ТИПОВОЙ ПРОЕКТ
708 – 75.93

СКЛАД ЦЕМЕНТА ПРИРЕЛЬСОВЫЙ ВМЕСТИМОСТЬЮ 360/240 Т

АЛЬБОМ 6

КМ Конструкции металлические

Ц00058-06

ТИПОВОЙ ПРОЕКТ
708 — 75 93

СКЛАД ЦЕМЕНТА ПРИРЕЛЬСОВЫЙ ВМЕСТИМОСТЬЮ 360/240Т

АЛЬБОМ 6

Перечень альбомов

Альбом 1	ПЗ	Пояснительная записка
Альбом 2	ТХ	Технология производства
Альбом 3		Электротехническая часть
	ЭМ	Силовое электрооборудование
	ЭМ1	Силовое электрооборудование технологической аспирации
	ЭО	Электроосвещение
	СС	Связь и сигнализация
Альбом 4		Электротехническая часть Чертежи заводу—изготовителю на НКУ
Альбом 5	АР	Архитектурные решения
	КЖ	Конструкции железобетонные
	КЖ1	Конструкции железобетонные (вариант выдачи пневмовинтовым насосом)
Альбом 6	КМ	Конструкции металлические
Альбом 7	КЖИ	Строительные изделия
Альбом 8	ОВ	Отопление и вентиляция Технологическая аспирация
	ВК	Внутренний водопровод и канализация
	ТК	Технологические коммуникации
	ТК1	Технологические коммуникации(вариант выдачи пневмовинтовым насосом)
Альбом 9	СО	Спецификации оборудования
Часть 1		Спецификации технологического оборудования Спецификация электротехнического оборудования
Альбом 9	СО	Спецификация оборудования
Часть 2		Спецификация оборудования по рабочим чертежам марок ОВ ВК,ТК,ТК1
Альбом 10	ВМ	Ведомости потребности в материалах
Альбом 11	С	Сметная документация
Часть 1		Объектные сметы Локальные сметы
Альбом 11	С	Сметная документация
Часть 2		Локальные сметы
Книга 1 2 3		
Альбом 12		Эскизные чертежи общих видов нетиповых конструкций

РАЗРАБОТАН
АП—институт "Гипростроммаш"
Главный инженер института С.К.Казарин
Главный инженер проекта Ф Н Шиндеров

Проектный институт N 2
Главный инженер института Б Л.Аронов
Главный инженер проекта И.В.Иванова

Утвержден ГЛАВПРОЕКТОМ ГОССТРОЯ РОССИИ
письмо от 30.11.93г N 9-3-1/254
Введен в действие АП Гипростроммаш
приказ от 06.12.93
N 17

Альбом 6

Ведомость рабочих чертежей основного комплекта

Лист	Наименование	Примечание
1	Общие данные	
2	Техническая спецификация металла/начало/	
3	Техническая спецификация металла/продолжение/	
4	Техническая спецификация металла (оконч.) Ведомость металлоконструкций по видам профилей	
5	Схема расположения балок на отм. 4.500	
6	Опора ОП 1	
7	Схемы расположения прогонов стенового ограждения по стойкам силосов	
8	Схемы раскладки профилированного листа стен по стойкам силосов	
9	Силосные банки	
10	Воронка силоса	
11	Схемы расположения отверстий в крышках силосов	
12	Схема расположения балок перекрытия на отм. 16.000 (вмест. 720 т)	
13	Схемы расположения колонн, балок, прогонов и связей	
14	Схемы расположения ригелей	
15	Схемы расположения настила, кровли и стен ограждения	
16	Схемы расположения балок, прогонов покрытия в осях А-Д, 3-6	
17	Разрезы 1-1 ÷ 9-9	
18	Схемы расположения прогонов стен в осях А-Д, 3-6	
19	Схемы расположения настила кровли и стен в осях А-Д, 3-6	
20	Схемы расположения колонн, балок, прогонов стен и кровли в осях Е-Ж, 4-8.	
21	Схемы раскладки профлиста по покрытию и стенам	
22	План балок перекрытия приямка на отм. 0.000	
23	План балок перекрытия на отм. -7.000 Разрезы 1-1... 4-4	
24	План воронок. Узлы 1....4; Л	
25	Узлы 5.... 8	
26	Схема расположения балок на отм. -3.000; -5.400	
27	Лестница Л1	
28	Узлы I.... III	

Ведомость ссылочных и прилагаемых документов

Обозначение	Наименование	Примечание
ГОСТ 24045-86	Профили стальные листовые гнутые с трапецевидными гофрами для строительства	
1.450.3-6.0-1.1	Лестницы, площадки, стремянки и ограждения стальные производственных зданий промышленных предприятий	
1.426.2-6.1	Балки путей подвесного транспорта	
1.494-24.2	Стаканы для крепления крышных вентиляторов, дефлекторов и зонтов	
2.440-2.1	Узлы стальных конструкций производственных зданий промышленных предприятий	

1. Чертежи разработаны для следующих условий строительства:
   - вес снегового покрова для III района I КПа (100 кгс/м²)
   - скоростной напор ветра для I района 0.23 КПа (23 кгс/м²)
   - сейсмичность района не выше 6 баллов.
2. За условную отметку 0.000 принята отметка уровня головки рельса, соответствующая абсолютной отметке ▭
3. Нормативная временная нагрузка площадки под технологическое оборудование принята 6 КПа (600 кгс/м²).
4. Все заводские соединения сварные, монтажные на болтах с последующей сваркой.
5. Изготовление и монтаж металлоконструкций производить в соответствии с требованиями СНиП III-18-75.
6. Материалы для сварки принять по табл. 55*. СНиП II-23-81*.
7. Болты принять класса 4.6 грубой или нормальной точности по ГОСТ 15589-70, ГОСТ 7798-70, кроме оговоренных особо. Отверстия под болты выполнять сверлением.
8. Настил перекрытий из рифленой стали приварить к балкам сплошным швом h=4мм
9. Защиту от коррозии стальных конструкций выполнять в соответствии с требованиями СНиП 2.03.11-85 по первой группе лаком ПФ-170 или ПФ-171 с 10-15% алюминиевой пудры (ГОСТ 15907-70, ГОСТ 5494-71) по грунтовке ГФ-021 или ГФ-0119 (ГОСТ 25129-82, ТУ6-10-1399-77).
10. Марки стали приведены в технической спецификации металла и на листах проекта.

Типовой проект разработан в соответствии с действующими нормами и правилами и обеспечивает взрывную и пожарную безопасность при эксплуатации здания (сооружения) при соблюдении предусмотренных проектом мероприятий.

Главный инженер проекта /Иванова/

Инв. №			
ГИП	Иванова		
Нач.отд.	Рыбкина		
Н.контр.	Рашевский		
Гл.спец.	Рашевская		
Ст.инж.	Ярмова		
Пров.	Панкратова		

Привязан.

708-75.93 КМ

Склад цемента прирельсовый вместимостью 360/240 т

Стадия	Лист	Листов
Р	1	28

Общие данные

Проектный институт №2

Копировал

Формат А2

Ц 00058-06 3

Инв. № подл. | Подпись и дата | Взам. инв. №

Согласовано: Вг. Ахахина; Тн.В. Доникова

Альбом 6

Техническая спецификация металла

Вид профиля и ГОСТ	Марка металла и ГОСТ	Обозначение и размер профиля, мм	№№ по порядку	Код: Марки металла	Код: Профиля	Код: Размера профиля	Количество, шт.	Длина, мм	Масса металла по элементам конструкций: Колонны	Фахверк	Балки покрытий	Связи по колоннам	Связи покрытий	Прогоны	Рабочие площадки в зданиях	Бункеры	Силосы	Опоры под силосы	Монорельс	Лестницы и ограждения	Конструкции ограждающие	Профнастил кровли	Ограждение кровли и стяжки	Общая масса, т	Масса потребности в металле по кварталам (заполняется изготовителем), т: I	II	III	IV	Заполняется ВЦ
									Код элемента конструкций																				
1	2	3	4	5	6	7	8	9	526111	526112	526153	526160	526164	526170	526233	526231	526341	526395	526235	526241	526211		526247						
Двутавры стальные горячекатаные с параллельными гранями полок, типа Б, Ш, К ГОСТ 26020-83	С245 ГОСТ 27772-88	I 14Б1	1	1293	2814						0,28				0,50					0,19				0,97					
		I 16Б1	2	1293	2816						0,41/0,30													0,41/0,30					
		I 23Б1	3	1293	2821						1,13				6,05/5,41	0,40								7,58/6,94					
		I 26Б1	4	1293	2822										1,06									1,06					
		I 35Б1	5	1293	2826						1,25				1,17									2,42					
		I 30Ш1	6	1293	2851										0,12									0,12					
		I 20К1	7	1293	2881				2,74															2,74					
		I 30К1	8	1293	2889				4,85							0,42								5,27					
	Итого		9						7,59		3,07/2,96				8,90/8,26	0,82				0,19				20,57/19,82					
	С255 ГОСТ 27772-88	I 26Ш1	10	1457	2853													3,36/2,24						3,36/2,24					
		I 40Б1	11	1457	2827						1,33					0,53								1,86					
	Итого		12								1,33					0,53		3,36/2,24						5,22/4,10					
	С345-3 ГОСТ 27772-88	I 70Ш3	13	2315	2873										4,89									4,89					
	Итого		14												4,89									4,89					
Всего профиля			15						7,59		4,40/4,29				13,79/13,15	1,35		3,36/2,24		0,19				30,68/28,81					
Швеллеры ГОСТ 8240-89	С245 ГОСТ 27772-88	С 14	16	1293	2646						0,09				0,03									0,12					
Всего профиля			17								0,09				0,03									0,12					
Сталь прокатная угловая равнополочная ГОСТ 8509-86	С235 ГОСТ 27772-88	L 50×5	18	1145	2120										0,03									0,03					
	Итого		19												0,03									0,03					
	С245 ГОСТ 27772-88	L 63×5	20	1293	2120										0,10		0,87/0,58						0,30	1,27/0,98					
		L 75×6	21	1293	2120												0,41/0,28			0,53				0,94/0,81					
		L 90×7	22	1293	2120								0,13			0,05								0,18					
		L 110×8	23	1293	2120							0,84/0,69	0,29		0,30		1,62/1,08			1,01				4,06/3,37					
		L 125×8	24	1293	2120											0,37								0,37					
		L 140×9	25	1293	2120					0,65/0,60														0,65/0,60					
		L 160×10	26	1293	2120					0,15														0,15					
	Итого		27							0,80/0,75		0,84/0,69	0,42		0,40	0,42	2,90/1,94			1,54			0,30	7,62/6,46					
	С255 ГОСТ 27772-88	L 70×5	28	1457	2120										0,11			2,16/1,44						2,27/1,55					
	Итого		29												0,11			2,16/1,44						2,27/1,55					
Всего профиля			30							0,80/0,75		0,84/0,69	0,42		0,54	0,42	2,90/1,94	2,16/1,44		1,54			0,30	9,92/8,04					
Балки двутавровые для монорельсов ГОСТ 19425-74	С255 ГОСТ 27772-88	I 24М	31	1457	3912														1,25					1,25					
			32																										
Всего профиля			33																1,25					1,25					

Взам. инв№ | Подпись и дата | Инв № подл.

ГИП	Иванова	
Нач отд.	Рыбкина	
Н. контр.	Рашевский	
Гл. спец.	Рашевский	
Вед. инж.	Панкратова	
Ст. инж.	Хаинова-Малькова	
Пров.	Панкратова	

Привязан

Инв №

708-75.93 КМ

Склад цемента прирельсовый вместимостью 360/240т

Стадия	Лист	Листов
Р	2	

Техническая спецификация металла (начало)

Проектный институт №2

Копировал

Формат А2

Ц00058-06 4

Альбом 6

Техническая спецификация металла

Вид профиля и ГОСТ	Марка металла и ГОСТ	Обозначение и размер профиля, мм	№ по порядку	Код: Марки металла	Код: Профиля	Код: Размера профиля	Количество, шт.	Длина, мм	Масса металла по элементам конструкций: Колонны	Фахверк	Балки покрытий	Связи по колоннам	Связи покрытий	Прогоны	Рабочие площадки в зданиях	Бункеры	Силосы	Опоры под силосы	Монорельс	Лестницы и ограждения	Конструкции ограждающие	Профнастил кровли	Ограждение кровли и стаканы	Общая масса, т	Масса потребности в металле по кварталам (заполняется изготовителем): I	II	III	IV	Заполняется ВЦ
									Код элемента конструкций																				
I	2	3	4	5	6	7	8	9	526111	526112	526153	526160	526164	526170	526233	526231	526341	526345	526235	526241	526211		526247						
Профили гнутые квадратные ТУ36-2287-88	С255 ГОСТ 27772-88	□140×5	34	1457	7888				0,87/0,66															0,87/0,66					
Всего профиля			35						0,87/0,66															0,87/0,66					
Швеллеры стальные гнутые равнополочн ГОСТ 8278-83	С235 ГОСТ 27772-88	[80×50×4	36	1145	7424										0,01	0,02								0,03					
		[100×50×3	37	1145	7426							0,49			0,37/0,26									0,86/0,75					
		[140×60×4	38	1145	7432										0,39	0,20								0,59					
		[160×80×5	39	1145	7434					4,72/4,40	0,15	1,71		1,31/1,18	0,22/0,13					0,19				8,30/7,76					
		[200×80×5	40	1145	7438					2,01/1,48					0,81/0,58									2,82/2,06					
Всего профиля			41							6,73/5,88	0,15	2,20		1,31/1,18	1,80/1,37	0,22				0,19				12,60/11,19					
Листы стальные рифленые ГОСТ 8568-77	С235 ГОСТ 27772-88	·t4	42	1145	7152										1,07/0,7									1,07/0,70					
		·t5	43	1145	7152										14,03/12,99					0,23				14,26/13,22					
Всего профиля			44												15,10/13,69					0,23				15,33/13,92					
Прокат листовой горячекатаный ГОСТ 19903-74	С235 ГОСТ 27772-88	·t6	45	1145	7115										0,98/0,95	0,07								1,05/1,02					
	Итого		46												0,98/0,95	0,07								1,05/1,02					
	С245 ГОСТ 27772-88	·t4	47	1293	7115												6,22/4,14							6,22/4,14					
		·t6	48	1293	7115												3,20/2,13							3,20/2,13					
		·t8	49	1293	7115											4,20	7,91/5,28							12,11/9,48					
		·t20	50	1293	7115				0,13															0,13					
	Итого		51						0,13							4,20	17,33/11,55							21,66/15,88					
	С255 ГОСТ 27772-88	·t6	52	1457	7115													0,85/0,57						0,85/0,57					
		·t10	53	1457	7115											3,45								3,45					
		·t16	54	1457	7115											1,10								1,10					
		·t25	55	1457	7115													0,4/0,27						0,4/0,27					
		·t36	56	1457	7115													1,09/0,72						1,09/0,72					
	Итого		57													4,55		2,34/1,56						6,89/6,11					
Всего профиля			58						0,13						0,98/0,95	8,82	17,33/11,55	2,34/1,56						29,60/23,01					
Сталь круглая ГОСТ 2590-88	С235 ГОСТ 27772-88	ф12	59	1145	1111																		0,10/0,09	0,10/0,09					
Всего профиля			60																				0,10/0,09	0,10/0,09					
Рельсы железнодорожн ГОСТ 7174-75	М75 ГОСТ 18267-72*	Р50	61		3114										0,87									0,87					
Всего профиля			62												0,87									0,87					
Оцинкованная сталь ГОСТ 8075-56*	Ст3кп ГОСТ 14918-80	·t0,7	63																		0,33			0,33					
Всего профиля			64																		0,33			0,33					
Профили стальные оцинкованные с трапецеидальной формой ГОСТ 24045-86	Ст3кп ГОСТ 14918-80	НС40-800-0,7	65																		6,77/6,36			6,77/6,36					
		Н57-750-0,8	66																			3,86/3,54		3,86/3,54					
Всего профиля			67																		6,77/6,36	3,86/3,54		10,63/9,90					
Итого масса металла			68						8,59/8,38	7,53/6,63	4,64/4,53	3,04/2,89	0,42	1,31/1,18	33,11/30,60	10,81	20,23/13,49	7,86/5,24	1,25	2,15	7,10/6,69	3,86/3,54	0,40/0,39	112,30/96,19					
Всего металла с учетом 1% и 3,7% уточн в КМД									9,0/8,8	7,9/6,9	4,9/4,7	3,2/3,0	0,4	1,4/1,2	34,7/32,0	11,3	21,2/14,1	8,2/5,5	1,3	2,2			0,4/0,4	106,1/99,0					

Взам инв № | Подпись и дата | Инв № подл.

ГИП	Иванова	
Нач отд	Рыбкина	
Н контр	Рашевский	
Гл спец	Рашевский	
Вед инж	Панкратова	
Ст инж	Хаимова-Малькова	
Пров.	Панкратова	

Привязан

Инв №

708-75.93 КМ

Склад цемента прирельсовый вместимостью 360/240 т

Стадия	Лист	Листов
Р	3	

Техническая спецификация металла (продолжение)

Проектный институт №2

Копировал

Формат А2

Ц 00058-06 5

Альбом 6

Техническая спецификация металла

Вид профиля и ГОСТ	Марка металла и ГОСТ	Обозначение и размер профиля, мм	НН по порядку	Код: Марки металла	Код: Профиля	Код: Размера профиля	Количество, шт.	Длина, мм	Колонны	Фахверк	Балки покрытий	Связи по колоннам	Связи покрытий	Прогоны	Рабочие площадки в зданиях	Бункеры	Силосы	Опоры под силосы	Монорельс	Лестницы и ограждения	Конструкции ограждающие	Профнастил кровли	Ограждение кровли и стаканы	Общая масса, т	Масса потребности в металле по кварталам (заполняется заготовителем), т: I	II	III	IV	Заполняется ВЦ
									Код элемента конструкций																				
1	2	3	4	5	6	7	8	9	526111	526112	526153	526160	526164	526170	526233	526231	526341	526395	526235	526241	526211		526247						
Лестницы, стремянки ограждения 1.450.3-6	С235 ГОСТ27772-88		69	1145																1.60				1.60					
Стаканы 1.494-24. в.2	С235 ГОСТ27772-88		70	1145																			0.08	0.08					
Общая масса металла			71						8.59/8.38	7.63/6.63	4.64/4.53	3.04/2.89	0.42	1.37/1.18	33.11/30.60	10.81	20.23/13.49	7.86/5.24	1.25	3.75	7.10/6.69	3.86/3.54	0.48/0.47	113.98/99.87					
В том числе по маркам	С235		72							6.73/5.88	0.15	2.20		1.37/1.18	17.91/16.04	0.29				2.02			0.18/0.17	30.79/27.93					
	С245		73						7.72	0.80/0.75	3.16/3.05	0.84/0.69	0.42		9.33/8.69	5.44	20.23/13.49			1.73			0.30	49.97/42.28					
	С255		74						0.87/0.66		1.33				0.11	5.08		7.86/5.24	1.25					16.50/13.67					
	С345-3		75												4.89									4.89					
	М75		76												0.87									0.87					
	Ст.3кп		77																		7.10/6.69	3.86/3.54		10.96/10.23					
Масса поставки элементов по кварталам		I	78																										
		II	79																										
		III	80																										
		IV	81																										

Ведомость металлоконструкций по видам профилей

Наименование конструкций по номенклатуре прейскуранта 01-09	Позиция по прейскуранту 01-09	№ строк	Код конструкций	Масса конструкций, т: Всего стали по вышеуказанной марке прочности	Балки и швеллеры	Широкополочные двутавры	Крупнофасонная сталь	Среднефасонная сталь	Мелкофасонная сталь	Толстолистовая сталь	Универсальная сталь	Тонколистовая сталь	Трубы гнутосварные, профильные	Трубы	Прочие	Всего	Количество (шт.)	Серия типовых конструкций
1	2	3	4	5	6	7	8	9	10	11	12	13	14	15	16	17	18	19
Колонны		1	526111			7.59				0.13			0.87/0.66			8.59/8.38		
Фахверк		2	526112				0.80/0.75						6.73/5.88			7.53/6.63		
Балки покрытий		3	526153			4.40/4.29	0.09						0.15			4.64/4.53		
Связи по колоннам		4	526160				0.84/0.69						2.20			3.04/2.89		
Связи покрытий		5	526164				0.42									0.42		
Прогоны		6	526170										1.37/1.18			1.37/1.18		
Рабочие площадки в зданиях		7	526233			13.79/13.15	0.57			16.08/14.64			1.80/1.37		0.87	33.11/30.60		
Бункеры		8	526231			1.35	0.42			8.82			0.22			10.81		
Силосы		9	526341				2.90/1.94			17.33/11.55						20.23/13.49		
Опоры под силосы		10	526395			3.36/2.24	2.16/1.44			2.34/1.56						7.86/5.24		
Монорельс		11	526235		1.25											1.25		
Лестницы и ограждения		12	526241			0.19	1.54			0.23			0.19		1.60	3.75		1.450.3-6
Конструкции ограждающие		13	526211												7.10/6.69	7.10/6.69		
Профнастил кровли		14													3.86/3.54	3.86/3.54		
Ограждение кровли и стаканы		15	526247				0.30	0.10/0.09							0.08	0.48/0.47		1.494-24 в.2
Итого:		16			1.25	30.68/28.81	10.04/8.16	0.10/0.09		44.93/36.93			13.47/11.85		13.51/12.78	113.98/99.87		
Всего металла с учетом 1% и 3.7% уточн. в КМД					1.3	32.1/30.2	10.5/8.5	0.1/0.1		47.0/38.9			14.1/12.4			105.1/91.2		

Привязан

Инв. №

ГИП	Иванова		
Нач. отд.	Рыбкина		
Гл. спец.	Рашевский		
Н. контр.	Рашевский		
Вед. инж.	Панкратова		
Ст. инж.	Чапрова-Мальцова		
Пров.	Панкратова		

708-75.93 КМ

Склад цемента прирельсовый вместимостью 360/240 т

Стадия	Лист	Листов
Р	4	

Техническая спецификация металла (окончание) Ведомость металлоконструкций по видам профилей

Проектный институт №2

Инв. № подл. | Подпись и дата | Взам. инв. №

Копировал Ц00058-06 6 Формат А2

Альбом 6

1-1

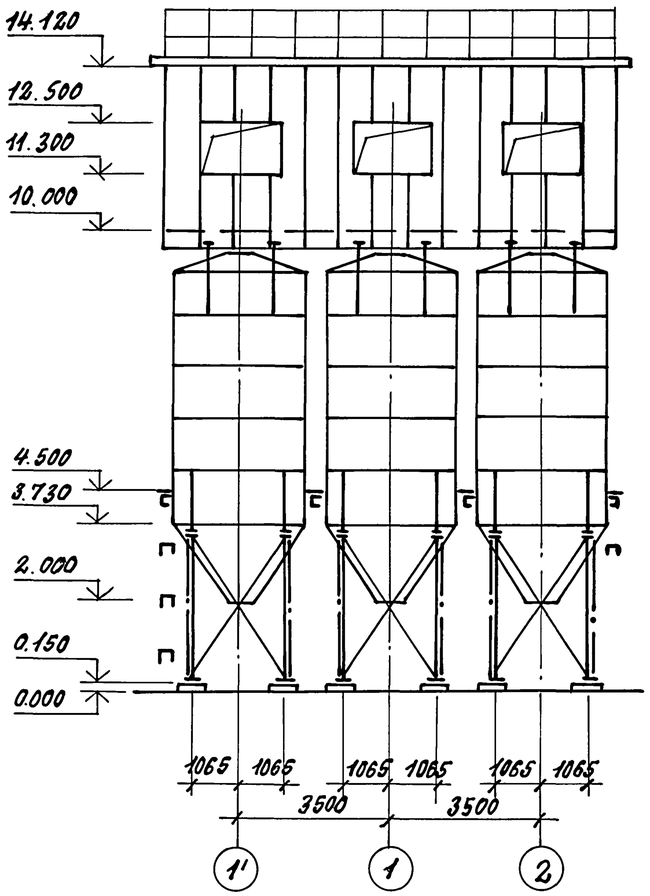

2-2

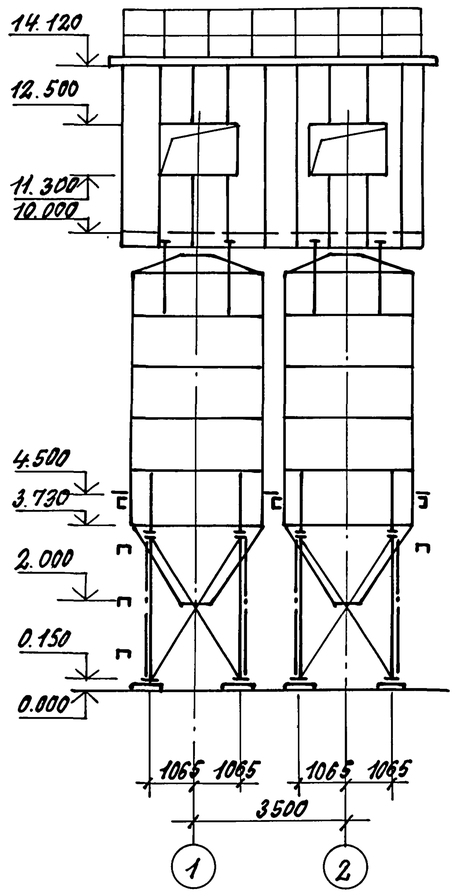

3-3

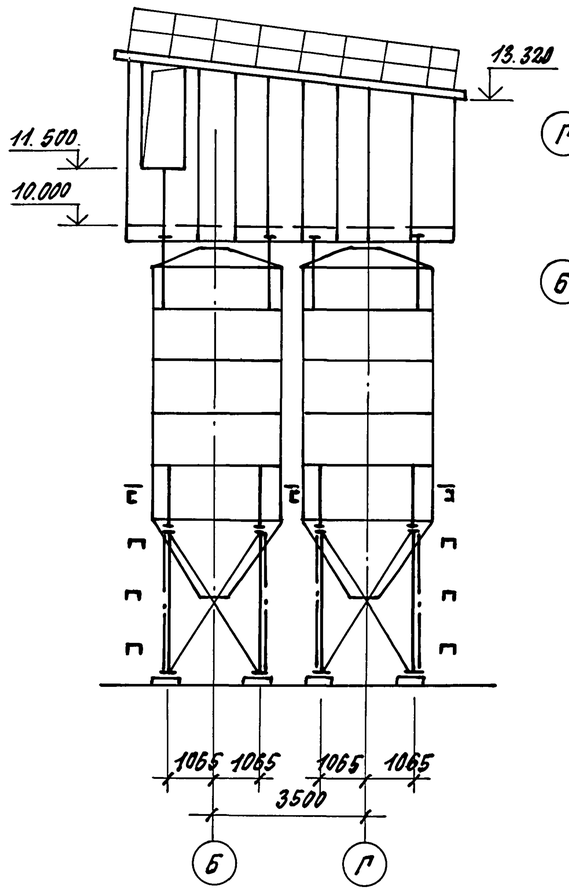

Схема расположения балок на отм. 4.500 для вместимости 360 т

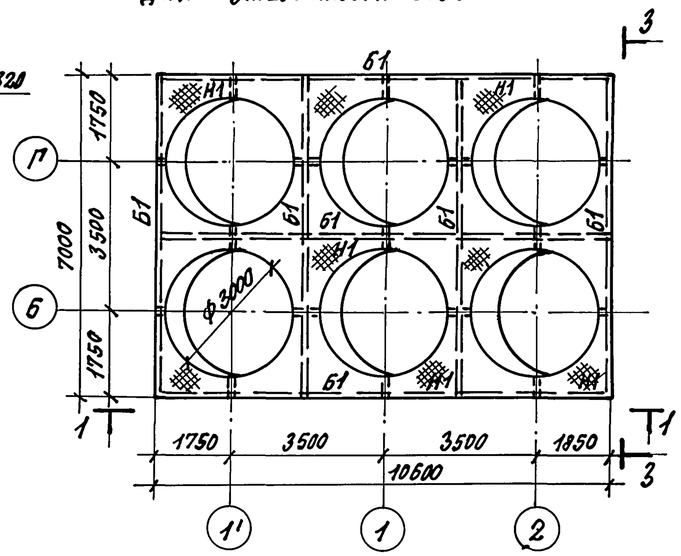

Схема расположения балок на отм. 4.500 для вместимости 240 т

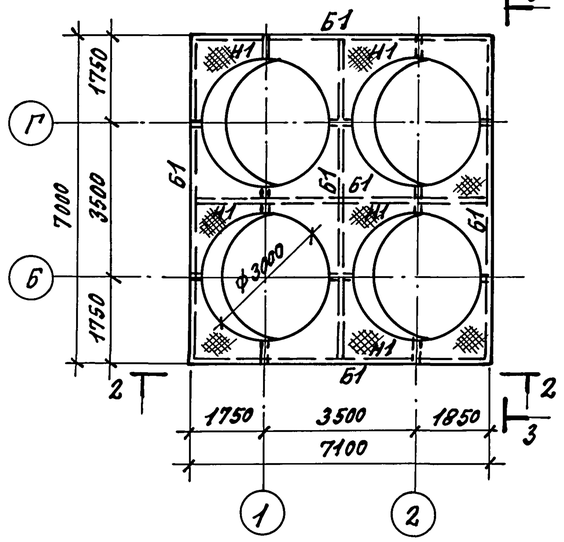

Ведомость элементов

Марка	Сечение: Эскиз	Поз.	Состав	Опорные усилия: M тс.м	N тс	Q тс	Марка металла	Примечания
Б1	⊏		Гн ⊏200×80×5			0.5	С245	
Н1	—		сталь рифт. ⌀4				С235	

ГИП	Иванова	
Нач.отд.	Рыбкина	
Н.контр.	Рашевский	
Гл.конст.	Рашевский	
Вед.инж.	Панкратова	
Инженер	Лехова	
Провер.	Панкратова	

Привязан:

Инв. №

708-75.93 КМ

Склад цемента прирельсовый вместимостью 360/240 т

Стадия	Лист	Листов
Р	5	

Схема расположения балок на отм. 4.500

Проектный институт №2

Копировал: 45 00058-06 7 Формат

Инв. № подл. | Подпись и дата | Взам. инв. №

Альбом 6

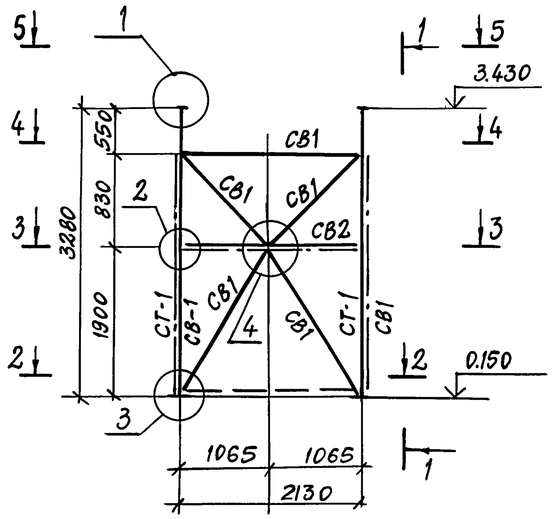

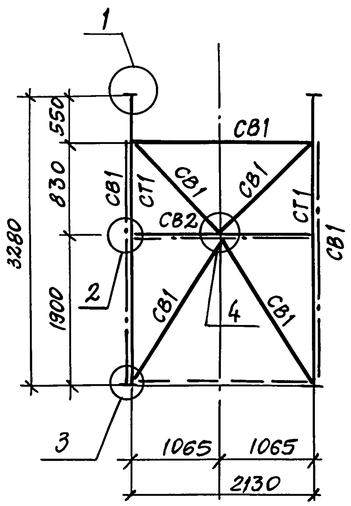

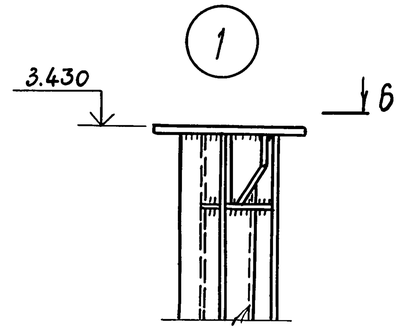

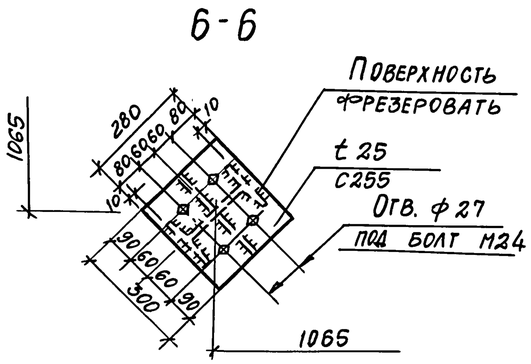

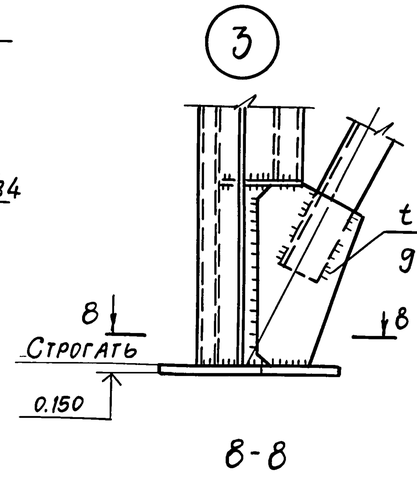

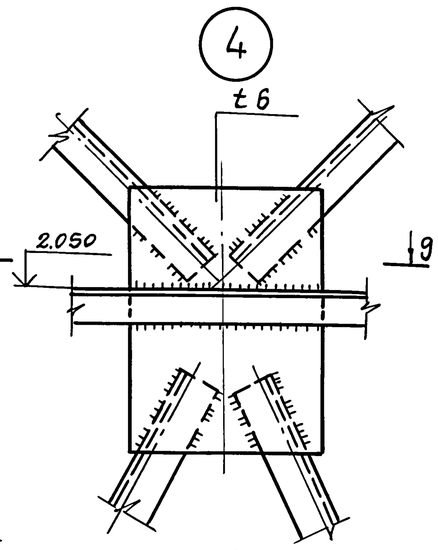

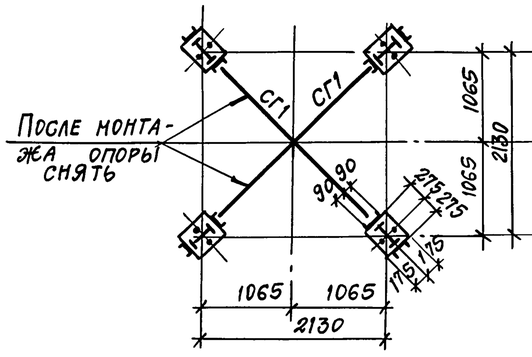

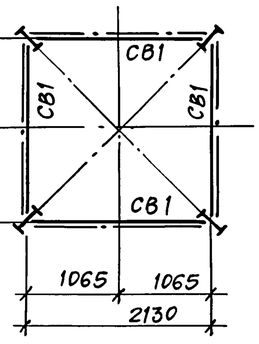

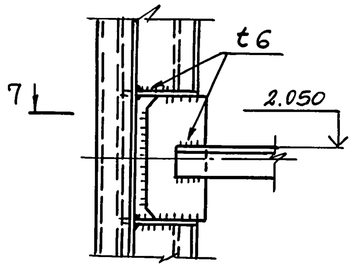

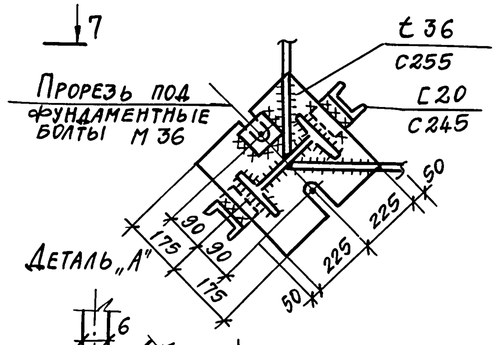

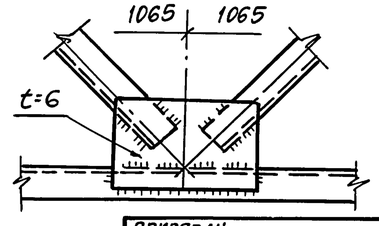

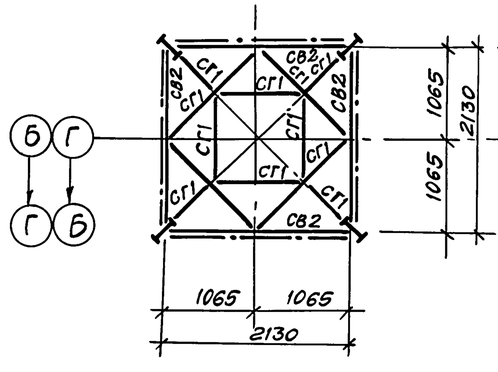

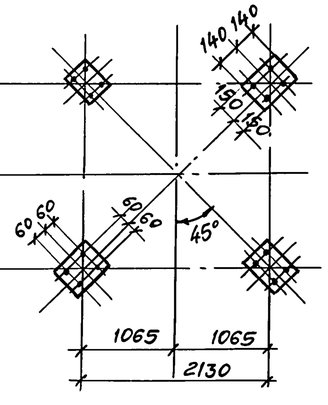

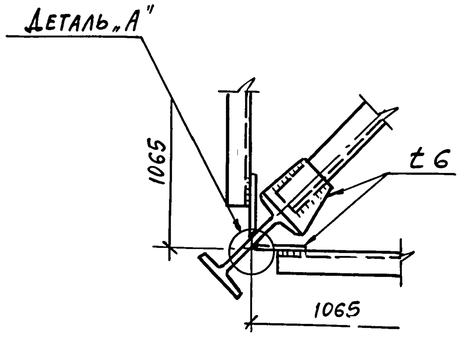

Ведомость элементов

Марка	Сечение: Эскиз	Поз.	Состав	Опорные усилия: M тс.м	N тс	Q тс	Марка металла	Примечания
СТ1	I		I 26Ш1		70,0		С255	
СВ1	L		L 70×5		5,0		С255	
СВ2	L		L 70×5		по гибкости		С255	
СТ1	L		L 70×5		по гибкости		С255	

ГИП	Иванова		
Нач.отд.	Рыбкина		
Н. кон.	Рашевский		
Гл.спец.	Рашевский		
Вед.инж.	Панкратова		
Инж.	Жохова		
Пров.	Панкратова		

Привязан

Инв. №

708-75.93 КМ

Склад цемента прирельсовый вместимостью 360/240т

Стадия	Лист	Листов
Р	6	

Опора ОП-1

Проектный институт №2

Копировал

Формат А2

Инв. № подл. | Подпись и дата | Взамен инв.

ЦОО058-06 8

Альбом 6

Схемы расположения прогонов стенового ограждения по стойкам силосов

в осях 1'...2

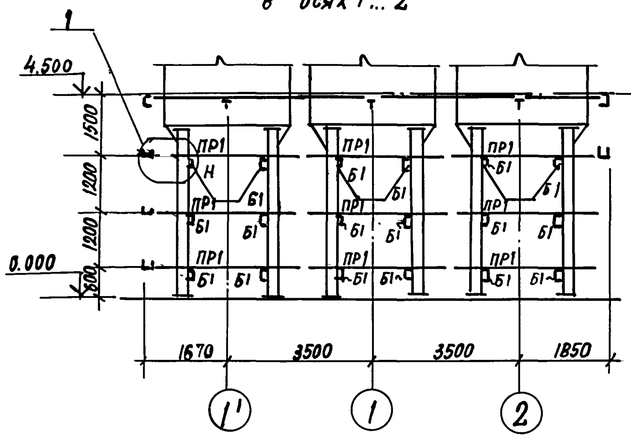

в осях 1; 2
для вместимости 240т

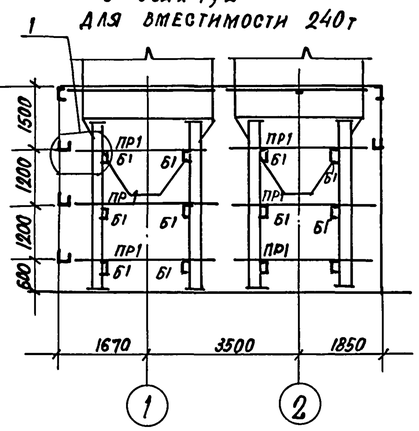

в осях Б; Г

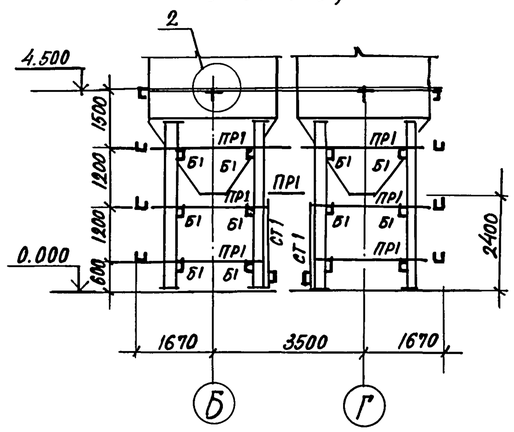

Ведомость элементов

Марка	Сечение: эскиз	Сечение: поз.	Сечение: состав	Опорные усилия: M тс.м	Опорные усилия: N тс	Опорные усилия: Q тс	Группа констр.	Марка металла	Примечания
СТ1	[		Гн.[160×80×5					С 235	
Б1	[		Гн.[200×80×5					С 245	
ПР	[		Гн.[200×80×5			0,5			

Схемы расположения прогонов стенового ограждения по стойкам силосов

в осях 2...1'

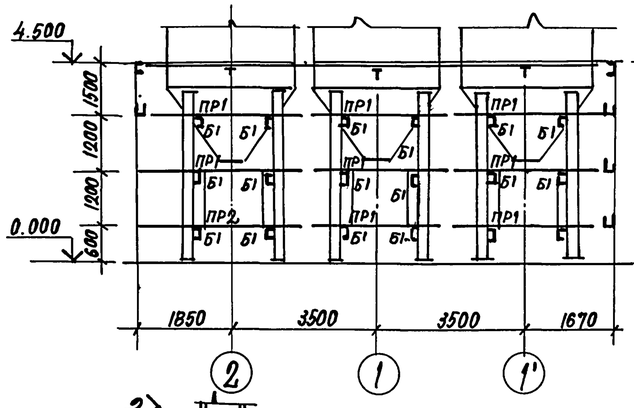

в осях 2; 1
для вместимости 240т

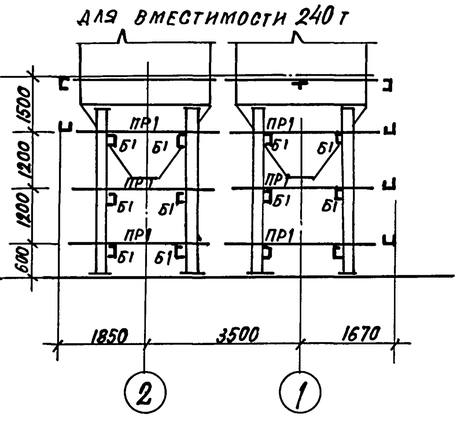

в осях Г; Б

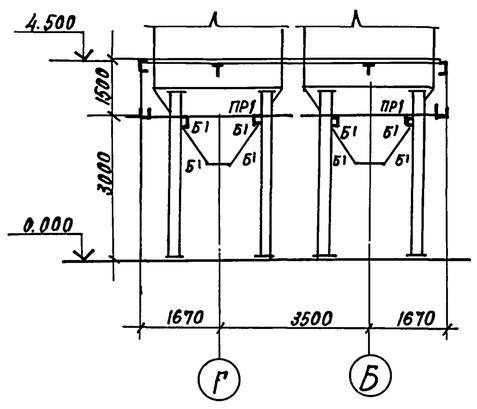

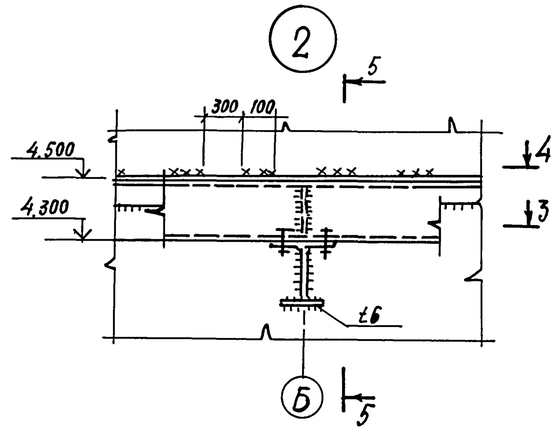

5—5

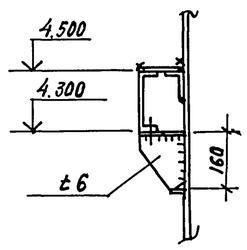

3—3

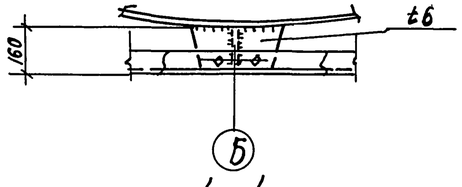

4—4

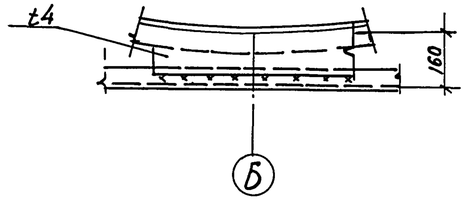

1—1

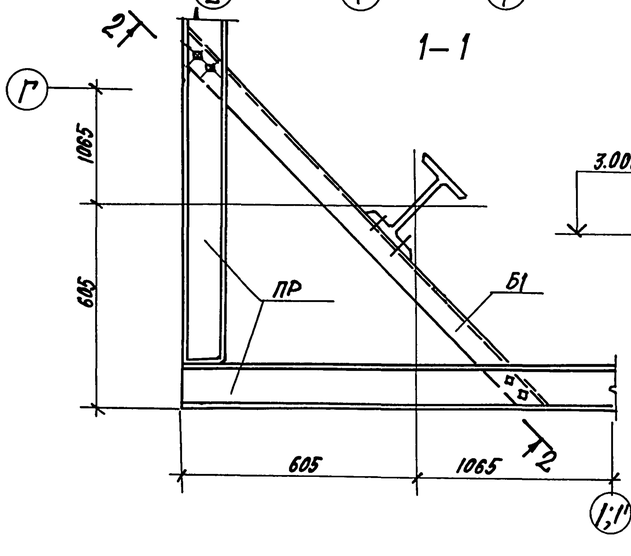

2—2

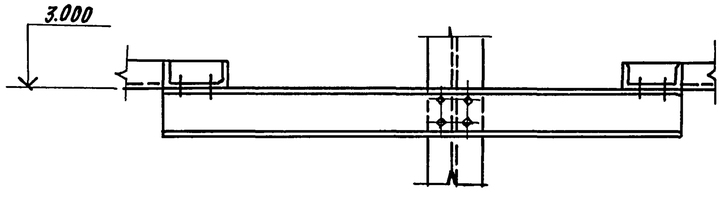

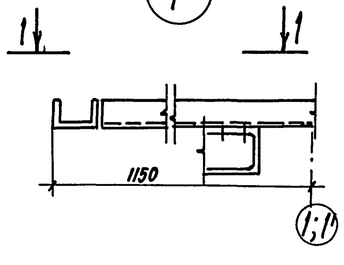

Привязан:

Инв. №

ГИП	Иванова		
Нач.отд.	Рыбкина		
Н. контр.	Рашевский		
Гл.спец.	Рашевский		
Вед.инж.	Панкратова		
Инж.	Жохова		
Пров.	Панкратова		

708-75.93 -КМ

Склад цемента прирельсовый вместимостью 360/240 т

Стадия	Лист	Листов
Р	9	

Схемы расположения прогонов стенового ограждения по стойкам силосов

Проектный институт № 2

Копировал

Формат

Инв. № подл. | Подпись и дата | Взам. инв. №

1500058-06 9

Альбом 6

Схемы раскладки профилированного листа для вместимости 720т

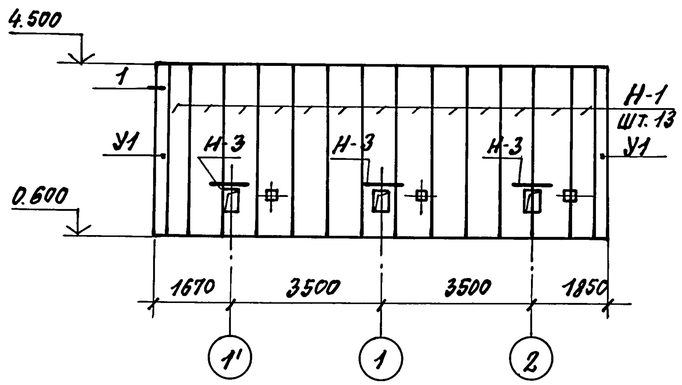

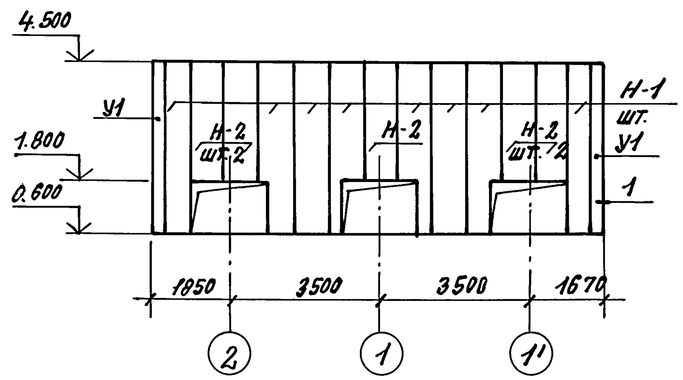

Схемы раскладки профилированного листа для вместимости

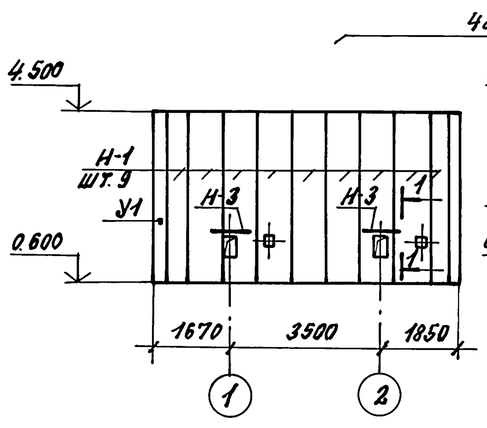

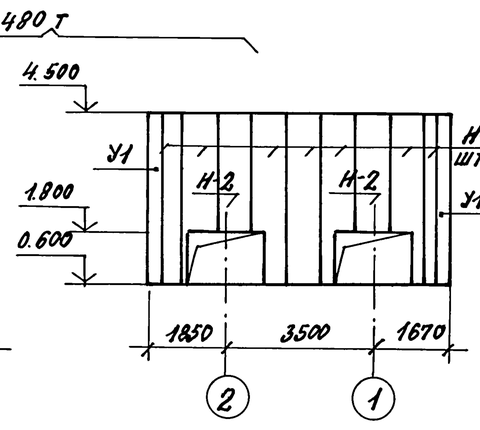

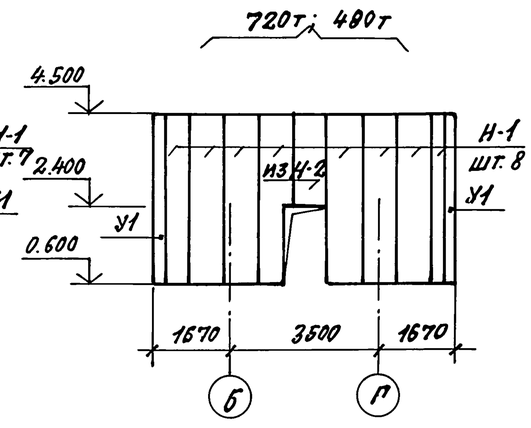

Ведомость элементов

Марка	Сечение: Эскиз	Поз.	Состав	Опорные усилия: M тс,м	N тс	Q тс	Марка металла	Примечания
Н-1				ГОСТ	24045	-86		ℓ=3900
Н-2			НС40-800-0.7		"			ℓ=2700
Н-3					"			ℓ=600
У1	300 300	1	t=0.7	ГОСТ 8075-56*			ОЦИНКОВАН.	ℓ=3900
							СТАЛЬ	

1. Профилированный настил крепить к прогонам и ригелям в каждой волне самонарезающими болтами по ОСТ 34-13-016-77.
2. Листы стенового профнастила крепить между собой комбинированными заклепками с шагом 500мм по ТУ 67-507-84.

1

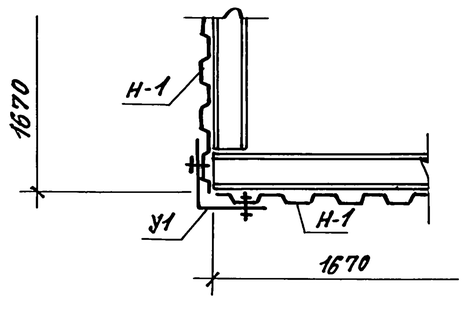

1-1

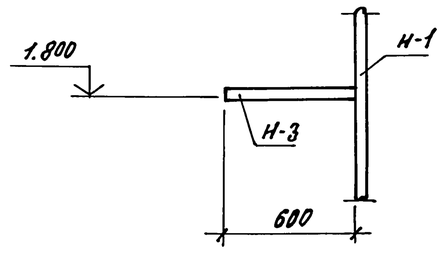

Инв.№ подл. | Подпись и дата | Взам. инв.№

Привязан:			
Инв.№			

ГИП	Иванова		708-75.93 КМ-
Нач.отд.	Рыбкина		
Н.контр.	Рашевский		Склад цемента прирельсовый вместимостью 360/2.4от
Гл.спец.	Рашевский		
Вед.ин.	Панкратова		

Стадия	Лист	Листов
Р	8	

Схемы раскладки профилированного листа стен по стойкам силосов

Проектный институт №2

Копировал: Формат А2

Ц00058-06 10

Альбом 6

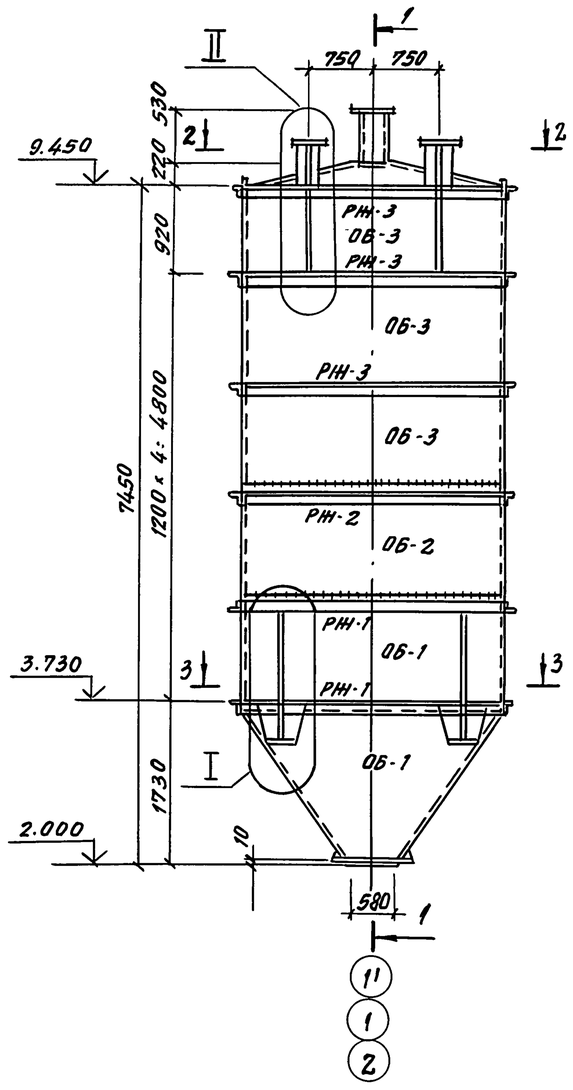

1—1

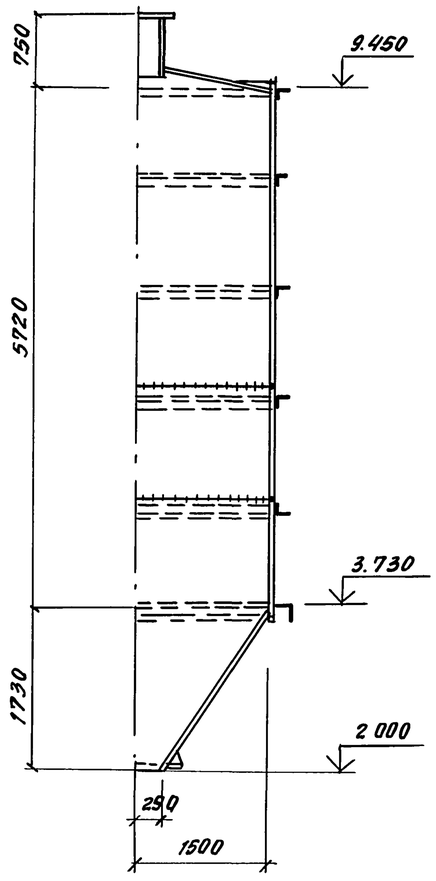

Деталь стыков

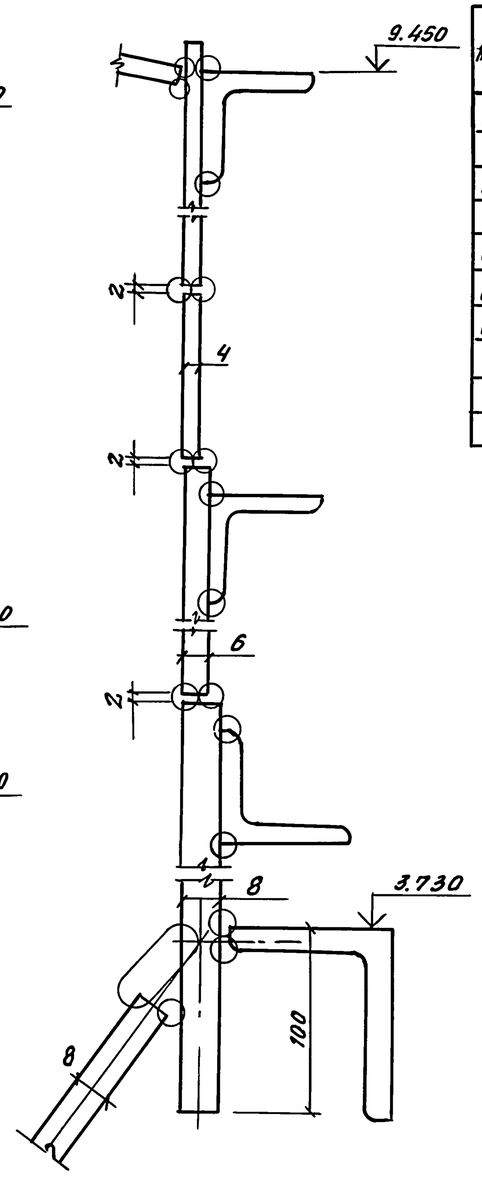

Ведомость элементов

Марка	Сечение			Опорные усилия			Марка металла	Примечания
	эскиз	поз.	состав	M тс.м	H т.с	Q т.с		
РЖ-1	L		L 110×8					
РЖ-2	L		L 75×6					
РЖ-3	L		L 63×5					
ОБ-1	—		δ=8					
ОБ-2	—		δ=6					
ОБ-3	—		δ=4					

2—2

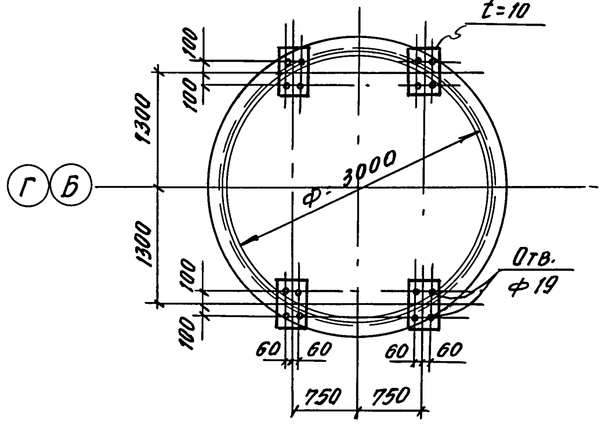

3—3

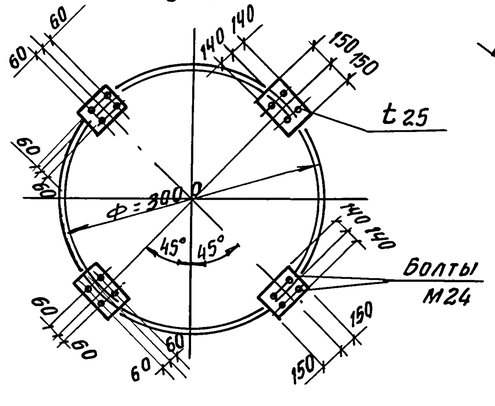

ГИП	Иванова		
Нач отд	Рыбкина		
Н. конт	Рашевский		
Гл спец	Рашевский		
Вед. инж.	Панкратова		
Инж.	Жохова		
Пров.	Панкратова		

Привязан

Инв №

708-75.93 КМ

Склад цемента прирельсовый вместимостью 360/240 т

Стадия	Лист	Листов
Р	9	

Силосные банки

Проектный институт №2

Копировал 1580058-06 11 Формат А2

Взам. инв. №

Подп. и дата

Инв. № подл.

Альбом 6

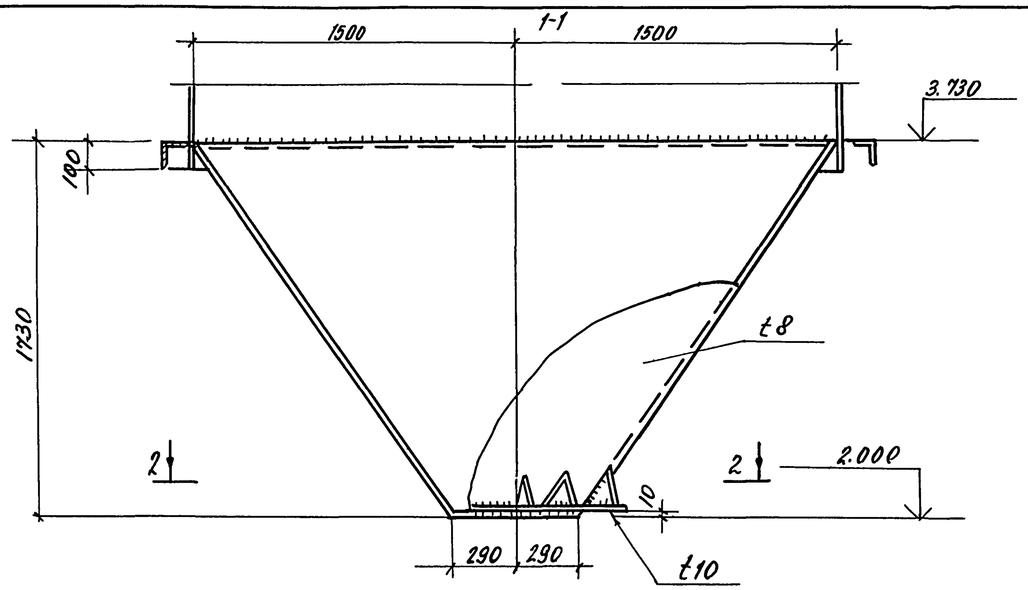

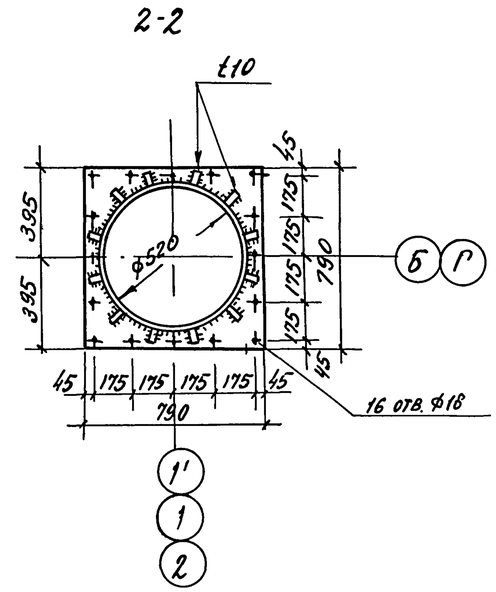

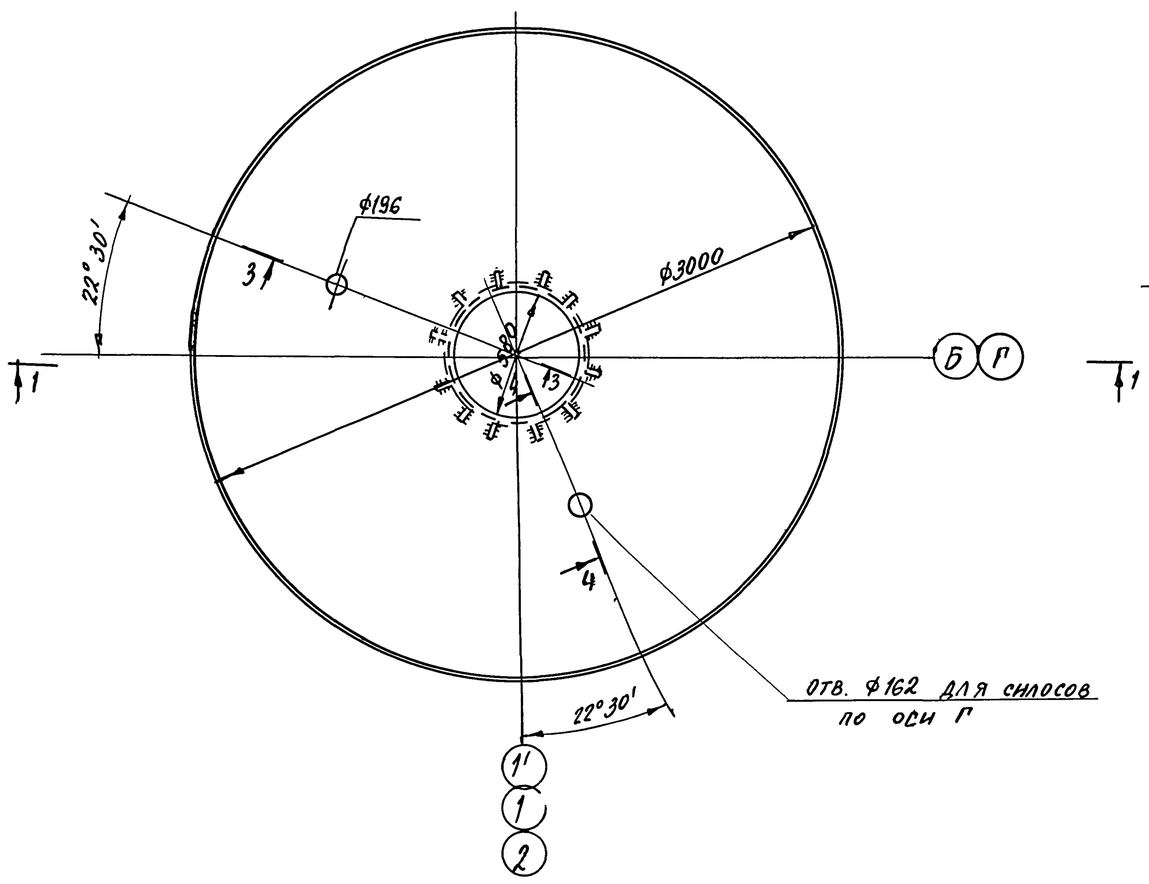

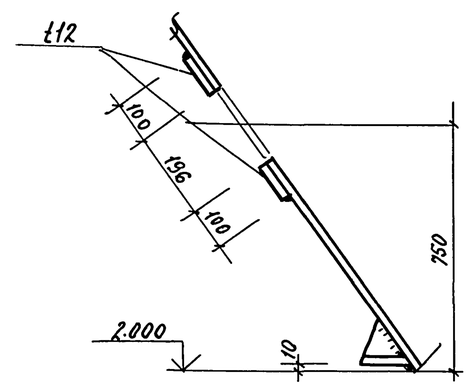

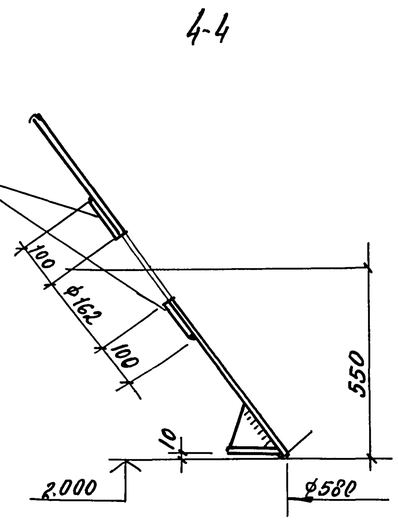

1. Опорные части силоса условно не показаны.
2. Конструкция силосной банки на листе 9.

ГИП	Иванова		
Нач. отд.	Рыбкина		
Н. кон.	Рашевский		
Гл. спец.	Рашевский		
Вед. инж.	Панкратова		
Инж.	Жохова		
Пров.	Панкратова		

Привязан

Инв. №

708-75.93 КМ

Склад цемента прирельсовый вместимостью 360/240т

Стадия	Лист	Листов
Р	10	

Воронка силоса

Проектный институт №2

Копировал Ц00058-06 1а Формат А2

Инв. № подл. | Подпись и дата | Взамен инв. №

Альбом 6

План отверстий в крышках силосов

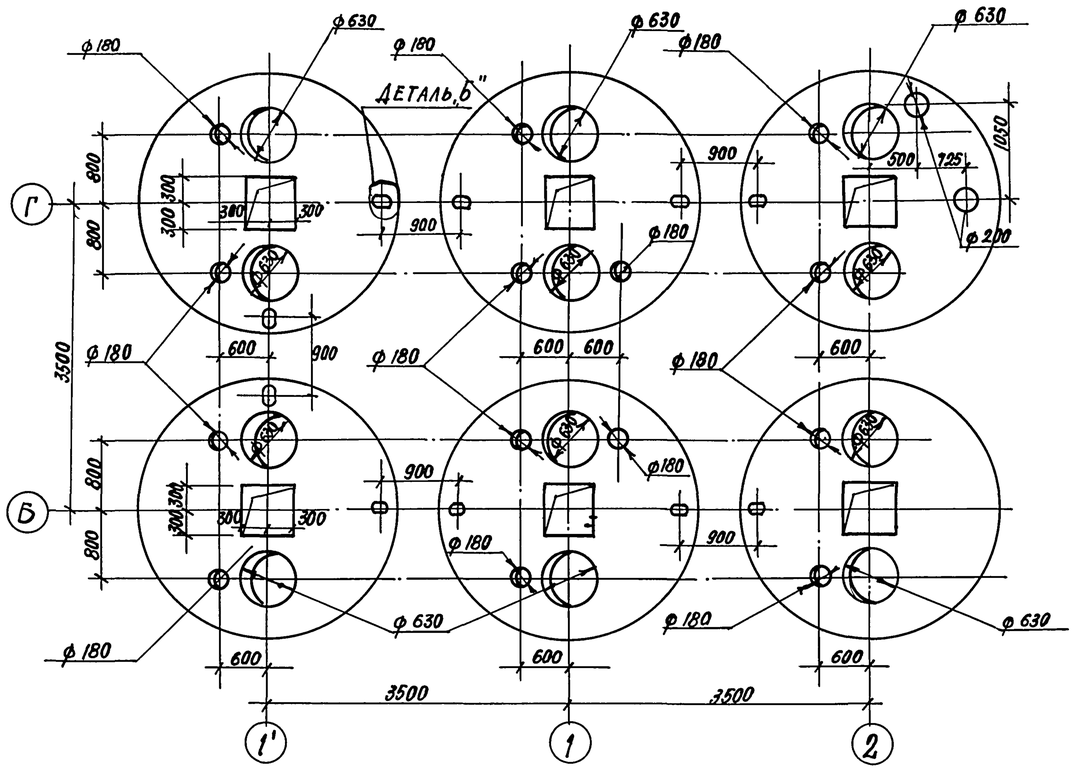

План отверстий в крышках силосов

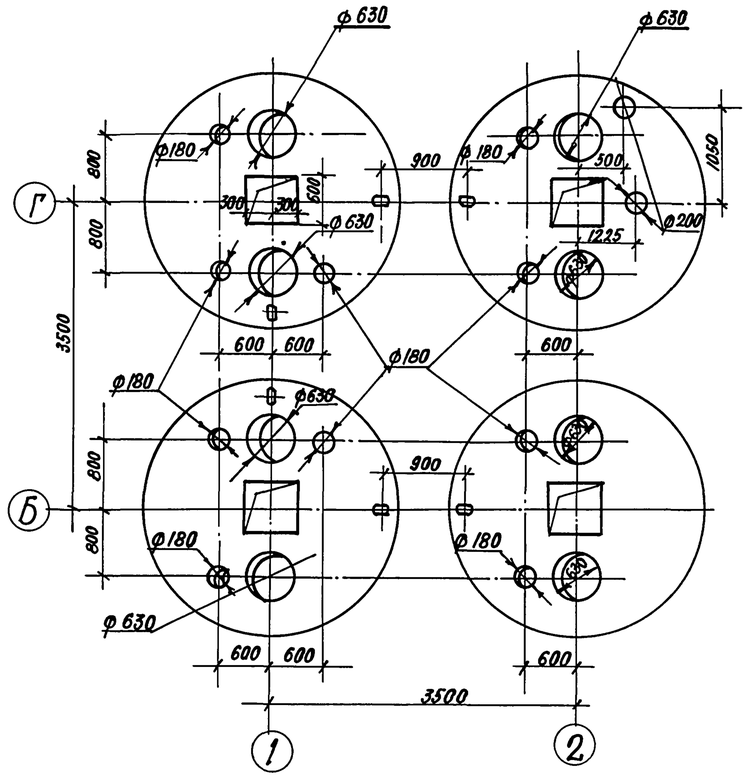

Деталь „Б"

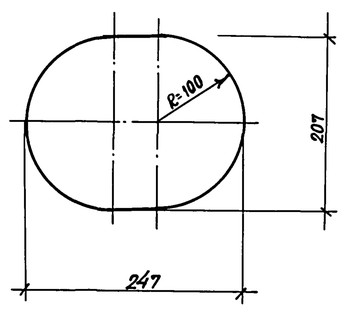

План крышек силосов по осям 1'; 1

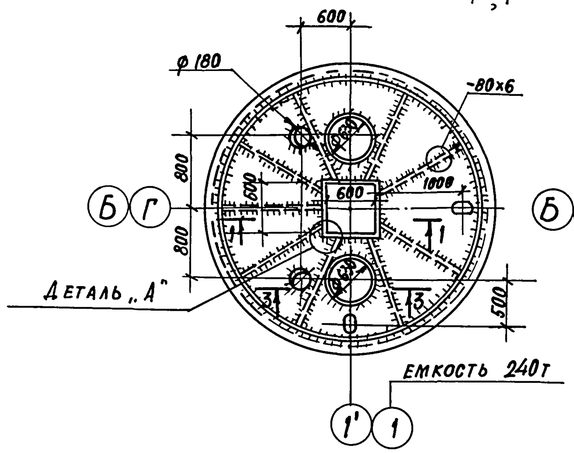

План крышки силосов по оси 1 (емкость 360т)

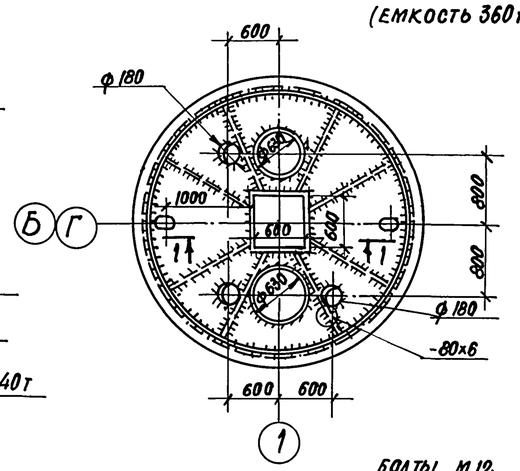

1–1

План крышки силосов по оси 2

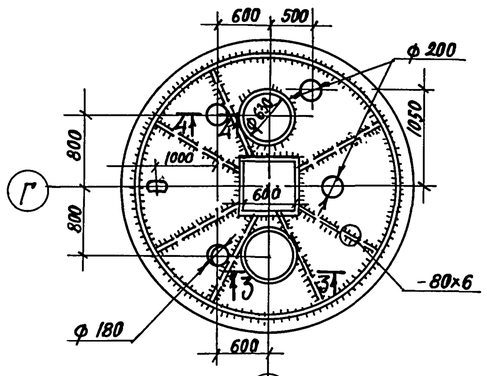

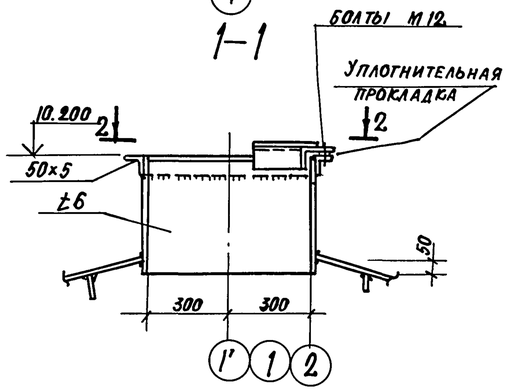

2–2

3–3; 4–4

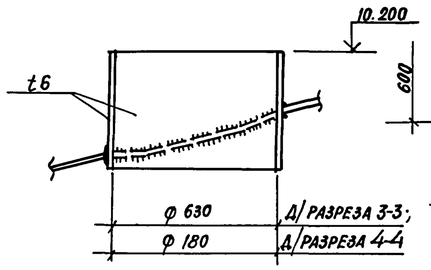

Деталь „А"

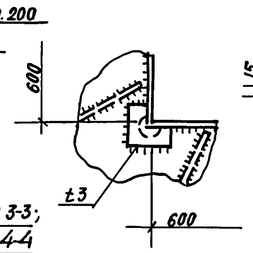

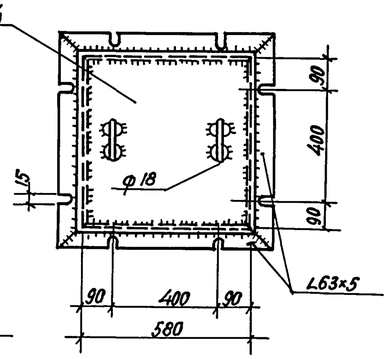

ГИП	Иванова		
Нач.отд.	Рыбкина		
Н.контр.	Рашевский		
Гл.кон.	Рашевский		
Вед.инж.	Панкратова		
Инж.	Жохова		
Пров.	Панкратова		

Привязан

Инв.№

708-75.93 -КМ

Склад цемента прирельсовый вместимостью 360/240 т

Стадия	Лист	Листов
Р	11	

Схема расположения отверстий в крышках силосов

Проектный институт Г№2

Формат

Инв.№ подл. | Подпись и дата | Взам. инв.№

ЦУ00058-06 13

Альбом 6

Схема для вместимости 360т

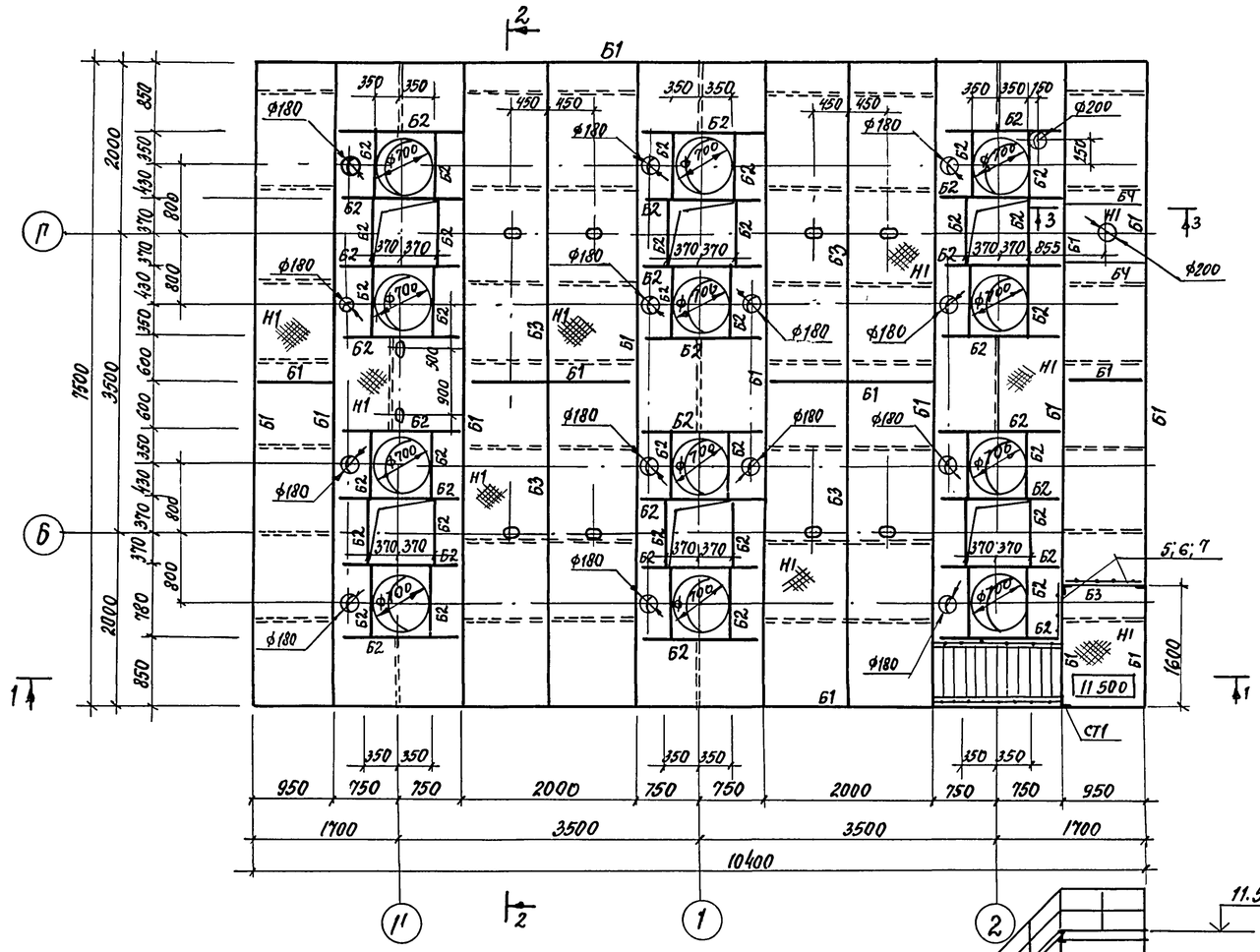

Схема для вместимости 240т

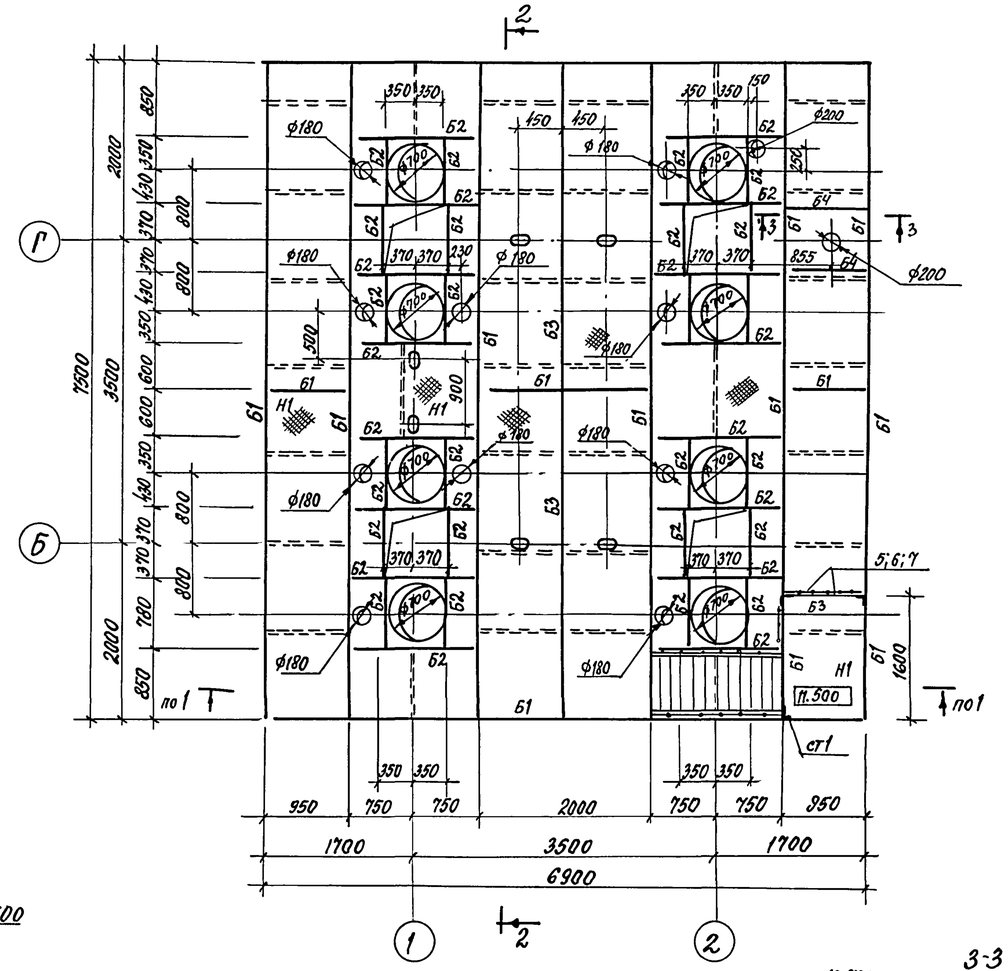

1-1

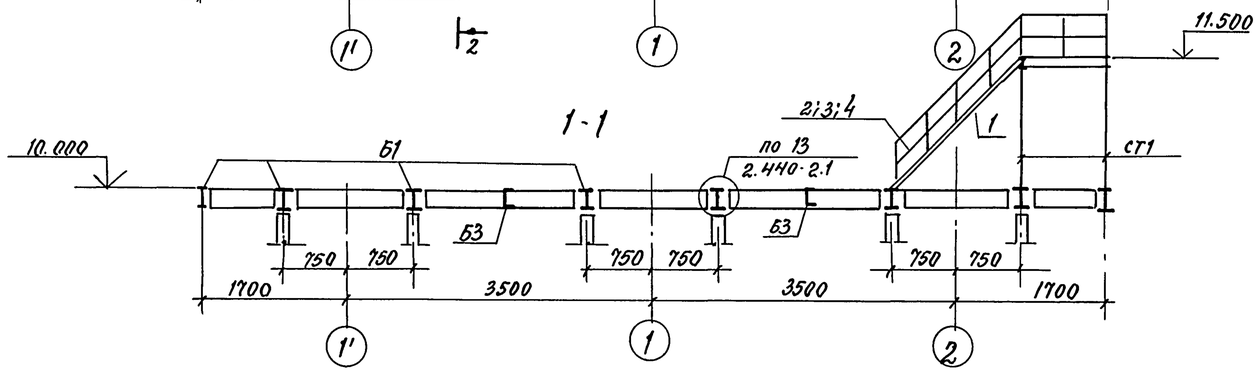

2-2

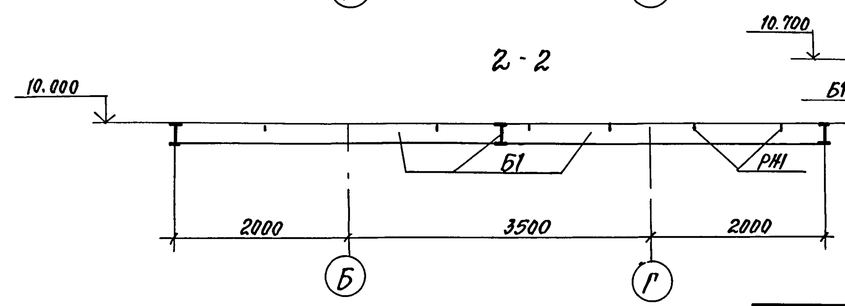

3-3

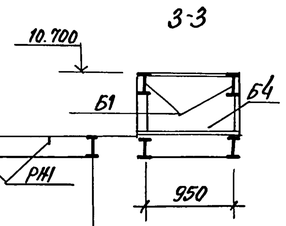

Ведомость элементов

Марка	Сечение: эскиз	поз.	состав	Опорные усилия: M тс.м	N тс	Q тс	Марка металла	Примечания
Б1	I		I 23 Б1			1.2	С245	
Б2	[		Гн [100×50×3			0.25	С235	
Б3	[		Гн [160×80×5			0.6		
Б4	I		I 70 ш 3		конструктивно		С345	
СТ1	L		L 75×6				С245	
Н1	—		t=5					Ст. рифл.
РН1	—		Лист 50×6				С235	

Ведомость элементов

Марка	Сечение: эскиз	поз.	состав	Опорные усилия: M тс м	N тс	Q тс	Марка металла	Примечания
1	Лестничный марш	ЛХ ф 45-18 7		1.450. 3-6 в.0-1			С235	
2	Ограждение лестничного марша	СЛХ 45л (п)						
3		ЭПЛХ 45-18						
4		ЭСЛХ 45-18						
5	Ограждение площадок	СПХ						
6		ЭСПХ-9						
7		ЭБПХ-9						

Ребра 50×6 с шагом 1000 мм приварить к настилу непрерывным швом h = 4мм

Привязан

Инв. №

ГИП	Иванова		
Нач. отд.	Рыбкина		
Н. кон.	Рашевский		
Гл. кон.	Рашевский		
Вед. ин.	Панкратова		
Инж.	Шохова		
Пров.	Панкратова		

708-75.93 КМ

Склад цемента прирельсовый вместимостью 360/240т

Стадия	Лист	Листов
Р	12	

Схема расположения балок перекрытия на отм. 10.000

Проектный институт №2

Взам. инв. № | Подп. и дата | Инв. № подл.

Копировал Ц00058-06 14 Формат А2

Альбом 6

Схема расположения колонн и связей навеса

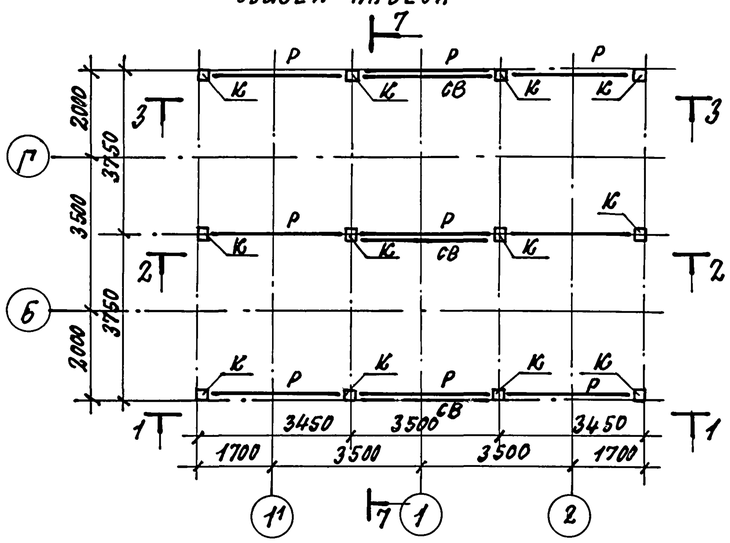

Схема расположения колонн и связей навеса

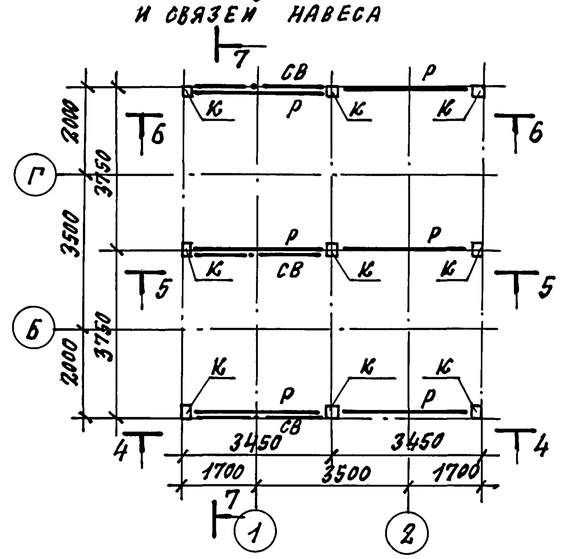

7-7

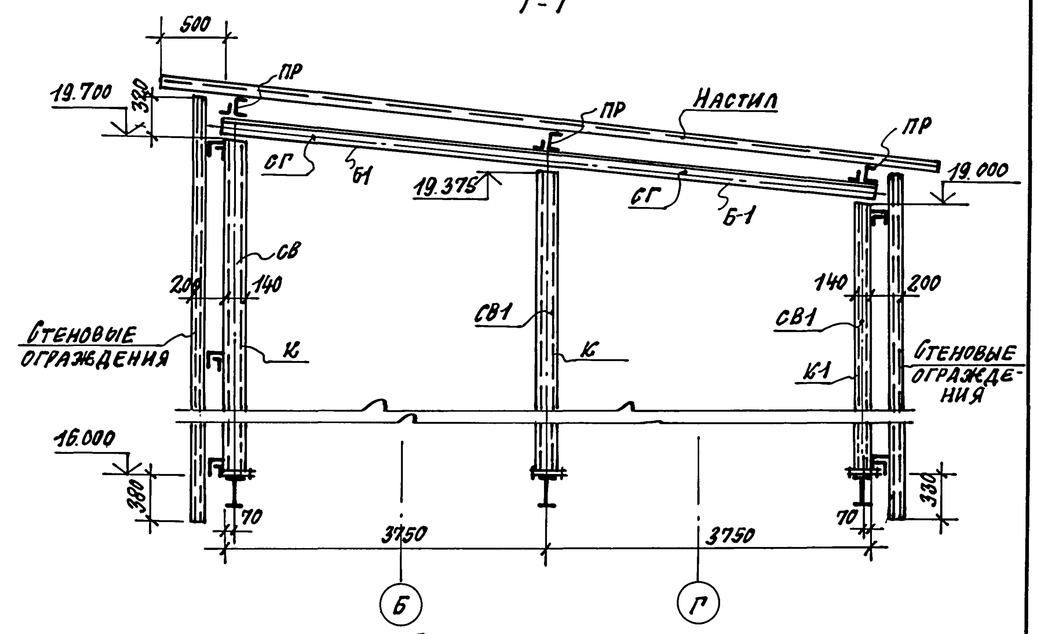

Схема расположения балок, прогонов и связей кровли.

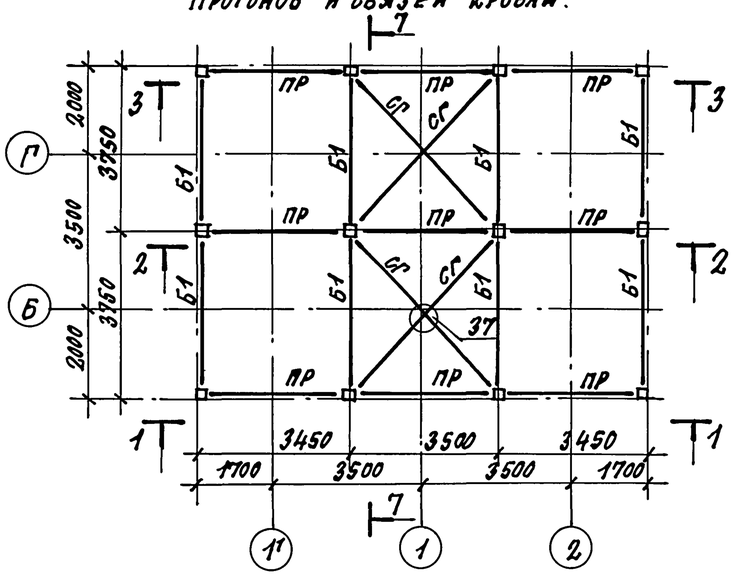

Схема расположения балок, прогонов и связей кровли

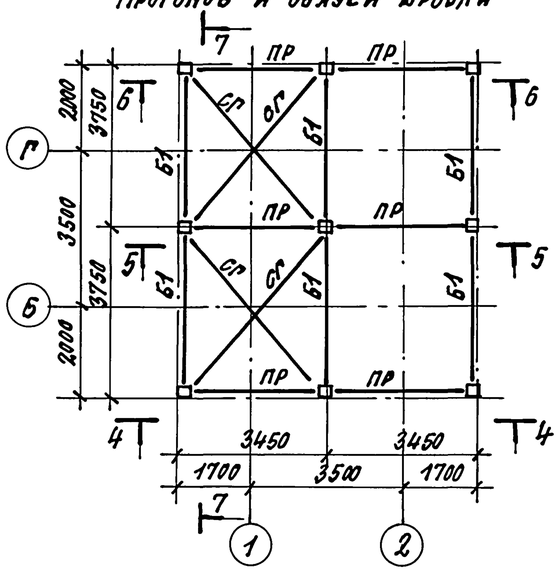

Ведомость элементов

Марка	Сечение: Эскиз	Поз.	Состав	Опорные усилия: M тс,м	N тс	Q тс	Марка металла	Примечания
К	□		Гн.□140×5		3.0		С255	
Б1	I		I 23Б1		1.5			
ПР	C		Гн.С160×80×5			1.2	С245	
СВ	JL		2L90×7	По	гибкости			
СГ	L		L90×7		"			
Р	L		L110×8		"			
ОГ	•		Ф12					
СТО	L		L63×5				С235	

1-1; 2-2; 3-3

Для 1-1 19.750
Для 2-2 19.375
Для 3-3 19.000

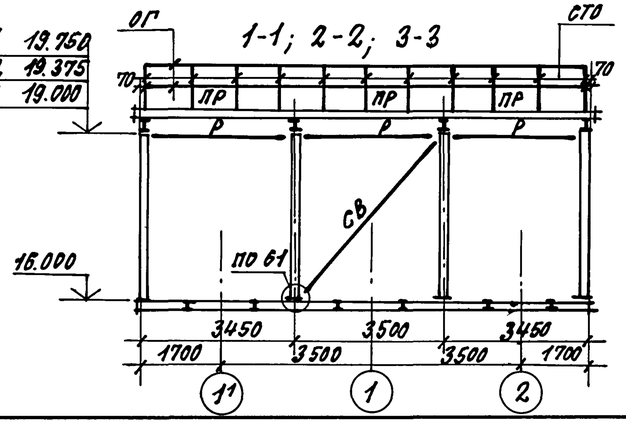

4-4; 5-5; 6-6

Для 4-4 19.750
Для 5-5 19.375
Для 6-6 19.000

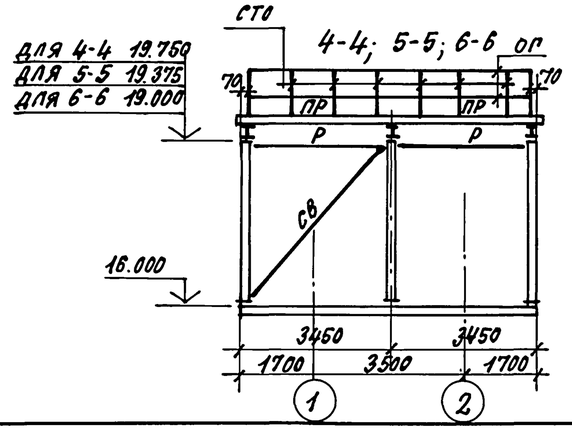

Узлы замаркированы по серии 2.440-1 в. 6.

Привязан:

Инв. №

ГИП	Иванова		708-75.93 КМ
Нач.отд.	Рыбкина		Склад цемента прирельсовый вместимостью 360/240т
Н.контр.	Рашевский		
Гл.спец.	Рашевский		
Вед.ин.	Панкратова		Стадия: Р; Лист: 13; Листов:
Инжен.	Жохова		
Провер.	Панкратова		Схемы расположения колонн, балок, прогонов и связей
			Проектный институт Г2

Инв. № подл. | Подпись и дата | Взам. инв. №

Копировал: 13 00058-06 15 Формат

Альбом 6

Схемы расположения ригелей

в осях „1..2"

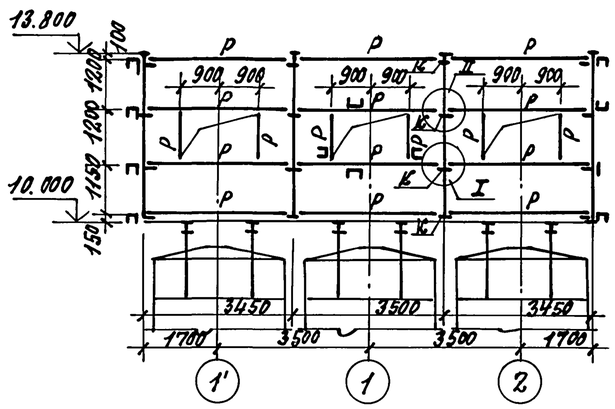

в осях 1; 2

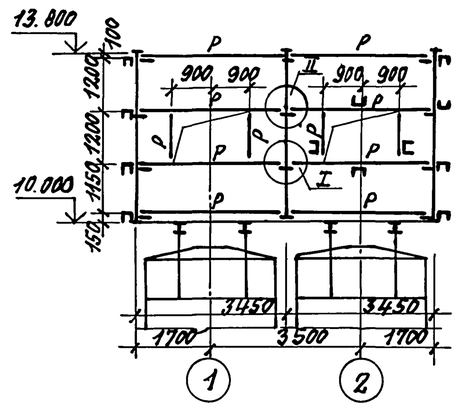

В осях Б, Г

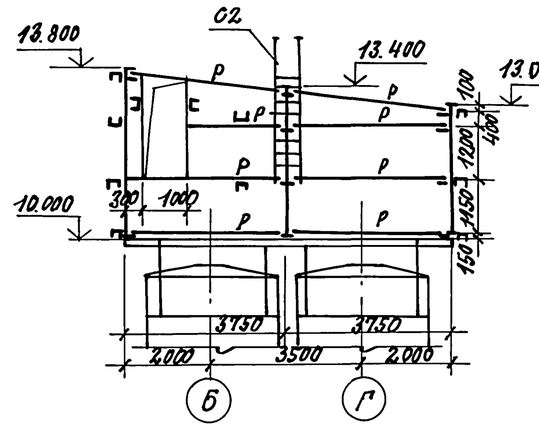

Ведомость элементов

Марка	Сечение: Эскиз	Поз.	Состав	Опорные усилия: M тс.м	N тс	Q тс	Марка металла	Примечания
Р	⊏		⊏160х80х5 ГН			0.5	С235	
К	L		L140х9				С245	
С2	3400; 1; 2	1	L75х6					
		2	ф18					

Схемы расположения ригелей

в осях 2...1"

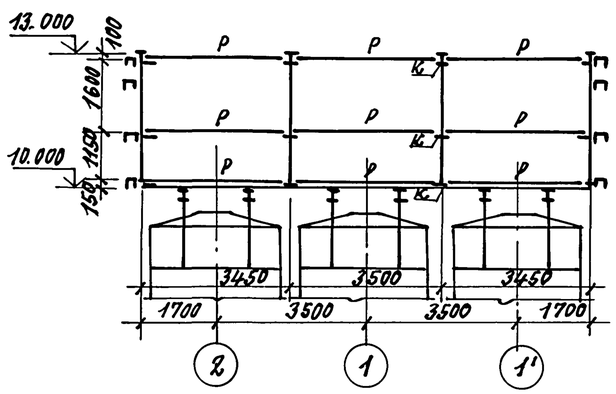

в осях 2; 1

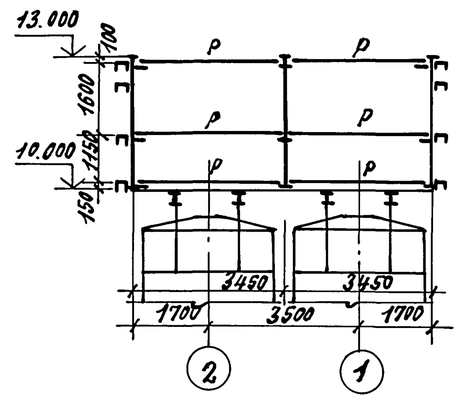

В осях Г, Б

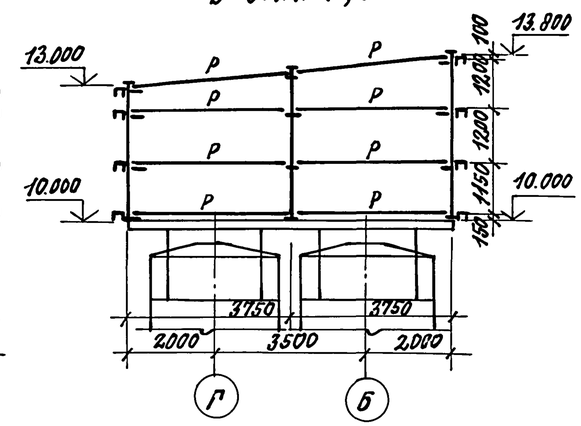

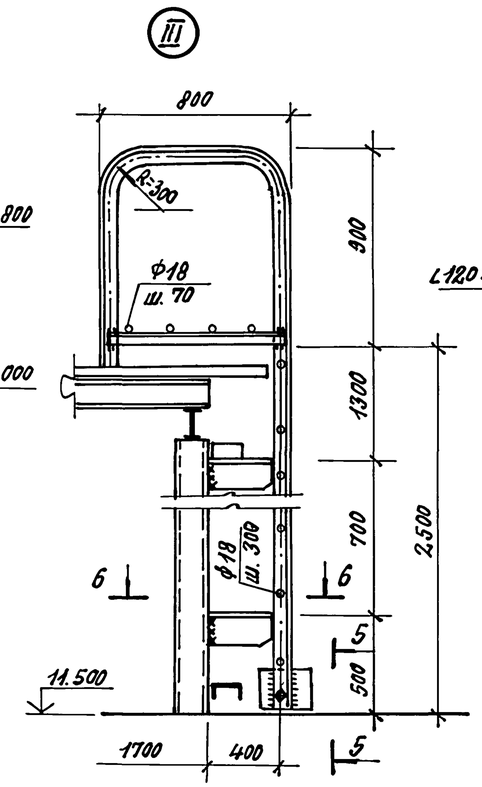

5-5

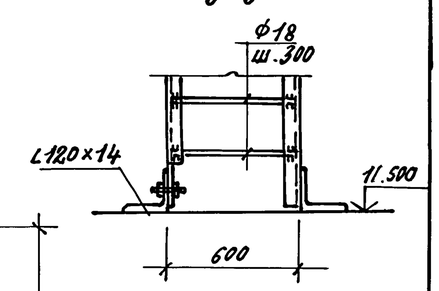

6-6

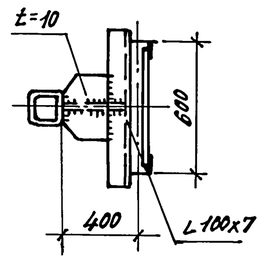

I

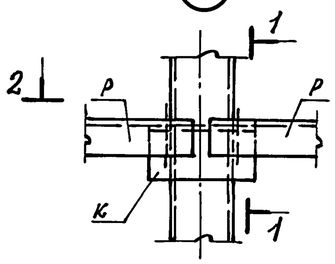

1-1

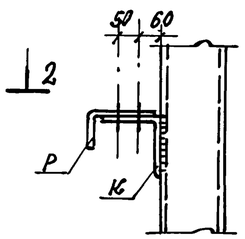

II

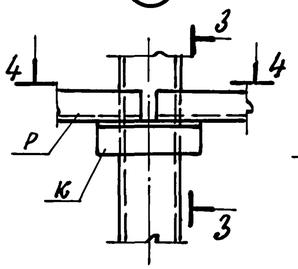

3-3

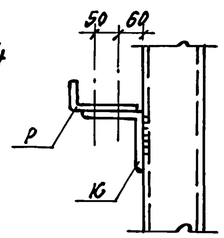

Схема С2

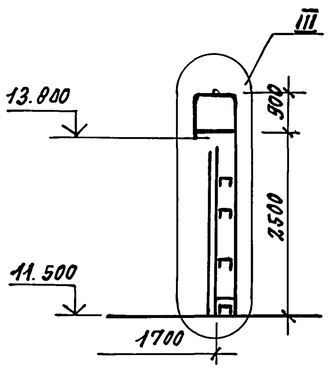

2-2

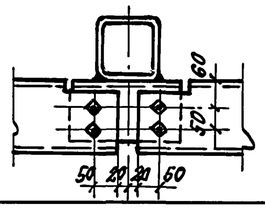

4-4

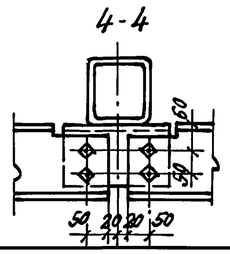

Привязан:

Инв. №

ГИП	Иванова		708-75.93 КМ
Нач.отд.	Рыбкина		Склад цемента прирельсовый вместимостью 360/240т
Н.контр.	Рашевский		
Гл.спец.	Рашевский		Стадия: Р; Лист: 14; Листов:
Вед.инж.	Панкратова		
Инженер	Жохова		Схемы расположения ригелей
Провер.	Панкратова		Проектный институт 2

Копировал: 1500058-06 16 Формат

Инв. № подл. | Подпись и дата | Взам. инв. №

Альбом 6

Схема расположения профлиста стен.

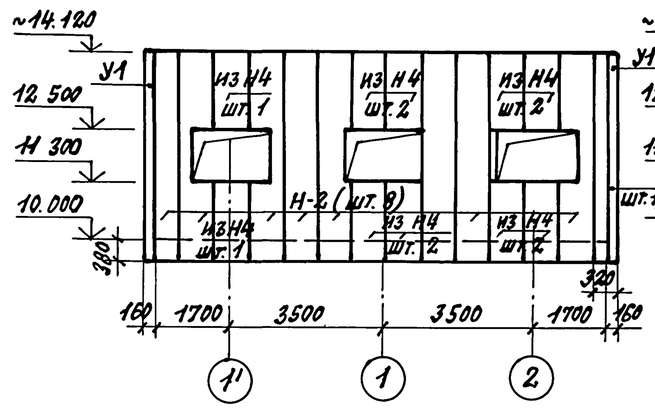

Схема расположения профлиста стен.

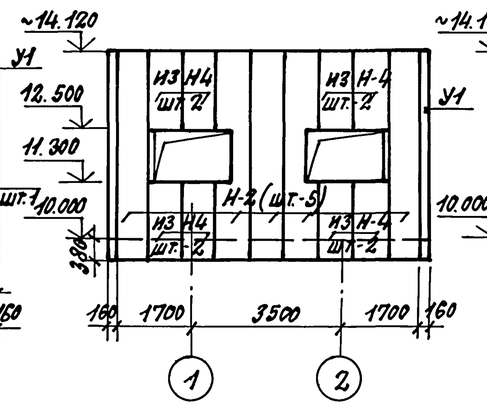

Схема расположения профлиста стен.

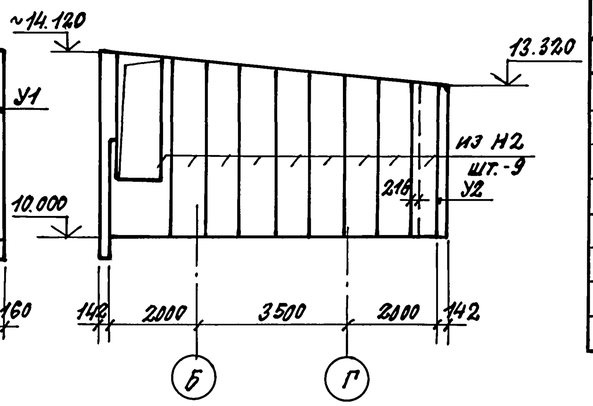

Ведомость элементов

Марка	Сечение: Эскиз	Поз.	Состав	Опорные усилия: M тс.м	N тс	Q тс	Марка металла	Примечания
Н-1	750		Н57-750-0.8	ГОСТ	24045-86			ℓ=8500
Н-2	800		НС40-800-0.7	—"—				ℓ=4500
Н-3	800		НС40-800-0.7	—"—				ℓ=3600
Н-4	800		НС40-800-0.7	—"—				ℓ=3300
У1	300 300	1	t=0.7	ГОСТ	8075-56*		Оцинков. сталь	ℓ=4500
У2								ℓ=3600

Схема расположения профлиста стен.

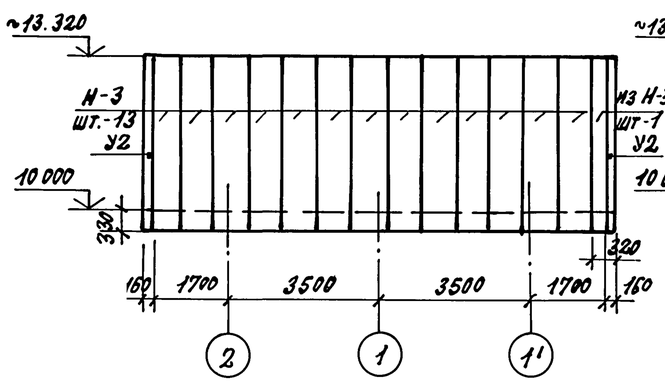

Схема расположения профлиста стен

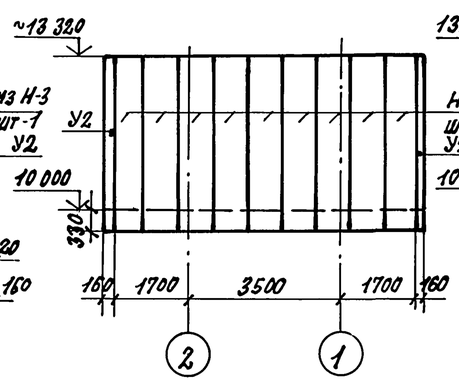

Схема расположения профлиста стен

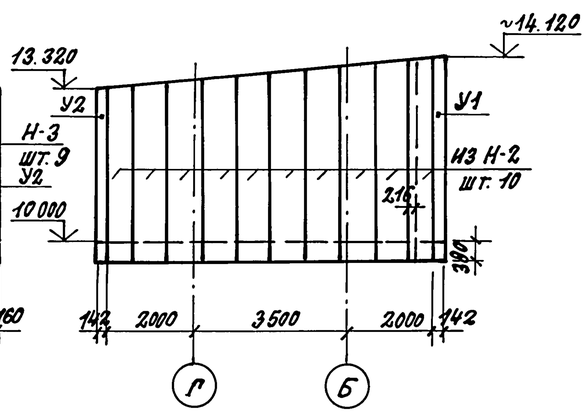

1. Профилированный настил крепить к прогонам и ригелям в каждой волне самонарезающими болтами по ОСТ 34-13-016-77.
2. Листы стенового профнастила крепить между собой комбинированными заклепками с шагом 500 мм по ТУ 67-507-84.

Схема расположения профлиста кровли

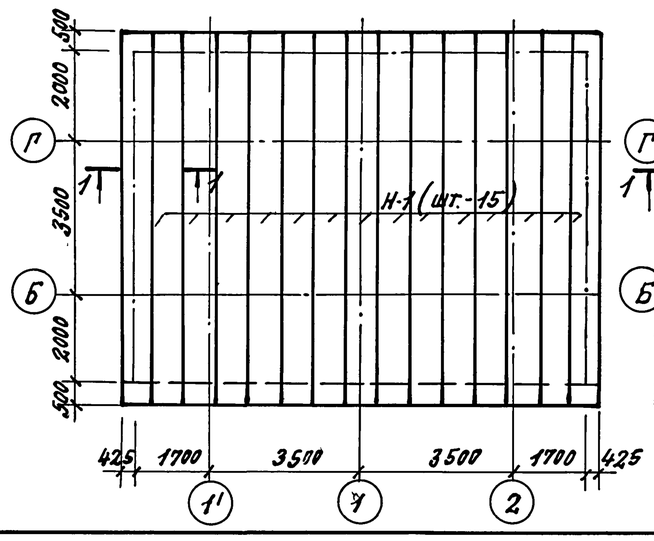

Схема расположения профлиста кровли.

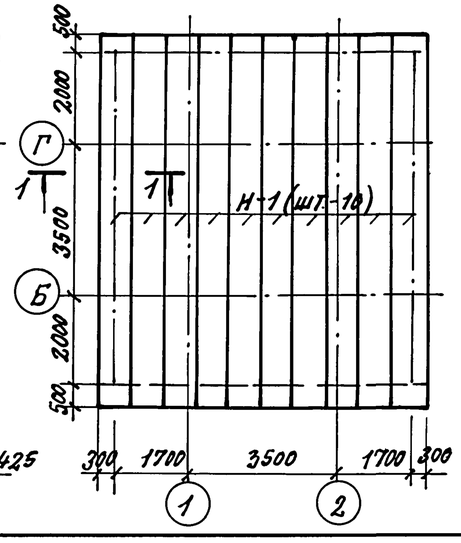

1-1

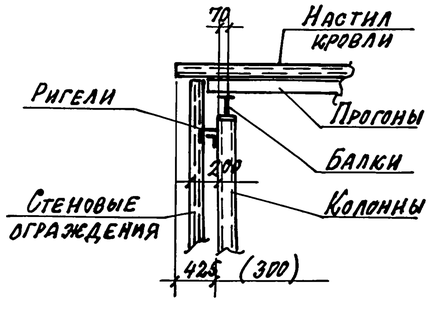

Привязан.

Инв. №

ГИП	Иванова		
Нач.отд.	Рыбкина		
Н.контр.	Рашевский		
Гл.спец.	Рашевский		
Вед.инж.	Панкратова		
Инжен.	Жохова		
Провер.	Панкратова		

708-75.93 КМ

Склад цемента прирельсовый вместимостью 360/240 т

Стадия	Лист	Листов
Р	15	

Схемы расположения настила кровли и стен ограждения

Проектный институт №2

Инв. № подл. | Подпись и дата | Взам. инв. №

Копировал: 1500058-06 17 Формат

Альбом 6

Схема расположения балок на отм. 0.000

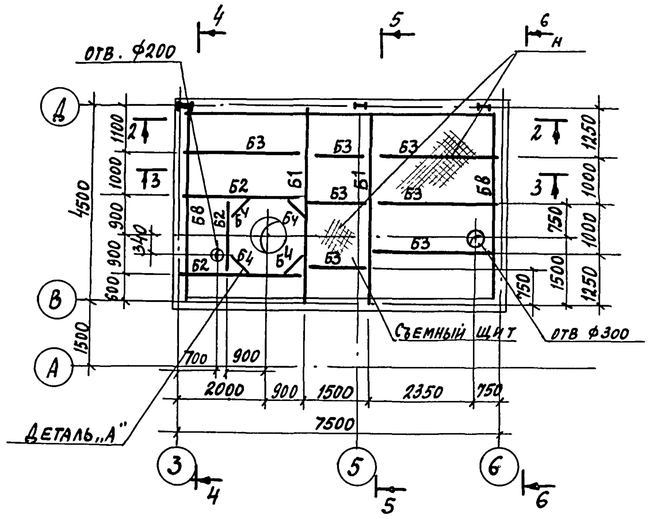

Схема расположения балок на отм. 3.500

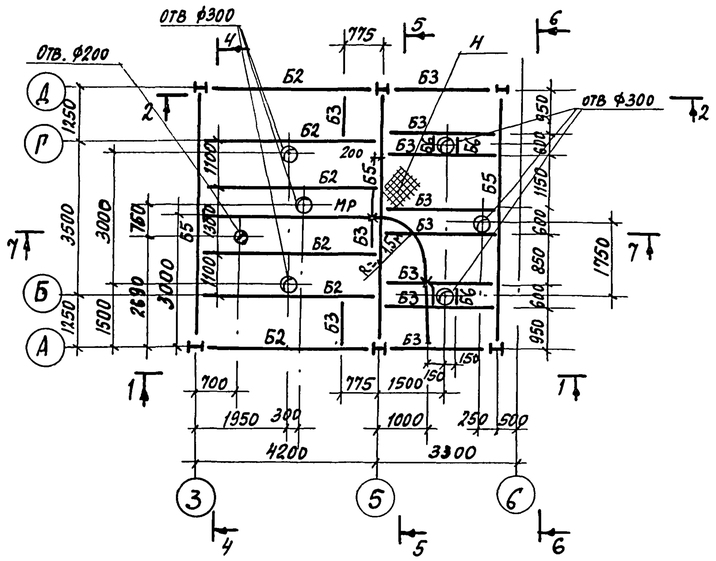

Схема расположения балок на отм. 5.800

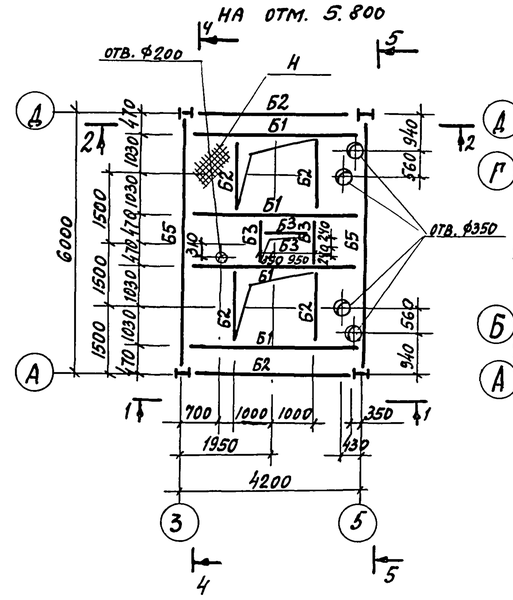

Схема расположения балок на отм. 7.000

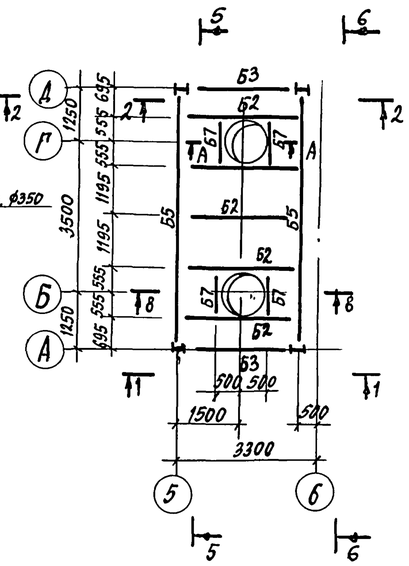

Деталь „А"

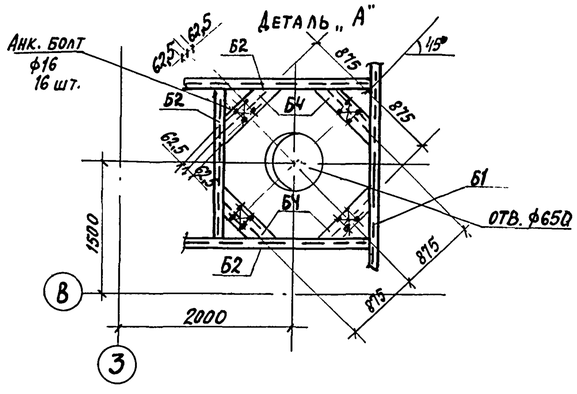

Схема расположения балок на отм. 8.100

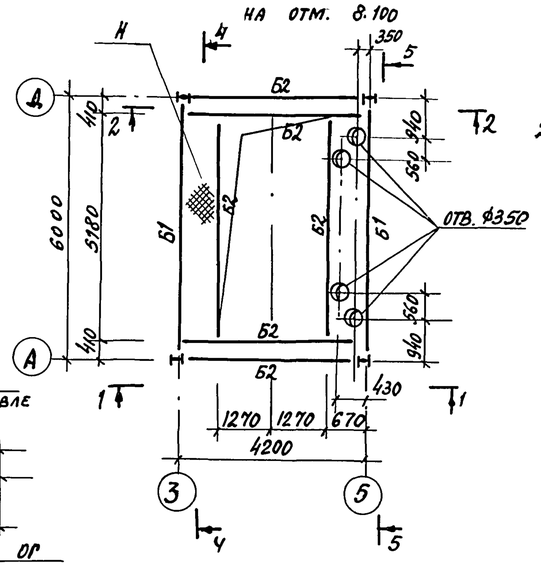

Схема расположения балок на отм. 11500

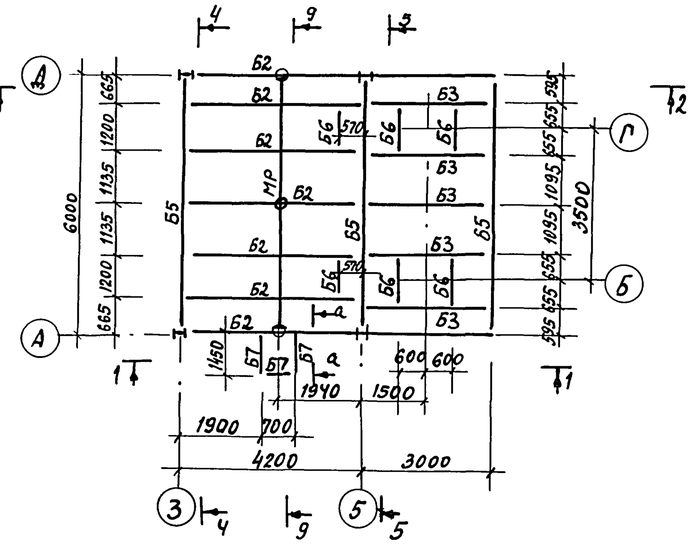

а-а

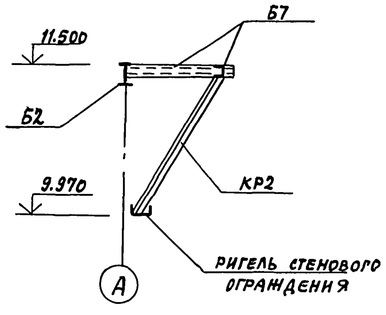

Схема расположения ограждения и рифленого покрытия на отм. 11.500

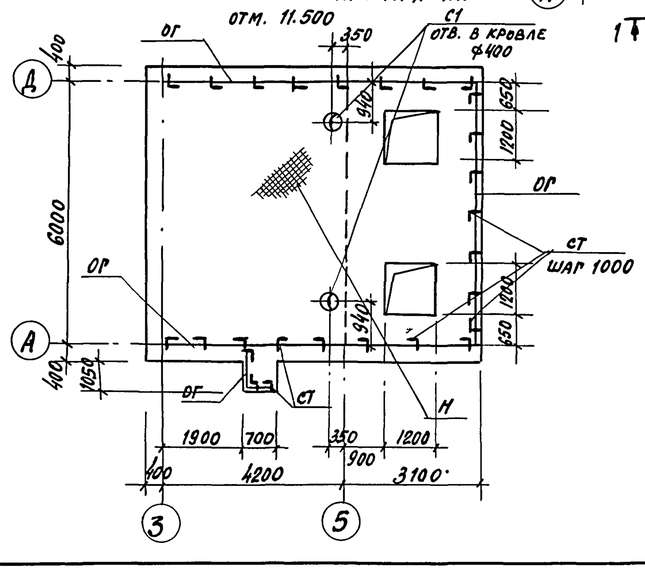

А-А

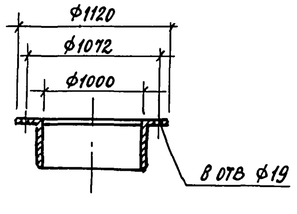

Ведомость элементов см. лист 18.

ГИП	Иванова		
Нач. отд.	Рыбкина		
Н. контр.	Рашевский		
Гл. конс	Рашевский		
Вед. инж.	Панкратова		
Ст. инж.	Хаимова-Малькова		
Пров.	Панкратова		

708-75.93 КМ

Склад цемента прирельсовый вместимостью 360/240 т

Стадия	Лист	Листов
Р	16	

Схемы расположения балок, пролетов покрытия в осях А-Д, 3-6

Проектный институт № 2

Привязан

Инв №

Инв. № подл. | Подпись и дата | Взамен инв. №

Копировал Ц00058-06 18 Формат А2

Альбом 6

1-1

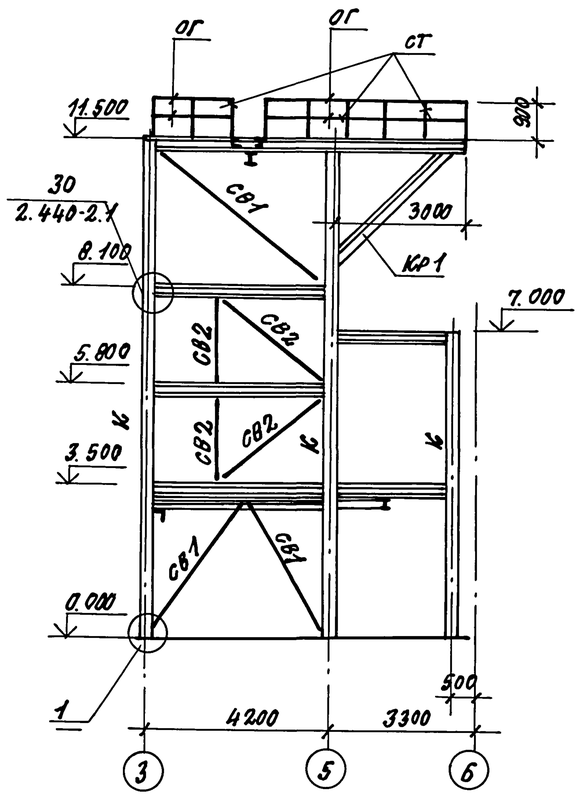

2-2

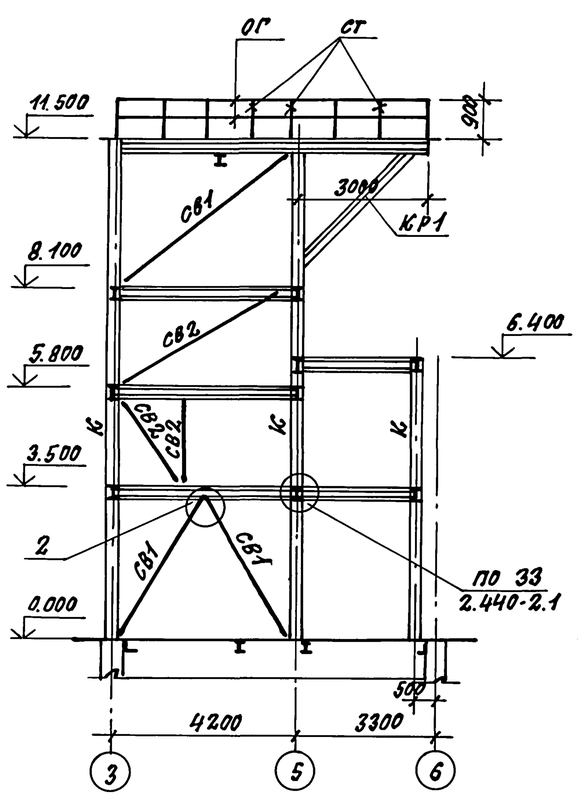

4-4

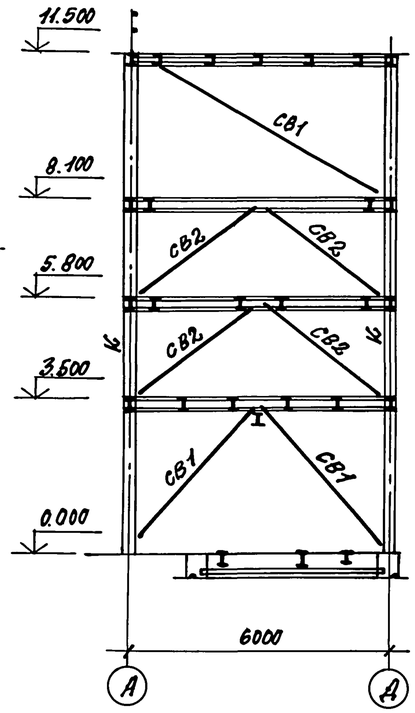

5-5

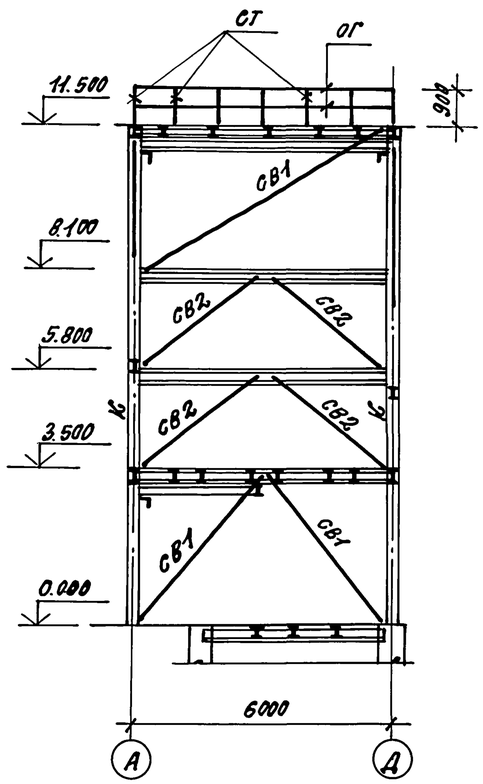

6-6

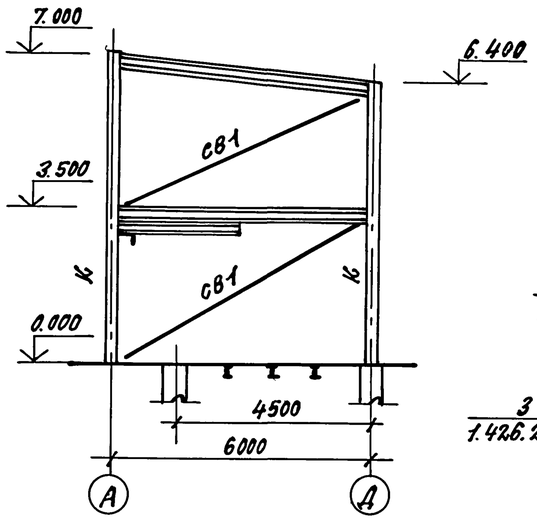

3-3

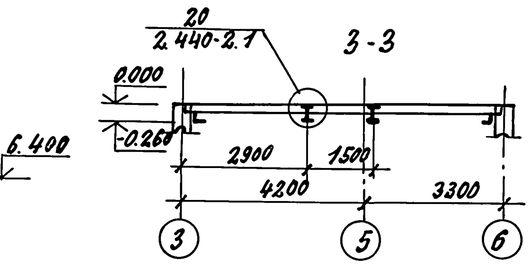

8-8

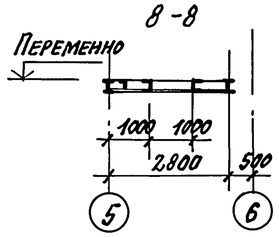

1

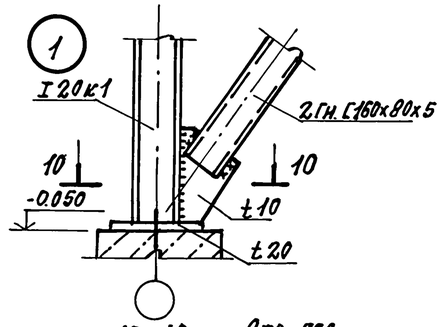

2

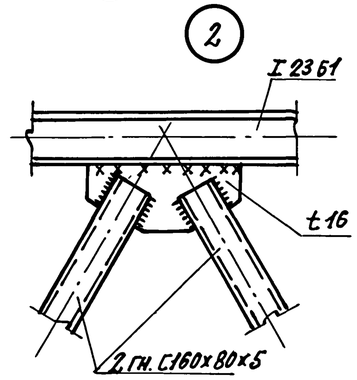

7-7

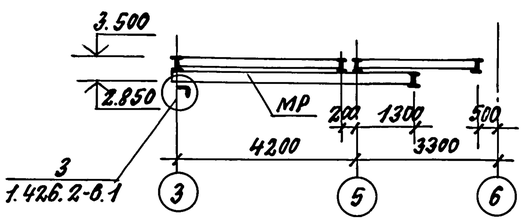

9-9

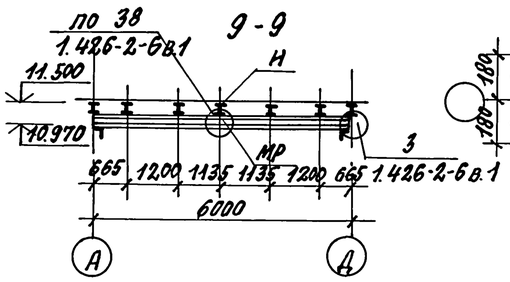

10-10

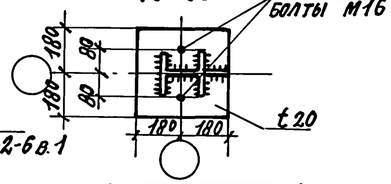

Ведомость элементов см. лист КМ-18.

ГИП	Иванова		
Нач отд.	Рыбкина		
Н. контр.	Рашевский		
Гл. спец.	Рашевский		
Вед. инж.	Панкратова		
Ст. инж.	Хаимова-Малькова		
Пров.	Панкратова		

708-75.93 КМ

Склад цемента прирельсовый вместимостью 360/240 т

Стадия	Лист	Листов
Р	17	

Разрезы 1-1 ÷ 9-9

Проектный институт №2

Привязан:

Инв. №

Инв. № подл. | Подпись и дата | Взам. инв. №

Копировал: 1800058-06 19 формат

Альбом 6

Схема расположения прогонов стен по оси „Д"

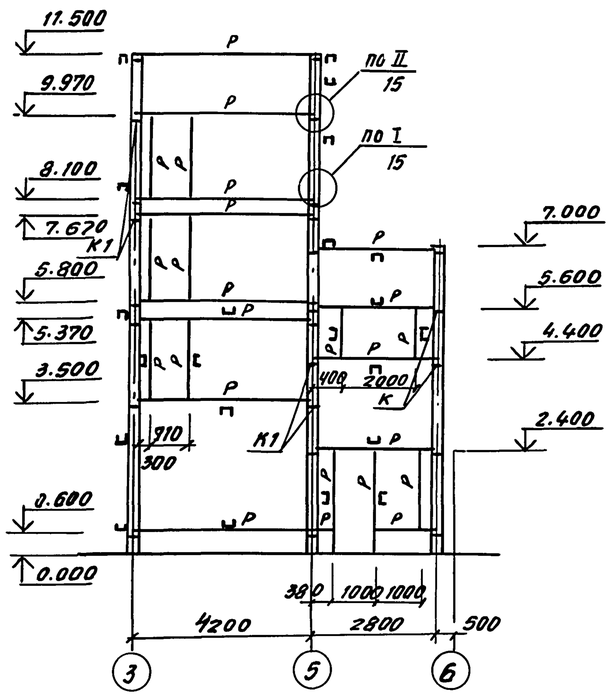

Схема расположения прогонов стен по оси „Д"

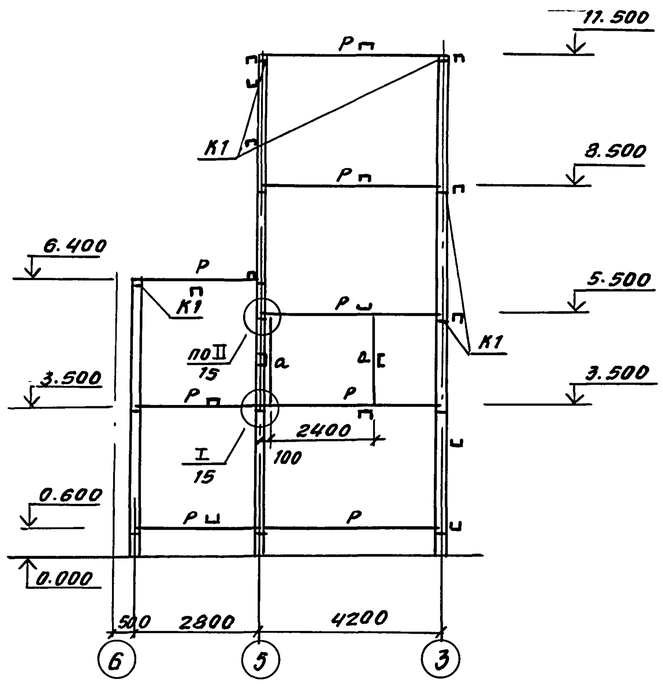

Схема расположения прогонов стен по оси „3"

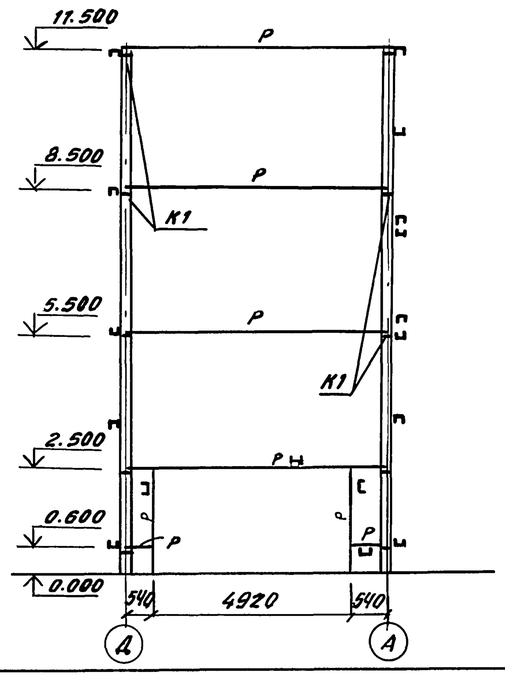

Схема расположения прогонов стен по оси „5"

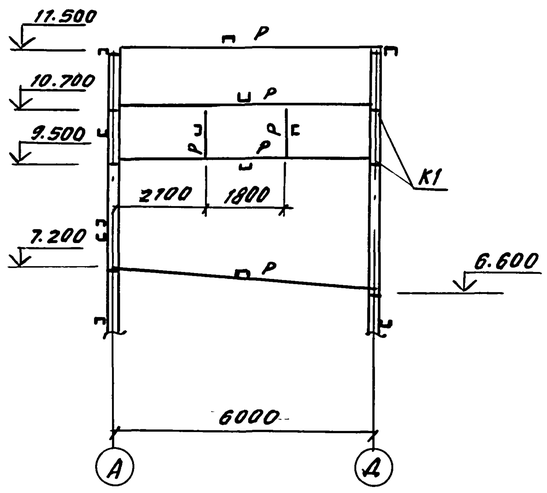

Ведомость элементов

Марка	Сечение: эскиз	Сечение: поз	Сечение: состав	Опорные усилия: M, тс.м	Опорные усилия: N тс	Опорные усилия: Q тс	Марка металла	Примечания
Р	[		Гн[160×80×5				С 235	
К1	L		L 140×9				С 245	
К	I		I 20К1		20		С 245	
Б1	I		I 26Б1	4.33			С 245	
Б2	I		I 23Б1	2.60			С 245	
Б3	I		I 16Б1	0.60			С 245	
Б4	I		I 20Ш1				С 245	
Б5	I		I 35Б1	8.25			С 245	
Б6	[		[14				С 245	
Б7	[		Гн[160×80×5				С 235	
Б8	L		L 50×5				С 235	
СВ1	[]		2Гн[160×80×5	по гибкости			С 235	
СВ2	[]		2Гн[100×50×3	по гибкости			С 235	
Ст	L		L 90×7	по гибкости			С 245	
Н	1000 1000 1 2	1	РИФЛ t5				С 235	
		2	t 6×50				С 235	
МР	I		I 24 М				С 255	
КР1	JL		2L 63×5	по гибкости			С 245	
КР2	L		L 63×5	по гибкости			С 245	
С1	сложный		С1	1.494-24 в. 2			С 235	2шт.
ОГ	•		Ф12				С 235	
СТО	L		L 63×5				С 245	

Привязан

Инв. №

ГИП	Иванова	
Нач.отд.	Рыбкина	
Н.контр.	Рашевский	
Гл.спец.	Рашевский	
Вед.инж.	Панкратова	
Ст.инж.	Хапмова-Мальцова	
Пров.	Панкратова	

708-75.93 КМ

Склад цемента прирельсовый вместимостью 360/240т

Стадия	Лист	Листов
Р	18	

Схемы расположения прогонов стен в осях А-Д, 3-6

Проектный институт №2

Инв.№ подл. | Подпись и дата | Взам. инв.№

Копировал Ел. 130058-06 20 Формат А2

Альбом 6

Схема расположения профлиста стен по оси „А"

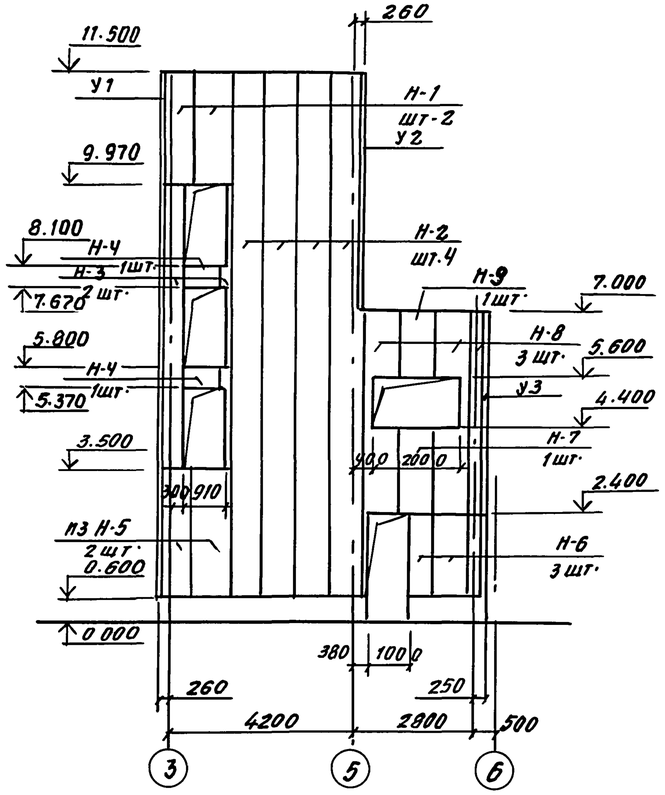

Схема расположения профлиста стен по оси Д

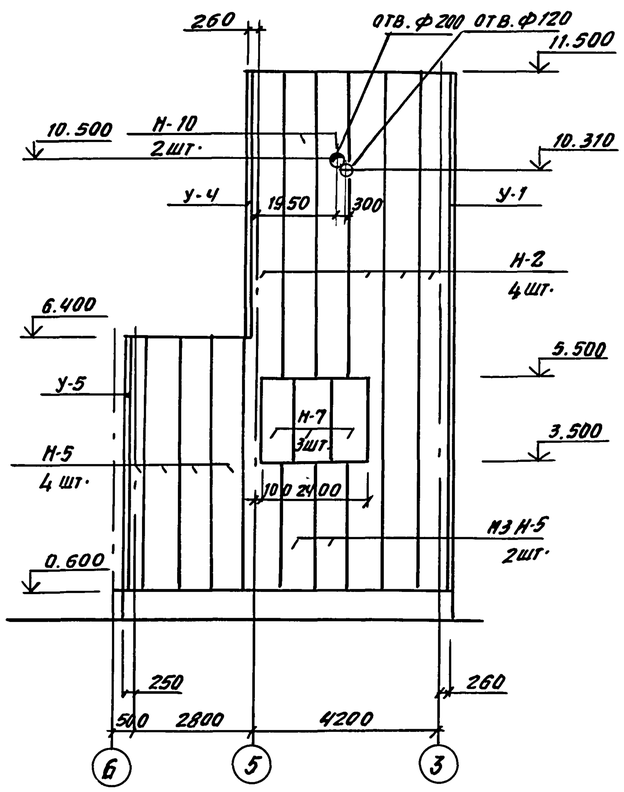

Схема расположения профлиста стен по оси 3

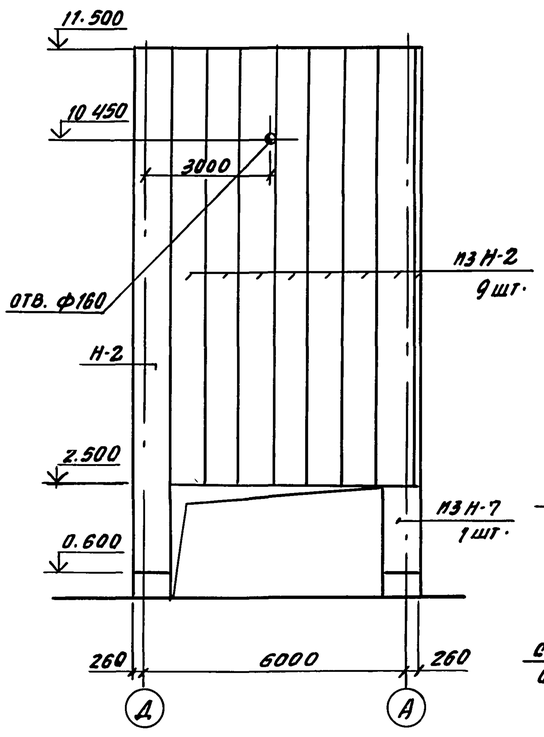

Схема расположения профлиста стен по оси 5

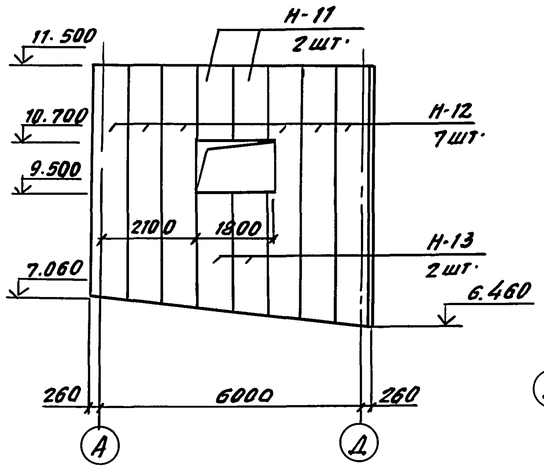

1—1

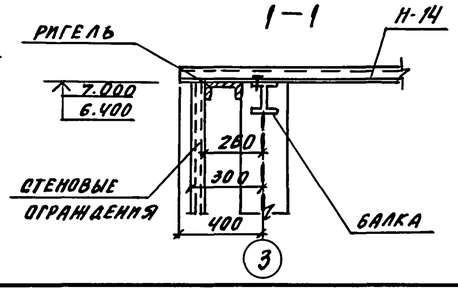

Схема расположения профлиста кровли на отм. 7.000

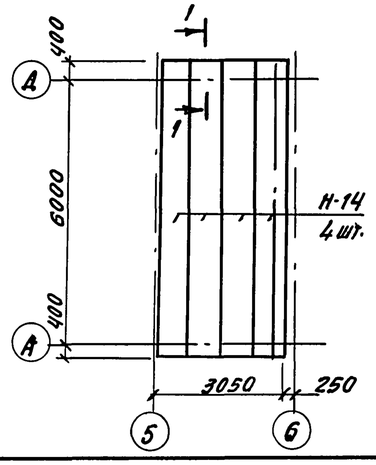

Ведомость элементов

Марка	Сечение: эскиз	Поз.	Состав	Опорные усилия: M тсм	N тс	Q тс	Марка металла	Примечания
Н-1								ℓ=1690
Н-2								ℓ=11060
Н-3								ℓ=6470
Н-4								ℓ=530
Н-5								ℓ=5800
Н-6								ℓ=1800
Н-7								ℓ=2000
Н-8	800		НС40-800-07	ГОСТ 24045-86				ℓ=4600
Н-9								ℓ=1400
Н-10								ℓ=6160
Н-11								ℓ=960
Н-12								ℓ=5200
Н-13								ℓ=2930
Н-14	750		Н57-750-0,8	ГОСТ 24045-86				ℓ=6800
У-1	300 300		t 0,7	ГОСТ 8075-56*			Оцинков. сталь	ℓ=11060
У-2								ℓ=4660
У-3								ℓ=6400
У-4								ℓ=5260
У5								ℓ=5800

1. Профилированный настил крепить к прогонам и ригелям в каждой волне самонарезающими болтами по ОСТ 34-13-016-77.
2. Листы стенового профнастила крепить между собой комбинированными заклепками с шагом 500 мм по ТУ 67-507-84.

Привязан			
Инв. №			

ГИП	Иванова		708-75.93 КМ
Нач. отд.	Рыбкина		Склад цемента прирельсовый вместимостью 360 / 240 т
Н. контр.	Рашевский		
Гл. спец.	Рашевский		
Вед. инж.	Панкратова		Стадия Р · Лист 19 · Листов
Ст. инж.	Хамова-Маслова		
Провер.	Панкратова		Схемы расположения настила кровли и стен в осях А-Д, 3-6
			Проектный институт №2

Копировал Ц00058-06 Формат А2

Инв. № подл. | Подпись и дата | Взам. инв. №

Альбом 6

План на отм. 8.000

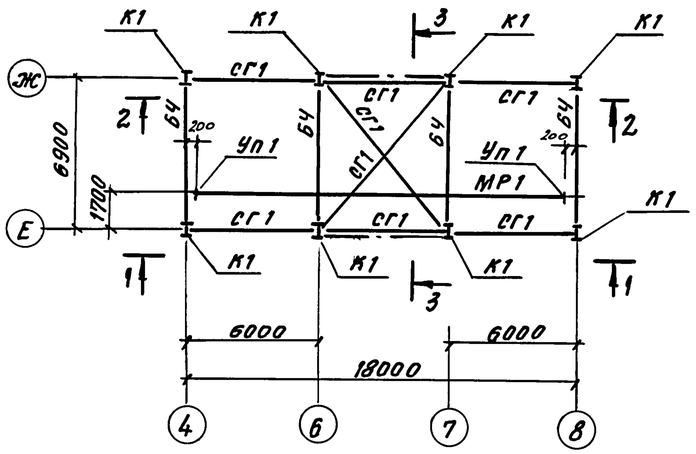

Схема расположения прогонов кровли

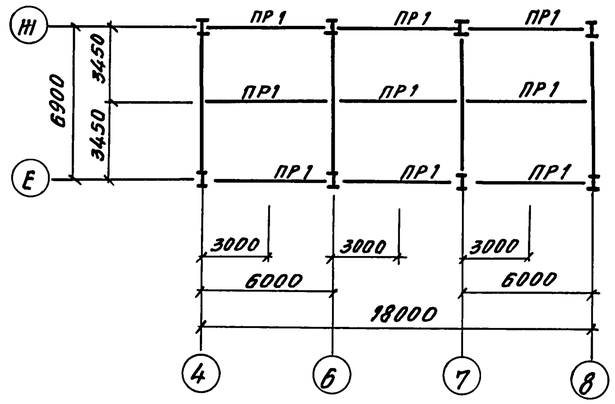

Схема расположения прогонов по оси „4" и по оси „8"

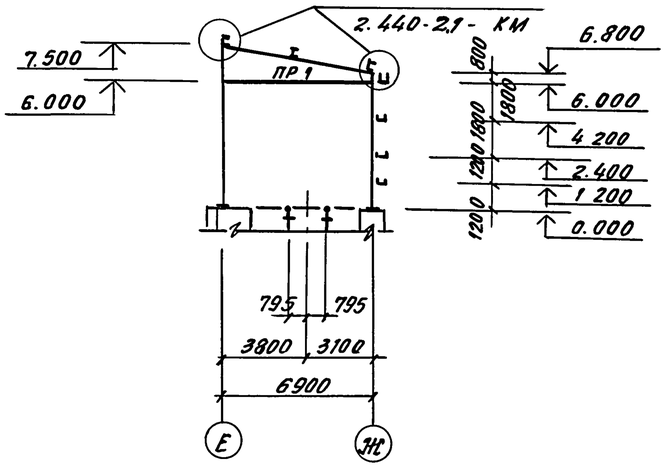

1—1

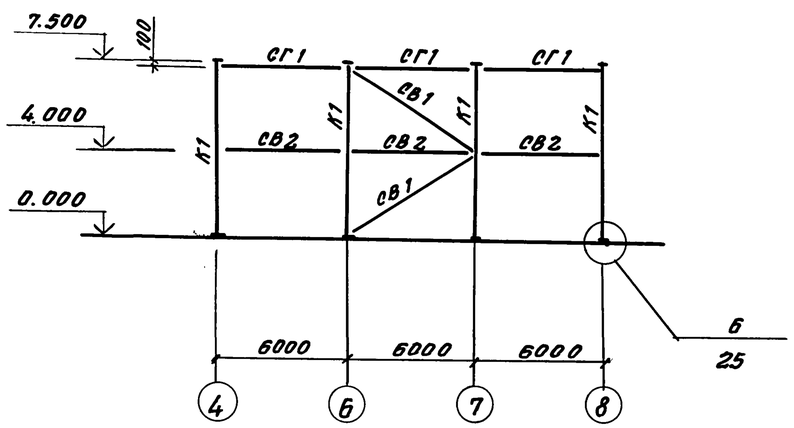

Схема расположения прогонов стен по оси „Н"

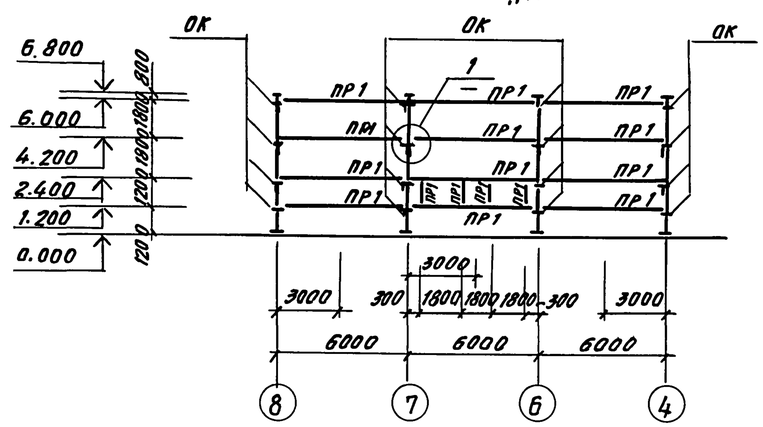

4—4

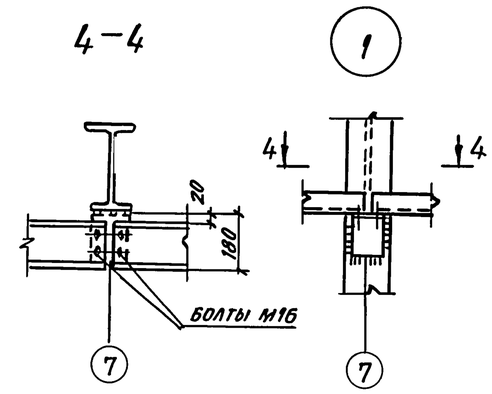

Таблицу элементов см. лист 26.

2—2

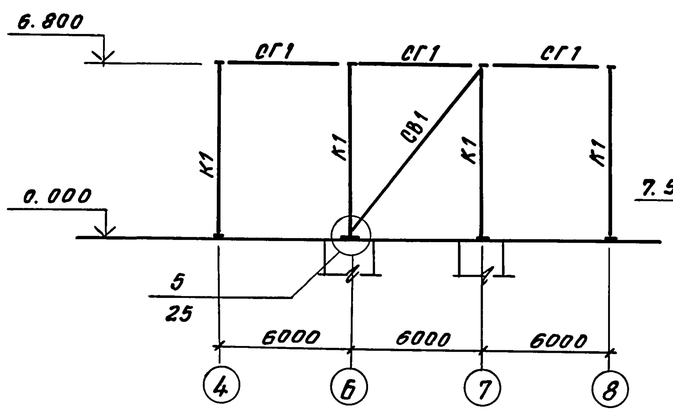

3-3

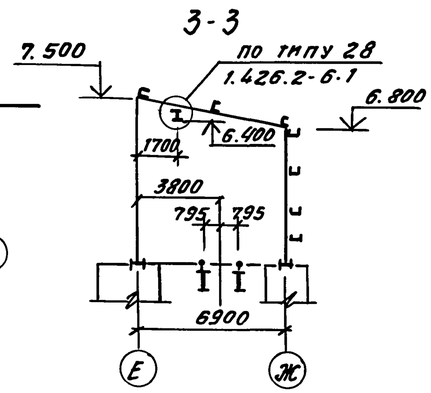

ГИП	Иванова		
Нач.отд.	Рыбкина		
Н. контр.	Рашевский		
Гл. спец.	Рашевский		
Инж.	Удалова		
Пров.	Рашевский		

Привязан:

Инв. №

708-75.93 КМ

Склад цемента прирельсовый вместимостью 360/240 т

Стадия	Лист	Листов
Р	20	

Схемы расположения колонн, балок, прогонов стен и кровли в осях Е-Ж, 4-8

Проектный институт №2

Инв. № подл. | Подпись и дата | Взам. инв. №

Копировал - Ц00058-06 22 Формат А2

Альбом 6

Схема раскладки профилированного листа по оси „Ж"

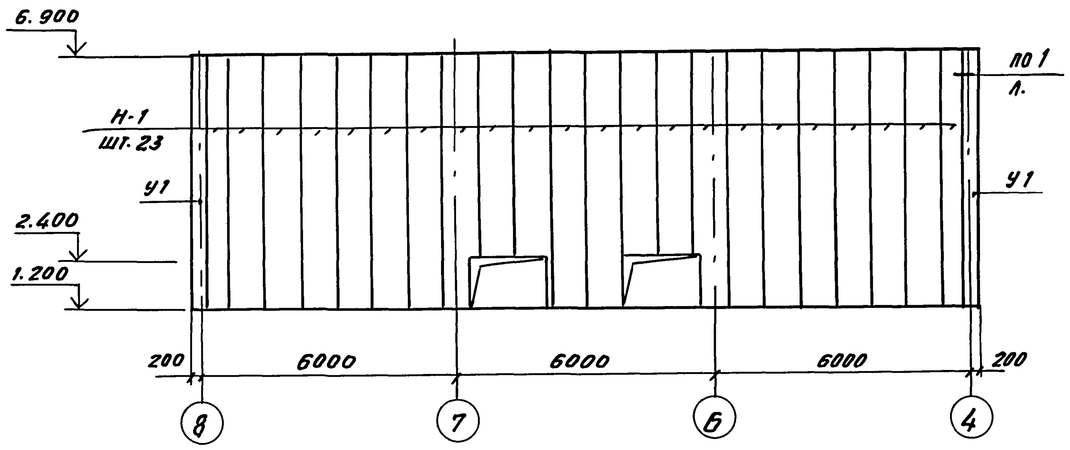

Схема раскладки профилированного листа по покрытию

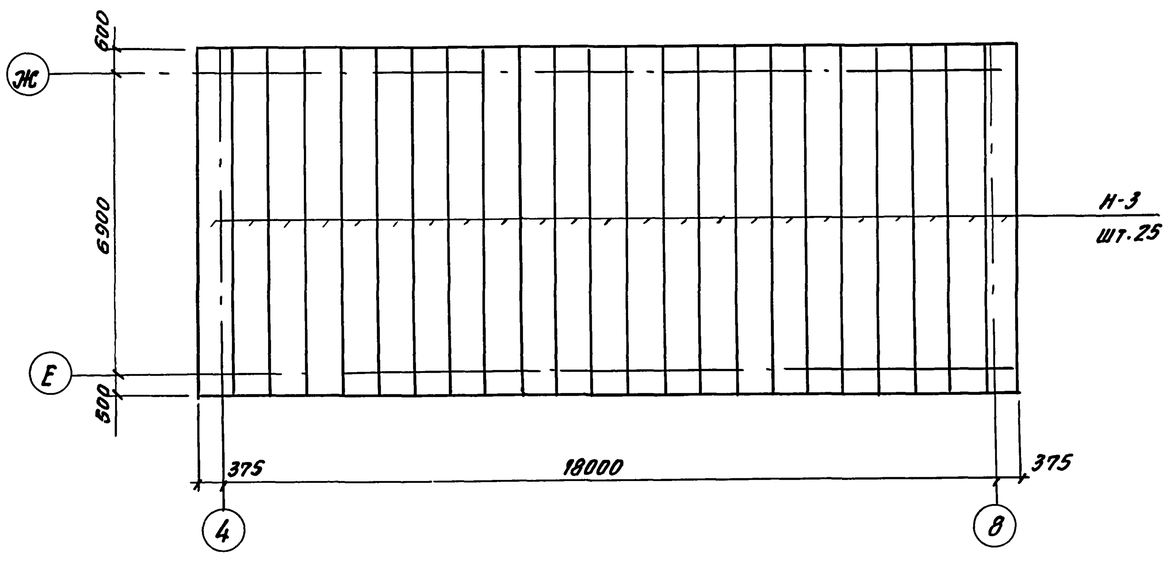

Схема раскладки профлиста по стенам по осям „4", „8"

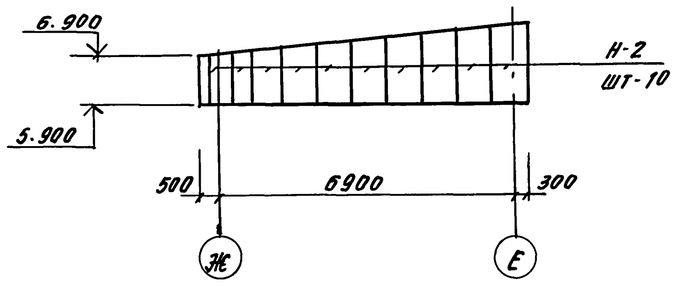

Ведомость элементов

Марка	Сечение: эскиз	Сечение: поз.	Сечение: состав	Опорные усилия: M тс.м	Опорные усилия: N тс	Опорные усилия: Q тс	Марка металла	Примечания
Н-1			НС40-800-0,7	ГОСТ 24045-86			С 235	ℓ=5700
Н-2								ℓ=1600
Н-3			Н57-750-0,8					ℓ=8000
У1	300 300	1	t=0,7	ГОСТ 8075-56*			оцинков. сталь	ℓ=5700

1. Профилированный настил крепить к прогонам и ригелям в каждой волне самонарезающими болтами по ОСТ 34-13-016:77.
2. Листы стенового профнастила крепить между собой комбинированными заклепками с шагом 500 мм по ТУ-67-507-84.

ГИП	Иванова		
Нач.отд.	Рыбкина		
Н.контр.	Рашевский		
Гл.спец.	Рашевский		
Вед.инж.	Панкратова		

708-75.93 КМ

Склад цемента прирельсовый вместимостью 360/240 т

Стадия	Лист	Листов
Р	21	

Схемы раскладки профлиста по покрытию и стенам

Проектный институт №2

Привязан

Инв. №

Взам. инв. №

Подп. и дата

Инв. № подл.

Копировал Ц00058-06 23 Формат А2

Альбом 6

План балок перекрытия приямка на отм. 0.000

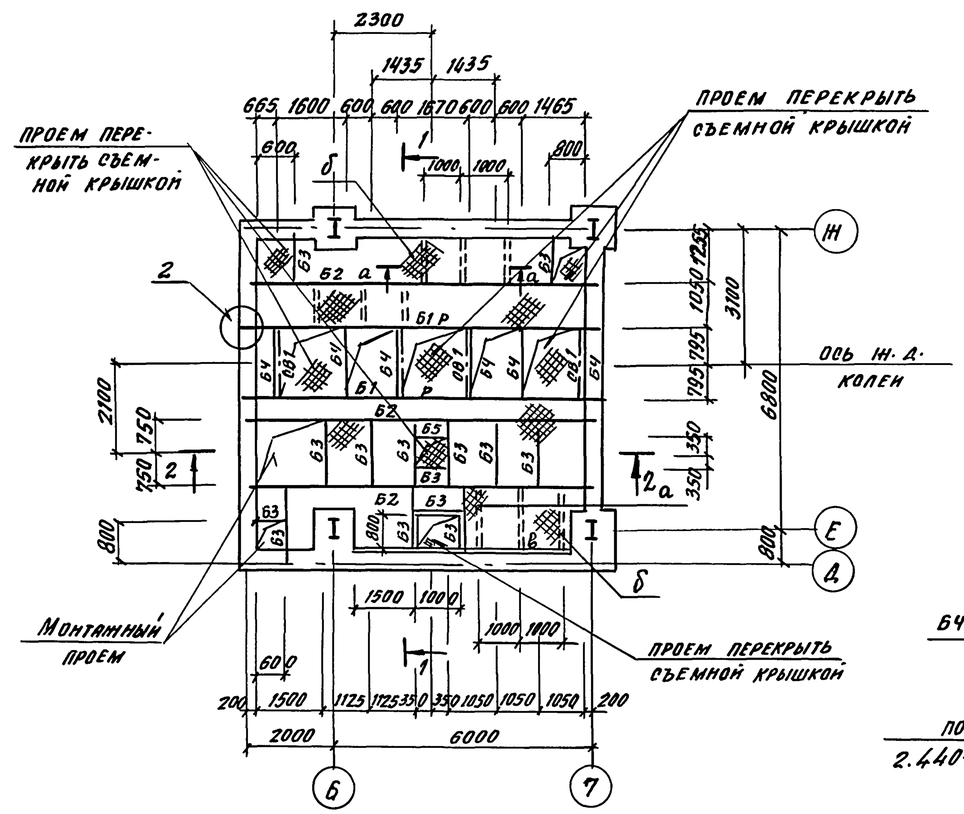

2 — 2

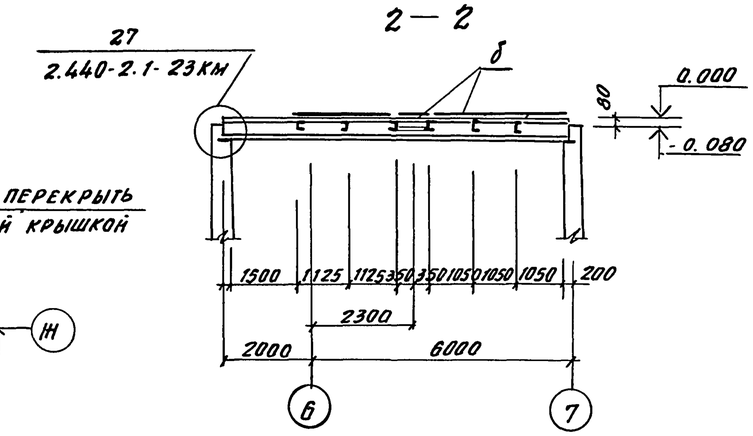

1

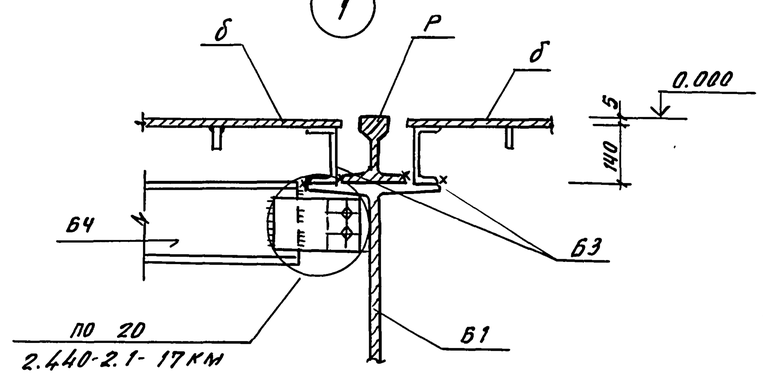

1 — 1

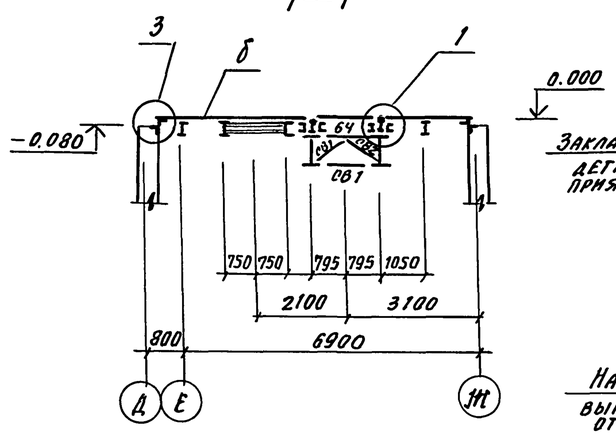

2

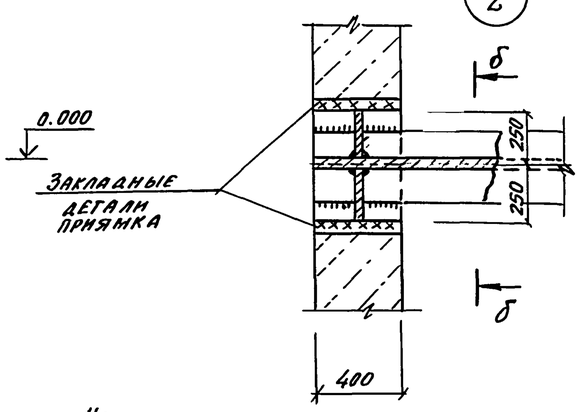

б — б

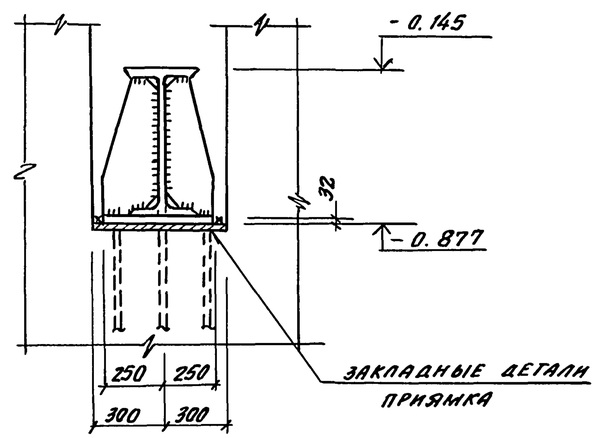

а - а

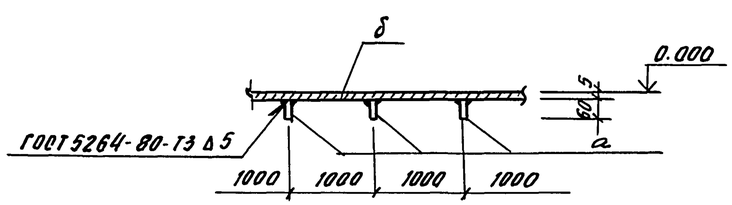

3

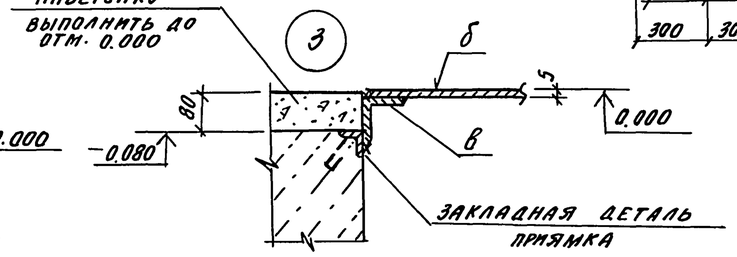

Ведомость элементов

Марка	Сечение: эскиз	Поз.	Состав	Опорные усилия: M тс.м	H тс	Q тс	Марка металла	Примечания
Б1		1/2	I 70Ш3 / -б:32	140.0			С345-3	
Б2			I 26Б1	2.7			С245	
Б3			гн[140×60×4	0.12			С235	
Б4			гн[160×80×5	0.3			С235	
СВ1		2	L 70×5	по гибкости			С245	
СВ2			L 70×5	по гибкости			С245	
Р			Р50				М75	
а			-б:6				С235	шаг 1000
б			-б:5					рифленая сталь
Б5		1	-200×16			33.0	С255	
		2	-1968×10				С255	
		3	-б:8				С245	
В1		1	-б:8				С245	
		2	L 125×8				С245	
		3	L 90×7				С245	
Б6			гн[80×50×4	0.05			С235	
Б7			I 40Б1				С255	
в			L 90×90×7				С245	
К1			I 30К1				С245	

Привязан

Инв. №

ГИП	Иванова		
Нач. отд.	Рыбкина		
Н. конст.	Рашевский		
Гл. спец.	Рашевский		
Инжен.	Удалова		
Пров.	Рашевский		

708-75.93 -КМ

Склад цемента прирельсовый вместимостью 360/240 т

Стадия	Лист	Листов
Р	22	

План балок перекрытия приямка на отм. 0.000

Проектный институт №2

Инв. № подл. | Подпись и дата | Взам. инв. №

Копировал Ц00058-06 24 Формат А2

Альбом 6

План балок перекрытия на отм. -1.000

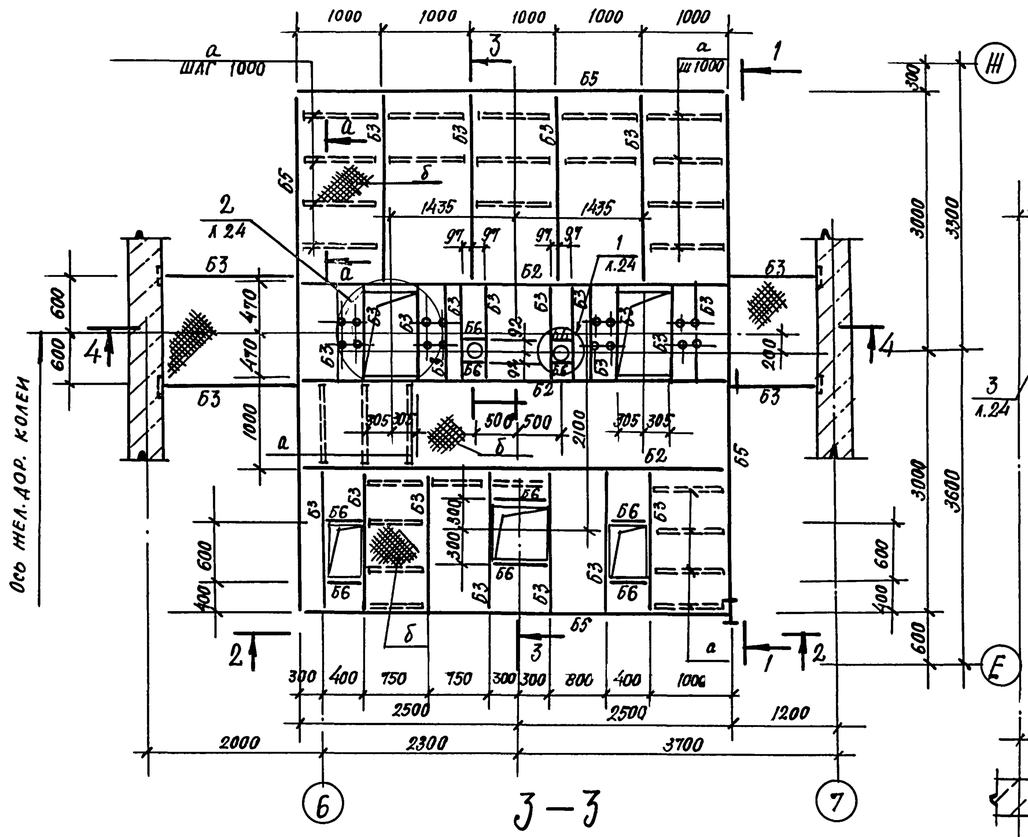

3-3

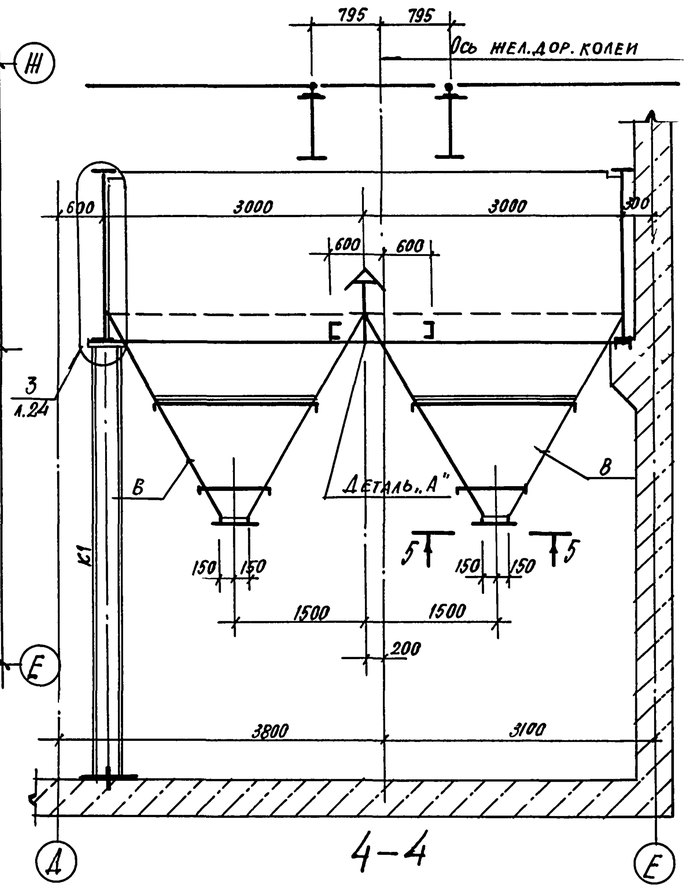

1-1

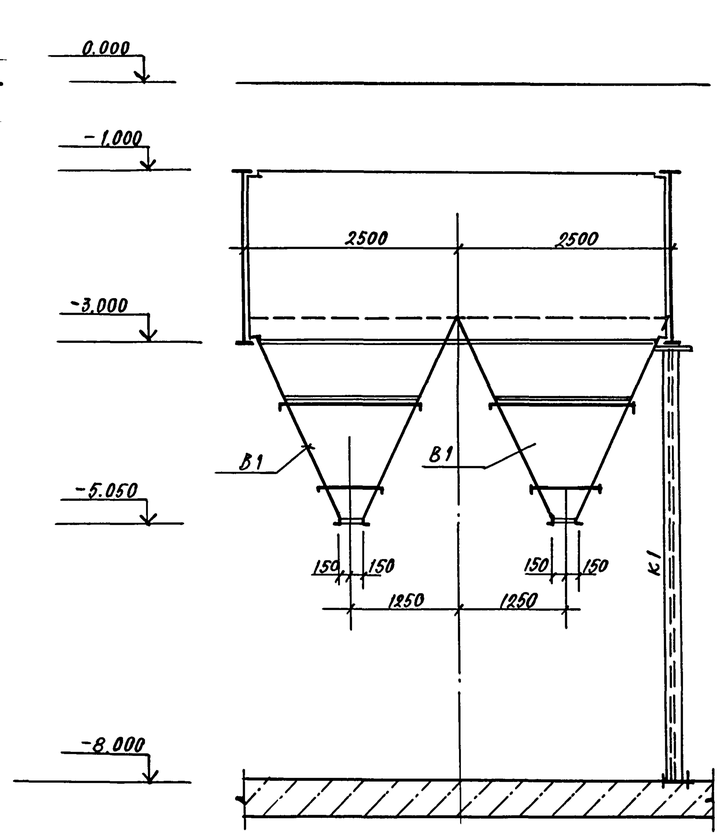

2-2

Деталь „А"

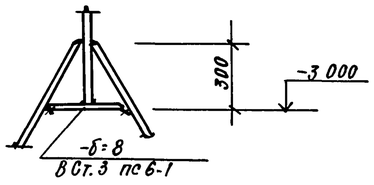

Ведомость элементов см. л. 2.

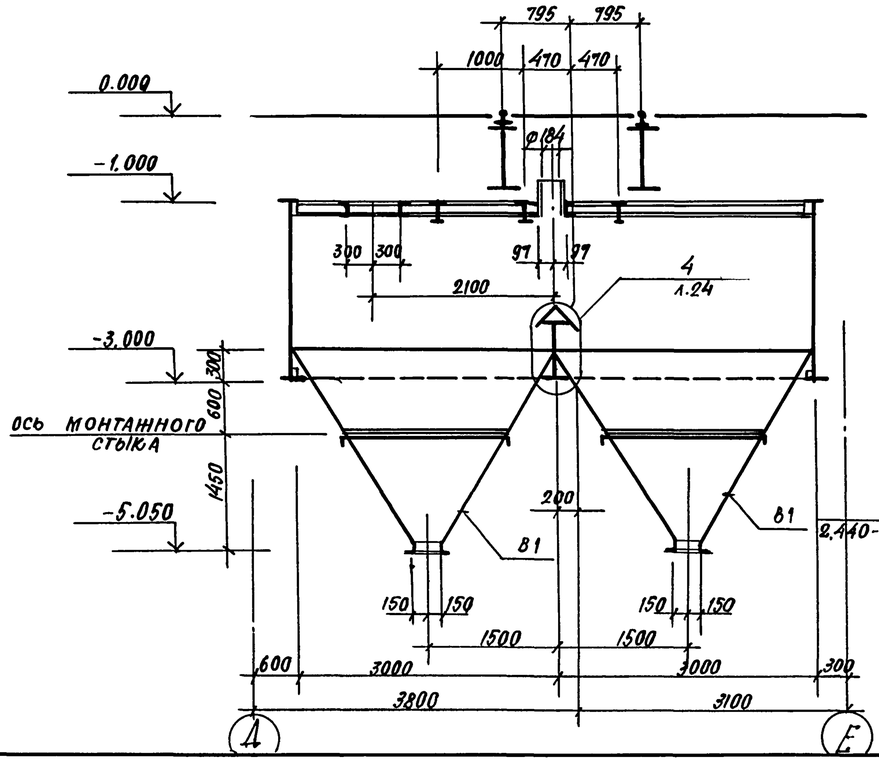

4-4

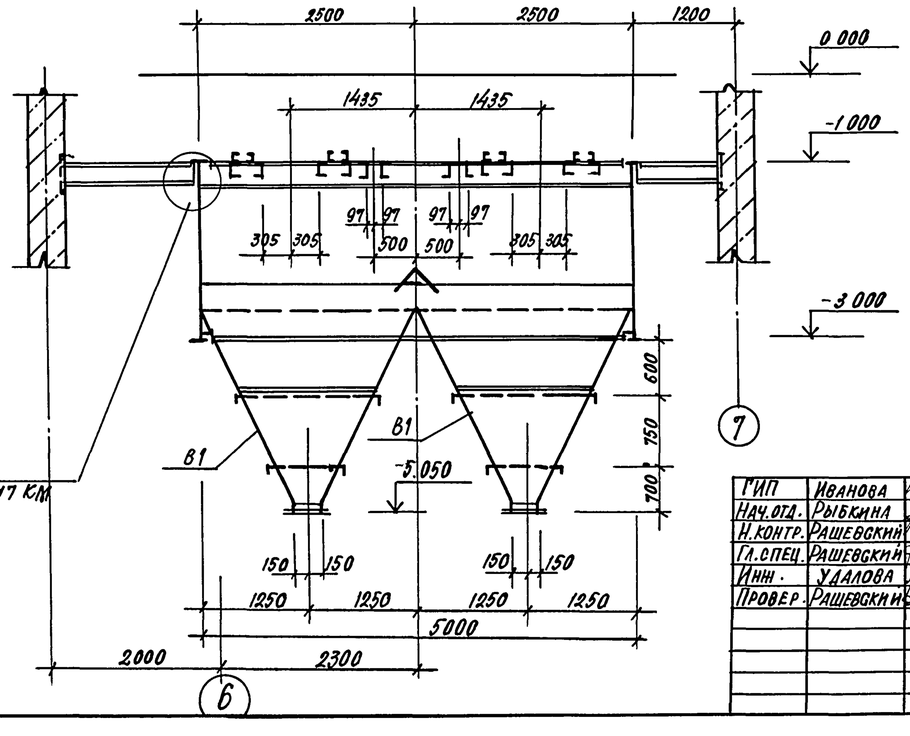

Привязан			
Инв №			

ГИП	Иванова		708-75.93 -КМ	
Нач.отд.	Рыбкина		Склад цемента прирельсовый вместимостью 360/240 вт	
Н.контр.	Рашевский			
Гл.спец.	Рашевский			
Инж.	Удалова			
Провер.	Рашевский			

Стадия	Лист	Листов
Р	23	

План балок перекрытия на отм. -1.000. Разрезы 1-1...4-4

Проектный институт №2

Ц00058-06 25 Формат

Инв. № подл. | Подпись и дата | Взам. инв. №

Альбом 6

План воронок

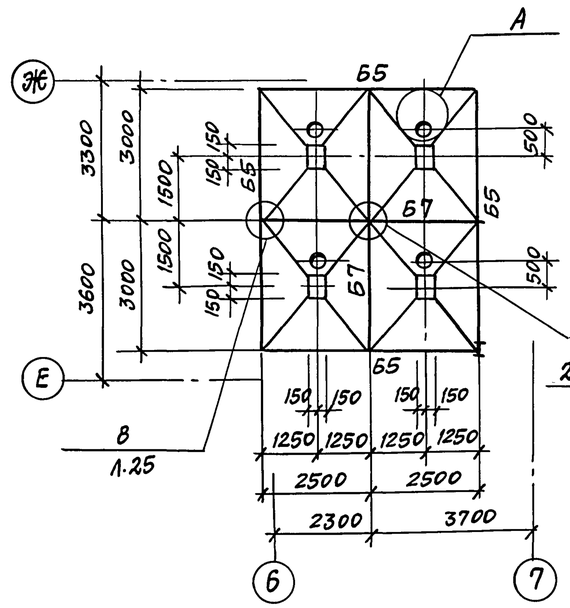

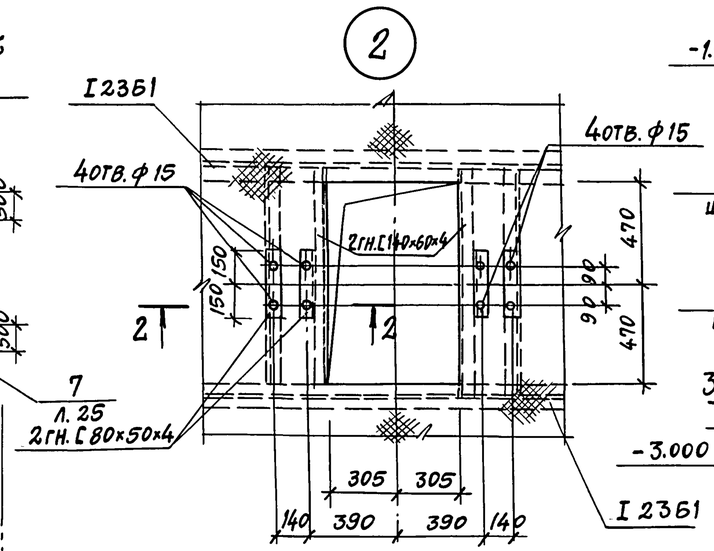

2 - 2

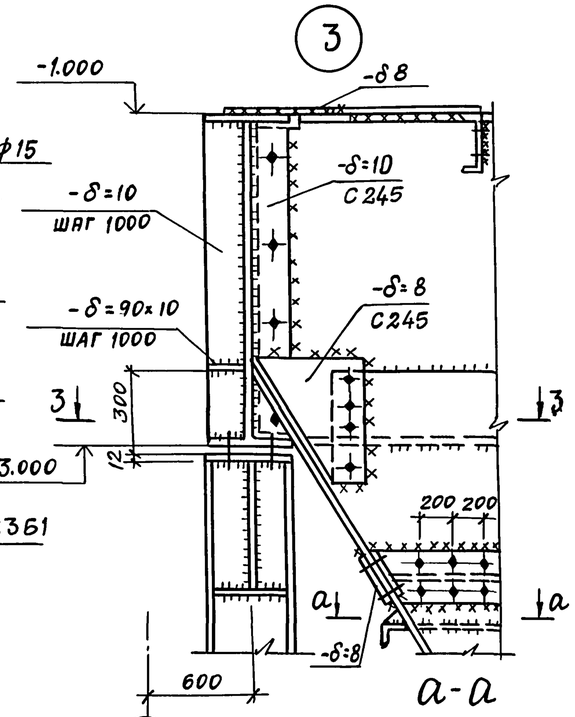

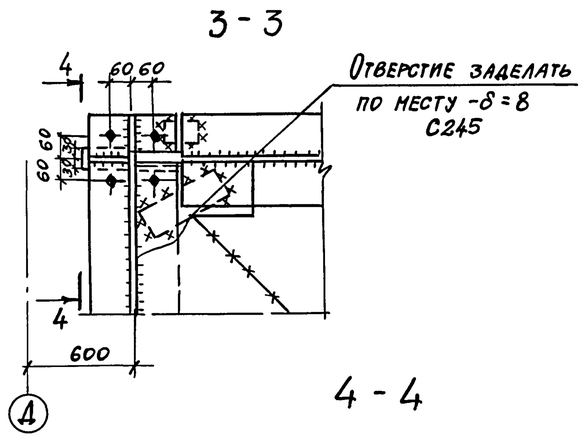

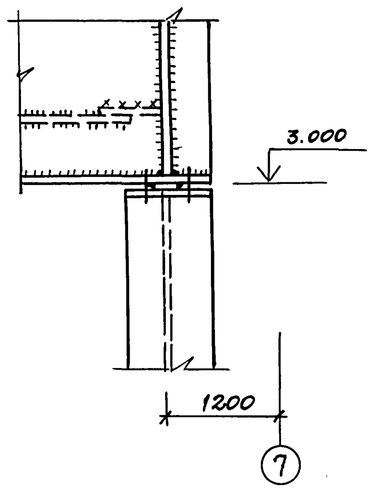

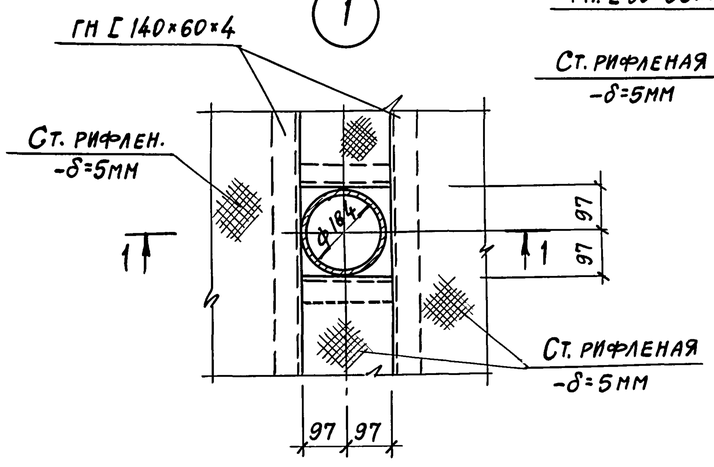

1 - 1

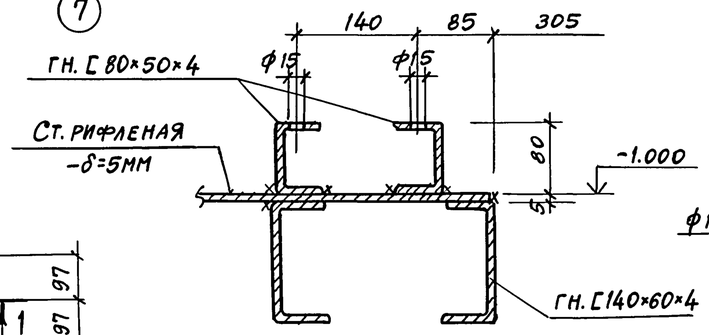

5 - 5

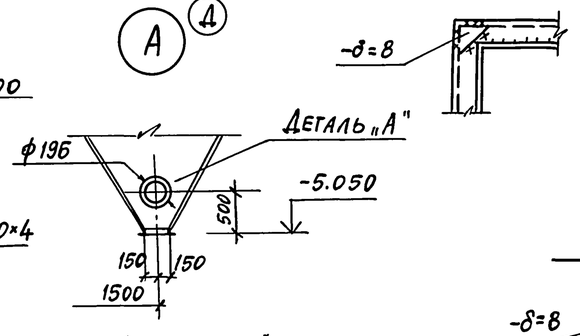

Деталь „А"

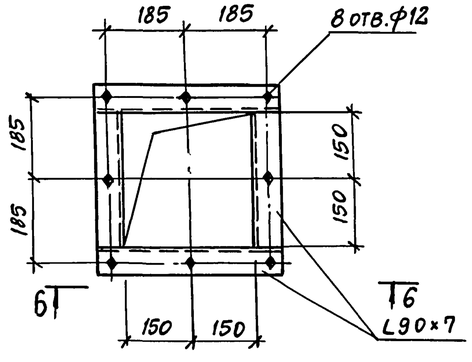

6 - 6

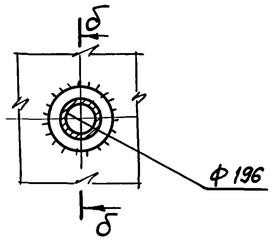

б - б

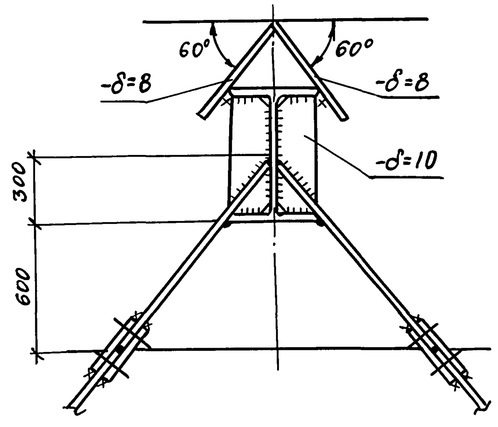

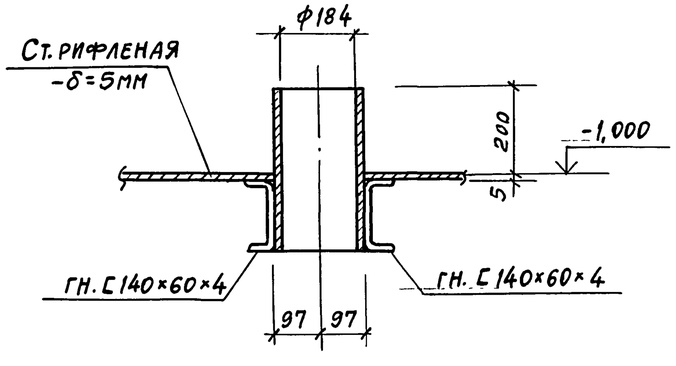

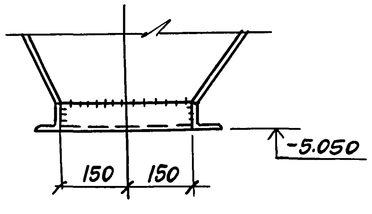

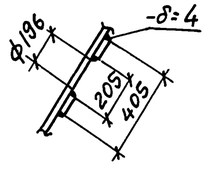

Ведомость элементов см. л. 23.

Привязан			

ГИП	Иванова		708-75.93 КМ
Нач.отд.	Рыбкина		Склад цемента прирельсовый вместимостью 360/240т
Н.контр.	Рашевский		
Гл.спец.	Рашевский		Стадия: Р · Лист: 24 · Листов:
Инж.	Удалова		
Провер	Рашевский		План воронок. Узлы 1...4; А
			Проектный институт №2

Инв. № подл. | Подпись и дата | Взам. инв. №

Копировал Ц00058-06 26 Формат А2

Альбом 6

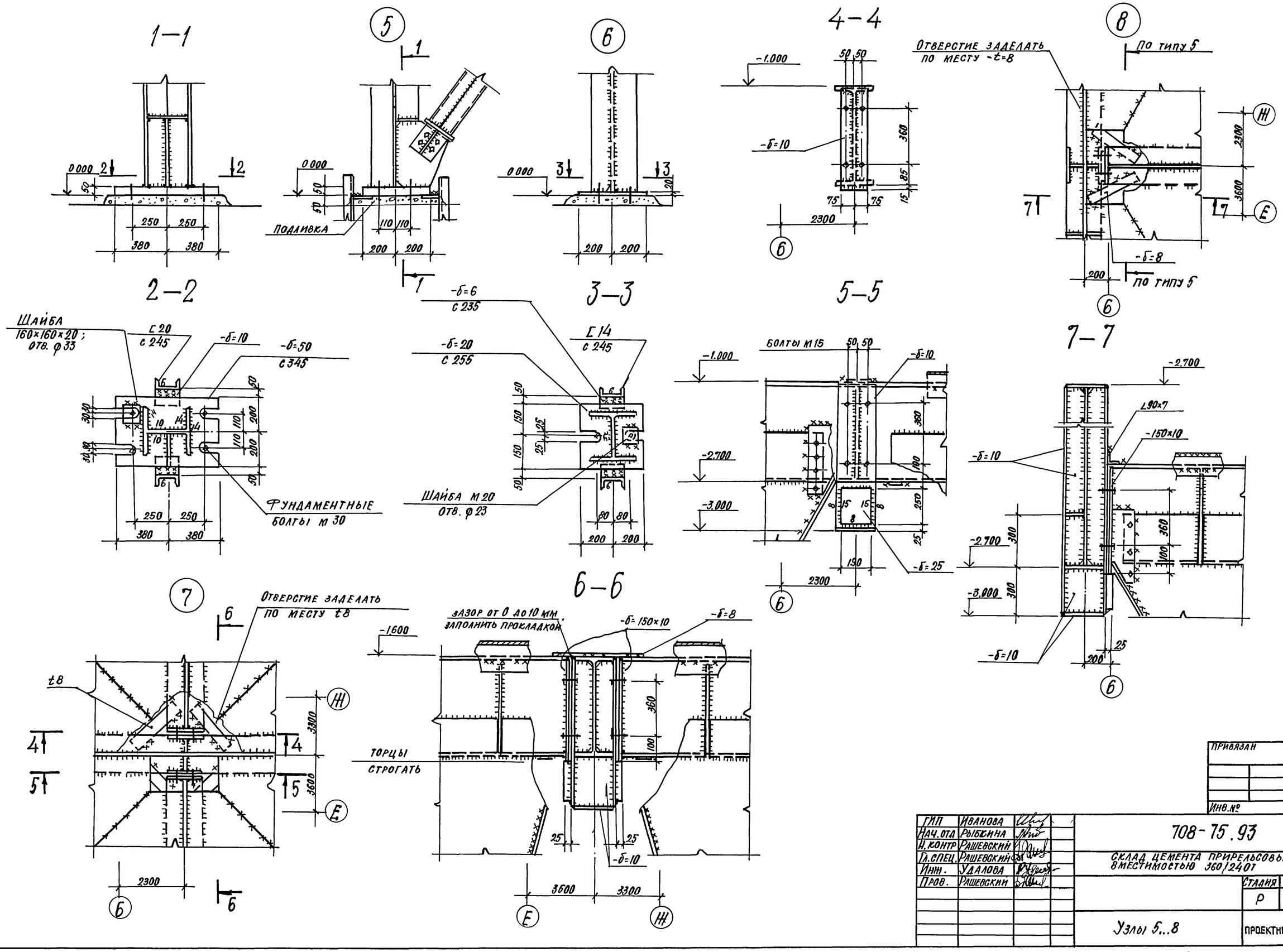

ГИП	Иванова		
Нач.отд	Рыбкина		
Н.контр	Рашевский		
Гл.спец.	Рашевский		
Инж.	Удалова		
Пров.	Рашевский		

708-75.93 —КМ

Склад цемента прирельсовый вместимостью 360/240т

Стадия	Лист	Листов
Р	25	

Узлы 5...8

Проектный институт №2

Привязан

Инв.№

Инв.№ подл. | Подпись и дата | Взам. инв.№

Ц00058-06 27

Альбом 6

Схемы расположения балок

на отм. -3.000

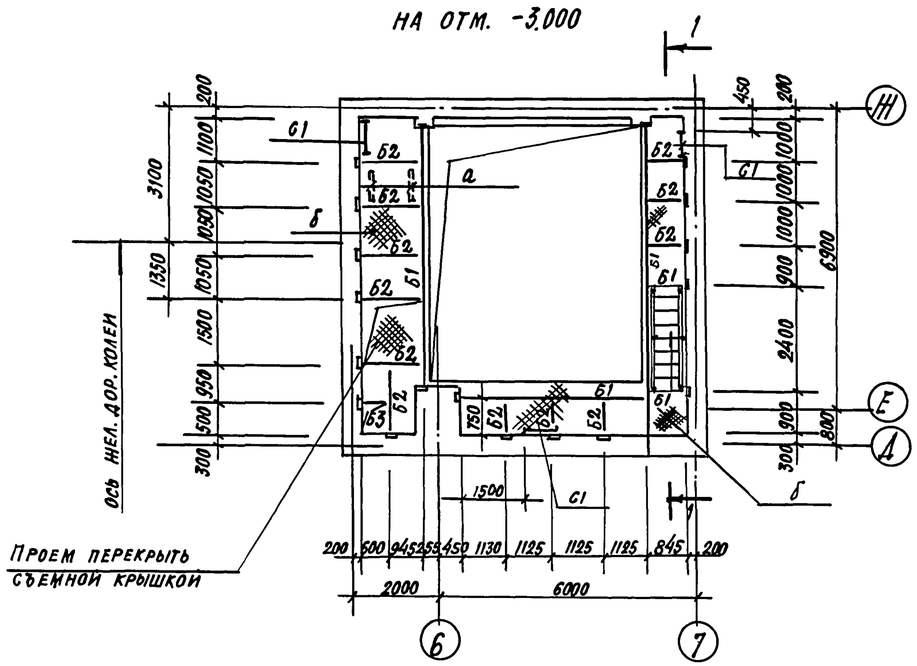

1 — 1

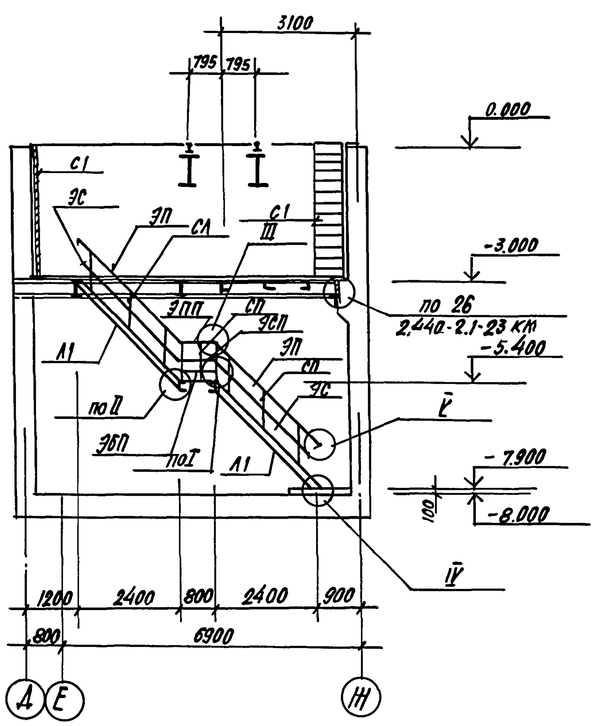

на отм. -5.400

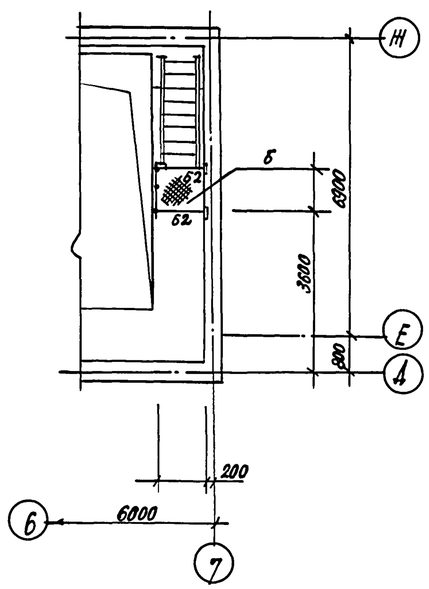

Ведомость элементов

Марка	Сечение: эскиз	Сечение: поз.	Сечение: состав	Опорные усилия: М пр тс.м	Опорные усилия: N тс	Опорные усилия: Q тс	Марка металла	Примечания
Б1	I		I 23Б1	1,4			С 245	
Б2	[		гн [140×50×4	0,12			С 235	
Б3	[		гн [80×50×4	0,05			С 235	
а	—		—60×6				С 235	ШАГ 1000
б	—		—б=5					рифленая сталь
Л1	(шт. 2)		ЛХФ45-24П	1.450.3-6.0-1-1НИ				90,5 кг
СЛ	(шт. 6)		СЛХ45Л-24	1.450.3-6.0-1-2НИ				2,8 кг
СЛ	(шт. 6)		СЛХ45П-24	1.450.3-6.0-1-2НИ				2,8 кг
ЭП	(шт. 4)		ЭПЛХ45-24	1.450.3-6.0-1-2Н1				6,2 кг
ЭС	(шт. 4)		ЭСЛХ45-24	1.450.3-6.0-1-2НИ				5,2 кг
СП	(шт. 3)		СПХ-9	1.450.3-6.0-1-4НИ				2,7 кг
ЭПП	(шт. 1)		ЭППХ-9	1.450.3-6.0-1-4НИ				1,6 кг
ЭСП	(шт. 1)		ЭСПХ-9	1.450.3-6.0-1-4НИ				1,4 кг
ЭБП	(шт. 1)		ЭБПХ-9	1.450.3-6.0-1-4НИ				2,9 кг
СВ1	□		2гн [60×80×5	по гибкости			С 235	
СВ2	⊡		2гн [100×50×3	по гибкости			С 235	
УП1	L		L 10×8	1.426.2-3			С 245	
МР1	I		I 24М	1.426.2-3			С 255	
С1	(шт. 3)		СХ34	1.50.3-6.0-1 6НИ			(укоротить на 56,3 кг 400мм)	
ПР1	[		гн [160×89×5				С 235	
СГ1	⊡		2гн [100×50×3	по гибкости			С 235	
ОК	L		L 160×10				С 245	
К1	I		I 30К1				С 245	
Б4	I		I 40Б1				С 255	

Привязан

Инв №

ГИП	Иванова		708-75.93 -КМ
Нач. отд.	Рыбкина		Склад цемента прирельсовый вместимостью 360/2407
Н. контр.	Рашевский		
Гл спец.	Рашевский		Стадия: Р; Лист: 26; Листов:
Инж.	Удалова		
Провер.	Рашевский		Схема расположения балок на отм. -3.000; -5.400
			Проектный институт № 2

Инв. № подл. | Подпись и дата | Взамен инв. №

Копировал Корз 400058-06 А8 Формат

Альбом 6

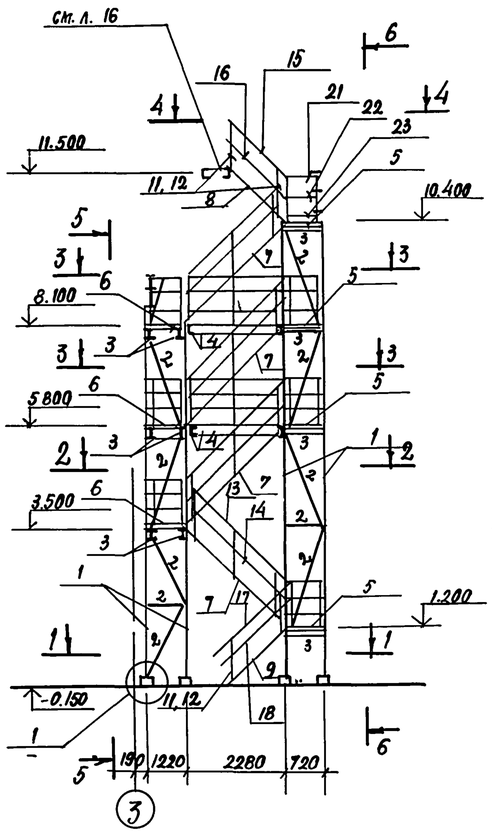

5–5

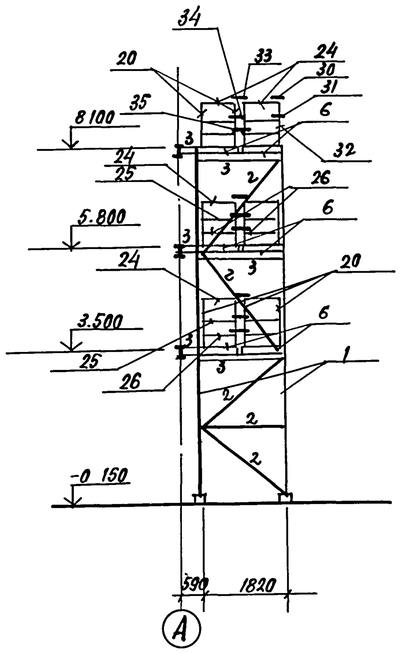

6–6

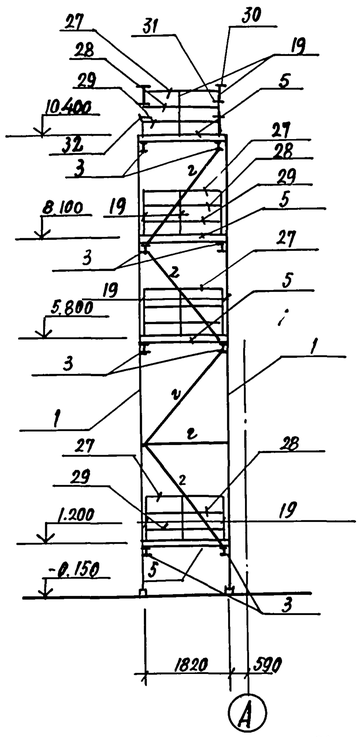

7–7

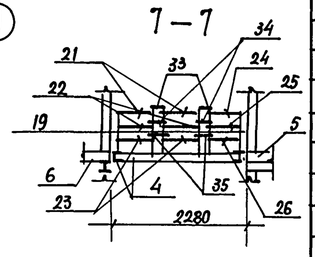

1–1

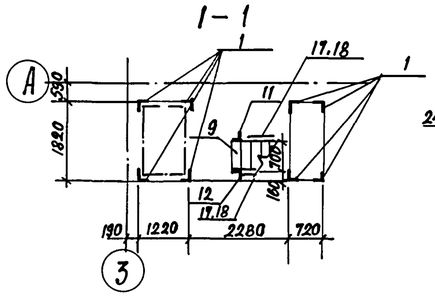

3–3

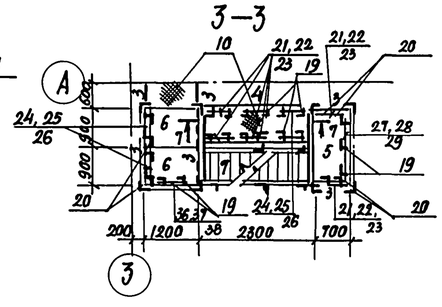

Ведомость элементов

Марка	Сечение: эскиз	Сечение: поз	Сечение: состав	Опорные усилия: M тс.м	Опорные усилия: N тс	Опорные усилия: Q тс	Марка металла	Примечания
1	L		∠110×3				С 245	
2	L		∠75×6				С 245	
3	I		I 14Б1				С 245	
4	C		Гн[160×80×5				С 235	
5	сложный		ПХФ 18.7		1.450.3-6			
6	"		ПХФ 12.9					
7	"		ЛХФ45-24.7					укоротить на 100 мм
8	"		ЛХФ45-18.7					укоротить на мм
9	"		ЛХФ43-18.7					укоротить на 450 мм
10	—		РИФА t_5 ст.					
11	сложный		СЛХ 45Л		1.450.3-6			
12	"		СЛХ 45П					
13			ЭПЛХ45-24					укоротить на 100 мм
14			ЭСЛХ45-24					
15			ЭПЛХ45-18					укоротить на мм
16			ЭСЛХ45-18					
17			ЭПЛХ45-18					укоротить на 450 мм
18			ЭСЛХ45-18					
19			СПХ				С 235	
20			СТПХ					
21			ЭППХ-7					
22			ЭСПХ-7					
23			ЭБПХ-7					
24			ЭППХ-9					
25			ЭСПХ-9					
26			ЭБПХ-9					
27			ЭППХ-18					
28			ЭСПХ-18					
29			ЭБПХ-18					
30			ДПУХ-90					
31			ДСУХ-90					
32			ДБУХ-90					
33			ДППХ					
34			ДСПХ					
35			ДБПХ					
36			ЭППХ-12					
37			ЭСПХ-12					
38			ЭБПХ-12					

2–2

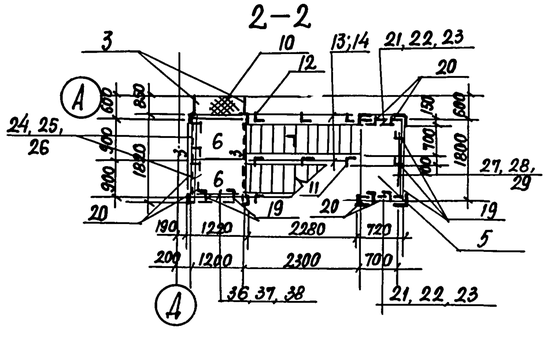

4–4

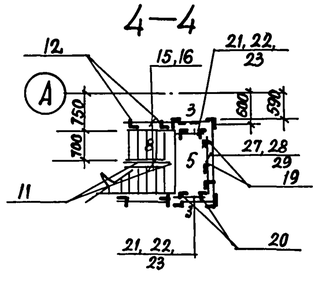

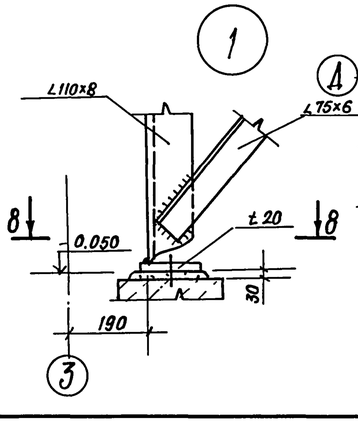

8–8

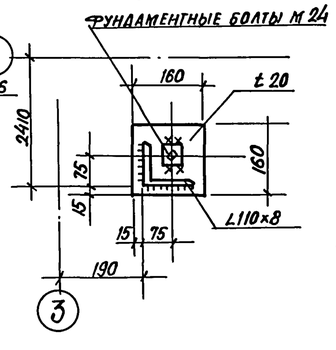

Гип	Иванова		
Нач.отд.	Рыбкина		
Н контр.	Рашевскин		
Гл.спец.	Рашевскин		
Вед.инж.	Панкратова		
Ст.инж.	Ханкова-Малькова		
Пров.	Панкратова		

Привязан

Инв №

708-75.93 КМ

Склад цемента прирельсовый вместимостью 360/240т

Стадия	Лист	Листов
Р	27	

Лестница Л1

Проектный институт № 2

Инв. № подл. | Подпись и дата | Взам. инв. №

Копировал

Формат

Ц00058-06 29

Альбом 6

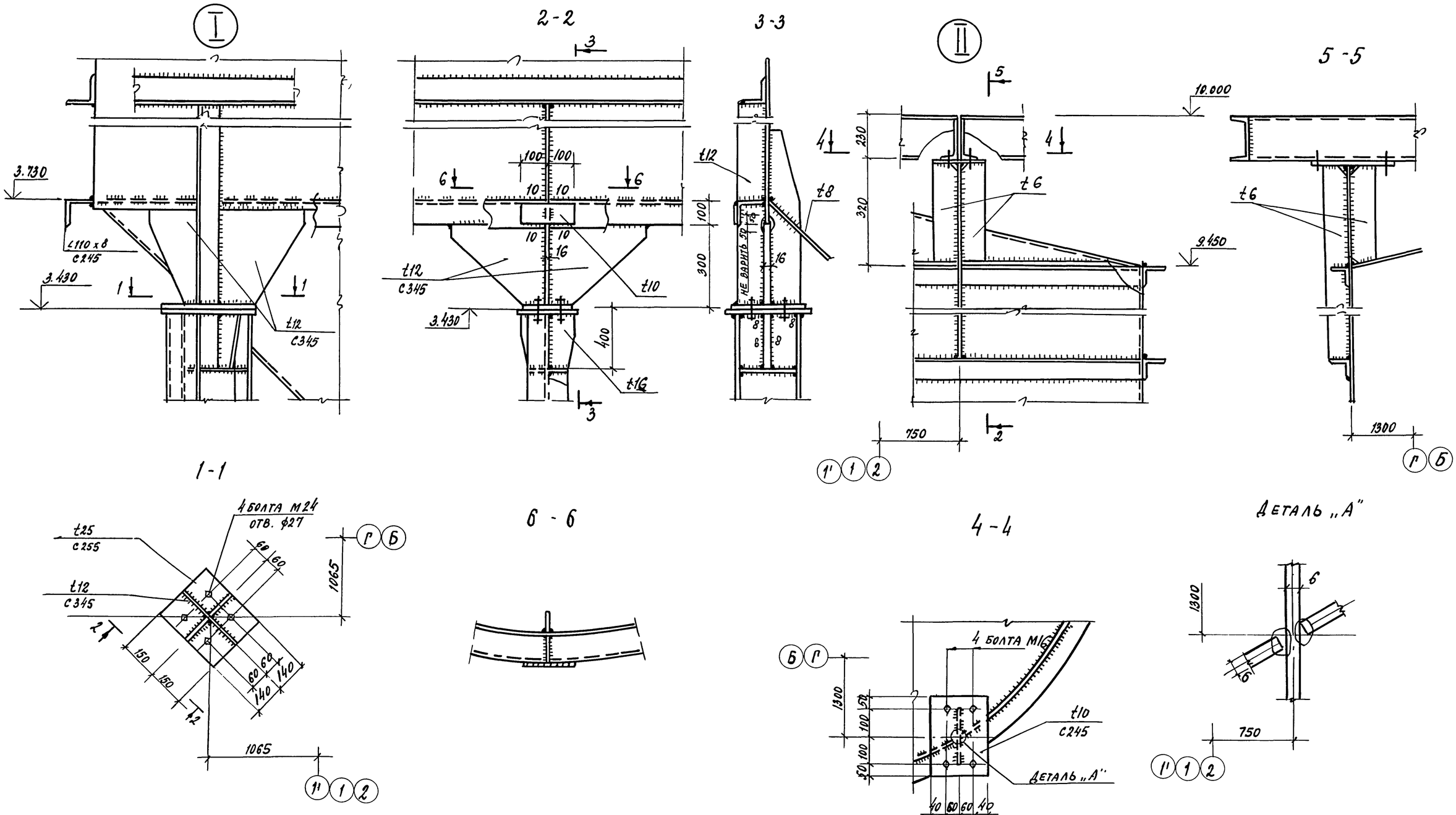

ГИП	Иванова		
Нач. отд.	Рыбкина		
Н. контр.	Рашевскин		
Гл. спец.	Рашевскин		
Вед. инж.	Панкратова		
Инж.	Жохова		
Пров.	Панкратова		

Привязан

Инв. №

708-75.93 КМ

Склад цемента прирельсовый вместимостью 360/240т

Стадия	Лист	Листов
Р	28	

Узлы I; II

Проектный институт №2

Копировал

Ц 00058-06 (30)

Формат А2

Инв. № подл. | Подпись и дата | Взамен инв.