Альбом 4

ТИПОВОЙ ПРОЕКТ
708 - 75. 93

СКЛАД ЦЕМЕНТА ПРИРЕЛЬСОВЫЙ ВМЕСТИМОСТЬЮ 360/240 Т

АЛЬБОМ 4

Электротехническая часть
Чертежи заводу-изготовителю на НКУ

Ц00058-04

Альбом 4

ТИПОВОЙ ПРОЕКТ
708 – 75.93

СКЛАД ЦЕМЕНТА ПРИРЕЛЬСОВЫЙ ВМЕСТИМОСТЬЮ 360/240Т

АЛЬБОМ 4

Перечень альбомов

Альбом 1	ПЗ	Пояснительная записка
Альбом 2	ТХ	Технология производства
Альбом 3		Электротехническая часть
	ЭМ	Силовое электрооборудование
	ЭМ1	Силовое электрооборудование технологической аспирации
	ЭО	Электроосвещение
	СС	Связь и сигнализация
Альбом 4		Электротехническая часть Чертежи заводу-изготовителю на НКУ
Альбом 5	АР	Архитектурные решения
	КЖ	Конструкции железобетонные
	КЖ1	Конструкции железобетонные (вариант выдачи пневмовинтовым насосом)
Альбом 6	КМ	Конструкции металлические
Альбом 7	КЖИ	Строительные изделия
Альбом 8	ОВ	Отопление и вентиляция. Технологическая аспирация
	ВК	Внутренний водопровод и канализация
	ТК	Технологические коммуникации
	ТК1	Технологические коммуникации (вариант выдачи пневмовинтовым насосом)
Альбом 9	СО	Спецификации оборудования
Часть 1		Спецификации технологического оборудования Спецификация электротехнического оборудования
Альбом 9	СО	Спецификация оборудования
Часть 2		Спецификация оборудования по рабочим чертежам марок ОВ,ВК,ТК,ТК1
Альбом 10	ВМ	Ведомости потребности в материалах
Альбом 11	С	Сметная документация
Часть 1		Объектные сметы. Локальные сметы
Альбом 11	С	Сметная документация
Часть 2		Локальные сметы
Книга 1,2,3		
Альбом 12		Эскизные чертежи общих видов нетиповых конструкций

РАЗРАБОТАН:
АП-институт "Гипростроммаш"
Главный инженер института С.К.Казарин
Главный инженер проекта Ф.Н.Шиндеров

Проектный институт N 2
Главный инженер института Б.Л.Аронов
Главный инженер проекта И.В.Иванова

Утвержден ГЛАВПРОЕКТОМ ГОССТРОЯ РОССИИ
письмо от 30.11.93г N 9-3-1/254
Введен в действие АП Гипростроммаш
приказ от 06.12.93г
N 17

Типовой проект ТП408-45.93 Альбом 4

Наименование	Обозначение	Стр.
Перечень чертежей	3604-ПЧ	2
Перечень комплектных устройств	3604-ПКУ	3
Шкаф АК1. Технические данные аппаратов	3604-АК1	4
Шкаф АК1. Чертеж общего вида	3604-АК1.ВО	4
Шкаф АК1. Схема электрическая соединений	3604-АК1.ЭЧ	5...8
Шкаф АК1. Перечень надписей	3604-АК1.ТБ	9
Ящик АКS1. Технические данные аппаратов	3604-АКS1.	10
Ящик АКS1. Чертеж общего вида	3604-АКS1.ВО	10
Ящик АКS1. Схема электрическая соединений	3604-АКS1.ЭЧ	11
Ящик АКS1. Перечень надписей	3604-АКS1.ТБ	10
Ящик АКS2. Технические данные аппаратов	3604-АКS2.	12
Ящик АКS2. Чертеж общего вида	3604-АКS2.ВО	12
Ящик АКS2. Схема электрическая соединений	3604-АКS2.ЭЧ	13
Ящик АКS2. Перечень надписей	3604-АКS2.ТБ	12
Ящик АSН3. Технические данные аппаратов	3604-АSН3	14
Ящик АSН3. Чертеж общего вида	3604-АSН3.ВО	14
Ящик АSН3. Схема электрическая соединений	3604-АSН3.ЭЧ	15
Ящик АSН3. Перечень надписей	3604-АSН3.ТБ	14
Ящик АКSН1. Технические данные аппаратов	3604-АКSН1	16
Ящик АКSН1. Чертеж общего вида	3604-АКSН1.ВО	16
Ящик АКSН1. Схема электрическая соединений	3604-АКSН1.ЭЧ	17
Ящик АКSН1. Перечень надписей	3604-АКSН1.ТБ	31
Ящик АКSН3. Технические данные аппаратов	3604-АКSН3	18
Ящик АКSН3. Чертеж общего вида	3604-АКSН3.ВО	18
Ящик АКSН3. Схема электрическая соединений	3604-АКSН3.ЭЧ	19
Ящик АКSН3. Перечень надписей	3604-АКSН3.ТБ	3
Ящик АКSН4. Технические данные аппаратов	3604-АКSН4	20,27
Ящик АКSН4. Чертеж общего вида	3604-АКSН4.ВО	20

Наименование	Обозначение	Стр.
Ящик АКSН4. Схема электрическая соединений	3604-АКSН4.ЭЧ	21
Ящик АКSН4. Перечень надписей	3604-АКSН4.ТБ	20
Ящик АКSН. Технические данные аппаратов	3604-АКSН	22
Ящик АКSН. Чертеж общего вида	3604-АКSН.ВО	22
Ящик АКSН. Схема электрическая соединений	3604-АКSН.ЭЧ	23;24
Ящик АКSН. Перечень надписей	3604-АКSН.ТБ	3
Пульт АSН1. Технические данные аппаратов	3604-АSН1	25
Пульт АSН1. Чертеж общего вида	3604-АSН1.ВО	25
Пульт АSН1. Схема электрическая соединений	3604-АSН1.ЭЧ	26
Пульт АSН1. Перечень надписей	3604-АSН1.ТБ	27
Пульт АSН2. Технические данные аппаратов	3604-АSН2	28
Пульт АSН2. Чертеж общего вида	3604-АSН2.ВО	28
Пульт АSН2. Схема электрическая соединений	3604-АSН2.ЭЧ	29
Пульт АSН2. Перечень надписей	3604-АSН2.ТБ	30
Ящик АКSН1. Перечень надписей	3604-АКSН1.ТБ	31

Инв. № подл. | Подп. и дата | Взам. инв. № | Инв. № дубл. | Подп. и дата

Привязан.

Инв. №

3604-ПЧ

Изм.	Лист	№ докум.	Подп.	Дата
Разраб.		Кадыково		
Провер.				
Т. контр.				
Руководд.		Хрипушкина		
Н. контр.		Хрипушкина		
Утв.		Потехин		

Перечень чертежей

Лит	Масса	Масштаб
Р		
Лист	Листов 1	

Гипростроммаш г. Москва

Ц00058-04 3

Типовой проект ТП 708-75.93 Альбом 4

Панель	Надпись	Поз. обозначение	Место надписи	Текст	Кол.	Вид шрифта	Заготовка
				Панель			
	1	SF1	Табличка	Цепи управления	1		
			Табличка	KT1	1		
			Табличка	K1	1		
			Табличка	K2	1		
			Табличка	K3	1		
			Табличка	K4	1		
			Табличка	K5	1		
			Табличка	K6	1		
			Табличка	K7	1		
				Дверь			
	2		Табличка	Склад цемента	1		
	3		Табличка	Ящик AKSH	1		
	4	HL8	Табличка	Напряжение сети	1		
	5	HL10	Табличка	Авария	1		
	6	HL9	Табличка	Давление пн. системы	1		
	7	HL5	Табличка	Верхнее давление	1		

Взам. инв. №; Подп. и дата; Инв. № подл.

Привязан:

Инв. №:

3604 — AKSH.ТБ

Изм.	Лист	№ докум.	Подп.	Дата
Разраб.		Белецкий		
Пров.		Кадыкова		
Руков.		Хрипушкина		
Н. контр.		Хрипушкина		
Утв.		Потехин		

Ящик AKSH.
Перечень надписей

Лит	Лист	Листов
	1	2

Гипростроммаш г. Москва

Типовой проект ТП 708-75.93 Альбом 4

Панель	Надпись	Поз. обозначение	Место надписи	Текст	Кол.	Вид шрифта	Заготовка
	8	HL6	Табличка	Нижнее давление	1		
	9	HL7	Табличка	Загр. клапан закрыт	1		
	10	HL1	Табличка	Загр. клапан и задвижка	1		
	11	HL2	Табличка	Клапан выпуска воздуха	1		
	12	HL3	Табличка	Клапан подачи воздуха	1		
	13	HL4	Табличка	Магистральный затвор	1		
	14	SA4	Табличка	Вкл. цепей управления	1		
	15	SA2	Табличка	Вкл. загр. клапана	1		
	16	SA1	Табличка	Аварийная сигнализация	1		
	17	SA1, SA2, SA4	Табличка	Вкл. ←→ Откл.	3		
	18	SB	Табличка	Включение насоса	1		
	19	SA7	Табличка	Элм. пневмораспределители	1		
	20	SA5	Табличка	Клапаны выпуска воздуха и загрузки + задвижка	1		
	21	SA5	Табличка	Отключено	3		
	22	SA5	Табличка	Клапан подачи воздуха	1		
	23	SA5	Табличка	Клапан выпуска воздуха	1		
	24	SA5	Табличка	Клапан подачи воздуха + магистральный затвор	1		
	25	SA7	На ключе	0 Авт. — 1 Откл. — 2 Дист.			

Взам. инв. №; Подп. и дата; Инв. № дубл.

Привязан:

Инв. №:

3604 — AKSH.ТБ

Лист 2

Типовой проект ТП 708-75.93 Альбом 4

Панель	Надпись	Поз. обозначение	Место надписи	Текст	Кол.	Вид шрифта	Заготовка
				Панель			
			Табличка	KM1	1		
			—"—	KT1	1		
			—"—	KT2	1		
			—"—	FU1	1		
			—"—	FU2	1		
			—"—	K1	1		
			—"—	K2	1		
				Дверь			
	1		Табличка	Склад цемента	1		
	2		—"—	Ящик AKSH3	1		
	3		—"—	KM1-Пневмовинтовой насос	1		
	4	SB2	—"—	Пуск	1		
	5	SB1	—"—	Стоп	1		
	6	SA1	—"—	Отключено	1		
	7	SA1	—"—	Местное	1		
	8	SA1	—"—	Автоматическое	1		
	9		—"—	Вентиль подвода воздуха	1		
	10	SA2	—"—	Автоматическое	1		
	11	SA2	—"—	Местное	1		

Взам. инв. №; Подп. и дата; Инв. № дубл.; Подп. и дата

Привязан:

Инв. №:

3604 - AKSH3.ТБ

Изм.	Лист	№ докум.	Подп.	Дата
Разраб.		Кощелева		
Пров.				
Руков.		Хрипушкина		
Н. контр.		Хрипушкина		

Ящик AKSH3.
Перечень надписей

Лит	Лист	Листов
Р		1

Гипростроммаш г. Москва

Типовой проект ТП 708-75.93 Альбом 4

Наименование	Кол. НКУ	Кол. привед. панелей	Обозначение чертежа общего вида	Примечание
Шкаф AK1	1	2	3604-AK1.BO	
Ящик AKS1	4	4	3604-AKS1.BO	
Ящик AKS2	2	2	3604-AKS2.BO	
Ящик ASH3	1	1	3604-ASH3.BO	
Ящик AKSH1	1	1	3604-AKSH1.BO	
Ящик AKSH3	1	1	3604-AKSH3.BO	
Ящик AKSH4	1	1	3604-AKSH4.BO	
Ящик AKSH	5	5	3604-AKSH.BO	
Пульт ASH1	1	1	3604-ASH1.BO	
Пульт ASH2	1	1	3604-ASH2.BO	

Взам. инв. №; Подп. и дата; Инв. № дубл.; Подп. и дата

Привязан:

Инв. №:

3604 - ПКУ

Изм.	Лист	№ докум.	Подп.	Дата
Разраб.		Кадыкова		
Пров.				
Руков.		Хрипушкина		
Н. контр.		Хрипушкина		
Утв.		Потехин		

Перечень комплектных устройств

Лит.	Лист	Листов
Р		1

Гипростроммаш г. Москва

Типовой проект ТП708-75.93 Альбом 4

Формат	Зона	Поз.	Обозначение	Наименование	Кол.	Примечание
				Документация		
А3			3604-АК1.ВО	Чертёж общего вида		
*			3604-АК1.Э4	Схема электрическая соединений		А2,А2,А2,А2
*			3604-АК1.ТБ	Перечень надписей		А4,А4,А4,А4
				Сборочные единицы		
				Н1 1		
		1		Выключатель		
				ВА16-26-140010УХЛ4; Iр 16 А	1	SF
				Реле		
		2		ВЛ-57УХЛ4; 0,1...10м; 220В	5	КТ4, КТ5 КТ12...КТ14
		3		ВЛ-56УХЛ4; 0,1...10м; 220В	2	КТ6, КТ10
		4		ВЛ-67УХЛ4; 0,1...9,9м; 220В	1	КТ11
		5		РПУ-2-М96220У3Б; 220В	48	К4, К9, К11, К12, К14, К16, К17, К18, К21, К23, К24, К30, К26...К33, К39, К46, К48, К49, К52...К57, К600, К61...К64, К69...К71, К76...К81, К500, К59, К150, К220
				Реле		
		6		РПУ-2-М96440У3Б; 220В	13	К10, К13, К15, К22, К40, К41, К44, К45, К47, К58, К60, К65, К800
		7		РПУ-2-М96220У3Б; 220В	4	К18, К19, К50, К51
		8		РПУ-2-М96800У3Б; 220В	3	К72, К73, К720
		9		РПУ-2-М96620У3Б; 220В	8	К5...К8, К25, К66...К68
		10		РПУ-2-М96440У3Б; 220В	2	К42, К43
		11		Блок зажимов		
				Б324-4П25-В/ВУ3-10	25	Х1...Х12; Х21...Х32, Х43
		12		Блок зажимов		
				Б324-4П25-В/ВУ3-5	2	Х13; Х43
		13		Крышка торцевая		
				КТ5У	3	

Привязан:

Инв. №

3604-АК1

Изм.	Лист.	№докум.	Подп.	Дата
Разраб.	Белецкий			
Пров.	Кадыкова			
Руков.	Хринушкина			
Н.контр.	Хринушкина			
Утв.	Потехин			

Шкаф АК1. Технические данные аппаратов

Лит. Р | Лист 1 | Листов 2

Гипростроммаш г. Москва

Лист 2

Типовой проект ТП708-75.93 Альбом 4

3604-АК1.ВО

Вид спереди
Дверь не показана

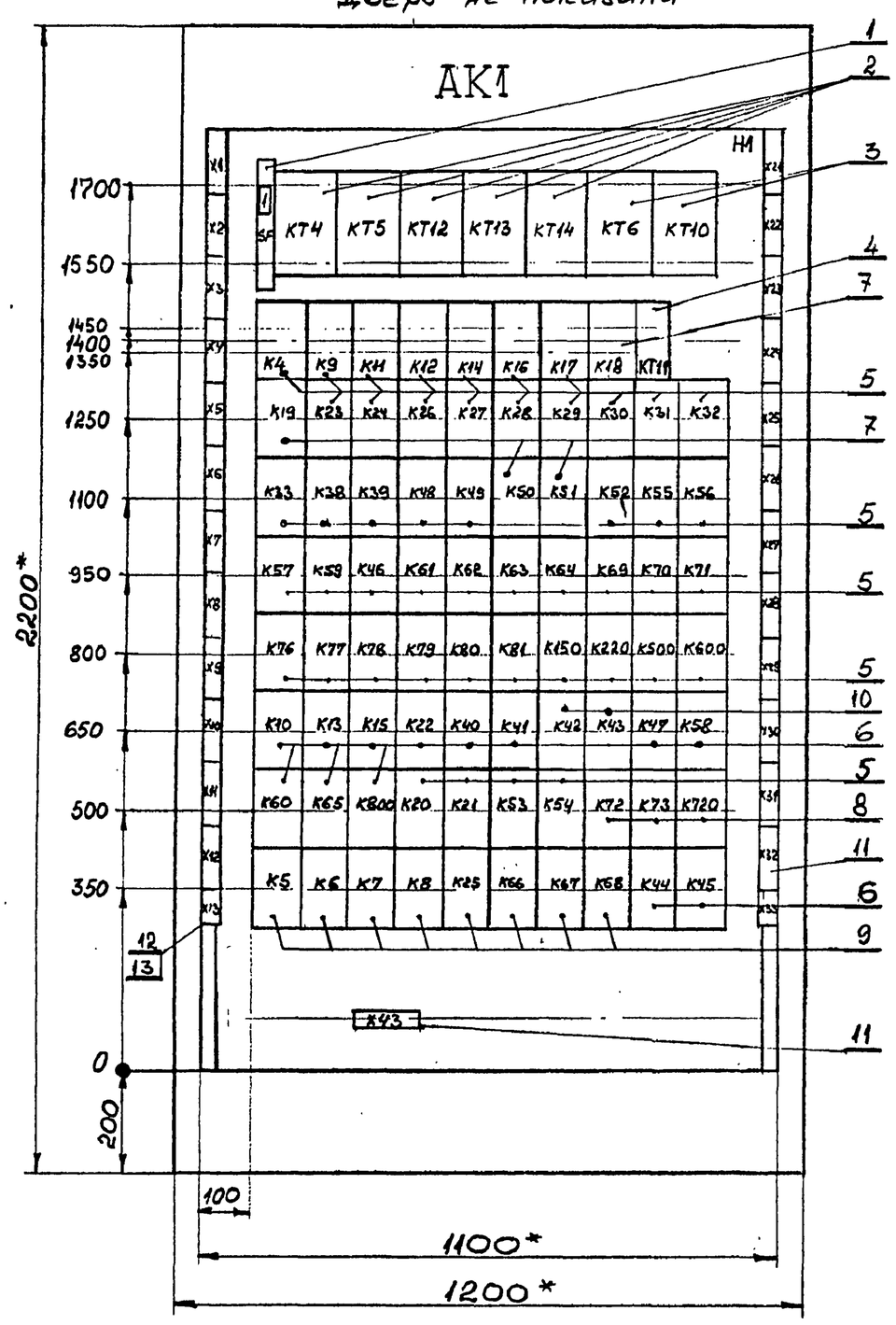

Правая дверь шкафа
Вид спереди

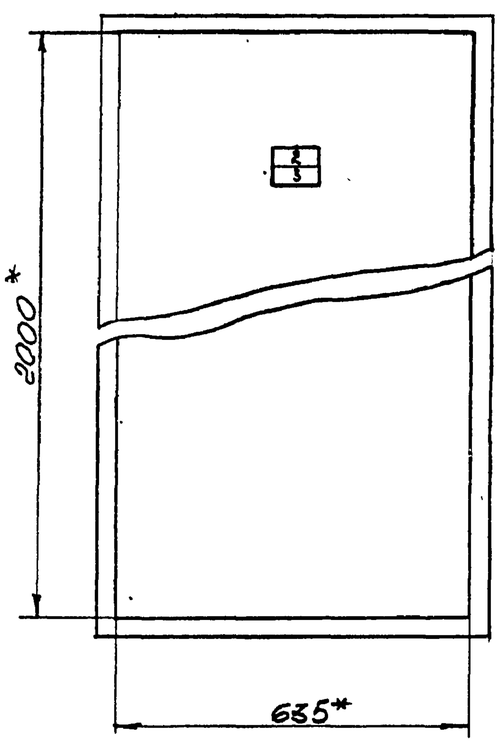

Вид сверху
М1:50

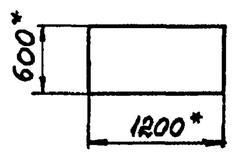

1. * Размеры для справок.
2. Неуказанные предельные отклонения размеров по...
3. В контуре табличек и аппаратов указаны номера надписей по перечню надписей.

Привязан:

Инв. №

3604-АК1.ВО

Изм.	Лист.	№докум.	Подп.	Дата
Разраб.	Белецкий			
Пров.	Кадыкова			
Т.контр.				
Руков.	Хринушкина			
Н.контр.	Хринушкина			
Утв.	Потехин			

Шкаф АК1. Чертёж общего вида

Лит. Р | Масса | Масштаб 1:10

Лист | Листов 1

Гипростроммаш г. Москва

Инв. № подл.	Подп. и дата	Взам. инв. №	Инв. № дубл.	Подп. и дата

Типовой проект ТП708-75.93 Альбом 4

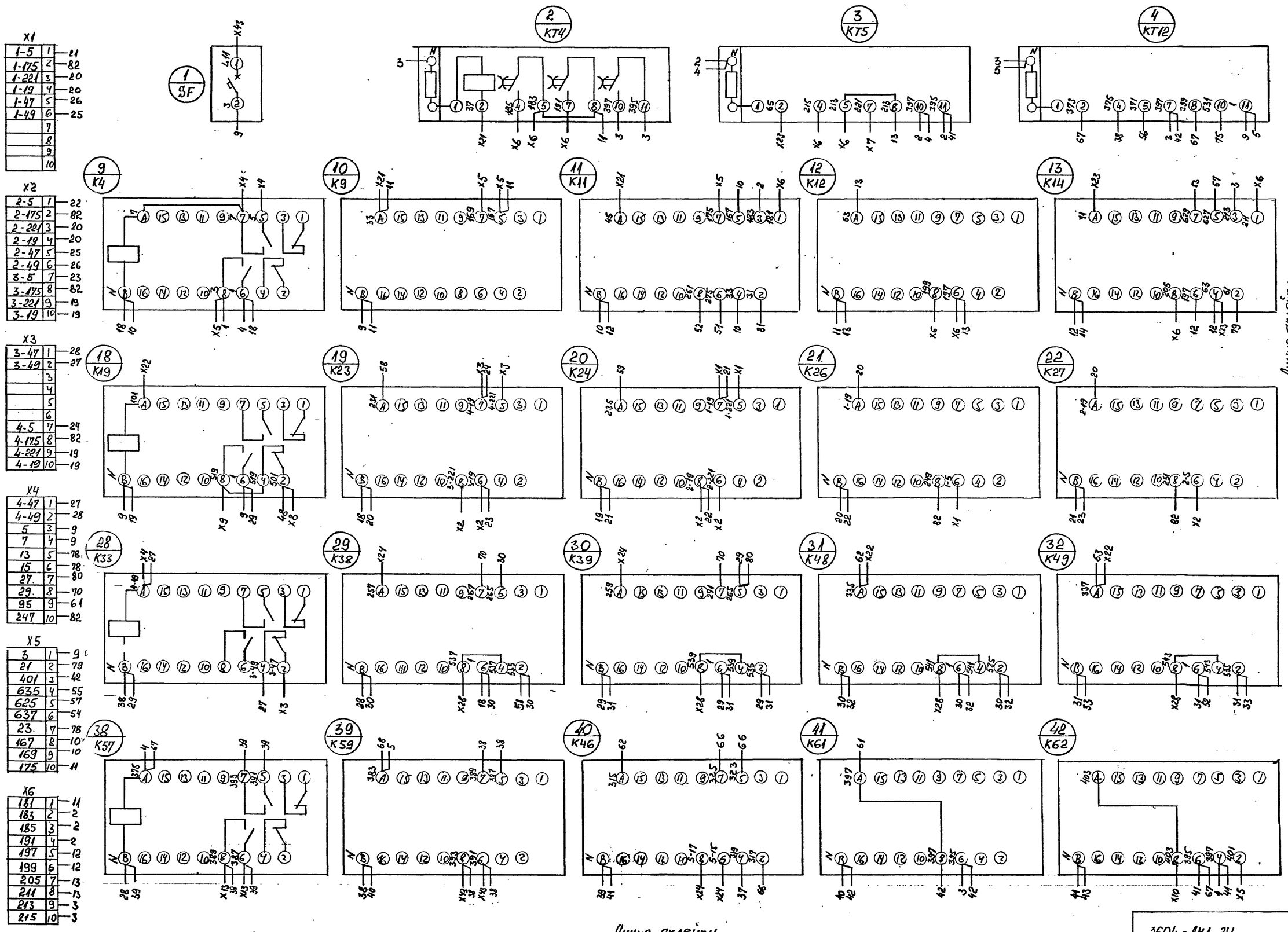

Линия склейки

Привязан:

Изм.	Лист	№ докум.	Подп.	Дата
Разраб.		Белецкий		
Пров.		Кадыкова		
Т. контр.				
Н. контр.		Рыков		
Утв.		Хмушкина		
		Полехина		

Шкаф АК1.
Схема электрическая соединений

3604-АК1.34

Лист | Масса | Масштаб
Листов 4

Гипростроммаш г. Москва

Инв. № 110005-8-04

Линия склейки

3604-АК1.34

Инв. № подл.	Подп. и дата	Взам. инв. №	Инв. № дубл.	Подп. и дата

Вид спереди

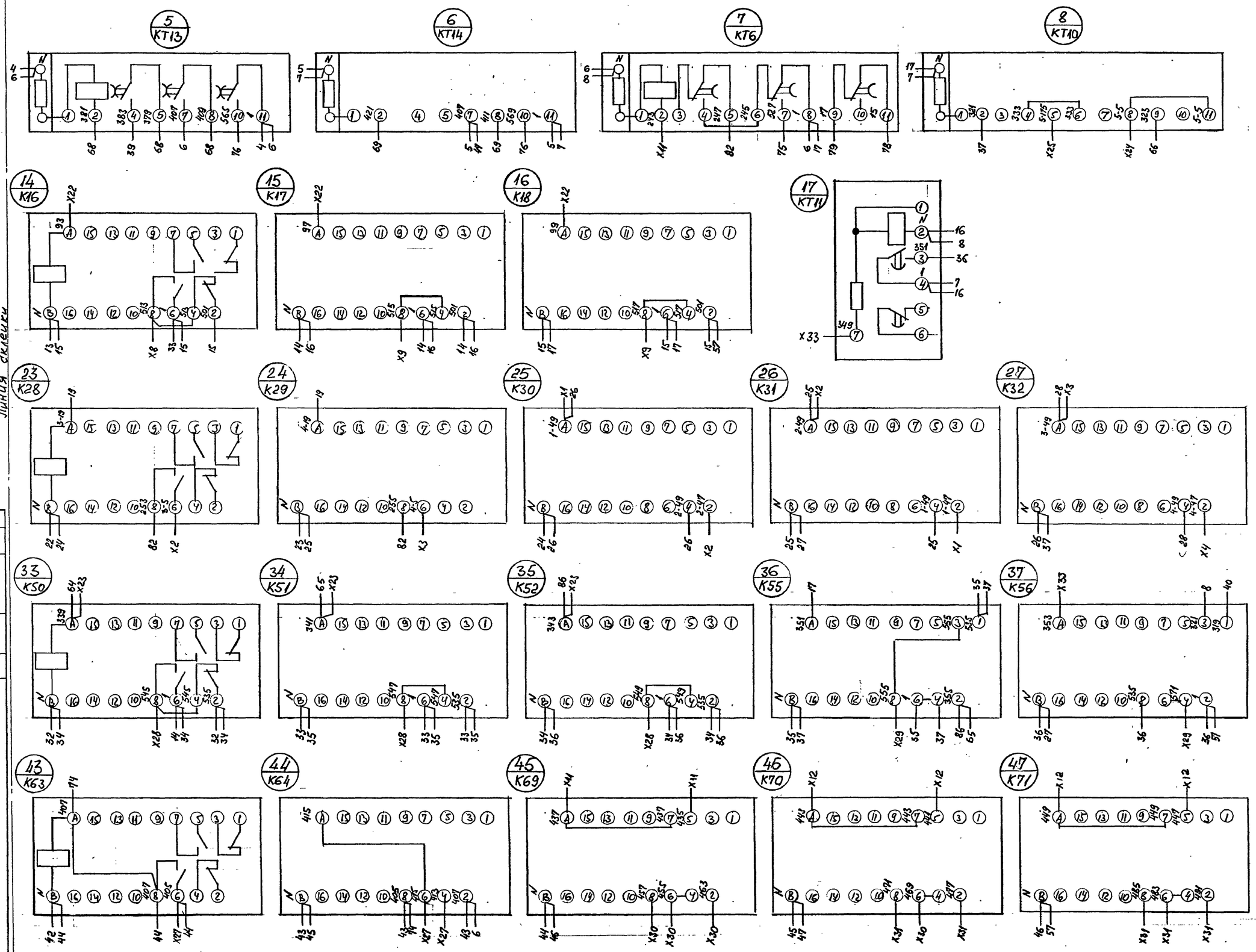

X21		
10	1	33
2	2	37
58	3	47
11	4	45
77	5	75
58	6	77
59	7	81
77	8	83
77	9	85
77	10	87

X22		
77	1	89
77	2	91
14	3	93
15	4	97
16	5	99
18	6	101
71	7	103
72	8	105
34	9	335
32	10	337

X23		
33	1	339
34	2	341
35	3	343
73	4	345
13	5	71
13	6	63
3	7	65
59	8	73
	9	
	10	

X24		
29	1	257
30	2	259
69	3	417
40	4	5-15
40	5	5-17
70	6	5-221
	7	
66	8	5-19
	9	
8	10	5-5

X25		
	1	
8	2	5-175
52	3	261
62	4	269
62	5	273
63	6	285
63	7	287
64	8	289
64	9	291
65	10	293

X26		
65	1	295
86	2	297
86	3	299
86	4	301
62	5	303
63	6	305
64	7	307
65	8	309
86	9	311
87	10	313

Привязан:

Инв. № подл.

Изм.	Лист	№ докум.	Подп. Дата
Разраб.	Белецкий		
Провер.	Кадыкова		
Гл.спец.			
Руков. гр.	Чернушина		
Н.контр.	Чернушина		
Утв.	Потехин		

Шкаф АК1.
Схема электрическая

3604-АК1.94

Лит.	Масса	Масштаб
Р		

Лист 2 Листов 7

Гипростроммаш г. Москва

Линия склейки

3604-АК1.94

Инв. N подл.	Подп. и дата	Взам. инв. N	Инв. N дубл.	Подп. и дата

Линия склейки

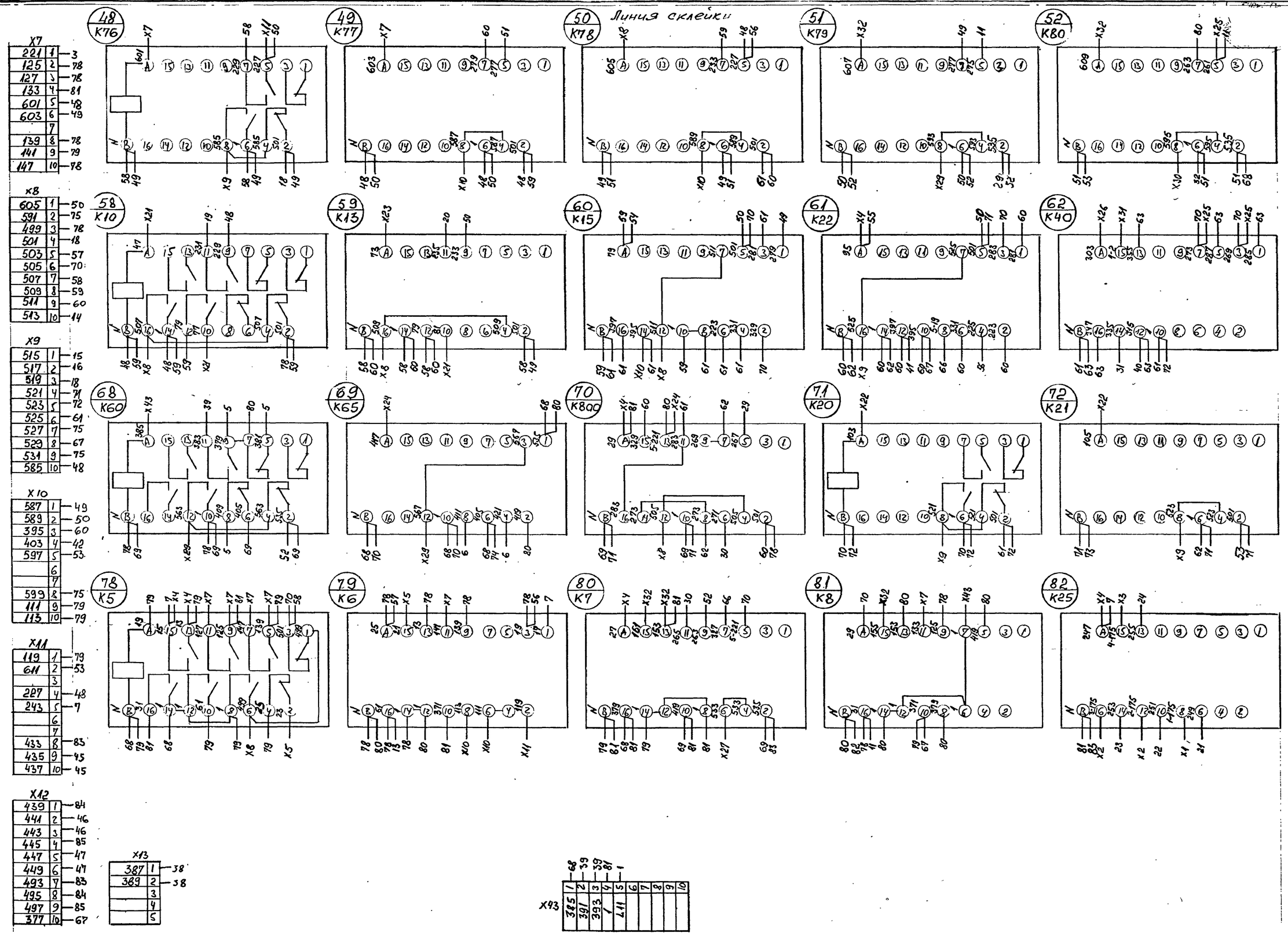

Линия склейки

Инв. N	Подп. и дата	Взам. инв. N	Инв. N дубл.	Подп. и дата

Привязан:

Изм.	Лист	N докум.	Подп.	Дата
Разраб.	Белецкий			
Провер.	Кайкова			
Т. контр.				
Рук. гр.	Хомушкина			
Н. контр.	Хомушкина			
Утв.	Потехин			

Шкаф АК1.
Схема электрическая соединений

3604-АК1.ЭЧ

Лит.	Масса	Масштаб
Р		
Лист 3	Листов	

Гипростроммаш в. Москва

Ц 6003-2-04 8

Инв. № подл.	Подп. и дата	Взам. инв. №	Инв. № дубл.	Подп. и дата

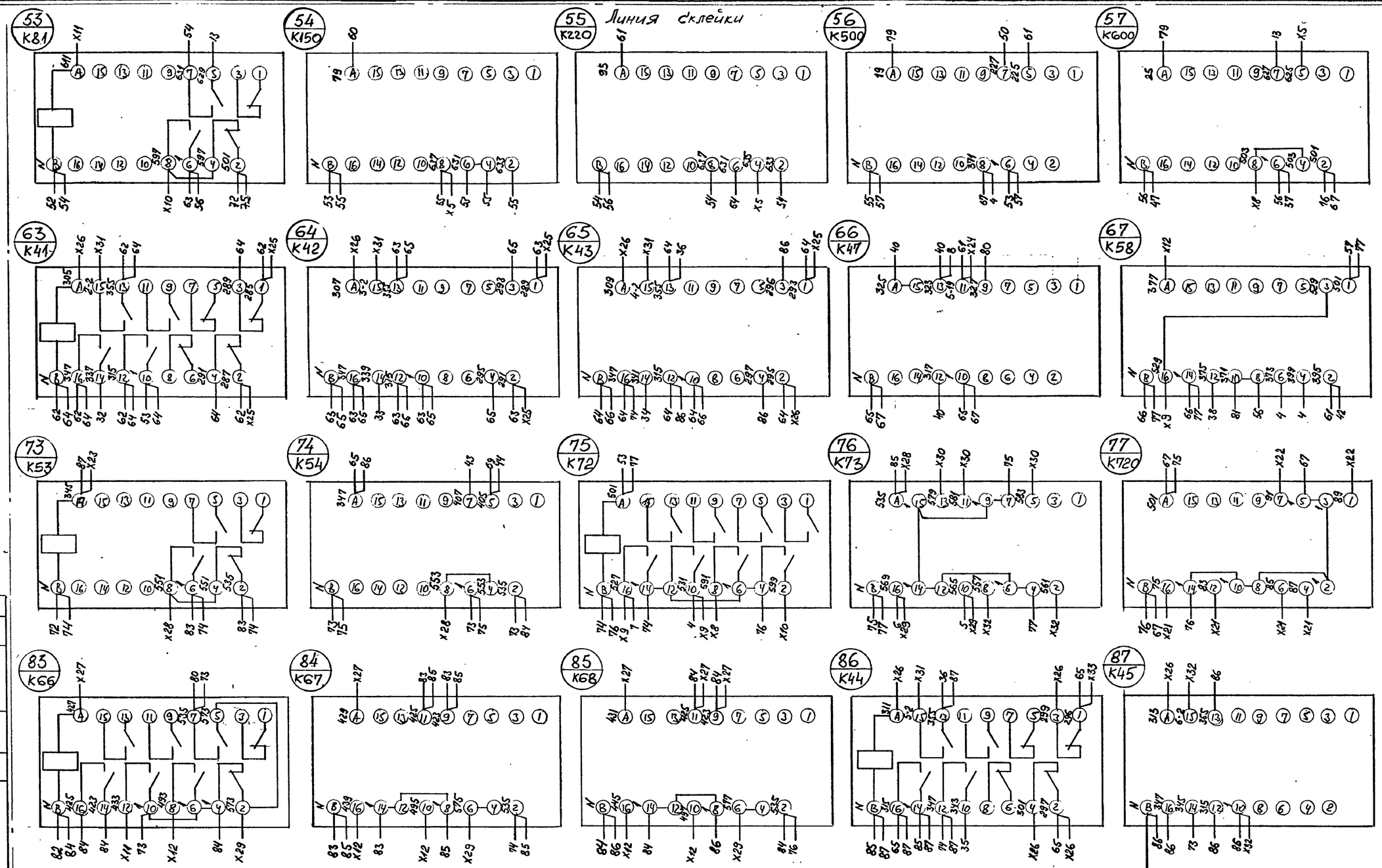

X27		
43	1	405
	2	
44	3	413
44	4	415
85	5	423
85	6	425
85	7	427
84	8	429
85	9	431
80	10	533

X28		
76	1	535
29	2	537
30	3	539
31	4	541
32	5	543
33	6	545
34	7	547
35	8	549
73	9	551
74	10	553

X29		
36	1	555
68	2	563
76	3	565
69	4	567
76	5	569
37	6	571
83	7	573
84	8	575
85	9	577
51	10	593

X30		
52	1	595
76	2	579
76	3	581
76	4	583
	5	
	6	
45	7	455
45	8	457
45	9	463
46	10	469

X31		
46	1	471
46	2	477
47	3	483
47	4	485
47	5	491
62	6	1-2
63	7	2-2
64	8	3-2
65	9	4-2
86	10	5-2

X32		
87	1	6-2
76	2	557
76	3	561
	4	
87	5	1
80	6	153
81	7	155
80	8	161
51	9	607
52	10	609

X33		
86	1	296
П	2	349
37	3	353
	4	
	5	

Привязан:

Инв. №

Изм.	Лист	№ докум.	Подп. Дата
Разраб.		Белецкий	
Пров.		Кадыкова	
Т. контр.			
Н. контр.		Рыков	
Утв.		Хрипункина	
		Потехин	

Шкаф АК1.
Схема электрической соединений

3604-АК1.94

Лит.	Масса	Масштаб
Р		
Лист 4	Листов	

Гипростроммаш г. Москва

3604-АК1.94

8

Типовой проект ТП708-75.93 Альбом 4

Панель	Надпись	Поз. обозначение	Место надписи	Текст	Кол.	Вид шрифта	Заготовка
				Панель			
	1	SF	Табличка	~220В	1		
			Табличка	КТ4	1		
			Табличка	КТ5	1		
			Табличка	КТ12	1		
			Табличка	КТ13	1		
			Табличка	КТ14	1		
			Табличка	КТ6	1		
			Табличка	КТ10	1		
			Табличка	К4	1		
			Табличка	К9	1		
			Табличка	К11	1		
			Табличка	К12	1		
			Табличка	К14	1		
			Табличка	К16	1		
			Табличка	К17	1		
			Табличка	К18	1		
			Табличка	КТ11	1		
			Табличка	К19	1		
			Табличка	К23	1		
			Табличка	К24	1		
			Табличка	К26	1		
			Табличка	К27	1		
			Табличка	К28	1		

Привязан:

Инв. №

Изм.	Лист	№докум.	Подп.	Дата
Разраб.	Белецкий			
Провер.	Кадыкова			
Руков.	Хрипушкина			
Н.контр.	Хрипушкина			
Утв.	Потехин			

3604-АК1.ТБ

Шкаф АК1.
Перечень надписей

Лит	Лист	Листов
Р	1	4

Гипростроммаш г. Москва

Типовой проект ТП708-75.93 Альбом 4

Панель	Надпись	Поз. обозначение	Место надписи	Текст	Кол.	Вид шрифта	Заготовка
			Табличка	К29	1		
			Табличка	К30	1		
			Табличка	К31	1		
			Табличка	К32	1		
			Табличка	К33	1		
			Табличка	К38	1		
			Табличка	К39	1		
			Табличка	К48	1		
			Табличка	К49	1		
			Табличка	К50	1		
			Табличка	К51	1		
			Табличка	К52	1		
			Табличка	К55	1		
			Табличка	К56	1		
			Табличка	К57	1		
			Табличка	К59	1		
			Табличка	К46	1		
			Табличка	К61	1		
			Табличка	К62	1		
			Табличка	К63	1		
			Табличка	К64	1		
			Табличка	К69	1		
			Табличка	К70	1		
			Табличка	К71	1		
			Табличка	К76	1		
			Табличка	К77	1		
			Табличка	К78	1		

Привязан:

Инв. №

Изм.	Лист	№докум.	Подп.	Дата

3604-АК1.ТБ

Лист 2

Типовой проект ТП708-75. Альбом 4

Панель	Надпись	Поз. обозначение	Место надписи	Текст	Кол.	Вид шрифта	Заготовка
			Табличка	К79	1		
			Табличка	К80	1		
			Табличка	К81	1		
			Табличка	К150	1		
			Табличка	К220	1		
			Табличка	К500	1		
			Табличка	К600	1		
			Табличка	К10	1		
			Табличка	К13	1		
			Табличка	К15	1		
			Табличка	К22	1		
			Табличка	К40	1		
			Табличка	К41	1		
			Табличка	К42	1		
			Табличка	К43	1		
			Табличка	К47	1		
			Табличка	К58	1		
			Табличка	К60	1		
			Табличка	К65	1		
			Табличка	К800	1		
			Табличка	К20	1		
			Табличка	К21	1		
			Табличка	К53	1		
			Табличка	К54	1		
			Табличка	К72	1		
			Табличка	К73	1		
			Табличка	К720	1		

Привязан:

Инв. №

Изм.	Лист	№докум.	Подп.	Дата

3604-АК1.ТБ

Лист 3

Типовой проект ТП708-75.93 Альбом 4

Панель	Надпись	Поз. обозначение	Место надписи	Текст	Кол.	Вид шрифта	Заготовка
			Табличка	К5	1		
			Табличка	К6	1		
			Табличка	К7	1		
			Табличка	К8	1		
			Табличка	К25	1		
			Табличка	К66	1		
			Табличка	К67	1		
			Табличка	К68	1		
			Табличка	К44	1		
			Табличка	К45	1		
				Дверь			
	2		Табличка	Склад цемента	1		
	3		Табличка	Шкаф АК1	1		

Привязан:

Инв. №

Изм.	Лист	№докум.	Подп.	Дата

3604-АК1.ТБ

Лист 4

Типовой проект ТП708-75.93 Альбом 4

Формат	Зона	Поз	Обозначение	Наименование	Кол	Примечание
				Документация		
А3			3604-AKS1.ВО	Чертеж общего вида		
А2			3604-AKS1.Э4	Схема электрическая		
				соединений		
А4			3604-AKS1.ТБ	Перечень надписей		
				Сборочные единицы		
				H1 1		
				Реле		
		1		ВЛ57УХЛ4 1...100 мин~220В	2	KT2 KT3
		2		ВЛ67У3 0,1...99с ~220В	1	KT1
		3		РПУ-2-М9Б400У3Б ~220В	3	K; K1; K2
				H51 1		
				Переключатель		
		4		ПЕ-031У3 исп.1	7	SA2... SA8
				Блок зажимов		
		5		Б324-4П25-В/ВУ3-10	4	X1...X4
		6		Крышка торцевая КТ54	1	

Привязан

Инв.№

Изм	Лист	№докум	Подпись	Дата
Разраб.	Царева			
Проверил				
Руков.	Хрипушкин			
Н.контр	Хрипушкин			
Утв	Потехин			

Ящик AKS1. Технические данные аппаратов

3604-AKS1

Лит	Лист	Листов
Р		1

Гипростроммаш г. Москва

Типовой проект ТП708-75.94 Альбом 4

Панель	Надпись	Поз. обозначение	Место надписи	Текст	Кол.	Вид шрифта	Заглубка
				Панель			
			Табличка	KT2	1		
			—"—	KT3	1		
			—"—	K	1		
			—"—	K1	1		
			—"—	K2	1		
			—"—	KT1	1		
				Дверь			
	1		Табличка	Склад цемента	1		
	2		—"—	Ящик 2AKS1 (3AKS1; 4AKS1; 5AKS1)	1		
	3	SA3	—"—	Аэрация N1	7		
	4	SA4	—"—	Аэрация N2	7		
	5	SA2... SA8	—"—	Автоматическое	7		
	6	SA2... SA8	—"—	Отключено	1		
	7	SA2... SA8	—"—	Местное	1		
	8	SA5	—"—	Аэрация N3	1		
	9	SA6	—"—	Аэрация N4	1		
	10	SA2	—"—	Клапан разгружатель	1		
	11	SA8	—"—	Эжекция и аэрация	1		
	12	SA7	—"—	Продувка	1		

Привязан

Инв.№

Изм	Лист	№докум.	Подпись	Дата
Разраб.	Царева			
Проверил				
Руков.	Хрипушкин			
Н.контроль	Хрипушкин			
Утв.	Потехин			

Ящик AKS1. Перечень надписей

3604-AKS1.ТБ

Лит	Лист	Листов
Р		1

Гипростроммаш г. Москва

Типовой проект ТП708-75.93 Альбом 4

3604-AKS1.ВО

Вид спереди
Дверь не показана

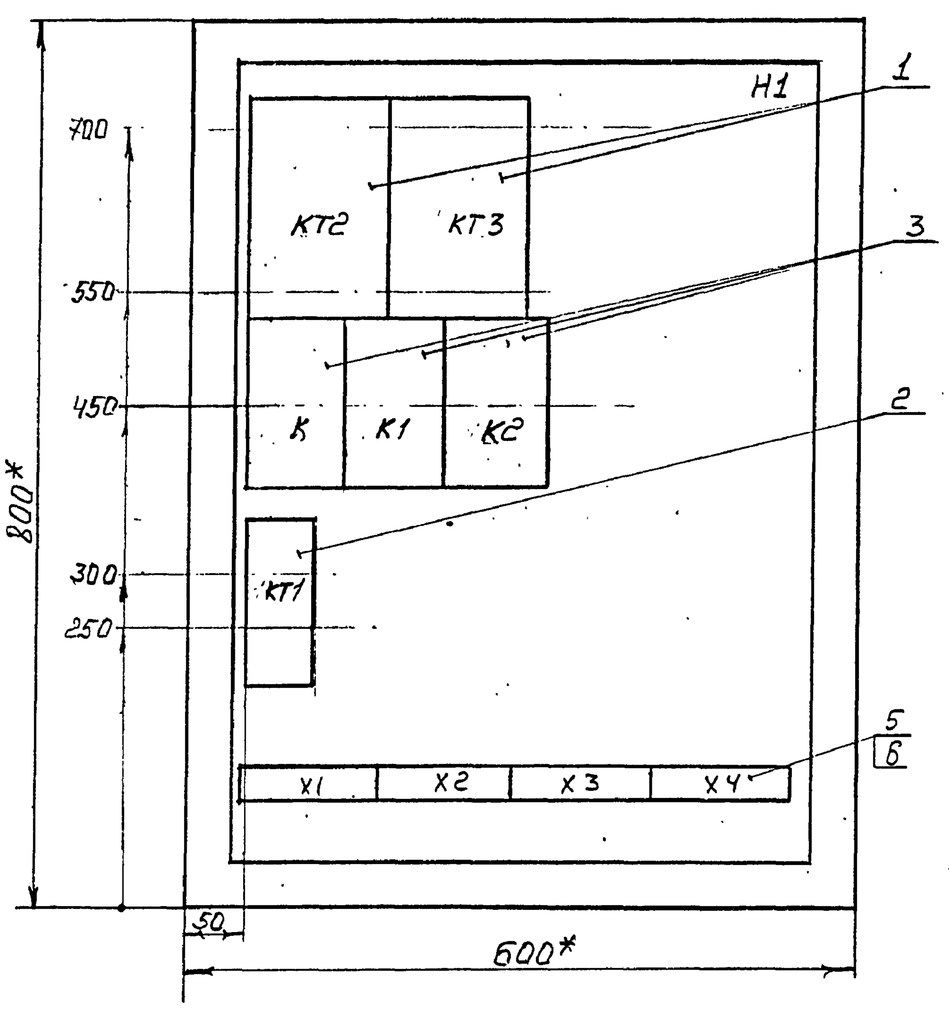

Дверь ящика
Вид спереди

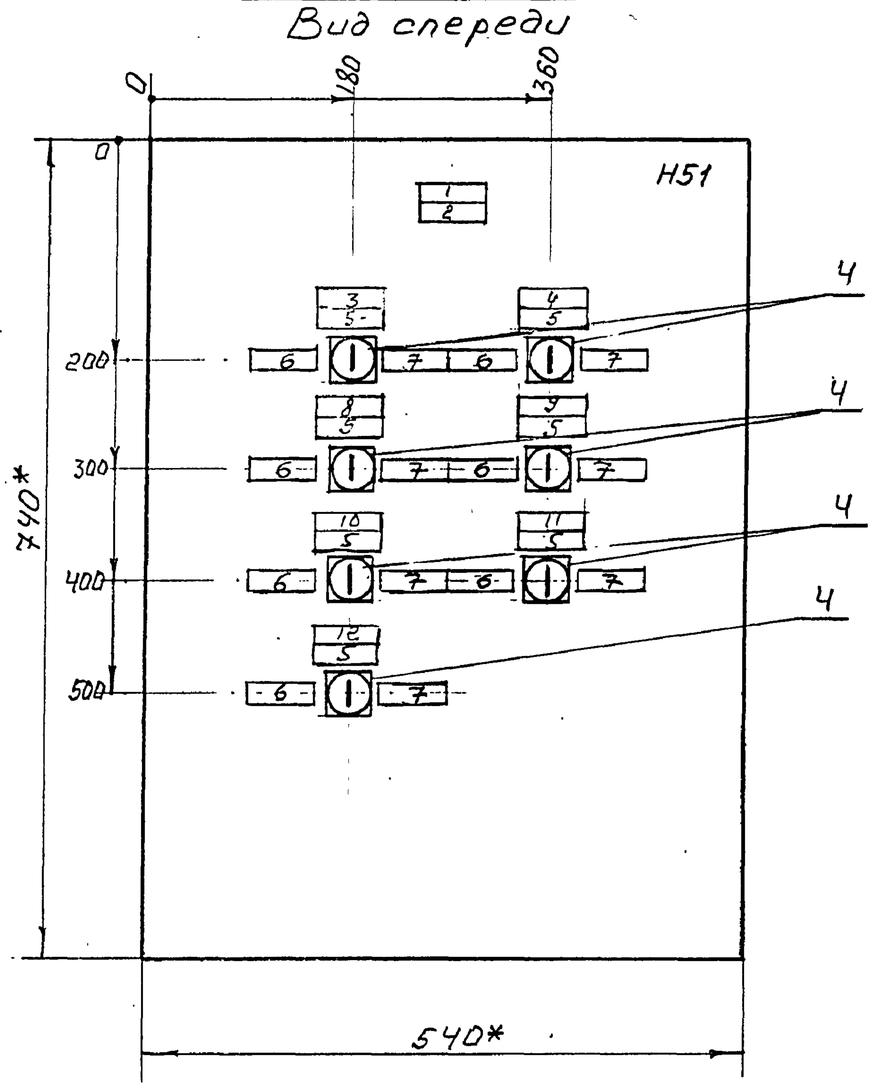

1* Размеры для справок.
2 Неуказанные предельные отклонения размеров по ...
3 В контуре табличек аппаратов указаны номера надписей по перечню надписей.
4 Глубина ящика 360 мм.
5 По данному чертежу изготовить 4 ящика

Привязан

Инв.№

Изм	Лист	№докум	Подпись	Дата
Разраб	Царева			
Проверил				
Т.контроль				
Руковод	Хрипушкин			
Н.контр.	Хрипушкин			
Утв	Потехин			

Ящик AKS1. Чертеж общего вида

3604-AKS1.ВО

Литер	Масса	Масштаб
Р		1:5

Лист | Листов 1

Гипростроммаш г. Москва

Ц 00058-04 11

3604-АКS1.ЭЧ

Альбом 4

Типовой проект 704-75.93

Вид спереди

Дверь ящика
Вид со стороны монтажа

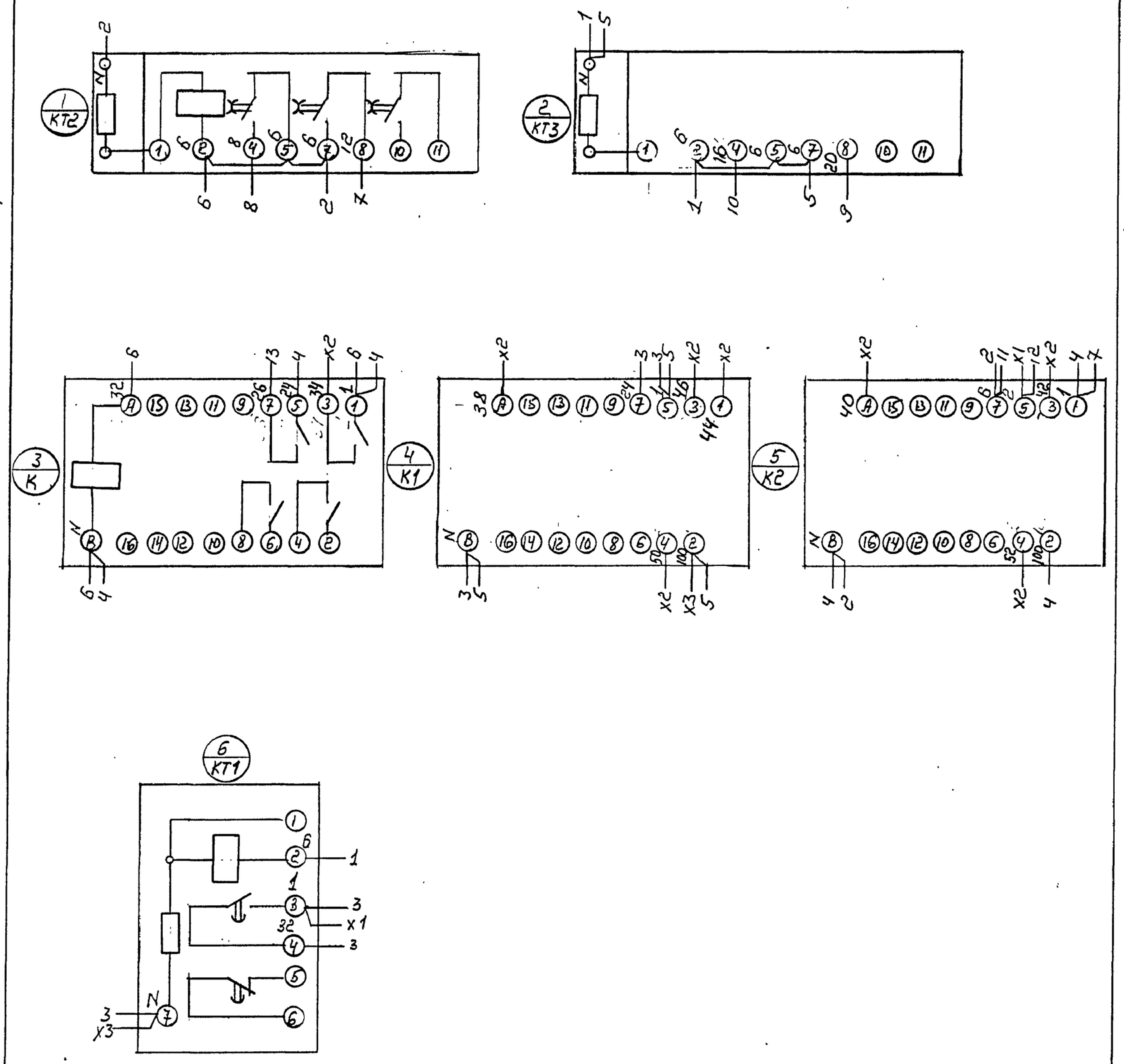

X1	1	2	3	4	5	6	7	8	9	10
		1				2	4	10	14	18	22

X2	1	2	3	4	5	6	7	8	9	10
	28	30	34	38	40	42	44	46	50	52

X3	1	2	3	4	5	6	7	8	9	10
	100		N							

X4	1	2	3	4	5	6	7	8	9	10

Подп. и дата | Инв. № дубл. | Взам. инв. № | Подп. и дата | Инв. № подл.

Привязан

Инв. №

Изм	Лист	№ докум	Подпись	Дата
Разраб.		Царева		
Проверил				
Т. контр				
Руков		Хрипушкина		
Н. контр		Хрипушкина		
Утв.		Потехин		

3604-АКS1.ЭЧ

Ящик АКS1.
Схема электрическая соединений

Литер	Масса	Масштаб
Р		–

Лист | Листов 1

Гипростроммаш г. Москва

Ц00058-04 12

Типовой проект ТП 708-75.93 Альбом 4

Формат	Зона	Поз.	Обозначение	Наименование	Кол.	Примечание
				Документация		
А3			3604-АКS2.ВО	Чертеж общего вида		
А2			3604-АКS2.ЭЧ	Схема электрическая соединений		
А4			3604-АКS2.ТБ	Перечень надписей		
				Сборочные единицы		
				Н1 1		
				Реле		
		1		ВЛ57УХЛ4 1...100 мин. ~220В	2	КТ2 КТ3
		2		ВЛ67У3 0,1...9,9с ~220В	1	КТ1
		3		РПУ-2-М9640УЗБ ~220В	3	К; К1 К2
				Н51 1		
				Переключатель		
		4		ПЕ-03/УЗ исп.1	8	SA2... SA9
				Блок зажимов		
		5		БЗ24-УП25-8/ВУЗ-10	4	Х1...Х4
		6		Крышка торцевая КТ5У	1	

Привязан

Инв. №

Взам. инв. № | Подп. и дата | Инв. № подл.

Изм	Лист	№ докум.	Подпись	Дата	3604-АКS2	Лит	Лист	Листов
Разраб.		Царева			Ящик АКS2. Технические данные аппаратов	Р		1
Проверил						Гипростроммаш г. Москва		
Руков.		Хрипушкина						
Утв.		Потехин						

Типовой проект ТП 708-75.93 Альбом 4

Панель	Надпись	Поз. обозначение	Место надписи	Текст	Кол.	Вид шрифта	Заголов.	Кол.
				Панель				
			Табличка	КТ2	1			
			—"—	КТ3	1			
			—"—	К	1			
			—"—	К1	1			
			—"—	К2	1			
			—"—	КТ1	1			
				Дверь				
	1		Табличка	Склад цемента	1			
	2		—"—	Ящик 1АКS2 (6АКS2)	1			
	3	SA3	—"—	Аэрация N1	8			
	4	SA4	—"—	Аэрация N2	8			
	5	SA2... SA9	—"—	Автоматическое	8			
	6	SA2... SA9	—"—	Отключено	1			
	7	SA2... SA9	—"—	Местное	1			
	8	SA5	—"—	Аэрация N3	1			
	9	SA6	—"—	Аэрация N4	1			
	10	SA2	—"—	Клапан разгружателя	1			
	11	SA8	—"—	Эжекция и аэрация	1			
	12	SA7	—"—	Продувка	1			
	13	SA9	—"—	Продувка трубопровода	1			

Привязан

Инв. №

Взам. инв. № | Подп. и дата | Инв. № подл.

Изм	Лист	№ докум.	Подпись	Дата	3604-АКS2.ТБ	Лит	Лист	Листов
Разраб.		Царева			Ящик АКS2. Перечень надписей	Р		1
Проверил						Гипростроммаш г. Москва		
Руков.		Хрипушкина						
Утв.		Потехин						

Типовой проект ТП 708-75.93 Альбом 4

3604-АКS2.ВО

Вид спереди
Дверь не показана

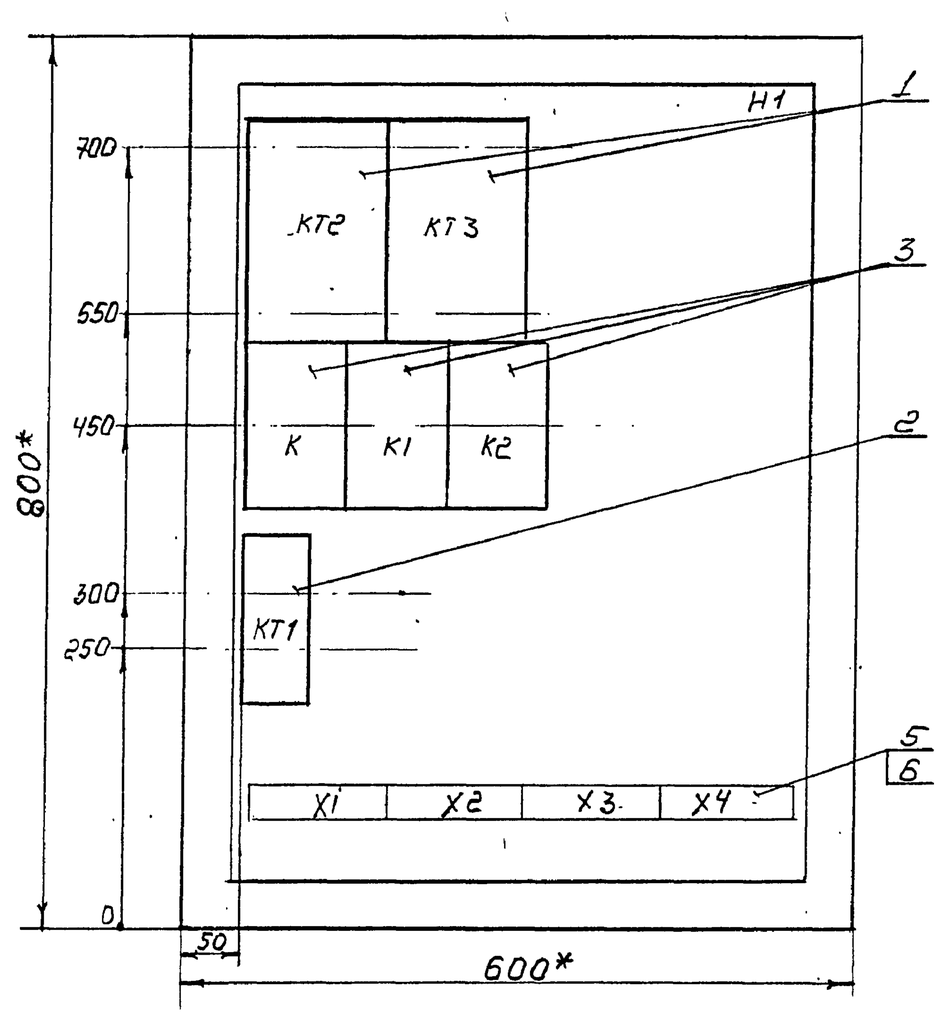

Дверь ящика
Вид спереди

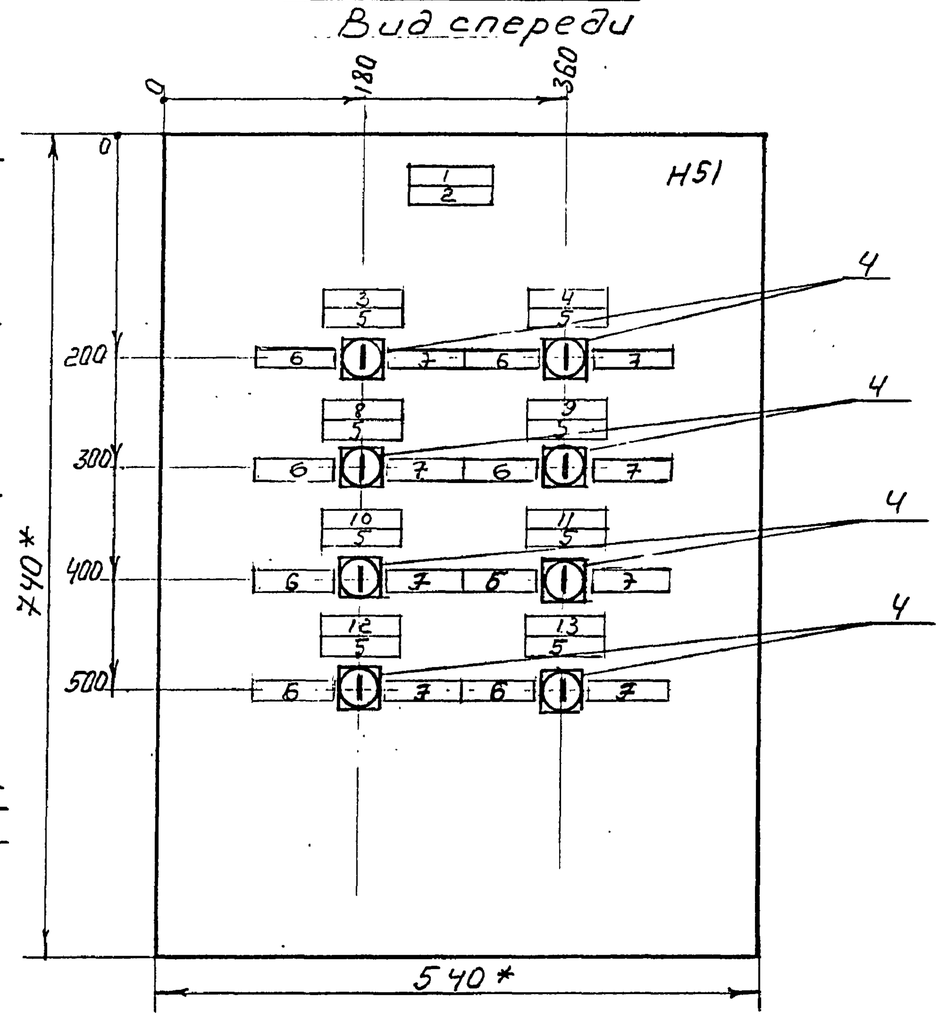

1* Размеры для справок
2 Неуказанные предельные отклонения размеров по...
3 В контуре табличек и аппаратов указаны номера надписей по перечню надписей
4 Глубина ящика 360 мм
5 По данному чертежу изготовить 2 ящика

Привязан

Инв. №

Изм	Лист	№ докум.	Подпись	Дата	3604-АКS2.ВО	Литер	Масса	Масштаб
Разраб.		Царева			Ящик АКS2. Чертеж общего вида	Р		1:5
Проверил						Лист	Листов 1	
Т. контр.						Гипростроммаш г. Москва		
Руков.		Хрипушкина						
Н. контр.		Хрипушкина						
Утв.		Потехин						

3604-АКS2.ЭЧ

Типовой проект ТП708-75.93 Альбом 4

Вид спереди

Дверь ящика
Вид со стороны монтажа

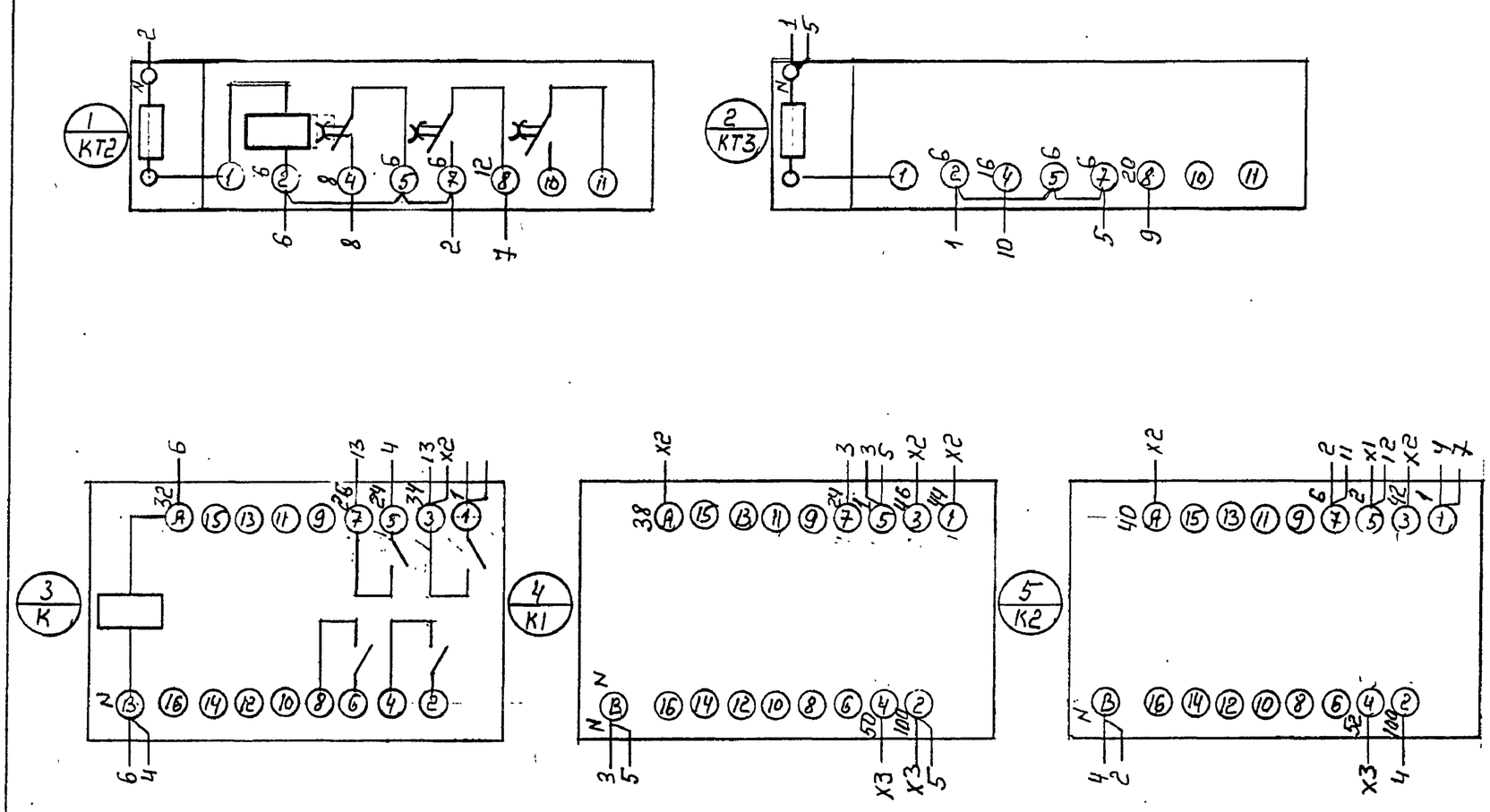

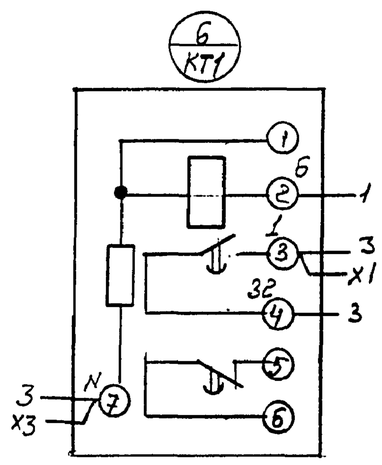

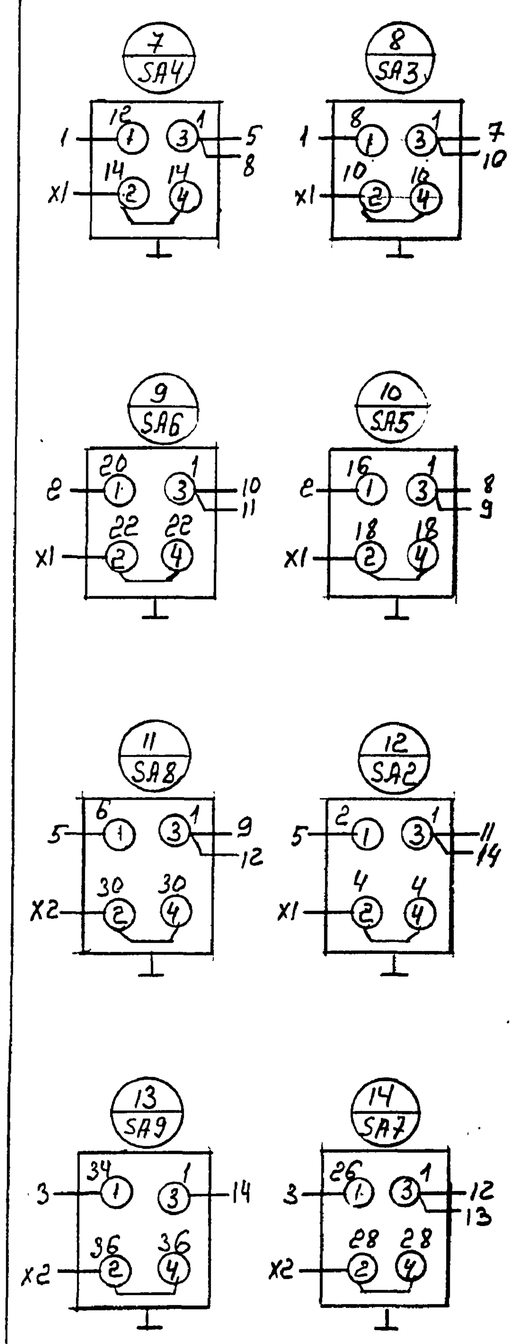

X1	1	2	3	4	5	6	7	8	9	10
		1			2	4	10	14	18	22

X2	1	2	3	4	5	6	7	8	9	10
	28	30	34	36	38	40	42	44	46	

X3	1	2	3	4	5	6	7	8	9	10
	50	52	100		N					

X4	1	2	3	4	5	6	7	8	9	10

Привязан

Инв. №

Изм.	Лист	№ докум.	Подпись	Дата
Разраб.		Царева		
Проверил				
Т.контр.				
Руков.		Крипушкина		
Н.контр.		Крипушкина		
Утв.		Потехин		

3604-АКS2.ЭЧ

Ящик АКS2.
Схема электрическая соединений

Литер	Масса	Масштаб
Р		

Лист | Листов 1

Гипростроммаш г. Москва

Инв. № подл. | Подп. и дата | Взам. инв. № | Инв. № дубл. | Подп. и дата

Ц00058-04 14

Типовой проект ТП 408-75.93

Формат	Зона	Поз.	Обозначение	Наименование	Кол.	Примечание
				Документация		
А3			3604-ASH3.ВО	Чертеж общего вида		
А2			3604-ASH3.ЭЧ	Схема электрическая соединений		
А4			3604-ASH3.ТБ	Перечень надписей		
				Сборочные единицы		
				H51 1		
				Переключатели		
		1		ПЕ012УХЛ3; исполн. 1	1	SA2
		2		ПЕ011УХЛ3; исполн. 1	7	SA1; SA3...SA8
		3		Арматура АС12013У2, ~220В	8	HL1...HL8
		4		Звонок ЗВП-220УХЛ5, ~220В	1	HA
		5		Блок зажимов		
				Б324-4П25-В/ВУ3-10	2	X1, X2
		6		Крышка торцевая КТ5У	1	

Привязан:

Инв. №

Изм.	Лист	№ докум.	Подп.	Дата
Разраб.		Кошелева		
Пров.				
Руков.		Хрипушкина		
Н. контр.		Хрипушкина		
Утв.		Потехин		

3604-ASH3

Ящик ASH3. Технические данные аппаратов.

Лит.	Лист	Листов
Р		1

Гипростроммаш г. Москва

Типовой проект ТП 408-75.93 Альбом 4

Панель	Надпись	Поз. обозначение	Место надписи	Текст	Кол.	Вид шрифта	Заготовка
	1		Табличка	Склад цемента	1		
	2		—"—	Ящик ASH3	1		
	3		—"—	Ввод сжатого воздуха	1		
	4	HL1	—"—	Ниже 0,6 МПа	1		
	5	HL2	—"—	Выше 0,7 МПа	1		
	6	HL3, SA3	—"—	Загрузка камерных насосов	1		
	7	HL1...HL8	—"—	Отклонение давления от нормы	3		
	8	SA1	—"—		1		
	9	SA2	—"—		1		
	10	SA1...SA8	—"—	Отключено	8		
	11	SA1...SA8	—"—	Включено	8		
	12	HL5, SA5	—"—	Пневмовинтовой насос	1		
	13	HL4, SA4	—"—	Выгрузка камерных насосов	1		
	14	HL6, SA6	—"—	Продувка	1		
	15	HL7, SA7	—"—	Эжекция и аэрация данных выгружателей	1		
	16	HL8, SA8	—"—	Аэрационные сводообрушающие устройства	1		

Привязан:

Инв. №

Изм.	Лист	№ докум.	Подп.	Дата
Разраб.		Кошелева		
Пров.				
Руков.		Хрипушкина		
Н. контр.		Хрипушкина		
Утв.		Потехин		

3604-ASH3.ТБ

Ящик ASH3. Перечень надписей.

Лит.	Лист	Листов
Р		1

Гипростроммаш г. Москва

Типовой проект ТП 408-75.93 Альбом 4

3604-ASH3.ВО

Вид спереди

Дверь не показана

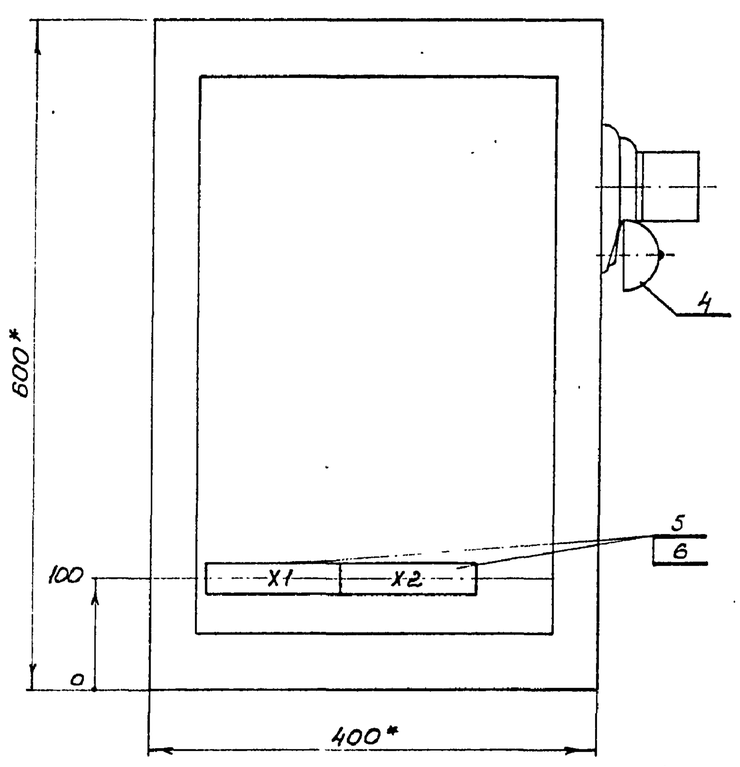

Дверь ящика

Вид спереди

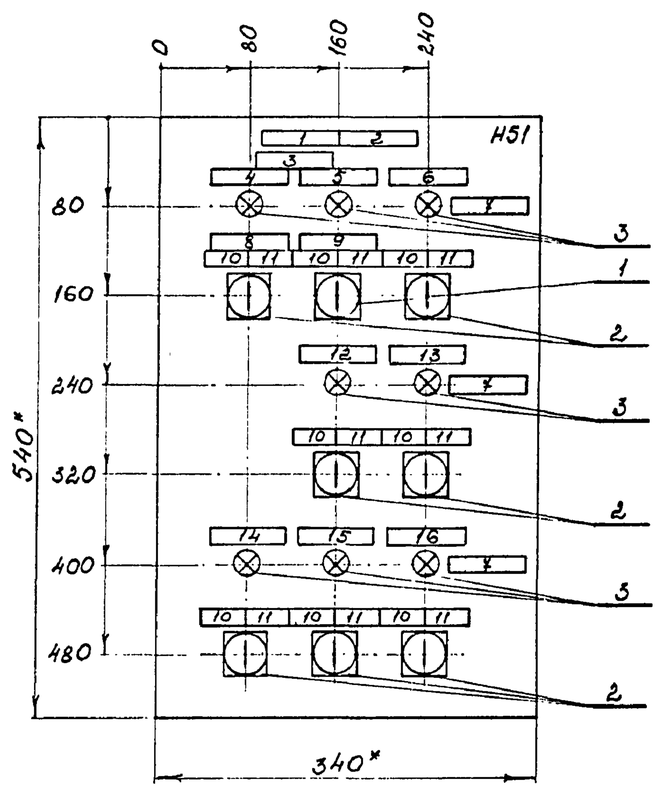

1. * Размеры для справок.
2. Неуказанные предельные отклонения размеров по...
3. В контуре табличек и аппаратов указаны номера надписей по перечню надписей.
4. Глубина ящика 360 мм.

Привязан:

Инв. №

Изм.	Лист	№ докум.	Подп.	Дата
Разраб.		Кошелева		
Пров.				
Т. контр.				
Руков.		Хрипушкина		
Н. контр.		Хрипушкина		
Утв.		Потехин		

3604-ASH3.ВО

Ящик ASH3. Чертеж общего вида.

Лит.	Масса	Масштаб
Р		1:5

Лист | Листов 1

Гипростроммаш г. Москва

3604-ASH3.ЭЧ

Типовой проект ТП408-Х5.93 Альбом 4

Вид спереди

Правая боковая стенка

Дверь ящика
Вид со стороны монтажа

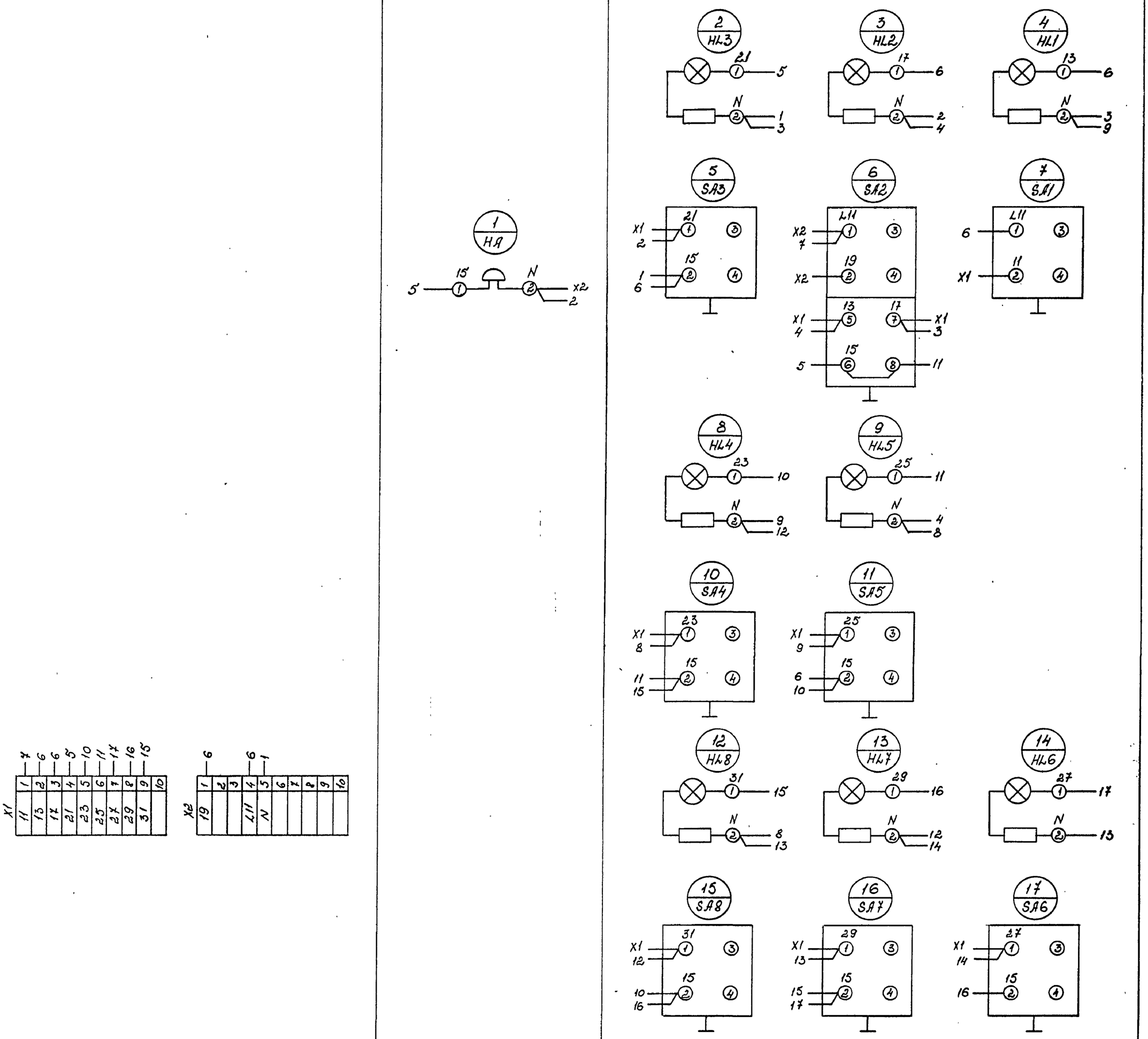

Изм	Лист	№ докум.	Подп.	Дата	3604-ASH3.ЭЧ	
Разраб.		Кашелева			Ящик ASH3. Схема электрическая соединений.	Лит. Р / Масса / Масштаб —
Пров						Лист / Листов 1
Т.контр						Гипростроммаш г. Москва
Руков		Хрипушкина				
Н.контр		Хрипушкина				
Утв		Потехин				

Привязан:

Инв. №:

Подп. и дата | Инв. № дубл. | Взам. инв. № | Подп. и дата | Инв. № подл.

Ц00058-04 16

Типовой проект ТП 708-75.93 Альбом 4

Формат	Зона	Поз.	Обозначение	Наименование	Кол.	Примечание
				Документация		
А3			3604 – АКSН1.ВО	Чертеж общего вида		
А2			3604 – АКSН1.ЭЧ	Схема электрическая соединений		
*			3604 – АКSН1.ТБ	Перечень надписей		*А4;А4
				Сборочные единицы		
				Н1 1		
		1		Выключатель		
				ВА14-26-14-20УХЛ4; Ур 1,6А	1	SF
		2		Пускатель		
				ПМЛ1100004Б; ~220В	1	КМ
				Реле		
		3		РПУ-2-М96220У3Б, ~220В	2	К1; К2
		4		ВЛ-67УХЛ4; 1...10мин, ~220В; 50Гц	1	КТ

Привязан:

Инв. №:

Изм.	Лист	№ докум.	Подп.	Дата
Разраб.		Кошелева		
Пров.				
Руков.		Хрипушкина		
Н. контр.		Хрипушкина		
Утв.		Потехин		

3604-АКSН1

Ящик АКSН1. Технические данные аппаратов.

Лит.	Лист	Листов
Р	1	2

Гипростроммаш г. Москва

Типовой проект ТП 708-75.93 Альбом 4

Формат	Зона	Поз.	Обозначение	Наименование	Кол.	Примечание
				Н51 1		
				Переключатели		
		5		ПЕ031УХЛ3 исполн. 1	1	1SSA
		6		ПЕ011УХЛ3 исполн. 2	2	SA; 1SA
				Выключатели		
		7		КЕ011У3, исп. 4; черный	2	SB2, SB3
		8		КЕ011У3; исп. 5; красный	1	SB1.
				Арматура		
		9		АС1201ЗУ2; ~220В	4	HL1...HL4
		10		АС1201ЧУ2; ~220В	1	HL5
		11		Звонок ЗВП-220УХЛ5; ~220В	1	HA3
				Блок зажимов		
		12		Б324-4П25-8/8У3-10	3	X1...X3
		13		Крышка торцевая КТ5У	1	

Привязан:

Инв. №:

Изм.	Лист	№ докум.	Подп.	Дата

3604-АКSН1. Лист 2

Типовой проект ТП 708-75.93 Альбом 4

3604 – АКSН1.ВО

Вид спереди
Дверь не показана

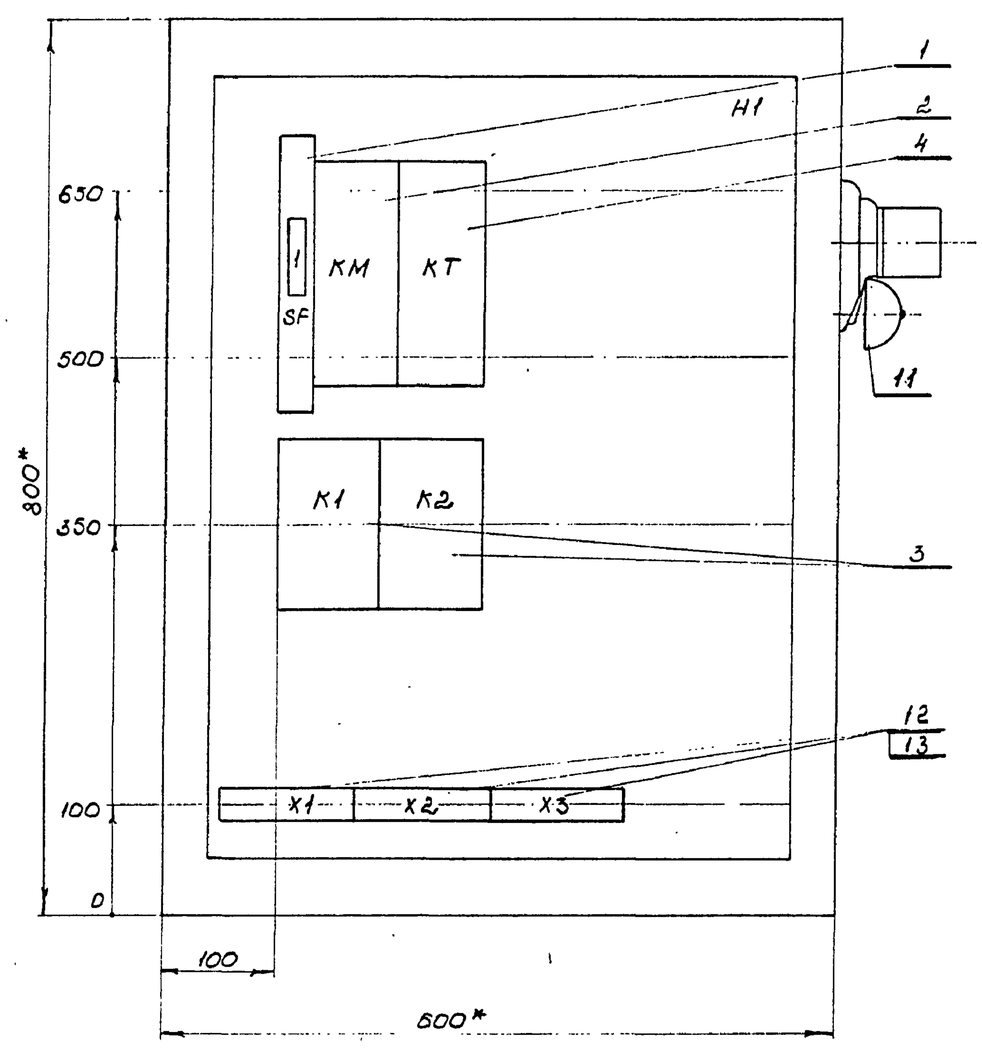

Дверь ящика
Вид спереди

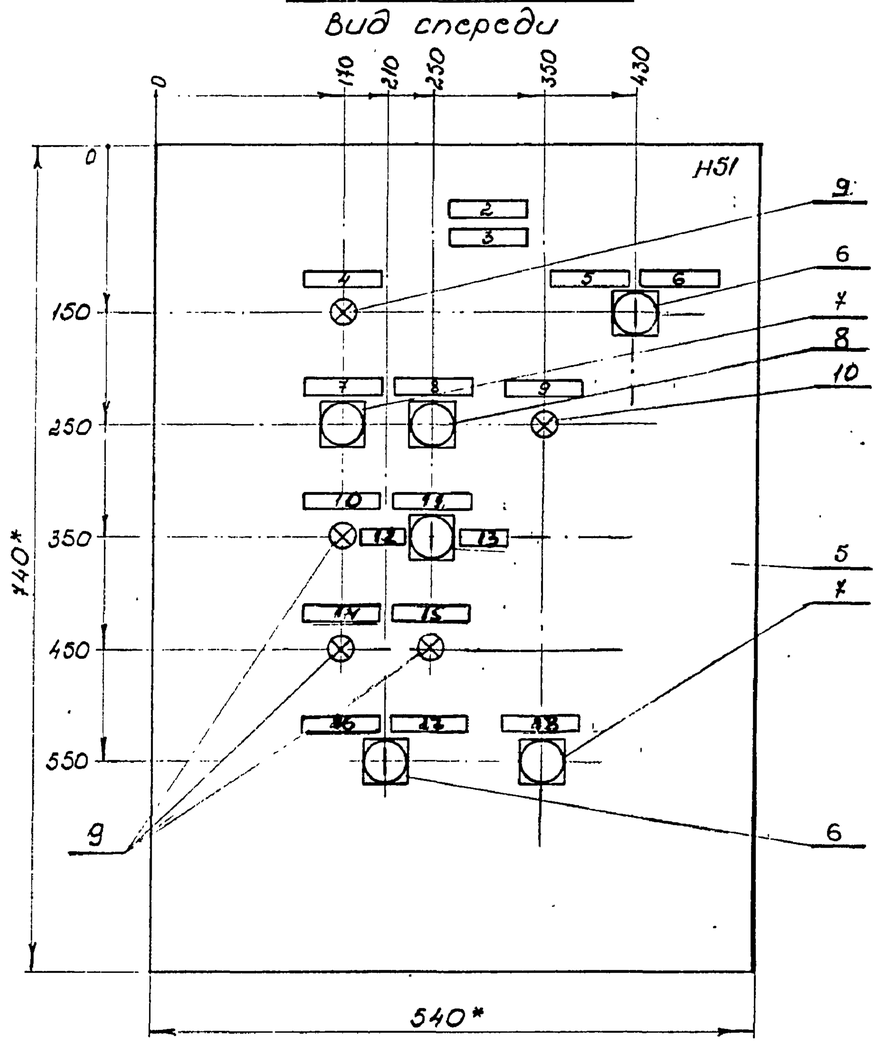

1. * Размеры для справок.
2. Неуказанные предельные отклонения размеров по...
3. В контуре табличек и аппаратов указаны номера надписей по перечню надписей.
4. Глубина ящика 360 мм.

Привязан.

Инв. №

Изм.	Лист	№ докум.	Подп.	Дата
Разраб.		Кошелева		
Пров.				
Т.контр.				
Руков.		Хрипушкина		
Н. контр.		Хрипушкина		
Утв.		Потехин		

3604-АКSН1.ВО

Ящик АКSН1. Чертеж общего вида

Лит.	Масса	Масштаб
Р		1:5

Лист | Листов 1

Гипростроммаш г. Москва

Инв. N подл	Подп. и дата	Взам. инв N	Инв N дубл.	Подп. и дата

Схема соединений повернута на 90°.

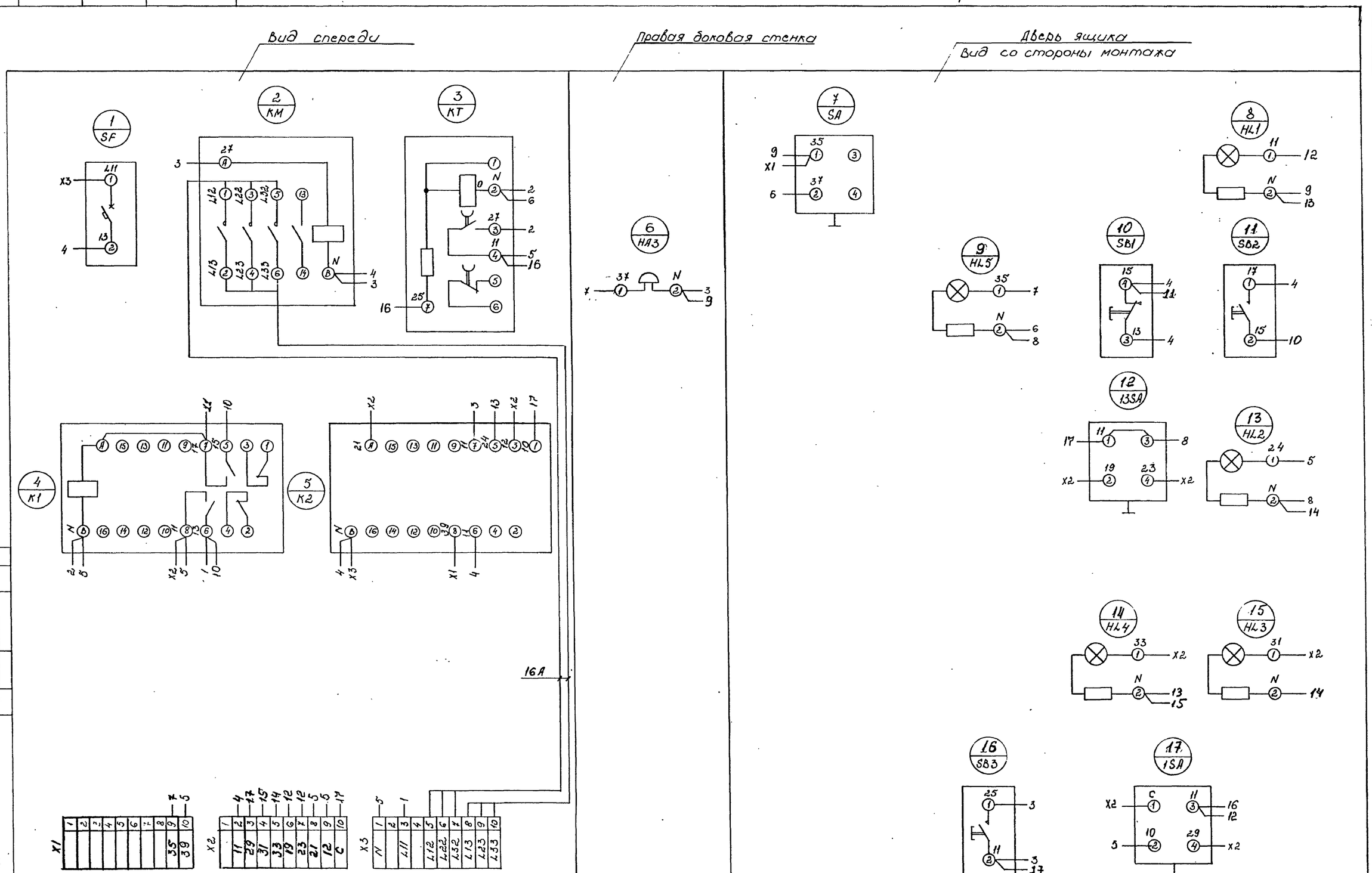

Привязан:

Инв. N:

Изм.	Лист	N: докум.	Подп.	Дата	
Разраб.	Кошелевский				
Пров.					
Т. контр.					
Рыков	Крупушкин				
Н. контр.	Крупушкин				
Утв.	Полтехин				

3604 - АКSН1.34

Ящик АКSН1. Схема электрических соединений.

Лит.	Масса	Масштаб
Р	—	—

Лист | Листов 1

Гипростроммаш г. Москва

Н 000058-04

18

Типовой проект ТП708-75.93 Альбом 4

Формат	Зона	Поз	Обозначение	Наименование	Кол.	Примечание
				Документация		
А3			3604-АКSН3.ВО	Чертеж общего вида		
А2			3604-АКSН3.ЭЧ	Схема электрическая соединений		
*			3604-АКSН3.ТБ	Перечень надписей		*А4; А4
				Сборочные единицы		
				Н1 1		
		1		Предохранитель ПРС-6У3-П с плав. вставкой ПВД на ток 2А	2	FU1; FU2
		2		Пускатель ПМЛ-5202ПУ2Б ~380В	1	КМ1
				Реле		
		3		ВЛ-64УХЛ4; 1; 220В; 50Гц; 1...10мин	1	КТ1
		4		ВЛ-67УХЛ4; 1; 220В; 50Гц; 1...10мин	1	КТ2
		5		РПУ-2-М96220У3Б; ~220В	2	К1, К2

Привязан.

Инв №:

Изм	Лист	№ докум	Подп.	Дата
Разраб.	Кошелева			
Пров				
Руков.	Хрипушкина			
Н.контр	Хрипушкина			
Утв.	Потехин			

3604-АКSН3

Ящик АКSН3. Технические данные аппаратов.

Лит.	Лист	Листов
Р	1	2

Гипростроммаш г. Москва

Типовой проект ТП708-75.93 Альбом 4

Формат	Зона	Поз	Обозначение	Наименование	Кол	Примечание
				Н51 1		
				Переключатели		
		6		ПЕ031УХЛ3; исполн 1	1	SA1
		7		ПЕ011УХЛ3; исполн 2	1	SA2
				Выключатели		
		8		КЕ011У3; исп. 4; толк черн.	1	SB2
		9		КЕ011У3; исп. 5; толк. красн.	1	SB1
		10		Зажимы наборные силовые		
				3Н24-16П63-В/8У3	6	X3
		11		Блок зажимов		
				Б324-4П25-В/8У3-10	2	X1, X2
		12		Крышка торцевая КТ5У	1	
		13		Крышка торцевая КТ6У	1	

Привязан.

Инв №:

3604-АКSН3.

Лист 2

3604-АКSН3.ВО

Вид спереди
Дверь не показана

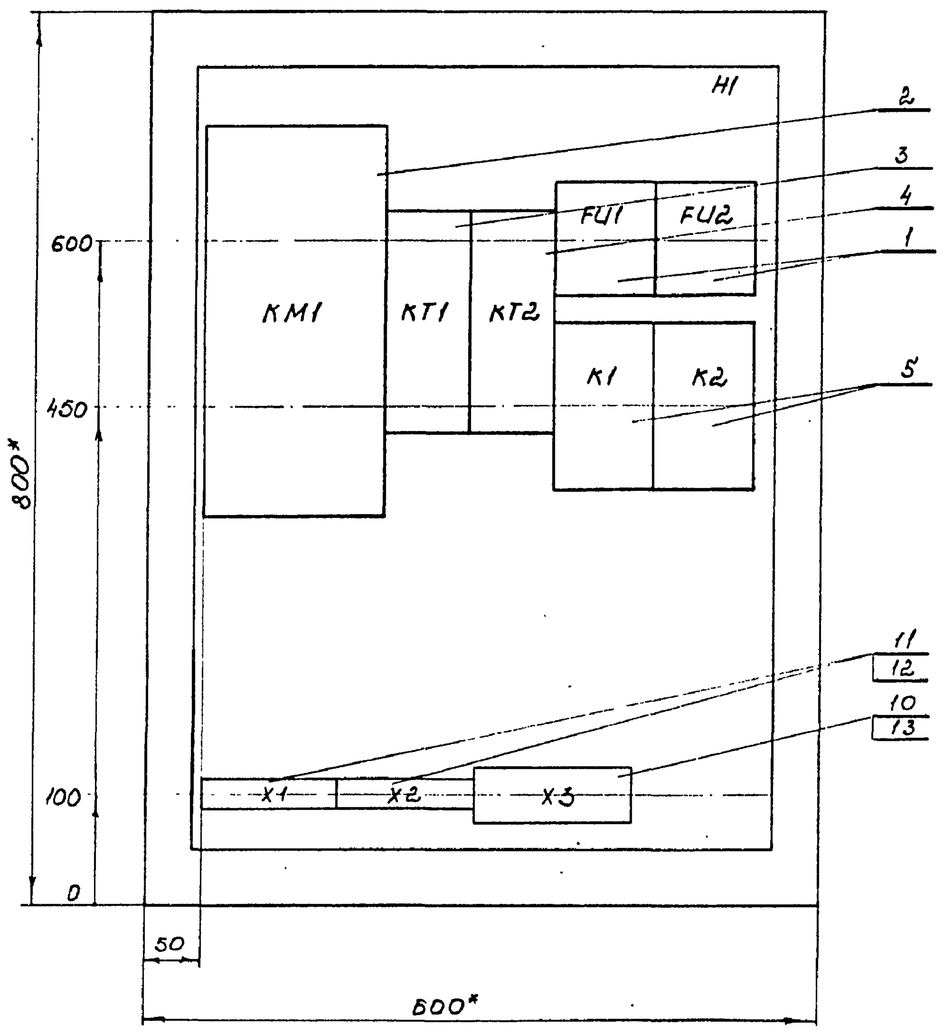

Дверь ящика
Вид спереди

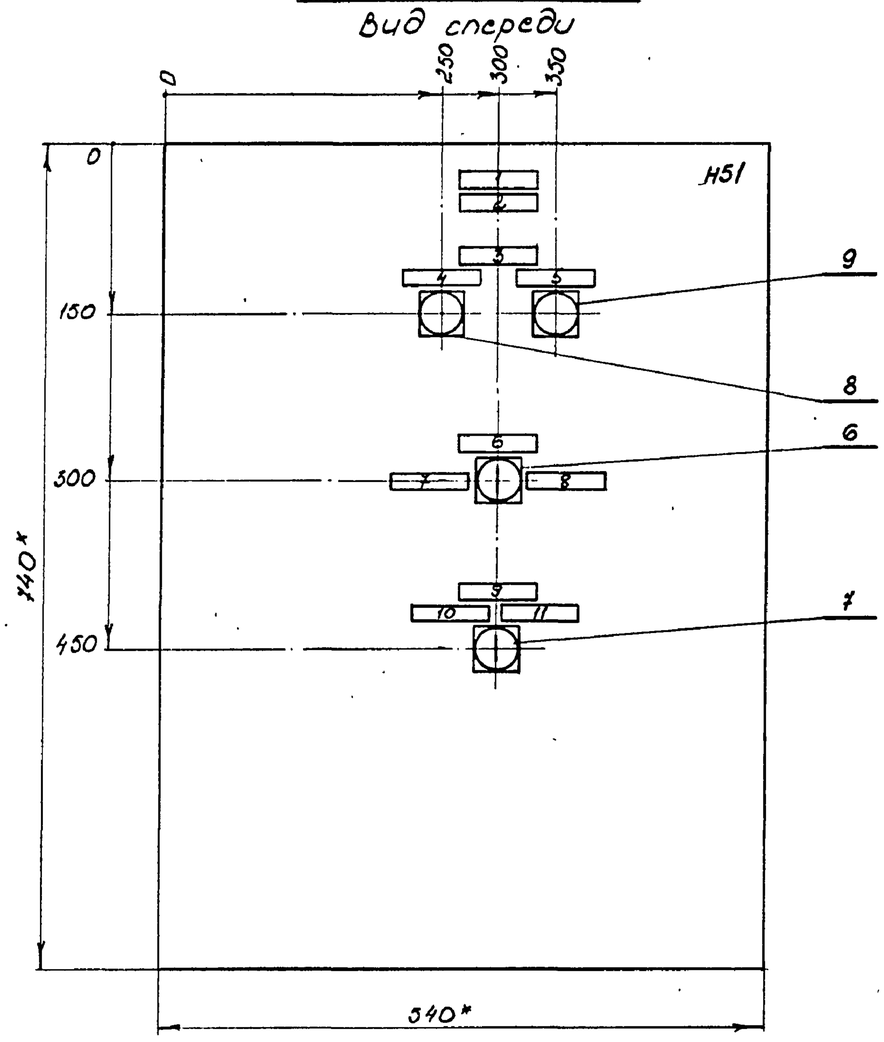

1. * размеры для справок.
2. Неуказанные предельные отклонения размеров по...
3. В контуре табличек и аппаратов указаны номера надписей по перечню надписей.
4. Глубина ящика 360мм.

Привязан.

Инв №:

Изм	Лист	№ докум	Подп.	Дата
Разраб	Кошелева			
Пров				
Т.контр				
Руков.	Хрипушкина			
Н.контр	Хрипушкина			
Утв	Потехин			

3604-АКSН3.ВО

Ящик АКSН3. Чертеж общего вида.

Лит	Масса	Масштаб
Р		1:5
Лист	Листов 1	

Гипростроммаш г. Москва

Инв. № подл	Подп. и дата	Взам. инв. №	Инв. № дубл	Подп. и дата

Схема соединений повернута на 90°.

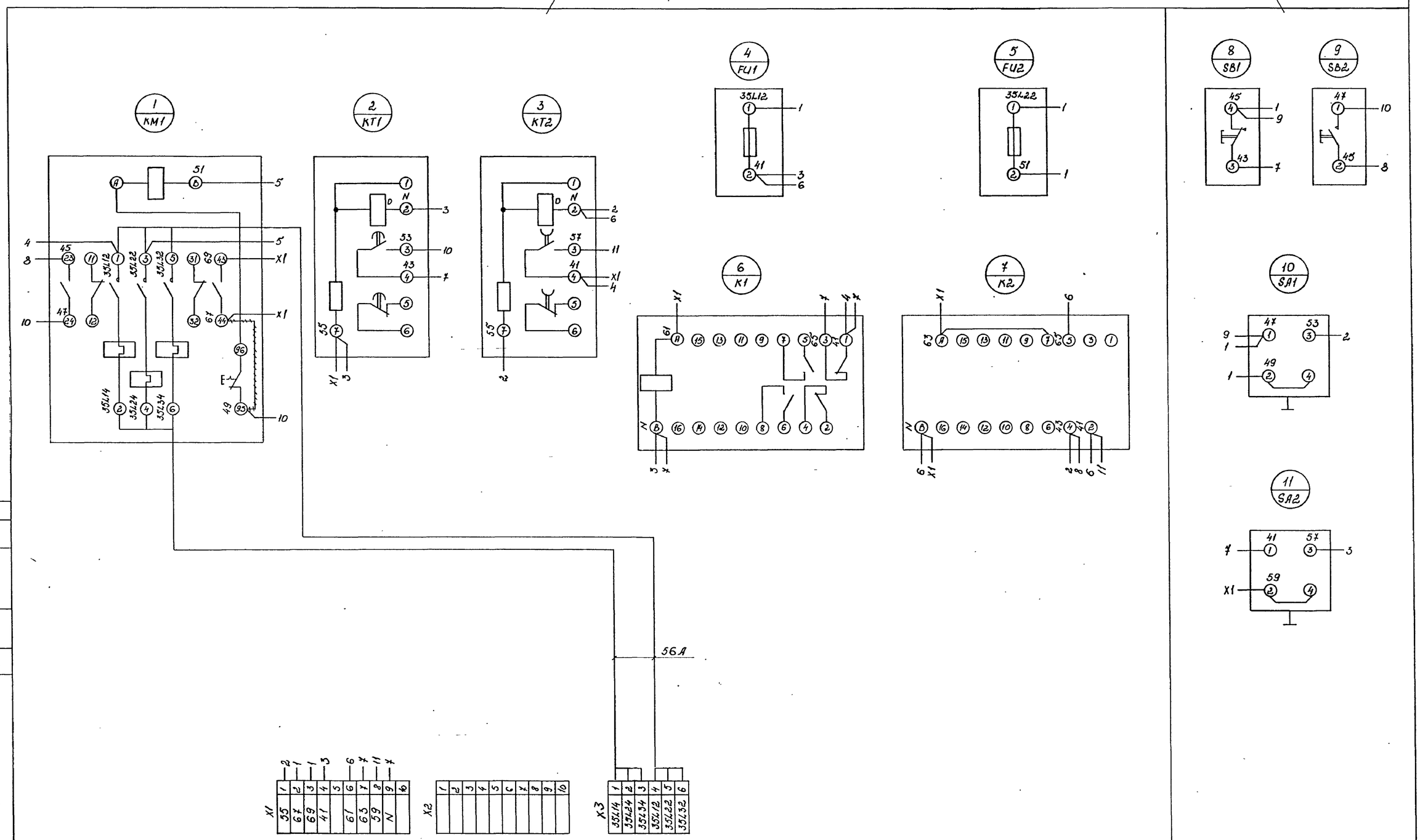

Привязан:

Инв. №

Изм.	Лист	№ докум.	Подп.	Дата	
Разраб.	Кошелевский				
Пров.					
Т.контр.					
Руков.	Крупицкий				
Н.контр.	Крупицкий				
Утв.	Потскин				

3604-АКSН3.34

Ящик АКSН3.
Схема электрическая соединений.

Лит.	Масса	Масштаб
Р	–	–

Лист	Листов 1

Гипросторонмаш г. Москва.

И.00058-04

20

Типовой проект ТП 708-75.93 Альбом 4

Формат	Зона	Поз.	Обозначение	Наименование	Кол.	Примечание
				Документация		
А3			3604-AKSH4.ВО	Чертеж общего вида		
А2			3604-AKSH4.Э4	Схема электрическая соединений		
А4			3604-AKSH4.ТБ	Перечень надписей		
				Сборочные единицы		
				H1 1		
				Реле		
		1		РПУ-2-М96220У3Б ~220В	2	K85,K86
		2		ВЛ-67УХЛ4,1,220В,50Гц 1-10С	1	KT15
				H51 1		
				Выключатели		
		3		КЕ011У3 исп.4 толк. черный	3	SB22;SB24 SB25
		4		КЕ011У3 исп.5 толк. красный	2	SB21;SB23

Привязан:

Инв. №

Изм.	Лист	№ докум.	Подп.	Дата
Разраб		Горькова		
Пров.				
Руков.		Хрипушкина		
Н.контр.		Хрипушкина		
Утв		Потехин		

3604-AKSH4

Ящик AKSH4
Технические данные аппаратов

Лит	Лист	Листов
Р	1	2

Гипростроммаш г. Москва

Типовой проект ТП 708-75.93 Альбом 4

Панель	Надпись	Поз. обозначение	Место надписи	Текст	Кол.	Вид шрифта	Заготовка
	1		Табличка	Склад цемента	1		
	2		—"—	Ящик AKSH4	1		
	3	HL66	—"—	Подача из цистерны	1		
	4	HL68	—"—	Силосная банка переполнена	1		
	5	SB24	—"—	Съем сигнала	1		
	6	SB25	—"—	Переговорная сигнализация	1		
	7	SB23	—"—	Съем аварии	1		
	8	HL65	—"—	~220В	1		
	9	SB21	—"—	Отключить	1		
	10	SB22	—"—	Включить	1		

Привязан:

Инв. №

Изм.	Лист	№ докум.	Подп.	Дата
Разраб		Горькова		
Пров				
Руков		Хрипушкина		
Н.контр		Хрипушкина		
Утв		Потехин		

3604-AKSH4.ТБ

Ящик AKSH4
Перечень надписей

Лит	Лист	Листов
Р		1

Гипростроммаш г. Москва

Типовой проект ТП 708-75.93 Альбом 4

3604-AKSH4.ВО

Вид спереди
Дверь не показана

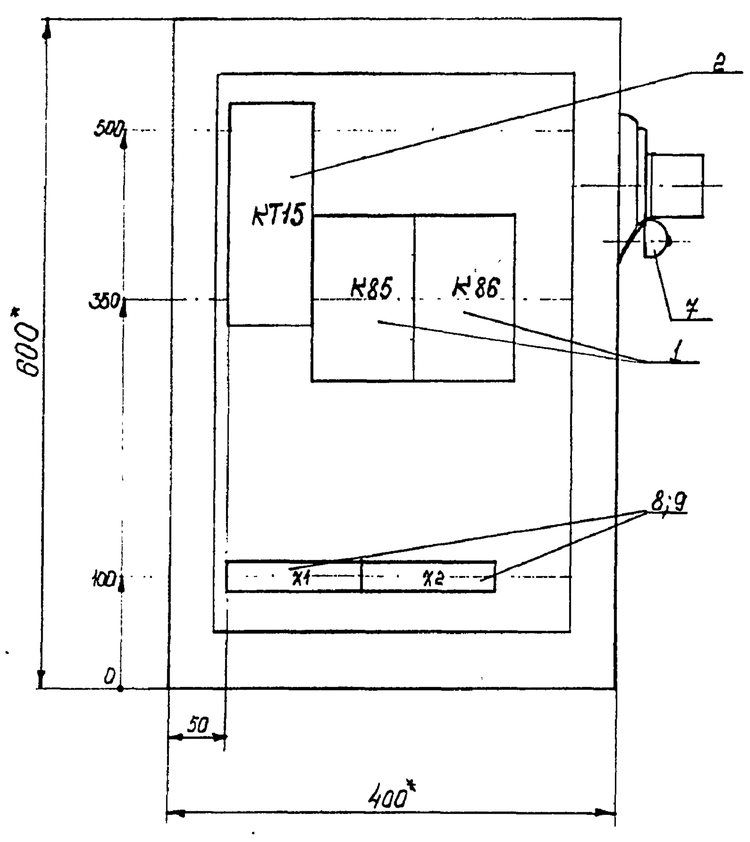

Дверь ящика
Вид спереди

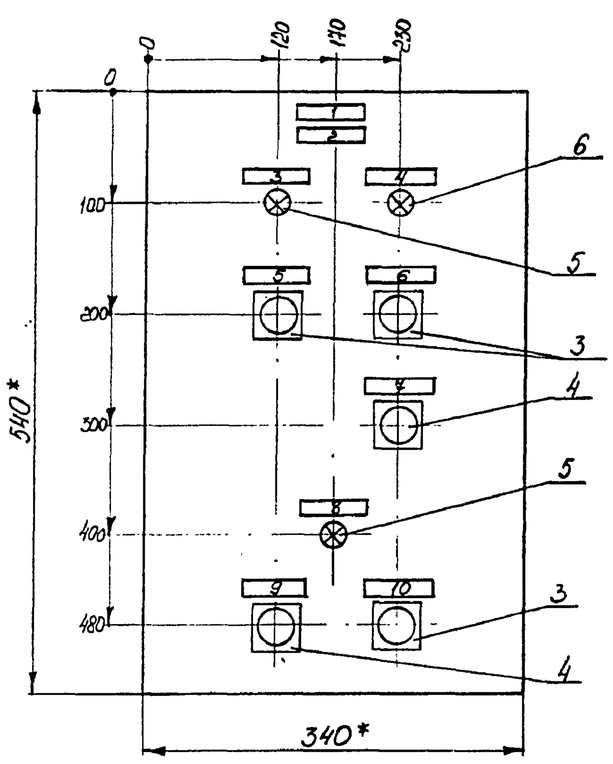

1.* Размеры для справок
2. Неуказанные предельные отклонения размеров по...
3. В контуре табличек и аппаратов указаны номера надписей по перечню надписей.
4. Глубина ящика 360мм

Привязан:

Инв. №

Изм.	Лист	№ докум.	Подп.	Дата
Разраб		Горькова		
Пров				
Т.контр				
Руков.		Хрипушкина		
Н.контр		Хрипушкина		
Утв		Потехин		

3604-AKSH4.ВО

Ящик AKSH4
Чертеж общего вида

Лит	Масса	Масштаб
Р		1:5
Лист	Листов 1	

Гипростроммаш г. Москва

Инв.№ подл.	Подп. и дата	Взам. инв.№	Инв.№ дубл.	Подп. и дата

Схема соединений повернута на 90°

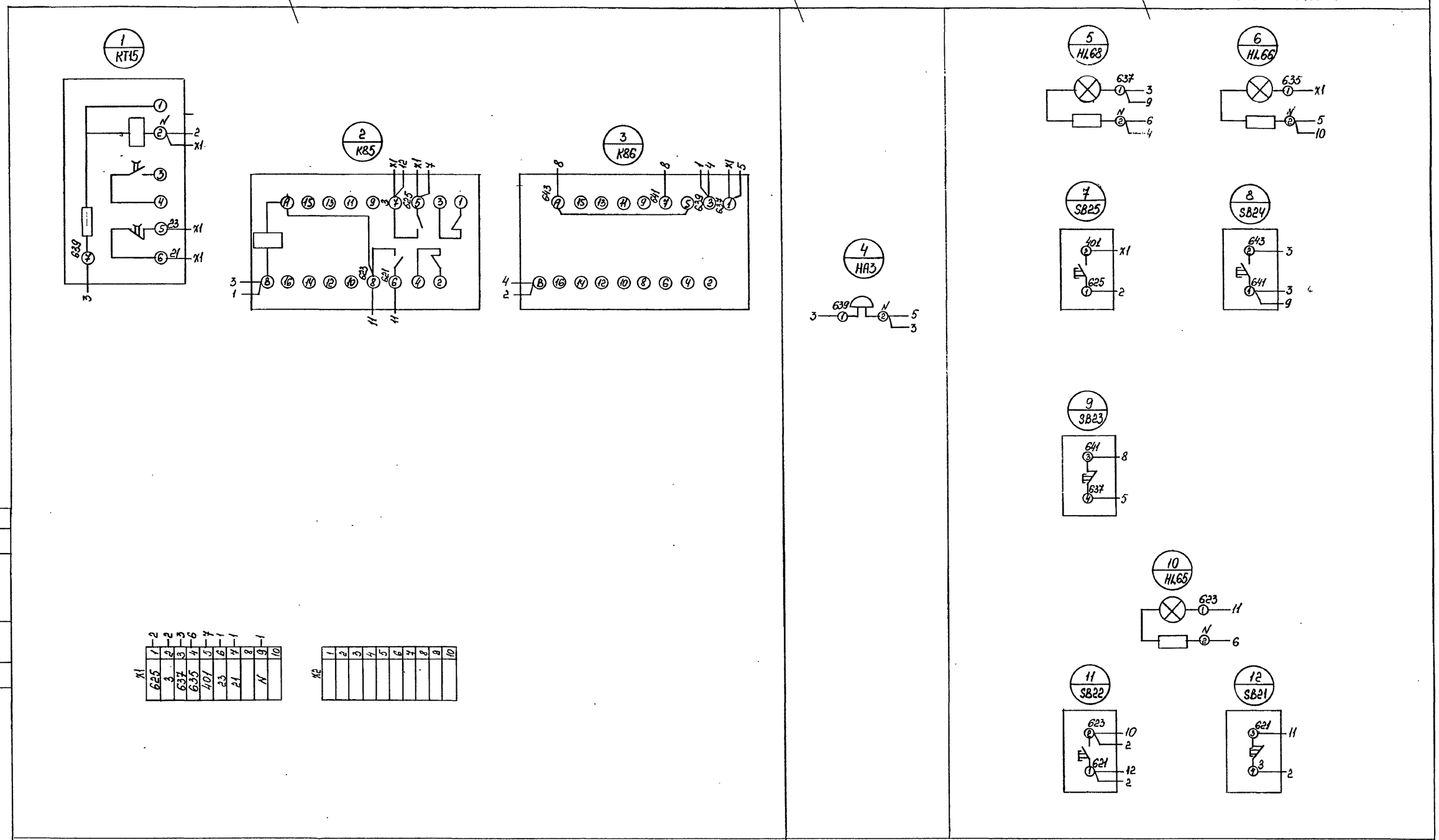

Инв.№	Подпись и дата	Взам. инв.№

Привязан:

Разраб.	Горелкова			
Пров.				
Гл.инж.				
Рук.гр.	Крилушкина			
Н.контр.	Крилушкина			
Утв.	Потехин			

3604-АКЗН4.ЭЧ

Ящик АКЗН4
Схема электрическая соединений

Лит.	Масса	Масштаб
Р		

Лист | Листов 1

Гипростроммонтаж г. Москва

Инв.№ 11000578-04 2.2

Типовой проект ТП 708-75.93 Альбом 4

Формат	Зона	Поз.	Обозначение	Наименование	Кол.	Примечание
				Документация		
А3			3604 — AKSH.ВО	Чертёж общего вида		
*			3604 — AKSH.ЭЧ	Схема электрическая соединений		* А2,А2
А4			3604 — AKSH.ТБ	Перечень надписей		
				Сборочные единицы		
				Н1 1		
		1		Выключатель		
				ВА16-26-140010-20УХЛ4		
				Ур 10А	1	SF1
				Реле		
		2		ВЛ-64УХЛ4,1,220В,1-10с	1	КТ1
		3		РПУ-2-М96400У3Б,~220В	2	К1, К7
		4		РПУ-2-М96220У3Б,~220В	3	К2,К5,К6
		5		РПУ-2-М96440У3Б,~220В	1	К4
		6		РПУ-2-М96620У3Б,~220В	1	К3

Привязан:

Инв. №

Изм.	Лист	№докум.	Подп.	Дата
Разраб.	Белецкий			
Пров.	Кадыкова			
Рук.	Хрипушкина			
Н.контр.	Хрипушкина			
Утв.	Потехин			

3604 - AKSH

Ящик AKSH.
Технические данные аппаратов

Лит.	Лист	Листов
Р	1	2

Гипростроммаш г. Москва

Взам. инв. № | Подп. и дата | Инв. № подл.

Типовой проект ТП 708-75.93 Альбом 4

Формат	Зона	Поз.	Обозначение	Наименование	Кол.	Примечание
				Н51 1		
				Переключатели		
		7		ПЕ011УХЛ3, исп.2, „П"	3	SA1,SA2, SA4
		8		ПКУ3-12М6016У3	1	SA5
		9		ПКУ3-12С5028У3	1	SA7
				Выключатель		
		10		КЕ011У3, исп.4, толк.чёрн.	1	SB
				Арматура		
		11		АС1201ЦУ2, ~220В	1	HL10
		12		АС1201ЗУ2, ~220В	9	HL1...HL9
		13		Блок зажимов		
				Б324-4П25-8/ВУ3-10	3	X1...X3
		14		Крышка торцевая		
				КТ5У	1	

Взам. инв. № | Подп. и дата | Инв. № подл.

Привязан:

Инв. №

Изм.	Лист	№докум.	Подп.	Дата

3604 - AKSH

Лист 2

Типовой проект ТП 708-75.93 Альбом 4

3604 — AKSH.ВО

Вид спереди
Дверь не показана

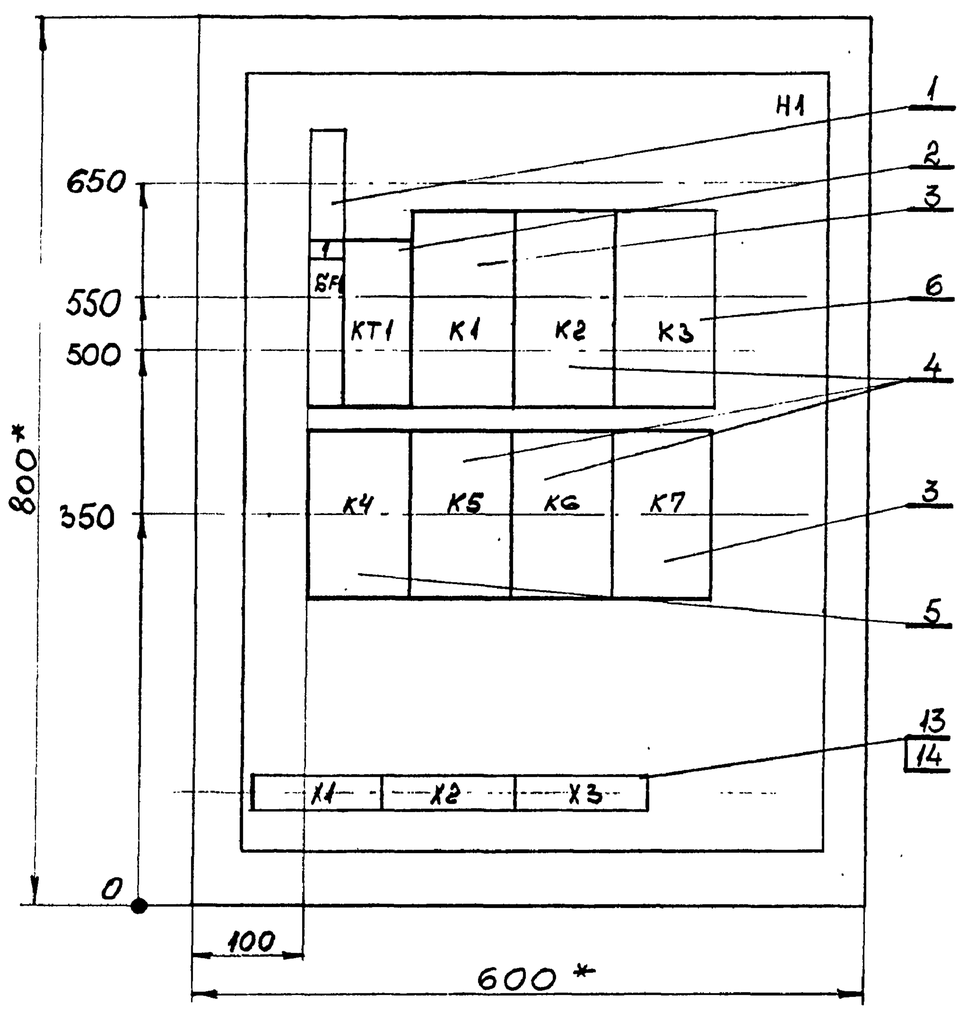

Дверь ящика
Вид спереди

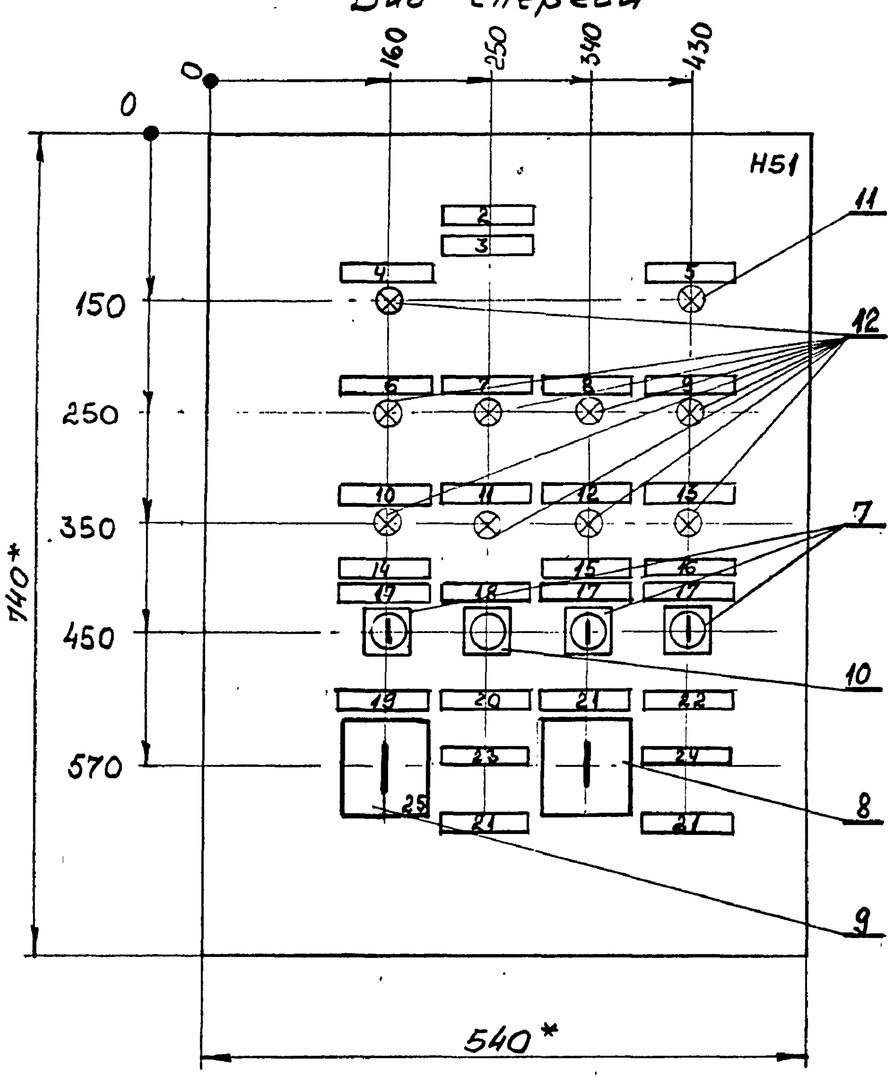

1. * Размеры для справок.
2. Неуказанные предельные отклонения размеров по...
3. В контуре табличек и аппаратов указаны номера надписей по перечню надписей.
4. Глубина ящика 360 мм
5. По данному чертежу изготовить 5 ящиков

Привязан:

Инв. №

Изм.	Лист	№докум.	Подп.	Дата
Разраб.	Белецкий			
Провер.	Кадыкова			
Т.контр.				
Руков.	Хрипушкина			
Н.контр.	Хрипушкина			
Утв.	Потехин			

3604-AKSH.ВО

Ящик AKSH.
Чертёж общего вида

Лит.	Масса	Масштаб
Р		1:5

Лист | Листов 1

Гипростроммаш г. Москва

Взам. инв. № | Подп. и дата | Инв. № подл.

3604-AKSH.ЭЧ

Типовой проект ТП 708-75.93 Альбом 4

Вид спереди

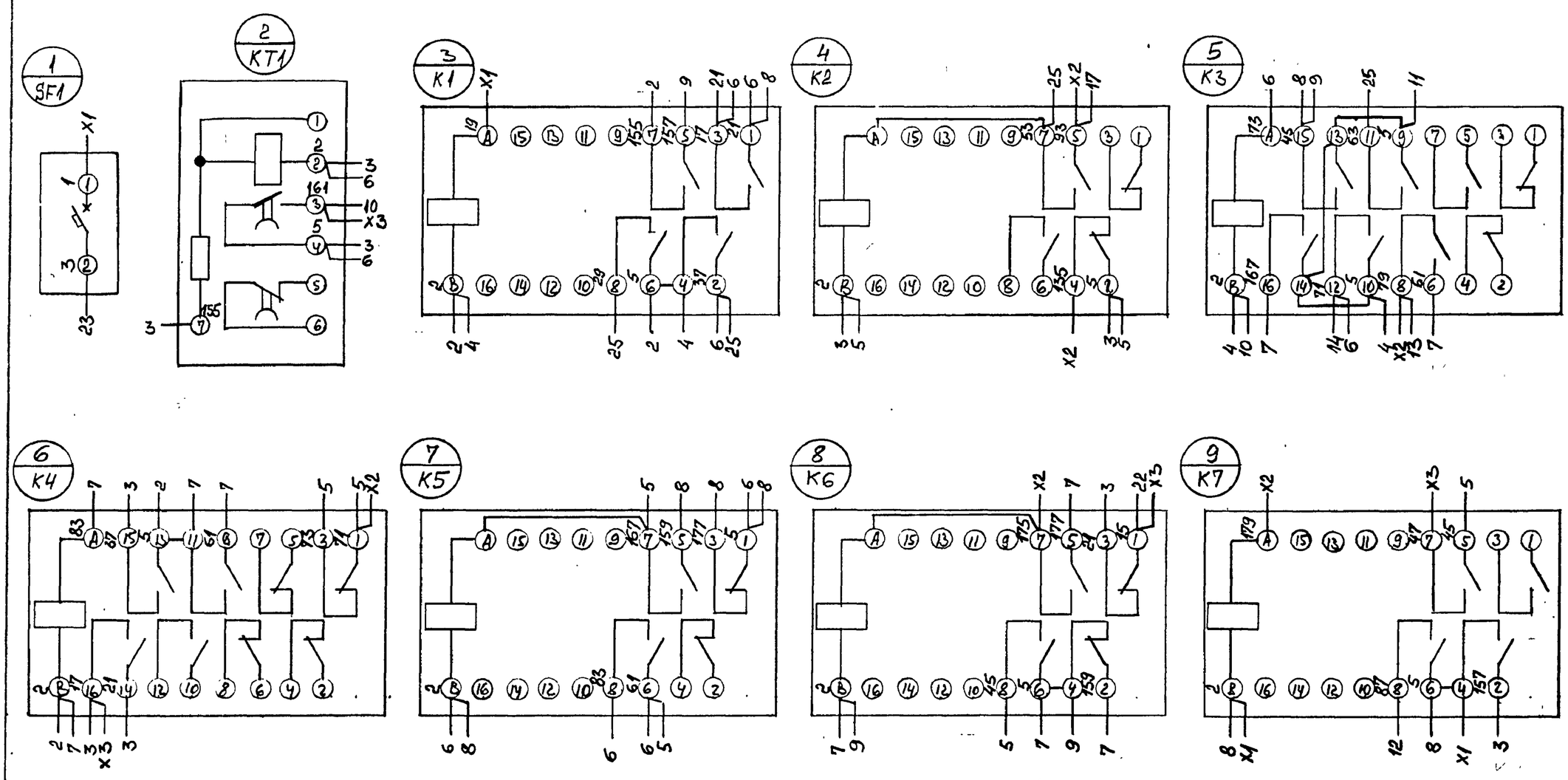

X1	1	2	3	4	5	6	7	8	9	10
	1		2		5			9	19	221

X2	1	2	3	4	5	6	7	8	9	10
	31	41	65	71	79	93	135	163	175	179

X3	1	2	3	4	5	6	7	8	9	10
		15	17	47	49	161				

Линия скейки

Инв. № подл.	Подп. и дата	Взам. инв. №	Инв. № дубл.	Подп. и дата

Привязан:

Инв. №

Изм.	Лист	№ докум.	Подп.	Дата
Разраб.		Белецкий		
Провер.		Кадыкова		
Т.контр.				
Руков.		Хрипушкина		
Н.контр.		Хрипушкина		
Утв.		Потехин		

3604-AKSH.ЭЧ

Ящик AKSH.
Схема электрическая соединений

Лит.	Масса	Масштаб
Р		

Лист 1 Листов 2

Гипростроммаш г. Москва

3604-АКSН.ЭЧ

Дверь ящика

Вид со стороны монтажа

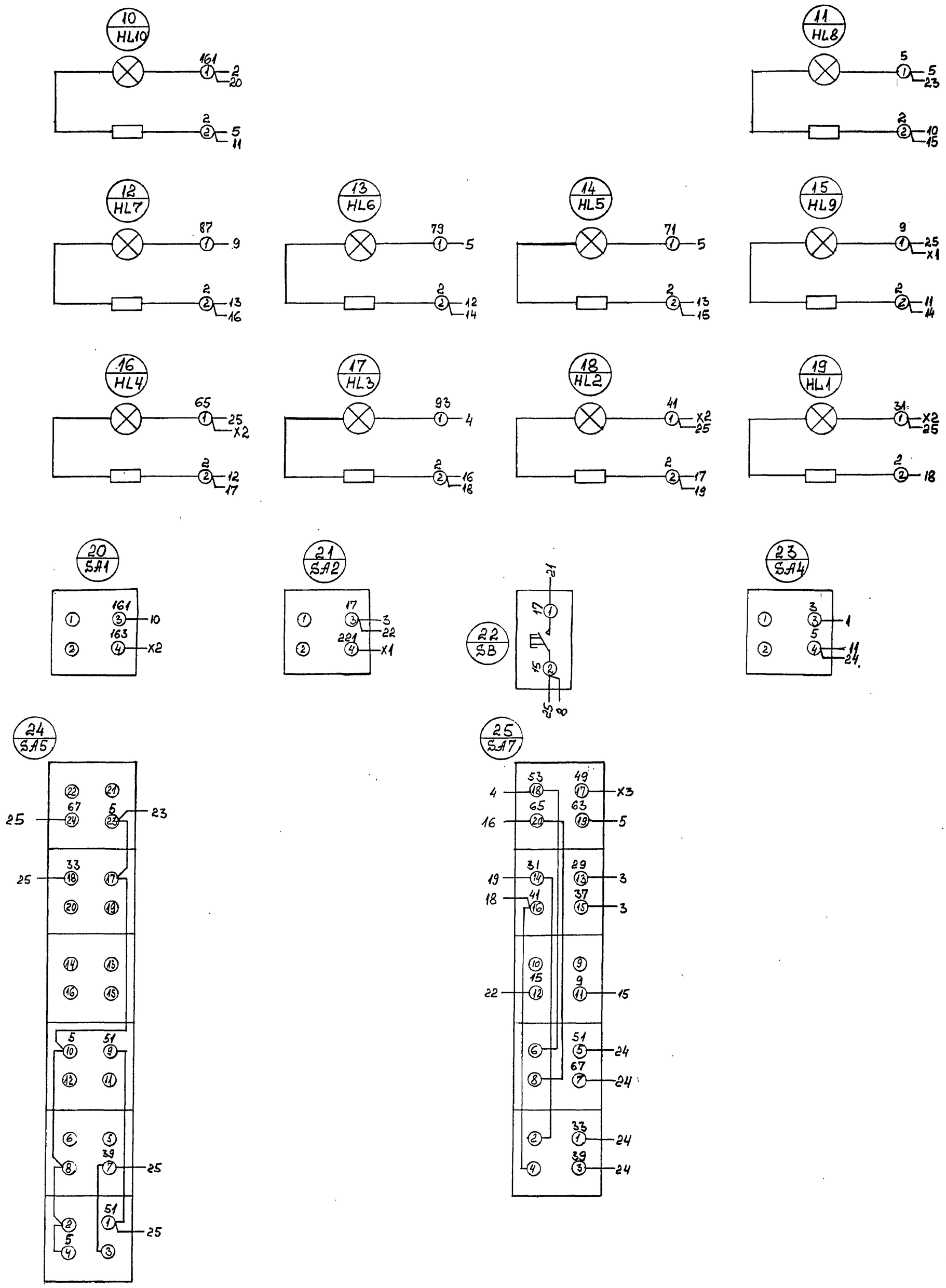

Линия сигнала

Инв. № подл.	Подп. и дата	Взам. инв. №	Инв. № дубл.	Подп. и дата

Привязан:

Инв. №

Изм.	Лист	№ докум.	Подп.	Дата
Разраб.		Белецкий		
Провер.		Кадыкова		
Т.контр.				
Руков.		Хрипушкина		
Н.контр.		Хрипушкина		
Утв.		Потехин		

3604-АКSН.ЭЧ

Ящик АКSН.
Схема электрическая соединений

Лит.	Масса	Масштаб
Р		
Лист 2	Листов	

Гипростроммаш г. Москва

У00058-04 25

Типовой проект ТП708-75.93 Альбом 4

Формат	Зона	Поз.	Обозначение	Наименование	Кол.	Примечание
				Документация		
А3			3604-ASH1.ВО	Чертеж общего вида		
А2			3604-ASH1.Э4	Схема электрическая соединений		
*			3604-ASH1.ТБ	Перечень надписей		А4,А4,А4
				Сборочные единицы		
				Н51 1		
				Переключатели		
		1		ПЕ-012УХЛ3 исп.2 „П"	1	SA10
		2		ПКУ-12Х6006У3	1	SA11
				Выключатели		
		3		КЕ011У3 исп.5, толк. красный	3	SB1, SB3 SB9
		4		КЕ011У3 исп.4, толк. черный	6	SB2;SB4;SB5 SB6;SB10;SB18
		5		КЕ012У3 исп.1 толк. черный	1	SB7

Привязан:

Инв №:

Изм.	Лист	№ докум.	Подп.	Дата
Разраб.		Горькова		
Пров.				
Руков.		Хрипушкина		
Н.контр.				
Утв.		Потехин		

3604-ASH1.

Пульт ASH1
Технические данные аппаратов

Лит	Лист	Листов
Р	1	2

Гипростроммаш г. Москва

Типовой проект ТП708-75.93 Альбом 4

Формат	Зона	Поз.	Обозначение	Наименование	Кол.	Примечание
				Арматура		
		6		АС12013У2 ~220В	17	HL4;HL1; HL2;HL67
						HL8...HL12 HL48...HL51
						HL21;HL22 HL54;HL55
		7		АС12014У2 ~220В	7	HL14...HL20
		8		АС12011У2 ~220В	8	HL13;HL23 HL56...HL61
				Звонок		
		9		ЗВП-220УХЛ5	1	HA1
				Блок зажимов		
				БЗР4-4П25-В/ВУ3-10	14	X1...X7 X11...X17
				Крышка торцевая		
				КТ5У	2	

Привязан:

Инв. №:

Изм.	Лист	№ докум.	Подп.	Дата

3604-ASH1.

Лист 2

3604-ASH1.ВО

Вид „А"

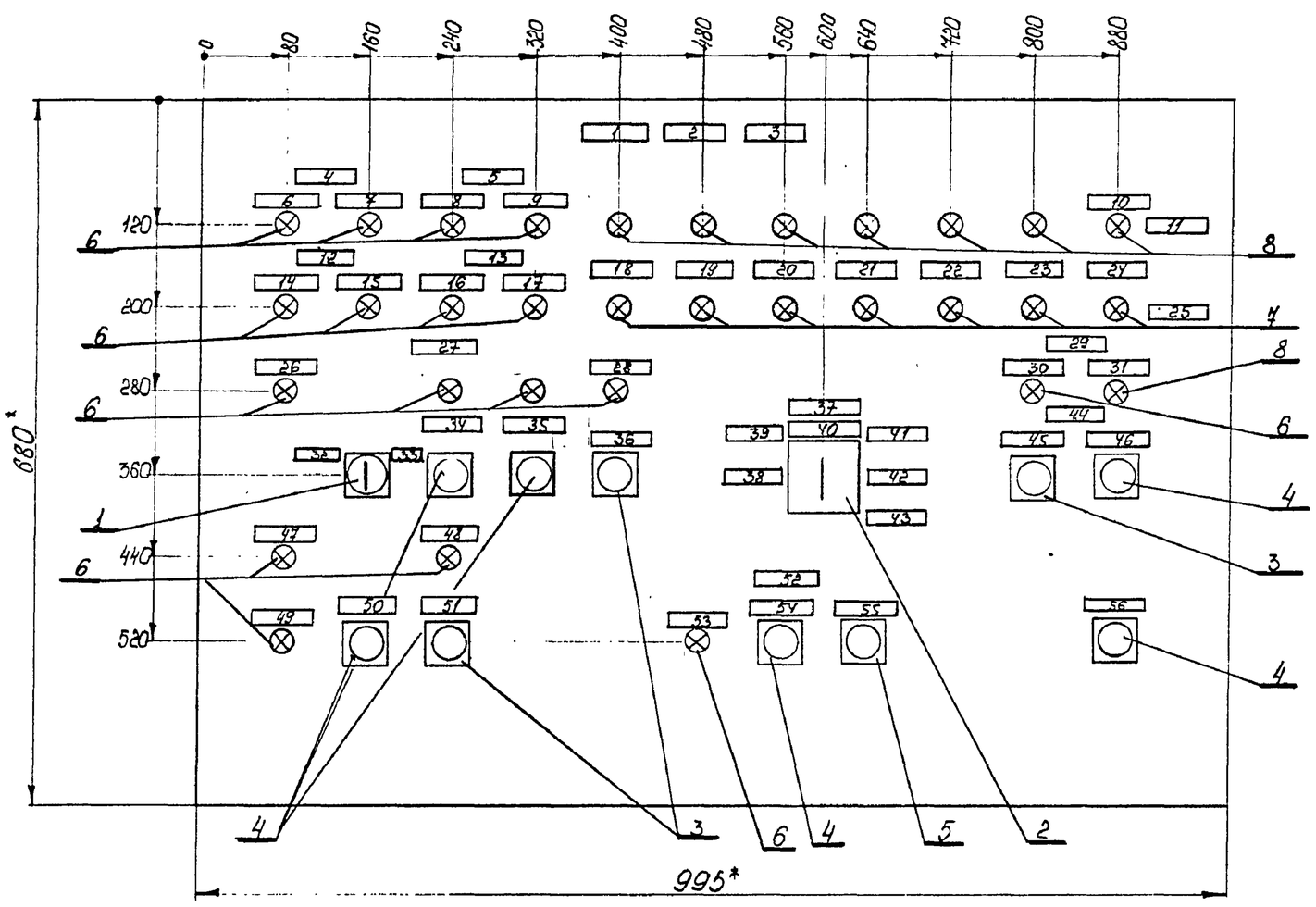

Габаритные размеры, мм

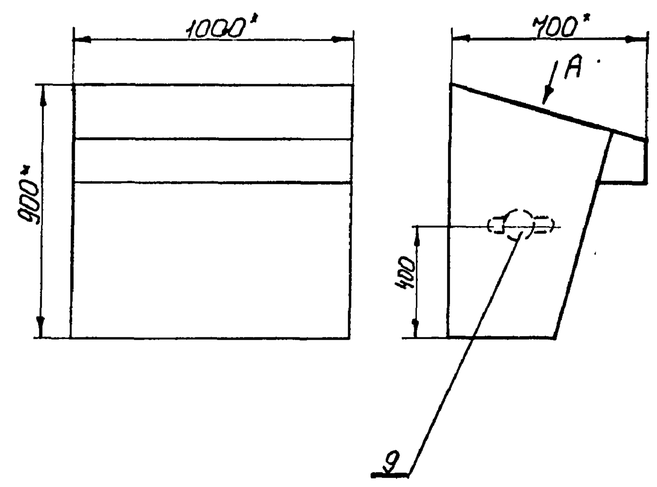

1. * Размеры для справок
2. Неуказанные предельные отклонения размеров по...
3. В контуре табличек и аппаратов указаны номера надписей по перечню надписей.

Привязан:

Инв. №

Изм.	Лист	№ докум.	Подп.	Дата
Разраб.		Горькова		
Пров.				
Т.контр.				
Руков.		Хрипушкина		
Н.контр.				
Утв.		Потехин		

3604-ASH1.ВО

Пульт ASH1
Чертеж общего вида

Лит	Масса	Масштаб
Р		1:5

Лист | Листов 1

Гипростроммаш г. Москва

Инв. № подл.	Подп. и дата	Взам. инв. №	Инв. № дубл.	Подп. и дата

Чертеж повернут на 90°

Крышка пульта поднята
Вид со стороны монтажа

Левая боковая стенка

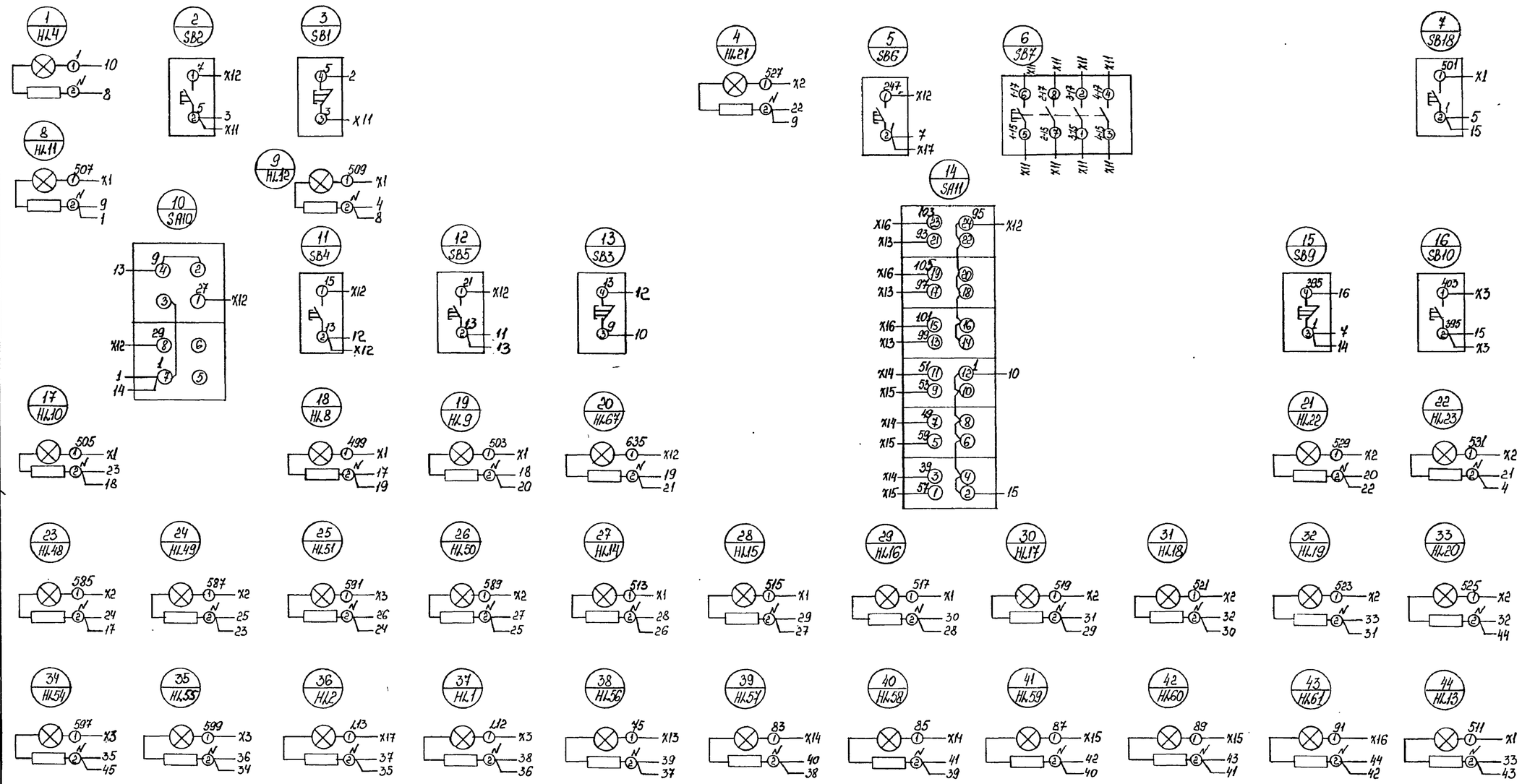

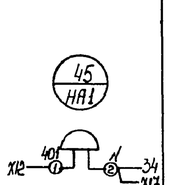

Вид спереди
Двери не показаны

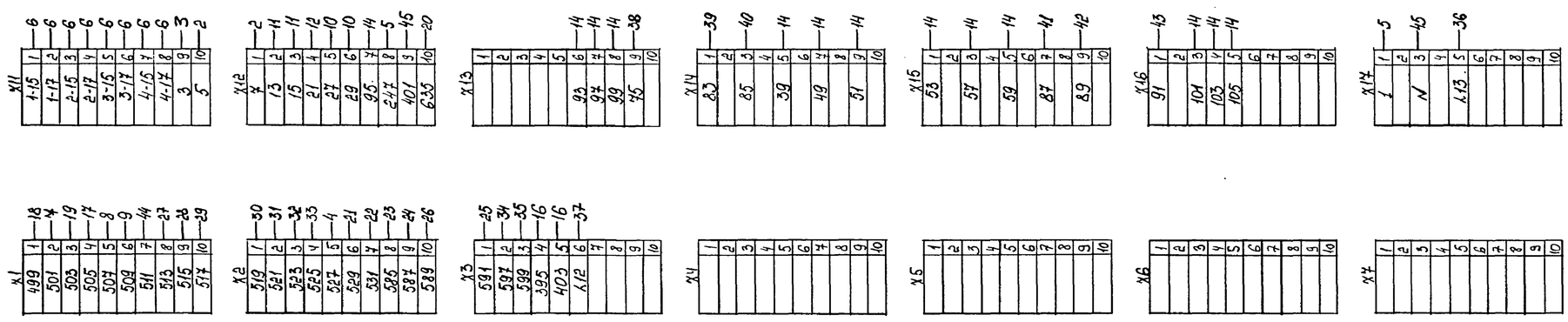

Изм.	Кол. уч.	Лист	Подп.	Дата
Разраб.	Грязнов			
Пров.				
Т. контр.	Рыков	Крапушкина		
Н. контр.				
Утв.	Потехин			

Привязан:

Инв. №

3604-АЭН1.34

Пульт АЭН1
Схема электрическая соединений

Лит.	Масса	Масштаб
Р		

Лист | Листов 1

Гипростроммонтаж г. Москва

Инв. № подл. | Подп. и дата | Взам. инв. №

3604-АЭН1.34

Типовой проект ТП 708-75.93 Альбом 4

Позиция	Зона	Поз.	Обозначение	Наименование	Кол.	Примечание
				Арматура		
		5		АС12013У2 ~220В	2	HL65 HL66
		6		АС12011У2 ~220В	1	HL68
				Звонок		
		7		ЗВП-220УХЛ5	1	HA3
				Блок зажимов		
		8		БЗ24-4П25-8/8У3-10	2	X1, X2
				Крышка торцевая		
		9		КТ5У	1	

Привязан:

Инв. №:

Изм	Лист	№ докум	Подп.	Дата

3604-АКSH4

Лист 2

Типовой проект ТП 708-75.93 Альбом 4

Панель	Надпись	Поз. обозначение	Место надписи	Текст	Кол.	Вид шрифта	Заготовка
	1		Табличка	Склад цемента	1		
	2		—"—	ASH1	1		
	3		—"—	Загрузка	1		
	4		—"—	Шаровой кран №1	1		
	5		—"—	~220В Указатели уровня	1		
	6	HL54	—"—	Открыт	1		
	7	HL55	—"—	Закрыт	1		
	8	HL2	—"—	Приемный бункер	1		
	9	HL1	—"—	Силосные банки	1		
	10		—"—	Сигнализация загрузки	1		
	11		—"—	Аварийный уровень	1		
	12		—"—	Двухходовой переключатель 1	1		
	13		—"—	Двухходовой переключатель 2	1		
	14	HL48	—"—	Подача цемента из хоппера	1		
	15	HL49	—"—	Подача цемента на перекачку	1		
	16	HL51	—"—	Подача цемента из хоппера	1		
	17	HL50	—"—	Подача цемента из цистерны	1		
	18	HL14; HL56	—"—	Силосная банка №1	1		
	19	HL15; HL57	—"—	Силосная банка №2	1		

Привязан:

Инв. №:

Изм	Лист	№ докум	Подп.	Дата

3604-ASH1.ТБ

Разраб.	Горькова		
Пров.			
Руков.	Халтушкина		
Н.контр.			
Утв.	Потехин		

Пульт ASH1
Перечень надписей

Лит	Лист	Листов
Р	1	3

Гипростроммаш г. Москва

Типовой проект ТП 708-75.93 Альбом 4

Панель	Надпись	Поз. обозначение	Место надписи	Текст	Кол.	Вид шрифта	Заготовка
	20	HL16; HL58	Табличка	Силосная банка №3	1		
	21	HL17; HL59	—"—	Силосная банка №4	1		
	22	HL18, HL60	—"—	Силосная банка №5	1		
	23	HL19, HL61	—"—	Силосная банка №6	1		
	24	HL13; HL20	—"—	Загружаемая банка	1		
	25		—"—	Верхний уровень	1		
	26	HL10	—"—	Перекачка	1		
	27		—"—	Выбор режима	1		
	28	HL67	—"—	Загрузка из цистерны настроена	1		
	29		—"—	Аспирация загрузки	1		
	30	HL22	—"—	Включена	1		
	31	HL23	—"—	Не включена	1		
	32	SA10	—"—	Перекачка	1		
	33		—"—	Выдача в б/см цех	1		
	34	SB4, HL8	—"—	Загрузка из хоппера	1		
	35	SB5, HL9	—"—	Загрузка из цистерну	1		
	36	SB3	—"—	Отключить загрузку	1		
	37	SA11	—"—	Выбор силосной банки	1		
	38		—"—	Силосная банка №1	1		
	39		—"—	Силосная банка №2	1		
	40		—"—	Силосная банка №3	1		

Привязан:

Инв. №:

Изм	Лист	№ докум	Подп	Дата

3604-ASH1.ТБ

Лист 2

Типовой проект ТП 708-75.93 Альбом 4

Панель	Надпись	Поз. обозначение	Место надписи	Текст	Кол.	Вид шрифта	Заготовка
	41		Табличка	Силосная банка №4	1		
	42		—"—	Силосная банка №5	1		
	43		—"—	Силосная банка №6	1		
	44		—"—	Звонок	1		
	45	SB9	—"—	Съем аварии	1		
	46	SB10	—"—	Съем сигнала	1		
	47	HL11	—"—	Цементопровод №1 установлен	1		
	48	HL12	—"—	Цементопровод №2 установлен	1		
	49	HL4	—"—	~220В	1		
	50	SB2	—"—	Включить	1		
	51	SB1	—"—	Отключить	1		
	52		—"—	Камерные насосы	1		
	53	HL21	—"—	Окончание работы	1		
	54	SB6	—"—	Доработка	1		
	55	SB7	—"—	Включить	1		
	56	SB18	—"—	Контроль ламп	1		

Привязан:

Инв. №:

Изм	Лист	№ докум.	Подп.	Дата

3604-ASH1.ТБ.

Лист 3

Типовой проект ТП 708-75.93 Альбом 4

Формат	Зона	Поз.	Обозначение	Наименование	Кол.	Примечание
				Документация		
А3			3604-ASH2.ВО	Чертеж общего вида		
А2			3604-ASH2.Э4	Схема электрическая соединений		
*			3604-ASH2.ТБ	Перечень надписей		А4; А4; А4; А4;
				Сборочные единицы		
				Н51 1		
				Переключатели		
		1		ПЕ-032УХЛ3 исп.1 „П"	1	SA12
		2		ПКУ3-12Ф2035У3	3	SA13, SA14 SA15
		3		ПЕ-031УХЛ3 исп.1 „П"	3	SA16, SA17 SA18
		4		ПЕ-011УХЛ3 исп.2	6	1SA1... 6SA1
				Выключатели		
		5		КЕ011У3 исп.5 толк. красный	2	SB11, SB13
		6		КЕ011У3 исп.4 толк. черный	4	SB8, SB12 SB14, SB19

Привязан:

Инв №:

Изм.	Лист	№ докум.	Подп.	Дата
Разраб		Горькова		
Пров				
Руков		Хрипушкина		
Н.контр				
Утв		Потехин		

3604-ASH2.

Пульт ASH2
Технические данные аппаратов

Лит	Лист	Листов
Р	1	2

Гипростроммаш г. Москва

Типовой проект ТП 708-75.93 Альбом 4

Формат	Зона	Поз.	Обозначение	Наименование	Кол.	Примечание
				Арматура		
		7		АС12013У2 ~220В	24	HL34...HL33 HL35...HL37 HL41...HL47 HL39, HL3 HL52, HL53
		8		АС12014У2 ~220В	1	HL34
		9		АС12011У2 ~220В	2	HL38 HL40
				Звонок		
		10		ЗВП-220УХЛ5	1	HA2
				Блок зажимов		
				БЗ24-4П25-8/8У3-10	7	X1...X7
				Крышка торцевая КТ-5У	1	

Привязан:

Инв. №:

Изм.	Лист	№ докум.	Подп.	Дата

3604-ASH2

Лист 2

Типовой проект ТП 708-75.93 Альбом 4

3604-ASH2.ВО

Вид А

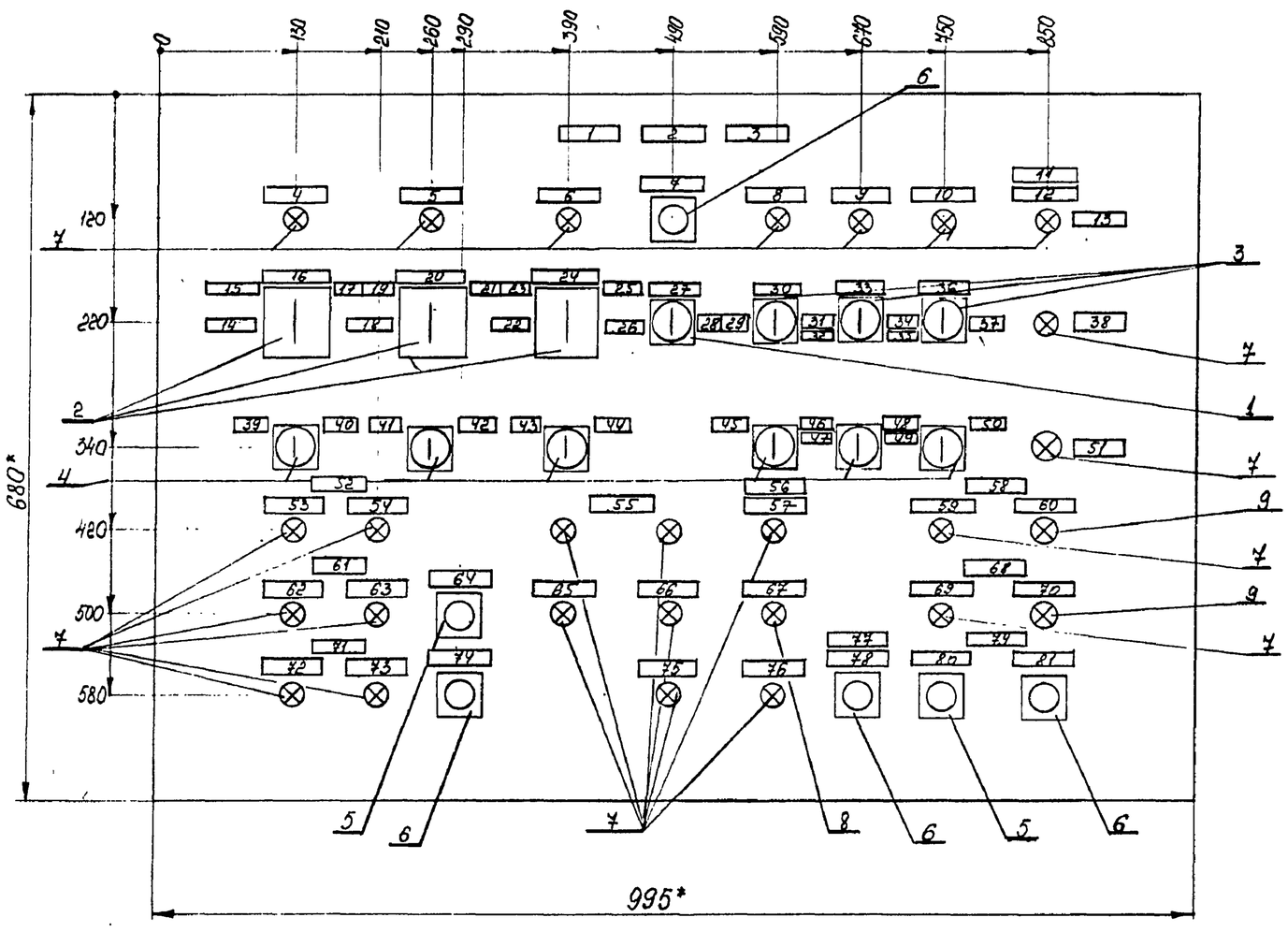

Габаритные размеры, мм

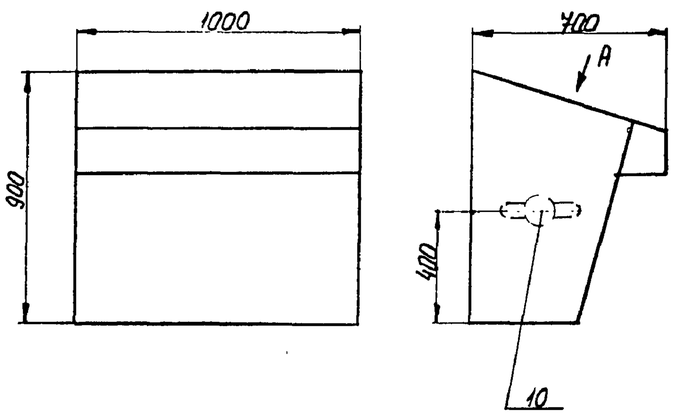

1. * Размеры для справок
2. Неуказанные предельные отклонения размеров по...
3. В контуре табличек и аппаратов указаны номера надписей по перечню надписей

Привязан:

Инв №:

Изм.	Лист	№ докум.	Подп.	Дата
Разраб		Горькова		
Пров				
Т.контр				
Руков		Хрипушкина		
Н.контр				
Утв		Потехин		

3604-ASH2.ВО

Пульт ASH2
Чертеж общего вида

Лит	Масса	Масштаб
Р		

Лист | Листов 1

Гипростроммаш г. Москва

Инв.№ подл	Подп. и дата	Взам. инв.№	Инв.№ дубл.	Подп. и дата

Крышка пульта поднята
Вид со стороны монтажа

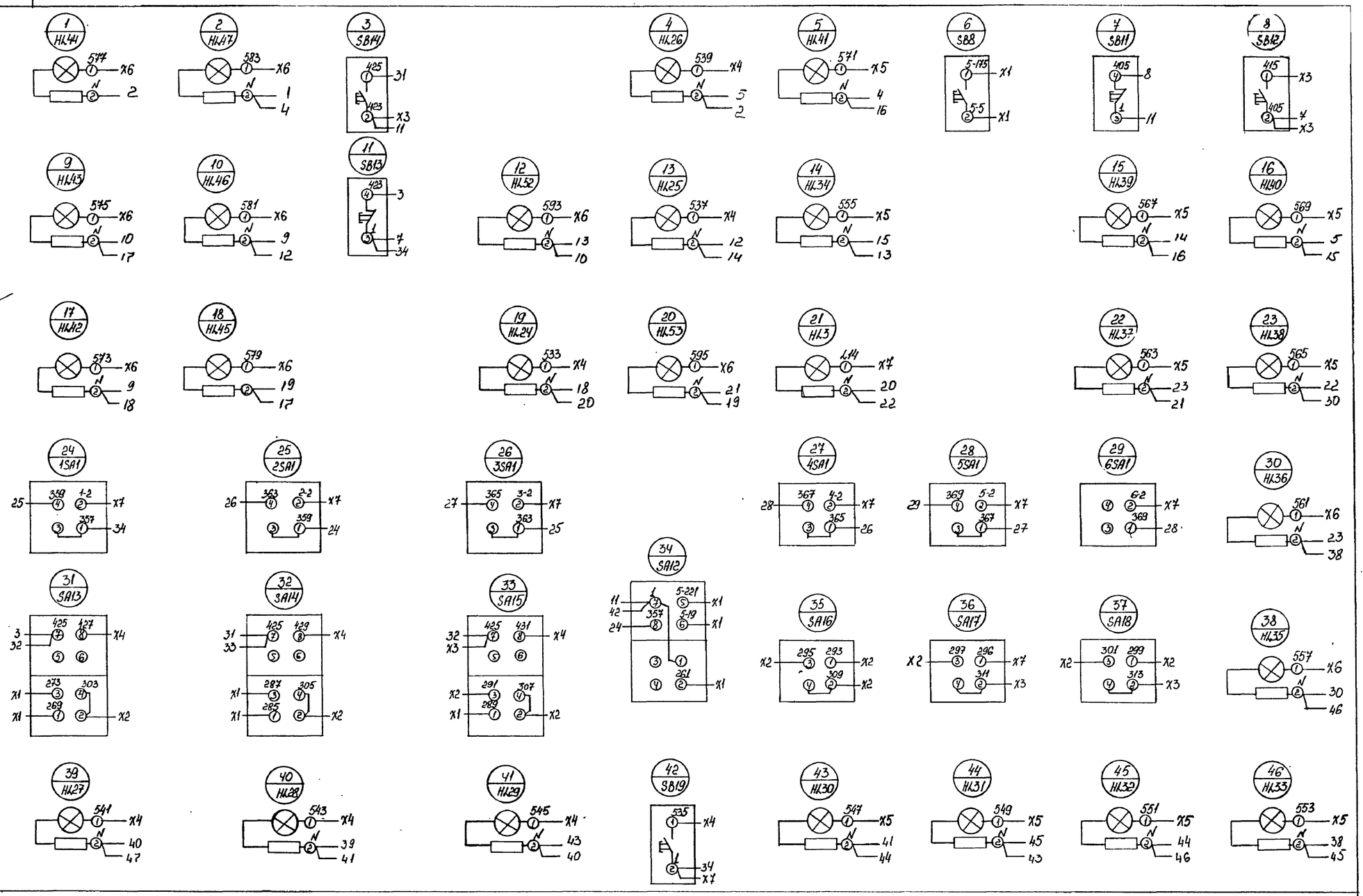

Левая боковая стенка

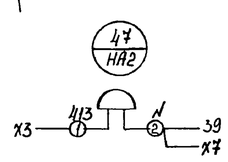

Вид спереди
Двери не показаны

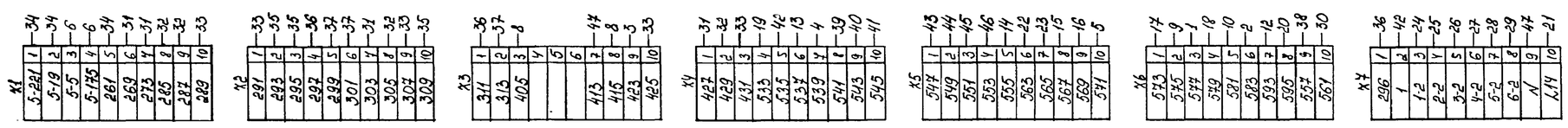

Инв.№	Подп. и дата	Взам. инв.№	Инв.№ дубл.	Подп. и дата

Привязан:

Инженер	Шульман		
Гл. инж. проекта	Гольков		
Нач. отдела	Гольков		
Гл. специалист	Крупицкий		
Инженер	Попехин		

Пульт ASH2
Схема электрическая соединений

3604-ASH2.94

Лит.	Масса	Масштаб
Лист 1	Листов 1	

Гипростроммаш г. Москва

Инв.№ 8000-84 3-0

Типовой проект ТП708-75.93 Альбом 4

Панель		Поз. обозначение	Место надписи	Текст	Кол.	Вид шрифта	Заго-товка
	1		Табличка	Склад цемента	1		
	2		—"—	ASH2	1		
	3		—"—	Тракт выдачи	1		
	4	HL27	—"—	Силосная банка №1	1		
	5	HL28	—"—	Силосная банка №2	1		
	6	HL29	—"—	Силосная банка №3	1		
	7	SB19	—"—	Контроль ламп	1		
	8	HL30	—"—	Силосная банка №4	1		
	9	HL31	—"—	Силосная банка №5	1		
	10	HL32	—"—	Силосная банка №6	1		
	11		—"—	Сигнализация разгрузки	1		
	12	HL33	—"—	Разгружаемая банка	1		
	13		—"—	Нижний уровень	1		
	14	SA13	—"—	Выдача в автотранспорт	1		
	15	SA13	—"—	Марка 1	1		
	16	SA13	—"—	Отключено	1		
	17	SA13	—"—	Марка 2	1		
	18	SA14	—"—	Выдача в автотранспорт	1		

Привязан:

Инв №

Изм	Лист	№ докум.	Подп.	Дата
Разраб		Горькова		
Пров				
Руков		Хрипчишкина		
Н.контр				
Утв.		Потехин		

3604-ASH2.ТБ

Пульт ASH2
Перечень надписей

Лит	Лист	Листов
Р	1	4

Гипростроммаш г. Москва

Подп. и дата | Инв. № дубл. | Взам. инв. № | Подп. и дата | Инв. № подл.

Типовой проект ТП708-75.93 Альбом 4

Панель	Надпись	Поз. обозначение	Место надписи	Текст	Кол	Вид шрифта	Заго-товка
	19	SA14	Табличка	Марка 1	1		
	20	SA14	—"—	Отключено	1		
	21	SA14	—"—	Марка 2	1		
	22	SA15	—"—	Выдача в автотранспорт	1		
	23	SA15	—"—	Марка 1	1		
	24	SA15	—"—	Отключено	1		
	25	SA15	—"—	Марка 2	1		
	26	SA12	—"—	Автоматическое	1		
	27	SA12	—"—	Отключено	1		
	28	SA12	—"—	Дистанционное	1		
	29	SA16	—"—	Марка 1	1		
	30	SA16	—"—	Отключено	1		
	31	SA16	—"—	Марка 2	1		
	32	SA17	—"—	Марка 1	1		
	33	SA17	—"—	Отключено	1		
	34	SA17	—"—	Марка 2	1		
	35	SA18	—"—	Марка 1	1		
	36	SA18	—"—	Отключено	1		
	37	SA18	—"—	Марка 2	1		
	38		—"—	Пневморазгружатели открыты	1		
	39	1SA1	—"—	Отключить	1		

Привязан:

Инв.№

Изм.	Лист	№ докум	Подп.	Дата

3604-ASH2.ТБ

Лист 2

Типовой проект ТП708-75.93 Альбом 4

Панель	Надпись	Поз. обозначение	Место надписи	Текст	Кол	Вид шрифта	Заго-товка
	40	1SA1	Табличка	Включить	1		
	41	2SA1	—"—	Отключить	1		
	42	2SA1	—"—	Включить	1		
	43	3SA1	—"—	Отключить	1		
	44	3SA1	—"—	Включить	1		
	45	4SA1	—"—	Отключить	1		
	46	4SA1	—"—	Включить	1		
	47	5SA1	—"—	Отключить	1		
	48	5SA1	—"—	Включить	1		
	49	6SA1	—"—	Отключить	1		
	50	6SA1	—"—	Включить	1		
	51		—"—	Пневморазгружатели закрыты	1		
	52		—"—	Шаровой кран №2	1		
	53	HL42	—"—	открыт	1		
	54	HL45	—"—	закрыт	1		
	55	HL24, HL53	—"—	Выдача в бетаносмесительный цех	1		
	56		—"—	Расходный бункер	1		
	57	HL3	—"—	Питание указателей уровня	1		
	58		—"—	Аспирация	1		
	59	HL37	—"—	Включена	1		
	60	HL38	—"—	Не включена	1		
	61		—"—	Шаровой кран №3	1		

Привязан:

Инв. N

Изм	Лист	№ докум.	Подп.	Дата

3604-ASH2.ТБ

Лист 3

Типовой проект ТП708-75.93 Альбом 4

Панель	Надпись	Поз обозначение	Место надписи	Текст	Кол.	Вид шрифта	Заго-товка
	62	HL43	Табличка	открыт	1		
	63	HL46	—"—	закрыт	1		
	64	SB13	—"—	Открыть	1		
	65	HL52	—"—	Перекачка	1		
	66	HL25	—"—	Марка 1	1		
	67	HL34	—"—	Верхний уровень	1		
	68		—"—	Пневмовинтовой насос	1		
	69	HL39	—"—	Включено	1		
	70	HL40	—"—	Не включен	1		
	71		—"—	Шаровой кран №4	1		
	72	HL44	—"—	открыт	1		
	73	HL47	—"—	закрыт	1		
	74	SB14	—"—	Закрыть	1		
	75	HL26	—"—	Марка 2	1		
	76	HL41	—"—	Нижний уровень	1		
	77		—"—	Камерный насос №5	1		
	78	SB8	—"—	Доработка	1		
	79		—"—	Звонок	1		
	80	SB11	—"—	Съем аварии	1		
	81	SB12	—"—	Съем сигнала	1		

Привязан:

Инв.№

Изм.	Лист	№ докум.	Подп.	Дата

3604-ASH2.ТБ

Лист 4

Типовой проект ТП 708-75.93 Альбом 4

Панель	Надпись	Поз. обозначение	Место надписи	Текст	Кол.	Вид шрифта	Заготовка
				Панель			
	1	SF	Табличка	Цепи управления	1		
			—"—	КМ	1		
			—"—	КТ	1		
			—"—	К1	1		
			—"—	К2	1		
				Дверь			
	2		Табличка	Склад цемента	1		
	3		—"—	Ящик AKSH1	1		
	4	HL1	—"—	~220В	1		
	5	SA	—"—	Отключение звукового сигнала	1		
	6	SA	—"—	Включение	1		
	7	SB2	—"—	Включение напряжения	1		
	8	SB1	—"—	Отключение напряжения	1		
	9	HL5	—"—	Верхний уровень в приемном бункере	1		
	10	HL2	—"—	Вагон на разгрузке	1		
	11	13SA	—"—	Отключено	1		

Привязан

Инв. №

Изм.	Лист	№ докум.	Подп.	Дата

3604-AKSH1.ТБ

Разраб.	Кошелева	
Пров.		
Руков.	Хрипушкина	
Н. контр.	Хрипушкина	
Утв.	Потехин	

Ящик AKSH1.
Перечень надписей

Лит.	Лист	Листов
Р	1	2

Гипростроммаш г. Москва

Типовой проект ТП 708-75.93 Альбом 4

Панель	Надпись	Поз. обозначение	Место надписи	Текст	Кол.	Вид шрифта	Заготовка
	12	13SA	Табличка	„Хоппер"	1		
	13	13SA	—"—	„Цистерна"	1		
	14	HL3	—"—	Приемный рукав 1 поднят	1		
	15	HL4	—"—	Приемный рукав 2 поднят	1		
	16	1SA	—"—	Поднять приемные рукава	1		
	17	1SA	—"—	Опустить приемные рукава	1		
	18	SB3	—"—	Включение вибратора	1		

Привязан

Инв. №

Изм	Лист	№ докум.	Подп.	Дата

3604-AKSH1.ТБ

Лист 2