Минмонтажспецстрой
Главмонтажавтоматика

# ЕДИНАЯ НОМЕНКЛАТУРА

# МОНТАЖНЫХ ИЗДЕЛИЙ

# ПРОИЗВОДСТВЕННЫХ БАЗ

1984

Минмонтажспецстрой СССР
Главмонтажавтоматика

Утверждаю
Главный инженер
_____ (Минаев П.А.)
27 07 1981г.

# ЕДИНАЯ НОМЕНКЛАТУРА МОНТАЖНЫХ ИЗДЕЛИЙ ПРОИЗВОДСТВЕННЫХ БАЗ

Главный инженер Антонов Ю.Ф.

Начальник отд.10 Пронин Н.Н.

1984 г

Форма Ф2.105(11)

| Инв.№ подл. | Подп. и дата | Взам.инв.№ | Инв.№ дубл. | Подп. и дата |
|---|---|---|---|---|
| | | | | |

# С О Д Е Р Ж А Н И Е

Введение..... I3

I. Конструкции для установки соединительных коробок,

ящиков управления, кабельных ящиков..... I4

Кронштейн КНП ТК4-3497-8I ..... I5

Кронштейн КНК ТК4-3528-8I ..... I6

Кронштейн КНУ ТК4-3531-8I ..... I7

... I8

... I9

... 20

... 2I

... 22

... 23

... 24

... 25

... 26

... 27

... 28

... 29

... 30

Инв.№ подл. | Подп. и дата | Взам.инв. № | Инв.№ дубл. | Подп. и дата

Форма Ф2.105(11)

II. Конструкции для групповой установки приборов..... 3I

Рама РШ ТК4-546-8I ..... 32

Рама РШ ТК4-499-8I ..... 33

Стойка-статив СС ТК4-35I5-8I ..... 34

Рама РШ ТК4-3508-8I ..... 35

Рама РШ ТК4-3509-8I ..... 36

Кронштейн ГУЭ ТК4 35I6-8I ..... 37

..... 38

..... 39

..... 40

..... 4I

..... 42

..... 43

..... 44

..... 45

..... 46

..... 47

..... 48

..... 49

..... 50

..... 5I

..... 52

Инв.№ подл. | Подп. и дата | Взам.инв.№ | Инв.№ дубл. | Подп. и дата

Форма Ф2.105(11)

III. Конструкции для установки одиночных приборов на стене ... 53

Кронштейн КМЩП-I ТК4-35I4-8I ..... 54

Панель ПП ТК4-35I9-8I ..... 55

Панель ПП ТК4-3520-8I ..... 56

Панель ПП-6 ТК4-352I-8I ..... 57

Панель ПП ТК4-3522-8I ..... 58

Панель ПП ТК4-3523-8I ..... 59

Панель ПП-I3 ТК4-3539-8I ..... 60

Панель ПП-I4 ТК4-3538-8I ..... 6I

Кронштейн КП ТК4-467-8I ..... 62

Кронштейн КП- ТК4-3507-8I ..... 63

Кронштейн КП-5 ТК4-3526-8I ..... 64

Кронштейн КП ТК4-35I8-8I ..... 65

Кронштейн КП-8 ТК4-3500-8I ..... 66

Кронштейн КП-31 ТК4-3545-8I ..... 67

Кронштейн КП ТК4-3I66-8I ..... 68

Кронштейн КП-30 ТК4-3540-8I ..... 69

Кронштейн КП ТК4-3453-8I ..... 70

Кронштейн КП ТК4-468-8I ..... 7I

Кронштейн КП-47 ТК4-3529-8I ..... 72

Скоба С ТК4-3525-8I ..... 73

Скоба С ТК4-3498-8I ..... 74

Скоба С ТК4-35II-8I ..... 75

Скоба С ТК4-3484-8I ..... 76

Скоба С-I4 ТК4-3506-8I..... 77

Скоба С ТК4-349I-79 ..... 78

Скоба С-I9 ТК4-3485-79 ..... 79

Скоба С ТК4-3409-8I ..... 80

Скоба С ТК4-3524-8I ..... 8I

Скоба С-3I ТК4-3504-8I ..... 82

Форма Ф2.105(11) 11.3.77

| Инв.№ подл. | Подп. и дата | Взам.инв. № | Инв.№ дубл. | Подп. и дата |
|---|---|---|---|---|
| | | | | |

Скоба С-36 ТК4-35I0-8I ..... 83

Скоба С-37 ТК4-3487-8I ..... 84

Скоба С ТК4-354I-8I ..... 85

Кронштейн КП ТК4-34II-8I ..... 86

Кронштейн КП ТК4-345I-8I ..... 87

Скоба ССК ТК4-3442-82 ..... 88

Скоба СКС-I ТК4-3443-82 ..... 89

Скоба С ТК4-3444-82 ..... 90

..... 9I

..... 92

..... 93

..... 94

..... 95

..... 96

..... 97

..... 98

..... 99

..... I00

..... I0I

..... I02

..... I03

..... I04

..... I05


Формат А2.105(11) Альбом III

Инв.№ подл. | Подп. и дата | Взам.инв.№ | Инв.№ дубл. | Подп. и дата

IУ. Конструкции для установки одиночных приборов на полу ..... I06

Стойка СП ТК4-550-8I ..... I07

Стойка СП ТК4-3495-8I ..... I08

Стойка СП-22 ТК4-3530-8I ..... II0

Стойка СП-23 ТК4-3490-8I ..... III

Стойка СП-26 ТК4-3493-8I ..... II2

Стойка СП ТК4-3543-8I ..... II3

Стойка СП ТК4-3544-8I ..... II4

Стойка СП ТК4-3542-8I ..... II5

Стойка СП ТК4-3450-8I ..... II6

Стойка СП ТК4-3546-8I ..... II7

..... II8

..... II9

..... I20

..... I2I

..... I22

..... I23

..... I24

..... I25

..... I26

..... I27

..... I28

..... I29

..... I30

Форма Ф2.105(11) 11.3.77

| Инв.№ подл. | Подп. и дата | Взам.инв. № | Инв.№ дубл. | Подп. и дата |
|---|---|---|---|---|
| | | | | |

У. Конструкции для установки приборов на технологическом оборудовании ..... I3I

Штуцер МI8хI,5-50 ЗК4-30-75 ..... I32

Бобышка БМI6хI,5-55 ЗК4-39-8I ..... I33

Отборное устройство для измерения давления воды, пара ТК4-3429-73 ..... I34

Стойка СП ЗК4-I39-8I ..... I35

Фланец Ф ЗК4-I37-8I ..... I36

Фланец Ф-3 ЗК4-I35-8I ..... I37

Фланец Ф ЗК4-I42-8I ..... I38

Фланец Ф ЗК4-I38-8I ..... I39

Фланец Ф ЗК4-I44-8I ..... I40

Фланец Ф ЗК4-I34-8I ..... I4I

Фланец Ф ЗК4-I40-8I ..... I42

Фланец Ф-50 ЗК4-I60-82 ..... I43

..... I44

..... I45

..... I46

..... I47

..... I48

..... I49

..... I50

..... I5I

..... I52

..... I53

..... I54

..... I55

..... I56

..... I57

..... I58

..... I59

Форма Ф2.105(11) 1/65 ЦНИИ

| Инв.№ подл. | Подп. и дата | Взам.инв. № | Инв.№ дубл. | Подп. и дата |
|---|---|---|---|---|
| | | | | |

копировал

формат 11

VI. Изделия для обвязки приборов ..... I60

Обвязка ОП ТК4-3548-8I ..... I6I

Обвязка ОП ТК4-3550-8I ..... I62

Обвязка ОП-I07-ТК4-355I-8I ..... I63

Обвязка ОП-I08 ТК4-3552-8I ..... I64

Обвязка ОП-I09 ТК4-3559-8I ..... I65

..... I66

..... I67

..... I68

..... I69

..... I70

..... I7I

..... I72

..... I73

..... I74

..... I75

..... I76

..... I77

..... I78

..... I79

..... I80


Форма Ф2.105(11)

| Инв.№ подл. | Подп. и дата | Взам.инв. № | Инв.№ дубл. | Подп. и дат. |
|---|---|---|---|---|
| | | | | |

УII. Конструкции для установки исполнительных механизмов... I8I

Скоба С-2I ТК4-3502-8I ..... I82

Стойка СИМ ТК4-3I89-8I ..... I83

Стойка СИМ ТК4-3I90-8I ..... I84

Стойка СИМ ТК4-3I92-8I ..... I85

Стойка СИМ ТК4-3568-8I ..... I86

..... I87

..... I88

..... I89

..... I90

..... I9I

..... I92

..... I93

..... I94

..... I95

..... I96

..... I97

Форма Ф2.105(11) 11.5.77

| Инв.№ подл. | Подп. и дата | Взам.инв. № | Инв.№ дубл. | Подп. и дата |
|---|---|---|---|---|
| | | | | |

УIII. Конструкции для прокладки трасс ..... I98

Колено КР ТК4-350I-8I ..... I99

Колено КС ТК4-386-8I ..... 200

Заготовка трубная ЗТ ТК4-3483-8I ..... 20I

Угольник перфорированный УП ТК4-2206-74,ТК4-2208-74.. 203

Угольник перфорированный УП225 ТК4-2209-74 ..... 204

Тройник перфорированный ТП ТК4-22I0-74,ТК4-22II-74... 205

Тройник перфорированный ТП225 ТК4-22I2-74 ..... 206

Переходник перфорированный ПП I45х85 ТК4-22I6-74..... 207

Переходник перфорированный ПП225хI45 ТК4-22I7-74..... 208

Вставка угловая ВУ ТК3-55-70 ..... 209

Вставка тройниковая ВТ ТК3-56-70 ..... 2I0

Вставка переходная ВП ТК3-57-70 ..... 2II

Вставка угловая ВУН ТК3-229-80 ..... 2I2

Сгон с гильзой ГС ТК4-35I3-8I ..... 2I3

Кронштейн КО ТК4-3533-8I ..... 2I4

Кронштейн КО ТК4-3534-8I ..... 2I5

Кронштейн КО ТК4-3535-8I ..... 2I6

Кронштейн КО ТК4-3537-8I ..... 2I7

Стяжка КО ТК4-3536-8I ..... 2I8

Кронштейн подвесной КПТ ТК4-3237-8I ..... 2I9

Кронштейн подвесной КПТ ТК4-3270-8I ..... 220

Лоток ЛСП ТК4-3532-8I ..... 22I

Гильза ГТ ЗК4-I43-8I ..... 222

Мост однорядный МТО ТК4-3560-82 ..... 223

Рама моста РМ ТК4-356I-82 ..... 224

Мост двухрядный МДI ТК4-3562-82 ..... 225

Мост двухрядный МД2 ТК4-3563-82 ..... 226

Мост двухрядный МД3 ТК4-3564-82 ..... 227

Мост двухрядный МД4 ТК4-3565-82 ..... 228

Мост трехрядный МТI ТК4-3566-82 ..... 229


Форма Ф2.105(11) 1.5.77

| Инв.№ подл. | Подп. и дата | Взам.инв. № | Инв.№ дубл. | Подп. и дата |
|---|---|---|---|---|
| | | | | |

копировал

Мост трехрядный МТ2 ТК4-3567-82 ..... 230
Мост трехрядный МТ3 ТК4-3569-82 ..... 231
Мост трехрядный МТ4 ТК4-3570-82 ..... 232
Мост четырехрядный МЧ ТК4-3571-82 ..... 233
Мост четырехрядный МЧ ТК4-3572-82 ..... 234
Кронштейн КТ ТК4-3227-82 ..... 235
Кронштейн КТ ТК4-3226-71 ..... 236
..... 237
..... 238
..... 239
..... 240
..... 241
..... 242
..... 243
..... 244
..... 245
..... 246
..... 247
..... 248
..... 249
..... 250
..... 251
..... 252
..... 253
..... 254
..... 255
..... 256
..... 257
..... 258
..... 259
..... 260

Форма Ф2.105(11)

| Инв.№ подл. | Подп. и дата | Взам.инв. № | Инв.№ дубл. | Подп. и дата |
|---|---|---|---|---|
| | | | | |

копировал

IX. Прочие изделия ..... 261
Подставка ГСП ТК4-3240-81 ..... 262
Подставка ПШК-I ТК4-3512-81 ..... 263
Втулка В ТК4-3503-81 ..... 264
Хомут Х ТК4-3361-72,3К4-141-81 ..... 265
Коллектор сливной КС ТК4-507-69 ..... 266
Коллектор воздушный КВ ТК4-505-69 ..... 267
..... 268
..... 269
..... 270
..... 271
..... 272
..... 273
..... 274
..... 275
..... 276
..... 277
..... 278
..... 279
..... 280
..... 281
..... 282
..... 283
..... 284
..... 285

Приложение: Таблица выбора конструкций для установки приборов и средств автоматизации..... 286

Инв.№ подл. | Подп. и дата | Взам.инв. № | Инв.№ дубл. | Подп. и дат.

Форма Ф2.105(11)

# В В Е Д Е Н И Е

Работа выполнена в соответствии с планом проектно-конструкторских работ организаций Главмонтажавтоматики и Укрглавэлектромонтажа на 1981г. тема I.7.

Целью настоящей работы является разработка единой по Главмонтажавтоматике номенклатуры монтажных изделий производственных баз, применяемых при монтаже контрольно-измерительных приборов и средств автоматизации технологических процессов.

Единая номенклатура разработана на основании номенклатуры монтажных изделий производственных баз треста Севзапмонтажавтоматика с учётом предложений и дополнений монтажных трестов Главмонтажавтоматики.

Перечень изделий для включения в единую номенклатуру рассмотрен и утверждён комиссией Главмонтажавтоматики по типизации и унификации изделий (приказ ГМА №78 от 18 сентября 1980г. приложение 4). В настоящую номенклатуру включены изделия со сроком разработки и корректировки на них типовых чертежей -1980г. и часть со сроком 1981г. В дальнейшем, разделы единой номенклатуры будут дополнены отдельными конструкциями со сроком разработки на них ТК-1981г. При появлении новых приборов и средств автоматизации, в номенклатуру так же будут вноситься соответствующие дополнения и изменения.

Для удобства пользования номенклатурой, в зависимости от назначения и области применения, изделия разбиты на разделы.

Кроме того, для удобства поиска необходимой конструкции под установку конкретного прибора в приложении к номенклатуре приведена таблица, в которой приборы и средства автоматизации сгруппированы по функциональному назначению.

Наименования приборов внутри раздела расположены в алфавитном порядке.

В номенклатуре, кроме эскиза, указано наименование изделия и тип, назначение, номер типового чертежа, габаритные и присоединительные размеры, масса и пример обозначения при заказе.

Номенклатура предназначена для использования при проектировании, разработке ППР и изготовлении изделий в МЗМ (монтажно-заготовительных мастерских).

Форма Ф2.105(11)

| Инв.№ подл. | Подп. и дата | Взам.инв.№ | Инв.№ дубл. | Подп. и дат |
|---|---|---|---|---|
| | | | | |

# I. КОНСТРУКЦИИ ДЛЯ УСТАНОВКИ СОЕДИНИТЕЛЬНЫХ КОРОБОК, ЯЩИКОВ УПРАВЛЕНИЯ, КАБЕЛЬНЫХ ЯЩИКОВ

Инв.№ подл. | Подп. и дата | Взам.инв. № | Инв.№ дубл. | Подп. и дат
Формат А2.105(11)

# Кронштейн КЯП ТК4-3497-81

предназначен для установки протяжных ящиков

## КЯП-1 и КЯП-2

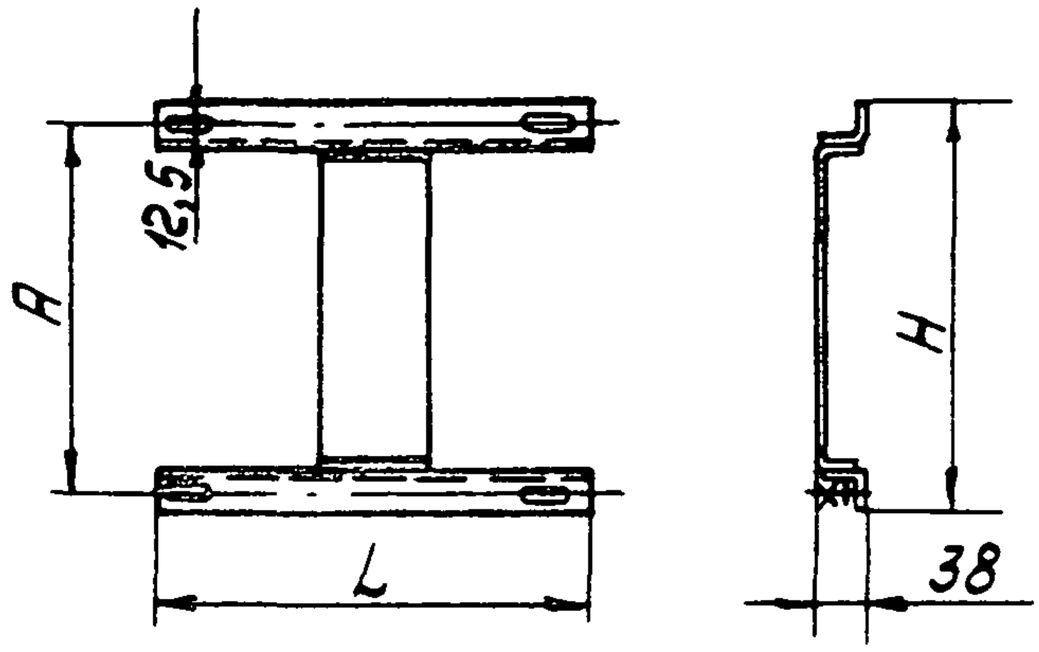


## КЯП-3; КЯП-4 и КЯП-5

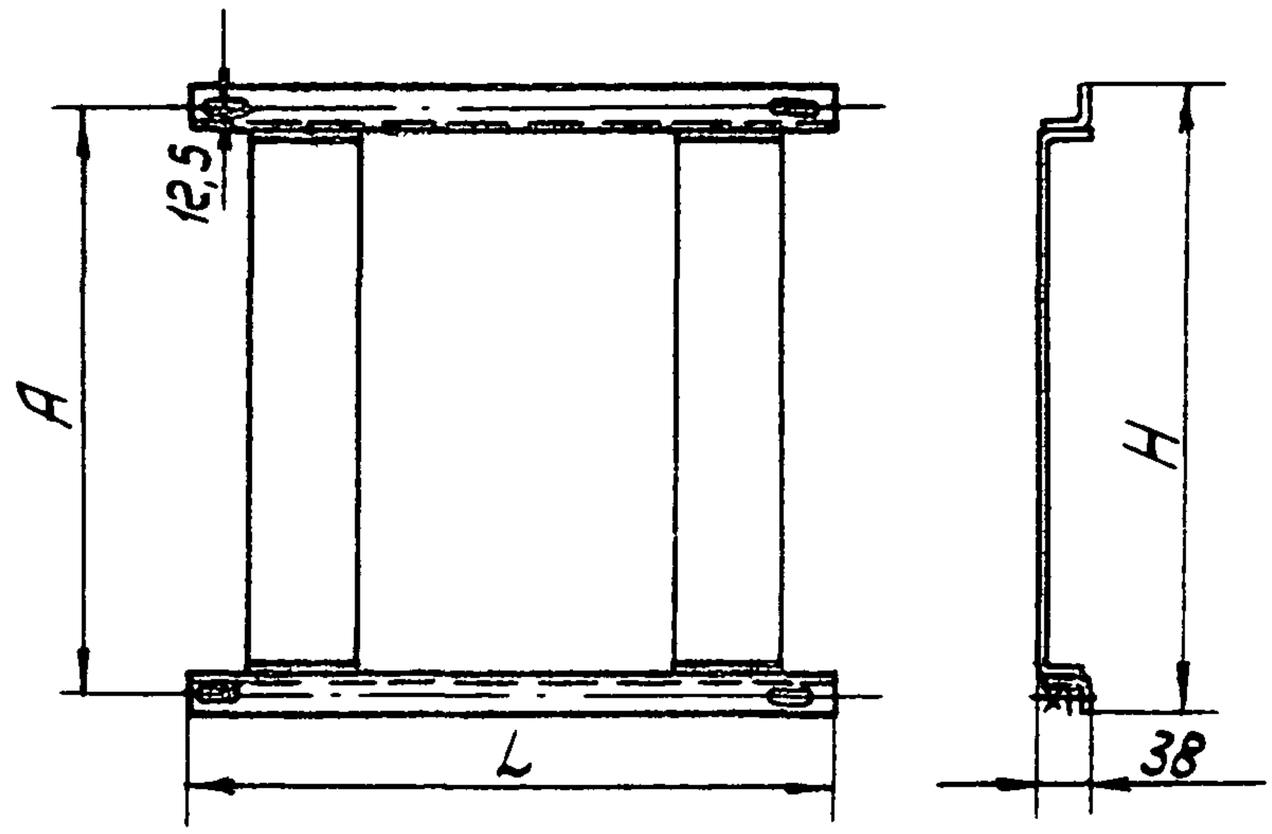


| Условное наименование | Тип устанавливаемого ящика | A | L | H | Масса, кг. |
|---|---|---|---|---|---|
| | | Размеры, мм | | | |
| КЯП-1 | К654 | 350 | 400 | 376 | 2,0 |
| КЯП-2 | К655 | 550 | | 576 | 2,4 |
| КЯП-3 | К656 | | 600 | | 3,0 |
| КЯП-4 | К657 | 750 | | 776 | 3,5 |
| КЯП-5 | К658 | 1150 | 800 | 1176 | 5,0 |

Обозначение при заказе: Кронштейн КЯП-1 ТК4-3497-81

# Кронштейн КЯК ТК4-3528-81

предназначен для установки ящиков кабельных

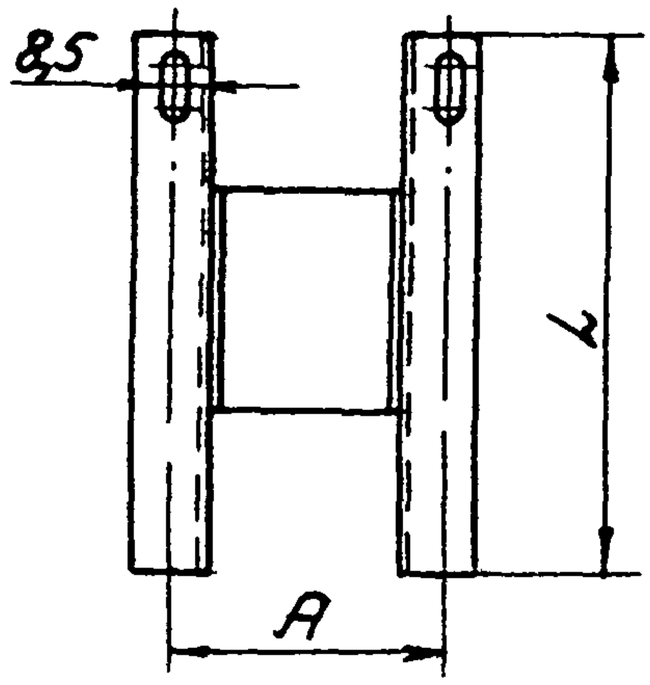


| Условное наименование | Тип устанавливаемого ящика | Размеры, мм | | | Масса, кг. |
|---|---|---|---|---|---|
| | | A | L | L1 | |
| КЯК-6 | Я-6, Я-8 | 400 | 340 | 430 | 4,70 |
| КЯК-5 | ЯК-4, ЯК-9 | 305 | | 335 | 4,27 |
| КЯК-4 | ЯК-14 | 275 | 285 | 305 | 2,65 |
| КЯК-3 | ЯК-30, ЯК-50 | 133 | 245 | 163 | 1,94 |
| КЯК-2 | ЯК-60 | 180 | 340 | 210 | 2,61 |
| КЯК-1 | Я26-9, Я26-14 | 130 | 250 | 160 | 1,93 |

Обозначение при заказе: Кронштейн КЯК-1 ТК4-3528-81

# Кронштейн КЯУ ТК4-3531-81

предназначен для установки ящиков управления электроприводами

КЯУ-1; КЯУ-2; КЯУ-4

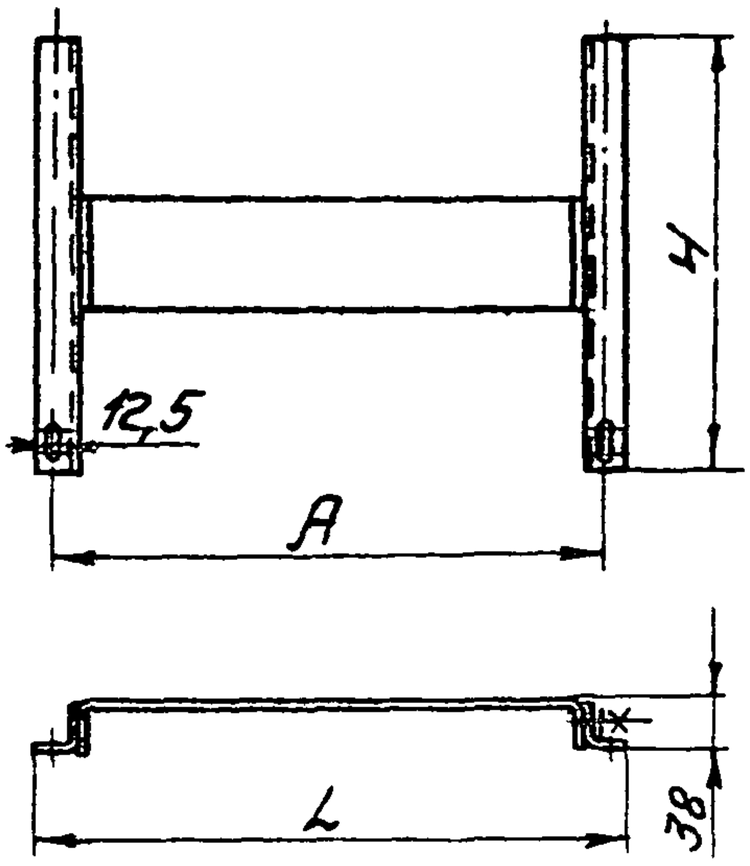


КЯУ-3; КЯУ-5÷КЯУ-18

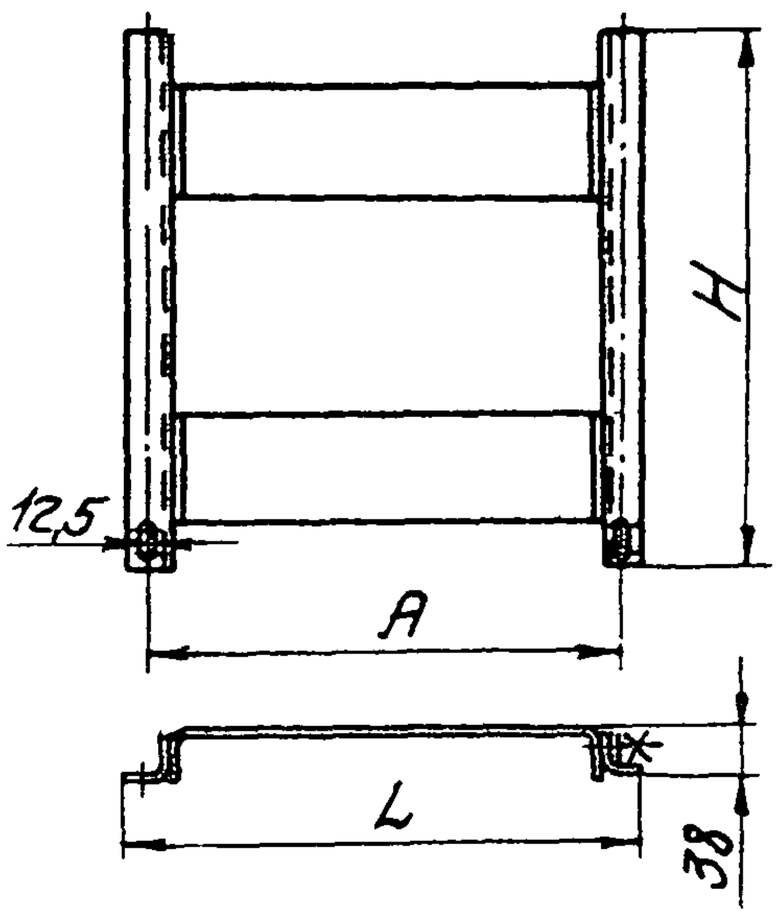


| Условное наименование | Тип устанавливаемого ящика | A | L | H | Масса, кг |
|---|---|---|---|---|---|
| | | Размеры, мм | | | |
| КЯУ-18 | ЯУЭ-1263, ЯУЭ-1265 | 650 | 680 | 1100 | 6,3 |
| КЯУ-17 | | 520 | 550 | 1300 | 6,2 |
| КЯУ-16 | ЯУЭ-1063 | 650 | 680 | 900 | 5,7 |
| КЯУ-15 | | 520 | 550 | 1100 | 5,65 |
| КЯУ-14 | ЯУЭ-0963, ЯУЭ-0965 | 650 | 680 | 800 | 5,42 |
| КЯУ-13 | | 520 | 550 | 1000 | 5,4 |
| КЯУ-12 | ЯУЭ-0863 | 650 | 680 | 700 | 5,15 |
| КЯУ-11 | | 520 | 550 | 900 | 5,1 |
| КЯУ-10 | ЯУЭ-0693, ЯУЭ-0695 | 950 | 980 | 500 | 4,6 |
| КЯУ-9 | | 820 | 850 | 700 | 5,95 |
| КЯУ-8 | ЯУЭ-0663; ЯУЭ-0665 | 650 | 680 | 500 | 4,6 |
| КЯУ-7 | | 520 | 550 | 700 | 4,52 |
| КЯУ-6 | ЯУЭ-0643 | 450 | 480 | 500 | 3,63 |
| КЯУ-5 | | 320 | 350 | 700 | 3,6 |
| КЯУ-4 | ЯУЭ-0431, ЯУЭ-0432 | 350 | 380 | 300 | 1,73 |
| КЯУ-3 | | 220 | 250 | 500 | 2,55 |
| КЯУ-2 | ЯУЭ-0363 | 650 | 680 | 250 | 2,3 |
| КЯУ-1 | | 520 | 550 | 400 | 2,4 |

Обозначение при заказе: Кронштейн КЯУ-1 ТК4-3531-81

Стр. с 18 по 30 - чистые,

см. СОДЕРЖАНИЕ
след. стр. 31

Форма Ф2.105(11)

| Инв.№ подл. | Подп. и дата | Взам.инв. № | Инв.№ дубл. | Подп. и дат |
|---|---|---|---|---|
| | | | | |

# II. КОНСТРУКЦИИ ДЛЯ ГРУППОВОЙ УСТАНОВКИ ПРИБОРОВ

Форма Ф2.105(11) 9.01.75 г.

| Инв.№ подл. | Подп. и дата | Взам.инв. № | Инв.№ дубл. | Подп. и дата |
|---|---|---|---|---|
| | | | | |

# Рама РПП ТК4-546-81

предназначена для групповой установки приборов

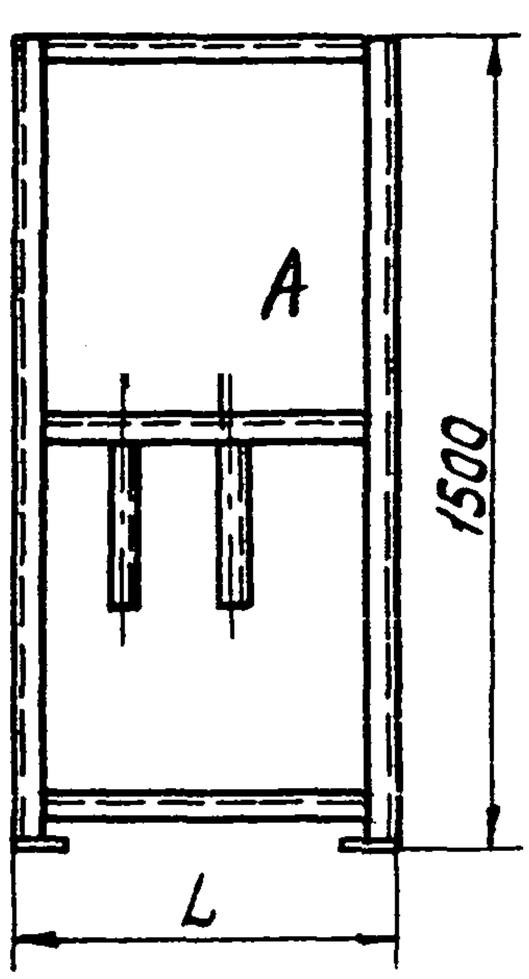


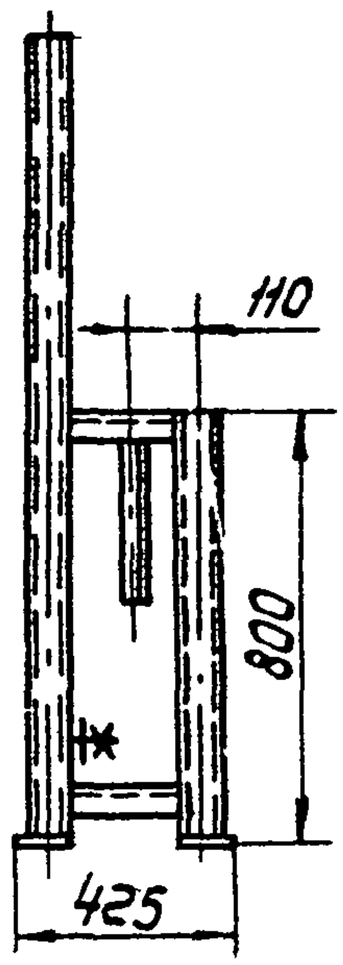


| | | | |
|---|---|---|---|
| РПП-2 | ВТ2С-711; ВТ2С-712; ДМ-ЭР; ДМ-Э1; ДМ-Э2; ДП; ДС; ДСП; ДСС; ДМПК-100; ДПМ; МС-П; МП-П; МС-Э; МП-Э; | 1100 | 28,5 |
| РПП-1 | НС-П; ТС-П; ТНС-П; ВС-П; МАС-П; МВС-П; НС-Э; ТС-Э; ТНС-Э; ВС-Э; МАС-Э; МВС-Э; ДМ-П; 13ДД11 ТЖС-711; ТЖС-712; ТЖ-712Р; ТЖ2С-711; ТЖ2С-712; ТГ2С-712; ТГС-711; ТГС-712; ТЖ-711Р; МТ-712Р; ТГ-7НР; ТГ-712Р; ТГ2С-7Н; МТ2С-712; МТС-7Н; МТС-712; МТ-7НР; ВТС-712; МТ2С-711; МВТ-712Р; ВТС-711; МВТС-7Н; МВТС-712; МВТ-711Р; МСС-712Р; МВТ2С-711; МВТ2С-712; МСС-712П | 700 | 23,9 |
| Условное наименование | Тип устанавливаемого прибора | L, мм | Масса, кг. |

Обозначение при заказе: Рама РПП-1 ТК4-546-81

# Рама РПП ТК4-499-81

предназначена для групповой установки дифманометров

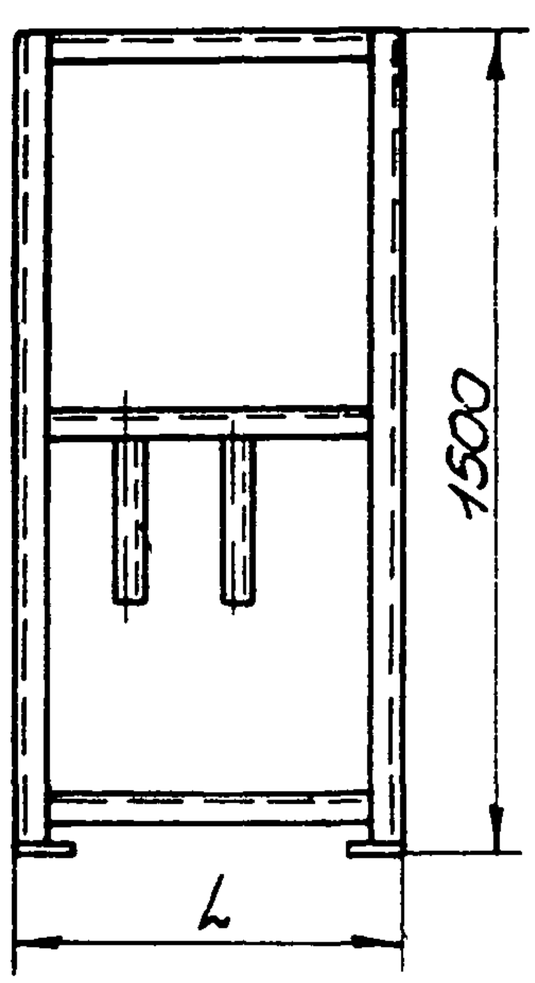


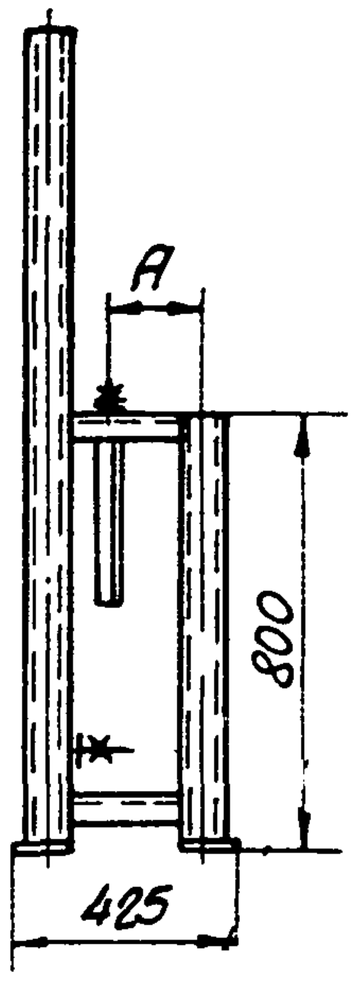


| | | | | | |
|---|---|---|---|---|---|
| РПП-4 | ППДМ-23014, ДС-Э, ДС-ЭР, ДМ-3583М, ДМ-23573 | 60 | 170 | 1100 | 28,5 |
| РПП-3 | ДМ-3583ФМ; ДМ-23574 ППДМ-23015, ДС-П | | | 700 | 23,9 |
| Условное наименование | Тип устанавливаемого прибора | A, мм | | L, мм | Масса, кг |
| | | min | max | | |

Обозначение при заказе Рама РПП-3 ТК4-499-81

# Стойка- статив СС ТК4-3515-85

предназначена для групповой установки приборов

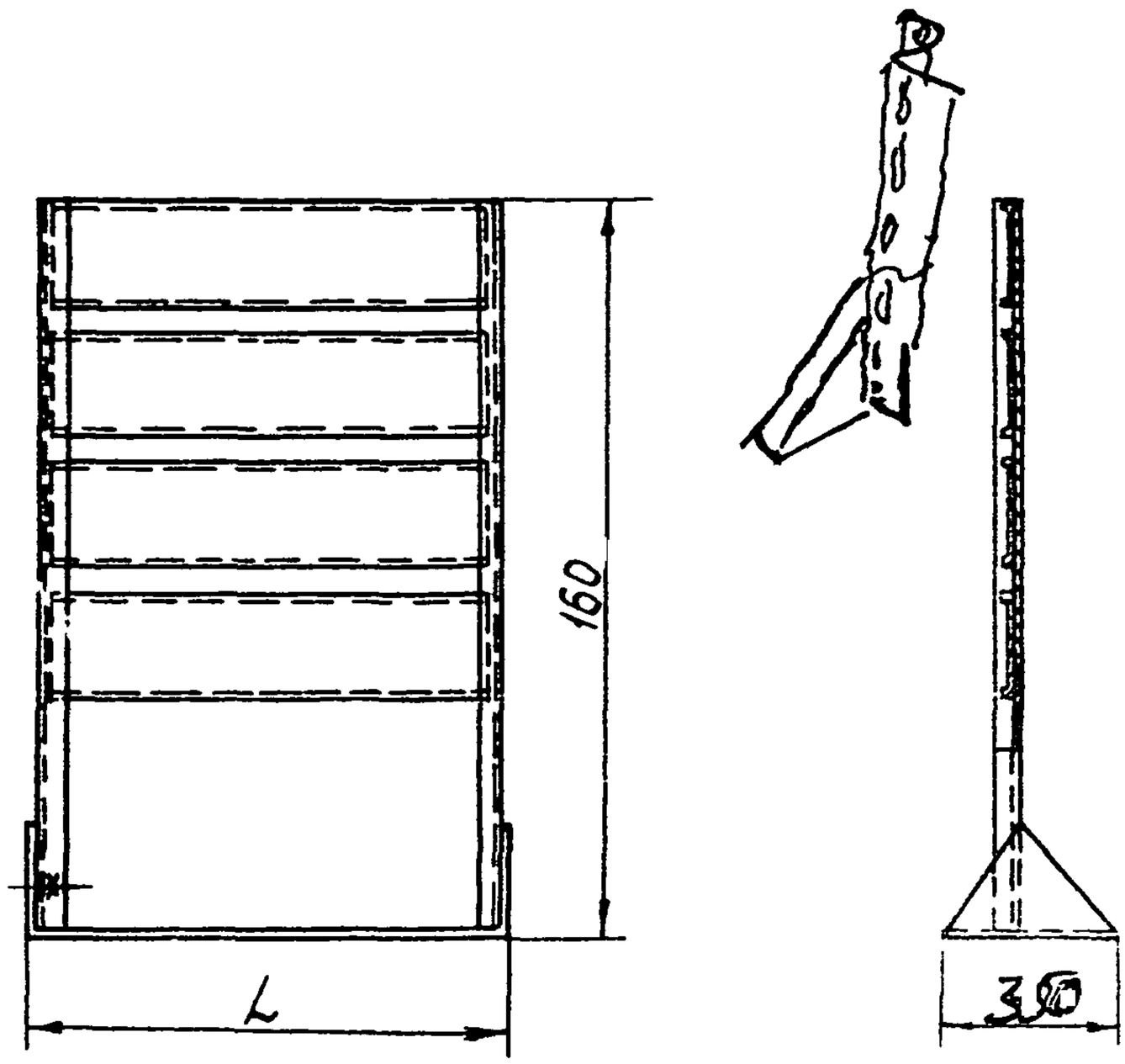





| | | |
|---|---|---|
| СС-3 | 100В | 32,0 |
| СС-2 | 60В | 24,0 |
| СС-1 | 30В | 18,0 |
| Условное наименование | L, мм | Масса, кг |

Обозначение при заказе: Стойка- статив СС-1 ТК4-3515-81

# Рама РПН ТК4-3508-81

предназначена для групповой установки электроаппаратуры

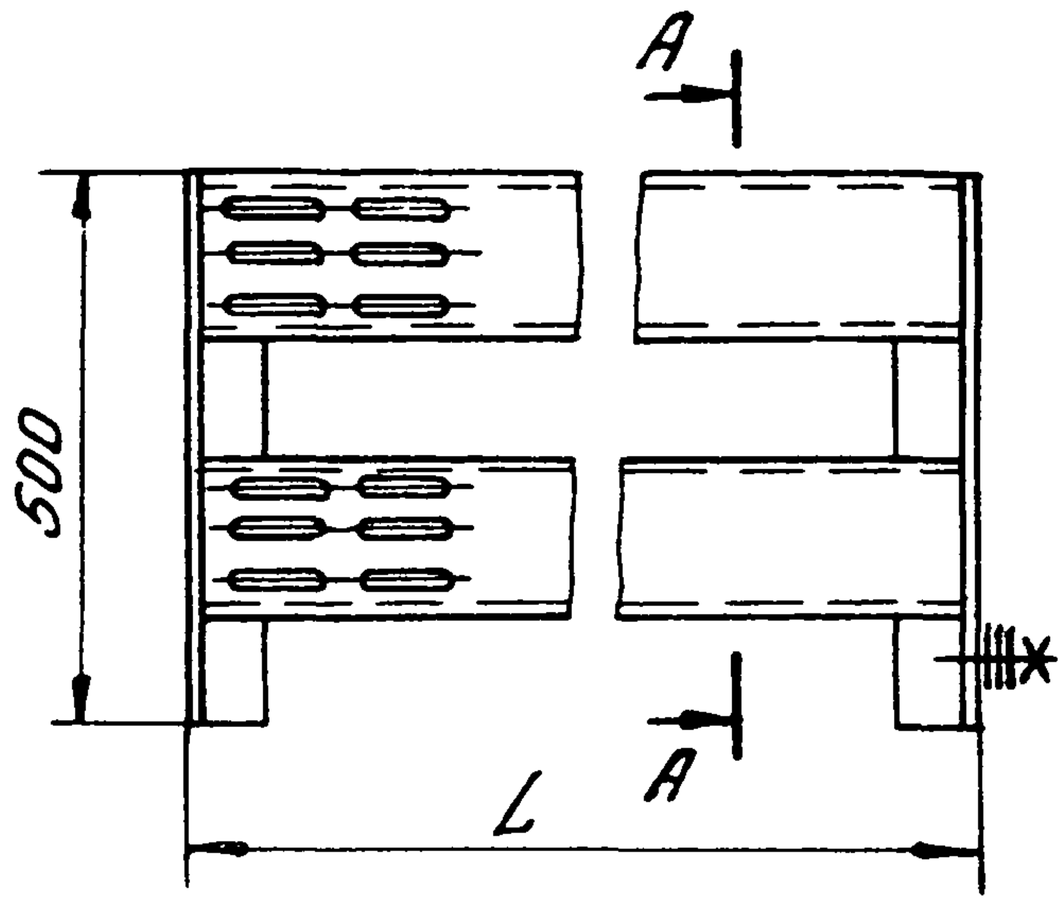


А-А

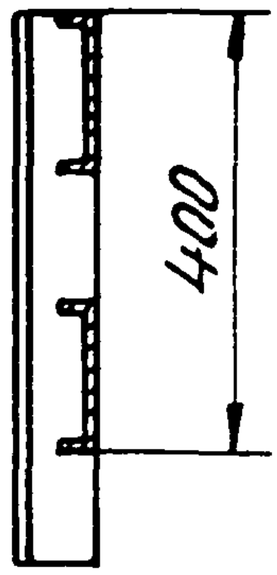


| | | |
|---|---|---|
| РПН-4 | 1200 | 8 |
| РПН-3 | 1100 | 7,6 |
| РПН-2 | 800 | 6,4 |
| РПН-1 | 600 | 5,6 |
| Условное наименование | L, мм | Масса, кг |

Обозначение при заказе: Рама РПН-1 ТК4-3508-81

# Рама РПН ТК4-3509-81

предназначена для групповой установки электроаппаратуры

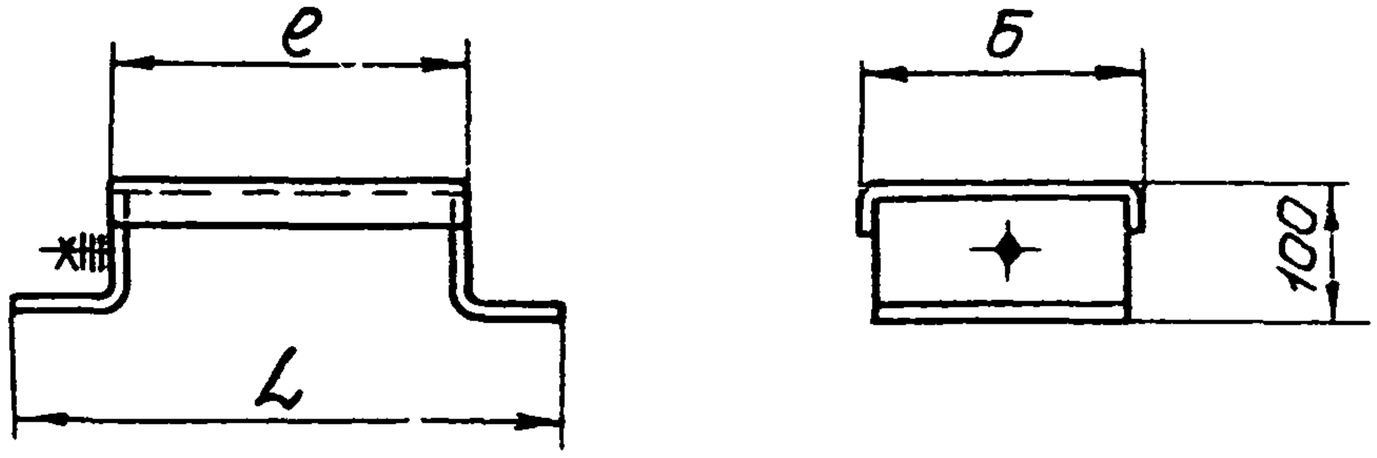


| Условное наименование | Размеры, мм Б | L | е | Масса, кг |
|---|---|---|---|---|
| РПН-16 | 225 | 1460 | 1300 | 5,44 |
| РПН-15 | 145 | | | 3,76 |
| РПН-14 | 225 | 1260 | 1100 | 4,88 |
| РПН-13 | 145 | | | 3,36 |
| РПН-12 | 225 | 1060 | 900 | 4,32 |
| РПН-11 | 145 | | | 3,54 |
| РПН-10 | 225 | 930 | 770 | 3,95 |
| РПН-9 | 145 | | | 2,7 |
| РПН-8 | 225 | 680 | 520 | 3,3 |
| РПН-7 | 145 | | | 2,2 |
| РПН-6 | 225 | 480 | 320 | 2,7 |
| РПН-5 | 145 | | | 1,8 |

Обозначение при заказе: Рама РПН-5 ТК4-3509-81

# Кронштейн ГУЭ ТК4-3516-81

предназначен для установки электроаппаратуры с коробкой КСК

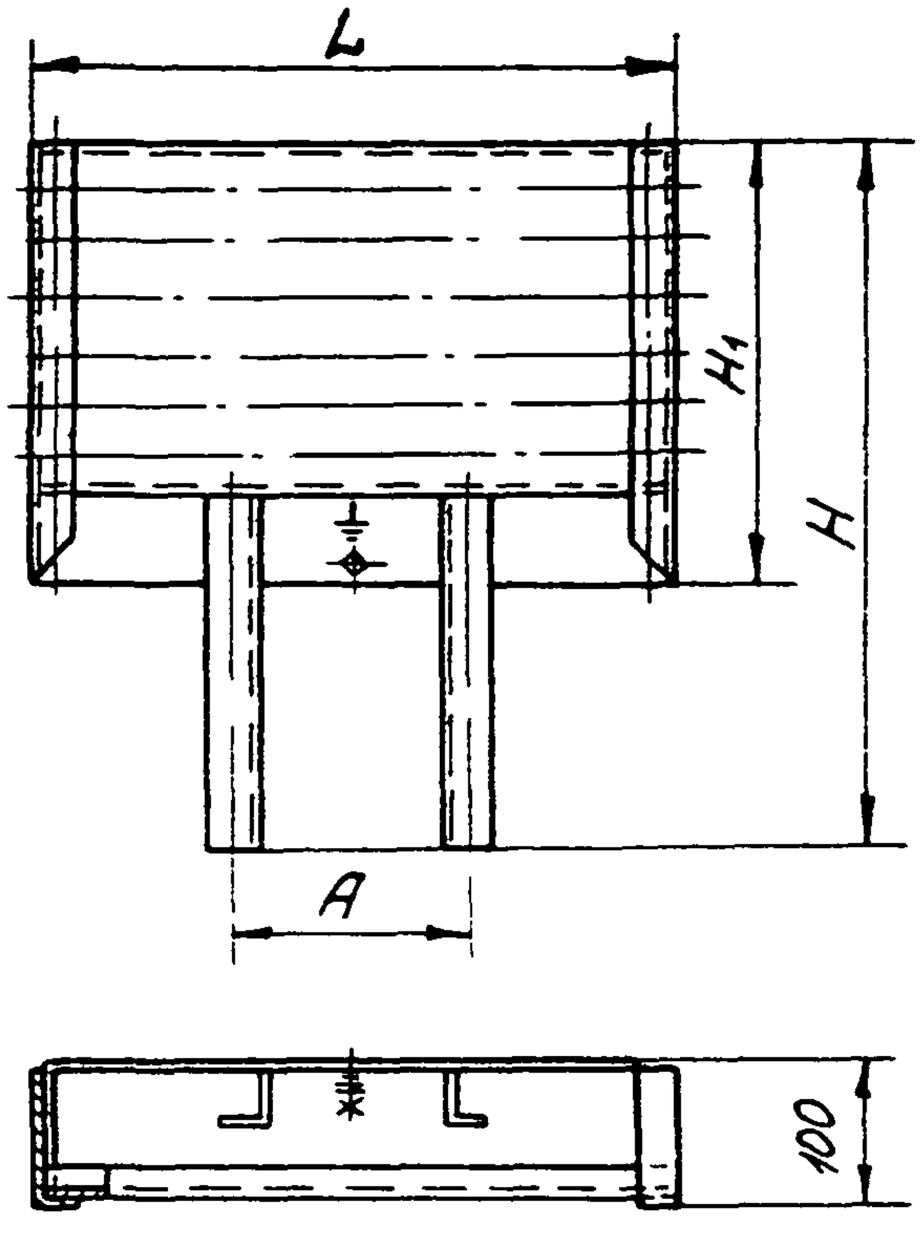


| Условное наименование | Тип устанавливаемого прибора | A | H | H1 | L | Масса, кг |
|---|---|---|---|---|---|---|
| | | Размеры, мм | | | | |
| ГУЭ-16 | Электроаппаратура с коробкой КСК | 284 | 485 | 185 | 680 | 4,34 |
| ГУЭ-15 | | | | | 580 | 3,97 |
| ГУЭ-14 | | 184 | 385 | | 480 | 3,35 |
| ГУЭ-13 | | | | | 380 | 2,93 |
| ГУЭ-12 | | | | | 280 | 2,55 |
| ГУЭ-11 | | 284 | 545 | 245 | 680 | 4,96 |
| ГУЭ-10 | | | | | 580 | 4,53 |
| ГУЭ-9 | | 184 | 445 | | 480 | 3,85 |
| ГУЭ-8 | | | | | 380 | 3,64 |
| ГУЭ-7 | | | | | 280 | 2,97 |
| ГУЭ-6 | | 284 | 625 | 325 | 680 | 5,57 |
| ГУЭ-5 | | | | | 580 | 5,06 |
| ГУЭ-4 | | 184 | 525 | | 480 | 4,3 |
| ГУЭ-3 | | | | | 380 | 3,74 |
| ГУЭ-2 | | | | | 280 | 3,22 |

Обозначение при заказе Кронштейн ГУЭ-2 ТК4-3516-81

Стр. с 38 по 52 - чистые

см. СОДЕРЖАНИЕ
след. стр. 53

Форма ф2.105(11)

| Инв.№ подл. | Подп. и дата | Взам.инв. № | Инв.№ дубл. | Подп. и дат |
|---|---|---|---|---|
| | | | | |

# III. КОНСТРУКЦИИ ДЛЯ УСТАНОВКИ ОДИНОЧНЫХ ПРИБОРОВ НА СТЕНЕ

Форма Ф2.105(11)

| Инв.№ подл. | Подп. и дата | Взам.инв. № | Инв.№ дубл. | Подп. и дат |
|---|---|---|---|---|
| | | | | |

# Кронштейн КМЩП-1 ТК4-3514-81

предназначен для крепления панелей на стене

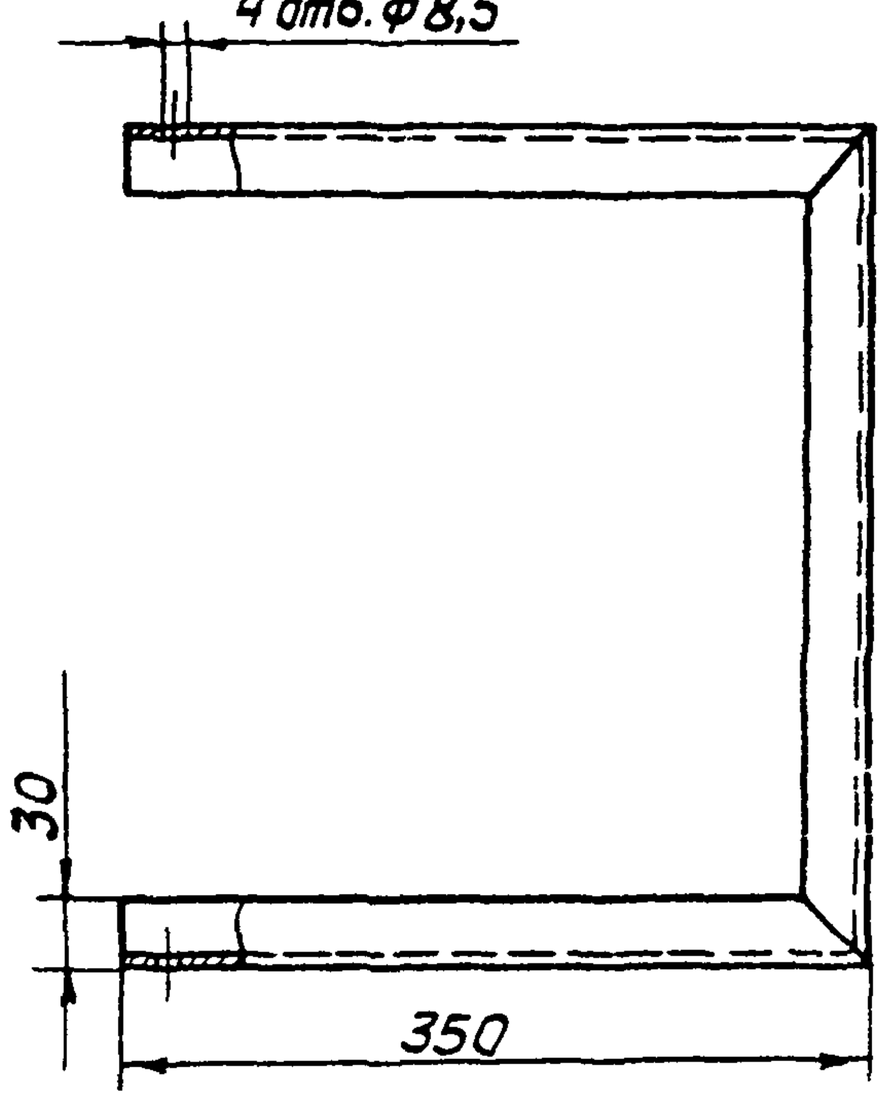


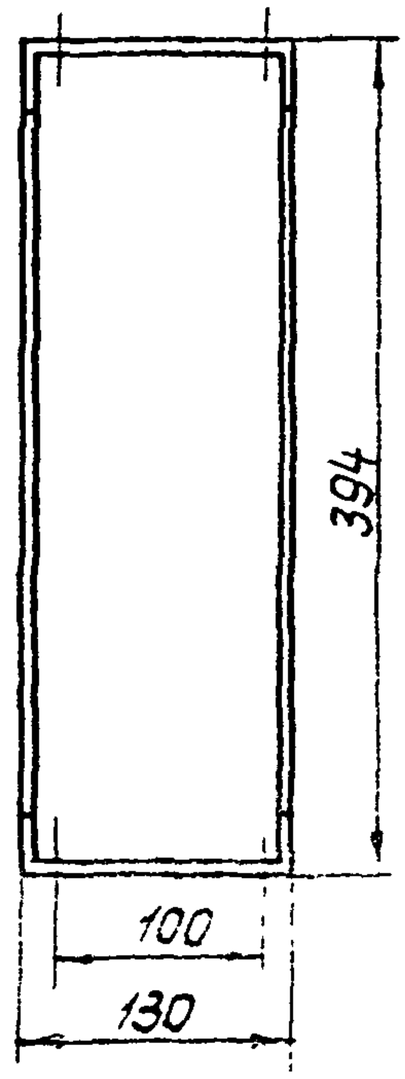


| КМЩП-1 | Панель ПП по ТК4-3519-81<br>ТК4-3520-81, ТК4-3521-81<br>ТК4-3522-81, ТК4-3523-81<br>ТК4-3539-81, ТК4-3538-81 | 4,5 |
|---|---|---|
| Условное наименование | Тип устанавливаемой панели | Масса, кг |

Обозначение при заказе: Кронштейн КМЩП-1 ТК4-3514-81

# Панель ПП ТК4-3519-81

## предназначена для установки блока питания

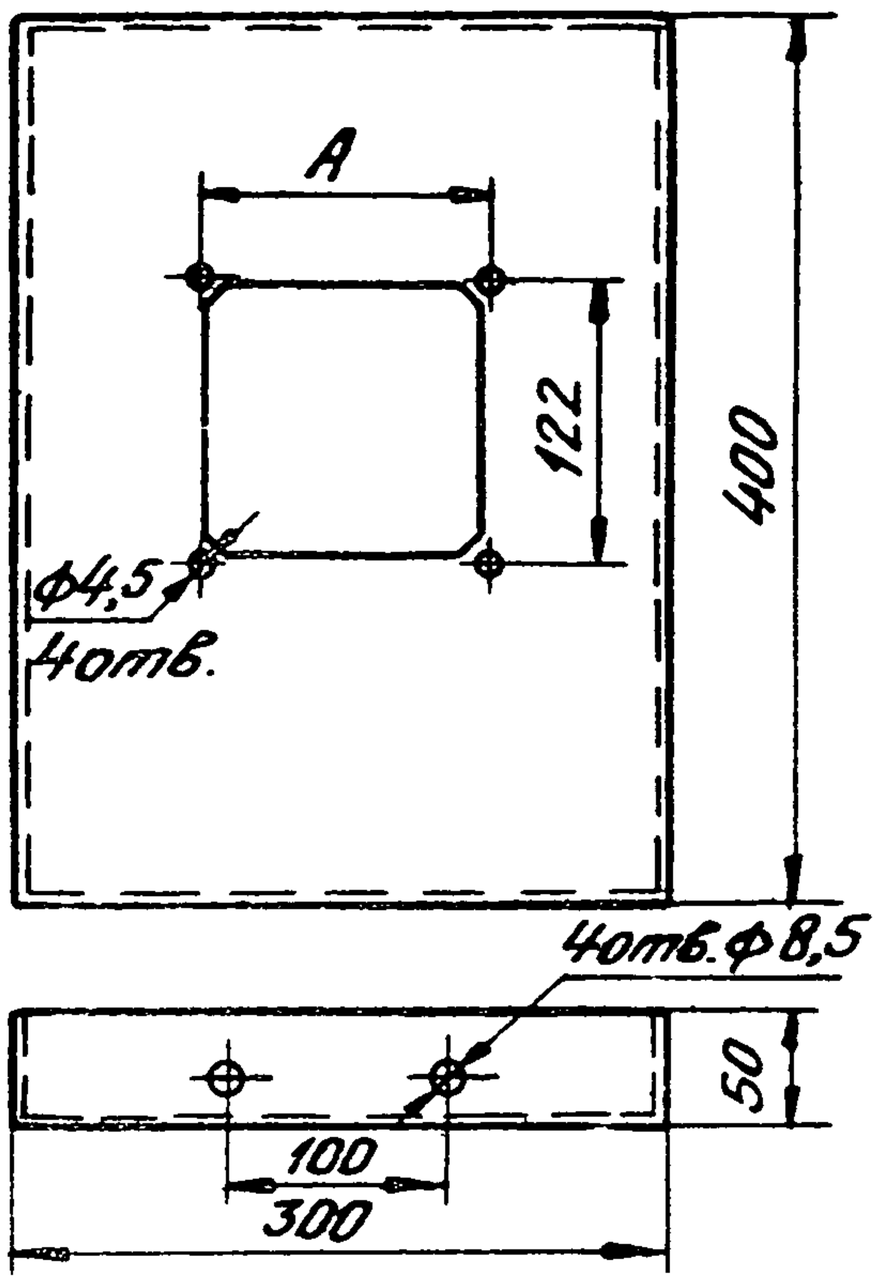


| | | | |
|---|---|---|---|
| ПП-3 | БПВЩ-3А | 236 | 2,5 |
| ПП-2 | БПВЩ-2А | 176 | 2,6 |
| ПП-1 | БПВЩ-1А | 126 | 2,7 |
| Условное наименование | Тип устанавливаемого прибора | А, мм | Масса, кг |

Обозначение при заказе: Панель ПП-1 ТК4-3519-81

# Панель ПП ТК4-3520-81

предназначена для установки блока питания

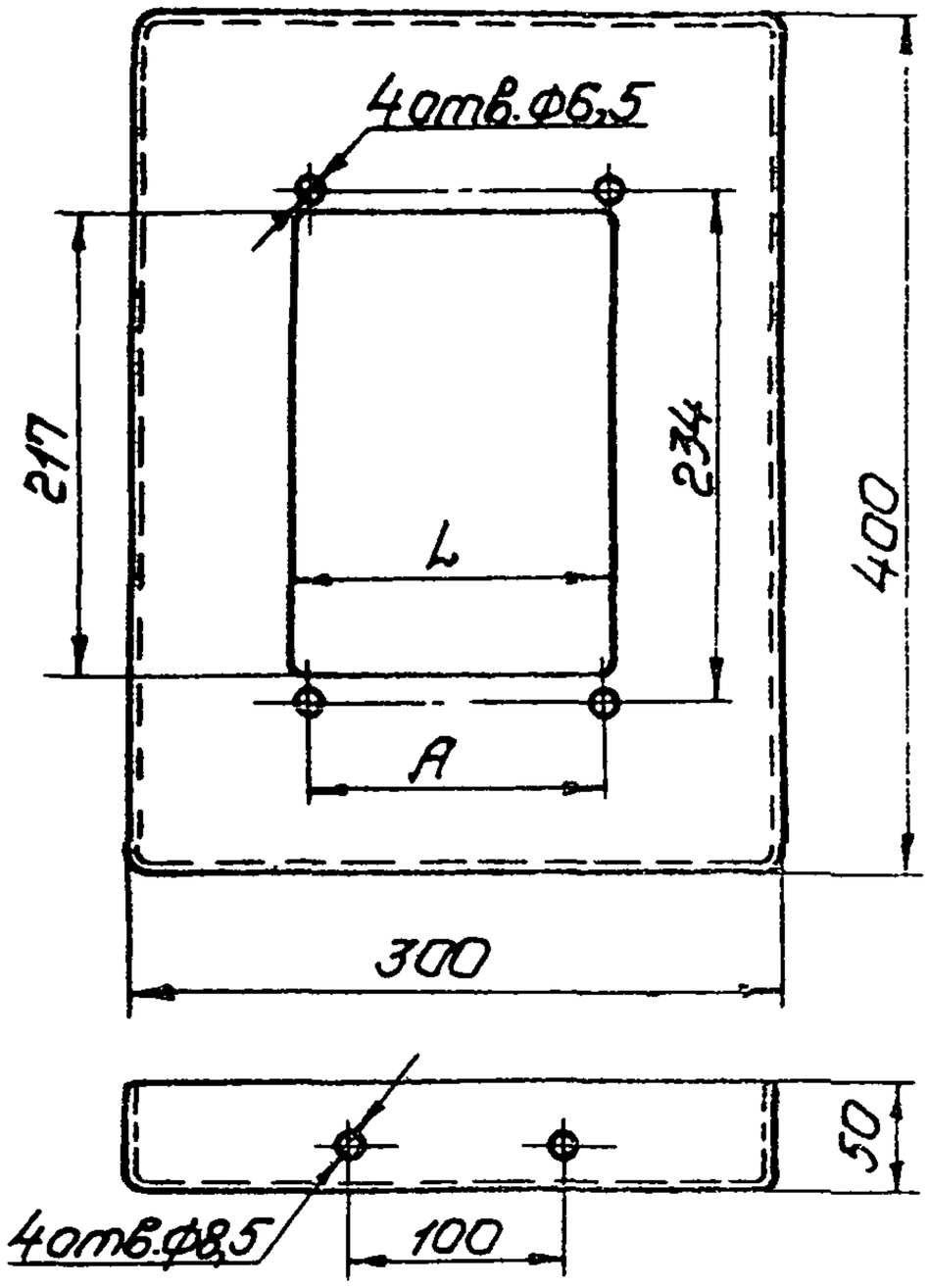


| | | | | |
|---|---|---|---|---|
| ПП-5 | БПВЩ-3 | 214 | 223 | 2,10 |
| ПП-4 | БПВЩ-2<br>БПВЩ-1 | 142 | 151 | 2,42 |
| Условное наименование | Тип устанавливаемого прибора | A, мм | L, мм | Масса, кг |

Обозначение при заказе: Панель ПП-4 ТК4-3520-81

# Панель ПП-6 ТК4-3521-81

предназначена для установки напоротера и тягонапоротера

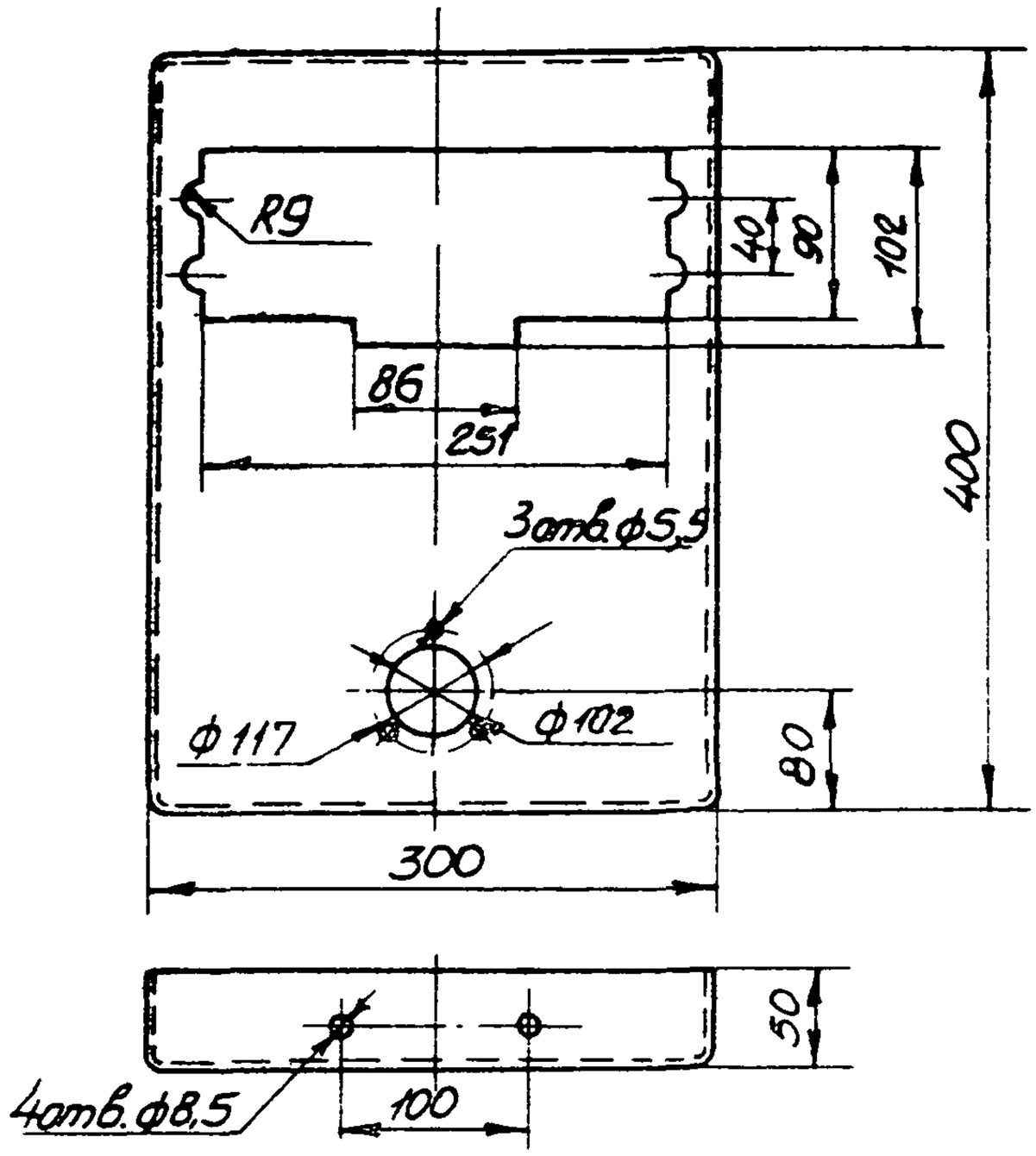


| ПП-6 | ТМ-П1; НМ-П1, ТНМ-П1 | 2,6 |
|---|---|---|
| Условное наименование | Тип устанавливаемого прибора | Масса, кг |

Обозначение при заказе Панель ПП-6 ТК4-3521-81

# Панель ПП ТК4-3522-81

предназначена для установки приборов измерения уровня

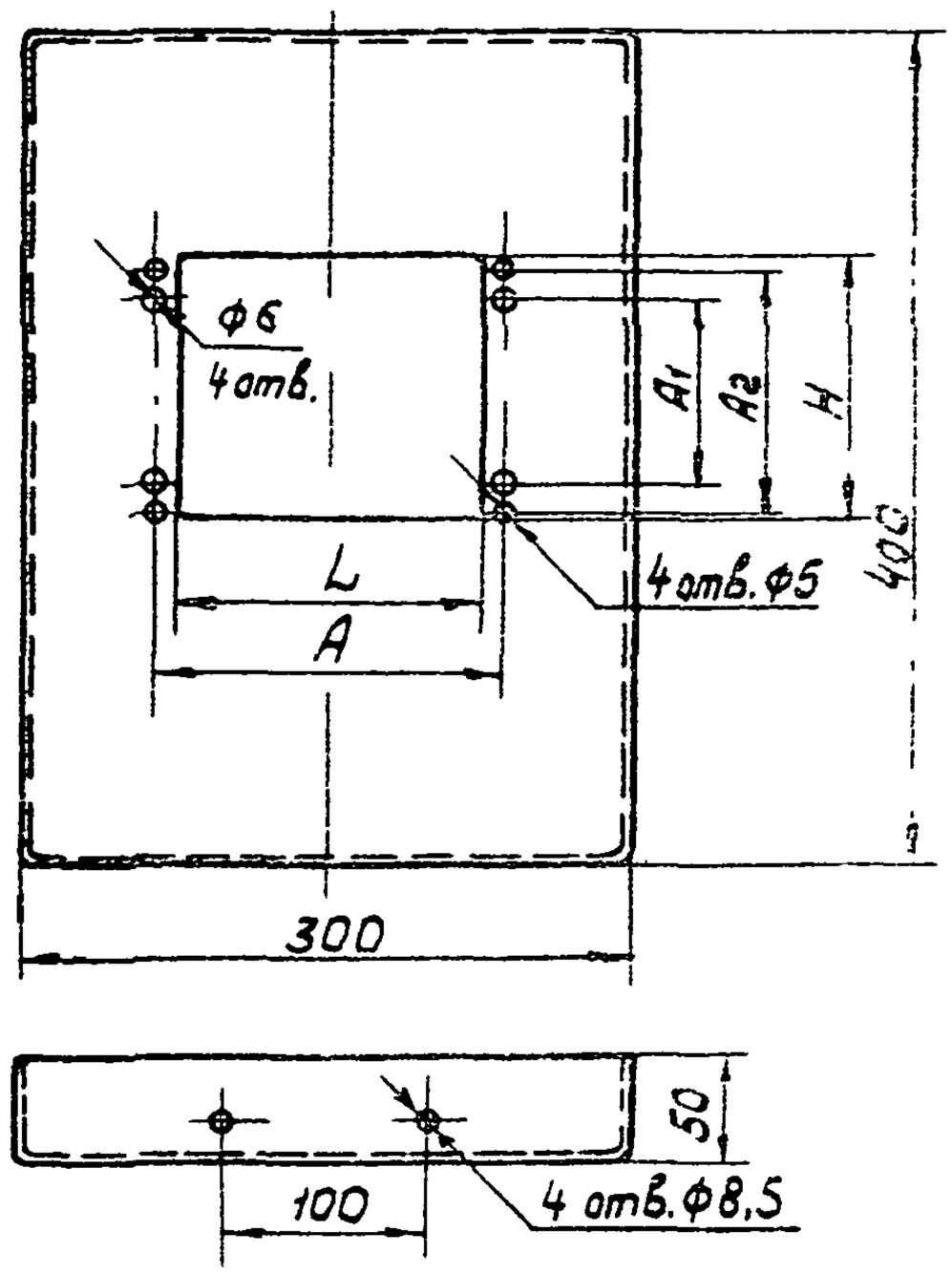


| Условное наименование | Тип устанавливаемого прибора | A | A1 | A2 | L | H | Масса, кг |
|---|---|---|---|---|---|---|---|
| | | Размеры, мм | | | | | |
| ПП-9 | МЭСУ-1М<br>МЭСУ-1В | 128 | 70 | 95 | 115 | 105 | 2,3 |
| ПП-8 | МЭСУ-1К | 162 | 85 | 115 | 150 | 125 | 2,5 |
| | | | | | | | |

Обозначение при заказе: Панель ПП-8 ТК4-3522-81

# Панель ПП ТК4-3523-81

предназначена для установки сигнального устройства

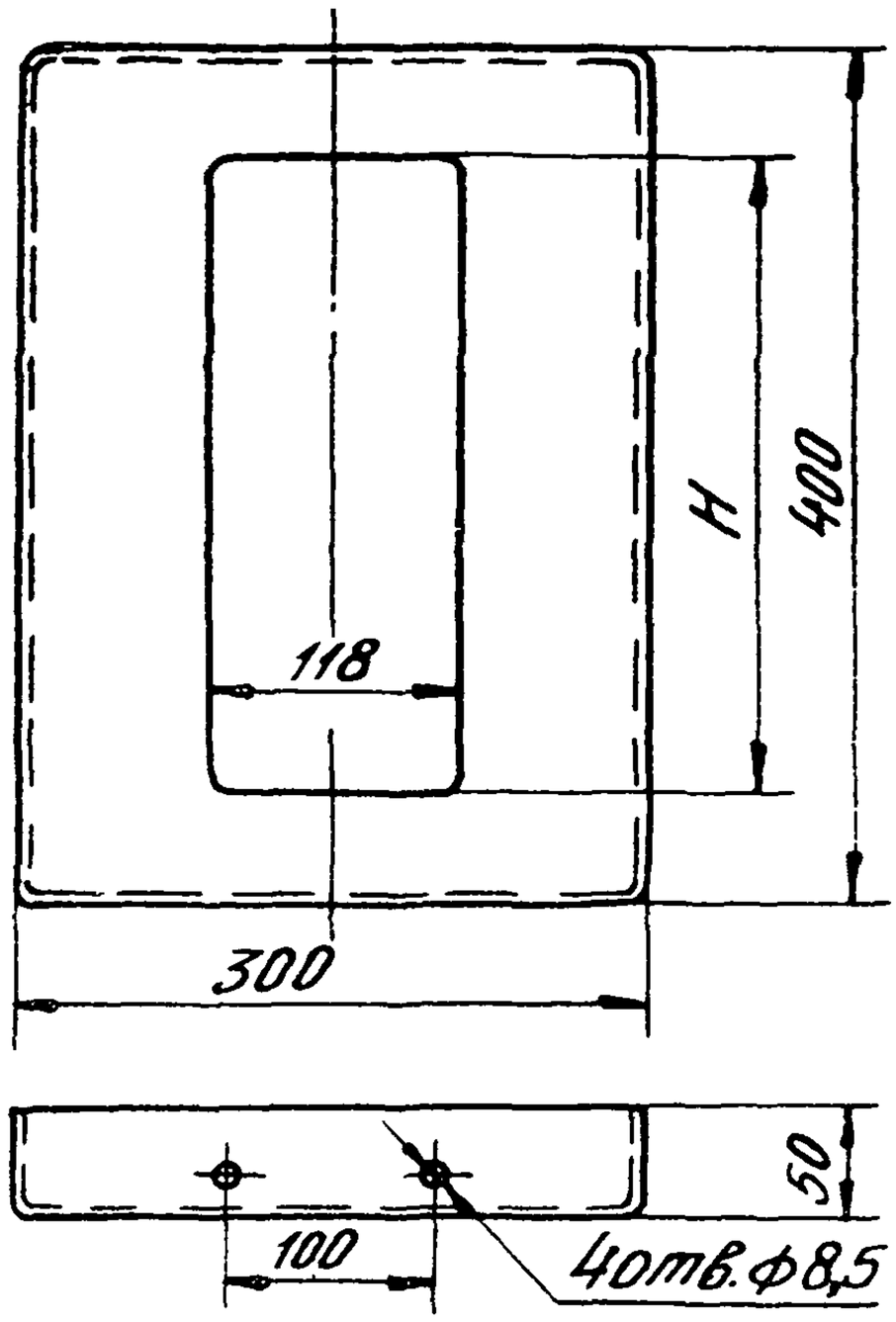


| Условное наименование | Тип устанавливаемого прибора | H, мм | Масса, Кг |
|---|---|---|---|
| ПП-11 | СЛУ-ВЗГ-3М | 298 | 2,9 |
| ПП-10 | СЛУ-ВЗГ-1М | 118 | 3,3 |

Обозначение при заказе: Панель ПП-10 ТК4-3523-81

# Панель ПП-13 ТК4-3539-81

Предназначена для установки полупроводникового усилителя

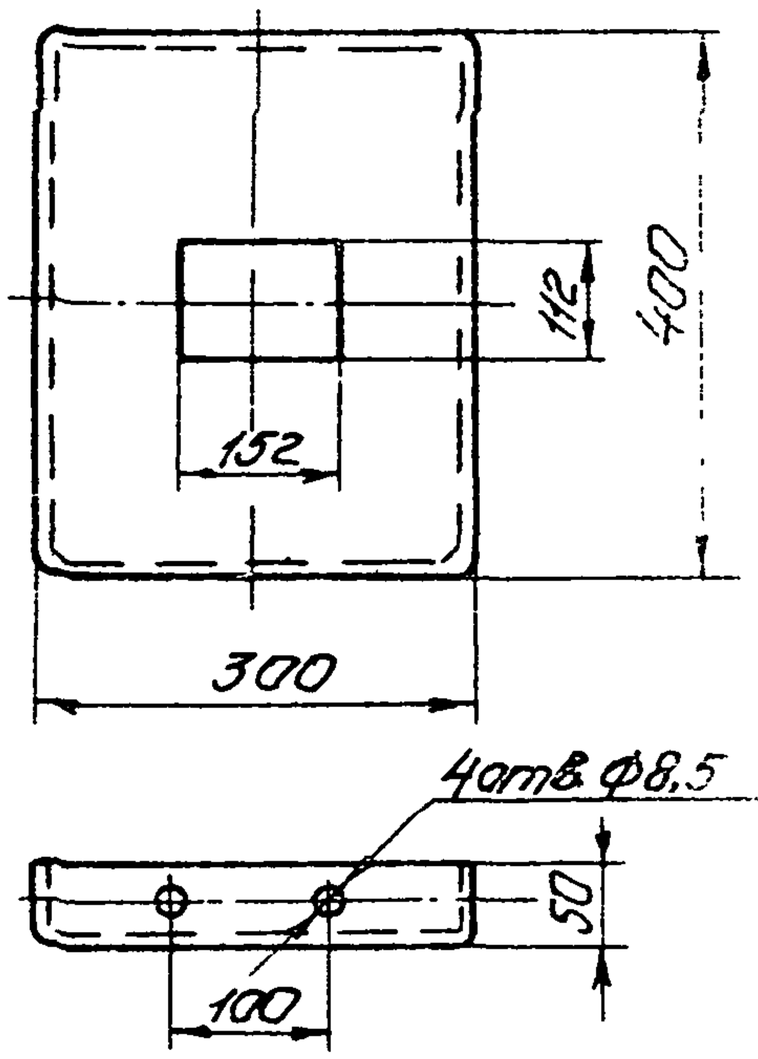


| ПП-13 | УП-20 | 3,9 |
|---|---|---|
| Условное наименование | Тип устанавливаемого прибора | Масса, кг |

Обозначение при заказе: Панель ПП-13 ТК4-3539-81

# Панель ПП-14 ТК4-3538-81

предназначена для установки тягомера, напоромера и тягонапоромера.

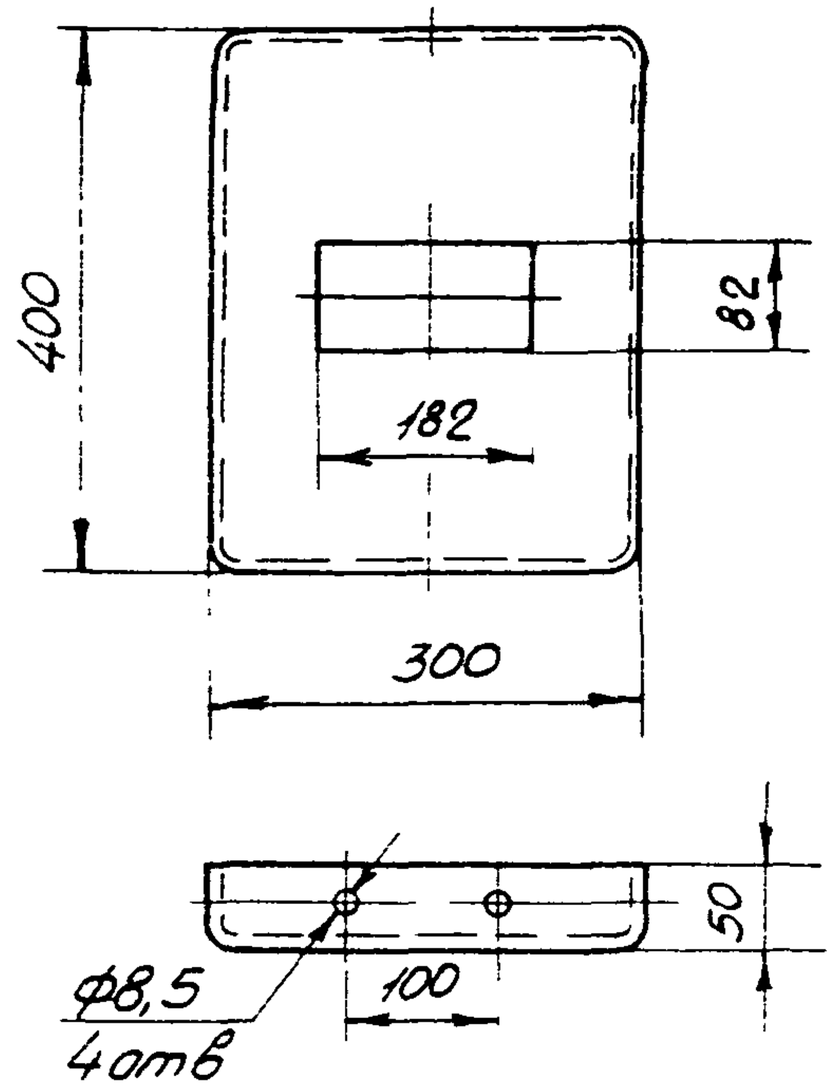


| ПП-14 | ТмМП-52; НМП-52; ТНМП-52 | 3,93 |
|---|---|---|
| Условное наименование | Тип устанавливаемого прибора | Масса, кг |

Обозначение при заказе Панель ПП-14 ТК4-3538-81

# Кронштейн КП ТК4-467-81

предназначен для установки приборов с радиальным штуцером М20×1,5

КП-3

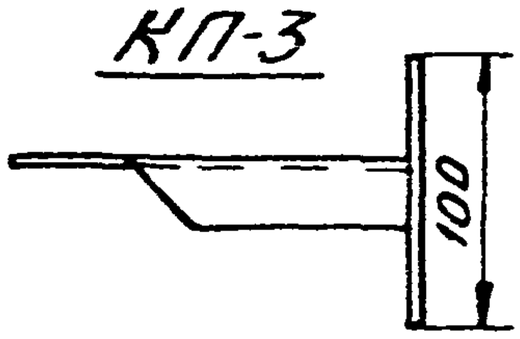


КП-34

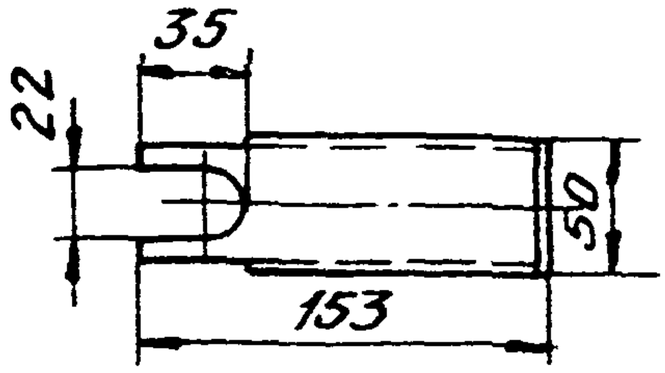


КП-35

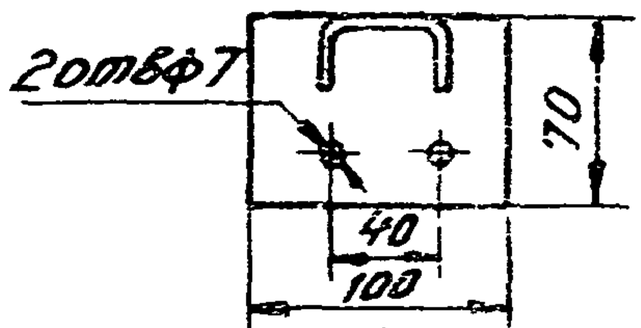


КП-36

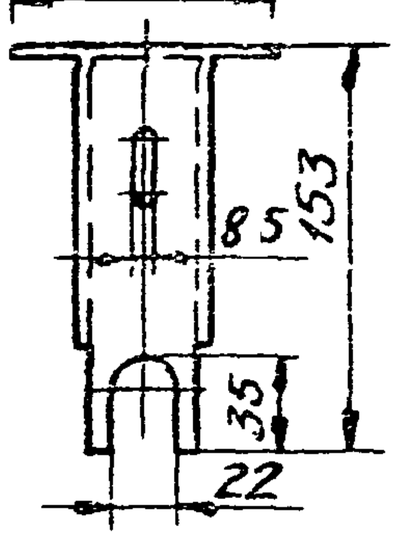


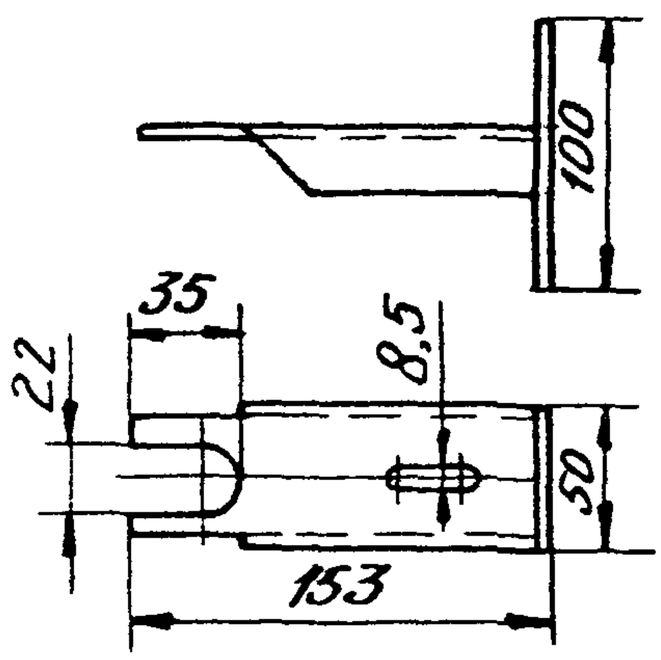


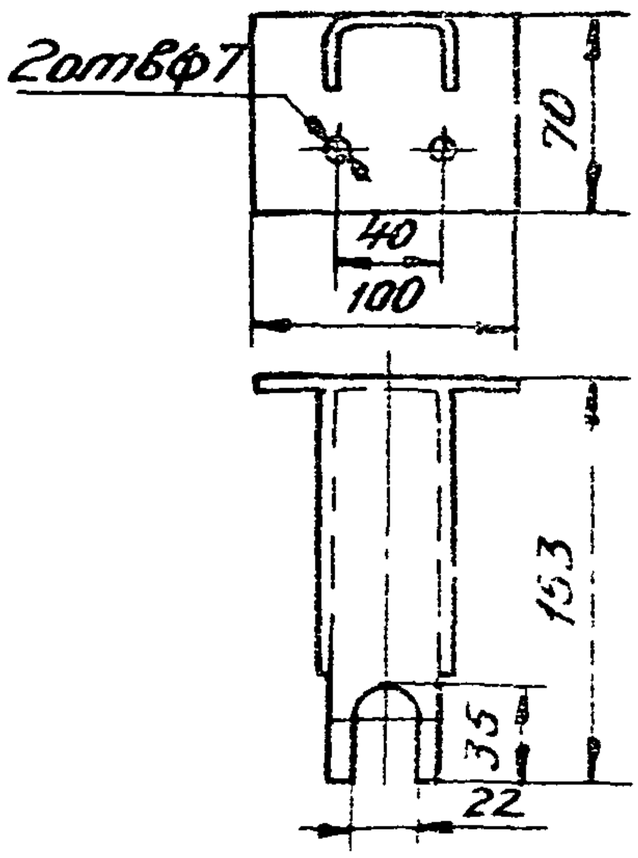


| | | |
|---|---|---|
| КП-36 | МТП-160, МТП-100, МТИ-1218, МП-5, МЭД-22364 | 0,35 |
| КП-35 | МТИ-1216, МВТП-160, МВТП-100, МЭД-22365 | |
| КП-34 | ВТИ-1218, АМУ-1, АМУ-2, АМВУ-1<br>ОБМГн1-100, ОБМГв1-160, ОБМВ1-160 | 0,40 |
| КП-3 | ОБМВ1-100, ОБМ1-160, ОБМ1-100, ОБВ1-160, ОБВ1-100 | |
| Условное наименование | Тип устанавливаемого прибора | Масса, кг |

Обозначение при заказе: Кронштейн КП-3 ТК4-467-81

# Кронштейн КП ТК4-3507-81

предназначен для установки приборов

КП-4

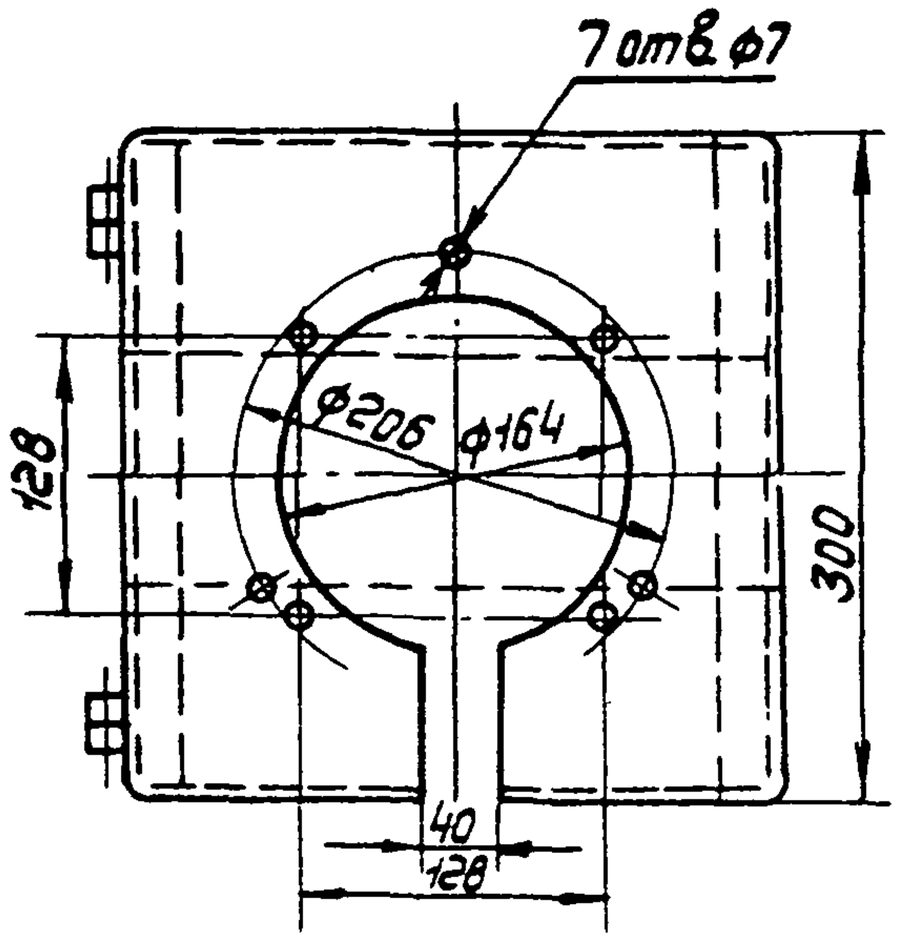


КП-33

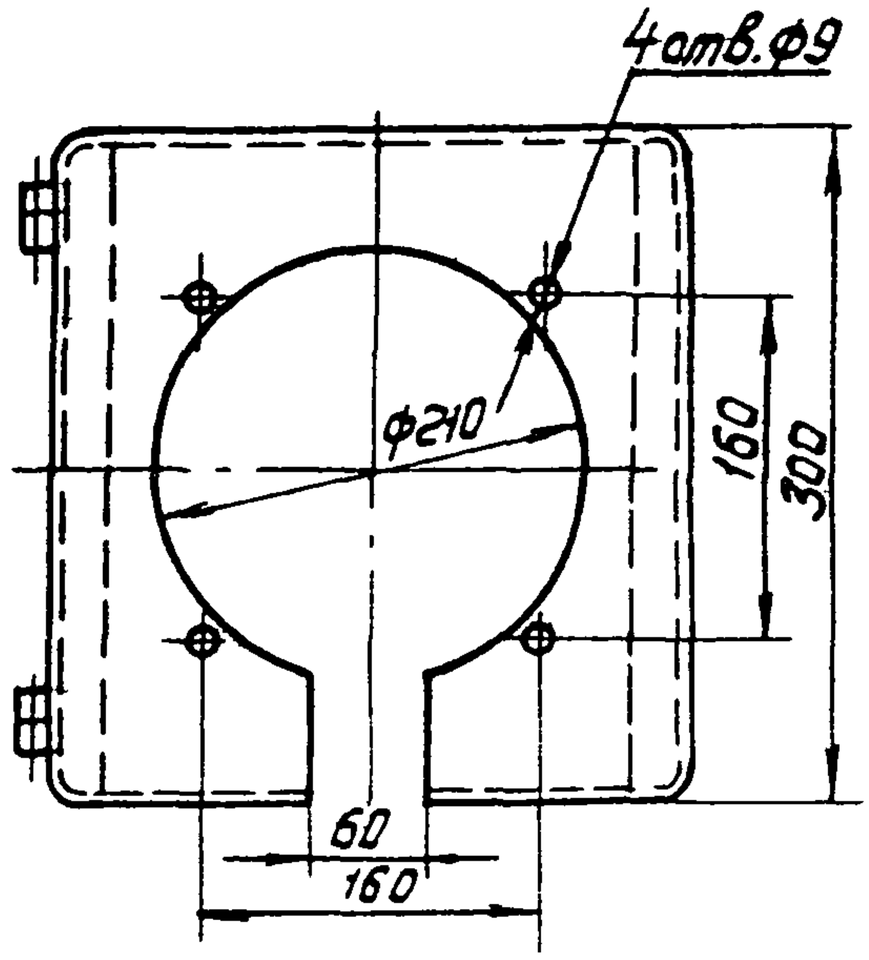


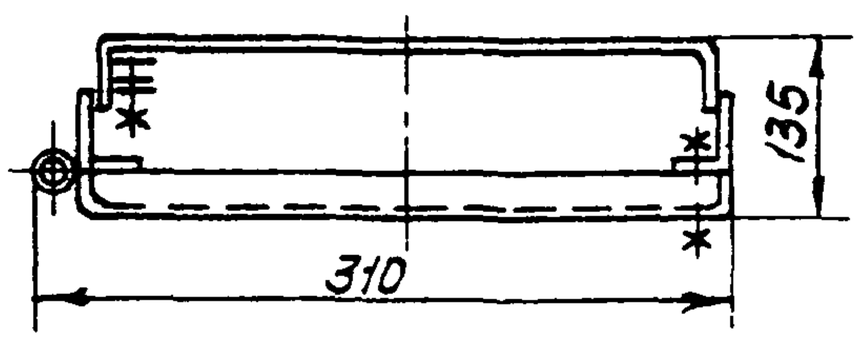


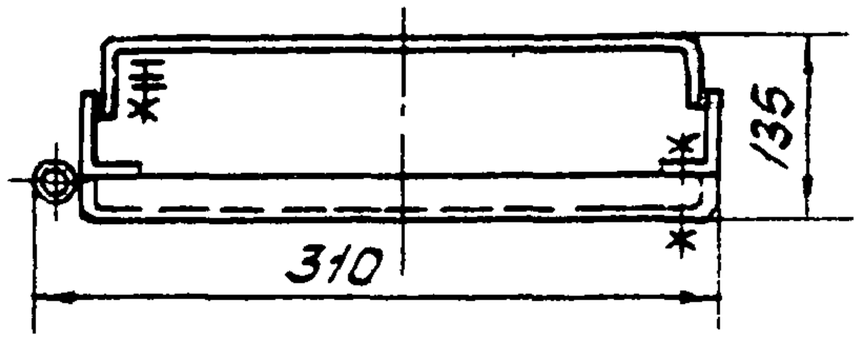


| | | |
|---|---|---|
| КП-33 | МПЭ | 3,8 |
| КП-4 | ТНМП-160; ДТНМ[illegible]-160; ВЭ-16рб. ДТм МП-160; ДНМП-160 НМП-160, Тм МП-160; | 3,9 |
| Условное обозначение | Тип устанавливаемого привода | Масса, кг |

Обозначение при заказе: Кронштейн КП-4 ТК4-3507-81

копировал: Белова

# Кронштейн КП-5 ТК4-3526-81

предназначен для установки кондуктометра автоматического

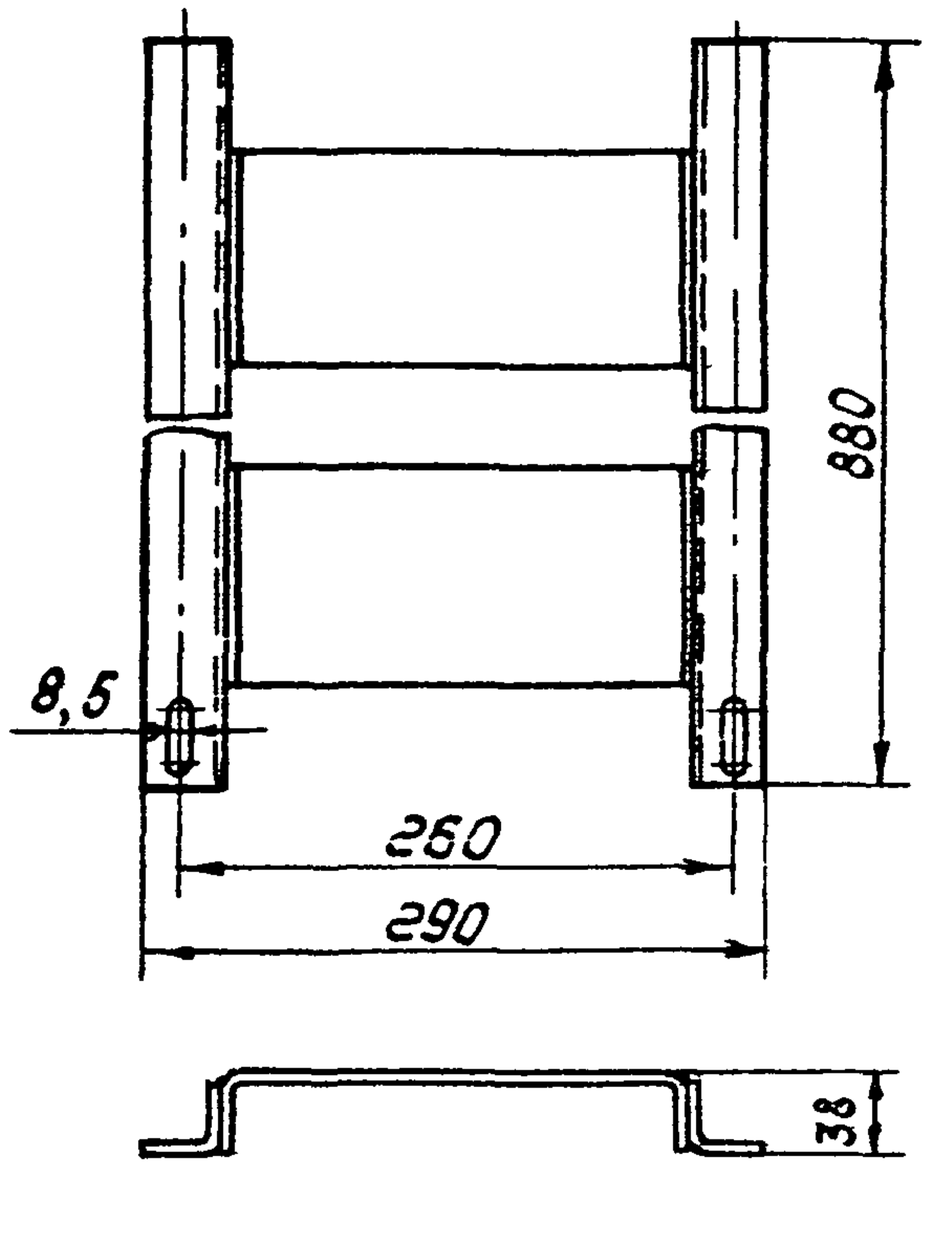


| КП-5 | АК-310 | 3,5 |
|---|---|---|
| Условное наименование | Тип устанавливаемого прибора | Масса кг |

Обозначение при заказе: Кронштейн КП-5 ТК4-3526-81

# Кронштейн КП ТК4-3518-81

предназначен для установки приборов на стене

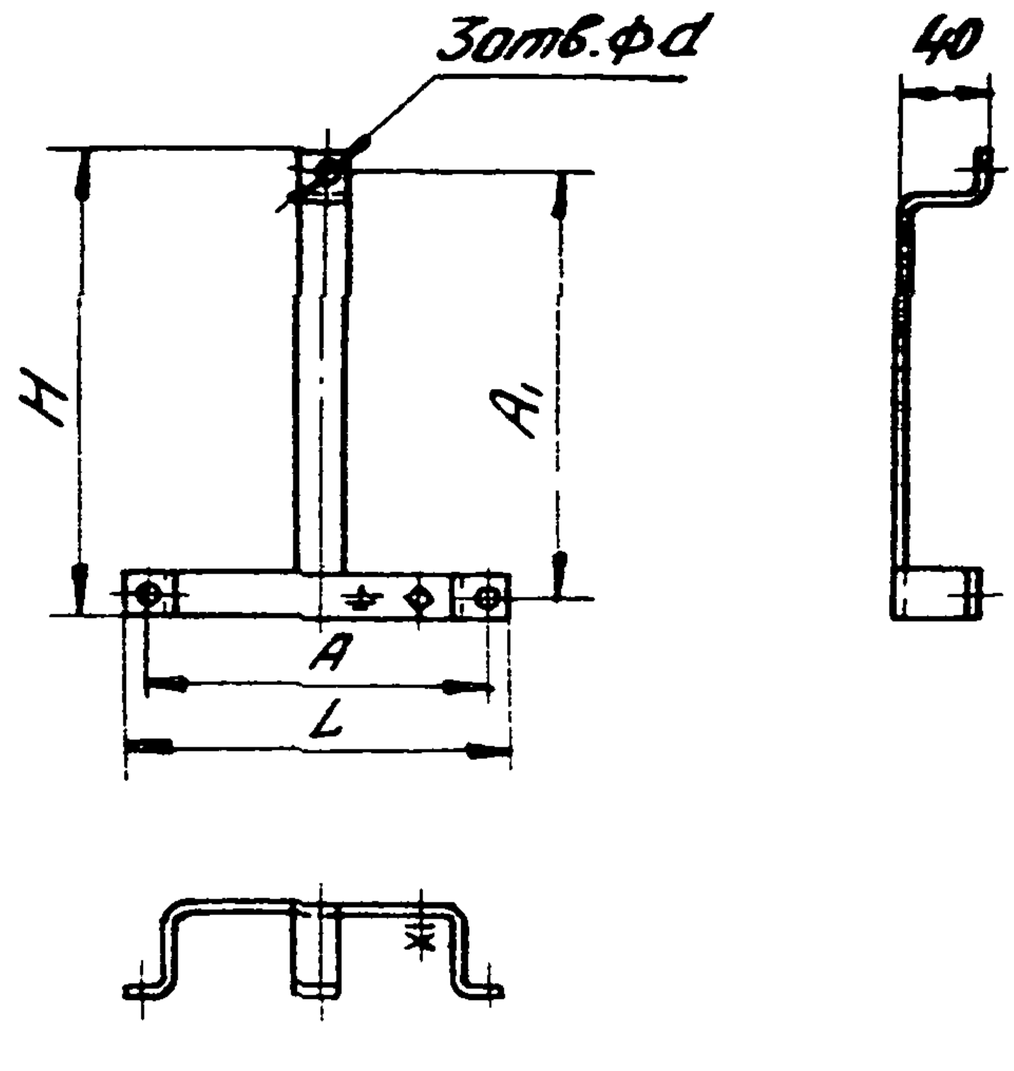


| Условное наименование | Тип устанавливаемого прибора | A | A1 | L | H | d | Масса, кг |
|---|---|---|---|---|---|---|---|
| | | Размеры, мм | | | | | |
| КП-29 | ТСМ-100 ТСМ-200 | 160 | 187,5 | 176 | 215 | 7 | 0,5 |
| КП-11 | 6-12 Смоленского з-да | 152 | 130 | 172 | 160 | 9 | 0,37 |
| КП-6 | ТНМК-Н ТМК-М, НМК-М | 208 | 180 | 224 | 208 | 7 | 0,5 |

Обозначение при заказе: Кронштейн КП-6 ТК4-3518-81

# Кронштейн КП-8 ТК4-3500-81

предназначен для установки приборов на стене

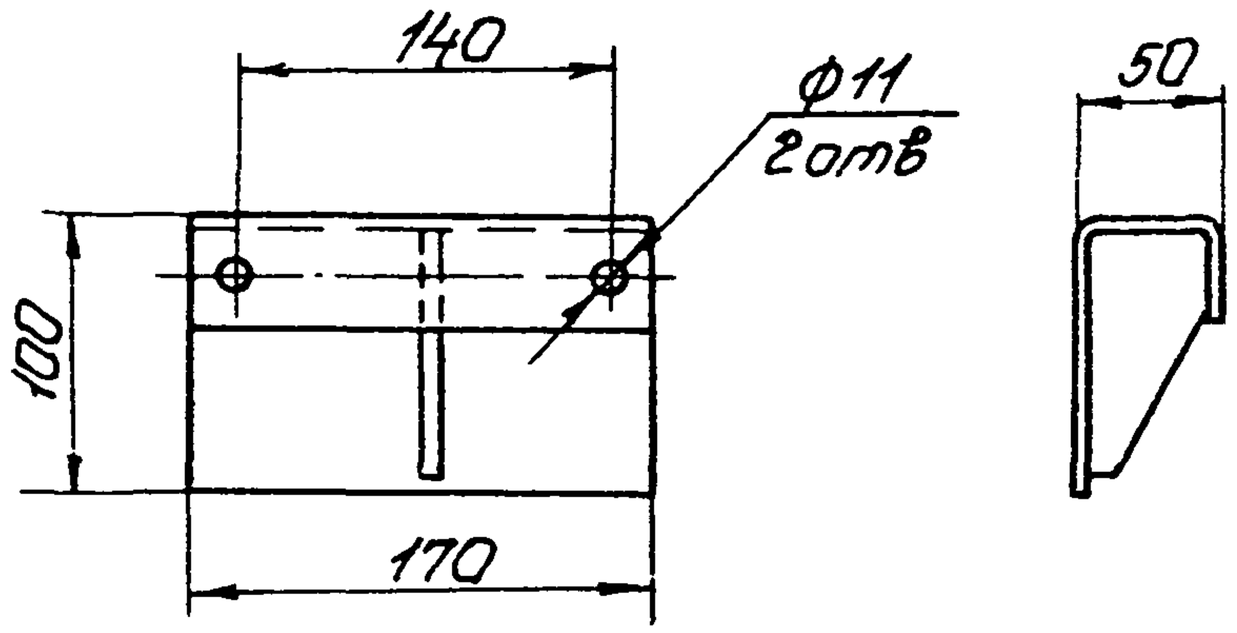


| КП-8 | DT-5; DT-50 | 0,9 |
|---|---|---|
| Условное наименование | Тип устанавливаемого прибора | Масса, кг |

Обозначение при заказе: Кронштейн КП-8 ТК4-3500-81

# Кронштейн КП ТК4-3545-81

предназначен для установки блока датчика сигнализатора СВК-3М1

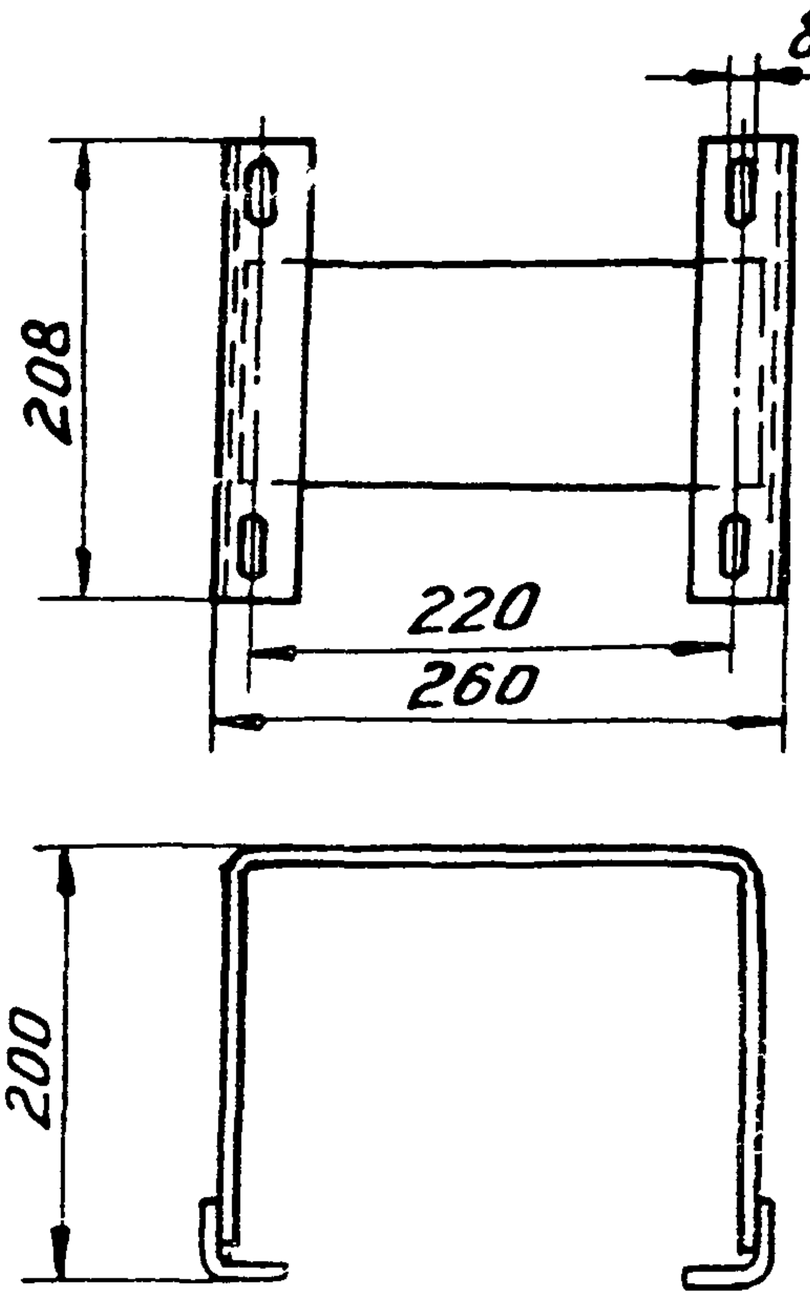


| КП-31 | СВК-3М1 | 2,1 |
|---|---|---|
| Условное наименование | Тип устанавливаемого прибора | Масса, кг |

Обозначение при заказе: Кронштейн КП-31 ТК4-3545-81

Копировал Фролова

# Кронштейн КП ТК4-3166-81

предназначен для установки переключателей на стене

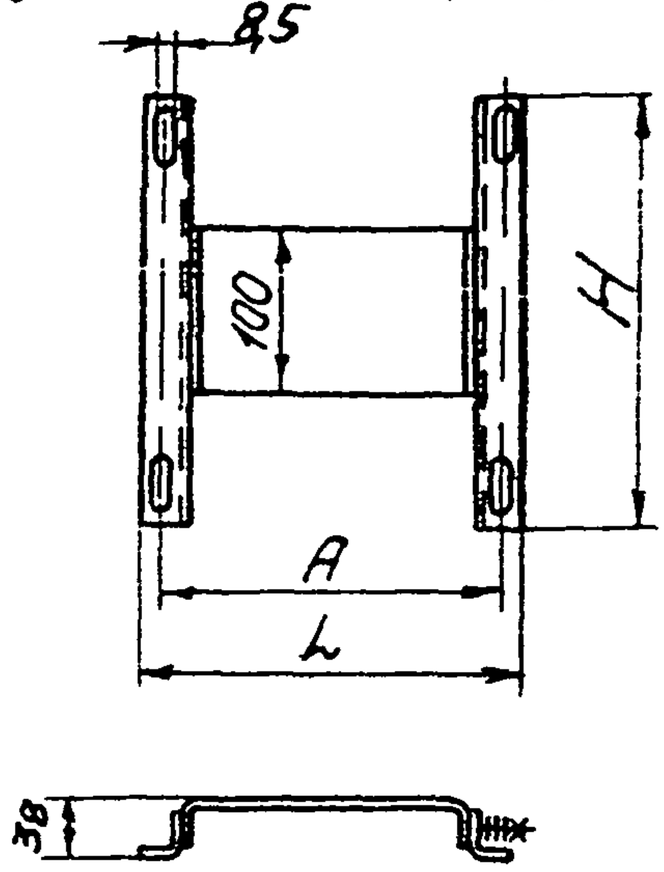


| | | | | | |
|---|---|---|---|---|---|
| КП-27 | ПМЕ-123; ПМЕ-124; ПМЕ-133; ПМЕ-134; | 90 | 120 | 300 | 1,3 |
| КП-60 | ПАЕ-532 | 262 | 292 | 630 | 2,4 |
| КП-25 | ПАЕ-531; | 222 | 252 | 550 | 2,6 |
| КП-24 | ПАЕ 523; ПАЕ 524; | 318 | 348 | 450 | 2,6 |
| КП-23 | ПАЕ-521; ПАЕ-522; | 128 | 158 | 450 | 1,9 |
| КП-22 | ПАЕ-511; ПАЕ-512 | 154 | 184 | 320 | 1,5 |
| КП-21 | ПАЕ-433; ПАЕ-434 | 367 | 397 | 460 | 2,8 |
| КП-20 | ПАЕ-431; ПАЕ-432 | 207 | 237 | 460 | 2,2 |
| КП-19 | ПАЕ-423; ПАЕ-424; | 274 | 304 | 375 | 2,2 |
| КП-18 | ПАЕ-421; ПАЕ-422 | 128 | 158 | 375 | 1,5 |
| КП-17 | ПАЕ-334 | 280 | 310 | 385 | 1,8 |
| КП-16 | ПАЕ-333 | | | 320 | 1,6 |
| КП-15 | ПАЕ-332 | 155 | 185 | 385 | 1,5 |
| КП-14 | ПАЕ-331 | | | 320 | 1,3 |
| | | | | | |
| | | | | | |
| Условное наименование | Тип устанавливаемого прибора | A | L | H | Масса, кг |
| | | Размеры, мм | | | |

Обозначение при заказе: Кронштейн КП-25 ТК4-3166-81

# Кронштейн КП-30 ТК4-3540-81

предназначен для установки приборов

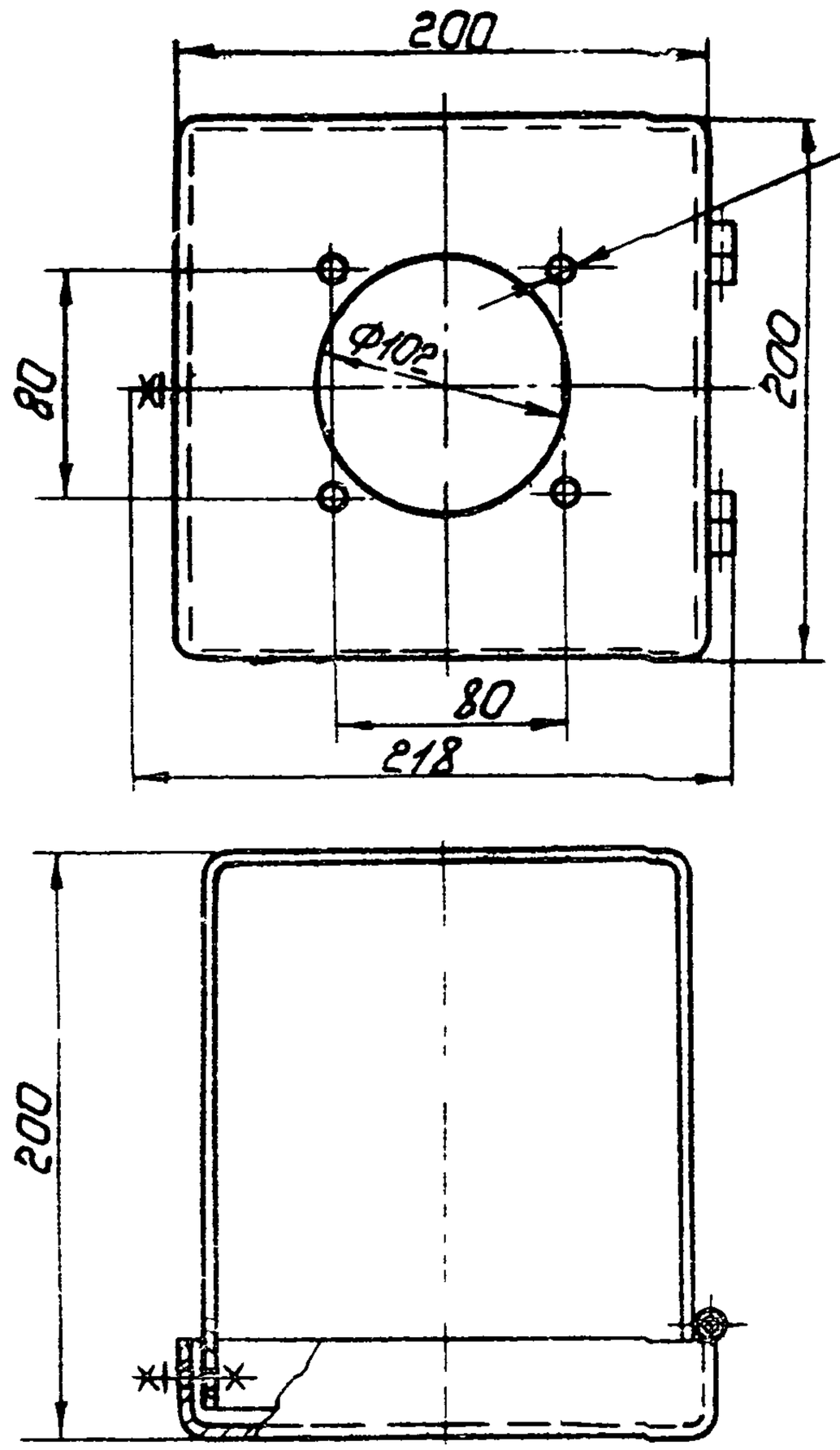


| КП-30 | Тт МП-100, НМП-100, ТНМП-100, ДТт МП-100, ДНМП-100, ДТНМП-100 | 2,74 |
|---|---|---|
| Условное обозначение | Тип устанавливаемого прибора | Масса, кг |

Обозначение при заказе: Кронштейн КП-30 ТК4-3540-81.

# Кронштейн КП ТК4-3453-81

предназначен для установки приборов на стене

КП-41, КП-43

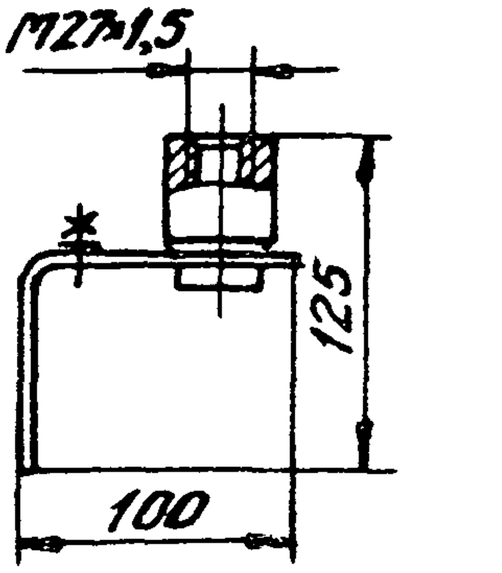


КП-42, КП-44

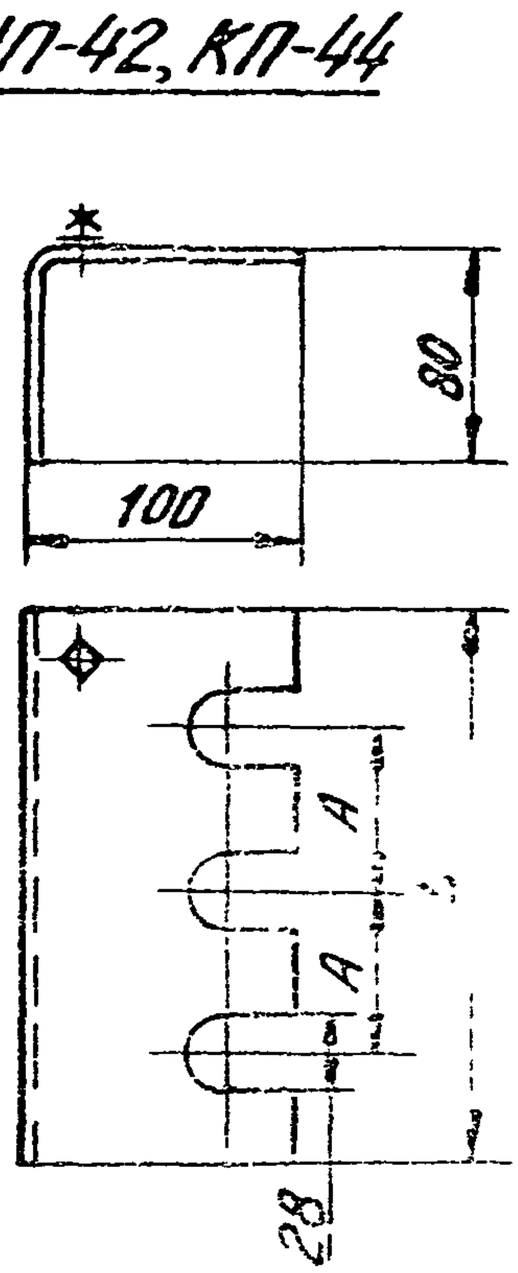


| Условное наименование | Тип устанавливаемого прибора | Размеры, мм A | Размеры, мм L | Масса, кг |
|---|---|---|---|---|
| КП-44 | Тросовый РУ-33 | 160 | 410 | 1,62 |
| КП-43 | | | | 2,54 |
| КП-42 | Стержневой РУ-33 | 60 | 210 | 0,79 |
| КП-41 | Стержневой ЭРСУ-3 | | | 1,72 |

Обозначение при заказе: Кронштейн КП-41 ТК4-3453-81

# Кронштейн КП ТК4-468-81

предназначен для установки приборов с радиаторным штуцером М20х1,5

КП-45

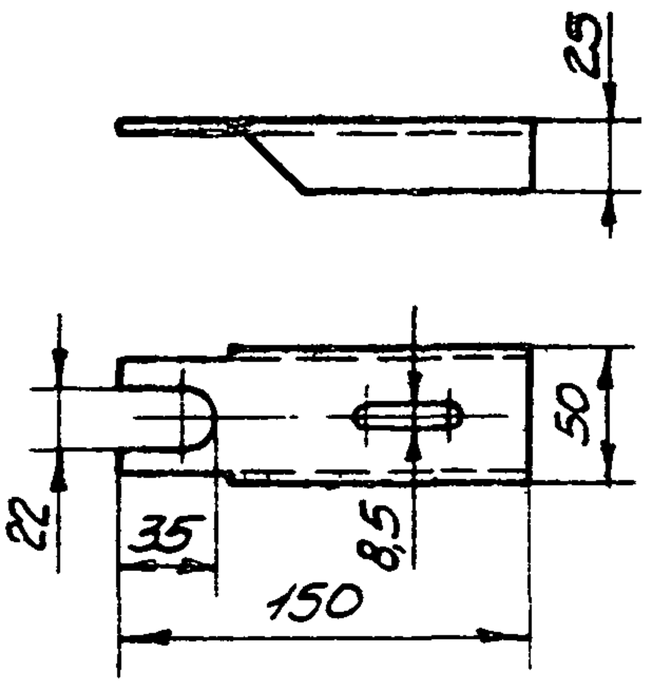


КП-46

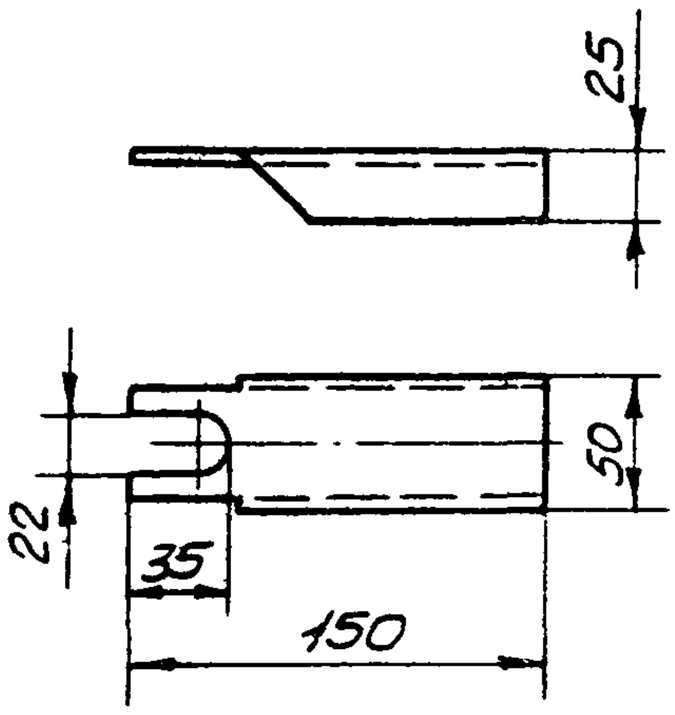


| | | |
|---|---|---|
| КП-46 | МТП-160; МТП-100; МТН-1218; МТН-1216, МП-5, МВТП-160, МВТП-100; ВТН-1218, АМУ-1, АМУ-2, АМВУ-1, ОБМГн1-100, ОБМГв1-160; ОБМВ1-160, ОБМВ1-100, ОБМ1-160; ОБМ1-100; ОББ1-160; ОББ1-100, МЭД-22364; МЭД-22365 | 0,22 |
| КП-45 | | |
| Условное наименование | Тип устанавливаемого прибора | Масса, кг |

Обозначение при заказе: Кронштейн КП-45 ТК4-468-81

# Кронштейн КП-47 ТК4-3529-81

предназначен для установки разделительного сосуда СРС-63 и манометра

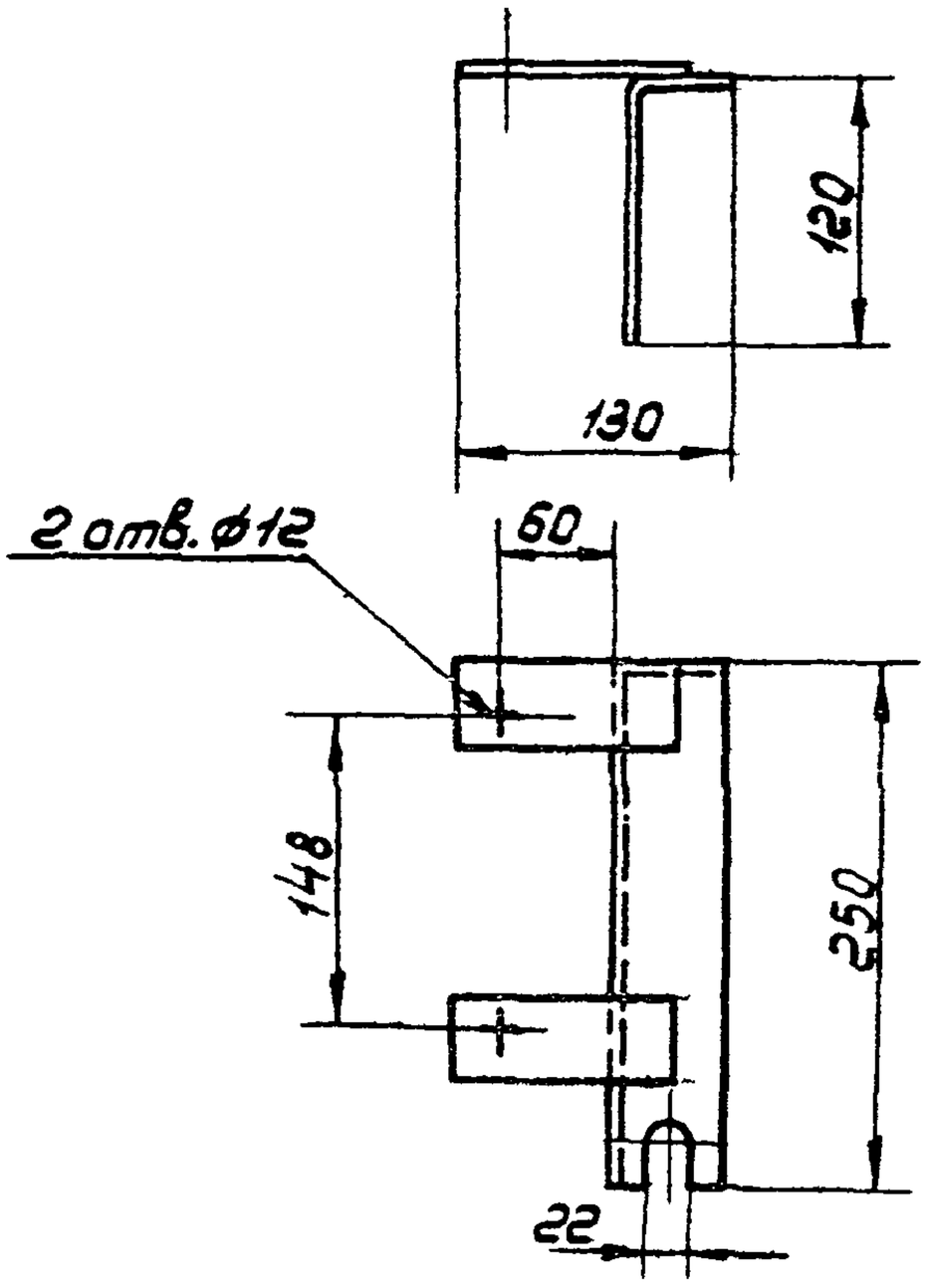


| КП-47 | СРС-63; манометр с радиальным штуцером М20×1,5 | 1,08 |
|---|---|---|
| Условное наименование | Тип устанавливаемого прибора | Масса, кг |

Обозначение при заказе: Кронштейн КП-47 ТК4-3529-81

# Скоба С ТК4-3525-81

предназначена для установки постов управления

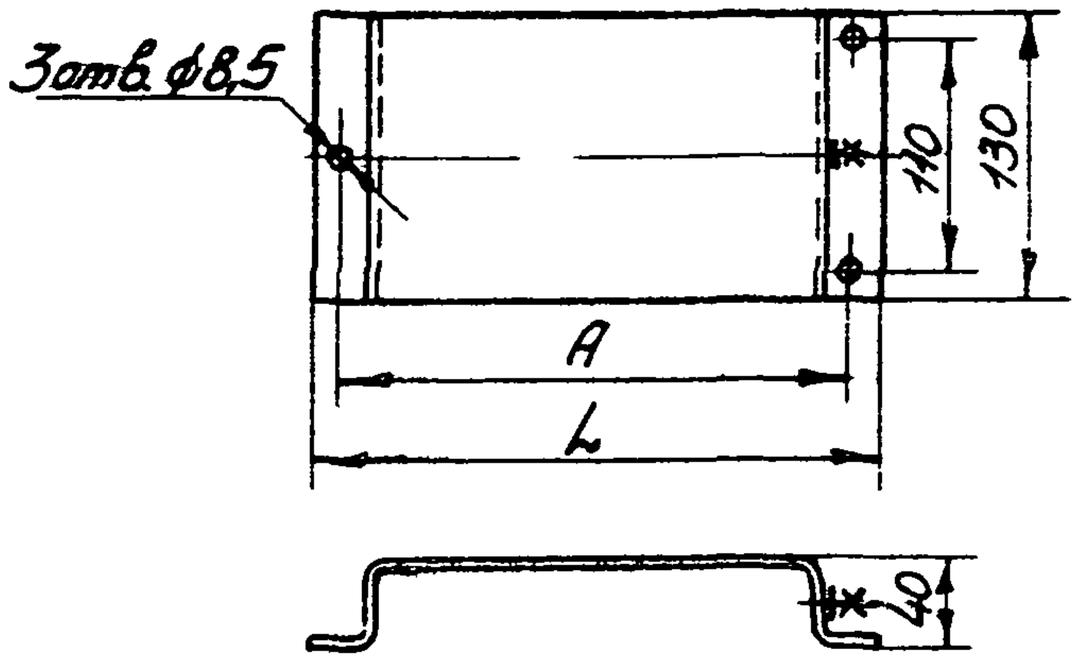


| | | | | |
|---|---|---|---|---|
| С-5 | КУВ-13 | 242 | 262 | 1,1 |
| С-4 | КУВ-12 | 178 | 198 | 0,8 |
| С-3 | КУВ-11 | 122 | 142 | 0,66 |
| Условное наименование | Тип устанавливаемого прибора | A, мм | L, мм | Масса, кг |

Обозначение при заказе: Скоба С-3 ТК4-3525-81

# Скоба С ТК4-3498-81

предназначена для установки приборов на стене

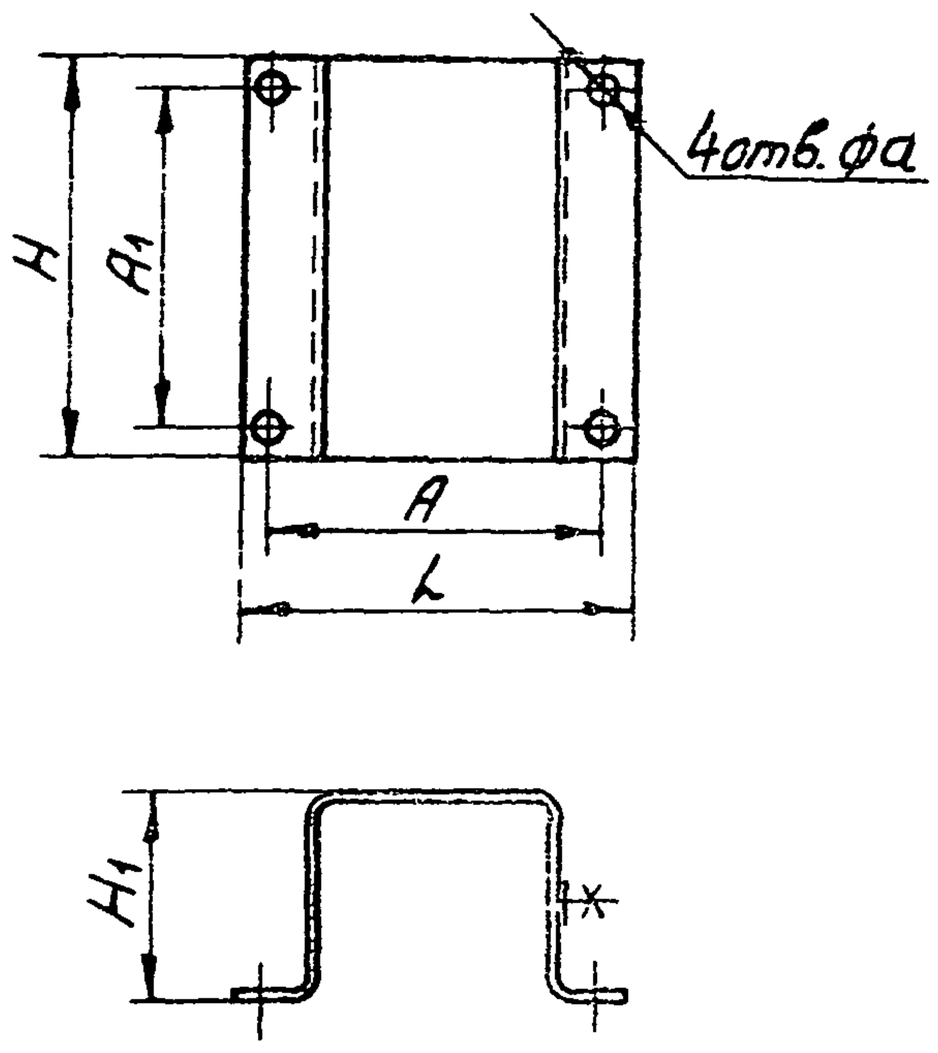


| Условное наименование | Тип устанавливаемого прибора | A | A1 | d | L | H | H1 | Масса кг |
|---|---|---|---|---|---|---|---|---|
| | | Размеры, мм | | | | | | |
| С-27 | РКПЖ-1 | 95 | 75 | 9 | 115 | 95 | 40 | 0,45 |
| С-15 | СТСВ; СНСВ | 135 | 120 | 13 | 170 | 160 | 120 | 1,5 |
| С-9 | ГПВ2-25; ГПВ3-25; ГПП2-25/Н2; ГПП2-25/Н3 ГПП3-25/Н2 | 100 | 100 | 6,5 | 120 | 120 | 40 | 0,55 |
| С-6 | Л6-113 | 120 | 96 | 5,5 | 140 | 116 | | 0,58 |

Обозначение при заказе: Скоба С-6 ТК4-3498-81

# Скоба С ТК4-3511-81

предназначена для установки приборов на стене

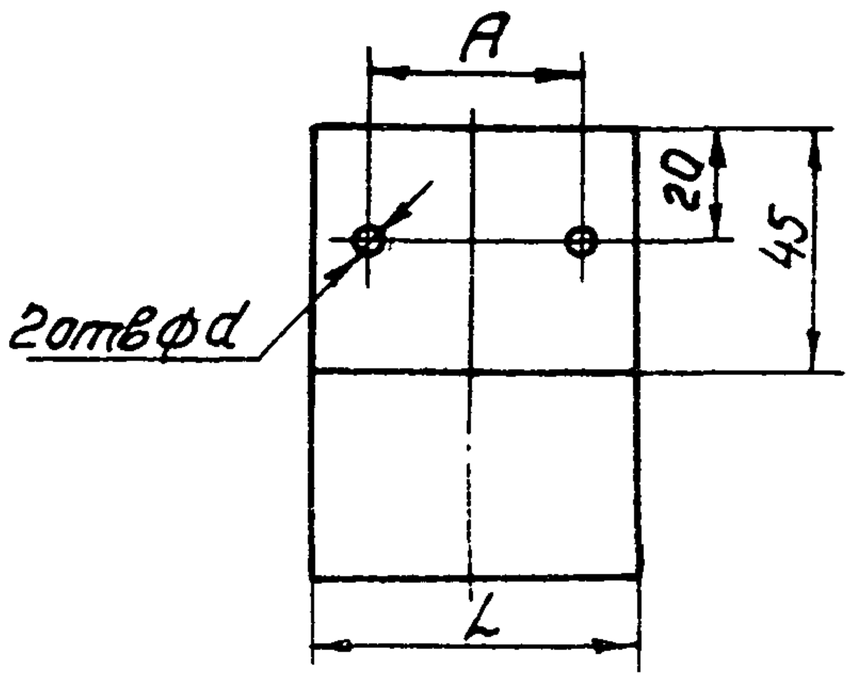


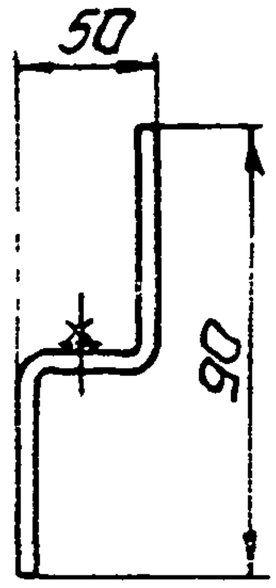


| С-34 | ВПК-2-10, ВПК-3-10 | 52 | 80 | 5 | 0,24 |
|---|---|---|---|---|---|
| С-10 | ДТ-4000 ДН-4000 ДПН-100<br>ДТ-2500 ДН-2500 ДНТ-100<br>ДТ-1600 ДН-1600 ДД-16<br>ДТ-1000 ДН-1000 ДД-10<br>ДТ-600 ДН-600 ДД-6<br>ДТ-400 ДН-400 ДД-4<br>ДТ-250 ДН-250 ДД-2,5<br>ДТ-160 ДН-160 ДД-1,6<br>ДТ-100 ДН-100 ДД-1,0<br>ДТ-40 ДН-40 ДД-0,6 | 40 | 60 | 9 | 0,16 |
| Условное обозначение | Тип устанавливаемого прибора | A | L | d | Масса, кг |
| | | Размеры, мм | | | |

Обозначение при заказе: Скоба С-10 ТК4-3511-81

# Скоба С ТК4-3484-81

предназначена для установки звонка и сирены

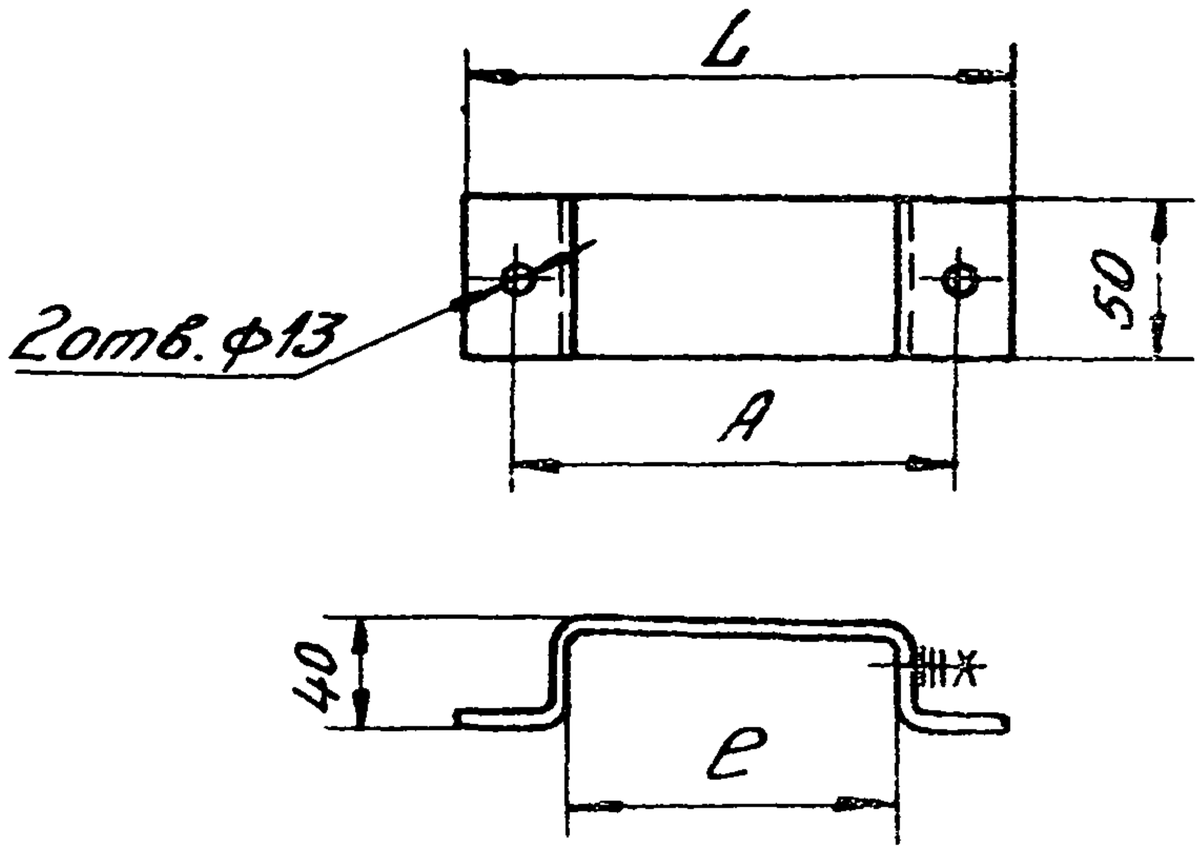


| Условное наименование | Тип устанавливаемого прибора | Размеры, м | | | Масса, кг |
|---|---|---|---|---|---|
| | | A | L | e | |
| С-40 | СС-1, СС-2 (Константиновского з-да) | 95 | 125 | 65 | 0,22 |
| С-39 | ВСС-4 (Константиновского з-да) | 130 | 160 | 100 | 0,26 |
| С-12 | ВСС-3 (Константиновского з-да) | 154 | 184 | 126 | 0,29 |
| С-11 | МЗ-1 | 294 | 324 | 264 | 0,46 |

Обозначение при заказе: Скоба С11 ТК4-3484-81

# Скоба С-14 ТК4-3506-81

Предназначена для крепления крана переключателя

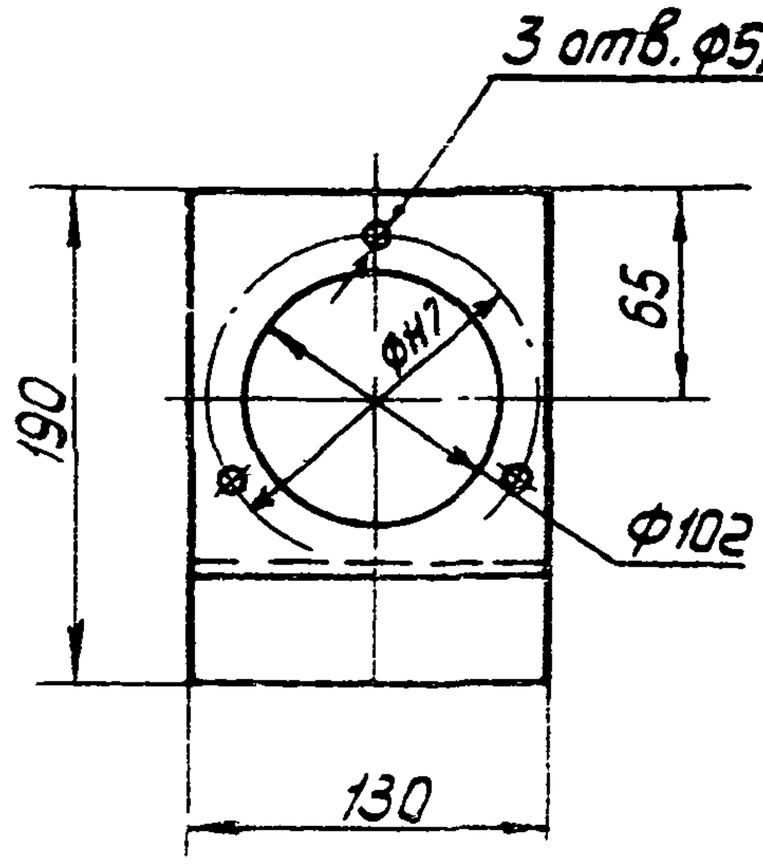


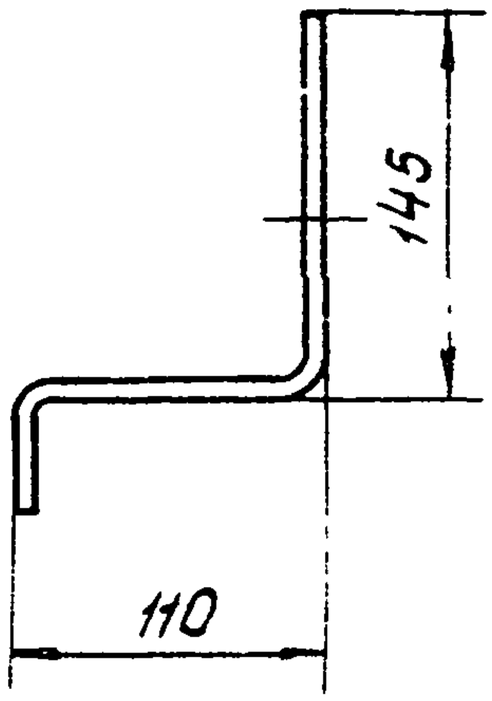


| С-14 | КП-3; КП-6 | 0,87 |
|---|---|---|
| Условное наименование | Тип устанавливаемого прибора | Масса, кг |

Обозначение при заказе: Скоба С-14 ТК4-3506-81

# Скоба С ТК4-3491-79

предназначена для установки жидкостных тягонапоромеров

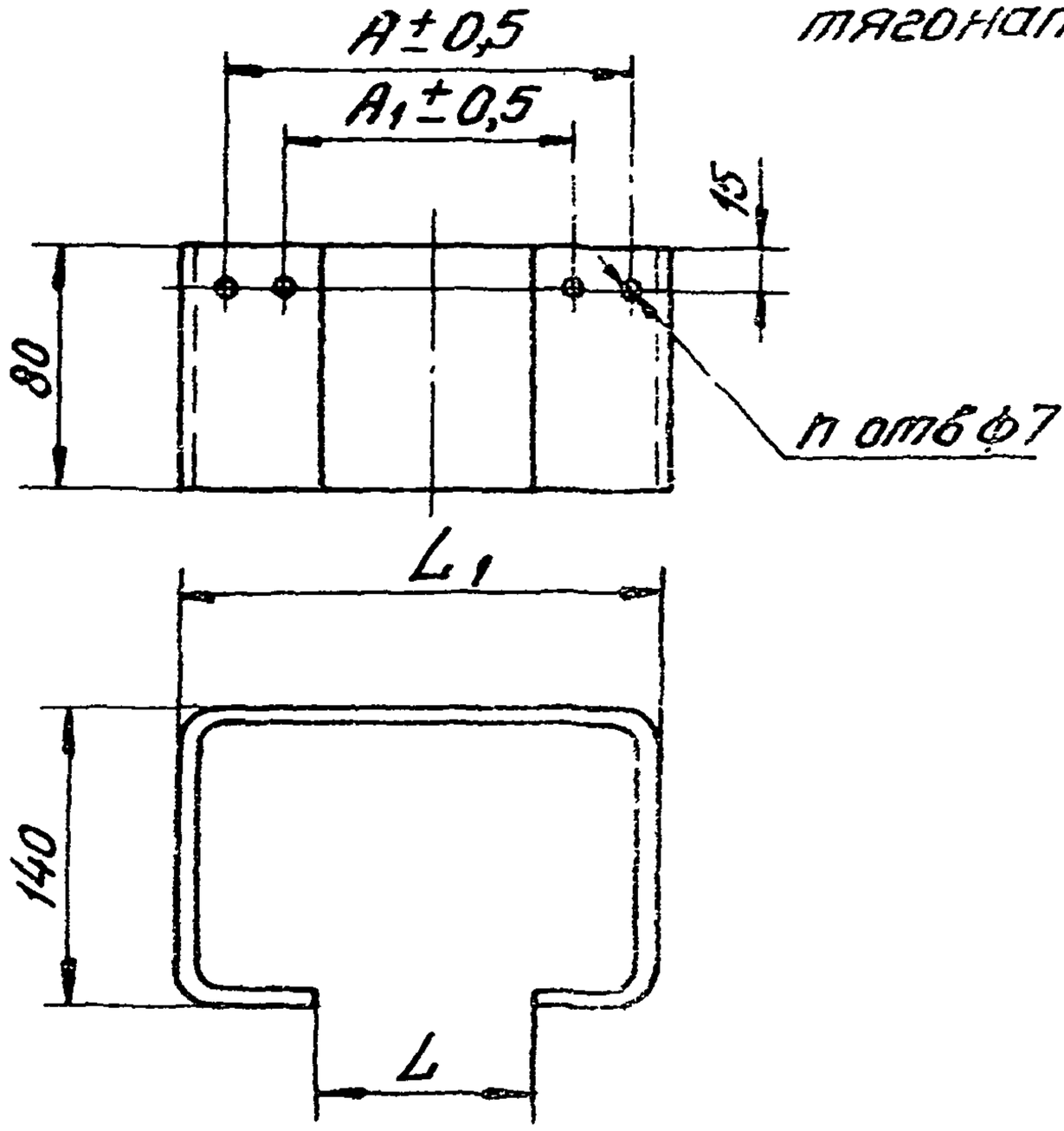


| Условное наименование | Тип устанавливаемого прибора | A | A1 | L | L1 | Кол. отв. n | Масса, кг |
|---|---|---|---|---|---|---|---|
| | | Размеры, мм | | | | | |
| С-18 | ТДЖ-6; | 288 | — | 275 | 340 | 2 | 1,5 |
| С-17 | ТДЖ-3; ТДЖ-4; | 208 | 168 | 155 | 235 | 4 | 1,03 |
| С-16 | ТДЖ-1; ТДЖ-2 | 128 | 106 | 94 | 160 | | 0,91 |

Обозначение при заказе: Скоба С-16 ТК4-3491-79

# Скоба С-19 ТК4-3485-79

предназначена для крепления сирены СС-1 (Севкавэлектроприбора)

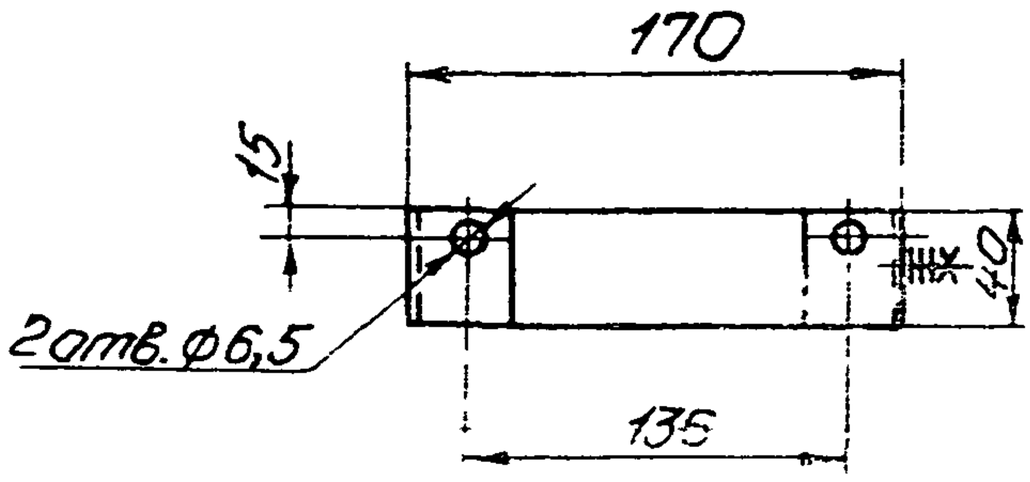


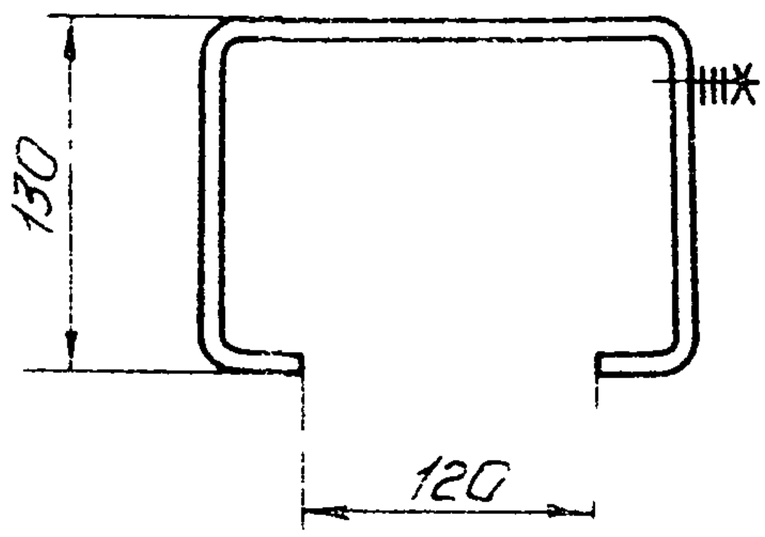


| С-19 | СС-1 | 0,43 |
|---|---|---|
| Условное наименование | Тип устанавливаемого прибора | Масса, кг |

Обозначение при заказе: Скоба С-19 ТК4-3485-79

# Скоба С ТК4-3409-81

предназначена для крепления приборов на стене

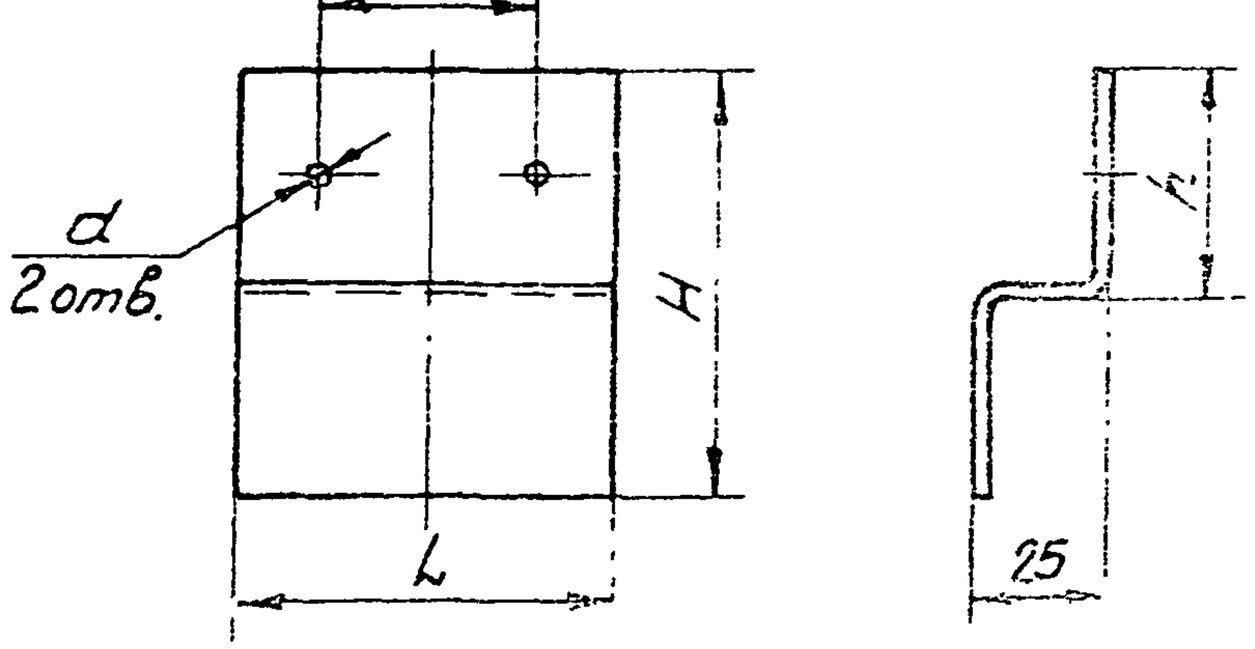


| Условное наименование | Тип устанав-ливаемого прибора | Размеры, мм | | | | | Масса кг |
|---|---|---|---|---|---|---|---|
| | | A | d | H | h | L | |
| С-38 | ТСМ-6114 | 20 | 5 | 85 | 40 | 50 | 0,11 |
| С-20 | ПТР-П<br>ПТР-3<br>ПТР-2 | 39 | 6 | 90 | 45 | 70 | 0,22 |

Обозначение при заказе: Скоба С-20 ТК4-3409-81

# Скоба С ТК4-3524-81

предназначена для установки терморегуляторов

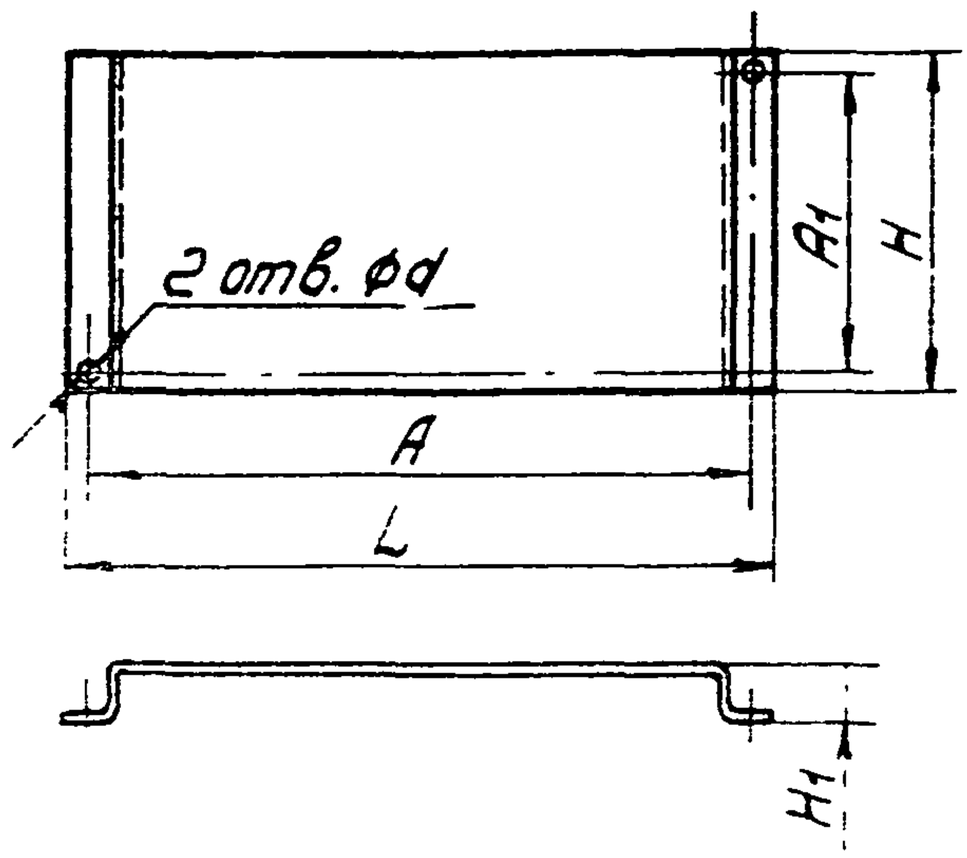


| С-41 | РТБП | 104 | 22 | 6 | 124 | 50 | 40 | 0,2 |
|---|---|---|---|---|---|---|---|---|
| С-29 | ТРП-К-01<br>ТРП-Д-01<br>ТРП-Д-02<br>ТРП-Д-03<br>ТРП-Д-04<br>ТРП-Д-05<br>ТРП-Д-06<br>ТРП-Д-07<br>ТРП-Д-08<br>ТРП-Д-09 | 118 | 50 | 5 | 130 | 62 | 25 | 0,17 |
| Условное наименование | Тип устанавливаемого прибора | A | A1 | d | L | H | H1 | Масса, кг |
| | | Размеры, мм | | | | | | |

Обозначение при заказе Скоба С-29 ТК4-3524-81

# Скоба С-31 ТК4-3504-81

предназначена для установки манометрического термометра

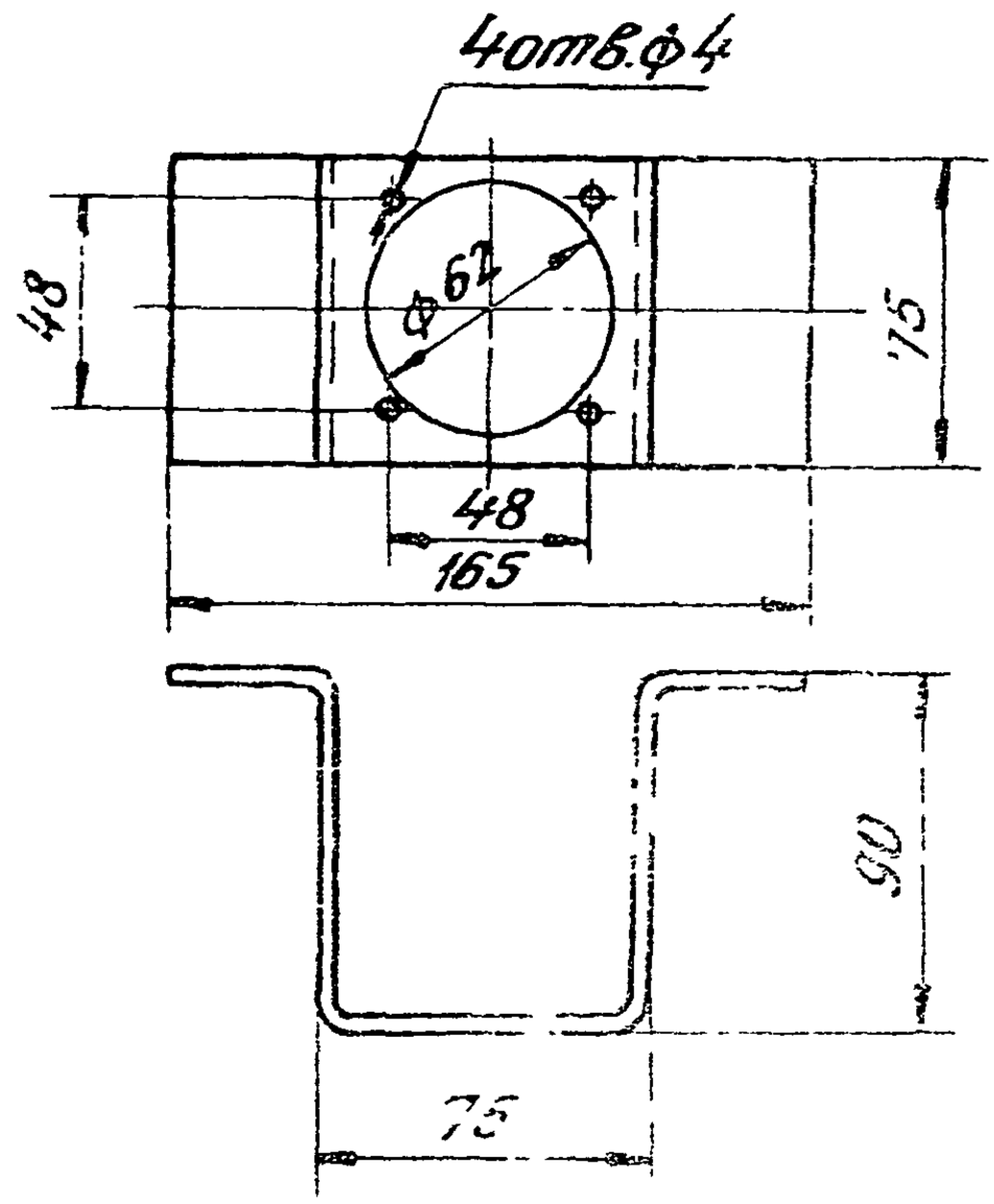


| | | |
|---|---|---|
| С-31 | ТПП2-В | 0,57 |
| Условное наименование | Тип устанавливаемого прибора | Масса, кг |

Обозначение при заказе: Скоба С-31 ТК4-3504-81

# Скоба С-36 ТК4-3510-81

предназначена для установки приборов на стене

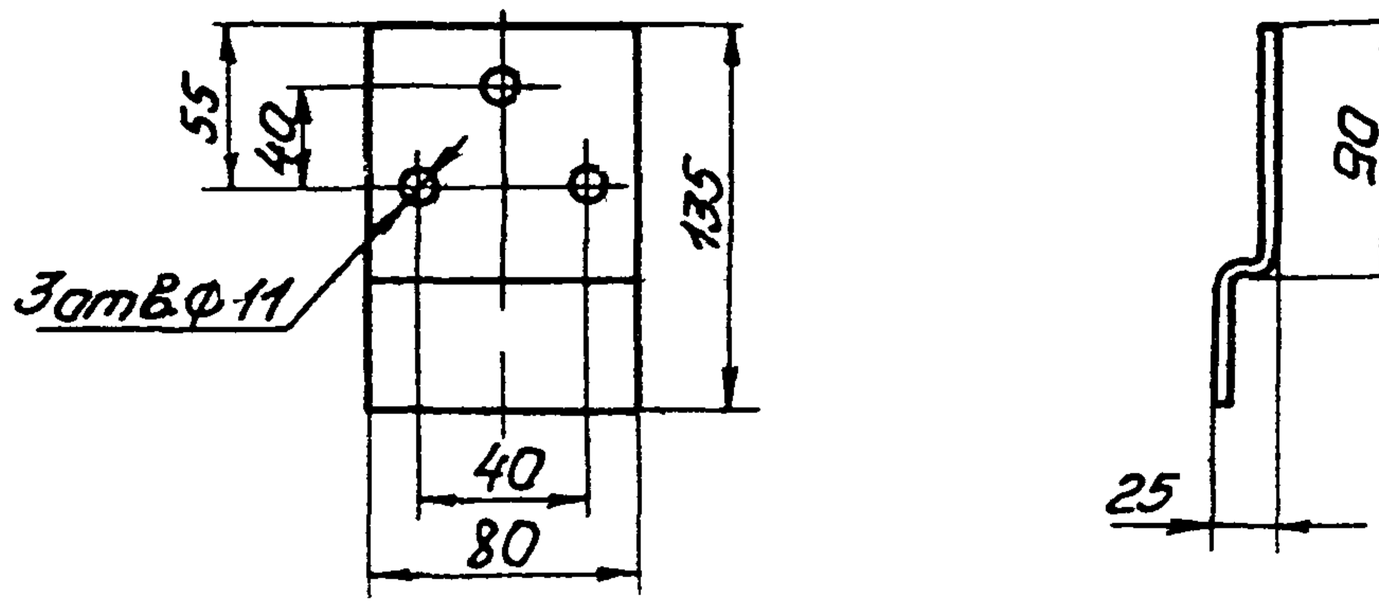


| С-36 | ДТ2-50; ДТ2-100; ДТ2-200; ДТ2-300 | 0,30 |
|---|---|---|
| Условное обозначение | Тип устанавливаемого прибора | Масса, кг |

Обозначение при заказе: Скоба-36 ТК4-3510-81

# Скоба С-37 ТК4-3487-81

предназначена для установки термометров сопротивления

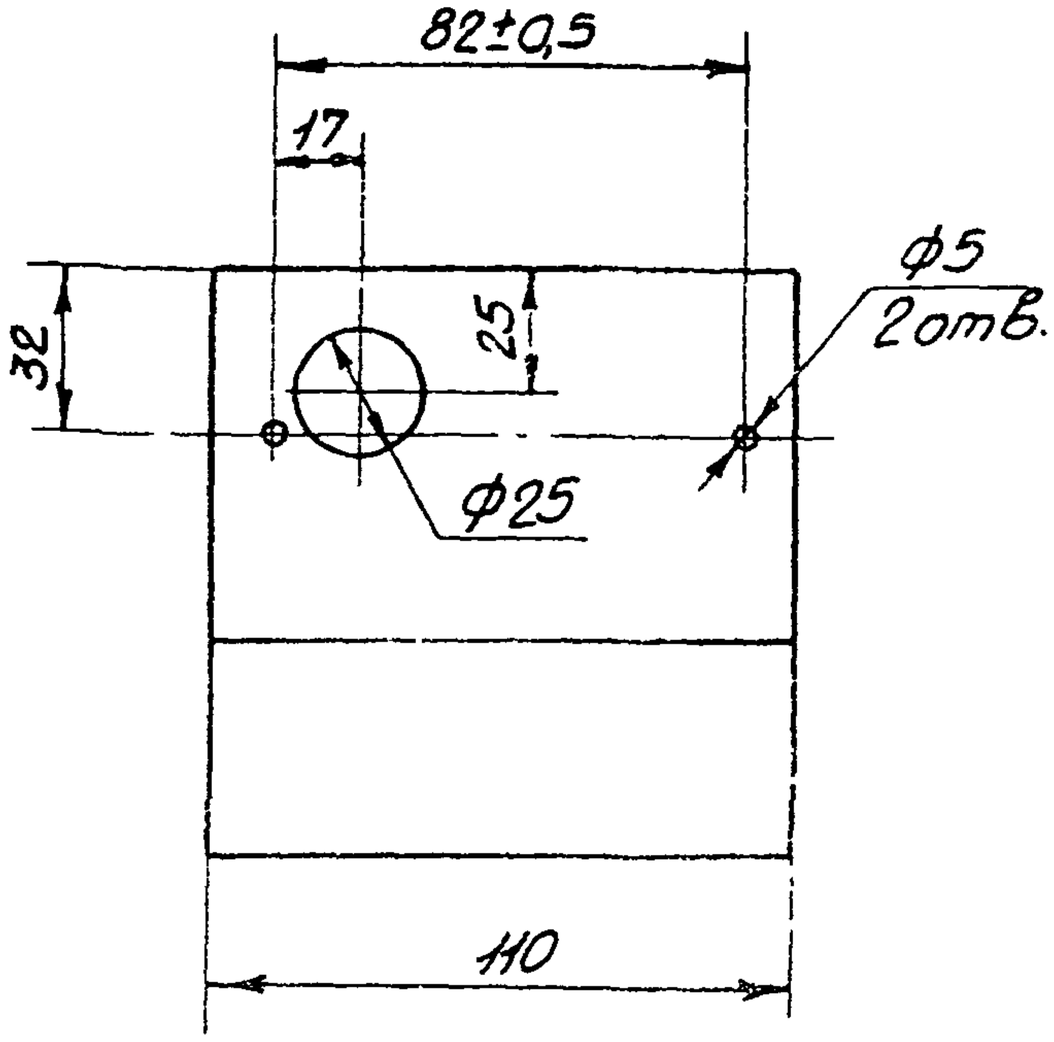


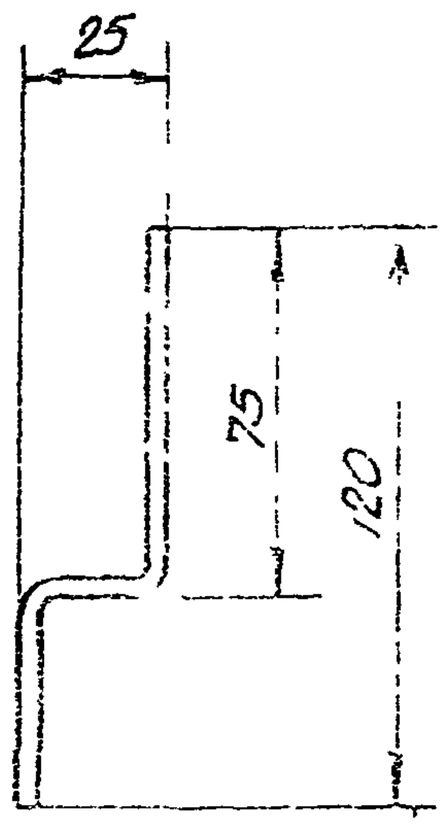


| С-37 | ТСП-8012, ТСМ-8012 | 0,33 |
|---|---|---|
| Условное наименование | Тип устанавливаемого прибора | Масса, кг |

Обозначение при заказе: Скоба С-37 ТК4-3487-81

# Скоба С ТК4-3541-81

предназначена для установки приборов на стене

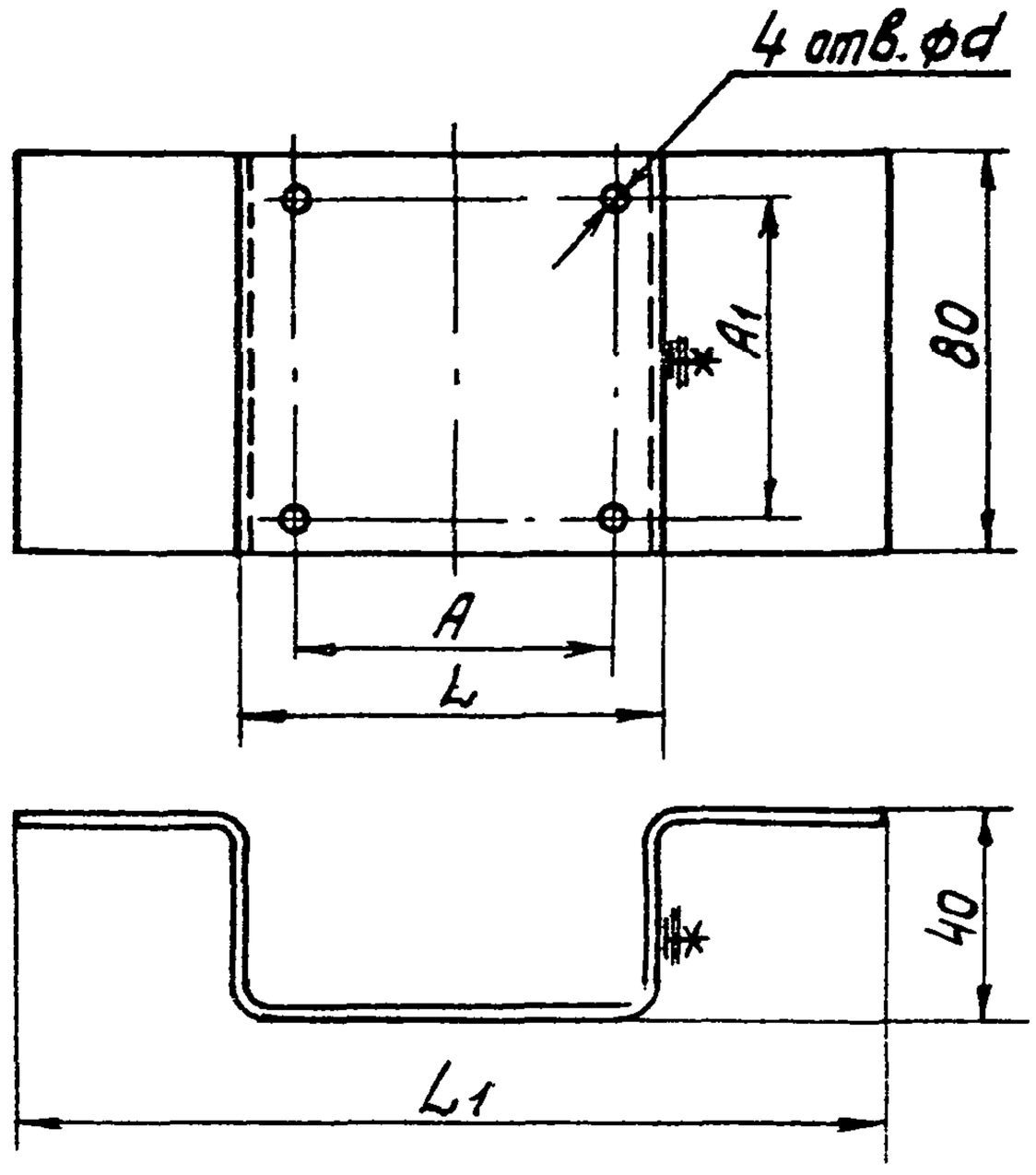


| Условное наименование | Тип устанавливаемого прибора | A | A1 | L | d | L1 | масса, кг |
|---|---|---|---|---|---|---|---|
| | | Размеры, мм | | | | | |
| С-43 | ПКВ10-48; ПКП10-48 | 55 | 60 | 80 | 6 | 170 | 0,33 |
| С-42 | ДТКБ-49÷ДТКБ-57 | 64 | 64 | 85 | М3 | 175 | 0,34 |

Обозначение при заказе: Скоба С-42 ТК4-3541-81

Кронштейн КП ТК4-3411-81

предназначен для установки приборов на стене

КП-1

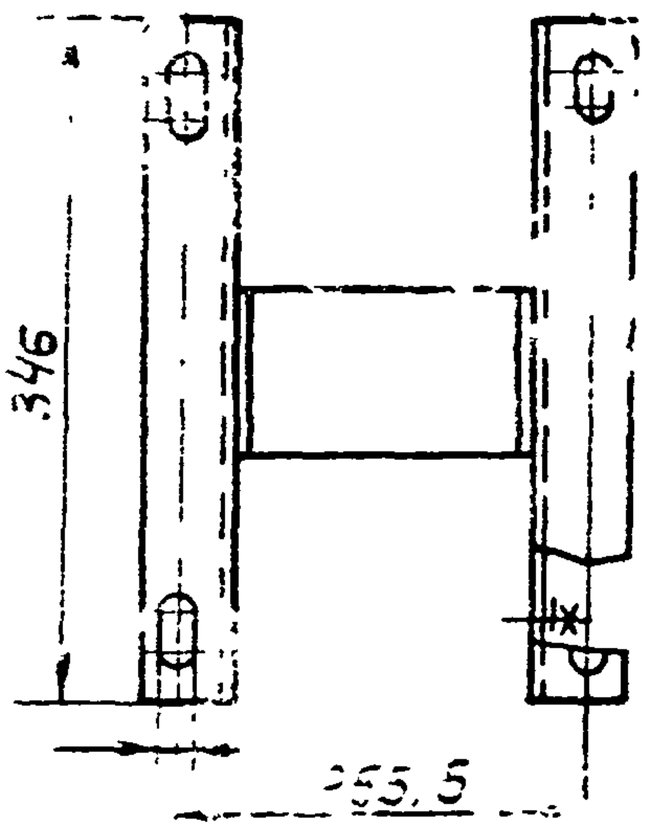


КП-52

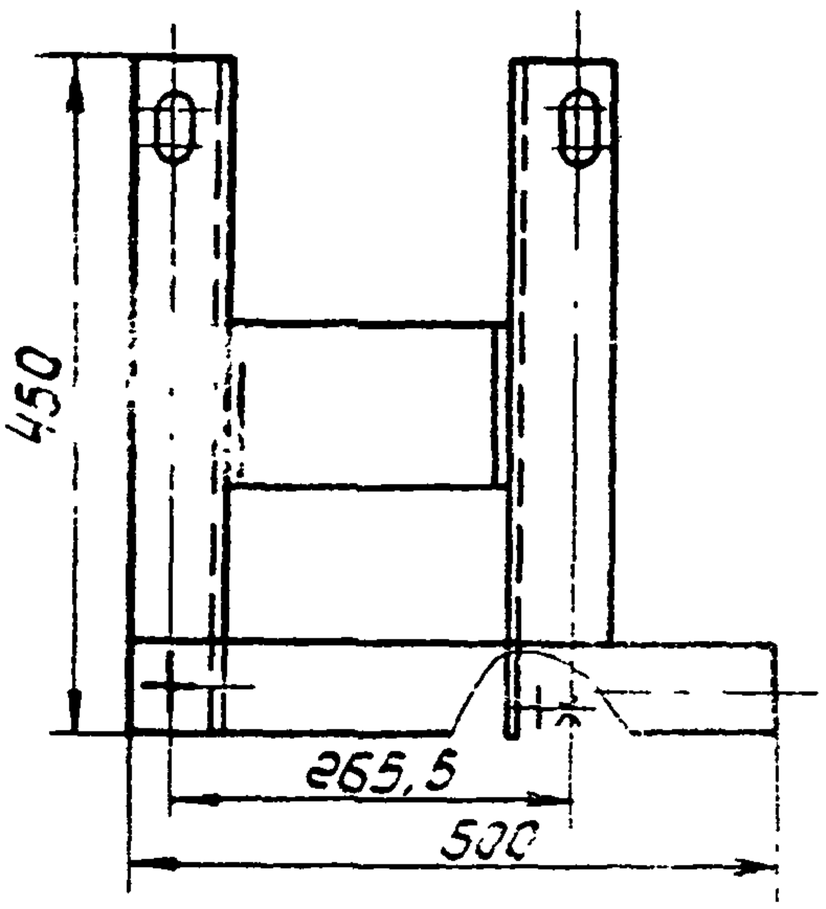


| | | |
|---|---|---|
| КП-52 | МВТ-711Р; МВТ-712Р;<br>МТ-711Р, МТ-712Р;<br>ТЖ-711Р; ТЖ-712Р;<br>ТГ-711Р; ТГ-712Р; | 2,5 |
| КП-1 | ТГ2С-711; ТГ2С-712;<br>ТГС-711 ТГС-712<br>ТЖ2С-711; ТЖ2С-712<br>МТС-711; МТС-712<br>МТ2С-711; МТ2С-712<br>ВТС-711; ВТС-712;<br>ТЖС-711; ТЖС-712;<br>МВТС-711; МВТС-712;<br>МВТ2С-711; МВТ2С-712<br>МСС-712П; МСС-712Р<br>ВТ2С-711; ВТ2С-712 | 1,7 |
| Условное наименование | Тип устанавливаемого прибора | Масса, кг |

Обозначение при заказе: Кронштейн КП-1 ТК4-3411-81

# Кронштейн КП ТК4-3451-81

предназначен для установки приборов на стене

## КП-9; КП-32; КП-38; КП-48

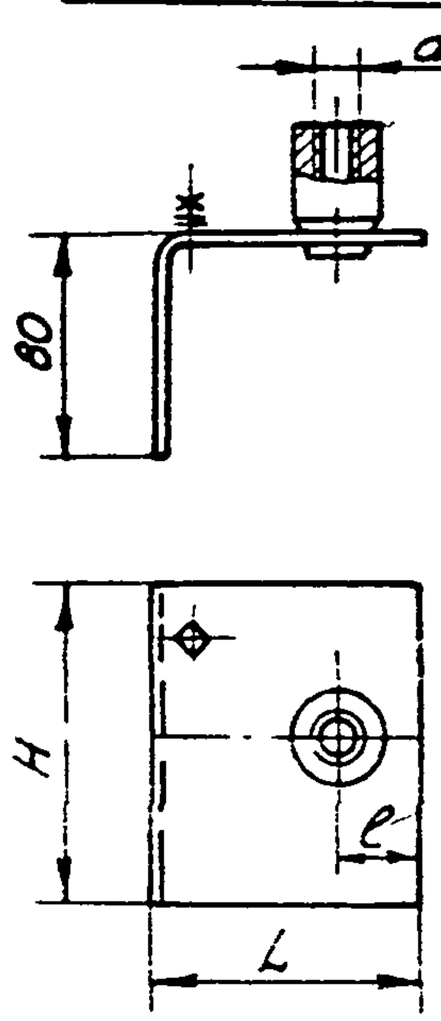


## КП-39; КП-50; КП-51

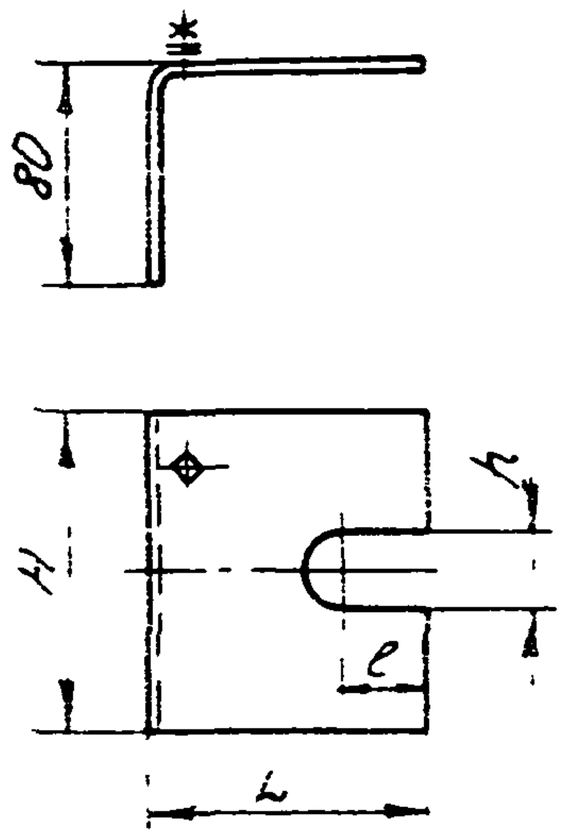


## КП-40, КП-54 КП-55

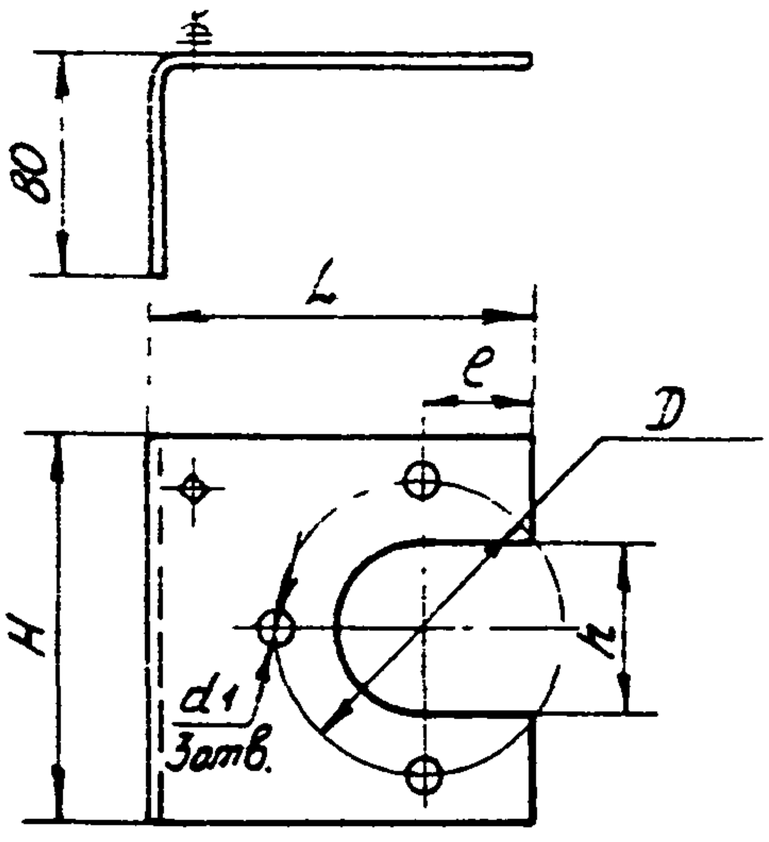


## КП-53

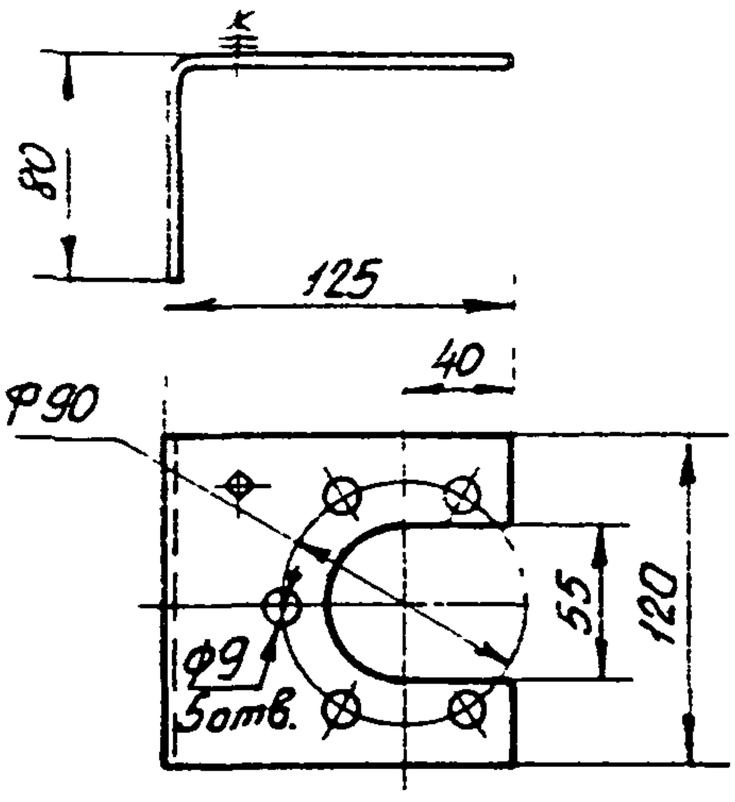

| Условное наименование | Тип устанавливаемого прибора | d | d1 | D | H | h | L | E | Масса, кг |
|---|---|---|---|---|---|---|---|---|---|
| | | Размеры, мм | | | | | | | |
| КП-55 | Первичный преобразователь ПП-13, ПП-14, сигнализатора уровня СУС | | 19 | 125 | 170 | | 170 | 70 | 0,78 |
| КП-54 | Первичный преобразователь ПП-05; ПП-06; ПП-05И; ПП-06И сигнализатора уровня СУС СУС-И | — | 23 | 130 | 185 | 90 | 185 | 80 | 0,94 |
| КП-53 | Первичный преобразователь ПП-03, ПП-03И сигнализатора уровня СУС, СУС-И | | | | — | — | — | — | 0,49 |
| КП-51 | Датчик ДЕ-4 сигнализатора уровня ЭСУ-3; ЭСУ-4 | | — | — | | 25 | | | |
| КП-50 | Датчик регулятора уровня ЭРСУ-3, ЭНУ-2 | | | | 115 | 28 | 100 | 30 | 0,65 |
| КП- | ТСМ-6097, ТСП-6097; ТСП-712 | М20х1,5 | | | | — | | | |
| КП-40 | ЭНУ-2 пластинчатый | — | 14 | 110 | 140 | 60 | 140 | 40 | 0,61 |
| КП-39 | ЭНУ-2 стержневой | | | | | 23 | | 25 | 0,44 |
| КП-38 | Датчик ДЕ-4 сигнализатора уровня ЭСУ-3; ЭСУ-4 | М24х1,5 | — | — | 115 | | 100 | | |
| КП-32 | ТХА-0515, ТХК-0515, ТСМ-5071, ТСП-5071 | Внутрен уплотн. М20х1,5 | | | | — | | 30 | 0,66 |
| КП-9 | Датчики регулятора уровня ЭРСУ-3; ЭНУ-2 | М27х1,5 | | | | | | | |

Обозначение при заказе: Кронштейн КП-9 ТК4-3451-81

# Скоба ССК ТК4-3442-82

предназначена для установки соединительных коробок, ящиков соединительных переключателей

ССК-2; ССК-9
ССК-11; ССК-13

ССК-4; ССК-10
ССК-12; ССК-14

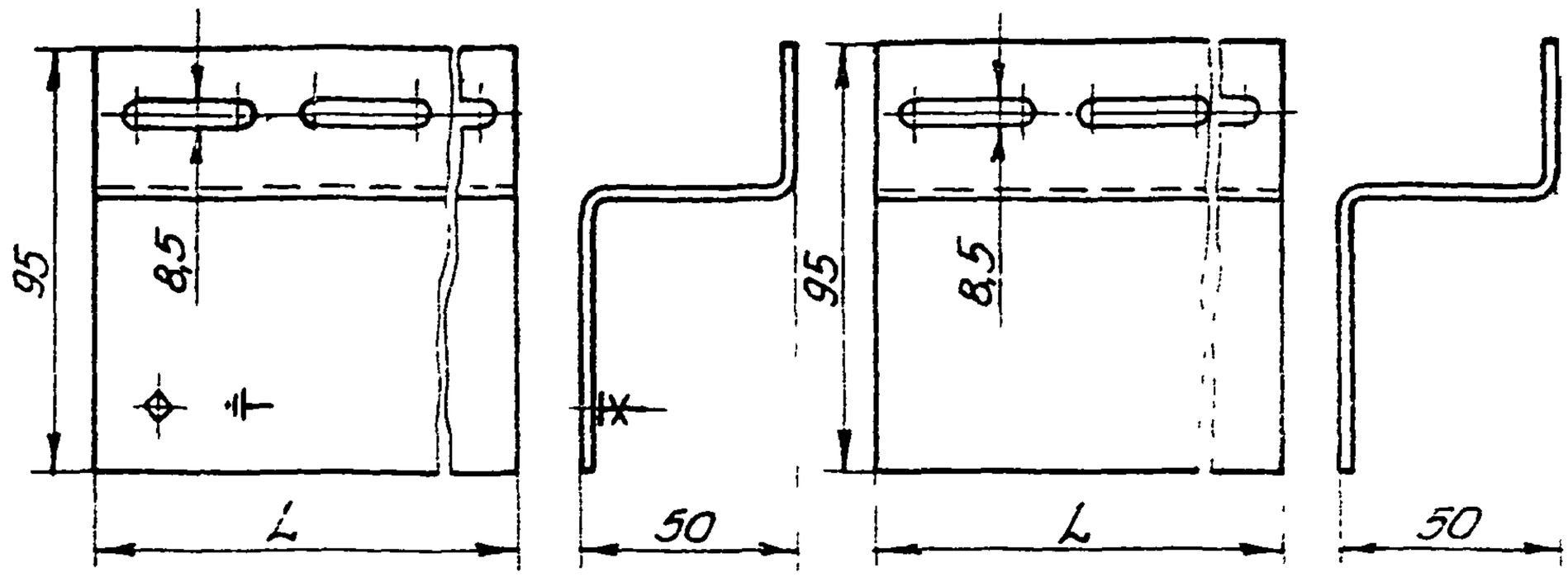


| | | | |
|---|---|---|---|
| ССК-14 | ЯСС-01; ЯСС-02 | 240 | 0,62 |
| ССК-12 | ЛМ-722А-25, ЛМ-712А-25, У614А, У615А | 80 | 0.2 |
| ССК-10 | КСК-8; КС-10, КС-10/1 | 120 | 0,3 |
| ССК-4 | КСК-16; КСК-32, КС-20; КС-40, КС-20/1, КС-40/1 | 280 | 0.72 |
| ССК-13 | ЯСС-01; ЯСС-02 | 240 | 0.63 |
| ССК-11 | ЛМ-712А-25, ЛМ-722А-25, У614А; У615А | 80 | 0.21 |
| ССК-9 | КСК-8; КС-10 КС-10/1 | 120 | 0,31 |
| ССК-2 | КСК-16; КСК-32, КС-20; КС-40; КС-20/1; КС-40/1 | 280 | 0.73 |
| Условное наименование | Тип устанавливаемой коробки, переключателя | L, мм | Масса, кг |

Обозначение при заказе: Скоба ССК-2 ТК4-3 2 52

# Скоба СКС-1 ТК4-3443-82

предназначена для установки коробок соединительных пластмассовых и для пневмокабелей

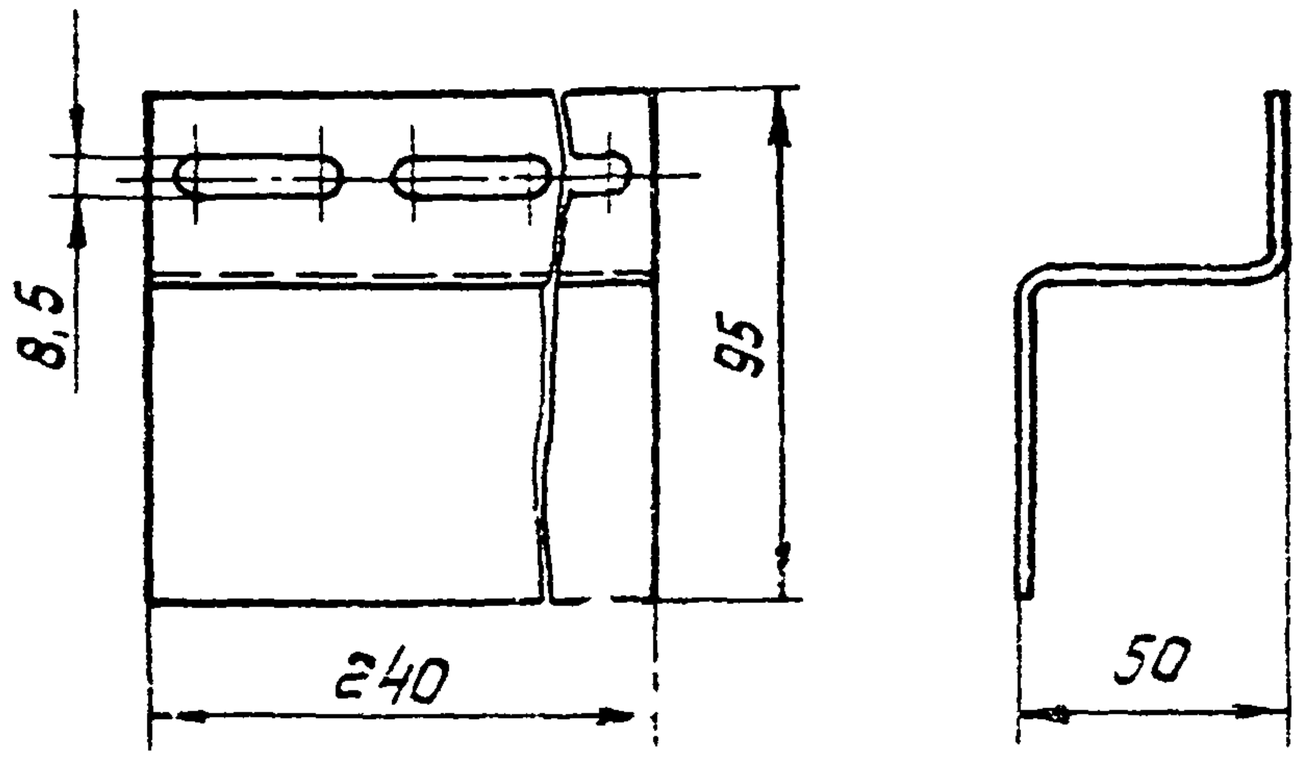


| | | |
|---|---|---|
| СКС-1 | КС-7; КС-14; КСП-30 КСП-50 | 0,62 |
| Условное наименование | Тип устанавливаемой коробки | Масса, кг |

Обозначение при заказе: Скоба СКС-1 ТК4-3443-82

Копировал: Женя

# Скоба С ТК4-3444-82

предназначена для установки приборов на стене

С-22

С-45; С-46; С-47

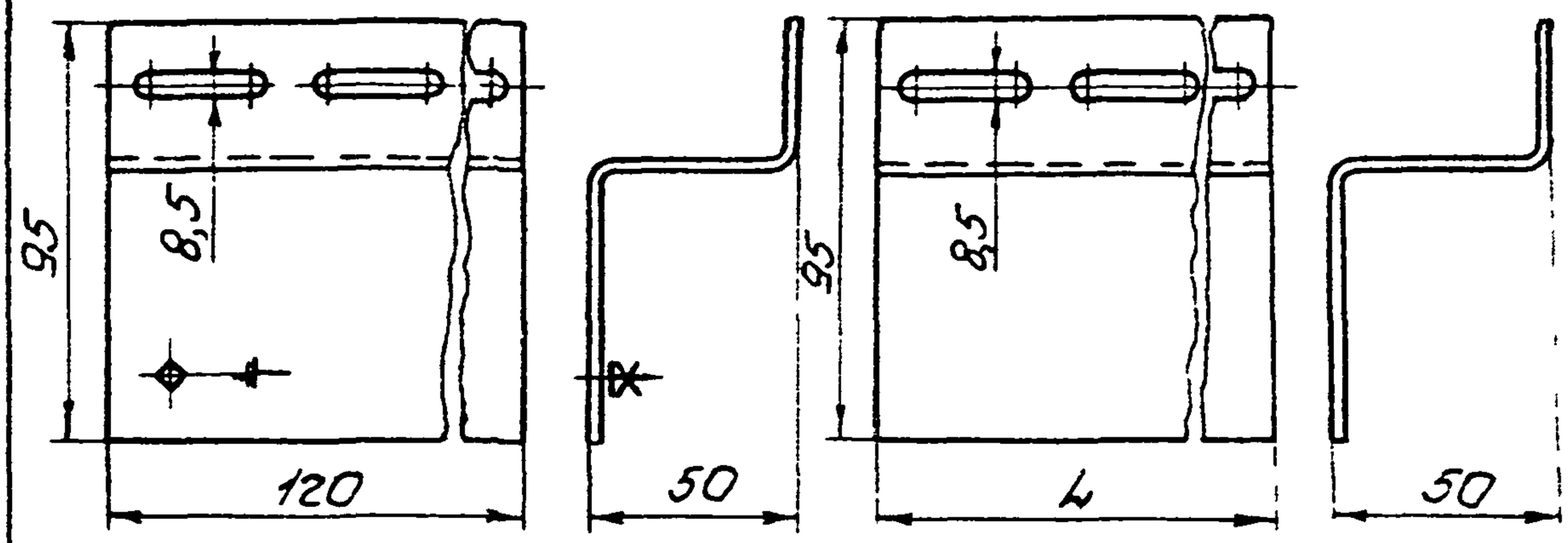


| | | | |
|---|---|---|---|
| С-47 | ТНЖ-Н | 360 | 0,93 |
| С-46 | МВ-250; МВ-400 | 440 | 1,13 |
| С-45 | МВ-100; МВ-160 | 280 | 0,72 |
| С-22 | ПКП10-38 | — | 0,31 |
| Условное наименование | Тип устанавливаемого прибора | L, мм | Масса, кг |

Обозначение при заказе: Скоба С-22 ТК4-3444-82

Стр. с 92 по 105 – чистые
см. СОДЕРЖАНИЕ,
след. стр. 106.

Инв.№ подл. | Подп. и дата | Взам.инв.№

# IУ. КОНСТРУКЦИИ ДЛЯ УСТАНОВКИ ОДИНОЧНЫХ ПРИБОРОВ НА ПОЛУ

Инв.№ подл. | Подп. и дата | Взам.инв. № | Инв.№ дубл. | Подп. и дат.

Формат А2.105(11)

# Стойка СП ТК4-550-81

предназначена для установки приборов на полу

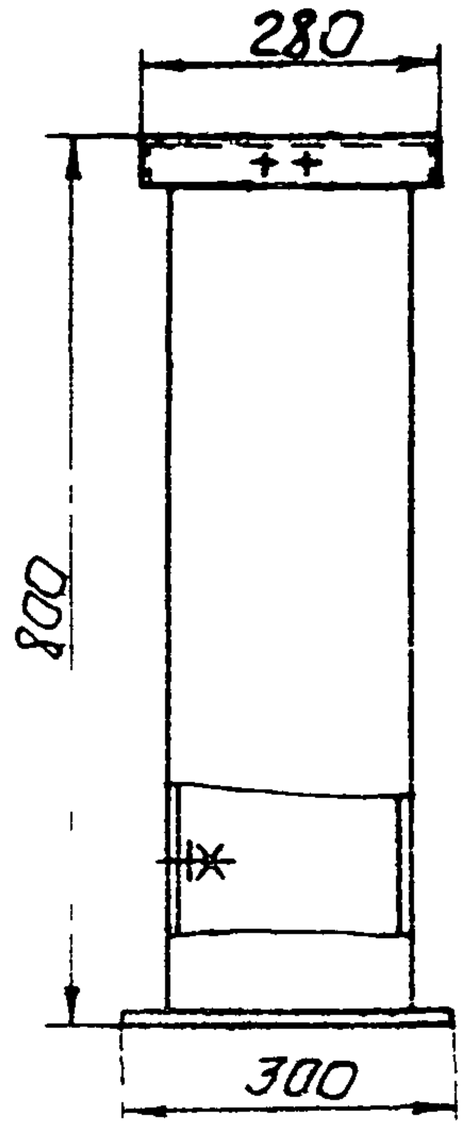


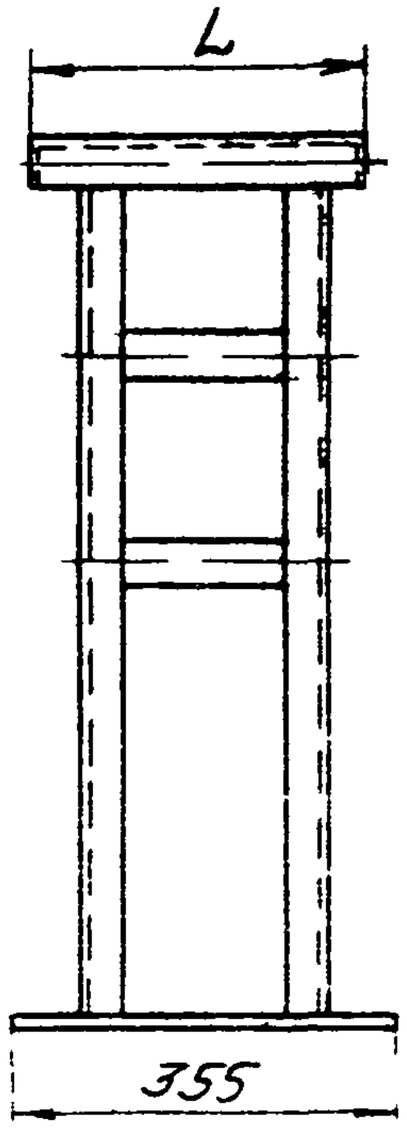


| Условное наименование | Тип устанавливаемого прибора | L, мм | Масса, кг |
|---|---|---|---|
| СП-1 | ДМ-3583М, ДМ-3583ФМ, ДМ-23573, ДМ-23574, ДМ-Э, ДСП, ДКОФМ, ДПМ, ДП, ДСС, ДМПА-100 МС П, МП-П, МС-Э, МП-Э НС-П, ТС-П, ТНС-П, ВС-П, МАС-П, МВС-П, НС-Э, ТС-Э, ТНС-Э, ВС-Э, МАС-Э; МВС-Э, ДМ-П, ТЖС-711, ТЖС-712, ТЖ-712Р, ТЖ2С-711, ТЖ2С-712, ТГС-712, ТГС-711, ТГС-712, ТЖ-711Р, ТГ-711Р, ТГ-712Р, ТГ2С-711, МТ2С-712, МТС 711, МТС 712, МТ НД, ВТС-712, ДМ-ЭР; ДС МТ-712Р, ВТС-711, МВТС-711, МВТС-712, МВТ-711Р, МСС-712Р, МВТ2С-711, МВТ2С-712, МТ2С 711, МСС-712П, МВТ-712Р ВТ2С-711; ВТ2С-712, ТЭД-11 | 310 | 16,8 |
| СП-2 | ППФМ-23014, ДКО-3702; ДМИ-Р, ФС-П, ФС-Э, ППФМ-23015; ФС-ЭР | 340 | 16,6 |

Обозначение при заказе: Стойка СП-1 ТК4-550-81

# Стойка СП ТК4-3495-81

Стойка предназначена для установки приборов на полу.

СП-3; СП-4; СП-5

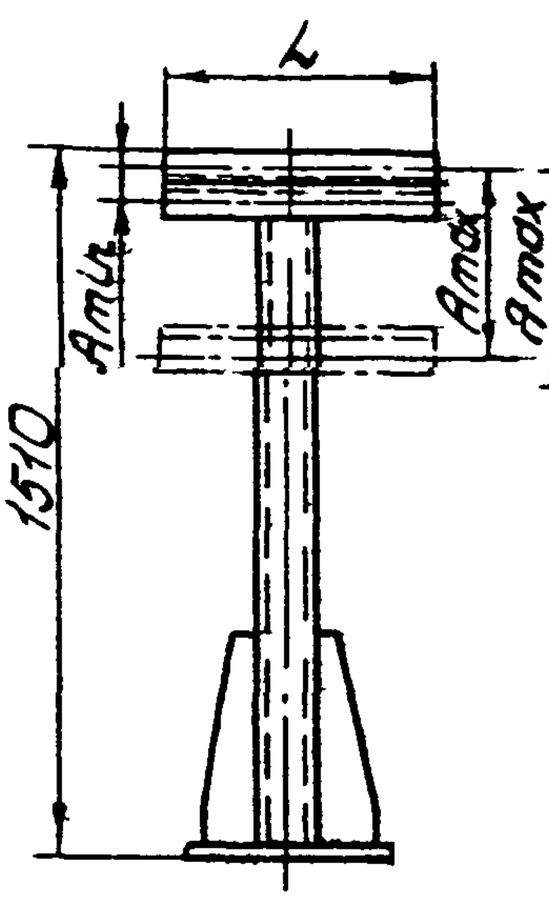


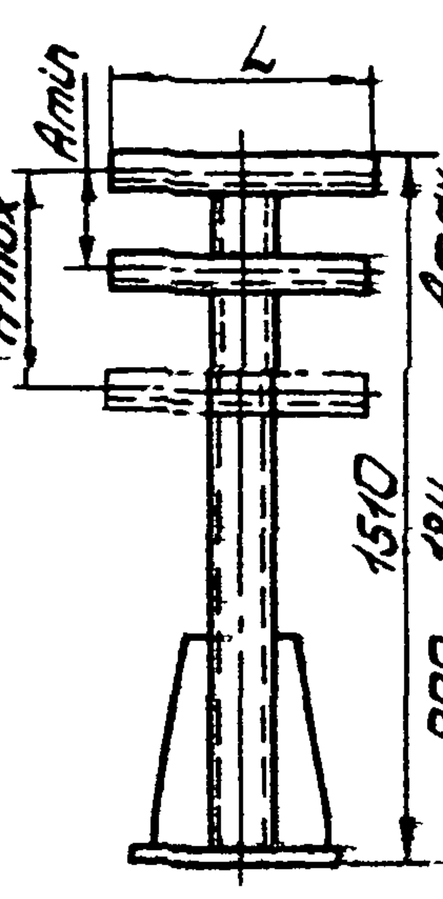


СП-30; СП-31; СП-32

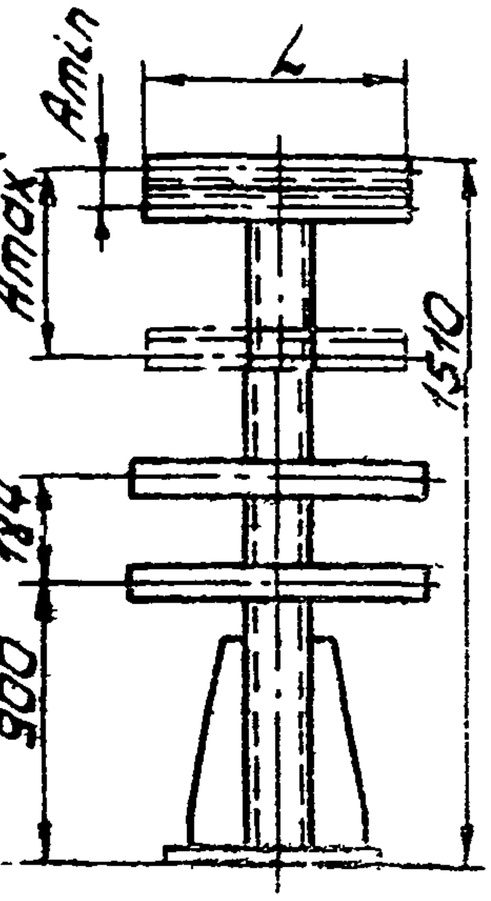


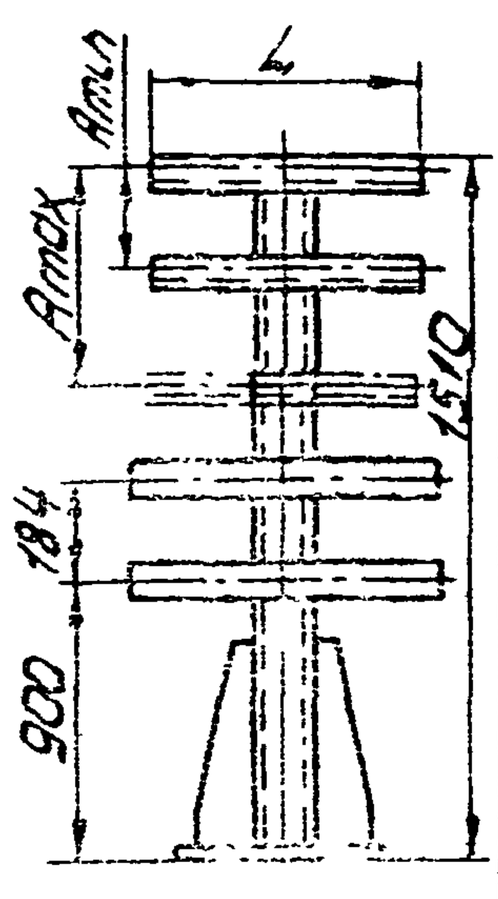


Таблица 1

| Условное обозначение | Тип устанавливаемого прибора | Amin | Amax | L | Масса, кг |
|---|---|---|---|---|---|
| | | Размеры, мм | | | |
| СП-32 | Тип устанавливаемого прибора см. таблицу 2 | 118 | 216 | 100 | 6,5 |
| | | 26 | 113 | | |
| СП-31 | | 120 | 216 | 80 | |
| | | 32 | 118 | | |
| СП-30 | | 120 | 216 | 200 | 6,7 |
| | | 32 | 118 | | |
| СП-5 | | 118 | 216 | 100 | 6,5 |
| | | 26 | 113 | | |
| СП-4 | | 120 | 216 | 80 | |
| | | 32 | 118 | | |
| СП-3 | | 120 | 216 | 200 | 6,7 |
| | | 32 | 118 | | |

Обозначение при заказе Стойка СП-3 ТК4-3495-81

Таблица 2

| | |
|---|---|
| СП-5<br>СП-32 | ВК200Б, ВПК2-10; ВПК3-10, КТ-54; КХС; ПКЕ-212-1, ПКЕ-212-2, ПКЕ-212-3, ПКЕ-222-1; ПКЕ-222-2, ПКЕ-222-3; ПКЕ-712-2, ПНВ-34; ПНВС-14; ЛБ-121 |
| СП-4<br>СП-31 | ВК200А, ВК200П, ВК300А, ВК300С, ВК 300П, ВПК1100, ВПК 2000, ВПК2100, ВПК 4000, ВКМ-1-ВЗГ, ВКМ-2-ВЗГ, ПНВ-30; ПНВ-32, ПНВС-10, ПНВС-12, РКС-1, РМ-51, ЭПК-1/4", КУ-9183Г, ЗВП-220, КСЗ-3; ДСВ20÷ДСВ23 |
| СП-3<br>СП-30 | ВП4-III, ВП4-IV, ВП4-V, ВП4-VI, МВП4-III, МВП4-IV, МВП4-V, МВП4-VI, МП4-III, МП4-IV, МП4-V, МП4-VI, ПТР-П, ПТР-2, ПТР-3, ТПГ-4, ТПГ4-V, ТПГ4-VI, ТПЖ-4, ТПЖ4-V, ТПЖ4-VI, ТПП-СК, ТПП4-III; ТПГ-СК, ЭКВ-1У, ЭКМВ-1У, ЭКМ-1У, ЭКМ-2У, КУ-123-11, КУ-123-12, КУ-700/2, КУ-700/3, КУ-9283Г, КУ-9383Г, КУВ-11; КУВ-12, ПМРТ-69, ЛБ-115, ЛБ-122, ЛБ-123; ПМЕ-021; ПМЕ-022, ПМЕ-051, ПМЕ-052, ПМЕ-081, ПМЕ-083, ПМЕ-084, ПМЕ-121, ПМЕ-122, ПМЕ-131, ПМЕ-132; ПМЕ-211; ПМЕ-213; ПМЕ-214, ПМЕ-221; ПМЕ-222, ПМЕ-223; ПМЕ-224; ПМЕ-231; ПМЕ-232, ПМЕ-233, ПМЕ-234, ГПВ3-10; ГПП2-10/Н2; ГПП2-10/Н3, ГПП3-10/Н2; ГПП2-25/Н2; ГПП2-25/Н3; ГПП3-25/Н2, ГПВ2-25, ГПВ3-25, ГПВ2-60; ГПВ3-60; ГПП2-60/Н2, ГПП3-60/Н2; ГПП2-60/Н3; ВПК3-25, ВГП2-10; УП-5402; УП-5404, УП-5406; УП-5408; УП-5410; УП-5412, УП-5416, УП-5802; УП-5804, УП-5806, УП-5808; УП-5810; УП-5814, ИКС-2; РД-3М-04, РД-150М5; РД-250М5; ТР-0М5; ЭСУ-3; ЭРСУ-3, ПРУ-5, ТР-1Б; ТР-2Б; ЭСУ-4, СУС; РУ-3Э. |
| Условное наименование | Тип устанавливаемого прибора |

# Стойка СП-22 ТК4-3530-81

предназначена для установки разделительного сосуда СРС-63 и манометра.

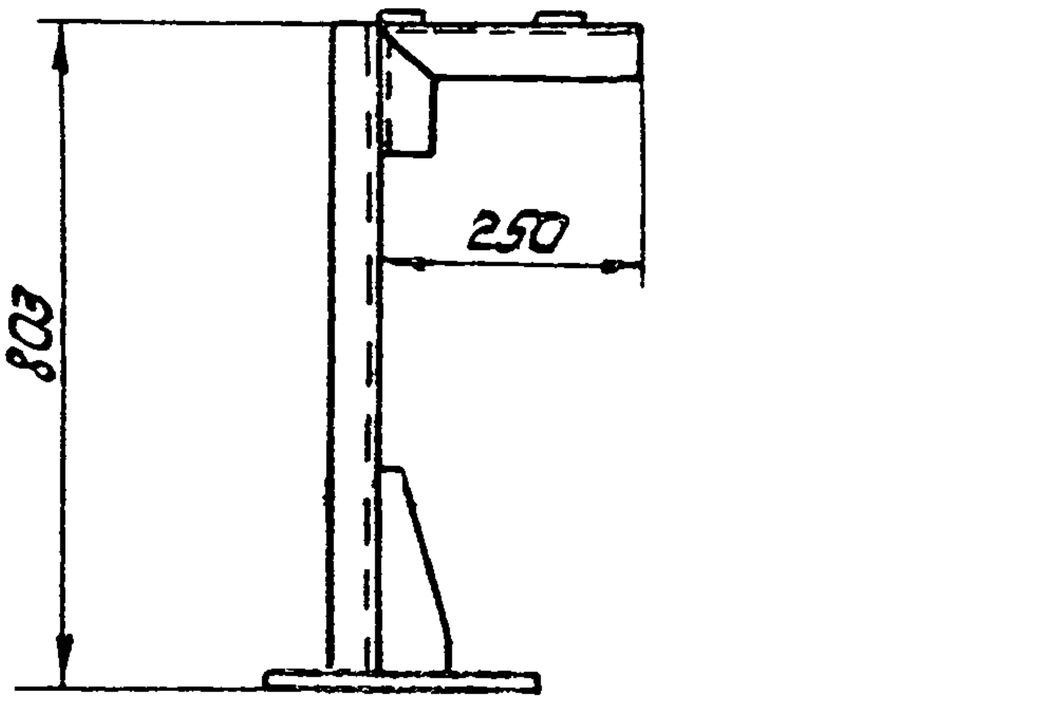


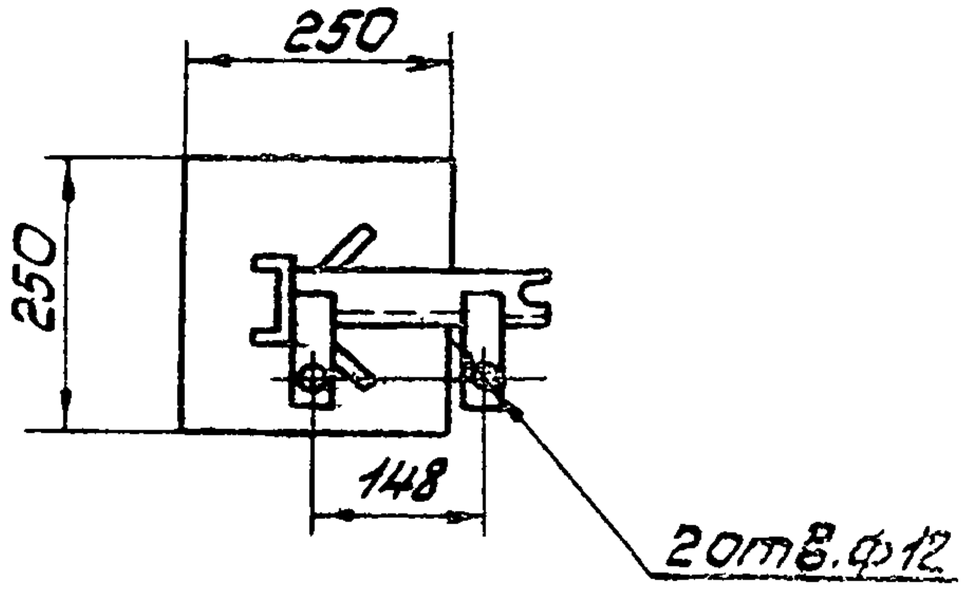


| СП-22 | СРС-63; манометры с радиальным штуцером М20х1,5 | 5 |
|---|---|---|
| Условное наименование | Тип устанавливаемого прибора | Масса, кг |

Обозначение при заказе: Стойка СП-22 ТК4-3530-81

# Стойка СП-23 ТК4-3490-81

Предназначена для установки приборов на полу

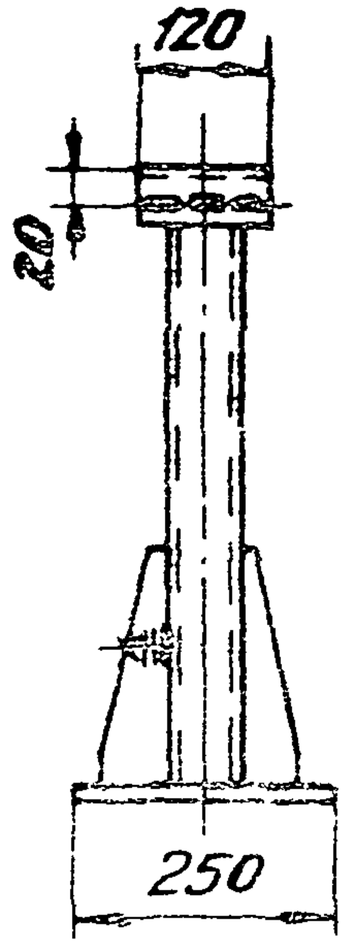


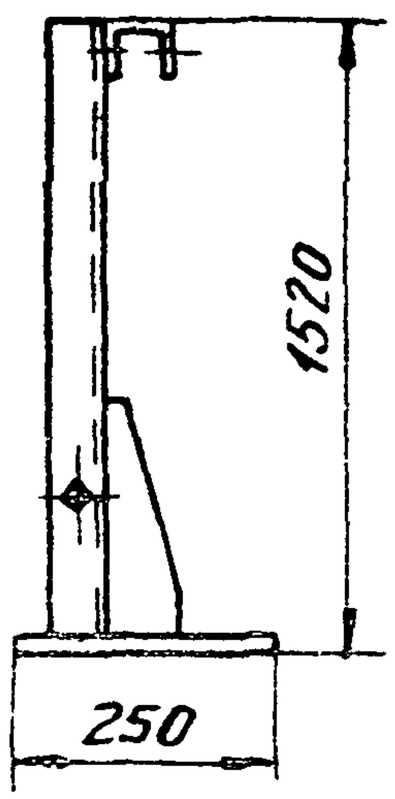


| Условное наименование | Датчики типа: DT; DD; DHT; DПН,DH | 6,3 |
|---|---|---|
| СП-23 | Тип устанавливаемого прибора | Масса, кг |

Обозначение при заказе: Стойка СП-23 ТК4-3490-81

# Стойка СП-26 ТК4-3493-81

предназначена для установки приборов на полу

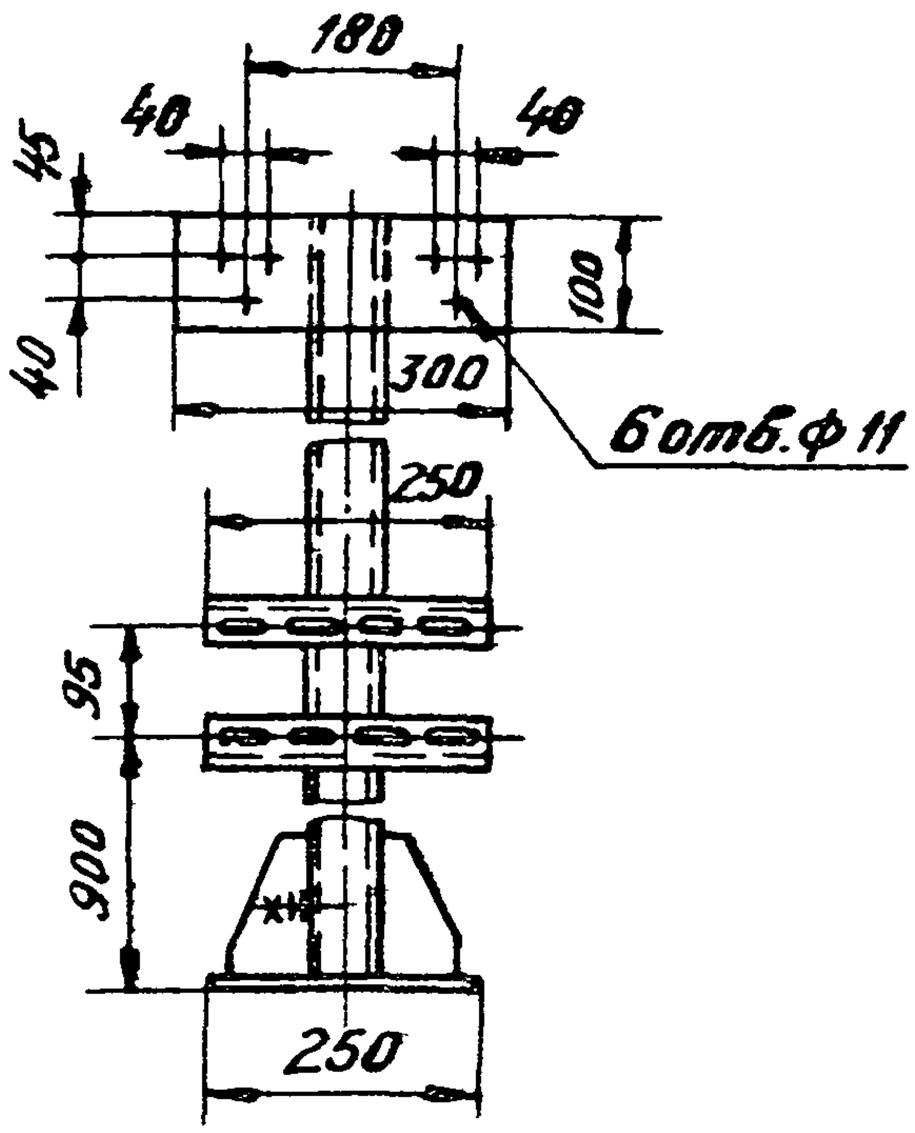


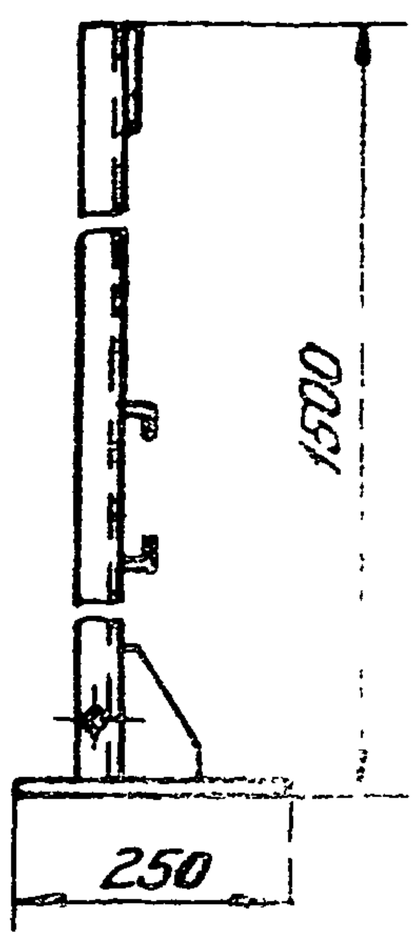


| | |
|---|---|
| Два тягомера типа ДТ2 и соединительная коробка КСК-8 | 7,35 |
| Тип устанавливаемого прибора | Масса, кг |

Обозначение при заказе: Стойка СП-26 ТК4-3493-81

# Стойка СП ТК4-3543-81

Предназначена для установки приборов на полу

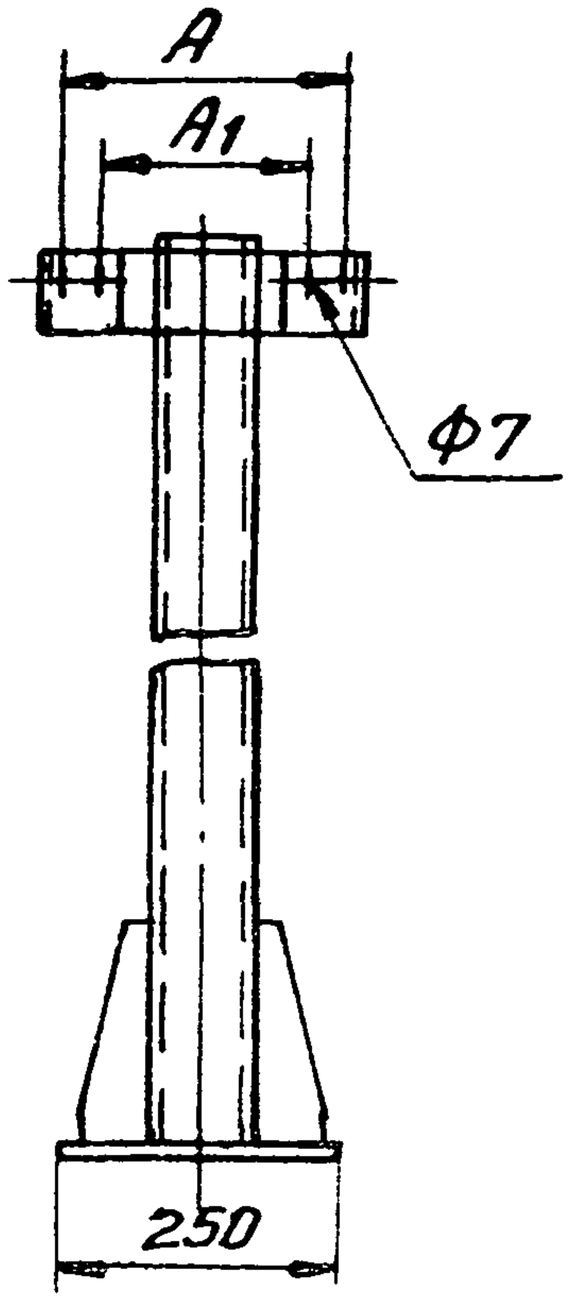


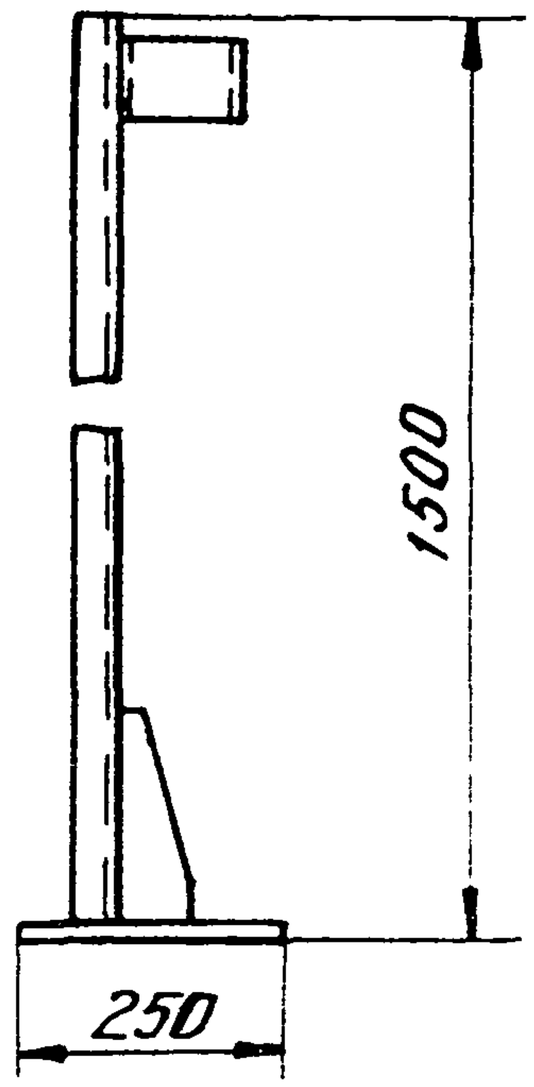


| Условное наименование | Тип устанавливаемого прибора | A | A1 | Масса, кг |
|---|---|---|---|---|
| | | Размеры, мм | | |
| СП-17 | ТДЖ-6 | 288 | — | 7,25 |
| СП-15 | ТДЖ-3; ТДЖ-4 | 208 | 168 | 7,03 |
| СП-13 | ТДЖ-1; ТДЖ-2 | 128 | 106 | 6,86 |

Обозначение при заказе: Стойка СП-17 ТК4-3543-81

Копировал Фролова

# Стойка СП ТК4-3544-81

Предназначена для установки приборов на полу

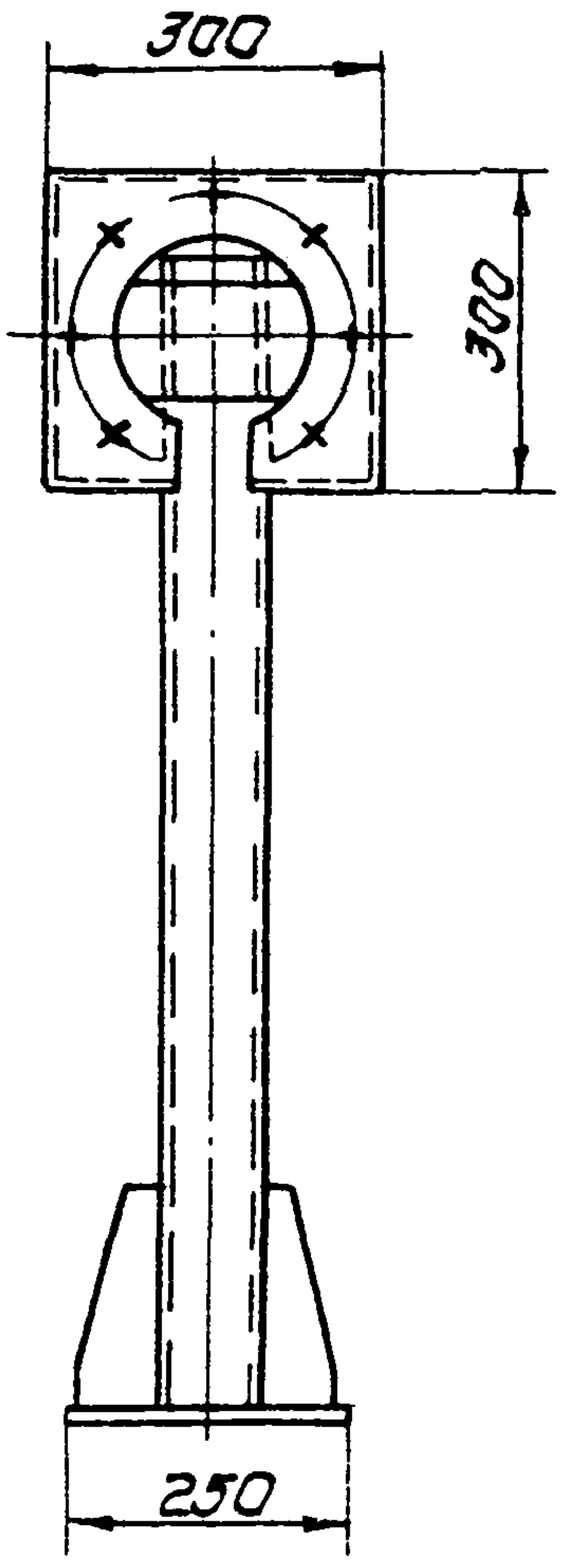


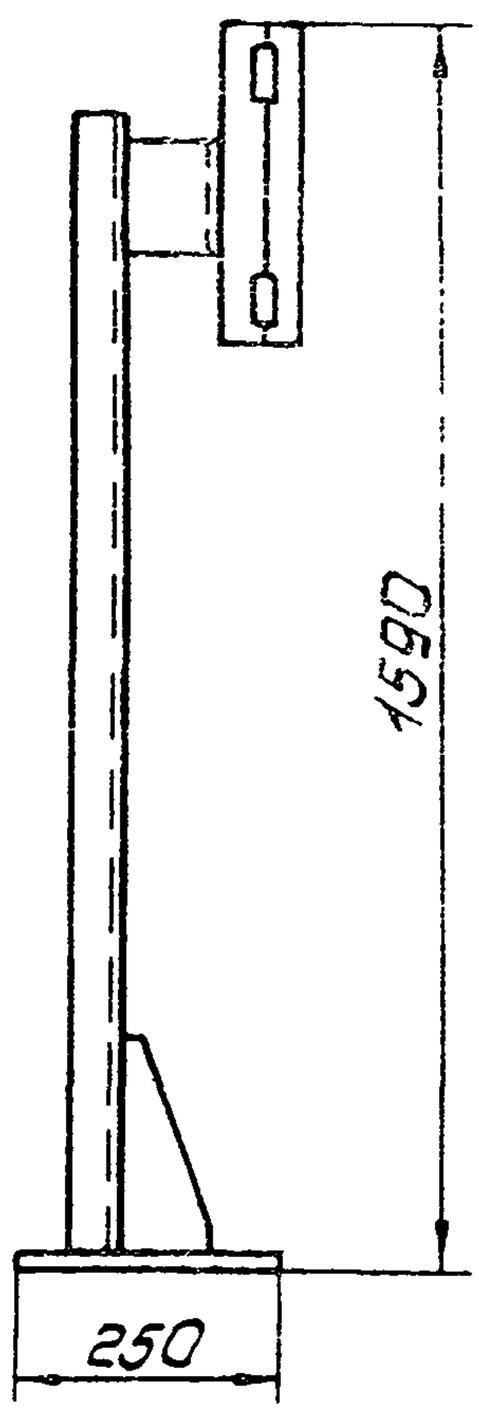


| СП-29 | МПЭ | 9,85 |
|---|---|---|
| СП-18 | Манометры: ВЭ-16рб; НМП-160, ТмМП-160; ТНМП-160; ДТм МП-160; ДНМП-160; ДТНМП-160. | |
| Условное наименование | Тип устанавливаемого прибора | Масса, кг |

Обозначение при заказе: Стойка СП ТК4-3544-81

# Стойка СП ТК4-3542-81

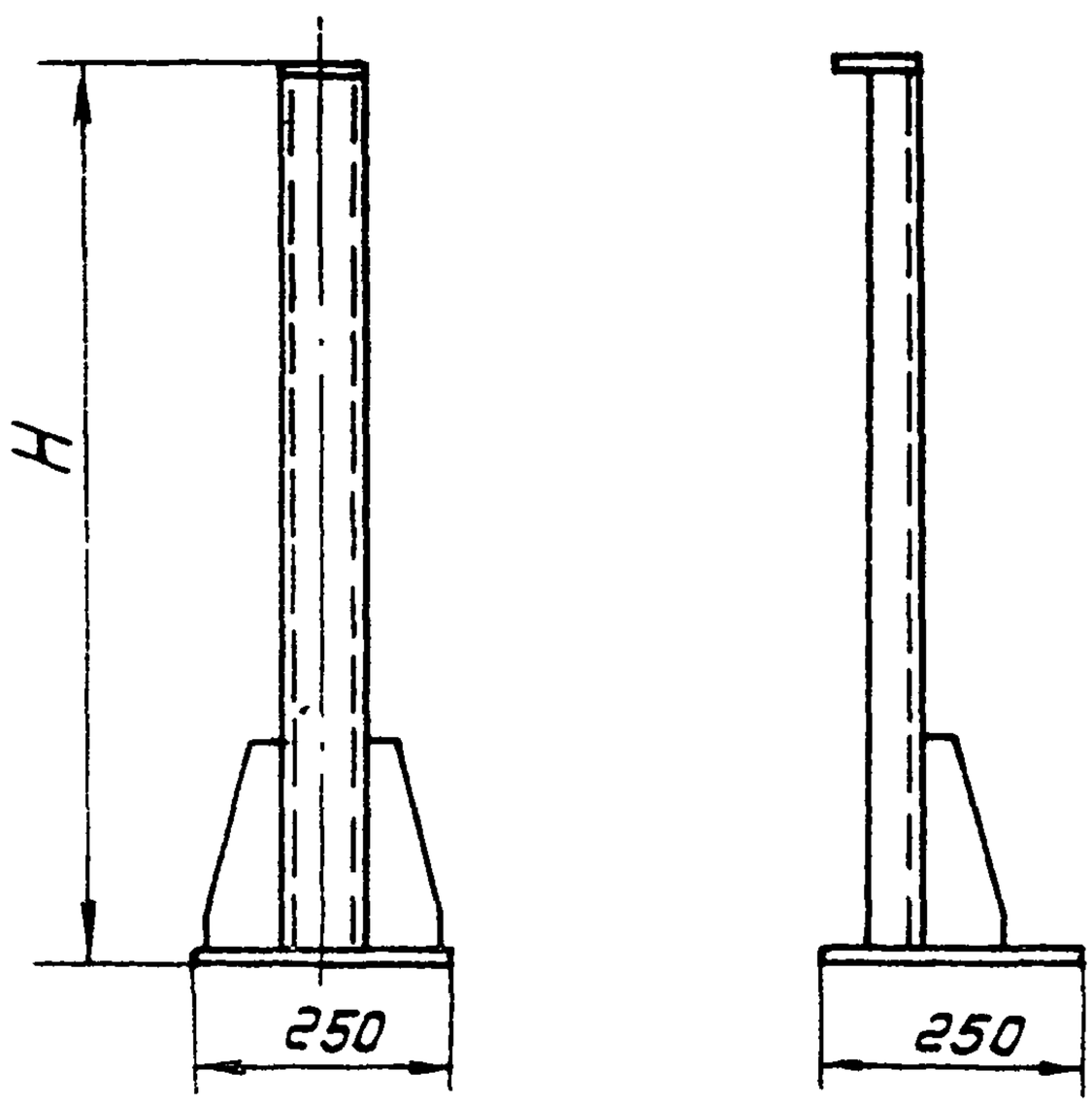


| | | |
|---|---|---|
| СП-25 | 800 | 3,7 |
| СП-24 | 1500 | 5,95 |
| Условное наимено-вание | H, мм | Масса, кг |

Обозначение при заказе: Стойка СП-24 ТК4-3542-81

# Стойка СП ТК4-3450-81

предназначена для установки коробок соединительных и приборов на полу

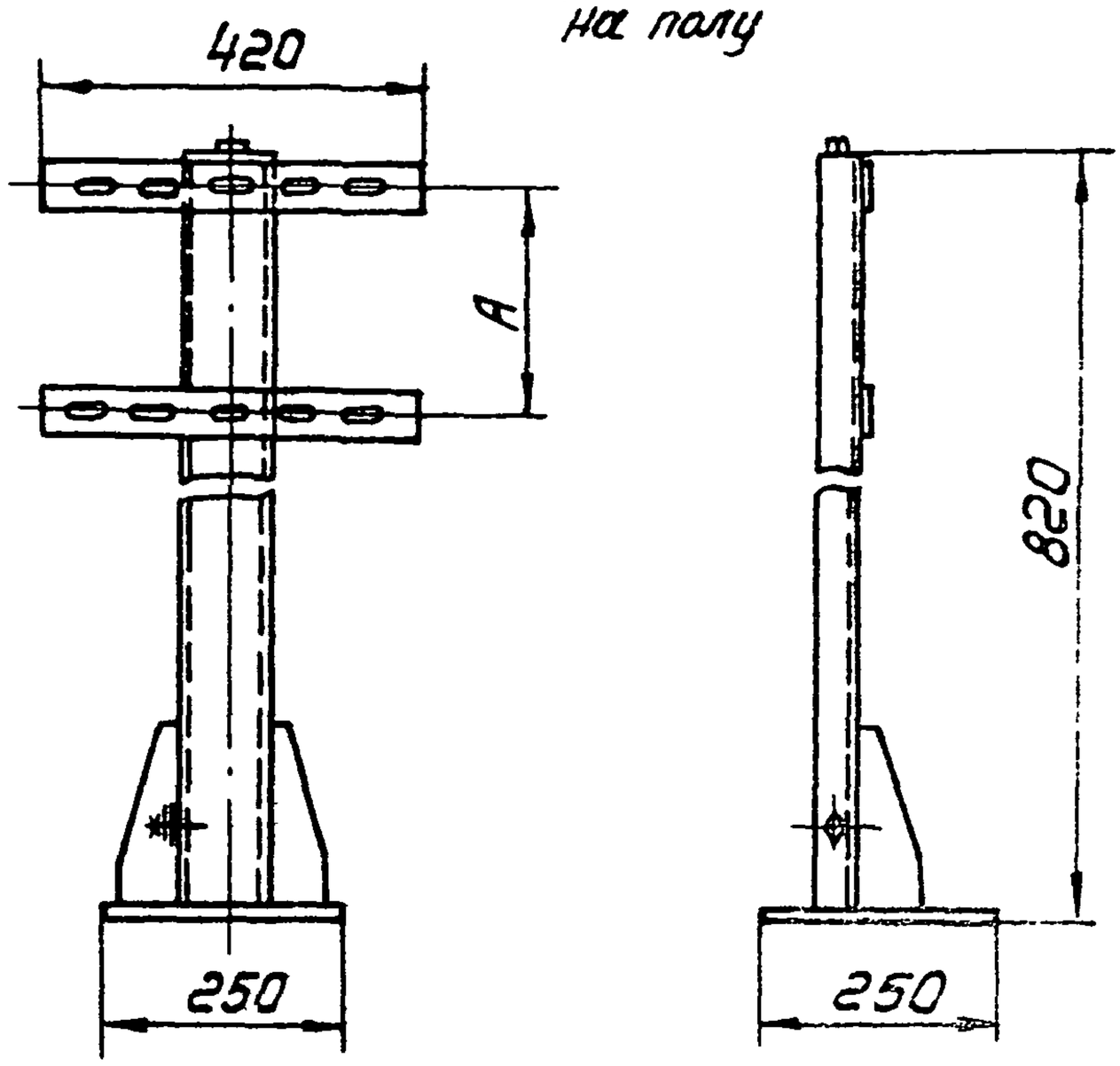


| | | | | |
|---|---|---|---|---|
| СП-28 | Коробки соединительные для пневмокабелей | КС-14 | 280 | 6,2 |
| | | КС-7 | 180 | |
| СП-27 | ЭКМ-1У; ЭКМ-2У; ЭКВ-1У; ЭКМВ-1У | | 128 | |
| | Коробки соединительные | КС-40; КСК-32 | 284 | |
| | | КС-20; КСК-16 | 184 | |
| | | КС-10; КСК-8 | 95 | |
| Условное наименование | Тип устанавливаемого прибора | | А, мм | Масса, кг |

Обозначение при заказе: Стойка СП-27 ТК4-3450-81

Калировал: Беш

# Стойка СП ТК4-3546-81

предназначена для установки манометров с радиальным штуцером М20х1,5

СП-50

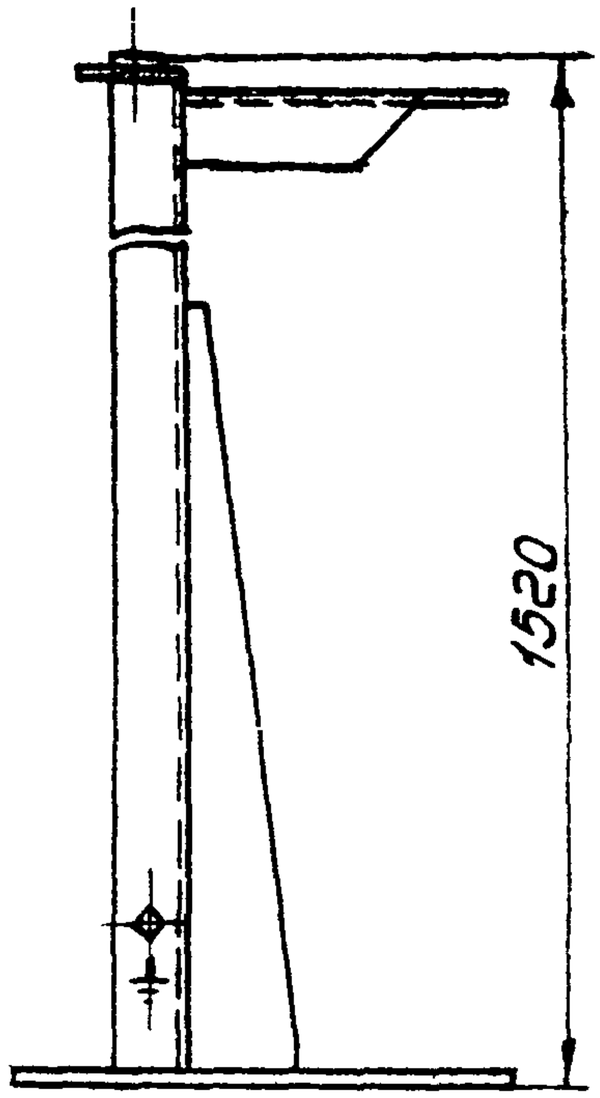


СП-51

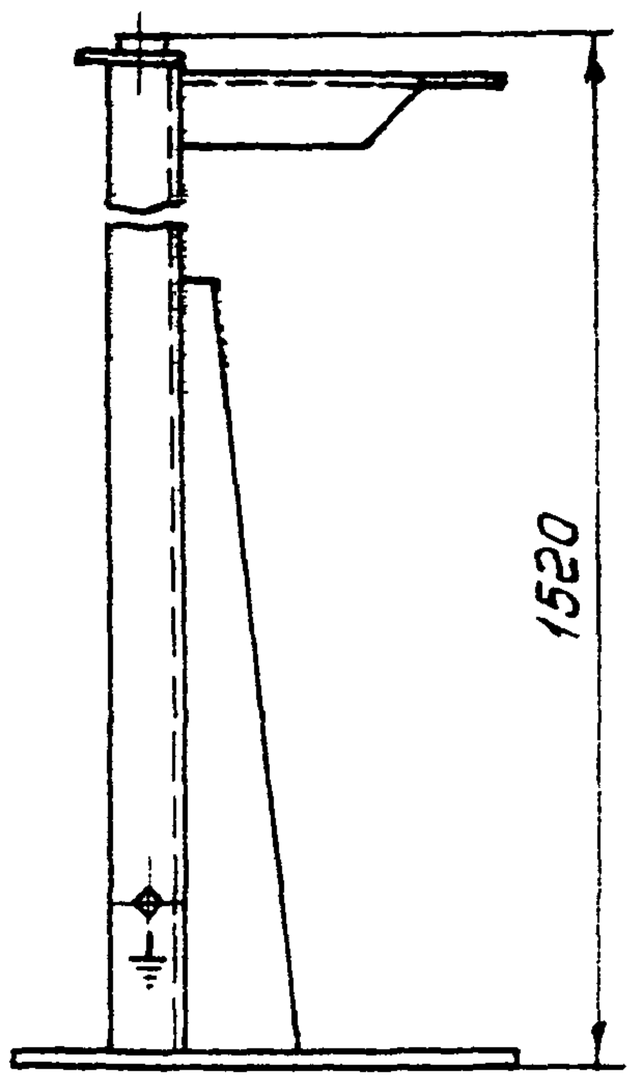


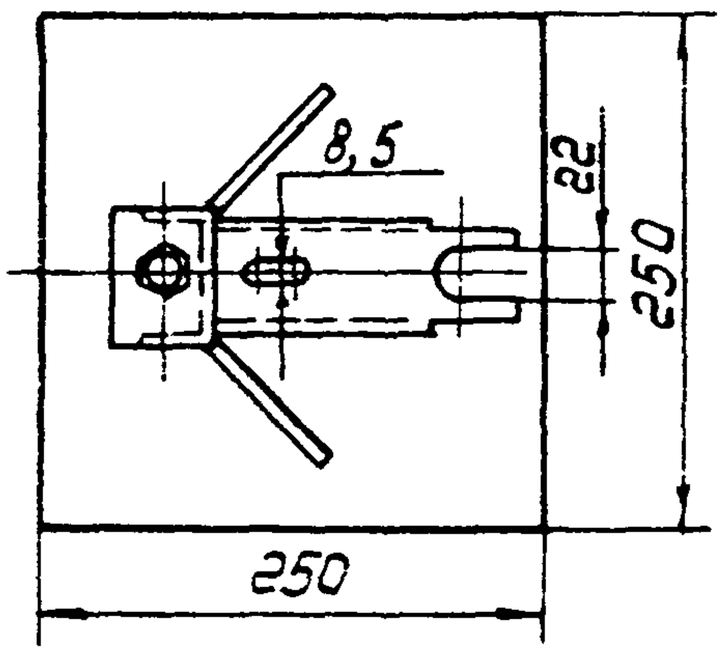


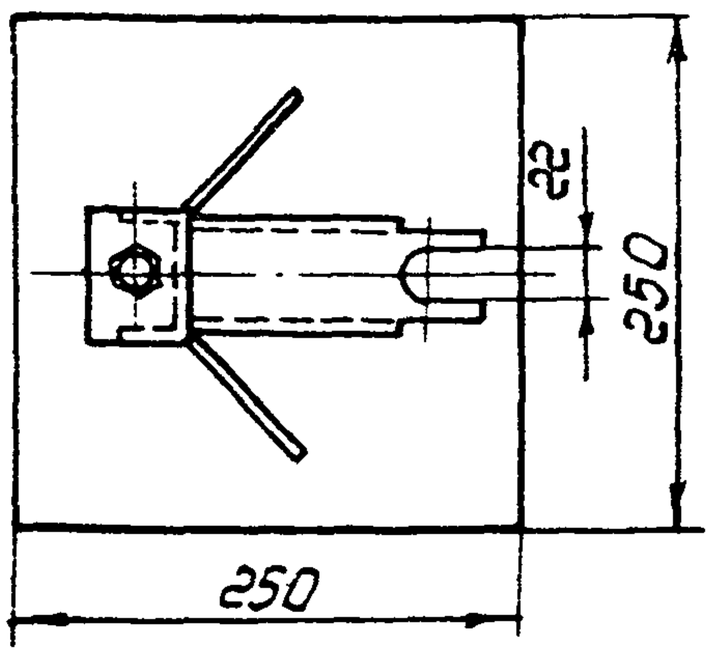


| | | |
|---|---|---|
| СП-51<br>СП-50 | Манометр с радиальным штуцером М20х1,5 | 6,3 |
| Условное наименование | Тип устанавливаемого прибора | Масса, кг |

Обозначение при заказе: Стойка СП-50 ТК4-3546-81

Стр. с 118 по 130 – чистые,
ст. СОДЕРЖАНИЕ,
след. стр. 131.

Форма Ф2.105(11) 9.01.75 г.

| Инв.№ подл. | Подп. и дата | Взам.инв. № | Инв. дубл. | Подп. и дат. |
|---|---|---|---|---|
| | | | | |

# У. КОНСТРУКЦИИ ДЛЯ УСТАНОВКИ ПРИБОРОВ НА ТЕХНОЛОГИЧЕСКОМ ОБОРУДОВАНИИ

Инв.№ подл. | Подп. и дата | Взам.инв. № | Инв.№ дубл. | Подп. и дата
Форма Ф2.105(11)

# Штуцер М18х1,5-50 ЗК4-30-75

предназначен для установки манометрического термометра

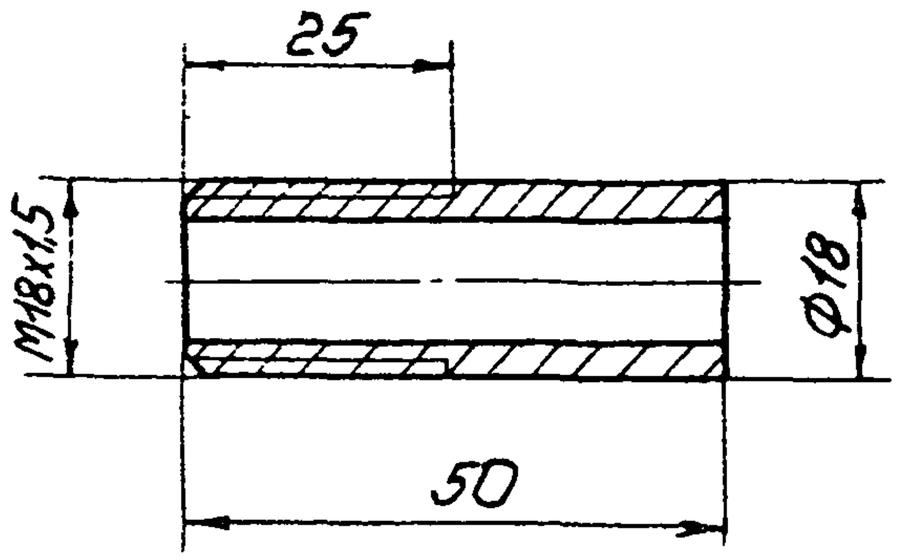


| М18х1,5-50 | ТПП2-В | 0,06 |
|---|---|---|
| Условное наимено-вание | Тип устанавли-ваемого при-бора | Масса, кг |

Обозначение при заказе: Штуцер М18х1,5-50 ЗК4-30-75

# Бобышка БМ16х1,5-55 ЗК4-39-81

предназначена для установки термометров сопротивления и термопар

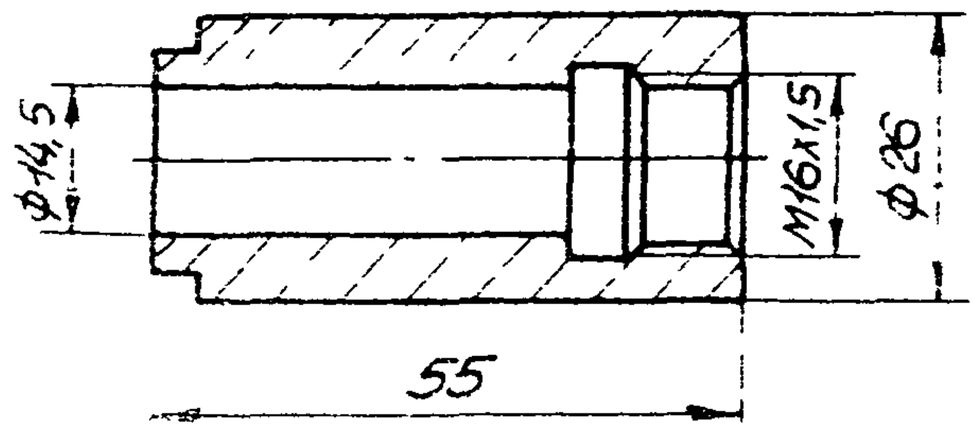


| БМ16х1,5-55 | ТХК-529<br>ТХК-539М<br>ТСП-3026 | С-5 |
|---|---|---|
| Условное наименование | Тип устанавливаемого прибора | Масса, кг |

Обозначение при заказе Бобышка БМ16х1,5-55 ЗК4-39-81

# Отборное устройство для измерения давления воды, пара Ру 10МПа ТК4-3429-73

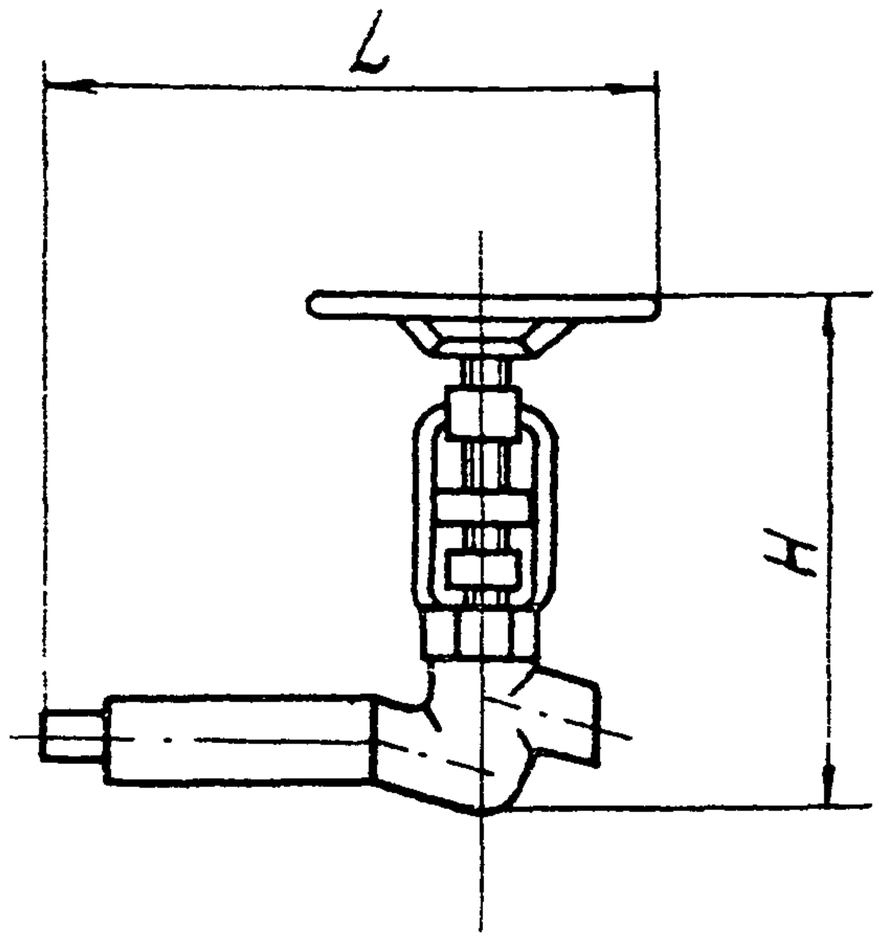


| Условное наименование | Температура среды, °С | Условный проход вентиля, Ду | Размеры, мм L | Размеры, мм H | Масса кг |
|---|---|---|---|---|---|
| 100-455-3 | 455 | 20 | 400 | 344 | 9,16 |
| 100-455-2 | | 10 | 335 | 225 | 3,16 |
| 100-455-1 | | 20 | 400 | 344 | 9,16 |
| 100-200-2 | 200 | | | | |
| 100-200-1 | | 10 | 335 | 225 | 3,16 |

Обозначение при заказе:

Отборное устройство 100-200-1 ТК4-3429-73

# Стойка СП 3К4-139-81

Стойка предназначена для установки приборов

СП-19

СП-20

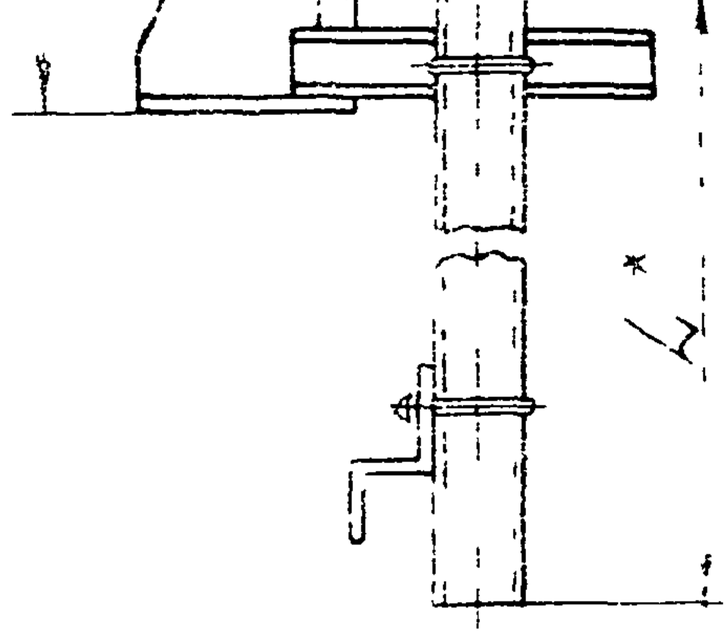


| | | |
|---|---|---|
| СП-20 | Датчик ДСУ-1М | — |
| СП-19 | | 12,34 |
| Условное наименование | Тип устанавливаемого прибора | Масса, кг |

* Размер L уточняется при монтаже

Обозначение при заказе: Стойка СП-19 3К4-139-81

# Фланец Ф 3К4-137-81

Предназначен для установки реле потока воздуха на трубопроводе

Ф-1

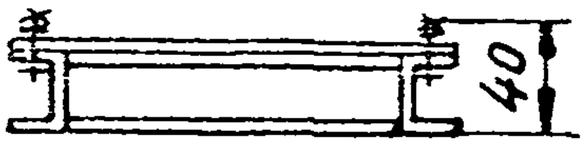


Ф-47

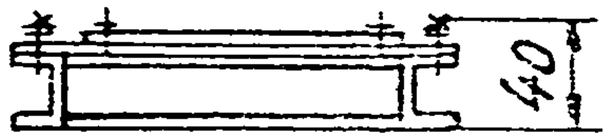


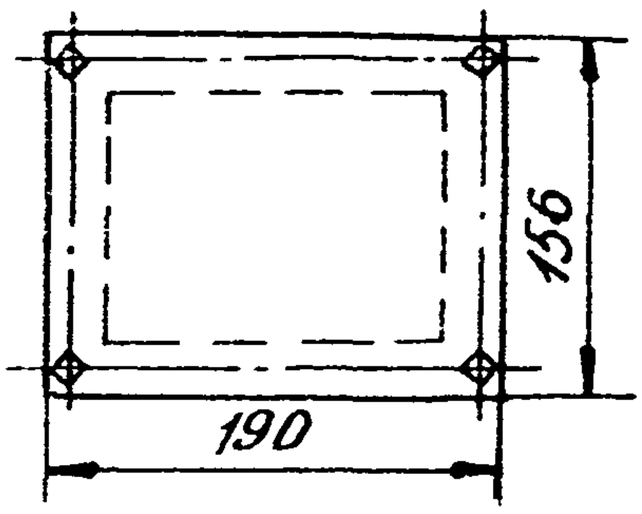


Ф-19

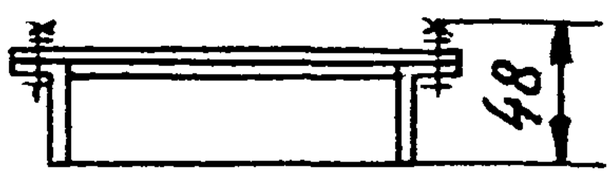


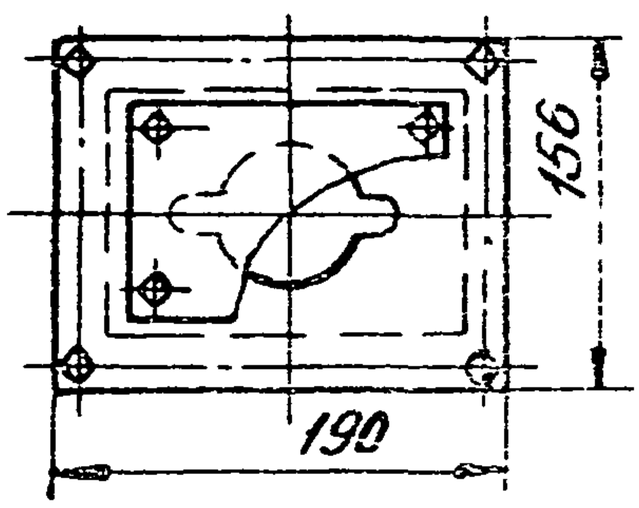


Ф-48

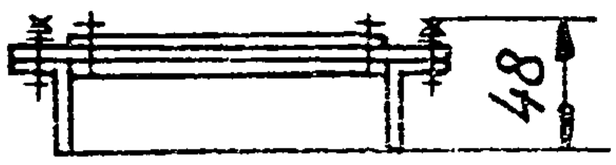


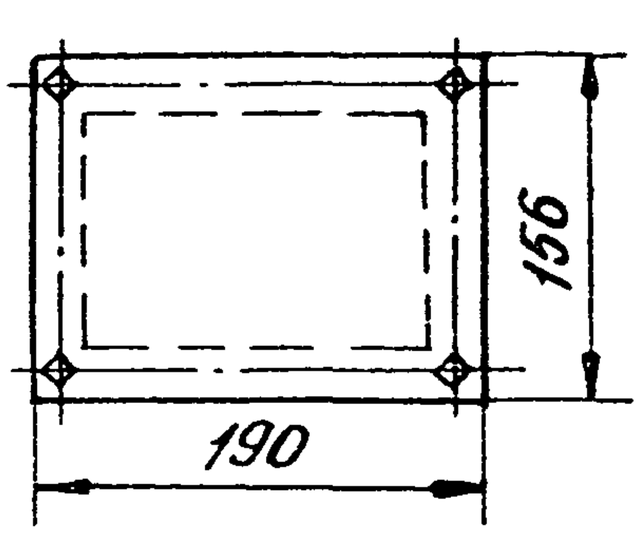


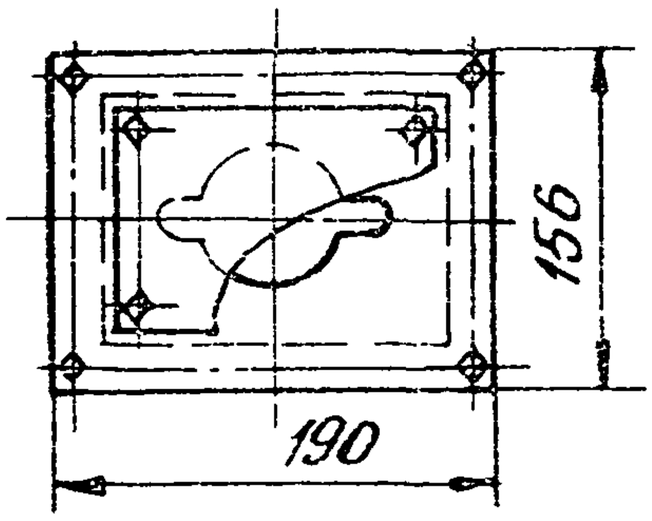


| Условное наименование | Тип устанавливаемого прибора | Масса, кг |
|---|---|---|
| Ф-48 | ДРПВ-2 | 1,7 |
| Ф-47 | | 1,6 |
| Ф-19 | РПВ-2 | 1,8 |
| Ф-1 | | 1,7 |

Обозначение при заказе: Фланец Ф-1 3К4-137-81

Копировал Фролова

# Фланец Ф-3 3К4-135-81

предназначен для установки датчика уровня

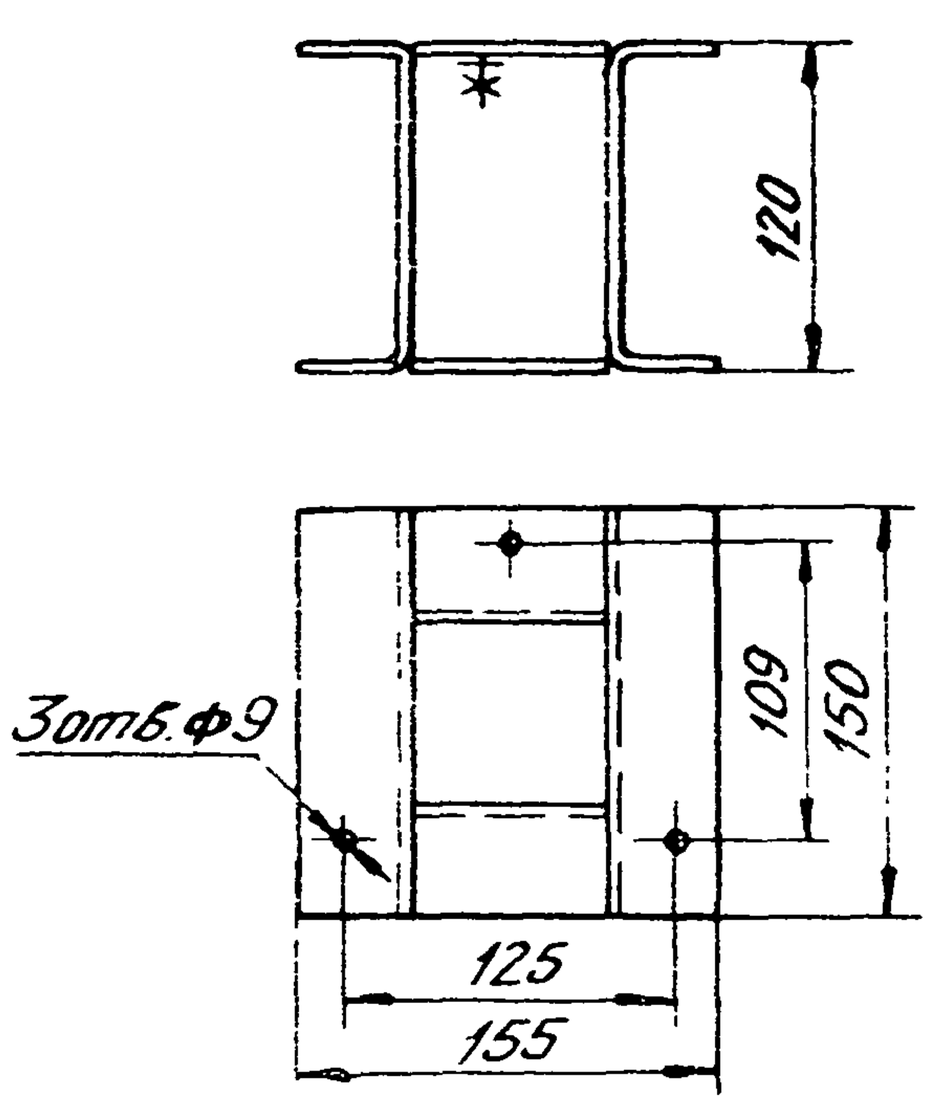


| Ф-3 | ДУ реле ИКС-2 | 1,4 |
|---|---|---|
| Условное наименование | Тип устанавливаемого прибора | Масса, кг |

Обозначение при заказе: Фланец Ф-3 3К4-135-81

# Фланец Ф 3К4-142-81

Предназначен для установки приборов измерения температуры

Ф-4÷Ф-9; Ф-35; Ф-36

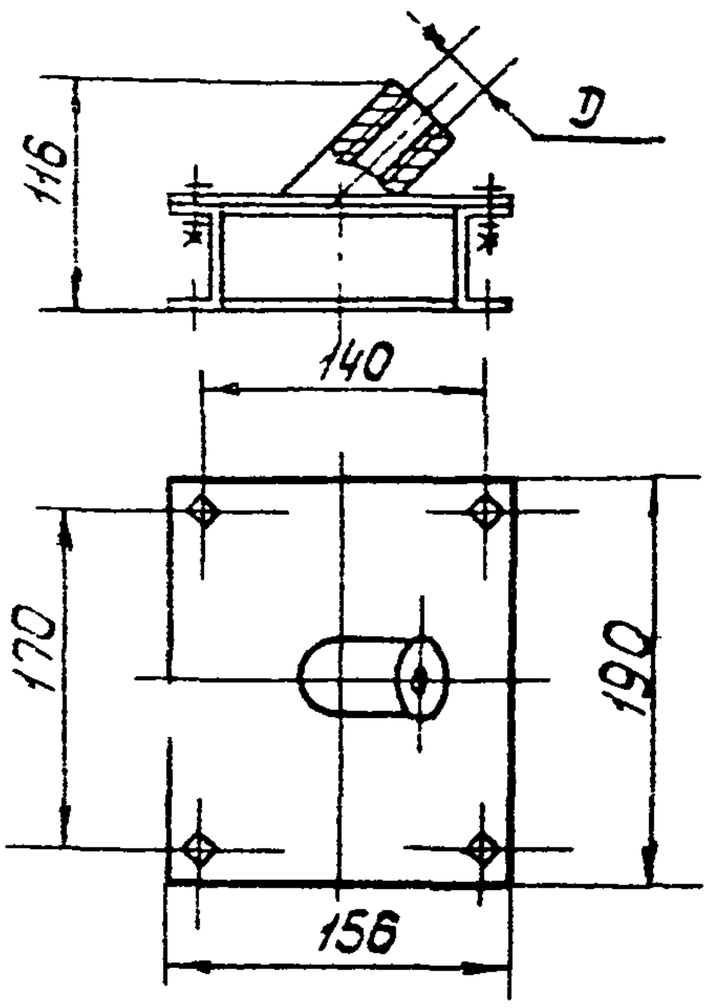


Ф-37÷Ф-44

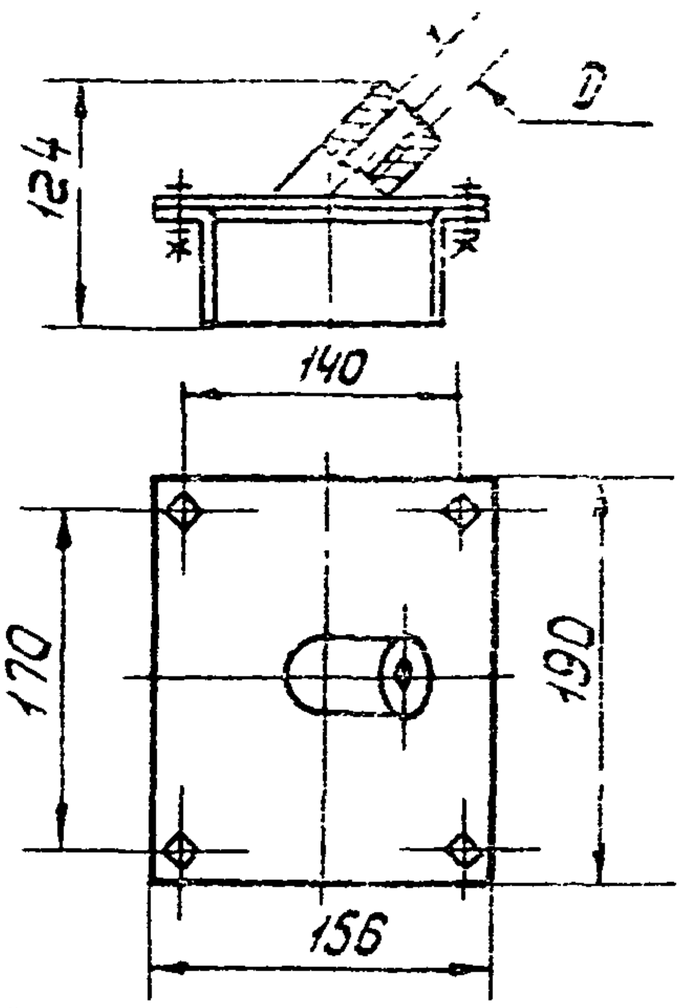


| Условное наименование | Тип устанавливаемого прибора | D, мм | Масса, кг |
|---|---|---|---|
| Ф-44 | ТСМ-6097; ТСП-6097 | М20×1,5 | 2,42 |
| Ф-36 | | | 2,22 |
| Ф-43 | ТСП-5071; ТСМ-5071; ТХА-0515; ТХК-0515 | М20×1,5 (с внутр. уплотн.) | 2,42 |
| Ф-35 | | | 2,22 |
| Ф-42 | ТУДП-М | М18×2 | 2,17 |
| Ф-9 | | | 1,97 |
| Ф-41 | ТР-1Б; ТР-2Б | М24×1 | 2,3 |
| Ф-8 | | | 2,13 |
| Ф-40 | ПТР-П-02÷ПТР-П-06; ПТР-2-02÷ПТР-2-06; ПТР-3-02÷ПТР-3-06; | М36×1,5 | 2,2 |
| Ф-7 | | | 2,02 |
| Ф-39 | ТГ-711Р; ТГ-712Р; ТГС-711; ТГС-712; ТГ2С-711; ТГ 2С-712; ТПГ4; ТПГ-СК; ТПГ4-V; ТПГ4-VI. | М33×2 | 2,2 |
| Ф-6 | | | 2 |
| Ф-38 | ТДЖ-Э; ТЖ-711Р; ТЖ-712Р; ТЖС-711; ТЖС-712; ТЖ2С-711; ТЖ2С-712; ТПЖ4; ТПЖ4-V; ТПЖ4-VI; ТПП4-III; ТПП-СК; ТДГ-Э; ТРП. | М27×2 | 2,4 |
| Ф-5 | | | 2,2 |
| Ф-37 | ТУДЭ-1÷ТУДЭ-12 | М18×1,5 | 2,17 |
| Ф-4 | | | 1,97 |

Обозначение при заказе: Фланец Ф-4 3К4-142-81

# Фланец Ф 3К4-138-81

Предназначен для установки приборов измерения температуры

Ф-10; Ф-20÷Ф-26

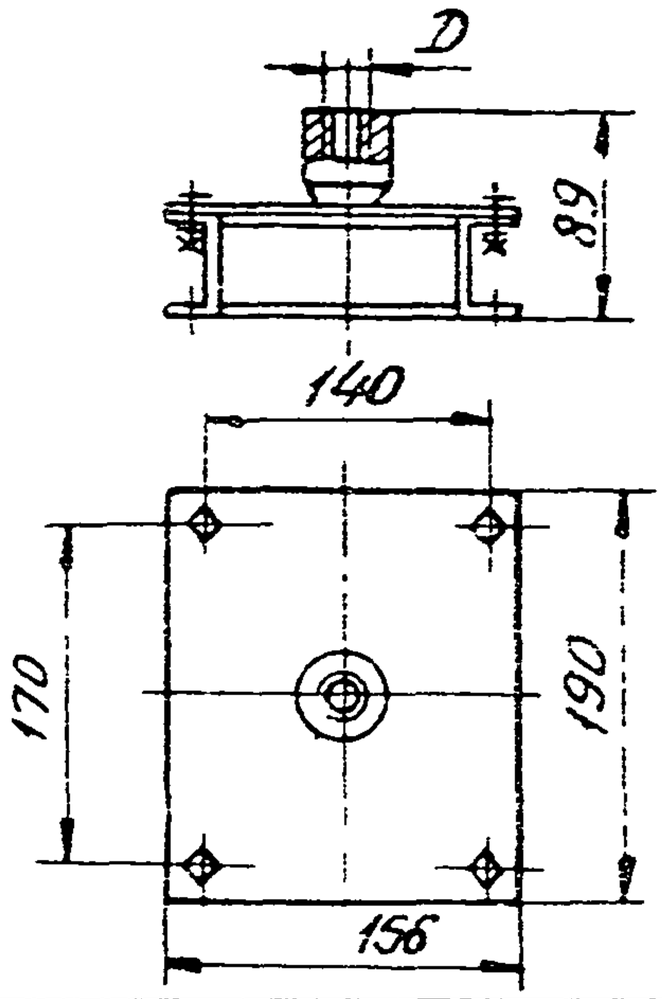


Ф-27÷Ф-34

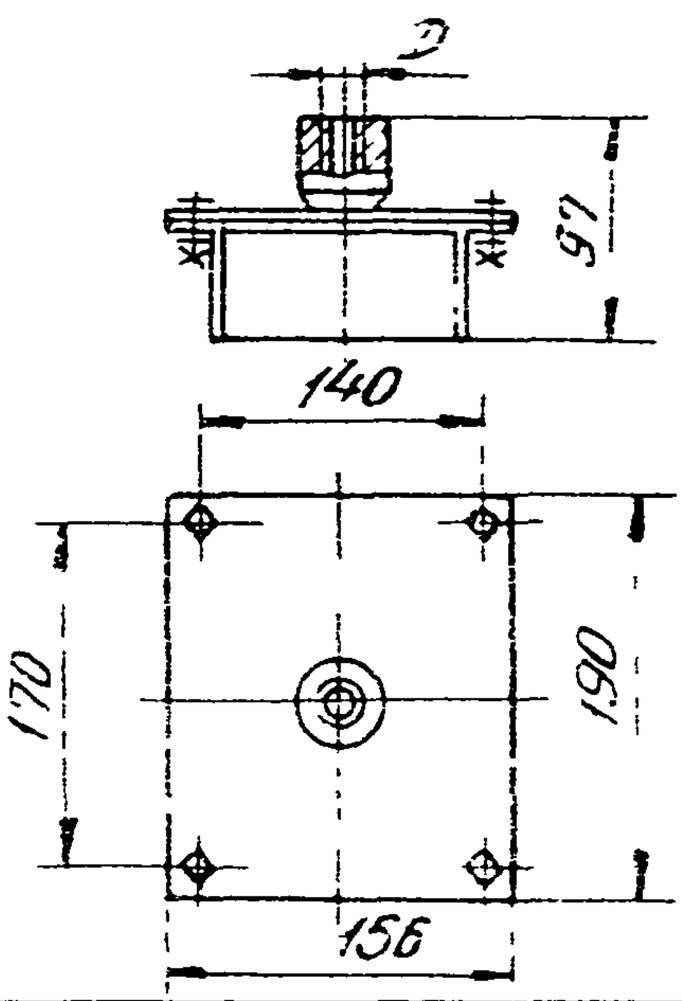


| | | | |
|---|---|---|---|
| Ф-34 | ПТР-3-02÷ПТР-3-0,6, ПТР-2-02÷ПТР-2-0,6; ПТР-П-02÷ПТР-П-0,6 | М36×1,5 | 2,41 |
| Ф-26 | | | 2,21 |
| Ф-33 | ТГ2С-ТК2; ТПГ4, ТПГ-СК; ТПГ4-V, ТПГ4-VI | М33×2 | 2,31 |
| Ф-25 | ТГ-ТНР, ТГ-ТК2Р; ТГС-ТН, ТГС-ТК2, ТГ2С-ТН, | | 2,11 |
| Ф-32 | ТПЖ 4-VI, ТПП4-III; ТПП-СК; ТДГ-Э | М27×2 | 2,26 |
| Ф-24 | ТЖС-ТК2; ТЖ2С-ТН, ТЖ2С-ТК2, ТПЖ4, ТПЖ4-V; ТДЖ-Э; ТЖ-ТНР; ТЖ-ТК2Р; ТЖС-ТН, ТЭП | | 2,06 |
| Ф-31 | ТР-1Б; ТР-2Б | М24×1 | 2,18 |
| Ф-23 | | | 1,98 |
| Ф-30 | ТУДП-М; | М18×2 | 2,13 |
| Ф-22 | | | 1,93 |
| Ф-29 | ТУДЭ-1 – ТУДЭ-12 | М18×1,5 | 2,13 |
| Ф-21 | | | 1,93 |
| Ф-28 | ТСМ-6097; ТСП-6097 | М20×1,5 | 2,19 |
| Ф-20 | | | 2 |
| Ф-27 | ТСП-5071; ТСМ-5071; | М20×1,5 (с внутр уплотн) | 2,19 |
| Ф-10 | ТХА-0515; ТХК-0515; | | 2 |
| Условное наименование | Тип устанавливаемого прибора | D, мм | Масса, кг |

Обозначение при заказе: Фланец Ф-10 3К4-138-81

# Фланец Ф 3К4-144-81

предназначен для установки электрода контроля пламени

## Ф-12

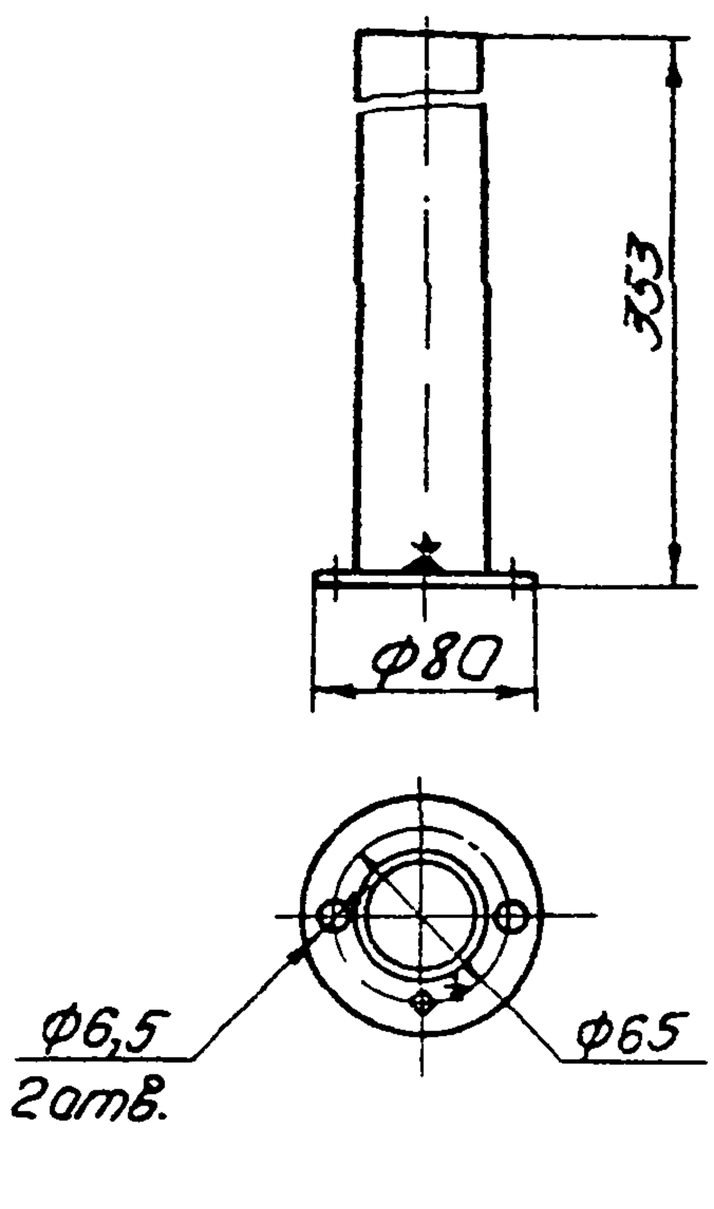


## Ф-49

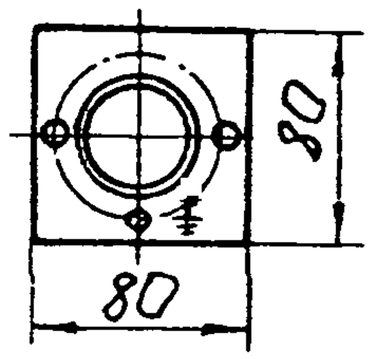


| Условное наименование | Тип установливаемого электрода | Масса, кг. |
|---|---|---|
| Ф-49 | КЭ | 1,49 |
| Ф-12 | | 1,46 |

Обозначение при заказе: Фланец Ф-12 3КЧ-144-81

# Фланец Ф 3К4-134-81

предназначен для установки датчика уровня

## Ф-15

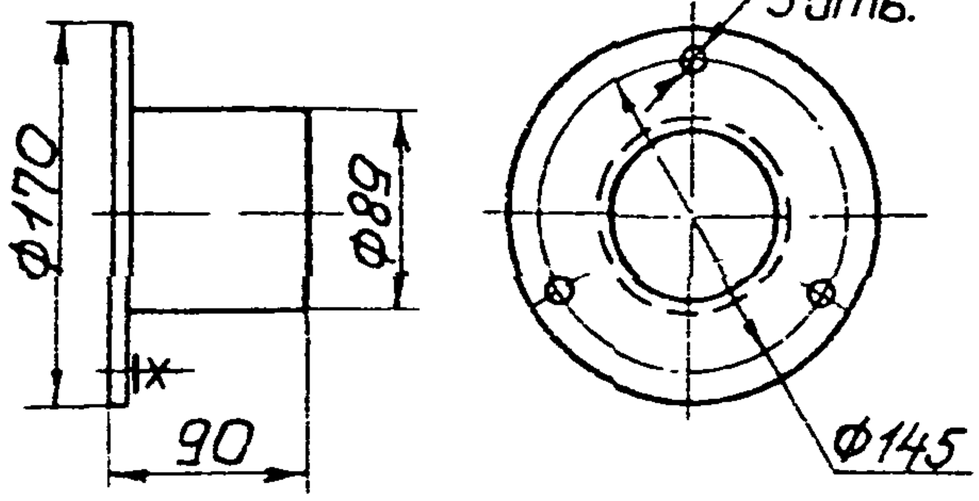


## Ф-16

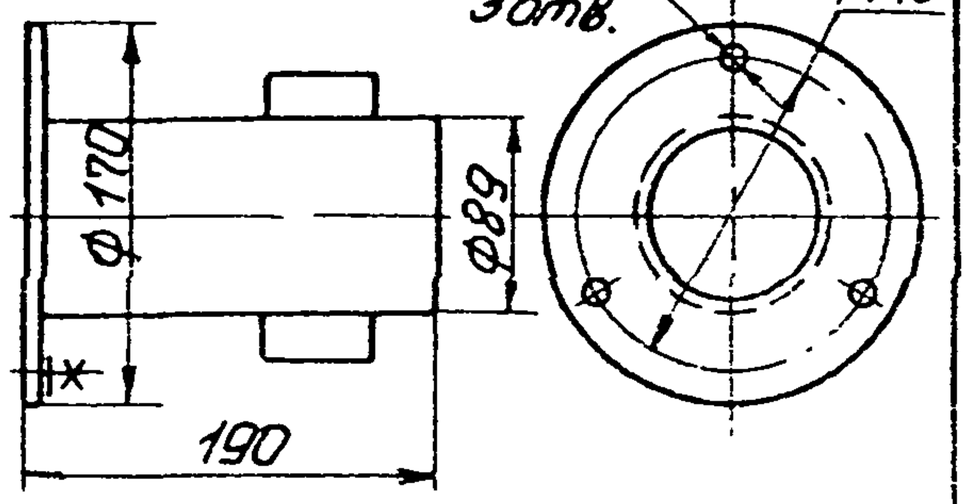


## Ф-17

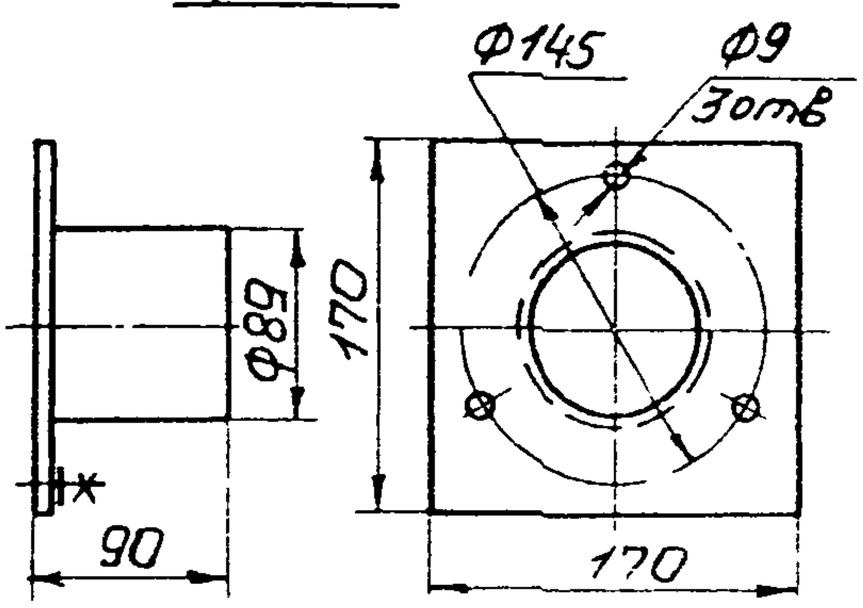


## Ф-18

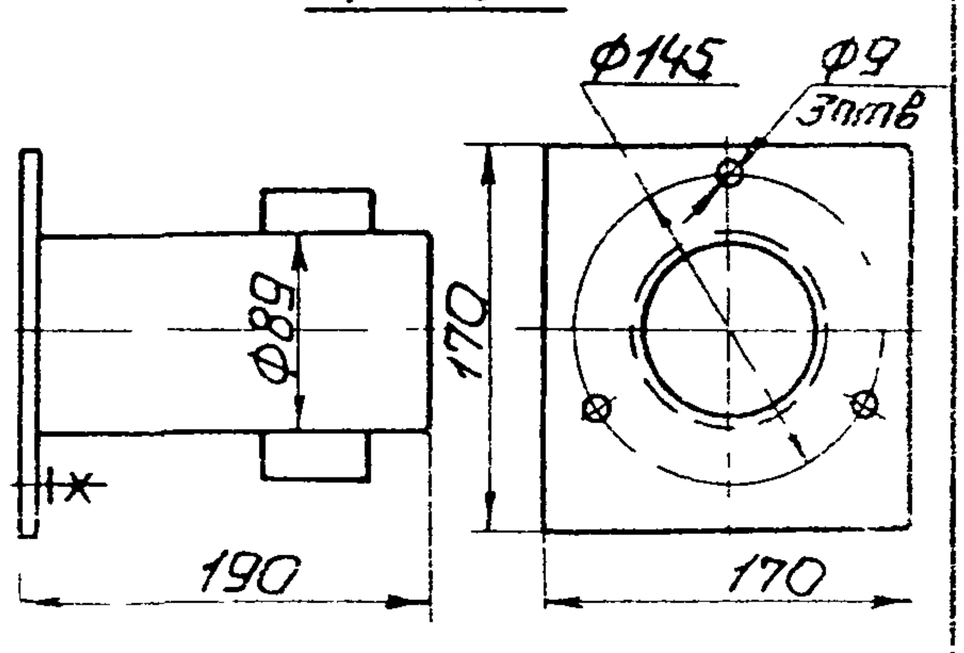


| Условное наименование | Тип устанавливаемого прибора | Масса, Кг |
|---|---|---|
| Ф-18 | ДУ реле НКС-2 | 2,94 |
| Ф-17 | | 1,82 |
| Ф-16 | | 2,5 |
| Ф-15 | | 1,45 |

Обозначение при заказе: Фланец Ф-15 3К4-134-81

# Фланец Ф 3К4-140-81

предназначен для установки мембранного датчика

## Ф-46

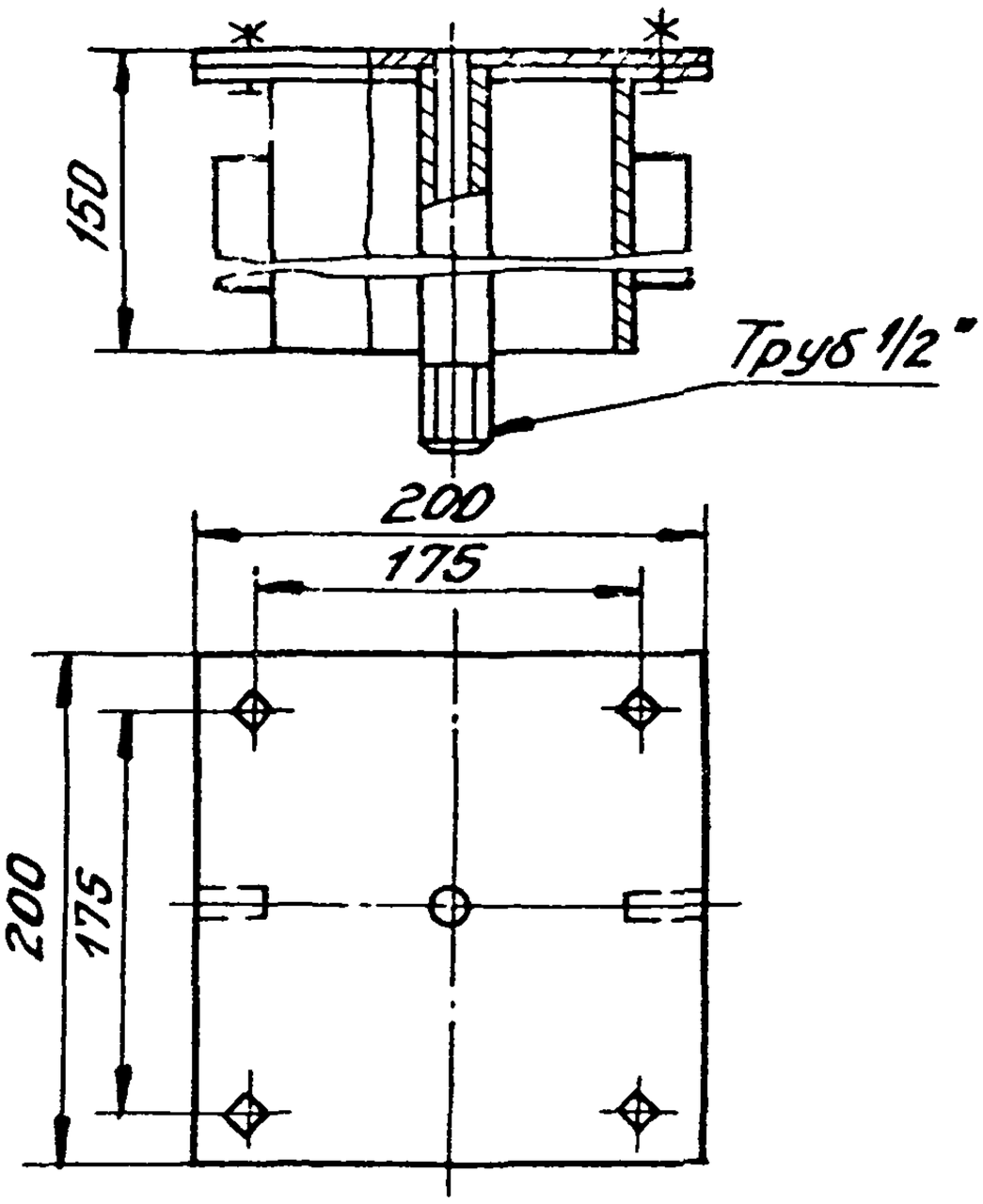


## Ф-45

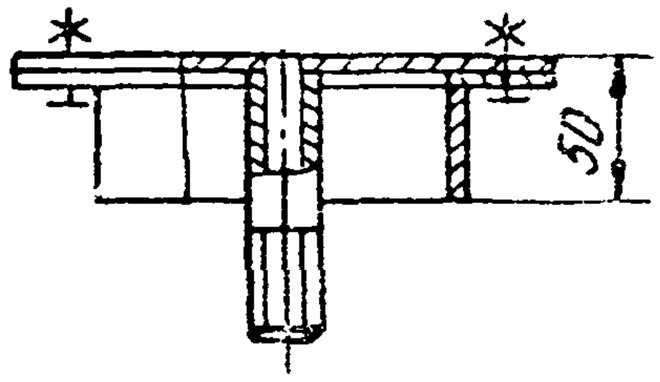


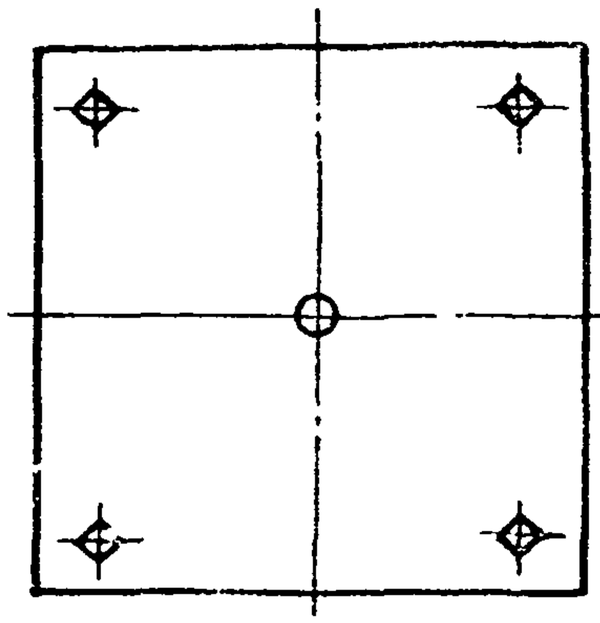

| Условное наименование | Тип устанавливаемого прибора | Масса, кг |
|---|---|---|
| Ф-46 | МДУ-2С | 2,91 |
| Ф-45 | | 1,47 |

Обозначение при заказе: Фланец Ф 3К4-140-81

# Фланец Ф-50 3К4-160-82

предназначен для крепления преобразователей сигнализатора уровня СУС

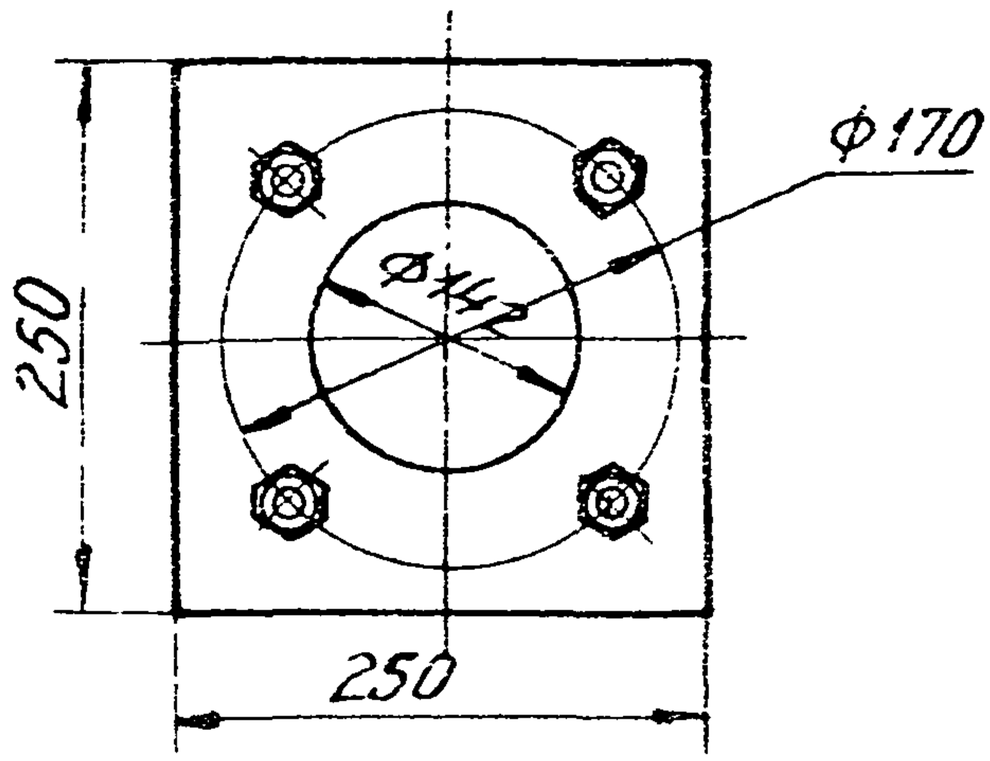


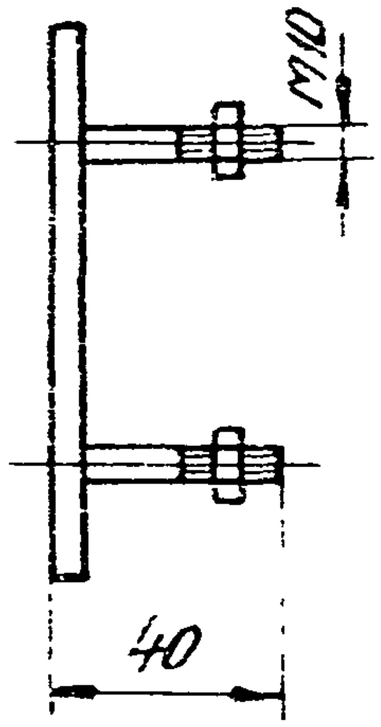


| Ф-50 | ПП-07; ПП-08, ПП-09, ПП-12, ПП-15 ОМ | 1,3 |
|---|---|---|
| Условное наименование | Тип устанавливаемого прибора | масса, кг |

Обозначение при заказе: Фланец Ф-50 3К4-160-82

Стр. с 144 по 159 - чистые,
см. СОДЕРЖАНИЕ,
след. стр. 160.

Форма Ф2.105(11)

| Инв.№ подл. | Подп. и дата | Взам.инв. № | Инв.№ дубл. | Подп. и дата |
|---|---|---|---|---|
| | | | | |

# VI. ИЗДЕЛИЯ ДЛЯ ОБВЯЗКИ ПРИБОРОВ

Форма Ф2.105(11)
Инв.№ подл. | Подп. и дата | Взам.инв.№ | Инв.№ дубл. | Подп. и дат

# Обвязка ОП ТК4-3548-81

Предназначена для приборов при подводе импульсных труб снизу.

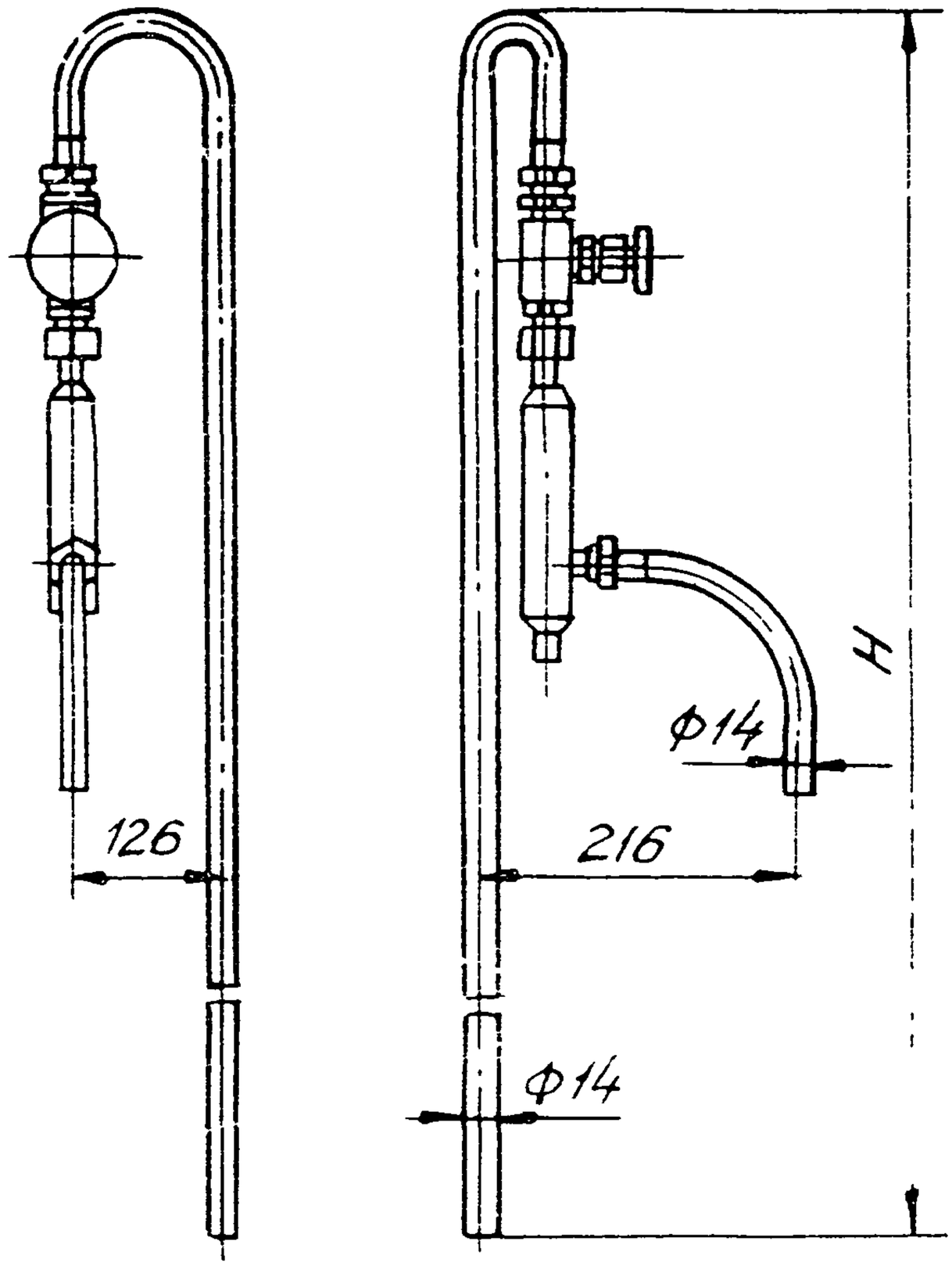


| | | | |
|---|---|---|---|
| ОП-103 | ДП | 2200 | 3,34 |
| ОП-102 | ДМ-П, ДМ-Э, ДМ-ЭР ДПМ; 13DD11; DCC; DCП, ДС-711Р, ДС-712Р ДС-П, ДС-Э, ДС-ЭР, ДМ-23573, ДМ-23574, ДП | 1700 | 3,04 |
| ОП-101 | ДМИ-Р | 1200 | 2,74 |
| Условное наименование | Тип устанавливаемого прибора | H, мм | Масса, кг |

Обозначение при заказе: Обвязка ОП-101 ТК4-3548-81

Копировал Фролова

# Обвязка ОП ТК4-3550-31

предназначена для подсоединения при подводе импульсных трубок сверху

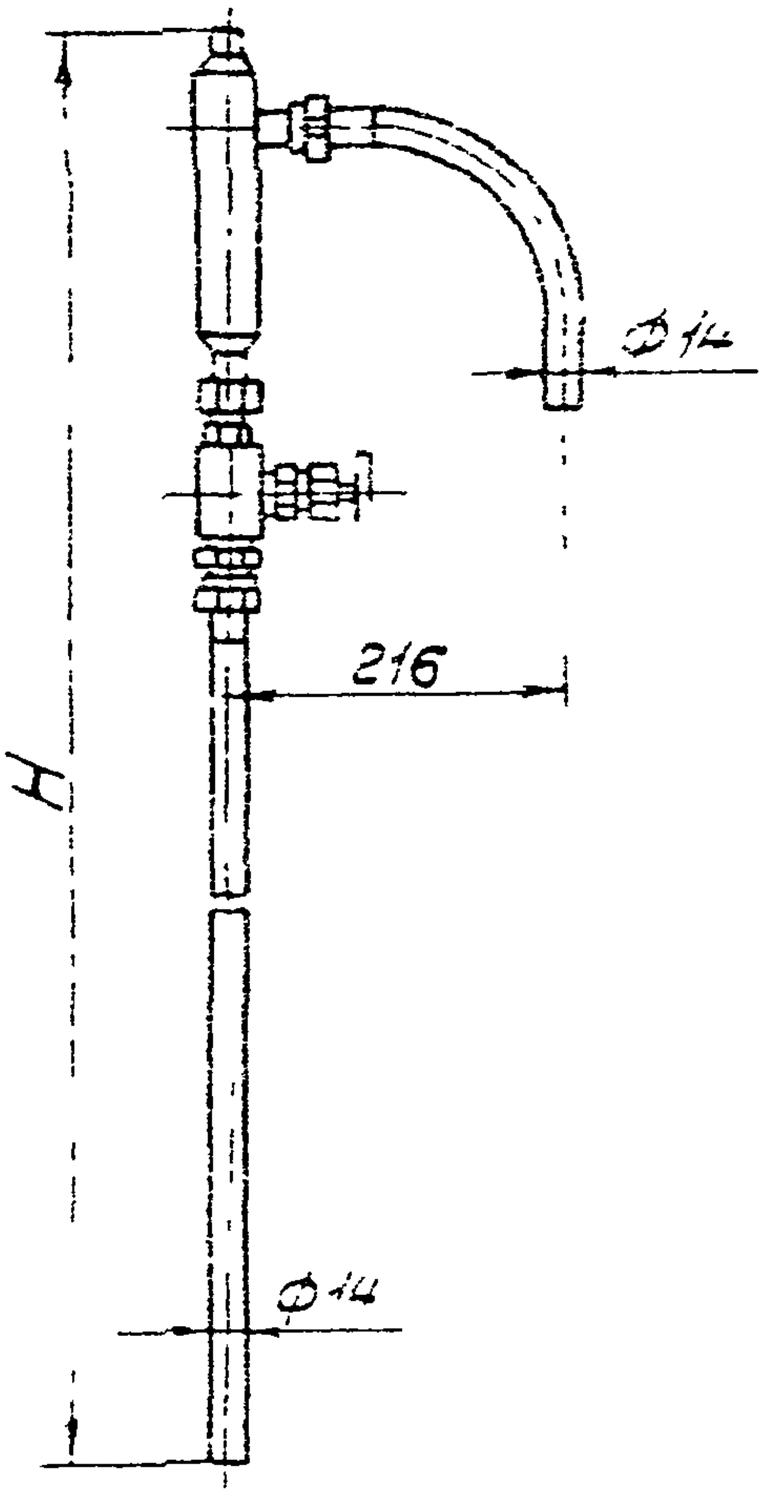


| ОП-106 | ДГ | 1730 | 2.7 |
|---|---|---|---|
| ОП-105 | 13ДД11; ДСС, ДСП, ДП; ДС-711Р, ДС-712Р, ДС-П; ДМ-П; ДС-Э, ДС-ЭР; ДМ-Э; ДМ-ЭР; ДПМ. ДМ-23573; ДМ-2357[illegible] | 1400 | 2,5 |
| ОП-104 | ДМИ-Р | 300 | 2.2 |
| Условное наименование | Тип устанавливаемого прибора | H, мм | Масса, кг |

Обозначение при заказе: Обвязка ОП-104 ТК4-3550-81

# Обвязка ОП-107 ТК4-3551-81

предназначена для приборов при подводе импульсных труб снизу.

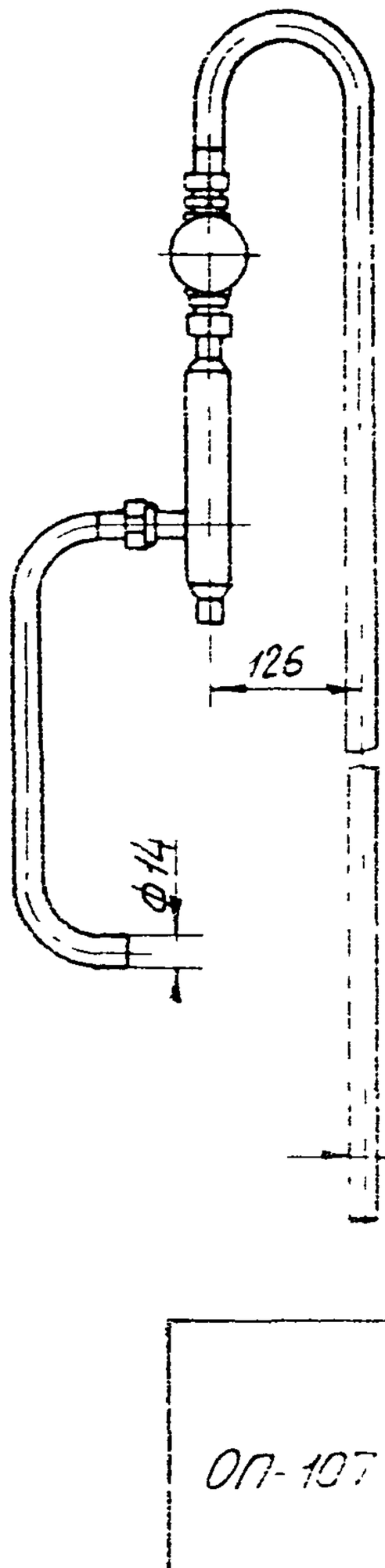


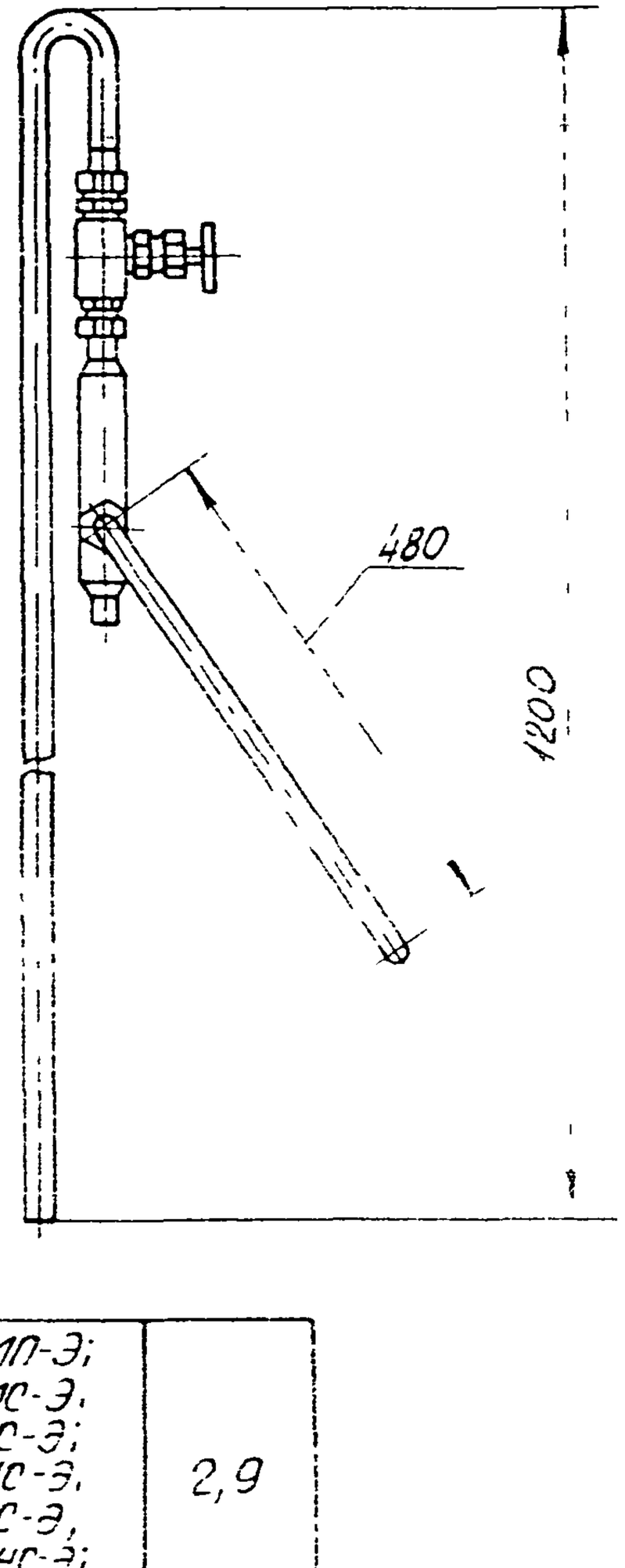


| Условное наименование | Тип устанавливаемого прибора | Масса, кг |
|---|---|---|
| ОП-107 | МП-П, МП-Э; МС-П, МС-Э; ТС-П, ТС-Э; НС-П, НС-Э; ВС-П, ВС-Э; ТНС-П, ТНС-Э; МВС-П, МВС-Э; МАС-П, МАС-Э | 2,9 |

Обозначение при заказе Обвязка ОП-107 ТК4-3551-81

# Обвязка ОП-108 ТК4-3552-81

предназначена для приборов при подводе импульсных труб сверху:

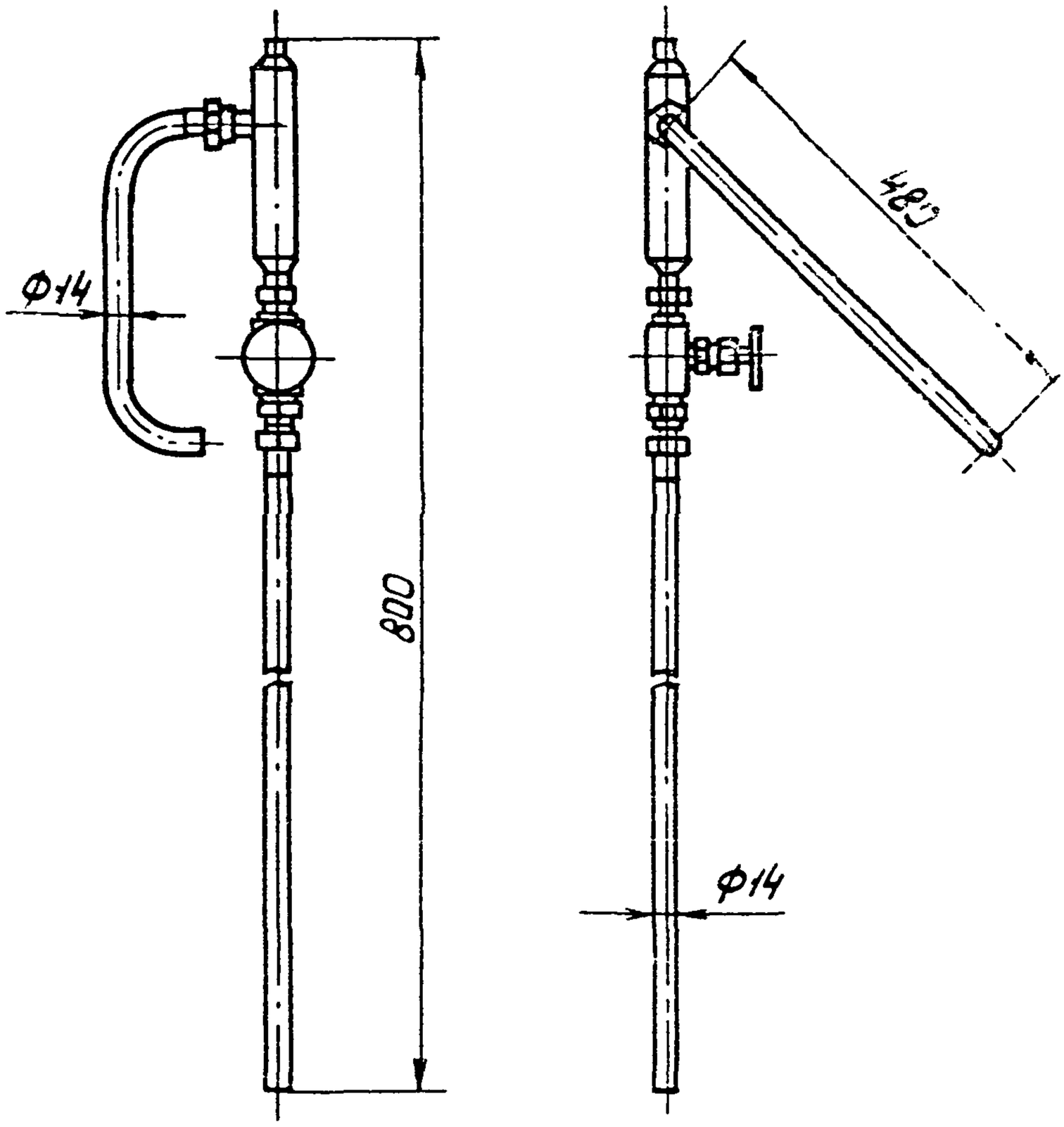


| | | |
|---|---|---|
| ОП-108 | МП-П; МП-Э;<br>МС-П; МС-Э;<br>ТС-П; ТС-Э;<br>НС-П; НС-Э;<br>ВС-П; ВС-Э;<br>ТНС-П; ТНС-Э;<br>МВС-П; МВС-Э;<br>МАС-П; МАС-Э | 2,34 |
| Условное наименование | Тип устанавливаемого прибора | Масса, кг |

Обозначение при заказе: Обвязка ОП-108 ТК4-3552-81

копировал: Бец

# Обвязка ОП-109 ТК4-3559-81

предназначена для приборов при подводе импульсных труб снизу (сверху)

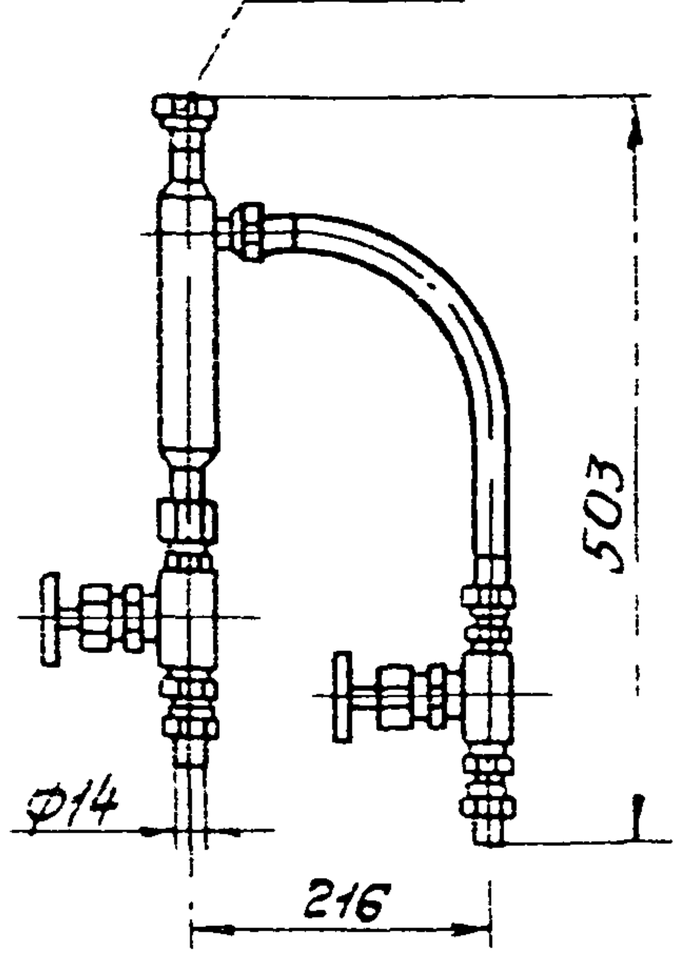


| | | |
|---|---|---|
| ОП-109 | МТС-711<br>МТС-712<br>МВТС-711<br>МВТС-712<br>МТ2С-711<br>МТ2С-712<br>МВТ2С-711<br>МВТ2С-712 | 3,1 |
| Условное наименование | Тип устанавливаемого прибора | Масса, кг |

Обозначение при заказе: Обвязка ОП-109 ТК4-3559-81

Копировал Фим

Стр. с 166 по 180 - чистые
см. СОДЕРЖАНИЕ,
след стр. 181.

Форма Ф2.108(11)

| Инв.№ подл. | Подп. и дата | Взам.инв. № | Инв.№ дубл. | Подп. и дата |
|---|---|---|---|---|
| | | | | |

# УII. КОНСТРУКЦИИ ДЛЯ УСТАНОВКИ ИСПОЛНИТЕЛЬНЫХ МЕХАНИЗМОВ

Форма Ф2.105(11)

| Инв.№ подл. | Подп. и дата | Взам.инв. № | Инв.№ дубл. | Подп. и дата |
|---|---|---|---|---|
| | | | | |

# Скоба С-21 ТК4-3502-81

предназначена для установки исполнительного механизма

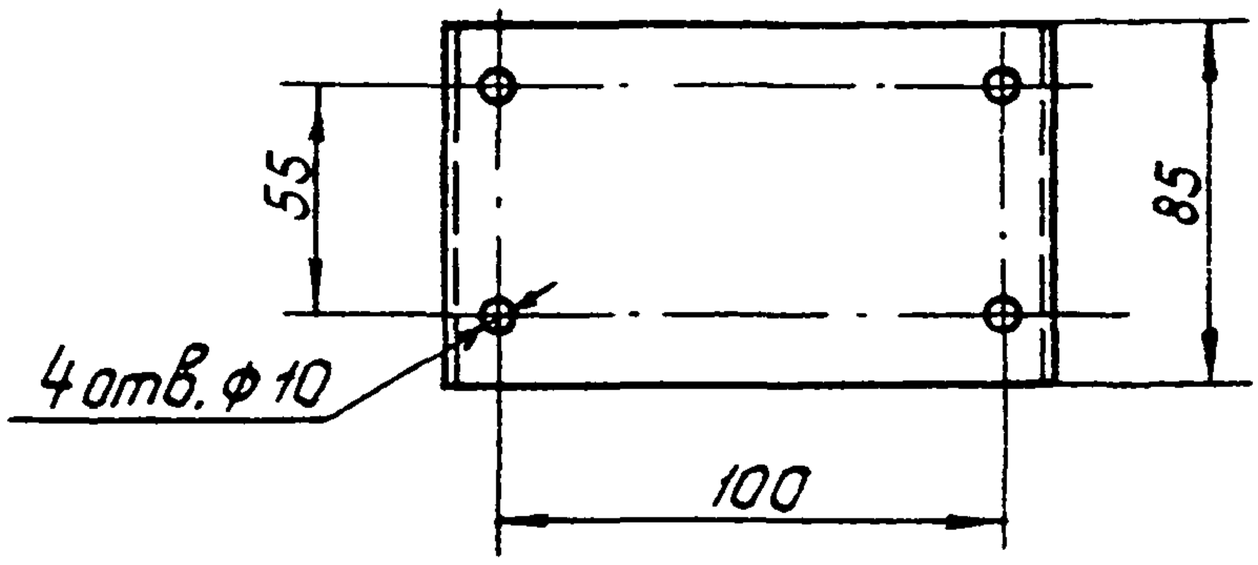


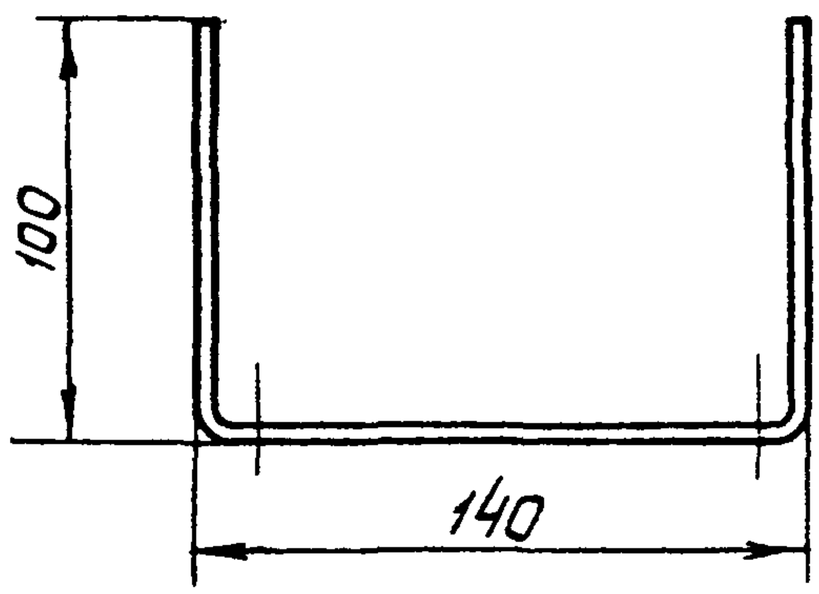


| С-21 | МИМ-К | 0,9 |
|---|---|---|
| Условное наименование | Тип устанавливаемого прибора | Масса, кг |

Обозначение при заказе Скоба С-21 ТК4-3502-81

# Стойка СИМ ТК4-3189-81

Предназначена для установки исполнительных механизмов

СИМ-31; СИМ-14; СИМ-32

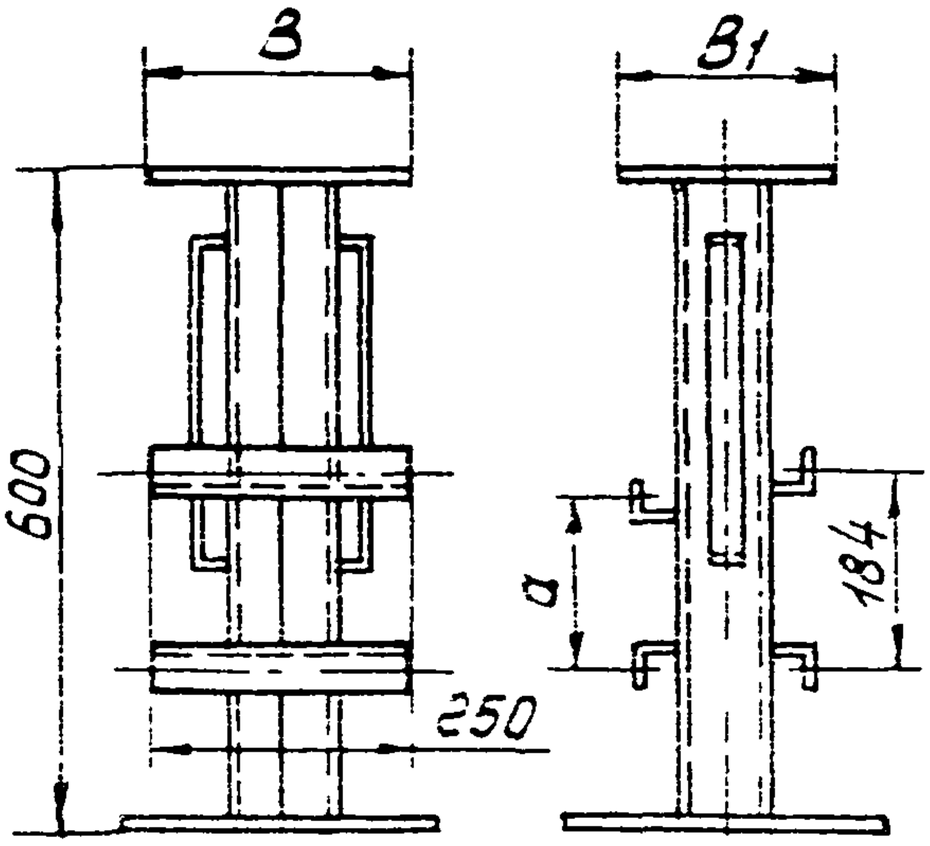


СИМ-33

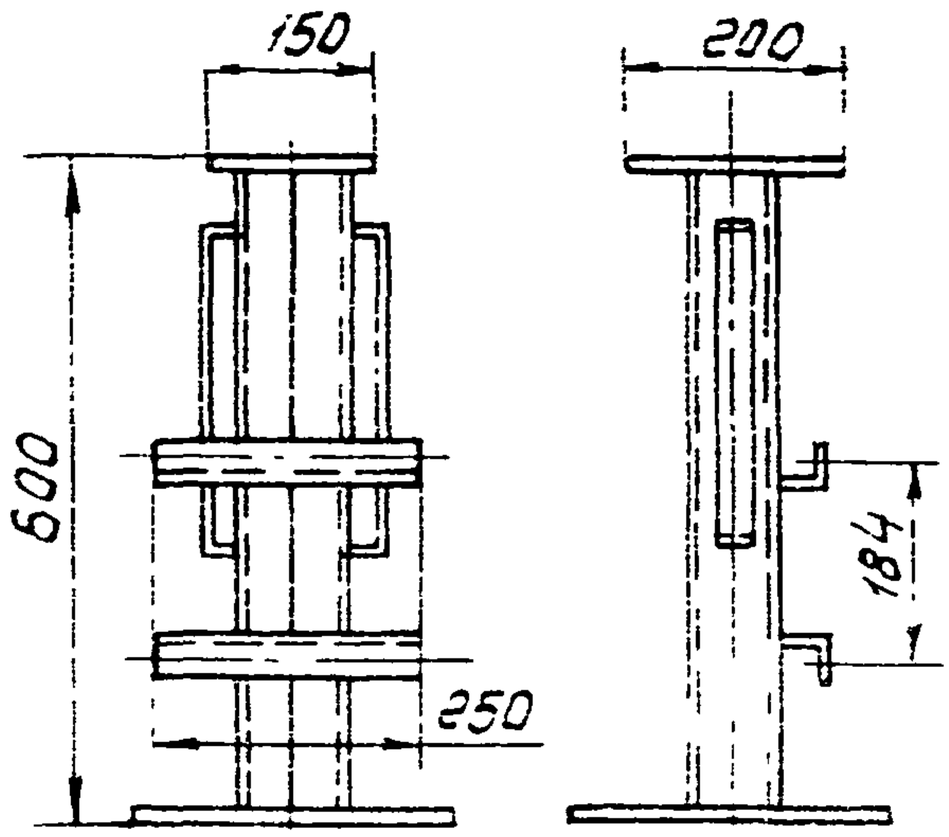


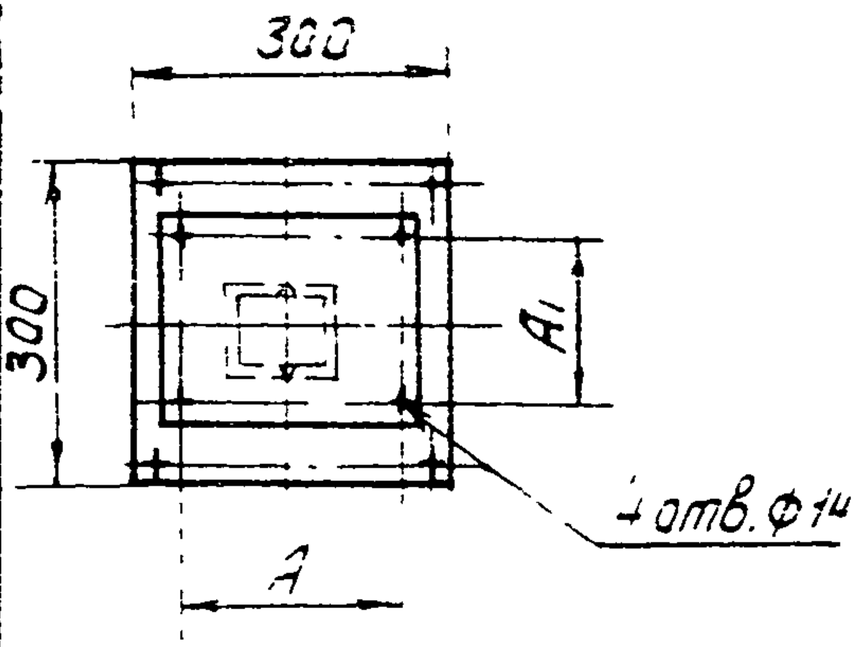


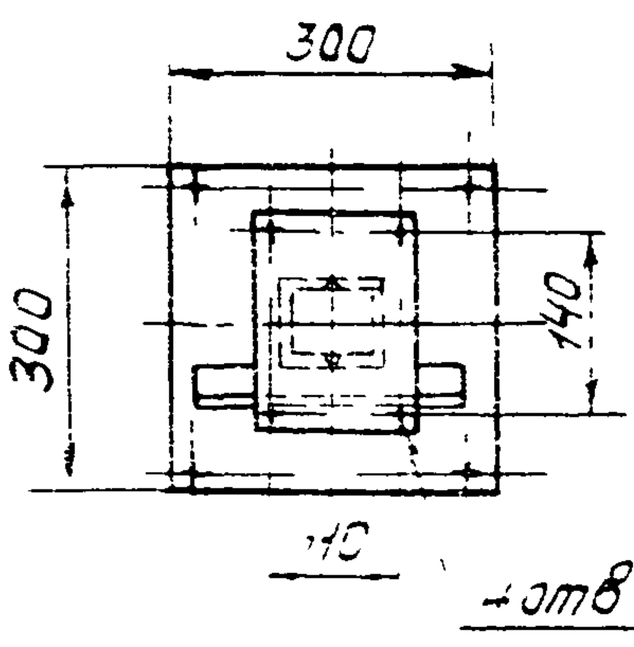


4 отв Ф14

| | | | | | | | |
|---|---|---|---|---|---|---|---|
| СИМ-33 | МЭОБ-25/100 | — | — | — | — | — | 14,4 |
| СИМ-32 | МЭОК-25/100 | 110 | 140 | 150 | 200 | 175 | |
| СИМ-14 | ИМТМ-4/2,5 | 160 | 70 | 200 | 100 | 110 | 14,5 |
| СИМ-31 | МЭО-25/25-0,25; МЭО-10/10-0,25; МЭО-25/63-0,25; МЭО-10/25-0,25-68 МЭО-4/10-0,25-68 | 204 | 150 | 250 | 200 | | 15,5 |
| Условное наименование | Тип устанавливаемого прибора | A | A1 | B | B1 | a | Масса, кг |
| | | Размеры, мм | | | | | |

Обозначение при заказе: Стойка СИМ-31 ТК4-3189-81

копировал: Белец

# Стойка СИМ ТК4-3190-81

Предназначена для установки исполнительного механизма

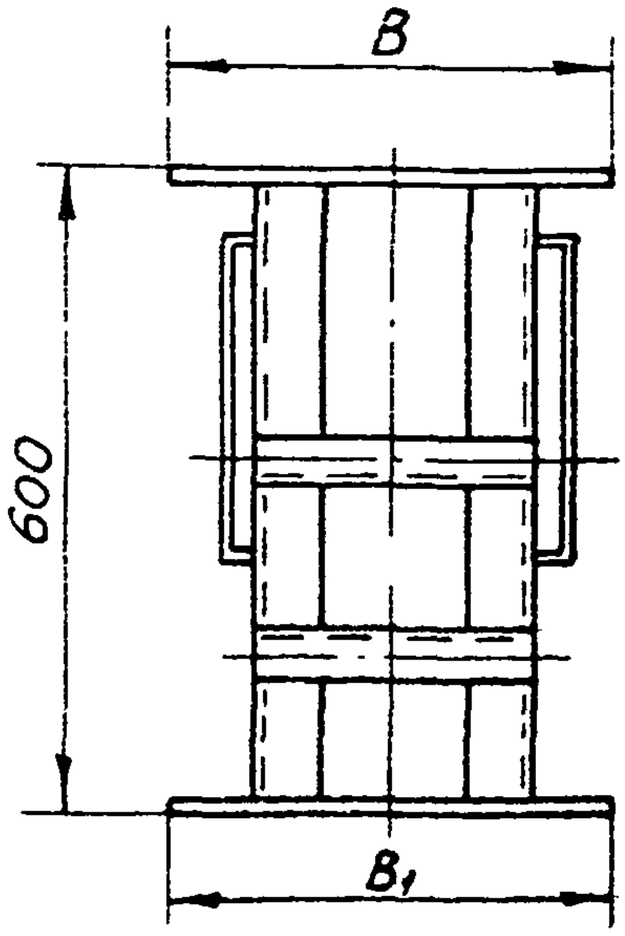


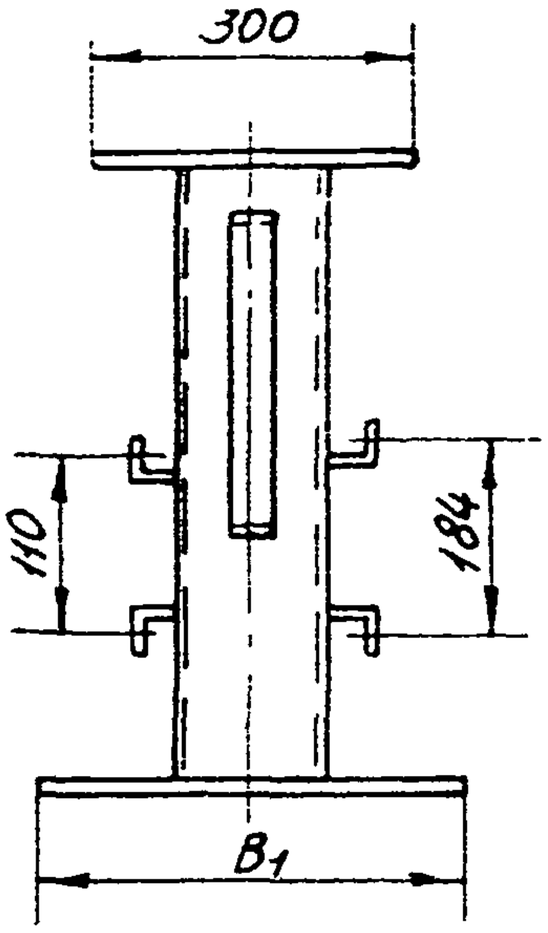


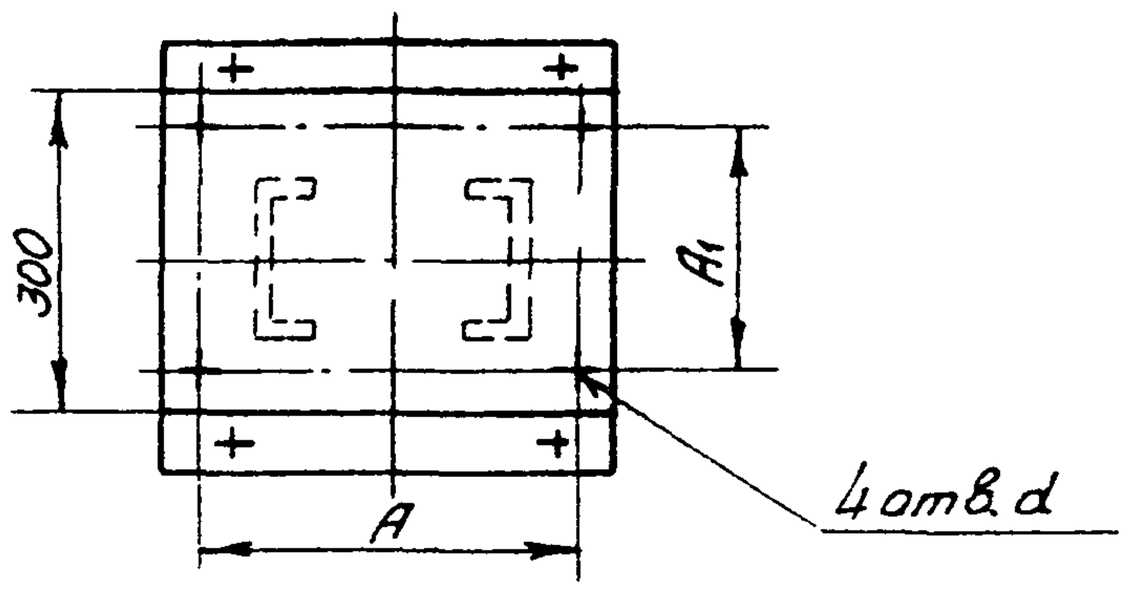


| Условное наименование | Тип устанавливаемого прибора | A | A1 | B | B1 | d | Масса, кг |
|---|---|---|---|---|---|---|---|
| | | Размеры, мм | | | | | |
| СИМ-35 | МЭО-63/10-0,25К-68<br>МЭО-160/25-0,25-68<br>МЭО-160/63-0,25-68<br>МЭО-160/25-0,25К-68 | 300 | 250 | 430 | 400 | 18 | 26,5 |
| СИМ-34 | МЭО 400/25-0,25К-69<br>МЭО-400/63-0,25К-69<br>МЭО-400/63-0,25 | 435 | 224 | 500 | 500 | 26 | 32,8 |

Обозначение при заказе: Стойка СИМ-34 ТК4-3190-81

# Стойка СИМ ТК4-3192-81

Предназначена для установки исполнительных механизмов
СИМ-36; СИМ-37 — СИМ-38

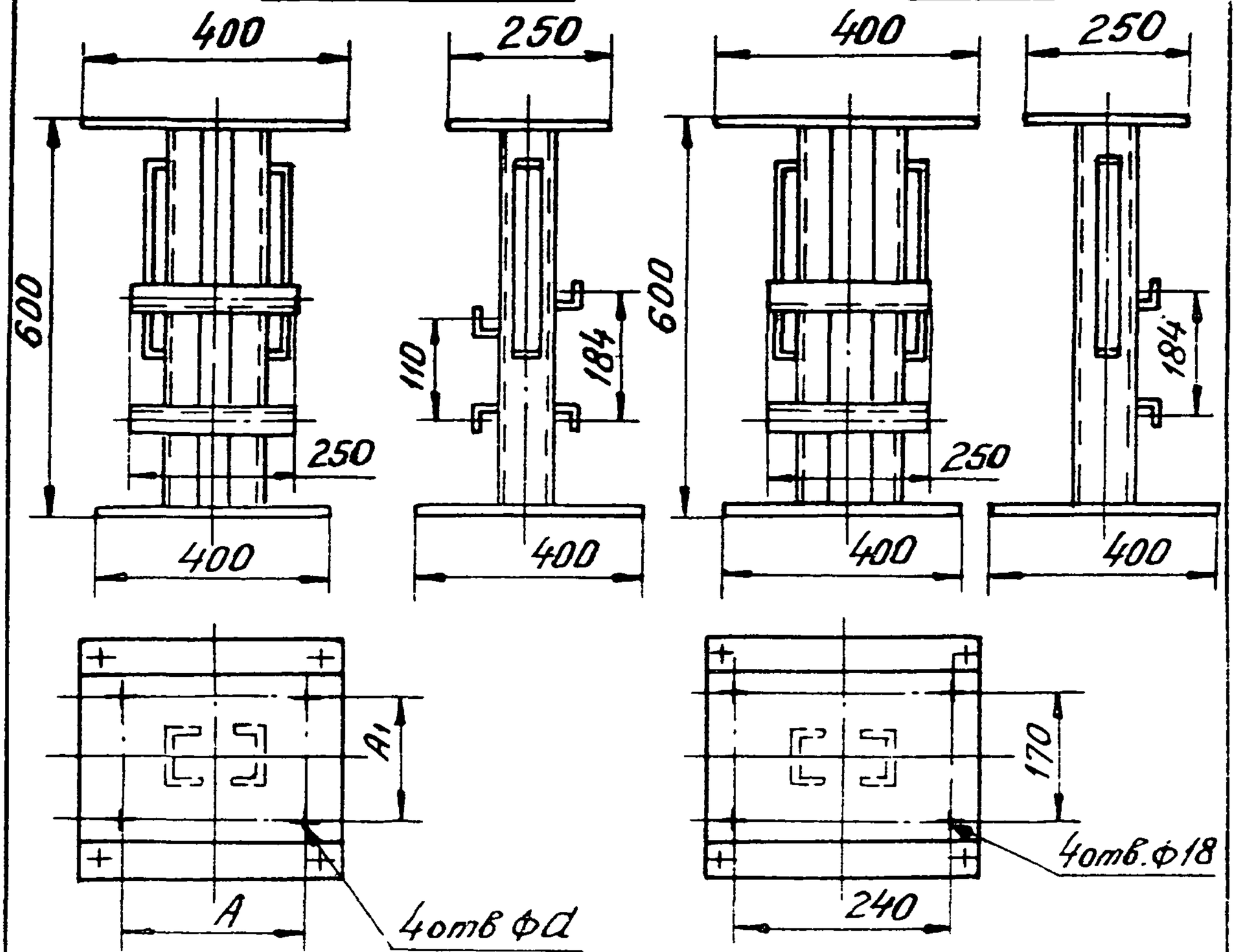


| | | | | | |
|---|---|---|---|---|---|
| СИМ-38 | МЭОБ-63/100 | 240 | 170 | — | 20,3 |
| СИМ-37 | МЭОК-63/100 | | | 18 | |
| СИМ-36 | МЭО-63/25-0,25К 68; МЭО-63/63-0,25-68; МЭО-63/25-0,25-68; МЭО-25/10-0,25К-68 | 260 | 195 | 15 | 21 |
| Условное наименование | Тип устанавливаемого прибора | A | A1 | d | Масса, кг |
| | | Размеры, мм | | | |

Обозначение при заказе: Стойка СИМ-36 ТК4-3192-81

Копировал Фролова

# Стойка СИМ ТК4-3568-81

предназначена для установки исполнительных механизмов

СИМ-39

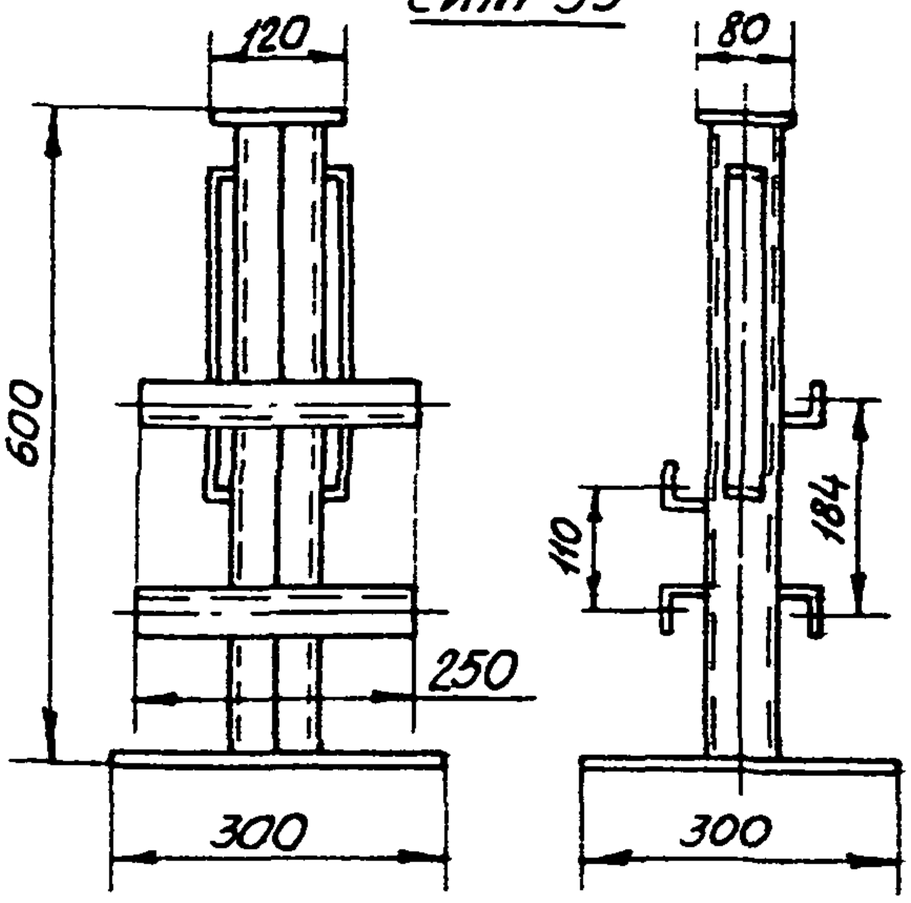


СИМ-40

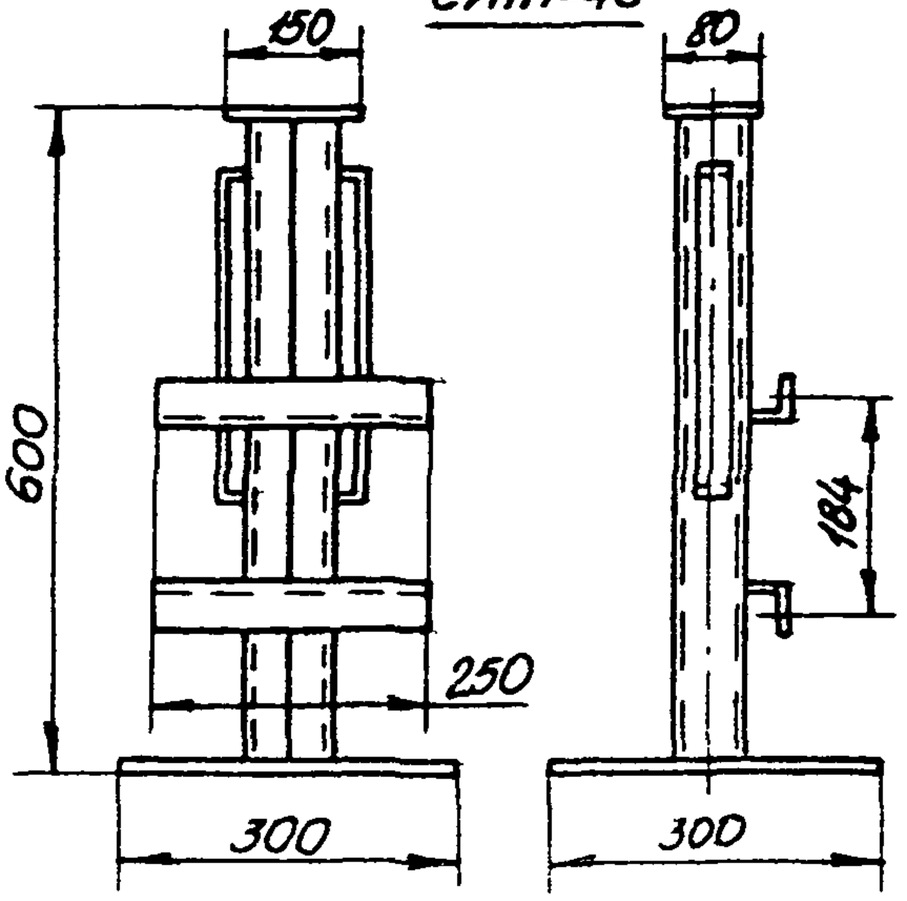


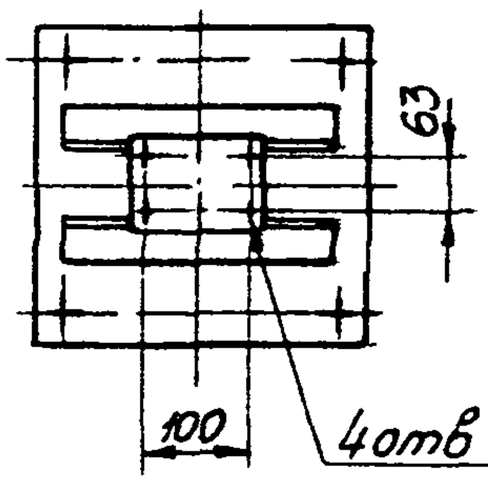


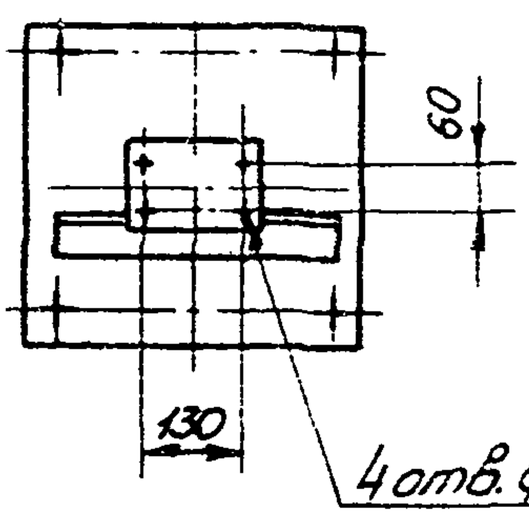


| | | |
|---|---|---|
| СИМ-40 | МЭО-1,6/25-0,63, МЭО-1,6/10-0,25; МЭО-4/63-0,63; МЭО-4/25-0,25 | 10 |
| СИМ-39 | МЭО-1,6/10-0,25-77; МЭО-1,6/25-0,63-77; МЭО-1,6/25-0,25-77; МЭО-1,6/63-0,63-77; МЭО-1,6/63-0,25-77; МЭО-1,6/160-0,63-77; МЭО-4/25-0,25-77; МЭО-4/63-0,25-77; МЭО-4/63-0,63-77; МЭО-4/160-0,63-77 | 10,4 |
| Условное наименование | Тип устанавливаемого прибора | Масса, кг |

Обозначение при заказе: Стойка СИМ-39 ТК4-3568-81

Стр. с 187 по 197 - чистые,
см. СОДЕРЖАНИЕ,
след. стр. 198

Форма Ф2.109(11)

| Инв.№ подл. | Подп. и дата | Взам.инв.№ |
|---|---|---|
| | | |

# VIII. КОНСТРУКЦИИ ДЛЯ ПРОКЛАДКИ ТРАСС

Инв.№ подл. | Подп. и дата | Взам.инв. №
Инв.№ дубл. | Подп. и дат
Формат А2.108(11)

# Колено КР ТК4-350Н-81

предназначено для поворота трассы

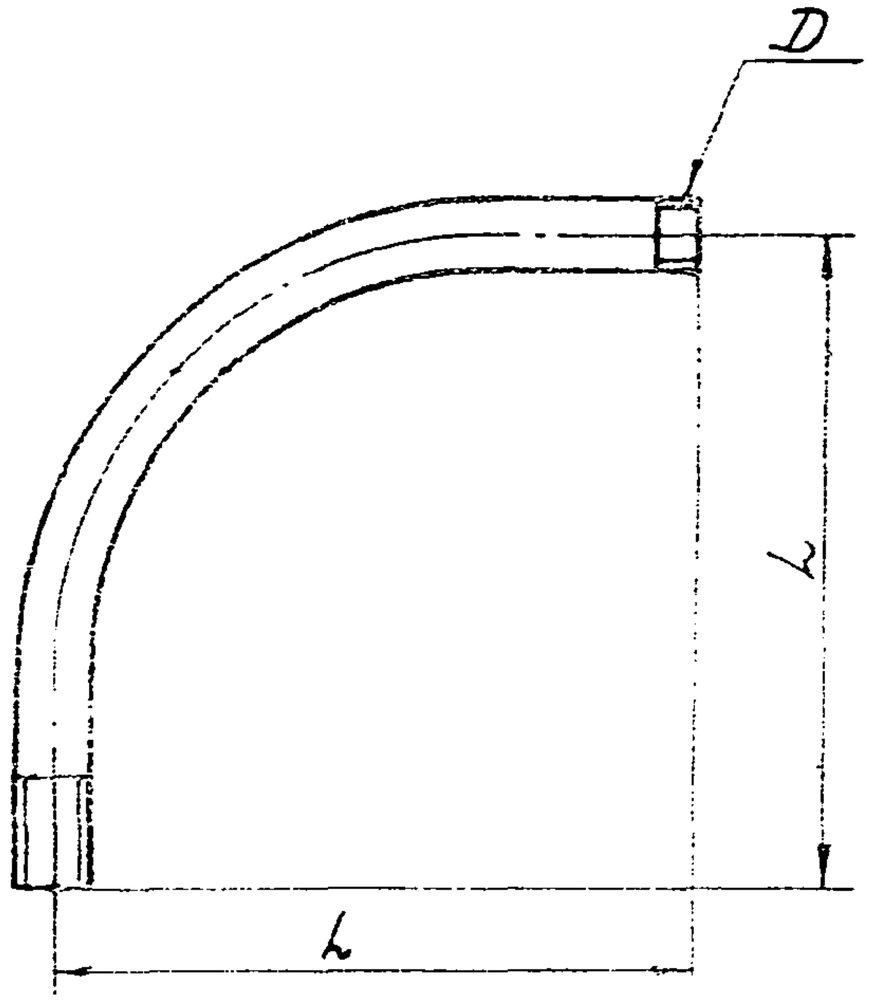


| Условное наименование | Ду | D | L | Масса, кг |
|---|---|---|---|---|
| | Размеры, мм | | | |
| КР-8 | 50 | Труб. 2" | 550 | 3,92 |
| КР-7 | 40 | Труб. 1 1/2" | 500 | 2,76 |
| КР-6 | 32 | Труб. 1 1/4" | | 2,26 |
| КР-5 | 25 | Труб. 1" | 300 | 1,09 |
| КР-4 | 20 | Труб. 3/4" | | 0,77 |
| КР-3 | 15 | Труб. 1/2" | | 0,60 |

Обозначение при заказе: Колено КР-3 ТК4-350Н-81

# Колено КС ТК4-386-81

предназначено для поворота трассы

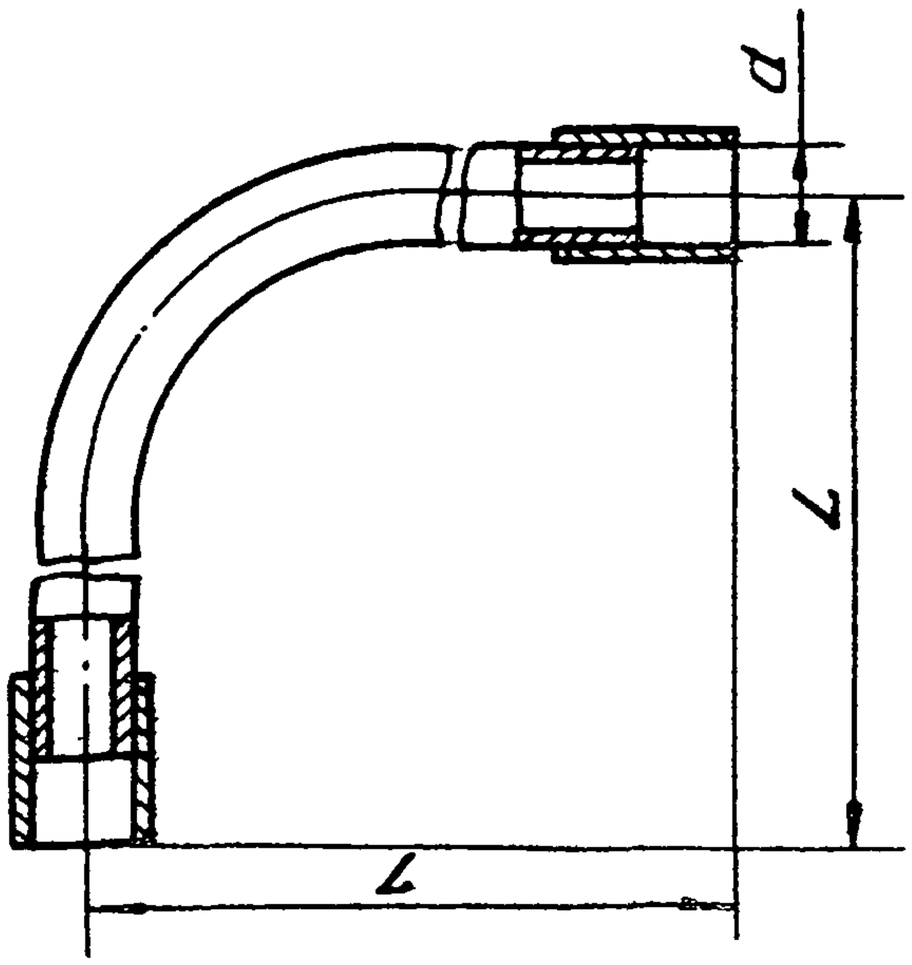


| Условное обозначение | Размеры, мм Ду | d | L | Масса, кг | Материал |
|---|---|---|---|---|---|
| КС-10 | 50 | 61 | 400 | 2,8 | Труба ГОСТ 10704-91 60×2,0 |
| КС-9 | 40 | 50 | | 2,01 | 48×2,0 |
| КС-8 | 25 | 34 | 200 | 0,80 | 33×1,8 |
| КС-7 | 20 | 28 | | 0,65 | 27×1,8 |
| КС-6 | 15 | 23 | | 0,46 | 22×1,6 |
| КС-5 | 50 | 61 | 400 | 4,07 | Труба ГОСТ 8732-75 50×3,0 |
| КС-4 | 40 | 50 | | 2,09 | 40×3,0 |
| КС-3 | 25 | 34 | 200 | 1,18 | 25×2,8 |
| КС-2 | 20 | 28 | | 0,84 | 20×2,5 |
| КС-1 | 15 | 23 | | 0,64 | 15×2,5 |

Обозначение при заказе Колено КС-1 ТК4-386-81

# Заготовка трубная 3Т ТК4-3483-81
## предназначена для поворота трассы

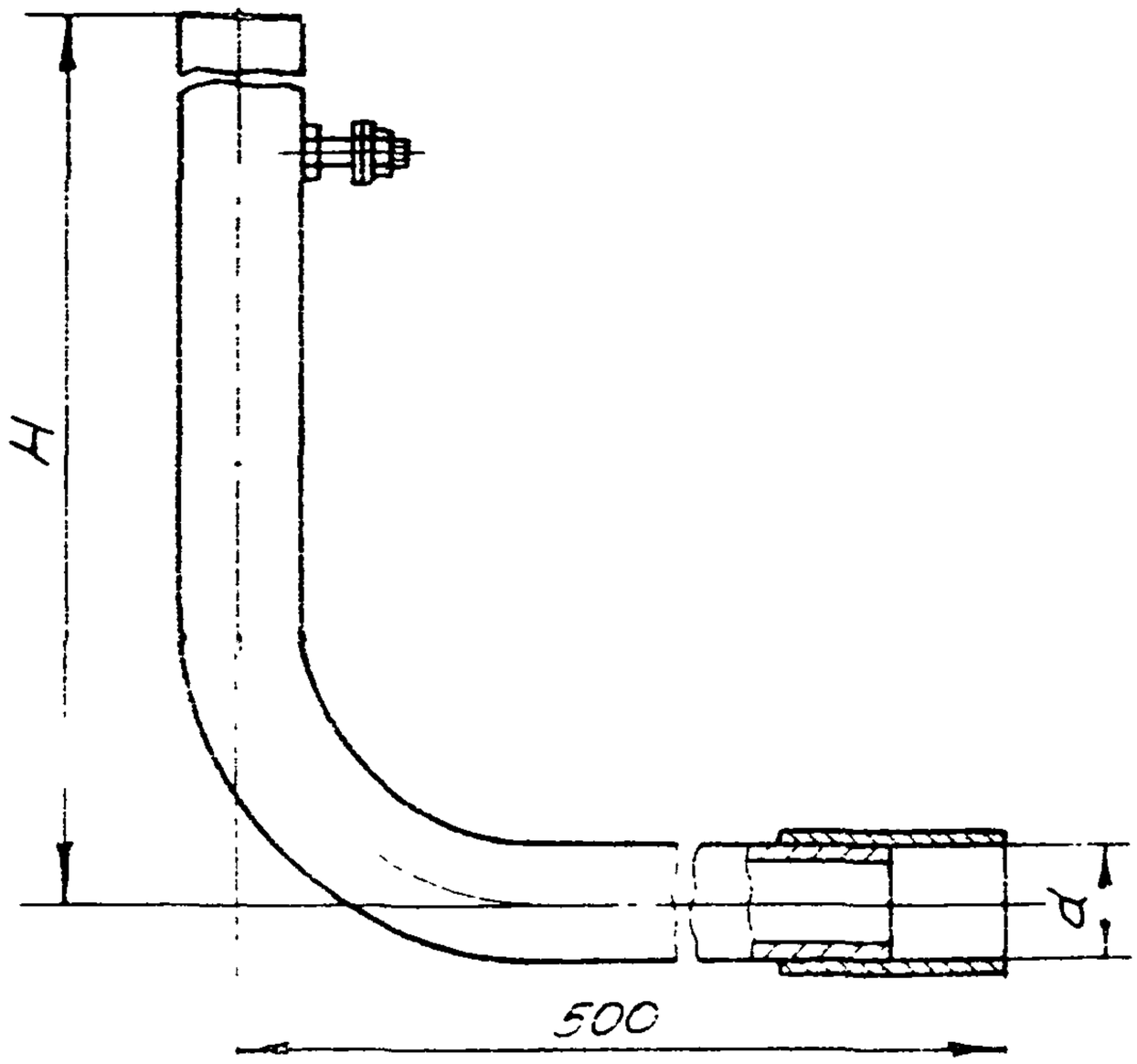


| | | | | | |
|---|---|---|---|---|---|
| 3Т-20 | 50 | 61 | 1200 | 5,61 | 50х3,0 |
| 3Т-19 | 40 | 50 | | 5,22 | 40х3,0 |
| 3Т-18 | 25 | 34 | | 3,51 | 25х2,8 |
| 3Т-17 | 20 | 28 | | 2,50 | 20х2,5 |
| 3Т-16 | 15 | 23 | | 1,91 | 15х2,5 |
| 3Т-15 | 50 | 61 | 800 | 4,92 | 50х3,0 |
| 3Т-14 | 40 | 50 | | 3,89 | 40х3,0 |
| 3Т-13 | 25 | 34 | | 2,67 | 25х2,8 |
| 3Т-12 | 20 | 28 | | 1,9 | 20х2,5 |
| 3Т-11 | 15 | 23 | | 1,45 | 15х2,5 |
| 3Т-10 | 50 | 61 | 600 | 4,1 | 50х3,0 |
| 3Т-9 | 40 | 50 | | 3,23 | 40х3,0 |
| 3Т-8 | 25 | 34 | | 2,25 | 25х2,8 |
| 3Т-7 | 20 | 28 | | 1,6 | 20х2,5 |
| 3Т-6 | 15 | 23 | | 1,22 | 15х2,5 |
| 3Т-3 | 25 | 34 | 250 | 1,5 | 25х2,8 |
| 3Т-2 | 20 | 28 | | 1,07 | 20х2,5 |
| 3Т-1 | 15 | 23 | | 0,81 | 15х2,5 |
| Условное наименование | Dy | d | H | Масса, кг | Материал |
| | Размеры, мм | | | | |

Труба ГОСТ 3262-75

| Условное наименование | Размеры, мм Ду | d | H | Масса кг | Материал |
|---|---|---|---|---|---|
| ЗТ-41 | 50 | 61 | 1200 | 4,52 | 60х2,0 |
| ЗТ-40 | 40 | 50 | | 3,6 | 48х2,0 |
| ЗТ-39 | 25 | 34 | | 2,33 | 33х1,8 |
| ЗТ-38 | 20 | 28 | | 1,88 | 27х1,8 |
| ЗТ-37 | 15 | 23 | | 1,34 | 22х1,6 |
| ЗТ-36 | 50 | 61 | 800 | 3,38 | 60х2,0 |
| ЗТ-35 | 40 | 50 | | 2,70 | 48х2,0 |
| ЗТ-34 | 25 | 34 | | 1,78 | 33х1,8 |
| ЗТ-33 | 20 | 28 | | 1,43 | 27х1,8 |
| ЗТ-32 | 15 | 23 | | 1,02 | 22х1,6 |
| ЗТ-31 | 50 | 61 | 600 | 2,81 | 60х2,0 |
| ЗТ-30 | 40 | 50 | | 2,24 | 48х2,0 |
| ЗТ-29 | 25 | 34 | | 1,5 | 33х1,8 |
| ЗТ-28 | 20 | 28 | | 1,21 | 27х1,8 |
| ЗТ-27 | 15 | 23 | | 0,86 | 22х1,6 |
| ЗТ-26 | 25 | 34 | 250 | 1,02 | 33х1,8 |
| ЗТ-25 | 20 | 28 | | 0,81 | 27х1,8 |
| ЗТ-24 | 15 | 23 | | 0,58 | 22х1,6 |

Трубы ГОСТ 10704-76

Обозначение при заказе Заготовка ЗТ-1 ТК4-3483-80

# Угольник перфорированный УП ТК4-2206-74, ТК4-2208-74

предназначен для поворота трассы

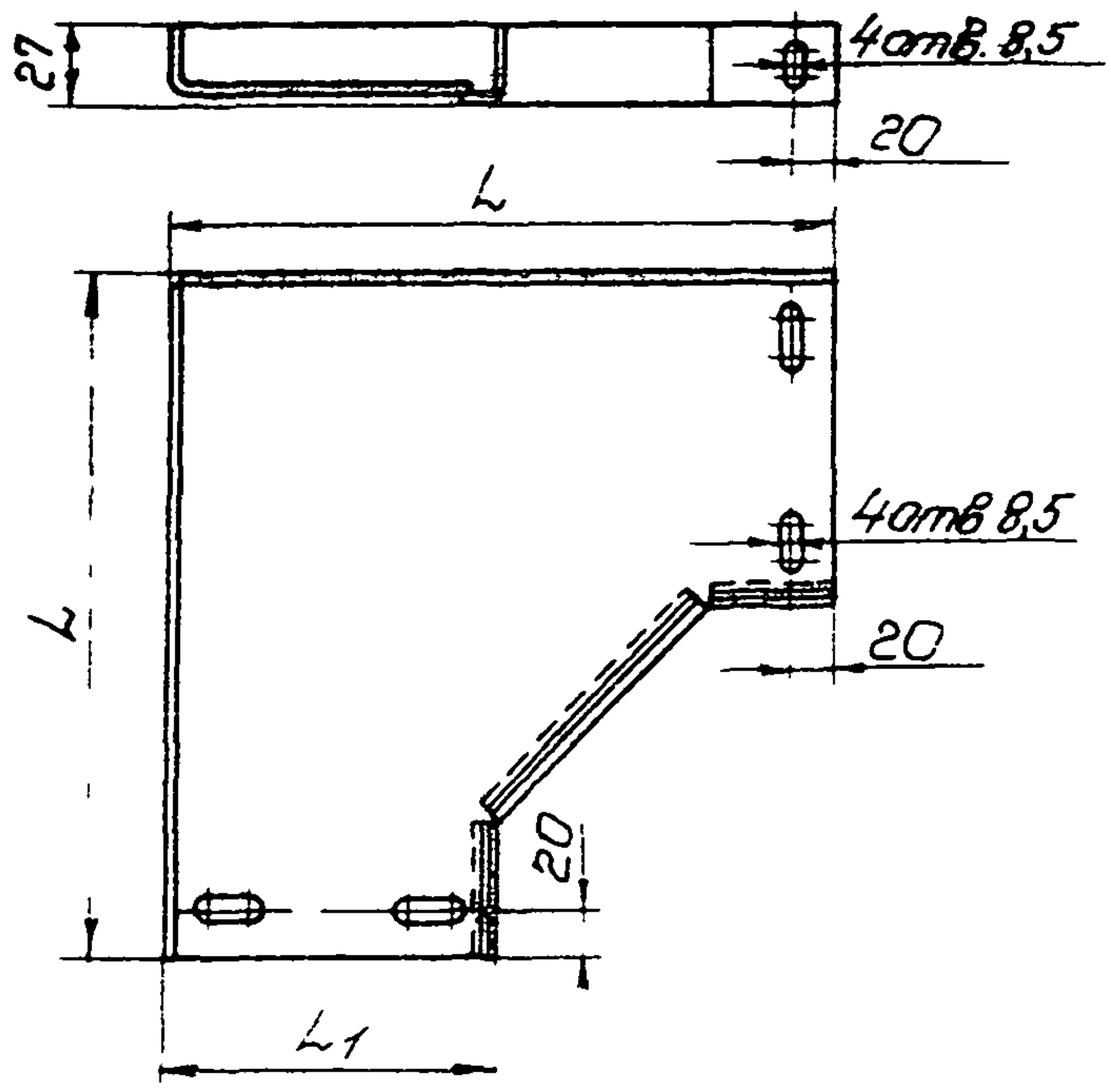


| | | | | |
|---|---|---|---|---|
| УП145 | ТК4-2208-74 | 314 | 154 | 1,71 |
| УП85 | ТК4-2206-74 | 252 | 92 | 0,61 |
| Условное наименование | № чертежа | L | L1 | Масса кг |
| | | Размеры, мм | | |

Обозначение при заказе Угольник УП85 ТК4-2206-74

Уголок перфорированный УП225 ТК4-2209-74
предназначен для поворота трассы

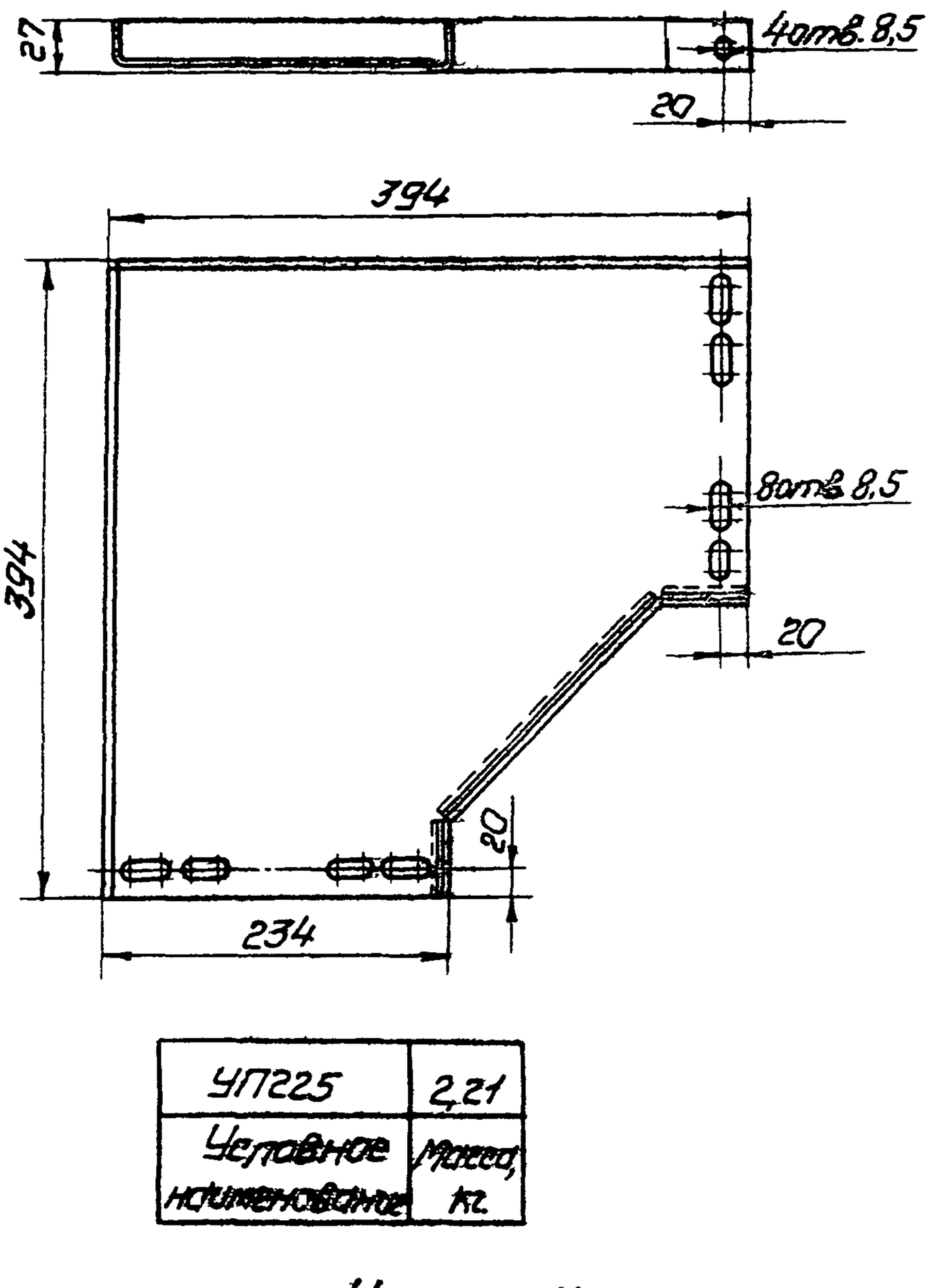


| УП225 | 2,21 |
|---|---|
| Условное наименование | Масса, кг. |

Обозначение при заказе Уголок УП225 ТК4-2209-74

Тройник перфорированный ТП ТК4-2210-74; ТК4-2211-74 предназначен для разветвления трассы

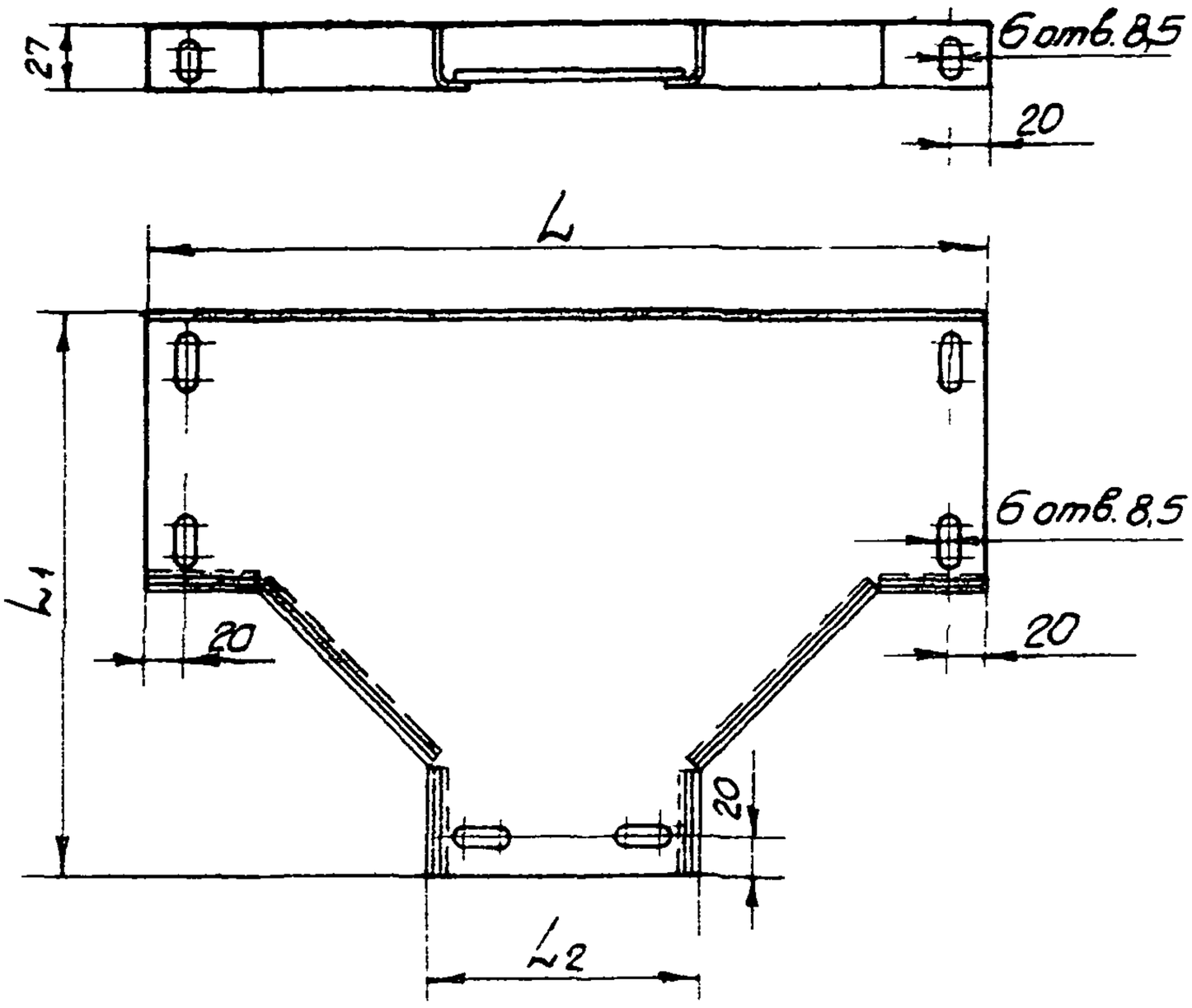


| ТП145 | ТК4-2211-74 | 474 | 314 | 154 | 1,92 |
|---|---|---|---|---|---|
| ТП85 | ТК4-2210-74 | 412 | 252 | 92 | 1,12 |
| Условное наименование | № чертежа | L | L1 | L2 | Масса, кг |
| | | Размеры, мм | | | |

Обозначение при заказе: Тройник ТП85 ТК4-2210-74

# Тройник перфорированный ТП225 ТК4-2212-74

предназначен для разветвления трассы

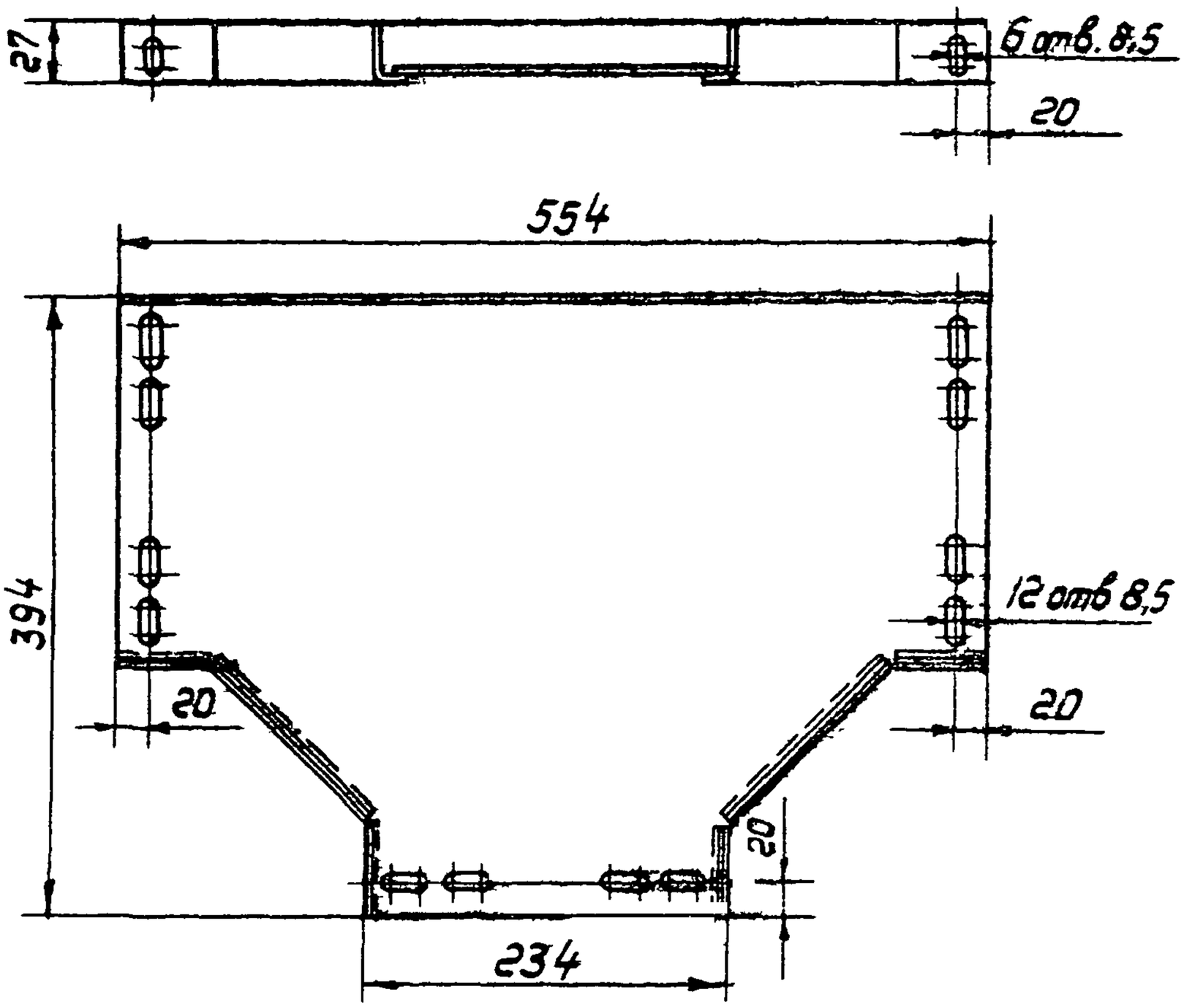


| ТП225 | 3,02 |
|---|---|
| Условное наименование | Масса, кг |

Обозначение при заказе Тройник ТП225 ТК4-2212-74

# Переходник перфорированный ПП145×85 ТК4-2216-74 предназначен для изменения ширины трассы

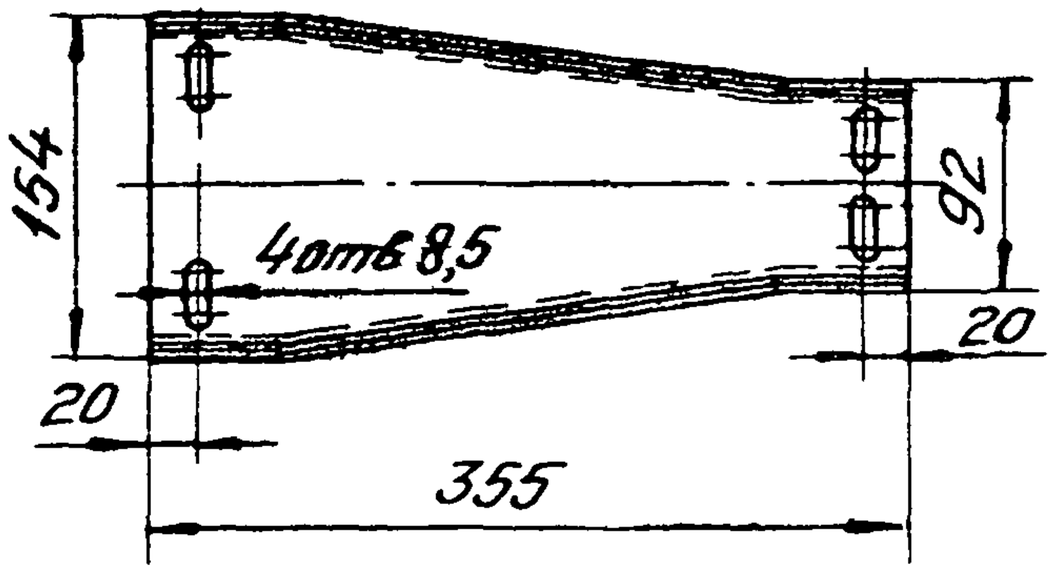


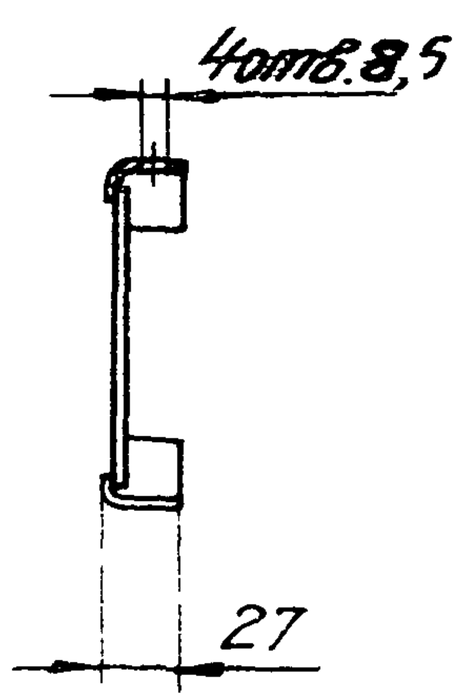


| | |
|---|---|
| ПП146×85 | 0,78 |
| Условное наименование | Масса, кг |

Обозначение при заказе: Переходник ПП 145×85 ТК4-2216-74

Переходник перфорированный ПП225х145 ТК4-2217-74 предназначен для изменения ширины трассы

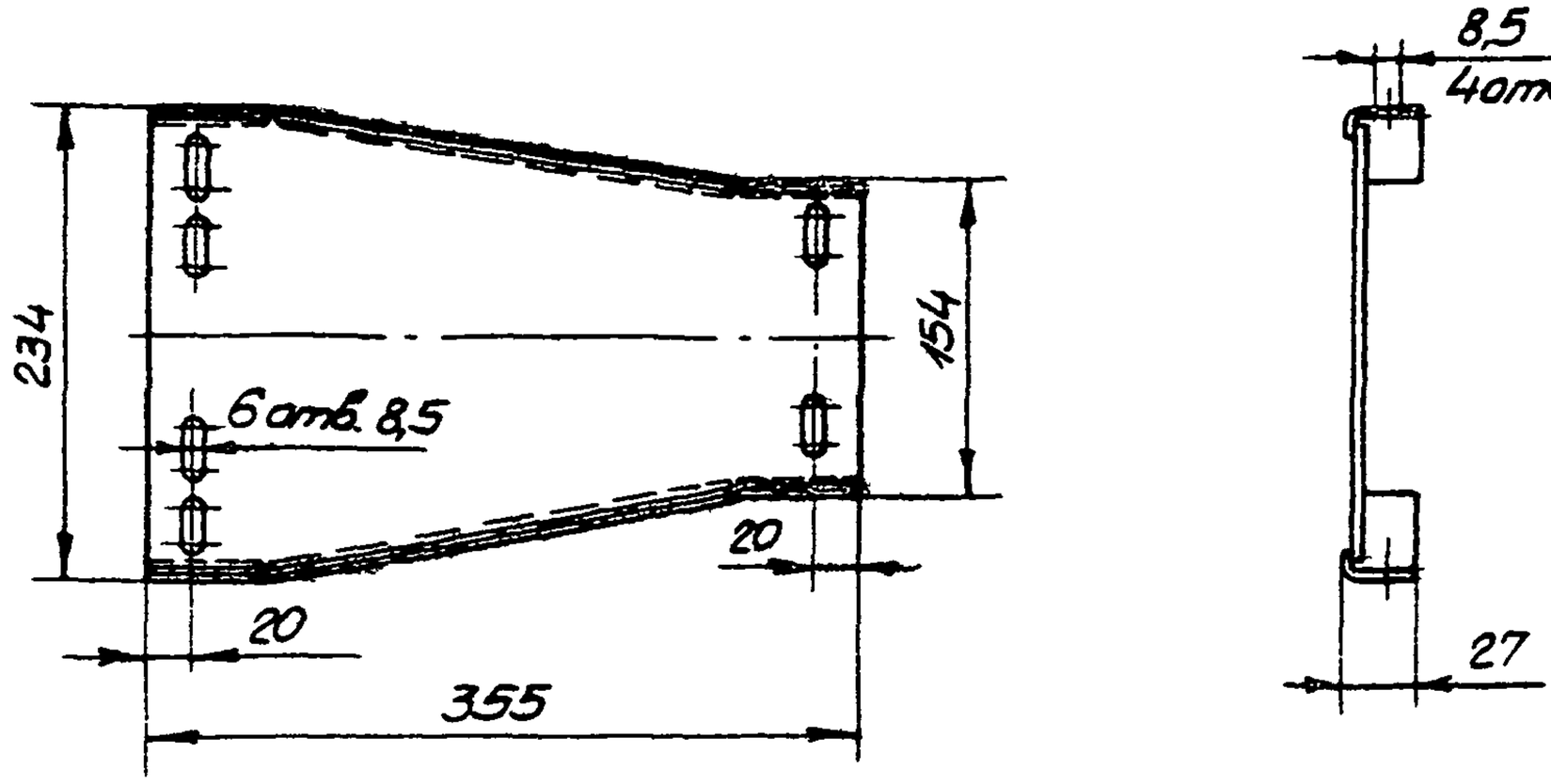


| | |
|---|---|
| ПП225х145 | 1,42 |
| Условное наименование | Масса, кг |

Обозначение при заказе Переходник ПП225х145 ТК4-2217-74

# Вставка угловая ВУ ТК3-55-70

предназначена для изменения направления трассы

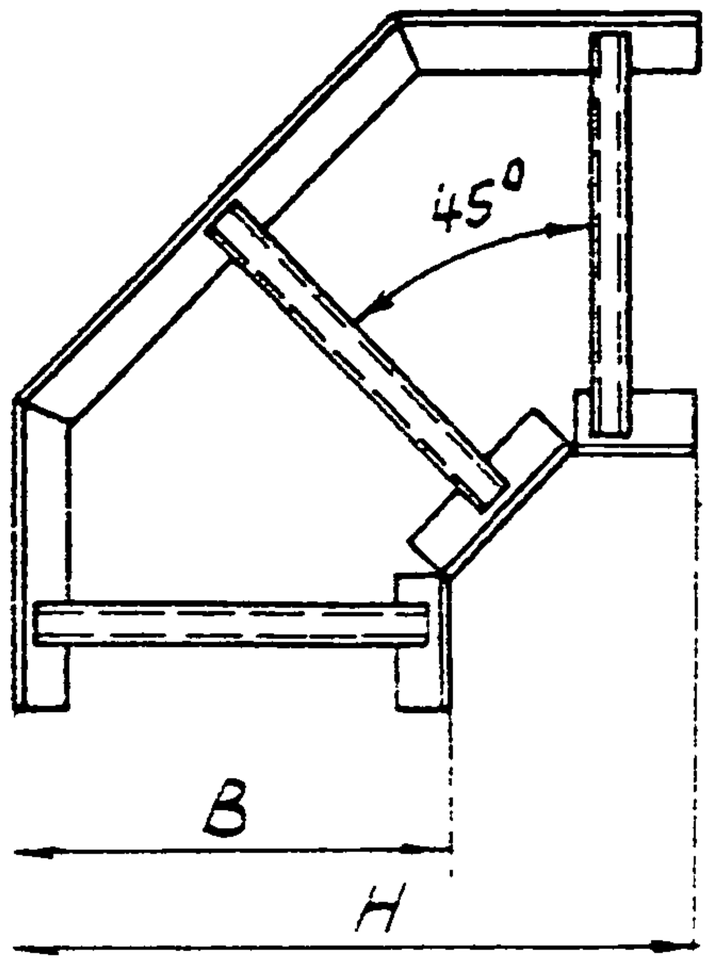


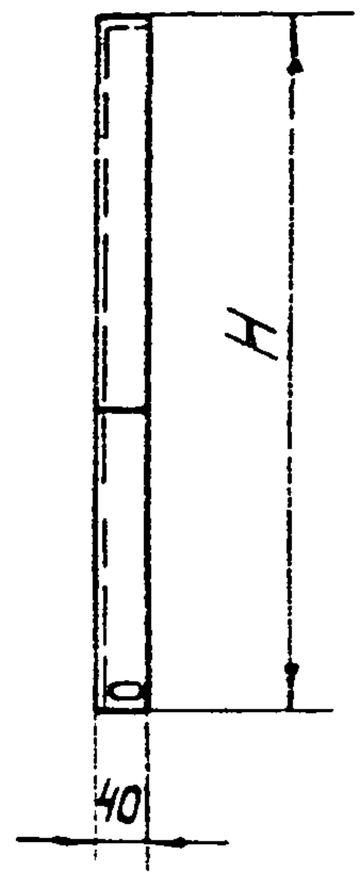


| Условное наименование | Размеры, мм | | Масса, кг |
|---|---|---|---|
| | B | H | |
| ВУ400 | 400 | 630 | 3,1 |
| ВУ200 | 200 | 430 | 2,2 |

Обозначение при заказе: Вставка угловая ВУ200 ТК3-55-70

# Вставка тройниковая ВТ ТК3-56-70

предназначена для разветвления трассы

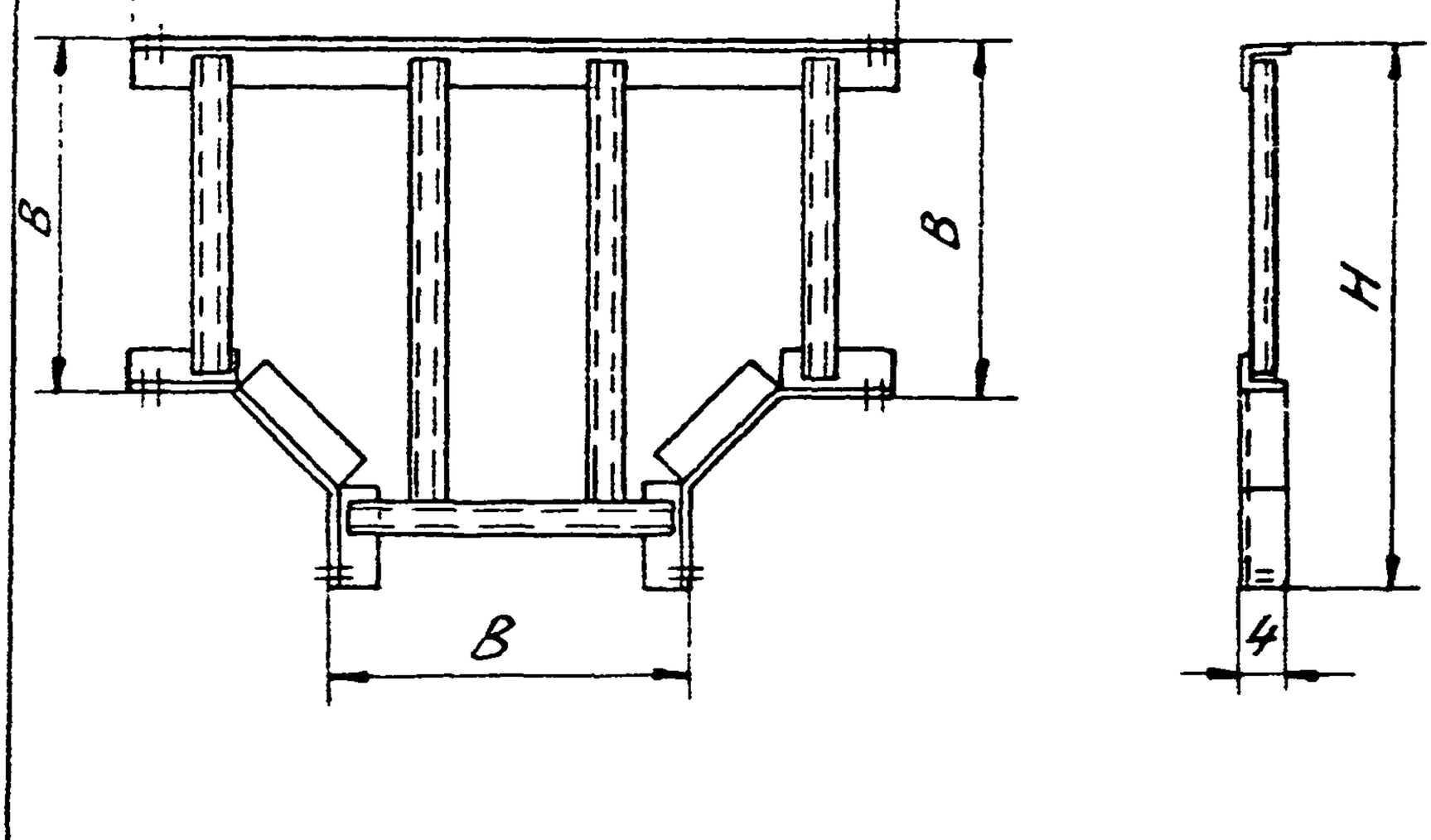





| | | | | |
|---|---|---|---|---|
| ВТ400 | 400 | 860 | 630 | 4,0 |
| ВТ200 | 200 | 660 | 430 | 3,17 |
| Условное наименование | B | L | H | Масса, кг |
| | Размеры, мм | | | |

Обозначение при заказе: Вставка тройниковая ВТ200 ТК3-56-70

# Вставка переходная ВП ТК3-57-70

## Предназначена для разветвления трассы

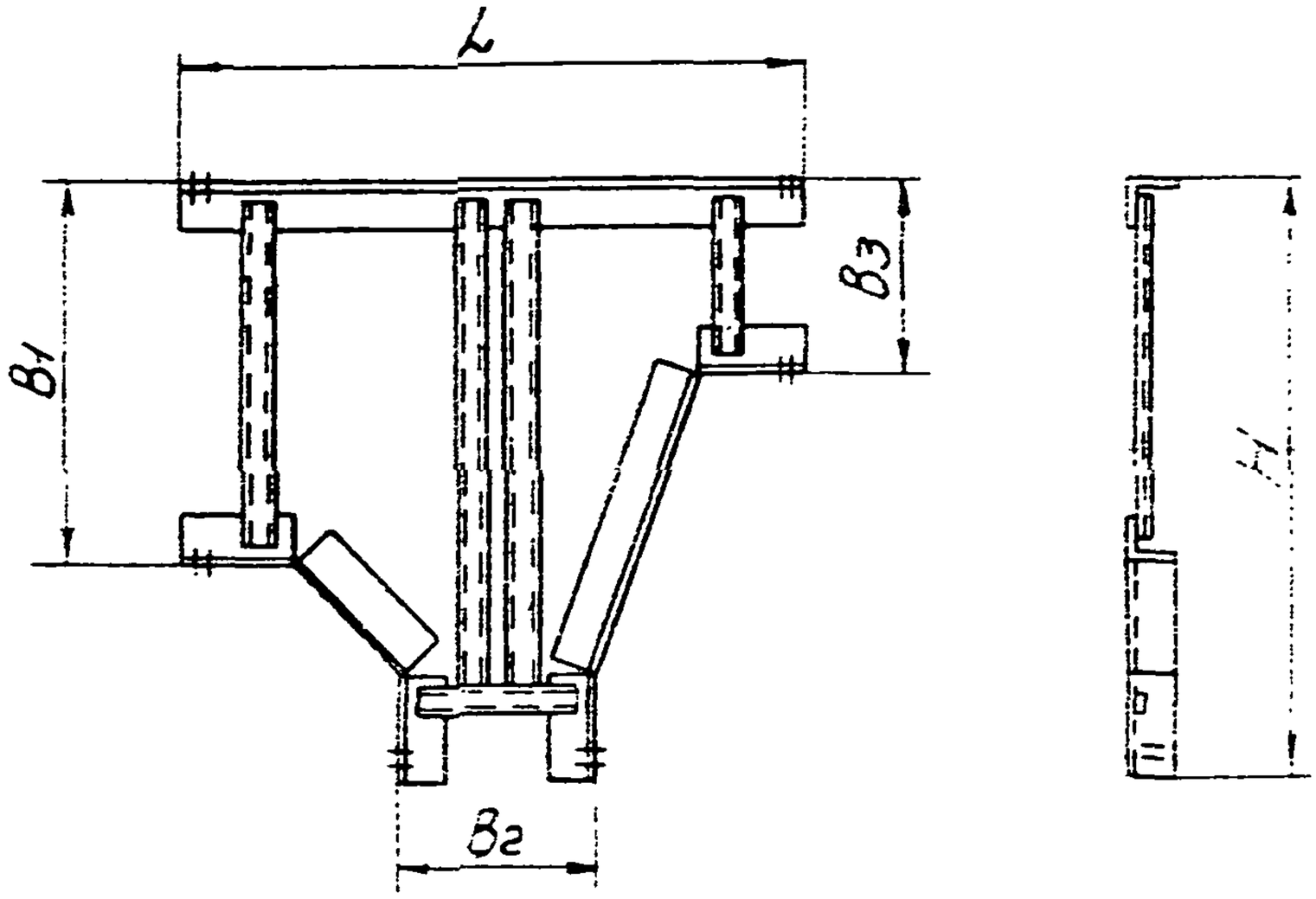


| Условное наименование | B1 | B2 | B3 | L | H | Масса кг |
|---|---|---|---|---|---|---|
| | Размеры, мм | | | | | |
| ВП-III | 200 | 400 | 200 | 860 | 430 | 3,6 |
| ВП-II | | 200 | 400 | 660 | 630 | 3,8 |
| ВП-I | 400 | | 200 | | | |

Обозначение при заказе: Вставка переходная ВП-I ТК3-57-70

# Вставка угловая ВУН ТК3-229-80

Предназначена для изменения направления трассы

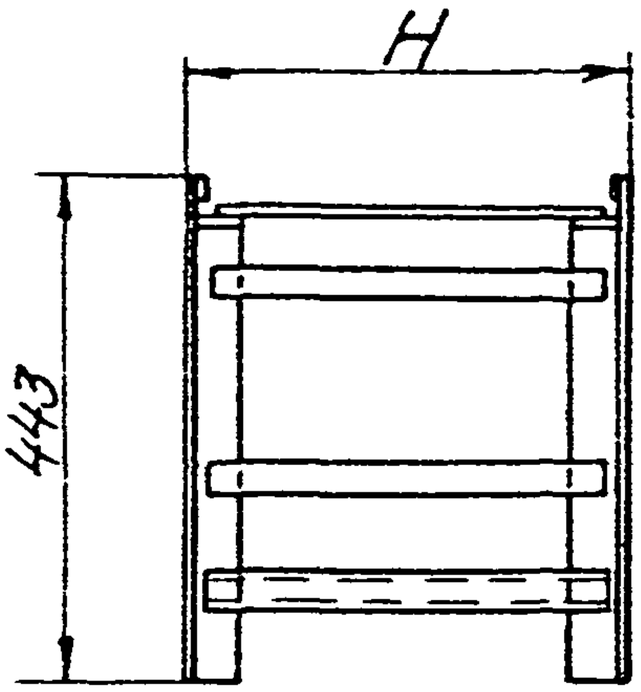


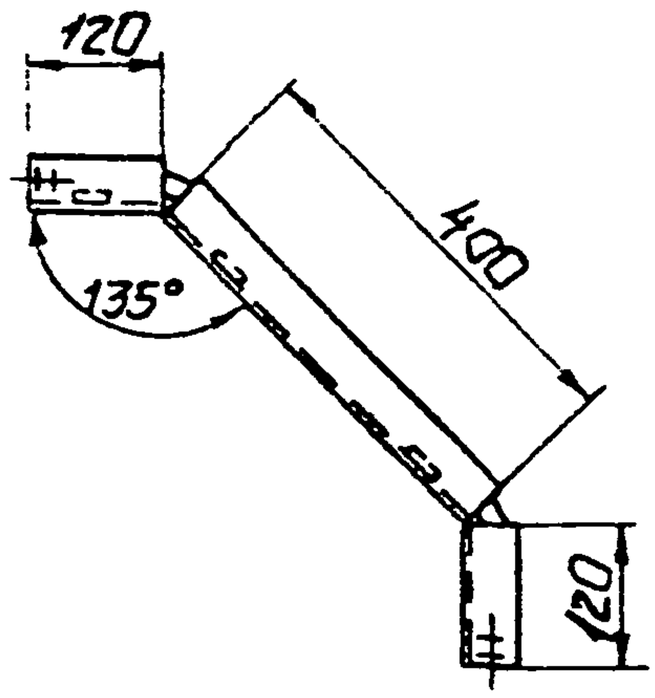


| | | |
|---|---|---|
| ВУН400 | 400 | 3,3 |
| ВУН200 | 200 | 2,9 |
| Условное наименование | H, мм | Масса, кг |

Обозначение при заказе: Вставка угловая ВУН200 ТК3-229-80

# Сгон с гильзой ГС ТК4-3513-81

предназначен для ввода защитных труб в короба и коробки

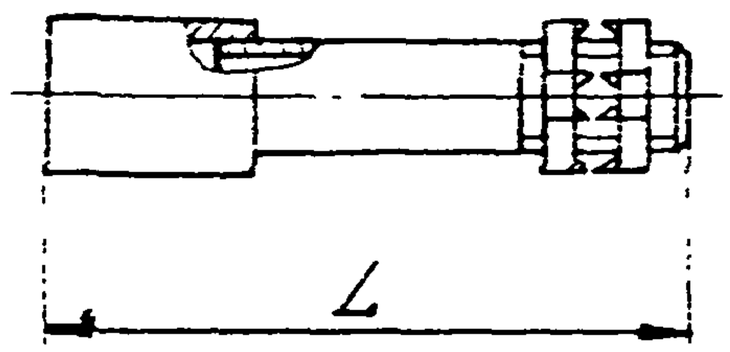


| Условное наименование | Условный проход Ду | L, мм | Масса кг |
|---|---|---|---|
| ГС-5 | 50 | 130 | 0,6 |
| ГС-4 | 40 | 108 | 0,4 |
| ГС-3 | 25 | 95 | 0,2 |
| ГС-2 | 20 | | 0,14 |
| ГС-1 | 15 | | 0,13 |

Обозначение при заказе: Сгон с гильзой ГС-1 ТК4-3513-81



Копировал Фролова

# Кронштейн КО ТК4-3533-81

предназначен для обвязки колонн

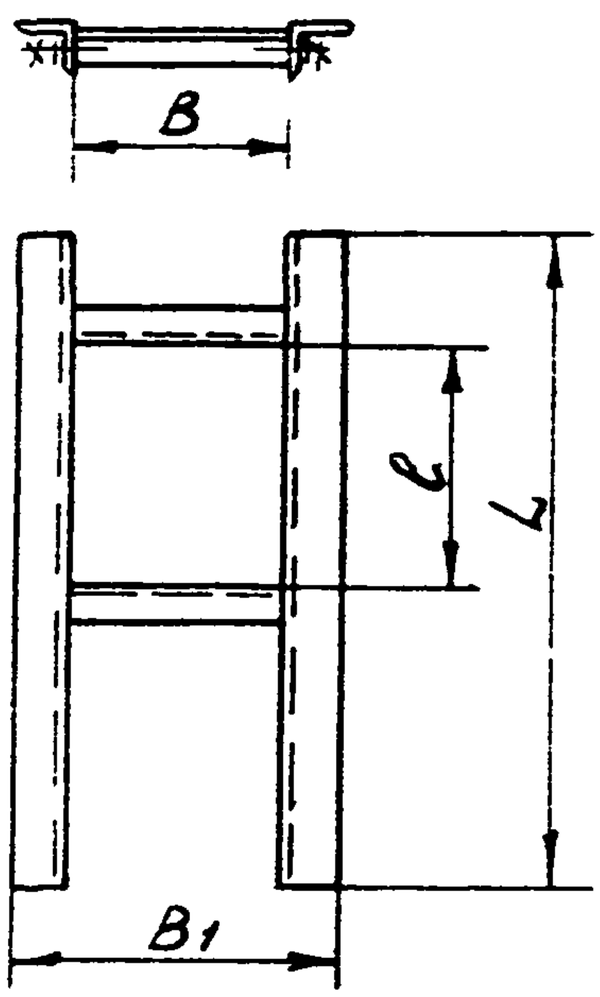


| Условное наименование | Размеры, мм | | | | Масса, кг |
|---|---|---|---|---|---|
| | B | l | L | $B_1$ | |
| КО-42 | 400 | 807 | 1235 | 520 | 9,72 |
| КО-41 | | 707 | 1135 | | 1,12 |
| КО-40 | | 607 | 1035 | | 8,42 |
| КО-9 | 500 | | | 620 | 8,68 |
| КО-8 | 600 | 507 | 935 | 720 | 8,08 |
| КО-7 | 500 | | | 620 | 7,98 |
| КО-6 | 400 | | | 520 | 7,72 |
| КО-5 | 500 | 407 | 835 | 620 | 7,18 |
| КО-4 | 400 | | | 520 | 6,92 |
| КО-3 | 300 | | | 420 | 6,72 |
| КО-2 | 400 | 307 | 735 | 520 | 6,32 |
| КО-1 | 300 | | | 420 | 6,12 |

Обозначение при заказе: Кронштейн КО-1 ТК4-3533-81

# Кронштейн КО ТК4-3534-81

Предназначен для обвязки колонн

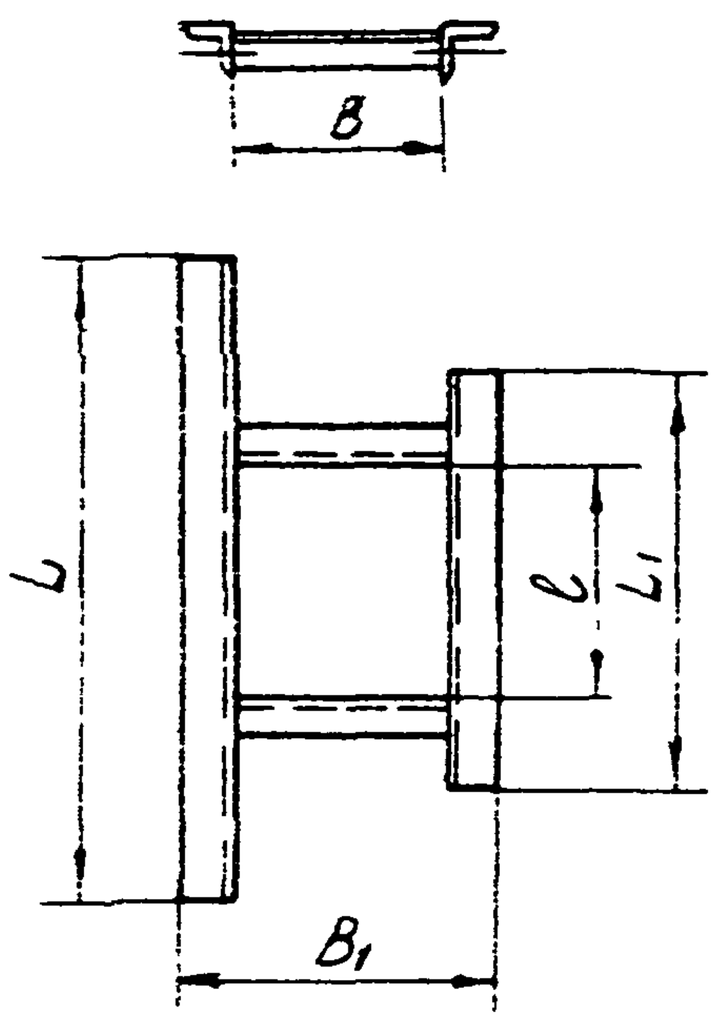


| Условное наименование | B | l | L | L1 | B1 | Масса кг |
|---|---|---|---|---|---|---|
| | Размеры, мм | | | | | |
| КО-45 | 400 | 807 | 1325 | 925 | 520 | 9.12 |
| КО-44 | | 707 | 1225 | 825 | | 8.32 |
| КО-43 | | 607 | 1125 | 725 | | 7.52 |
| КО-18 | 500 | | | | 520 | 7.33 |
| КО-17 | 500 | 507 | 025 | 625 | 720 | 7.33 |
| КО-16 | 500 | | | | 520 | 7.18 |
| КО-15 | 400 | | | | 520 | 5.92 |
| КО-14 | 500 | 407 | 925 | 525 | 620 | 6.38 |
| КО-13 | 400 | | | | 520 | 6.12 |
| КО-12 | 300 | | | | 420 | 5.92 |
| КО-11 | 400 | 307 | 825 | 425 | 520 | 5.18 |
| КО-10 | 300 | | | | 420 | 4.98 |

Обозначение при заказе: Кронштейн КО-10 ТК4-3534-81

# Кронштейн КО ТК4-3535-81

Предназначен для обвязки колонн




| Условное наименование | B | l | L | L1 | B1 | Масса, кг |
|---|---|---|---|---|---|---|
| | Размеры, мм | | | | | |
| КО-48 | 400 | 807 | 1475 | 925 | 520 | 9,62 |
| КО-47 | | 707 | 1375 | 825 | | 8,92 |
| КО-46 | | 607 | 1275 | 725 | | 8,22 |
| КО-27 | 500 | | | | 620 | 8,48 |
| КО-26 | 600 | 507 | 1175 | 625 | 720 | 7,88 |
| КО-25 | 500 | | | | 620 | 7,78 |
| КО-24 | 400 | | | | 520 | 7,52 |
| КО-23 | 500 | 407 | 1075 | 525 | 620 | 6,98 |
| КО-22 | 400 | | | | 520 | 6,72 |
| КО-21 | 300 | | | | 420 | 6,52 |
| КО-20 | 400 | 307 | 975 | 425 | 520 | 4,93 |
| КО-19 | 300 | | | | 420 | 4,73 |

Обозначение при заказе: Кронштейн КО-19 ТК4-3535-81

# Кронштейн КО ТК4-3537-81

предназначен для обвязки колонн

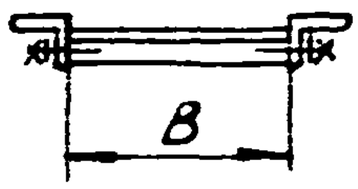


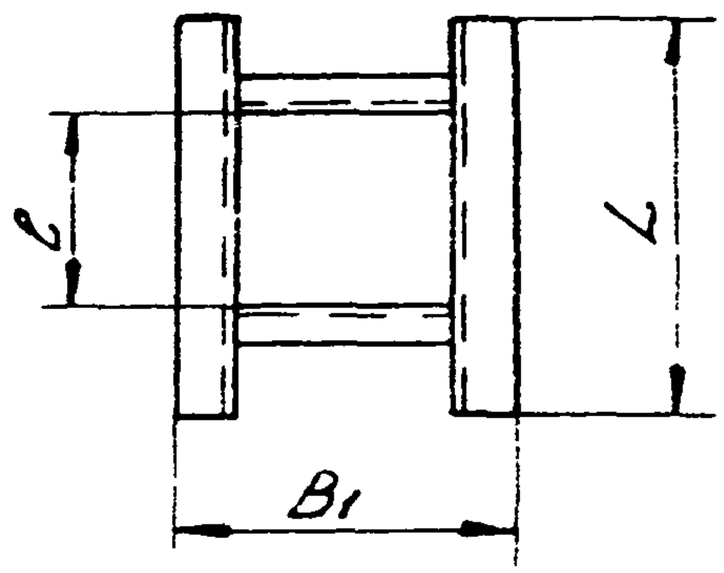


| Условное наименование | B | c | L | B1 | Масса, кг |
|---|---|---|---|---|---|
| | Размеры, мм | | | | |
| КО-39 | 400 | 807 | 925 | 520 | 7,72 |
| КО-38 | | 707 | 825 | | 6,92 |
| КО-37 | | 607 | 725 | | 6,32 |
| КО-35 | 500 | | | 620 | 5,58 |
| КО-36 | 600 | 507 | 625 | 720 | 5,88 |
| КО-34 | 500 | | | 620 | 5,78 |
| КО-32 | 400 | | | 520 | 5,52 |
| КО-33 | 500 | 407 | 525 | 620 | 4,98 |
| КО-31 | 400 | | | 520 | 4,72 |
| КО-29 | 300 | | | 420 | 4,52 |
| КО-30 | 400 | 307 | 425 | 520 | 3,44 |
| КО-28 | 300 | | | 420 | 3,24 |

Обозначение при заказе: Кронштейн КО-28 ТК4-3537-81

# Стяжка КО ТК4-3536-81

Предназначена для стяжки кронштейнов обвязки колонн

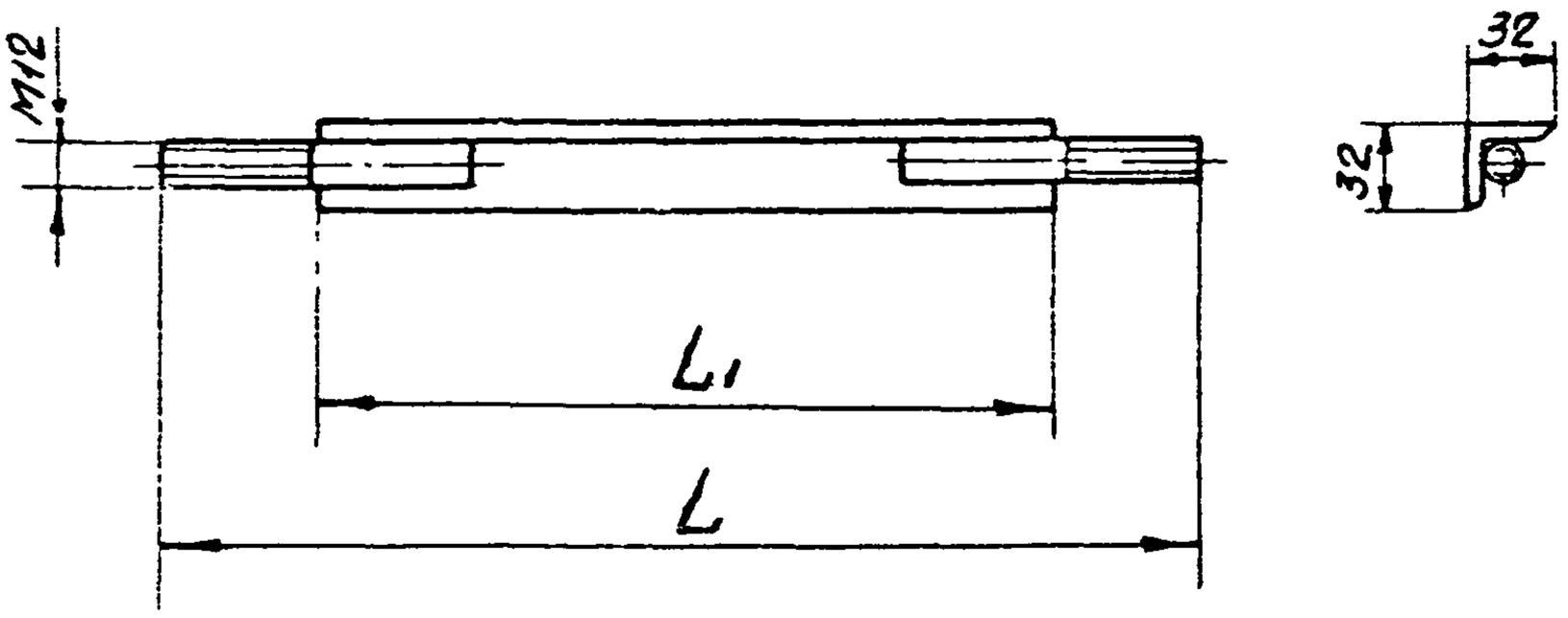


| Условное наименование | Размеры, мм | | Масса, кг |
|---|---|---|---|
| | L | L1 | |
| КО-52 | 660 | 580 | 0,74 |
| КО-51 | 560 | 480 | 0,69 |
| КО-50 | 460 | 380 | 0,56 |
| КО-49 | 360 | 280 | 0,46 |

Обозначение при заказе: Стяжка КО-49 ТК4-3536-81

# Кронштейн подвесной КПТ ТК4-3237-81

## предназначен для прокладки коробов

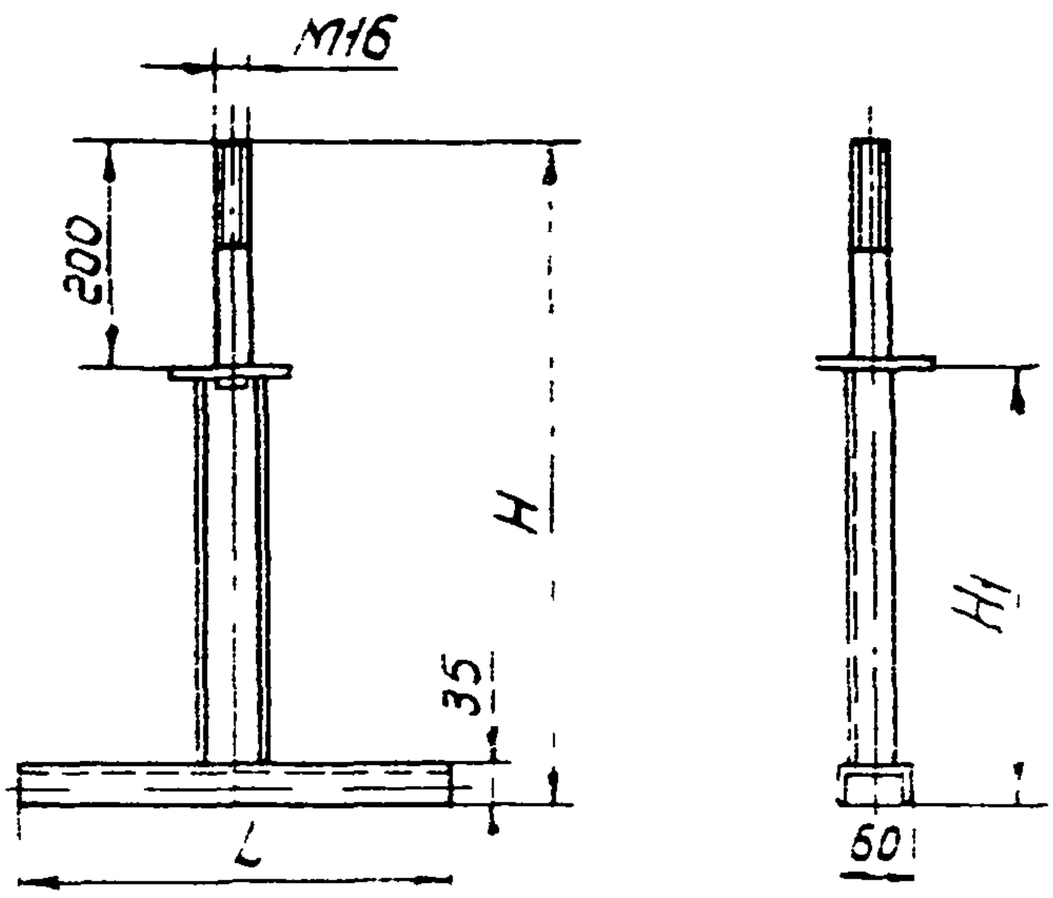


| Условное наименование | Тип устанавливаемого короба | H | L | $H_1$ | Масса, кг |
|---|---|---|---|---|---|
| КПТ-18 | ПГ200 | 1430 | 600 | 1190 | 5,45 |
| КПТ-17 | | 1300 | | 1060 | 5,10 |
| КПТ-16 | | 1200 | | 960 | 4,84 |
| КПТ-3 | | 800 | | 560 | 3,78 |
| КПТ-15 | ПГ150 | 1330 | 500 | 1090 | 4,92 |
| КПТ-14 | | 1200 | | 960 | 4,57 |
| КПТ-13 | | 1100 | | 860 | 4,30 |
| КПТ-12 | | 700 | | 460 | 3,25 |
| КПТ-11 | ПГ100 | 1230 | 400 | 990 | 4,39 |
| КПТ-10 | | 1100 | | 860 | 4,04 |
| КПТ-9 | | 1000 | | 760 | 3,78 |
| КПТ-1 | | 600 | | 360 | 2,72 |
| | | Размеры, мм | | | |

Обозначение при заказе: Кронштейн подвесной КПТ-1 ТК4-3237-81

# Кронштейн подвесной КПТ ТК4-3270-81

предназначен для прокладки коробов

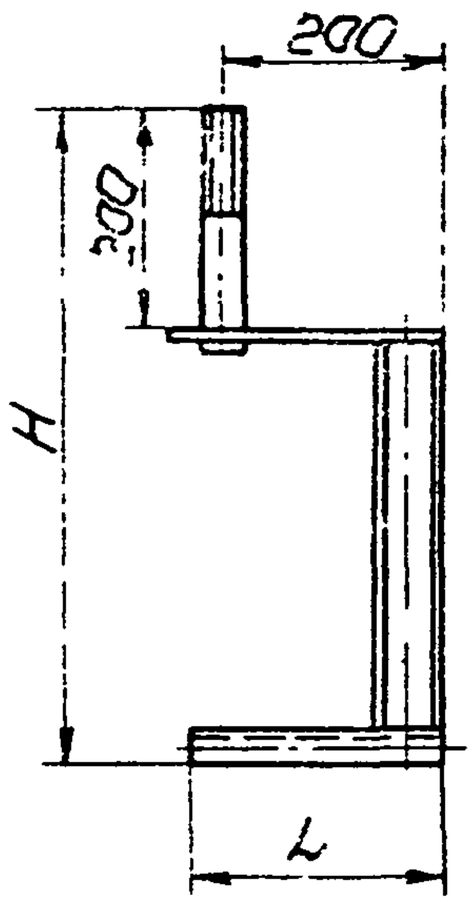


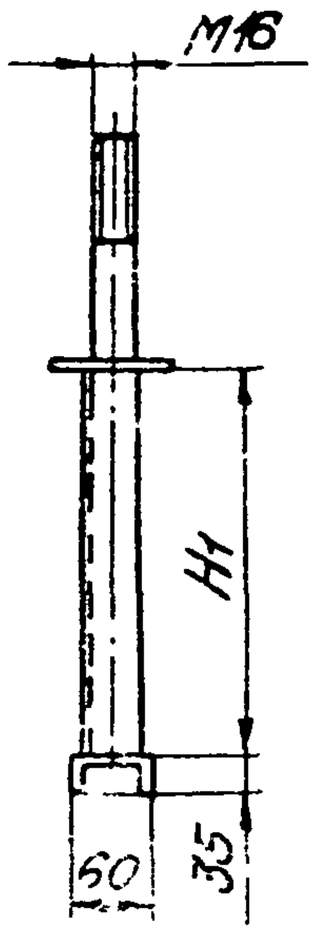


| Условное наименование | Тип устанавливаемого короба | Размеры, мм H | Размеры, мм L | Размеры, мм H1 | Масса, кг |
|---|---|---|---|---|---|
| КПТ-28 | ПГ 200 | 1430 | 330 | 1190 | 5,42 |
| КПТ-27 | | 1300 | | 1060 | 5,07 |
| КПТ-26 | | 1200 | | 960 | 4,81 |
| КПТ-6 | | 800 | | 560 | 3,75 |
| КПТ-25 | ПГ 150 | 1330 | 280 | 1090 | 6,02 |
| КПТ-24 | | 1200 | | 960 | 4,68 |
| КПТ-23 | | 1100 | | 860 | 4,42 |
| КПТ-22 | | 700 | | 460 | 3,36 |
| КПТ-21 | ПГ 100 | 1230 | 230 | 990 | 4,62 |
| КПТ-20 | | 1100 | | 860 | 4,28 |
| КПТ-19 | | 1000 | | 760 | 4,01 |
| КПТ-4 | | 600 | | 360 | 2,95 |

Обозначение при заказе: Кронштейн подвесной КПТ-4 ТК4-3270-81

# Лоток ЛСП ТК4-3532-81

предназначен для пристрелки лотков типа К-420 и К-422

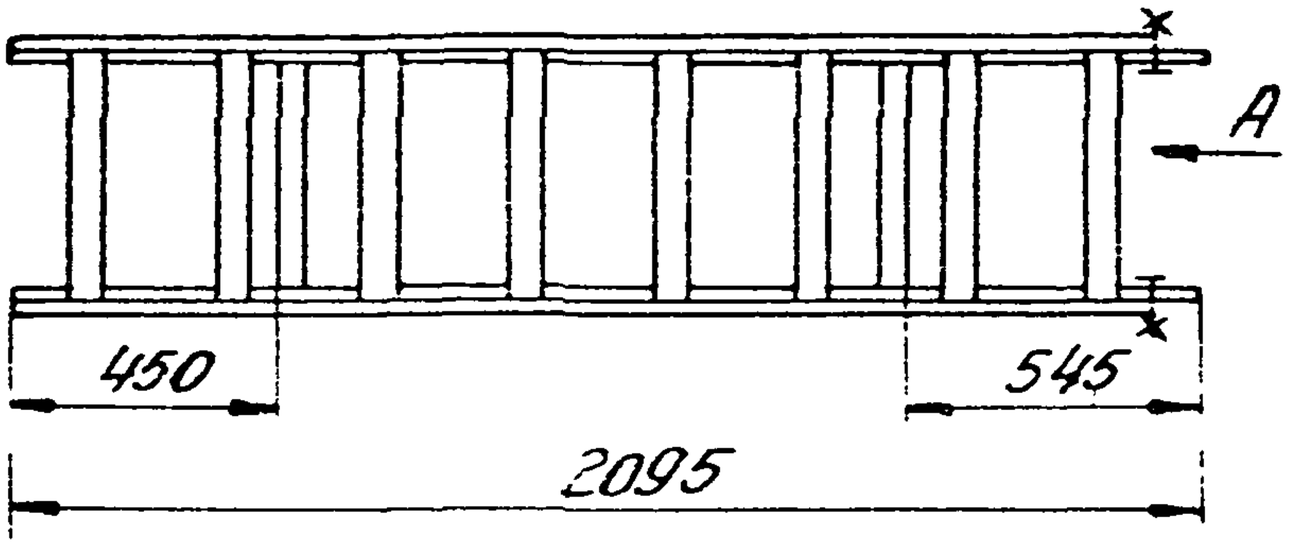


Вид А

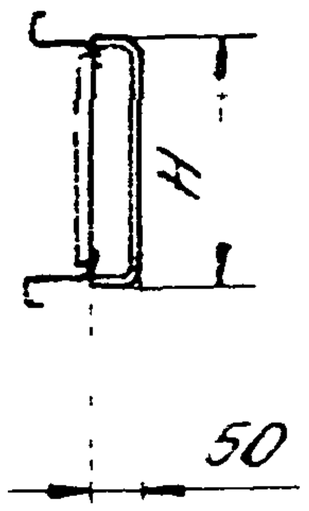


| | | |
|---|---|---|
| ЛСП-2 | 210 | 7,36 |
| ЛСП-1 | 410 | 9,01 |
| Условное наименование | H, мм | Масса кг |

Обозначение при заказе Лоток ЛСП-1 ТК4-3532-81

Формат
Копировал

# Гильза ГТ 3К4-143-81

предназначена для прохода одиночных трубных или кабельных прокладок через стены и перекрытия

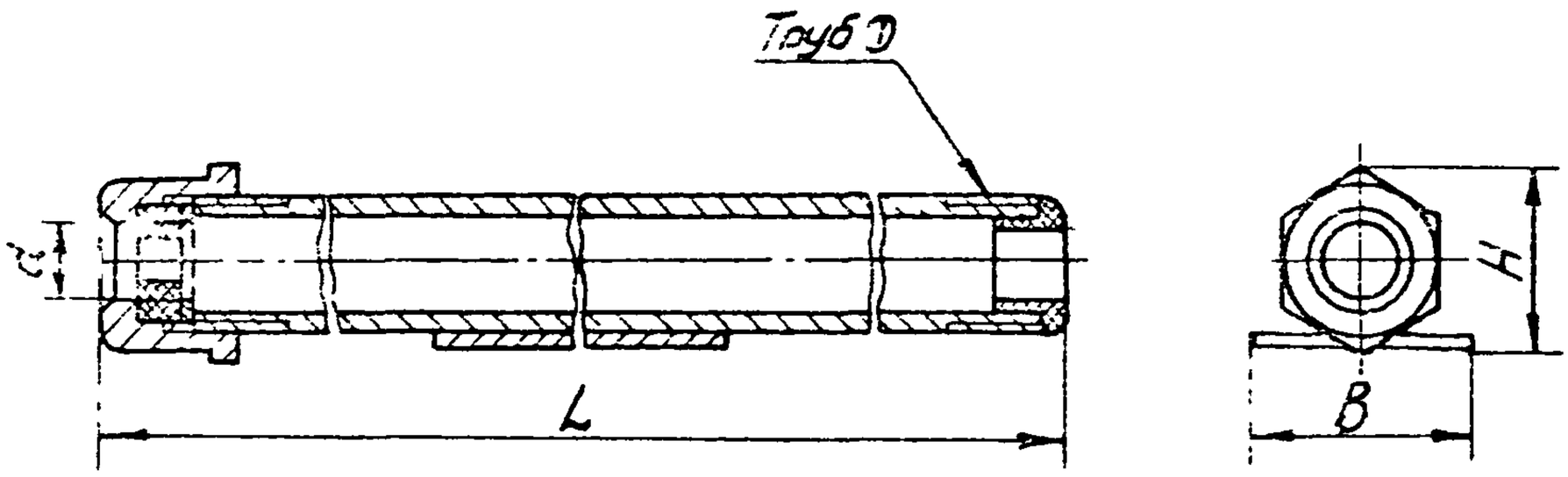


| Условное наименование | Условный проход Ду | D | d | H | L | B | Масса, кг |
|---|---|---|---|---|---|---|---|
| | | Размеры, мм | | | | | |
| ГТ-15 | 40 | 1 1/2" | 32 | 62 | 635 | 55 | 2,58 |
| ГТ-14 | 25 | 1" | 22 | 46 | 625 | 34 | 1,56 |
| ГТ-13 | 20 | 3/4" | 16 | 35 | 624 | 28 | 1,07 |
| ГТ-12 | 40 | 1 1/2" | 32 | 62 | 535 | 55 | 2,20 |
| ГТ-11 | 25 | 1" | 22 | 46 | 525 | 34 | 1,33 |
| ГТ-10 | 20 | 3/4" | 16 | 35 | 524 | 28 | 0,91 |
| ГТ-9 | 40 | 1 1/2" | 32 | 62 | 435 | 55 | 1,81 |
| ГТ-8 | 25 | 1" | 22 | 46 | 426 | 34 | 1,09 |
| ГТ-7 | 20 | 3/4" | 16 | 35 | 424 | 28 | 0,74 |

Обозначение при заказе: Гильза ГТ-7 3К4-143-81

# Мост однорядный МТО ТК4-3560-82

Предназначен для прокладки трасс

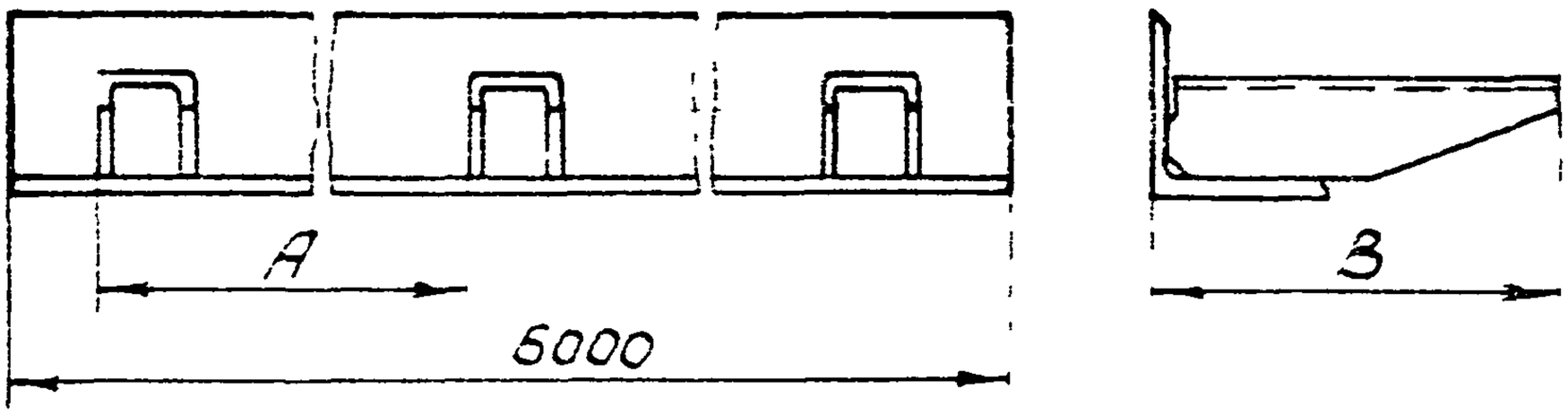


| Условное наименование | A | B | Масса, кг |
|---|---|---|---|
| МТО-16 | 2000 | 454 | 25,6 |
| МТО-15 | 1000 | | 27,8 |
| МТО-14 | 750 | | 29,2 |
| МТО-13 | 500 | | 32,2 |
| МТО-12 | 2000 | 354 | 25,4 |
| МТО-11 | 1000 | | 27,3 |
| МТО-10 | 750 | | 28,6 |
| МТО-9 | 500 | | 31,2 |
| МТО-8 | 2000 | 254 | 24,5 |
| МТО-7 | 1000 | | 25,6 |
| МТО-6 | 750 | | 26,4 |
| МТО-5 | 500 | | 27,8 |
| МТО-4 | 2000 | 164 | 23,8 |
| МТО-3 | 1000 | | 24,2 |
| МТО-2 | 750 | | 24,5 |
| МТО-1 | 500 | | 25,2 |
| | Размеры, мм | | |

Обозначение при заказе: Мост однорядный МТО-1ТК4-3560-82

# Рама моста РМ ТК4-3561-82

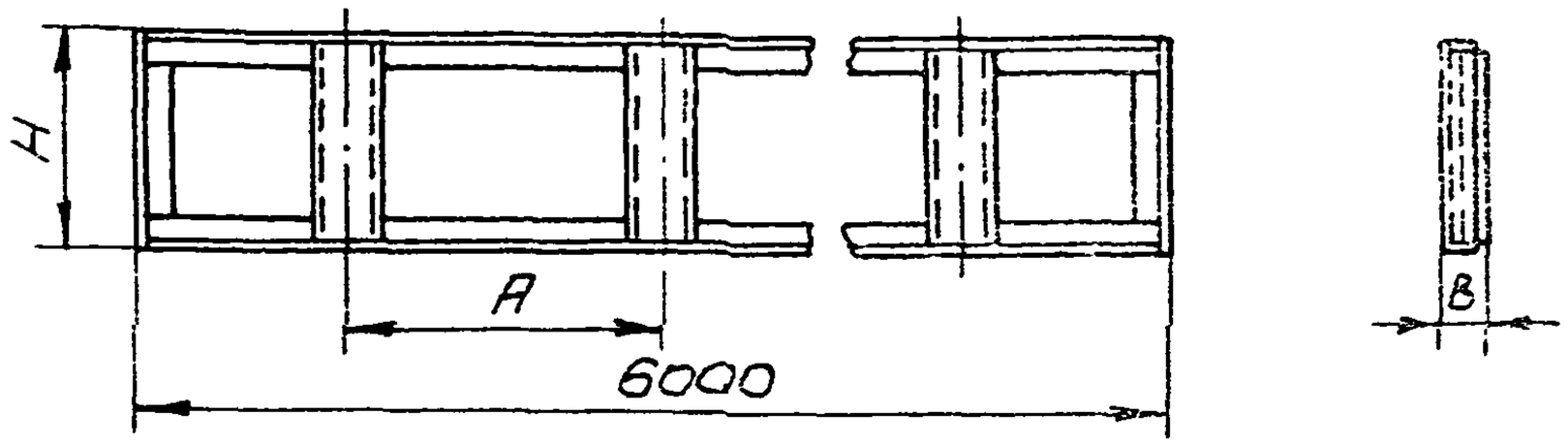


| | | | | |
|---|---|---|---|---|
| РМ-20 | 2000 | 55 | 612 | 44,8 |
| РМ-19 | 1000 | | | 48 |
| РМ-18 | 750 | | | 50,2 |
| РМ-17 | 500 | | | 54,5 |
| РМ-16 | 2000 | | 412 | 42,2 |
| РМ-15 | 1000 | | | 44,4 |
| РМ-14 | 750 | | | 45,3 |
| РМ-13 | 500 | | | 48,7 |
| РМ-12 | 2000 | | 510 | 43,5 |
| РМ-11 | 1000 | | | 46,1 |
| РМ-10 | 750 | | | 47,9 |
| РМ-9 | 500 | | | 51,5 |
| РМ-8 | 2000 | 45 | 306 | 26 |
| РМ-7 | 1000 | | | 27,7 |
| РМ-6 | 750 | | | 28,7 |
| РМ-5 | 500 | | | 30,9 |
| РМ-4 | 2000 | | 206 | 24,8 |
| РМ-3 | 1000 | | | 25,9 |
| РМ-2 | 750 | | | 26,6 |
| РМ-1 | 500 | | | 28 |
| Условное наименование | A | B | H | Масса, кг |
| | Размеры, мм | | | |

Обозначение при заказе: Рама моста РМ-1 ТК4-3561-82

# Мост двухрядный МД1 ТК4-3562.82

Предназначен для прокладки трасс

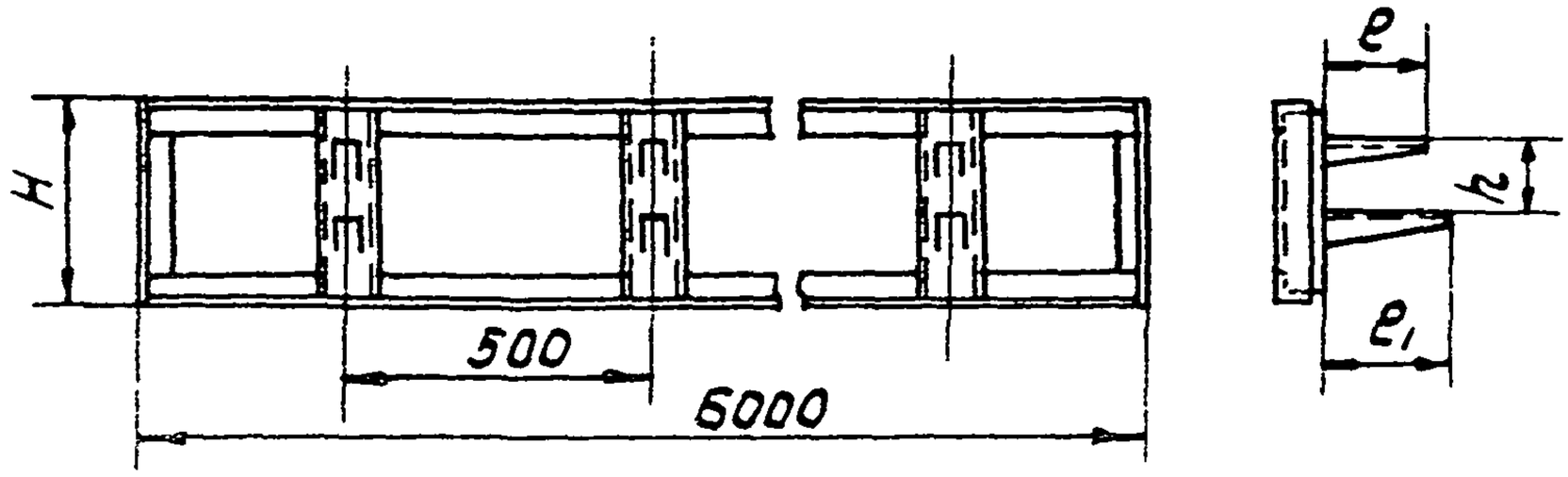


| | | | | | |
|---|---|---|---|---|---|
| МД1-25 | 510 | 300 | 450 | | 70,7 |
| МД1-24 | 412 | | 450 | 250 | 63,1 |
| МД1-23 | 510 | | 350 | 450 | 69,5 |
| МД1-22 | 412 | | 350 | | 65,5 |
| МД1-21 | | | 350 | 250 | 61,9 |
| МД1-20 | | | 250 | 350 | 61,9 |
| МД1-19 | | | 250 | | 58,3 |
| МД1-18 | | | 160 | 350 | 59,5 |
| МД1-17 | | | | 250 | 55,9 |
| МД1-16 | 306 | 150 | 450 | 350 | 48,9 |
| МД1-15 | | | | 250 | 49,3 |
| МД1-14 | | | | 160 | 42,9 |
| МД1-13 | | 100 | 350 | 450 | 48,9 |
| МД1-12 | 206 | | | 250 | 41,2 |
| МД1-11 | | | | 160 | 41,2 |
| МД1-10 | 306 | | 250 | 450 | 45,3 |
| МД1-9 | 206 | | | 350 | 41,2 |
| МД1-8 | | | | 160 | 35,2 |
| МД1-7 | 306 | | 160 | 450 | 39,7 |
| МД1-6 | 206 | | | 350 | 38,8 |
| МД1-5 | | | | 250 | 35,2 |
| МД1-4 | 306 | 150 | 450 | | 50,1 |
| МД1-3 | 206 | 100 | 350 | | 42,8 |
| МД1-2 | | | 250 | | 37,6 |
| МД1-1 | | | 160 | | 32,8 |
| Условное наименование | H | h | e | e1 | Масса, кг |
| | Размеры, мм | | | | |

Обозначение при заказе: Мост двухрядный МД1-1 ТК4-3562-82

# Мост двухрядный МД2 ТК4-3563-82

Предназначен для прокладки трасс

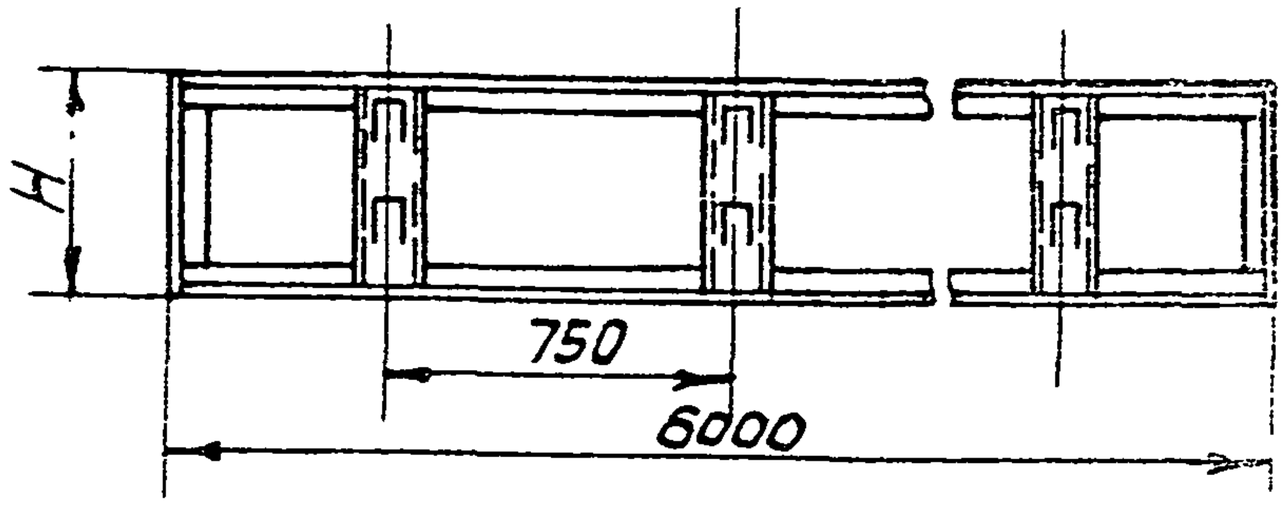


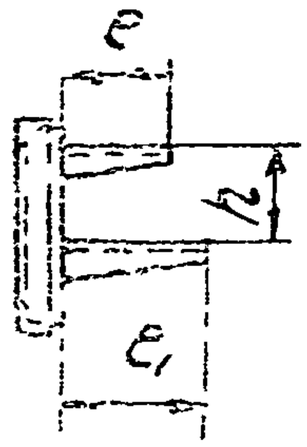


| Условное наименование | Размеры, мм | | | | Масса, кг |
|---|---|---|---|---|---|
| | H | h2 | e | e1 | |
| МД2-25 | 510 | 300 | 450 | | 50,7 |
| МД2-24 | 412 | | 450 | 250 | 55,4 |
| МД2-23 | 510 | | 350 | 450 | 59,9 |
| МД2-22 | 412 | | 350 | | 57 |
| МД2-21 | | | 350 | 250 | 54,6 |
| МД2-20 | | | 250 | 350 | 54,6 |
| МД2-19 | | | 250 | | 52,2 |
| МД2-18 | | | 160 | 350 | 53 |
| МД2-17 | | | | 250 | 50,6 |
| МД2-16 | 306 | 150 | 450 | 350 | 40,7 |
| МД2-15 | | | | 250 | 38,3 |
| МД2-14 | | | | 160 | 36,7 |
| МД2-13 | | 100 | 350 | 450 | 40,7 |
| МД2-12 | 206 | | | 250 | 35,4 |
| МД2-11 | | | | 160 | 34,6 |
| МД2-10 | 306 | | 250 | 450 | 38,3 |
| МД2-9 | 206 | | | 350 | 35,4 |
| МД2-8 | | | | 160 | 31,4 |
| МД2-7 | 306 | | 160 | 450 | 36,7 |
| МД2-6 | 206 | | | 350 | 33,8 |
| МД2-5 | | | | 250 | 31,4 |
| МД2-4 | 306 | 150 | 450 | | 41,5 |
| МД2-3 | 206 | 100 | 350 | | 37,8 |
| МД2-2 | | | 250 | | 33 |
| МД2-1 | | | 160 | | 29,8 |

Обозначение при заказе: Мост двухрядный МД2-1 ТК4-3563-82

# Мост двухрядный МДЗ ТК4-3564-82

## Предназначен для прокладки трасс

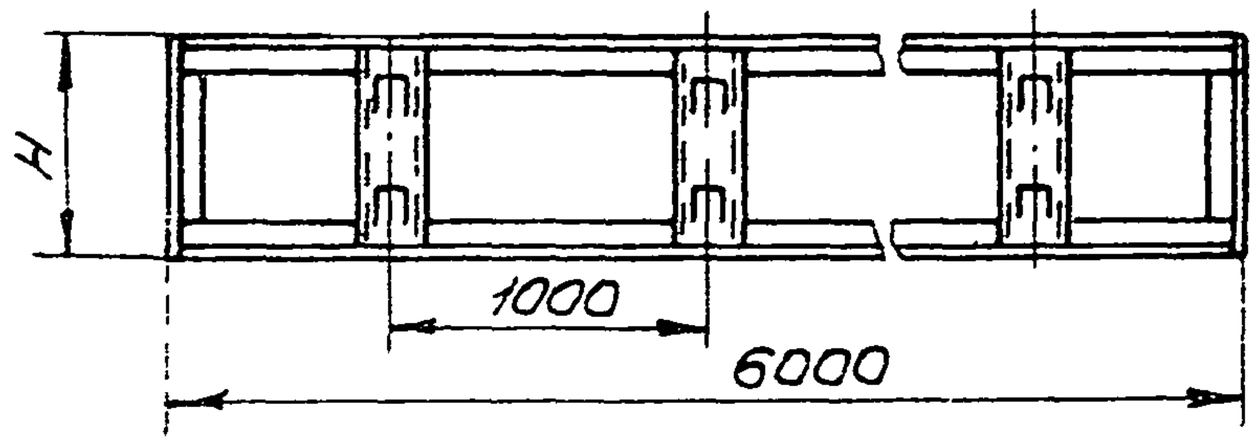


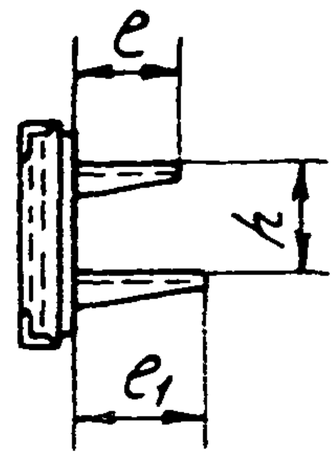


| Условное наименование | Размеры, мм | | | | Масса, кг |
|---|---|---|---|---|---|
| | H | h | e | e1 | |
| МДЗ-25 | 510 | 300 | 450 | | 55,7 |
| МДЗ-24 | 412 | | 450 | 250 | 51,6 |
| МДЗ-23 | 510 | | 350 | 450 | 55,1 |
| МДЗ-22 | 412 | | 350 | | 52,8 |
| МДЗ-21 | | | 350 | 250 | 51 |
| МДЗ-20 | | | 250 | 350 | 51 |
| МДЗ-19 | | | 250 | | 49,2 |
| МДЗ-18 | | | 160 | 350 | 49,8 |
| МДЗ-17 | | | | 250 | 48 |
| МДЗ-16 | 306 | 150 | 450 | 350 | 36,7 |
| МДЗ-15 | | | | 250 | 34,9 |
| МДЗ-14 | | | | 160 | 33,7 |
| МДЗ-13 | | 100 | 350 | 450 | 36,7 |
| МДЗ-12 | 206 | | | 250 | 32,5 |
| МДЗ-11 | | | | 160 | 31,3 |
| МДЗ-10 | 306 | | 250 | 450 | 35,9 |
| МДЗ-9 | 206 | | | 350 | 32,5 |
| МДЗ-8 | | | | 160 | 29,5 |
| МДЗ-7 | 306 | | 160 | 450 | 33,7 |
| МДЗ-6 | 206 | | | 350 | 31,3 |
| МДЗ-5 | | | | 250 | 29,5 |
| МДЗ-4 | 306 | 150 | 450 | | 37,3 |
| МДЗ-3 | 206 | 100 | 350 | | 34,3 |
| МДЗ-2 | | | 250 | | 30,7 |
| МДЗ-1 | | | 160 | | 28,3 |

Обозначение при заказе: Мост двухрядный МДЗ-1 ТК4-3564-82

# Мост двухрядный МД4 ТК4-3565-82

Предназначен для прокладки трасс

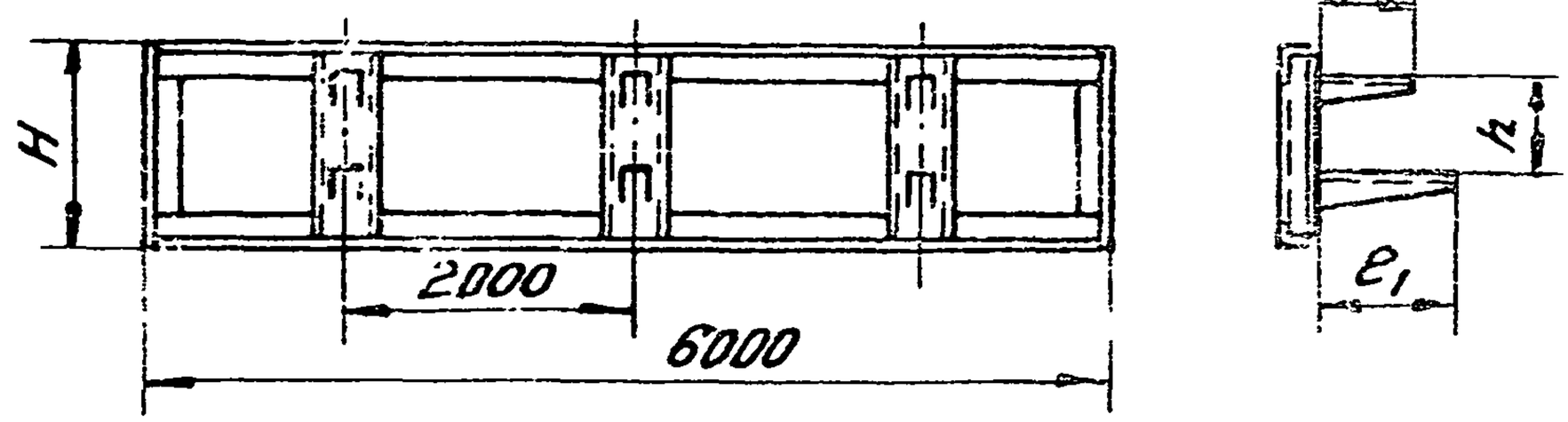


| | | | | | |
|---|---|---|---|---|---|
| МД4-25 | 510 | 300 | 450 | | 48,3 |
| МД4-24 | 412 | | 450 | 250 | 45,5 |
| МД4-23 | 510 | | 350 | 450 | 48 |
| МД4-22 | 412 | | 350 | | 45,2 |
| МД4-21 | 510 | | 350 | 250 | 43,7 |
| МД4-20 | 412 | | 250 | 350 | 45,5 |
| МД4-19 | 412 | | 250 | | 42,5 |
| МД4-18 | 510 | | 160 | 350 | 44,7 |
| МД4-17 | 412 | | | 250 | 41,7 |
| МД4-16 | 306 | 150 | 450 | 350 | 30,5 |
| МД4-15 | 306 | | | 250 | 29,0 |
| МД4-14 | 306 | | | 160 | 29 |
| МД4-13 | 306 | | 350 | 450 | 30,5 |
| МД4-12 | 206 | | | 250 | 27,5 |
| МД4-11 | 206 | | | 160 | 27,5 |
| МД4-10 | 306 | 100 | 250 | 450 | 29,4 |
| МД4-9 | 206 | | | 350 | 28,1 |
| МД4-8 | 206 | | | 160 | 26,8 |
| МД4-7 | 306 | | 160 | 450 | 29 |
| МД4-6 | 206 | | | 350 | 26,7 |
| МД4-5 | 206 | | | 250 | 26,6 |
| МД4-4 | 306 | 150 | 450 | | 30,8 |
| МД4-3 | 206 | 100 | 350 | | 29 |
| МД4-2 | 206 | | 250 | | 27,2 |
| МД4-1 | 206 | | 160 | | 26 |
| Условное наименование | H | h | e | e1 | Масса, кг |
| | Размеры, мм | | | | |

Обозначение при заказе: Мост двухрядный МД4-1 ТК4-3565-82

Копировал Фролова

# Мост трехрядный МТ1 ТК4-3566-82

## Предназначен для прокладки трасс

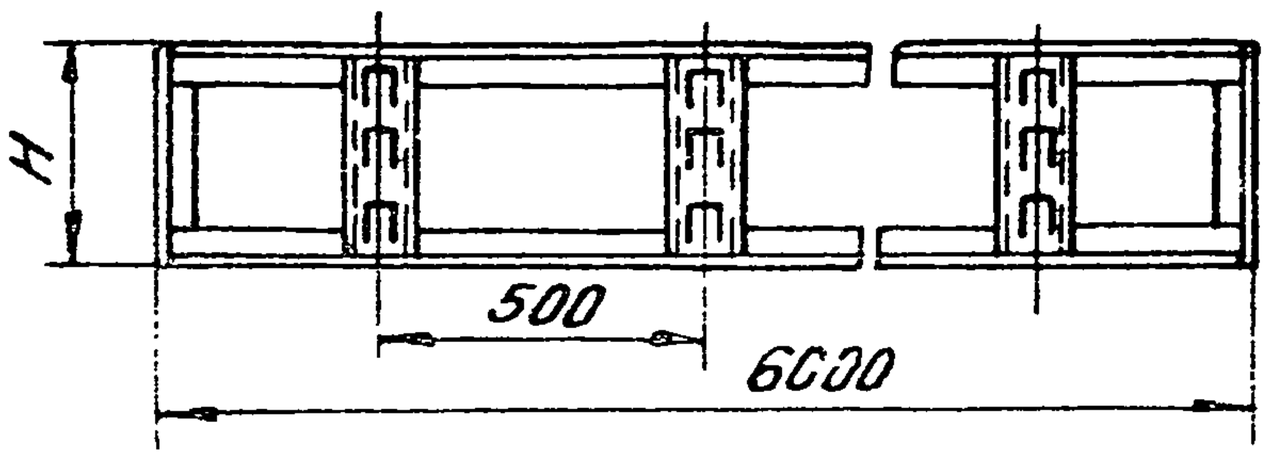


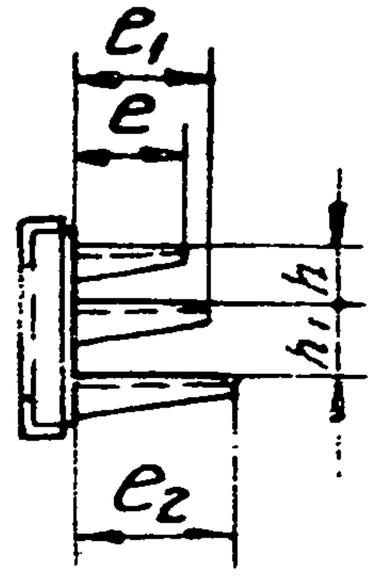


| Условное наименование | Размеры, мм | | | | | | Масса, кг |
|---|---|---|---|---|---|---|---|
| | H | e | e1 | e2 | h | h1 | |
| МТ1-23 | 612 | 450 | | | 300 | 150 | 83,3 |
| МТ1-22 | 510 | 350 | | 250 | | 100 | 73,1 |
| МТ1-21 | 612 | 250 | 450 | 250 | | 150 | 73,1 |
| МТ1-20 | | | 350 | | | 100 | 76,1 |
| МТ1-19 | | | 250 | 450 | | | 73,7 |
| МТ1-18 | 510 | 250 | | | | | 65,9 |
| МТ1-17 | | 160 | 350 | | | | 62,3 |
| МТ1-16 | 612 | | 250 | 450 | | | 71,3 |
| МТ1-15 | 510 | | 250 | | | | 63,5 |
| МТ1-14 | 412 | 450 | | 250 | 150 | | 72,7 |
| МТ1-13 | | | | 160 | | | 70,3 |
| МТ1-12 | 306 | 350 | | 250 | 100 | | 52,5 |
| МТ1-11 | | | | 160 | | | 54,9 |
| МТ1-10 | 412 | 250 | 450 | | 100 | 150 | 72,7 |
| МТ1-9 | 306 | | 350 | | 100 | | 52,5 |
| МТ1-8 | | | 250 | 160 | | | 42,9 |
| МТ1-7 | 412 | 160 | 450 | | 100 | 150 | 70,3 |
| МТ1-6 | 306 | | 350 | | 100 | | 48,1 |
| МТ1-5 | | | 250 | | | | 42,9 |
| МТ1-4 | 510 | 450 | | | 150 | | 80,3 |
| МТ1-3 | 306 | 350 | | | 100 | | 56,1 |
| МТ1-2 | | 250 | | | | | 45,3 |
| МТ1-1 | | 160 | | | | | 38,1 |

Обозначение при заказе: Мост трехрядный МТ1-1 ТК4-3566-82

Копировал Фролова

# Мост трехрядный МТ2 ТКЧ-3567-82

## Предназначен для прокладки трасс

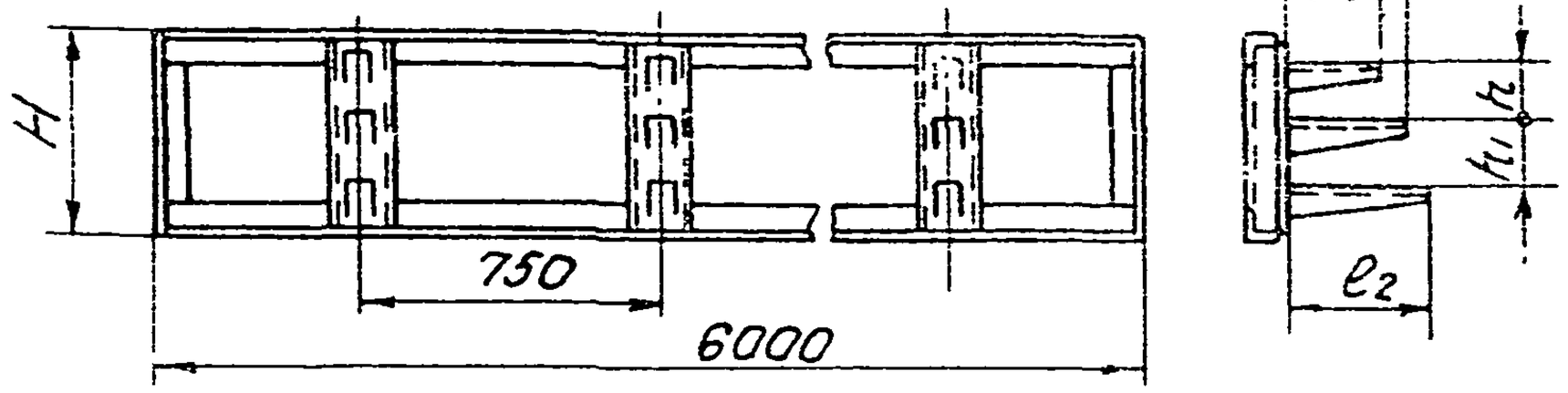


| | | | | | | | | |
|---|---|---|---|---|---|---|---|---|
| МТ2-23 | 612 | 450 | | | 300 | 150 | 69.4 |
| МТ2-22 | 510 | 350 | 250 | | | 100 | 64.3 |
| МТ2-21 | 612 | 250 | 450 | 250 | | 150 | 67,8 |
| МТ2-20 | | | 350 | | | 150 | 64,6 |
| МТ2-19 | | | 250 | 450 | | 100 | 63 |
| МТ2-18 | 510 | 250 | | | | 150 | 57,5 |
| МТ2-17 | | 160 | 350 | | | 100 | 60,7 |
| МТ2-16 | 612 | | 250 | 450 | | 150 | 61,4 |
| МТ2-15 | 510 | | 250 | | | 100 | 55,2 |
| МТ2-14 | 412 | 450 | | 250 | | 150 | 63 |
| МТ2-13 | | | | 160 | | 100 | 56,2 |
| МТ2-12 | 306 | 350 | | 250 | | 150 | 49,1 |
| МТ2-11 | | | | 160 | | 100 | 41,5 |
| МТ2-10 | 412 | 250 | 450 | | | 100 | 150 | 64,8 |
| МТ2-9 | 306 | | 350 | | | 100 | | 43,1 |
| МТ2-8 | | | 250 | 160 | | | | 41,5 |
| МТ2-7 | 412 | 160 | 450 | | | 100 | 150 | 60,2 |
| МТ2-6 | 306 | | 350 | | | 100 | | 41,5 |
| МТ2-5 | | | 250 | | | | | 36,7 |
| МТ2-4 | 510 | 450 | | | | 150 | | 67,1 |
| МТ2-3 | 306 | 350 | | | | 100 | | 46,5 |
| МТ2-2 | | 250 | | | | | | 38,3 |
| МТ2-1 | | 160 | | | | | | 33,5 |

| Условное наименование | H | e | e1 | e2 | h | h1 | Масса, кг |
|---|---|---|---|---|---|---|---|
| | Размеры, мм | | | | | | |

Обозначение при заказе: Мост трехрядный МТ2-1 ТКЧ-3567-82

# Мост трехрядный МТ3 ТК4-3569-82
## Предназначен для прокладки трасс

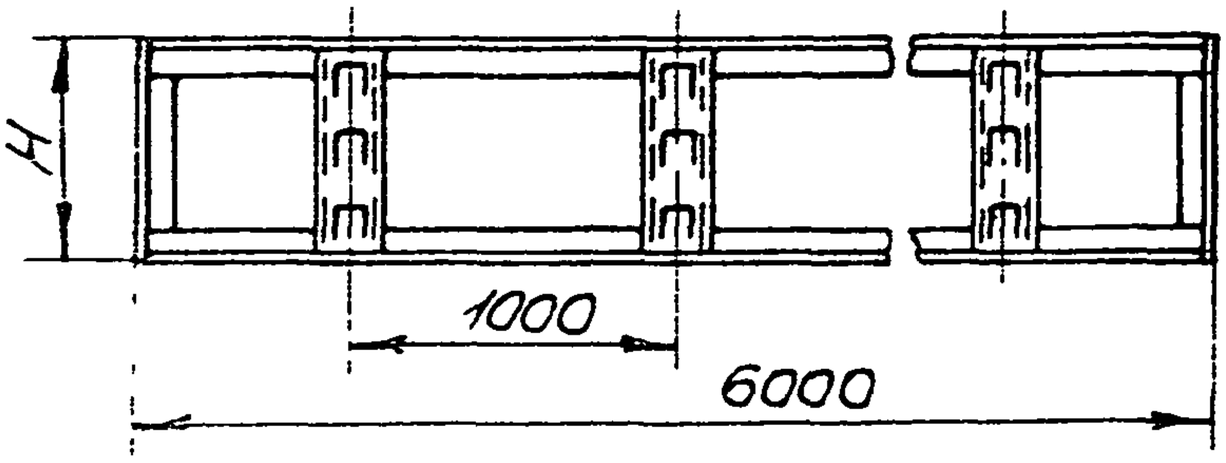


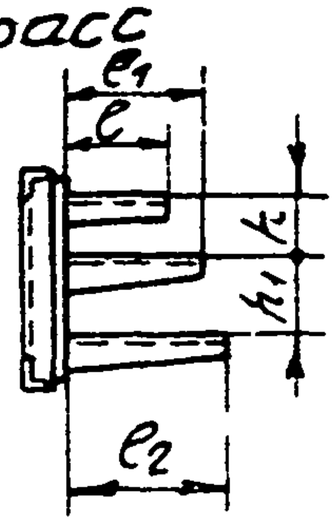


| | | | | | | | | |
|---|---|---|---|---|---|---|---|---|
| МТ3-23 | 612 | 450 | | | 300 | | 150 | 62,4 |
| МТ3-22 | 510 | 350 | | 250 | | | 100 | 56,9 |
| МТ3-21 | 612 | 250 | 450 | 250 | | | 150 | 57,6 |
| МТ3-20 | | | 350 | | | | 100 | 58,8 |
| МТ3-19 | | | 250 | 450 | | | | 57,6 |
| МТ3-18 | 510 | 250 | | | | | | 53,3 |
| МТ3-17 | | 160 | 350 | | | | | 55,7 |
| МТ3-16 | 612 | | 250 | 450 | | | | 56,4 |
| МТ3-15 | 510 | | 250 | | | | | 52,1 |
| МТ3-14 | 412 | 450 | | 250 | 150 | | | 56,4 |
| МТ3-13 | | | | 160 | | | | 55,2 |
| МТ3-12 | 306 | 350 | | 250 | 100 | | | 38,5 |
| МТ3-11 | | | | 160 | | | | 37,3 |
| МТ3-10 | 412 | 250 | 450 | | 100 | 150 | | 56,4 |
| МТ3-9 | 306 | | 350 | | 100 | | | 38,5 |
| МТ3-8 | | | 250 | 160 | | | | 33,7 |
| МТ3-7 | 412 | 160 | 450 | | 100 | 150 | | 65,2 |
| МТ3-6 | 306 | | 350 | | 100 | | | 37,3 |
| МТ3-5 | | | 250 | | | | | 33,7 |
| МТ3-4 | 510 | 450 | | | 150 | | | 60,5 |
| МТ3-3 | 306 | 350 | | | 100 | | | 40,3 |
| МТ3-2 | | 250 | | | | | | 34,9 |
| МТ3-1 | | 160 | | | | | | 31,3 |
| Условное наименование | H | e | $e_1$ | $e_2$ | h | $h_1$ | | Масса, кг |
| | Размеры, мм | | | | | | | |

Обозначение при заказе: Мост трехрядный МТ3-1 ТК4-3569-82

# Мост трехрядный МТ4 ТК4-3570-82

Предназначен для прокладки трасс

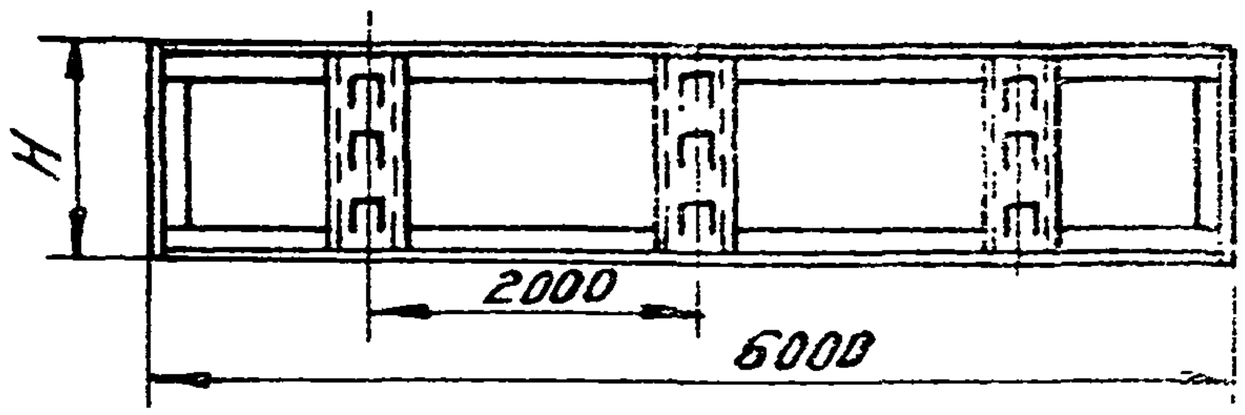


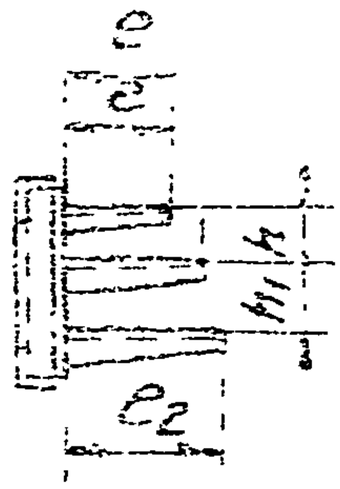


| | | | | | | | | | |
|---|---|---|---|---|---|---|---|---|---|
| МТ4-23 | 612 | 450 | | | 300 | | 150 | 52 |
| МТ4-22 | 510 | 350 | 250 | | | | 100 | 48,9 |
| МТ4-21 | 612 | 250 | 450 | 250 | | | 150 | 49,6 |
| МТ4-20 | | | 350 | | | | 100 | 50.2 |
| МТ4-19 | | | 250 | 450 | | | | 49,6 |
| МТ4-18 | 510 | 250 | | | | | | 47,1 |
| МТ4-17 | | 160 | 350 | | | | | 48,3 |
| МТ4-16 | 612 | | 250 | 450 | | | | 49 |
| МТ4-15 | 510 | | 250 | | | | | 46,5 |
| МТ4-14 | 412 | 450 | | 250 | 150 | | | 48,2 |
| МТ4-13 | | | | 160 | | | | 47,6 |
| МТ4-12 | 306 | 350 | | 250 | 100 | | | 31,4 |
| МТ4-11 | | | | 160 | | | | 30,8 |
| МТ4-10 | 412 | 250 | 450 | | 100 | 150 | | 48,2 |
| МТ4-9 | 306 | | 350 | | 100 | | | 31,4 |
| МТ4-8 | | | 250 | 160 | | | | 29 |
| МТ4-7 | 412 | 160 | 450 | | 100 | 150 | | 47,1 |
| МТ4-6 | 306 | | 350 | | 100 | | | 30,8 |
| МТ4-5 | | | 250 | | | | | 29 |
| МТ4-4 | 510 | 450 | | | 150 | | | 50,7 |
| МТ4-3 | 306 | 350 | | | 100 | | | 32,3 |
| МТ4-2 | | 250 | | | | | | 29,6 |
| МТ4-1 | | 160 | | | | | | 27,8 |
| Условное наименование | H | e | e1 | e2 | h | h1 | | Масса, кг |
| | Размеры, мм | | | | | | | |

Обозначение при заказе: Мост трехрядный МТ4 ТК4-3570-82

Копировал Фролова

Мост четырехрядный МЧ ТК4-3571-82 предназначен для прокладки трасс.

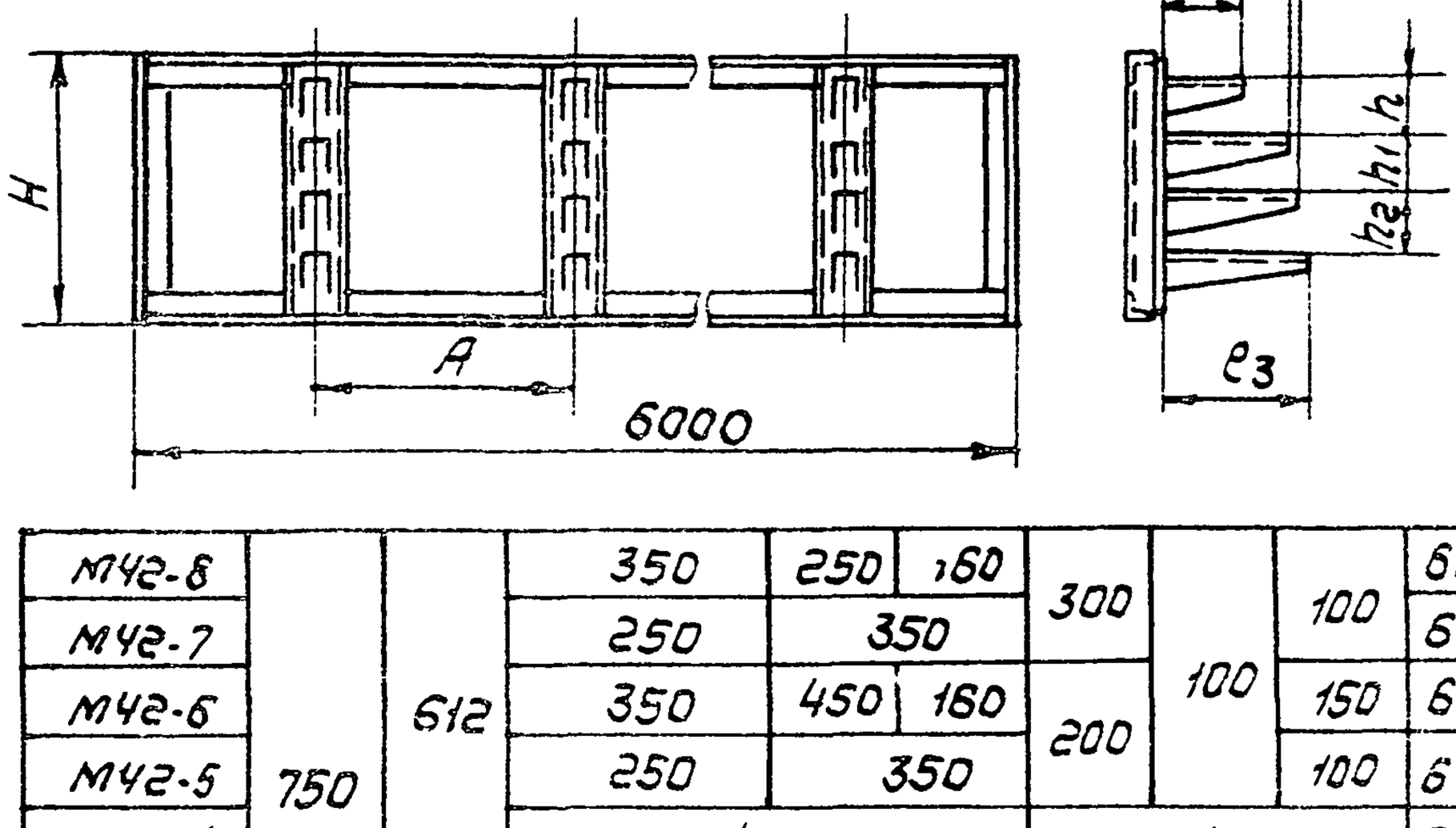


| Условное наименование | Размеры, мм | | | | | | | | | | Масса кг |
|---|---|---|---|---|---|---|---|---|---|---|---|
| | A | H | e | e1 | e2 | e3 | h | h1 | h2 | | |
| МЧ2-8 | 750 | 612 | 350 | 250 | 160 | 300 | 100 | 100 | 100 | | 66.2 |
| МЧ2-7 | | | 250 | 350 | | | | | | | 67.8 |
| МЧ2-6 | | | 350 | 450 | 160 | 200 | | | 150 | | 69.4 |
| МЧ2-5 | | | 250 | 350 | | | | | 100 | | 67.8 |
| МЧ2-4 | | | 450 | | | 150 | | | | | 75,8 |
| МЧ2-3 | | 412 | 350 | | | 100 | | | | | 68,2 |
| МЧ2-2 | | | 250 | | | | | | | | 58,6 |
| МЧ2-1 | | | 160 | | | | | | | | 55,2 |
| МЧ1-8 | 500 | 612 | 350 | 250 | 160 | 300 | 100 | 100 | 100 | | 78,5 |
| МЧ1-7 | | | 250 | 350 | | | | | | | 80,9 |
| МЧ1-6 | | | 350 | 450 | 160 | 200 | | | 150 | | 83,3 |
| МЧ1-5 | | | 250 | 350 | | | | | 100 | | 80,9 |
| МЧ1-4 | | | 450 | | | 150 | | | | | 92,9 |
| МЧ1-3 | | 412 | 350 | | | 100 | | | | | 82,3 |
| МЧ1-2 | | | 250 | | | | | | | | 67,9 |
| МЧ1-1 | | | 160 | | | | | | | | 58,3 |

Обозначение при заказе: Мост четырехрядный МЧ1-1 ТК4-3571-82

# Мост четырехрядный МЧ ТК4-3572-82

Предназначен для прокладки трасс

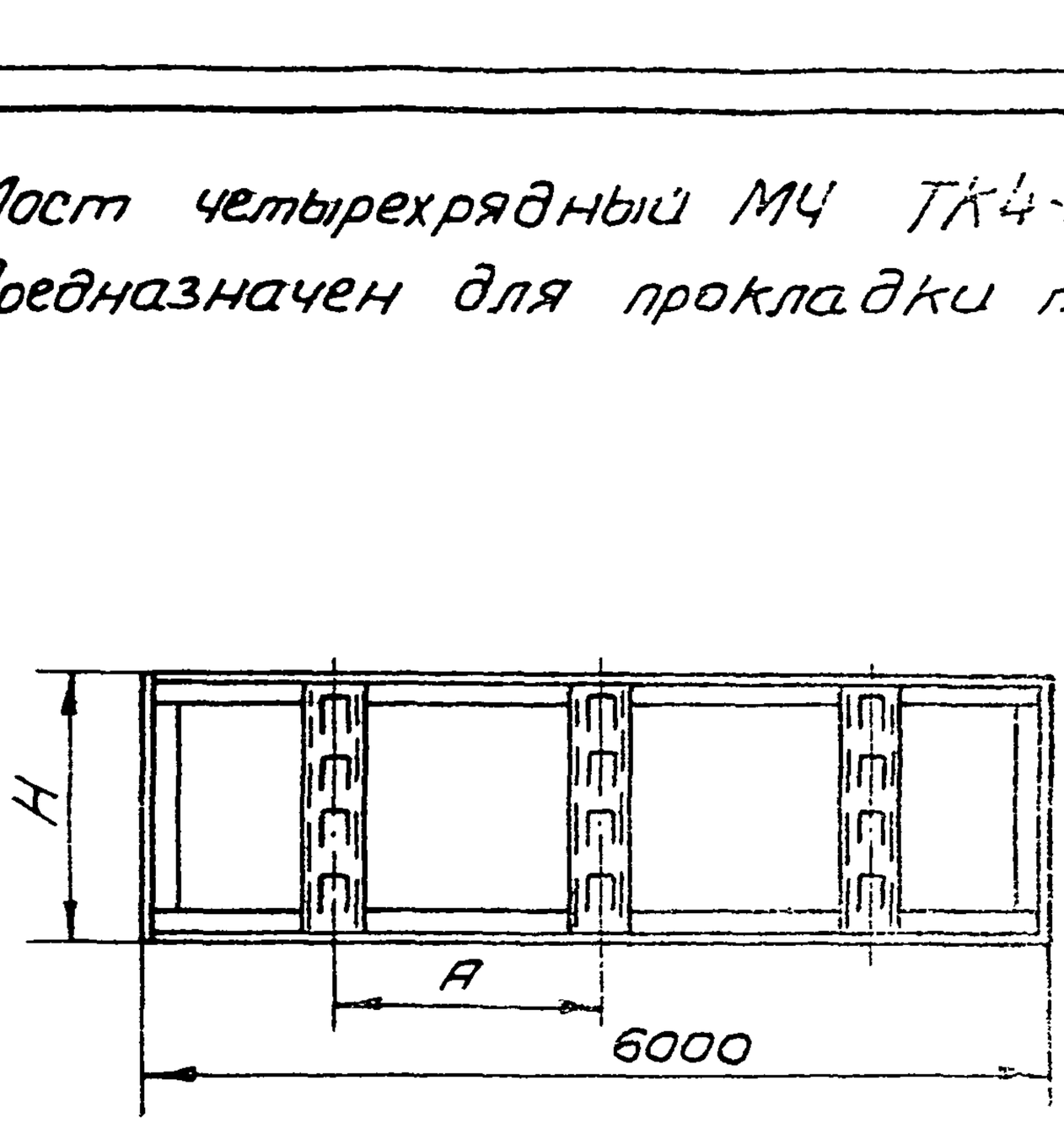


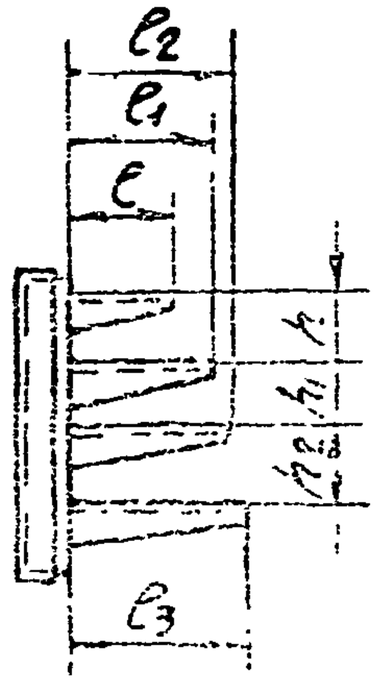


| | | | | | | | | | | |
|---|---|---|---|---|---|---|---|---|---|---|
| М44-8 | 2000 | 612 | 350 | 250 | 160 | 300 | 100 | 100 | 50.8 |
| М44-7 | | | 250 | 350 | | | | | 51,4 |
| М44-6 | | | 350 | 450 | 160 | 200 | | 150 | 52,0 |
| М44-5 | | | 250 | 350 | | | | 100 | 51,4 |
| М44-4 | | | 450 | | | 150 | | | 54,4 |
| М44-3 | | 412 | 350 | | | 100 | | | 50,6 |
| М44-2 | | | 250 | | | | | | 47,0 |
| М44-1 | | | 160 | | | | | | 44,6 |
| М43-8 | 1000 | 612 | 350 | 250 | 160 | 300 | 100 | 100 | 60,0 |
| М43-7 | | | 250 | 350 | | | | | 61,2 |
| М43-6 | | | 350 | 450 | 160 | 200 | | 150 | 62,4 |
| М43-5 | | | 250 | 350 | | | | 100 | 61,2 |
| М43-4 | | | 450 | | | 150 | | | 67,2 |
| М43-3 | | 412 | 350 | | | 100 | | | 61,2 |
| М43-2 | | | 250 | | | | | | 54,0 |
| М43-1 | | | 160 | | | | | | 49,2 |

| Условное наименование | A | H | e | $e_1$ | $e_2$ | $e_3$ | h | $h_1$ | $h_2$ | Масса, кг |
|---|---|---|---|---|---|---|---|---|---|---|
| | Размеры, мм | | | | | | | | | |

Обозначение при заказе: Мост четырехрядный М43-1 ТК4-3572-82

# Кронштейн КТ ТК4-3227-82

предназначен для прокладки мостов кабельных, коробов, блоков

## КТ-7; КТ-8; КТ-9; КТ-10; КТ-11

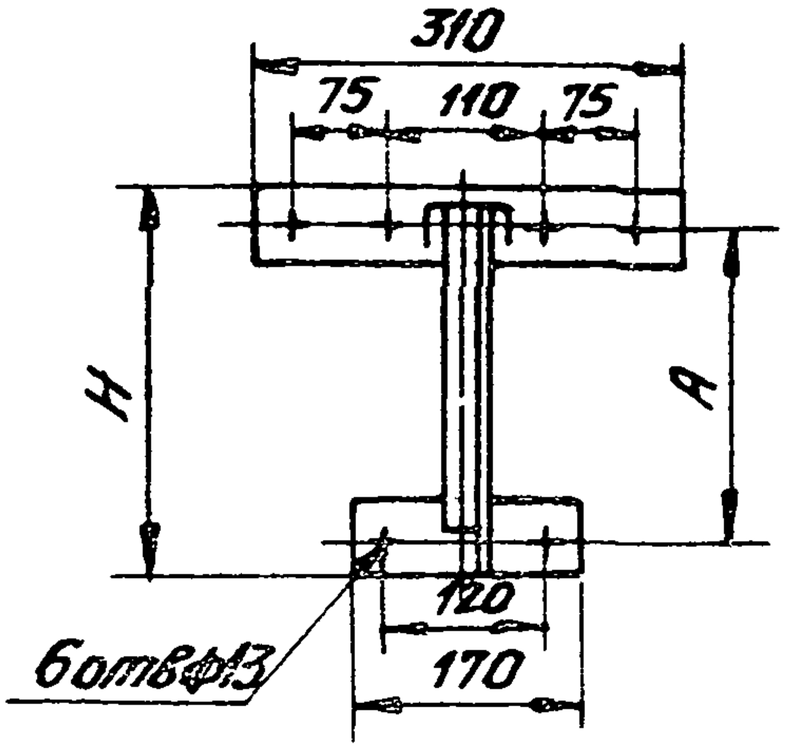


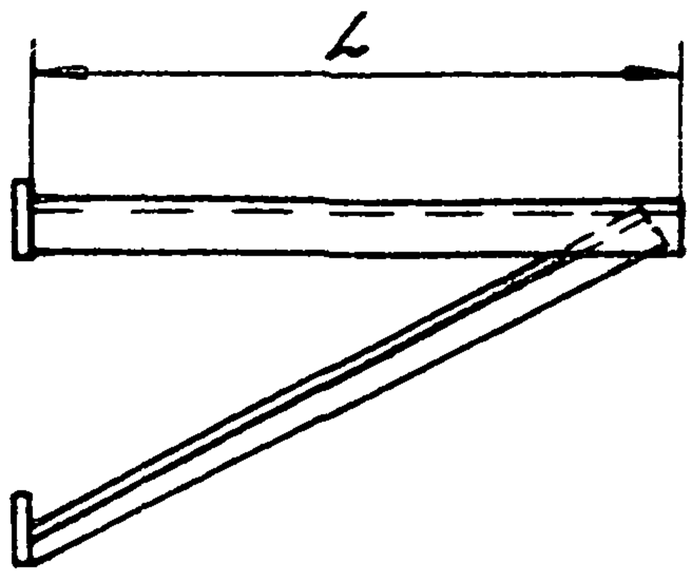


## КТ-12; КТ-13; КТ-14, КТ-15, КТ-16

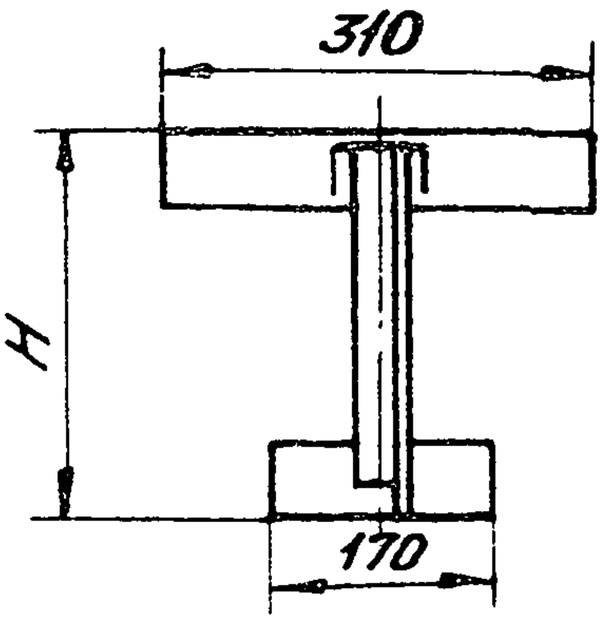


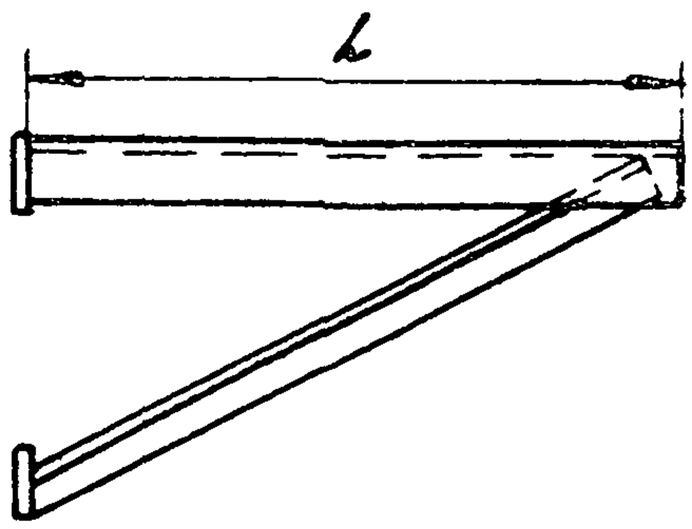


| Условное наименование | A | H | L | Масса, кг |
|---|---|---|---|---|
| | Размеры, мм | | | |
| КТ-11 | 500 | 560 | 1080 | 7,44 |
| КТ-10 | | | 880 | 5,99 |
| КТ-9 | 400 | 460 | 680 | 5,05 |
| КТ-8 | | | 580 | 4,55 |
| КТ-7 | 200 | 260 | 480 | 3,92 |

Продолжение

| Условное наименование | A | H | L | Масса, кг |
|---|---|---|---|---|
| | Размеры, мм | | | |
| КТ-16 | — | 560 | 1080 | 7,46 |
| КТ-15 | | | 880 | 6,01 |
| КТ-14 | | 460 | 680 | 5,07 |
| КТ-13 | | | 580 | 4,57 |
| КТ-12 | | 260 | 480 | 3,94 |

Обозначение при заказе: Кронштейн КТ-7 ТК4-3227-82

Копировал Фролова

# Кронштейн КТ ТК4-3226-71

предназначен для прокладки коробов, мостов кабельных, блоков

## КТ-17; КТ-18; КТ-19; КТ-20; КТ-21; КТ-22; КТ-23

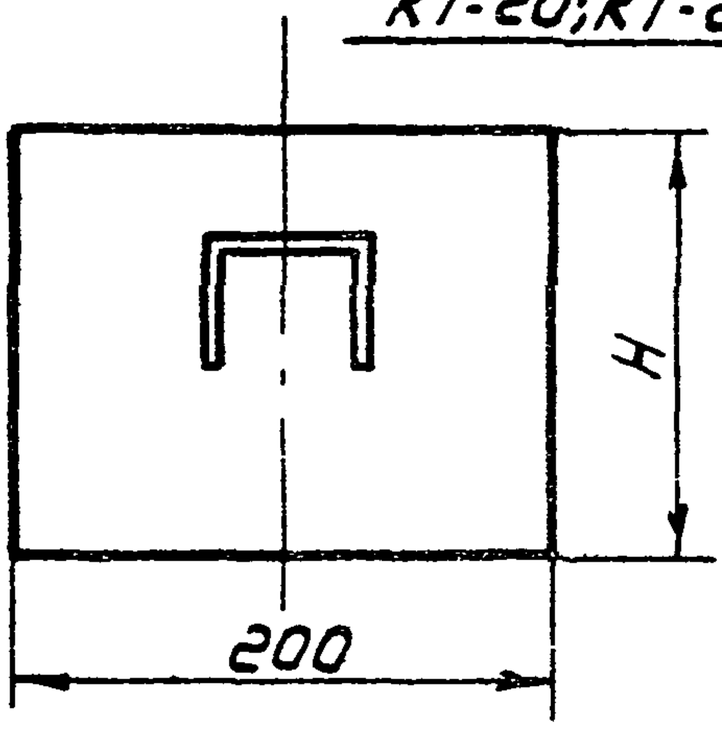


## КТ-24; КТ-25; КТ-26; КТ-27; КТ-28; КТ-29; КТ-30

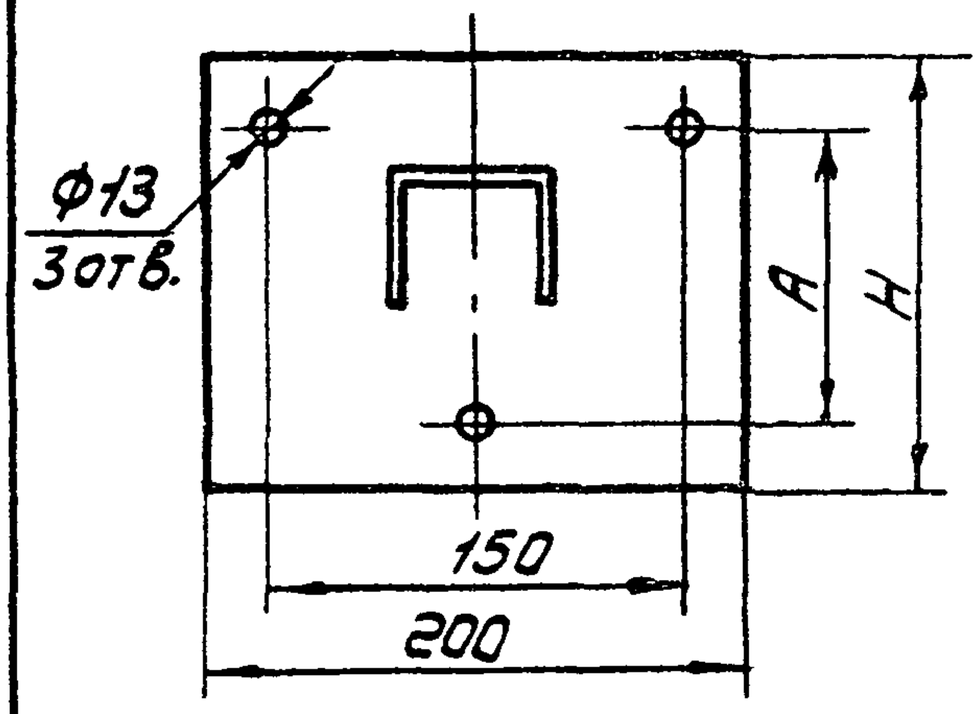


| Условное наименование | Размеры, мм A | B | H | Масса, кг |
|---|---|---|---|---|
| КТ-23 | — | 650 | 250 | 4,75 |
| КТ-22 | | 560 | | 3,92 |
| КТ-21 | | 460 | | 3,57 |
| КТ-20 | | 360 | | 3,22 |
| КТ-19 | | 270 | | 2,90 |
| КТ-18 | | 220 | 150 | 1,94 |
| КТ-17 | | 170 | | 1,76 |

Продолжение

| Условное наименование | Размеры, мм A | B | H | Масса, кг |
|---|---|---|---|---|
| КТ-30 | 150 | 650 | 250 | 4,73 |
| КТ-29 | | 560 | | 3,90 |
| КТ-28 | | 460 | | 3,55 |
| КТ-27 | | 360 | | 3,20 |
| КТ-26 | | 270 | | 2,88 |
| КТ-25 | 100 | 220 | 150 | 1,92 |
| КТ-24 | | 170 | | 1,74 |

Обозначение при заказе: Кронштейн КТ-17 ТК4-3226-71

Стр. с 237 по 260 - чистые
см. СОДЕРЖАНИЕ,
след. стр. 261.

Форма Ф2.105(11)

| Инв.№ подл. | Подп. и дата | Взам.инв. № | Инв.№ дубл. | Подп. и дат |
|---|---|---|---|---|
| | | | | |

# IX. ПРОЧИЕ ИЗДЕЛИЯ

Форма Ф2.105(11)

| Инв.№ подл. | Подп. и дата | Взам.инв. № | Инв.№ дубл. | Подп. и дат |
|---|---|---|---|---|
| | | | | |

# Подставка ГСП ТК4-3240-81

предназначена для установки приборов ГСП

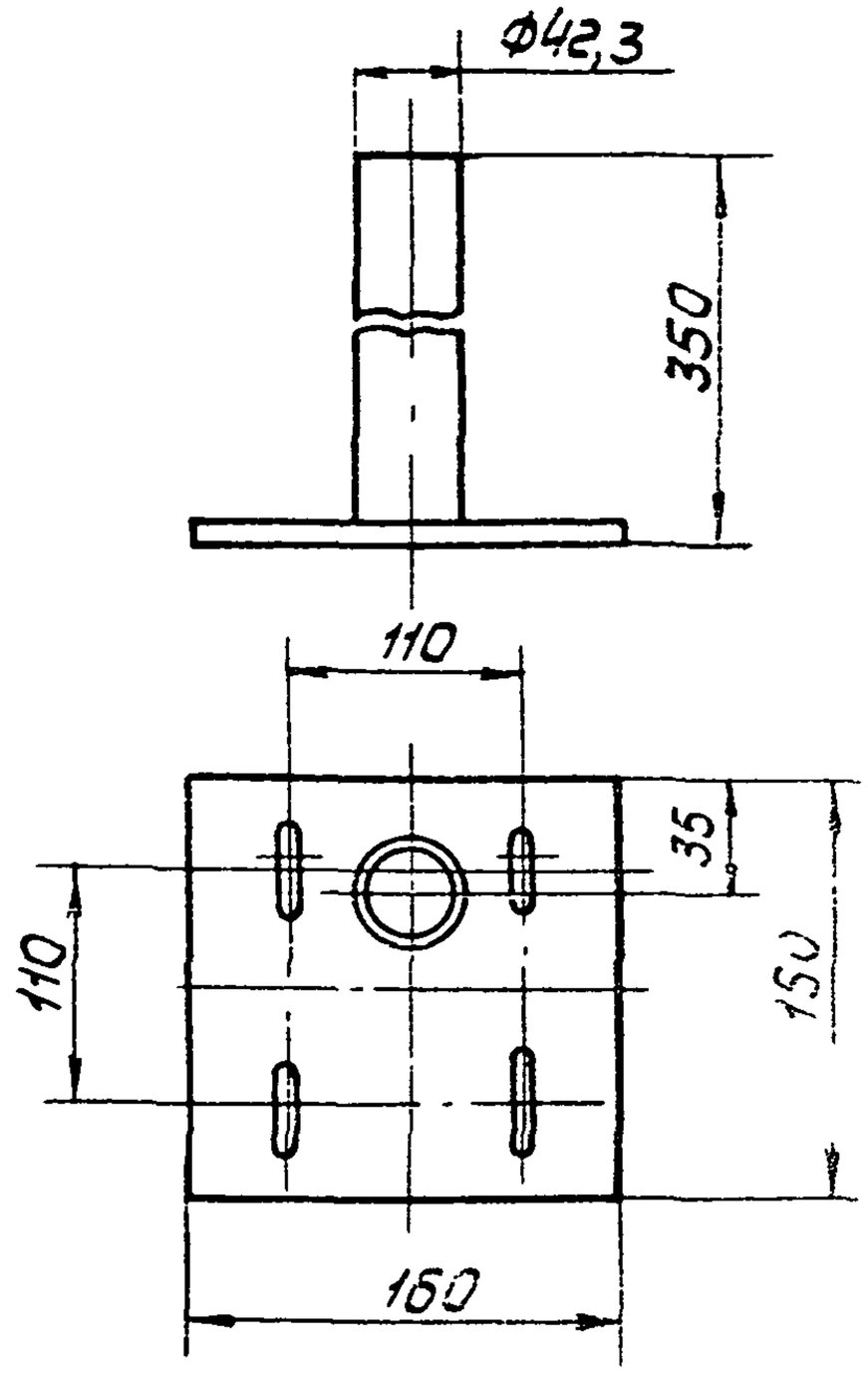


| Условное наименование | Тип устанавливаемого прибора | масса, кг |
|---|---|---|
| ГСП | 13ДД11; ТС-Э; ТНС-П; ТНС-Э МП-Э; МВС-Э; НС-П; НС-Э; ТС-П ВС-П ; МС-П ; ДМ-П ; ДМ-Э; ВС-Э ; ДМ-ЭР ; МП-П; МАС-Э ; МАС-П ; МВС-П ; МС-Э | 1,52 |

Обозначение при заказе: Подставка ГСП ТК4-3240-81

# Подставка ППК-1 ТК4-3512-81
предназначена для установки приборов.

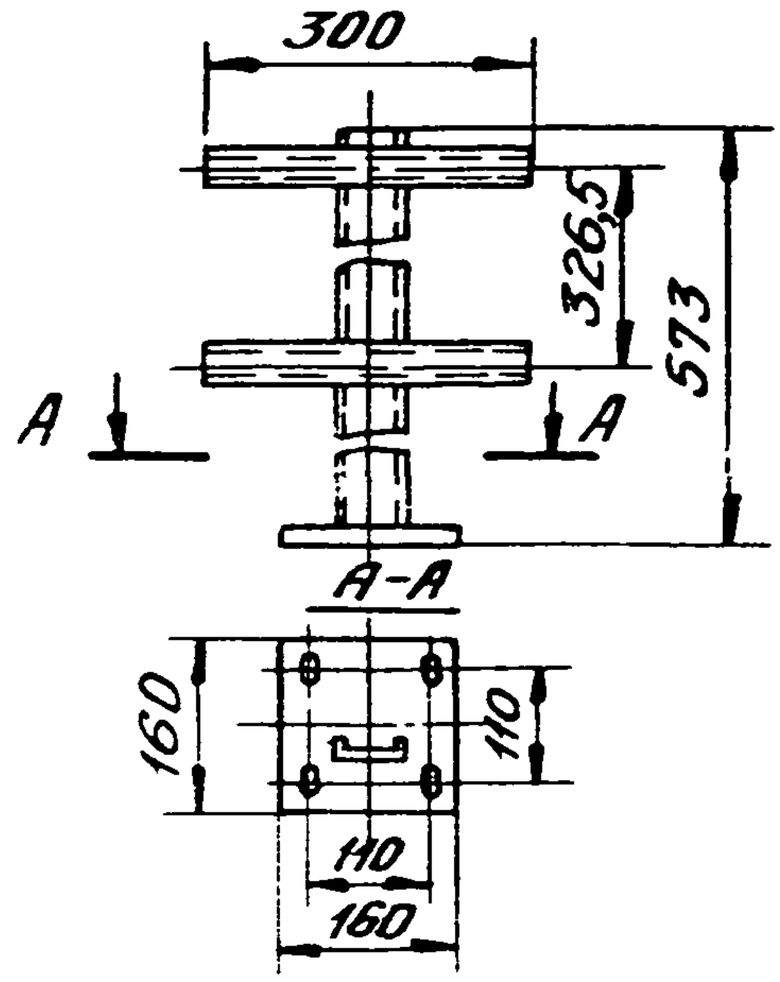


| Условное наименование | Тип устанавливаемого прибора | Масса, кг |
|---|---|---|
| ППК-1 | ТЖС-711; ТЖС-712; ТЖ-712Р; ТЖ2С-711; ТЖ2С-712; ТГ2С-712; ТГС-711; ТГС-712; ТЖ-711Р; МТ-712Р; ТГ-711Р; ТГ-712Р; ТГ2С-711; МТ2С-712; МТС-711; МТС-712; МТ-711Р; ВТС-712, ВТ2С-711, МТ2С-711; МВТ-712Р; ВТ2С-712; ВТС-711; МВТС-711; МВТС-712; МВТ-711Р; МСС-712Р; МВТ2С-711; МВТ2С-712 МСС-712П | 2,9 |

Обозначение при заказе. Подставка ППК-1 ТК4-3512-81

# Втулка В ТК4-3503-81

предназначена для установки приборов

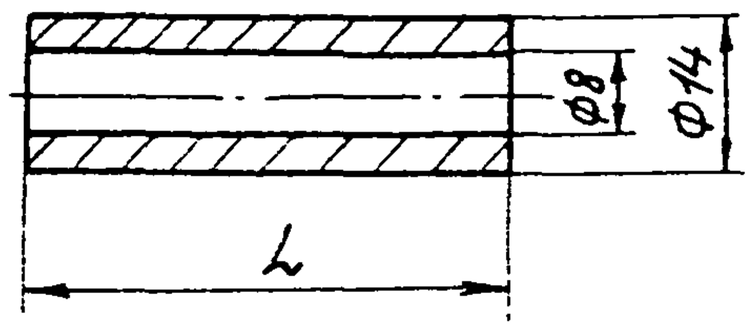


| Условное наименование | На кронштейне КП-4 ТК4-3507-81 | На стойке ТК4-3495-81 на кронштейне КУ-1 ТК4-3496-81 | L, мм | Материал | Масса, кг |
|---|---|---|---|---|---|
| | Тип устанавливаемого прибора | | | | |
| В-5 | — | МП4-I, ВП4-VI, МВП4-VII | 75 | Медь или латунь, или алюминий | 0,022 |
| В-3 | | ТПП4-III, МП4-III, ВП4-III, МВП4-III; ТПГ4-VI, ТПЖ4-VI | | Сталь | |
| В-2 | ВЭ-16рб | МВП4-V; МП4-V; ВП4-V | 55 | | 0,015 |

Обозначение при заказе: Втулка В-1 ТК4-3503-81

# Хомут Х ТК4-3361-72; 3К4-141-81

предназначен для крепления труб, приборов

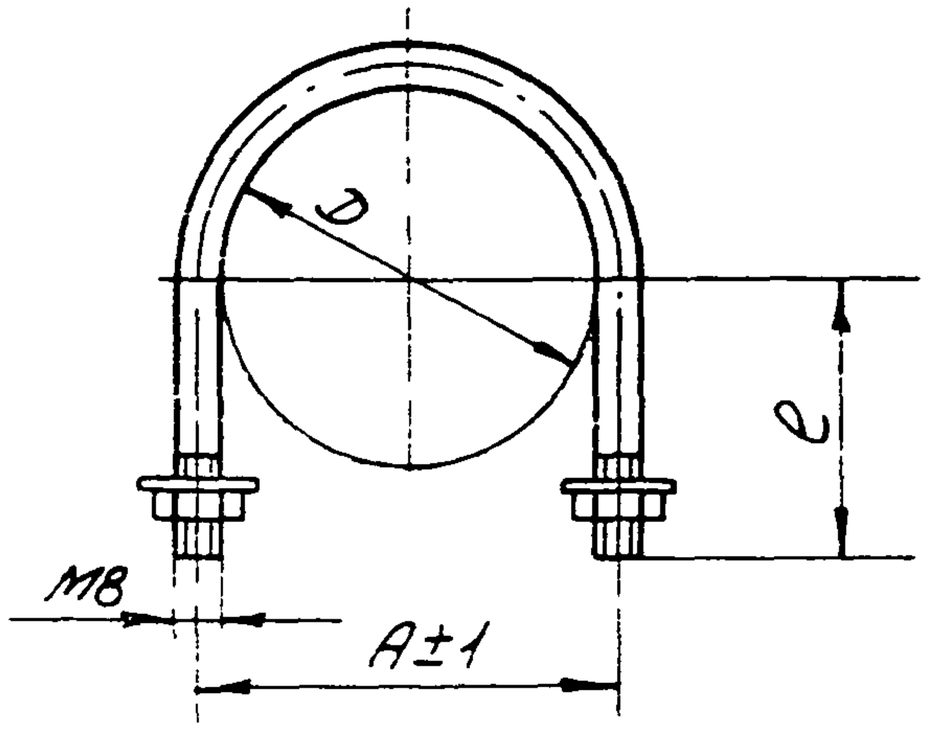


| Условное наименование | № чертежа | Тип устанавливаемого прибора | Размеры, мм A | Размеры, мм Д | Размеры, мм e | Масса кг |
|---|---|---|---|---|---|---|
| Х-115 | 3К4-141-81 | Защитная труба датчика ДСУ | 124 | 115 | 105 | 0,4 |
| Х-140 | ТК4-3361-72 | Сосуд влагоотделительный | 150 | 140 | 88 | 0,17 |
| Х-70 | | Ф-2М, ФВ-1,6 ФВ-6, | 80 | 70 | 53 | 0,1 |

Обозначение при заказе: Хомут Х-70; ТК4-3361-72

# Коллектор сливной КС ТК4-507-69

предназначен для слива жидкостей

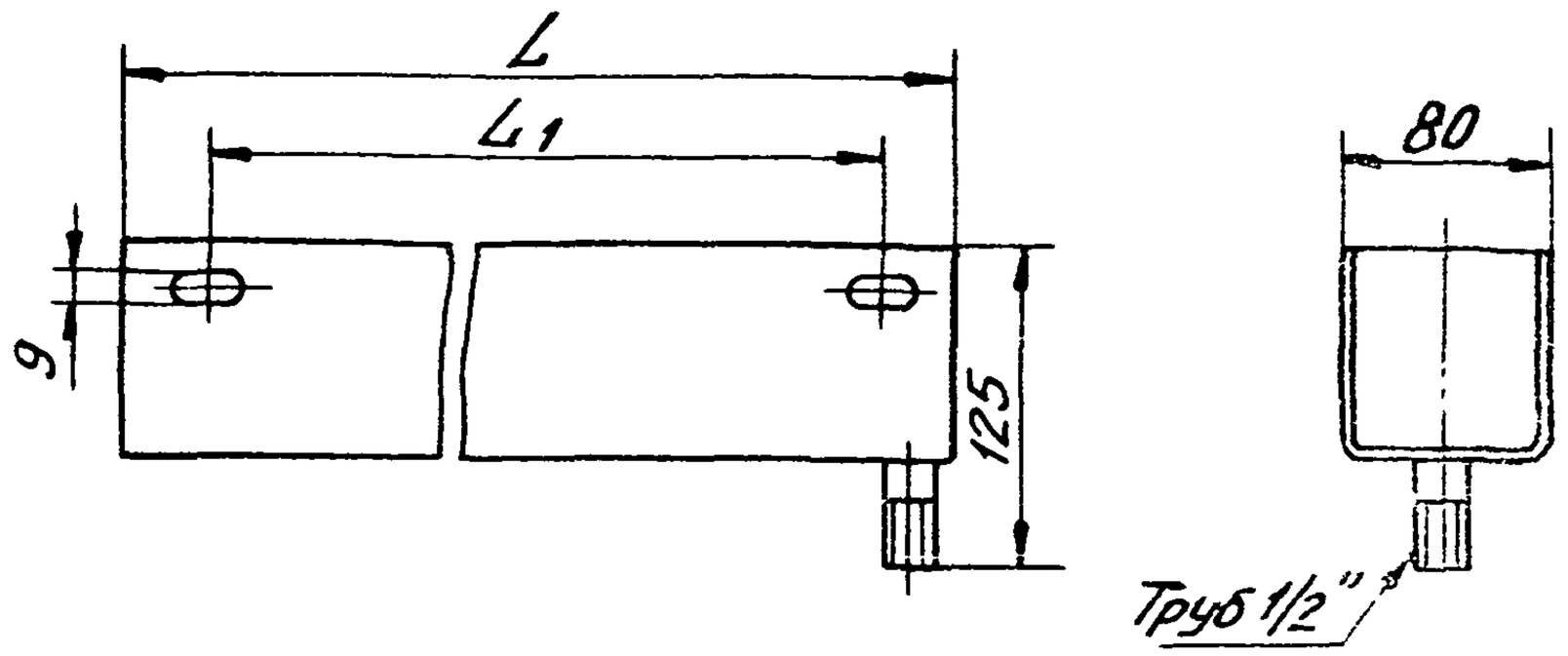


| | | | |
|---|---|---|---|
| КС-1100 | 1080 | 1030 | 5,63 |
| КС-700 | 680 | 630 | 4,1 |
| Условное наименование | L | L1 | Масса, кг |
| | Размеры, мм | | |

Обозначение при заказе: Коллектор КС-700 ТК4-507-69

# Коллектор воздушный КВ ТК4-505-69

предназначен для питания приборов воздухом

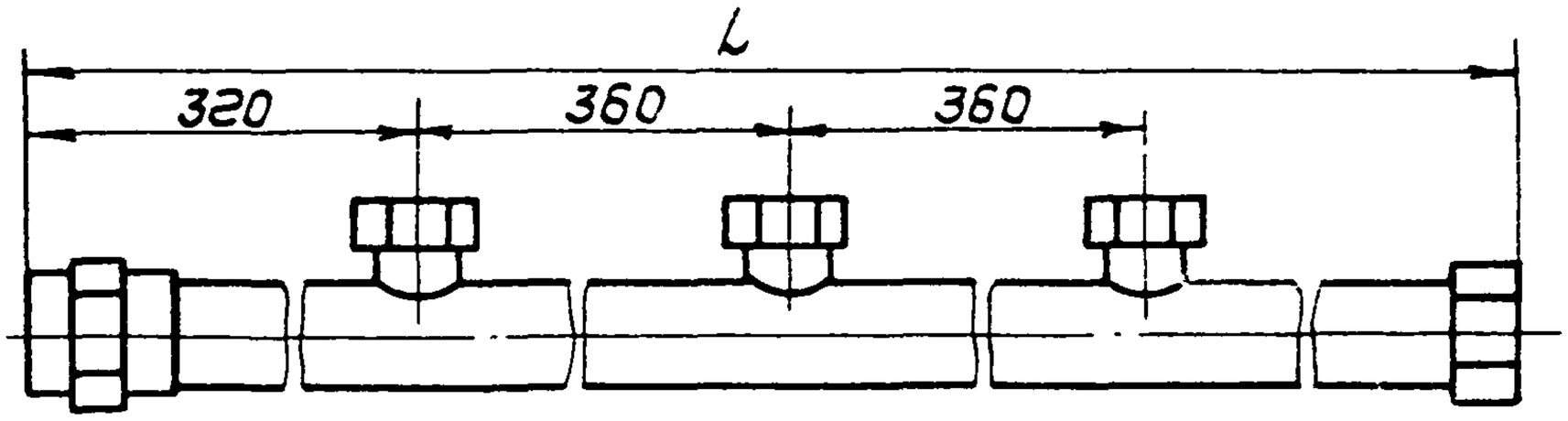


| | | |
|---|---|---|
| КВ-2 | 780 | 2,03 |
| КВ-1 | 1180 | 2,7 |
| Условное наименование | L, мм | Масса, кг |

Обозначение при заказе: Коллектор КВ-1 ТК4-505-69

Стр. с 268 по 285 - чистые,
см. СОДЕРЖАНИЕ,
след. стр. 286.

Инв.№ подл. | Подп. и дата | Взам.инв.№ | Инв.№ дубл. | Подп. и дат

Приложение

## Таблица
## выбора конструкций для установки приборов и средств автоматизации

| Наименование прибора | Тип прибора | Конструкция / Место установки | | | | | |
|---|---|---|---|---|---|---|---|
| | | на стене | | на полу | | на технологич. оборудовании | |
| | | № чертежа | стр | № чертежа | стр | № чертежа | стр |
| **Приборы для измерения и регулирования температуры** | | | | | | | |
| Датчик температуры камерный биметаллический | ДТКБ-49<br>ДТКБ-50<br>ДТКБ-51<br>ДТКБ-52<br>ДТКБ-53<br>ДТКБ-54<br>ДТКБ-55<br>ДТКБ-56<br>ДТКБ-57 | ТК4-3541-81 | 85 | | | | |
| Датчик-реле температуры | ТР-0М5<br>ТР-1Б<br>ТР-2Б | | | ТК4-3495-81 | 108 | ЗК4-138-81<br>ЗК4-142-81 | 139<br>138 |
| Датчик термометра манометрического | ТДЖ-Э<br>ТДГ-Э | | | | | ЗК4-138-81<br>ЗК4-142-81 | 139<br>138 |
| Регулятор температуры биметаллический пневматический | РТБП | ТК4-3524-81 | 81 | | | | |
| Регулятор температуры полупроводниковый | ПТР-1<br>ПТР-2<br>ПТР-3 | ТК4-3409-81 | 80 | ТК4-3495-81 | 108 | ЗК4-138-81<br>ЗК4-142-81 | 139<br>138 |
| Термометр манометрический показывающий | ТПП-СК<br>ТПГ-СК | | | ТК4-3495-81 | 108 | ЗК4-138-81<br>ЗК4-142-81 | 139<br>138 |
| Термометр манометрический | ТПП2-В | ТК4-3504-81 | 82 | | | ЗК4-30-75 | 132 |

Форма Ф2.105(11)

Инв.№ подл. | Подп. и дата | Взам.инв.№ | Инв.№ дубл. | Подп. и дата

| Наименование прибора | Тип прибора | Конструкция: место установки — на стене: № чертежа | стр | на полу: № чертежа | стр | на технологич. оборудовании: № чертежа | стр |
|---|---|---|---|---|---|---|---|
| Термометр манометрический пневматический | ТНП-К-01<br>ТРП-Д-01<br>ТРП-Д-02<br>ТРП-Д-03<br>ТРП-Д-04<br>ТРП-Д-05<br>ТРП-Д-06<br>ТРП-Д-07<br>ТРП-Д-08<br>ТРП-Д-09 | ТК4-3524-81 | 81 | | | ЗК4-138-81<br>ЗК4-142-81 | 139<br>138 |
| Термометр манометрический самопишущий | ТГ-711Р<br>ТГ-712Р<br>ТГ2С-711<br>ТГ2С-712<br>ТГС-711<br>ТГС-712<br>ТЖ-711Р<br>ТЖ-712Р<br>ТЖ2С-711<br>ТЖ2С-712<br>ТЖС-711<br>ТЭС-712 | ТК4-3411-81 | 86 | ТК4-550-81<br>ТК4-546-81<br>ТК4-3512-81 | 107<br>32<br>263 | ЗК4-138-81<br>ЗК4-142-81 | 139<br>138 |
| Термометр манометрический | ТПГ4-У1<br>ТПЖ4-У1<br>ТПП4-Ш<br>ТПГ4-У<br>ТПГ-4<br>ТПЖ-4<br>ТПЖ4-У | | | ТК4-3495-81<br>ТК4-3503-81<br>ТК4-3495-81 | 108<br>264<br>108 | ЗК4-138-81<br>ЗК4-142-81<br>ЗК4-138-81<br>ЗК4-142-81 | 139<br>138<br>139<br>138 |
| Терморегулирующее устройство дилатометрическое пневматическое | ТУДП-М | | | | | ЗК4-138-81<br>ЗК4-142-81 | 139<br>138 |

Форма Ф2.105(11)

Инв.№ подл. | Подп. и дата | Взам.инв.№ | Инв.№ дубл. | Подп. и дата

| Наименование прибора | Тип прибора | Конструкция | | | | | |
|---|---|---|---|---|---|---|---|
| | | место установки | | | | | |
| | | на стене | | на полу | | на технологич оборудовании | |
| | | № чертежа | стр | № чертежа | стр | № чертежа | стр |
| Терморегулирующее устройство дилатометрическое электрическое | ТУДЭ-I4<br>ТУДЭ-I2 | | | | | ЗК4-I38-8I<br>ЗК4-I42-8I | I3<br>I3 |
| Термометр сопротивления | ТСМ-I00<br>ТСМ-200 | ТК4-35I8-8I | 65 | | | | |
| Термометр сопротивления | ТСМ-507I<br>ТСП-507I<br>ТСМ-6097<br>ТСП-6097<br>ТСП-7I2 | ТК4-345I-8I | 87 | | | ЗК4-I38-8I<br>ЗК4-I42-8I | I3<br>I38 |
| Термопара | ТХА-05I5<br>ТХК-05I5 | ТК4-345I-8I | 87 | | | ЗК4-I38-8I<br>ЗК4-I42-8I | I39<br>I38 |
| Теомометр сопротивления | ТСМ-6II4 | ТК4-3409-8I | 80 | | | | |
| Термометр сопротивления<br>Термопара | ТСП-3026<br>ТХК-529<br>ТХК-539М | | | | | ЗК4-39-8I | I33 |
| Термометр сопротивления | ТСП-80I2<br>ТСМ-80I2 | ТК4-3487-8I | 84 | | | | |

Инв.№ подл. | Подп. и дата | Инв.№ дубл. | Взам.инв.№ | Подп. и дат

| Наименование прибора | Тип прибора | Конструкция место установки: на стене № чертежа | стр | на полу № чертежа | стр | на технологич. оборудовании № чертежа | стр |
|---|---|---|---|---|---|---|---|
| Приборы для измерения и регулирования давления, разрежения и расхода | | | | | | | |
| Вакуумметр показывающий | ВТИ-1218<br>ОБВ1-100 | ТК4-467-81<br>ТК4-468-81 | 62<br>71 | ТК4-3546-81 | 117 | | |
| Вакуумметр показывающий сигнализирующий | ВП4-Ш | | | ТК4-3495-81<br>ТК4-3503-81 | 108<br>264 | | |
| Вакуумметр показывающий сигнализирующий взрывозащищенный | ВП4-1У | | | ТК4-3495-81 | 108 | | |
| Вакуумметр показывающий с пневмодатчиком | ВП4-У | | | ТК4-3495-81<br>ТК4-3503-81 | 108<br>264 | | |
| Вакуумметр показывающий с электрическим сигналом | ВП4-У1 | | | ТК4-3495-81<br>ТК4-3503-81 | 108<br>264 | | |
| Вакуумметр показывающий во взрывонепроницаемом корпусе | ВЭ-16рб | ТК4-3507-81<br>ТК4-3503-81 | 63<br>264 | ТК4-3544-81 | 114 | | |
| Вакуумметр самопишущий | ВТС-711<br>ВТС-712<br>ВТ2С-711<br>ВТ2С-712 | ТК4-3411-81 | 86 | ТК4-3512-81<br>ТК4-546-81<br>ТК4-550-81 | 263<br>32<br>107 | | |
| Вакуумметр электроконтактный | ЭКВ-1У | | | ТК4-3495-81<br>ТК4-3450-81 | 108<br>116 | | |
| Вакуумметр сильфонный | ВС-Э1<br>ВС-П1 | ТК4-3551-81<br>ТК4-3552-81 | 163<br>164 | ТК4-546-81<br>ТК4-550-81<br>ТК4-3240-81 | 32<br>107<br>262 | | |
| Вторичный прибор самопишущий интегрирующий | МСС-712Р<br>МСС-712П | ТК4-3411-81 | 86 | ТК4-3512-81<br>ТК4-546-81<br>ТК4-550-81 | 263<br>32<br>107 | | |

Форма Ф2.105(11)

Инв.№ подл. | Подп. и дата | Взам.инв. № | Инв. № дубл. | Подп. и дат

| Наименование прибора | Тип прибора | Конструкция | | | | | |
|---|---|---|---|---|---|---|---|
| | | место установки | | | | | |
| | | на стене | | на полу | | на технологич. оборудовании | |
| | | № чертежа | стр | № чертежа | стр | № чертежа | стр |
| Датчик-реле давления | ДД-0,6<br>ДД-1,0<br>ДД-1,6<br>ДД-2,5<br>ДД-4<br>ДД-6<br>ДД-10<br>ДД-16 | ТК4-3511-81 | 75 | ТК4-3490-81 | III | | |
| Датчик-реле давления | РД-1Б-010М5<br>РД-1Б-020М5<br>РД-1Б-030М5<br>РД-1Б-040М5<br>РД-1Б-050М5<br>РД-1Б-060М5<br>РД-2Б-01-0М5<br>РД-2Б-02-0М5<br>РД-2Б-030М5<br>РД-2Б-040М5<br>РД-2Б-050М5<br>РД-2Б-060М5 | | | ТК4-3495-81 | 108 | | |
| Датчик-реле напора | ДН-40<br>ДН-100<br>ДН-160<br>ДН-250<br>ДН-400<br>ДН-600<br>ДН-1000<br>ДН-1600<br>ДН-2500<br>ДН-4000 | ТК4-3511-81 | 75 | ТК4-3490-81 | III | | |

Инв.№ подл. | Подп. и дата | Взам.инв. № | Инв. дубл. | Подп. и дата

Форма Ф2.105(11)

| Наименование прибора | Тип прибора | Конструкция: место установки — на стене: № чертежа | на стене: стр | на полу: № чертежа | на полу: стр | на технологич. оборудовании: № чертежа | на технологич. оборудовании: стр |
|---|---|---|---|---|---|---|---|
| Датчик-реле тяги | ДТ-40<br>ДТ-100<br>ДТ-160<br>ДТ-250<br>ДТ-400<br>ДТ-600<br>ДТ-1000<br>ДТ-1600<br>ДТ-2500<br>ДТ-4000 | ТК4-3511-81 | 75 | ТК4-3490-81 | III | | |
| Датчик-реле напора и тяги | ДНТ-100 | ТК4-3511-81 | 75 | ТК4-3490-81 | III | | |
| Датчик-реле перепада напора | ДПН-100 | ТК4-3511-81 | 75 | ТК4-3490-81 | III | | |
| Датчик-реле разности давлений | РКС-1 | | | ТК4-3495-81 | 108 | | |
| Дифманометр двухтрубный стеклянный | ДТ-5<br>ДТ-50 | ТК4-3500-81 | 66 | | | | |
| Дифманометр колокольный | ДК03702<br>ДКОФМ | | | ТК4-550-81 | 107 | | |
| Дифманометр мембранный | ДМ3583М | | | ТК4-499-81 | 33 | | |
| | ДМ3583ФМ | | | ТК4-550-81 | 107 | | |
| | ДМ23573 | ТК4-3548-81 | 161 | | | | |
| | ДМ23574 | ТК4-3550-8 | 162 | | | | |
| Дифманометр мембранный пневматический | ДМ-П1 | ТК4-3548-81 | 161 | ТК4-546-81 | 32 | | |
| | ДМ-П2 | ТК4-3550-81 | 162 | ТК4-550-81 | 107 | | |
| | | | | ТК4-3240-81 | 262 | | |
| Дифманометр мембранный электрический | ДМ-ЭР1 | ТК4-3548-81 | 161 | ТК4-546-81 | 32 | | |
| | ДМ-ЭР2 | ТК4-3550-81 | 162 | ТК4-550-81 | 107 | | |
| | ДМ-Э1 | | | ТК4-3240-81 | 262 | | |
| | ДМ-Э2 | | | | | | |
| Дифманометр мембранный взаимозаменяемый | ДМИ.Р | ТК4-3548-81 | 161 | ТК4-550-81 | 107 | | |
| | | ТК4-3550-81 | 162 | | | | |

Инв.№ подл. | Подп. и дата | Взам.инв.№ | Инв., дубл. | Подп. и дат

Форма Ф2.105(11)

| Наименование прибора | Тип прибора | Конструкция | | | | | |
|---|---|---|---|---|---|---|---|
| | | место установки | | | | | |
| | | на стене | | на полу | | на технологич. оборудования | |
| | | № чертежа | стр | № чертежа | стр | № чертежа | стр |
| Дифманометр поплавковый жидкостной самопишущий | ДПМ-710 | ТК4-3548-81 | 161 | ТК4-546-81 | 32 | | |
| | ДПМ-710Р | ТК4-3550-81 | 162 | ТК4-550-81 | 107 | | |
| | ДПМ-710 | | | | | | |
| | ДПМ-710 | | | | | | |
| | ДПМ-712р | | | | | | |
| | ДПМ-780, | | | | | | |
| | ДПМ-780р | | | | | | |
| | ДПМ-787 | | | | | | |
| | ДПМ-787р | | | | | | |
| Дифманометр мембранный | ДМПК-100 | | | ТК4-550-81 | 107 | | |
| | | | | ТК4-546-81 | 31 | | |
| Дифманометр поплавковый ртутный | ДП-710 | ТК4-3548-81 | 161 | ТК4-546-81 | 32 | | |
| | ДП-710р | ТК4-3550-81 | 162 | ТК4-550-81 | 107 | | |
| | ДП-710ч | | | | | | |
| | ДП-710чр | | | | | | |
| | ДП-712р | | | | | | |
| | ДП-778 | | | | | | |
| | ДП-778р | | | | | | |
| | ДП-780 | | | | | | |
| | ДП-780р | | | | | | |
| | ДП-781р | | | | | | |
| | ДП-787 | | | | | | |
| | ДП-787р | | | | | | |
| Дифманометр сильфонный | ДСС-710Н | ТК4-3548-81 | 161 | ТК4-546-81 | 32 | | |
| | ДСС-710В | ТК4-3550-81 | 162 | ТК4-550-81 | 107 | | |
| | ДСС-710чН | | | | | | |
| | ДСС-710чВ | | | | | | |
| | ДСС-712Н | | | | | | |
| | ДСС-712В | | | | | | |
| | ДС-711р-1 | | | | | | |
| | ДС-712р-1 | | | | | | |
| | ДС-711р-2 | | | | | | |
| | ДС-712р-2 | | | | | | |
| | ДСС-732Н | | | | | | |
| | ДСС-732В | | | | | | |
| | ДСС-734Н | | | | | | |

Инв.№ подл. | Подп. и дата | Взам.инв.№ | Инв.№ дубл. | Подп. и дат

Форма Ф2.105(11)

| Наименование прибора | Тип прибора | Конструкция: место установки: на стене: № чертежа | стр | на полу: № чертежа | стр | на технологич. оборудовании: № чертежа | стр |
|---|---|---|---|---|---|---|---|
| Дифманометр сильфонный | ДСС-734В<br>ДСС-734чН<br>ДСС-734чВ<br>ДСП-778Н<br>ДСП-778В<br>ДСП-780Н<br>ДСП-780В<br>ДСП-781Н<br>ДСП-781В<br>ДСП-786Н<br>ДСП-786В<br>ДСП-787Н<br>ДСП-787В | ТК4-3548-8I<br>ТК4-3550-8I | I6I<br>I62 | ТК4-546-8I<br>ТК4-550-8I | 33<br>I07 | | |
| Дифманометр сильфонный пневматический | ДС-П3<br>ДС-П4<br>ДС-П5 | ТК4-3548-8I<br>ТК4-3550-8I | I6I<br>I62 | ТК4-499-8I<br>ТК1-550-8I | 33<br>I07 | | |
| Дифманометр пневматический | 13ДДII Модель 720<br>722 | ТК4-3548-8I<br>ТК4-3550-8I | I6I<br>I62 | ТК4-546-8I<br>ТК4-550-8I<br>ТК4-3240-8I | 32<br>I07<br>262 | | |
| Дифманометр сильфонный электрический | ДС-Э3<br>ДС-Э4<br>ДС-Э5<br>ДС-ЭР3<br>ДС-ЭР4<br>ДС-ЭР5 | ТК4-3548-8I<br>ТК4-3550-8I | I6I<br>I62 | ТК4-499-8I<br>ТК4-550-8I | 33<br>I07 | | |
| Дифманометр-напоромер | ДНМП-I00<br>ДНМП-I60 | ТК4-3540-8I<br>ТК4-3507-8I | 69<br>63 | ТК4-3544-8I | II4 | | |
| Дифманометр-тягомер | ДТмМП-I00<br>ДТмМП-I60 | ТК4-3540-8I<br>ТК4-3507-8I | 69<br>63 | ТК4-3544-8I | II4 | | |
| Дифманометр-тягонапоромер | ДТНМП-I00<br>ДТНМП-I60 | ТК4-3540-8I<br>ТК4-3507-8I | 69<br>63 | ТК4-3544-8I | II4 | | |
| Кран-переключатель | КП-3<br>КП-6 | ТК4-3506-8I | 77 | | | | |

Форма Ф2.105(11)

Инв.№ подл. | Подп. и дата | Взам.инв.№ | Инв.№ дубл. | Подп. и дата

| Наименование прибора | Тип прибора | Конструкция: место установки: на стене № чертежа | стр | на полу № чертежа | стр | на технологич. оборудовании № чертежа | стр |
|---|---|---|---|---|---|---|---|
| | МАС-ПЗ | | | | | | |
| Манометр абсолютного давления | МАС-П1 | ТК4-3551-81 | 163 | ТК4-546-81 | 32 | | |
| | МАС-П2 | ТК4-3552-81 | 164 | ТК4-550-81 | 107 | | |
| | МАС-Э1 | | | ТК4-3240-81 | 262 | | |
| | МАС-Э2 | | | | | | |
| | МАС-Э3 | | | | | | |
| Манометр показывающий | АМУ-1 | ТК4-467-81 | 62 | ТК4-3546-81 | | | |
| | АМУ-2 | ТК4-468-81 | 71 | | | | |
| | МП-5 | | | | | | |
| | МТП-100 | | | | | | |
| | МТП-160 | | | | | | |
| | МЭД-22364 | | | | | | |
| | МЭД-22365 | | | | | | |
| | ОБМ1-100 | | | | | | |
| | ОБМ1-160 | | | | | | |
| | ОБМГм1-100 | | | | | | |
| | ОБМГв1-160 | | | | | | |
| | МТИ-1216 | | | | | | |
| | МТИ-1218 | | | | | | |
| Манометр показывающий сигнализирующий | МП4-Ш | | | ТК4-3495-81 | 108 | | |
| | | | | ТК4-3503-81 | 264 | | |
| Манометр показывающий сигнализирующий взрывозащищенный | МП4-ШУ | | | ТК4-3495-81 | 108 | | |
| Манометр показывающий с пневмодатчиком | МП4-У | | | ТК4-3495-81 | 108 | | |
| | | | | ТК4-3503-81 | 264 | | |
| Манометр показывающий с электрическим сигналом | МП4-У1 | | | ТК4-3495-81 | 108 | | |
| | | | | ТК4-3503-81 | 264 | | |
| Манометр показывающий во взывонепроницаемом корпусе | ВЭ-16рб | ТК4-3507-81 | 63 | ТК4-3544-81 | 114 | | |
| | | ТК4-3503-81 | 264 | | | | |
| Манометр самопишущий | МТС-711 | ТК4-3411-81 | 86 | ТК4-3512-81 | 263 | | |
| | МТС-712 | ТК4-3559-81 | 165 | ТК4-546-81 | 32 | | |
| | МТ2С-711 | | | ТК4-550-81 | 107 | | |
| | МТ2С-712 | | | | | | |

Инв.№ подл. | Подп. и дата | Взам.инв. № | Инв.№ дубл. | Подпись и дата

Форма Ф2.105(11)

| Наименование прибора | Тип прибора | Конструкция: место установки: на стене — № чертежа | стр | на полу — № чертежа | стр | на технологич. оборудовании — № чертежа | стр |
|---|---|---|---|---|---|---|---|
| Манометр самопишущий с регулирующим устройством | МТ-7I1р | ТК4-34II-8I | 88 | ТК4-35I2-8I | 263 | | |
| | МТ-7I2р | | | ТК4-546-8I | 32 | | |
| | | | | ТК4-550-8I | I07 | | |
| Манометр сильфонный | МС-П1 | ТК4-355I-8I | I63 | ТК4-546-8I | 32 | | |
| | МС-П2 | ТК4-3552-8I | I64 | ТК4-550-8I | I07 | | |
| | МС-П12 | | | ТК4-3240-8I | 262 | | |
| | МС-П13 | | | | | | |
| | МС-П15 | | | | | | |
| | МС-П17 | | | | | | |
| | МС-П18 | | | | | | |
| | МС-Э1 | | | | | | |
| | МС-Э2 | | | | | | |
| | МС-Э12 | | | | | | |
| | МС-Э13 | | | | | | |
| | МС-Э15 | | | | | | |
| | МС-Э17 | | | | | | |
| | МС-Э18 | | | | | | |
| Манометр пружинный | МП-П2 | ТК4-355I-8I | I63 | ТК4-546-8I | 32 | | |
| | МП-П3 | ТК4-3552-8I | I64 | ТК4-550-8I | I07 | | |
| | МП-Э2 | | | ТК4-3240-8I | 262 | | |
| | МП-Э3 | | | | | | |
| Манометр электроконтактный | ЭКМ-1У | | | ТК4-3495-8I | I08 | | |
| | ЭКМ-2У | | | ТК4-3450-8I | II6 | | |
| Мановакуумметр показывающий | АМВУ-1 | ТК4-467-8I | 62 | ТК4-3546-8I | II | | |
| | МВТП-100 | ТК4-468-8I | 2I | | | | |
| | МВТП-160 | | | | | | |
| | ОБМВ1-100 | | | | | | |
| | ОБМВ1-160 | | | | | | |
| Мановакуумметр показывающий сигнализирующий взрывозащищенный | МВП4-Ш | | | ТК4-3495-8I | I08 | | |
| | | | | ТК4-3503-8I | 264 | | |
| Мановакуумметр показывающий сигнализирующий взрывозащищенный | МВП4-1У | | | ТК4-3495-8I | I08 | | |

Форма Ф2.105(11) 9 01 85г.

Инв.№ подл. | Подп. и дата | Взам.инв.№ | Инв.№ дубл. | Подп. и дата

| Наименование прибора | Тип прибора | Конструкция: место установки: на стене | | на полу | | на технологич оборудовании | |
|---|---|---|---|---|---|---|---|
| | | № чертежа | стр | № чертежа | стр | № чертежа | стр |
| Мановакуумметр показывающий с пневмодатчиком | МВП4-У | | | ТК4-3495-8I<br>ТК4-3503-8I | 108<br>264 | | |
| Мановакуумметр показывающий с электрическим сигналом | МВП4-УI | | | ТК4-3495-8I<br>ТК4-3503-8I | I08<br>264 | | |
| Мановакуумметр показывающий во взрывонепроницаемом корпусе | ВЭ-I6рб | ТК4-3507-8I<br>ТК4-3503-8I | 63<br>264 | ТК4-3544-8I | II4 | | |
| Мановакуумметр сильфонный | МВС-ПI<br>МВС-П2<br>МВС-ЭI<br>МВС-Э2 | ТК4-355I-8I<br>ТК4-3552-8I | I63<br>I64 | ТК4-546-8I<br>ТК4-550-8I<br>ТК4-3240-8I | 32<br>I07<br>262 | | |
| Мановакуумметр самопишущий | МВТС-7II<br>МВТС-7I2<br>МВТ2С-7II<br>МВТ2С-7I2 | ТК4-34II-8I<br>ТК4-3559-8I | 86<br>I65 | ТК4-546-8I<br>ТК4-550-8I<br>ТК4-35I2-8I | 32<br>I07<br>263 | | |
| Мановакуумметр самопишущий с регулирующим устройством | МВТ-7IIр<br>МВТ-7I2р | ТК4-34II-8I | 86 | ТК4-546-8I<br>ТК4-550-8I<br>ТК4-35I2-8I | 32<br>I07<br>263 | | |
| Мановакуумметр электроконтактный | ЭКМВ-IУ | | | ТК4-3495-8I<br>ТК4-3450-8I | I08<br>II6 | | |
| Напоромер корабельный | НМК-М | ТК4-35I8-8I | 65 | | | | |
| Напоромер мембранный показывающий | НМП-52<br>НМП-I00<br>НМП-I60 | ТК4-3538-8I<br>ТК4-35I4-8I<br>ТК4-3540-8I<br>ТК4-3507-8I | 6I<br>54<br>69<br>63 | ТК4-3544-8I | II4 | | |
| Напоромер сильфонный | НС-ПI<br>НС-ЭI<br>НС-П2<br>НС-П3<br>НС-Э2<br>НС-Э3 | ТК4-355I-8I<br>ТК4-3552-8I | I63<br>I64 | ТК4-546-8I<br>ТК4-550-8I<br>ТК4-3240-8I | 32<br>I07<br>262 | | |

Форма Ф2.105(11)

Инв.№ подл. | Подп. и дата | Взам.инв.№ | Инв.№ дубл. | Подп. и дат

| Наименование прибора | Тип прибора | Конструкция: место установки: на стене № чертежа | стр | на полу № чертежа | стр | На технологич. оборудовании № чертежа | стр |
|---|---|---|---|---|---|---|---|
| Напоромер стрелочный | НМ-ПТ | ТК4-3521-81 | 57 | | | | |
| | | ТК4-3514-81 | 54 | | | | |
| Преобразователь перепада давления | ПДМ-2301 | ТК4-3514-81 | 54 | ТК4-4993-81 | 33 | | |
| | ПДМ-2301 | ТК4-3514-81 | 54 | ТК4-550-81 | 107 | | |
| Реле давления двухдатчиковое | РД-3М-04 | | | ТК4-3495-81 | 108 | | |
| Реле контроля протекания жидкостей | РКПЖ-1 | ТК4-3498-81 | 74 | | | | |
| Реле потока воздуха | РПВ-2 | | | | | ЗК4-137-81 | 136 |
| | ДРПВ-2 | | | | | | |
| Сигнализатор напора сильфонный взрывозащищенный | СНСВ | ТК4-3498-81 | 74 | | | | |
| Сигнализатор тяги сильфонный взрывозащищенный | СТСВ | ТК4-3498-81 | 74 | | | | |
| Сосуд разделительный | СРС-63 | ТК4-3529-81 | 72 | ТК4-3530-81 | 110 | | |
| Тягомер дифференциальный | ДТ2-50 | ТК4-3510-81 | 63 | ТК4-3493-81 | 112 | | |
| | ДТ2-100 | | | | | | |
| | ДТ2-200 | | | | | | |
| | ДТ2-300 | | | | | | |
| Тягомер корабельный | ТМК-М | ТК4-3518-81 | 65 | | | | |
| Тягомер мембранный | ТмМП-52 | ТК4-3538-81 | 61 | | | | |
| | | ТК4-3514-81 | 54 | | | | |
| | ТмМП-100 | ТК4-3540-81 | 69 | | | | |
| | ТмМП-160 | ТК4-3507-81 | 63 | ТК4-3544-81 | 114 | | |
| Тягомер стрелочный | ТМ-ПТ | ТК4-3521-81 | 57 | | | | |
| | | ТК4-3514-81 | 54 | | | | |

Форма Ф2.105(11)

Инв.№ подл. | Подп. и дата | Взам.инв. № | Инв. дубл. | Подп. и дата

| Наименование прибора | Тип прибора | Конструкция: место установки: на стене — № чертежа | стр | на полу — № чертежа | стр | на технологич. оборудовании — № чертежа | стр |
|---|---|---|---|---|---|---|---|
| Тягомер сильфонный | ТС-П1 | ТК4-3551-81 | 163 | ТК4-546-81 | 32 | | |
| | ТС-П2 | ТК4-3552-81 | 164 | ТК4-550-81 | 107 | | |
| | ТС-П3 | | | ТК4-3240-81 | 262 | | |
| | ТС-Э1 | | | | | | |
| | ТС-Э2 | | | | | | |
| | ТС-Э3 | | | | | | |
| Тягонапоромер корабельный | ТНМК-Н | ТК4-3518-81 | 65 | | | | |
| Тягонапоромер мембранный показывающий | ТНМП-52 | ТК4-3538-81 | 61 | | | | |
| | | ТК4-3514-81 | 54 | | | | |
| | ТНМП-100 | ТК4-3540-81 | 69 | | | | |
| | ТНМП-160 | ТК4-3507-81 | 63 | ТК4-3544-81 | 114 | | |
| Тягонапоромер сильфонный | ТНС-П1 | ТК4-3551-81 | 163 | ТК4-546-81 | 32 | | |
| | ТНС-П2 | ТК4-3552-81 | 164 | ТК4-550-81 | 107 | | |
| | ТНС-П3 | | | ТК4-3240-81 | 262 | | |
| | ТНС-Э1 | | | | | | |
| | ТНС-Э2 | | | | | | |
| | ТНС-Э3 | | | | | | |
| Тягонапоромер стрелочный | ТНМ-П1 | ТК4-3521-81 | 57 | | | | |
| | | ТК4-3514-81 | 54 | | | | |
| Тягонапоромер жидкостной | ТДЖ-1 | ТК4-3491-79 | 78 | ТК4-3543-81 | 113 | | |
| | ТДЖ-2 | | | | | | |
| | ТДЖ-3 | | | | | | |
| | ТДЖ-4 | | | | | | |
| | ТДЖ-6 | | | | | | |
| Усилитель полупроводниковый | УП-20 | ТК4-3539-81 | 60 | | | | |
| | | ТК4-3514-81 | 54 | | | | |
| Манометр пружинный | МПЭ | | | ТК4-3544-81 | 114 | | |
| Тягонапоромер жидкостной | ТНЖ-Н | ТК4-3444-82 | 90 | | | | |
| Мановакуумметр двухтрубный | МВ 100<br>МВ 160<br>МВ 250<br>МВ 400 | ТК4-3444-82 | 90 | | | | |

Инв.№ подл. | Подп. и дата | Взам.инв. №

| Наименование прибора | Тип прибора | Конструкция | | | | | |
|---|---|---|---|---|---|---|---|
| | | место установки | | | | | |
| | | на стене | | на полу | | на технологич. оборудовании | |
| | | № чертежа | стр | № чертежа | стр | № чертежа | стр |
| Приборы для измерения и регулирования уровня, состава и качества вещества | | | | | | | |
| Блок контроля чистоты и расхода газа | Б-12 | ТК4-3518-81 | 65 | | | | |
| Блок питания воздухом | БПВШ-1 | ТК4-3520-81 | 56 | | | | |
| | БПВШ-2 | ТК4-3514-81 | 54 | | | | |
| | БПВШ-3 | | | | | | |
| | БПВШ-1А | ТК4-3519-81 | 55 | | | | |
| | БПВШ-2А | ТК4-3514-81 | 54 | | | | |
| | БПВШ-3А | | | | | | |
| Датчик индикатора уровня | ЭИУ-2 | ТК4-3451-81 | 87 | | | | |
| Датчик измерителя уровня УМ2-30-0НБ-01 | ДСУ-1М | | | | | ЗК4-139-81 | 135 |
| Датчик регулятора сигнализатора уровня | ЭРСУ-3 | ТК4-3451-81 | 87 | | | | |
| | | ТК4-3453-81 | 70 | | | | |
| Датчик сигнализатора уровня ЭСУ-3, ЭСУ-4 | ДЕ-4 | ТК4-3451-81 | 87 | | | | |
| Датчик реле уровня | РУ-3Э | ТК4-3453-81 | 70 | ТК4-3495-81 | 108 | | |
| Датчик реле уровня ИКС-2 | ДУ | | | | | ЗК4-134-81 | 147 |
| | | | | | | ЗК4-135-81 | 137 |
| Датчик уровня мембранный | МДУ-2С | | | | | ЗК4-140-81 | 142 |
| Кондуктомер автоматический | АК-310 | ТК4-3526-81 | 64 | | | | |
| Реле поплавковое | РМ-51 | | | ТК4-3495-81 | 108 | | |
| Реле уровня | ИКС-2 | | | ТК4-3495-81 | 108 | | |

Форма Ф2.106(11)

Инв.№ подл. | Подп. и дата | Взам.инв. № | Инв., дубл. | Подп. и дат

| Наименование прибора | Тип прибора | Конструкция: место установки: на стене | | на полу | | на технологич. оборудовании | |
|---|---|---|---|---|---|---|---|
| | | № чертежа | стр | № чертежа | стр | № чертежа | стр |
| Реле уровня полупроводниковое | ПРУ-5 | | | ТК4-3495-81 | 108 | | |
| Регулятор-сигнализатор уровня | ЭРСУ-3 | | | ТК4-3495-81 | 108 | | |
| Сигнализатор уровня | СУС | | | ТК4-3495-81 | 108 | | |
| Сигнализатор уровня электронный | МЭСУ-1К<br>МЭСУ-1М<br>МЭСУ-1В | ТК4-3522-81 | 58<br>54 | | | | |
| Сигнализатор уровня электронный | ЭСУ-3<br>ЭСУ-4 | | | ТК4-3495-81 | 108 | | |
| Электрод контроля пламени | КЭ | | | | | ЗК4-144-81 | 140 |
| Первичный преобразователь сигнализатора уровня СУС | ПП-13<br>ПП-14 | ТК4-3451-81 | 87 | | | | |
| Первичный преобразователь сигнализатора уровня СУС, СУС-И, СУС-И | ПП-05<br>ПП-06<br>ПП-05И<br>ПП-06И<br>ПП-03<br>ПП-03И | ТК4-3451-81 | 87 | | | | |
| Разделительный сосуд | СРС-63 | | | ТК4-3530-81 | 110 | | |
| Блок датчика сигнализатора | СВК-3М1 | ТК4-3545-81 | 67 | | | | |
| Датчик солемера СКМ | ДСВ20<br>ДСВ21<br>ДСВ22<br>ДСВ23 | | | ТК4-3495-81 | 108 | | |
| Первичный преобразователь сигнализатора уровня СУС, СУС-И | ПП-07<br>ПП-08<br>ПП-09<br>ПП-12<br>ПП-15 ОМ | | | | | ЗК4-160-82 | 145 |

Инв.№ подл. | Подп. и дата | Взам.инв. № | Инв.№ дубл. | Подп. и дата

Форма Ф2.1075(11)

| Наименование прибора | Тип прибора | Конструкция | | | | | |
|---|---|---|---|---|---|---|---|
| | | Место установки | | | | | |
| | | на стене | | на полу | | на технологич. оборудовании | |
| | | № чертежа | стр | № чертежа | стр | № чертежа | стр |
| Аппаратура, кабельные ящики, соединительные коробки, ящики управления | | | | | | | |
| Выключатель конечный | ВК200А | | | ТК4-3495-81 | 108 | | |
| | ВК200П | | | | | | |
| | ВК300А | | | | | | |
| | ВК300П | | | | | | |
| | ВК300С | | | | | | |
| | ВК200Б | | | | | | |
| Выключатель конечный путевой | ВПК-2-10 | ТК4-3511-81 | 75 | ТК4-3495-81 | 108 | | |
| | ВПК-2-10 | | | | | | |
| | ВПК-3-25 | | | ТК4-3495-81 | 108 | | |
| | ВПК 1100 | | | | | | |
| | ВПК 2000 | | | | | | |
| | ВПК 2100 | | | | | | |
| | ВПК 4000 | | | | | | |
| Выключатель конечный путевой взрывозащищенный | ВКМ-ВЗГ | | | ТК4-3495-81 | 108 | | |
| | ВКМ-2-ВЗГ | | | | | | |
| Звонок | ЗВП-220 | | | ТК4-3495-81 | 108 | | |
| Звонок громкого боя | МЗ-1 | ТК4-3484-81 | 76 | | | | |
| Кнопка | КСЗ-3 | | | ТК4-3495-81 | 108 | | |
| Коробка автоматической компенсации | КТ-54 | | | ТК4-3495-81 | 108 | | |
| Коробка холодных спаев | КХС | | | ТК4-3495-81 | 108 | | |
| Коробка соединительная пневматическая | КС-7 | ТК4-3443-82 | 88 | ТК4-3450-81 | 116 | | |
| | КС-14 | | | | | | |
| Коробка соединительная | КС-10 | ТК4-3442-82 | 88 | ТК4-3450-81 | 116 | | |
| | КС-20 | | | | | | |
| | КС-40 | | | | | | |
| | КСК-8 | | | | | | |
| | КСК-16 | | | | | | |
| | КСК-32 | | | | | | |
| КС-10/1, КС-20/1, | КС-40/1 | | | | | | |

Форма Ф2.105(11)

Инв.№ подл. | Подп. и дата | Инв.№ дубл. | Взам.инв.№ | 1985г.

| Наименование прибора | Тип прибора | Конструкция: место установки: на стене | | на полу | | на технологич. оборудовании | |
|---|---|---|---|---|---|---|---|
| | | № чертежа | стр | № чертежа | стр | № чертежа | стр |
| Пакетный выключатель (переключатель) | ГПВ2-25<br>ГПВ3-25<br>ГПВ3-10<br>ВГП 2-10<br>ГПВ2-60<br>ГПВ3-60<br>ГПП2-10/Н2<br>ГПП2-10/Н3<br>ГПП3-10/Н2<br>ГПП2-25/Н2<br>ГПП2-25/Н3<br>ГПП2-60/Н2<br>ГПП3-60/Н2<br>ГПП2-60/Н3<br>ГПП3-25/Н2 | | | ТК4-3495-81 | 108 | | |
| | ГПВ2-25<br>ГПВ3-25<br>ГПП2-25/Н2<br>ГПП2-25/Н3<br>ГПП3-25/Н2 | ТК4-3498-81 | 74 | | | | |
| Переключатель универсальный | УП-5402<br>УП-5404<br>УП-5406<br>УП-5408<br>УП-5410<br>УП-5412<br>УП-5416<br>УП-5802<br>УП-5804<br>УП-5806<br>УП-5808<br>УП-5810<br>УП-5814 | | | ТК4-3495-81 | 108 | | |
| Переключатель | ПКВ10-48<br>ПКН10-48 | ТК4-3541-81 | 85 | | | | |
| | ПКП10-38 | ТК4-3444-82 | 98 | | | | |

Инв.№ подл. | Подп. и дата | Взам.инв. № | Инв.№ дубл. | Подп. и дата

Форма Ф2.105(11)

| Наименование прибора | Тип прибора | Конструкция, место установки: на стене № чертежа | на стене стр | на полу № чертежа | на полу стр | на технологич. оборудовании № чертежа | на технологич. оборудовании стр |
|---|---|---|---|---|---|---|---|
| Пост кнопочный | ПКВ-212-1 | | | ТК4-3495-81 | 108 | | |
| | ПКВ-212-2 | | | | | | |
| | ПКВ-212-3 | | | | | | |
| | ПКВ-222-1 | | | | | | |
| | ПКВ-222-2 | | | | | | |
| | ПКВ-222-3 | | | | | | |
| | ПКВ-712-2 | | | | | | |
| Пост управления кнопочный | КУ-123-11 | | | ТК4-3495-81 | 108 | | |
| | КУ-123-12 | | | | | | |
| | КУ-700/2 | | | | | | |
| | КУ-700/3 | | | | | | |
| Пост управления кнопочный взрывозащищенный | КУ-91ВЗГ | | | ТК4-3495-81 | 108 | | |
| | КУ-92ВЗГ | | | | | | |
| | КУ-93ВЗГ | | | | | | |
| Пост управления взрывобезопасный | КУВ-11 | ТК4-3525-81 | 73 | | | | |
| | КУВ-12 | | | | | | |
| | КУВ-13 | | | | | | |
| | КУВ-11 | | | ТК4-3495-81 | 108 | | |
| | КУВ-12 | | | | | | |
| Пускатель магнитный | ПМЕ-021 | | | ТК4-3495-81 | 108 | | |
| | ПМЕ-022 | | | | | | |
| | ПМЕ-051 | | | | | | |
| | ПМЕ-052 | | | | | | |
| | ПМЕ-081 | | | | | | |
| | ПМЕ-083 | | | | | | |
| | ПМЕ-084 | | | | | | |
| | ПМЕ-121 | | | | | | |
| | ПМЕ-122 | | | | | | |
| | ПМЕ-123 | ТК4-3166-81 | 68 | | | | |
| | ПМЕ-128 | | | | | | |
| | ПМЕ-131 | | | ТК4-3495-81 | 108 | | |
| | ПМЕ-132 | | | | | | |
| Коробка клеммная | У614А | ТК4-3442-82 | 88 | | | | |
| | У615А | | | | | | |

Форма Ф2.105(11)

Инв.№ подл. | Подп. и дата | Взам.инв. № | Инв.№ дубл. | Подп. и дата

| Наименование прибора | Тип прибора | Конструкция: место установки — на стене: № чертежа | стр | на полу: № чертежа | стр | на технологич оборудовании: № чертежа | стр |
|---|---|---|---|---|---|---|---|
| Пускатель магнитный | ПМЕ-133<br>ПМЕ-134 | ТК4-3166-81 | 68 | | | | |
| | ПМЕ-211 | | | ТК4-3495-81 | 108 | | |
| | ПМЕ-213 | | | | | | |
| | ПМЕ-214 | | | | | | |
| | ПМЕ-221 | | | ТК4-3495-81 | 108 | | |
| | ПМЕ-222 | | | | | | |
| | ПМЕ-223 | | | | | | |
| | ПМЕ-224 | | | | | | |
| | ПМЕ-231 | | | | | | |
| | ПМЕ-232 | | | | | | |
| | ПМЕ-233 | | | | | | |
| | ПМЕ-234 | | | | | | |
| Пускатель магнитный | ПМ-712А-25 | ТК4-3442-82 | 88 | | | | |
| | ПМ-722А-25 | | | | | | |
| Пускатель магнитный | П6-143 | ТК4-3498-81 | 74 | | | | |
| | П6-115 | | | ТК4-3495-81 | 108 | | |
| | П6-121 | | | ТК4-3495-81 | 108 | | |
| | П6-122 | | | | | | |
| | П6-123 | | | | | | |
| Пускатель магнитный | ПНВ-30 | | | ТК4-3495-81 | 108 | | |
| | ПНВ-32 | | | | | | |
| | ПНВ-34 | | | | | | |
| | ПНВС-14 | | | | | | |
| | ПНВС-10 | | | | | | |
| | ПНВС-12 | | | | | | |
| | ПМРТ-69 | | | | | | |
| Коробка соединительная пластмассовая | КСП-30<br>КСП-50 | ТК4-3443-82 | 90 | | | | |

Инв.№ подл. | Подп. и дата | Взам.инв. № | Инв. дубл. | Подп. и дат

| Наименование прибора | Тип прибора | Конструкция | | | | | |
|---|---|---|---|---|---|---|---|
| | | место установки | | | | | |
| | | на стене | | на полу | | на технологич оборудования | |
| | | № чертежа | стр | № чертежа | стр | № чертежа | стр |
| Пускатель магнитный | ПАБ-331<br>ПАБ-332<br>ПАБ-333<br>ПАБ-334<br>ПАБ-421<br>ПАБ-422<br>ПАБ-423<br>ПАБ-424<br>ПАБ-431<br>ПАБ-432<br>ПАБ-433<br>ПАБ-434<br>ПАБ-511<br>ПАБ-512<br>ПАБ-521<br>ПАБ-522<br>ПАБ-523<br>ПАБ-524<br>ПАБ-531<br>ПАБ-532 | ТК4-3166-81 | 68 | | | | |
| Сигнальное устройство | СЛУ-ВЗГ-1М | ТК4-3523-81 | 59 | | | | |
| | СЛУ-ВЗГ-3М | ТК4-3514-81 | 54 | | | | |
| Сирена сигнальная взрывозащищенная | ВСС-3<br>ВСС-4 | ТК4-3484-81 | 76 | | | | |
| Сирена сигнальная (Константиновский з-д) | СС-1<br>СС-2 | ТК4-3484-81 | 76 | | | | |
| Сирена сигнальная (з-д Севкавэлектроприбор) | СС-1 | ТК4-3485-79 | 79 | | | | |

Форма Ф2.105(11)

Инв.№ подл. | Подп. и дата | Взам.инв.№ | Инв. дубл. | Подп. и дат

| Наименование прибора | Тип прибора | Конструкция: место установки — на стене: № чертежа | стр | на полу: № чертежа | стр | на технологич. оборудовании: № чертежа | стр |
|---|---|---|---|---|---|---|---|
| Ящики кабельные | Я2Б-9<br>Я2Б-14<br>ЯК-60<br>ЯК-30<br>ЯК-50<br>ЯК-14<br>ЯК-4<br>ЯК-9<br>Я-8<br>Я-6 | ТК4-3528-81 | 16 | | | | |
| Ящики протяжные (ТУ36.2057-77) | К654<br>К655<br>К656<br>К657<br>К658 | ТК4-3497-81 | 15 | | | | |
| Ящики управления электроприводами (ОСТ 16.0.684.116-74) | ЯУЭ-0363<br>ЯУЭ-0431<br>ЯУЭ-0432<br>ЯУЭ-0643<br>ЯУЭ-0663<br>ЯУЭ-0665<br>ЯУЭ-0693<br>ЯУЭ-0695<br>ЯУЭ-0863<br>ЯУЭ-0963<br>ЯУЭ-0965<br>ЯУЭ-1063<br>ЯУЭ-1263<br>ЯУЭ-1265 | ТК4-3531-81 | 17 | | | | |
| Ящик соединительный солемера СКМ | ЯСС-01<br>ЯСС-02 | ТК4-3442-82 | 89 | | | | |

Взам. инв. № | Инв. № дубл. | Подп. и дата | Инв. № подл.

| Наименование прибора | Тип прибора | Конструкция / Место установки: На стене № черт. | стр. | На полу № черт. | стр. | На технологич. оборудовании № черт. | стр. |
|---|---|---|---|---|---|---|---|
| | | Исполнительные механизмы, клапаны. | | | | | |
| Исполнительный механизм мембранный | МИМ-К--160-100 | ТК4-3502-81 | 182 | | | | |
| | МИМ-К--200-100 | | | | | | |
| | МИМ-К--250-100 | | | | | | |
| Электропневматический трёхходовой клапан | -ЭПК-1/4" | | | ТК4-3495-81 | 108 | | |
| Исполнительный механизм | МЭО-25/25--0,25 | | | ТК4-3189-81 | 183 | | |
| | МЭО-10/10--0,25 | | | | | | |
| | МЭО-25/63--0,25 | | | | | | |
| | МЭО-10/25--0,25-68 | | | | | | |
| | МЭО-4/10--0,25-68 | | | | | | |
| | МЭО-25/[illegible] | | | | | | |
| | МЭОБ-25/160 | | | | | | |
| | ИЛ 4-4/2,5 | | | | | | |
| Исполнительный механизм | МЭО-400/25--0,25К-65 | | | ТК4-3190-81 | 184 | | |
| | МЭО-400/63--0,25К-69 | | | | | | |
| | МЭО-400/63--0,25 | | | | | | |
| | МЭО-63/10--0,25К-65 | | | | | | |
| | МЭО-160/25--0,25-68 | | | | | | |
| | МЭО-160/63--0,25-68 | | | | | | |
| | МЭО-160/25--0,25К-68 | | | | | | |
| Исполнительный механизм | МЭО-63/25--0,25К-68 | | | ТК4-3192-81 | 185 | | |
| | МЭО-63/65--0,25-68 | | | | | | |

Форма Ф2.105(11)

Взам.инв.№ | Подп. и дата | Инв.№ дубл. | Подп. и дата | Инв.№ подл.

| Наименование прибора | Тип прибора | Конструкция: Место установки: На стене № черт. | На стене стр. | На полу № черт. | На полу стр. | На технологич. оборудовании № черт | На технологич. оборудовании стр. |
|---|---|---|---|---|---|---|---|
| Исполнительный механизм | МЭО-63/25-<br>-0,25-68<br>МЭО-25/10-<br>-0,25К-68<br>МЭОК-63/100<br>МЭОБ-63/100 | | | ТК4-3192-81 | 185 | | |
| Исполнительный механизм | МЭО-1,6/10-<br>-0,25-77<br>МЭО-1,6/25-<br>-0 63-77<br>МЭО-1,6/25-<br>-0,25-77<br>МЭО-1,6/63-<br>-0,63-77<br>МЭО-1,6/63-<br>-0,25-77<br>МЭО-1,6/160-<br>-0,63-77<br>МЭО-4/25-<br>-0,25-77<br>МЭО-4/63-<br>-0,25-77<br>МЭО-4/63-<br>-0,63-77<br>МЭО-4/160-<br>-0,63-77<br>МЭО-1,6/25-<br>-0,63<br>МЭО-1,6/10-<br>-0,25<br>МЭО-4/63-<br>-0,63<br>МЭО-4/25-<br>-0,25 | | | ТК4-3568-81 | 195 | | |

Инв.№ подл. | Подп. и дата | Взам.инв.№ | Инв.№ дубл. | Подп. и дат