ТИПОВЫЕ ПРОЕКТНЫЕ РЕШЕНИЯ

411-1-0146.87

Узел разделки дровяного долготья нижнего склада мощностью 50 тыс.м^3 древесины в год

Альбом I

Пояснительная записка. Технологические чертежи. Конструкции деревянные. Силовое электрооборудование и электроосвещение. Спецификации оборудования. Ведомости потребности в материалах

ТИПОВЫЕ ПРОЕКТНЫЕ РЕШЕНИЯ

411-1-0146.87

Узел РАЗДЕЛКИ ДРОВЯНОГО ДОЛГОТЬЯ НИЖНЕГО СКЛАДА МОЩНОСТЬЮ 50 тыс.м³ ДРЕВЕСИНЫ В ГОД

Альбом I

Состав проекта

Альбом I – Пояснительная записка. Технологические чертежи. Конструкции деревянные. Силовое электрооборудование и электроосвещение. Спецификации оборудования. Ведомости потребности в материалах.

Альбом II – Нестандартизированное оборудование

Альбом III – Сметы.

Разработан
институтом "Союзгипролесхоз"

Главный инженер института В.М. Нагаев
Главный инженер проекта И.Ф. Жердев

Утвержден
Гослесхозом СССР
протокол № 14 от 27.06 1987 г.
Введен в действие
"Союзгипролесхозом"
приказ № 146 от 14.12 1987 г.

Альбом I

Содержание альбома

№№	Наименование листов	№ листа	№ стр.
1	Содержание альбома		1
2	Пояснительная записка		2
	Технологическая часть		
3	Общие данные	ТХ-1	3
4	План расположения технологического оборудования	ТХ-2	4
5	Разрезы 1-1÷4-4	ТХ-3	5
6	Конвейер ленточный 5050-80, L=8м Общий вид, сечения.	ТХ-4	6
7	Конвейер ленточный 5050-80, L=8м Спецификация, сечения.	ТХ-5	7
8	Конвейер ленточный 5025-40, L=25,9м Общий вид	ТХ-6	8
9	Конвейер ленточный 5025-40, L=25,9м. Спецификация. Виды. Сечения	ТХ-7	9
10	Транспортер опилочный цепной ТОЦ-16-5. Общий вид.	ТХ-8	10
11	Транспортер опилочный цепной ТОЦ-16-5. Спецификация. Виды, разрезы, сечения.	ТХ-9	11
	Архитектурно-строительные решения		
12	Общие данные	АР-1	12
13	План на отм. 0,700; 0,900; 1,810 Разрезы 1-1; 2-2; 3-3	АР-2	13
14	Фасады	АР-3	14
15	Детали с 1÷4	АР-4	15
	Конструкции деревянные		
16	Общие данные	КД-1	16
17	Схема расположения фундаментов	КД-2	17
18	Элемент плана „А"	КД-3	18
19	Фундаменты монолитные Фм 1÷Фм 8	КД-4	19
20	Фундаменты монолитные Фм 9÷Фм 15	КД-5	20
21	Фундаменты монолитные Фм 16÷Фм 17	КД-6	21
22	Фундаменты под оборудование ФОм 1÷ФОм 5	КД-7	22
23	Фундаменты под оборудование ФОм 6÷ФОм 7	КД-8	23
24	Фундаменты под оборудование ФОм 8÷ФОм 11	КД-9	24
25	Фундаменты под оборудование ФОм 12÷ФОм 16	КД-10	25
26	Схема расположения площадок Разрезы 1-1÷3-3.	КД-11	26
27	Схема расположения прогонов, балок и настила	КД-12	27
28	Сечение 1-1. Узлы 1÷5	КД-13	28
29	Элемент плана „А". Разрезы 1-1÷5-5	КД-14	29
30	Элемент плана „Б". Разрезы 1-1÷4-4	КД-15	30
31	Схема расположения переходного мостика. Разрезы 1-1÷3-3	КД-16	31
32	Закладные детали.	КД-17	32
33	Схемы расположения элементов каркасов по осям „Б-А"; „Г-В"; „1"; „6"; „7"	КД-18	33
34	Схема расположения балок покрытия. Узлы 1÷6	КД-19	34
35	Схема расположения опилочного транспортера ТОЦ-16-5. Разрезы 1-1÷3-3	КД-20	35
36	Схема расположения площадки под приводную станцию тр-ра. Разрезы 1-1÷3-3	КД-21	36
37	Эстакада опилочного транспортера ТОЦ-16-5. Узлы 1÷3	КД-22	37
38	Эстакада опилочного транспортера ТОЦ-16-5. Узлы 4÷8	КД-23	38
39	Схема расположения балок, прогонов и лежней цепного транспортера. Разрезы 1-1; 2-2	КД-24	39
40	Эстакада цепного транспортера. Узлы 1÷3	КД-25	40
	Силовое электрооборудование и электроосвещение		
41	Общие данные (начало)	ЭМ-1	41
42	Общие данные (окончание)	ЭМ-2	42
43	Схема принципиальная питающей и распределительной сети.	ЭМ-3	43
44	Механизмы поз. 2; 7; 12. Схема предпусковой сигнализации. Схемы электрические принципиальные управления.	ЭМ-4	44
45	Механизмы поз. 6; 10; 17. Схема технологического потока. Схемы электрические принципиальные управления.	ЭМ-5	45
46	План расположения электрооборудования и прокладки электрических сетей	ЭМ-6	46
47	Спецификация к листу ЭМ-6	ЭМ-7	47
48	Механизмы поз. 7; 12; 17. Схема подключений	ЭМ-8	48
49	Механизмы поз. 6; 10. Схема подключений	ЭМ-9	49
50	Механизмы поз. 3; 7; 12; 17. Схема подключений	ЭМ-10	50
51	Ведомости	ЭМП-1	51
52	Общие данные	ЭО-1	52
53	План расположения электрического оборудования и прокладку электрических сетей	ЭО-2	53
54	Ведомости	ЭОП-1	54
55	Спецификации оборудования		55÷61
56	Ведомости потребности в материалах		62-63

Типовые проектные решения 411-1-0146.87

Альбом I

1. Общая часть.

1.1. Основание для разработки.

Типовое проектное решение „Узел разделки дровяного долготья" разработано в составе типовых проектных решений „Нижний склад мощностью 50 тыс. м³ древесины в год" в соответствии с тематическим планом Госстроя СССР на 1986 год, раздел 3.7.3 и заданием Гослесхоза СССР от 24 марта 1986 года.

1.2. Назначение и область применения.

Узел применяется в технологическом потоке нижнего склада предприятий лесного хозяйства (лесхозов, леспромхозов и др.) для разделки длинномерной древесины на круглые и колотые дрова.

Узел разделки дровян. долготья предназначен для:

- приемки дровяной древесины с сортировочного транспортера или из штабелей запаса после разделки хлыстов;
- распиловки дров на чураки длиной до 1,0 м на круглопильном станке ЦБ-6;
- раскалывания чураков с выколкой гнили на станке КГУ-1;
- транспортирования готовой продукции с последующей укладкой в контейнеры.

1.3. Исходные расчетные данные.

Рельеф территории - спокойный.

Грунты приняты с нормативными характеристиками согласно СН 227-82 п. 2.3.

Скоростной напор ветра для I географического района.

Стенная стоимость строительства определена для I территориального района согласно СН 227-82.

2. Технологические решения

2.1. Производственная программа, режим работы, штаты.

Объем перерабатываемой древесины - 24,5 тыс. м³ в год.

Количество рабочих дней в году	- 250
Количество смен в сутки	- 2
Продолжительность смены в часах	- 8
Количество рабочих	- 10 чел.
из них в 1-ю смену	- 6 чел.

Уровень механизации производственных процессов - 85%, загрузка оборудования - 94%.

2.2. Краткое описание технологического процесса.

Дровяная древесина от раскряжевочной эстакады подается транспортером через накопитель типа ЛТ-79 или ЛТ-80 на площадку перед узлом разделки дровяного долготья.

Цепным транспортером древесина подается на станок ЦБ-6 и распиливается на отрезки длиной до 1,0 м. Древесина, не подлежащая расколке, сбрасывателем-качалкой сбрасывается на ленточный конвейер 5050-80 и далее на ленточный конвейер 5025-40 для транспортировки на участок укладки в контейнеры.

Древесина, подлежащая расколке, сбрасывателем-качалкой сбрасывается на приемный стол станка КГУ-1. После расколки поленья ленточным конвейером 5025-40 перемещаются на участок укладки в контейнеры.

Для уборки отходов от станка ЦБ-6 предусмотрен скребковый транспортер ТОЦ 16-5 с передачей отходов в скиповый погрузчик ЛВ-175.

2.3. Охрана труда.

При составлении проектного решения руководящим материалом являются „Система стандартов безопасности труда" (ССБТ), „Инструкция по проектированию мероприятий по снижению шума и осуществлению их в цехах предприятий лесного хозяйства", СН-245-71, СНиП 2-92-76 и другие нормативные материалы.

Рекомендации указанных нормативных документов учтены в выборе технологического оборудования, расстановке станков в технологическом потоке, соблюдении необходимых разрывов, проходов.

Для обеспечения механизации трудоемких процессов и безопасности труда предусматриваются:

- системы транспортеров и конвейеров, облегчающие труд на операциях по подаче сырья, передачи материала от станка к станку, выноса готовой продукции, а также уборки отходов;
- ограждающие защитные устройства, защищающие вращающиеся части и приводные устройства транспортеров, конвейеров, станков и других механизмов, окрашенные в красный цвет;
- светозвуковая двусторонняя сигнализация на транспортерах, сблокированная с пусковым устройством и приспособления для автоматической остановки их в случае обрыва или слабания цепи;
- переходные мостики и площадки, для обслуживания станков и механизмов.

3. Архитектурно-строительные решения.

Сооружение узла разделки представляет собой пространственную конструкцию из трех площадок на опорах-стойках, приподнятых над поверхностью земли на 1,8 м, 0,9 м и 0,7 м. Одна площадка открытая габаритом 10,0×6 м, а над двумя другими устроены дощатое деревянное каркасное здание размером 18×6 м и дощатый навес 19×3 м.

Степень огнестойкости сооружения - V.

Фундаменты - монолитные бетонные из бетона класса В7,5.

Опоры (стойки), прогоны, верхнее строение - деревянные.

Покрытие - дощатое по деревянным балкам.

Кровля - рулонная, трехслойная.

Столярные изделия по действующим ГОСТам.

6. Электроснабжение.

Проект силового электрооборудования и электроосвещения узла разделки дровяного долготья разработан в соответствии с требованиями ПУЭ (6-е издание) и Инструкции СН 357-77.

По надежности электроснабжения все электроприемники относятся к III категории.

По условиям окружающей среды узел разделки дровяного долготья относится к пожароопасным зонам классов П-II, П-III.

Максимальная расчетная нагрузка электроприемников составляет 15,56 кВт, в том числе электроосвещения - 3,1 кВт.

Вопросы учета электроэнергии и компенсации реактивной мощности решаются при привязке проекта.

Питание электроэнергией предусматривается от источника напряжением 380/220 В с глухозаземленной нейтралью по одной кабельной или воздушной линии.

На вводе от ВЛ в помещение должно быть выполнено повторное заземление нулевого рабочего провода.

Сопротивление заземляющего устройства следует принять по п. 1.7.64. ПУЭ.

Общие указания приведены на листах ЭМ-1, ЭО-1.

Технико-экономические показатели.

№	Наименование показателей	Един. измер.	Показатели по 411-1-0146.87
1.	Общая сметная стоимость	тыс. руб.	45,87
	в том числе:		
	строительно-монтажных работ	"	21,26
	Стоимость строительно-монтажных работ на 1 м² общей площади	руб.	138,05
	Стоимость строительно-монтажных работ на 1 м³ строительного объема	"	28,72
	стоимость общая на расчетный показатель	"	1872,2
2.	Трудоемкость		
	Построечные трудовые затраты	чел/час	3979
	То же, на 1 м³ строительного объема	"	5,38
	То же, на расчетный показатель	"	79,58
3.	Расход строительных материалов		
	Цемент, приведенный к М 400	т	19,2
	То же, на 1 м² общей площади	"	0,125
	Сталь, приведенная к классам А1 и Ст.3	"	1,67
	То же, на 1 м² общей площади	"	0,01
	То же, на расчетный показатель	"	0,068
	Бетон и железобетон	м³	116,1
	в том числе монолитный	"	116,1
	То же, на 1 м² общей площади	"	0,75
	Лесоматериалы, приведенные к круглому лесу	"	107,8
4.	Эксплуатационные показатели		
	Потребная электрическая мощность	кВт	15,56
	Годовой расход электроэнергии	кВт.ч.	41870
5.	Техническая характеристика		
	Объем строительный	м³	740,2
	То же, на расчетный показатель	"	30,2
	Площадь застройки	м²	225,7
	Общая площадь	"	154,0
	То же, на расчетный показатель	"	6,28

ГИП	Жердев			
Н.контр.	Березин			
Нач.отд.	Рагулев			
Гл.спец.	Березина			03.87
Рук.гр.	Бизяева			03.87
Рук.гр.	Сафина			
Рук.гр.	Разуваева			

Привязан

Инв.№

ТПР 411-1-0146.87 ПЗ

Пояснительная записка

Стадия	Лист	Листов
РП		1

СОЮЗГИПРОЛЕСХОЗ

Копировал Фомина

Формат А2

Альбом I

Ведомость чертежей основного комплекта ТХ

Лист	Наименование	Примечание
1	Общие данные	
2	План расположения технологического оборудования	
3	Разрезы 1-1÷4-4	
4	Конвейер ленточный 5050-80, L=8m. Общий вид. Сечения.	
5	Конвейер ленточный 5050-80, L=8.M Спецификация, сечения	
6	Конвейер ленточный 5025-40, L=25.9m. Общий вид.	
7	Конвейер ленточный 5025-40, L=25,9m. Спецификация, Сечения.	
8	Транспортер опилочный цепной ТОЦ-16-5. Общий вид.	
9	Транспортер опилочный цепной ТОЦ-16-5. Спецификация. Виды. Сечения.	

Баланс сырья и отходов

Сырье		Готовая продукция			Отходы			Потери		
Наименование	m^3	Наименование	% выхода	m^3	Наименование	% выхода	m^3	Наименование	% выхода	m^3
1. Дровяное долготье		Дрова								
листв. пород	8,0	ОСТ 13200-85	99	7,92	гниль	1	0,08			
2. Дровяное долготье		Дрова								
хвойных пород	1,2	ГОСТ 3243-46	99	1,19	гниль	1	0,01			
3. Дровяное долготье		Дрова								
листв. пород	15,2	ГОСТ 3243-46	99	16,0	гниль	1	0,2			
Всего дров	25,4			25,11			0,29			

Ведомость основных комплектов рабочих чертежей

Обозначение	Наименование	Примечание
ТХ	Технологические решения	
АР	Архитектурные решения	
КЖ	Конструкции железобетонные	
КД	Конструкции деревянные	
ЭМ	Силовое электрооборудование	
ЭО	Электрическое освещение	
АТХ	Автоматизация технологического процесса	

Штатная ведомость

Наименование	Группа производ. процесса	Разряд работ	Количество работающих		
			Всего	1 смена	2 смена
1. Оператор					
станка ЦБ-6	2д	4	2	1	1
2. Оператор					
станка КГУ-1	2д	3	1	1	–
3. Станочник	2д	3	1	–	1
4. Укладчик					
готовой продукции	2д	2	6	4	2
Всего по узлу			10	6	4

Ведомость прилагаемых документов

Обозначение	Наименование	Примечание
	Прилагаемые документы	
ТХ СО	Спецификация	
	оборудования	

Проектное решение разработано с соответствующими нормами и правилами и предусматривает мероприятия, обеспечивающие пожарную безопасность при эксплуатации сооружений.

Главный инженер проекта Жердев И.Ф.

Инв. №				Привязан
ГИП	Жердев			ТПР 411-1-0146.87 ТХ
Н.контр.	Березин			
Нач.отд.	Рогачев			Нижний склад мощностью 50 тыс. m^3 древесины в год
Гл.спец.	Березина			
Рук.гр.	Бизяева			Узел разделки дровяного долготья. Стадия РП, Лист 1, Листов 9
Ст.инж.	Усенко			Общие данные СОЮЗГИПРОЛЕСХОЗ

Копировал

Формат А2

Альбом I

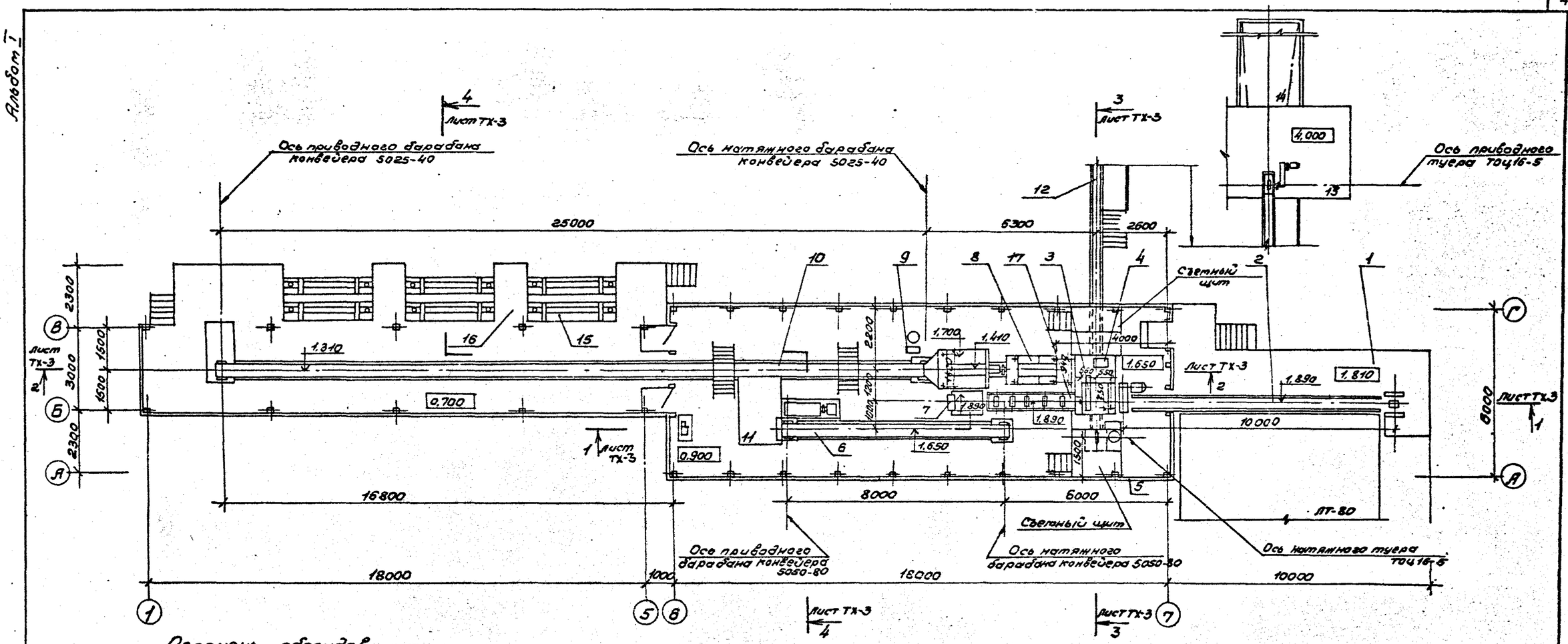

Перечень оборудования

№ поз.	Наименование	Тип или марка	Кол.	Мощн. кВт Ед.	Мощн. кВт Общ.	Масса ед. обор.	Примечание
1	Площадка для подачи сырья		1	—	—	—	—
2	Транспортер подачи	ПЦ6-6	1	3,0	3,0	1170	Кушвинский з-д А/о станков
3	Станок балансирный	ЦБ-6	1	1-7,5 1-3,0	10,5	1400	Кушвинский завод А/о станков
4	Гидронасос станка ЦБ-6	Комплектно ЦБ-6	—	—	—	—	—
5	Пулат управления станком ЦБ-6	—	—	—	—	—	—
6	Конвейер ленточный	5050-80	1	3,0	3,0		Н0.17.0100.000
7	Сбрасыватель качалка	Н.06	1	1,5	1,5	2,00	Н0.17.06.00.000
8	Станок для удаления гнили	КГУ-1	1	1-15 1-1,5	16,5	4000	Новозыбковский станкостроит. з-д
9	Пулат управления станком КГУ-1	Комплектно	—	—	—	—	—
10	Конвейер ленточный	5025-40	1	2,2	2,2		Н0.17.02.00.000
11	Наклонная плоскость	Н.06	1	—	—		Н0.17.04.00.000
12	Транспортер скребковый	ТОЦ16-5	1	5,5	5,5		Н0.17.03.00.000
13	Площадка обслуживания	—	—	—	—	—	—
14	Погрузчик скиповый	ЛВ-175	1	7,5	7,5	3600	з-д. Красный пресс" Вологодск. обл. лес. Суда
15	Контейнер для коротья	—	—	—	—	—	—
16	Площадка для обслуживания	—	—	—	—	—	—
17	Стол роликовый приводной	Н.06	1	1,1	1,1	390	Н0.17.06.00.000

ГИП	Жердев		03.86
Н.контр.	Березина		03.86
Нач.отд.	Рогачев		03.86
Гл.спец.	Березина		10.86
Рук.гр.	Бизяева		10.86
Ст.инж.	Усенко		09.86

Привязан

Инв. №

ТПР 411-1-0146.87 ТХ

Нижний склад мощностью 50 тыс. м3 древесины в год.

Узел разделки дровяного долготья

Стадия	Лист	Листов
РП	2	9

План расположения технологического оборудования.

СОЮЗГИПРОЛЕСХОЗ

Копировал

Формат А2

Альбом I

Разрез 1-1

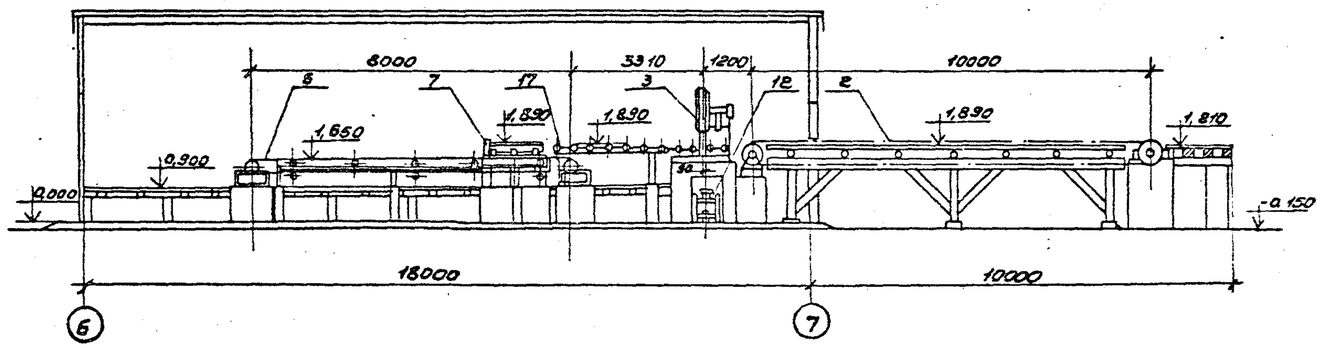

Разрез 4-4

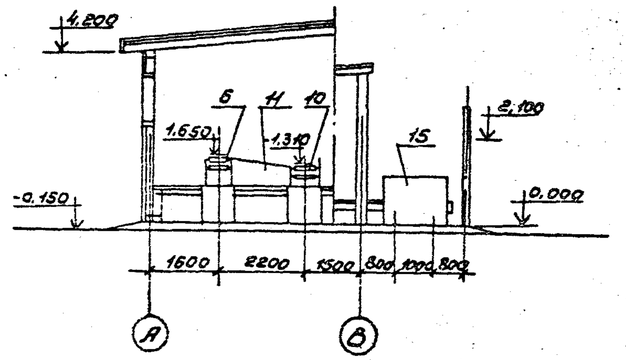

Разрез 2-2

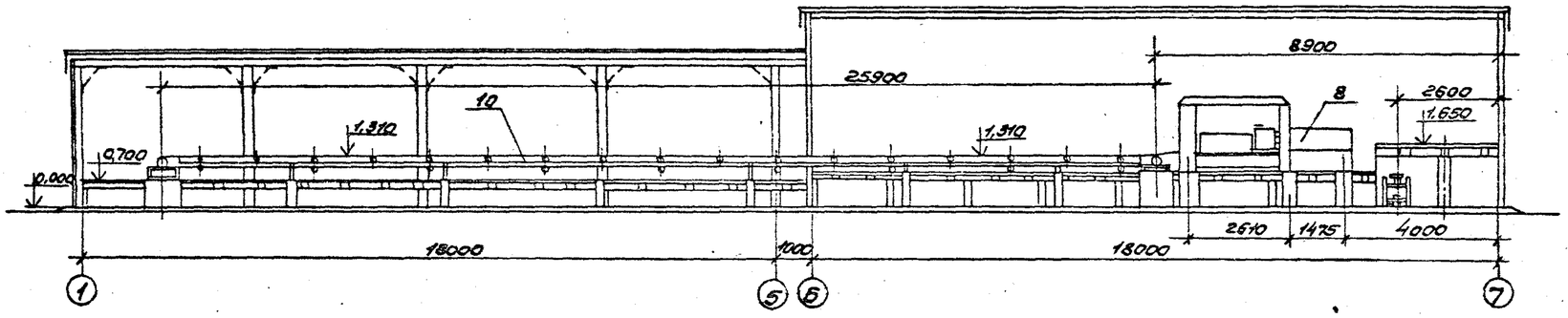

Разрез 3-3

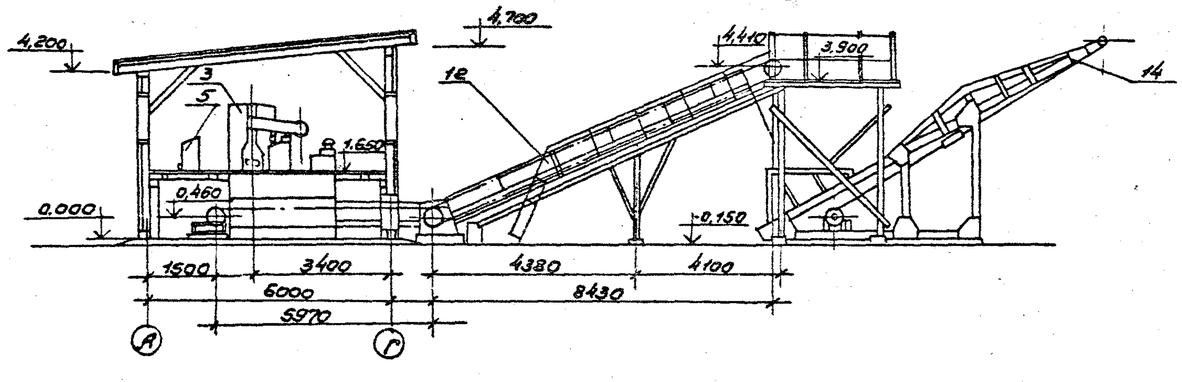

Лист читать совместно с листом ТХ-2

			ГИП	Жердев		03.03.87
			Н.контр.	Березин		03.03.87
			Нач.отд.	Рогачев		03.03.87
			Гл.спец.	Березина		03.03.87
			Рук.гр.	Бизяева		03.03.87
Привязан			Ст.инж.	Усенко		03.03.87
Инв.№						

ТПР 411-1-0146.87 ТХ

Нижний склад мощностью 50 тыс. м³ древесины в год

Узел разделки дробяного долготья

Стадия	Лист	Листов
РП	3	

Разрезы 1-1 ÷ 4-4

СОЮЗГИПРОЛЕСХОЗ

Копировал Ф.Ч.

Формат А2

Альбом I

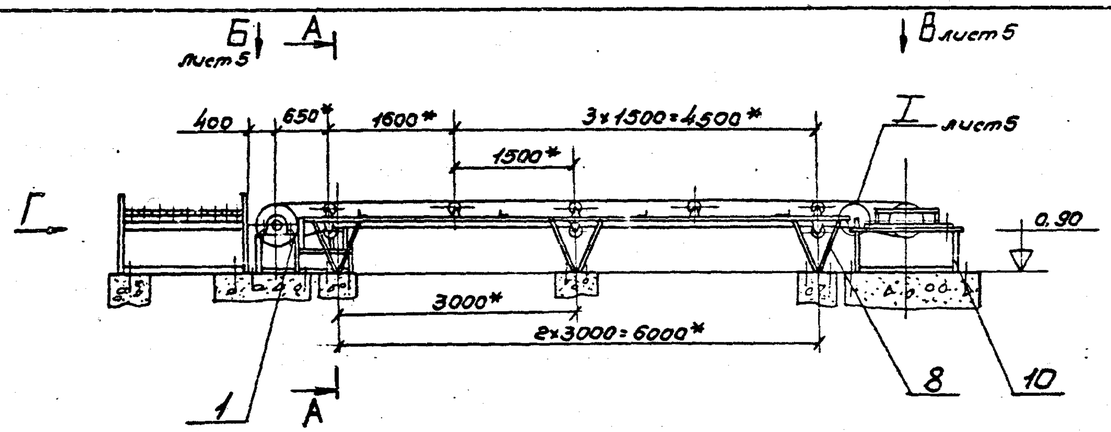

План расположения фундаментных болтов

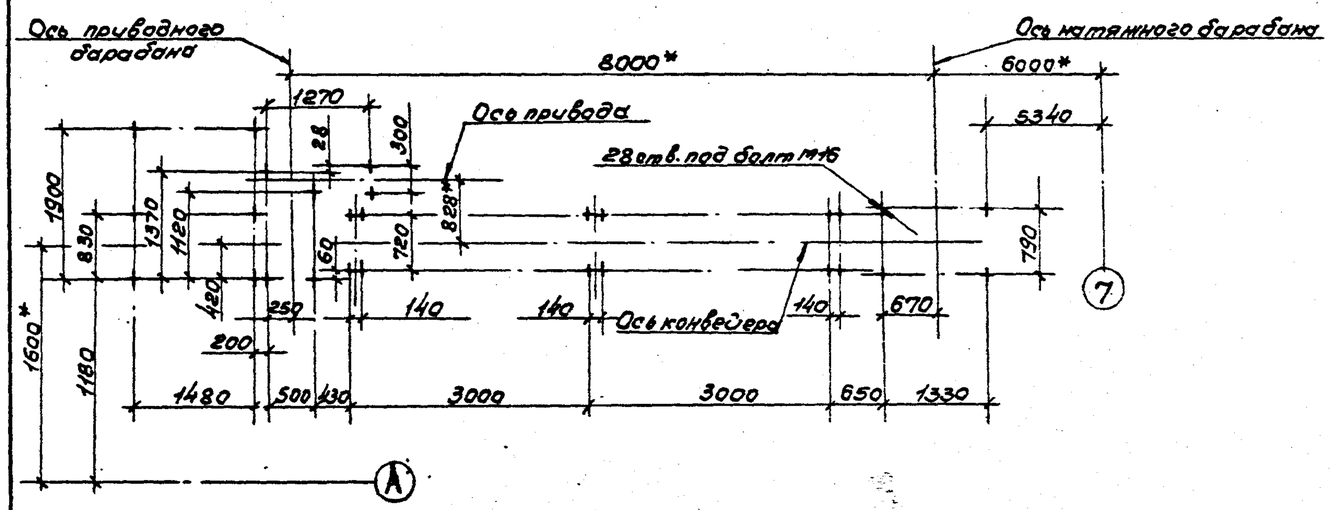

А-А
М 1:10

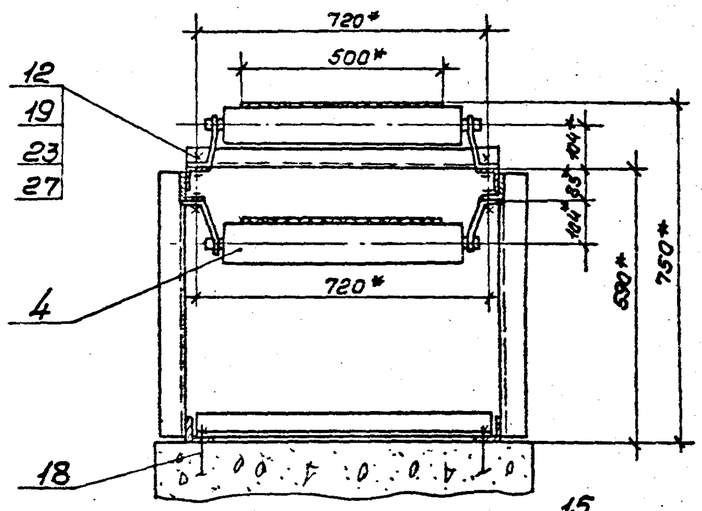

Вид В

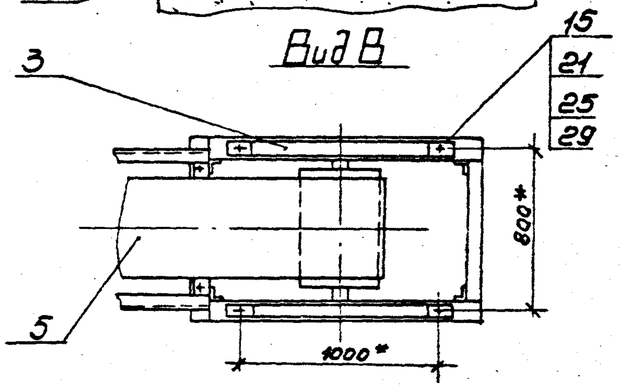

Вид Г
М 1:20

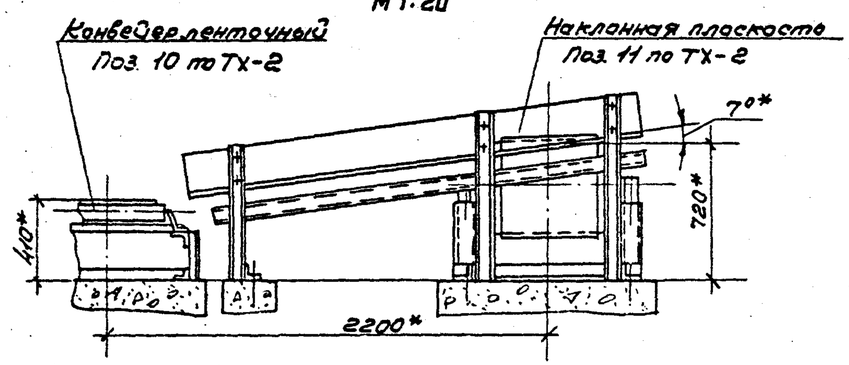

Техническая характеристика

1. Скорость ленты, м/с	0,8
2. Размеры перемещаемых пиломатериалов:	
диаметр, мм	до 500
длина, мм	500÷1250
масса, кг	до 200
3. Мощность привода, кВт	3

Технические требования.

1.* Размеры для справок.

2. Технические требования на монтаж и испытания по ГОСТ 22647-77.*

См. совместно с ТХ-2, ТХ-5.

ГИП	Жердев		ТПР 411-1-014Б.87 ТХ
Н. контр.	Скридонов		Нижний склад мощностью 50,0 тыс. м³ древесины в год
Нач. отд.	Рогачев		Узел разделки дровяного долготья. Стадия: РП; Лист: 4; Листов:
Гл. спец.	Скридонов		
Рук. гр.	Глебова		Конвейер ленточный 5050-80, L=8 м. Общий вид. Сечения
Ст. инж.	Булыгина		СОЮЗГИПРОЛЕСХОЗ

Привязан

Инв. №

Копировал

Формат А2

Альбом I

Вид Б
М1:20 лист ТХ-4

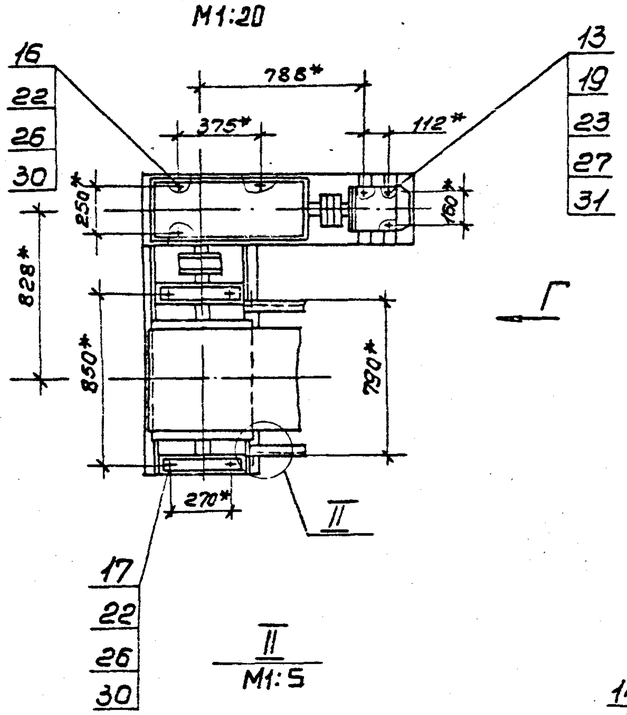

Вид Г
М1:20 повернуто

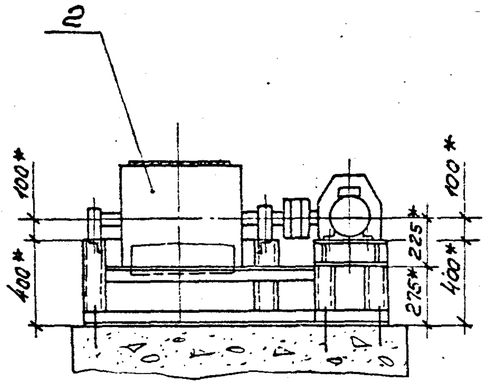

II
М1:5

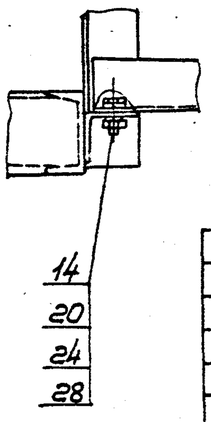

I
М1:5 лист ТХ-4

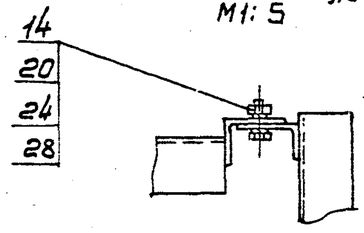

Поз.	Обозначение	Наименование	Кол.	масса ед.кг	Примечание
1		Привод Н6к в составе:			Полевской машиностроительный з-д
		Электродвигатель			
		4А100S4У3			
		ГОСТ 19523-81* Е			
		N=3квт, n=1500об/мин	1	38,2	
		Редуктор КЦ1-200-28-42Ц			
		ТУ 24-9-490-77	1	186	
		Муфта упругая			
		втулочно-пальцевая			
		250-28-I.1-40-II.1-У3			
		ГОСТ 21424-75*	1		
2		Барабан приводной			то же
		5050-80	1	195	
3		Натяжное устройство 5040-60-50	1	166	—
4		Роликоопора П50-0	8	15,6	—
5		Лента конвейерная			
		2-500-3-ТК300-6-2В			
		ГОСТ 20-76*	18,5к	72	
		Сборочные единицы			
8	Н017.01.01.000	Станина	1	145	
9	Н017.01.02.000	Рама привода	1	115	
10	Н017.01.03.000	Рама	1	62	
		Стандартные изделия			
		Болт ГОСТ 7798-70*			
12		М12×30.58.05	32		
13		М12×45.58.05	4		
14		М16×35.58.05	4		
15		М20×80.58.05	4		
16		М24×65.58.05	4		
17		М24×90.58.05	4		
18		Болт 1.1М16×300 ВСт.3			
		кр2 ГОСТ 24379.1-80	22		

		Гайка ГОСТ 5915-70*			
19		М12.5.05	36		
20		М16.5.05	4		
21		М20.5.05	4		
22		М24.5.05	8		
		Шайба ГОСТ 6402-70*			
23		12.65Г.05	36		
24		16.65Г.05	4		
25		20.65Г.05	4		
26		24.65Г.05	8		
		Шайба ГОСТ 11371-78*			
27		12.01.05	36		
28		16.01.05	4		
29		20.01.05	4		
30		24.01.05	8		
31		Шайба 12.01.05			
		ГОСТ 10906-78*	4		

Ст. совместно с ТХ-4.

ГИП	Жердев		ТПР 411-1-0146.87 ТХ
Н.контр.	Спиридонов		
Нач.отд.	Рогачев		Нижний склад мощностью 50 тыс. м3 древесины в год
Гл.спец.	Спиридонов		
Рук.гр.	Гледова		
Ст.инж.	Булыгина		Узел раздельки дровяного долготья. Стадия: РП; Лист: 5; Листов:
Привязан			Конвейер ленточный 5050-80, L=8м. Спецификация, сечения.
Инв.№			СОЮЗГИПРОЛЕСХОЗ

Копировал Тверя

Формат А2

Альбом I

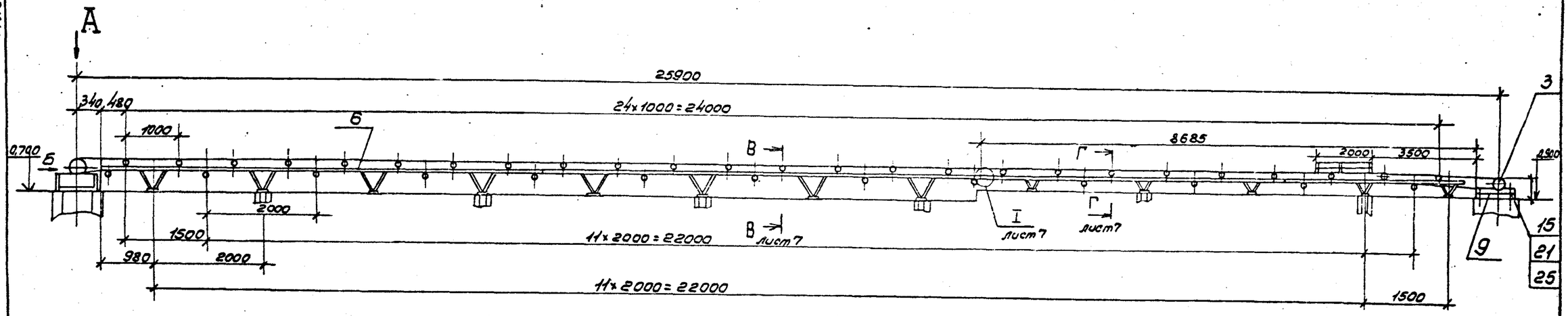

Вид А
М1:20

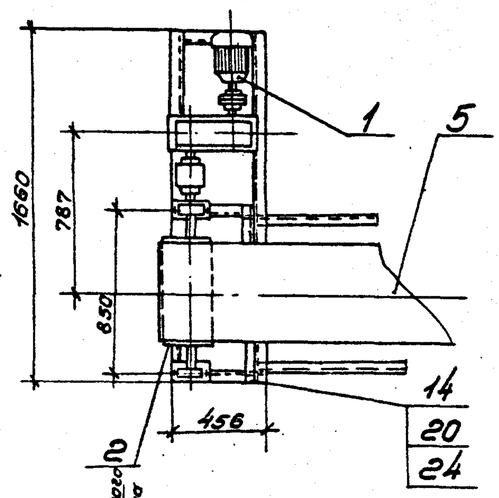

Вид Б
М1:20

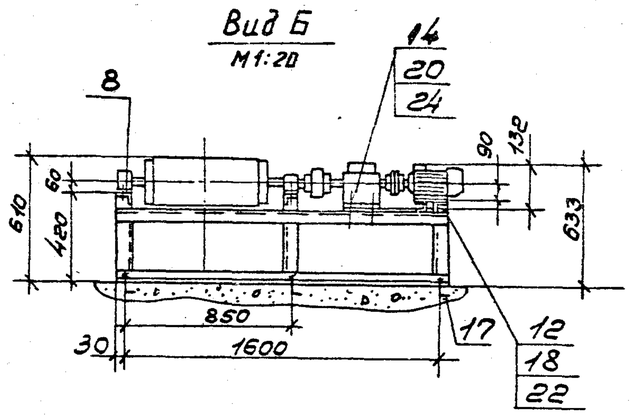

Техническая характеристика

1. Скорость ленты, м/с - 0,8
2. Мощность привода, квт - 2,2
3. Вес конвейера, кг - 1350

Технические требования

1. Размеры для справок.
2. Технические требования на монтаж и испытания по ГОСТ 22647-77*

План разбивки отверстий под фундаментные болты
М1:100

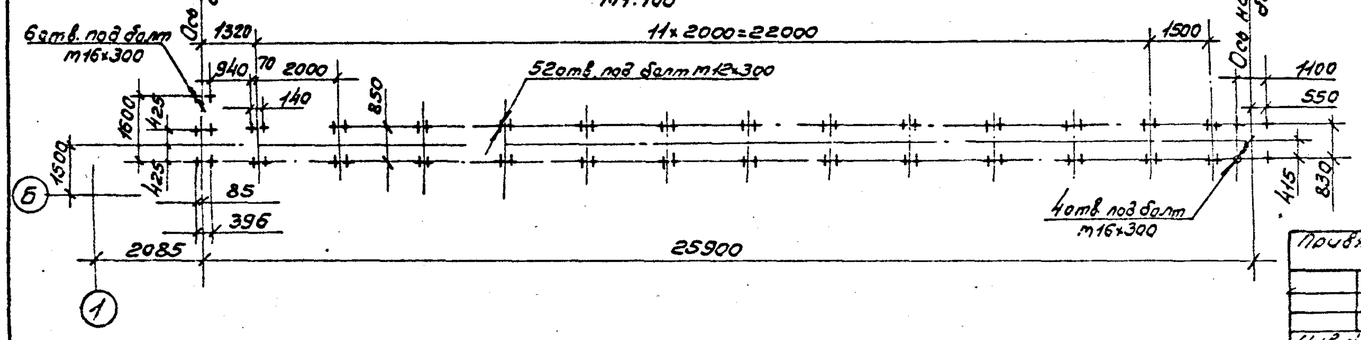

См. совместно с ТХ-7.

ГИП	Жердев			ТПР 411-1-0146.87	ТХ
Н.контр.	Пирожков				
Нач.отд.	Рогачев			Нижний склад мощностью 50 тыс. м³ древесины в год	
Гл.спец.	Приходько				
Рук.гр.	Глебова				
Ст.инж.	Суроякова			Узел разделки дровяного долгомера	Стадия: Р.Д. Лист: 6 Листов:
Привязан				Конвейер ленточный 5025-40. Длина 25.900. Общий вид.	СОЮЗГИПРОЛЕСХОЗ
Инв. №					

Копировал Фадеева

Формат А2

Альбом I

Вид А
М1:10

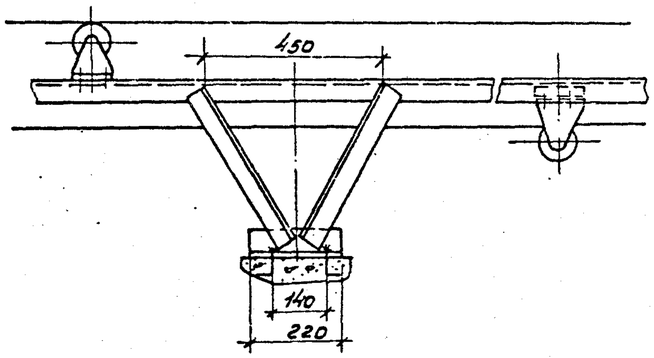

Вид Е
М1:10

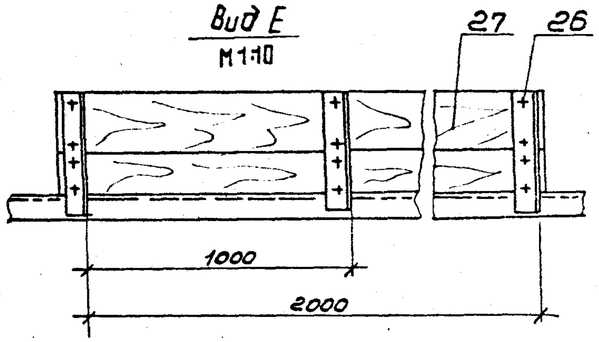

Поз.	Обозначение	Наименование	Кол.	Масса ед.кг	Примечание
1		Привод Н8 в составе:	1	92	Полевской машиностроительный завод
		Редуктор Ц2У-125-25-12-42			
		Электродвигатель 4А90L4У3 n=1500 об/мин. ГОСТ 19523-81*Е; N=2,2 кВт			
2		Барабан приводной 5025-40	1	58	тот же
3		Натяжное устройство 5020-40-32	1	76	—"—
4		Роликоопора П50-0	38	16,6	—"—
5		Лента конвейерная 2-500-3-ТК-35-2-В ГОСТ 20-76	1	375	L=54,3м
		Сборочные единицы			
6	Н017.02.01.000	Станина	1	305	
7	Н017.02.02.000	Станина	1	150	
8	Н017.02.03.000	Рама привода	1	85	
9	Н017.02.04.000	Рама	1	50	
		Стандартные изделия			
12		Болт М8х45.58.05 ГОСТ 7798-70*	4		
13		Болт М12х30.58.05 ГОСТ 7798-70*	152		
14		Болт М16х50.58.05 ГОСТ 7798-70*	8		
15		Болт М20х90.58.05 ГОСТ 7798-70*	4		
16		Болт 1.1М12х300ВСт3пс2 ГОСТ 24379.1-80	52		
17		Болт 1.1М16х300ВСт3пс2 ГОСТ 24379.1-80	10		
18		Гайка М8.5.05 ГОСТ 5915-70*	4		
19		Гайка М12.5.05 ГОСТ 5915-70*	152		
20		Гайка М16.5.05 ГОСТ 5915-70*	8		
21		Гайка М20.5.05 ГОСТ 5915-70*	4		
22		Шайба 8.65Г.05 ГОСТ 6402-70*	4		
23		Шайба 12.65Г.05 ГОСТ 6402-70*	152		
24		Шайба 16.65Г.05 ГОСТ 6402-70*	8		
25		Шайба 20.65Г.05 ГОСТ 6402-70*	4		
26		Шуруп А6х25 ГОСТ 1144-80*	16		
		Материалы			
		Сосна ГОСТ 8486-86Е*			
		Доска 25х200	0,01	$м^3$	

В-В
М1:10 лист 6

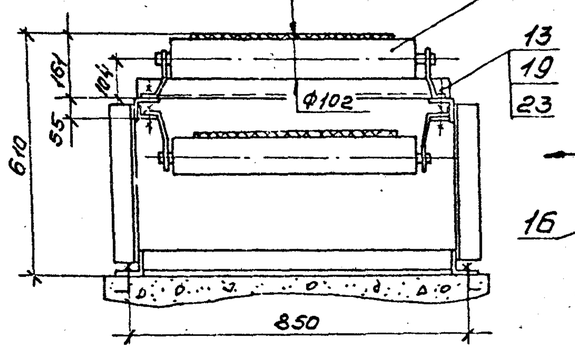

Г-Г
М1:10 лист 6

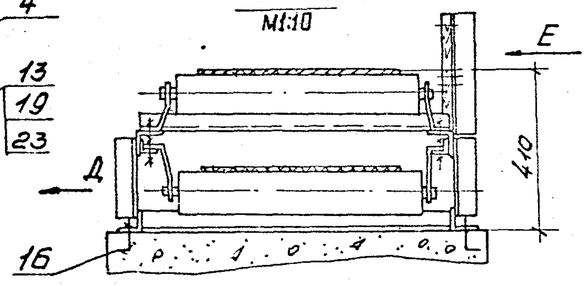

I
М1: 2 лист 6

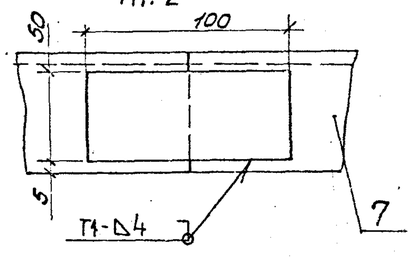

См. совместно с ТХ-6

ГИП	Жеребов			ТПР 411-1-0146.87 ТХ
Н.контр.	Спиридонов		11.87	
Нач.отд.	Рогачев			Нижний склад мощностью 50 тыс. м³ древесины в год
Гл.спец.	Спиридонов		11.87	
Рук.гр.	Гребова			Узел разделки древяного долготья. Стадия: РП; Лист: 7; Листов:
Ст.инж.	Бурякова			
Привязан				Конвейер ленточный 5025-40. Длина 25.900 м. Спецификация. Виды. Сечения.
Инв. №				СОЮЗГИПРОСЕЛЬХОЗ

Копировал Фиекуп

Формат А2

Альбом I

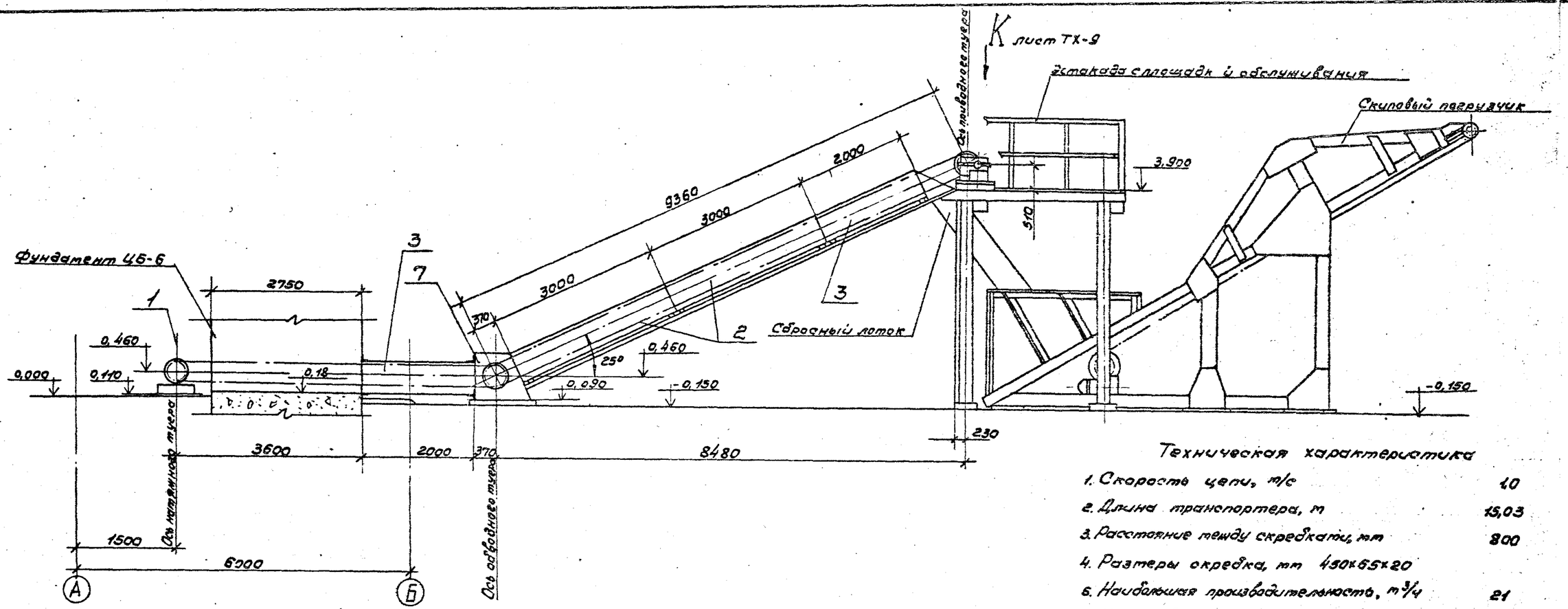

План разбивки под фундаментные болты М16 по эстакаде

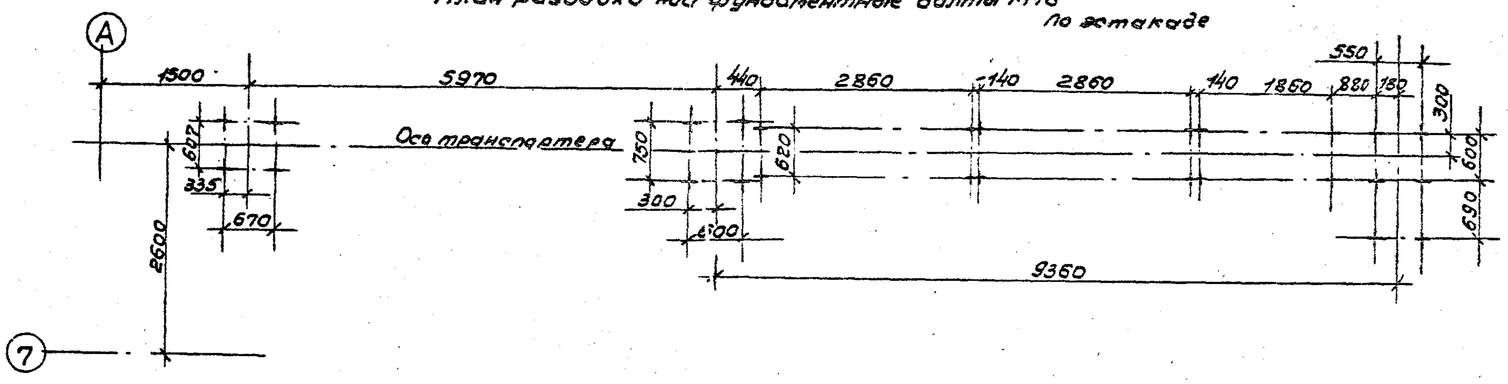

Техническая характеристика

1. Скорость цепи, м/с	1,0
2. Длина транспортера, м	15,03
3. Расстояние между скребками, мм	800
4. Размеры скребка, мм	430×65×20
5. Наибольшая производительность, $м^3/ч$	21
6. Установленная мощность, кВт	5,5
7. Масса, кг	2000

Технические требования.

1. Монтаж транспортера выполнить в соответствии с „Руководством по эксплуатации" ТОЦ16-5.00.000 РЭ.
2. Опоры поз. 20 секций лотка приварить монтажным швом катет 5мм. Сварка ручная электродуговая ГОСТ 5264-80.
3. Сбросный лоток выполнить по месту при монтаже.

См. совместно с листом ТХ-9

ГИП	Жердев		ТПР 411-1-0146.87 ТХ
Н. контр.	Спиридонов		
Нач. отд.	Рогачев		Нижний склад мощностью 50 тыс. $м^3$ древесины в год
Гл. спец.	Спиридонов		
Рук. гр.	Гребова		
Привязан			Узел разделки дровяного долготья. — Стадия: РП; Лист: 8; Листов:
Инв. №			Транспортер скиповый цепной ТОЦ-16-5. Общий вид. — СОЮЗГИПРОЛЕСХОЗ

Копировал Тимуш

Формат А2

Альбом I

Поз.	Обозначение	Наименование	Кол.	Масса ед.кг	Примечание
		Материалы			
20		Уголок 50х50х5-БГОСТ8509-86			
		Ст3кп-I-ГОСТ535-79*	2м	3,77	
21		Брусок 100х100			
		Сосна ГОСТ 8486-86	0,5м³	570	

Поз.	Обозначение	Наименование	Кол.	Масса ед.кг	Примечание
1	ТОЦ 16-5	Транспортер			ЗДС
		опилочный цепной		1160	2 кушва
		в составе:			
	ТОЦ 16-5.17.000	Привод N=5,5 квт	1		
		V=1 м/с			
		Эл.двигатель 4А112М			
		U=220-380В; n=1450 об/мин.			
		Редуктор Ц2У-160-31,5			
	ТОЦ 16-5.04.000	Цепь со скребками	1		80м
	ТОЦ 16-5.12.000	Станция натяжная	1		
	ТОЦ 16-5.80.000	Электрооборудование	1		
2	ТОЦ 16-5.08.000	Секция промежуточная L=3000мм	2	130	-"-
3	ТОЦ 16-5.07.000	Секция конечная L=2000мм	2	90	-"-
4	ТОЦ 16-5.04.008	Скребок	102	1,3	1 комп.
5	ТОЦ 16-5.11.000	Звездочка ведущая	1	80	-"-
6	Н017.03.01.000	Рама привода	1	61	
7	Н017.03.02.000	Рама ведущей станции	1	90	
		Стандартные изделия			
10		Болт М10х30.58.05 ГОСТ 7798-70*	44		
11		Болт М16х70.58.05 ГОСТ 7798-70*	18		
12		Болт 1.1 М16х300 ВСт.3 пс2 ГОСТ 24379.1-80	8		
13		Гайка М10.5.05 ГОСТ 5915-70	55		
14		Гайка М16.5.05 ГОСТ 5915-70*	18		
15		Шайба 10.65Г.05 ГОСТ 6402-70*	55		
16		Шайба 16.02.05 ГОСТ 11371-78*	18		
17		Шпилька М10-6g х 25.58.05 ГОСТ 22032-76*	11		

Ст. совместно с ТХ-8

Натяжная и ведущая станции
М 1:10

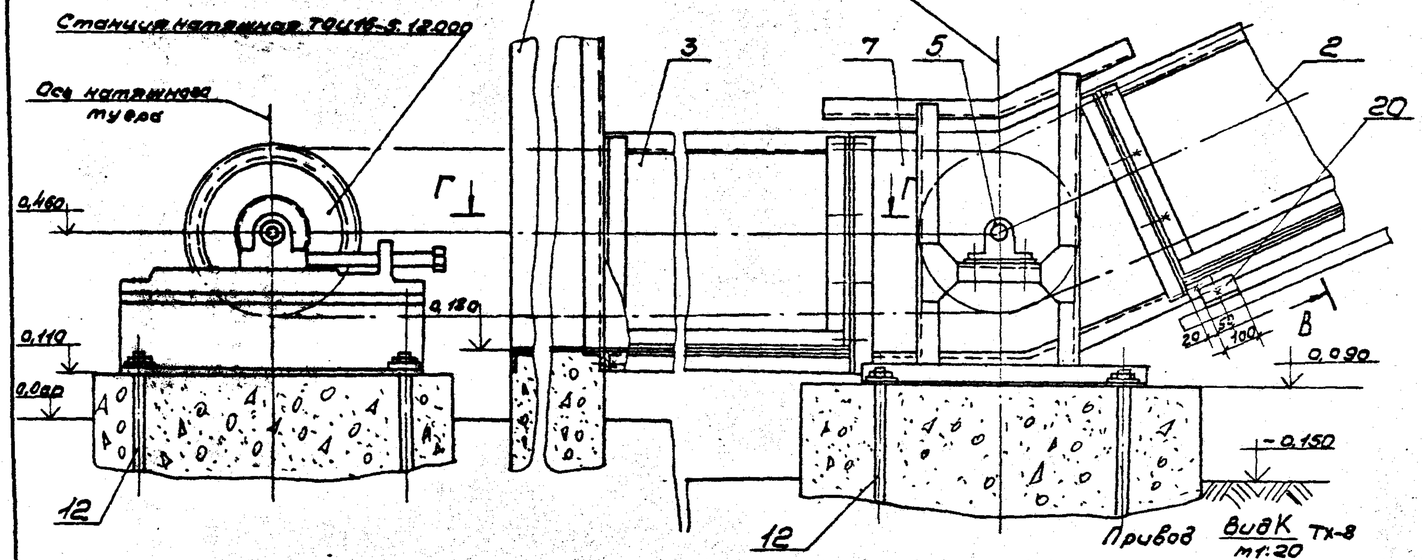

В-В
М1:10
повернуто

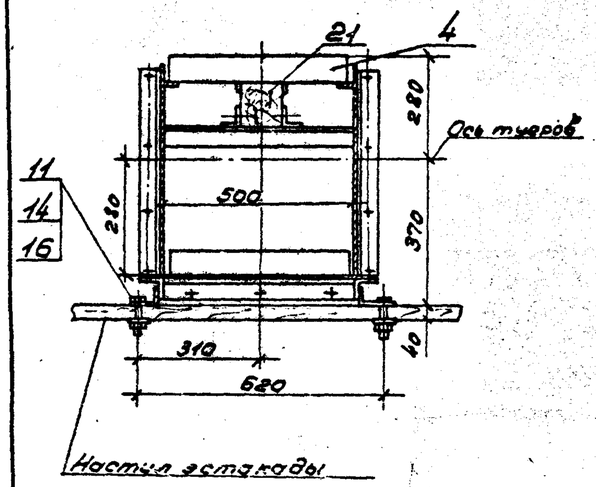

Г-Г
М1:2

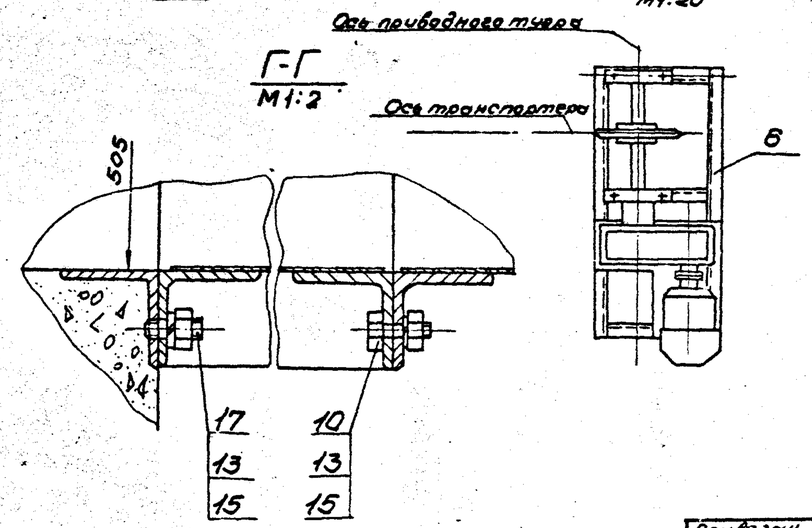

ГИП	Жердев		ТПР 411-1-0146.87 ТХ
Н.контр.	Спиридонов		Нижний склад мощностью 50 тыс.м³ древесины в год
Нач.отд.	Рогачев		
Гл.спец.	Спиридонов		Узел раздевки дровяного долготья. Стадия: РП; Лист: 9; Листов:
Рук.гр.	Гледова		
Привязан			Транспортер опилочный цепной ТОЦ-16-5. Спецификация. Виды. Разрезы. Сечения
Инв.№			СОЮЗГИПРОЛЕСХОЗ

Копировал Фомина

Формат А2

Альбом I

Ведомость рабочих чертежей основного комплекта

Лист	Наименование	Примечание
1	Общие данные	
2	План на отм. 0,700; 0,900; 1,810. Разрезы 1-1; 2-2; 3-3.	
3	Фасады	
4	Детали с 1:4	

План кровли

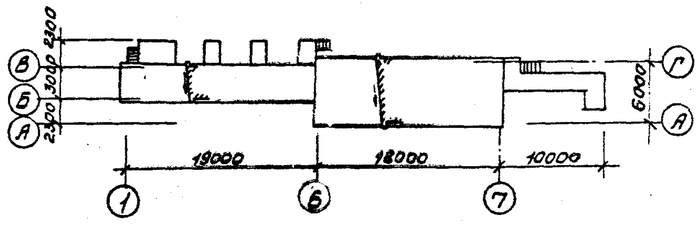

План полов

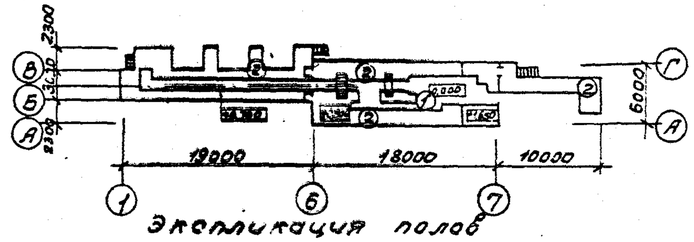

Экспликация полов

Наименование помещения по проекту	Тип пола по проекту	Схема пола	Элементы пола и их толщина	Площадь пола м²
Навес, станочное отделение, площадка для подачи сырья на отм. 0,000	1		Земляное покрытие	186,1
Навес, станочное отделение, площадка для подачи сырья	2		Покрытие досчатое из досок (ГОСТ 8242)29 балки перекрытия	152,6

Типовой проект разработан в соответствии с действующими нормами и правилами и предусматривает мероприятия, обеспечивающие взрывную, взрывопожарную и пожарную безопасность при эксплуатации здания.

Главный инженер проекта Жердев

Ведомость отделки помещений

Наименование или номер помещения	Потолок		Стены или перегородки		Примечание
	Площадь м²	Вид отделки	Площадь м²	Вид отделки	
Навес	38,8	Водоэмульсионная покраска	93,0	Водоэмульсионная покраска светлого тона	
Станочное отделение	108,0	То же	241,4	То же	

Ведомость ссылочных и прилагаемых документов

Обозначение	Наименование	Примечание
Ссылочные документы		
ГОСТ 12506-81	Окна деревянные для производственных зданий	
ГОСТ 14624-84	Двери деревянные для производственных зданий	
Прилагаемые документы		
Альбом	Ведомость потребности в материалах	

Спецификация элементов заполнения проемов

Марка поз.	Обозначение	Наименование	Кол.	Масса	Примечание
1	ГОСТ 14624-84	Дверной блок ДНГ 21-10	1		
2	То же	Дверной блок ДНГ 21-10Л	1		
3	"	" ДНГ 21-9	1		
ОК1	ГОСТ 12506-81	Окно ПНО 12-18.1	18		

Ведомость проемов дверей.

Марка поз.	Размер проемов мм
1	1000 x 2100
2	1000 x 2100
3	860 x 2100

Схема заполнения элементов заполнения оконных проемов

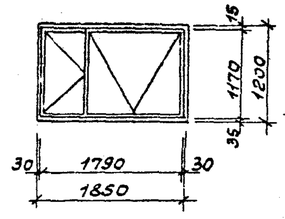

Общие указания.

Архитектурная часть проекта разработана на основании технологического задания.

Степень огнестойкости - V.

За условную отметку 0,000 принят уровень земляного пола всех построек.

Стены станочного отделения и навеса по деревянному каркасу обшиваются доской - 25мм.

Вокруг построек запроектирована асфальтовая отмостка на щебеночном основании - 750 мм.

Наружная отделка.

Стены построек с наружной стороны окрашиваются водоэмульсионными красками (по ГОСТ 20833-75) с применением пигментов светлых тонов.

Стойки, фермы и связи покрываются огнезащитными красками.

Окна и двери окрашиваются масляной краской за 2раза.

Технические характеристики

Наименование	Ед. изм.	Количество			
		Навес	Станочн. отделен.	Площадка на отм. 1,81	Всего
Строительный объем	м³	227,1	513,1	—	740,2
Площадь застройки	м²	83,6	115,3	26,8	225,7
Общая площадь	м²	56,2	71,0	26,8	154,0

Инв. №				Привязан
ГИП	Жердев			
Н.контр.	Евстигнеев			ТПР 411-1-0146.87 АР
Нач.отд.	Рогачев			
Гл.спец.	Сергеева			Нижний склад мощностью 50тыс.м³ древесины в год
Рук.гр.	Синадский		1987	
Ст.инж.	Селезнева		1987	Узел разделки дробяного долготья.
				Общие данные

Стадия	Лист	Листов
РП	1	4

СОЮЗГИПРОЛЕСХОЗ

Копировал Фадеев

Формат А2

Альбом I

План

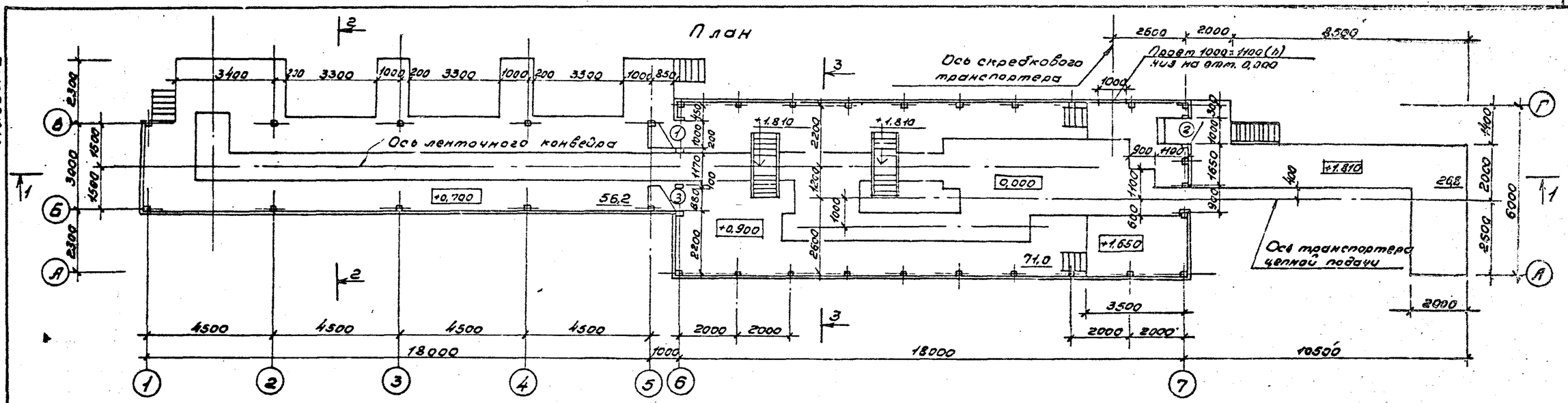

Разрез 1-1

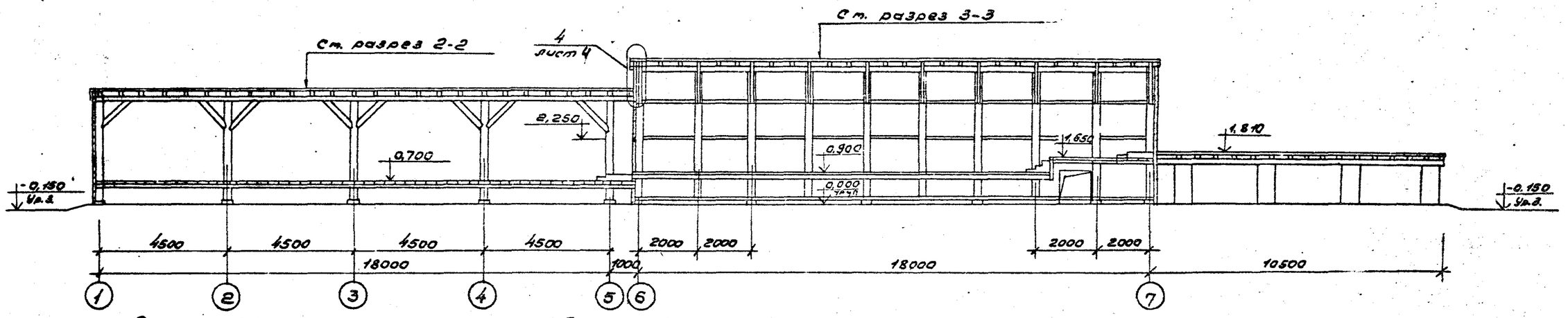

Разрез 2-2

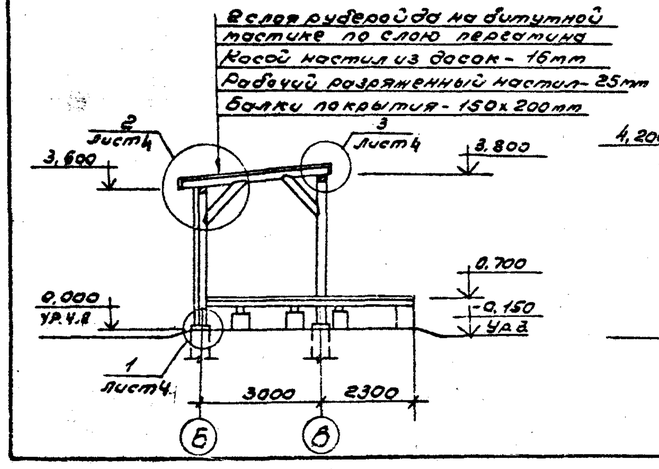

Разрез 3-3

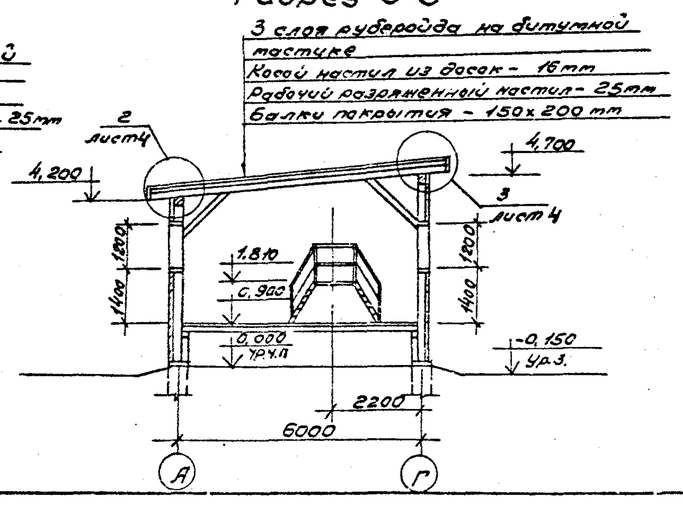

ГИП	Жербев		
Н.контр.	Достигнеев		
Нач.отд.	Рогачев		
Рук.гр.	Синадский		1987 г.

ТПР 411-1-0146.87 АР

Нижний склад мощностью 50 тыс. м³ древесины в год

Узел разделки дровяного долгомера

Стадия	Лист	Листов
РП	2	

План на отм. 0,700; 0,900; 1,810. Разрезы 1-1; 2-2; 3-3.

СОЮЗГИПРОЛЕСХОЗ

Привязан

Инв. №

Копировал Фирсов

Формат А2

Альбом I

Фасад 1-7

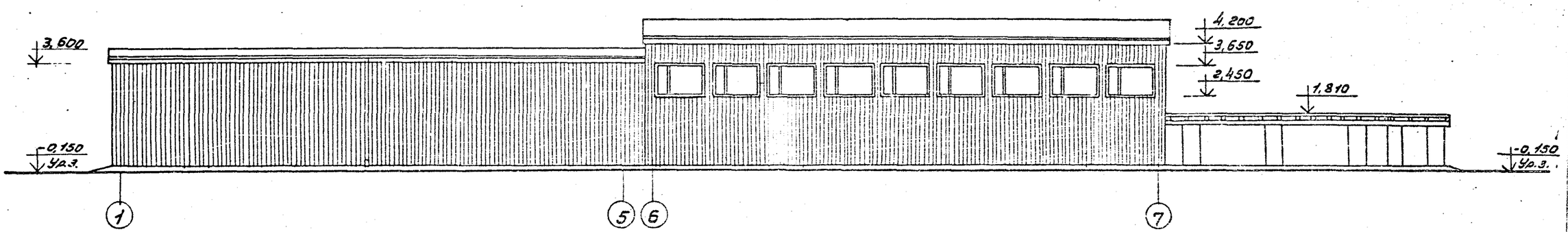

Фасад 7-1

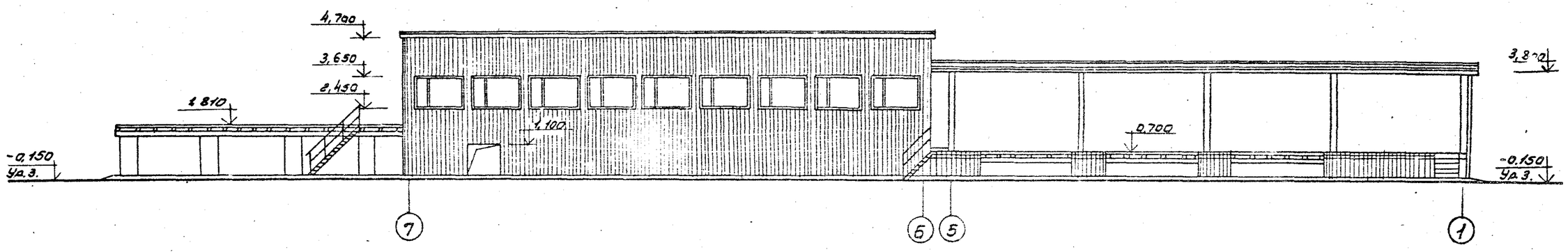

Фасад А-Г

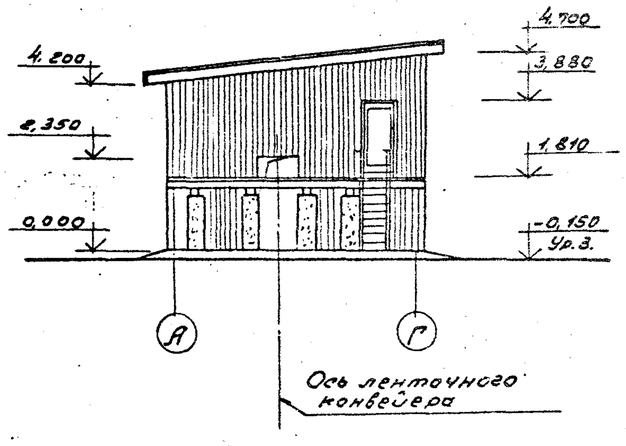

Фасад В-Б

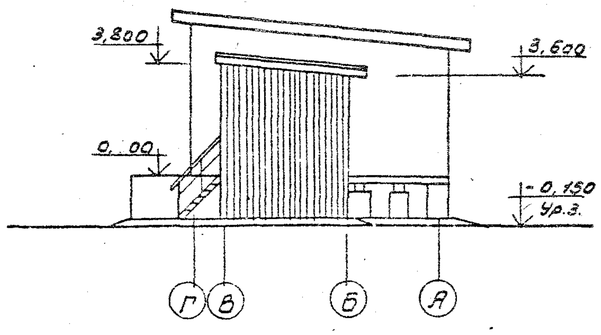

ГИП	Якубов			ТПР 411-1-014.87	АР
Н.контр.	Калинина			Нижний склад мощностью 50 тыс. м3 древесины в год	
Нач.отд.	Гордеев				
Рук.гр.	Сидорова		1987		
Привязан				Узел разделки дровяного долготья	Стадия: РП; Лист: 3; Листов:
Инв.№				Фасады.	СОЮЗГИПРОЛЕСХОЗ

Копировал Гиверц

Формат А2

Альбом I

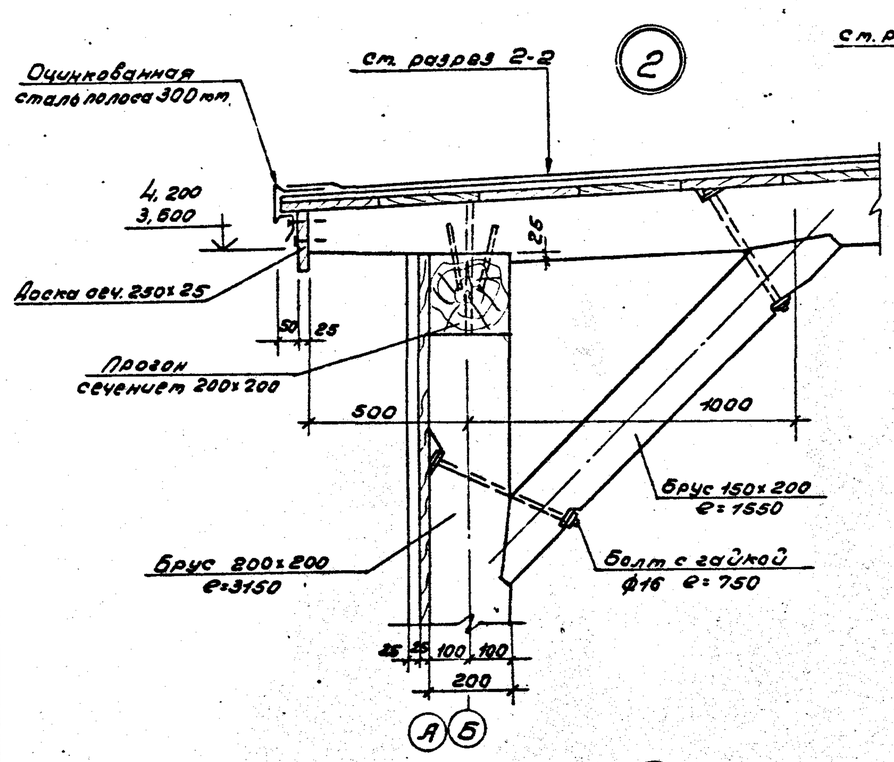

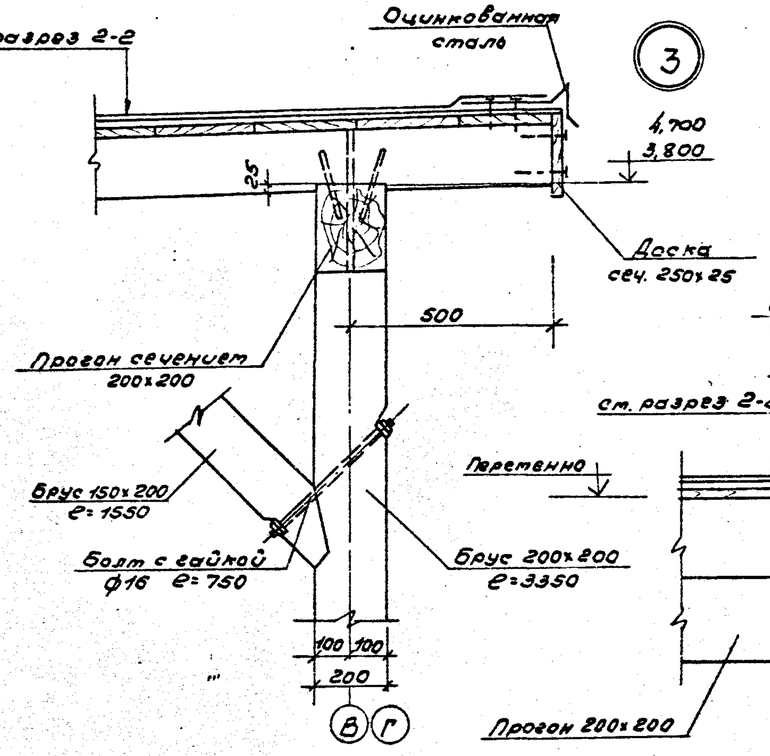

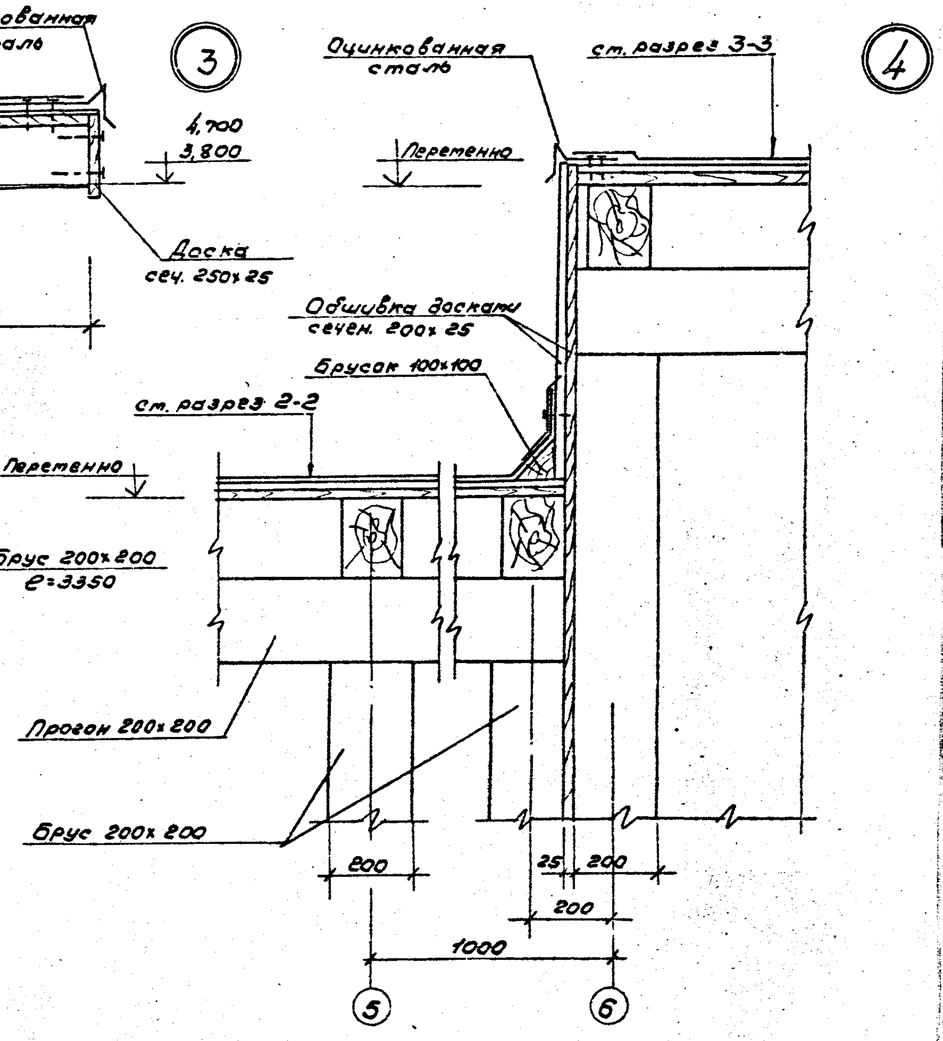

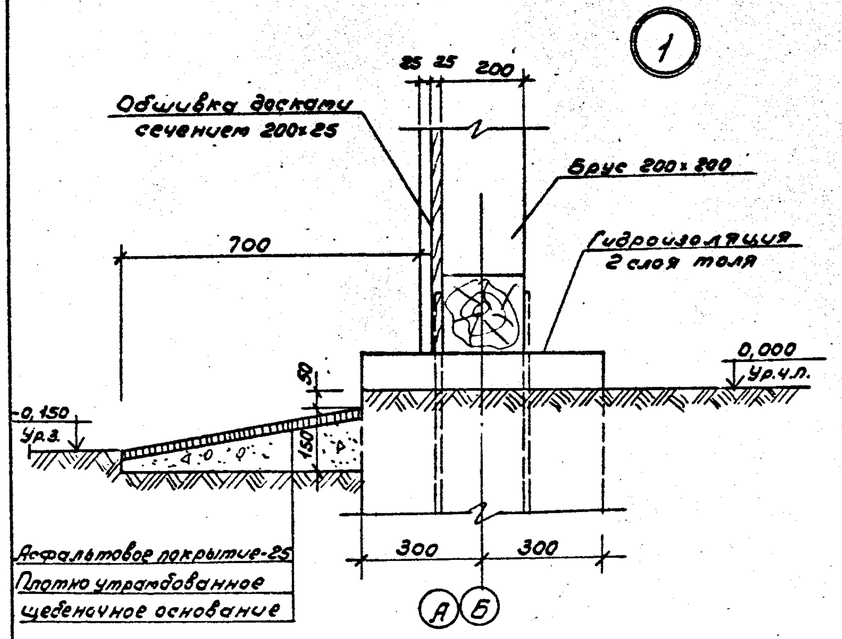

Данный лист смотреть совместно с листами КД

ГИП	Жердев			ТПГ 411-1-0146.87 АР	
Н.контр.	Евсеичев				
Нач.отд	Рогачев				
Рук.гр.	Синдаскис		1987	Нижний склад мощностью 50тыс.м3 древесины в год	
Ст.инж.	Челенкова		1987	Узел раздельки древесного долготья.	Стадия: РП; Лист: 4; Листов:
Привязан				Детали с 1÷4.	СОЮЗГИПРОЛЕСХОЗ
Инв.№					

Копировал

Формат А2

Альбом I

Ведомость рабочих чертежей основного комплекта КД

Лист	Наименование	Примечание
1	Общие данные	
2	Схема расположения фундаментов	
3	Элемент плана „А"	
4	Фундаменты монолитные Фм 1÷Фм 8	
5	Фундаменты монолитные Фм 9÷Фм 15	
6	Фундаменты монолитные Фм 16, Фм 17	
7	Фундаменты под оборудование ФОм 1÷ФОм 5	
8	Фундаменты под оборудование ФОм 6, ФОм 7	
9	Фундаменты под оборудование ФОм 8÷ФОм 11	
10	Фундаменты под оборудование ФОм 12÷ФОм 16	
11	Схема расположения площадок	
	Разрезы 1-1; 2-2; 3-3	
12	Схема расположения прогонов, балок и настила	
13	Сечения 1-1. Узлы 1÷5	
14	Элемент плана „А". Разрезы 1-1÷5-5	
15	Элемент плана „Б". Разрезы 1-1÷4-4	
16	Схема расположения переходного мостика	
	Разрезы 1-1÷3-3	
17	Закладные детали	
18	Схема расположения элементов каркасов	
	по осям „Б"-„А" „Г"-„В"; „1"; „6"; „7"	
19	Схема расположения балок покрытия. Узлы 1÷6	
20	Схема расположения эстакады опилочного транспортера ТОЦ-16-5. Разрезы 1-1÷3-3	
21	Площадка под приводную станцию опилочного транспортера ТОЦ-16-5. Разрезы 1-1÷3-3	
22	Эстакада опилочного транспортера ТОЦ-16-5. Узлы 1÷3	
23	Эстакада опилочного транспортера ТОЦ-16-5 Узлы 4÷8	
24	Схема расположения балок, прогонов и лежней цепного транспортера. Разрезы.	
25	Эстакада цепного транспортера. Узлы 1÷3.	

Ведомость прилагаемых документов

Обозначение	Наименование	Примечание
	Прилагаемые	
	документы	
Альбом I	Ведомость потребности	
данного проекта	в материалах	

Ведомость спецификаций

Лист	Наименование	Примечание
2	Спецификация к схеме расположения фундаментов	
6	Спецификация элементов монолитных конструкций	
7	Спецификация элементов монолитных конструкций	
8	Спецификация элементов монолитных конструкций	
9	Спецификация элементов монолитных конструкций	
10	Спецификация элементов монолитных конструкций	
12	Спецификация к схеме расположения балок,	
	прогонов и настила.	
16	Спецификация к схеме расположения переходного мостика	
17	Спецификация закладных деталей	
21	Спецификация к схемам расположения	
	на листах КД-20, КД-21	
22	Спецификация к схемам расположения	
	на листах КД-20, КД-21	
24	Спецификация к схеме расположения	
	цепного транспортера	
25	Спецификация к схеме расположения	
	на листе КД-24.	

1. Для строительства узла разделки дровяного долготья принимаются материалы хвойных и лиственных пород удовлетворяющие требования ГОСТ 9463-72*, ГОСТ 9462-71** (для круглого леса) и ГОСТ 2695-83, ГОСТ 8486-66** (пиломатериалы) и по качеству удовлетворяющие дополнительные требования действующих СНиП III-19-76 на производство работ.
2. Материал древесных конструкций II категории, влажность не более 25%.
3. Сечения элементов из круглого леса указаны по верхнему отрубу.
4. Круглый лес не цилиндруется, идет в дело с использованием естественной конечности бревен.
5. Конструкции антисептировать 3х процентным раствором фтористого натрия.

Проект разработан в соответствии с действующими нормами и правилами и предусматривает мероприятия, обеспечивающие взрывную, взрывопожарную и пожарную безопасность при эксплуатации зданий.

Главный инженер проекта Жердев И.Ф.

Инв.№				
ГИП	Жердев		ТПР 411-1-0146.87	КД
Н.контр.	Боринков		Нижний склад мощностью 50тыс.м3 древесины в год	
Нач.отд.	Богачев			
Гл.спец.	Богачева			
Рук.гр.	Сафина		Узел разделки дровяного долготья	Стадия: РП; Лист: 1; Листов: 25
Инж.	Артамонова		Общие данные	СОЮЗГИПРОЛЕСХОЗ

Привязан

Копировал

Формат А2

Альбом I

Схема расположения фундаментов

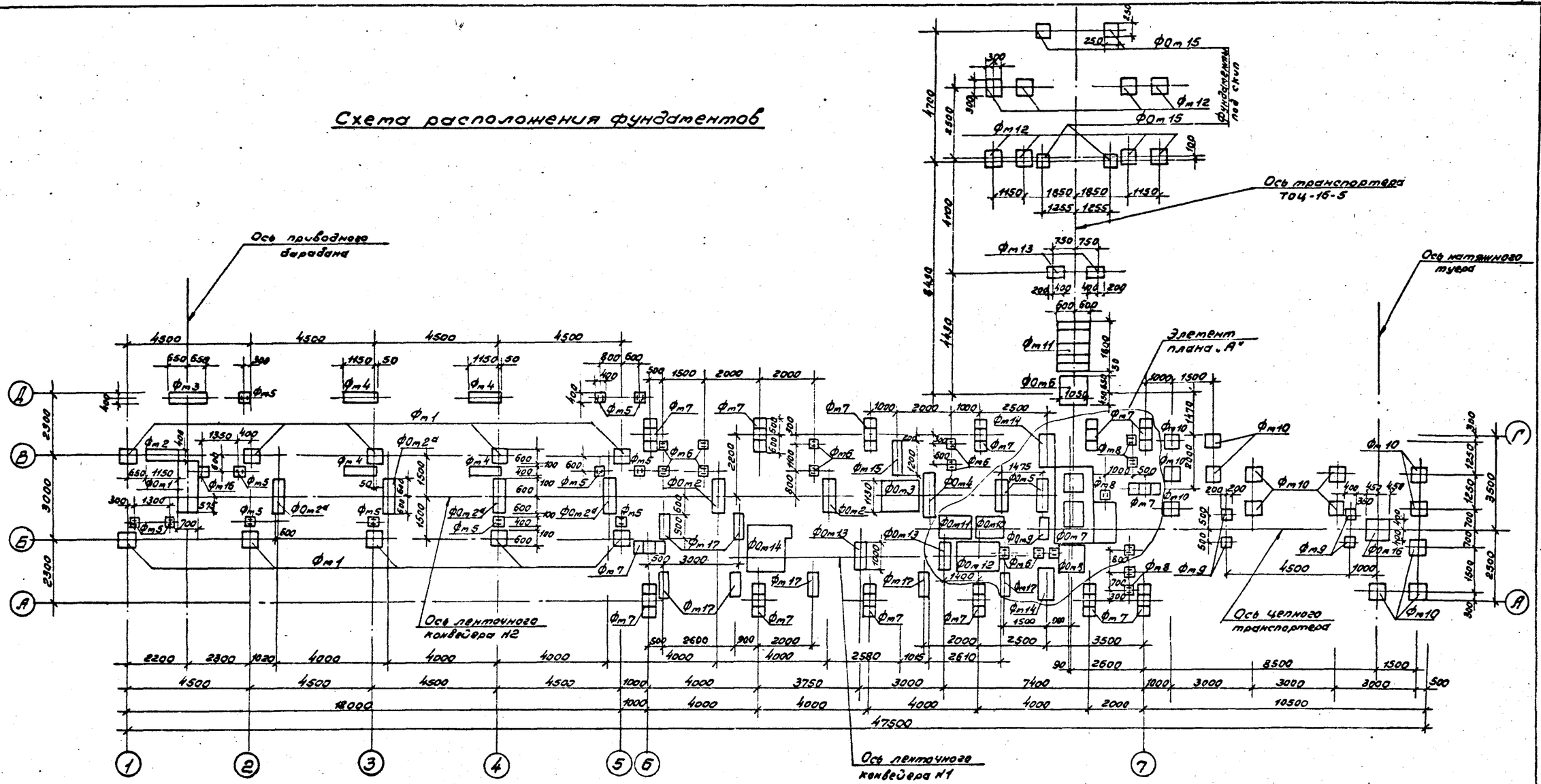

1. За условную отметку ±0,000 принята отметка пола здания узла, соответствующая абсолютной отметке ____
2. Грунт в основании фундаментов тщательно уплотнить.
3. Разбивку колодцев для фундаментных болтов уточнить по технологическому оборудованию до бетонирования фундаментов.
4. Фундаменты навеса, площадок и оборудования разработаны на листах КД-4 ÷ КД-10
5. Элемент плана фундаментов и спецификацию см. на листе КД-3.

Согласовано:
Рук. гр. ТХ Волкова
РМ

Гл.I.п	Нерадов		ТПР 411-1-0146.87 КД
Н.конт.	Воронков		Нижний склад мощностью 50 тыс. м³ древесины в год.
Нач.отд.	Рогачев		Узел разделки дровяного долготья
Гл.спец.	Богоенко		Стадия Лист Листов: РП 2
Рук.гр.	Сафина		Схема расположения фундаментов.
Инж.	Стерликов		СОЮЗГИПРОЛЕСХОЗ

Привязан

Инв. №

Копировал Фирсов

Формат А2

Альбом I

Элемент плана „А"

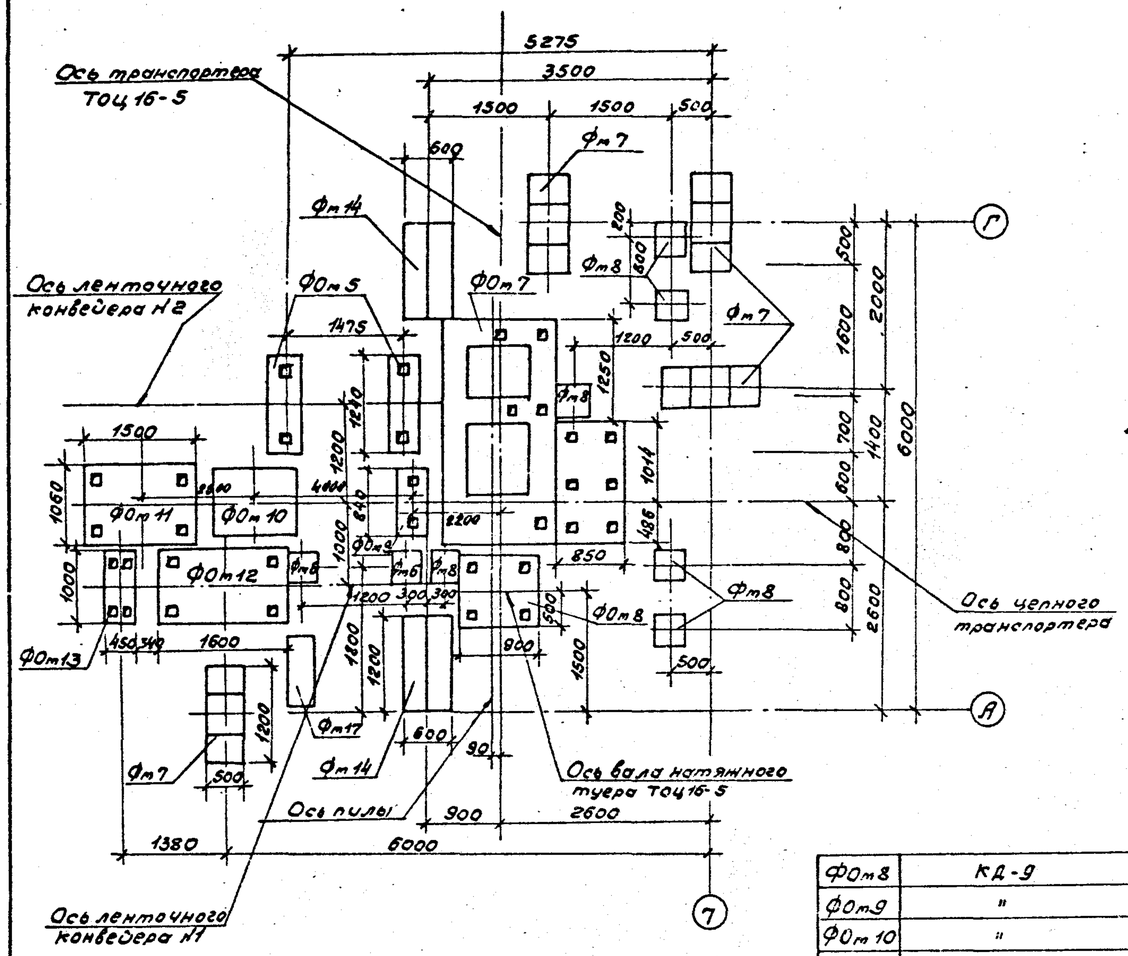

Спецификация к схеме расположения фундаментов

Марка, поз.	Обозначение	Наименование	Кол.	Масса ед. т.	Примечание.
		Фундаменты навесов,			
		площадок и эстакад			
Фт1	КД-4	Фт1	10		0,58 м³
Фт2	"	Фт2	1		0,89 м³
Фт3	"	Фт3	1		1,02 м³
Фт4	"	Фт4	5		0,94 м³
Фт5	"	Фт5	12		0,31 м³
Фт6	"	Фт6	11		0,32 м³
Фт7	"	Фт7	14		0,44 м³
Фт8	"	Фт8	7		0,58 м³
Фт9	КД-5	Фт9	4		0,44 м³
Фт10	"	Фт10	14		0,46 м³
Фт11	"	Фт11	1		2,35 м³
Фт12	"	Фт12	8		0,6[illegible] м³
Фт13	"	Фт13	2		0,42 м³
Фт14	"	Фт14	2		1,69 м³
Фт15	"	Фт15	1		0,95 м³
Фт16	КД-6	Фт16	1		0,32 м³
Фт17	"	Фт17	8		0,71 м³
		Фундаменты			
		под оборудование			
Фо.т1	КД-7	Фо.т1	1		2,92 м³
Фо.т2	"	Фо.т2	2		1,3 м³
Фо.т2а	"	Фо.т2а	4		1,19 м³
Фо.т3	"	Фо.т3	1		3,8 м³
Фо.т4	"	Фо.т4	1		1,65 м³
Фо.т5	"	Фо.т5	2		1,2 м³
Фо.т6	КД-8	Фо.т6	1		1,84 м³
Фо.т7	"	Фо.т7	1		15,52 м³
Фо.т8	КД-9	Фо.т8	1		1,45 м³
Фо.т9	"	Фо.т9	1		0,81 м³
Фо.т10	"	Фо.т10	1		2,09 м³
Фо.т11	"	Фо.т11	1		3,36 м³
Фо.т12	КД-10	Фо.т12	1		4,3 м³
Фо.т13	"	Фо.т13	2		1,1 м³
Фо.т14	"	Фо.т14	1		6,0 м³
Фо.т15	"	Фо.т15	4		0,4 м³
Фо.т16	"	Фо.т16	1		2,16 м³

Согласовано: Гл. гр. ТХ Бызреев 1987

ГИП	Жердев		
Н. контр.	Воронков		
Нач. отд.	Рогачев		
Гл. спец.	Богаченко		
Рук. гр.	Сафина		
Инж.	Стерликова		

Привязан

Инв. №

ТПР 411-1-0146.87 КД

Нижний склад мощностью 50 тыс. м³ древесины в год

Узел разделки древесного долгостья.

Стадия	Лист	Листов
РП	3	

Элемент плана „А".

ЦНИИЭП ЛЕСОБУМАШ

Копировал Грабов

Формат А2

Альбом I

Фм 1

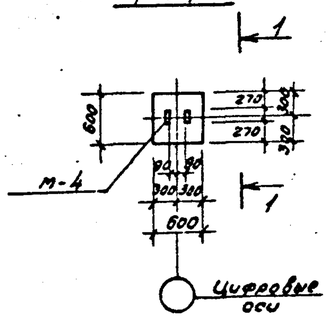

1-1

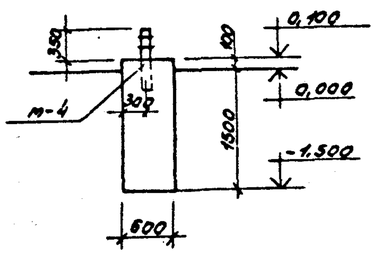

Фм 2

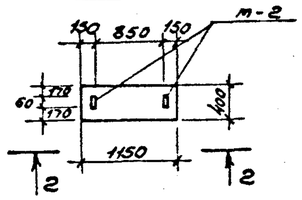

2-2

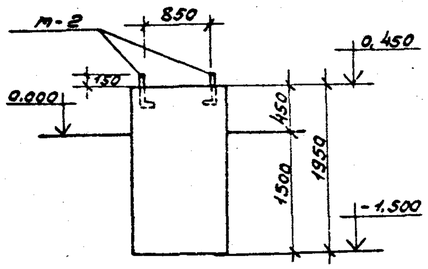

Фм 3

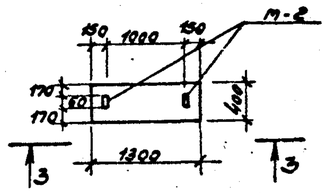

3-3

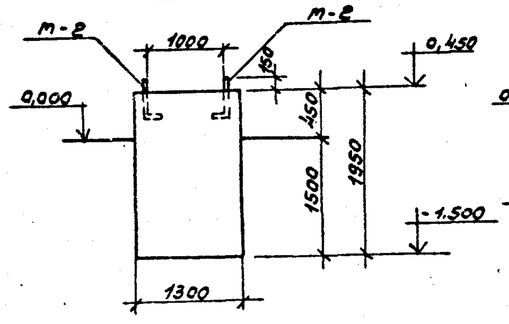

Фм 4

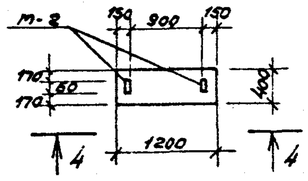

4-4

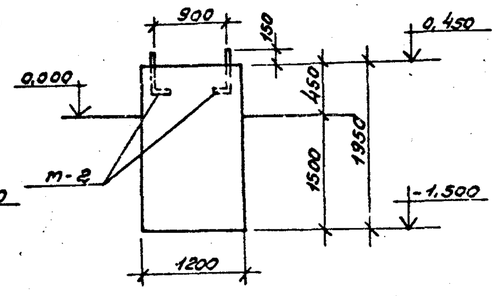

Фм 5
Фм 6
Фм 8

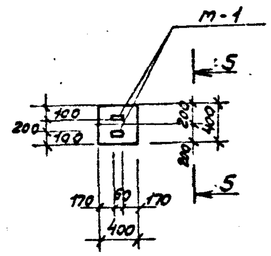

5-5

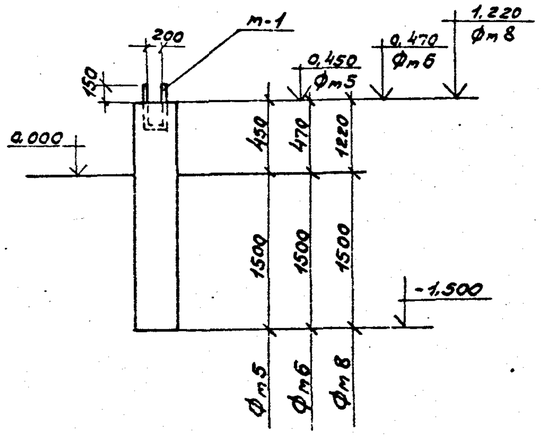

Фм 7

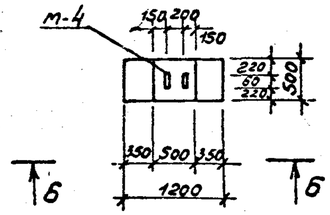

6-6

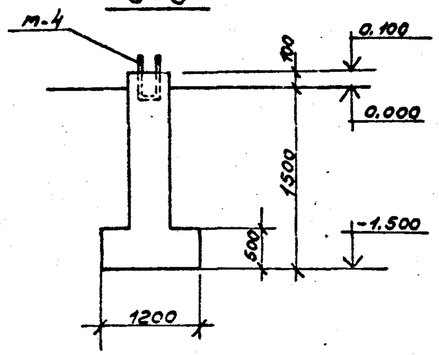

1. Данный лист рассматривать совместно с листами КД-17.

Гл.п	Жердев		ТПР 411-1-0146.87		КД
Н.контр	Зорамков		Нижний склад мощностью 50 тыс. м³ древесины в год		
Нач.отд	Рогачев				
Гл.спец	Богаенко				
Рук.гр	Сафина		Узел разделки дровяного долготья.	Стадия	Лист	Листов
Инж.	Стерникова			РП	4	
Привязан			Фундаменты монолитные Фм 1÷Фм 8.	СОЮЗГИПРОЛЕСХОЗ		
Инв. №						

Копировал Фадеев

Формат А2

Альбом I

Фм 9

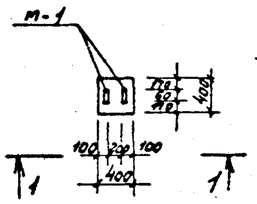

Фм 10

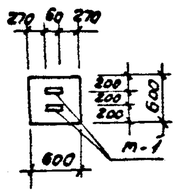

Фм 11

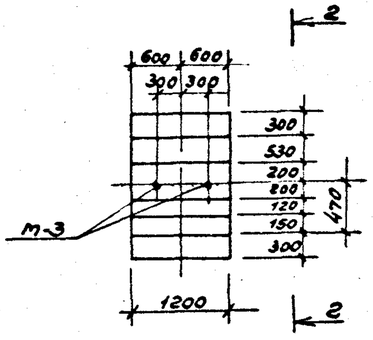

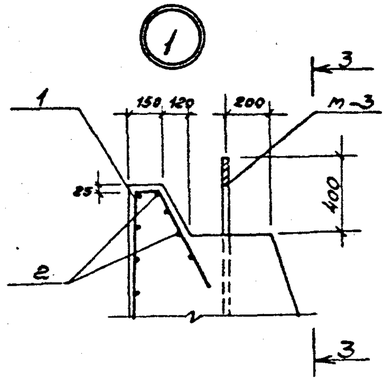

1-1

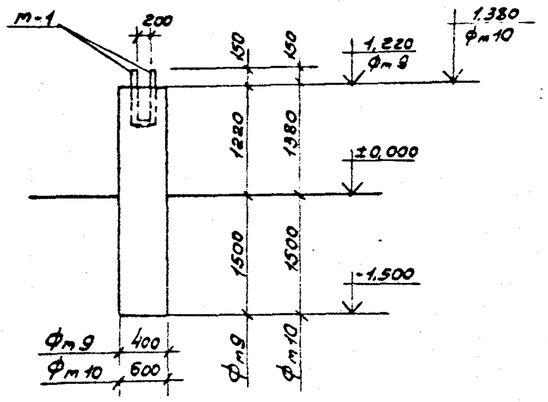

2-2

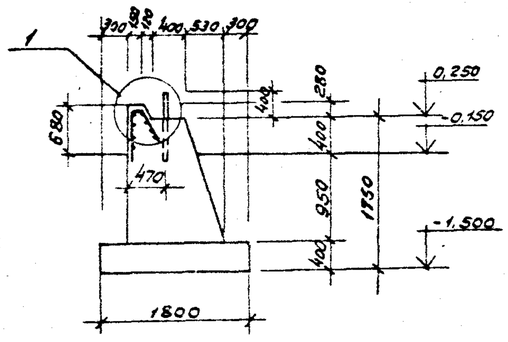

3-3

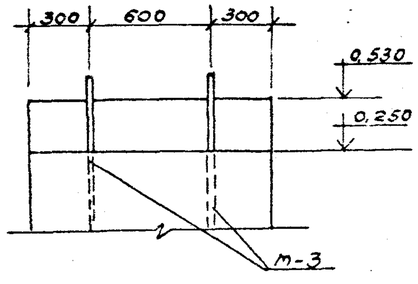

Фм 12

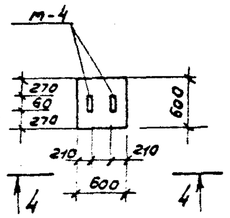

4-4

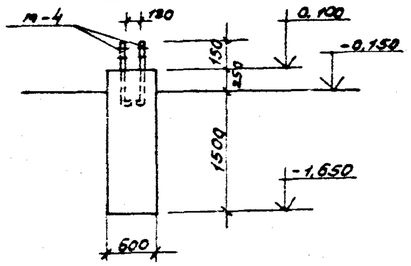

Фм 13

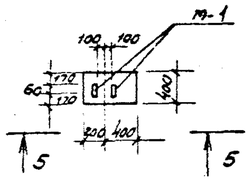

5-5

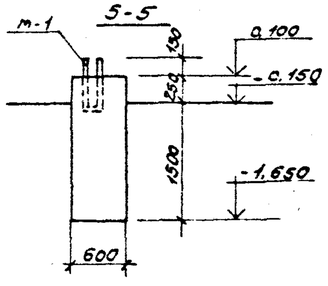

Фм 14

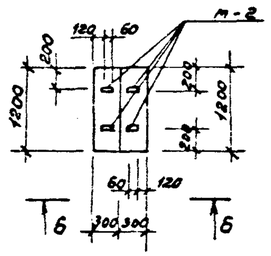

6-6

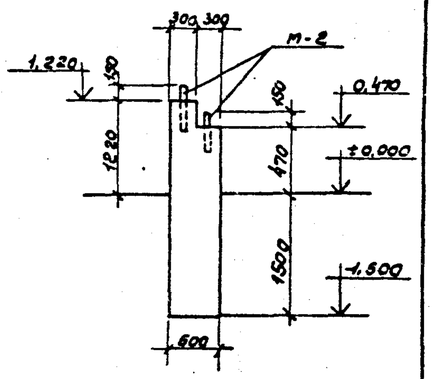

Фм 15

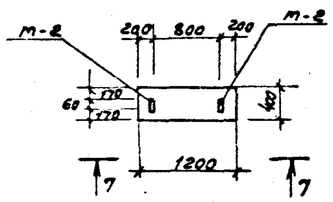

7-7

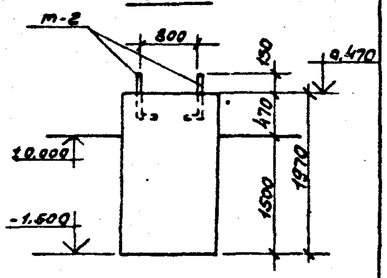

Ведомость деталей

Поз.	Эскиз
1	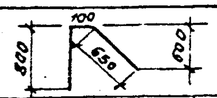
2	

ГИП	Жердев		ТПР 411-1-0146.87	КД
Н.контр.	Доронков			
Нач.отд.	Богачев		Нижний склад мощностью 50 тыс. м³ древесины в год	
Гл.спец.	Богданко			
Рук.гр.	Сафина		Узел разделки дровяного долготья.	Стадия: РП; Лист: 5; Листов:
Инж.	Стеблюк			
Привязан			Фундаменты монолитные Фм 9 ÷ Фм 15.	СОЮЗГИПРОЛЕСХОЗ
Инв.№				

Копировал: Текуч.

Формат А2

Фм 16

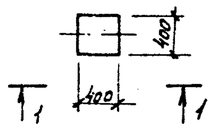

1-1

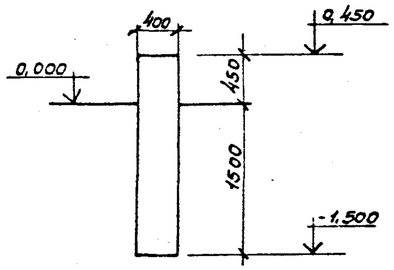

Фм 17

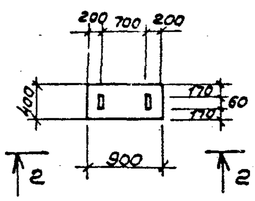

2-2

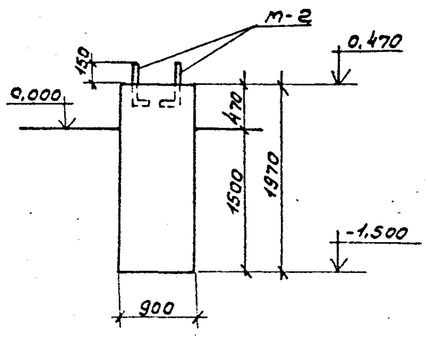

Спецификация элементов монолитных конструкций

Формат	Зона	Поз.	Обозначение	Наименование	Кол.	Примечание
			КД-4	Фм 1	10	
				Сборочные единицы		
				Закладное изделие м-4	1	6,4 кг
				Материалы		
				Бетон марки 100		0,58 м³
			КД-4	Фм 2; Фм 3	1/1	
				Сборочные единицы		
				Изделие закладное м-2	2/2	1,42 кг
				Материалы		
				Бетон марки 100		2,89 м³ / 1,02 м³
			КД-4	Фм 4	5	
				Сборочные единицы		
				Изделие закладное м-2	2	1,42 кг
				Материалы		
				Бетон марки 100		0,94 м³
			КД-4	Фм 5; Фм 6	12/11	
				Сборочные единицы		
				Изделие закладное м-1	1/1	3,0 кг
				Материалы		
				Бетон марки 100		0,31 м³ / 0,32 м³
			КД-4	Фм 7	14	
				Сборочные единицы		
				Изделие закладное м-4	1	6,4 кг
				Материалы		
				Бетон марки 100		0,58 м³
			КД-4	Фм 8	7	
				Сборочные единицы		
				Изделие закладное м-1	1	3,0 кг
				Материалы		
				Бетон марки 100		0,44 м³
			КД-5	Фм 9; Фм 10	4/14	
				Сборочные единицы		
				Изделие закладное м-1	1/1	3,0 кг
				Материалы		
				Бетон марки 100		0,44 м³ / 0,46 м³

Формат	Зона	Поз.	Обозначение	Наименование	Кол.	Примечание
			КД-5	Фм 11	1	
				Сборочные единицы		
				Изделие закладное м-3	2	1,6 кг
				Детали		
				ф16А-II ГОСТ 5781-82*, ℓ=1550	9	2,45 кг
				ф8АI ГОСТ 5781-82*, ℓ=1150	8	0,46 кг
				Материалы		
				Бетон марки 150		2,35 м³
			КД-5	Фм 12	8	
				Сборочные единицы		
				Изделие закладное м-4	2	6,4 кг
				Материалы		
				Бетон марки 100		0,63 м³
			КД-5	Фм 13	2	
				Сборочные единицы		
				Изделие закладное м-1	1	
				Материалы		
				Бетон марки 100		
			КД-5	Фм 14; Фм 15	2/1	
				Сборочные единицы		
				Изделие закладное м-2	4/2	
				Материалы		
				Бетон марки 100		1,69 м³ / 0,95 м³
			КД-6	Фм 17	8	
				Сборочные единицы		
				Изделие закладное м-2	2	1,42 кг
				Материалы		
				Бетон марки 100		0,71 м³
			КД-6	Фм 16	1	
				Сборочные единицы		
				Бетон марки 100		0,32 м³

1. Данный лист рассматривать совместно с листом КД-2.

ГИП	Жеребов		
Н.контр.	Воронков		
Нач.отд.	Рогачев		
Гл.спец.	Богачко		
Рук.гр.	Сафина		
Инж.	Стеркиков		

Привязан

Инв. №

ТПР 411-1-0146.87 КД

Нижний склад мощностью 50 тыс. м³ древесины в год.

Узел разделки дровяного долготья

Стадия	Лист	Листов
РП	6	

Фундаменты монолитные Фм 16 ÷ Фм 17

СОЮЗГИПРОЛЕСХОЗ

Альбом I

ФОт 1

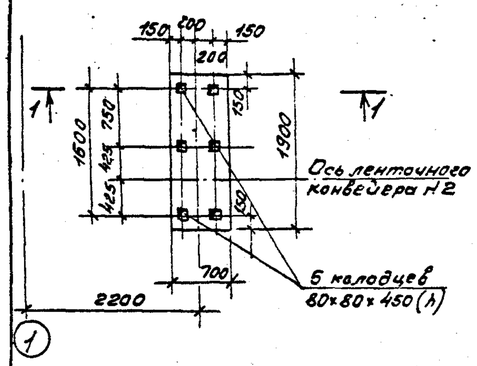

1-1

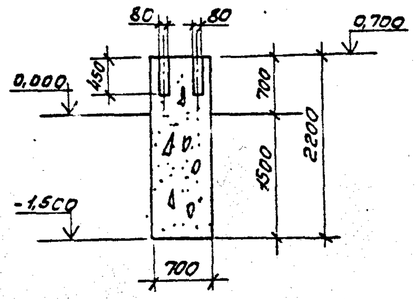

ФОт 4

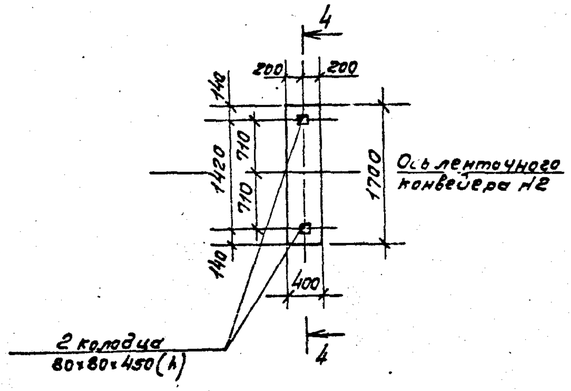

ФОт 2; ФОт 2к

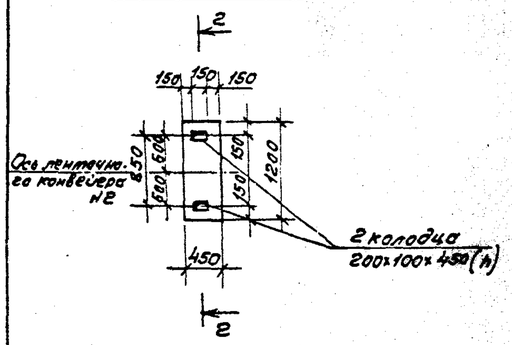

2-2

(размеры в скобках для ФОт 2к)

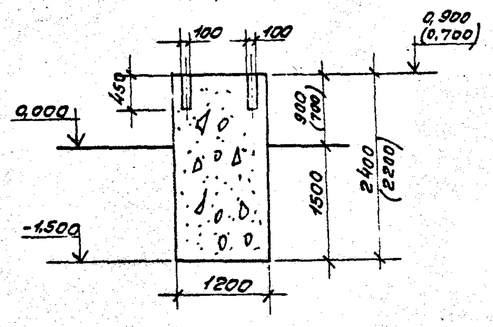

4-4

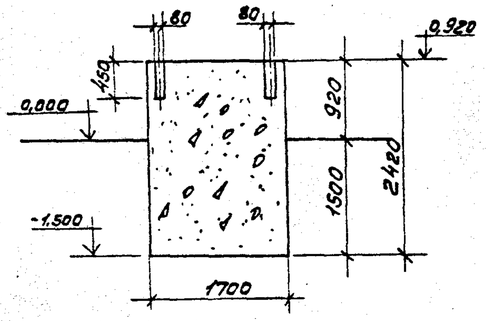

ФОт 5

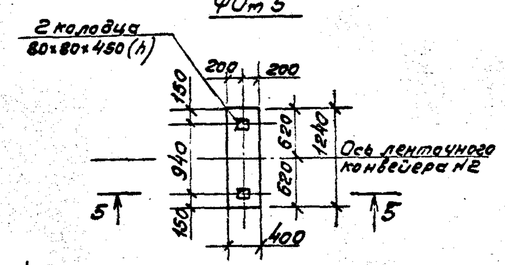

ФОт 3

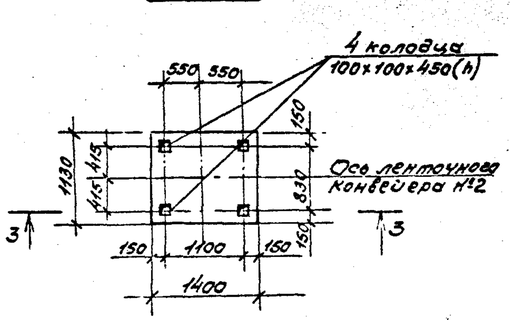

3-3

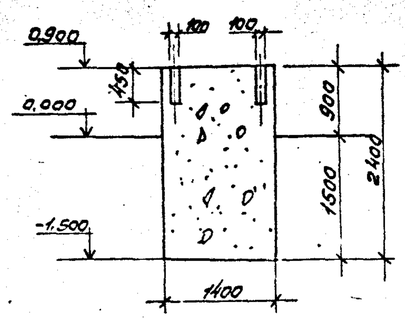

5-5

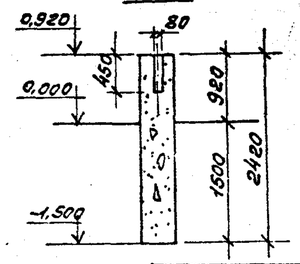

Спецификация элементов монолитной конструкции

Формат	Зона	Поз.	Обозначение	Наименование	Кол.	Приме-чание
				ФОт 1		
			КД-7	Материалы		
				Бетон марки 100	2,92	$м^3$
				ФОт 2		
			КД-7	Материалы		
				Бетон марки 100	1,30	$м^3$
				ФОт 2А		
			КД-7	Материалы		
				Бетон марки 100	1,19	$м^3$
				ФОт 3		
			КД-7	Материалы		
				Бетон марки 100	3,80	$м^3$
				ФОт 4		
			КД-7	Материалы		
				Бетон марки 100	1,65	$м^3$
				ФОт 5		
			КД-7	Материалы		
				Бетон марки 100	1,20	$м^3$

1. Данный лист рассматривать совместно с листом КД-2

ГИП	Нерёев		ТПР 411-1-0146.87 КД
Н.контр.	Соронков		
Нач.отд.	Рогачёв		Нижний склад мощностью 50тыс. $м^3$ древесины в год
Гл.спец.	Богаенко		
Рук.гр.	Сафина		Узел разделки древесины долготья.
Инж.	Артамонов		Стадия: РП; Лист: 7; Листов:
Привязан			Фундаменты под оборудование ФОт 1 ÷ ФОт 5.
Инв. №			СОЮЗГИПРОЛЕСХОЗ

Согласовано: с.к.гр.ТХ Бизяева

Копировал Фёдорова

Формат А2

Альбом I

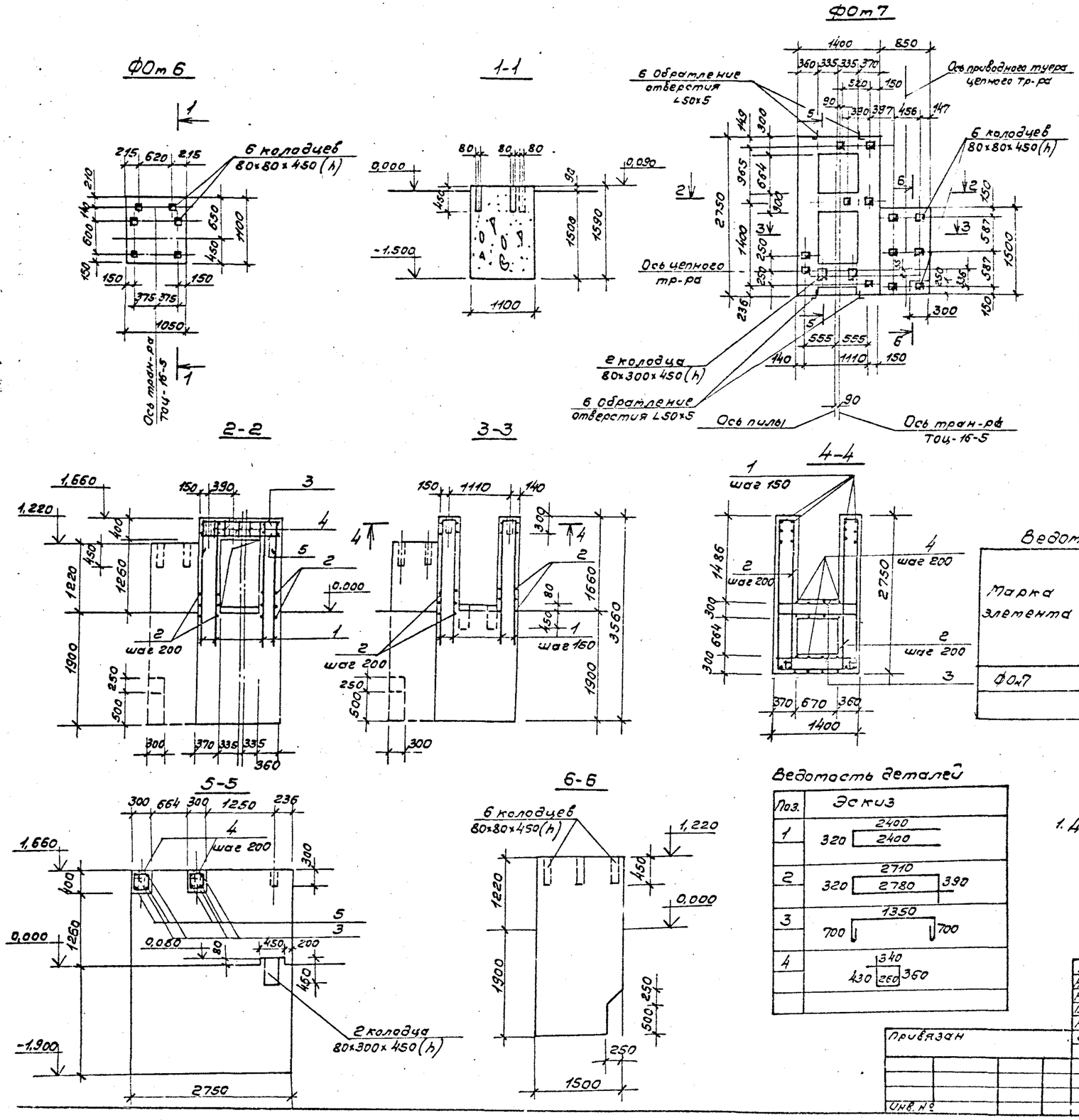

Спецификация элементов монолитной конструкции

Формат	Зона	Поз.	Обозначение	Наименование	Кол.	Примечание
				Фо-6		
				Материалы		
			КД-8	Бетон марки 100	1,84	$м^3$
				Фо-7		
				Детали		
		1	КД-8	⌀12АII ГОСТ 5781-82* ℓ=5120	19	
		2	То же	⌀8АI ГОСТ 5781-82* ℓ=6200	18	
		3	"	⌀10АI ГОСТ 5781-82* ℓ=2990	4	
		4	"	⌀8АI ГОСТ 5781-82* ℓ=1390	8	
		5	"	⌀10АI ГОСТ 5781-82* ℓ=1350	4	
		6	"	Уголок 50×5 ГОСТ 8509-72* ℓ=770 ℓ=1360	2 2	
				Материалы		
				Бетон марки 150	15,52	$м^3$

Ведомость расхода стали кг

Марка элемента	Изделия арматурные									Изделия закладные				Общий расход
	Арматура класса								Итого	Прокат марки				
	AI				AII					ВСТ3кп2			Всего	
	ГОСТ 5781-82*				ГОСТ 5781-82*					ГОСТ 8509-72*				
	8	10		Итого	12			Итого		∠50×5		Итого		
Фо-7	48,47	70,5		69,47	86,0			86,0	155,47	15,1		16,1	16,1	171,57

Ведомость деталей

Поз.	Эскиз
1	2400; 320; 2400
2	2710; 320; 2780; 390
3	1350; 700; 700
4	340; 430; 260; 360

1. Данный лист смотри совместно с листом КД-2

ГИП	Жердев		ТПР 411-1-0146.87 КД
Н.контр.	Воронков		Нижний склад мощностью 50 тыс. $м^3$ древесины в год
Нач.отд.	Богачев		
Гл.спец.	Богданко		
Рук.гр.	Сафина		
Инж.	Артамонов		Узел разделки дровяного долголья. Фундаменты монолитные Фот 6 – Фот 7

Стадия	Лист	Листов
РП	8	

СОЮЗГИПРОЛЕСХОЗ

Привязан

Инв. №

Копировал

Формат А2

Фот-8

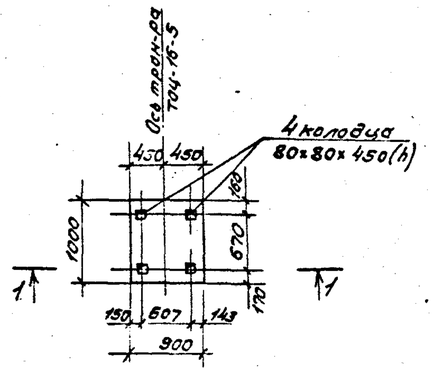

1-1

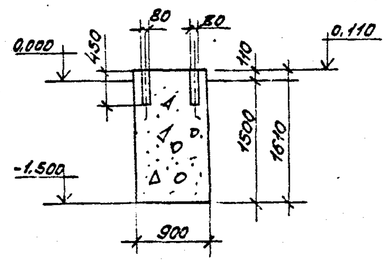

Фот10

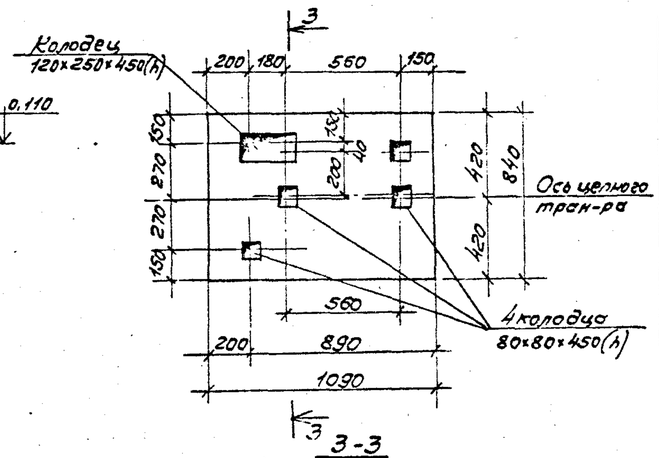

Фот9

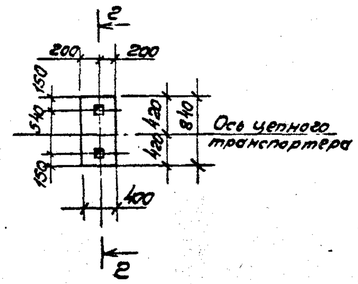

2-2

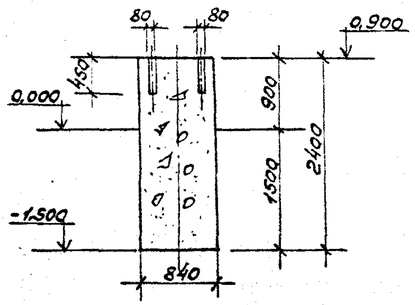

3-3

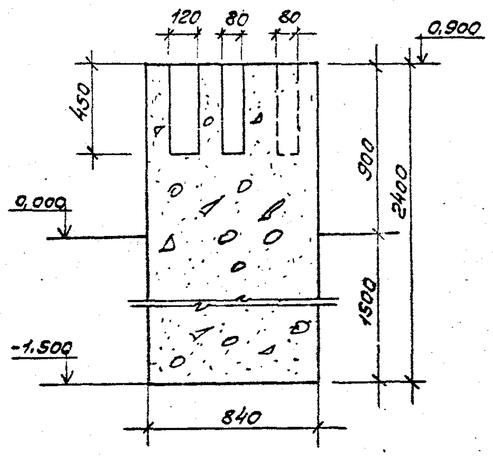

Фот11

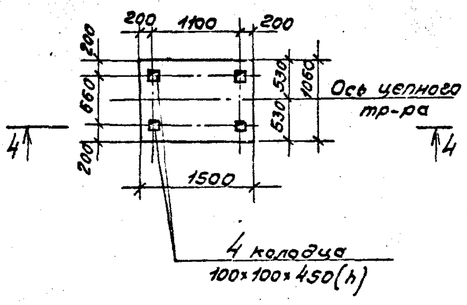

4-4

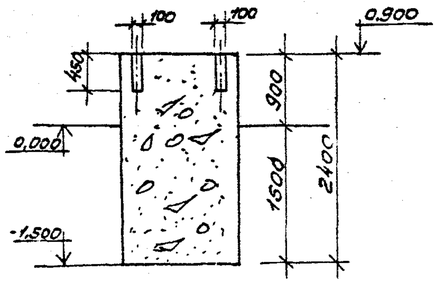

Спецификация элементов монолитной конструкции

Формат	Зона	Поз.	Обозначение	Наименование	Кол.	Примечание
				Фот 8		
				Материалы		
			КД-9	Бетон марки 100	1,45	$м^3$
				Фот 9		
				Материалы		
			КД-9	Бетон марки 100	0,81	$м^3$
				Фот 10		
				Материалы		
			КД-9	Бетон марки 100	2,09	$м^3$
				Фот 11		
				Материалы		
			КД-9	Бетон марки 10	3,36	$м^3$

1. Данный лист смотреть совместно с листом КД-2.

ГИП	Жердев		ТПР 411-1-0146.87 КД
Н.контр.	Боронков		Нижний склад мощностью 50 тыс. $м^3$ древесины в год
Нач.отд.	Родичев		
Гл.спец.	Богдан		
Рук.гр.	Сафина		Узел разделки древесного долгомера. — Стадия: РП; Лист: 9; Листов:
Инж.	Артемова		Фундаменты под оборудование Фот 8÷Фот 11. — СОЮЗГИПРОЛЕСХОЗ

Привязан

Инв. №

Согласовано:
Рук. гр. Т.К. Волкова 1987

Копировал Пилуш

Формат А2

Альбом I

Фот 12

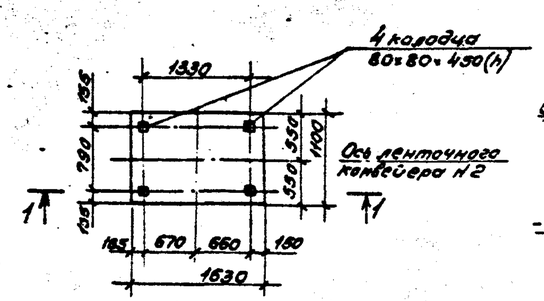

1-1

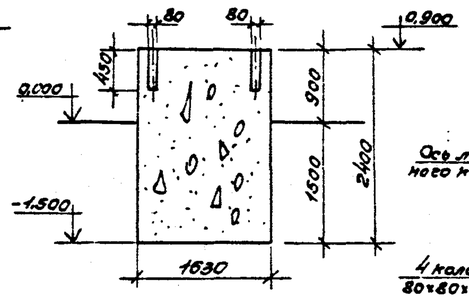

Фот 14

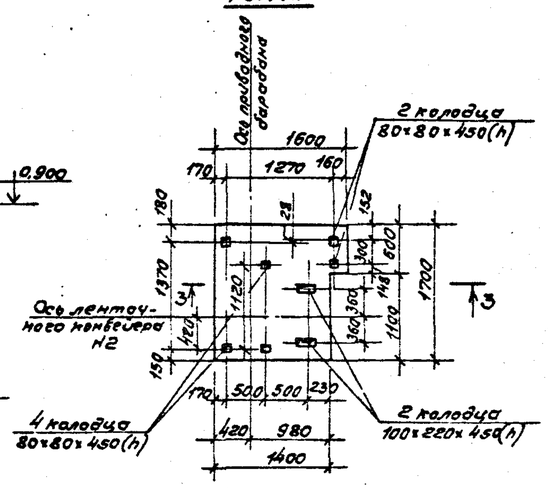

Фот 13

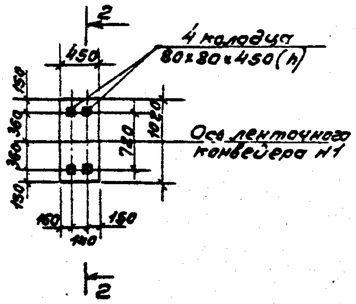

2-2

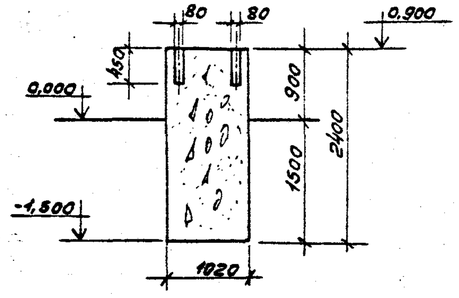

3-3

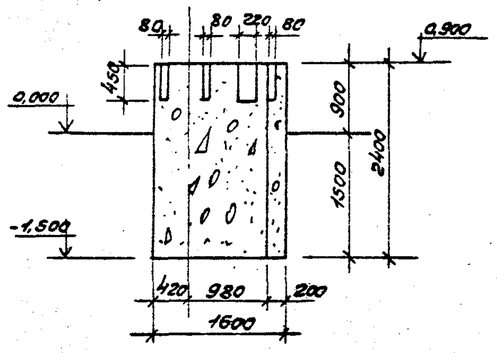

Фот 15

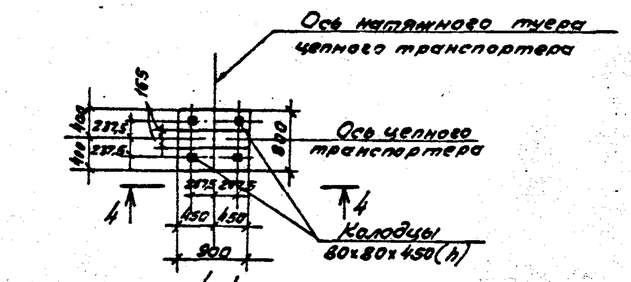

4-4

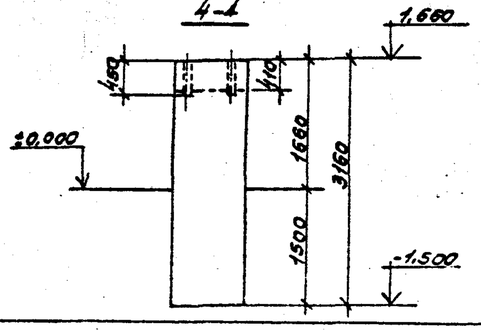

Фот 16

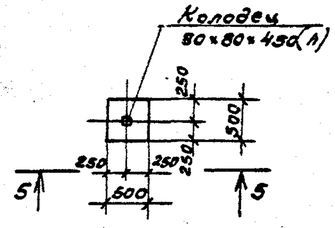

5-5

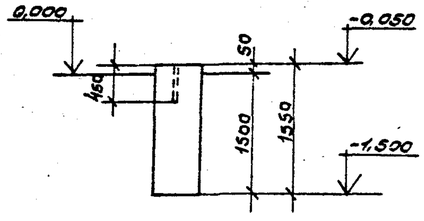

Спецификация элементов монолитной конструкции

Формат	Зона	Поз.	Обозначение	Наименование	Кол.	Примечание
				Фот 12		
				Материалы		
			КД-10	Бетон марки 100	4,8	$м^3$
				Фот 13		
				Материалы		
			КД-10	Бетон марки 100	1,1	$м^3$
				Фот 14		
				Материалы		
			КД-10	Бетон марки 100	6,0	$м^3$
				Фот 15		
				Материалы		
			КД-10	Бетон марки 100	0,6	$м^3$
				Фот 16		
				Материалы		
			КД-10	Бетон марки 100	2,16	$м^3$

1. Данный лист смотри совместно с листом КД-2.

Согласовано: Рук. гр. ТХ Сычева

ГИП	Жердев		ТПР 411-1-0146.87 КД
Н. контр.	Воронков		Нижний склад мощностью 50 тыс. $м^3$ древесины в год
Нач. отд.	Рагачев		Узел разделки дровяного долгомера. Стадия РП, Лист 10, Листов
Гл. спец.	Боченко		Фундаменты под оборудование Фот 12 ÷ Фот 16.
Рук. гр.	Сафина		СОЮЗГИПРОЛЕСХОЗ
Инж.	Артамонова		

Привязан

Инв. №

Копировал Гладкая

Формат А2

Альбом I

Схема расположения площадок

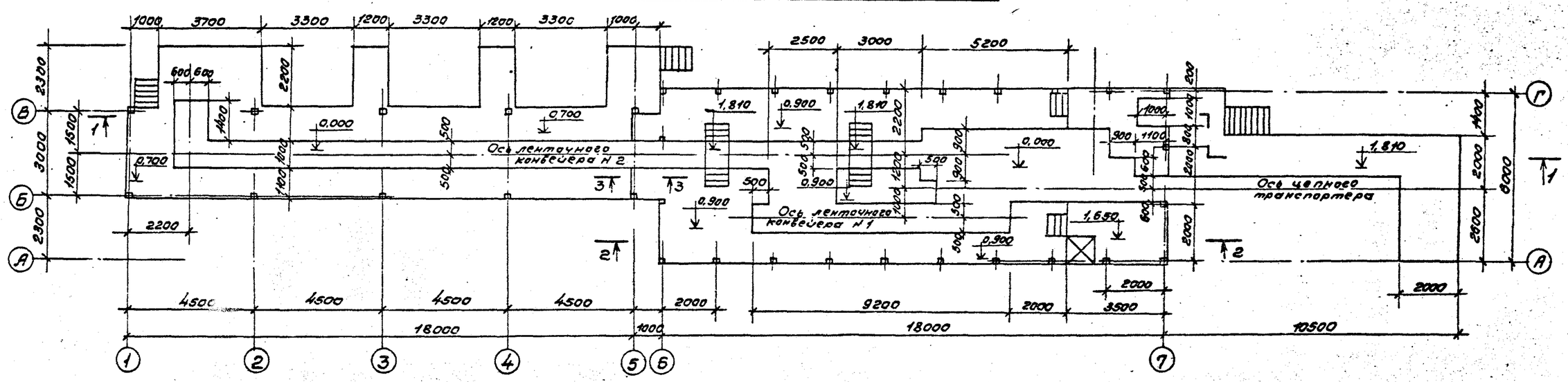

1-1

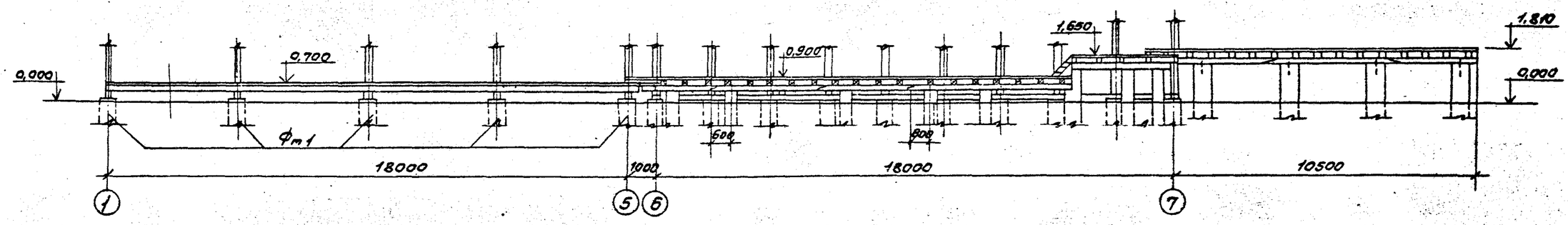

2-2

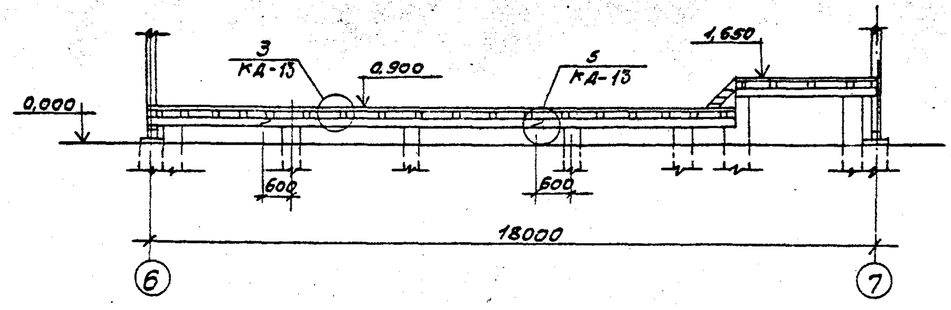

3-3

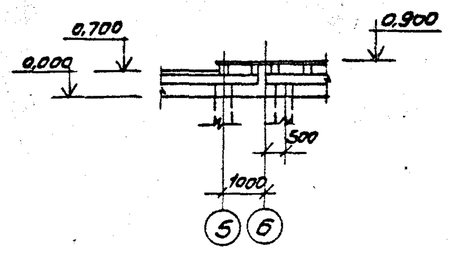

Согласовано: Рук. ЗА ТХ Осипова

ГИП	Жердев		ТПР 411-1-0146.87 КД
Н.контр.	Боронкова		Нижний склад мощностью 50 тыс. м3 древесины в год
Нач.отд.	Богачев		Узел разделки бревенного долготья. Схема расположения площадок. Разрезы 1-1, 2-2, 3-3
Гл.спец.	Богаенко		Стадия: РП; Лист: 11; Листов:
Рук.гр.	Софина		СОЮЗГИПРОЛЕСХОЗ

Привязан

Инв. №

Копировал Тивкин

Формат А2

Альбом I

Схема расположения прогонов, балок и настила

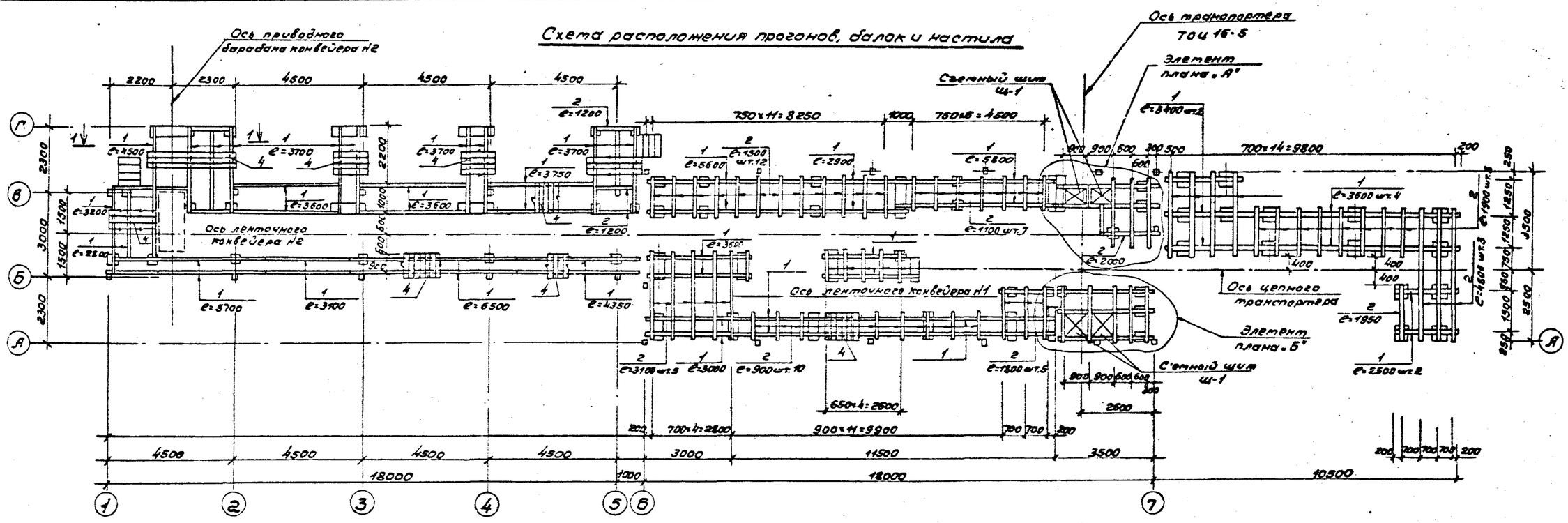

Спецификация к схеме расположения прогонов, балок и настила.

Марка, поз.	Обозначение	Наименование	Кол.	Масса ед. кг	Примечание
		Деревянные изделия			
1	ГОСТ 2695-83; ГОСТ 8486-66*	Прогоны - 200×200; ℓ=198 п.м.			7,92 м³
2	" "	Балки - 180×150; ℓ=60,4 п.м.			1,63 м³
3	" "	Балки - 100×150; ℓ=45,1 п.м.			0,68 м³
4	" "	Доски настила - 50×180			
		ℓ=206 п.м.			1,86 м³
5	" "	Опорная доска - 130×150			
		ℓ=3,4 п.м.			0,07 м³
6	" "	Опорный брус - 100×180			
		ℓ=60,8			1,1 м³
7	" "	Балки (стойки) - 150×150; ℓ=36,8 п.м.			0,83 м³
8	" "	Стойки перил - 100×60; ℓ=1,5 м.	22		0,13 м³
9	" "	Заполнение перил - 90×40			
		ℓ=16,0 п.м.			0,06 м³
10	" "	Поручень - 100×130; ℓ=13,5 п.м.			0,18 м³
11	" "	Тетива лестницы - 100×180			
		ℓ=20 п.м.			3,6 м³
12	" "	Ступени - 40×180; ℓ=0,8 м	38		2,45 м³
13	" "	Опорное бревно тетивы			
		ф180; ℓ=1,5 м	2		0,05 м³
14	КД-16	Светный щит Щ-1	4		0,29 м³

Марка, поз.	Обозначение	Наименование	Кол.	Масса ед. кг	Примечание
		Металлические изделия			
15	ГОСТ 7798-70*	Болт ф16 ℓ=450 мм	175		262,5 кг
16	"	ℓ=380 мм	4		5,7 кг
17	ГОСТ 4028-63*	Гвозди ф6,5; ℓ=175 мм	170		5,6 кг
18	"	Гвозди ф4,5; ℓ=125 мм	4000		62,8 кг
19	"	Скоба ф12; ℓ=300 мм	90		34,2 кг
20	"	Ерш - 17×7; ℓ=150 мм	10		1,3 кг
21	ГОСТ 7798-70*	Шуруп ф8; ℓ=70 мм	48		1,1 кг
22	"	Болт ф16; ℓ=280 мм	108		129,6 кг

1. Данный лист рассматривать совместно со схемой расположения фундаментов на листе КД-11, узлы на листе КД-13.
2. Спецификации лесоматериалов на переходные мостики и светный щит см. на листе КД-16.
3. Лестницы выполнить по месту. В спецификации лесоматериалов объем позиции 8÷13 дан на все лестницы.
4. Элемент плана „А" и „Б" см. на листах КД-14, 15.

Согласовано: Гл. ин. ТХ Бизяева; Рук. гр. ТХ

ГИП	Жердев		ТПР 411-1-0146.87 КД
Н.контр.	Воронков		
Нач.ст.3	Рогачев		Нижний склад мощностью 50 тыс. м³ древесины в год
Гл.спец.	Богаенко		Узел разделки дровяного долготья.
Рук.гр.	Сафина		Стадия: РП; Лист: 12; Листов:
Инж.	Стерликов		Схема расположения прогонов, балок и настила.
Привязан			СОЮЗГИПРОЛЕСХОЗ
Инв. №			

Копировал

Формат А2

Альбом I

1-1

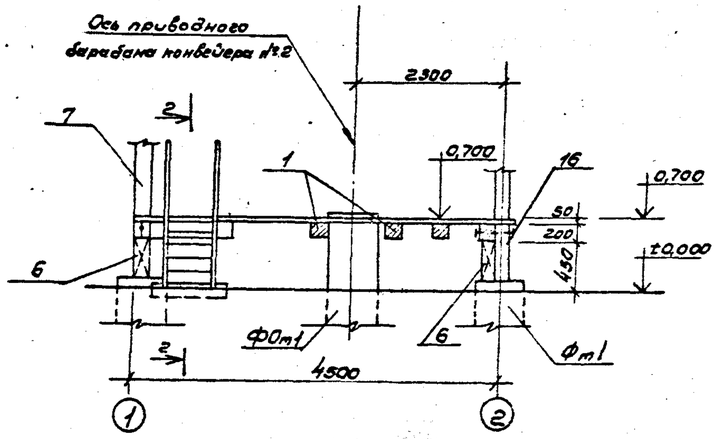

2-2

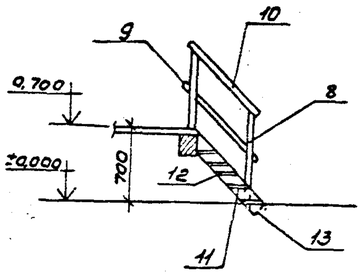

5-5

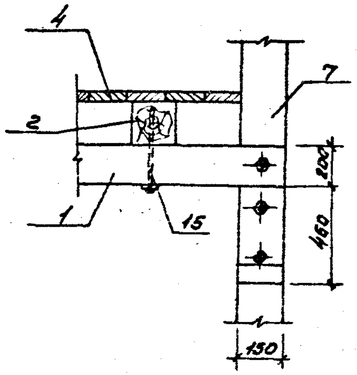

1

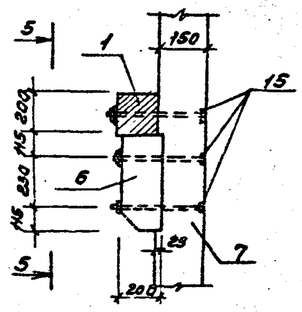

2

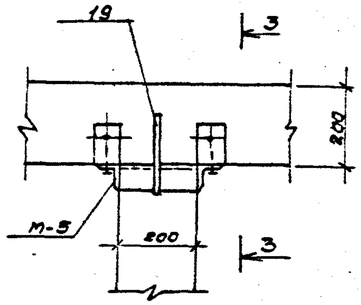

3-3

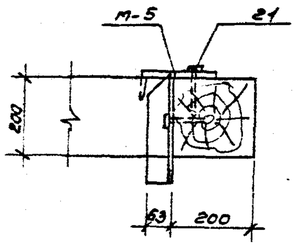

4

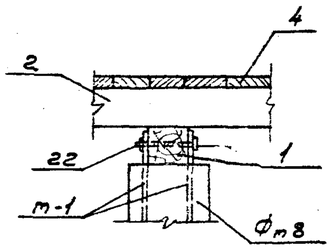

5

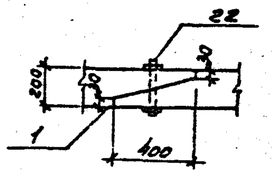

1. Схему расположения площадок см. на листе КД-11.
2. Спецификацию лесоматериалов см. на листе КД-12.

3

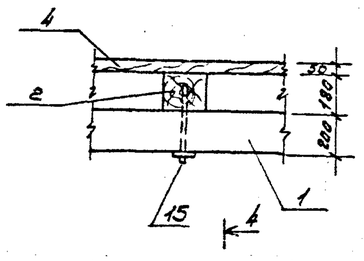

4-4

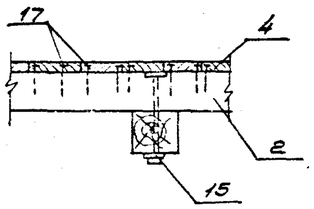

ГИП	Жерсев		ТПР 411-1-0146.87 КД
Н.контр.	Воронков		Нижний склад мощностью 50 тыс. м³ древесины в год.
Начотд.	Рогачев		
Гл.спец.	Богаенко		Узел разделки дровяного вологоты.
Рук.гр.	Сафина		Стадия: РП; Лист: 13; Листов:
Инж.	Стариков		Сечение 1-1. Узлы 1÷5.
Привязан			СОЮЗГИПРОЛЕСХОЗ
Инв.№			

Согласовано: Гл.ин.ТХ Бояреба

Копировал Тимин

Формат А2

Альбом I

Элемент плана „А"

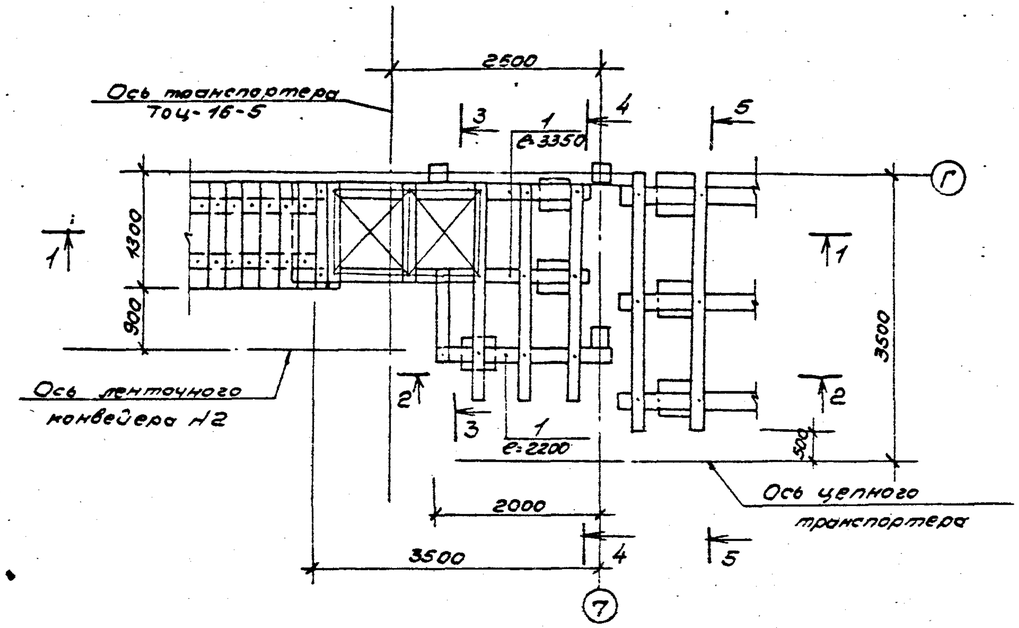

2-2

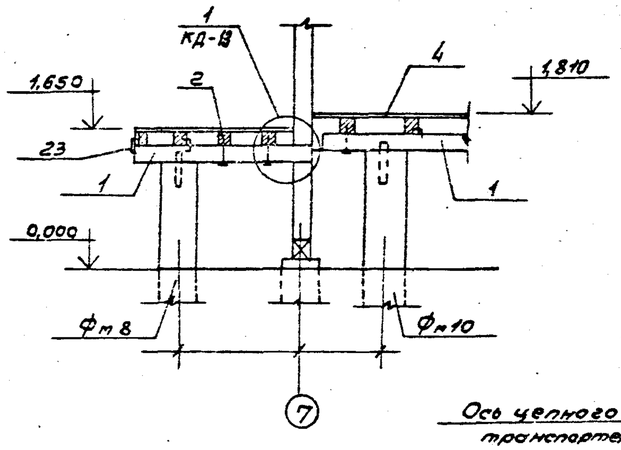

4-4

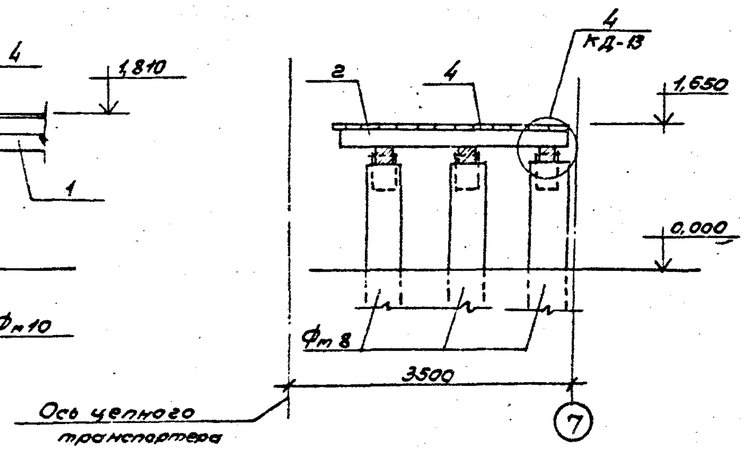

1-1

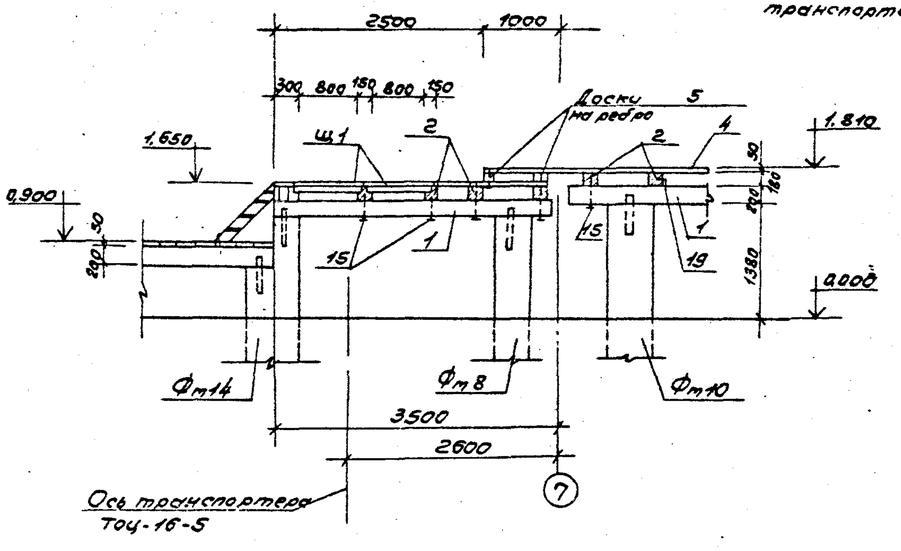

3-3

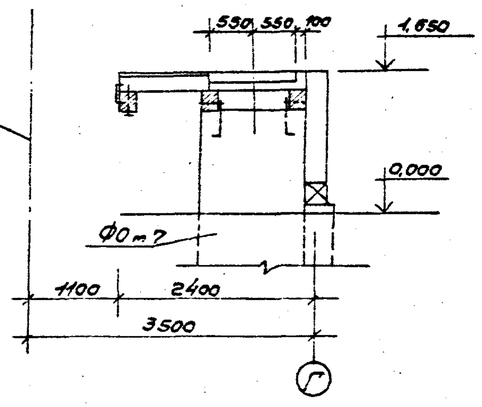

5-5

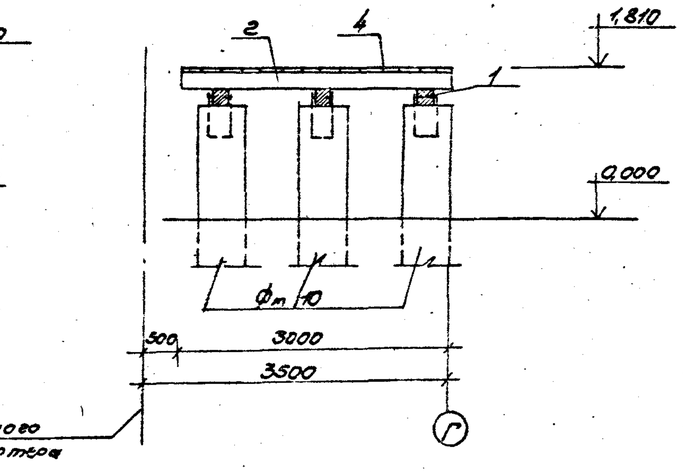

Согласовано:
Рук. ГА. ТХ
Рыжова
1981

ГИП	Жердев		ТПР 411-1-0146.87 КД
Н.контр.	Воранков		
Нач.отд.	Рогачев		Нижний склад мощностью 50 тыс. м³ древесины в год
Гл.спец.	Богаенко		
Рук.гр.	Сафина		Узел разделки древесного долготья. — Стадия: РП; Лист: 14; Листов:
Привязан			Элемент плана „А". Разрезы 1-1 ÷ 5-5. — СОЮЗГИПРОЛЕСХОЗ
Инв. №			

Копировал

Формат А2

Альбом I

Элемент плана „Б"

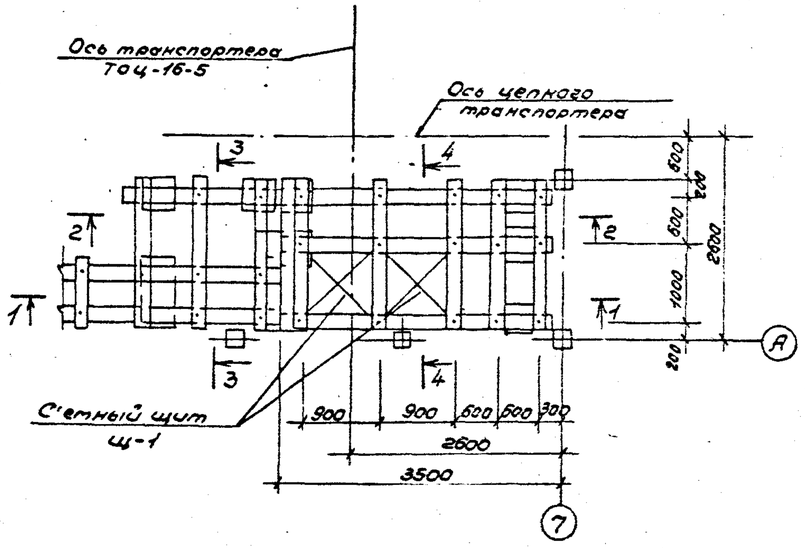

2-2

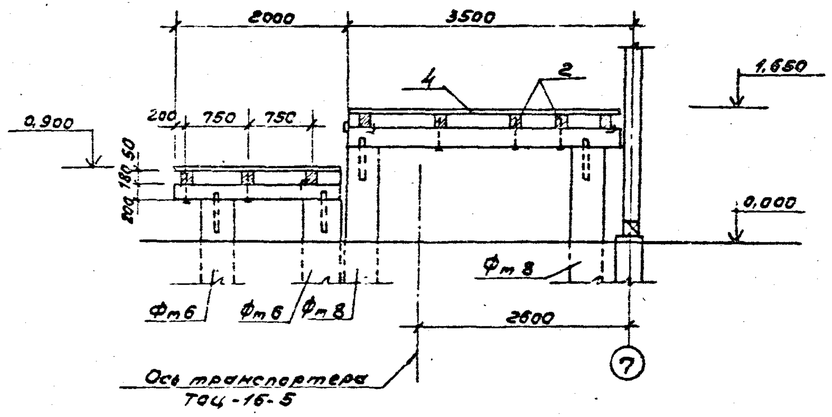

1-1

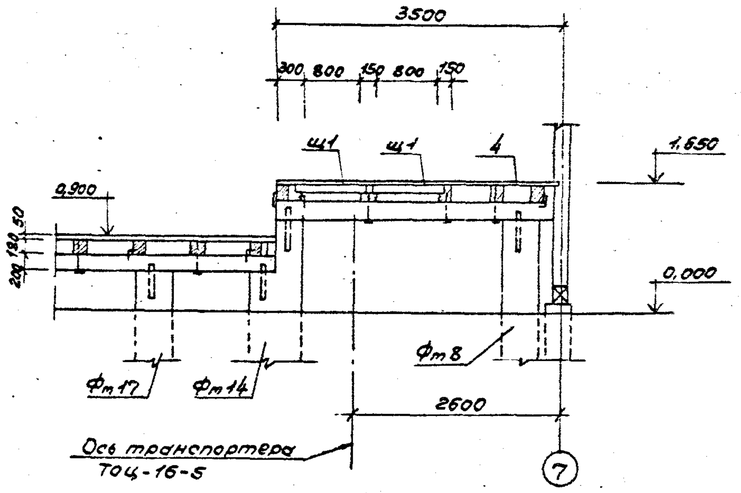

3-3

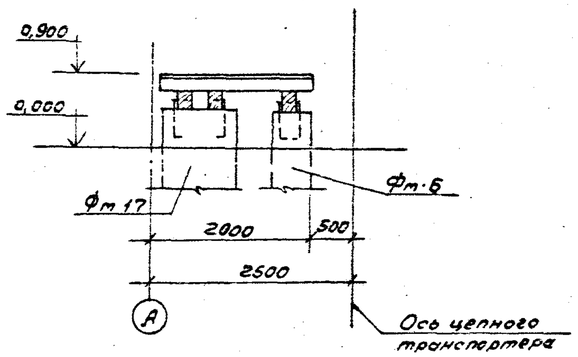

4-4

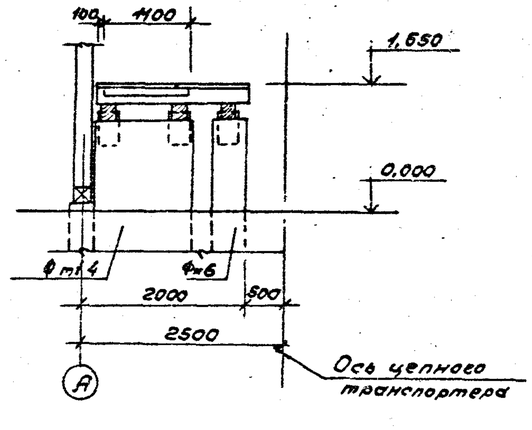

Согласовано:
Рук.гр.ТХ Болячева 19.11

ГИП	Шердев		ТПР 411-1-0146.87 КД
Н.контр.	Воронков		Нижний склад мощностью 50 тыс. м³ древесины в год
Нач.отд.	Богачев		
Гл.спец.	Богаченко		
Рук.гр.	Сафина		Узел разделки дровяного долготья. Стадия: РП; Лист: 15; Листов:
Привязан			Элемент плана Б. Разрезы 1-1÷4-4.
Инв. №			СОЮЗГИПРОЛЕСХОЗ

Копировал Тищук

Формат А2

Альбом I

Схема расположения переходного мостика

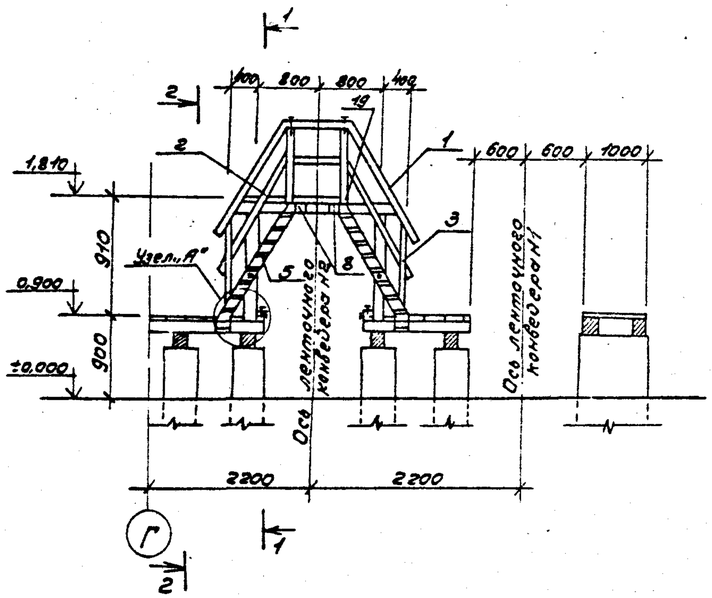

1-1

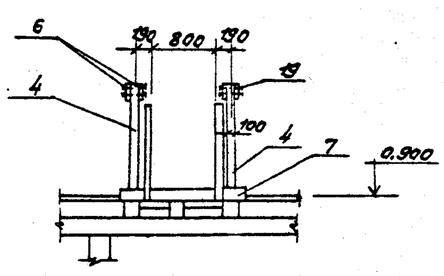

2-2

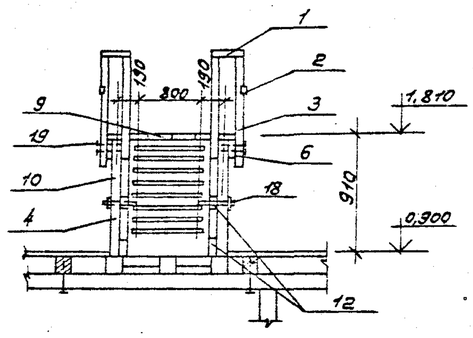

Узел „А"

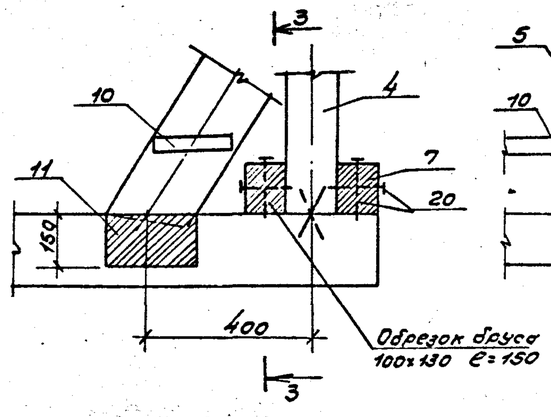

3-3

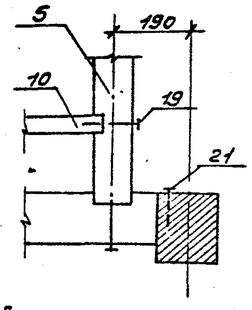

Щит Щ-1

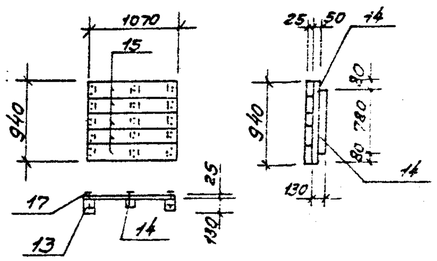

1. Данный лист рассматривать совместно с листами КД-11.
2. Переходный мостик и щиты изготовить на месте.

Спецификации к схеме расположения переходного мостика

Марка поз.	Обозначение	Наименование	Кол.	Масса общ. кг	Примечание общ.
		Переходной мостик (шт. 2)			
		Деревянные элементы			
1	ГОСТ 2695-83; ГОСТ 8486-66*	Поручень перил 60×100	9,5	п.м.	0,06 м³
2	" "	Заполнение перил 25×80	9,5	п.м.	0,02 м³
3	" "	Стойки перил 60×100; ℓ=1300	8		0,06 м³
4	" "	Стойки площадки 100×130; ℓ=1410	4		0,07 м³
5	" "	Тетива 180×100; ℓ=1600	2		0,06 м³
6	" "	Схватки горизонтальн. 40×180; ℓ=2000	4		0,06 м³
7	" "	Лежень 100×130; ℓ=1500	2		0,04 м³
8	" "	Балки 150×180; ℓ=1080	2		0,06 м³
9	" "	Настил 40×180; ℓ=900	8		0,05 м³
10	" "	Ступени лестниц 40×180; ℓ=900	14		0,09 м³
11	" "	Балки 150×220; ℓ=450	4		0,06 м³
12	" "	Прокладка 60×100; ℓ=100	8		0,01 м³
		Щитовой щит Щ-1 (шт. 2)			
13		Опорный брус 100×130; ℓ=780	2		0,02 м³
14		Схватки 50×50; ℓ=940	1		0,002 м³
15		Настил 50×180; ℓ=1070	5		0,05 м³
		Стальные элементы			
16	ГОСТ 4028-63*	Гвозди к 5,0×150	16	0,37	
17	ГОСТ 4028-63*	Гвозди к 4,5×100	70	0,69	
18	ГОСТ 7798-70*	Болт М16 ℓ=320	8	0,56	
19	ГОСТ 4028-63*	Гвозди к 4,5×125	88	1,38	
20	То же	То же к 5,0×150	20	0,46	
21	" "	" к 6,0×200	4	0,16	

ГИП	Жердев		ТПР 411-1-0146.87 КД
Н.контр.	Бесонков		
Нач.отд.	Рогачев		Нижний склад мощностью 50 тыс. м³ древесины в год
Гл.спец.	Боговенко		
Рук.гр.	Сафина		
Инж.	Артаманова		Узел разделки дровяного долготья. — Стадия РП, Лист 16, Листов
Привязан			Схема расположения переходного мостика. Разрезы 1-1÷3-3. — СОЮЗГИПРОЛЕСХОЗ
Инв. №			

Копировал Гамаюн

Формат А2

Альбом VI

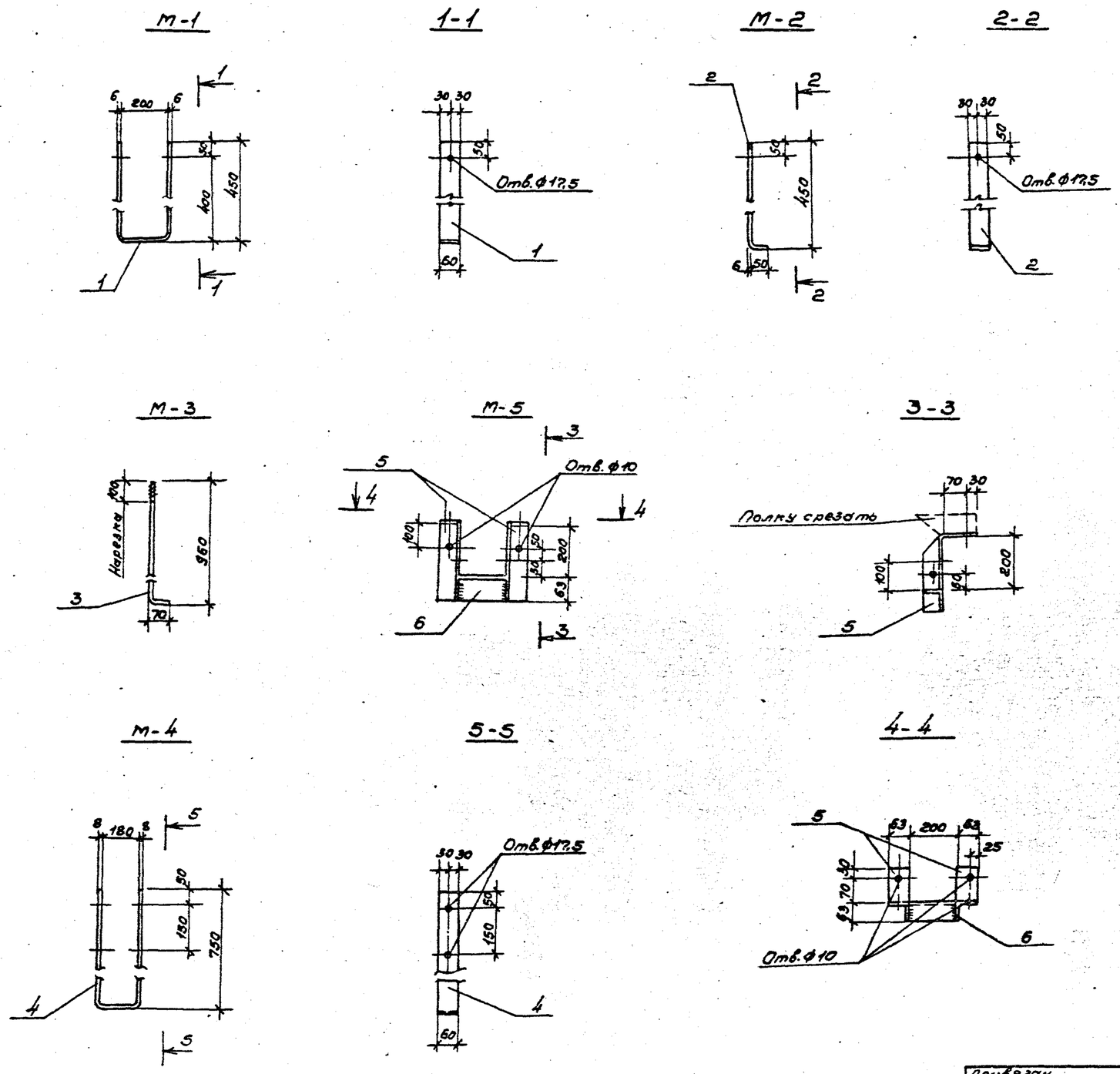

Спецификация закладных деталей

Формат	Зона	Поз.	Обозначение	Наименование	Кол.	Примечание
				М-1		
				Детали		
		1	КД-17	-60×6 ГОСТ 103-76*		
				ℓ=1080 мм	1	3,0 кг
				М-2		
				Детали		
		2	КД-17	-60×6 ГОСТ 103-76*		
				ℓ=600	1	1,42 кг
				М-3		
				Детали		
		3	КД-17	ф16А-I ГОСТ 5781-82*		
				ℓ=1030	1	1,6 кг
				М-4		
				Детали		
		4	КД-17	-60×8 ГОСТ 103-76*		
				ℓ=1880	1	6,4 кг
				М-5		
				Детали		
			КД-17	∟63×6 ГОСТ 8510-72*		
		5		ℓ=370	2	2,1 кг
		6		ℓ=200	1	1,1 кг

1. Материал закладных деталей - сталь углеродистая обычного качества по ГОСТу.
2. Марки закладных М-1÷М-4 см. на листах фундаментов КД-3, 4, 6.

ГИП	Жердев			ТПР 411-1-0146.87	КД
Н. контр.	Воронков				
Нач. отд.	Рогачев			Нижний склад мощностью 50 тыс. м³ древесины в год.	
Гл. спец.	Багаенко				
Рук. гр.	Сафина				
Привязан		Инж.	Стерликова	1987г.	Узел разделки деревянного долготья. Стадия: РП; Лист: 17; Листов:
Инв. №					Закладные детали. СОЮЗГИПРОЛЕСХОЗ

Копировал Пикулев

Формат А2

Альбом I

Схема расположения элементов каркаса по осям „Б" и „А"

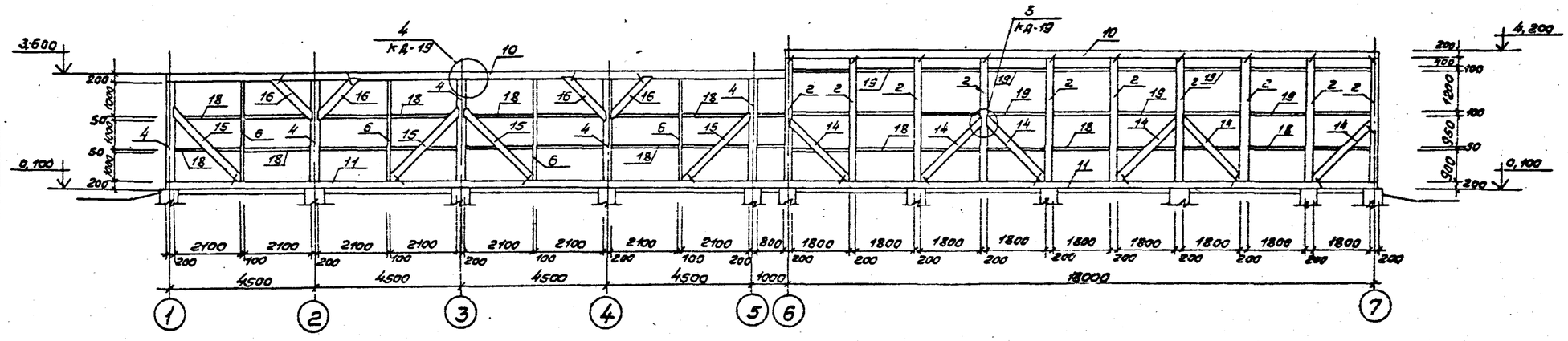

Схема расположения элементов каркаса по осям „Г" и „В"

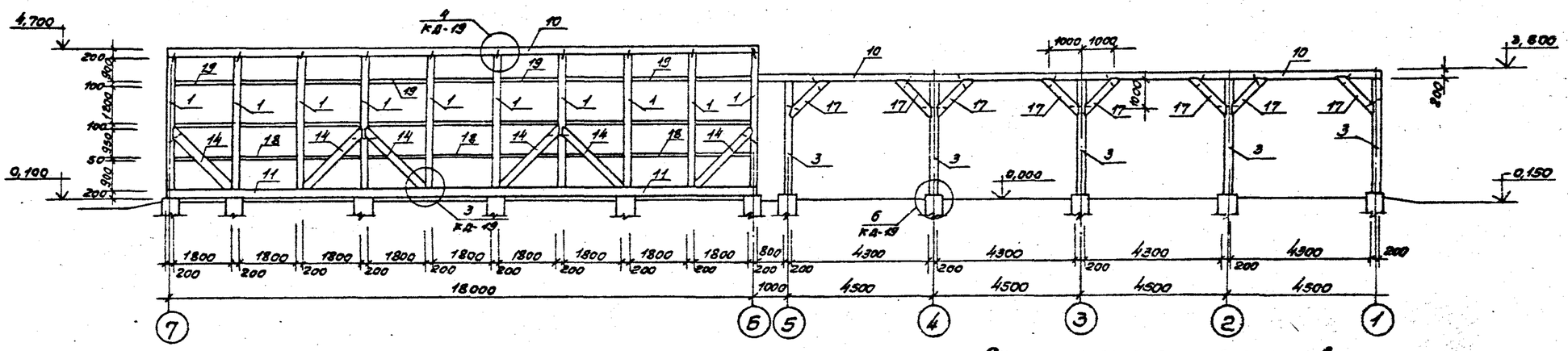

Схема расположения элементов каркаса по оси „7"

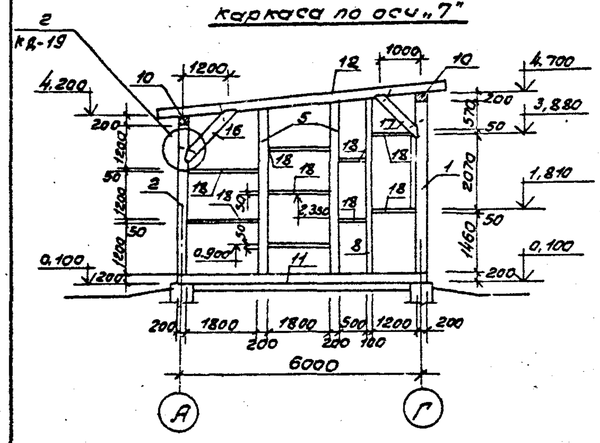

Схема расположения элементов каркаса по оси „6"

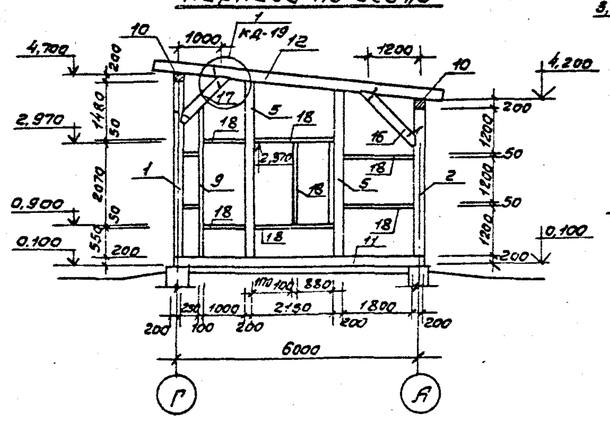

Схема расположения элементов каркаса по оси „1"

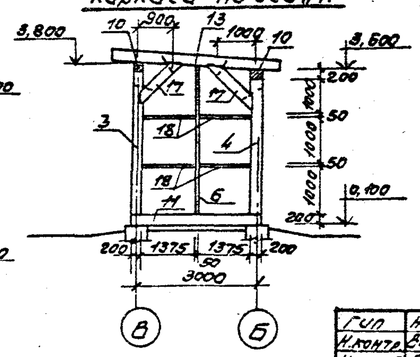

1. Данный лист читать совместно с листом КД-19.

ГИП	Жердев		ТПР 411-1-0146.87		КД
Н.контр.	Воронков				
Нач.отд.	Рогачев		Нижний склад мощностью 50 тыс. м³ древесины в год		
Гл.спец.	Косаенко				
Рук.гр.	Софина		Узел разделки дробяного долготья.	Стадия	Лист	Листов
Техник	Агафонова			РП	18	
Привязан			Схемы расположения элементов каркасов по осям „Б-А", „Г-В", „1", „6", „7"	СОЮЗГИПРОЛЕСХОЗ		
Инв. №						

Копировал Фибер

Формат А2

Альбом III

Схема расположения балок покрытия

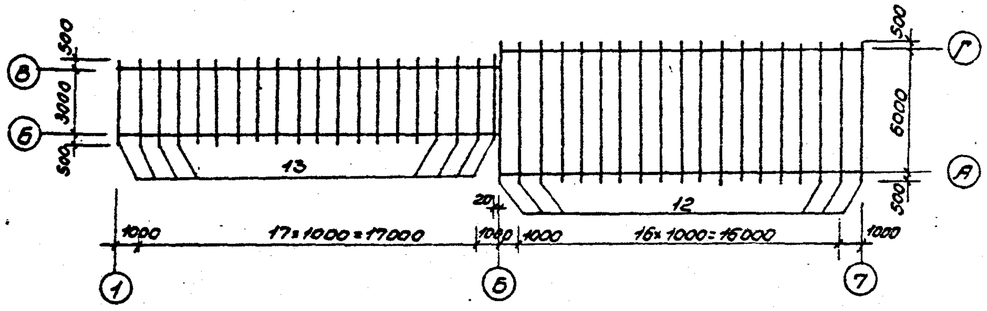

Деталь обшивки стен

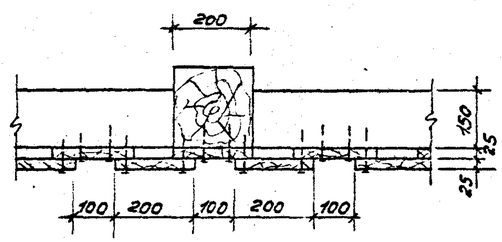

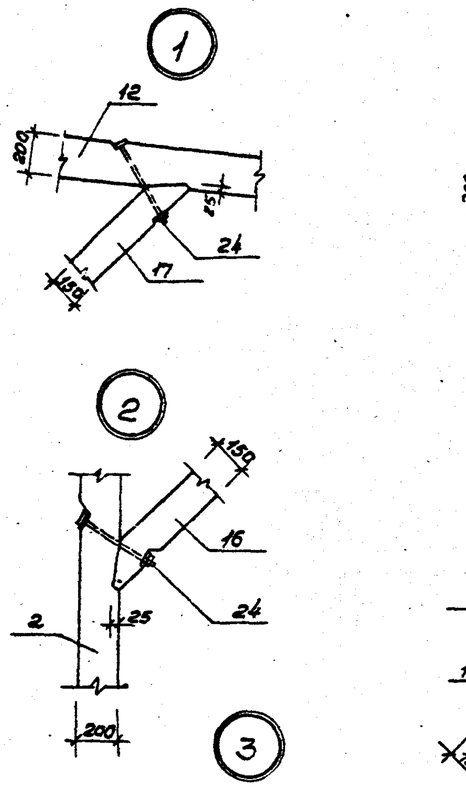

Спецификация элементов к схемам, расположенным на листах

Марка, поз.	Обозначение	Наименование	Кол.	Масса ед.кг	Примечание
		Деревянные элементы			Общий объем, м³
1	КД-18	Стойки брус 200×200 ℓ=4250	10		1,7
2	"	" брус 200×200; ℓ=3150	10		1,5
3	"	" брус 200×200; ℓ=3350	5		0,67
4	"	" брус 200×200; ℓ=3150	5		0,63
5	"	" брус 200×200; ℓ=4450	4		0,17
6	"	Дополнительные стойки брус 100×200; ℓ=3150	5		0,32
7	"	" брус 100×200; ℓ$_{ср}$=4300	3		0,26
8	"	" брус 100×200; ℓ=4850	2		0,17
9	"	" брус 100×200; ℓ=3650	1		0,07
10	"	Верхняя обвязка, брус 200×200 Собщ. с учетом стыков п.м.	77,2		3,09
11	"	Нижняя обвязка, брус 200×200 Собщ. с учетом стыков п.м.	83,0		3,32
12	КД-19	Балки покрытия брус 150×200; ℓ=7000	19		3,99
13	КД-19	" " брус 150×200; ℓ=4000	20		2,40
14	КД-18	Подкосы, брус 150×200; ℓ=2550	12		0,92
15	"	" брус 150×200; ℓ=2900	4		0,36
16	"	" брус 150×200; ℓ=1700	14		0,71
17	"	" брус 150×200; ℓ=1550	28		1,30
18	"	Прогилины, доска 50×150 Собщ. п.м.	75,2		0,56
19	"	Прогилины, брус 100×150 Собщ. п.м.	64,8		0,97
20	"	Обрешетка, доска толщ. 15 мм. м²	207,9		3,32
21	"	Обрешетка, доска толщ. 25 мм. м²	142,5		3,57
22	КД-19	Обшивка стен, доска толщ. 25 мм. м²	318,4		7,96
					Общая масса, кг
		Металлические изделия			
23	КД-19	Болт с гайкой и двумя шайбами ф16, ℓ=750	10	2,5	25,0
24	"	" ℓ=450	78	1,5	117,0
25	"	Скоба строительная прямая ф10, ℓ=250	196	0,22	43,12
26	"	Штырь ф20; ℓ=400	30	0,99	29,70
27	"	Скоба строительная угловая ф10; ℓ=250	176	0,22	38,72
		Ерш ф10; ℓ=100	44	0,088	3,87

1. Данный лист читать совместно с листом КД-18.

ГИП	Жердев		ТПР 411-1-0146.87 КД
Н.контр.	Доронков		
Нач.отд.	Рассчев		Нижний склад мощностью 30 тыс.м³ древесины в год
Гл.спец.	Богаенко		
Рук.гр.	Сафина		Узел разделки дровяного долготья. — Стадия: РП; Лист: 19; Листов:
Техник	Агафонова		Схема расположения балок покрытия. Узлы 1÷6. — СОЮЗГИПРОЛЕСХОЗ

Привязан

Инв. №

Копировал

Формат А2

Альбом I

Схема расположения опилочного транспортера ТОЦ-16-5

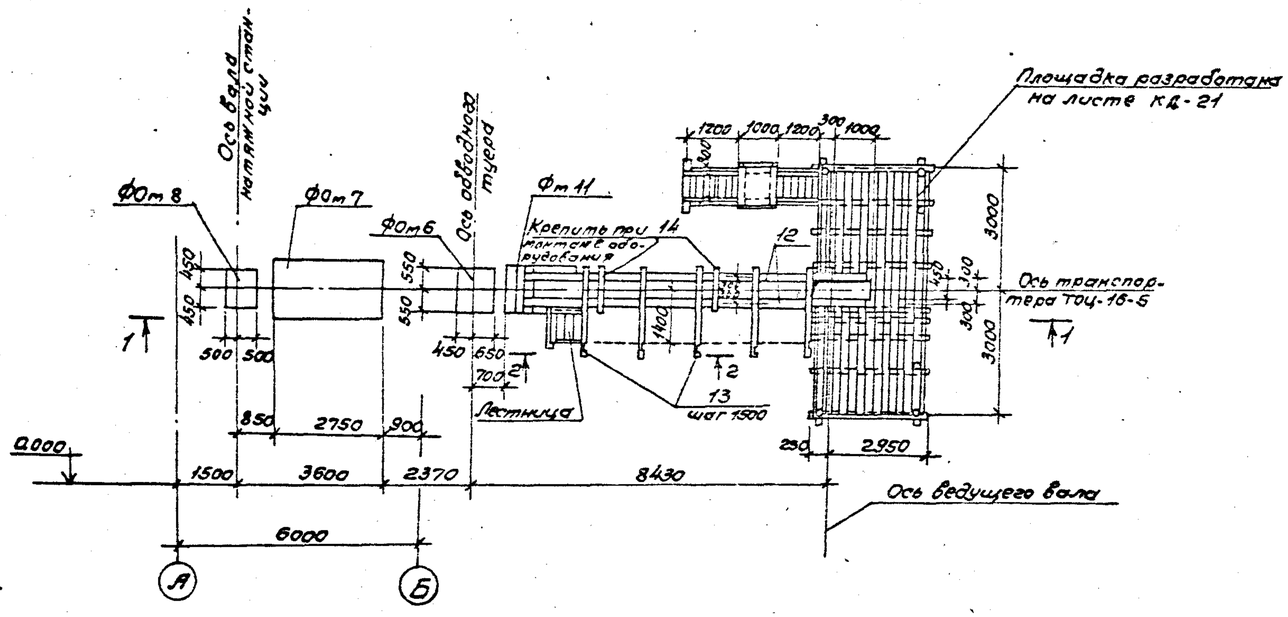

1-1

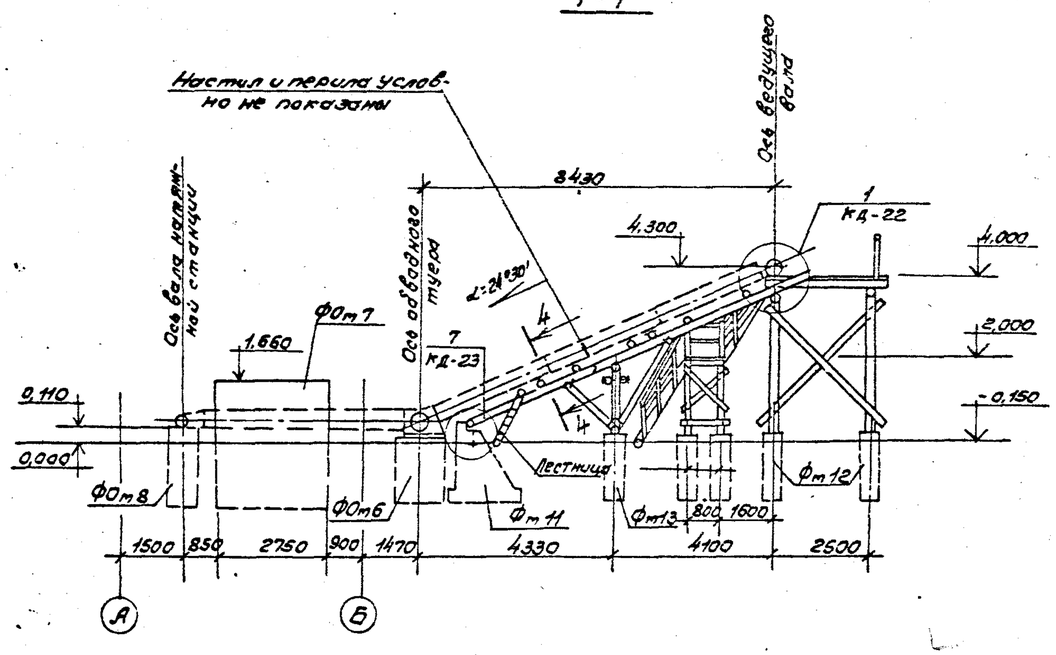

2-2

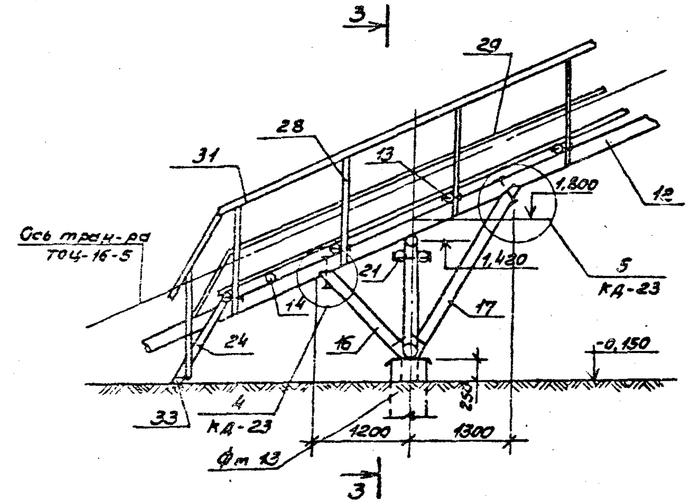

3-3

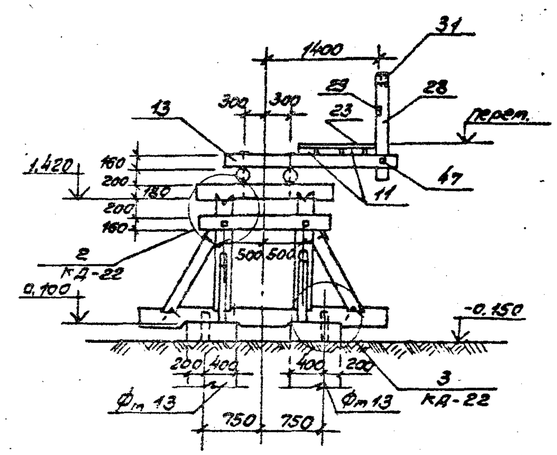

1. План фундаментов смотри лист КД-2.
2. Спецификации лесоматериалов и поковок на наклонную часть эстакады смотреть на листах КД-21, 22.

ГИП	Жердев		ТПР 411-1-0146.87 КД
Н.контр.	Воронков		
Нач.отд.	Рогачев		Нижний склад мощностью 50 тыс. м³ древесины в год
Гл.спец.	Богаенко		
Рук.гр.	Сафина		Узел разделки дровяного долготья — Стадия: РП; Лист: 20; Листов:
Инж.	Артамонов		
Привязан			Схема расположения опилочного транспортера ТОЦ-16-5. Разрезы 1-1÷3-3.
Инв. №			СОЮЗГИПРОЛЕСХОЗ

Согласовано: Ин. ВАТК Бирюков; Гл. вн. Н.О. Глебова; 1987

Копировал Тюрин

Формат А2

Альбом I

Схема расположения площадки под приводную станцию

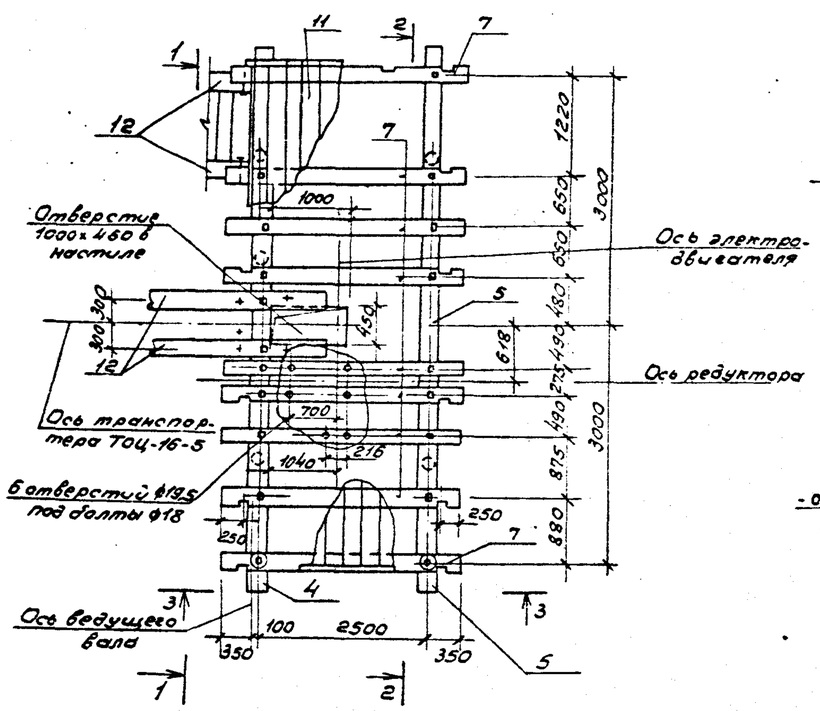

1-1

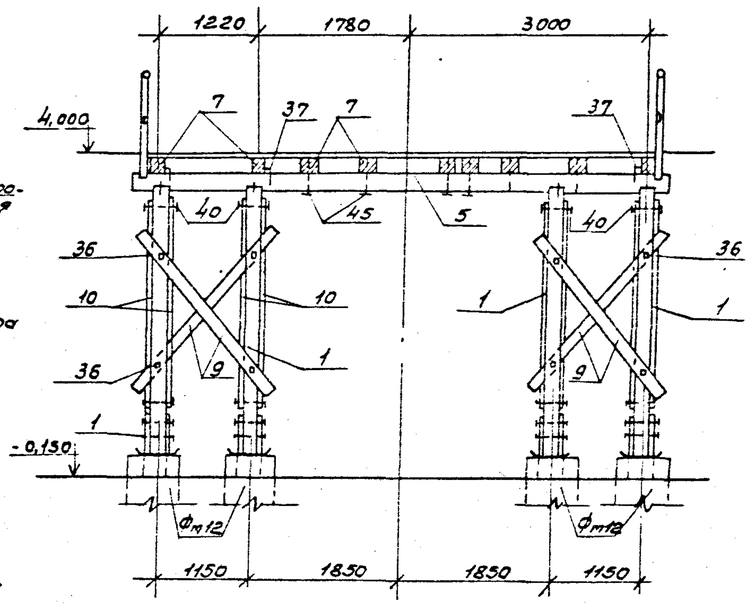

2-2

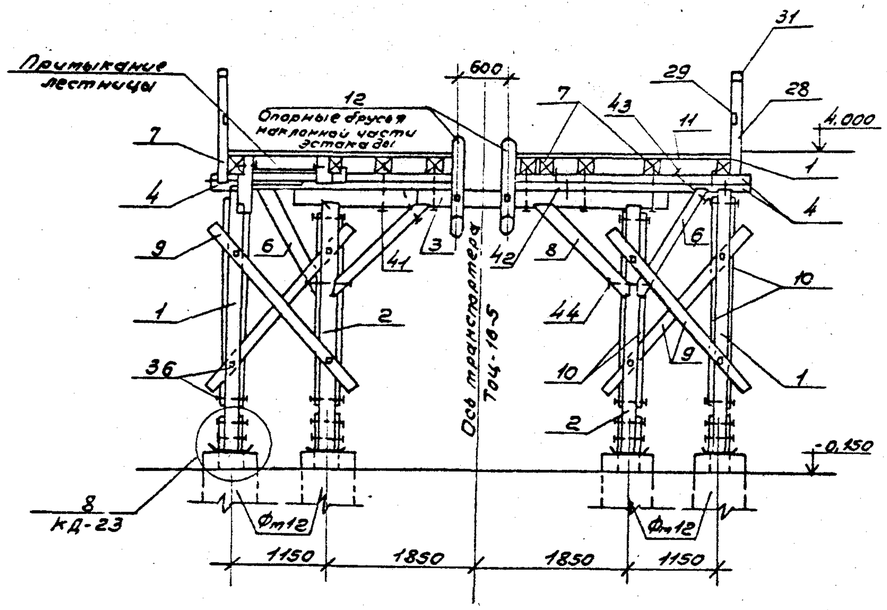

3-3

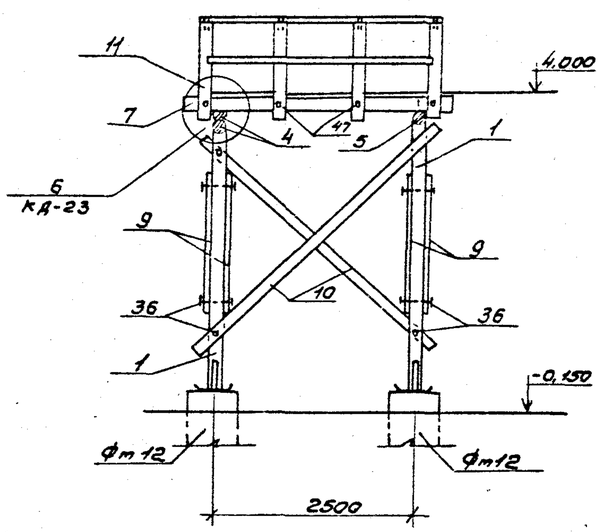

Спецификация к схемам расположения на листах КД-20; КД-21

Марка, поз.	Обозначение	Наименование	Кол.	Масса ед. кг	Примечание Общая масса
		Деревянные элементы			
1	ГОСТ 9463-72*; ГОСТ 9462-71*	Стойки опор ф200 ℓ=3380	6		0,78 м³
2	То же; то же	То же ф 200 ℓ=3200	2		0,28 м³
3	" "	Насадка ф220 ℓ=4700	1		0,21 м³
4	" "	Прогон ф 160 ℓ=2700	4		0,25 м³
5	" "	То же ф 220 ℓ=6500	1		0,31 м³
6	" "	Подкос ф 180 ℓ=1800	2		0,12 м³
7	ГОСТ 2695-83; ГОСТ 8486-66**	Балки 200×150 ℓ=3200	9		0,90 м³
8	ГОСТ 9463-72*; ГОСТ 9462-71*	Подкос ф 180 ℓ=1700	2		0,12 м³
9	ГОСТ 2695-83; ГОСТ 8486-66**	Диагональные схватки 40×130 ℓ=2700	8		0,12 м³
10	" "	То же 40×130 ℓ=4200	8		0,18 м³
11	" "	Настил 40×180	23,5	м²	0,17 м³
12	ГОСТ 9463-72*; ГОСТ 9462-71*	Наклонные прогоны ф 220 ℓ=6500; ℓ=2600	2 2		0,82 м³ 0,22 м³
13	То же; то же	Поперечины ф 160 ℓ=2250	5		0,25 м³
14	" "	Балки ф 150 ℓ=1200	2		0,06 м³
15	" "	Стойки ф 200 ℓ=1350	2		0,10 м³
16	" "	Подкос ф 180 ℓ=1600	2		0,10 м³
17	" "	Подкос ф 180 ℓ=2600	2		0,15 м³
18	" "	Лонжерон ф 220 ℓ=2800	1		0,12 м³
19	" "	Подкос ф 180 ℓ=1300	2		0,08 м³
20	" "	Насадка ф 220 ℓ=1500	1		0,07 м³
21	" "	Горизон. схватки ф 150; ℓ=1500	2		0,08 м³
22	ГОСТ 2695-83; ГОСТ 8486-66**	Прокладка 150×200; ℓ=1400	2		0,08 м³
23	То же; то же	Бруски настила 40×40; ℓ=1800	14		0,02 м³
24	ГОСТ 9463-72*; ГОСТ 9462-71*	Тетива ф 150 ℓ=6000	2		0,32 м³
25	То же; то же	Стойки лестницы ф 180 ℓ=2000	4		1,24 м³
26	ГОСТ 2695-83; ГОСТ 8486-66**	Балки площадки лестницы 150×130 ℓ=1200	4		0,08 м³
27	То же; то же	Стойки перил ограждения 75×130 ℓ=1100	11		0,11 м³
28	" "	Стойки перил огражден. 75×130 ℓ=1100	20		0,28 м³
29	" "	Заполнение перил 40×30	18,5	п.м.	0,07 м³
30	" "	Ступени 40×180; ℓ=1800	23		0,14 м³
31	" "	Поручень перил 75×130	35,5	п.м.	0,36 м³
32	" "	Кобылки 40×40 ℓ=220	46		0,05 м³
33	ГОСТ 9463-72*; ГОСТ 9462-71*	Бревно тетивы ф 200 ℓ=1600	2		0,12 м³

1. Данный лист рассматривать совместно с листами КД-20.

ГИП	Жердев		ТПР 411-1-014.87 КД
Н. контр.	Воронков		
Нач. отд.	Розачев		Нижний склад мощностью 50 тыс. м³ древесины в год
Гл. спец.	Богаенко		
Рук. гр.	Сафина		Узел разделки древесного долготья — Стадия: РП; Лист: 21; Листов:
Инж.	Артаменко		
Привязан			Схема расположения площадки под приводную станцию трансформатора. Разрезы 1-1 ÷ 3-3.
Инв. №			СОЮЗГИПРОЛЕСХОЗ

Копировал Фамцев

Формат А2

Альбом I

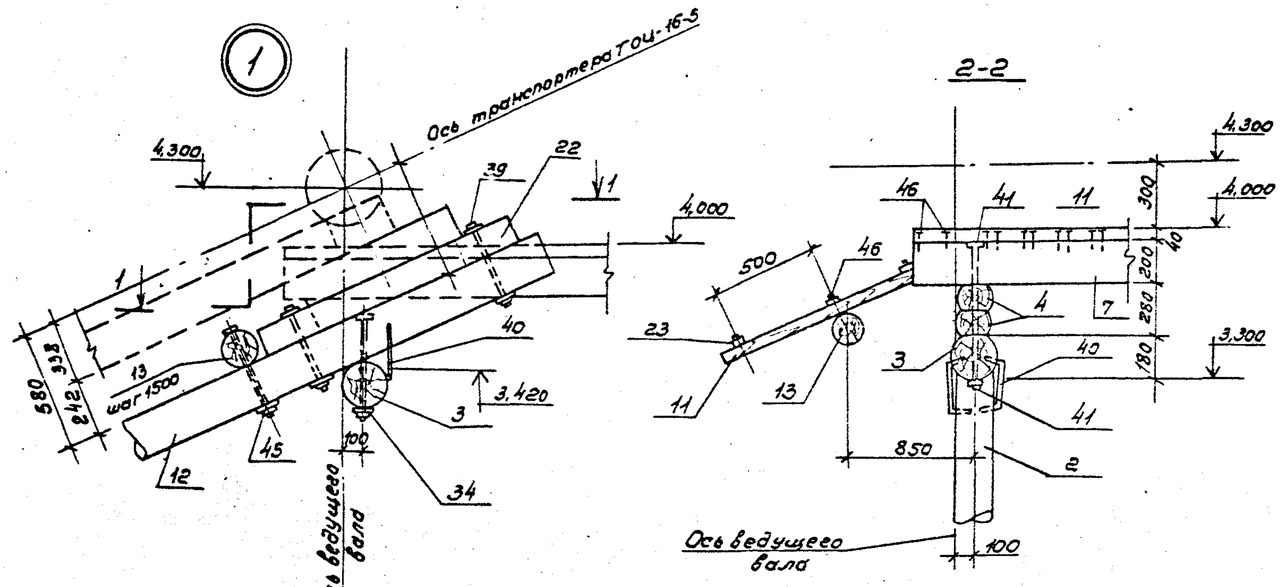

1-1
(Настил условно не показан)

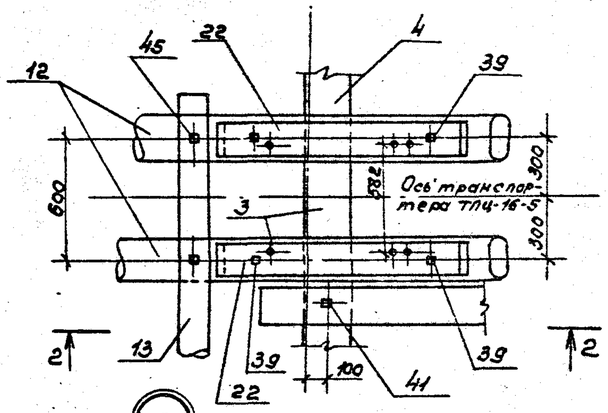

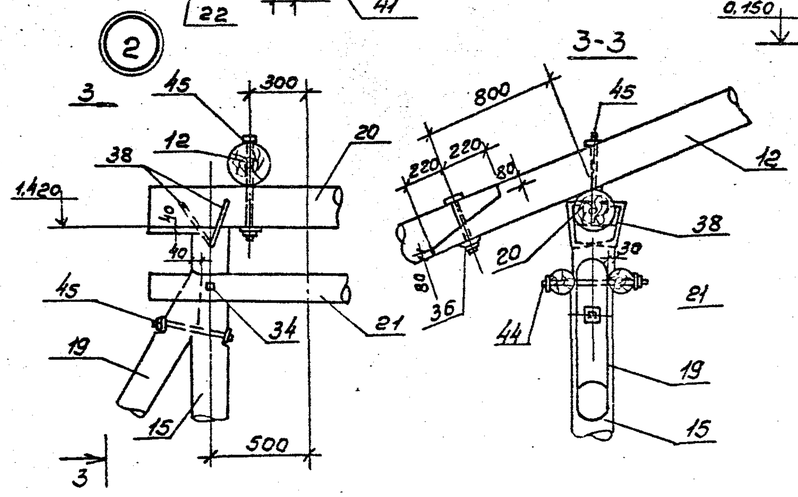

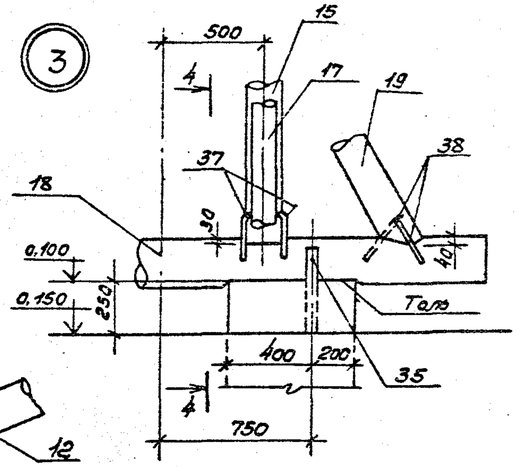

4-4

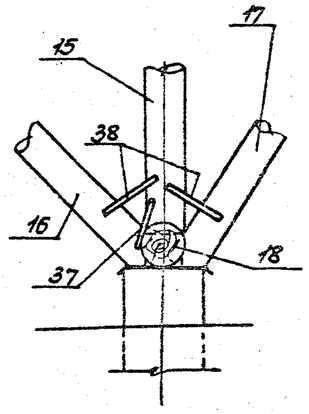

1. Площадку стопы на листе КД-21.

Спецификация к схемам расположения на листах КД-20; КД-21

Марка поз.	Обозначение	Наименование	Кол.	Масса ед.кг	Примечание
		Стальные элементы			
34	ГОСТ 7798-70*	Болт М20 ℓ=500	2	5,2	
35	ГОСТ 7798-70*	Болт М16 ℓ=250	30	3,6	
36	То же	Болт М16 ℓ=300	34	4,4	
37		Скоба разверн. ф10 ℓ=200×80	11	2,9	
38		Скоба ф10 200×80	30	7,8	
39	ГОСТ 7798-70*	Болт М16 ℓ=400	8	11,4	
40		Скоба ф12 300×100	6	2,3	
41	ГОСТ 7798-70*	Болт М20 ℓ=720	5	15,4	
42	То же	Болт М16 ℓ=500	2	3,2	
43	" "	Болт М16 ℓ=60	2	3,5	
44	" "	Болт М16 ℓ=560	4	6,6	
45	" "	Болт М16 ℓ=450	4	5,0	
46	ГОСТ 4028-63*	Гвозди к 4,5×125	435	6,9	
47	ГОСТ 4028-63*	Гвозди к 4,5×175	160	5,3	
48	ГОСТ 4028-63*	Гвозди к 4,0×100	180	1,8	

Гл.п	Нерёев		ТПР 411-1-0146.87		КД
Н.контр.	Воронков				
Нач.отд	Рогачёв		Нижний склад мощностью 50 тыс. м3 древесины в год		
Гл.спец.	Боченко				
Рук.гр.	Софина		Узел разделки дровяного долготья.	Стадия: РП	Лист: 22 / Листов:
Инж.	Дотаева				
Привязан			Эстакада опилочного транспортера ТОЦ-16-5. Узлы 1÷3.	СОЮЗГИПРОЛЕСХОЗ	
Инв. №					

Копировал Тарасова

Формат А2

Альбом I

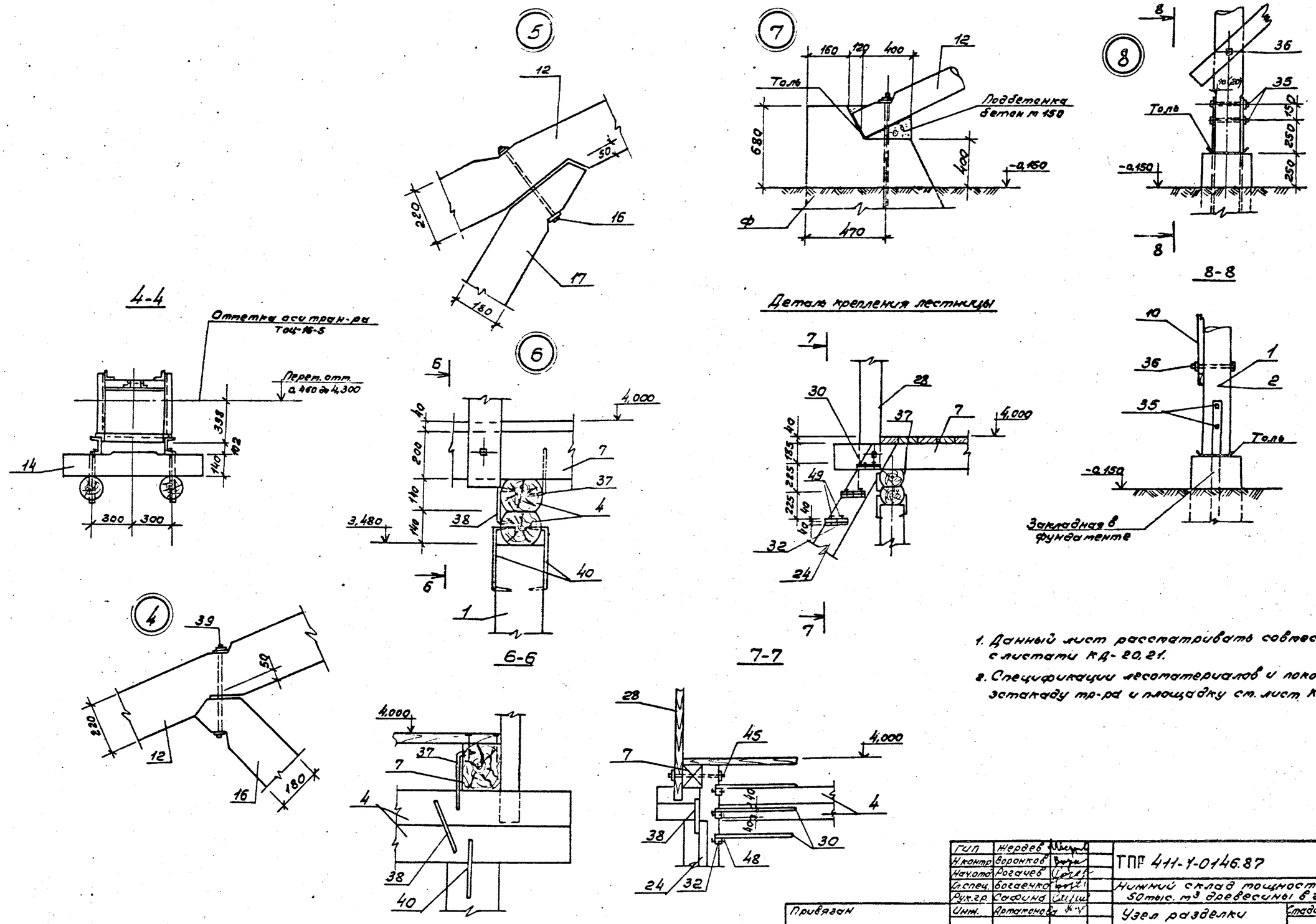

1. Данный лист рассматривать совместно с листами КД-20, 21.
2. Спецификации лесоматериалов и поковок на эстакаду тр-ра и площадку ст. лист КД-21.22.

ГИП	Жердев		ТПР 411-1-0146.87			КД	
Н.контр.	Воронков						
Нач.отд.	Рогачев		Нижний склад мощностью 50 тыс. м³ древесины в год				
Гл.спец.	Богаенко						
Рук.гр.	Софина		Узел разделки дровяного долготья.	Стадия	Лист	Листов	
Инж.	Артаонова			РП	23		
Привязан			Эстакада опилочного транспортера ТОЦ-16-5. Узлы 4÷8.	СОЮЗГИПРОЛЕСХОЗ			
Инв. №							

Копировал Пегов

Формат А2

Альбом I

Схема расположения балок, прогонов и лежней

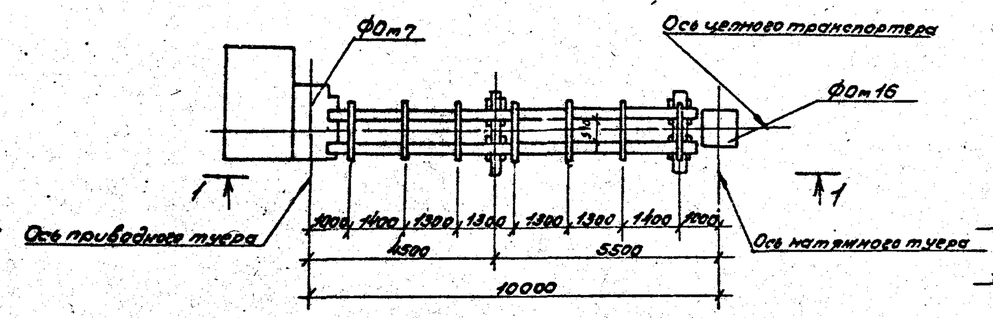

1-1

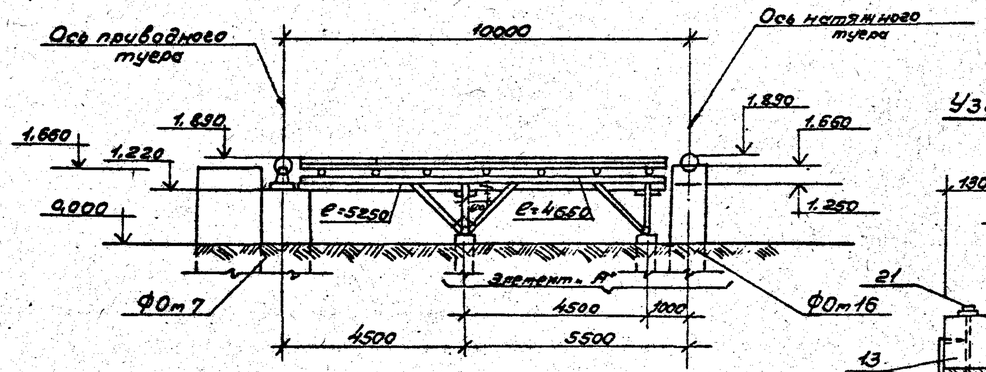

Элемент „А"

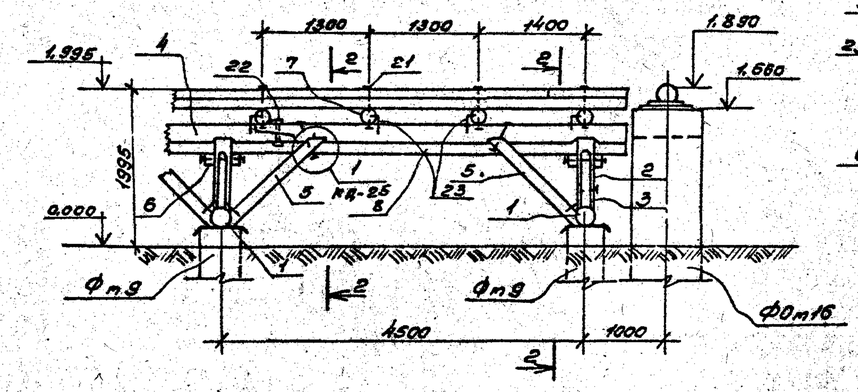

2-2

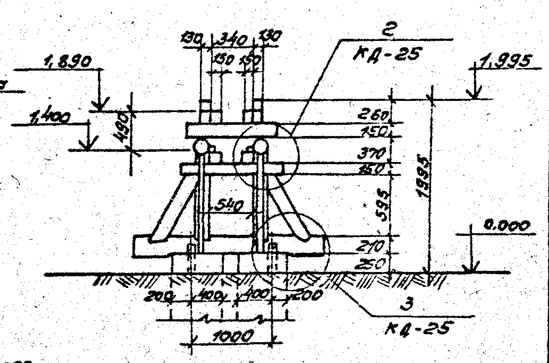

Узел крепления направляющих брусьев

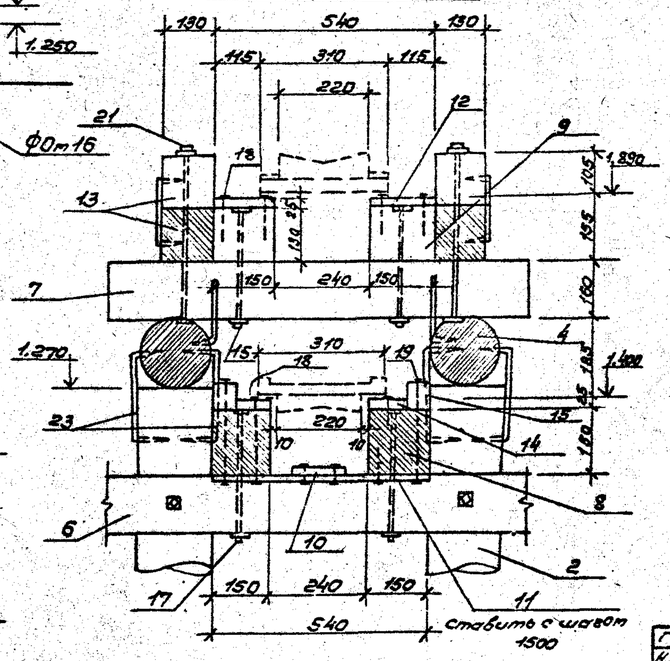

Спецификация к схеме расположения балок, прогонов и лежней

Марка, поз.	Обозначение	Наименование	Кол.	Масса ед. кг	общ. масса
		Деревянные элементы			
1	ГОСТ 9463-72*; ГОСТ 9462-71	Лежень ф220; ℓ=2500	2		0,23 м³
2	То же, то же	Стойка ф180; ℓ=850	4		0,10 м³
3	" "	Подкос ф160; ℓ=1050	4		0,10 м³
4	" "	Прогон ф220; ℓ=5250 ℓ=4650	3/2		0,90 м³
5	" "	Подкос ф160; ℓ=1650	6		0,29 м³
6	ГОСТ 2695-83; ГОСТ 8486-66**	Схватка 150х130; ℓ=1350	4		0,10 м³
7	ГОСТ 9463-72*; ГОСТ 9462-71*	Поперечины ф150; ℓ=1050	7		0,20 м³
8	ГОСТ 2695-83; ГОСТ 8486-66**	Нижние направляющие брусья 150х180; ℓ=4500	4		0,49 м³
9	То же; то же	Верхние направляющие брусья 150х130; ℓ=4500	4		0,35 м³
10	ГОСТ 2695-83; ГОСТ 8486-66**	Подшивка доска 25х130	п.м. 90		0,03 м³
11	То же; то же	Планка зашивки доска 25х180 ℓ=340	8		0,02 м³
12	" "	Доски верхних направляющих брусьев 25х150; ℓ=4500	4		0,07 м³
13	" "	Бортовой брус 130х130 ℓ=4500	8		0,61 м³
14	" "	Доски нижних направляющих брусьев 25х90 ℓ=4500	4		0,04
15	" "	Брус нижних направляющих брусьев 75х60 ℓ=4500	4		0,08

1. Нижние направляющие брусья крепятся к схватках болтами с головкой „впотай".
2. Доски и бруски пришиваются к направляющим брусьям гвоздями через 1м. При износе доски и бруски заменяются новыми.
3. Верхние направляющие брусья стыкуются между собой вполдерева над поперечиной, нижние направляющие стыкуются вторец на опоре.
4. Данный лист рассматривать совместно с листом КД-23.
5. Спецификацию поковок см. на листе КД-23.

Согласовано			
Рук. гр. ТХ			
Привязан			
Инв. №			

ГИП	Жеребев		ТПР 411-1-0146.87 КД
Н. контр.	Воронков		
Нач. отд.	Рогачев		Нижний склад мощностью 60 тыс. т³
Гл. спец.	Богаенко		
Рук. гр.	Сафина		Узел раздельки дровяного долготья.
Инж.	Артюшенко		Стадия: РП; Лист: 24; Листов:
			Схема расположения балок, прогонов и лежней цепного транспортера. Разрезы 1-1; 2-2.
			СОЮЗГИПРОЛЕСХОЗ

Копировал

Формат А2

Альбом I

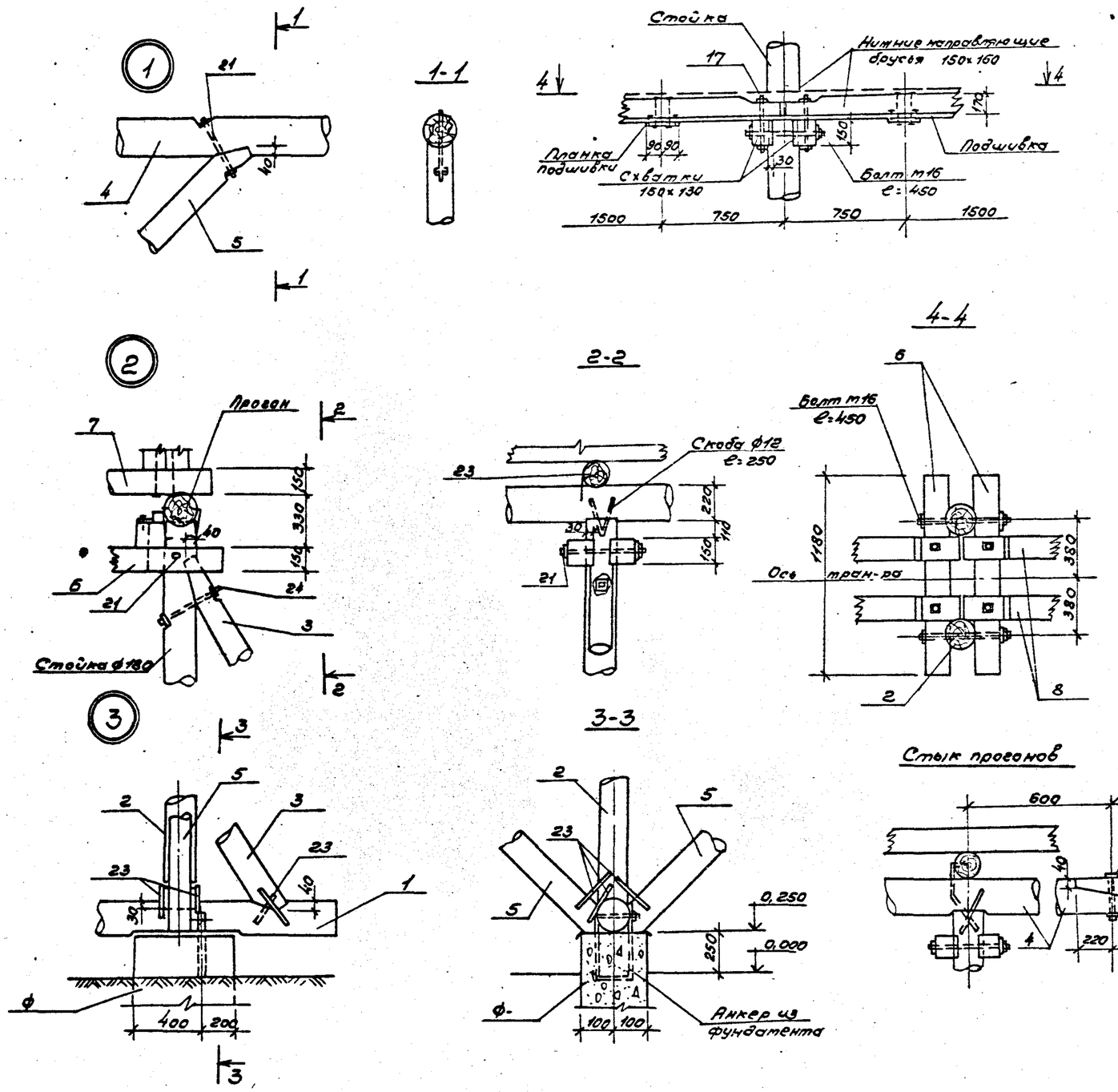

Спецификация к схеме расположения на листе КД-24

Марка поз.	Обозначение	Наименование	Кол.	Масса общ. кг	Примечание
		Стальные элементы			
16	ГОСТ 7798-70*	Болт М12 ℓ=350	14	9,4	
17	То же	Болт М16 ℓ=350	8	10,7	
18	ГОСТ 4028-63*	Гвозди к. 4,0х100	60	0,7	
19	То же	Гвозди к 5,5х175	18	0,6	
20	" "	Гвозди к 4,0х150	46	0,5	
21	ГОСТ 7798-70*	Болт М16 ℓ=450	24	36,0	
22	То же	Болт М16 ℓ=270	2	2,4	
23		Скоба ф12 ℓ=250	82	20,5	
24	ГОСТ 7798-70*	Болт М16 ℓ=400	4	5,7	

1. Спецификация лесоматериалов см. на листе КД-24.
2. План фундаментов см. на листе КД-2.

ГИП	Жеребов		ТПР 411-1-0146.87 КД
Н.контр.	Герасимов		
Нач.отд.	Рогачев		Нижний склад мощностью 50 тыс. м³ древесины в год
Гл.спец.	Богаенко		
Рук.гр.	Сафина		Узел разделки дровяного долгомера. Стадия РП, Л.кт 25, Листов
Инж.	Золотенков		
Привязан			Эстакада цепного транспортера. Узлы 1÷3.
Инв.№			СОЮЗГИПРОЛЕСХОЗ

Копировал Белуш

Формат А2

Альбом I

Ведомость рабочих чертежей основного комплекта эм

Лист	Наименование	Примечание
1	Общие данные (начало)	
2	Общие данные (окончание)	
3	Схема принципиальная питающей и распре-	
	делительной сети	
4	Механизмы поз. 3; 7; 12. Схема предпусковой	
	сигнализации. Схемы электрические прин-	
	ципиальные управления.	
5	Механизмы поз 6; 10; 17. Схема технологического	
	потока. Схемы электрические принципиаль-	
	ные управления.	
6	План расположения электрооборудования	
	и прокладки электрических сетей.	
7	Спецификация к листу эм-6.	
8	Механизмы поз. 7; 12; 17.	
	Схема подключений	
9	Механизмы поз. 6; 10.	
	Схема подключений	
10	Механизмы поз. 3; 7; 12; 17.	
	Схема подключений	

Ведомость ссылочных и прилагаемых документов

Обозначение	Наименование	Примечание
	Ссылочные документы	
5.407-54	Установка одиночных магнит-	
	ных пускателей ПМЛ	
	(исп. I Р54)	
5.407-22	Прокладка проводов и кабе-	
	лей в стальных трубах.	
5.407-11	Заземление и зануление	
	электроустановок.	
	Рабочие чертежи.	
Ц6-6.80.00.000 ПЭ4	Станок круглопильный балан-	
	сирный Ц6-6.	
	Электрооборудование.	
	Схема электрическая соединений	
КГУ-1.00.000.000 РЭ	Станок для удаления гнили	
	тип. КГУ-1	
	Электрооборудование.	
	Схема электрическая соединений	
5.407-31	Ящики с зажимами для	
	контрольных проводов и	
	кабелей.	
5.407-77	Установка кнопок ПКЕ и ПКУ	
	и переключателей ПП на	
	стойках и токоподводы	
	Прилагаемые документы	
Альбом I эм.со	Спецификация оборудования	
Альбом I эм.вм	Ведомость потребности в	
	материалах	
Альбом I эмп	Ведомость изделий МЭЗ	
Альбом I эмп	Ведомость изделий и мате-	
	риалов для изготовления	
	изделий МЭЗ.	

Общие указания.

Напряжение электросети 380/220В. Электродвигатели включаются на 380В, однофазные электроприемники – на 220В. Величины нагрузок приведены в таблице на листе эм-2.

В проекте предусмотрены предпусковая звуковая сигнализация, электроблокировка балансирного станка (поз. 3) с конвейерами (поз. 2; 10; 12) и аварийная остановка конвейеров.

Исполнение принятого электрооборудования (эл. двигателей, силовых распределительных шкафов, пусковой аппаратуры) соответствует требованиям ГОСТа 14254-80 и гл. 7.3. ПУЭ (пожароопасные зоны).

Распределительная сеть выполняется проводом АПВ в стальных трубах под настилом пола и кабелем АВВГ по стенам. Монтаж электропроводки между комплектно поставляемыми шкафами, пультами и эл. двигателями станков поз. 3; 8; 12 и 14 следует производить по чертежам заводов изготовителей. Провода и трубы для станка поз. 2 ÷ 4; 14 поставляются с оборудованием, для станка поз. 8 и 12 учтены в проекте.

Все металлические неметаловедущие части электрооборудования (корпуса эл. двигателей, шкафов, пультов, пускателей и т.д.) подлежат занулению путем присоединения к нулевому проводу питающей линии. В качестве сети зануления используются стальные трубы электропроводки и нулевые жилы кабеля.

При привязке проекта в районах с грозовой деятельностью 80 и более часов в год должна быть предусмотрена молниезащита здания по Инструкции СН 305-77.

Типовое проектное решение разработано в соответствии с действующими нормами и правилами и предусматривает мероприятия, обеспечивающие пожарную безопасность при эксплуатации здания.

Главный инженер проекта Жердев

Инв. №				Привязан
ГИП	Жердев			ТПР 411-1-0146.87 ЭМ
Н.контр.	Петунин			
Нач.отд.	Рогачев			Нижний склад мощностью 50 тыс. м³ древесины в год
Рук.гр.	Разуваева			
Ст.инж.	Рутянцева		1987	Узел разделки дровяного долготья — Стадия: РП; Лист: 1; Листов: 10
				Общие данные (начало) — СОЮЗГИПРОЛЕСХОЗ

Копировал Тимофеев

Формат А2

Альбом I

Таблица расчета электрических нагрузок

№ п/п	Наименование узлов питания и групп электроприемников	Количество электроприемников n: рабочих / резервных	Установленная мощность, приведенная к ПВ-1, кВт: одного электроприемника $P_н$ (наибольшего / наименьшего)	Общая рабочих / резервных $P_у$	$P_н$ макс. / $P_н$ мин. m	Коэффициент использования K_m	cos φ / tg φ	Средняя нагрузка за максимально загруженную смену: $P_{см}=K_u \cdot P_у$ кВт	$Q_{см}=P_{см} tg \cdot P_{см} \cdot Q_{см}$ квар	Эффективное число электроприемников $n_э$	Коэффициенты максимума K_m/K'_m	Максимальная нагрузка: $P_m=K_m \cdot P_{см}$ кВт	$Q_m=K'_m \cdot Q_{см} \cdot Q_{см}$ квар	Полная нагрузка $S_m=\sqrt{P_m^2+Q_m^2}$ кВ·А	I_m-макс. ток / $I_п$-пиков. ток А	Годовой расход электроэнергии кВт.ч.
	Ввод															
1	Транспортер цепной подачи (поз. 2)	4	1,1 / 3,0	9,3		0,35	0,65 / 1,17	3,26	3,8							
	конвейеры ленточные (поз. 6-10)															
	роликовые (поз. 17)															
2	Станок балансирный (поз. 3; 4)	3	1,5 / 15	27		0,2	0,6 / 1,33	5,4	7,2							
	станок для удаления гнили (поз. 8)															
3	Сбрасыватель качалка (поз. 7)	1		1,5		0,2	0,5 / 1,73	0,3	0,52							
4	Транспортер скребковый (поз. 12)	1		5,5		0,5	0,65 / 1,17	2,75	3,2							
5	Погрузчик скиповой (поз. 14)	1		7,5		0,1	0,55 / 1,52	0,75	1,14							
	Итого поз. 1÷5	10	1,1 / 15	50,8	>3	0,25	0,62 / 1,27	12,46	15,86	7	2/1,74	25	27,6	41	54 / 252	34890
	Электроосвещение			3,45		0,9	1 / 0	3,1	—			3,1	3,1		7 / —	6980
	Всего:			54,25		0,29	0,7 / 1,02	15,56	15,86			28,1	30,7	43	61 / 252	41870

Условные обозначения не предусмотренные ГОСТ 2.754-72*

№№ п/п	Наименование	Обозначение
1	Электрошкаф поставляемый комплектно	
	с технологическим оборудованием	
2	Пускатель магнитный	

ГИП	Жердев			ТПР 411-1-0146.87	ЭМ
Н.контр.	Петунин				
Нач.отд.	Рогачев			Нижний склад мощностью 60 тыс. м³ древесины в год	
Рук.гр.	Розуваева				
Ст.инж.	Ритонцева		1987 г.	Узел разделки дровяного долготья.	Стадия: РП; Лист: 2; Листов:
Привязан				Общие данные (окончание).	СОЮЗГИПРОЛЕСХОЗ
Инв. №					

Копировал Формат А2

Альбом I

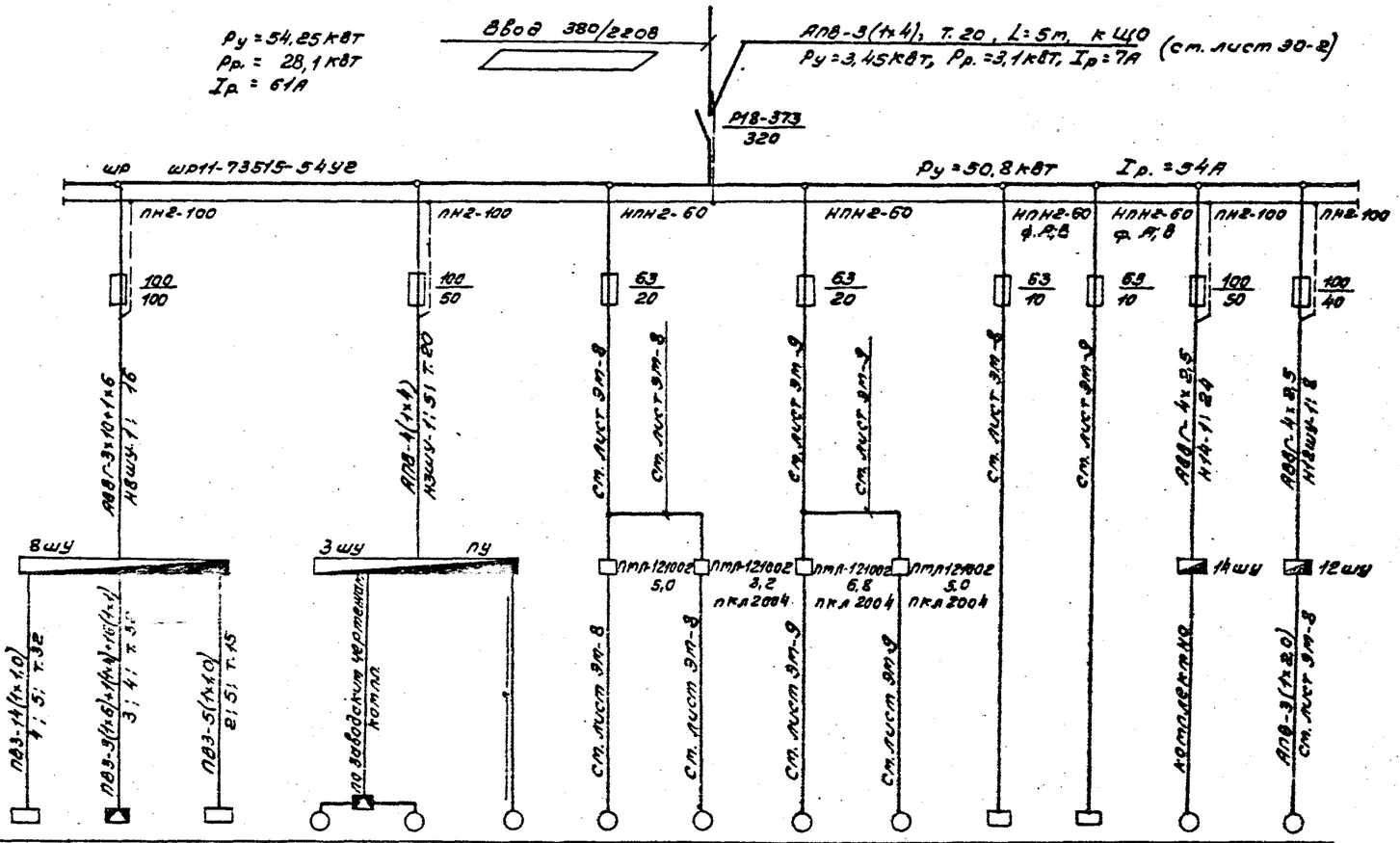

Данные питающей сети	Аппарат на вводе тип; Iном, А расцепитель, А														
Распределительный пункт	Обозначение, тип, напряжение, Руст, кВт, Iрасч, А														
Аппарат отходящей линии	Тип; Iном, А расцепитель или плавкая вставка, А														
Марка и сечение проводника	Обозначение участка сети; длина, м. Обозначение трубы на плане по стандарту; длина, м.														
Пусковой аппарат	Обозначение; тип; Iном, А; Расцепитель; уставка теплового реле, А														
Марка и сечение проводника	Обозначение участка сети; длина, м. Обозначение трубы на плане по стандарту; длина, м.														
Электроприемник	Условное изображение														
	Номер по плану		пу	8	щс	3	4	2	7	17	6	10	СКД	1пу	14	12
	Тип			котпл.		котпл.	котпл.	котпл.	Н.О.	Н.О.	котпл.	котпл.			котпл.	котпл.
	Рном, кВт			4-15,0; 1-1,5		7,5	3,0	3,0	1,5	1,1	3,0	2,2			7,5	5,5
	Ток, А: Iном			33		15	6,7	6,7	3,57	2,76	6,7	5,02			15	11,5
	Ток, А: Iпуск			209		112	40,2	40,2	17,8	13,8	40,2	3,0			112	80,5
	Наименование механизма		Станок для удаления сучьев			Станок балонкирный ЦБ-6	Гидроносос станка ЦБ-6	Транспортер цепной подачи	Сбрасыватель кантовка	Стол роликовый приводной	Конвейер ленточный	Конвейер ленточный	Электротягач	Пост управления	Транспортер стреловый	Транспортер стреловый
Обозначение чертежа принципиальной схемы			КГУ-1.00.000.000РЭ			ЦБ-6.00.00.000ПЭ3										

ГИП	Жердев		
Н.конт.	Летунин		
Нач.отд.	Рогачев		
Рук.гр.	Разуваева		
Ст.инж.	Рутянцев		1987

ТПР 411-1-0146.87 ЭМ

Нижний склад мощностью 50,0 тыс. м³ древесины в год.

Узел разделки дровяного долготья.

Стадия	Лист	Листов
РП	3	

Схема принципиальная питающей и распределительной сети.

СОЮЗГИПРОЛЕСХОЗ

Привязан

Инв. №

Копировал

Формат А2

Альбом I

Схема предпусковой сигнализации

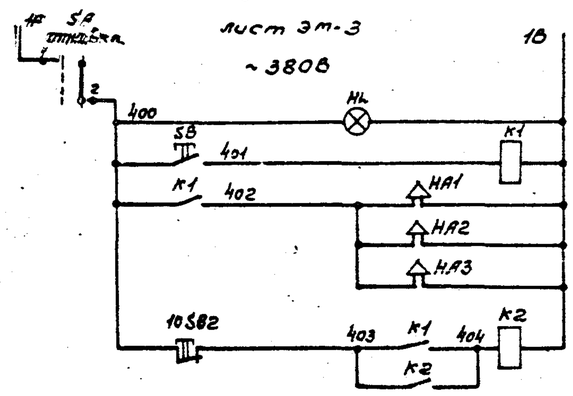

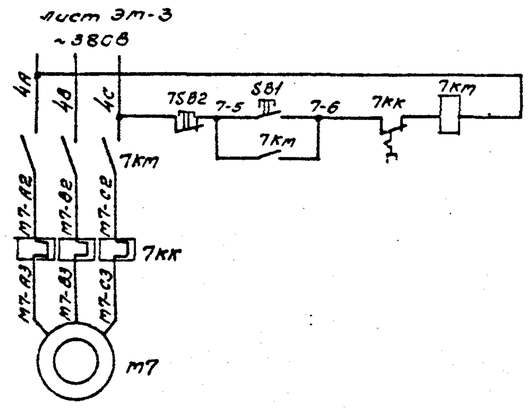

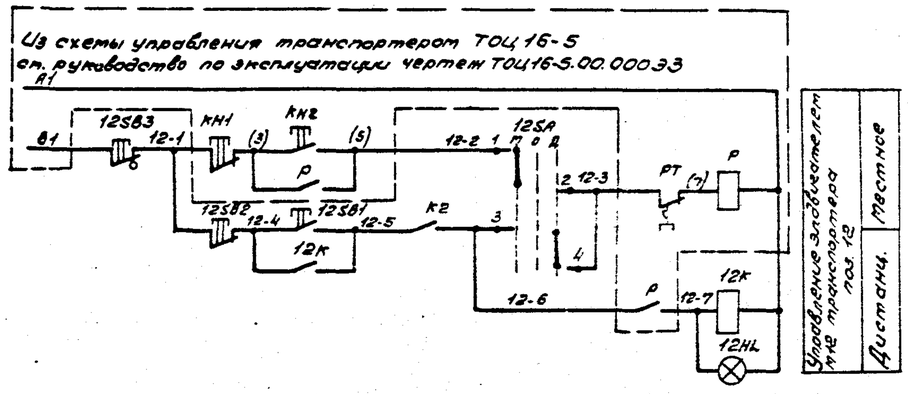

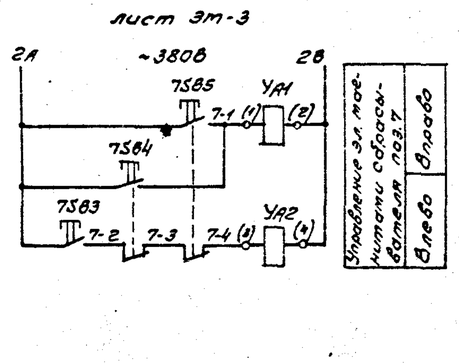

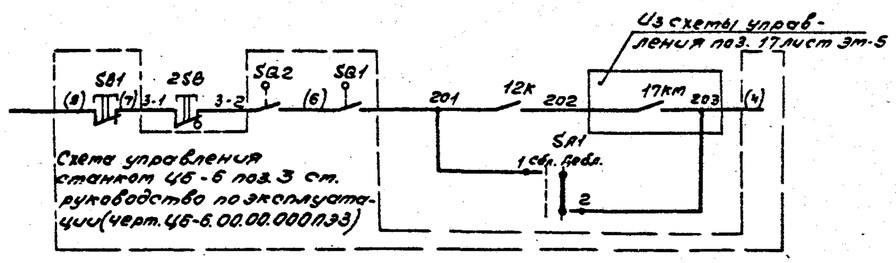

Управление транспортером подачи ПУБ-6 и блокировка транспортера со станком Ц6-6 входит в схему управления станком Ц6-6 чертеж Ц6-6.00.00.000 ПЭ3.

Диаграмма замыкания контактов переключателей SA; SA1

Тип	Исполнение	Состояние контактов			
		Положение рукоятки			
		-45°		+90°	
		Контактные цепи			
		1	2	1	2
ПЕ-011	1			X	X

В скобках указана заводская маркировка.

Данный лист рассматривать с листом эм-5.

Обозн. по схеме	Наименование	Кол.	Примечание
	Аппаратура, установленная по месту		
	Пост управления 1ПУ (ПКУ15-21.331-54У2)		
HL	АСТМ „380В" „Сеть"	1	
SA	ПЕ011 „исп. 1" „Откл.-Вкл."	1	
SB	КЕ011 „исп. 2" „Включение сигнализации"	1	
10SA	ПЕ031 исп. 1 „Конвейер поз. 10" „Местн.-0-Дист."	1	
6SA	ПЕ031 исп. 1 „Конвейер поз. 6" „Местн.-0-Автом."	1	
17SA	ПЕ031 исп. 1 „Стол поз. 17 местн.-0-Автом."	1	
10HL	АСТ3~380В „Конвейер поз. 10 включен."	1	
10SB1	КЕ011 исп. 2 черн. „Конвейер поз. 10 пуск."	1	
10SB2	КЕ011 исп. 2 красн. „Конвейер поз. 10 стоп."	1	
	Пост управления 2ПУ (ПКУ15-21.231-54У2)		
12HL	АСТ3~380В „Транспортер поз. 12 включен."	1	
12SB1	КЕ011 исп. 2 черн. „Транспортер поз. 12 Пуск."	1	
12SB2	КЕ011 исп. 2 красн. „Транспортер поз. 12 Стоп."	1	
12SA	ПЕ031 исп. 1 „Транспортер поз. 12 местн.-0-дист."	1	
SH1	ПЕ011 исп. 1 „Станок поз. 3 Сблокир.-деблок."	1	
	Пост управления 3ПУ (ПКУ15-21.141-54У2)		
7SB1	КЕ011 исп. 2. Черн. „Насос пуск."	1	
7SB2	КЕ011 исп. 2. Красн. „Насос стоп."	1	
7SB3	КЕ011 исп. 2. Черн. „Сбрасыватель влево"	1	
7SB4	КЕ011 исп. 2. Черн. „Сбрасыватель вправо"	1	
10SB4; 2SB; 10SB5; 12SB3	Пост управления ПКУ15-21.111-54У2	4	
	КЕ 141 исп. 2 „Аварийный стоп"	4	
10SB3; 6SB; 17SB	Пост управления ПКУ15-21.121-54У2	3	
	КЕ011 исп. 2 „Пуск"	3	
	КЕ141 исп. 2 „Стоп"	3	
7SB5	Пост управления кнопочный ПКЕ-222-1	1	
K1; K2	Пускатель магнитный с кат. ~380В		
12K	ПМЛ-111002 ТУ16-526.437-78	3	
7KM	Пускатель магнитный с кат. ~380В		
	ПМЛ-121002 ТУ16-526.437-78	1	
6KM; 10KM	Пускатель магнитный с кат. ~380В ПМЛ-121002 ТУ16-526.437-78 с		
17KM	ПКЛ-2004 ТУ16-523.554-78	3	
HA1÷HA3	Сирена сигнальная ~380В СС-1		
	ТУ16-539.383-70	3	

Гип	Жердев		ТПР 411-1-0146.87 ЭМ
Н.контр.	Аросимов		
Нач.отд.	Березина		Нижний склад мощность 50 тыс. м3 древесины в год
Гл.спец.	Аросимов		
Рук.гр.	Ильин		
Ст.инж.	Лунина		Узел разделки дровяного балагоня. Стадия: РП; Лист: 4; Листов:
Привязан			Механизмы поз. 3; 7; 12. Схема предпусковой сигнализации. Схемы электрические принципиальные управления
Инв. №			СОЮЗГИПРОЛЕСХОЗ

Копировал

Формат А3

Альбом I

Схема технологического потока

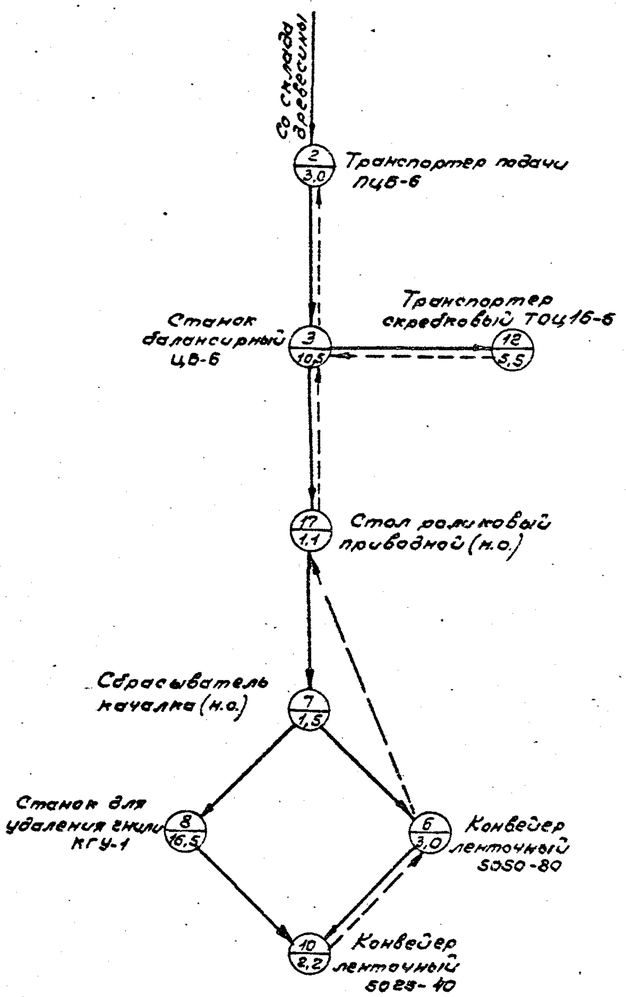

6 / 3,0 — Номер механизма / мощность в кВт

Направление технологического потока

Электроблокирующие связи.

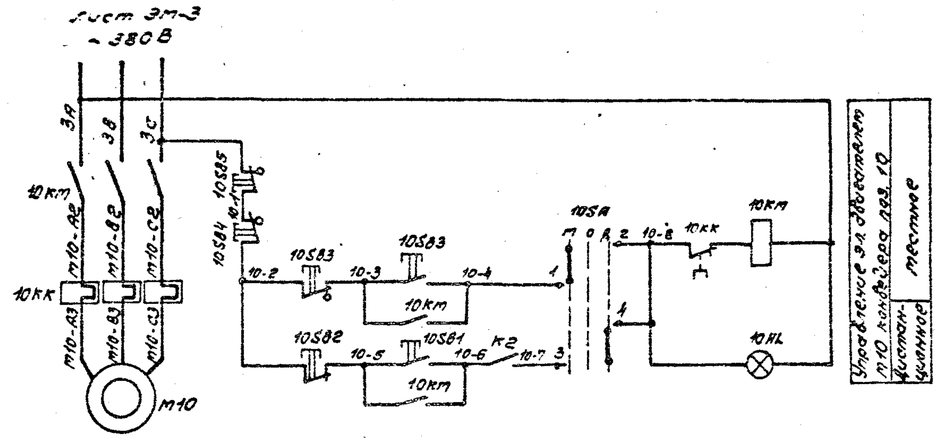

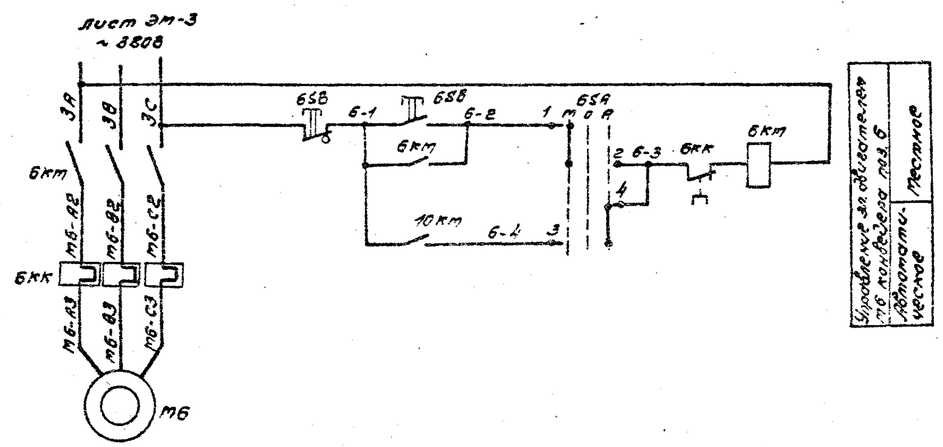

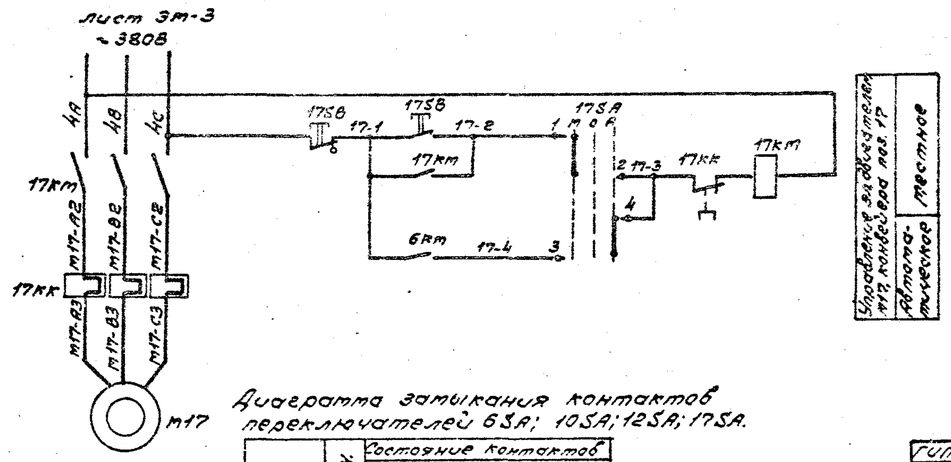

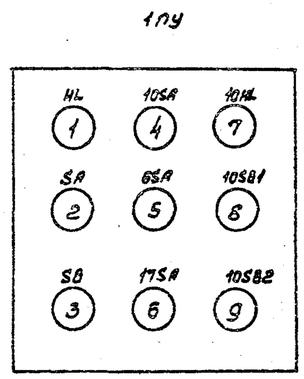

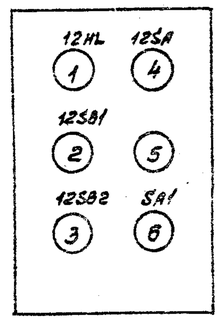

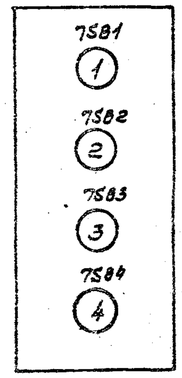

Данный лист рассматривать совместно с листом ЭМ-4.

Диаграмма замыкания контактов переключателей 6SA; 10SA; 12SA; 17SA.

Тип	Исполнен.	Состояние контактов					
		Положение рукоятки					
		-90°		0°		+90°	
		Местн.		Откл.		Дист.	
		1		2		3	
		1	2	1	2	1	2
ПЕ-031	1	X					X

Привязан

Инв. №

ГИП	Жердев		
Н.контр.	Абросимов		
Нач.отд.	Березина		
Гл.спец.	Абросимов		
Рук.гр.	Ильин		
Ст.инж.	Лунина		

ТПР 411-1-0146.87 ЭМ

Нижний склад мощностью 50 тыс. м3 древесины в год

Узел раздачи дровяного долготья.

Стадия	Лист	Листов
РП	5	

Механизмы поз. 6; 10; 17. Схема технологического потока. Схемы электрические принципиальные управления.

СОЮЗГИПРОЛЕСХОЗ

Согласовано: Рукер тх Бахрах

Копировал Тищенко

Формат А2

Альбом I

План

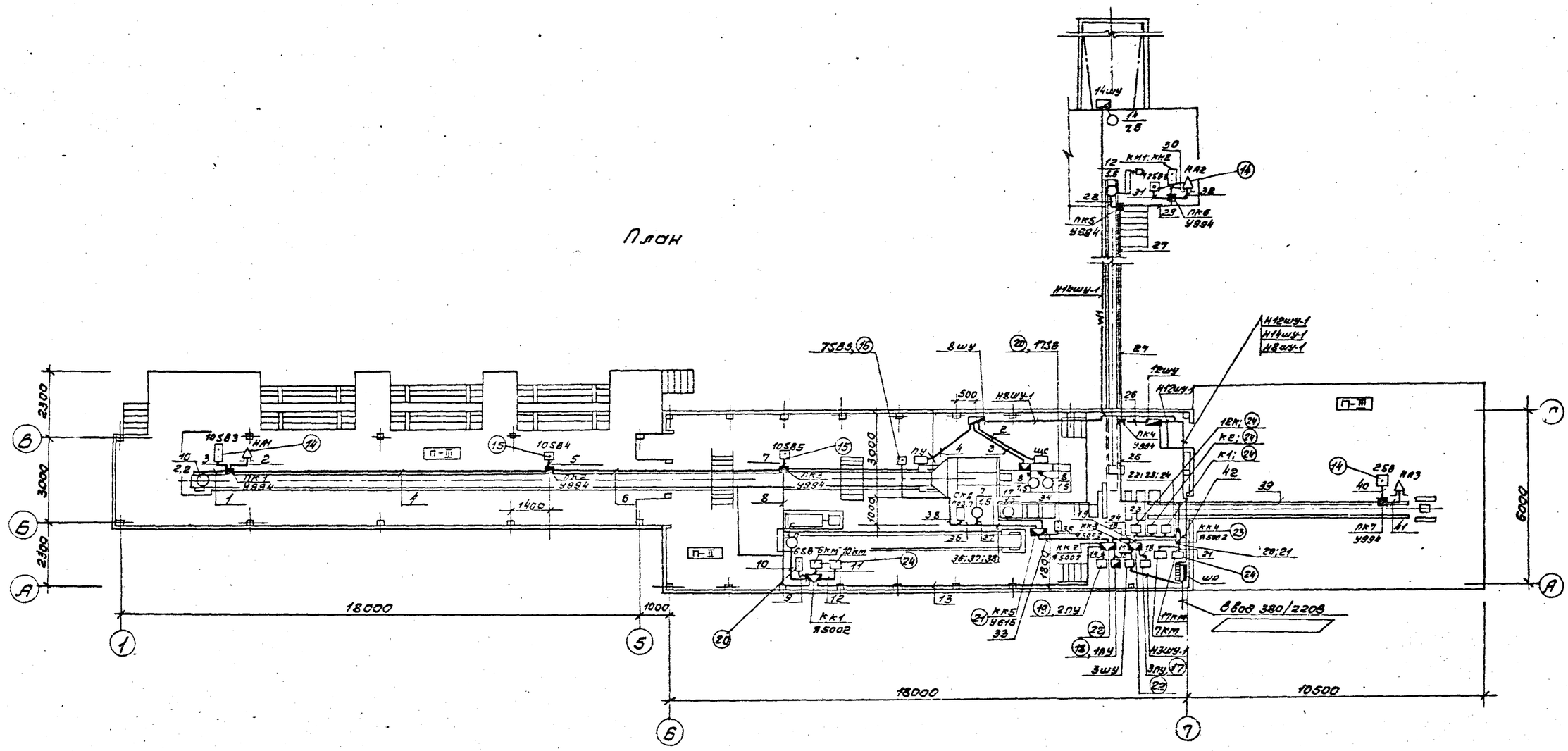

План с расположением 3шу

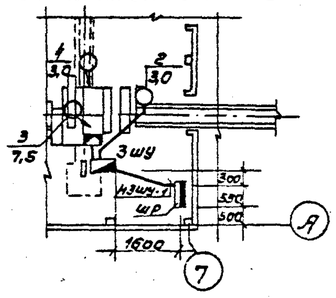

ГИП	Жердев			ТПР 411-1-0146.87			ЭМ
Н.контр.	Абросимов			Нижний склад мощностью 50 тыс. м³ древесины в год.			
Нач.отд.	Березина						
Гл.спец.	Абросимов						
Рук.гр.	Илин						
Ст.инж.	Лунина			Узел разделки дровяного долготья	Стадия	Лист	Листов
Ст.инж.	Рутенцев		1987		РП	6	
Привязан				План расположения электрооборудования и прокладки электрических сетей.	СОЮЗГИПРОЛЕСХОЗ		
Инв. №							

Копировал (Тиева)

Формат А2

Альбом I

Марка (поз.)	Обозначение	Наименование	Кол	Масса ед, кг	Примечание
1	2	3	4	5	6
		Электрооборудование			
1	ТУ16-536.506-76	Шкаф распределительный	1		
		ШР11-73515-54У2			ШР
2	ТУ16.526.437-78	Пускатель магнитный ПМЛ-121002 с	1		7кт
		тепловым реле на			
		среднее значение			
		тока 5,0А			
3	ТУ16-526.437-78	То же, ПМЛ121002	1		17кт
		с реле на ток 3,2А			
		с ПКЛ2004			
4		То же, ПМЛ121002	1		6кт
		с реле на ток 6,8А			
		с ПКЛ2004			
		То же ПМЛ121002 с	1		10кт
		реле 5,0А с ПКЛ2004			
	Эт-6	То же, без реле	1		К1; К2
		и без ПКЛ			12К
		ПМЛ111002			
7	Эт-6	Пост управления	1		1ПУ
		кнопочный			
		ПКУ15-21.331-54У2			
8	Эт-6	То же ПКУ15-21.231-54У2	1		2ПУ
9	Эт-6	То же, ПКУ15-21.141-54У2	1		3ПУ
10	Эт-6	То же, ПКУ15-21.111-54У2	4		10СВ4 10СВ5
					12СВ3 2СВ
11	Эт-6	То же ПКУ15-21.121-54У2	3		17СВ 6СВ
					10СВ3
12		То же, ПКЕ-222-1	1		7СВ
13		Сирена СС-1	3		
		Сборочные единицы			
14	5.407-77	Установка комплекта с кнопочным	3		Примечательно
		постом 10СВ3(2СВ,			
		12СВ) сиреной СС-1и			
		коробкой У994			
15	5.407-77	Установка комплекта с кнопочным постом 10СВ4	2		—"—
		(10СВ5) и коробкой			
		У994			

1	2	3	4	5	6
16	5.407-77	Установка комплекта	1		Притен.
		с одним кнопочным			
		постом 7СВ5			
17	5.407-77	Установка комплекта с одним кнопочным постом 3ПУ и	1		
		коробкой У994			
18	5.407-77	Установка комплекта с одним кнопочным постом 1ПУ и	1		
		коробкой У994			
19	5.407-77	Установка комплекта с одним кнопочным постом 2ПУ	1		
20	5.407-77	Установка комплекта с одним кнопочным постом 17СВ	2		
		(6СВ)			
21	5.407-77	Установка коробки ККЗ(У615) на	1		
		стойке			
22	5.407-31 л.6	Установка ящика	2		Прительно
		Я5002 (КК2, КК3)			
		на конструкции			
23	5.407-31 л.6	Установка ящика Я5002(КК1, КК4) на стене	2		—"—
24	5.407-54.1,10	Установка пускателей 6кт(10кт), 7кт, 17кт, 12К,	7		
		К1, К2) на стене			
		Материалы			
25	ГОСТ 16442-80	Кабель АВВГ-3х10+1х6-0,66	16м		
26		4х2,5-0,66	32м		
27	ГОСТ 6323-79	Провод АПВ-1х4-0,66	15м		
28	ГОСТ 6323-79	Провод ПВ3-1х6-0,66	9м		
29		1х4-0,66	4м		
30		1х1,0-0,66	160м		
	ГОСТ 3262-75	Труба стальная легкая			
31		Дт-32х2,8	9м		
32		Дт-20х2,5	5м		
33		Дт-15х2,5	5м		

ГИП	Жеребов		
Н.контр.	Потунин		
Нач.отд.	Рогачев		
Рук.гр.	Разуваева		
Ст.инж.	Сутянцева		1987г

ТПР 411-1-0146.87 ЭМ

Нижний склад мощностью 30,0 тыс.м3 древесины в год

Узел разделки дровяного долговья

Стадия	Лист	Листов
Р.П.	7	

Спецификация к листу ЭМ.

СОЮЗГИПРОЛЕСХОЗ

Копировал Тиесцев

Формат А2

Альбом I

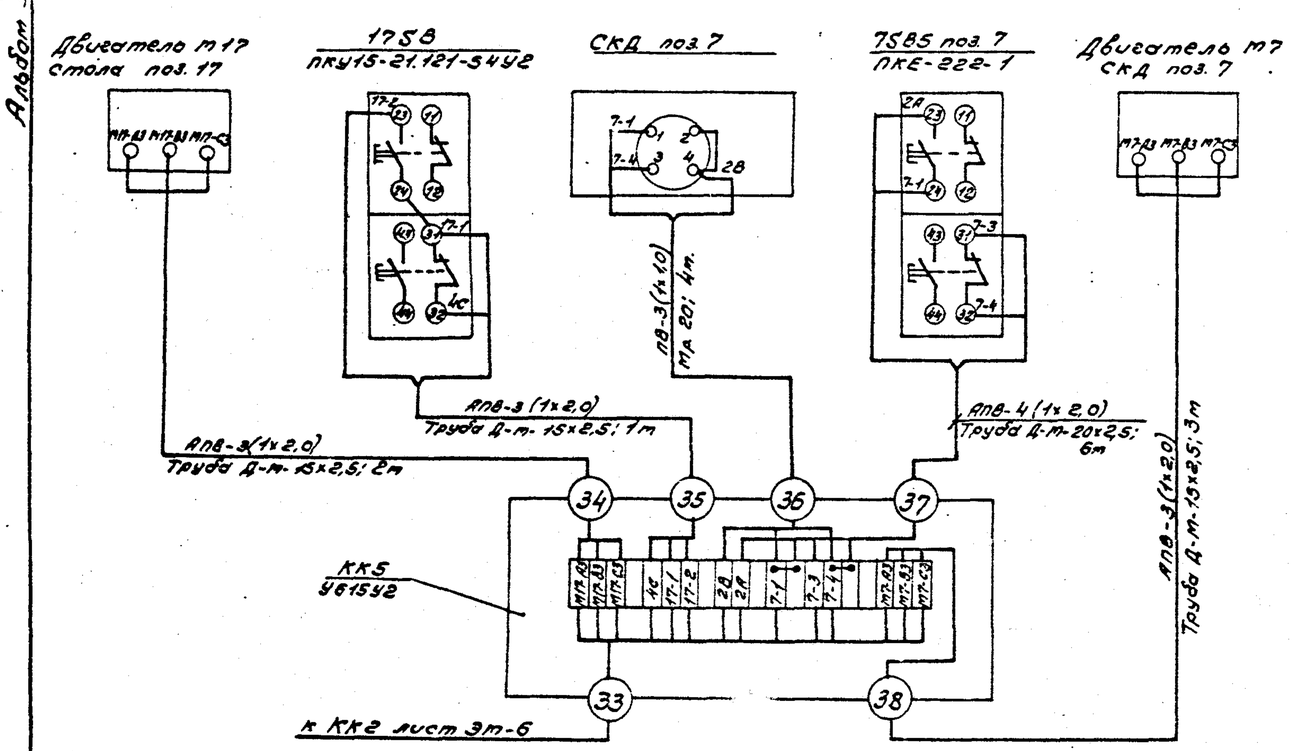

Обозн. позиц.	Наименование	Кол.	Примечание
1	Провод АПВ 1х2,0 ГОСТ 6323-79	1380	м
2	Провод ПВ 1х1,0 ГОСТ 6323-79	15	м
3	Металлорукав Р2-Ц-Ц20 ГОСТ 3575-75	5	м
	Труба стальная водогазопроводная легкая ГОСТ 3262-75		
4	dy = 15 мм	25	м
5	dy = 20 мм	30	м
6	dy = 25 мм	65	м
7	dy = 32 мм	20	м
8	dy = 40 мм	10	м
9	Ящик с клеммниками типа Я5002	4	шт.
10	Коробка протяжная У994 ТУ36-2415-81	7	шт.

— — — — Демонтировать.

Данный лист рассматривать совместно с листами эт-9; эт-10.

План расположения электрооборудования лист эт-6.

Спецификация дана к листам эт8 ÷ эт10.

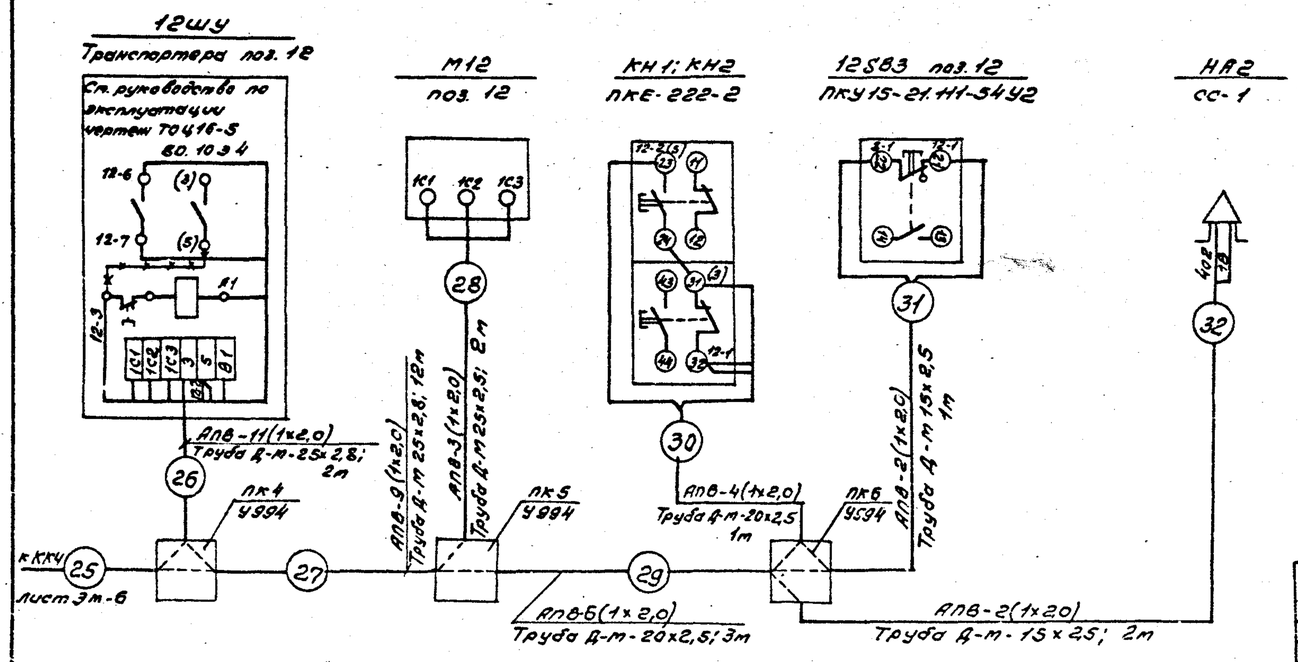

ГИП	Жердев		ТПР 411-1-0146.87			ЭМ	
Н.контр.	Абросимов						
Нач.отд.	Березина		Нижний склад мощность 50 тыс. м3 древесины в год				
Гл.спец.	Абросимов						
Рук.гр.	Шевин		Узел разделки дровяного долготья.	Стадия	Лист	Листов	
Ст.инж.	Лунина			РП	8		
Привязан			Механизмы поз. 7; 12; 17. Схема подключений.	СОЮЗМПРОЛЕСХОЗ			
Инв. №							

Копировал Фадеева

Формат А2

Альбом I

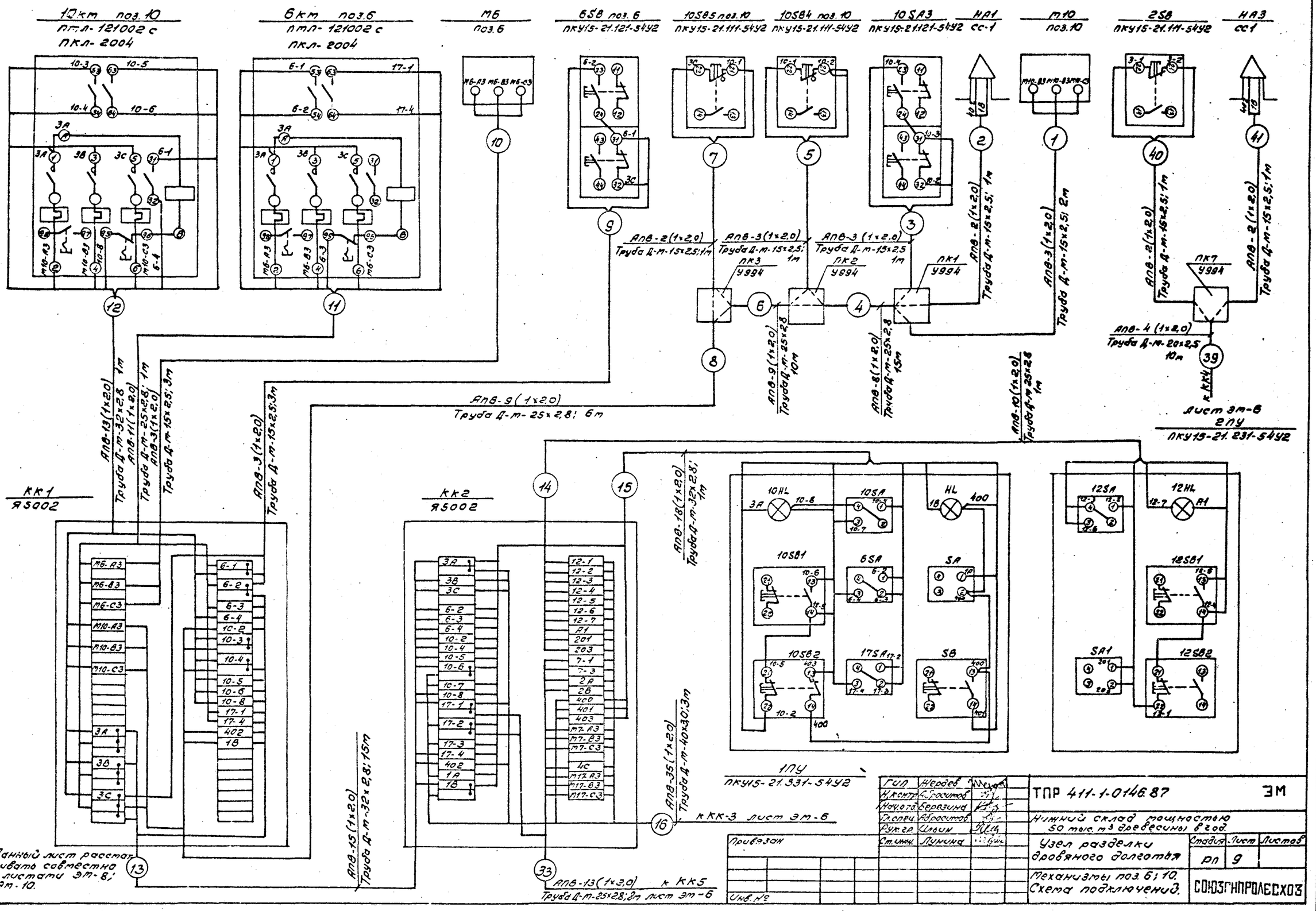

ГИП	Жердев		ТПР 411-1-0146.87 ЭМ
Н.контр.	А.Гросиков		
Нач.отд.	Березина		Нижний склад мощностью 50 тыс. м3 древесины в год.
Гл.спец.	Абросимов		
Рук.гр.	Шаин		Узел разделки дровяного долготья
Ст.инж.	Лунина		Механизмы поз. 6; 10. Схема подключений.

Стадия	Лист	Листов
РП	9	

СОЮЗГИПРОЛЕСХОЗ

Привязан

Инв. №

Копировал Гусева

Формат А2

Альбом I

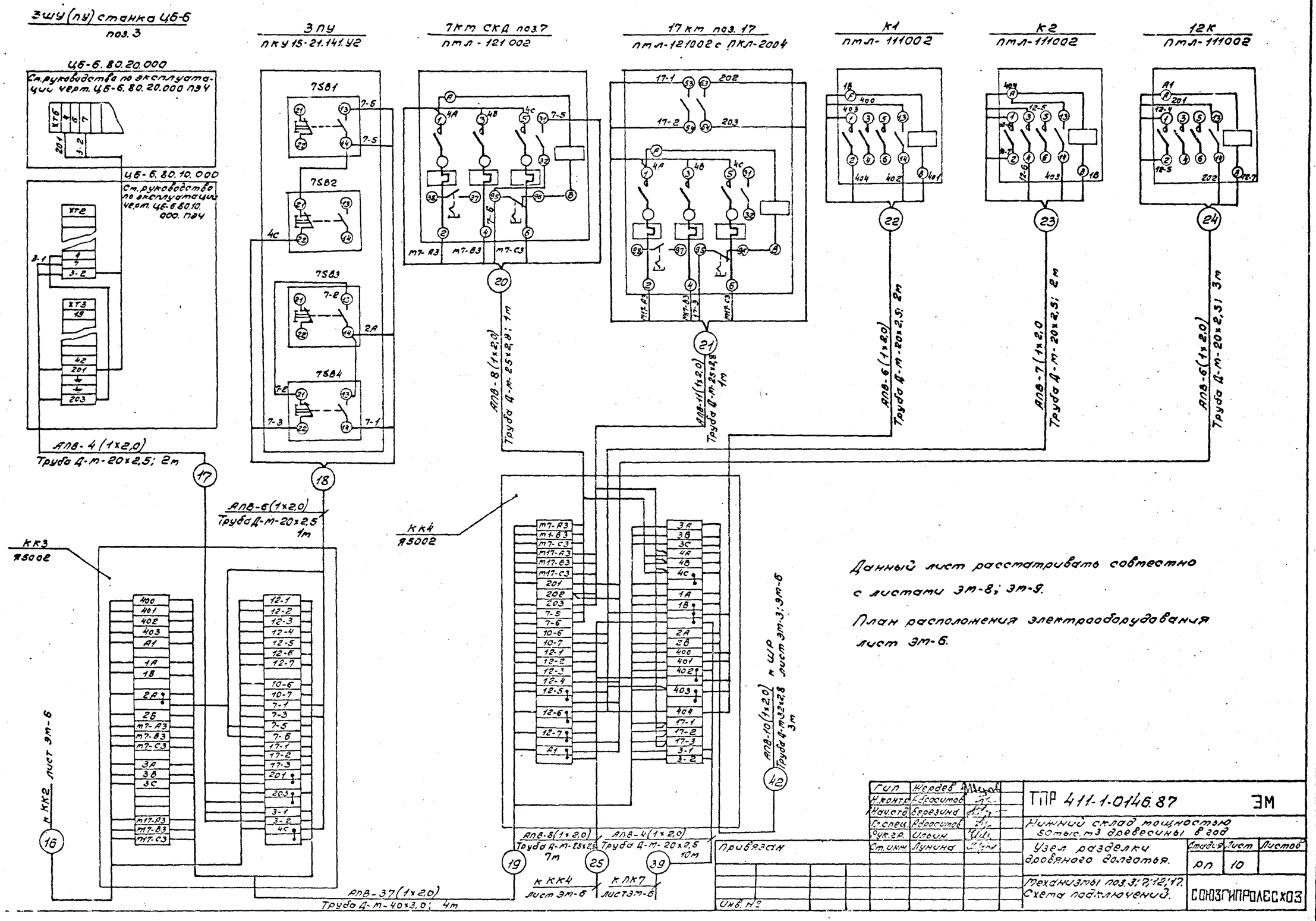

Данный лист рассматривать совместно с листами ЭМ-8; ЭМ-9.

План расположения электрооборудования лист ЭМ-6.

ГИП	Жердев		ТПР 411-1-0146.87			ЭМ	
Н.контр.	Кдосимов						
Нач.сто	Березина		Нижний склад мощностью 50 тыс. м3 древесины в год				
Ст.спец.	Кдосимов						
Рук.гр.	Ильин		Узел разделки дровяного долготья.	Стадия	Лист	Листов	
Ст.инж.	Лунина			РП	10		
Привязан			Механизмы поз.3; 7; 12; 17. Схема подключений.	СОЮЗГИПРОЛЕСХОЗ			
Инв. №							

Копировал

Формат А2

Альбом I

Ведомость изделий ТЭЗ

Обозначение чертежа	Наименование	Кол.	Примечание
5.407-77	Комплект с кнопочным постом	3	Примечательно
	10583(258, 1258) сиреной СС-1		
	и коробкой У994		
5.407.77	Комплект с кнопочным постом	2	
	управления 10584(10585) и		
	коробкой У994		
5.407-77	Комплект с кнопочным постом	1	
	758 и коробкой У994		
5.407-77	Комплект с кнопочным постом	1	
	3ПУ и коробкой		
5.407-77	Комплект с кнопочным постом	1	
	1ПУ и коробкой У994		
5.407-77	Комплект с кнопочным постом	1	
	2ПУ		
5.407-77	Комплект с кнопочным постом	2	
	1758(658)		
5.407-77	Комплект коробки У615(ККБ)	1	Притен.
	на стойке		
5.407-31 л.6	Ящик Я500г(ККА, ККВ ККЗ) на	3	—"—
	конструкции		
5.407-31 л.6	Ящик Я500г(ККА) на стене	1	
5.407-54.2.10	Пускатель 6кт(10кт, 7кт, 17кт,	7	
	12к, к1, к2) в сборе		

Ведомость изделий и материалов для изготовления изделий ТЭЗ

N п/п	Наименование и техническая характеристика изделия, материала	Тип марка	Ед. изм.	Потребность по проекту
1	2	3	4	5
1	Пускатель магнитный в оболочке,	ПМЛ-121002	шт.	1
	с тепловым реле РТЛ на среднее	РТЛ-101004	шт.	1
	значение тока 5,0А(7кт)			
2	То же, с РТЛ на среднее зна-	ПМЛ-121002	шт.	1
	чение тока 3,2А и ПКЛ	РТЛ100304	шт.	1
	(17кт)	ПКЛ2004	шт.	2
3	То же, с РТЛ на среднее	ПМЛ-121002	шт.	1
	значение тока 6,8А с ПКЛ(6кт)	РТЛ-101204	шт.	1
		ПКЛ2004	шт.	1
4	То же, с РТЛ на среднее значение	ПМЛ-121002	шт.	1
	тока 5,0А с ПКЛ(10кт)	РТЛ-101004	шт.	1
		ПКЛ2004	шт.	1
5	То же, без реле РТЛ и без ПКЛ	ПМЛ-111002	шт.	3
6	Пост управления кнопочный	ПКУ15-21.	шт.	1
	1ПУ	331-54У2		
7	То же, 2ПУ	ПКУ15-21.	шт.	1
		231-54У2		
8	То же, 3ПУ	ПКУ15-21.	шт.	1
		141-54У2		
9	То же, 10584(10585, 12583, 258)	ПКУ15-21.	шт.	4
		111-54У2		

1	2	3	4	5
10	То же, 1758(658; 10583)	ПКУ15-21.	шт.	3
		121-54У2		
11	Пост управления кнопочный	ПКЕ-222-1	шт.	1
	758			
12	Сирена	СС-1	шт.	3
13	Стойка	К313У3	шт.	4
14	То же	К314У3	шт.	7
15	Коробка ответвительная	У994У2	шт.	7
16	Коробка ответвительная	У615АУ2	шт.	1
17	Ящик протяжной на 30зажимов	Я500г	шт.	4
18	Лист 4	ГОСТ19903-74	кг	1,5
19	Лист 2	ГОСТ19903-74	кг	6,5

ГИП	Неодев			ТПР 411-1-0146.87 ЭМП
Н.контр.	Петунин			
Нач.отд.	Рогачев			Нижний склад мощностью 50тыс.м³ древесины в год
Рук.гр.	Разуварова			
Ст.инж.	Рутянцева		1987 г.	Узел разделки дровяного долготья. — Стадия: РП; Лист: ; Листов: 1
				Ведомости — СОЮЗГИПРОЛЕСХОЗ

Копировал Бикулов

Формат А2

Альбом I

Ведомость рабочих чертежей основного комплекта ЭО

Лист	Наименование	Примечание
1	Общие данные	
2	План расположения электрического обо-	
	рудования и размещение электрических сетей	

Ведомость ссылочных и прилагаемых документов

Обозначение	Наименование	Примечание
	Ссылочные документы	
5.407-19	Установка одиночных све-	
	тильников с лампами нака-	
	ливания.	
4-407-233	Прокладка осветительных	
	электропроводок и установка	
	светильников с лампами нака-	
	ливания и ДРЛ на кронштейнах	
5.407-64	Установка одиночных на-	А73А
	весных и протяжных ящиков,	Приме-
	коробок с зажимами, щитков	нительно
	освещения и токоподводы.	
ГОСТ 21.608-84	Внутреннее электрическое	
	освещение	
	Рабочие чертежи.	
	Прилагаемые документы	
Альбом I ЭО.СО	Спецификация оборудо-	
	вания	
Альбом I ЭОП	Ведомость изделий МЭЗ	
Альбом I ЭОП	Ведомость изделий и мате-	
	риалов для изготовления	
	изделий МЭЗ	

Общие указания

Показатели осветительной установки:

- освещаемая площадь - 266 м²
- установленная мощность рабочего освещения - 3,45 кВт.
- число светильников - 22 шт.
- число штепсельных розеток - 2 шт.

Напряжение сети освещения:

- общего рабочего - 380/220В с глухозаземленной нейтралью. Лампы включаются на 220В;
- ремонтного - 36В.

Питающая и групповая сети выполняются кабелем АВВГ, прокладываемым по стенам и балкам покрытия на скобах.

Для зануления вторичной обмотки понижающего трансформатора, корпусов светильников, щитка используется нулевой рабочий провод сети.

Высота установки:

- группового щитка - 1,5 м (до низа корпуса);
- выключателей - 1,7 м;
- штепсельных розеток - 0,8 м от пола.

Монтаж должен быть выполнен с учетом требований СНиП 3.05.06-85 и ВСН 294-72 (в пожароопасных зонах).

Типовое проектное решение разработано в соответствии с действующими нормами и правилами и предусматривает мероприятия, обеспечивающие пожарную безопасность при эксплуатации здания.

Главный инженер проекта Жердев

Инв. №				
ГИП	Жердев			
Н.контр.	Летунин			
Нач.отд.	Рогачев			
Рук.гр.	Разуваева			
Ст.инж.	Рутанцева			

Привязан

ТПР 411-1-0146.87 ЭО

Нижний склад мощностью 50 тыс. м³ древесины в год

Узел разделки дровяного долготья.

Стадия	Лист	Листов
РП	1	2

Общие данные

СОЮЗГИПРОЛЕСХОЗ

Копировал

Формат А2

Альбом I

План

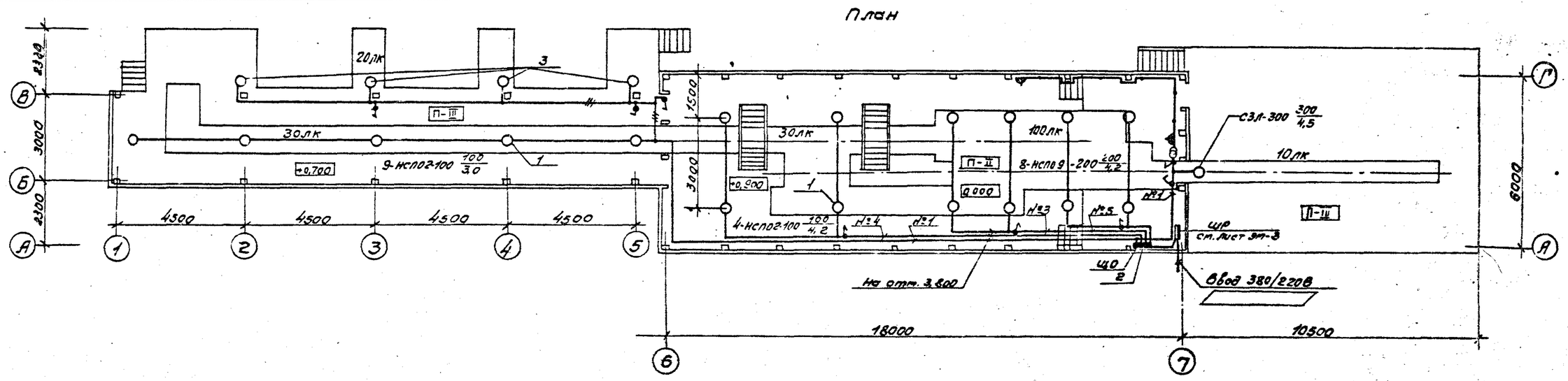

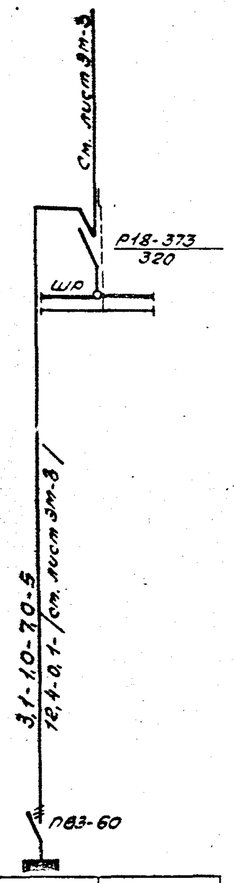

Распределительный пункт номер; тип; установленная и расчетная мощность, квт. Аппарат на вводе: тип; ток, А	
Выключатель автоматический или предохранитель: тип; ток расцепителя или плавкой вставки, А	
Пускатель магнитный: тип; ток нагревательного элемента, А	
Маркировка - расчетная нагрузка, квт; коэффициент мощности - расчетный ток, А - длина участка, м	Потеря нагрузки, квт; потеря напряжения %; марка, сечение проводника - способ прокладки
Щиток групповой: аппарат на вводе: тип, номинальный ток, А	

Номер по схеме расположения на плане	ЩО	
Установленная мощность, квт	3,45	
Потеря напряжения до щитка, %	0,1	

Ведомость узлов установки электрического оборудования на плане расположения

Поз.	Обозначение	Наименование	Кол.	Примечание
1	5.407-19, л. 30	Установка светильника	17	
		НСПО2, НСПО9 на крюк		
2	4.407-129	Установка щитка	1	
		освещения		
3	4.407.233-018	Установка кронштейна	4	
		У116 со светильником НСПО2		

Данные о групповых щитках с автоматическими выключателями

Номер щитка	Тип	Установленная мощность квт	Номера автоматических выключателей				Ток расцепителя, А	
			Однополюсные		Трехполюсные		На вводе	На линии
			Занятые	Резервные	Занятые	Резервные		
ЩО	ЯОУ-8501	3,45	1;3;4;5	2;6	—	—		10

ГИП	Жердев		
Н.контр.	Летихин		
Нач.отд.	Рогачев		
Н.уч.гр.	Разуваева		
Ст.инж.	Рутянцева		1987

Привязан

Инв.№

ТПР 411-1-0146.87 ЭО

Нижний склад мощностью 50 тыс. м³ древесины в год

Узел разделки дровяного волостя.

Стадия	Лист	Листов
РП	2	

План расположения электрического оборудования и прокладки электрических сетей.

СОЮЗГИПРОЛЕСХОЗ

Копировал Тивкина

Формат А2

Альбом I

Ведомость изделий ТЭЗ

Обозначение чертежа	Наименование	Кол.	Примечание
4.407.233-18	Кронштейн У116 со светильником НСПО2	4	
5.407-19 л.30	Светильник НСПО9 на крюке У625	8	
5.407-19 л.30	Светильник НСПО2 на крюке У625	9	

Ведомость изделий и материалов для изготовления изделий ТЭЗ

№ п/п	Наименование и техническая характеристика изделия, материала	Тип, марка	Ед. изм.	Потребность по проекту
1	Светильник для лампы накаливания мощностью до 200 Вт	НСПО9-200	шт.	8
2	То же, до 100 Вт	НСПО2-100	шт.	13
3	Кронштейн	У116У3	шт.	4
4	Коробка	У408У1	шт.	4
5	Крюк	У625УХЛ4	шт.	17
6	Подвес	К980У3	шт.	17
7	Держатель	У25М	шт.	17
8	Уголок	УСЗК60	шт.	17

ГИП	Нердев			ТПР 411-1-0146.87	ЗОП
Н.контр.	Петухин				
Нач.отд.	Розанов			Нижний склад мощностью 80 тыс. м³ древесины в год	
Рук.в.р.	Разубаева				
Ст.инж.	Рукавцева		1987 г.	Узел разделки дровяного долготья	Стадия: РП; Лист: ; Листов: 1
Привязан				Ведомости	СОЮЗГИПРОЛЕСХОЗ
Инв.№					

Копировал Отдел

Формат А2

Альбом I

Позиция	Наименование и техническая характеристика оборудования и материалов. Завод-изготовитель (для импортного оборудования - страна, фирма)	Тип, марка оборудования. Обозначение документа и номер опросного листа	Единица измерения: Наименование	Единица измерения: Код	Код завода-изготовителя	Код оборудования, материала	Цена единицы оборудования, тыс.руб.	Количество	Масса единицы оборудования, кг
1	2	3	4	5	6	7	8	9	10
	Оборудование, поставляемое заказчиком								
2	Механизм подающий	ПЦБ-6	компл.	671				1	1170
	Длина подаваемого материала:								
	наибольшая, м - 1,5								
	наименьшая, м - 1								
	количество роликов, шт. - 5								
	Мощность электродвигателя, кВт - 30								
	Кушвинский завод деревообрабатывающих станков								
3	Станок круглопильный	Ц5-6	компл.			ОКП381114 2222		1	1400
	Наибольшая высота пропила - 350мм								
	Наименьшая длина распиливаемого материала - 1000мм								
	Диаметр пильного диска - 1000мм								
	Установленная мощность - 10,5 кВт								
	Кушвинский завод деревообрабатывающих станков								

Привязан

Инв. №

ГИП	Жердев		03.03.87
Н.контр.	Березин		03.03.87
Нач.отд.	Рогачев		03.03.87
Гл.спец.	Березина		03.03.87
Рук.гр.	Бизяева		03.03.87
Ст.инж.	Усенко		

ТПР 411-1-0146.87 ТХ.СО

Спецификация оборудования

Стадия	Лист	Листов
РП	1	4

СОЮЗГИПРОЛЕСХОЗ

Копировал Фирсов Формат А3

Альбом I

Позиция	Наименование и техническая характеристика оборудования и материалов. Завод-изготовитель (для импортного оборудования - страна, фирма)	Тип, марка оборудования. Обозначение документа и номер опросного листа	Единица измерения: Наименование	Единица измерения: Код	Код завода-изготовителя	Код оборудования, материала	Цена единицы оборудования, тыс.руб.	Количество	Масса единицы оборудования, кг
1	2	3	4	5	6	7	8	9	10
9	Станок для удаления внили	КГУ-1	компл.	671				1	4000
	Наибольший диаметр раскалываемых чураков - 1000мм								
	Наибольший диаметр выкалываемой внили - 500мм								
	Наибольшая длина раскалываемых чураков - 1250мм								
	Наибольшее усилие раскалывания - 300кН								
	Мощность электродвигателей - 16,5 кВт								
	Новозыбковский станкостроительный завод								
14	Погрузчик скиповой	ЛВ-175	компл.	671		ОКП483138 2909		1	3600
	Емкость скипа - 5м³								
	Мощность электродвигателя - 7,5 кВт								
	Завод „Красный пресс" пос. Суда Вологодской обл.								
6	Конвейер ленточный	3030-80							
	в составе: барабан приводной	3050-80	компл.	671				1	196
	натяжное устройство	3040-60-50	-"-	671				1	166
	роликоопора П50-0	П50-0	шт.	796				8	16,6
	лента конвейерная ГОСТ 20-76*	2500-3-ТК300 ГОСТ	м	006				18,5	72
	привод N6к, мощность привода - 3кВт		шт.	796				1	
	Полевской машиностроительный завод								

Привязан

Инв. №

ТПР 411-1-0146.87 ТХ.СО Лист 2

Копировал Фирсов Формат А3

Альбом I

Позиция	Наименование и техническая характеристика оборудования и материалов. Завод-изготовитель (для импортного оборудования - страна, фирма)	Тип, марка оборудования. Обозначение документа и номер опросного листа	Единица измерения		Код завода-изготовителя	Код оборудования, материала	Цена единицы оборудования, тыс. руб.	Количество	Масса единицы оборудования, кг
			Наименование	Код					
1	2	3	4	5	6	7	8	9	10
12	Конвейер ленточный в составе	5025-40							
	- барабан приводной	5025-40	компл.	671				1	58
	- натяжное устройство	5020-40-32	компл.	671				1	76
	- роликоопора	П50-0	шт.	796				38	16,6
	- лента конвейерная ГОСТ 20-76*	2-500-3-ТК-6-2б	м	006				54,3	375
	- привод Н8								
	Полевской машиностроительный завод								
	Транспортер опилочный цепной в составе	ТОЦ16-5							1160
	- привод № 5,5 кВт; эл. двигатель 4А 112М,		шт.	796					
	редуктор Ц2У-160-31,5	ТОЦ16-5-12.000	шт.	796					
	- цепь со скребками	ТОЦ16-5-04.000	м	006				80	
	- станция натяжная	ТОЦ16-5.12.000	шт.	796				1	
	- секция промежуточная L=3000м	ТОЦ16-5.08.000	шт.	796				2	130
	- секция конечная L=2000м	ТОЦ16-5.07.000	шт.	796				2	90
	- скребок	ТОЦ16-5.04.008	шт.	795				102	1,3
	- звездочка ведомая	ТОЦ16-5.11.000	шт.	796				1	80

Привязан

Инв. №

ТПР 411-1-0146.87 ТХ.СО Лист 3

Копировал Фицуля Формат А3

Альбом I

Позиция	Наименование и техническая характеристика оборудования и материалов. Завод-изготовитель (для импортного оборудования - страна, фирма)	Тип, марка оборудования. Обозначение документа и номер опросного листа	Единица измерения		Код завода-изготовителя	Код оборудования, материала	Цена единицы оборудования, тыс. руб.	Количество	Масса единицы оборудования, кг
			Наименование	Код					
1	2	3	4	5	6	7	8	9	10
	Оборудование нестандартизированное								
7	Сбрасыватель качалка предназначен для сброса чураков	СКД-1,5							
	диаметром до 500мм, длиной 500÷1250, массой до 200кг на								
	две стороны с продольного приводного рольганга.								
	Привод электрогидравлический, мощность 1,5 кВт.								
	Приводная станция СВГ-10-Н-1,5-В; Гидроцилиндр								
	Ц55-101001, ход-200мм, усилие до 150Н; Управление								
	кнопочное с пульта. Габариты 1250×1000×450. Масса 350кг		шт.	796				1	350
	Альбом II л.36 Н017.06.00.000								
11	Наклонная плоскость. Габариты 2400×1580×920 п.м.								
	Масса 250кг		шт.	796				1	250
	Альбом II л. 15 Н017.04.00.000								
17	Стол роликовый приводной. Длина 3000мм, высота 990мм								
	Ролики диаметр 105; длина 400; колич.-9шт. шаг 300мм								
	Мощность привода 1,1кВт; масса 390кг		шт.	795				1	390
	Альбом II л.9 Н017.05.00.000								

Привязан

Инв. №

ТПР 411-1-0146.87 ТХ.СО Лист 4

Копировал Фицуля Формат А3

Альбом I

Позиция	Наименование и техническая характеристика оборудования и материалов. Завод-изготовитель (для импортного оборудования - страна, фирма)	Тип, марка оборудования. Обозначение документа и номер опросного листа	Единица измерения: Наименование	Единица измерения: Код	Код завода-изготовителя	Код оборудования, материала	Цена единицы оборудования, тыс.руб.	Количество	Масса единицы оборудования, кг
1	2	3	4	5	6	7	8	9	10
	1. Оборудование и материалы, поставляемые заказчиком								
	1.1. Оборудование и изделия, распределяемые по линии комплектующих организаций.								
	1.1.1. Пускатель магнитный в оболочке, с катушкой на 380В, с РТЛ на среднее значение тока	ПМЛ121002	шт.	796				1	
		ТУ16-526.437-78							
	теплового элемента 5,0А с приставкой ПКЛ	РТЛ-101004	шт.	796				1	
		ТУ16-523.549-78							
		ПКЛ 2004	шт.	796				1	
		ТУ16-523.554-78							
	1.1.2. То же, с РТЛ на среднее значение тока	ПМЛ 12100 2	шт.	796				1	
	теплового элемента 6,8А с приставкой	ТУ16-526.437-78							
	ПКЛ	РТЛ-101204	шт.	796				1	
		ТУ16-523.549-78							
		ПКЛ 2004	шт.	796				1	
		ТУ16-523.554-78							

Привязан

Инв. №

ГИП	Жердев		
Н.контр.	Петунин		
Нач.отд.	Розачев		
Рук.гр.	Разуваева		
Ст.инж.	Рутянцева		1997

ТПР 411-1-0146.87 ЭМ.СО

Узел разделки дробяного долготья

Спецификация оборудования.

Стадия	Лист	Листов
РП	1	7

СОЮЗГИПРОЛЕСХОЗ

Копировал Фёдоров

Формат А3

Альбом I

Позиция	Наименование и техническая характеристика оборудования и материалов. Завод-изготовитель (для импортного оборудования - страна, фирма)	Тип, марка оборудования. Обозначение документа и №опросного листа	Единица измерения: Наименование	Единица измерения: Код	Код завода-изготовителя	Код оборудования, материала	Цена единицы тыс.руб.	Количество	Масса единицы оборудования
1	2	3	4	5	6	7	8	9	10
	1.1.3. То же, с РТЛ на среднее значение	ПМЛ-121002	шт.	796				1	
	тока теплового элемента 3,2А с приставкой	ТУ16-526.437-78							
	ПКЛ.	РТЛ 101004	шт.	796				1	
		ТУ16-523.549-78							
		ПКЛ 2004	шт.	796				1	
		ТУ16-523.554-78							
	1.1.4. То же, с РТЛ на среднее значение	ПМЛ-121002	шт.	796				1	
	тока теплового элемента 5,0А	ТУ16-526.437-78							
		РТЛ 101004	шт.	796				1	
		ТУ16-523.549-78							
	1.1.5. Пускатель магнитный в оболочке,	ПМЛ-111002	шт.	796				3	
	с катушкой на 380В, без приставки ПКЛ и	ТУ16-526.437-78							
	без теплового реле.								
	1.1.6. Пост управления 1ПУ	ПКУ15-21.331-5492	шт.	796				1	
		ТУ16-526.339-83							
	N1 - „АСТМ", „380В", „сеть"								
	N2 - „ПЕ011", „исп.1", „Откл.-Вкл."								
	N3 - „КЕ011" „исп.2", „Включение сигнализации"								
	N4 - „ПЕ031", „исп.1", „Конвейер поз.10"								
	„Тест.-0-Дист."								
	N5 - „ПЕ031", „исп.1", „Конвейер поз.6",								
	„Тест.-0-Автом."								

Привязан

Инв. №

ТПР 411-1-0146.87 ЭМ.СО

Лист 2

Копировал Фёдоров

Формат А3

Альбом I

Позиция	Наименование и техническая характеристика оборудования и материалов. Завод-изготовитель (для импортного оборудования-страна, фирма	Тип, марка оборудования. Обозначение документа и номер опросного листа	Единица измерения: Наименование	Единица измерения: Код	Код завода-изготовителя	Код оборудования, материала	Цена единицы оборудования, тыс.руб.	Количество	Масса единицы оборудования, кг
1	2	3	4	5	6	7	8	9	10
	Н6 - „ПЕ031", „Стол поз.17", „Мест.-0-Автом."								
	Н7 - „АСТ3", „380В", „Конвейер поз.10. Включен."								
	Н8 - „КЕ011", „исп.2", черн. „Конвейер поз.10. Пуск"								
	Н9 - „КЕ011", „исп.2", красн. „Конвейер поз.10. Стоп."								
	с сальниками (ф 22, ф32)								
	1.1.7. Пост управления 2ПУ	ПКУ15-21.231-54У2	шт.	796				1	
	Н1 - „АСТ3", „380В", „Транспортер поз.12. Включен"	ТУ16-526.333-83							
	Н2 - „КЕ011", „исп.2", черн. „Транспортер поз.12. Пуск"								
	Н3 - „КЕ011", „исп.2", красн. „Транспортер поз.12. Стоп"								
	Н6 - „ПЕ031", „исп.1", „Транспортер поз.12"								
	„мест.-0-Дист."								
	Н5								
	Н4 - „ПЕ011", „исп.1", „Станок поз.3 сблокир-деблокир."								
	с сальниками (ф 22, ф32)								
	1.1.8. Пост управления 3ПУ	ПКУ15-21.141-54У2	шт.	796				1	
		ТУ16-526.333-83							
	Н1 - „КЕ011", „исп.2", черн. „Насос пуск"								
	Н2 - „КЕ011", „исп.2", красн. „Насос стоп"								
	Н3 - „КЕ011", „исп.2", черн. „Сбрасыватель влево"								
	Н4 - „КЕ011", „исп.2", черн. „Сбрасыватель вправо"								

Привязан

Инв.№

ТПР 411-1-0146.87 ЭМ.СО Лист 3

Копировал Фамилия Формат А3

Альбом I

Позиция	Наименование и техническая характеристика оборудования и материалов. Завод-изготовитель (для импортного оборудования-страна, фирма)	Тип, марка оборудования. Обозначение документа и номер опросного листа	Единица измерения: Наименование	Единица измерения: Код	Код завода-изготовителя	Код оборудования, материала	Цена единицы оборудования тыс.руб.	Количество	Масса единицы оборудования
1	2	3	4	5	6	7	8	9	10
	с сальниками (ф 22, ф32)								
	1.1.9. Пост управления	ПКУ15-21.111-54У2	шт.	796				4	
		ТУ16-526.335-83							
	Н1 - „КЕ 141", „исп.2", „Аварийный стоп."								
	1.1.10. Пост управления	ПКУ15-21.121-54У2	шт.	796				3	
		ТУ16-526.333-83							
	Н1 - „КЕ011", „исп.2", „Пуск"								
	Н2 - „КЕ011", „исп.2", „Стоп"								
	с сальниками ф 22								
	1.1.11. Пост управления кнопочный	ПКЕ-222-1	шт.	796				1	
	1.1.12. Сирена сигнальная ~380В	СС-1	шт.	796				3	
	1.1.13. Шкаф распределительный с рубильником	ШРА1-73515-54У2	шт.	796				1	
	Р18-373 на вводе и 8 предохранителями								
	ПН2-100 с плавкими вставками: 1х100А, 2х50А, 1х40А	ТУ16-536.506-76							
	НПН2-60 с плавкими вставками: 2х20А, 2х10А								

Привязан

Инв.№

ТПР 411-1-0146.87 ЭМ.СО Лист 4

Копировал Фамилия Формат А3

Альбом I

Позиция	Наименование и техническая характеристика оборудования и материалов. Завод-изготовитель (для импортного оборудования - страна, фирма)	Тип, марка оборудования. Обозначение документа и номер опросного листа	Единица измерения: Наименование	Единица измерения: Код	Код завода-изготовителя	Код оборудования, материала	Цена единицы оборудования, тыс. руб.	Количество	Масса единицы оборудования, кг
1	2	3	4	5	6	7	8	9	10
	Кабельные изделия								
	Кабель силовой с алюминиевыми жилами, без защитного покрова	ГОСТ 16442-80*							
	1.1.14. 4×2,5 - 0,66	АВВГ	км	008		35 2122 0000		0,035	
	1.1.15. 3×10 + 1×6 - 0,66	АВВГ	км	008		35 2122 0000		0,016	
	Провод с алюминиевыми жилами	ГОСТ 6323-79*							
	1.1.16. 1×2,0 - 380	АПВ	км	008		35 5133 0000		1,38	
	1.1.17. 1×4,0 - 380	АПВ	км	008		35 5133 0000		0,015	
	Провод с медными жилами	ГОСТ 6323-79*							
	1.1.18. 1×1,0 - 380	ПВ1	км	008				0,015	
	1.1.19. 1×6,0 - 380	ПВ3	км	008				0,009	
	1.1.20. 1×4,0 - 380	ПВ3	км	008				0,004	
	1.1.21. 1×1,0 - 380	ПВ3	км	008				0,150	

Привязан

Инв. №

ТПР 411-1-0146.87 ЭМ.СО Лист 5

Копировал Подпись Формат А3

Альбом I

Позиция	Наименование и техническая характеристика оборудования и материалов. Завод-изготовитель (для импортного оборудования - страна, фирма)	Тип, марка оборудования. Обозначение документа и номер опросного листа	Единица измерения: Наименование	Единица измерения: Код	Код завода-изготовителя	Код оборудования, материала	Цена единицы оборудования, тыс. руб.	Количество	Масса единицы оборудования, кг
	2. Оборудование и материалы, поставляемые подрядчиком								
	2.1. Материалы, поставляемые Генподрядчиком								
	Трубы стальные водогазопроводные								
	Труба легкая, под накатку резьбы, неоцинкованная, обычной точности изготовления, с полностью сплющенным гратом, с цилиндрической резьбой на обоих концах	ГОСТ 3262-75*							
	2.1.1. Д-т- 40×3,0		км	008		13 0300 0000		0,010	
			т	168				0,033	
	2.1.2. Д-т- 32×2,8		км	008		13 0300 0000		0,029	
			т	168				0,079	
	2.1.3. Д-т- 25×2,5		км	008		13 0300 0000		0,065	
			т	168				0,14	
	2.1.4. Д-т- 20×2,5		км	008		13 0300 0000		0,035	
			т	168				0,052	
	2.1.5 Д-т- 15×2,5		км	008		13 0300 0000		0,030	
			т	168				0,035	

Привязан

Инв. №

ТПР 411-1-0146.87 ЭМ.СО Лист 6

Копировал Подпись Формат А3

Альбом I

Позиция	Наименование и техническая характеристика оборудования и материалов. Завод-изготовитель (для импортного оборудования - страна, фирма)	Тип, марка оборудования. Обозначение документа и номер опросного листа	Единица измерения: Наименование	Единица измерения: Код	Код завода-изготовителя	Код оборудования, материала	Цена единицы оборудования, тыс. руб.	Количество	Масса единицы оборудования, кг
1	2	3	4	5	6	7	8	9	10
	2.2. Изделия, поставляемые электромонтажной организацией								
	Изделия заводов Главэлектромонтажа								
	2.2.1. Коробка протяжная 129×110×91	У994У2	шт.	796		34 6474 1211		7	
		ТУ36-2415-81							
	2.2.2. Коробка протяжная	У615АУ2	шт.	796		34 6474 2041		1	
		ТУ36-12-80							
	2.2.3. Ящик протяжной на 50 наборных зажимов.	Я500У2	шт.	796				4	
		ТУ16-536.042-76							
	2.2.4. Ввод гибкий, длиной 925мм	К1082У3	шт.	796		34 4965 0103		2	
		ТУ36-1684-81							
	2.2.5. Полоса	К105У2	шт.	796		34 4952 6311		2	
		ТУ36-1434-82							

Привязан

Инв. №

ТПР 411-1-0146.87 ЭМ.СО Лист 7

Копировал Фирсов Формат А3

Альбом I

Позиция	Наименование и техническая характеристика оборудования и материалов. Завод-изготовитель (для импортного оборудования - страна, фирма)	Тип, марка оборудования. Обозначение документа и номер опросного листа	Единица измерения: Наименование	Единица измерения: Код	Код завода-изготовителя	Код оборудования, материала	Цена единицы оборудования, тыс. руб.	Количество	Масса единицы оборудования, кг
1	2	3	4	5	6	7	8	9	10
	1. Оборудование и материалы, поставляемые заказчиком								
	1.1. Оборудование и изделия, распределяемые по линии комплектующих организаций								
	1.1.1. Трансформатор однофазный, понижающий, 220/36 В, 250ВА	ОСОВ-0,25	шт.	796		34 1311 0034		1	
		ТУ16-517.701-73							
	1.1.2. Щиток освещения с выключателем ПВ3-60 на вводе и 6 выключателями АЕ-1031-1 с расцепителями на 10А	ЯОУ-8501	шт.	796				1	
		ТУ16-536.683-81							
	Светильники с лампами накаливания:								
	1.1.3 до 100Вт	НСПО2-100/Р51	шт.	796		34 6111 0000		13	
		ОСТ160.535.046-79							
	1.1.4. до 200Вт	НСПО9-200/Р50	шт.	796		34 6111 0000		8	
		ОСТ160.535.046-79							

Привязан

Инв. №

ГИП	Жердев		
Н.контр.	Летунин		
Нач.отд.	Рогачев		
Рук.гр.	Разуварова		
Ст.инж.	Иванцева		1987г.

ТПР 411-1-014687 ЭО.СО

Узел разделки дровяного долготья.

Спецификация оборудования.

Стадия	Лист	Листов
РП	1	4

СОЮЗГИПРОЛЕСХОЗ

Копировал Фирсов Формат А3

Альбом I

Позиция	Наименование и техническая характеристика оборудования и материалов. Завод-изготовитель (для импортного оборудования - страна, фирма)	Тип, марка оборудования. Обозначение документа и номер опросного листа	Единица измерения: Наименование	Единица измерения: Код	Код завода-изготовителя	Код оборудования, материала	Цена единицы оборудования, тыс. руб.	Количество	Масса единицы оборудования, кг
1	2	3	4	5	6	7	8	9	10
	1.1.5. Светильник с зеркальной лампой, 220В, 50Гц	СЗЛ-300-1М41	шт.	796				1	
		ТУ16-535.848-78							
	Лампы накаливания 220-230В общего назначения								
	Заводы МЭТП								
	1.1.6. 100 Вт	Б220-230-100	шт.	796		34 6611 5106		17	
		ГОСТ 2239-79							
	1.1.7. 200 Вт	Г220-230-200	шт.	796		34 6612 1109		8	
		ГОСТ 2239-79							
	1.1.8. Лампа зеркальная мощностью 300 Вт	ЗК 220-300	шт.	796				1	
		ТУ16-535.539-71							

Привязан

Инв. №

ТПР 411-1-0146.87 ЭО.СО Лист 2

Копировал Фильчик Формат А3

Альбом I

Позиция	Наименование и техническая характеристика оборудования и материалов. Завод-изготовитель (для импортного оборудования - страна, фирма)	Тип, марка оборудования. Обозначение документа и номер опросного листа	Единица измерения: Наименование	Единица измерения: Код	Код завода-изготовителя	Код оборудования, материала	Цена единицы оборудования, тыс. руб.	Количество	Масса единицы оборудования, кг
1	2	3	4	5	6	7	8	9	10
	Кабельные изделия								
	Кабель силовой с алюминиевыми жилами,	ГОСТ 16442-80*							
	без защитного покрова								
	1.1.9. 2×2,5-0,66	АВВГ	км	008		35 2122 0000		0,16	
	1.1.10. 3×2,5-0,66	АВВГ	км	008		35 2122 0000		0,007	

Привязан

Инв. №

ТПР 411-1-0146.87 ЭО.СО Лист 3

Копировал Фильчик Формат А3

Альбом I

Позиция	Наименование и техническая характеристика оборудования и материалов. Завод-изготовитель (для импортного оборудования - страна, фирма)	Тип, марка оборудования. Обозначение документа и номер опросного листа	Единица измерения: Наименование	Единица измерения: Код	Код завода-изготовителя	Код оборудования, материала	Цена единицы оборудования, тыс. руб.	Количество	Масса единицы оборудования, кг
1	2	3	4	5	6	7	8	9	10
	2.2. Изделия, поставляемые электромонтажной								
	организацией								
	Электроустановочные устройства								
	2.2.1. Выключатель пакетный, двухполюсный,	ПВ2-10	шт.	796				8	
	IP56, 220В, 10А	ОСТ16.0526.001-77							
	2.2.2. Розетка штепсельная двухполюсная	ШРП-10-3-Е	шт.	796				2	
	пыленепроницаемая 220В, 10А, IP66	ГОСТ 7396-76							
	Изделия заводов Главэлектромонтажа								
	2.2.3. Кронштейн	У116У3	шт.	796		34 6473 1021		4	
		ТУ36-2240-80							
	2.2.4. Крюк	У625УХЛ4	шт.	796		34 6473-1361		17	
		ТУ36-1451-82							
	2.2.5. Подвес	К980У3	шт.	796		34 6473 3021		17	
		ТУ36-1459-82							
	2.2.6. Держатель	У25МУ3	шт.	796		34 6473 1211		17	
		ТУ36-1459-82							
	2.2.7. Уголок	УСЗК 60	шт.	796				17	
	2.2.8. Коробка ответвительная	У409У1	шт.	796		34 6474 4611		21	
		ТУ36-1859-75							

Привязан

Инв. №

ТПР 411-1-0146.87 ЭО.СО Лист 4

Копировал Фамцев Формат А3

Альбом I

	Наименование материала и единица измерения	Код материала	Код ед. изм.	Количество: Тип	Количество: Инд.	Количество: Всего
1	Трубы стальные					
2	Труба электросварная					
3	с полностью сплющенным					
4	гратом					
5	40×3.0, км	13 0300 0000	008	—	0,01	0,01
6	Т	13 0300 0000	168	—	0,033	0,033
7	32×2,8, км	13 0300 0000	008	—	0,025	0,025
8	Т	13 0300 0000	168	—	0,068	0,068
9	25×2,5, км	13 0300 0000	008	—	0,070	0,070
10	Т	13 0300 0000	168	—	0,15	0,15
11	20×2,5, км	13 0300 0000	008	—	0,035	0,035
12	Т	13 0300 0000	168	—	0,052	0,052
13	15×2,5, км	13 0300 0000	008	—	0,003	0,03
14	Т	13 0300 0000	168	—	0,035	0,035
15						
16						
17						
18						
19						
20						

Примечание. В графе „тип" указано количество материалов, потребное для изготовления типовых и стандартных изделий, а в графе „инд." - индивидуальных (нетиповых) конструкций и изделий.

Инв. № подл. | Подп. и дата | Взам. инв. №

Привязан

Инв. №

ГИП	Жеребев		
Н.контр.	Петунин		
Нач.отд.	Розачев		
Рук.гр.	Разуваева		
Ст.инж.	Останцева		1987г.

ТПР 411-1-0146.87 ЭМ.ЭМ

Узел разделки дрববного долгоотя. ВТ по рабочим чертежам основного комплекта марки ЭМ.

Стадия	Лист	Листов
РП		1

СОЮЗГИПРОЛЕСХОЗ

Копировал Федин Формат А4

62

Альбом I

№ строки	Наименование материала и единица измерения	Код материала	Ед. изм.	Количество Тип	Инд.	Всего
1	Сортовой прокат					
2	обыкновенного					
3	качества	093 000				
4	Сталь арматурная					
5	класса А-I, т	093 009	168		0,064	0,064
6	ф 8	093 009	168		0,053	
7	ф 10	093 009	168		0,011	
8	Сталь арматурная					
9	класса А-II, т	093003	168		0,113	0,113
10	ф 12	093003	168		0,087	
11	ф 16	093003	168		0,026	
12	Итого сортового					
13	проката обыкновен-					
14	ного качества, т		168		0,177	0,177
15						
16	Сталь сортовая					
17	конструкционная, т	095100	168		0,508	0,508
18	Итого стали в нату-					
19	ральной массе, т		168		0,685	0,685
20	в том числе по					

Примечание. В графе „тип" указано количество материалов, потребное для изготовления типовых и стандартных изделий, а в графе „инд." - индивидуальных (нетиповых) конструкций и изделий.

Взам. инв. № | Подп. и дата | Инв. № подл.

Привязан

Инв. №

ГИП	Жердев		
Н. контр.	Боренков		
Нач. отд.	Рогачев		
Гл. спец.	Богаенко		
Рук. гр.	Сафина		

ТПР 411-1-0146.87 КД ВМ

ВМ на рабочим чертежам основного комплекта КД

Стадия	Лист	Листов
РП	1	3

СОЮЗГИПРОЛЕСХОЗ

Копировал Фицуя Формат А4

Альбом I

№ строки	Наименование материала и единица измерения	Код материала	Ед. изм	Количество Тип	Инд	Всего
1	Укрупненному сортамен-					
2	ту:					
3	Каталка	093009	168		0,053	0,053
4	Сталь мелкосортная, т	093003	168		0,124	0,124
5	Сталь крупносортная, т	095100	168		0,508	0,508
6						
7	Металлоизделия промыш-					
8	ленного назначения					
9	(метизы)	120000				
10	Элементы крепления					
11	деревянных конст-					
12	рукций		168		0,961	0,961
13						
14	Итого стали, приве-					
15	денной к стали					
16	класса А-I, т		168		0,200	0,200
17	То же, к стали					
18	класса Ст.3		168		1,470	1,470
19						
20	Всего стали, приведен-					
21	ной к классам					
22	А-I, Ст.3		168		1,670	1,670
23						
24	Цемент					

Взам. инв. № | Подп. и дата | Инв. № подл.

Привязан

Инв. №

ТПР 411-1-0146.87 КД.ВМ Лист 2

Копировал Фицуя Формат А4

Альбом I

№ строки	Наименование материала и единица измерения	Код материала	Ед. изм.	Количество Тип	Инд.	Всего
1	Портландцемент	573110				
2	М300, т	573151	168		21,3	21,3
3	Цемент, приведенный					
4	к марке М400, т	573112	168		19,2	19,2
5	Инертные материалы					
6	щебень, $м^3$	571110	113		92,9	92,9
7	Песок строительный					
8	природный, $м^3$	571140	113		69,7	69,7
9	Рубероид, $м^2$	577402	055		202,0	202,0
10	Продукция лесозаготовитель-					
11	ной и лесопильной дере-					
12	вообрабатывающей					
13	промышленности					
14						
15	Пиломатериалы в					
16	круглом лесе, $м^3$		113		7,42	7,42
17	Пиломатериалы качественные,					
18	(необрезные) $м^3$	533100	113		66,92	66,92
19	Пиломатериалы, приведен-					
20	ные к круглому					
21	лесу, $м^3$		113		100,32	100,32
22	Всего пиломатериалов					
23	в круглом лесе $м^3$		113		107,8	107,8
24						

Взам. инв. № | Подп. и дата | Инв. № подл.

Привязан

Инв. №

ТПР 411-1-0146.87 КД.ВМ Лист 3

Копировал Фицуя Формат А4