ГОСУДАРСТВЕННЫЙ КОМИТЕТ ПО ГРАЖДАНСКОМУ СТРОИТЕЛЬСТВУ И АРХИТЕКТУРЕ
ПРИ ГОССТРОЕ СССР

11830
ЦЕНА 4-34

ТИПОВЫЕ КОНСТРУКЦИИ И ДЕТАЛИ ЗДАНИЙ И СООРУЖЕНИЙ

# СЕРИЯ 2.236-2

# ДЕТАЛИ ПРИМЫКАНИЯ ОКОННЫХ И ДВЕРНЫХ БЛОКОВ В ОБЩЕСТВЕННЫХ ЗДАНИЯХ

ВЫПУСК 1

ПРИМЫКАНИЯ ОКОННЫХ И ДВЕРНЫХ БЛОКОВ
К СТЕНАМ И ПЕРЕГОРОДКАМ
КАРКАСНО-ПАНЕЛЬНЫХ И КИРПИЧНЫХ ЗДАНИЙ

11830
ЦЕНА 4-34

Аннулирован 14-1-5-99 Восстановлен 14-1-5-2000

ГОСУДАРСТВЕННЫЙ КОМИТЕТ ПО ГРАЖДАНСКОМУ СТРОИТЕЛЬСТВУ И АРХИТЕКТУРЕ
ПРИ ГОССТРОЕ СССР

ТИПОВЫЕ КОНСТРУКЦИИ И ДЕТАЛИ ЗДАНИЙ И СООРУЖЕНИЙ

# СЕРИЯ 2.236-2

# ДЕТАЛИ ПРИМЫКАНИЯ ОКОННЫХ И ДВЕРНЫХ БЛОКОВ В ОБЩЕСТВЕННЫХ ЗДАНИЯХ

ВЫПУСК 1

ПРИМЫКАНИЯ ОКОННЫХ И ДВЕРНЫХ БЛОКОВ
К СТЕНАМ И ПЕРЕГОРОДКАМ
КАРКАСНО-ПАНЕЛЬНЫХ И КИРПИЧНЫХ ЗДАНИЙ

РАЗРАБОТАНЫ
ЦНИИЭП учебных зданий

УТВЕРЖДЕНЫ
И ВВЕДЕНЫ В ДЕЙСТВИЕ
ГОСУДАРСТВЕННЫМ КОМИТЕТОМ
ПО ГРАЖДАНСКОМУ СТРОИТЕЛЬСТВУ
И АРХИТЕКТУРЕ ПРИ ГОССТРОЕ СССР
С 20 МАЯ 1972 г.
ПРИКАЗ N 27 ОТ 2.03.72 г

© ЦИТП Госстроя СССР, 1980

# Введение

Настоящая работа выполнена на основе современного опыта типового проектирования и строительства с систематизацией имеющихся и внедрением новых конструктивных решений типизацией конструктивных деталей и узлов.

Все эти материалы обобщены в альбомы типовых деталей обязательных для применения в типовом и индивидуальном проектировании жилых и общественных зданий массового строительства. Ссылка на типовые детали должна заменить индивидуальную разработку их в проектах.

Альбомы типовых деталей призваны способствовать внедрению в практику массового строительства лучших и наиболее экономичных технических решений сопряжений конструктивных элементов, сокращению количества индивидуальных изделий, снижению трудоёмкости, сроков и стоимости проектных работ.

Отзывы, замечания и предложения по разработанным типовым деталям направлять по адресу: 127434, Москва И-434, Дмитровское шоссе, 9, корп. "А", ЦНИИЭП учебных зданий.

| | Лист | Стр. |
|---|---|---|
| Введение | 0 | 2 |
| Содержание | СI-С4 | 3-6 |
| Пояснительная записка | ПI-П4 | 7-10 |
| Маркировка деталей примыкания оконных блоков к панелям наружных стен каркасно-панельных зданий | I | II |
| Маркировка деталей сопряжения оконных блоков между собой и через деревянный импост в каркасно-панельных зданиях | 2 | 12 |
| Маркировка деталей сопряжения оконных блоков через вертикальные и горизонтальные несущие деревянные импосты в зальных помещениях каркасно-панельных зданий | 3 | 13 |
| Маркировка деталей примыкания дверных блоков к наружным стенам и сопряжения дверных и оконных блоков между собой в каркасно-панельных зданиях | 4 | 14 |
| Маркировка деталей сопряжения дверных и оконных блоков через деревянный импост в каркасно-панельных зданиях | 5 | 15 |
| Маркировка деталей примыкания оконных блоков к наружным стенам, сопряжения оконных блоков между собой и через деревянный импост в кирпичных зданиях | 6 | 16 |
| Маркировка деталей примыкания дверных блоков к наружным стенам, сопряжения дверных блоков между собой и с оконными блоками в кирпичных зданиях. | 7 | 17 |
| Маркировка деталей сопряжения дверных и оконных блоков через деревянный импост и примыкания дверных балконных блоков к наружным стенам в кирпичных зданиях | 8 | 18 |
| Маркировка деталей примыкания дверных блоков к перегородкам | 9 | 19 |







| | | |
|---|---|---|
| Детали примыкания оконных блоков к панелям наружных стен каркасно-панельных зданий | | |
| Детали Iс, 2с, 1р, 2р | 10 | 20 |
| Разрез I-I | 11 | 21 |
| Разрез 2-2 | 12 | 22 |
| Детали 3с, 4с, 3р, 4р | 13 | 23 |
| Разрез 3-3 | 14 | 24 |
| Разрез 4-4 | 15 | 25 |
| Детали 5с, 5р | 16 | 26 |
| Детали 6с, 6р | 17 | 27 |
| Детали 7с, 7р | 18 | 28 |
| Детали примыкания оконных блоков к деревянным импостам наружных стен каркасно-панельных зданий | | |
| Детали 8с, 8р | 19 | 29 |
| Разрез I-I | 20 | 30 |
| Детали 9с, 9р | 21 | 31 |
| Деталь 10 | 22 | 32 |
| Детали сопряжения оконных блоков через вертикальные и горизонтальные несущие деревянные импосты в зальных помещениях каркасно-панельных зданий | | |
| Детали 11с, 11р | 23 | 33 |
| Детали 12с, 12р | 24 | 34 |
| Детали 13с, 13р | 25 | 35 |
| Детали 14с, 14р | 26 | 36 |
| Детали 15с, 15р | 27 | 37 |



Гл. инж. ин-та Ляхович
Нач. отд. Зреков
Гл. инж. отд. Комаров
Рук. гр. инж. Шахова

ЦНИИЭП учебных зданий г. Москва

| | | |
|---|---|---|
| Детали 16с, 16р | 28 | 38 |
| Детали 17с, 17р, 18с, 18р | 29 | 39 |
| Деталь 19 | 30 | 40 |
| Детали примыкани дверных и фрамужных блоков к панелям наружных стен каркасно-панельных зданий | | |
| Детали 20, 21, 22, 23, 24, 25 | 31 | 41 |
| Детали 26, 27, 28 | 32 | 42 |
| Детали примыкания оконных блоков к наружным стенам кирпичных зданий | | |
| Детали 29с, 30с, 29р, 30р | 33 | 43 |
| Разрез I-I | 34 | 44 |
| Разрез 2-2 | 35 | 45 |
| Разрез 3-3 | 36 | 46 |
| Разрез 4-4 | 37 | 47 |
| Детали примыкания дверных балконных блоков к наружным стенам кирпичных зданий. | | |
| Детали 31с, 32с | 38 | 48 |
| Детали 31р, 32р | 39 | 49 |
| Детали примыкания дверных и фрамужных блоков к наружным стенам кирпичных зданий | | |
| Детали 33, 34 | 40 | 50 |
| Детали 35, 36, 37, 38 | 41 | 51 |
| Детали сопряжения оконных блоков между собой и через деревянный импост в каркасно-панельных и кирпичных зданиях. | | |
| Детали 39с, 40с, 39р, 40р | 42 | 52 |
| Детали 41с, 41р, 42с, 42р | 43 | 53 |







| | | |
|---|---|---|
| Детали сопряжения оконных и дверных блоков между собой и через деревянный импост в каркасно-панельных и кирпичных зданиях. | | |
| Детали 43с, 43р, 44с, 44р, 45с, 45р | 44 | 54 |
| Детали сопряжения дверных блоков между собой и через деревянный импост в каркасно-панельных и кирпичных зданиях | | |
| Детали 46, 47, 48 | 45 | 55 |
| Детали сопряжения фрамужных блоков между собой, через деревянный импост и с оконными и дверными блоками в каркасно-панельных и кирпичных зданиях | | |
| Детали 49, 50, 51, 52, 53, 54с, 54р | 46 | 56 |
| Детали крепления подоконных досок и плит в каркасно-панельных и кирпичных зданиях | | |
| Детали 55, 56 | 47 | 57 |
| Детали примыкания дверных блоков к двухслойным перегородкам | | |
| Детали 57, 58, 59, 60 | 48 | 58 |
| Деталь установки вентилятора | | |
| Деталь 61 | 49 | 59 |
| Монтажные металлические детали | 50 | 60 |



Ляхович
Греков
Комаров
Шахова

Гл. инж. ин-та
Нач. отд.
Гл. инж. отд.
Рук. гр. инж.

ЦНИИЭП учебных зданий г. Москва

В данный альбом включены рабочие чертежи типовых деталей примыкания оконных и дверных блоков к стенам и перегородкам каркасно-панельных и кирпичных общественных зданий для обычных условий строительства. Допускается применять типовые детали и для других условий строительства, не требующих специальных конструктивных решений и правил производства работ.

Типовые детали разработаны с применением столярных изделий серии ИИ-03-01, альбом 49 и серии I.135-I, выпуски I и 2 и стеновых панелей серии ИИ-04-5, выпуски I и 2.

В альбом включены типовые детали, выполненные с применением разрабатываемых в настоящее время стеновых панелей с новой геометрией боковых граней.

В состав альбома включена часть типовых деталей решенных с использованием индивидуальных изделий, значительно расширивших применение типовых деталей при проектировании и строительстве.

Во всех случаях при ссылке в проекте на типовые детали, решенными с дополнительными изделиями, последние должны быть разработаны в индивидуальном порядке при конкретном проектировании, рабочие чертежи этих изделий должны быть включены в состав проекта.

Для удобства подбора и отыскания в альбоме необходимых деталей на листах I-9 даны чертежи маркировки типовых деталей на фрагментах фасадов и разрезах. На маркировочных чертежах для группы типовых деталей с одинаковым архитектурным решением примыкания оконных и дверных блоков к стенам и перегородкам даны примечания, объясняющие различие деталей в зависимости от конструктивных решений. Фрагменты фасадов на маркировочных чертежах не являются техническими решениями для применения в проектах и даны только для маркировки и удобства подбора деталей.

Рабочие чертежи деталей и соответствующая маркировка на чертежах в альбоме „ТД", представлены:

| | | |
|---|---|---|
| ТД | Пояснительная записка | Серия 2.236-2 |
| 1971г. | | Выпуск I · Лист П1 |

11830 8

Шахова · Рук. гр. инж. · Г. Москва

Пров. Оскарова 10.05.84г. Кон. Шарова



– деталь примыкания оконных блоков к наружным стенам на окно в целом в виде двух сечений оконного проема (вертикального и горизонтального);

– деталь примыкания дверного и фрамужного блоков к наружным стенам и перегородкам в виде одного сечения дверного проема в месте примыкания;

– деталь сопряжения оконных и дверных блоков между собой и через деревянный импост одним сечением по изделию в местах сопряжения.

Типовые детали примыкания оконных блоков к наружным стенам каркасно-панельных зданий, дополнены типовыми деталями (ТД8-ТД10) установки столярных импостов с отверстиями для вентиляторов. Такое решение вызвано отсутствием возможности устройства в керамзитобетонных простеночных панелях вентиляторов необходимых для проветривания каждого помещения (классы, аудитории и т. п.) принудительной вентиляцией. Кроме того, применение деревянных импостов позволяет разнообразить фасад здания, придавая ему внешний вид ленточного остекления.

Типовые детали примыкания дверных блоков к перегородкам (ТД57-ТД60) разработаны в дополнение к деталям альбомов:

серии 2.130-1, выпуск I, содержащей детали установки дверного блока во внутренних кирпичных стенах;

серии 2.130-1, выпуск 8, содержащей детали примыкания дверного блока к однослойным перегородкам.

Оконные и дверные блоки должны монтироваться с соблюдением следующих требований:

– поверхности блоков, примыкающие к стенам должны быть антисептированы и защищены гидроизоляционными рулонными материалами;

– зазоры между коробкой блока и наружной стеной следует тщательно проконопатить термоизоляционными материалами на 3/4 глубины зазор проконопатить сухой паклей, войлоком

Ляхович · Грехов · Комаров · Шахова · Гл. инж. ин-та · Нач. отд. · Гл. инж. отд. · Рук. гр. · ЦНИИЭП учебных зданий г. Москва

| | | |
|---|---|---|
| ТД | Пояснительная записка | Серия 2.236-2 |
| 1971г. | | Выпуск I · Лист П2 |

11830 9

Пров. Оскарова 10.05.84г. Кон. Шарова

или другими материалами соответствующего качества, а оставшуюся 1/4 глубины со стороны помещения проконопатить жгутом, смоченным в алебастровом молоке. Устья зазоров в местах примыкания блоков к проемам со стороны фасада заделывать мастикой УМС-50 (ГОСТ 14791-69) с последующим прикрытием цементным раствором. При зазорах между стеной и оконными или дверными блоками превышающими допустимые в связи с тем, что ширина проема не всегда соответствует ширине блока, к коробкам необходимо прибивать антисептированные доски согласно чертежам типовых деталей данного альбома;

– креплечия оконных и дверных коробок в каркасно-панельных стенах производить шурупами в деревянные антисептированные пробки стеновых панелей; в кирпичных стенах – стальными костылями, забиваемыми в деревянные антисептированные пробки в кладке стены.

Не допускается расклинивание блока в проеме во избежание искривления коробки; временное расклинивание для выверки блока в проеме допускается только в углах блока.

Типовыми деталями, представленными в альбоме, предусмотрена установка подоконных досок в каркасно-панельных и кирпичных зданиях, а железобетонных подоконных плит только в кирпичных зданиях.

Металлические кронштейны устанавливать в местах стыка подоконных досок или плит, в середине пролета доски или плиты при их длине 1600 мм и более, по краям проема для подоконных досок в каркасно-панельных зданиях.

Монтаж оконных и дверных блоков и подоконных досок следует производить в соответствии с требованиями СНиП III-В. 7-69.

На листе 50 даны рабочие чертежи монтажных изделий, применяемых в разработанных деталях. Марки монтажных





изделий и их количество должны быть включены в спецификацию к проекту.

При разработке проектов с применением рабочих чертежей данных типовых деталей на чертежах проекта делаются выноски с указанием номера серии, выпуска и применяемой детали по следующему образцу:

В числителе указан номер серии, в знаменателе: первое число – номер выпуска данной серии, второе число – номер типовой детали.

Обозначения типовых деталей на чертежах проектов в отличие от прочих деталей обводятся двойным кружком.

В проекте или серии проектов составляется сводная спецификация применяемых типовых деталей.

В данном альбоме приняты следующие условные обозначения:

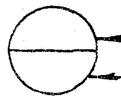





Ляхович
Греков
Комаров
Шахова

Гл. инж. ин-та
Нач. ОТА
Гл. инж. ОТА
Рук. гр. инж.

ЦНИИЭП учебных зданий г. Москва

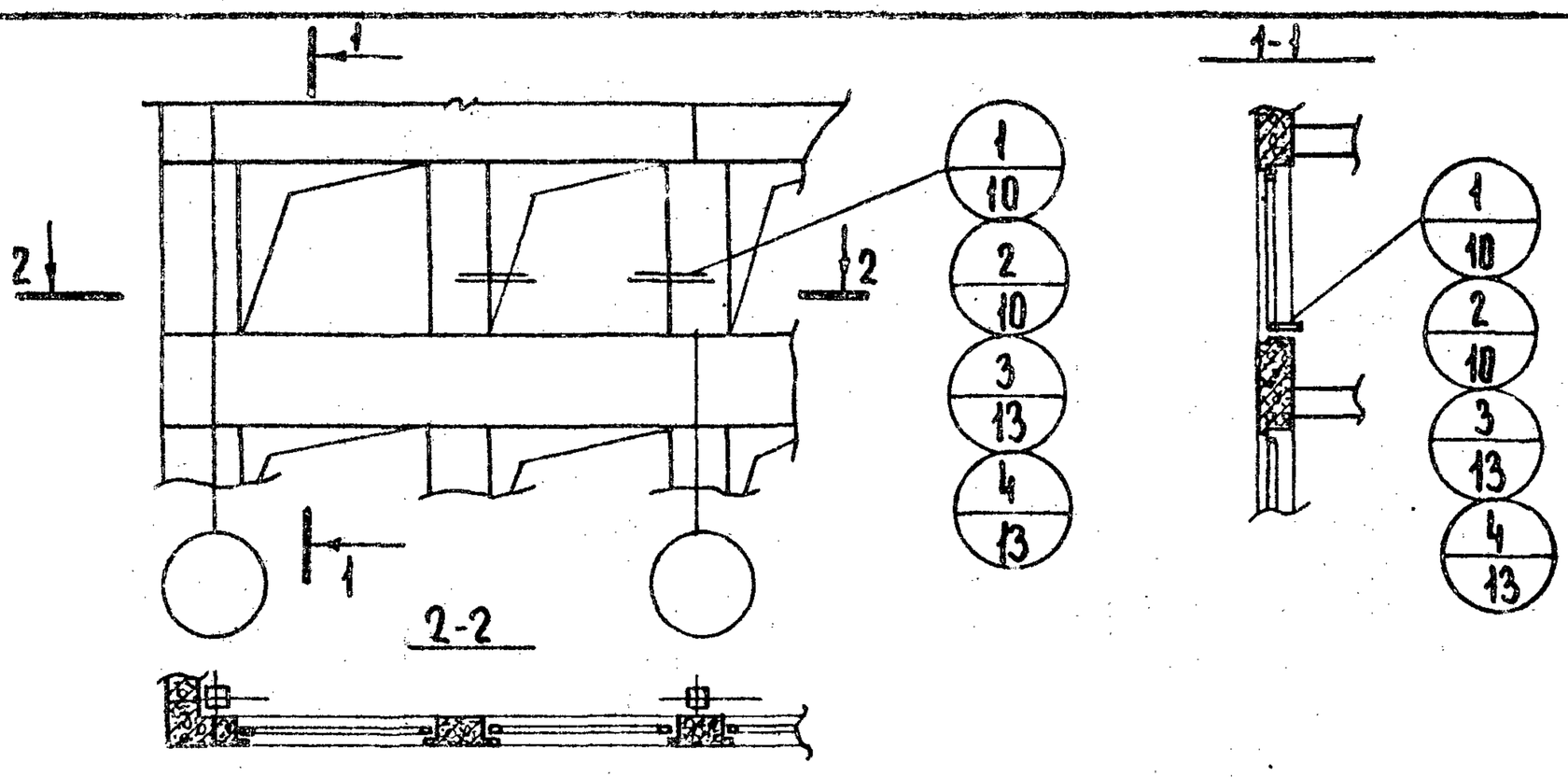


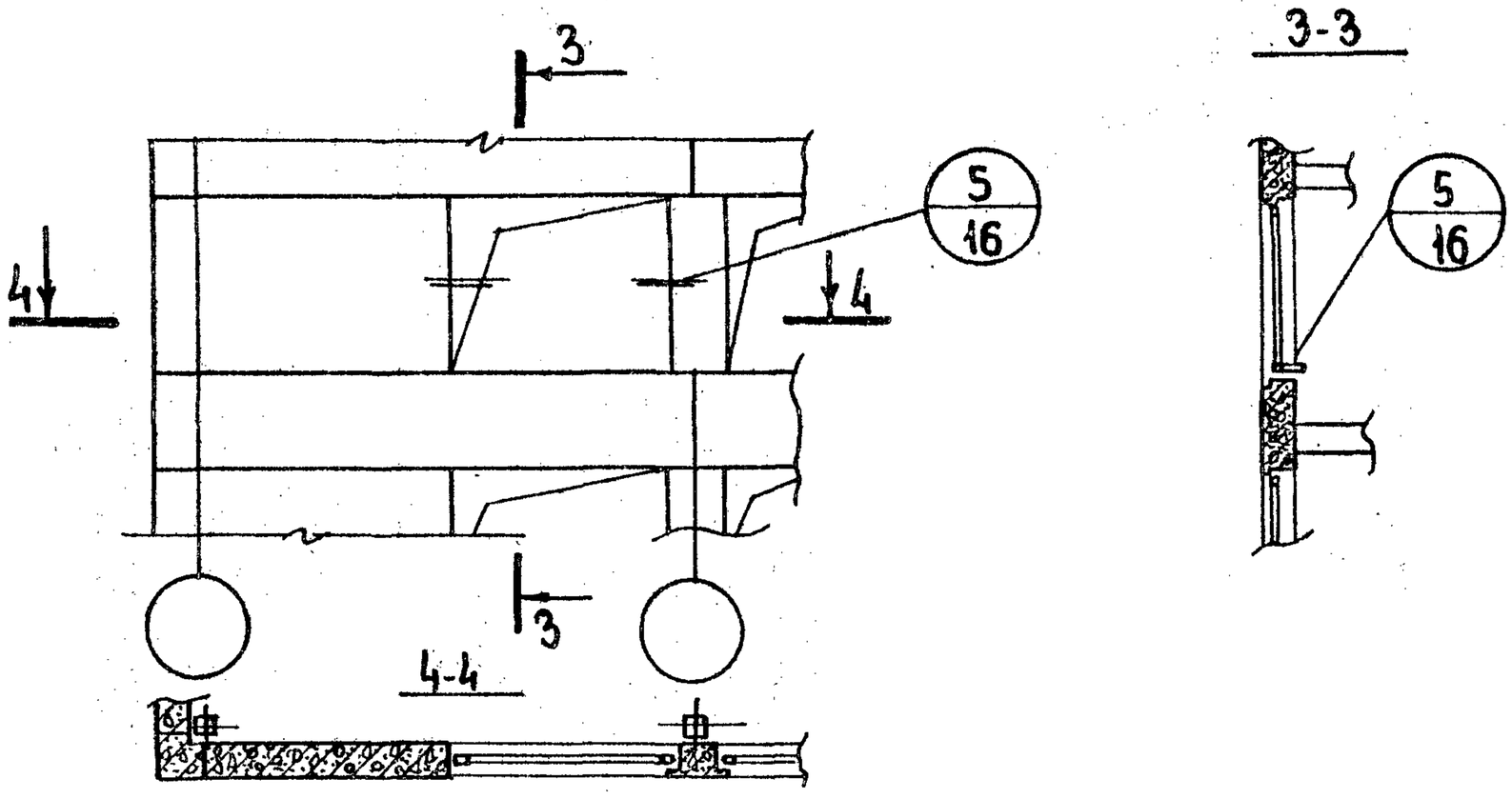


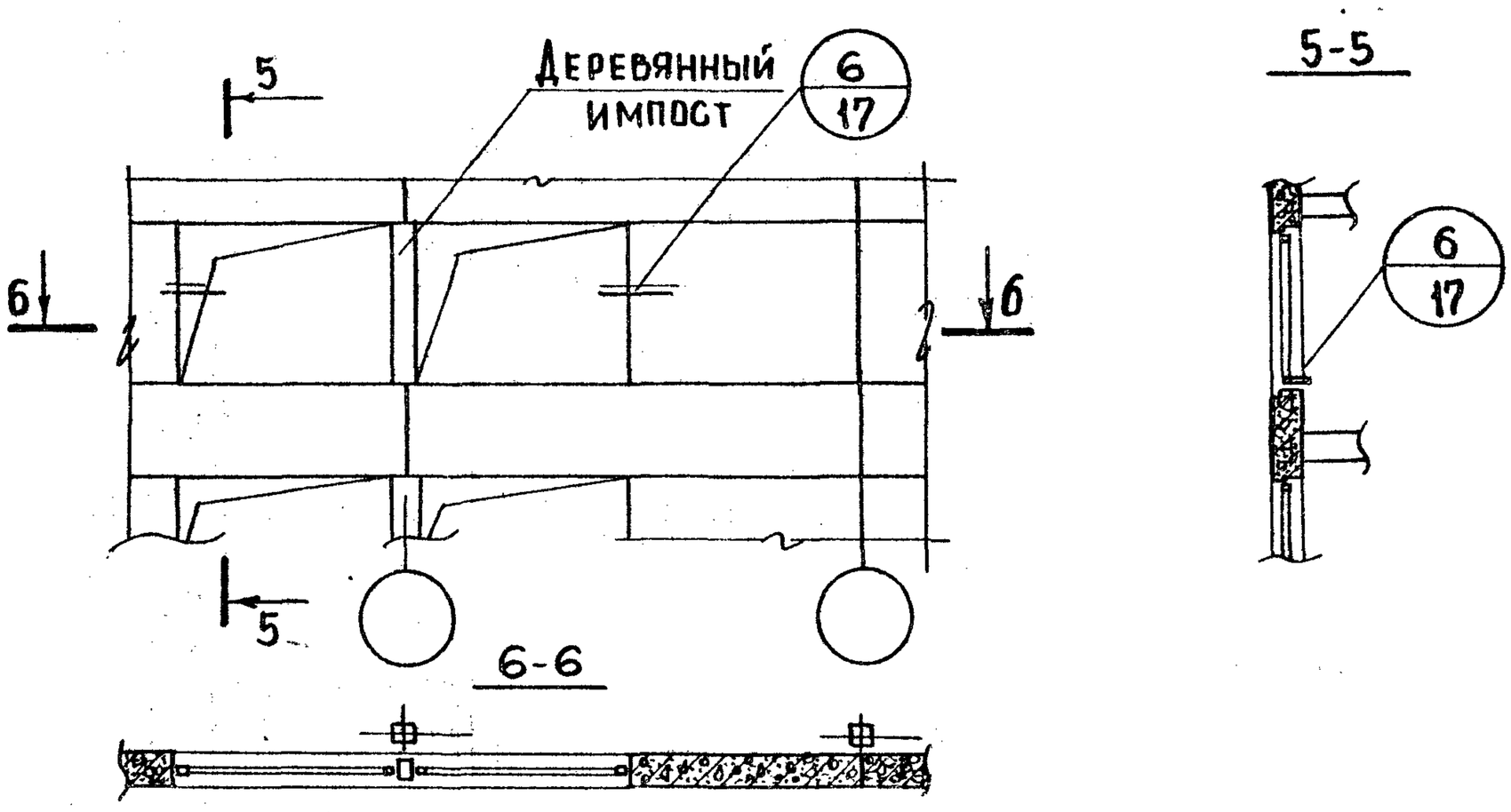


Примечания:

1. ТД1 и ТД2 отличаются от ТД3 и ТД4 конфигурацией торцовых и боковых граней панелей.
2. ТД2 и ТД4 отличаются соответственно от ТД1 и ТД3 нашивкой доски к коробке блока.

| | | |
|---|---|---|
| ТД | Маркировка деталей примыкания оконных блоков к панелям наружных стен каркасно-панельных зданий. | Серия 2.236-2 |
| 1971 г. | | Выпуск 1 / Лист 1 |

11830 - 12

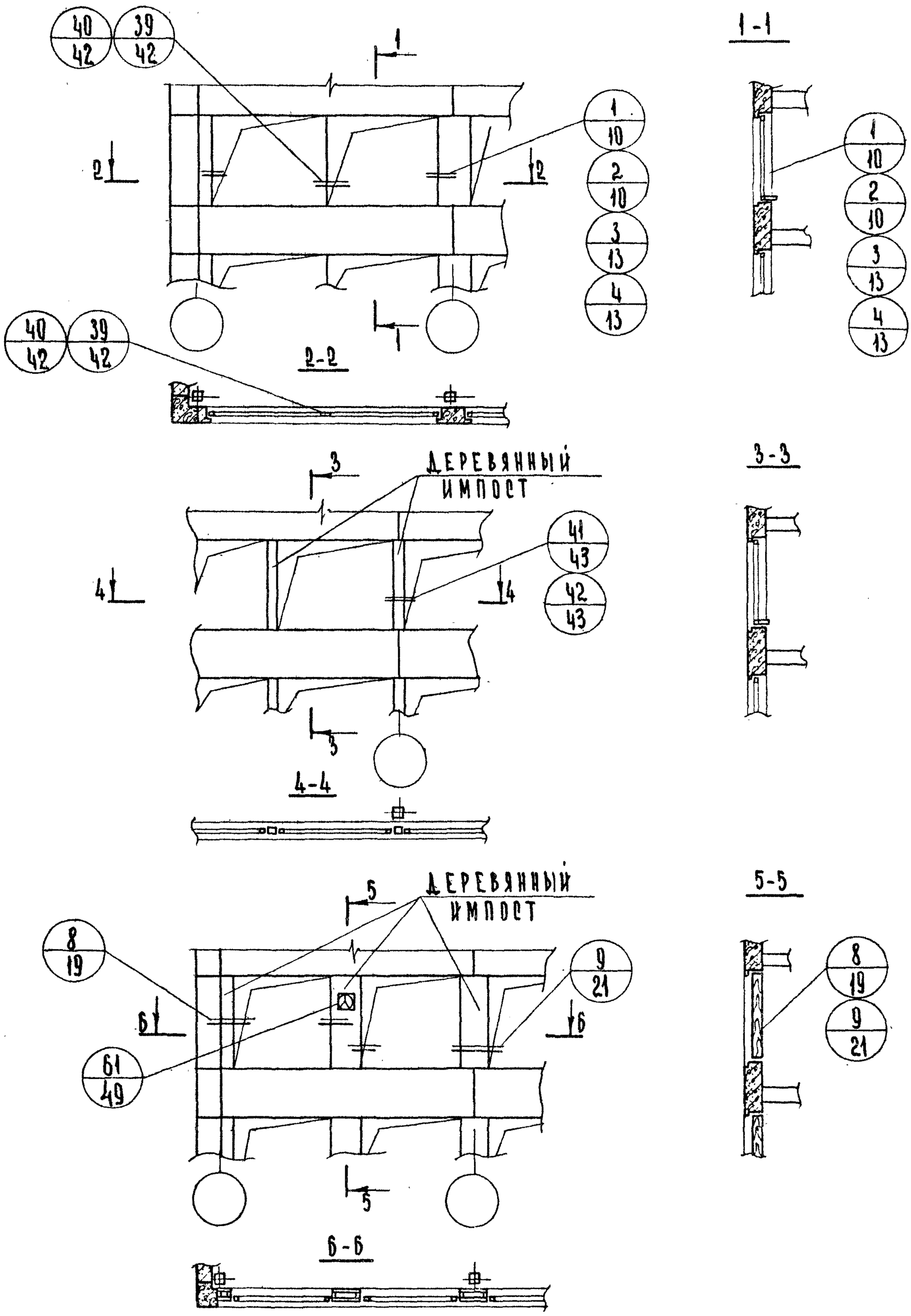


**ПРИМЕЧАНИЯ:**

1. ТД 2 и ТД 4 отличаются соответственно от ТД 1 и ТД 3 нашивкой доски к коробке блока.
2. ТД 41 отличается от ТД 42 конструкцией деревянного импоста
3. ТД 39 и ТД 40 отличаются сопряжениями между собой.

| | | |
|---|---|---|
| ТД 1971г. | Маркировка деталей сопряжения оконных блоков между собой и через деревянный импост в каркасно-панельных зданиях. | Серия 2.236-2<br>Выпуск 1 / Лист 2 |

## Заполнение оконного проема с вертикальным несущим деревянным импостом

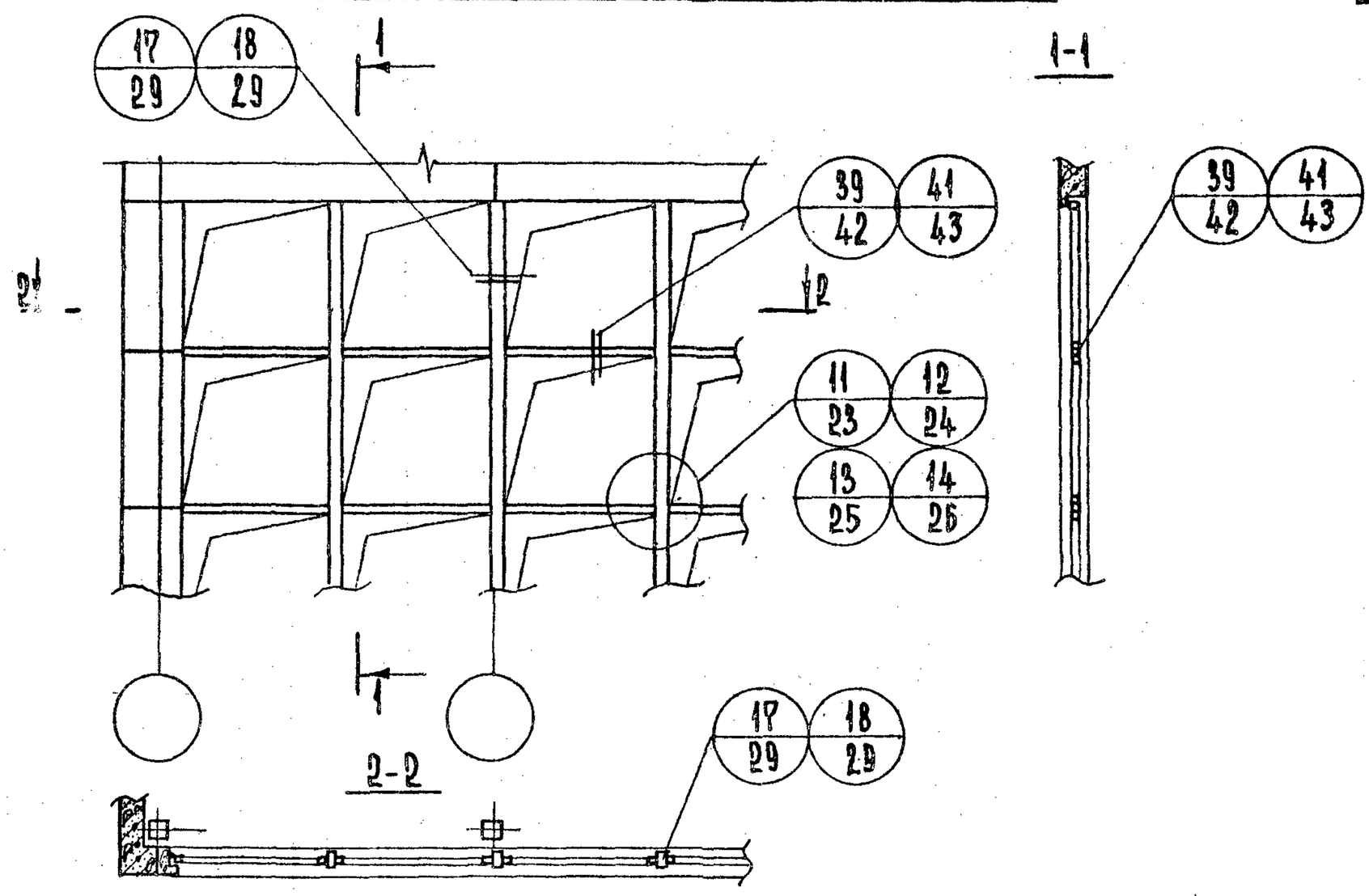


## Заполнение оконного проема с горизонтальным несущим деревянным импостом

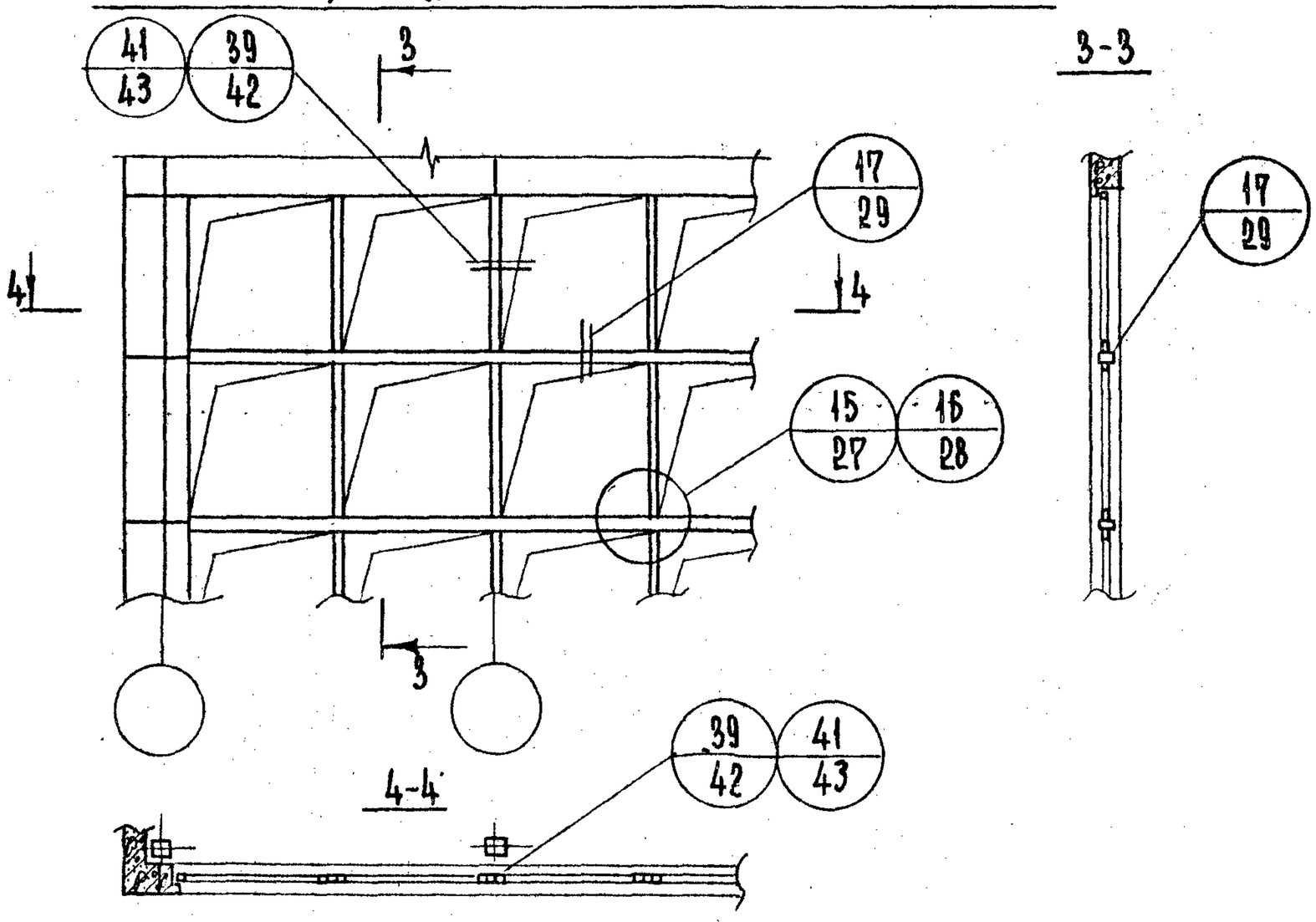


### Примечания:

ТД 11 - ТД 18, ТД 39 и ТД 41 отличаются конструкциями деревянных импостов.

| | | | |
|---|---|---|---|
| ТД 1971 г. | Маркировка деталей сопряжения оконных блоков через вертикальные и горизонтальные несущие деревянные импосты в зальных помещениях каркасно-панельных зданий | Серия 2.236-2 | |
| | | Выпуск 1 | Лист 3 |

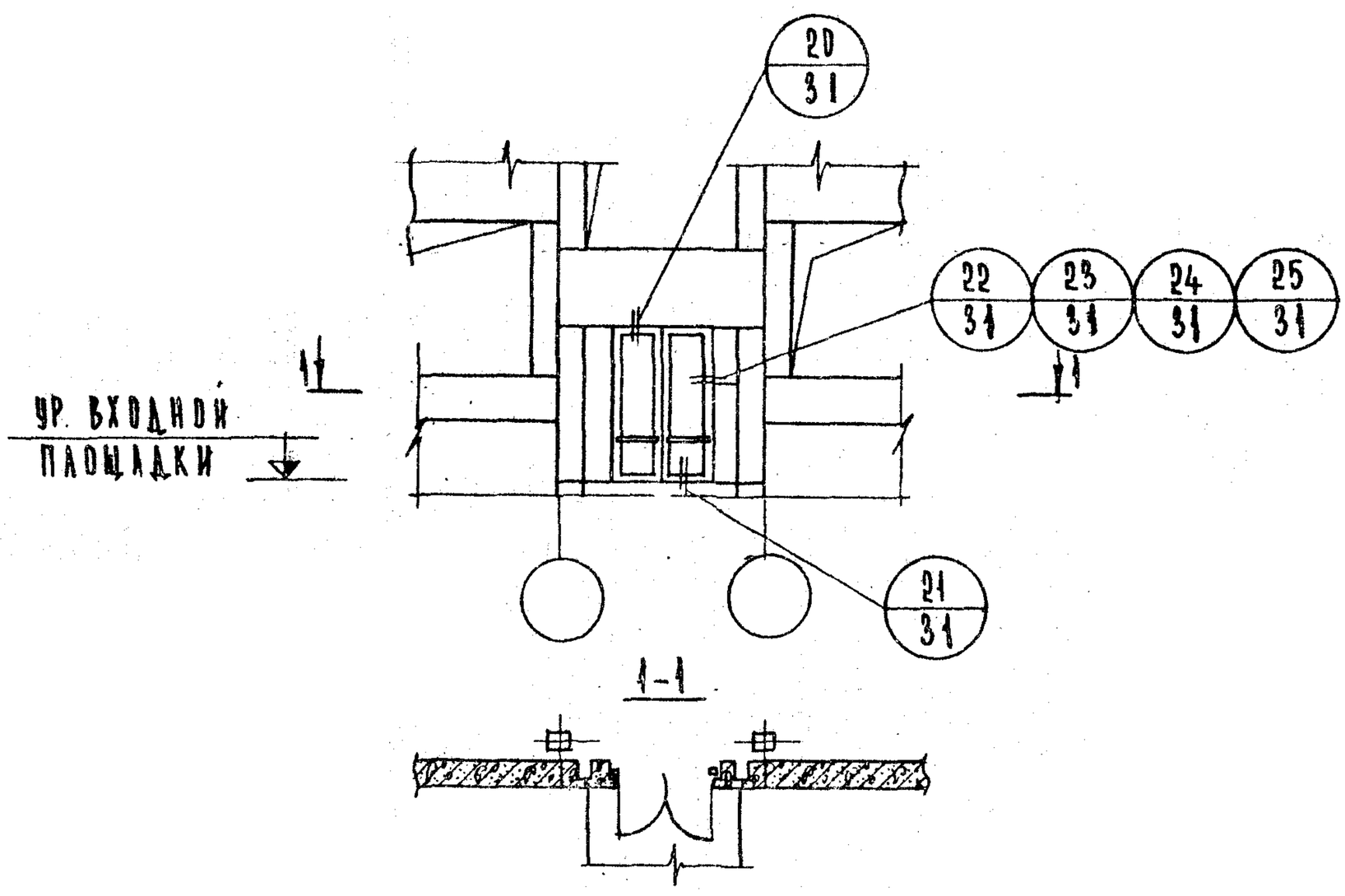


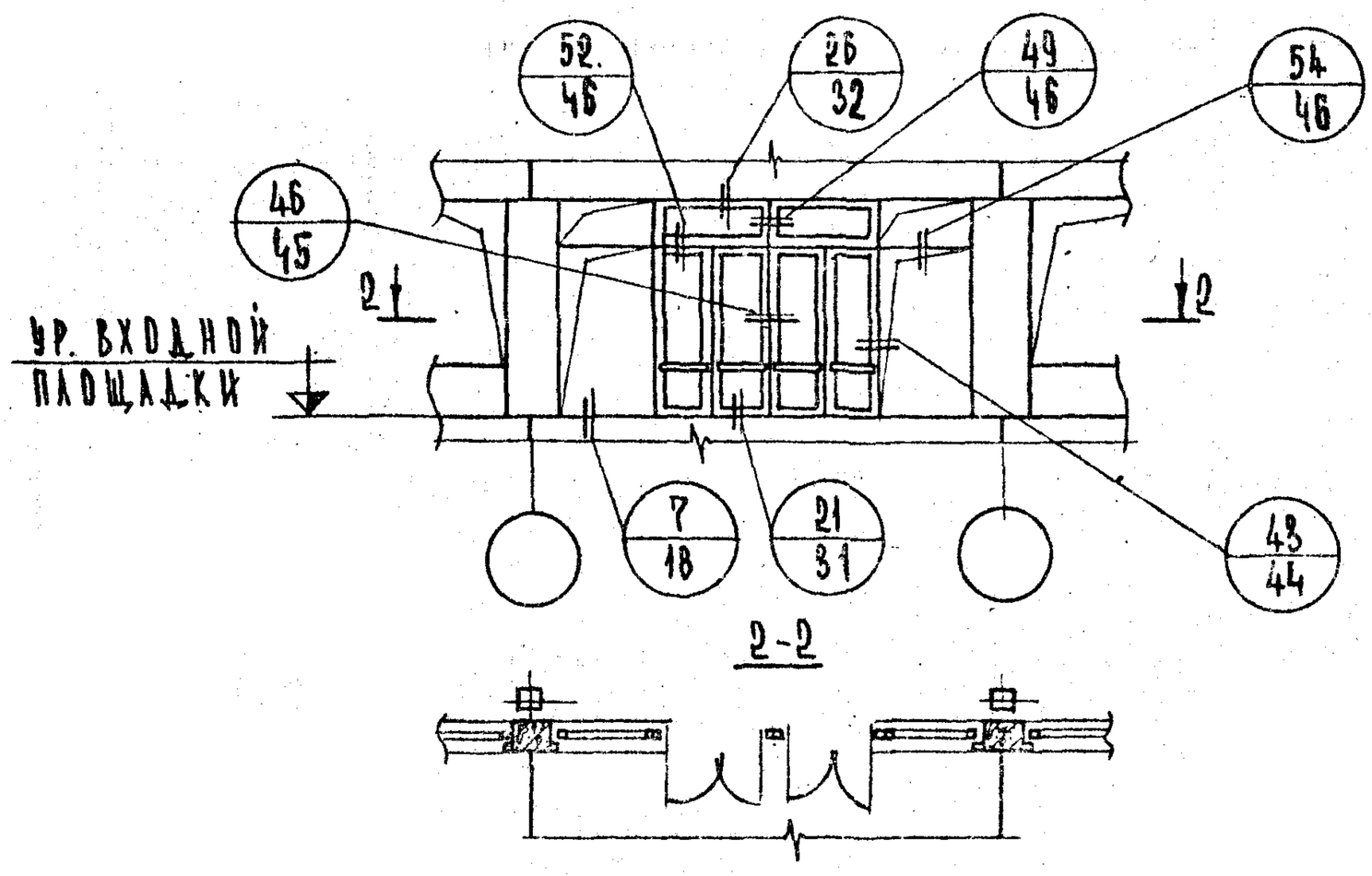


## Примечания:

ТД 22 и ТД 24 отличается от ТД 25 и ТД 23 нашивкой доски к коробке дверного блока.

| | | | |
|---|---|---|---|
| ТД 1971 г. | Маркировка деталей примыкания дверных блоков к наружным стенам и сопряжения дверных и оконных блоков между собой в каркасно-панельных зданиях. | Серия 2.236-2 | |
| | | Выпуск 1 | Лист 4 |

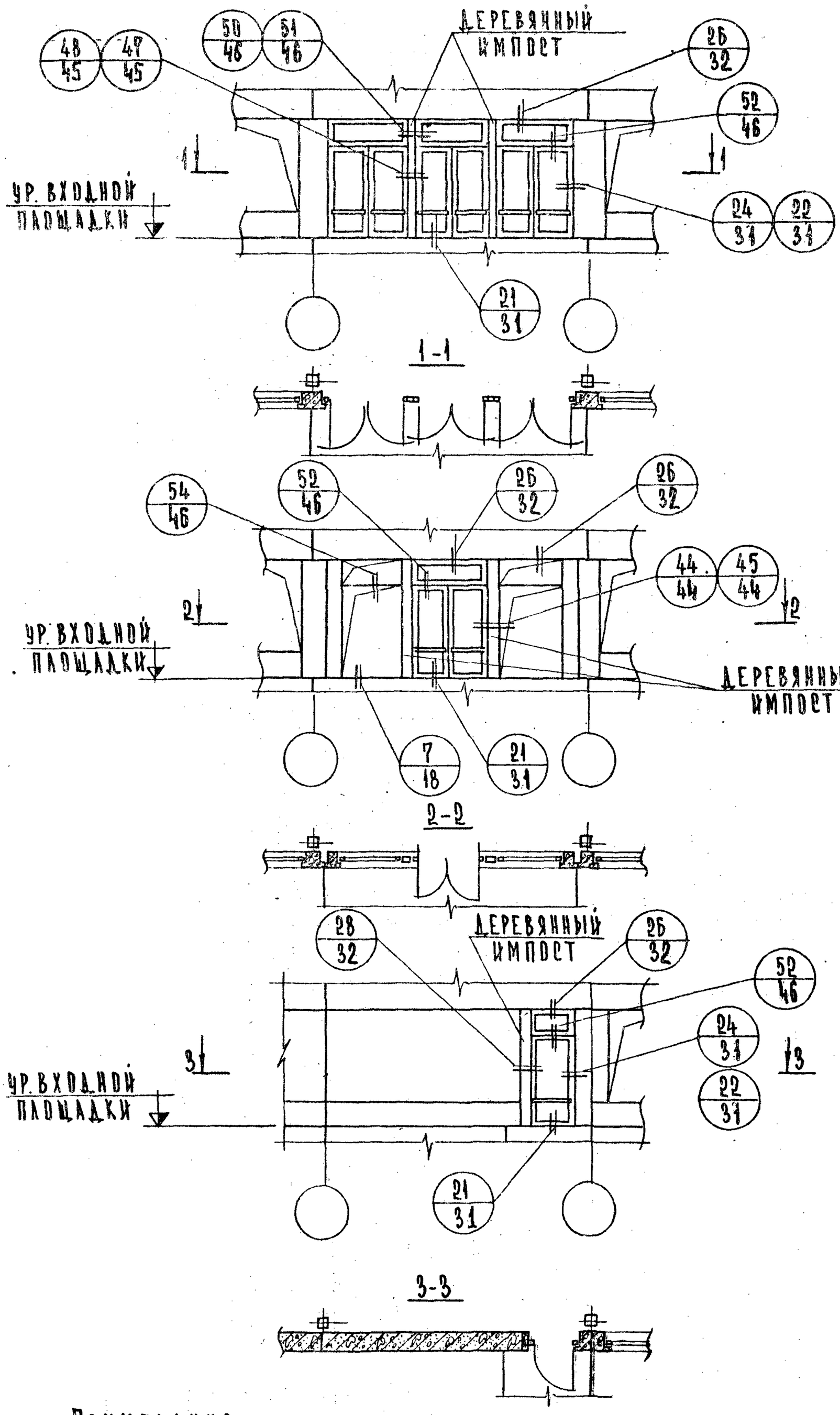


## ПРИМЕЧАНИЯ:

ТД44 ОТЛИЧАЕТСЯ ОТ ТД45, ТД48 ОТ ТД47 И ТД51 ОТ ТД50 КОНСТРУКЦИЕЙ ДЕРЕВЯННОГО ИМПОСТА.

| | | |
|---|---|---|
| ТД 1971 г. | МАРКИРОВКА ДЕТАЛЕЙ СОПРЯЖЕНИЯ ДВЕРНЫХ И ОКОННЫХ БЛОКОВ ЧЕРЕЗ ДЕРЕВЯННЫЙ ИМПОСТ В КАРКАСНО-ПАНЕЛЬНЫХ ЗДАНИЯХ. | СЕРИЯ 2.236-2 ВЫПУСК 1 / ЛИСТ 5 |

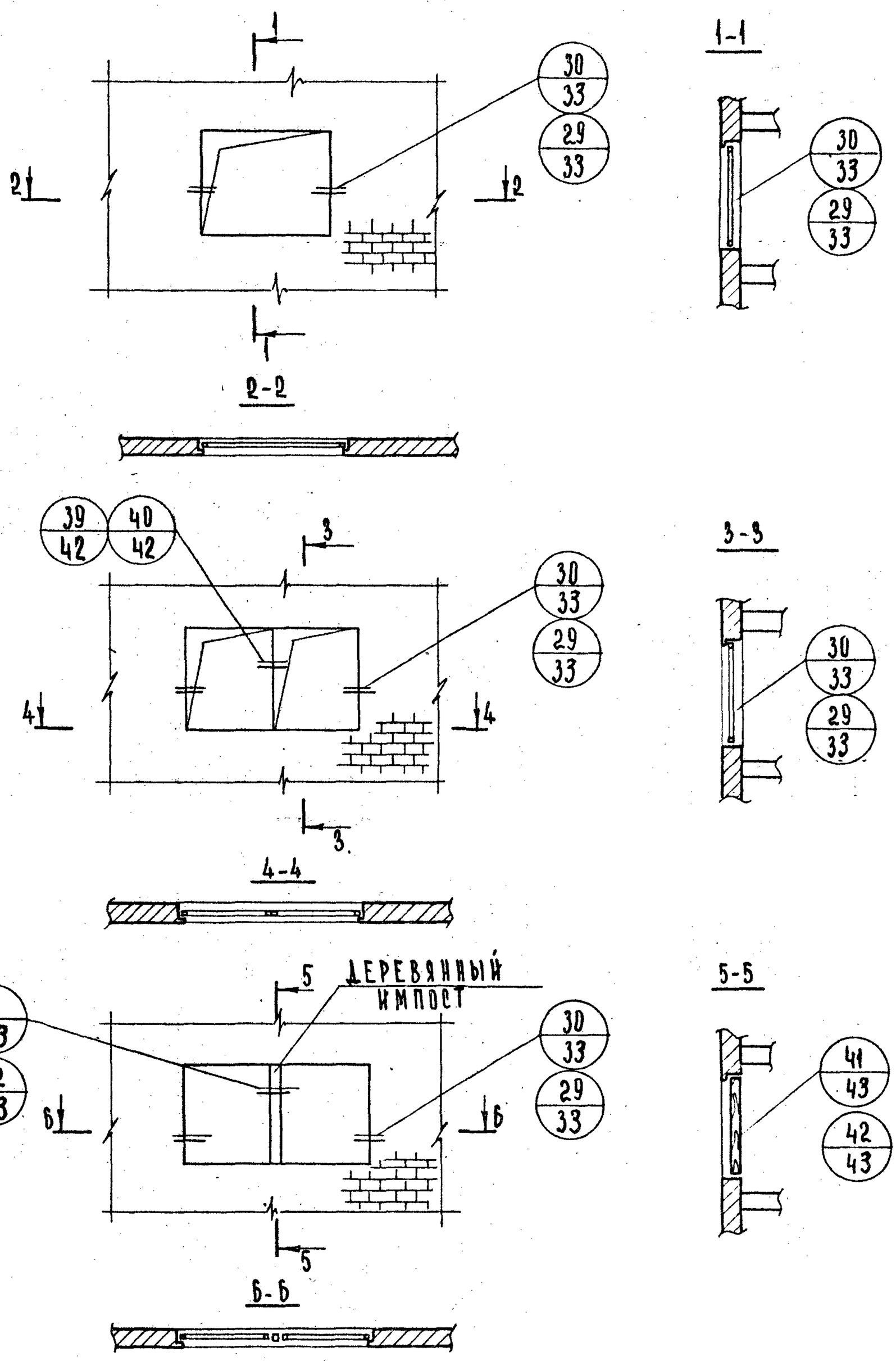


Примечания:

1. ТД 29 отличается соответственно от ТД 30 нашивкой доски к коробке блока.
2. ТД 39 и ТД 40 отличаются сопряжениями между собой.
3. ТД 42 отличается от ТД 41 конструкцией деревянного импоста.

| | | |
|---|---|---|
| ТД 1971 г. | Маркировка деталей примыкания оконных блоков к наружным стенам, сопряжения оконных блоков между собой и через деревянный импост в кирпичных зданиях. | Серия 2.236-2 Выпуск 1 Лист 6 |

11330 17

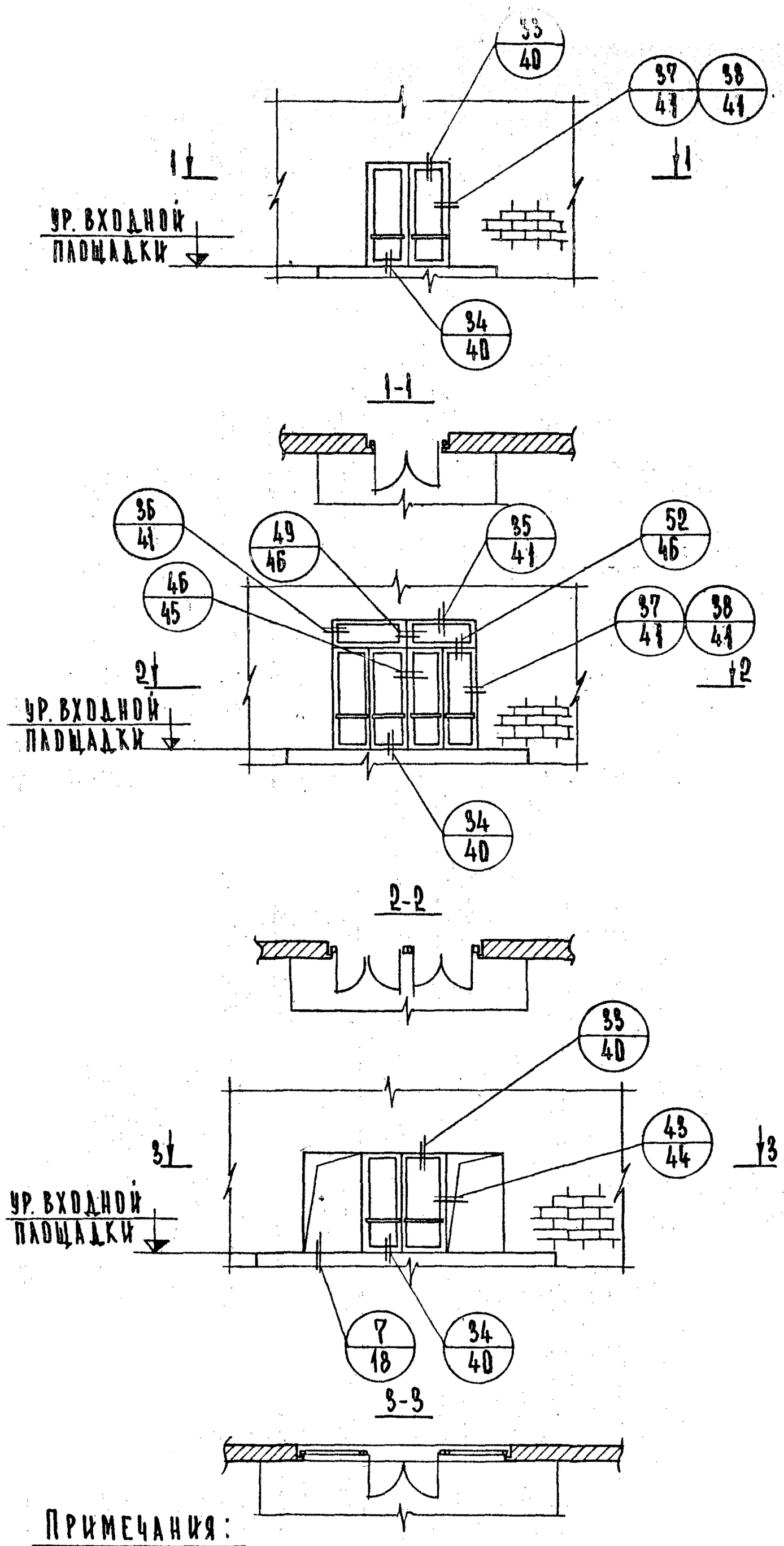


## ПРИМЕЧАНИЯ:

ТД 38 ОТЛИЧАЕТСЯ ОТ ТД 37 НАШИВКОЙ ДОСКИ К КОРОБКЕ ДВЕРНОГО БЛОКА

| | | |
|---|---|---|
| ТД 1971 г. | МАРКИРОВКА ДЕТАЛЕЙ ПРИМЫКАНИЯ ДВЕРНЫХ БЛОКОВ К НАРУЖНЫМ СТЕНАМ, СОПРЯЖЕНИЯ ДВЕРНЫХ БЛОКОВ МЕЖДУ СОБОЙ И С ОКОННЫМИ БЛОКАМИ В КИРПИЧНЫХ ЗДАНИЯХ. | СЕРИЯ 2.236-2<br>ВЫПУСК 1 / ЛИСТ 7 |

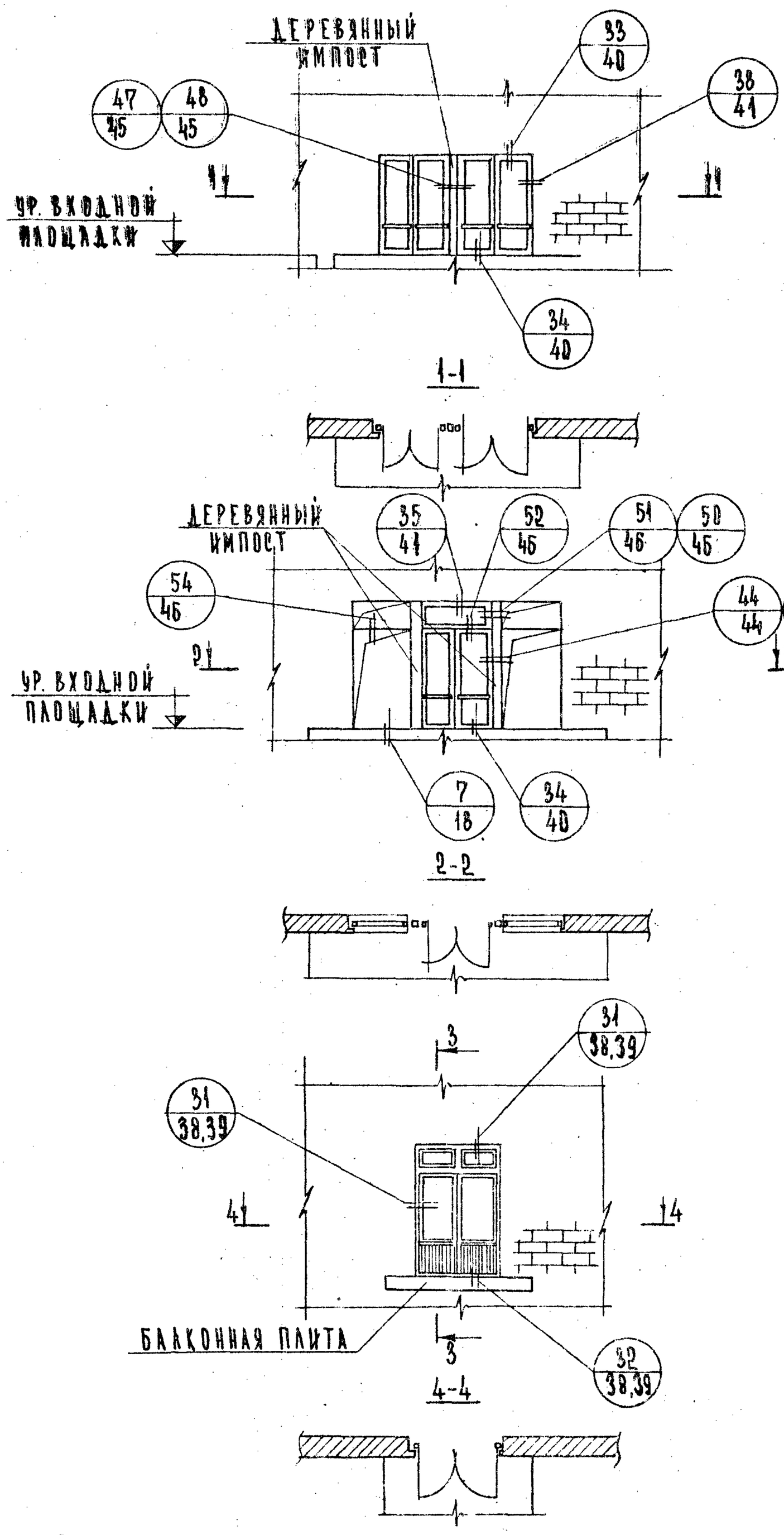


Примечания:

ТД48 отличается от ТД47 и ТД45 от ТД44 конструкцией деревянного импоста.

| | | |
|---|---|---|
| ТД 1971 г. | Маркировка деталей сопряжения дверных и оконных блоков через деревянный импост и примыкания дверных балконных блоков к наружным стенам в кирпичных зданиях. | Серия 2.236-2 Выпуск 1 Лист 8 |

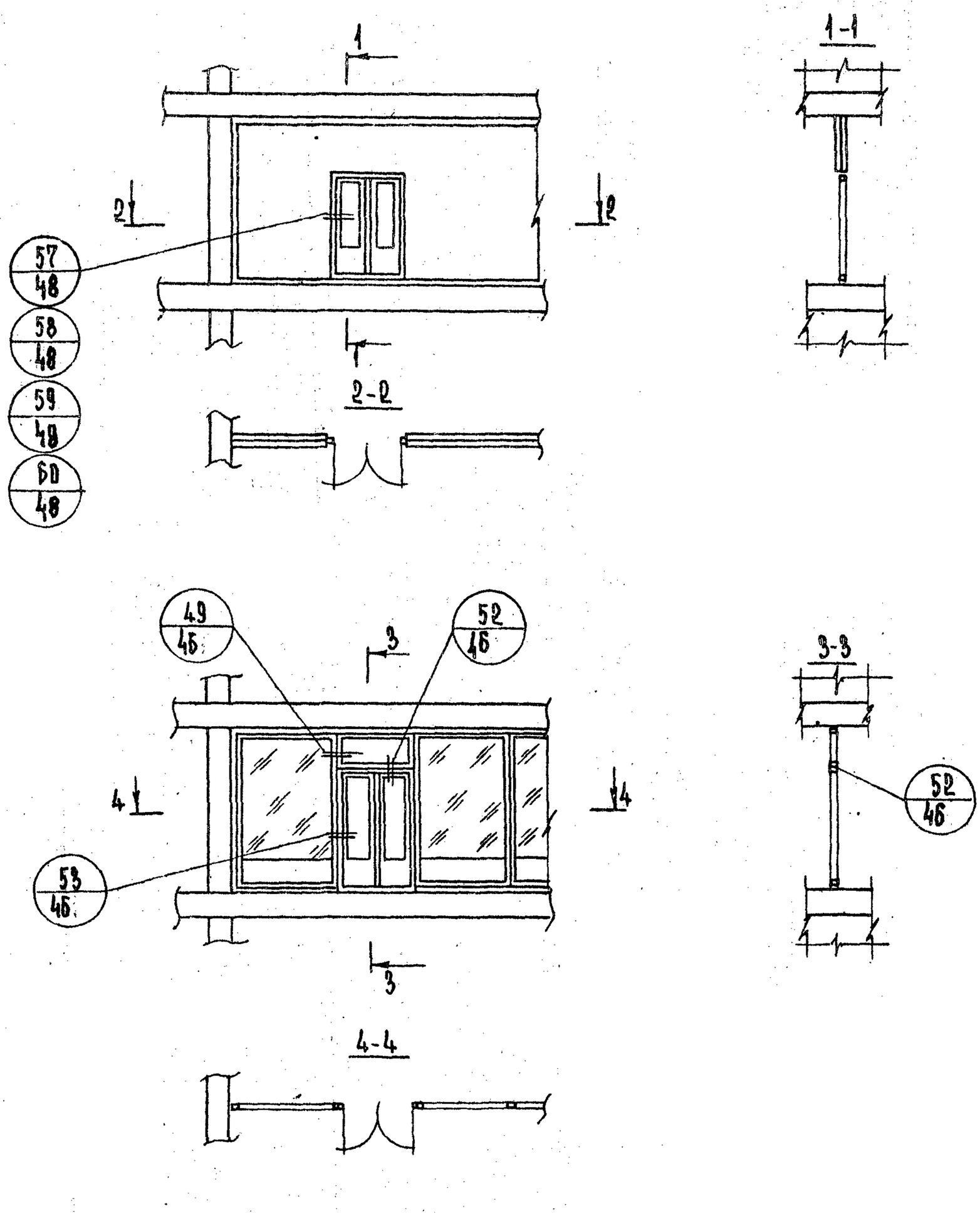


ПРИМЕЧАНИЯ:

ТД 58 И ТД 57 ОТЛИЧАЕТСЯ ОТ ТД 60 И ТД 59 РАСПОЛОЖЕНИЕМ ДВЕРНОГО БЛОКА В ПЕРЕГОРОДКЕ.

| | | |
|---|---|---|
| ТД 1971 г. | МАРКИРОВКА ДЕТАЛЕЙ ПРИМЫКАНИЯ ДВЕРНЫХ БЛОКОВ К ПЕРЕГОРОДКАМ | СЕРИЯ 2.236-2 ВЫПУСК 1 / ЛИСТ 9 |

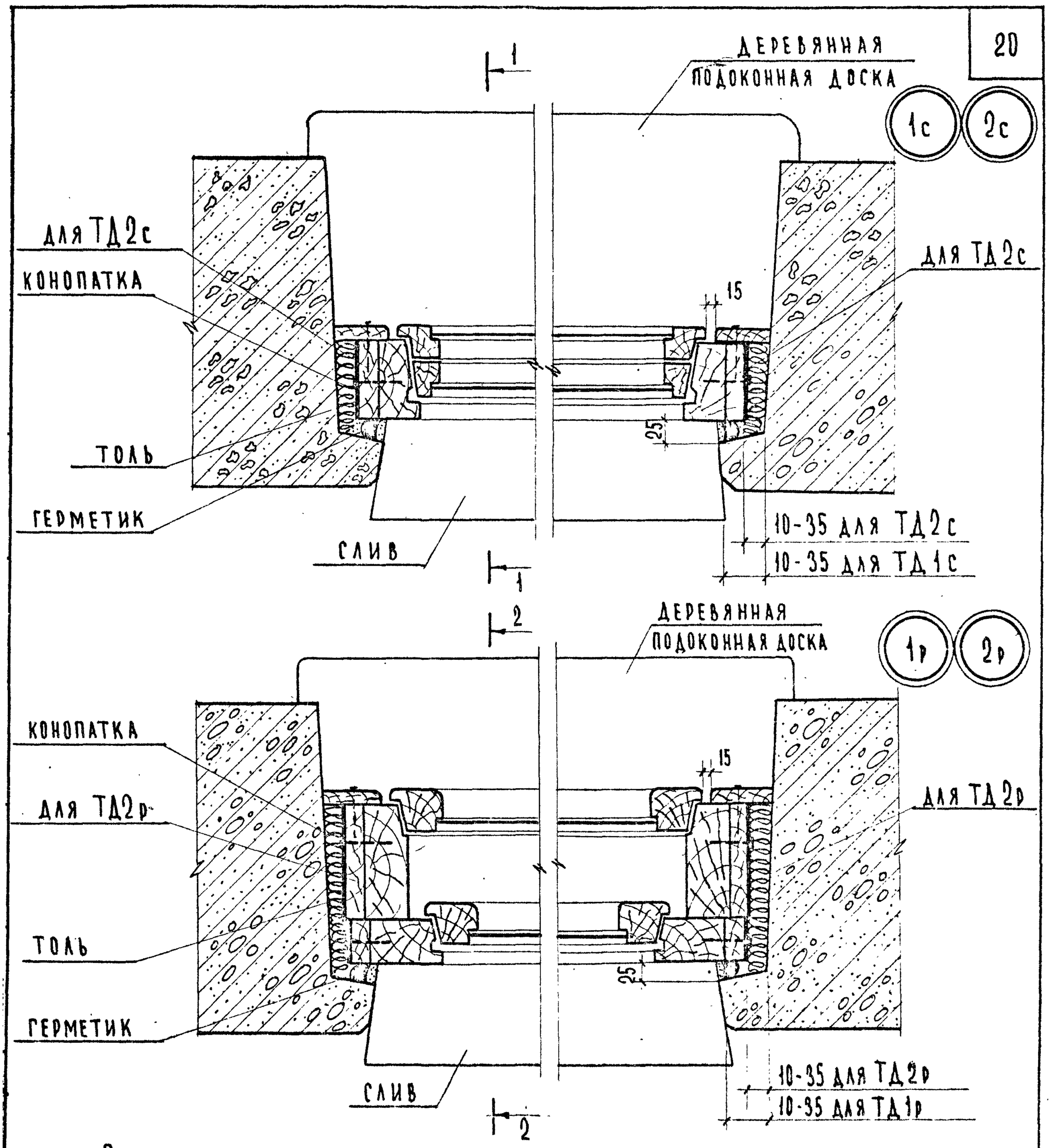


## Примечания:

1. Оконные блоки до установки в проем оклеить толем
2. Зазоры в местах примыкания оконных блоков к стеновым панелям тщательно проконопатить войлоком или паклей, смоченными в алебастровом молоке.
3. Для ТД2с и ТД2р при зазоре между стеновой панелью и оконным блоком более 35 мм к обеим сторонам коробки прибить антисептированные доски. Толщина антисептированной доски не должна превышать 35 мм
4. Разрезы 1-1 и 2-2 см. листы 11, 12

| | | | |
|---|---|---|---|
| ТД 1971г | Детали 1с, 2с, 1р, 2р | Серия 2.236-2 | |
| | | Выпуск 1 | Лист 10 |

1-1

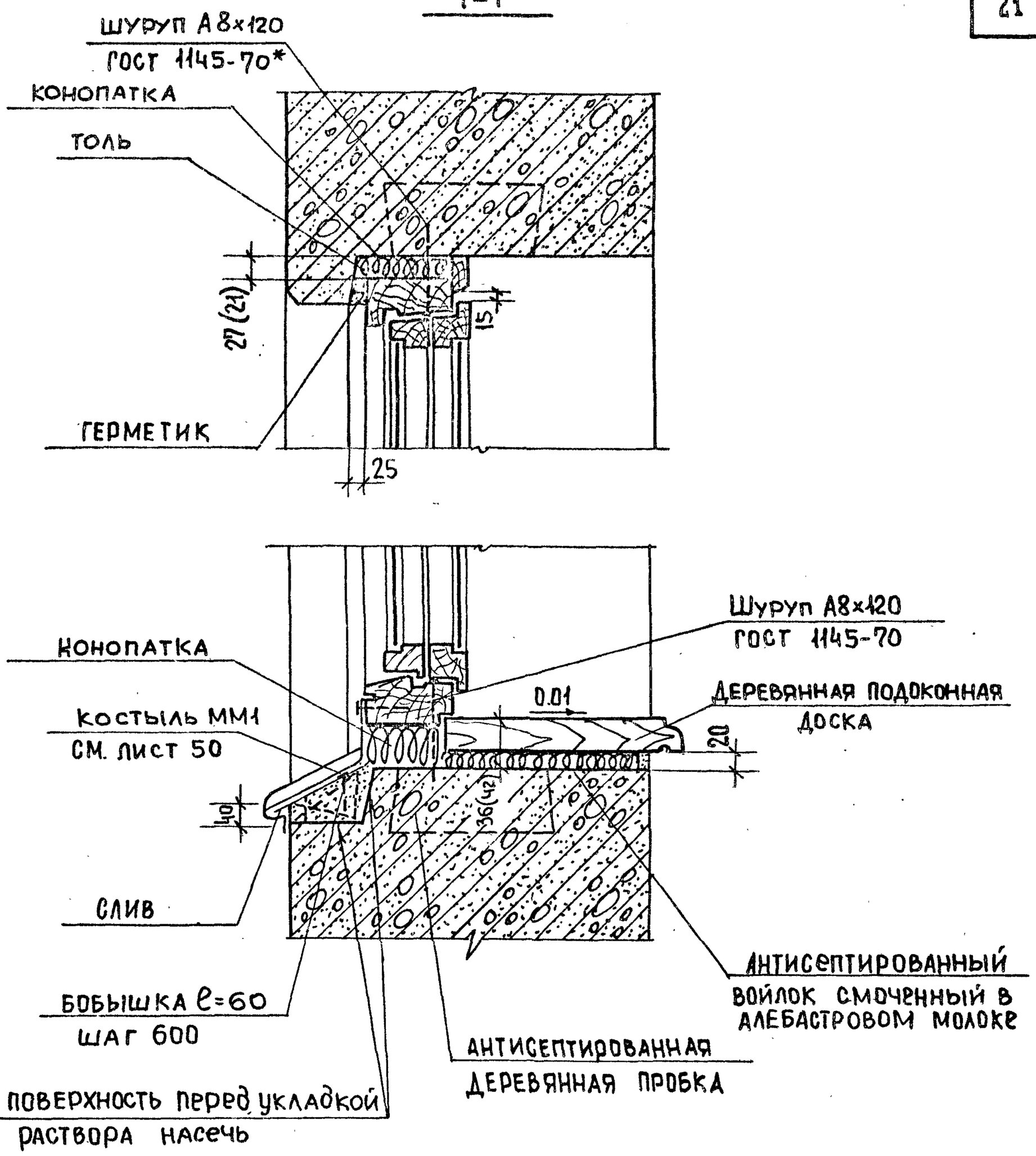


Примечания:

1. Размер в скобках дан для подоконных досок из реек.
2. Для оконного блока высотой 1.2м. рекомендуется применять подоконные доски выполненные из досок с зазором между подоконной доской и стеновой панелью 15мм, при этом зазор между стеновыми панелями и оконными блоком по низу проема - 31мм; по верху - 7мм.
3. Слив из оцинкованной кровельной стали завести в паз коробки на суриковой замазке и одеть на костыль. Костыль прибить к бобышке, утопленной в растворе откоса.
4. ТД 55 крепления деревянной подоконной доски см. лист 47.
5. Нижнюю поверхность подоконной доски обработать антисептиком.

| | | |
|---|---|---|
| ТД 1971г. | Разрез 1-1 | Серия 2.236-2 Выпуск 1 Лист 11 |

## 2-2

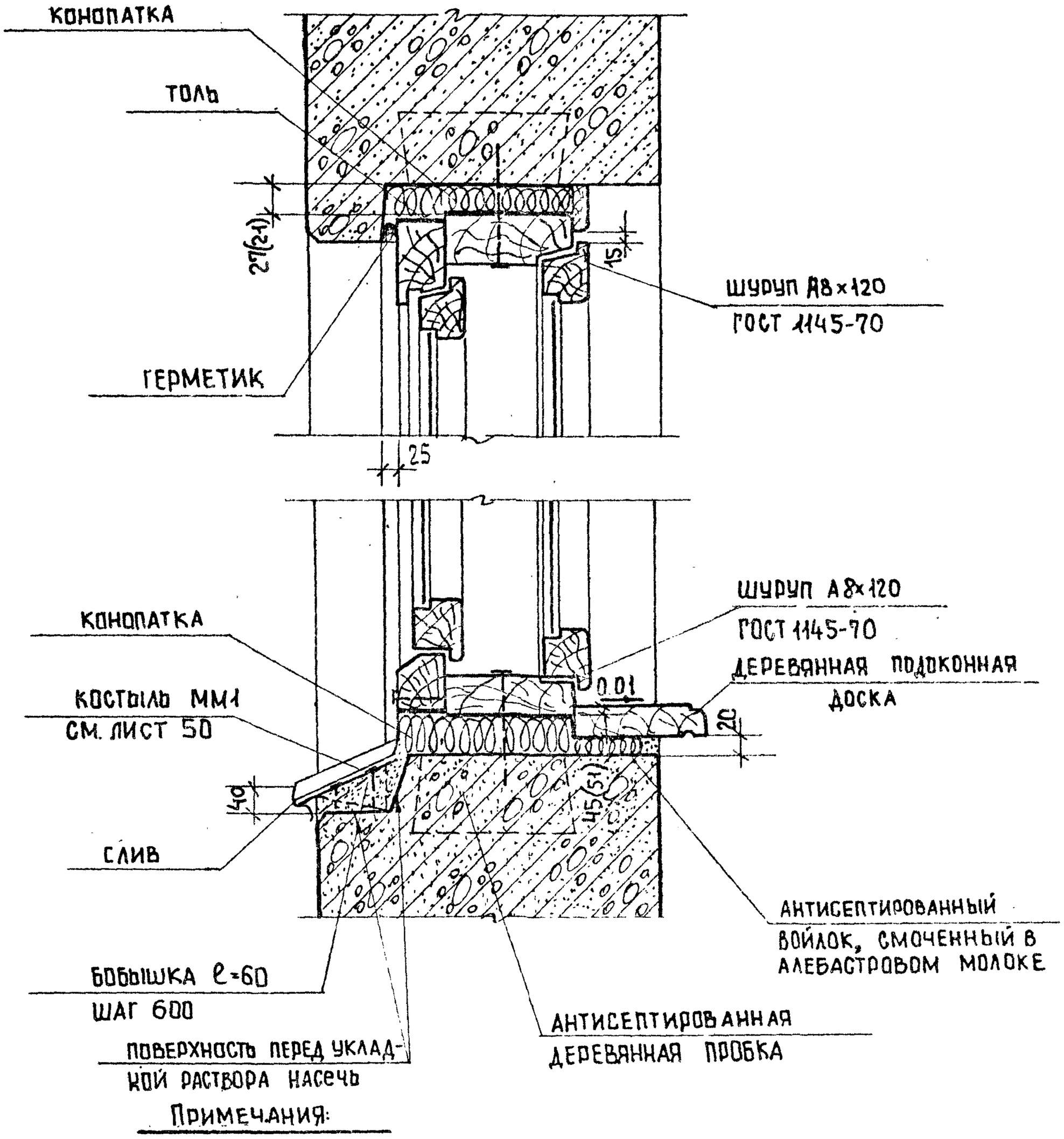


### Примечания:

1. Размер в скобках дан для подоконных досок из реек.
2. Для оконного блока высотой 1,2 м. рекомендуется применять подоконные доски, выполненные из досок с зазором между подоконной доской и стеновой панелью 15 мм, при этом зазор между стеновыми панелями и оконным блоком по низу проема - 40 мм, по верху - 7 мм.
3. Слив из оцинкованной кровельной стали завести в паз коробки на суриковой замазке и одеть на костыль. Костыль прибить к бобышке утопленной в растворе откоса.
4. ТД 55 крепления деревянной подоконной доски см. лист 47.
5. Нижнюю поверхность подоконной доски обработать антисептиком.

| | | | |
|---|---|---|---|
| ТД 1971г. | Разрез 2-2 | Серия 2.236-2 | |
| | | Выпуск 1 | Лист 12 |

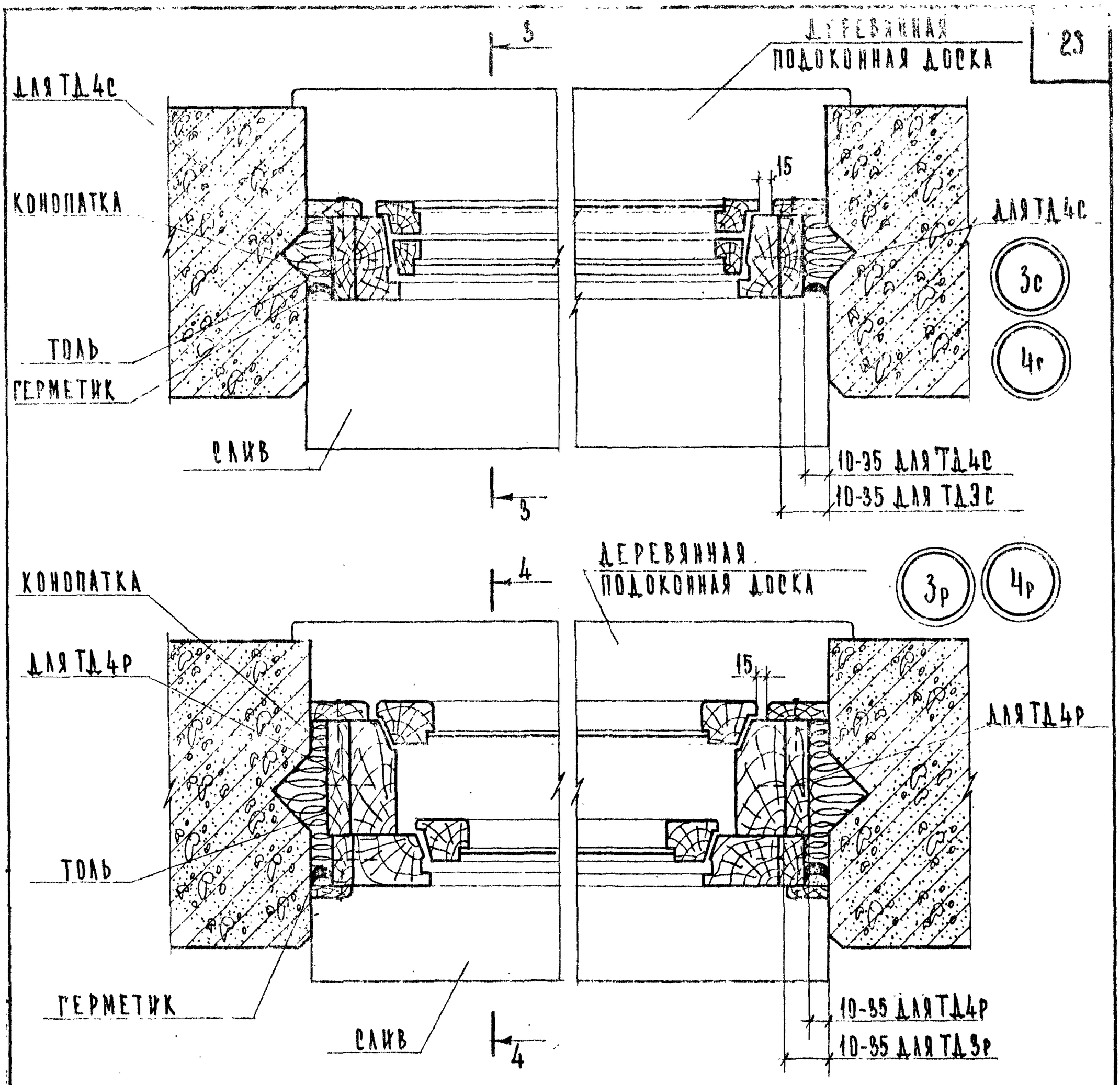


## ПРИМЕЧАНИЯ:

1. Оконные блоки до установки в проем оклеить толем.
2. Зазоры в местах примыкания оконных блоков к стеновым панелям тщательно проконопатить войлоком или паклей, смоченными в алебастровом молоке.
3. Для ТД4С и ТД4Р при зазоре между стеновой панелью и оконным блоком более 35 мм к обеим сторонам коробки прибить антисептированные доски. Толщина антисептированной доски не должна превышать 35 мм.
4. Разрезы 3-3 и 4-4 см. листы 14 и 15

| | | | |
|---|---|---|---|
| ТД 1971г. | Детали 3с, 4с, 3р, 4р | Серия 2.236-2 | |
| | | Выпуск 1 | Лист 13 |

11830 24

## 3-3

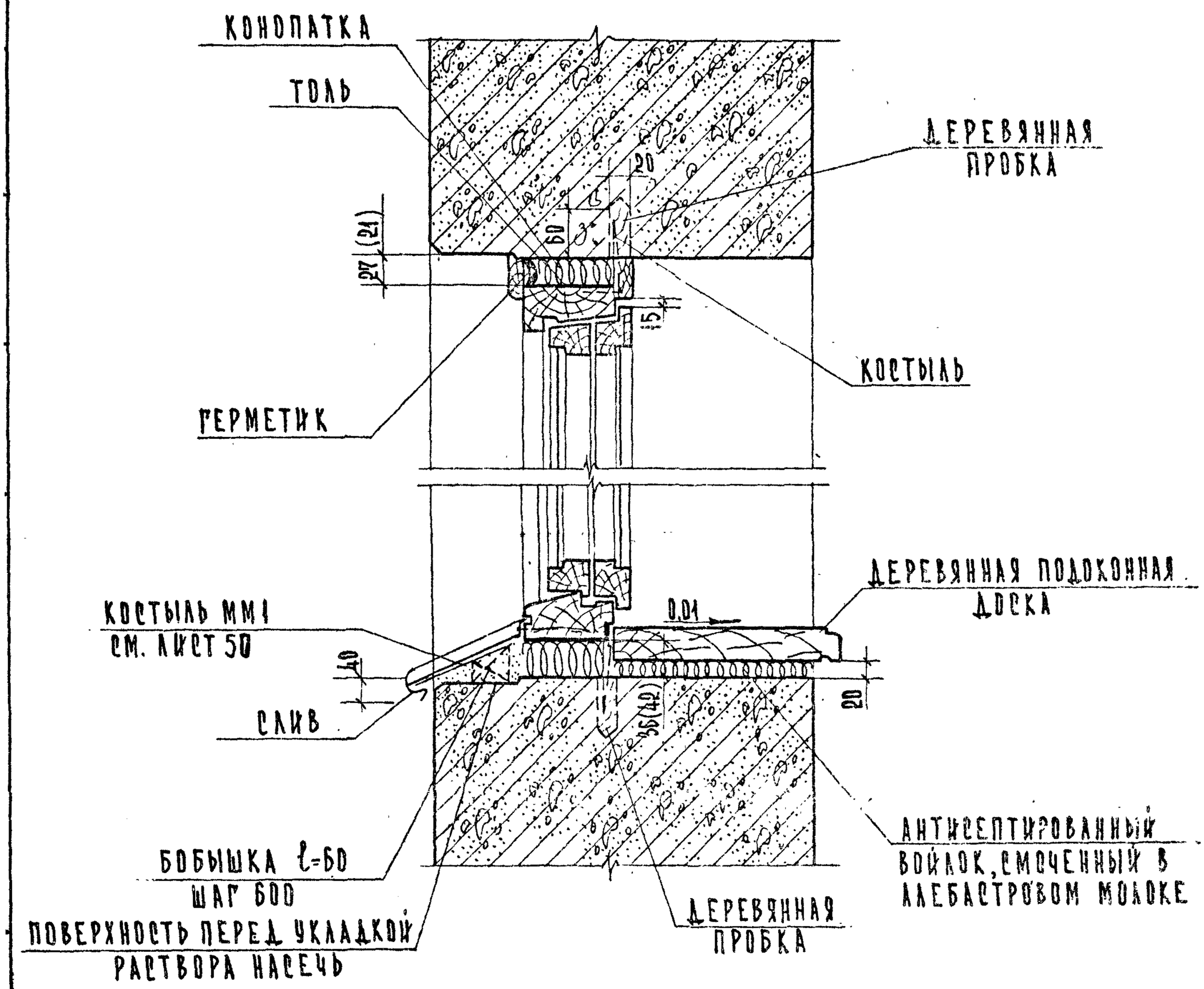


### Примечания:

1. Размер в скобках дан для подоконных досок из реек.
2. Для оконного блока высотой 1,2 м рекомендуется применять подоконные доски, выполненные из досок с зазором между подоконной доской и стеновой панелью 15 мм, при этом зазор между стеновыми панелями и оконным блоком по низу проема -31 мм; по верху -7 мм.
3. Слив из оцинкованной кровельной стали завести в паз коробки на суриковой замазке и одеть на костыль. Костыль прибить к бобышке, утопленной в растворе откоса.
4. ТД 55 крепления деревянной подоконной доской см. лист 41.
5. Нижнюю поверхность подоконной доски обработать антисептиком.

| | | |
|---|---|---|
| ТД 1971 г. | Разрез 3-3 | Серия 2.236-2 Выпуск 1 Лист 14 |

## 4-4

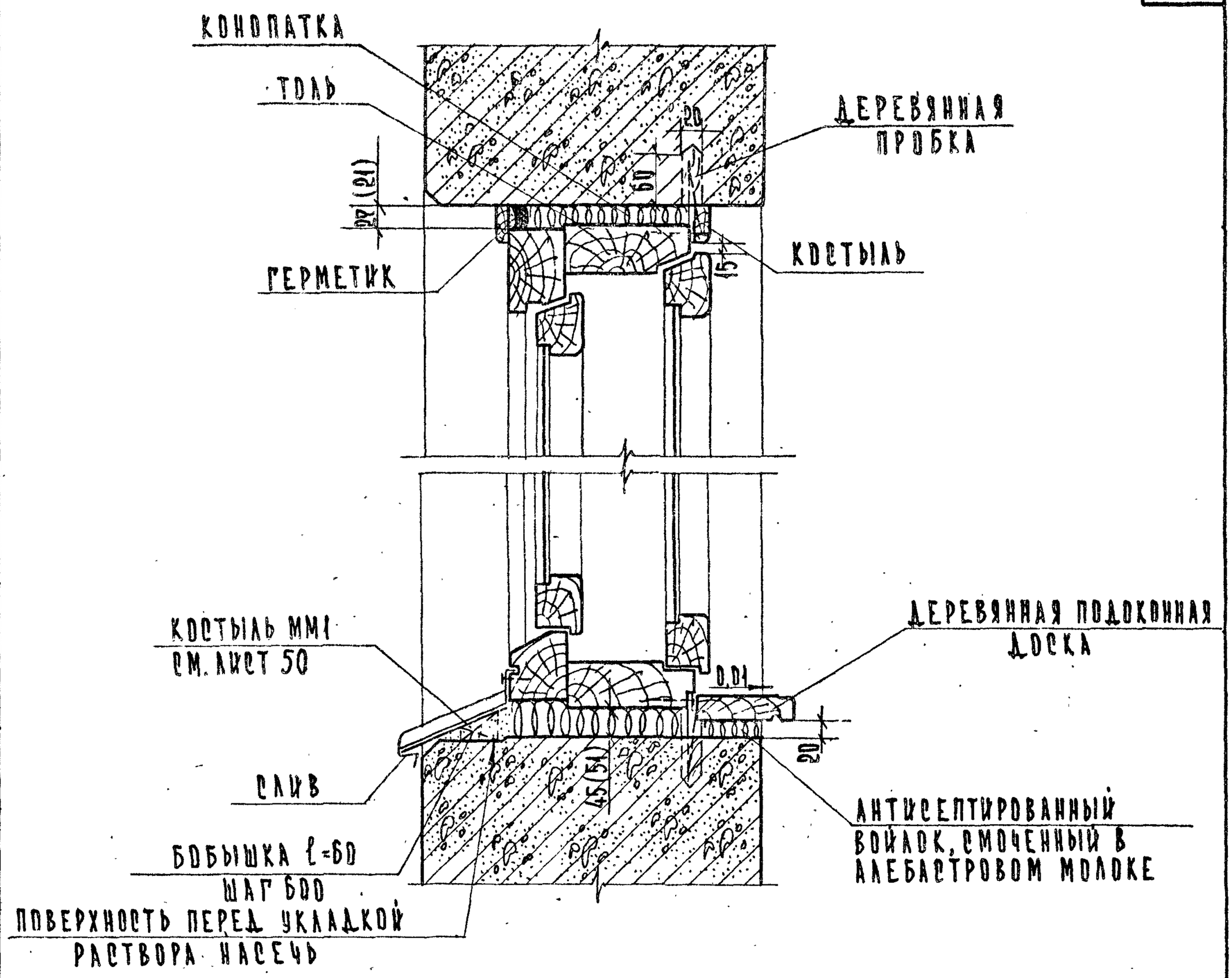


### Примечания:

1. Размер в скобках дан для подоконных досок из реек.
2. Для оконного блока высотой 1,2 м рекомендуется применять подоконные доски, выполненные из досок с зазором между подоконной доской и стеновой панелью 15 мм, при этом зазор между стеновыми панелями и оконными блоками по низу проема – 40 мм; по верху – 7 мм.
3. Слив из оцинкованной кровельной стали завести в паз коробки на суриковой замазке и одеть на костыль. Костыль прибить к бобышке, утопленной в растворе откоса.
4. ТД 55 крепления деревянной подоконной доски см. лист 47.
5. Нижнюю поверхность подоконной доски обработать антисептиком.

| | | |
|---|---|---|
| ТД 1971 г. | Разрез 4-4 | Серия 2.236-2 Выпуск 1 Лист 15 |

11830 26

5с

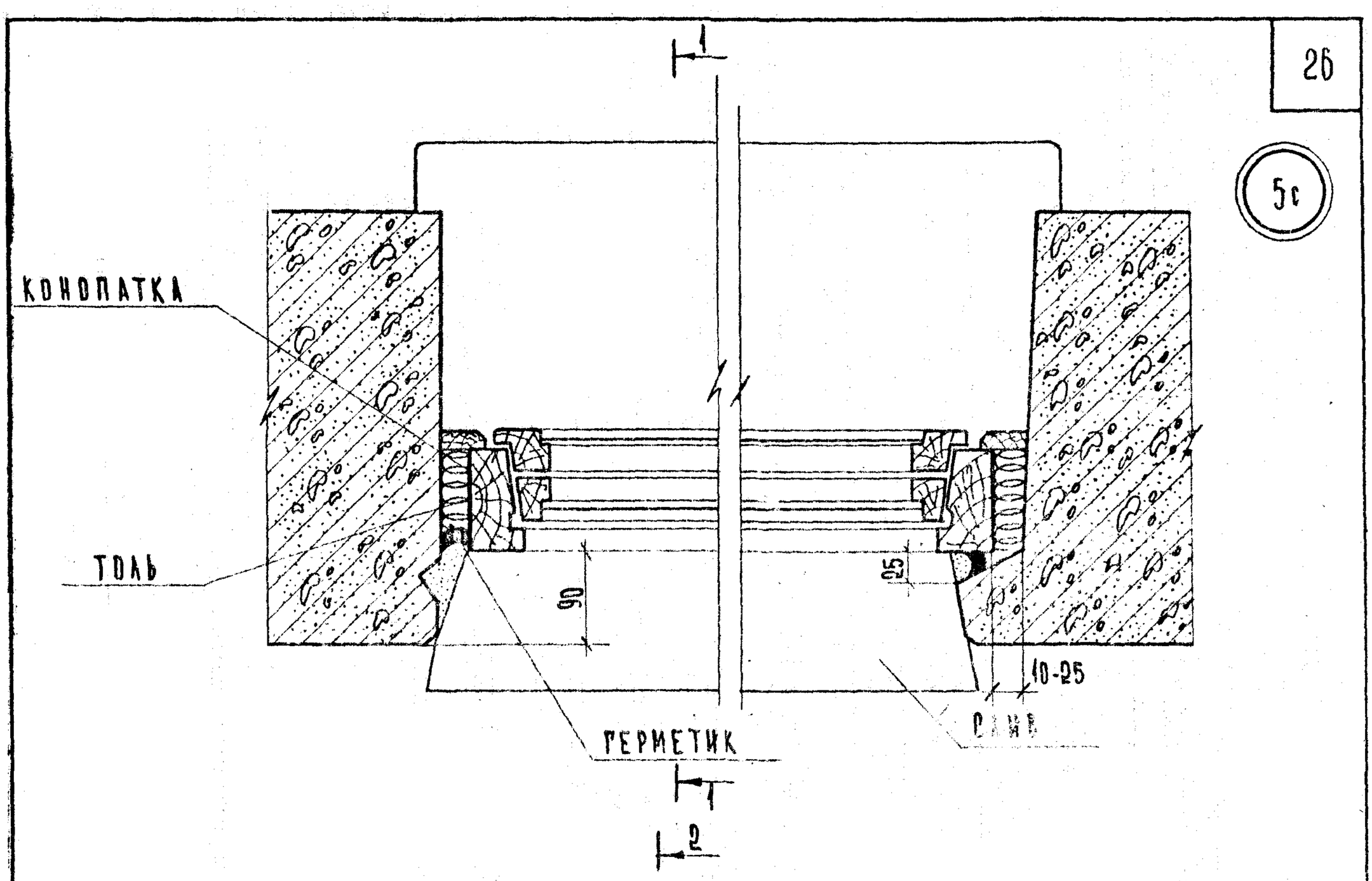


5р

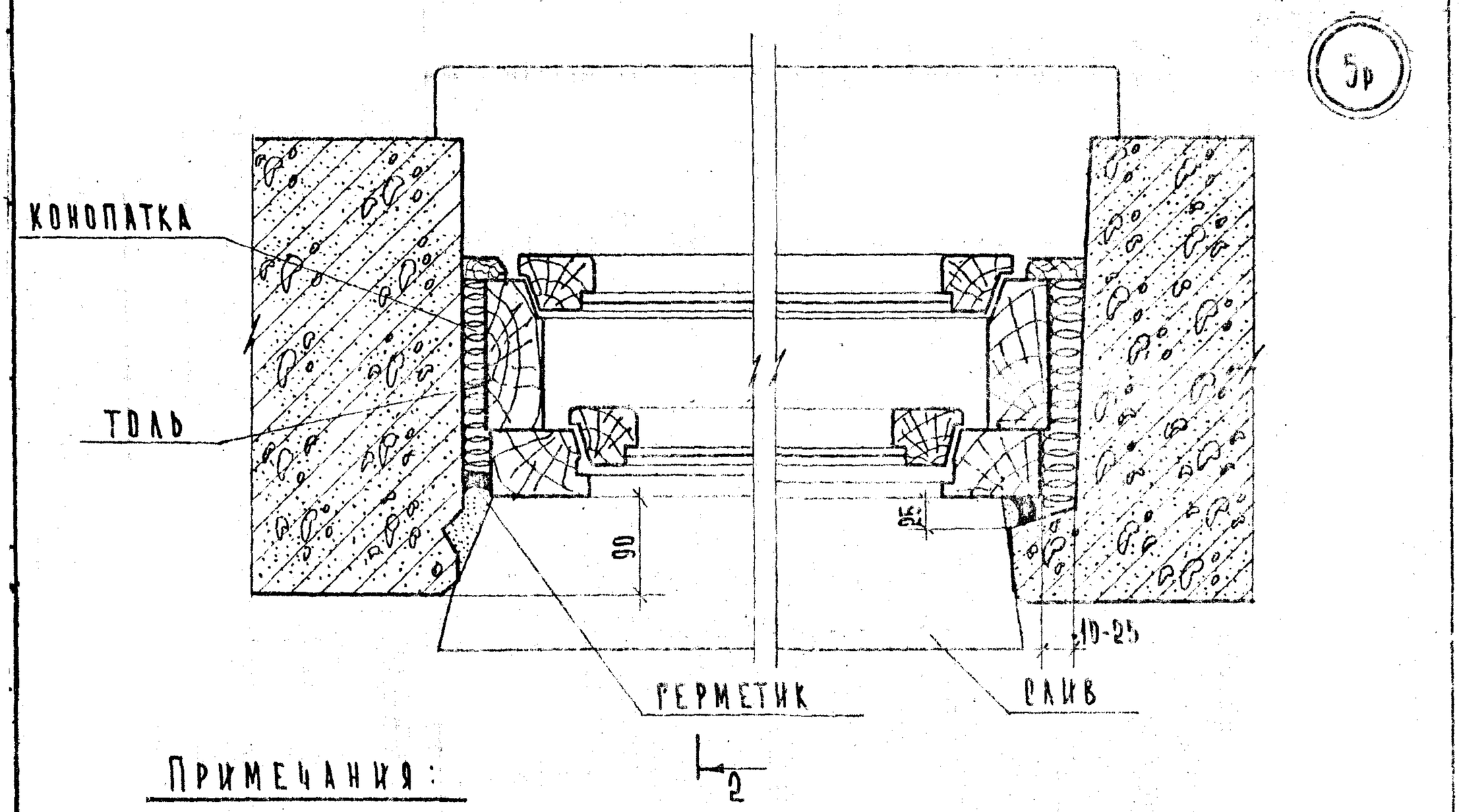


## Примечания:

1. Оконные блоки до установки в проем оклеить толем.
2. Зазоры в местах примыкания оконных блоков к стеновым панелям тщательно проконопатить войлоком или паклей, смоченными в алебастровом молоке.
3. Разрезы 1-1, 2-2 см. лист 11 и 12

| | | |
|---|---|---|
| ТД 1971г. | Детали 5с, 5р | Серия 2.236-2 Выпуск 1 Лист 26 |

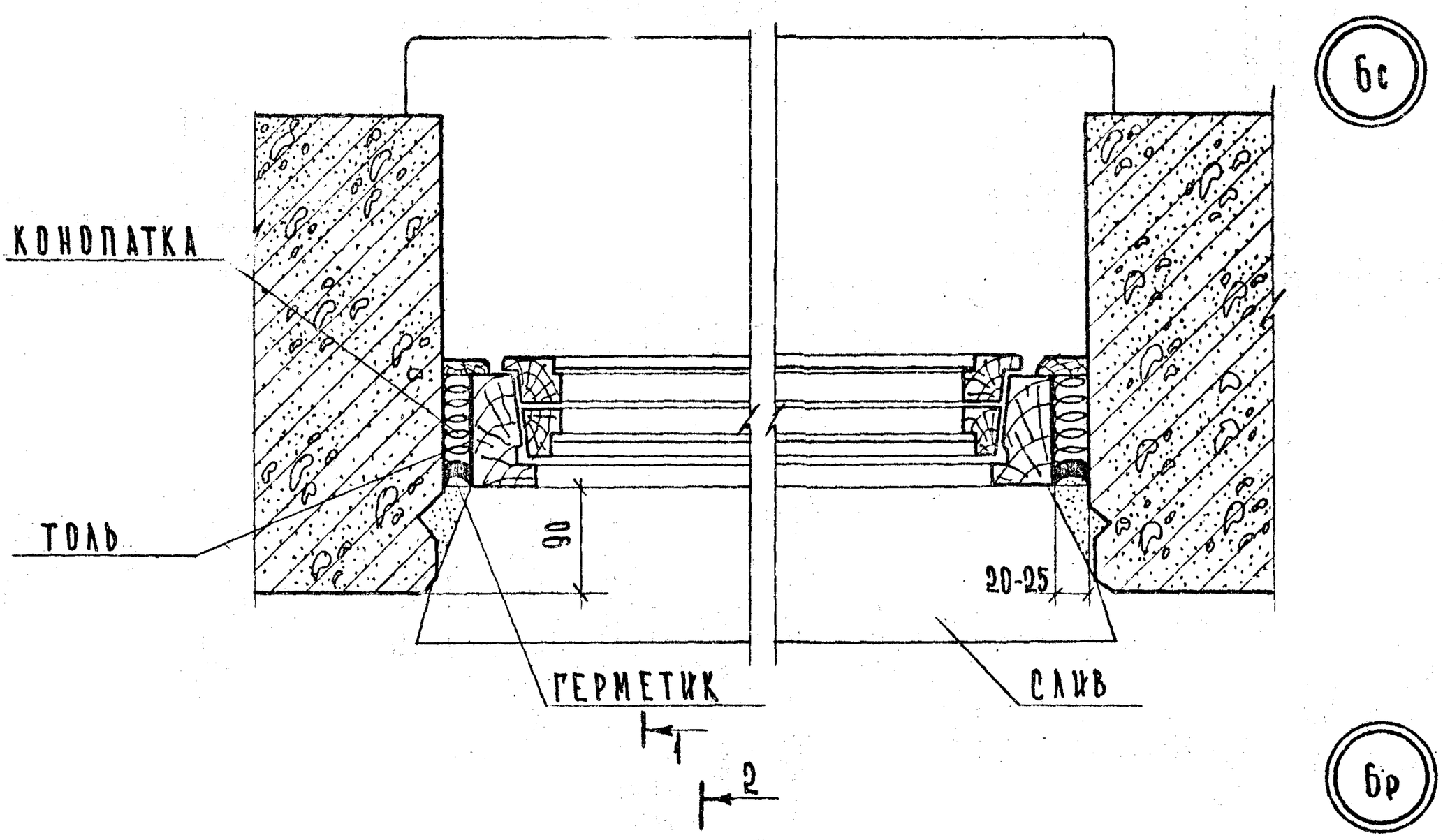


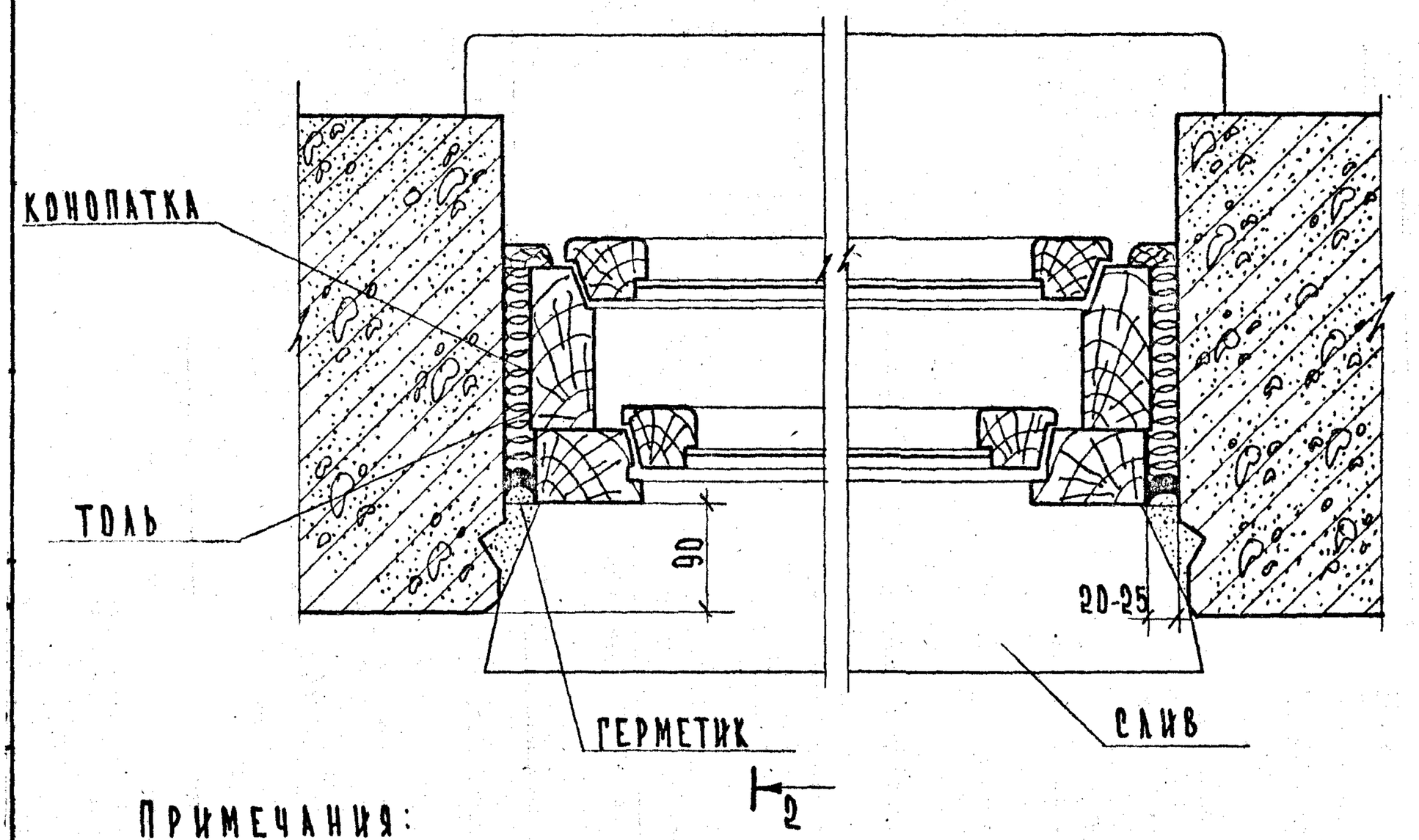


ПРИМЕЧАНИЯ:

1. ОКОННЫЕ БЛОКИ ДО УСТАНОВКИ В ПРОЕМ ОКЛЕИТЬ ТОЛЕМ
2. ЗАЗОРЫ В МЕСТАХ ПРИМЫКАНИЯ ОКОННЫХ БЛОКОВ К СТЕНОВЫМ ПАНЕЛЯМ ТЩАТЕЛЬНО ПРОКОНОПАТИТЬ ВОЙЛОКОМ ИЛИ ПАКЛЕЙ, СМОЧЕННОЙ В АЛЕБАСТРОВОМ МОЛОКЕ.
3. РАЗРЕЗЫ 1-1, 2-2 СМ. ЛИСТЫ 11,12.

| | | | |
|---|---|---|---|
| ТД | ДЕТАЛИ Бс, Бр | СЕРИЯ 2.236-2 | |
| 1971 г. | | ВЫПУСК 1 | ЛИСТ 17 |

11830

7с

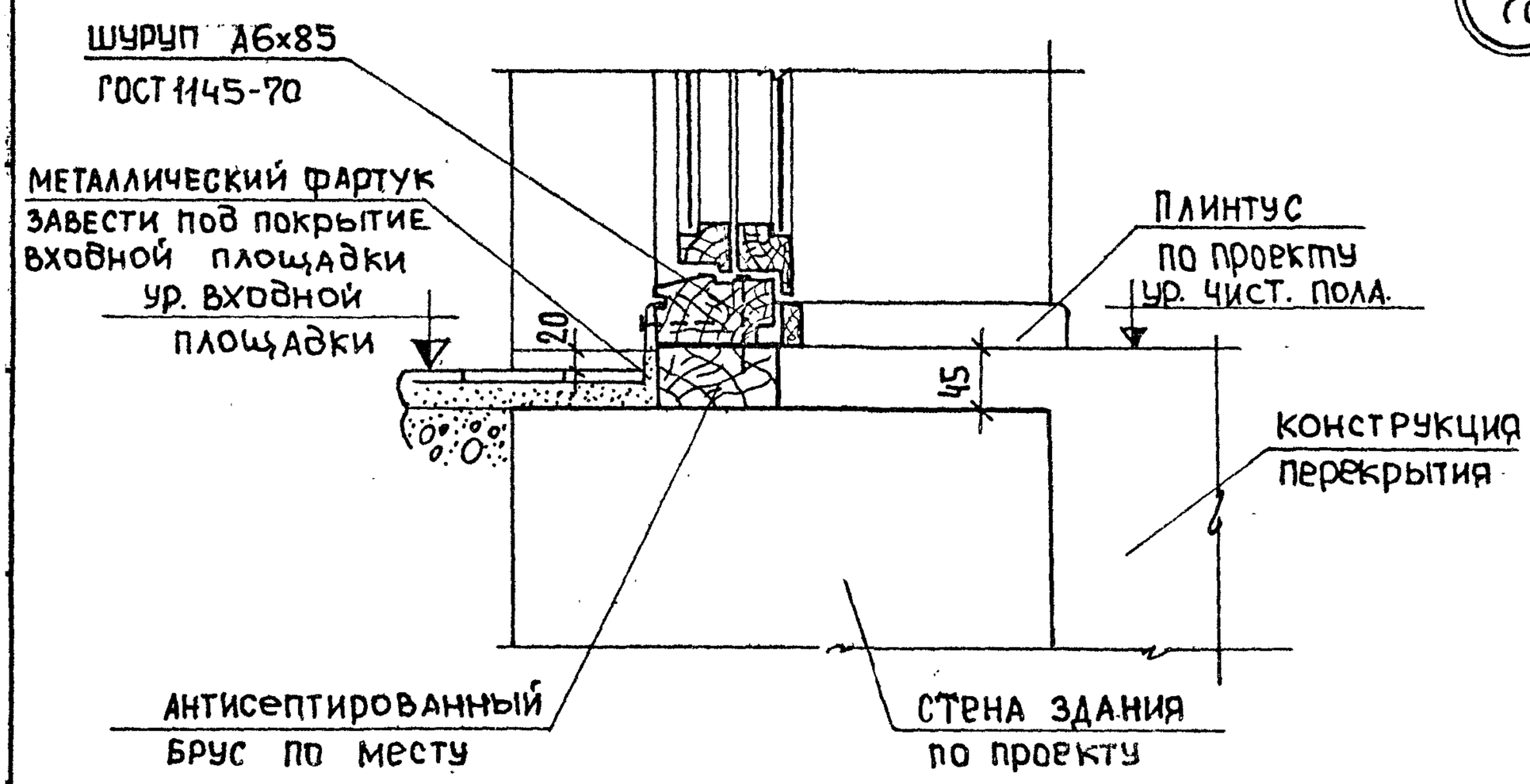


7р

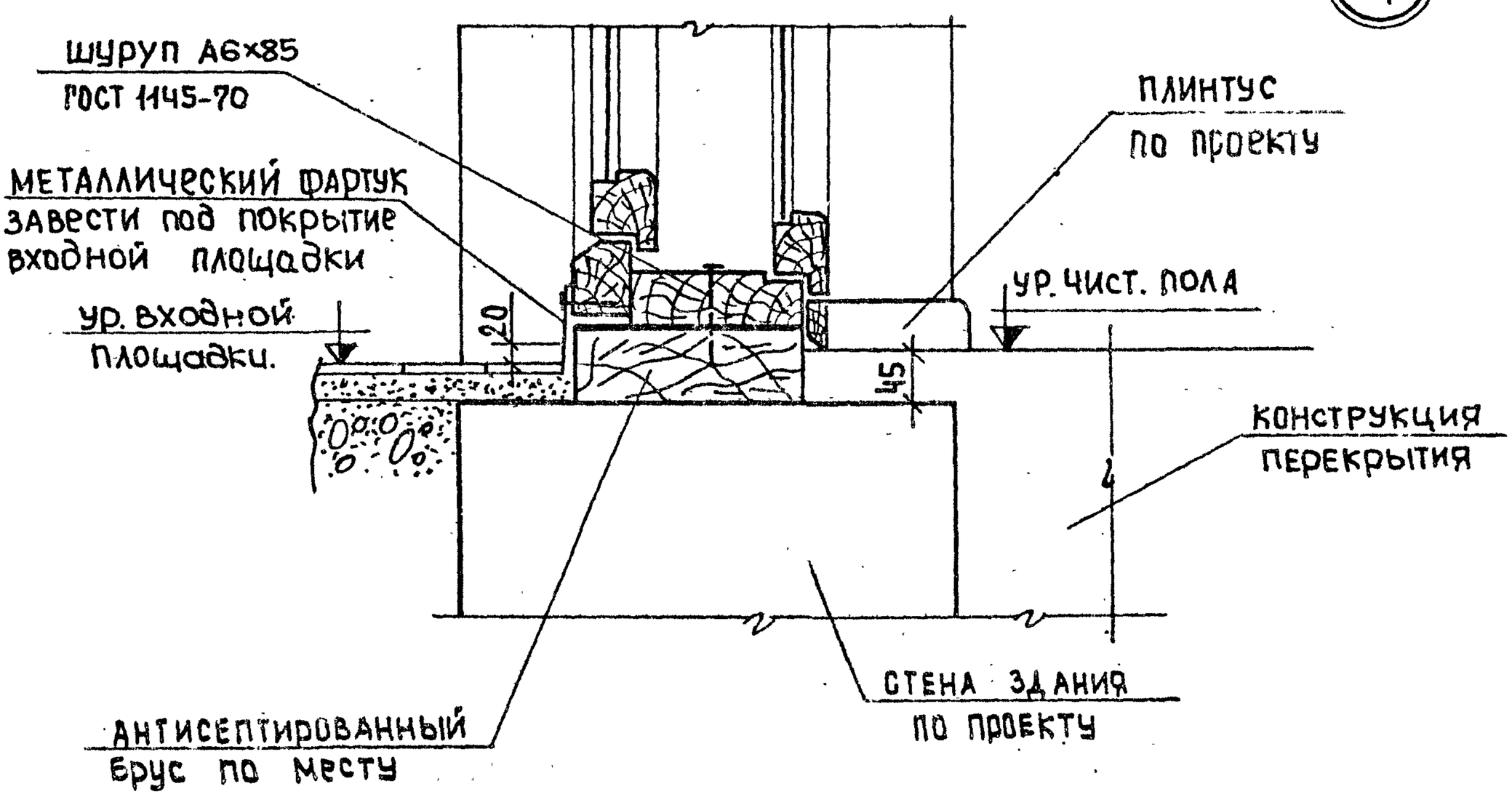


| | | |
|---|---|---|
| ТД 1971г. | ДЕТАЛИ 7с, 7р. | СЕРИЯ 2.236-2<br>ВЫПУСК 1 / ЛИСТ 18 |

8с

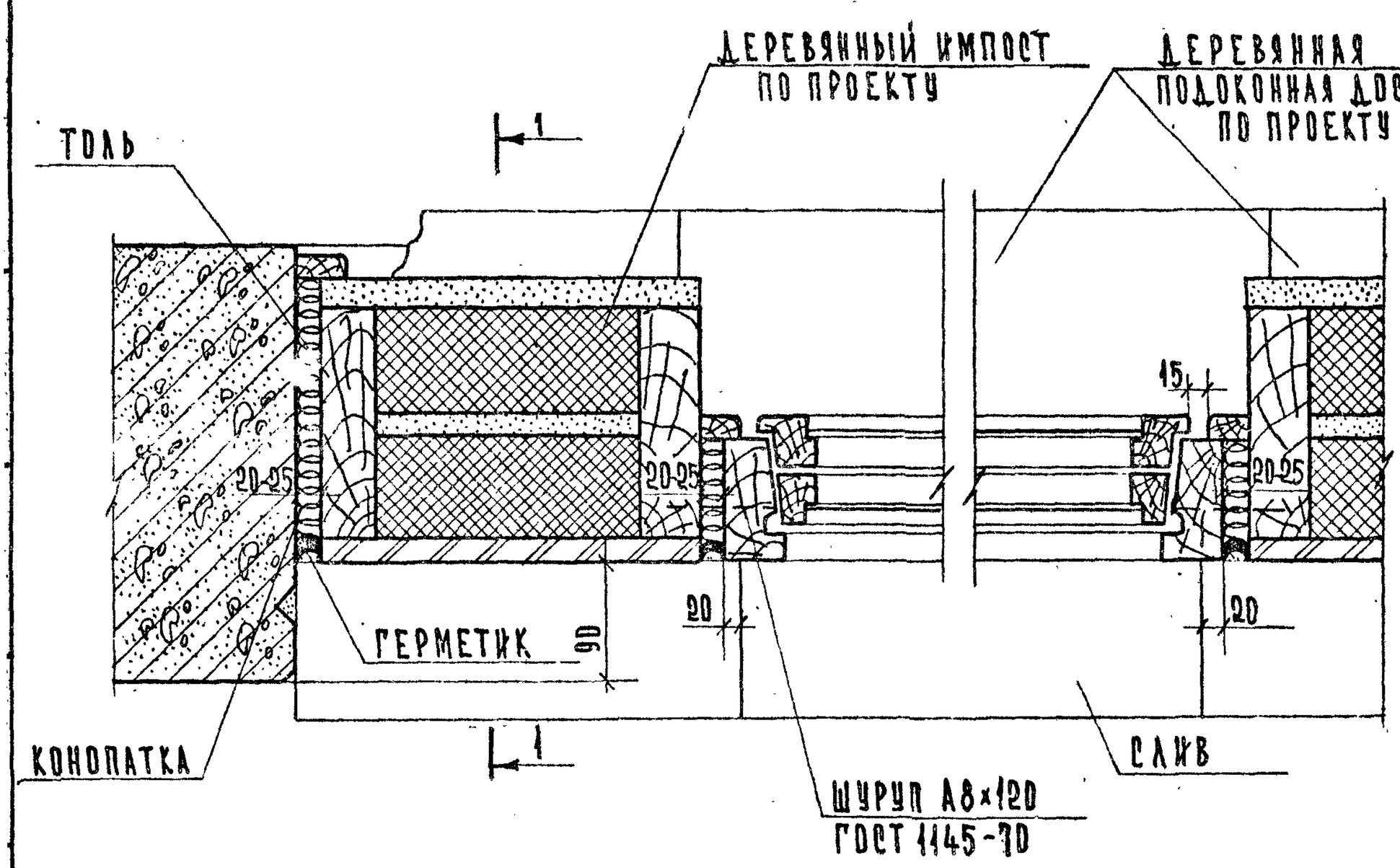


8р

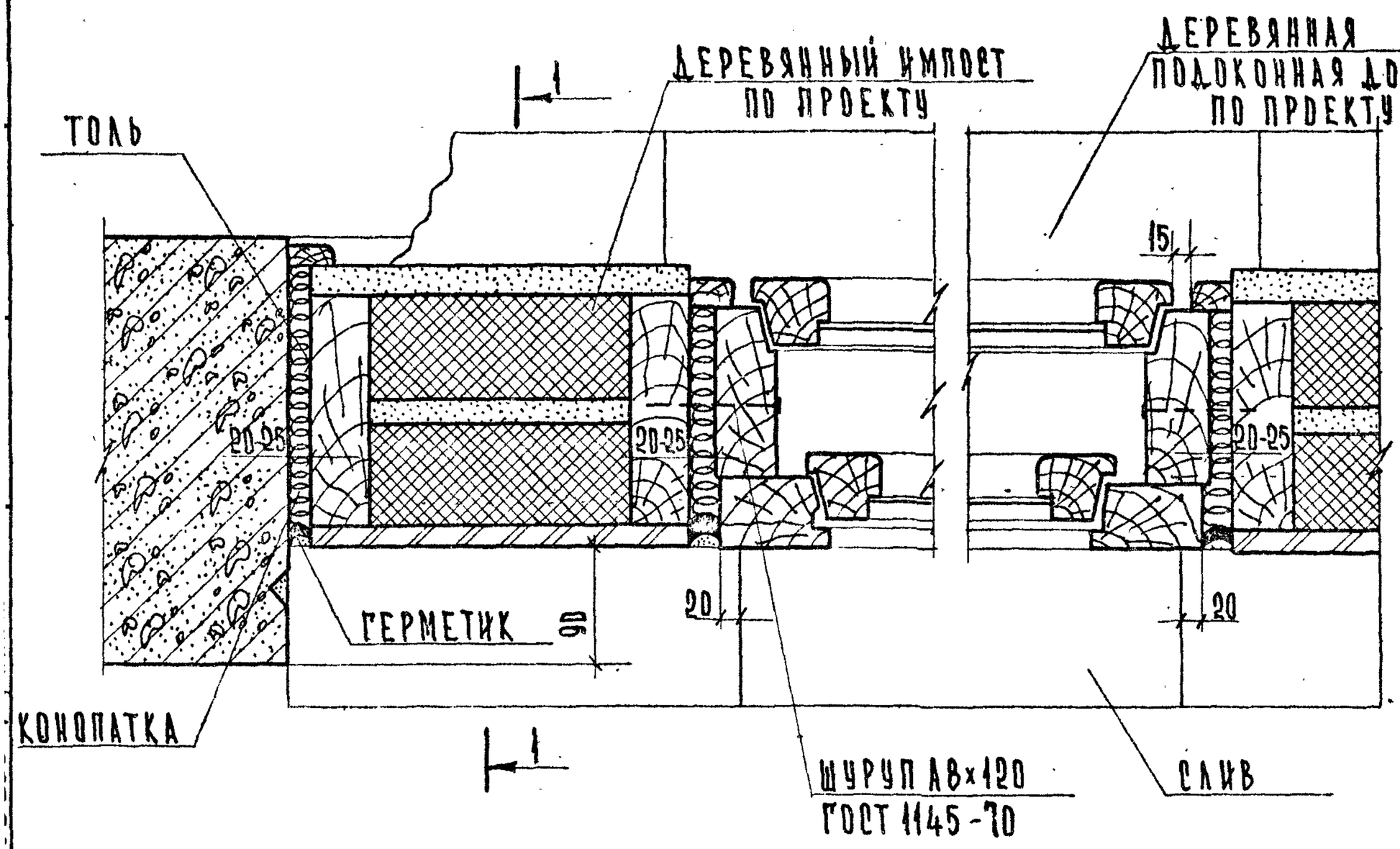


ПРИМЕЧАНИЯ:

1. ПОВЕРХНОСТИ ДЕРЕВЯННОГО ИМПОСТА, ПРИМЫКАЮЩИЕ К СТЕНОВЫМ ПАНЕЛЯМ, ОКЛЕИТЬ ТОЛЕМ.
2. ЗАЗОРЫ В МЕСТАХ ПРИМЫКАНИЯ ДЕРЕВЯННОГО ИМПОСТА К СТЕНОВОЙ ПАНЕЛИ ТЩАТЕЛЬНО ПРОКОНОПАТИТЬ ВОЙЛОКОМ ИЛИ ПАКЛЕЙ, СМОЧЕННЫМИ В АЛЕБАСТРОВОМ МОЛОКЕ.
3. РАЗРЕЗ 1-1 СМ. ЛИСТ 20
4. ТД 10 КРЕПЛЕНИЯ ДЕРЕВЯННОГО ИМПОСТА К СТЕНОВЫМ ПАНЕЛЯМ СМ. ЛИСТ 22

| | | | |
|---|---|---|---|
| ТД | ДЕТАЛИ 8с, 8р | СЕРИЯ 2.236-2 | |
| 1971 г. | | ВЫПУСК 1 | ЛИСТ 19 |

## 1-1

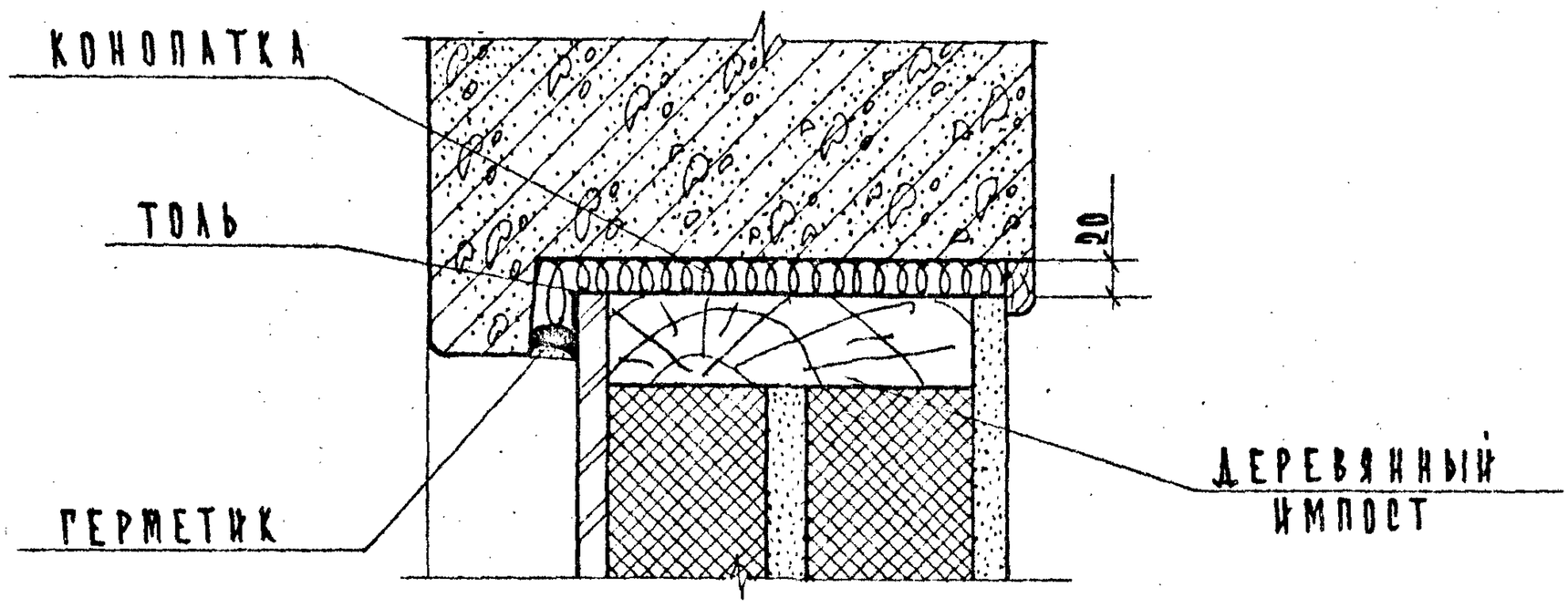


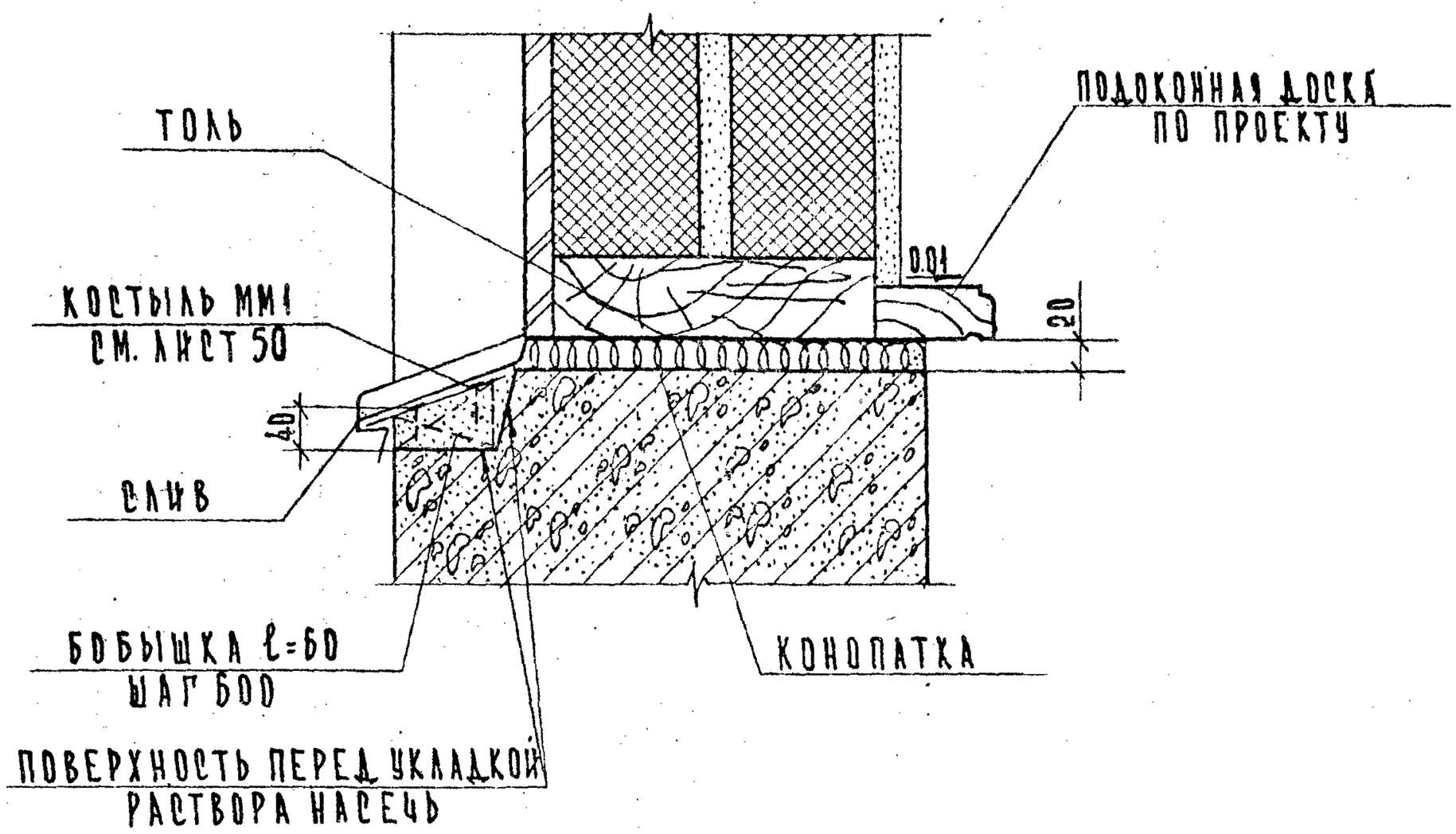


### Примечания:

1. Поверхности деревянного импоста, примыкающие к стеновым панелям, оклеить толем.
2. Зазоры в местах примыкания деревянных импостов к стеновым панелям тщательно проконопатить войлоком или паклей, смоченными в алебастровом молоке.
3. Слив из оцинкованной кровельной стали завести под обшивку импоста на суриковой замазке и одеть на костыль. Костыль прибить к бобышке, утопленной в растворе откоса.
4. ТД 10 крепления деревянного импоста к стеновым панелям см. лист 22
5. Нижнюю поверхность подоконной доски обработать антисептиком.

| | | |
|---|---|---|
| ТД 1971 г. | Разрез 1-1 | Серия 2.236-2 Выпуск 1 Лист 25 |

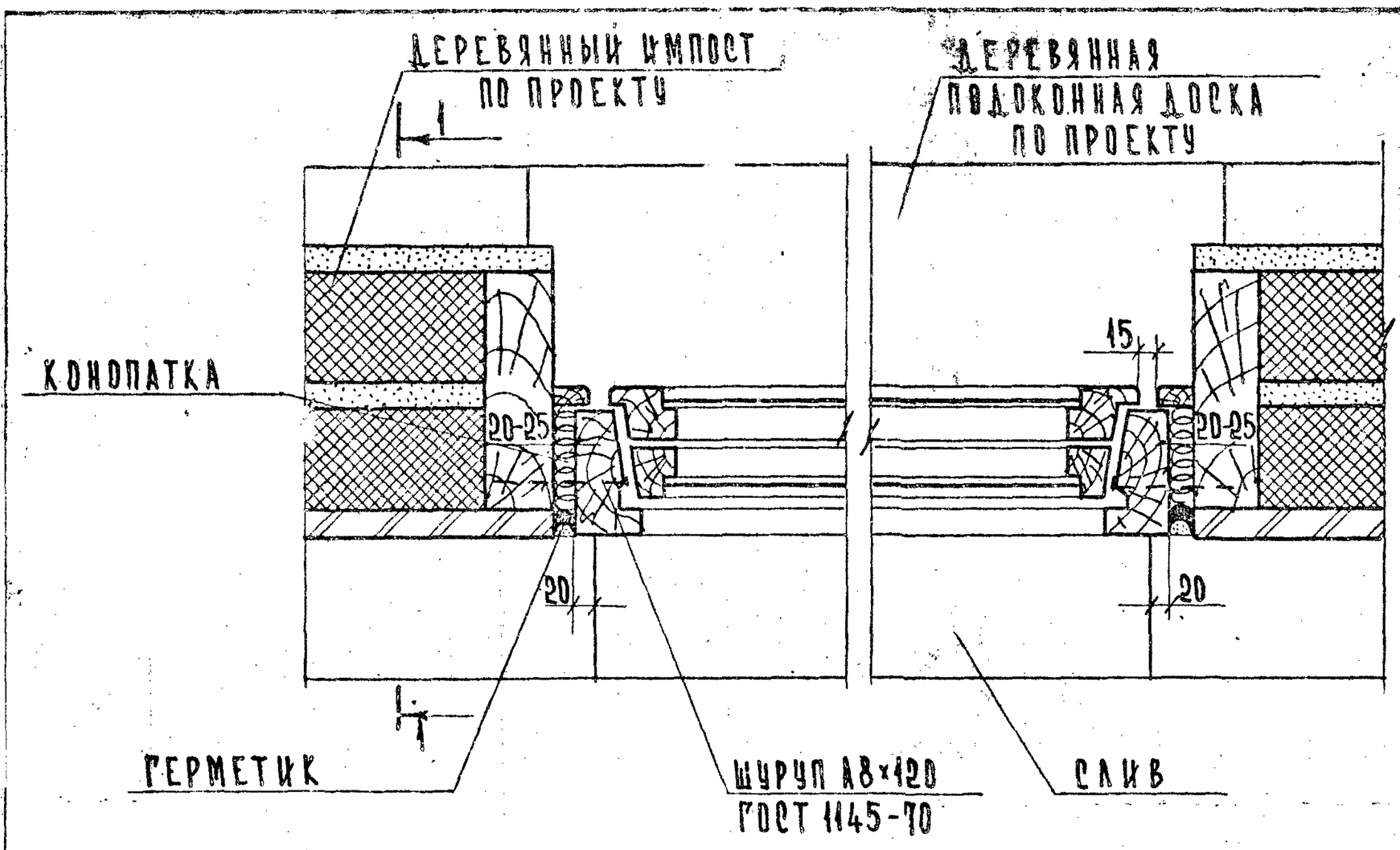


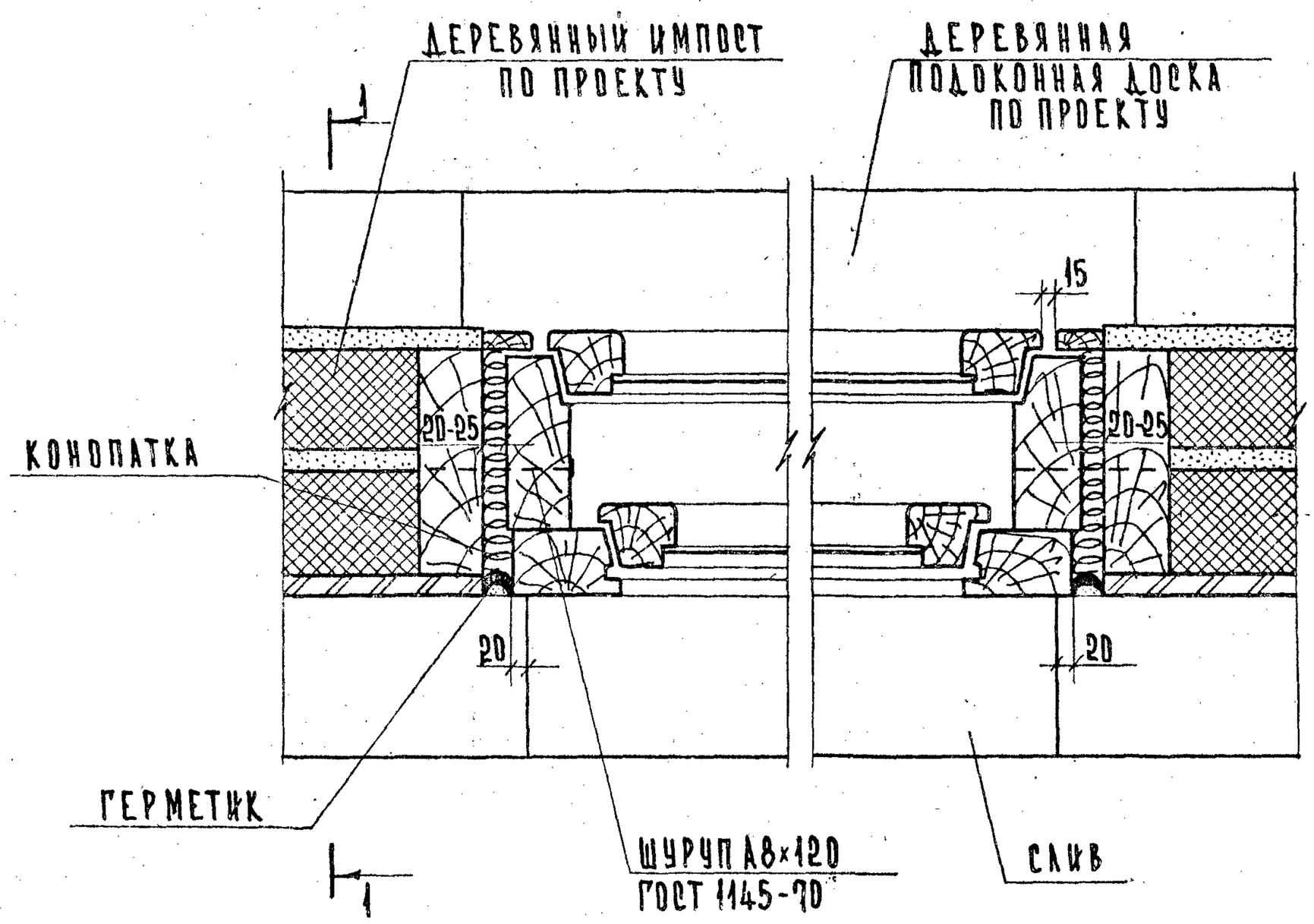


## ПРИМЕЧАНИЯ:

1. ЗАЗОРЫ В МЕСТАХ ПРИМЫКАНИЯ ОКОННЫХ БЛОКОВ К ДЕРЕВЯННОМУ ИМПОСТУ ТЩАТЕЛЬНО ПРОКОНОПАТИТЬ ВОЙЛОКОМ ИЛИ ПАКЛЕЙ, СМОЧЕННЫМИ В АЛЕБАСТРОВОМ МОЛОКЕ.
2. ТД 10 КРЕПЛЕНИЯ ДЕРЕВЯННОГО ИМПОСТА К СТЕНОВЫМ ПАНЕЛЯМ СМ. ЛИСТ 22
3. РАЗРЕЗ 1-1 СМ. ЛИСТ 20

| | | |
|---|---|---|
| ТД 1971 г. | ДЕТАЛИ 9с, 9р | СЕРИЯ 2.236-2<br>ВЫПУСК 1 / ЛИСТ 21 |

10

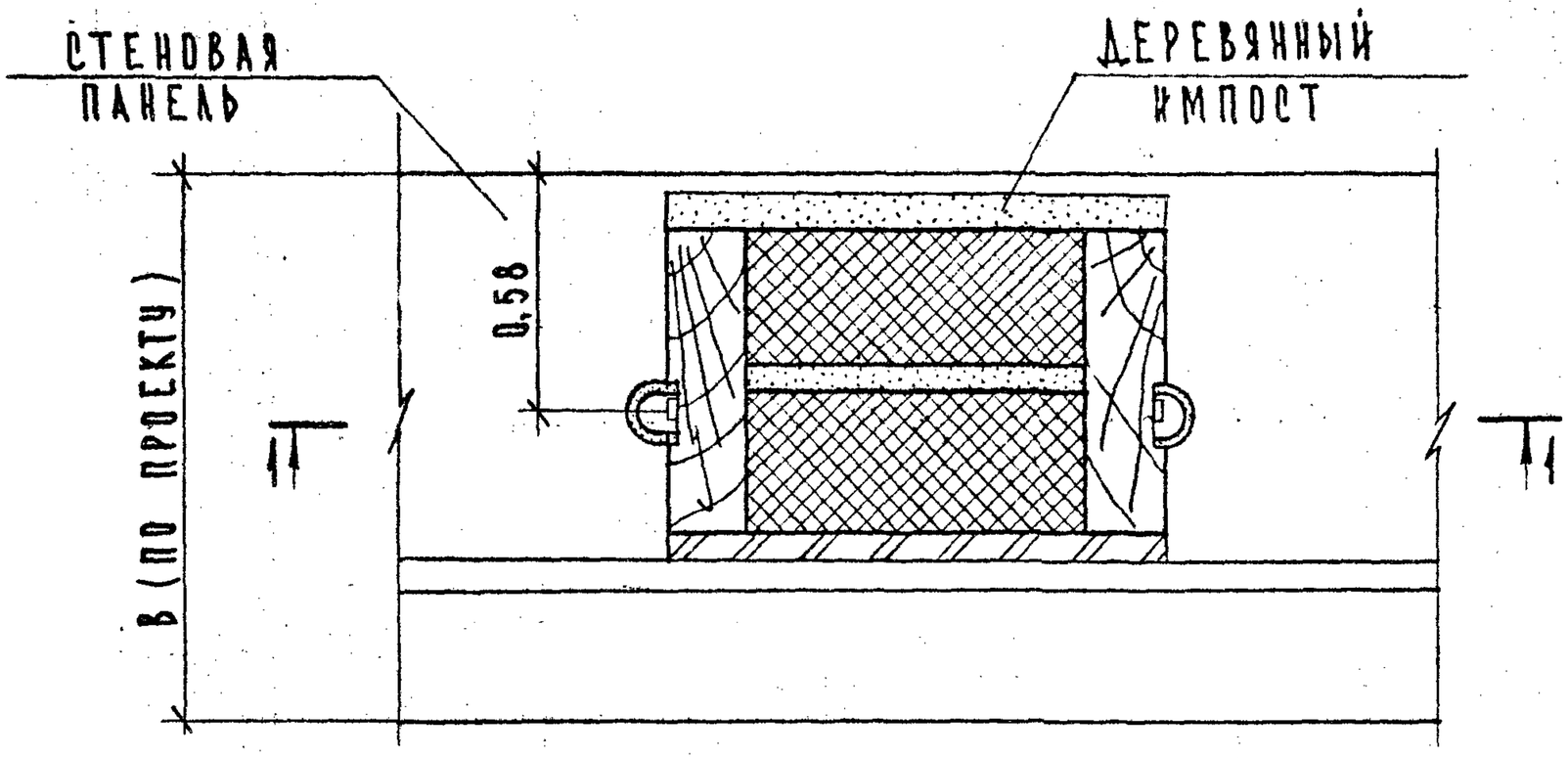


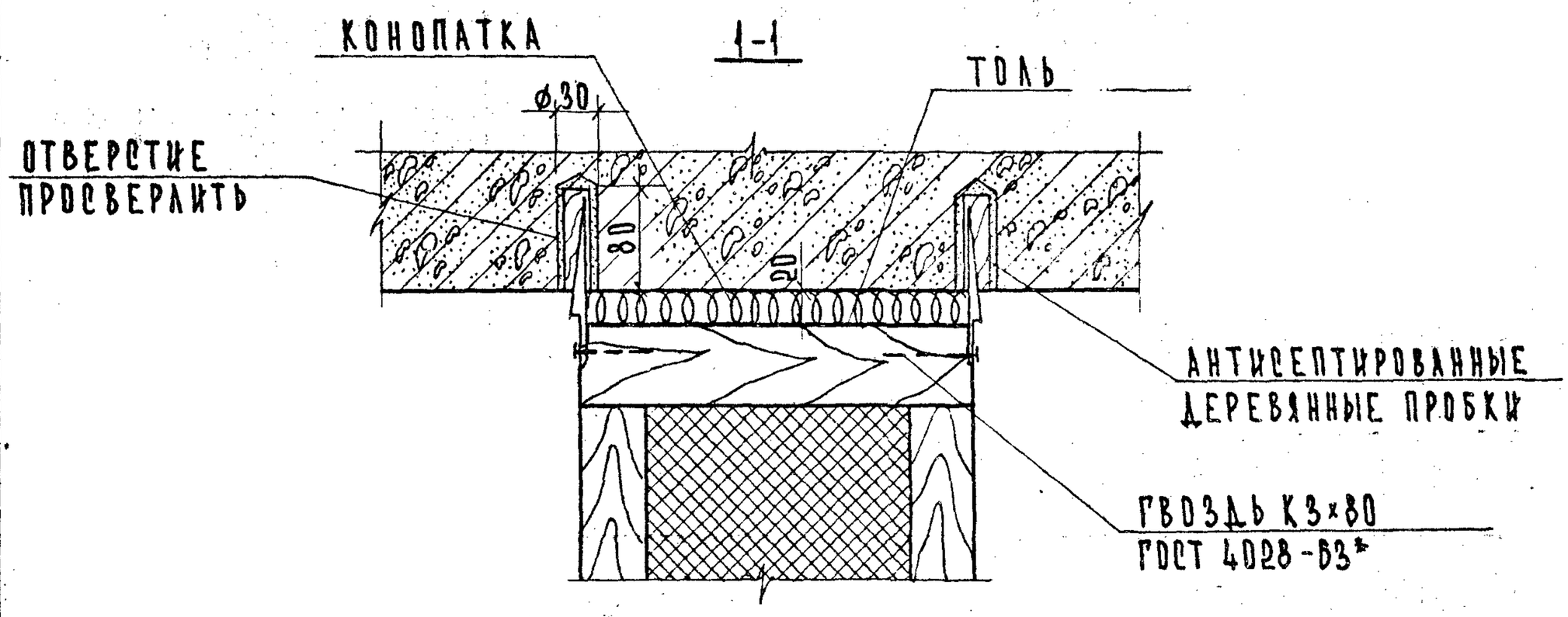


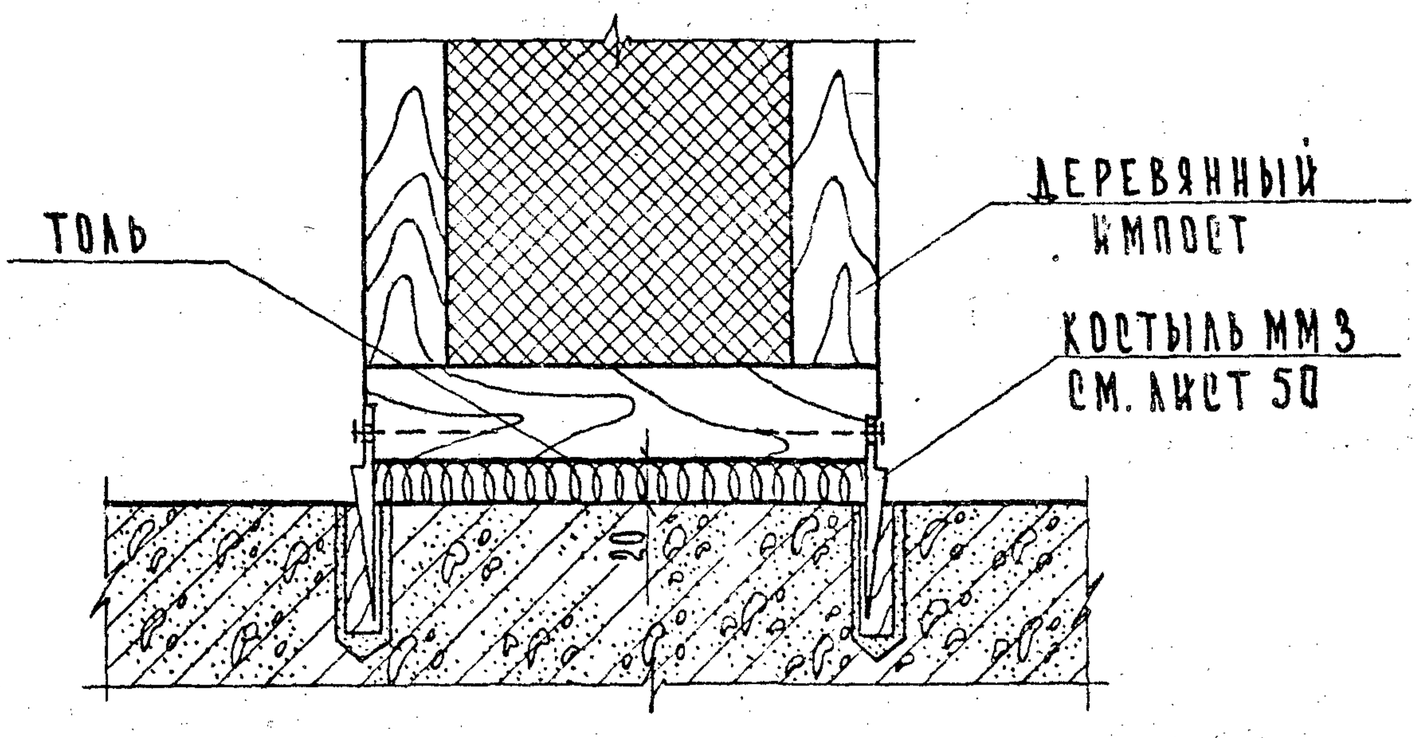


## ПРИМЕЧАНИЯ:

1. ОКОННЫЕ БЛОКИ И ПОДОКОННАЯ ДОСКА НА ПЛАНЕ И РАЗРЕЗЕ НЕ ПОКАЗАНЫ.
2. КОСТЫЛИ МОГУТ ЗАБИВАТЬСЯ В ДЕРЕВЯННЫЕ ПРОБКИ, ЗАЛОЖЕННЫЕ В СТЕНОВЫЕ ПАНЕЛИ ПРИ ИЗГОТОВЛЕНИИ.
3. ИМПОСТЫ, УСТАНАВЛИВАЕМЫЕ РЯДОМ СО СТЕНОВЫМИ ПАНЕЛЯМИ КРЕПИТЬ ВВЕРХУ И ВНИЗУ ТОЛЬКО СО СТОРОНЫ ПРИМЫКАНИЯ ОКОННЫХ БЛОКОВ.

| | | |
|---|---|---|
| ТД | ДЕТАЛЬ 10 | СЕРИЯ 2.236-2 |
| 1971 г. | | ВЫПУСК 1 / ЛИСТ 22 |

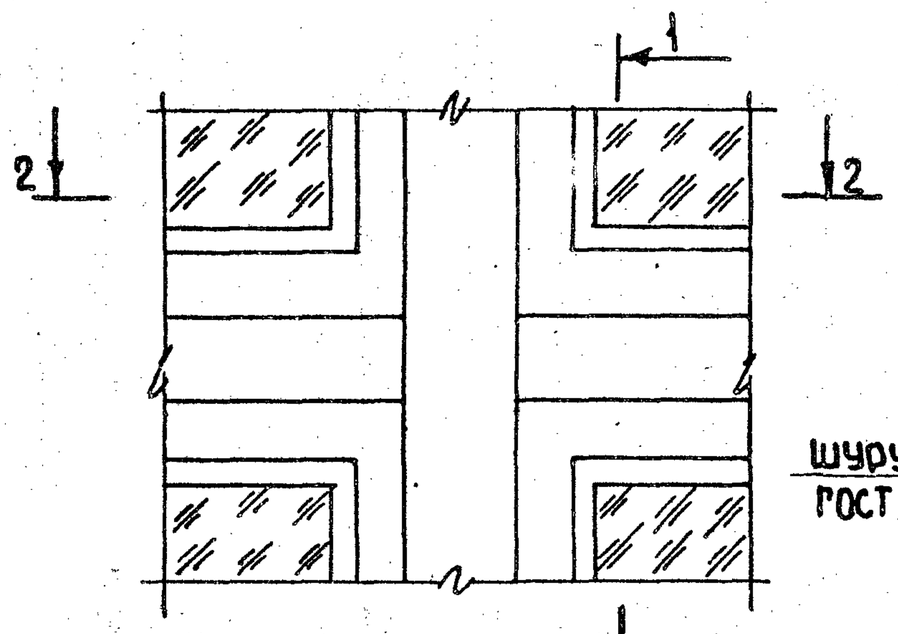


1-1

11с

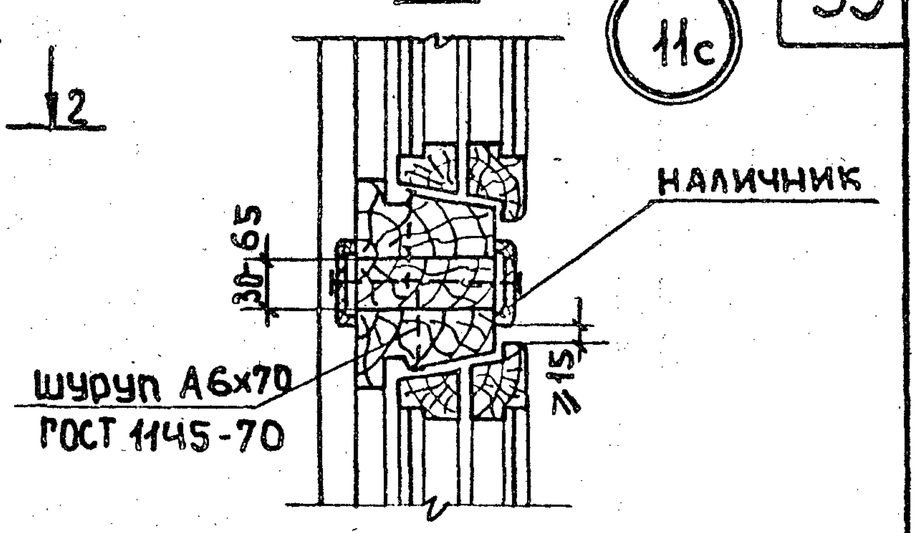


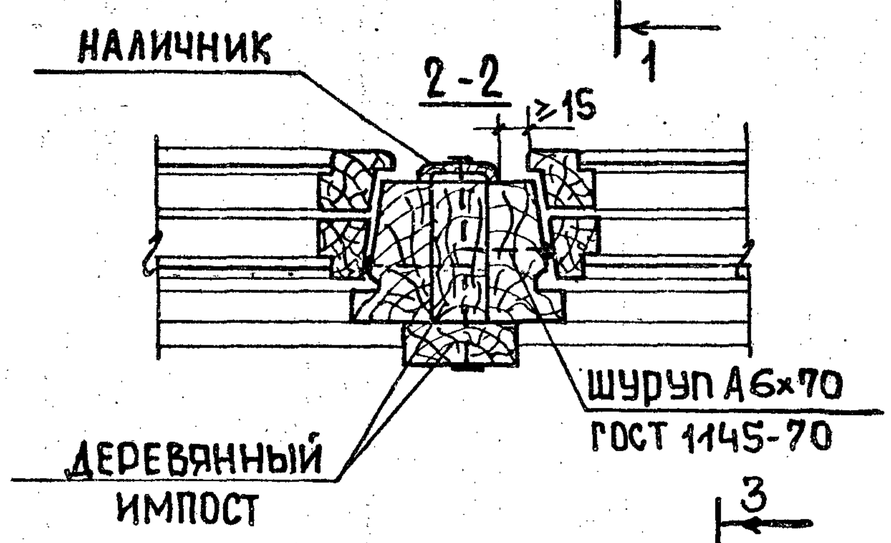


11р

3-3

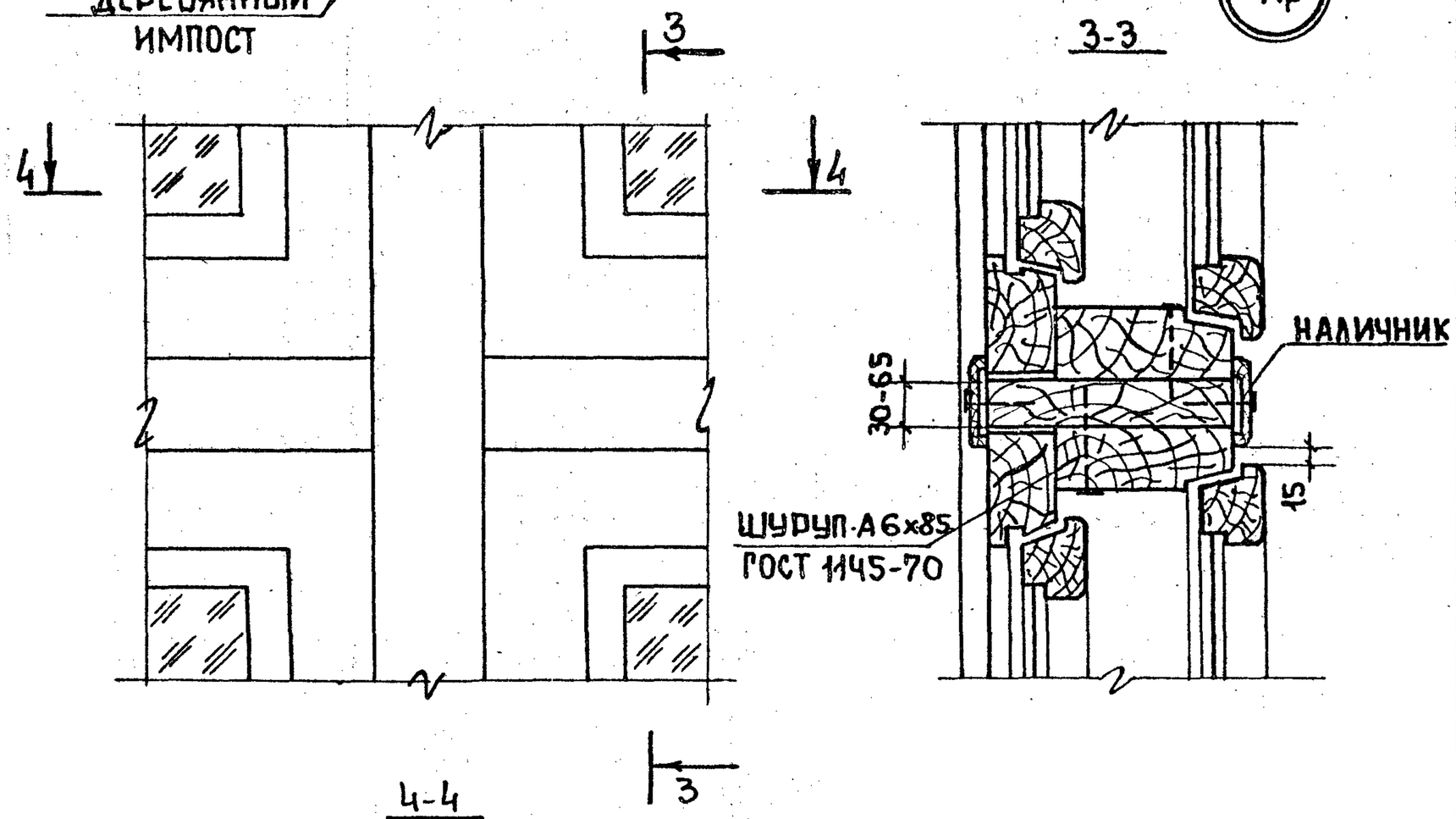


4-4

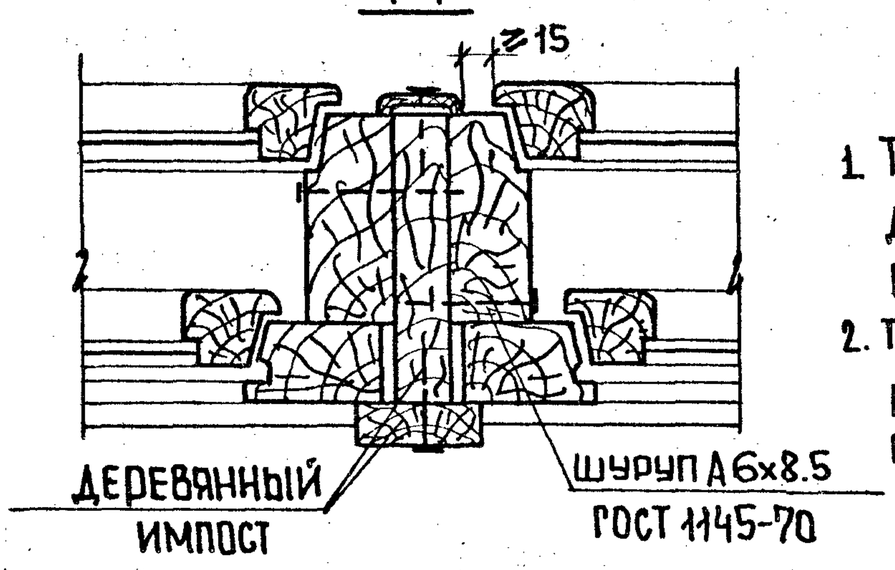


## ПРИМЕЧАНИЯ:

1. Толщину вертикального несущего деревянного импоста принять по проекту в зависимости от расчета.
2. ТД 19 крепление вертикального несущего деревянного импоста к стеновым панелям см. лист 30.

| | | | |
|---|---|---|---|
| ТД 1971г. | Детали 11с, 11р | Серия 2.236-2 | |
| | | Выпуск 1 | Лист 23 |

11830 34

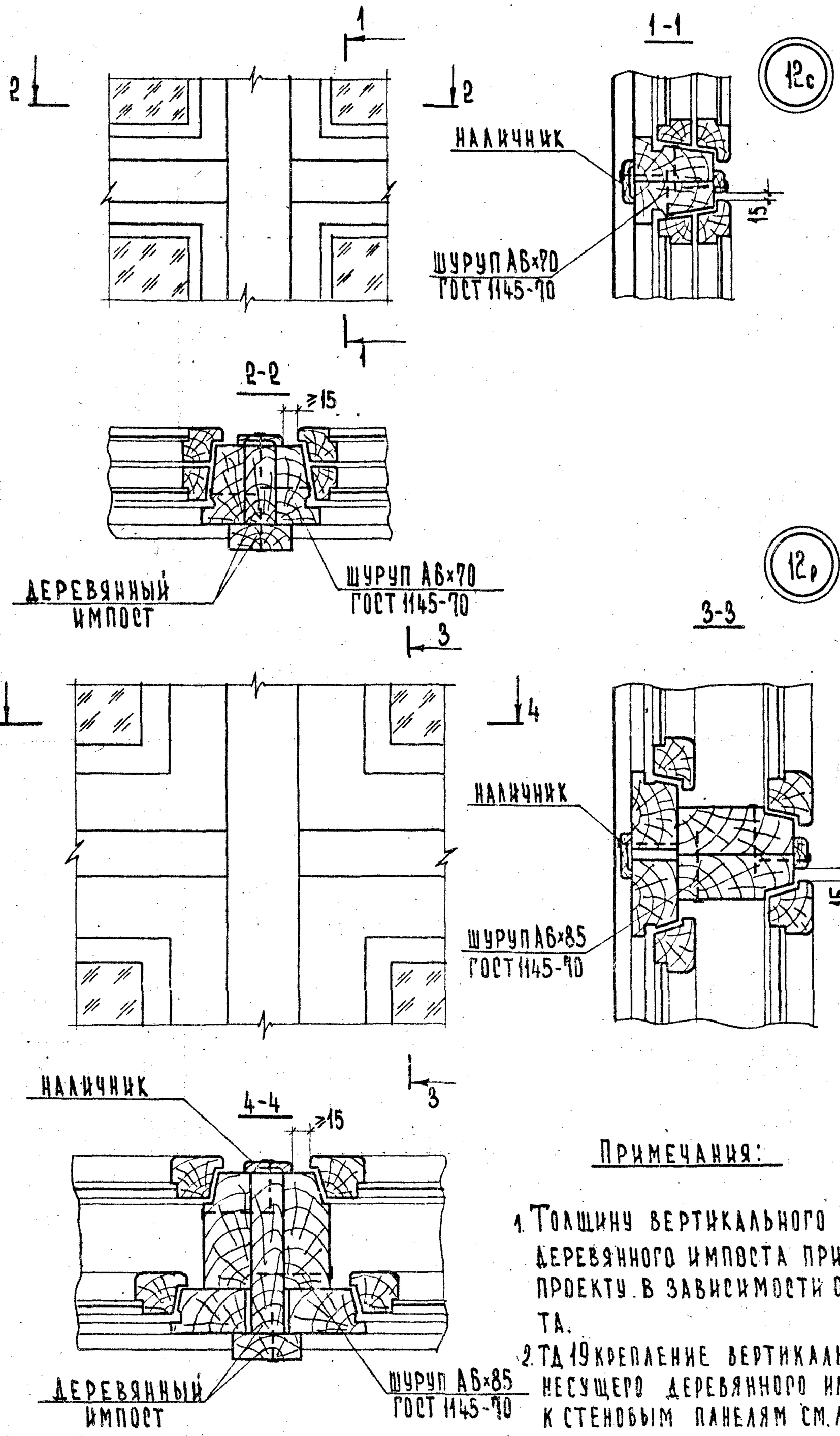


## Примечания:

1. Толщину вертикального несущего деревянного импоста принять по проекту в зависимости от расчета.
2. ТД 19 крепление вертикального несущего деревянного импоста к стеновым панелям см. лист 30.

| | | |
|---|---|---|
| ТД 1971г. | Детали 12с, 12р | Серия 2.236-9 |
| | | Выпуск 1 / Лист 24 |

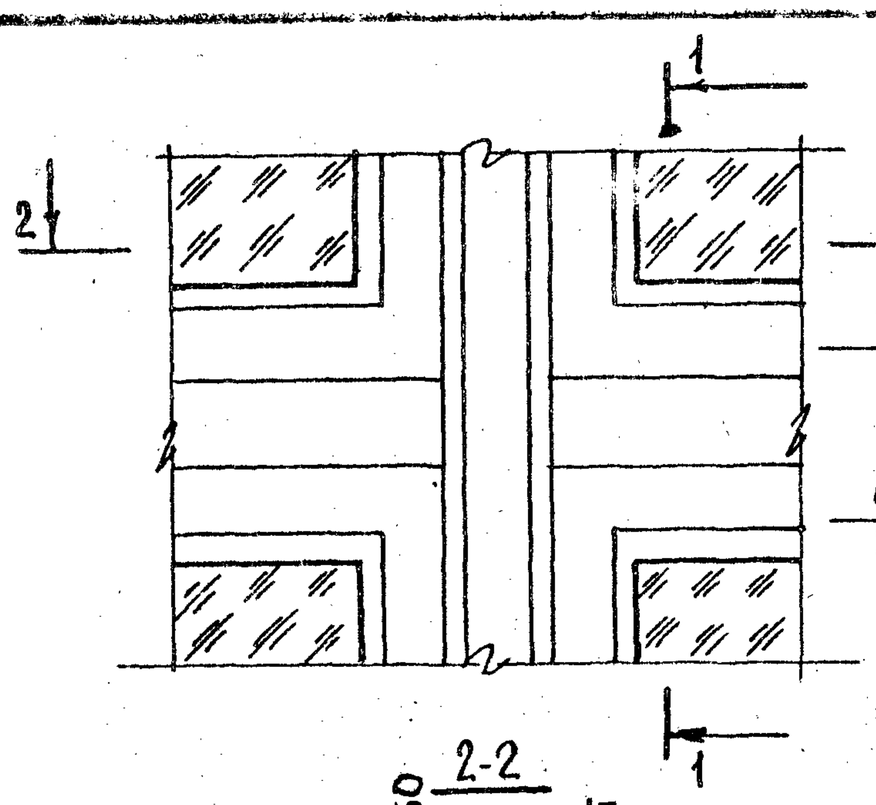


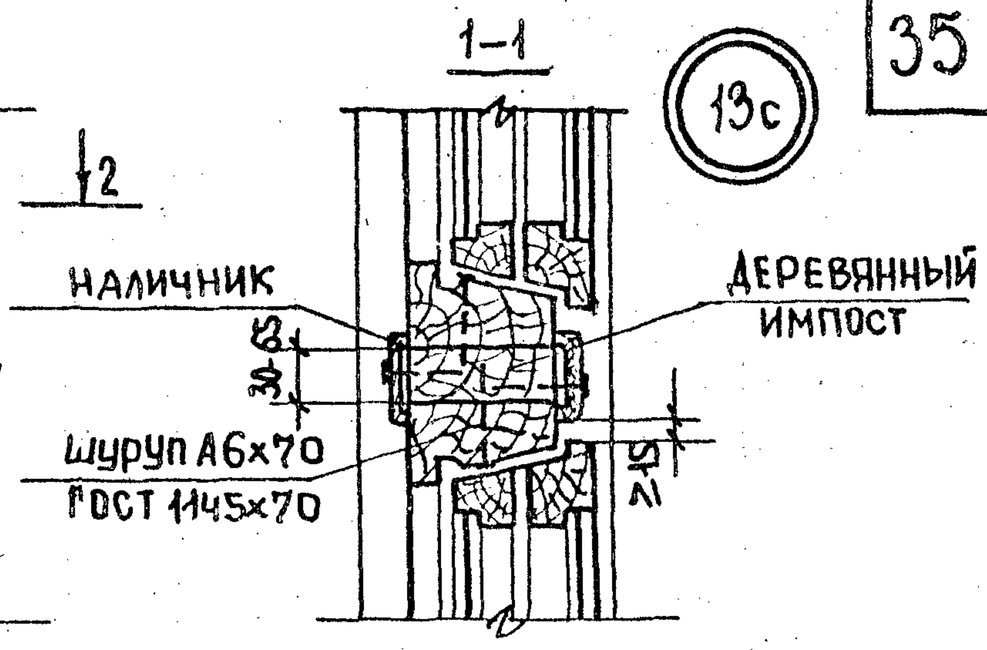


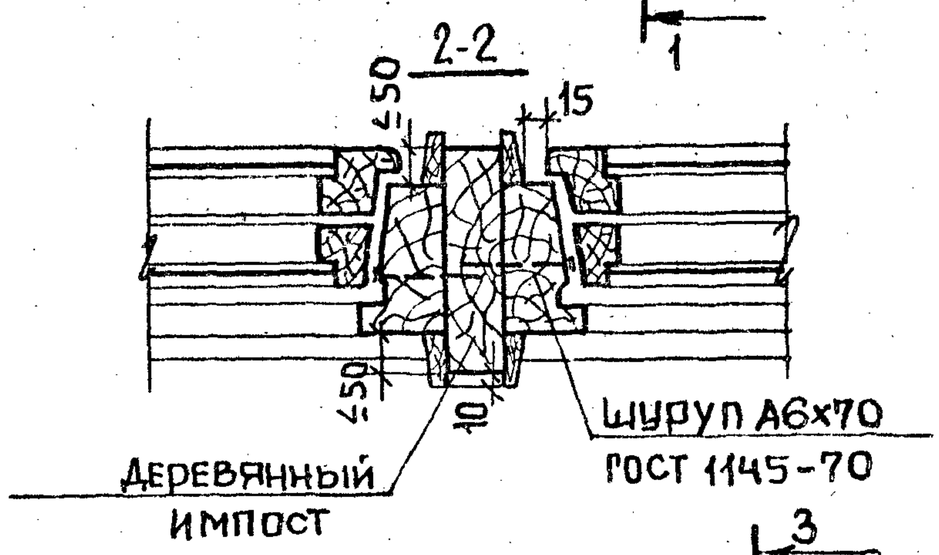


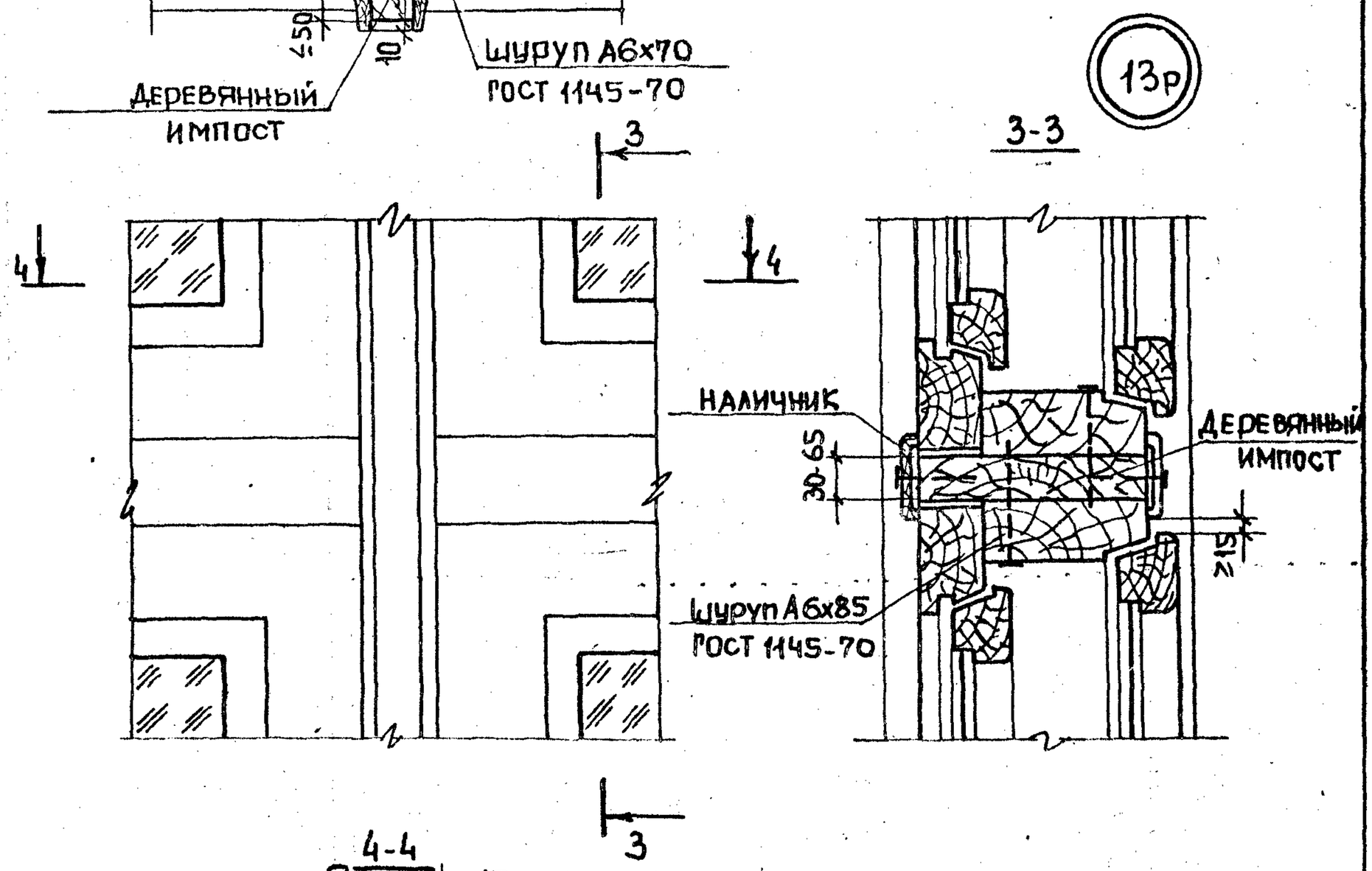


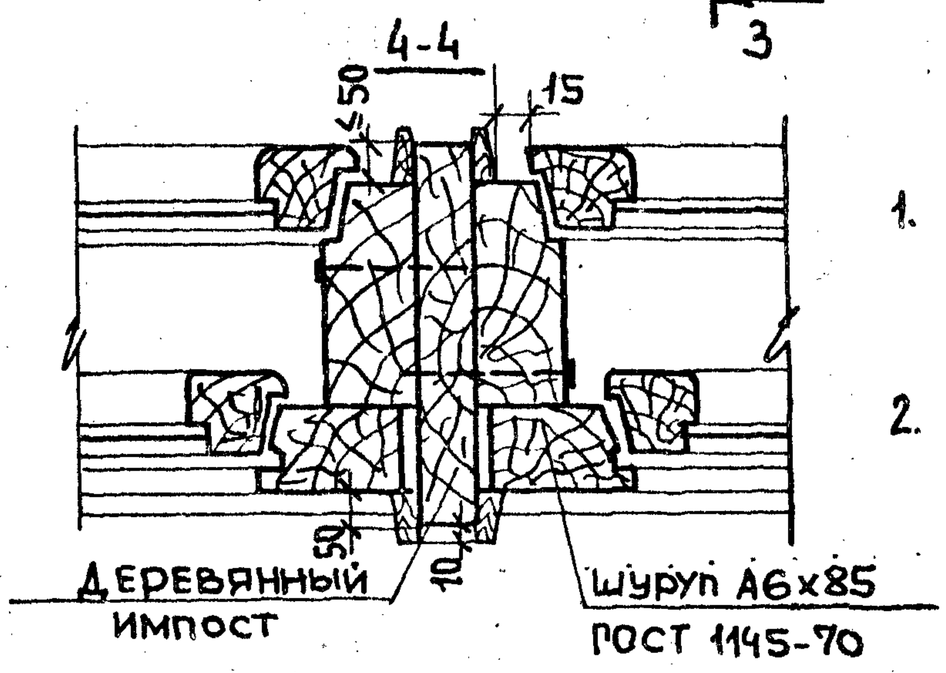


Примечания:

1. Толщину вертикального несущего деревянного импоста принять по проекту в зависимости расчета.
2. ТД 19 крепление вертикального несущего деревянного импоста к стеновым панелям см. лист 30.

| | | |
|---|---|---|
| ТД 1971г. | Детали 13с.13р | Серия 2.236-2 Выпуск 1 Лист 25 |

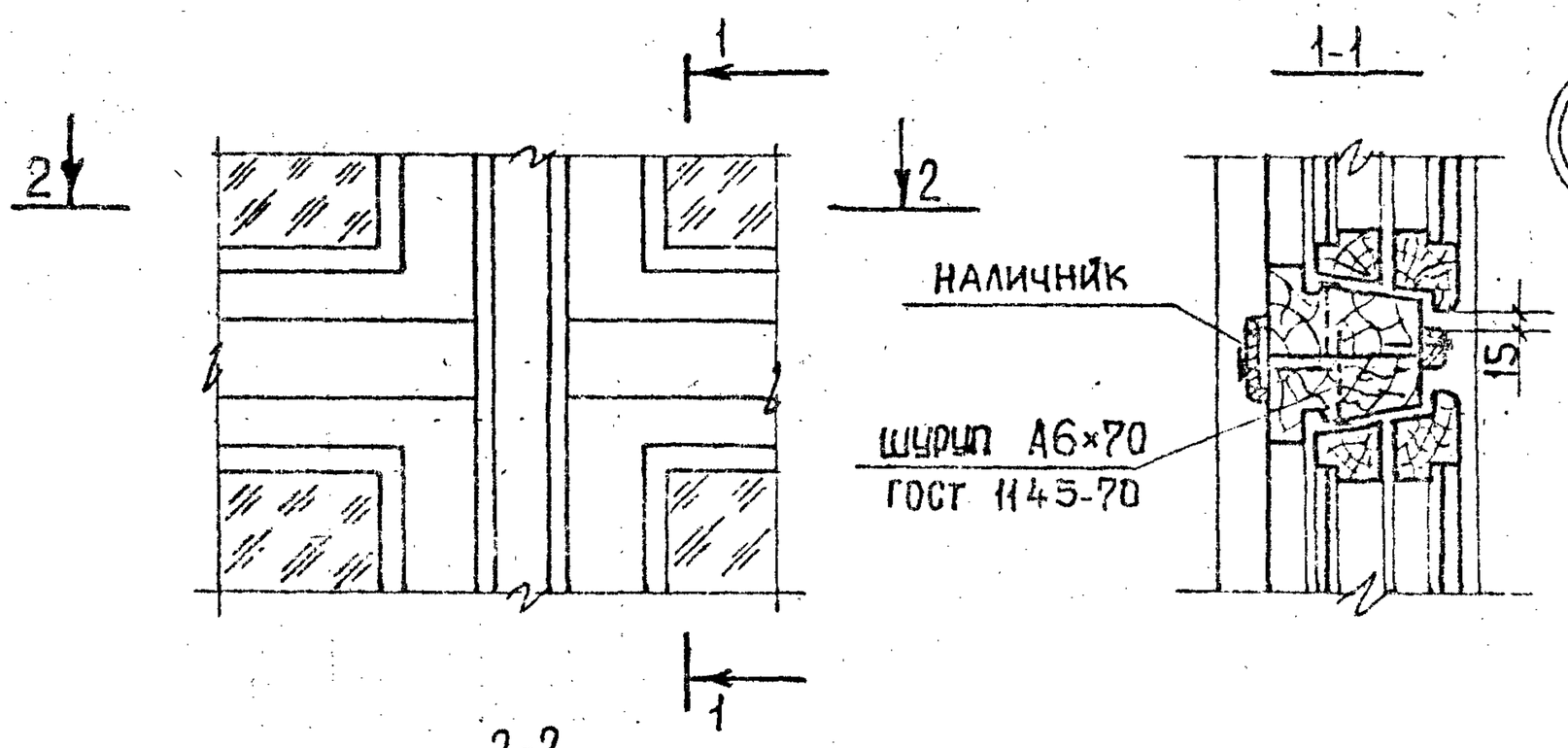


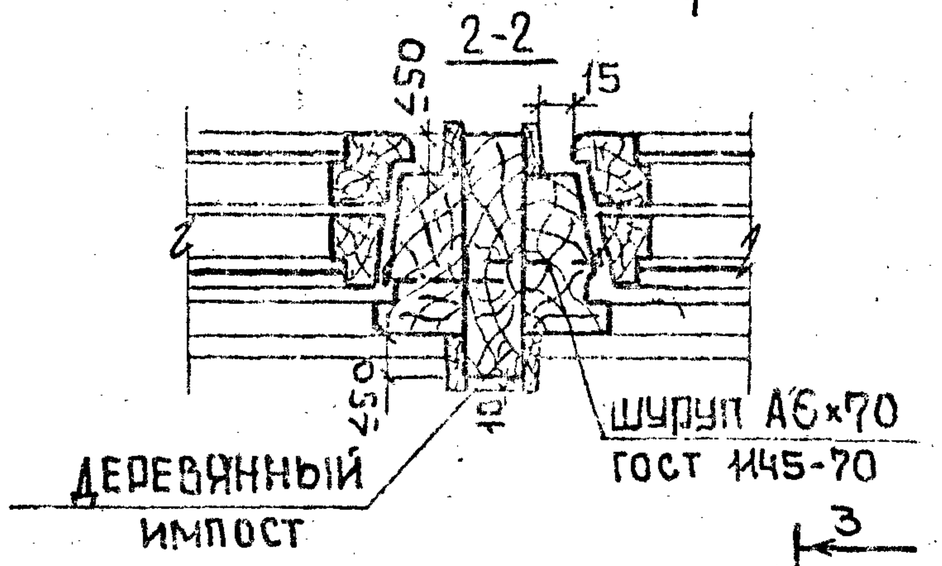


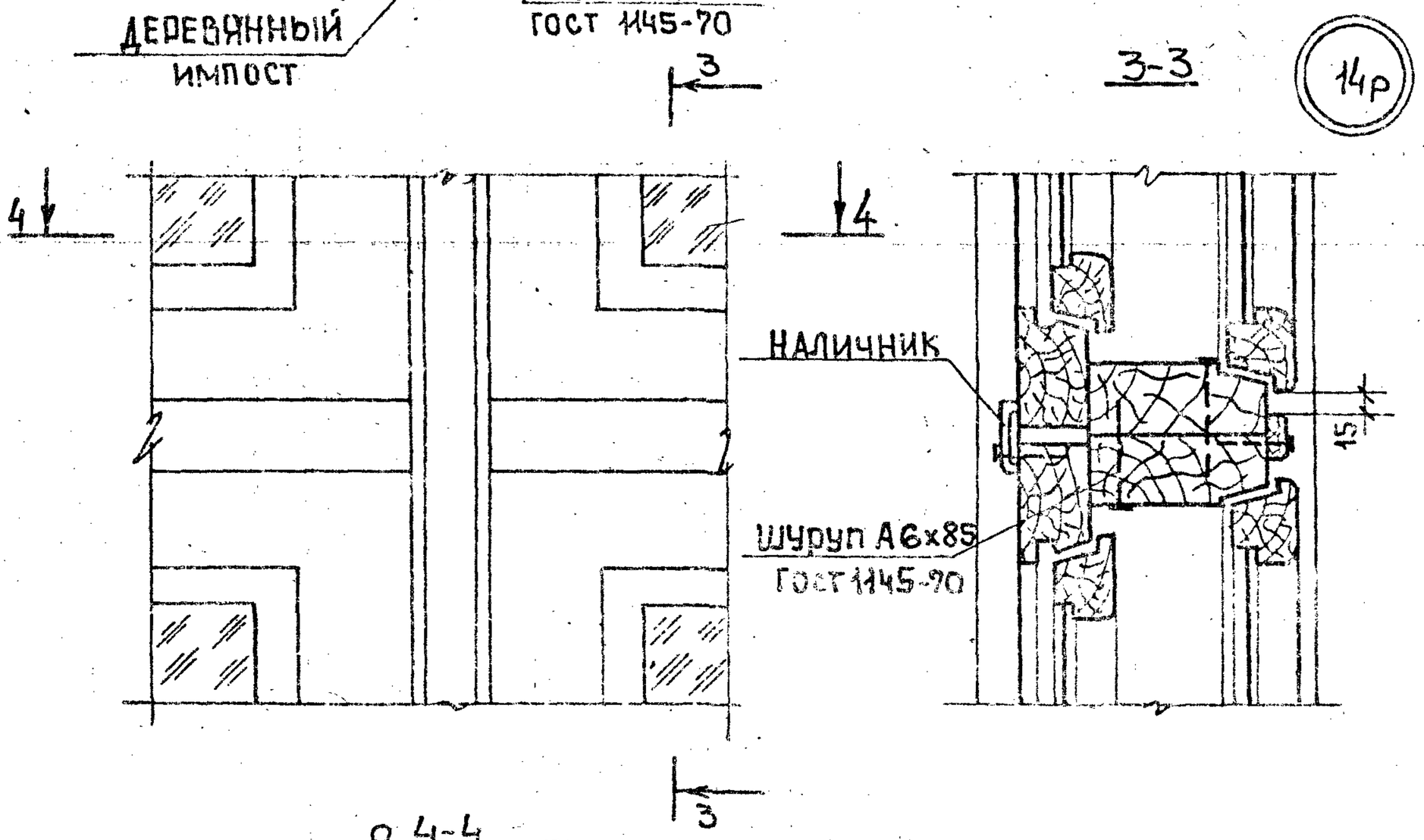


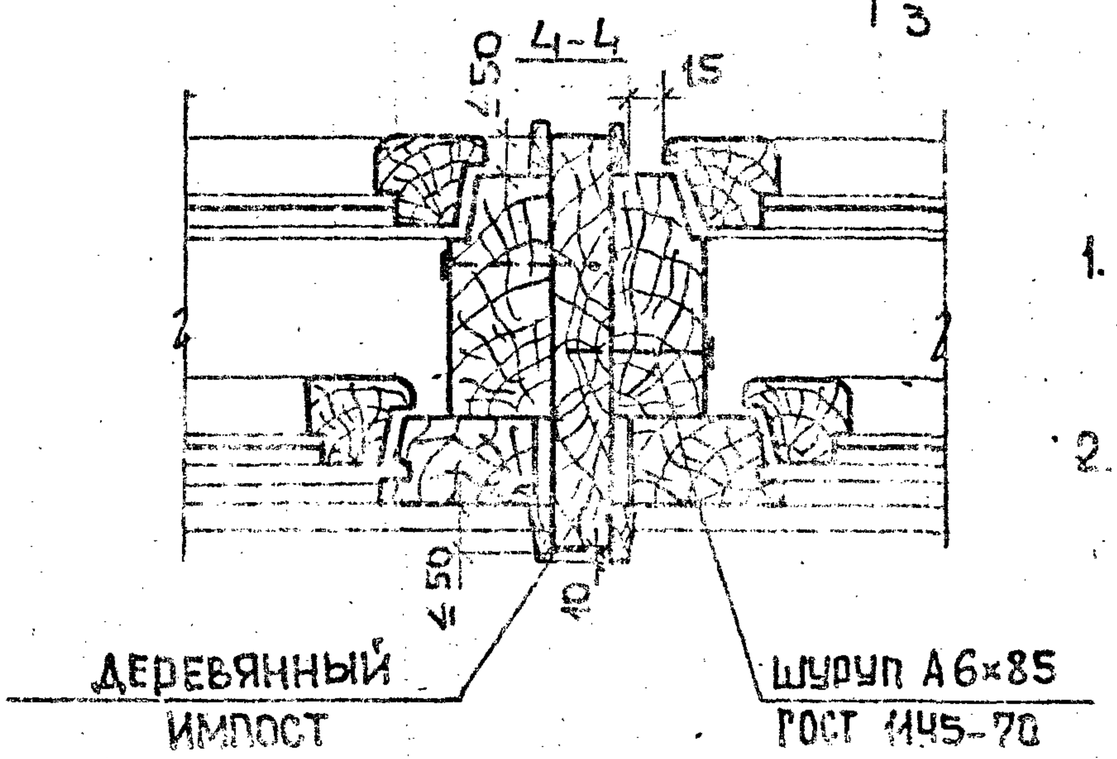


Примечания:

1. Толщину вертикального несущего деревянного импоста принять по проекту в зависимости от расчета.
2. Для крепления вертикального несущего деревянного импоста к стеновым панелям см. лист 30.

| | | | |
|---|---|---|---|
| ТД. 1971г. | Детали 14с, 14р. | Серия 2.236-2 | |
| | | Выпуск 1 | Лист 26 |

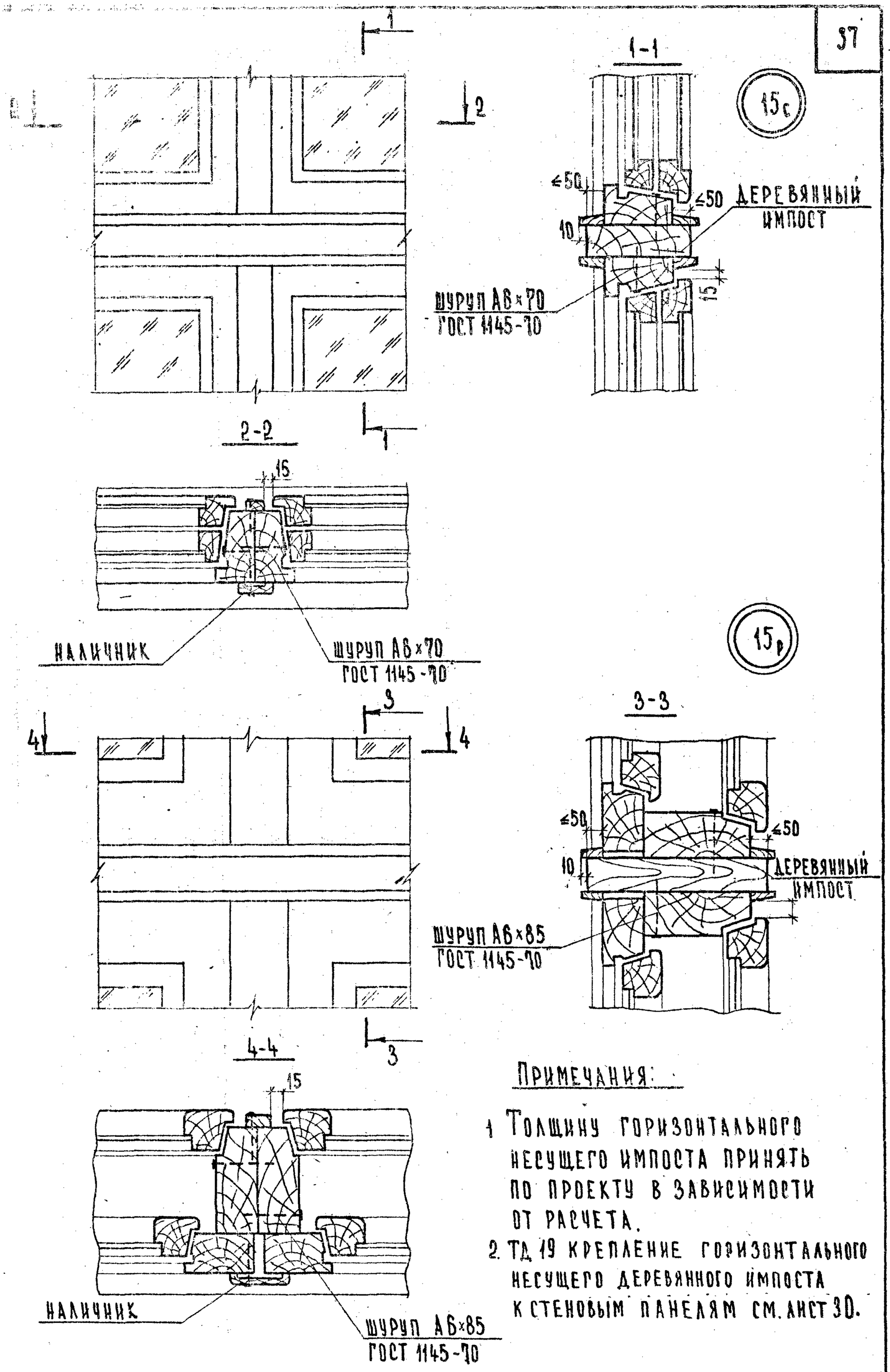


Примечания:

1. Толщину горизонтального несущего импоста принять по проекту в зависимости от расчета.
2. ТД 19 крепление горизонтального несущего деревянного импоста к стеновым панелям см. лист 30.

| | | |
|---|---|---|
| ТД 1971г. | Детали 15с, 15р. | Серия 2.236-2 |
| | | Выпуск 1 / Лист 27 |

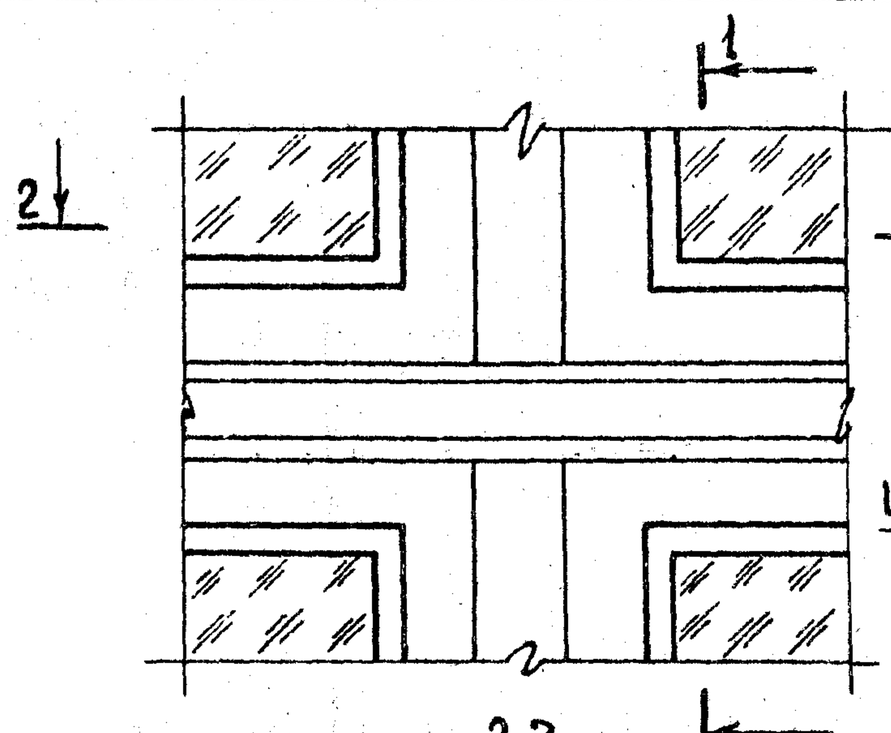


1-1

16с

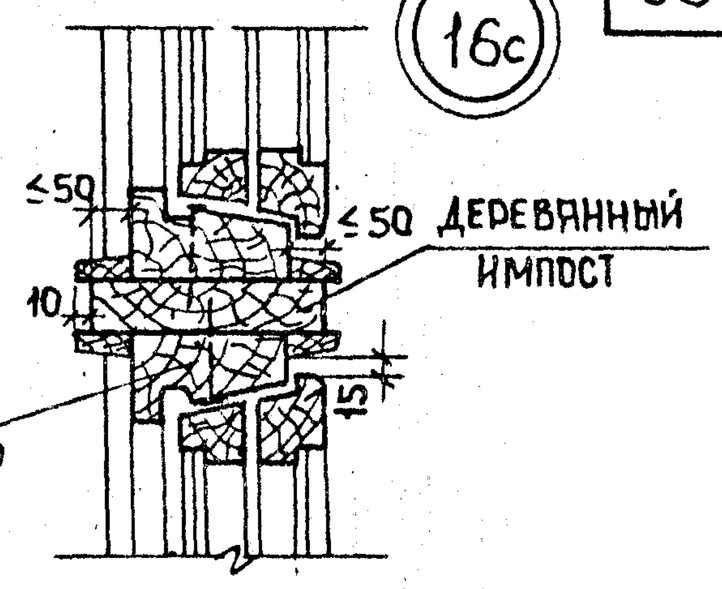


2-2

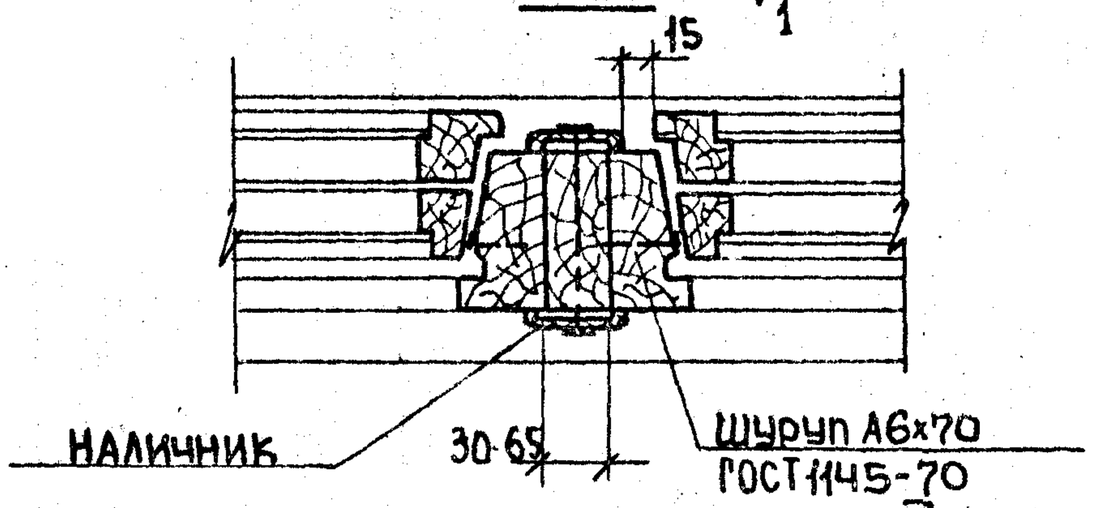


16р

3-3

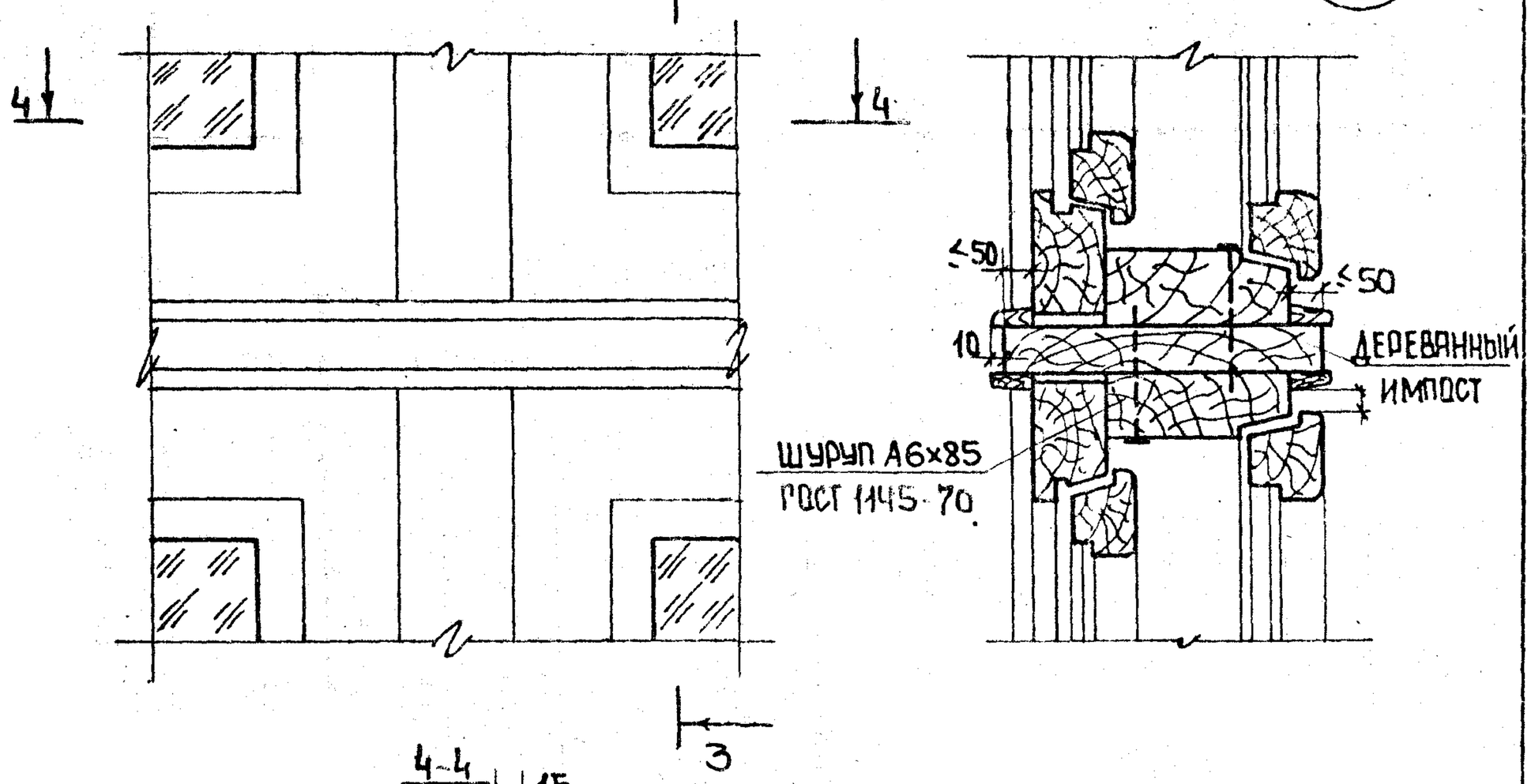


4-4

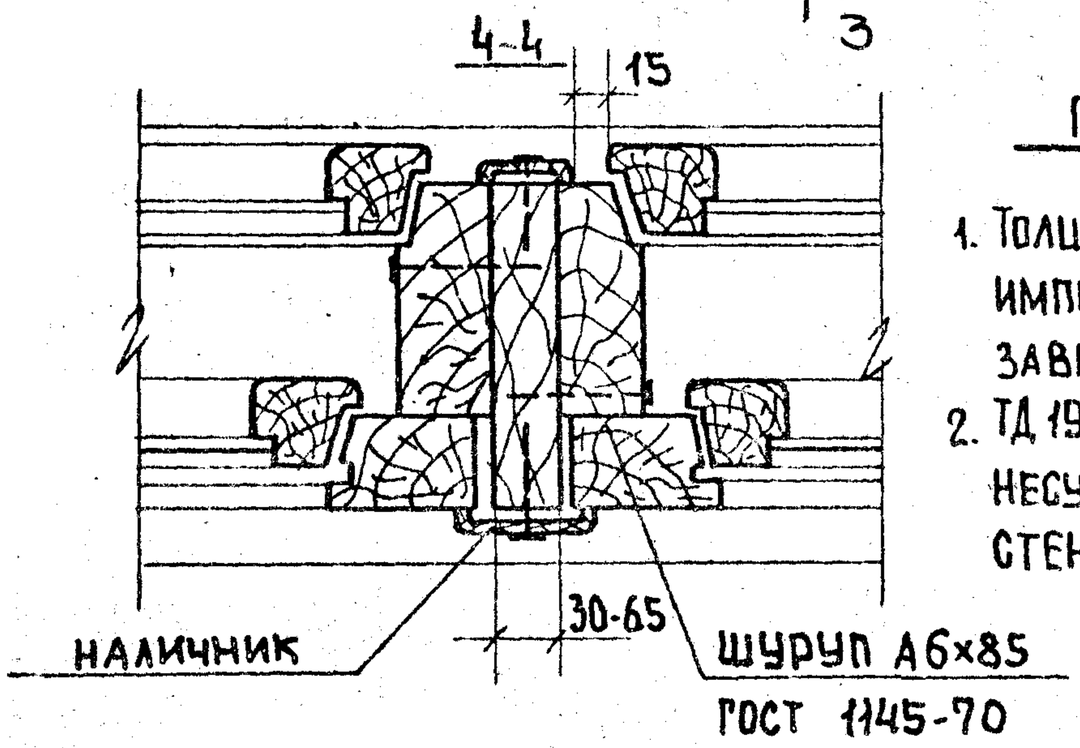


ПРИМЕЧАНИЯ:

1. Толщину горизонтального несущего импоста принять по проекту в зависимости от расчета.
2. ТД 19 крепление горизонтального несущего деревянного импоста к стеновым панелям см. лист 30.

| | | | |
|---|---|---|---|
| ТД 1971г. | Детали 16с, 16р. | Серия 2.236-2 | |
| | | Выпуск 1 | Лист 23 |

11830 39

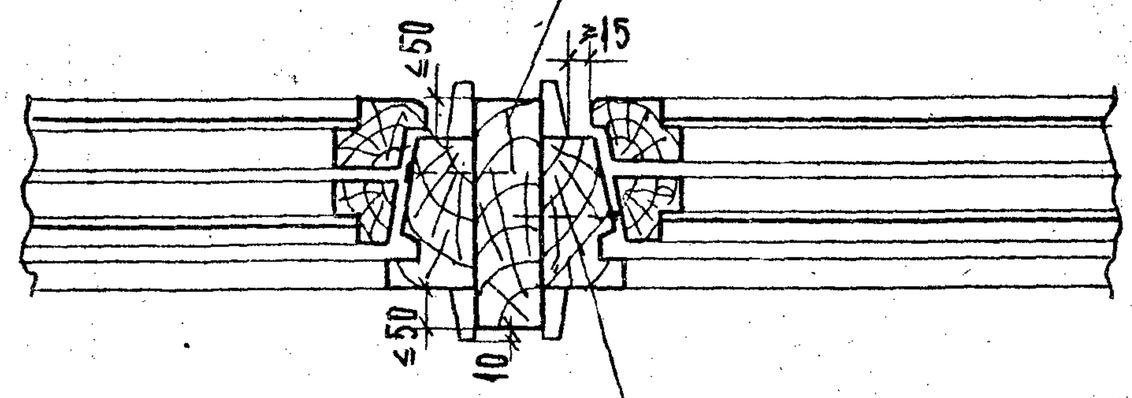


17с

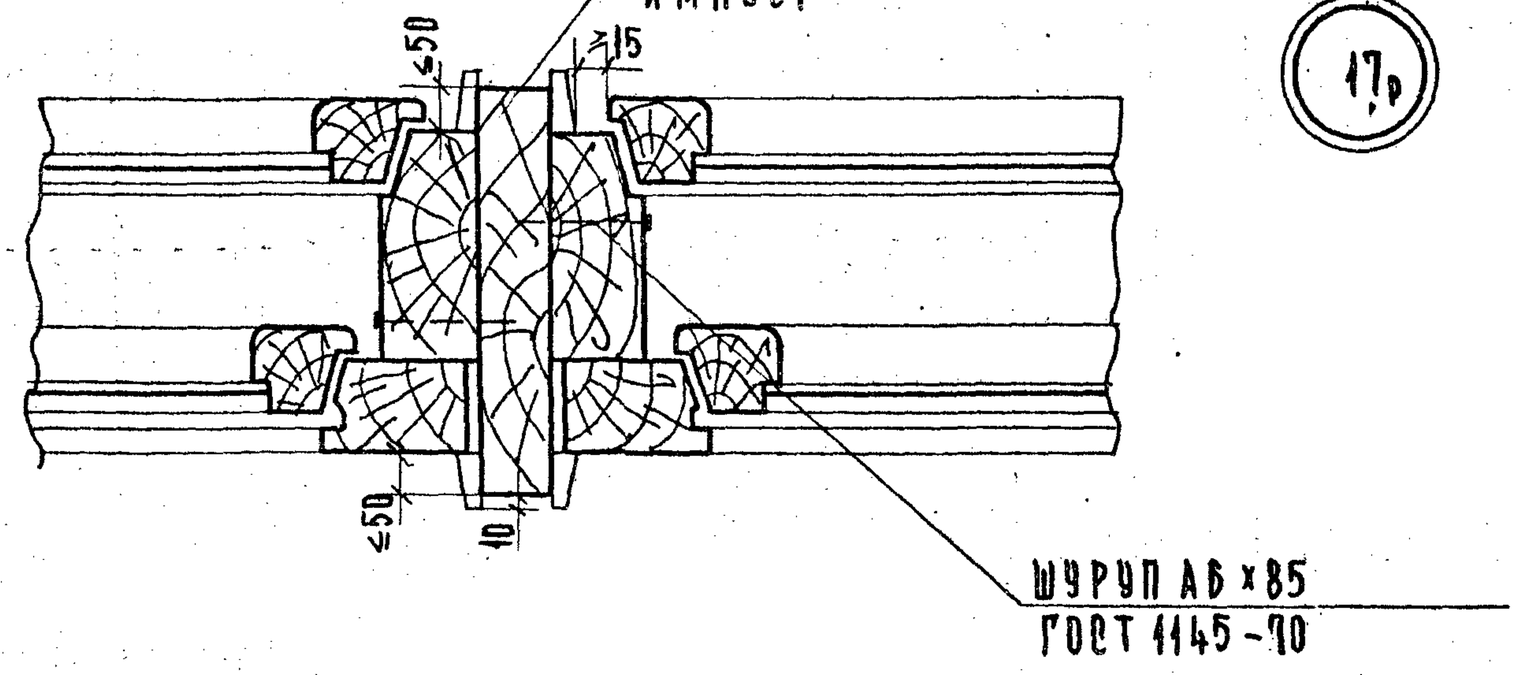


17р

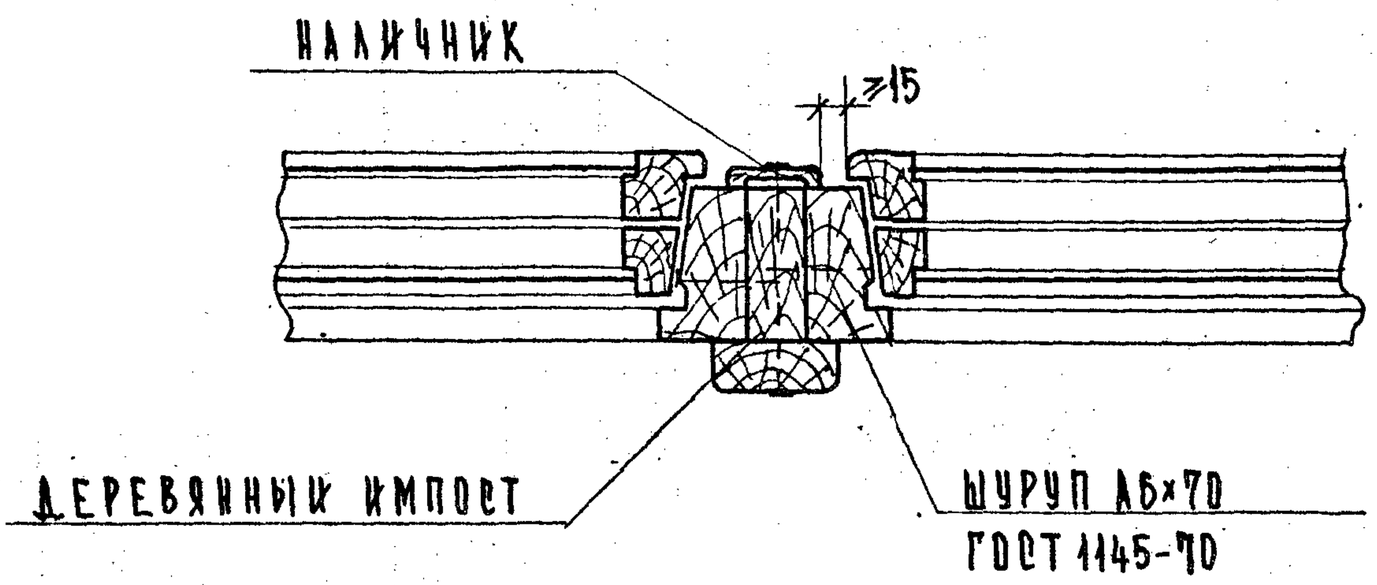


18с

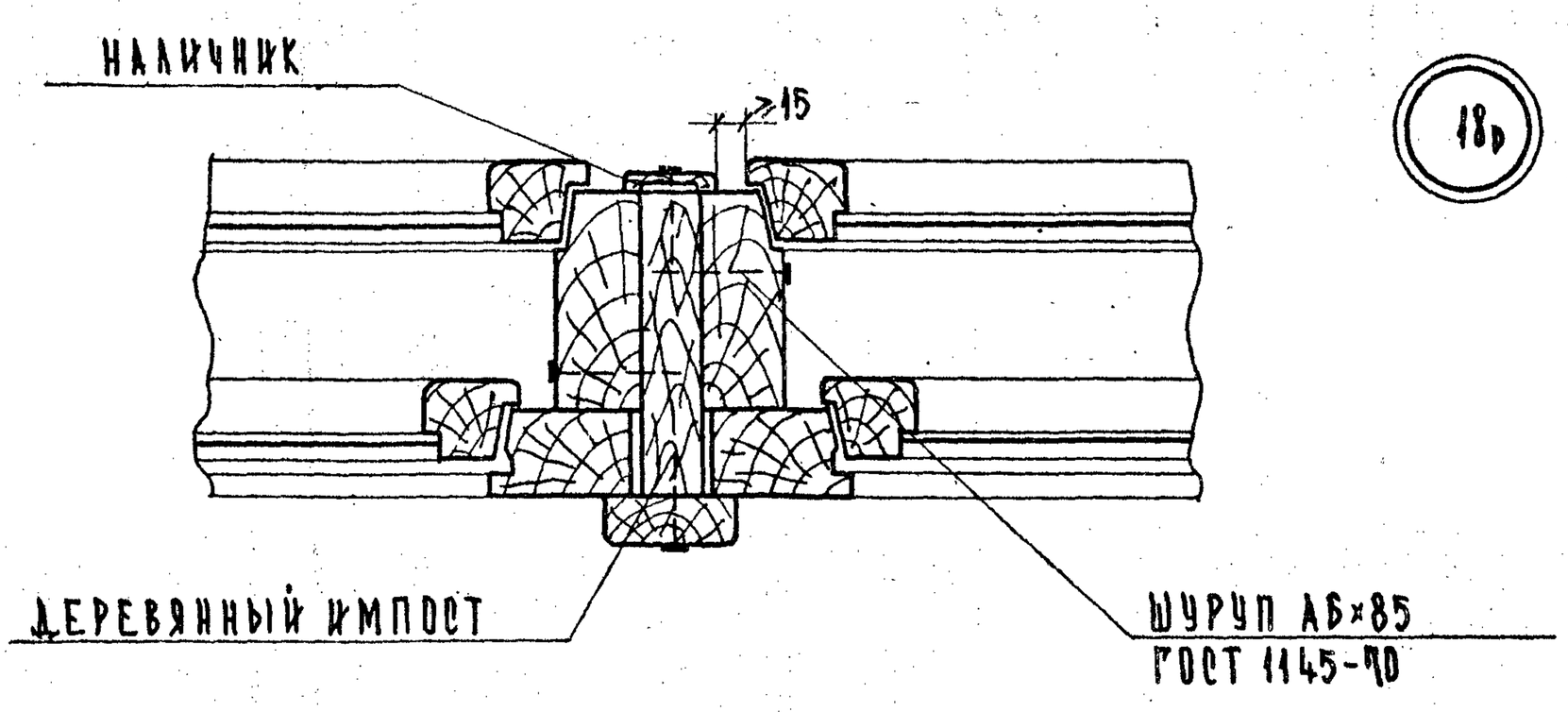


18р

**ПРИМЕЧАНИЯ:**

ТОЛЩИНУ ВЕРТИКАЛЬНОГО НЕСУЩЕГО ДЕРЕВЯННОГО ИМПОСТА ПРИНЯТЬ ПО ПРОЕКТУ В ЗАВИСИМОСТИ ОТ РАСЧЕТА.

| | | | |
|---|---|---|---|
| ТД | ДЕТАЛИ 17с, 17р, 18с, 18р | СЕРИЯ 2.236-2 | |
| 1971 г. | | ВЫПУСК 1 | ЛИСТ 29 |

19

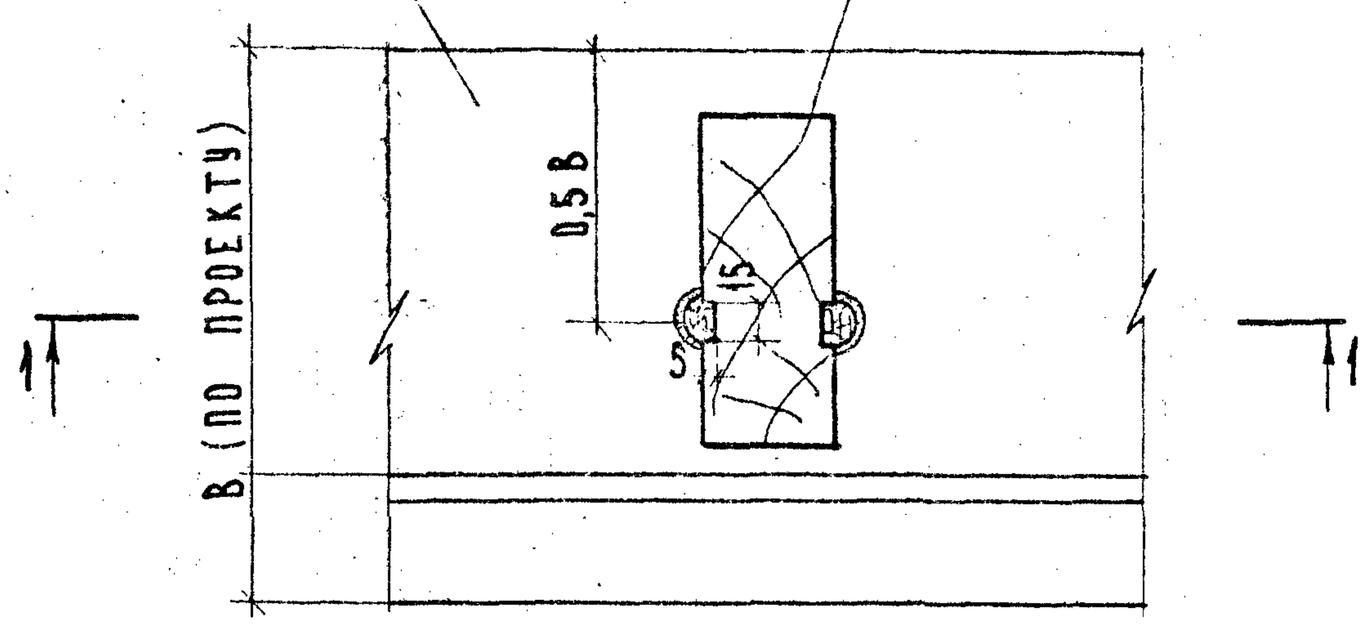


1-1

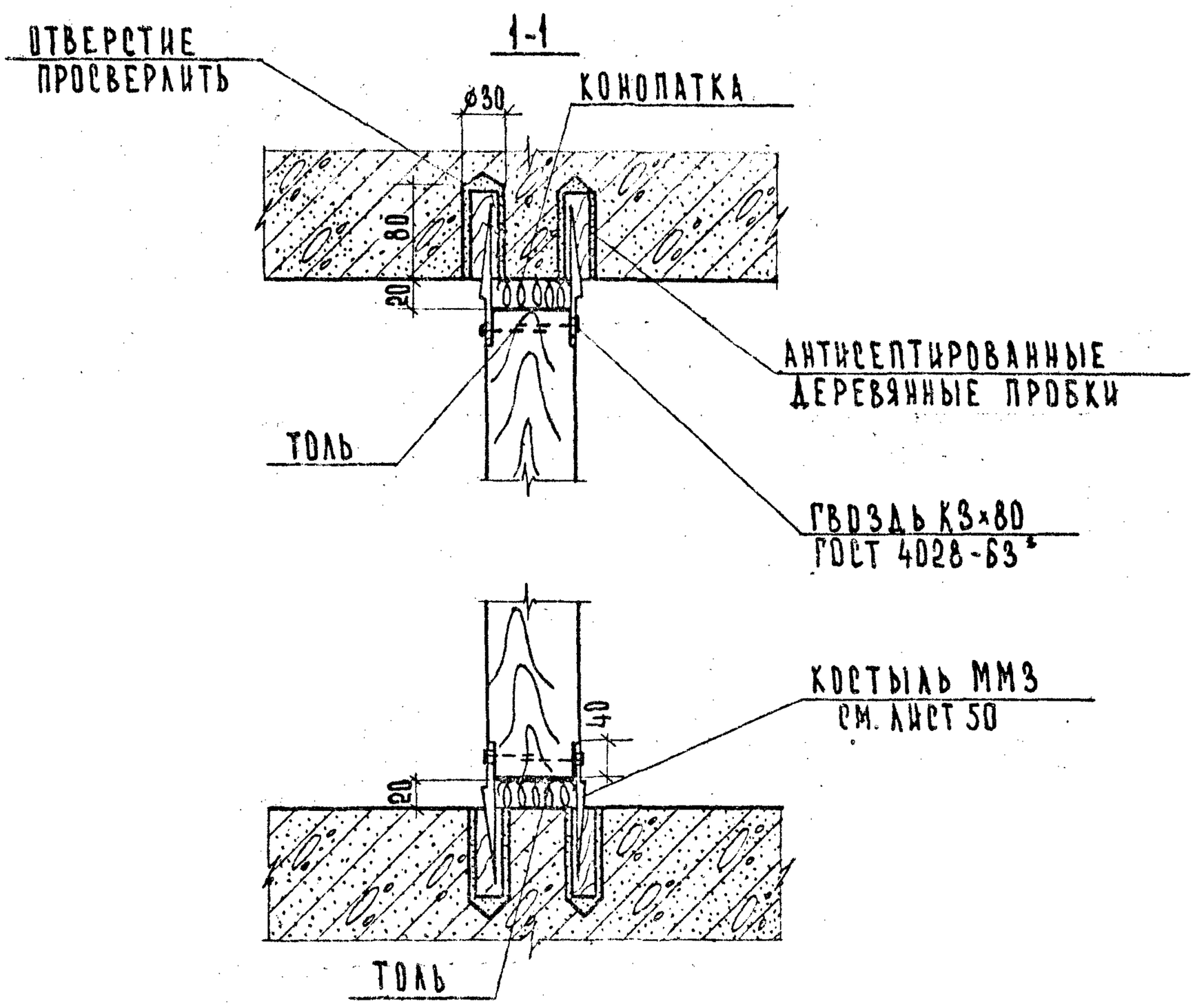


## Примечания:

1. Несущий деревянный импост показан условно.
2. Оконные блоки и подоконная доска на плане и разрезе не показаны.
3. Костыли могут забиваться в деревянные пробки, заложенные в стеновые панели при изготовлении.
4. Для горизонтального несущего деревянного импоста ТД 19 см. повернутой на 90°.

| | | |
|---|---|---|
| ТД 1971 г. | Деталь 19 | Серия 2.236-2 Выпуск 1 Лист 30 |

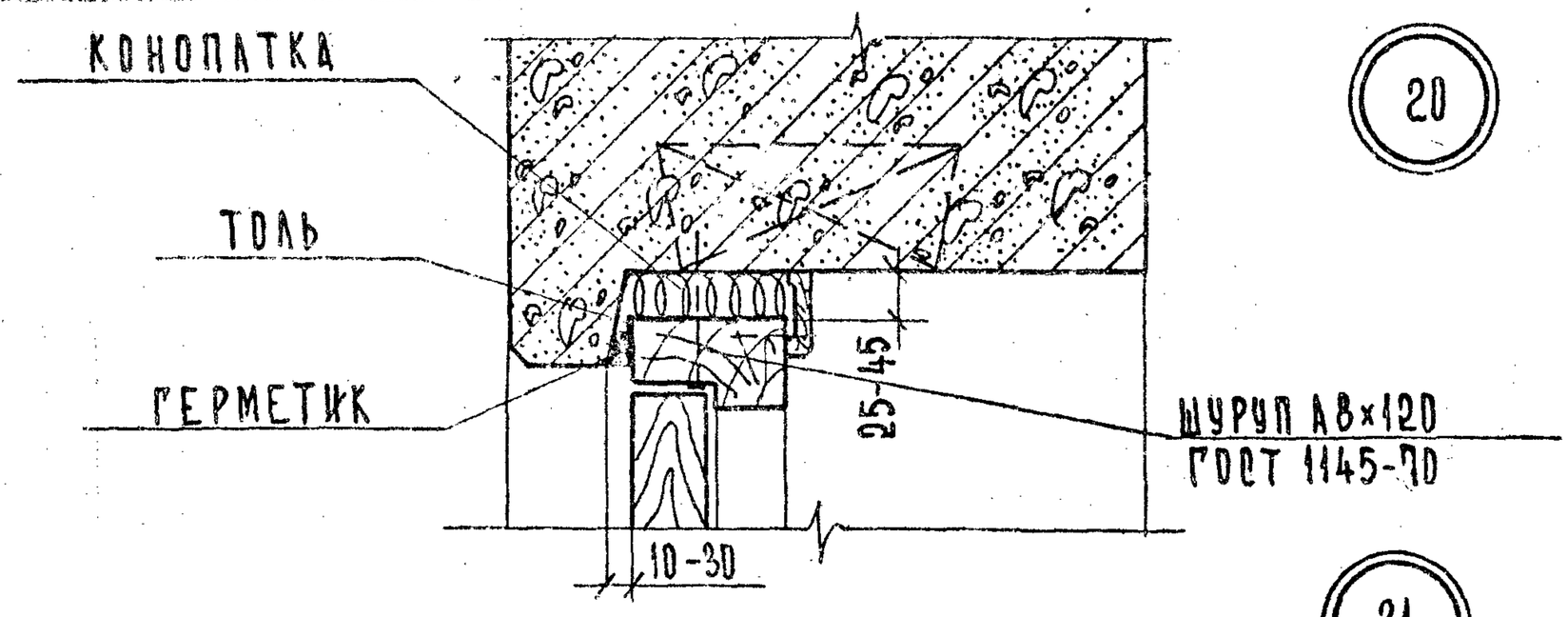


20

21

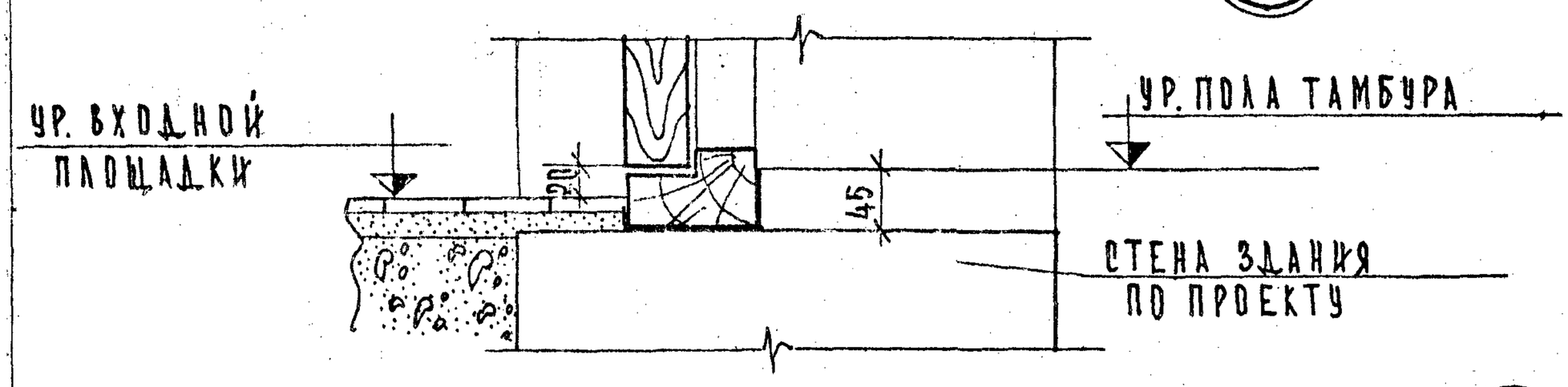


22 23

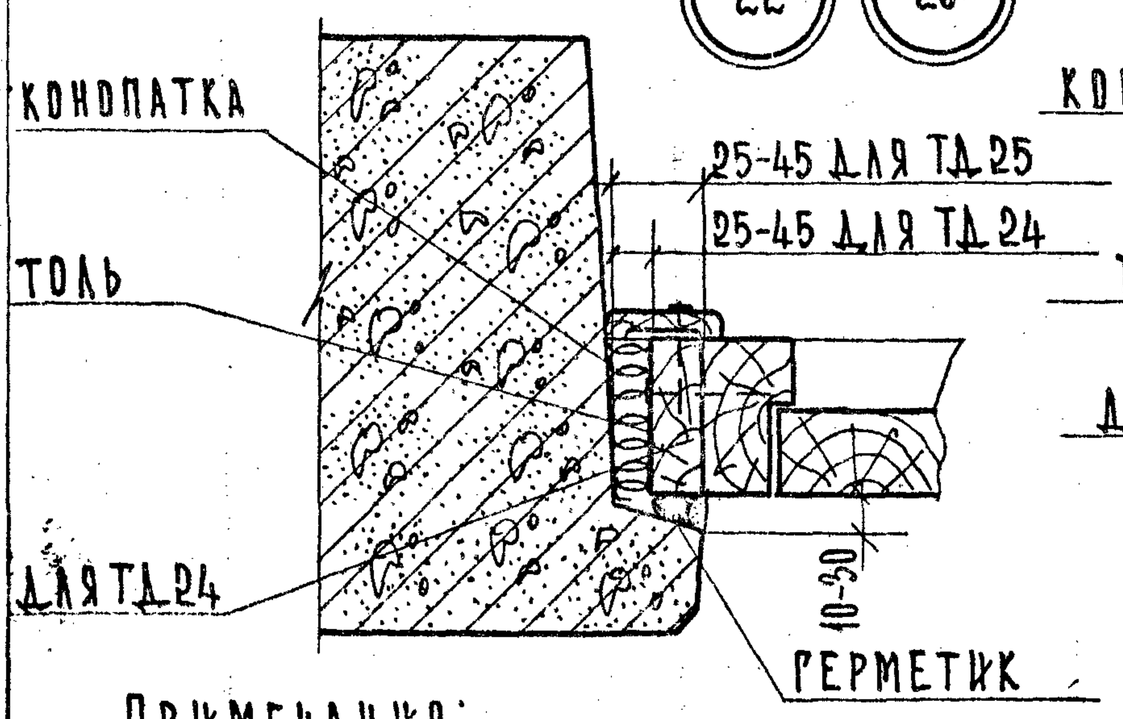


24 25

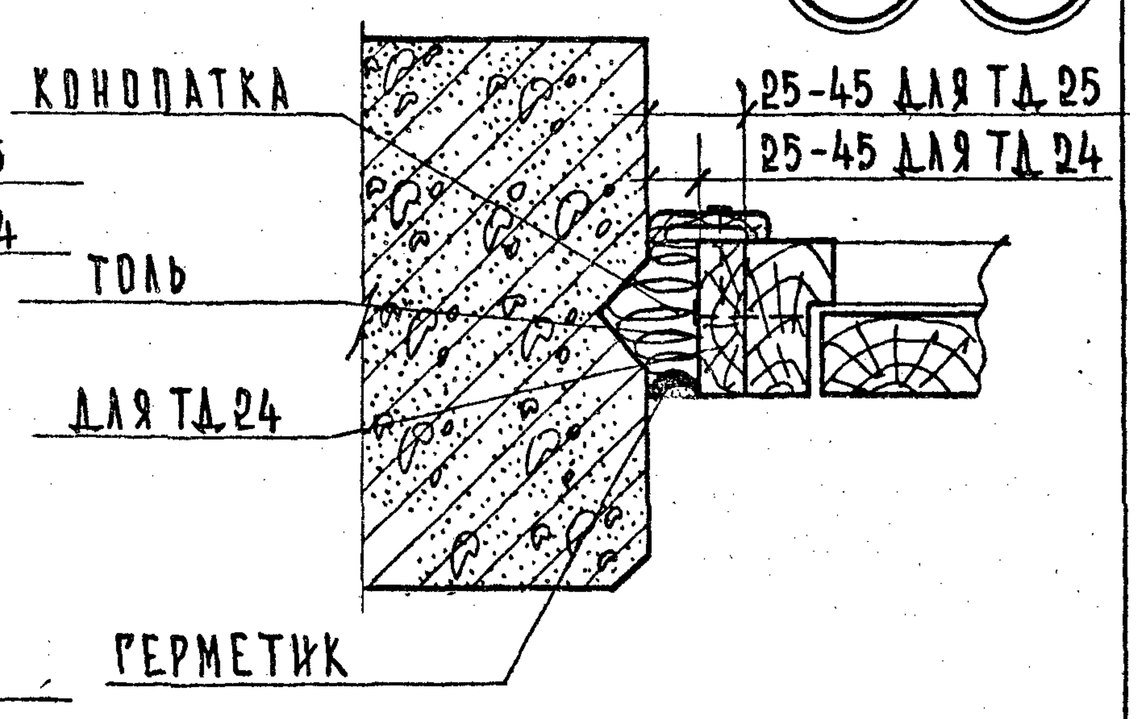


ПРИМЕЧАНИЯ:

1. ДВЕРНОЙ БЛОК ДО УСТАНОВКИ В ПРОЕМ ОКЛЕИТЬ ТОЛЕМ.
2. ЗАЗОР В МЕСТЕ ПРИМЫКАНИЯ ДВЕРНОГО БЛОКА К СТЕНОВОЙ ПАНЕЛИ ТЩАТЕЛЬНО ПРОКОНОПАТИТЬ ВОЙЛОКОМ ИЛИ ПАКЛЕЙ, СМОЧЕННЫМИ В АЛЕБАСТРОВОМ МОЛОКЕ.
3. КРЕПЛЕНИЕ ДВЕРНЫХ БЛОКОВ ПО НИЗУ ПРОЕМА В КАРКАСНО-ПАНЕЛЬНЫХ СТЕНАХ ОСУЩЕСТВЛЯТЬ ШУРУПАМИ К ДЕРЕВЯННЫМ АНТИСЕПТИРОВАННЫМ ПРОБКАМ, ЗАЛОЖЕННЫМ В СТЕНУ.
4. ДЛЯ ТД 22 И ТД 24 ПРИ ЗАЗОРЕ МЕЖДУ СТЕНОВОЙ ПАНЕЛЬЮ И ДВЕРНЫМ БЛОКОМ БОЛЕЕ 45 ММ К ОБЕИМ СТОРОНАМ КОРОБКИ ПРИБИТЬ АНТИСЕПТИРОВАННЫЕ ДОСКИ. ТОЛЩИНА АНТИСЕПТИРОВАННОЙ ДОСКИ НЕ ДОЛЖНА ПРЕВЫШАТЬ 40 ММ.

| | | |
|---|---|---|
| ТД 1971 г. | ДЕТАЛИ 20, 21, 22, 23, 24, 25 | СЕРИЯ 2.236-2 ВЫПУСК 1 ЛИСТ 31 |

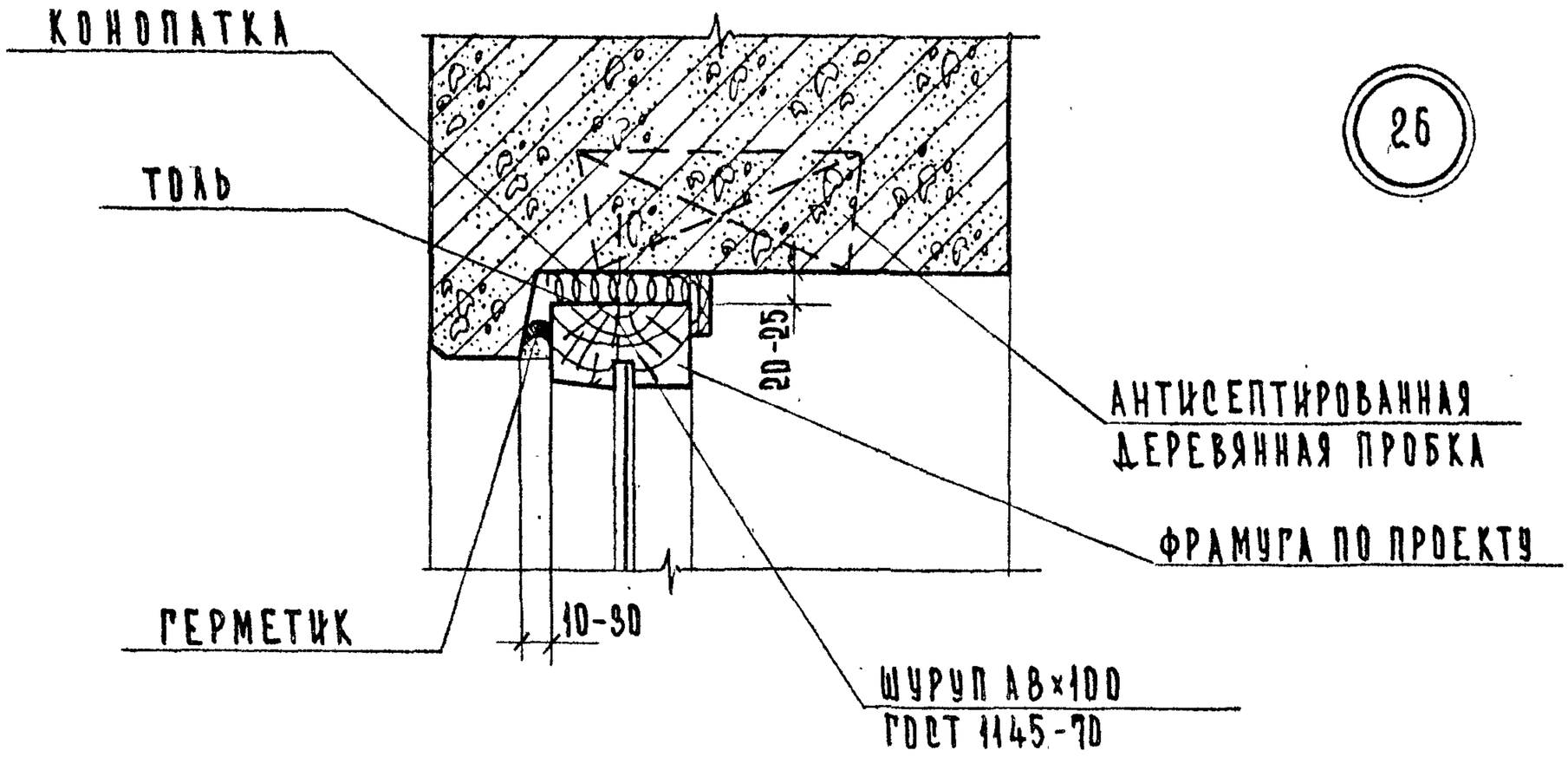


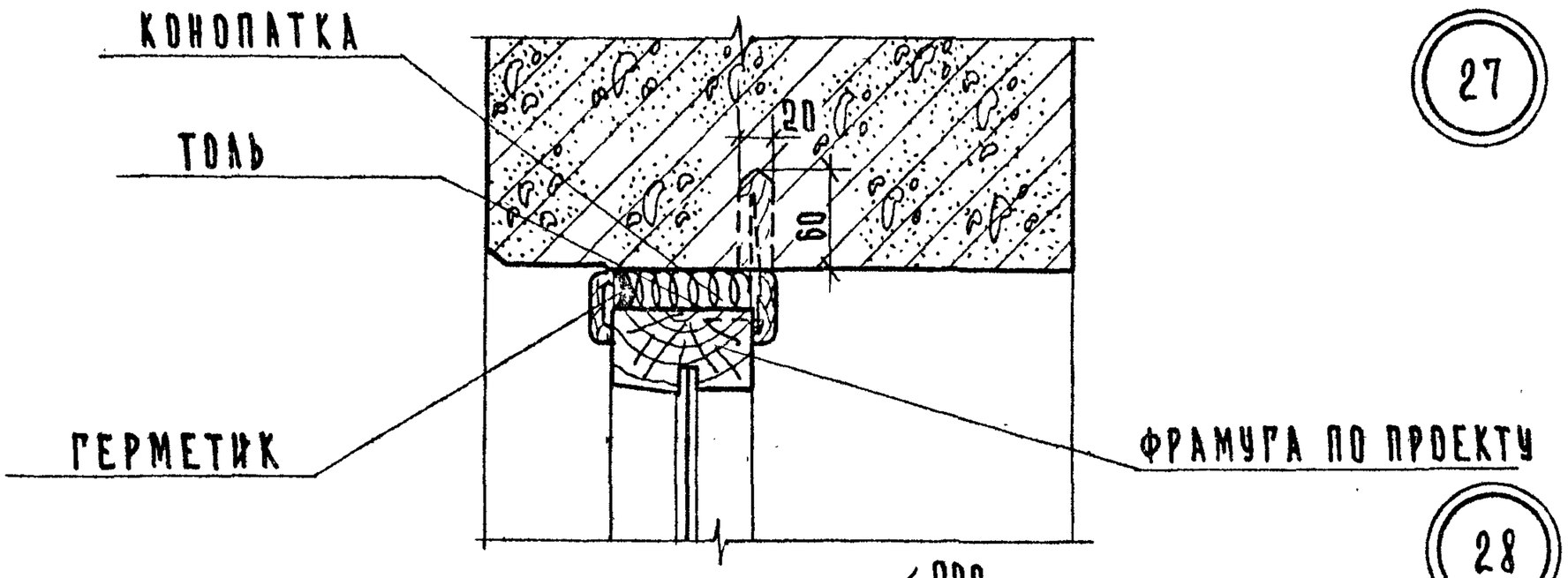


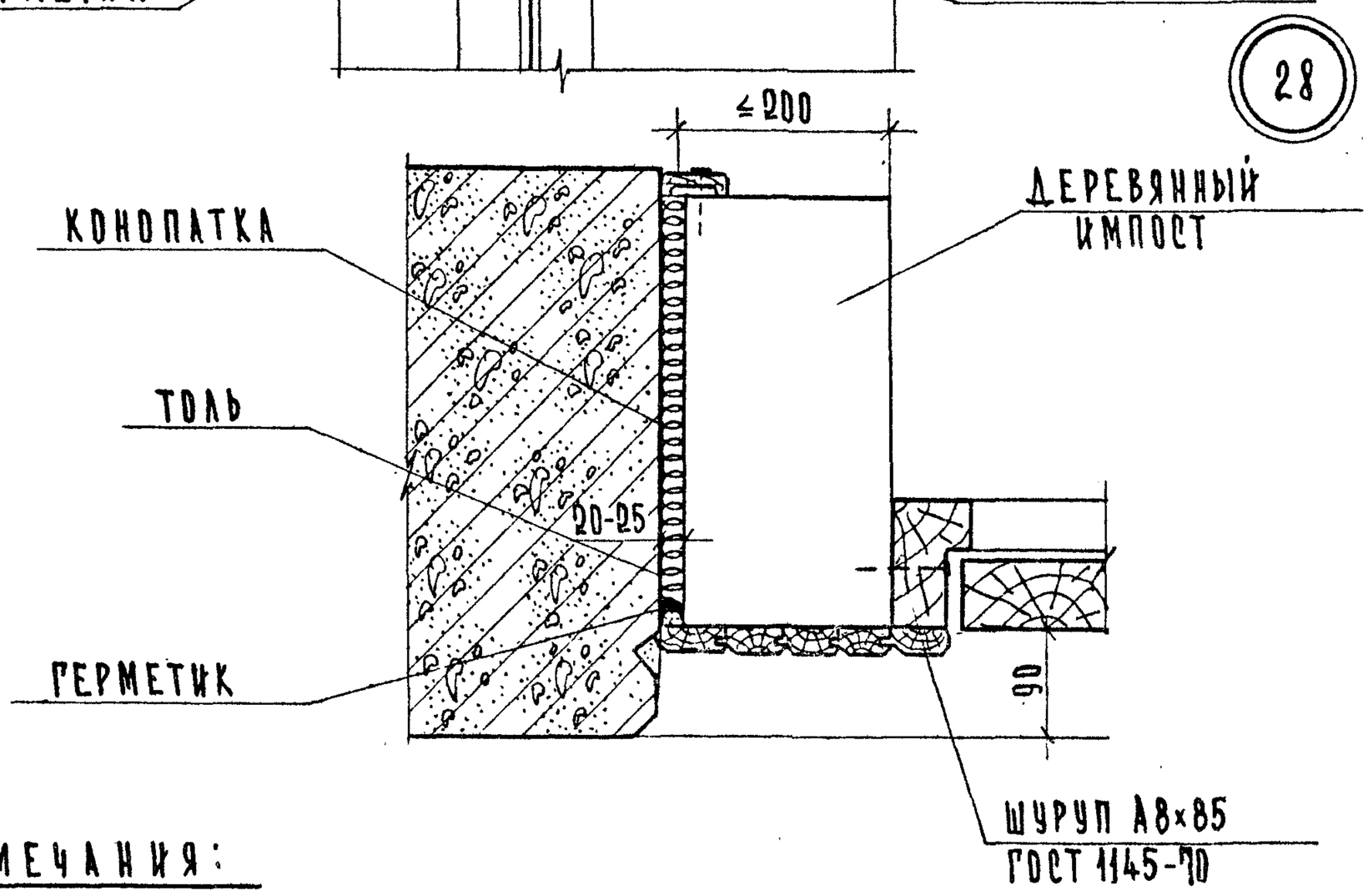


## Примечания:

1. Фрамугу и деревянный импост со стороны стеновой панели до установки в проем оклеить толем.
2. Зазоры в местах примыкания фрамуги и деревянного импоста к стеновой панели тщательно проконопатить войлоком или паклей, смоченной в алебастровом молоке.
3. Деревянный импост показан условно.

| | | |
|---|---|---|
| ТД 1971 г. | Детали 26, 27, 28 | Серия 2.236-2 Выпуск 1 Лист 32 |

11830 43

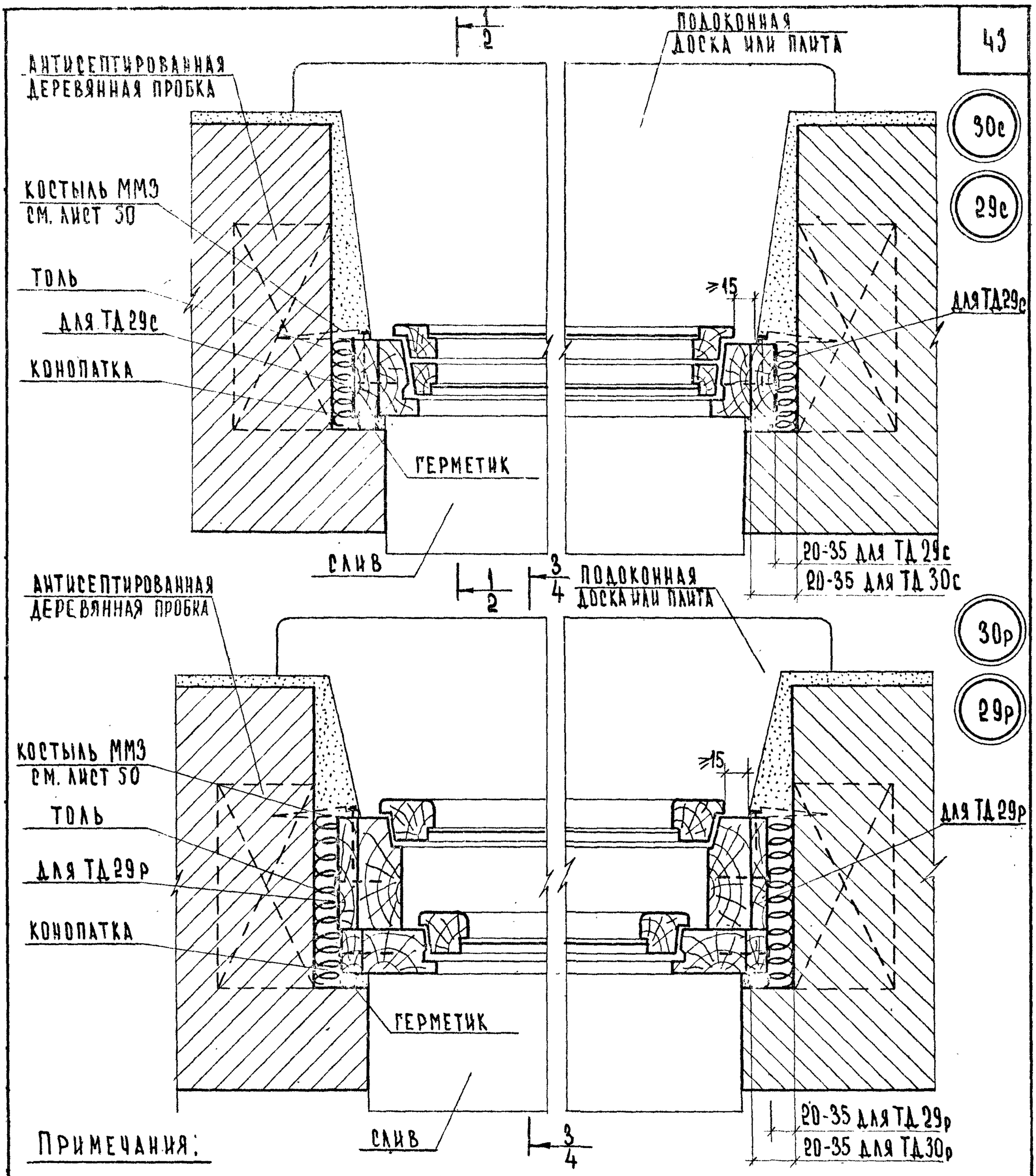


## Примечания:

1. Оконные блоки до установки в проём оклеить толем.
2. Зазоры между кладкой и оконным блоком тщательно проконопатить войлоком или паклей, смоченными в алебастровом молоке.
3. Деревянные пробки закладывать по 2 шт. по высоте с каждой стороны проема.
4. Для ТД 29с и ТД 29р при зазоре между кирпичной кладкой и оконным блоком более 35 мм. к обеим сторонам коробки прибить антисептированные доски. Толщина антисептированной доски не должна превышать 35 мм.
5. Разрезы 1-1 и 3-3 для оконного блока с деревянной подоконной доской, разрезы 2-2 и 4-4 для оконного блока с железобетонной плитой.
6. Разрезы 1-1 ÷ 4-4 см. листы 34-37.

| | | |
|---|---|---|
| ТД 1971г. | Детали 30с, 29с, 30р, 29р. | Серия 2.236-2 Выпуск 1 Лист 33 |

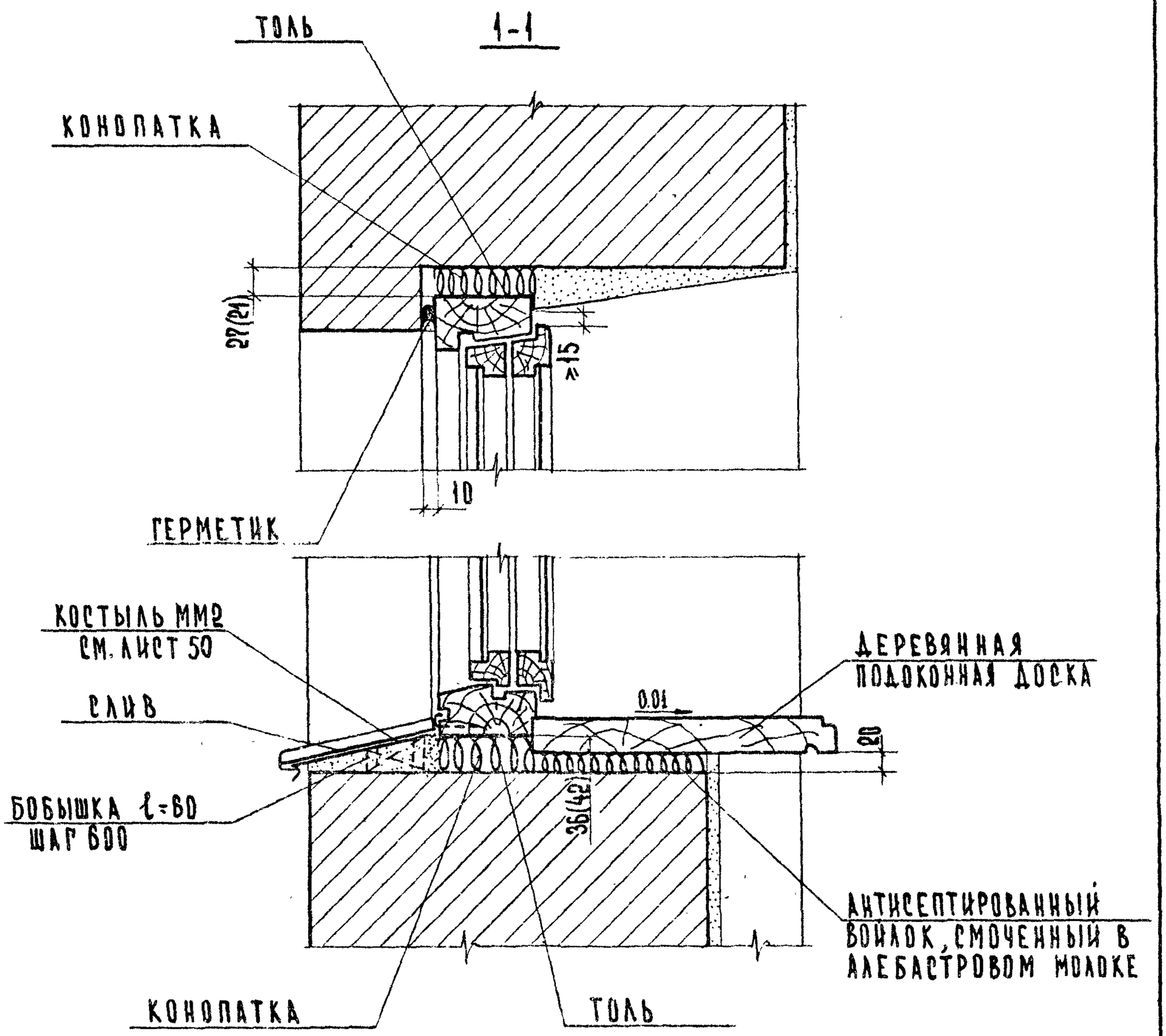


## Примечания:

1. Размер в скобках дан для подоконных досок из реек.
2. Слив из оцинкованной кровельной стали завести в паз коробки на суриковой замазке и одеть на костыль. Костыль прибить к бобышке, утопленной в растворе откоса.
3. Для оконного блока высотой 1,2 м. рекомендуется применять подоконные доски, выполненные из досок с зазором между подоконной доской и кирпичной кладкой 15 мм, при этом зазор между кирпичной кладкой и оконным блоком по низу проема 31 мм, по верху - 7 мм.
4. ТД 55 крепления деревянной подоконной доски см. лист 47.
5. Нижнюю поверхность подоконной доски обработать антисептиком.

| | | | |
|---|---|---|---|
| ТД 1971 г. | Разрез 1-1 | Серия 2.236-0 | |
| | | Выпуск 1 | Лист 34 |

## 2-2

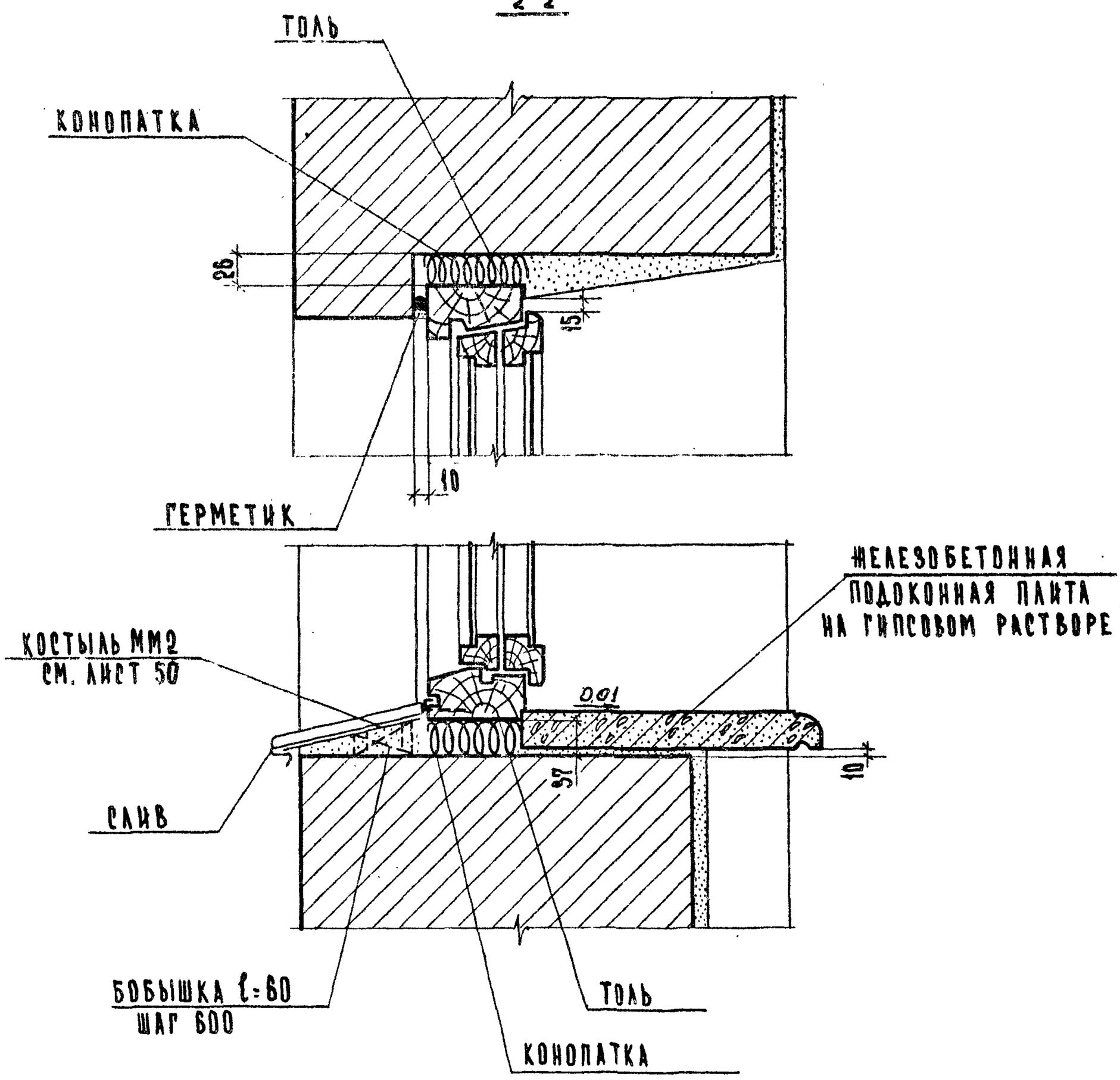


Примечания:

1. Слив из оцинкованной кровельной стали завести в паз коробки на суриковой замазке и одеть на костыль. Костыль прибить к бобышке, утопленной в растворе откоса.
2. ТД 56 крепления железобетонной подоконной плиты ТД см. лист 47.

| | | |
|---|---|---|
| ТД 1971 г. | Разрез 2-2 | Серия 2.236-2 Выпуск 1 Лист 35 |

11830 46

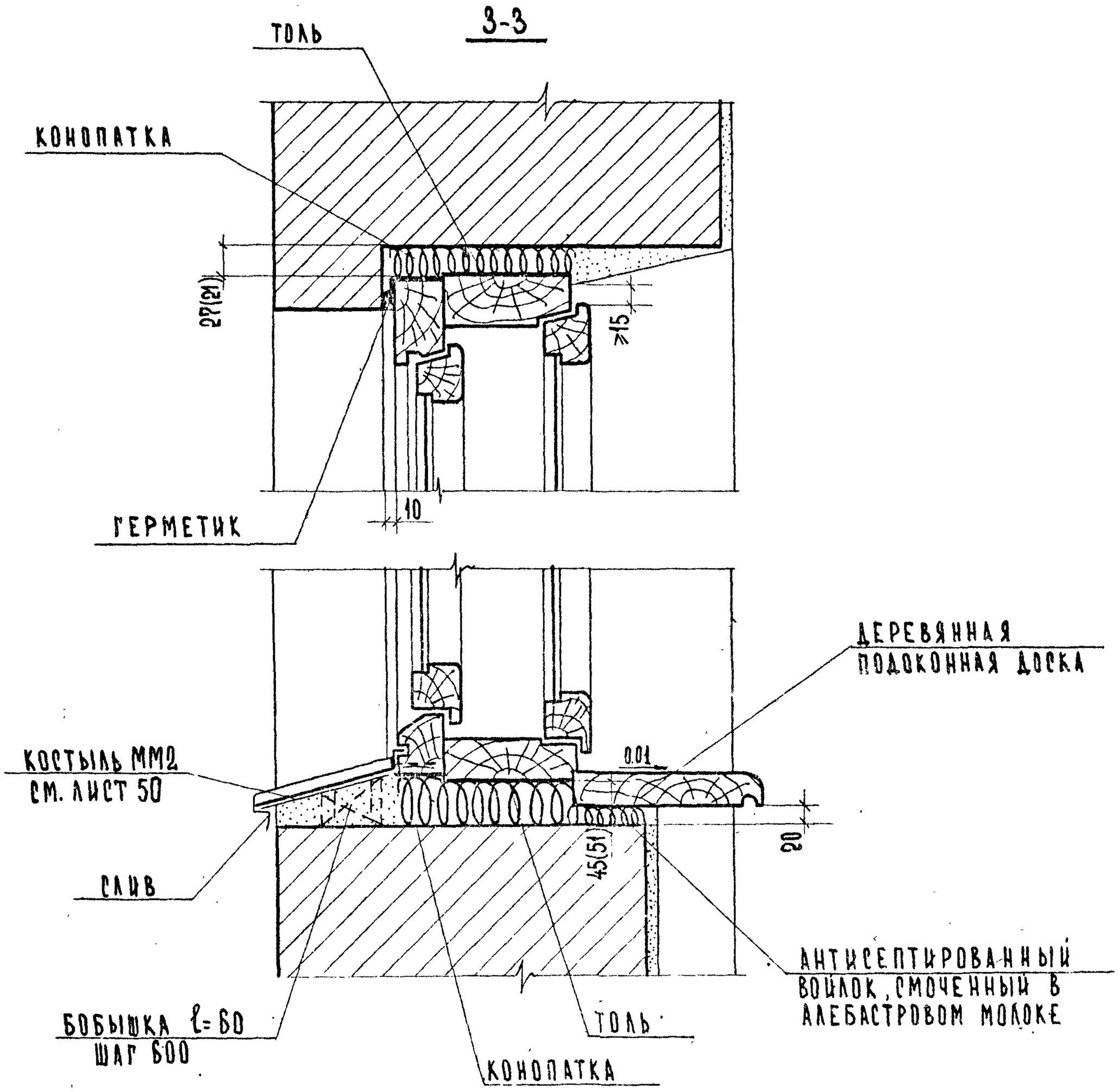


Примечания:

1. Нижнюю поверхность подоконной доски обработать антисептиком.
2. Размер в скобках дан для подоконных досок из реек.
3. Слив из оцинкованной кровельной стали завести в паз коробки на суриковой замазке и одеть на костыли. Костыль прибить к бобышке, утопленной в растворе откоса.
4. Для оконного блока высотой 1,2 м. рекомендуется применять подоконные доски, выполненные из досок, с зазором между подоконной доской и кирпичной кладкой 15 мм; при этом зазор между кирпичной кладкой и оконным блоком по низу проема - 40 мм, по верху - 7 мм.
5. ТД 55 крепления деревянной подоконной доски см. лист 47.

| | | |
|---|---|---|
| ТД 1971 г. | Разрез 3-3 | Серия 2.236-2 |
| | | Выпуск 1 / Лист 36 |

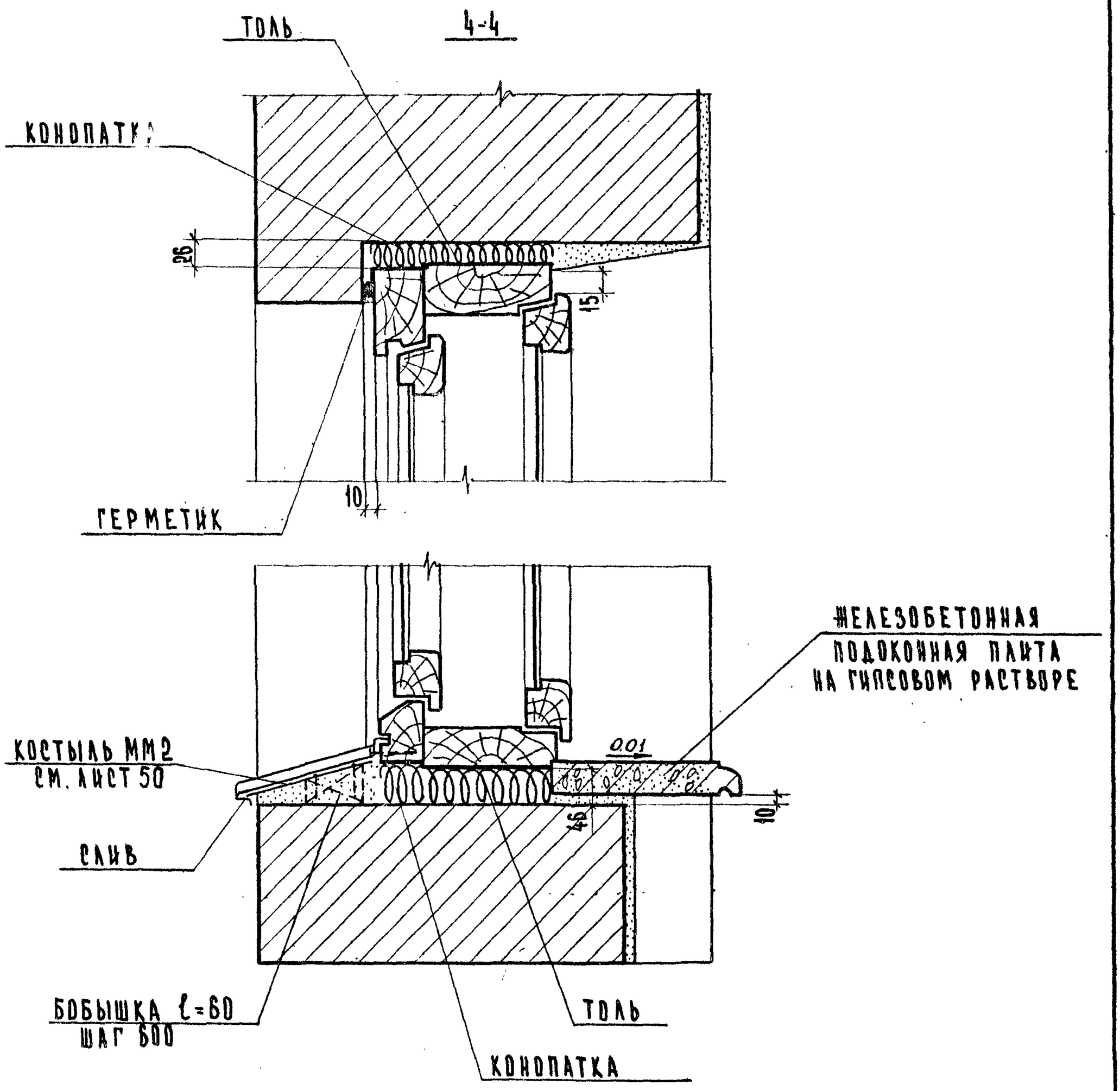


Примечания:

1. Слив из оцинкованной кровельной стали завести в паз коробки на суриковой замазке и одеть на костыль. Костыль прибить к бобышке, утопленной в растворе откоса.
2. ТД 56 крепления железобетонной подоконной панты см. лист 47.

| | | |
|---|---|---|
| ТД 1971 г. | Разрез 4-4 | Серия 2.236-2 Выпуск 1 Лист 37 |

11830 48

31с

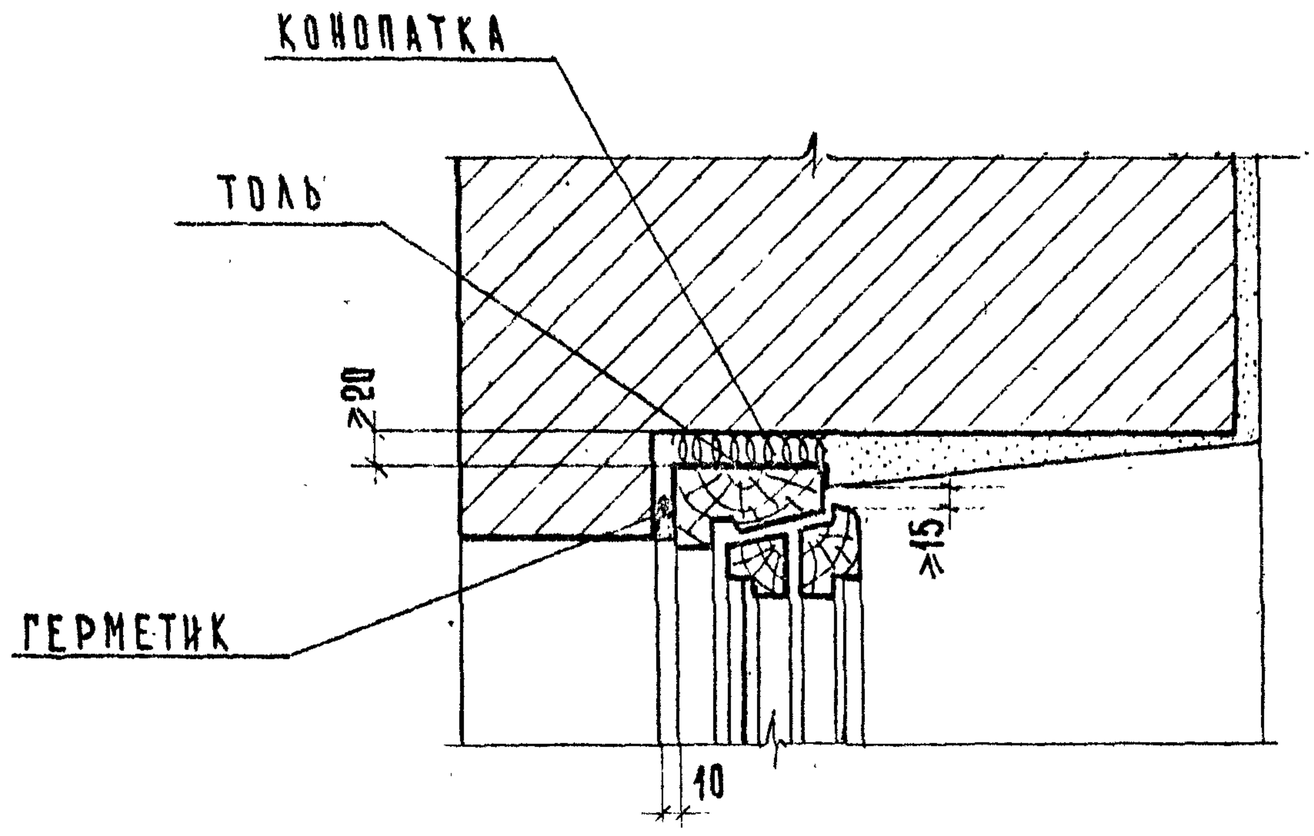


32с

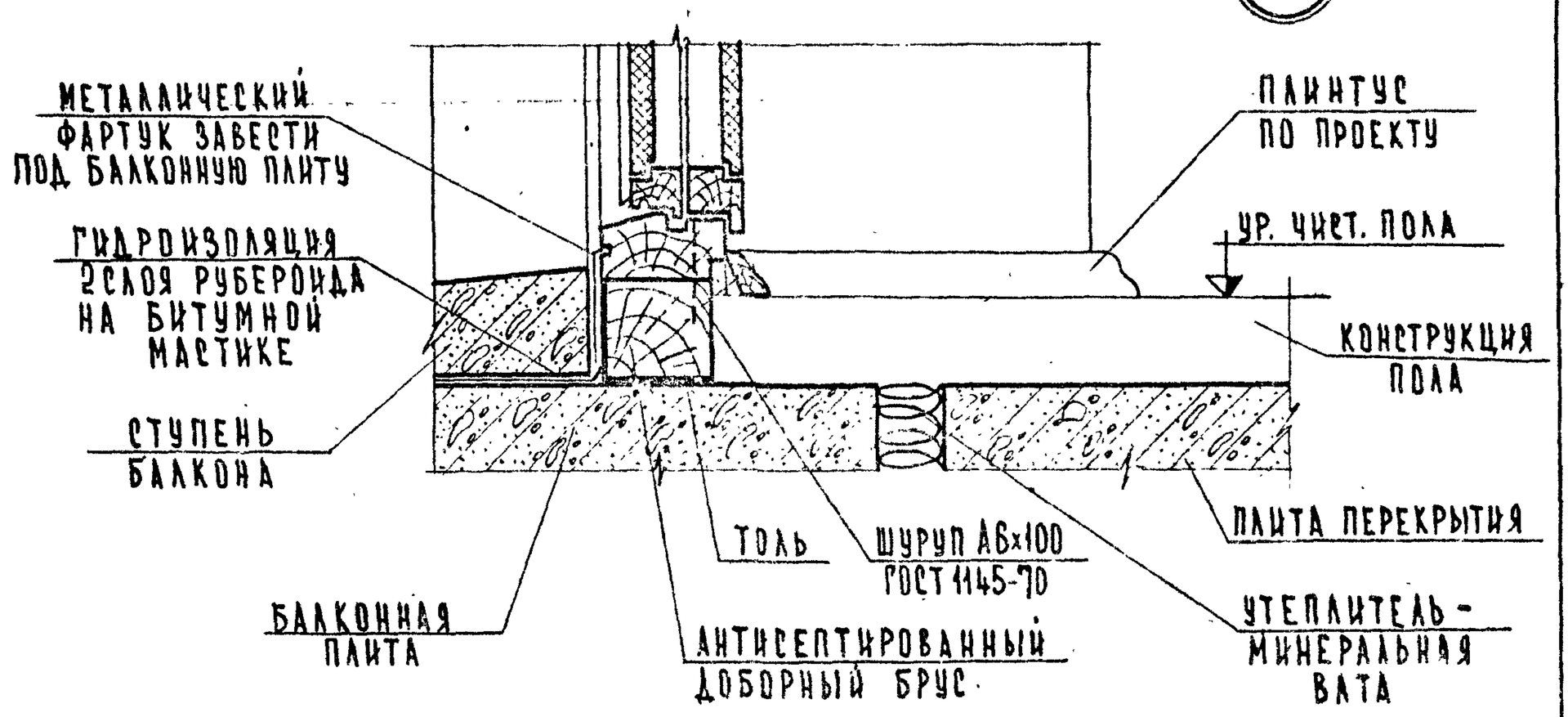


## Примечания:

1. Дверной балконный блок до установки в проем оклеить толем.
2. Зазоры между кладкой и дверным балконным блоком тщательно проконопатить войлоком или паклей, смоченными в алебастровом молоке.

| | | | |
|---|---|---|---|
| ТД 1971г. | Детали 31с, 32с. | Серия 2.236-2 | Выпуск 1 / Лист 38 |

31р

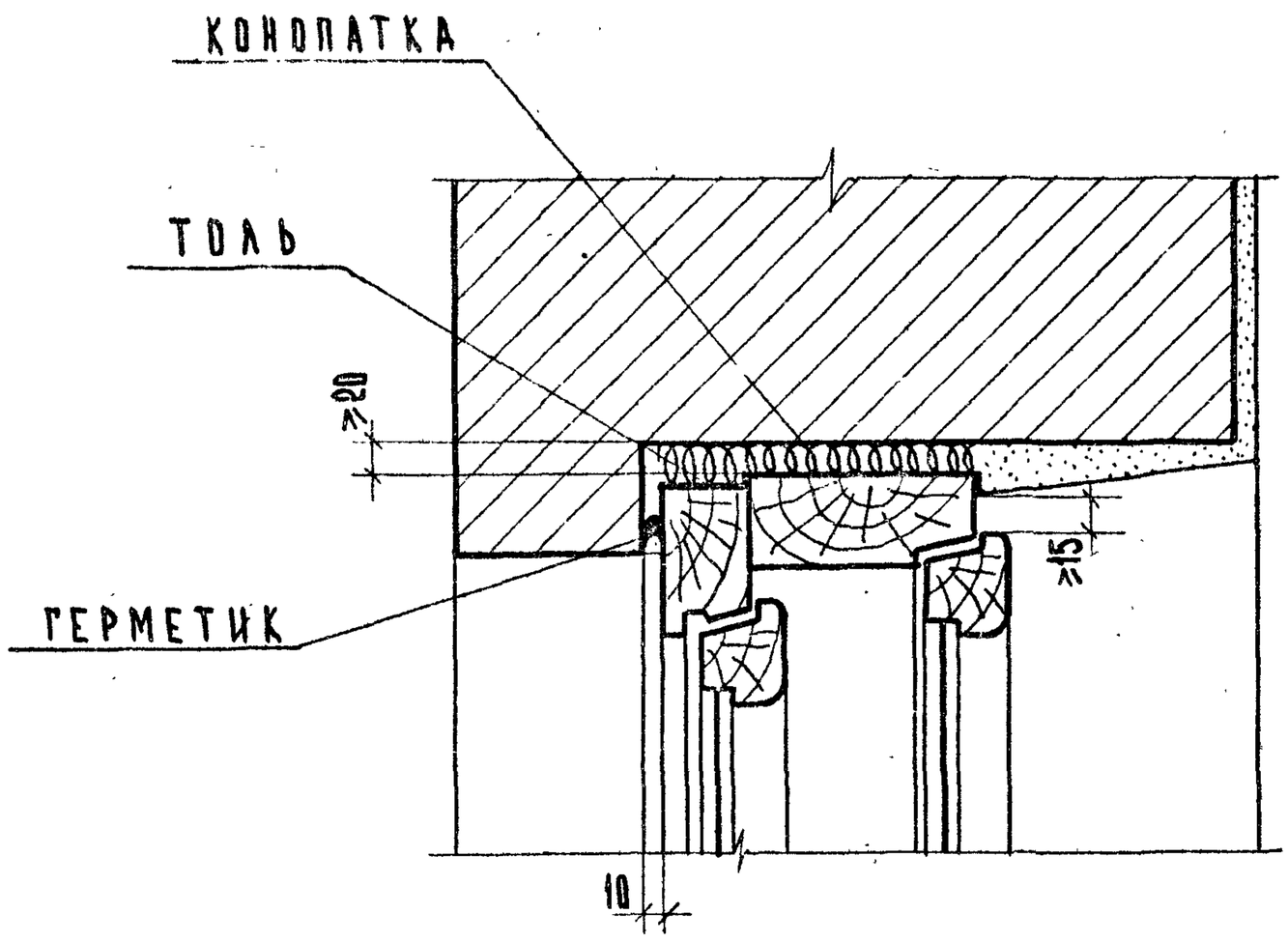


32р

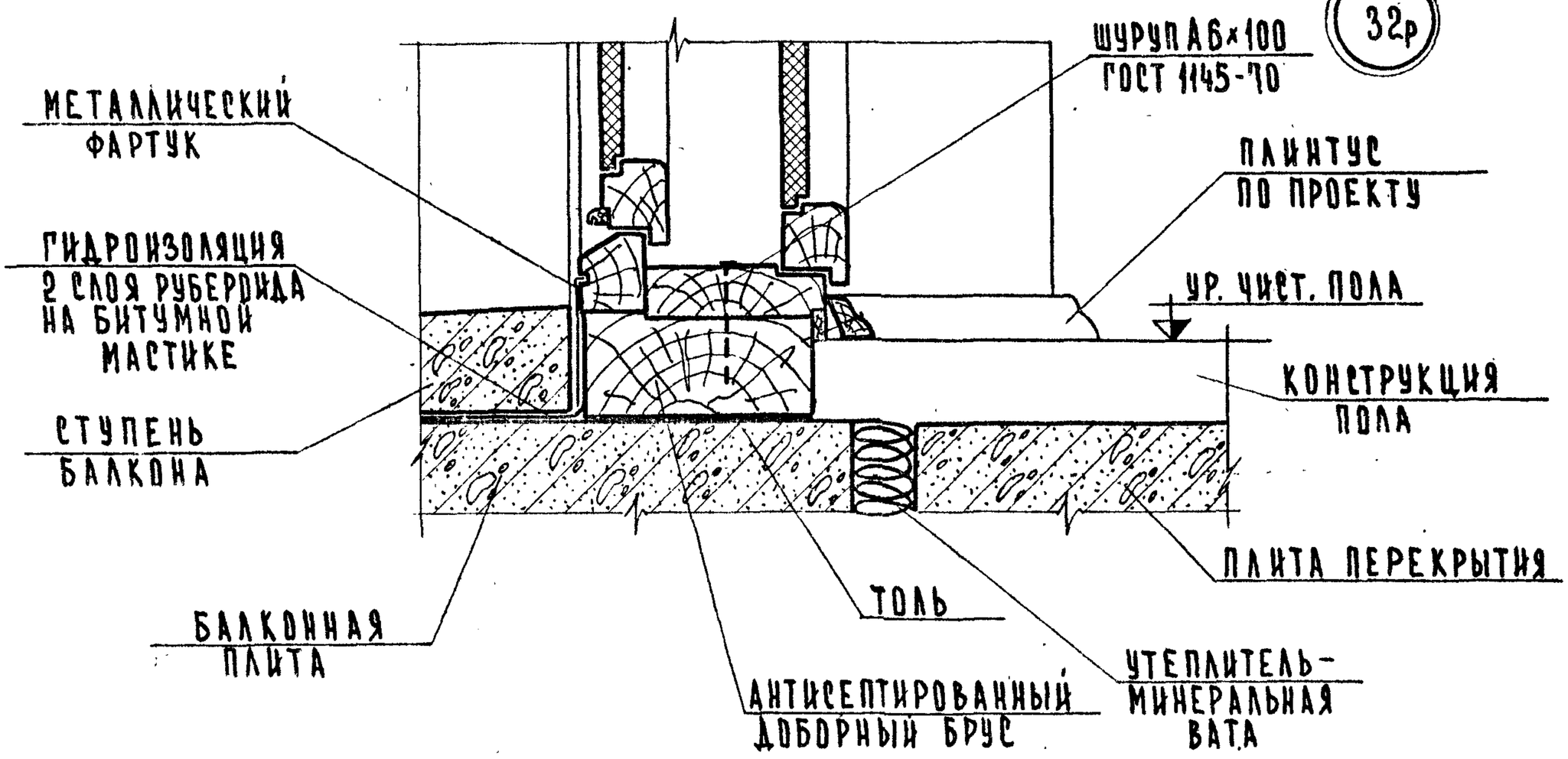


Примечания:

1. Дверной балконный блок до установки в проем оклеить толем.
2. Зазоры между кладкой и дверным балконным блоком тщательно проконопатить войлоком или паклей, смоченными в алебастровом молоке.

| | | |
|---|---|---|
| ТД 1971 г. | Детали 31р, 32р. | Серия 2.236-2 Выпуск 1 Лист 39 |

НВ30 50

33

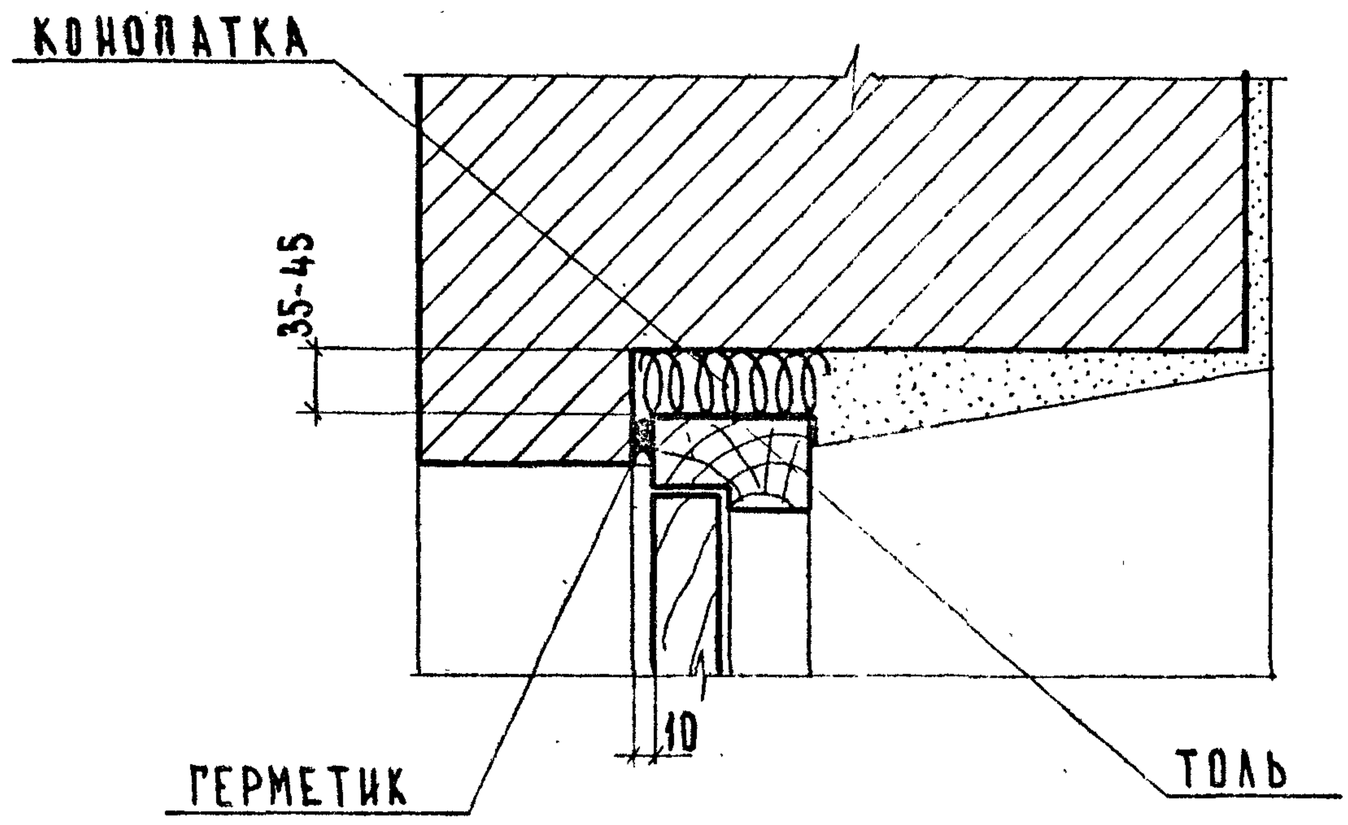


34

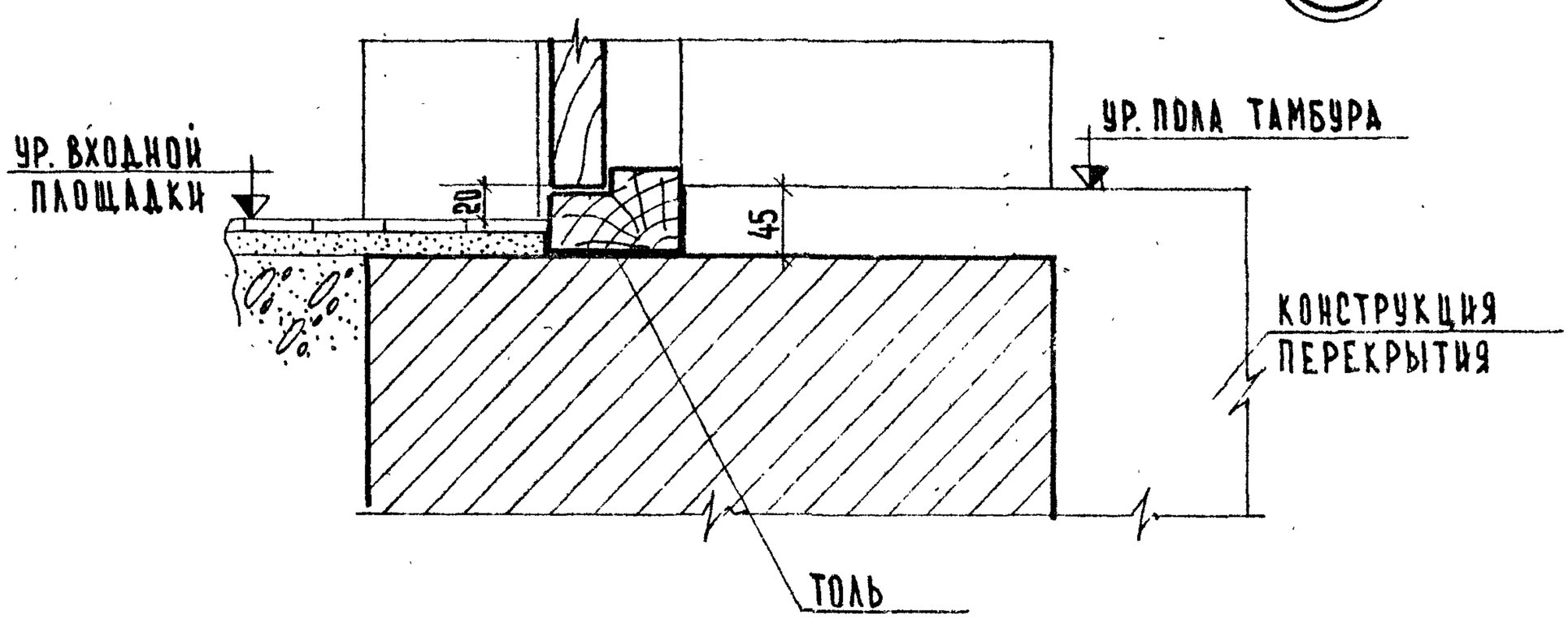


## Примечания:

1. Дверной блок до установки в проем оклеить толем.
2. Зазоры между кладкой и дверным блоком тщательно проконопатить войлоком или паклей, смоченными в алебастровом молоке.

| | | |
|---|---|---|
| ТД 1971 г. | Детали 33,34 | Серия 2.236-2 Выпуск 1 Лист 40 |

11830 51

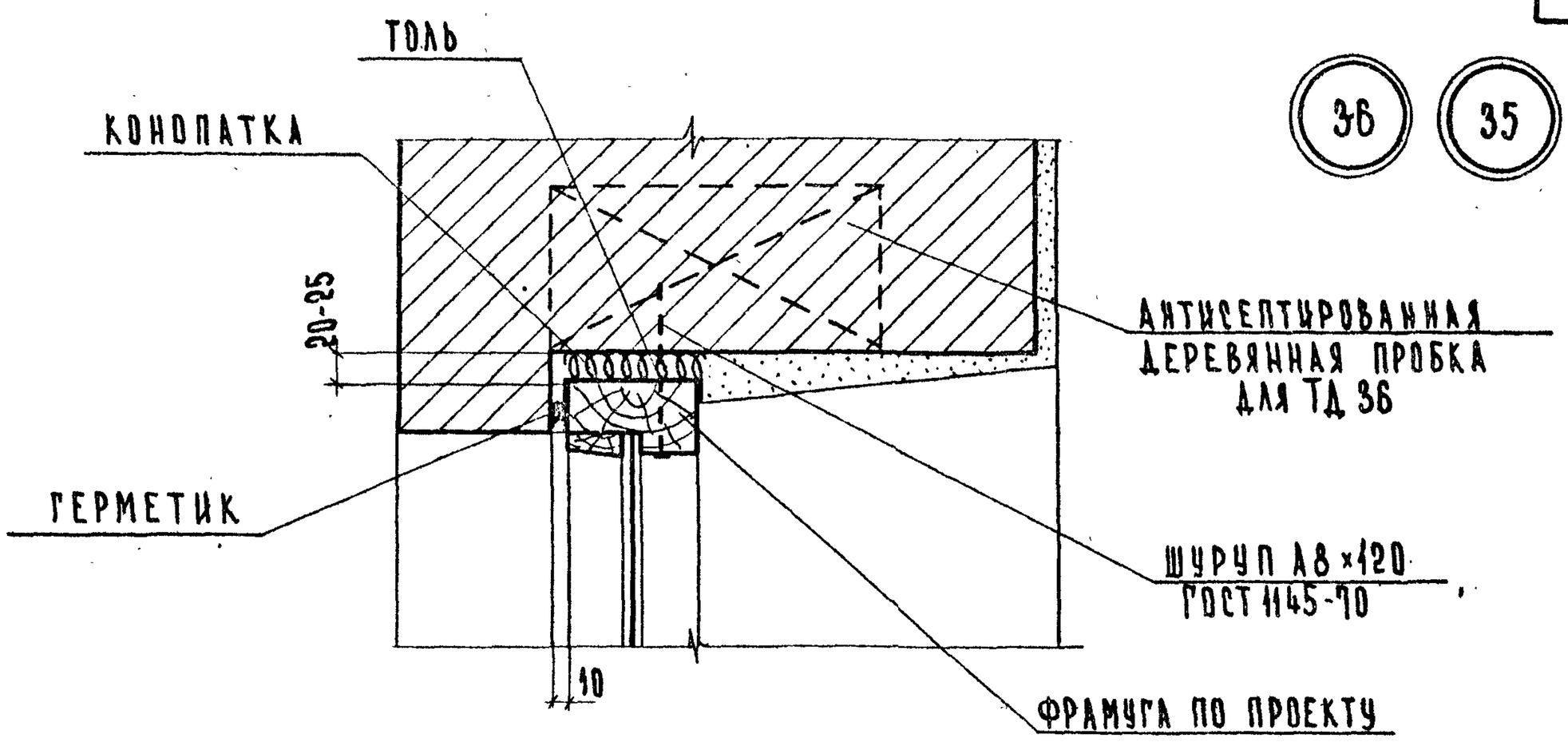


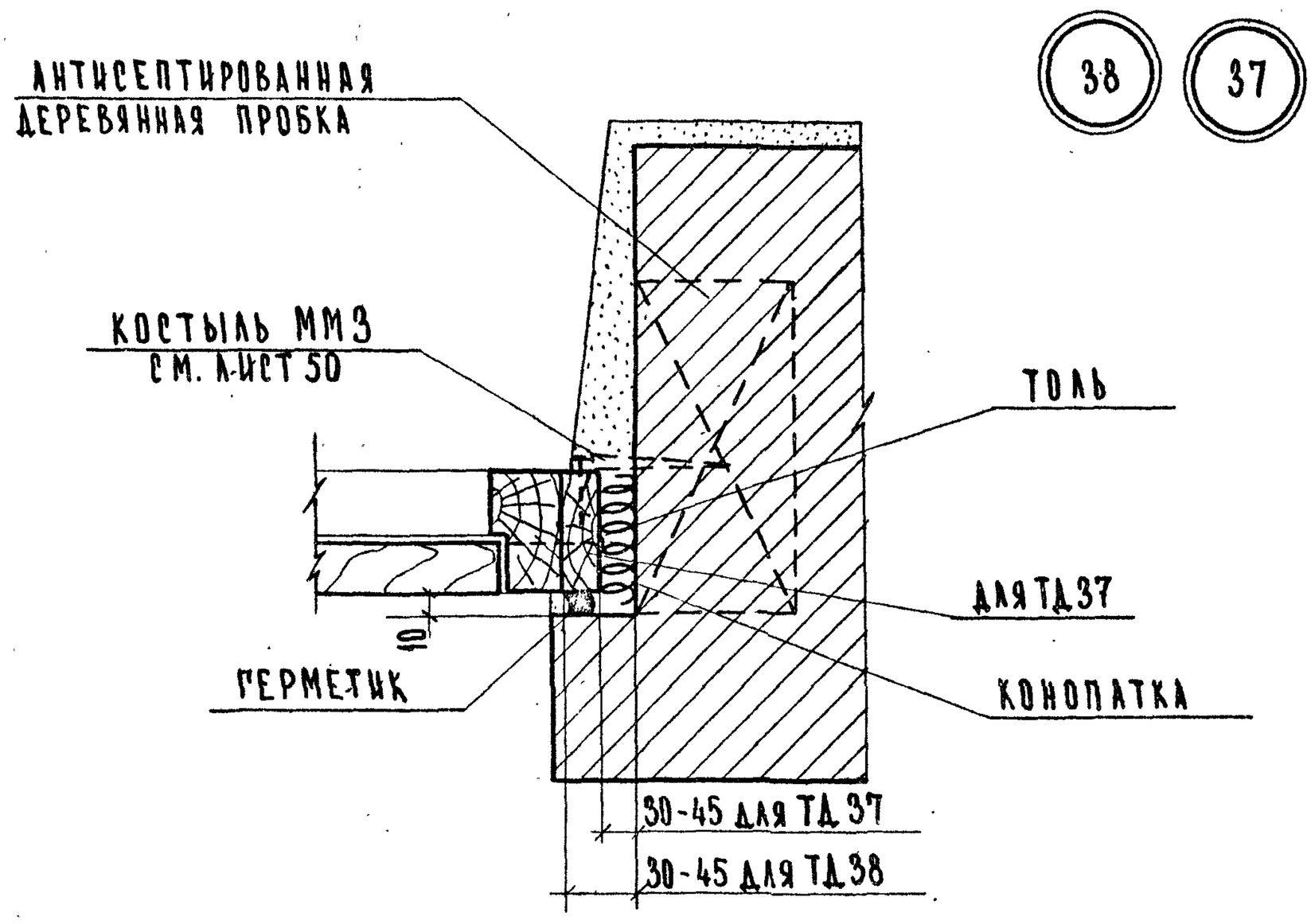


## Примечания:

1. Общие примечания см. лист 40.
2. Для ТД 37 при зазоре между стеновой панелью и дверным блоком более 45 мм. К обеим сторонам коробки прибить антисептированные доски. Толщина антисептированной доски не должна превышать 40 мм.
3. Для ТД 38 и ТД 37 деревянные пробки закладывать по 3 шт. по высоте с каждой стороны проема.
4. ТД 36 смотреть повернутой на 90°.

| | | | |
|---|---|---|---|
| ТД 1971 г. | Детали 35, 36, 37, 38 | Серия 2.236-2 | |
| | | Выпуск 1 | Лист 41 |

39с

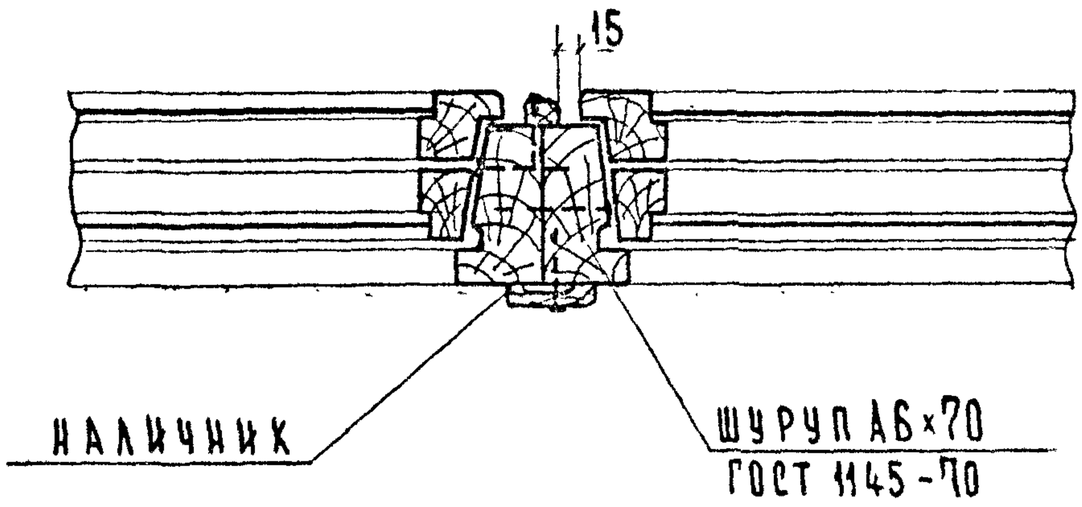


40с

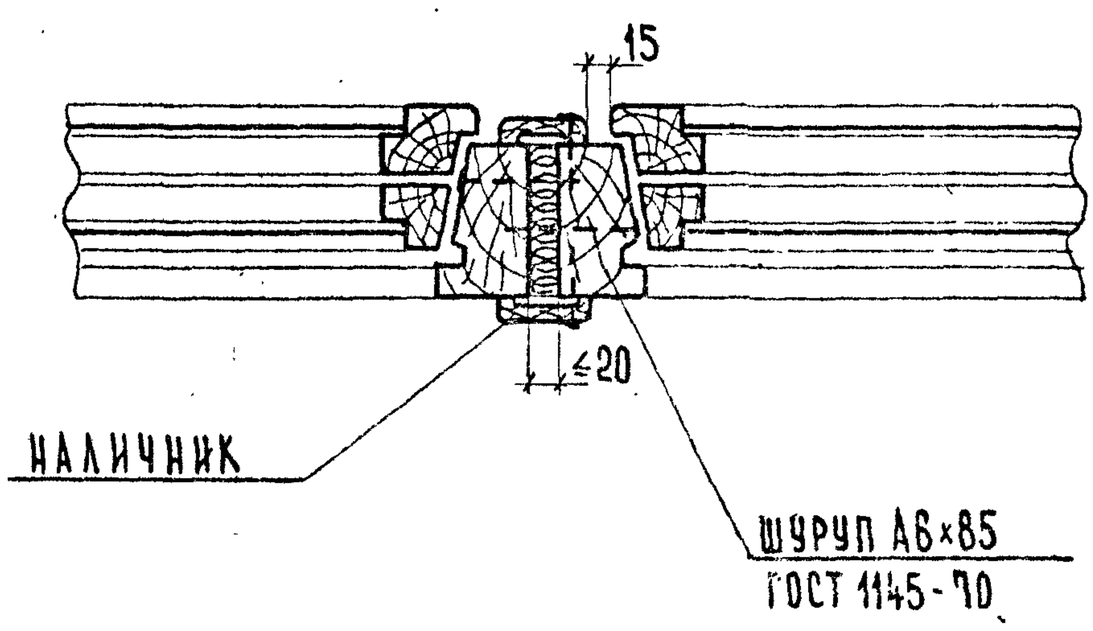


39р

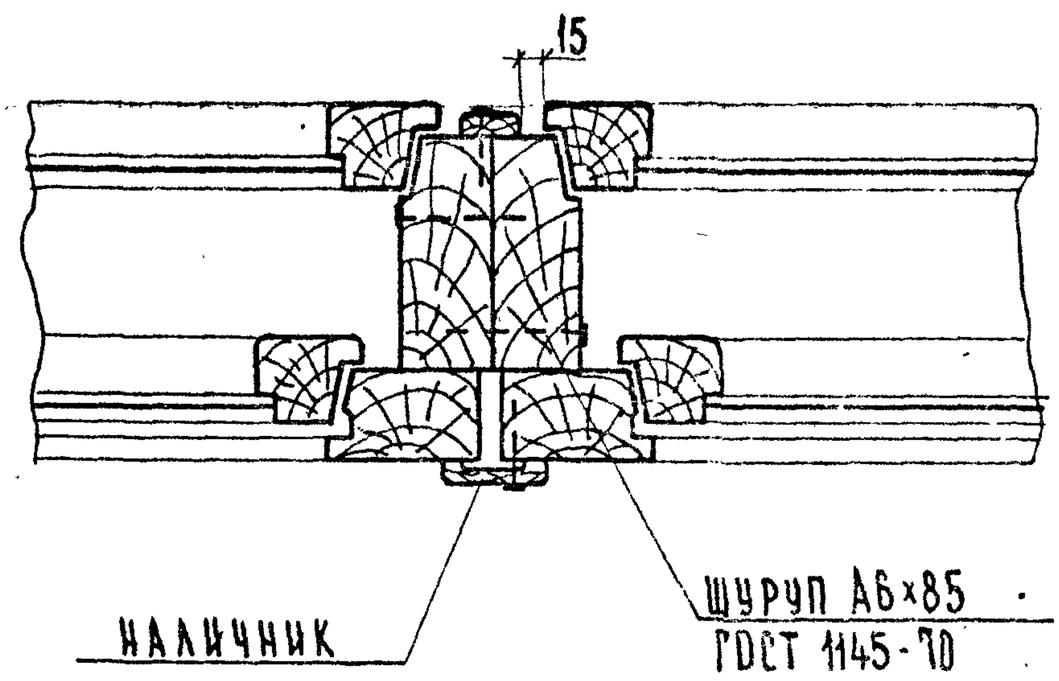


40р

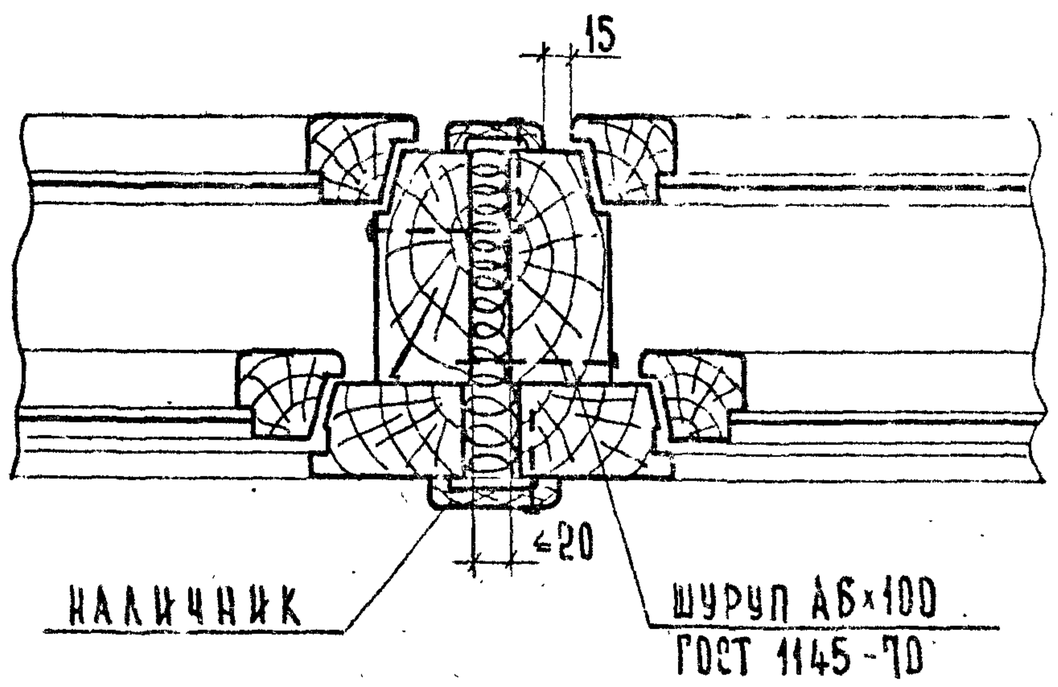


| | | | |
|---|---|---|---|
| ТД | ДЕТАЛИ 39с, 40с, 39р, 40р | СЕРИЯ 2.236-2 | |
| 1971г. | | ВЫПУСК 1 | ЛИСТ 42 |

41с

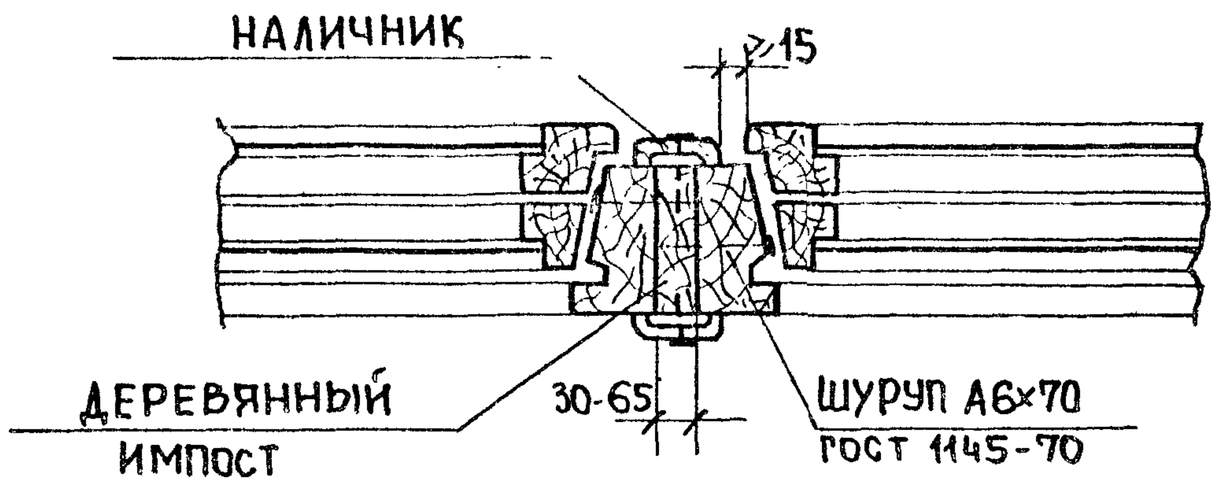


41р

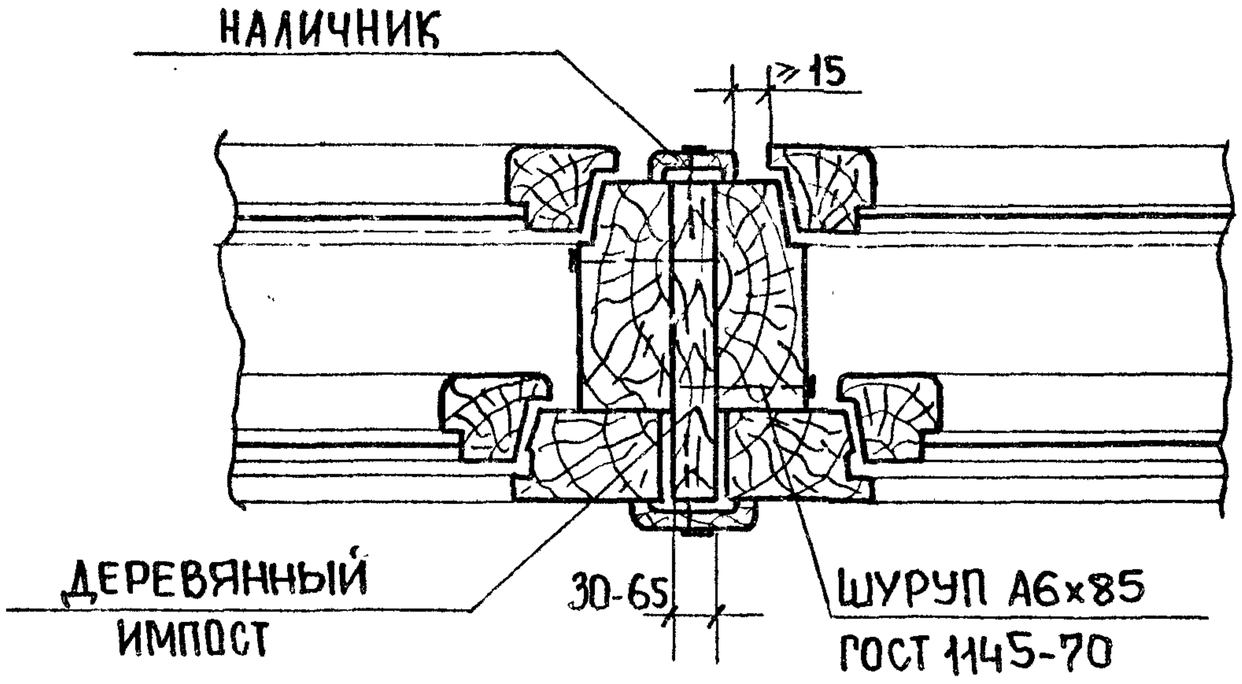


42с

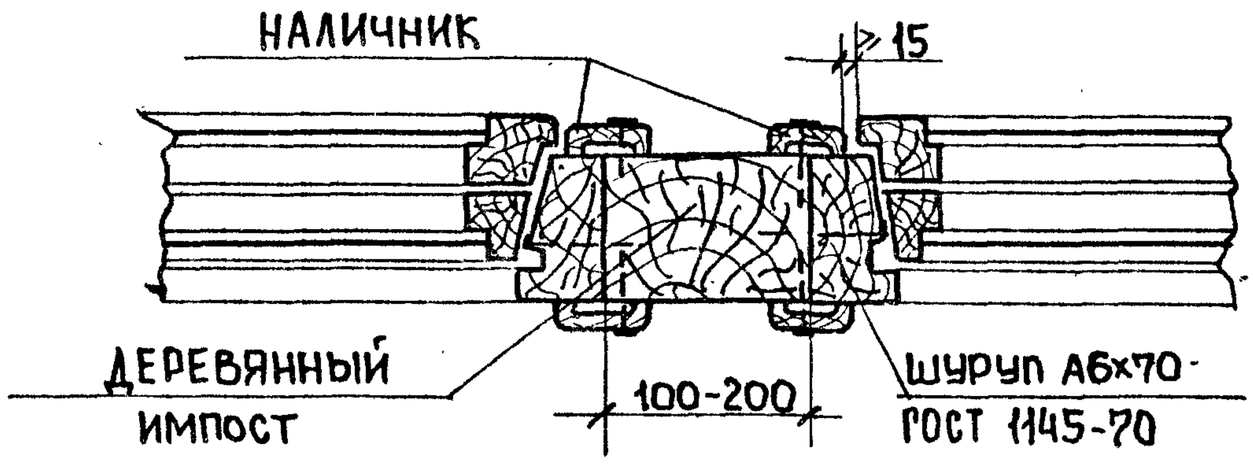


42р

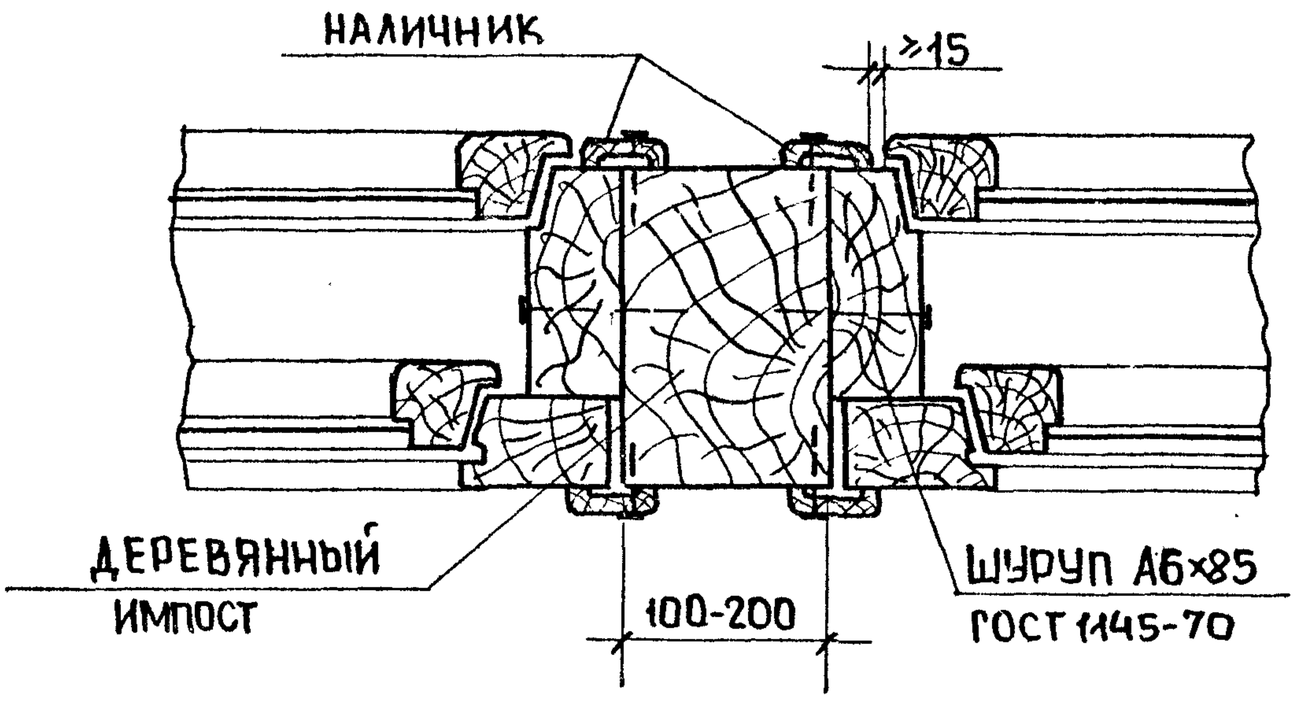


| | | | |
|---|---|---|---|
| ТД 1971г. | ДЕТАЛИ 41с, 41р, 42с, 42р | СЕРИЯ 2.236-2 | |
| | | ВЫПУСК 1 | ЛИСТ 43 |

11830 54

43с

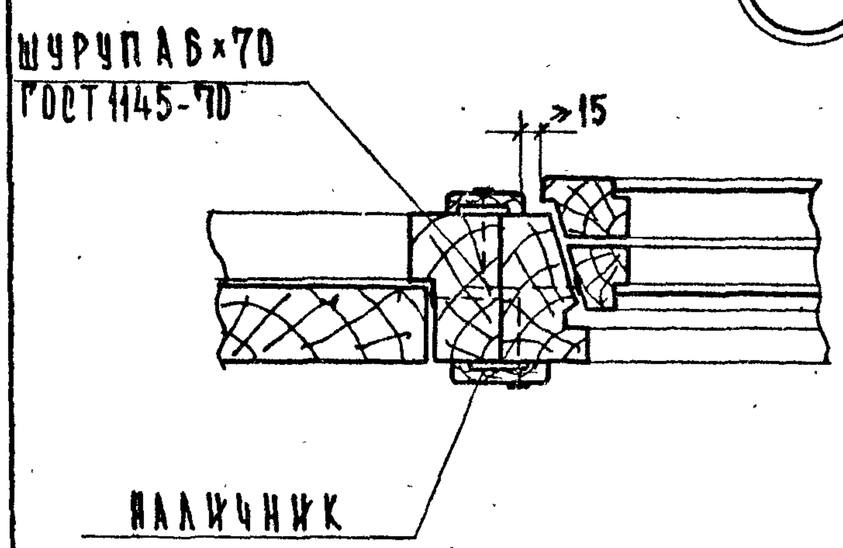


43р

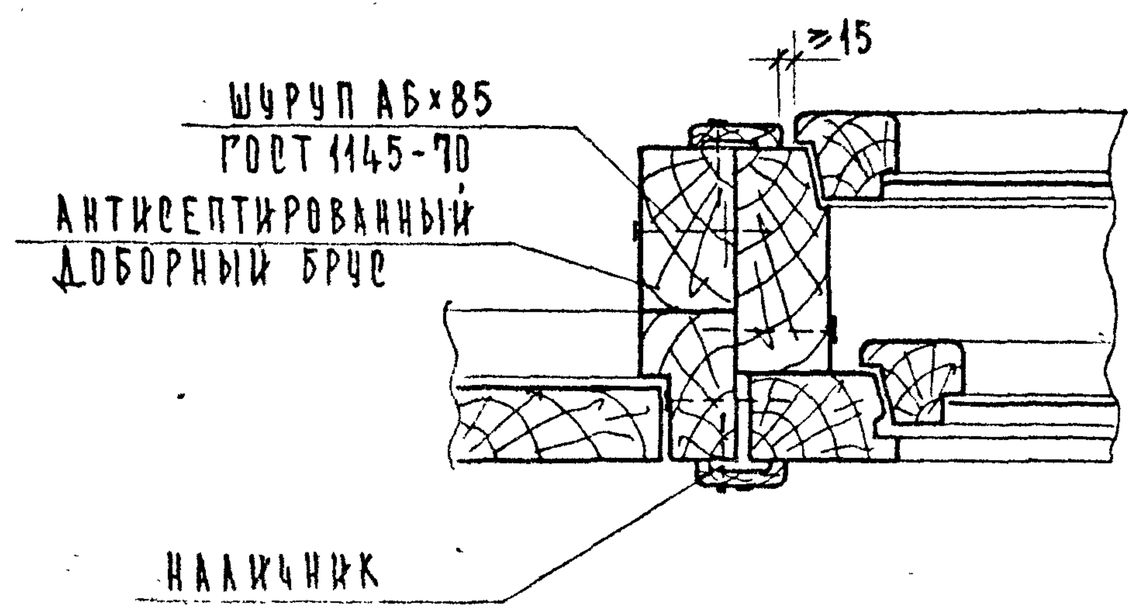


44с

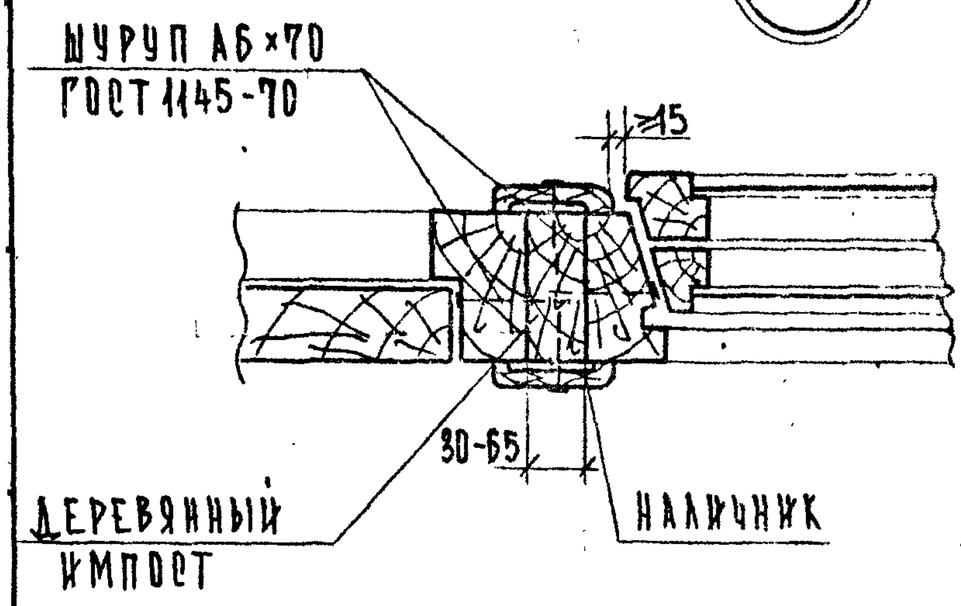


44р

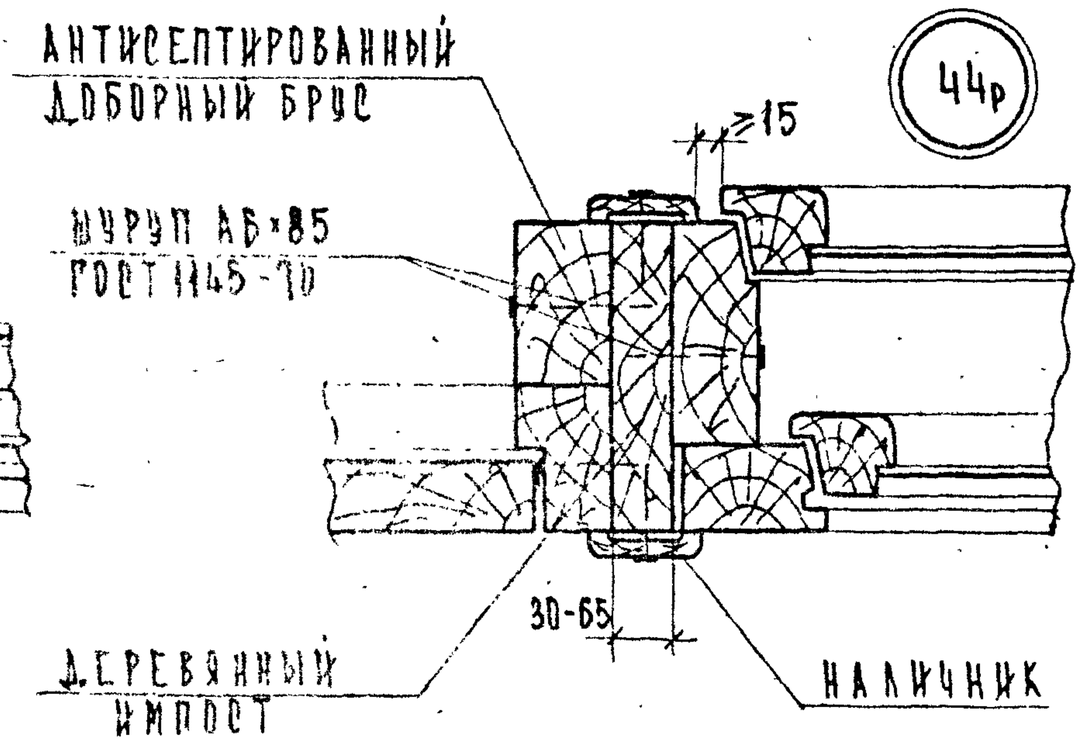


45с

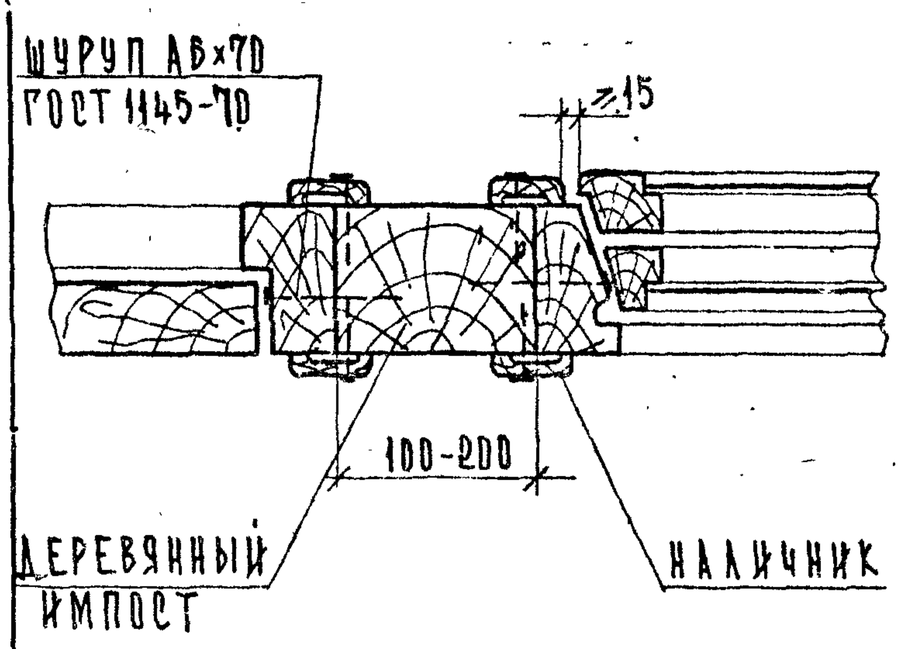


45р

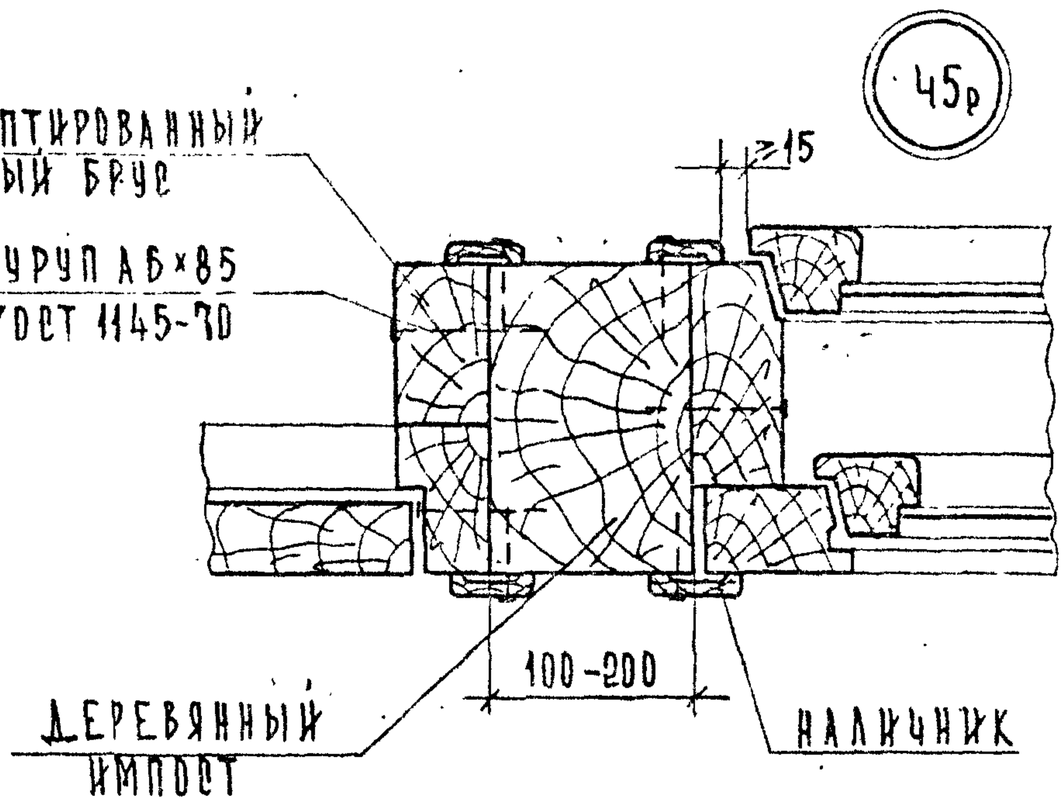


| | | | |
|---|---|---|---|
| ТД | ДЕТАЛИ 43с, 43р, 44с, 44р, 45с, 45р | СЕРИЯ 2.236-2 | |
| 1971г. | | ВЫПУСК 1 | ЛИСТ 44 |

46

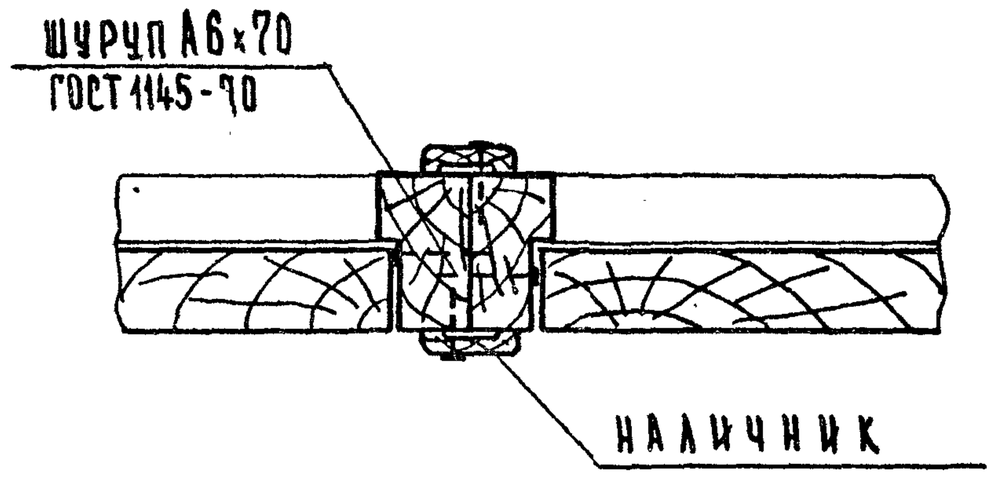


47

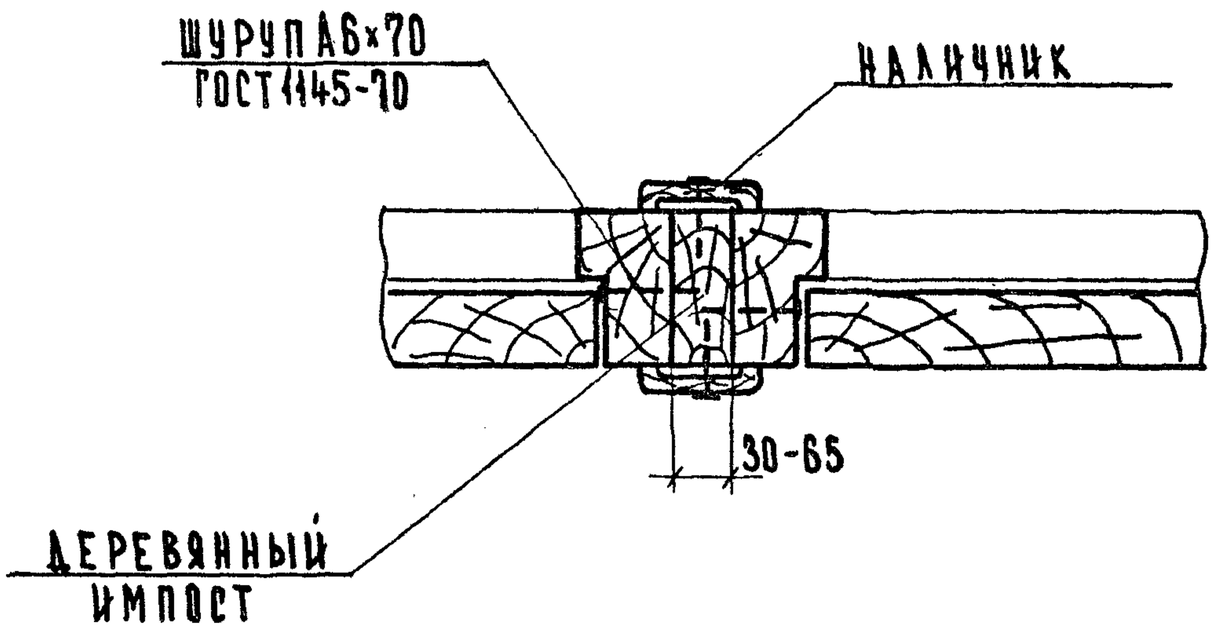


48

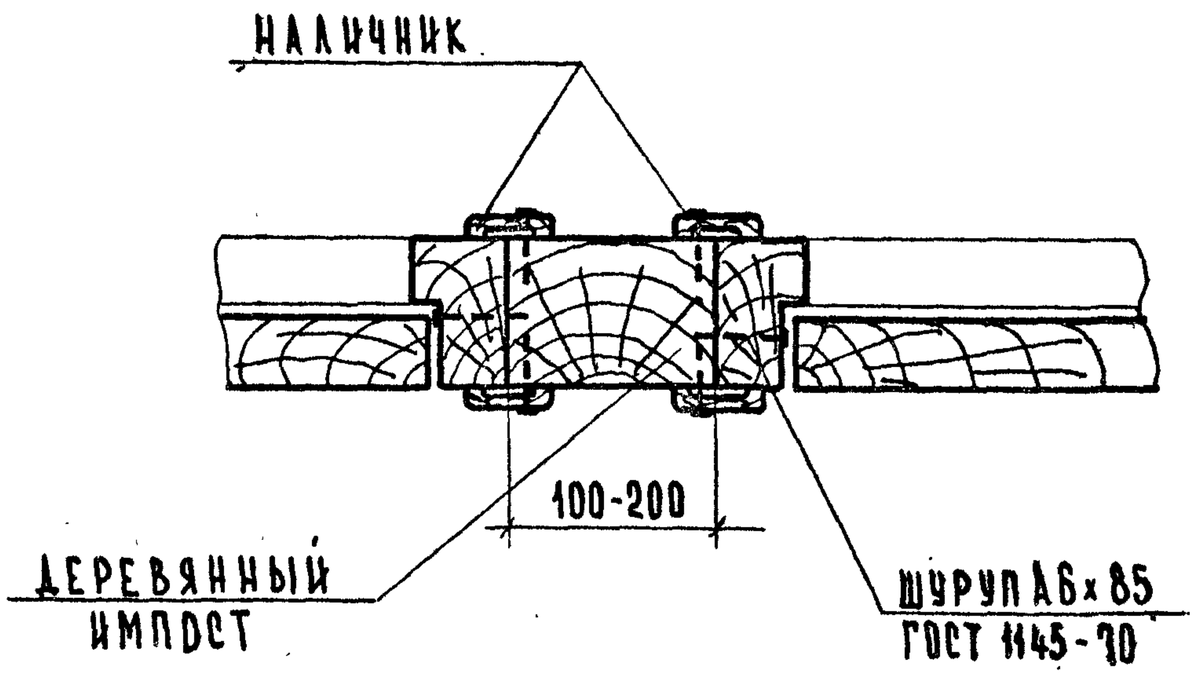


| | | |
|---|---|---|
| ТД | Детали 47, 48, 46 | Серия 2.236-2 |
| 1971 г. | | Выпуск 1 / Лист 45 |

4830 56

49

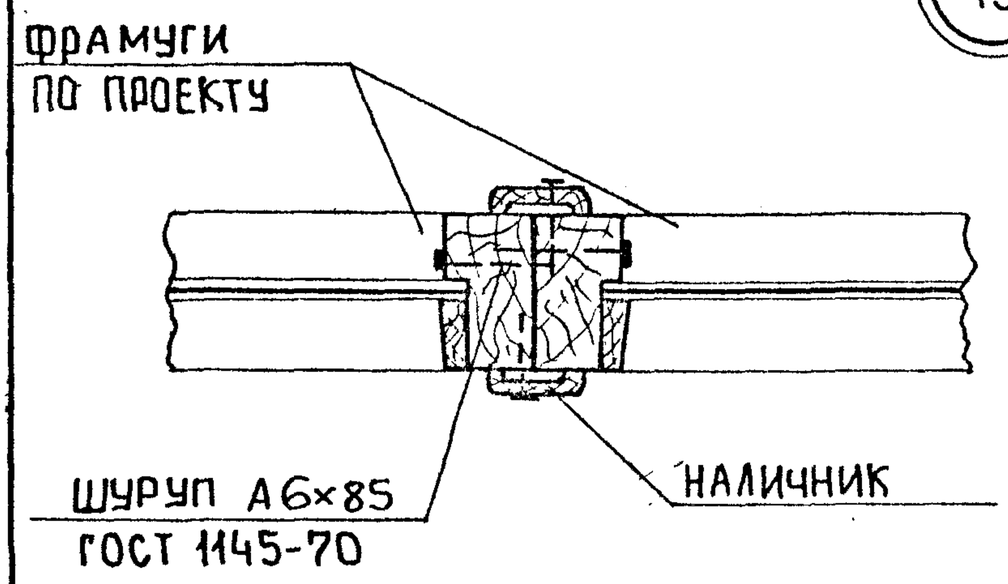


50

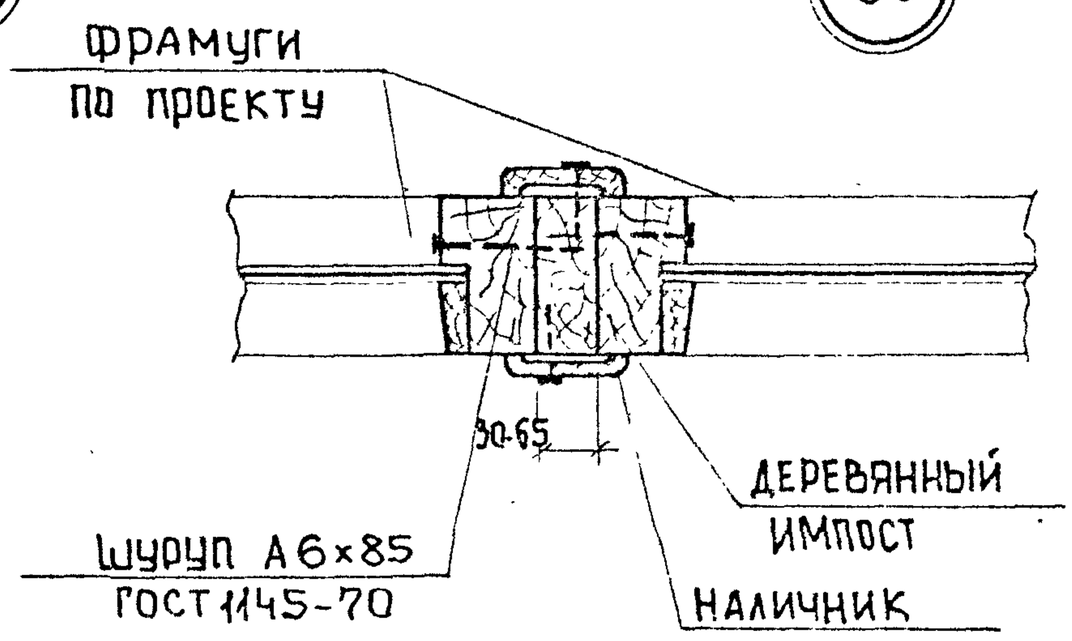


51

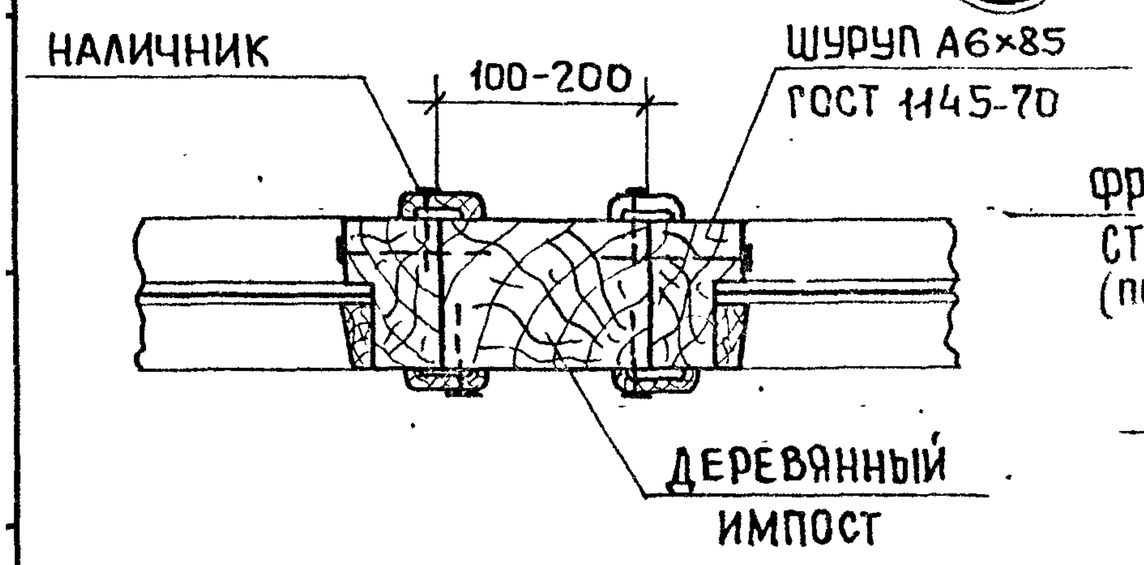


52 53

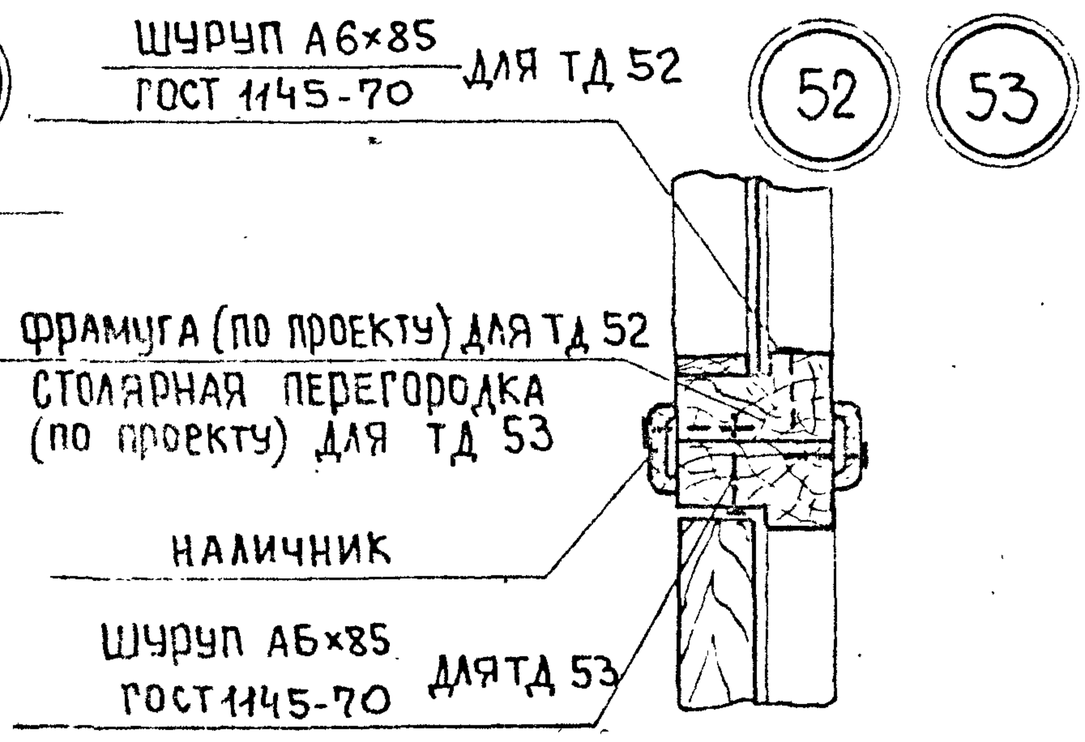


54с

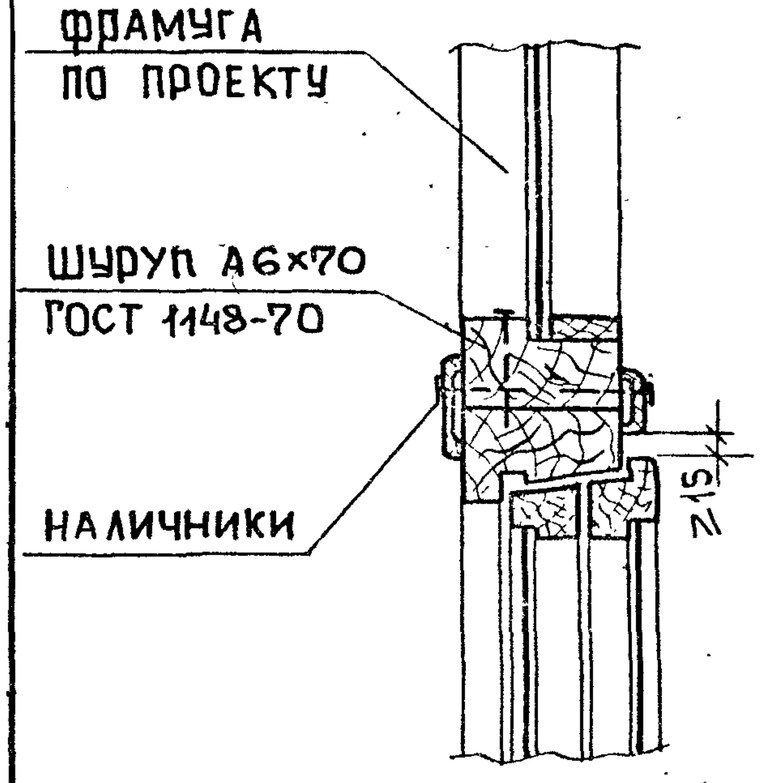


54р

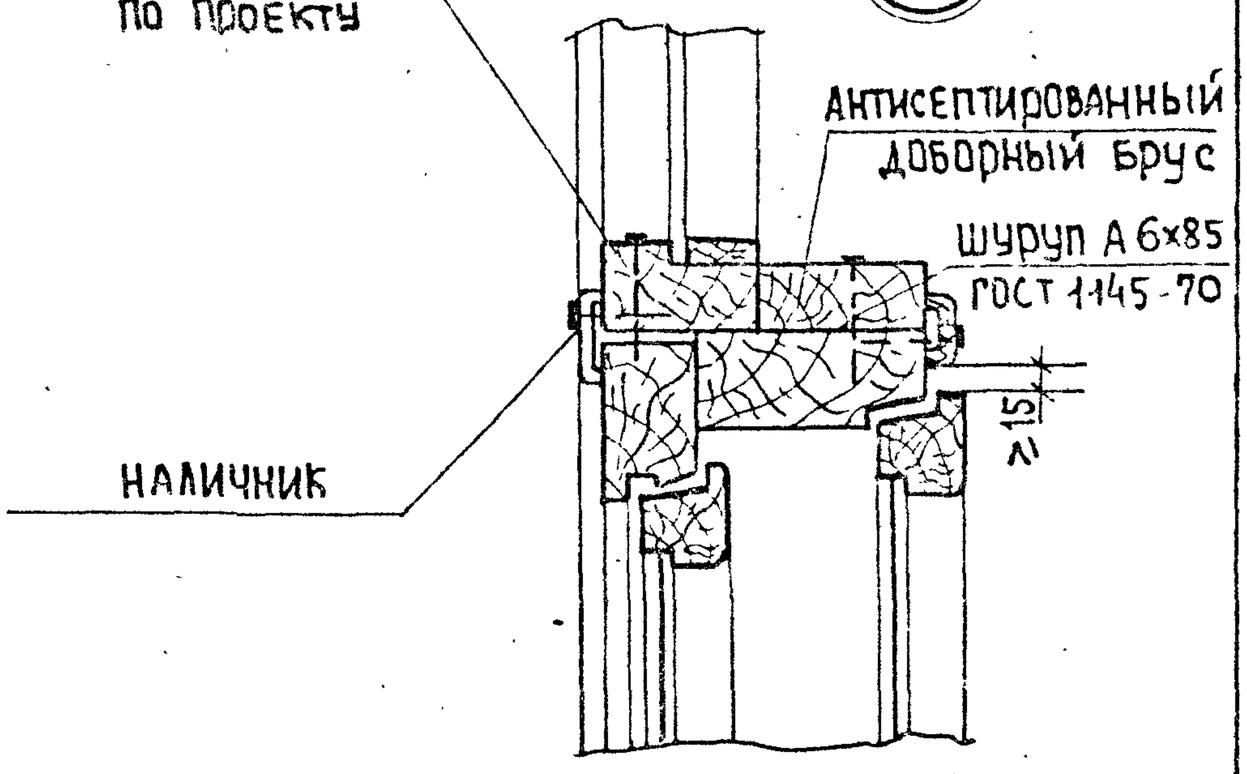


ПРИМЕЧАНИЯ:

ТД 53 СМОТРЕТЬ ПОВЕРНУТОЙ НА 90°.

| | | | |
|---|---|---|---|
| ТД 1971г. | ДЕТАЛИ 49,50,51,52,53,54с,54р | СЕРИЯ 2.236-2 | |
| | | ВЫПУСК 1 | ЛИСТ 46 |

55

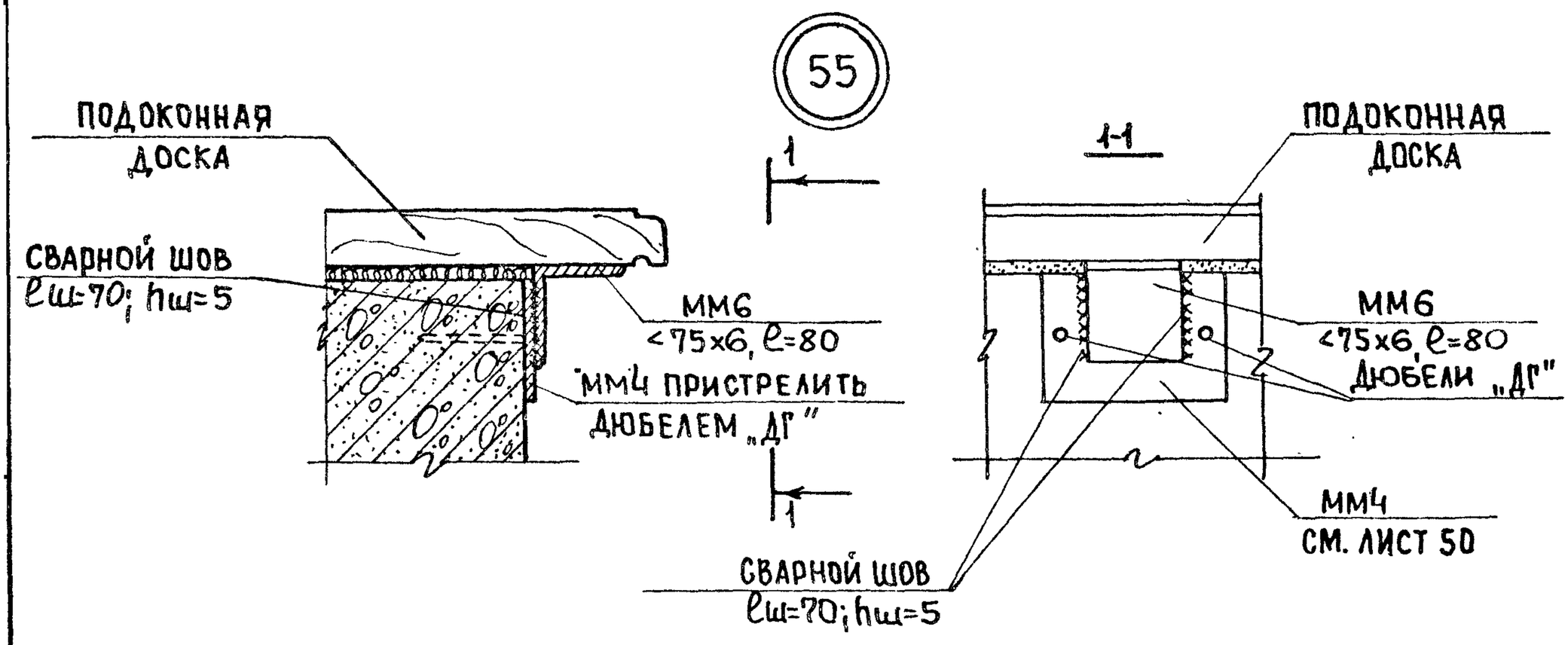


56

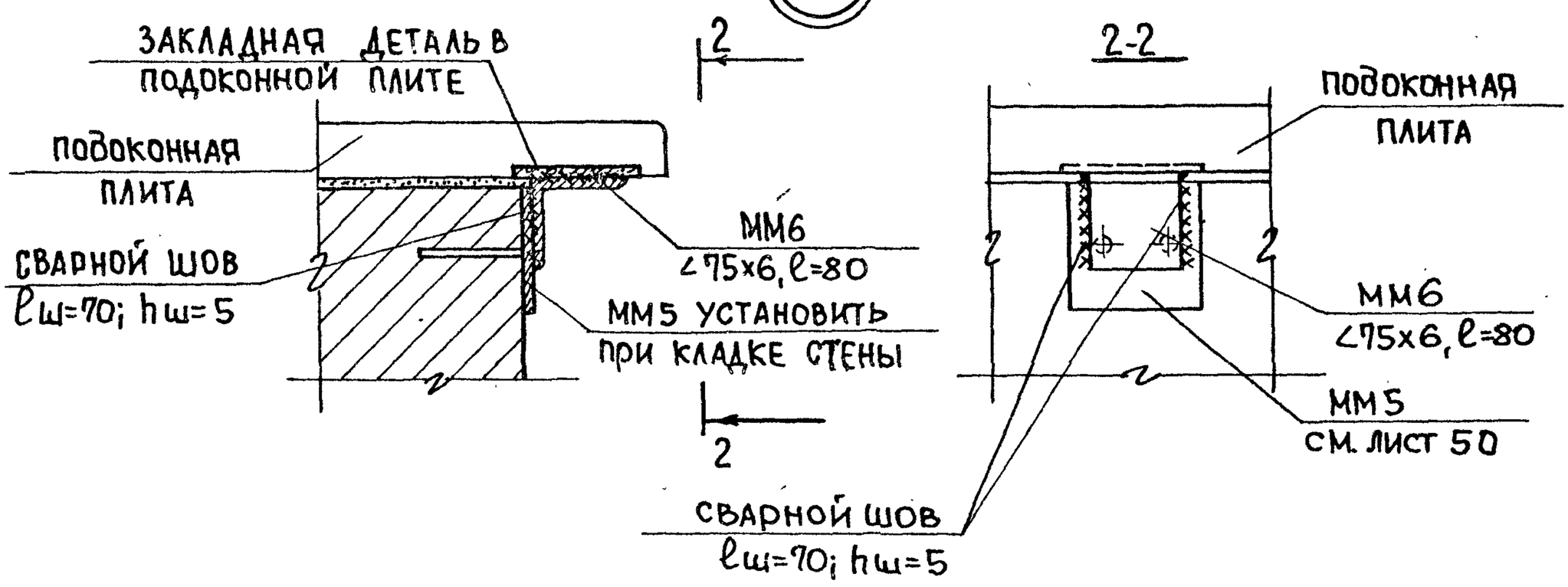


ПРИМЕЧАНИЯ:

ЗАКЛАДНЫЕ ДЕТАЛИ ММ4-ММ6 УСТАНАВЛИВАЮТСЯ НА СТЫКЕ ПОДОКОННЫХ ДОСОК (ПЛИТ), А ТАКЖЕ В СЕРЕДИНЕ ОКОННОГО ПРОЕМА ПРИ ДЛИНЕ ПОДОКОННОЙ ДОСКИ (ПЛИТЫ) 1600ММ И БОЛЕЕ, А В ПАНЕЛЬНЫХ СТЕНАХ И ПО КРАЯМ ПРОЕМА.

| | | |
|---|---|---|
| ТД 1971г. | ДЕТАЛИ 55, 56. | СЕРИЯ 2.236-2 ВЫПУСК 1 ЛИСТ 47 |

57

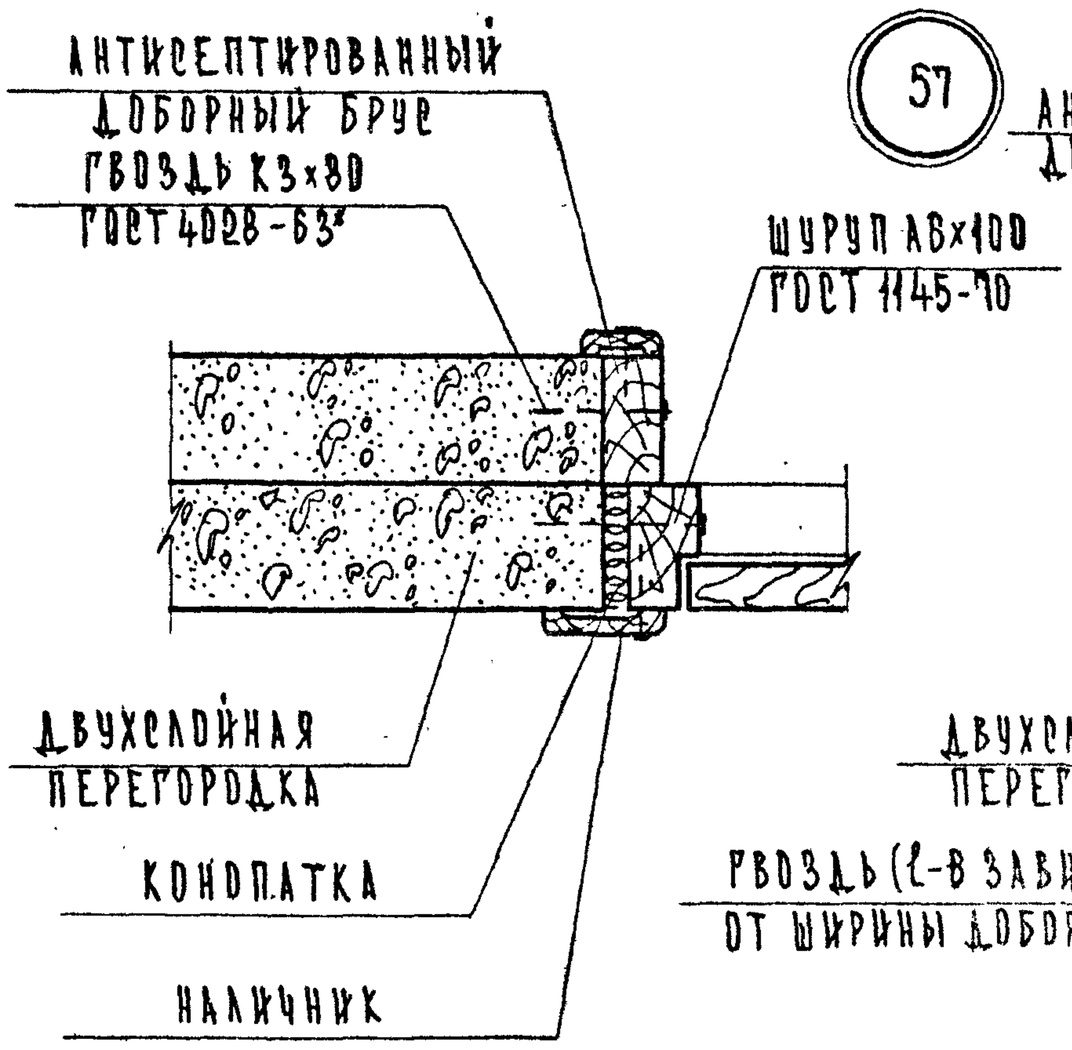


58

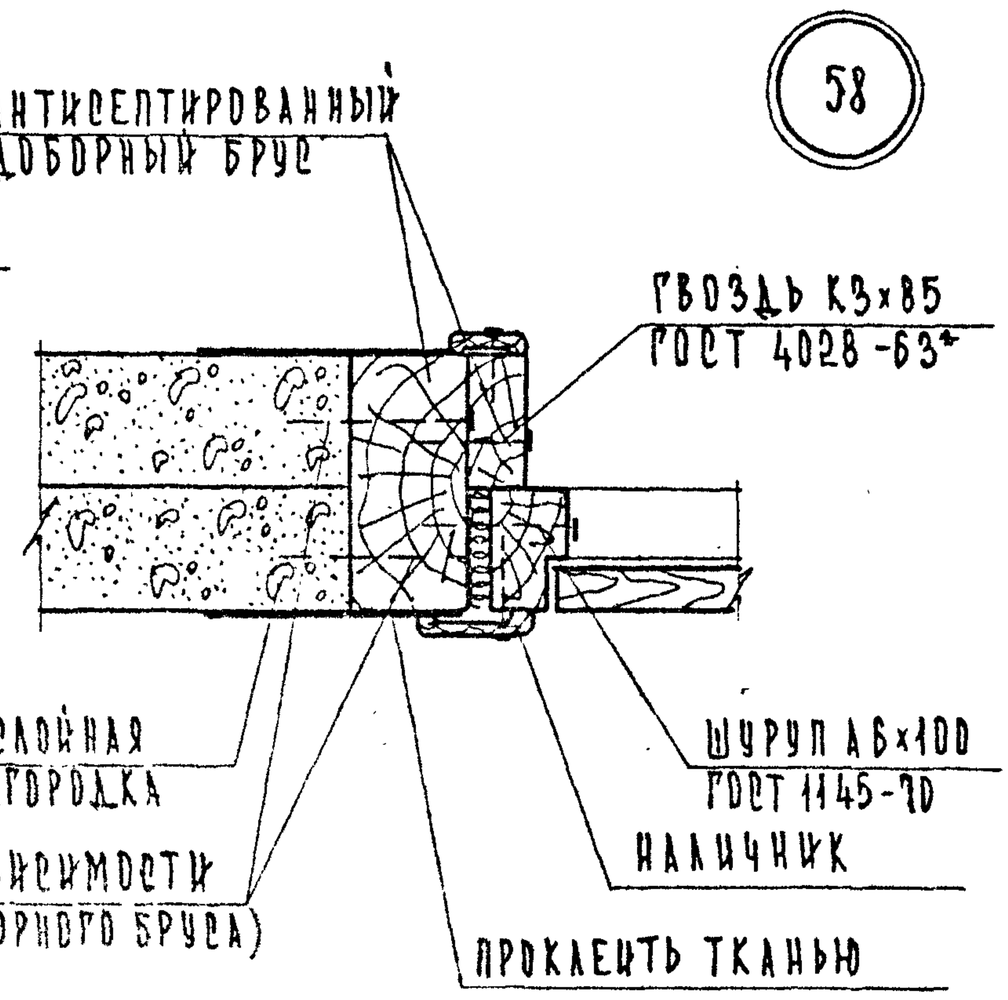


59

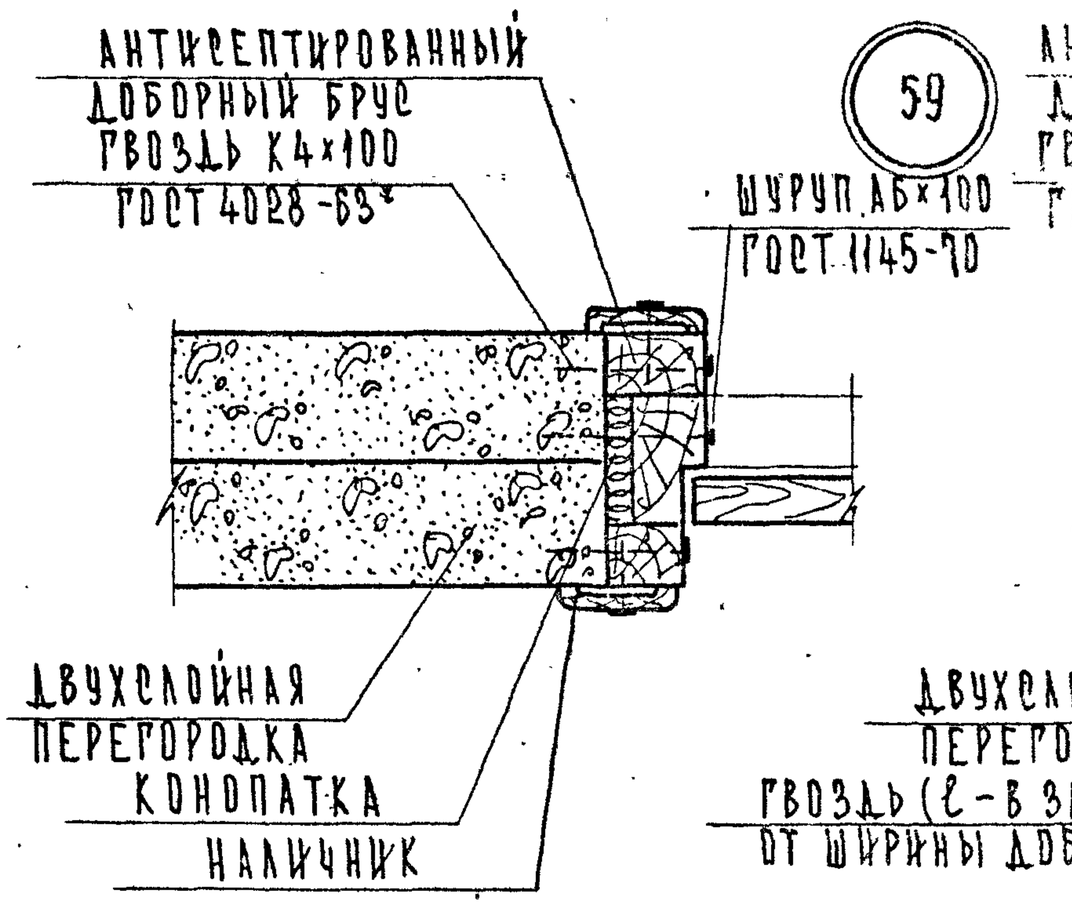


60

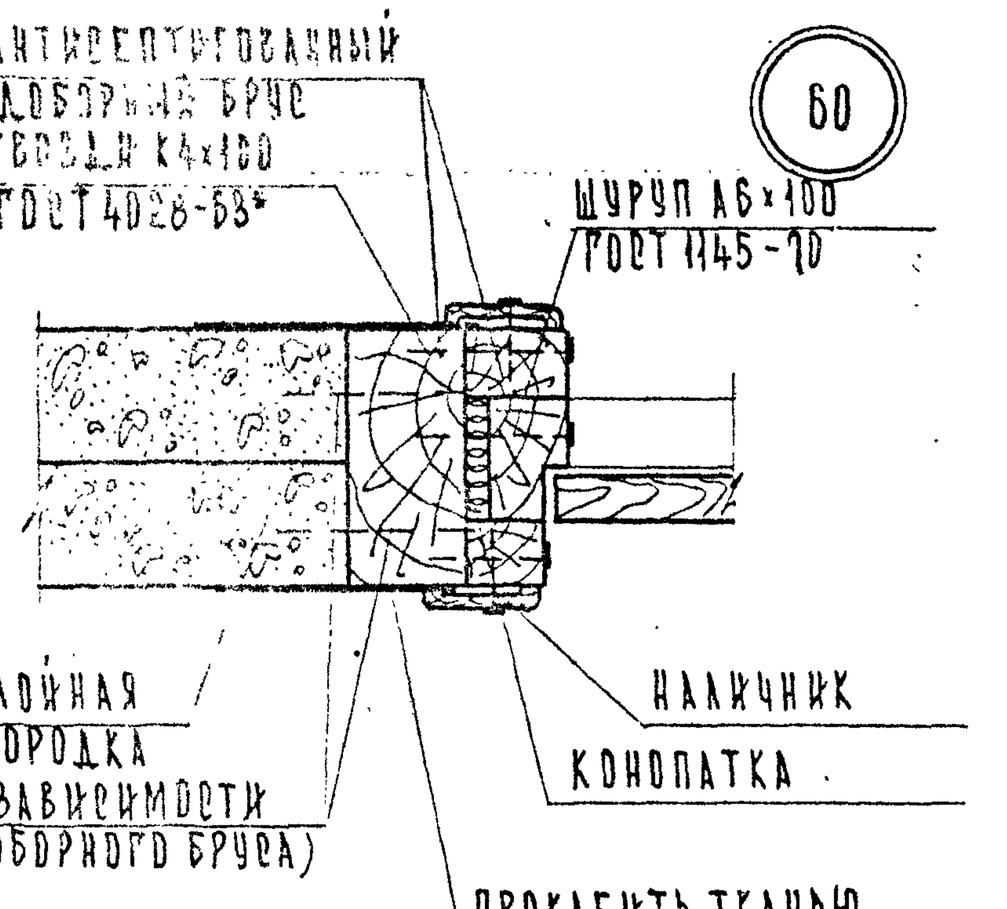


ПРИМЕЧАНИЯ:

1. ЗАЗОРЫ МЕЖДУ КОРОБКОЙ И ТОРЦОМ ПЕРЕГОРОДОЧНОЙ ПАНЕЛИ ПРОКОНОПАТИТЬ ВОЙЛОКОМ ИЛИ ПАКЛЕЙ И ЗАДЕЛАТЬ ЦЕМЕНТНЫМ РАСТВОРОМ.
2. КРЕПЛЕНИЕ ДВЕРНОЙ КОРОБКИ К ПЕРЕГОРОДОЧНОЙ ПАНЕЛИ ПРОИЗВОДИТЬ В ТРЕХ УРОВНЯХ ПО ВЫСОТЕ ПРОЕМА.
3. ДОБОРНЫЕ БРУСЬЯ СТАВЯТСЯ В СЛУЧАЕ НЕСООТВЕТСТВИЯ ШИРИНЫ КОРОБКИ ШИРИНЕ ПРОЕМА, ПРИ ЭТОМ ТОРЦОВАЯ ПЛОСКОСТЬ ПАНЕЛИ ВЫРАВНИВАЕТСЯ ЦЕМЕНТНЫМ РАСТВОРОМ ДЛЯ ОБЕСПЕЧЕНИЯ ПЛОТНОГО ПРИМЫКАНИЯ ДОБОРНОГО БРУСА.

| | | |
|---|---|---|
| ТД | ДЕТАЛИ 57, 58, 59, 60 | СЕРИЯ 2.236-2 |
| 1971 г. | | ВЫПУСК 1 / ЛИСТ 48 |

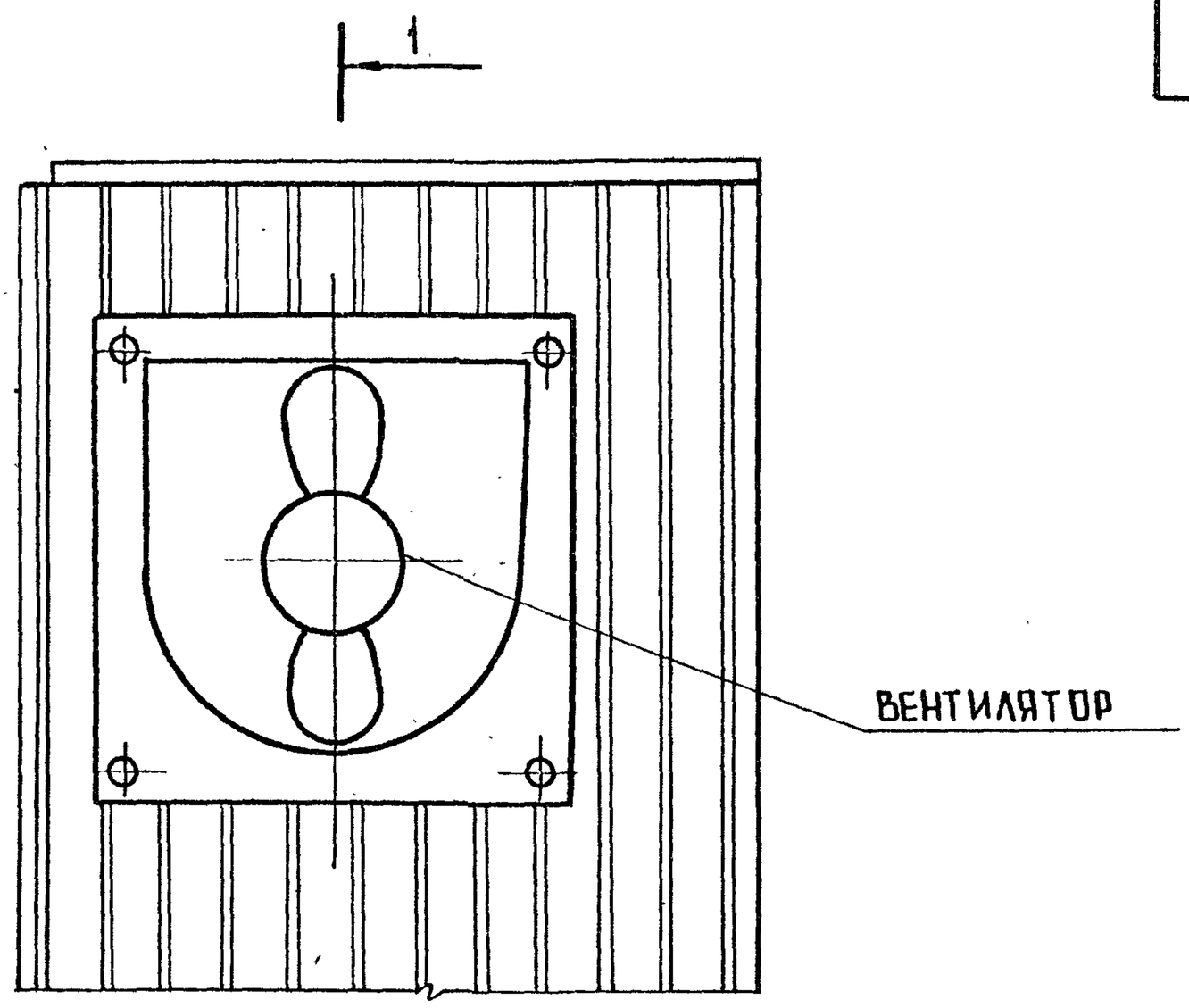


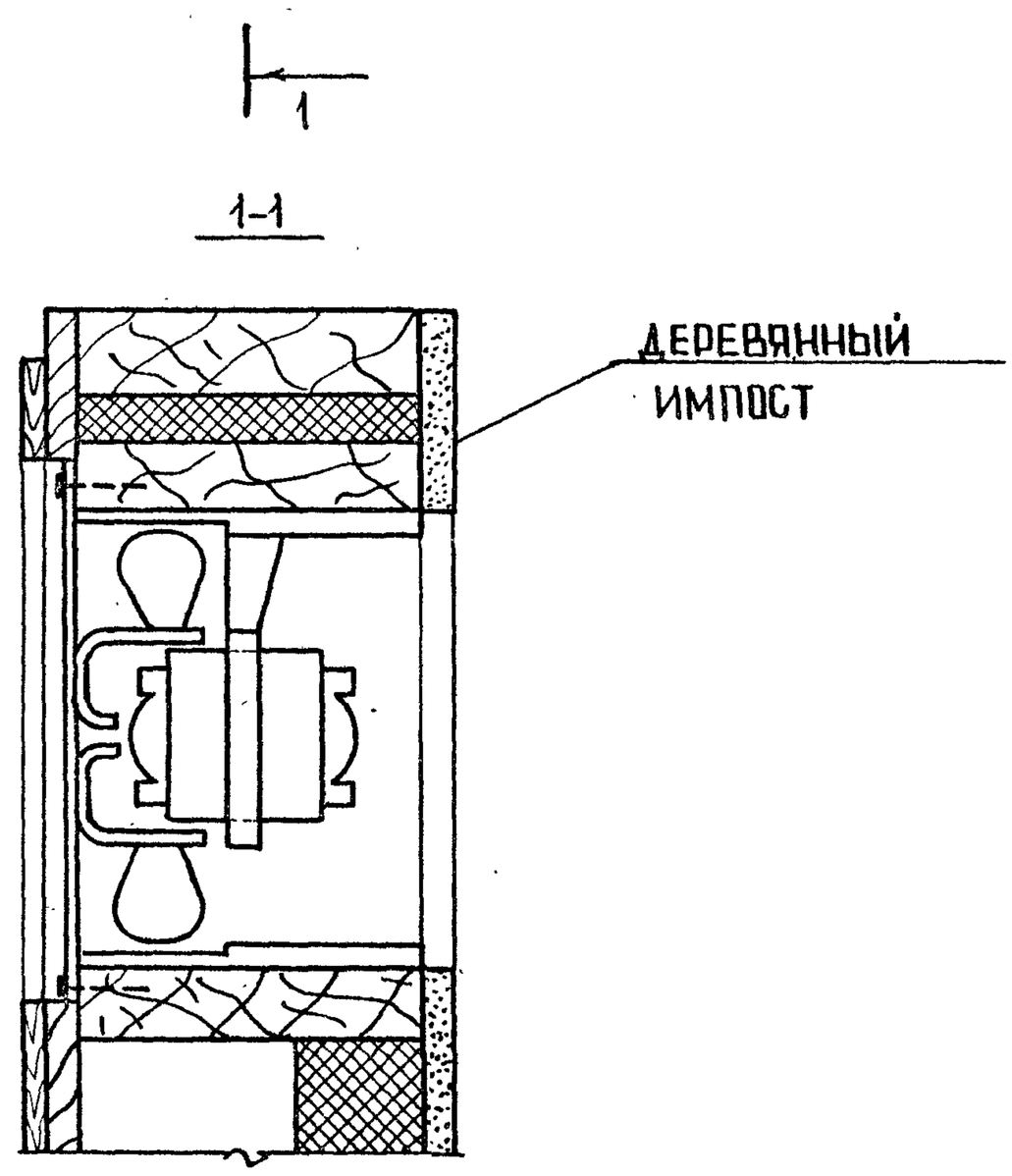


| | | | |
|---|---|---|---|
| ТД 1971г. | ДЕТАЛЬ 61 | СЕРИЯ 2.236-2 | |
| | | ВЫПУСК 1 | ЛИСТ 49 |

11830 60

| Марка | Эскиз | Сечение мм | Вес кг | Примечание |
|---|---|---|---|---|
| ММ1 | 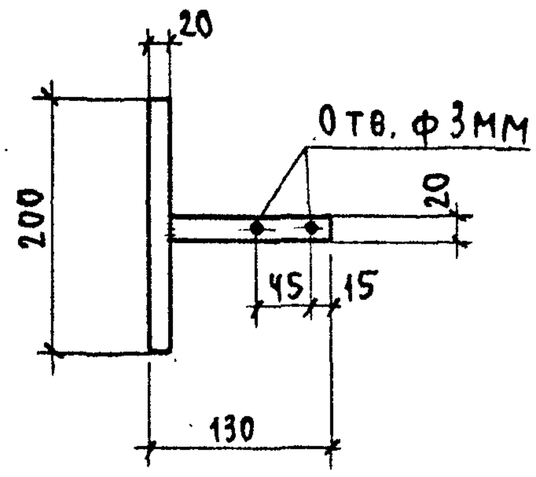 | | 0,25 | |
| ММ2 | 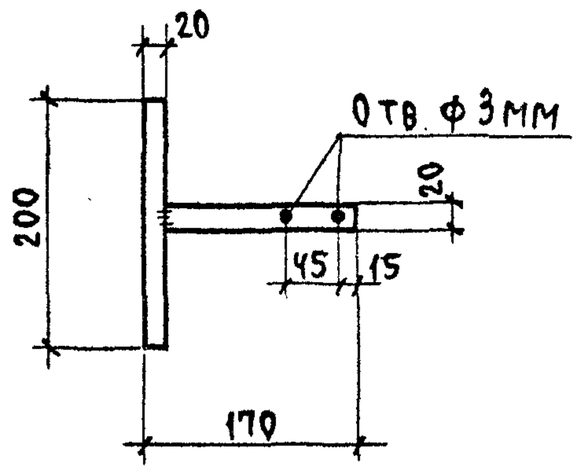 | 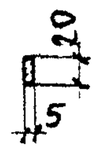 | 0,28 | |
| ММ3 | 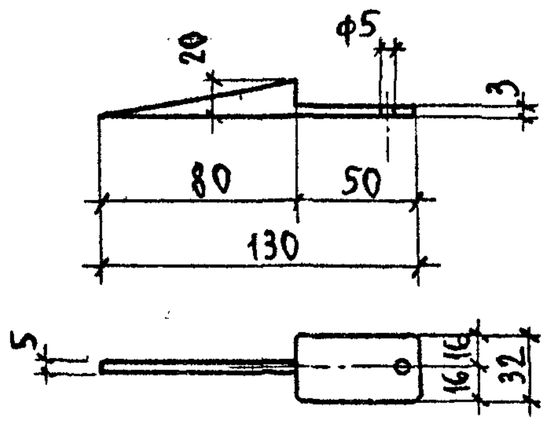 | 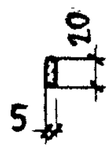 | 0,10 | |
| ММ4 | 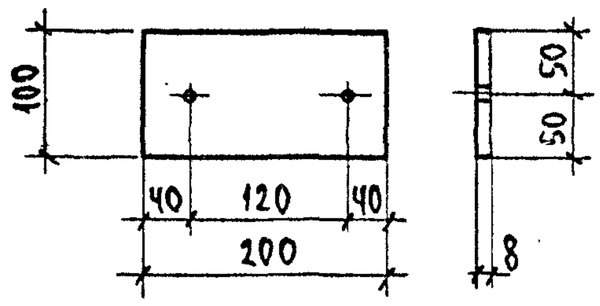 | -100×8 | 1,25 | |
| ММ5 | 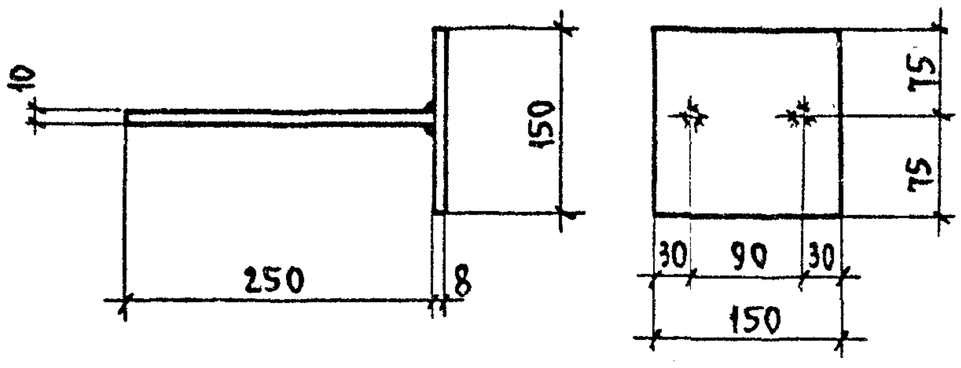 | -150×8<br>ф 10 А II | 1,60 | |

| | | | |
|---|---|---|---|
| ТД | Монтажные металлические детали | Серия 2.236-2 | |
| 1971 г. | | Выпуск 1 | Лист 50 |