ТИПОВАЯ ДОКУМЕНТАЦИЯ НА КОНСТРУКЦИИ ИЗДЕЛИЯ И УЗЛЫ ЗДАНИЙ И СООРУЖЕНИЙ

СЕРИЯ 5.903-6

ОБОРУДОВАНИЕ КОМПЛЕКТНО-БЛОЧНОЕ УНИФИЦИРОВАННОЕ ДЛЯ АВТОМАТИЗИРОВАННЫХ ИНДИВИДУАЛЬНЫХ ТЕПЛОВЫХ ПУНКТОВ

ВЫПУСК 3

Блок присоединения систем отопления

РАБОЧИЕ ЧЕРТЕЖИ

ТИПОВАЯ ДОКУМЕНТАЦИЯ НА КОНСТРУКЦИИ ИЗДЕЛИЯ И УЗЛЫ ЗДАНИЙ И СООРУЖЕНИЙ

СЕРИЯ 5.903-6

ОБОРУДОВАНИЕ КОМПЛЕКТНО-БЛОЧНОЕ УНИФИЦИРОВАННОЕ ДЛЯ АВТОМАТИЗИРОВАННЫХ ИНДИВИДУАЛЬНЫХ ТЕПЛОВЫХ ПУНКТОВ

ВЫПУСК 3

Блок присоединения

систем отопления

РАБОЧИЕ ЧЕРТЕЖИ

Разработаны:

ЦНИИЭП инженерного оборудования

Главный инженер института
А Г Кетаов

Главный инженер проекта
Ю.М Соснер

Утверждены:

Госгражданстроем письмо от 19 11 86 N 5-1077 и
Приказ № 6 от 7 01 86 г

Введены в действие ЦНИИЭП инженерного оборудования
Приказ № 61 от 29 09 86 г

Содержание альбома.

Обозначение	Наименование	Стр.
	Обложка	
	Титульный лист	1
	Содержание альбома	2
1720.30.00.000СБ	Блок присоединения. Сборочный чертеж	3
1720.30.00.000	Блок присоединения. Спецификация. Листы 1...4	4
1720.30.00.000	Блок присоединения. Спецификация. Листы 5...8	5
1720.30.00.000	Блок присоединения. Спецификация. Листы 9...12	6
1720.30.00.000	Блок присоединения. Спецификация. Листы 13..16	7
1720.30.00.000ВС	Блок присоединения. Ведомость спецификаций. Листы 1...4.	8
1720.30.00.000ВС	Блок присоединения. Ведомость спецификаций. Листы 5,6	9
1720.30.00.000ВП	Блок присоединения. Ведомость покупных изделий. Лист1	
1720.30.00.000ВП	Блок присоединения. Ведомость покупных изделий. Листы 2,3.	10
1720.30.01.000	Патрубок. Спецификация. Листы 1...4	11
1720.30.01.000	Патрубок. Спецификация. Лист5	12
1720.30.01.000СБ	Патрубок. Сборочный чертеж.	
1720.30.02.000	Переход. Спецификация. Лист1	
1720.30.02.000	Переход. Спецификация. Лист2	13
1720.30.02.000СБ	Переход. Сборочный чертеж	
1720.30.03.000	Трубопровод. Спецификация.	
1720.30.03.000СБ	Трубопровод. Сборочный чертеж.	14
1720.30.03.001	Патрубок.	
1720.30.06.000	Участок мерный. Спецификация. Лист2	
1720.30.04.000СБ	Трубопровод. Сборочный чертеж	15
1720.30.04.000	Трубопровод. Спецификация. Листы 1,2	
1720.30.04.001	Отвод	
1720.30.04.002	трубопровод	16
1720.30.04.003	Трубопровод	
1720.30.04.004	Отвод	
1720.30.04.000	Трубопровод. Спецификация. Листы 3...6	17
1720.30.05.000СБ	Трубопровод. Сборочный чертеж.	18
1720.30.05.000	Трубопровод. Спецификация. Листы 1,2	
1720.30.05.000	Трубопровод. Спецификация. Листы 3...6	19
1720.30.06.000СБ	Участок мерный. Сборочный чертеж	
1720.30.06.000	Участок мерный. Спецификация. Лист1	20
1720.30.05.001	Коллектор	
1720.30.07.000СБ	Катушка. Сборочный чертеж	
1720.30.07.000	Катушка. Спецификация	21
1720.30.08.000	Вставка. Спецификация. Лист1.	
1720.30.08.000СБ	Вставка. Сборочный чертеж.	
1720.30.08.000	Вставка. спецификация. Лист2	22
1720.30.08.001	Патрубок.	
1720.31.00.000СБ	Блок присоединения. Сборочный чертеж	23
1720.31.00.000	Блок присоединения. Спецификация. Листы 1..4	24
1720.31.00.000	Блок присоединения. Спецификация. Листы 5..8	25
1720.31.00.000	Блок присоединения. Спецификация. Листы 9...12	26
1720.31.00.000	Блок присоединения. Спецификация. Листы 13,15	
1720.31.00.000ВС	Блок присоединения. Ведомость спецификаций. Лист 5.	27
1720.31.00.000ВС	Блок присоединения. Ведомость спецификаций. Листы 1... 4	28
1720.31.00.000ВП	Блок присоединения. Ведомость покупных изделий.	29
1720.31.00.000СБ	Трубопровод. Сборочный чертеж	30
1720.31.01.000	Трубопровод. Спецификация. Листы 1,2	
1720.31.01.000	Трубопровод. Спецификация. Листы 3...5	31
1720.31.01.001	Патрубок.	
1720.31.02.000СБ	Трубопровод. Сборочный чертеж.	
1720.31.02.000	Трубопровод. Спецификация. Лист 1.	32
1720.31.01.003	Отвод.	
1720.31.02.000	Трубопровод. Спецификация. Листы 2..4	33
1720.31.02.001	Патрубок.	
1720.31.03.000СБ	Трубопровод. Сборочный чертеж.	34
1720.31.03.000	Трубопровод. Спецификация. Листы 1,2	
1720.31.03.000	Трубопровод. Спецификация. Лист 3	
1720.31.03.001	Колено	35
1720.32.01.000СБ	Стойка. Сборочный чертеж	
1720.32.00.000СБ	Блок присоединения. Сборочный чертеж	36
1720.32.00.000	Блок присоединения. Спецификация. Листы 1..4	37
1720.32.00.000	Блок. присоединения. Спецификация. Лист5..8	38
1720.32.00.000	Блок присоединения. Спецификация. Листы 9,10.	39
1720.32.00.000ВС	Блок присоединения Ведомость спецификаций. Листы 1,2	
1720.32.00.000ВС	Блок присоединения. Ведомость спецификаций. Лист 3.	40
1720.32.00.000ВП	Блок присоединения. Ведомость покупных изделий. Лист 1.	
1720.31.01.002	Патрубок	
1720.32.00.000ВП	Блок присоединения. Ведомость покупных изделий. Лист 2.	41
1720.32.01.000	Стойка. Спецификация.	
1720.32.02.000СБ	Трубопровод. Сборочный чертеж	
1720.32.02.000	Трубопровод. Спецификация. Листы 1,2	42
1720.32.02.001	Отвод	43
1720.32.02.002	Патрубок.	
1720.32.03.000СБ	Отвод. Сборочный чертеж	
1720.32.02.000	Трубопровод. Спецификация. Лист3	44
1720.32.03.006	Отвод. Спецификация.	
1720.33.00.000СБ	Блок присоединения. Сборочный чертеж	45
1720.33.00.000	Блок присоединения. Спецификация. Лист 1...4	46
1720.33.00.000	Блок присоединения. Спецификация. Лист 5, 6	47
1720.33.00.000	Блок присоединения. Спецификация. Листы 9,10	
1720.33.00.000ВС	Блок присоединения. Ведомость спецификаций. Листы 1,2.	48
1720.33.00.000ВС	Блок присоединения. Ведомость спецификаций. Лист 3	
1720.33.00.000ВП	Блок присоединения. Ведомость покупных изделий. Лист 1	49
1720.33.01.000	Трубопровод. Спецификация. Лист 1	
1720.33.00.000ВП	Блок присоединения. Ведомость покупных изделий. Лист 2.	50
1720.33.01.000СБ	Трубопровод. Сборочный чертеж.	
1720.33.01.000	Трубопровод. Спецификация. Листы 2,3	51
1720.33.01.001	Патрубок.	
1720.10.01.000СБ	Патрубок. Сборочный чертеж	52
1720.10.01.000.	Патрубок. Спецификация. Листы 1,2	
1720.10.01.000	Патрубок. Спецификация. Лист.3	
1720.10.01.001	Патрубок	53
1720.10.01.003	Отвод	
1720.10.01.002	Отвод	
1720.10.03.005	Переход	54
1720.10.03.006	Переход	
1720.10.05.000СБ	Участок мерный. Сборочный чертеж	
1720.10.05.000	Участок мерный. спецификация	55
1720.10.05.001	Патрубок.	
1720.10.05.002	Бобышка	
1720.10.08.000СБ	Труба. Сборочный чертеж.	56
1720.10.08.000	Труба. Спецификация	
1720.10.08.001	Отвод	
1720.10.03.002	Отвод	57
1720.10.09.000СБ	Стойка. Сборочный чертеж	
1720.10.09.000	Стойка. Спецификация. Листы 1... 4	58
1720.10.09.000	Стойка. Спецификация. Листы 5...7	59
1720.10.09.001	Кронштейн	
1720.10.09.000	Стойка. Спецификация. Лист8	
1720.10.09.005	Косынка	60
1720.10.00.001	Хомут	
1720.10.00.002	Заглушка	

1720.30.00.000 СБ

Выпуск 3

Серия 5.903-6

Рис.1

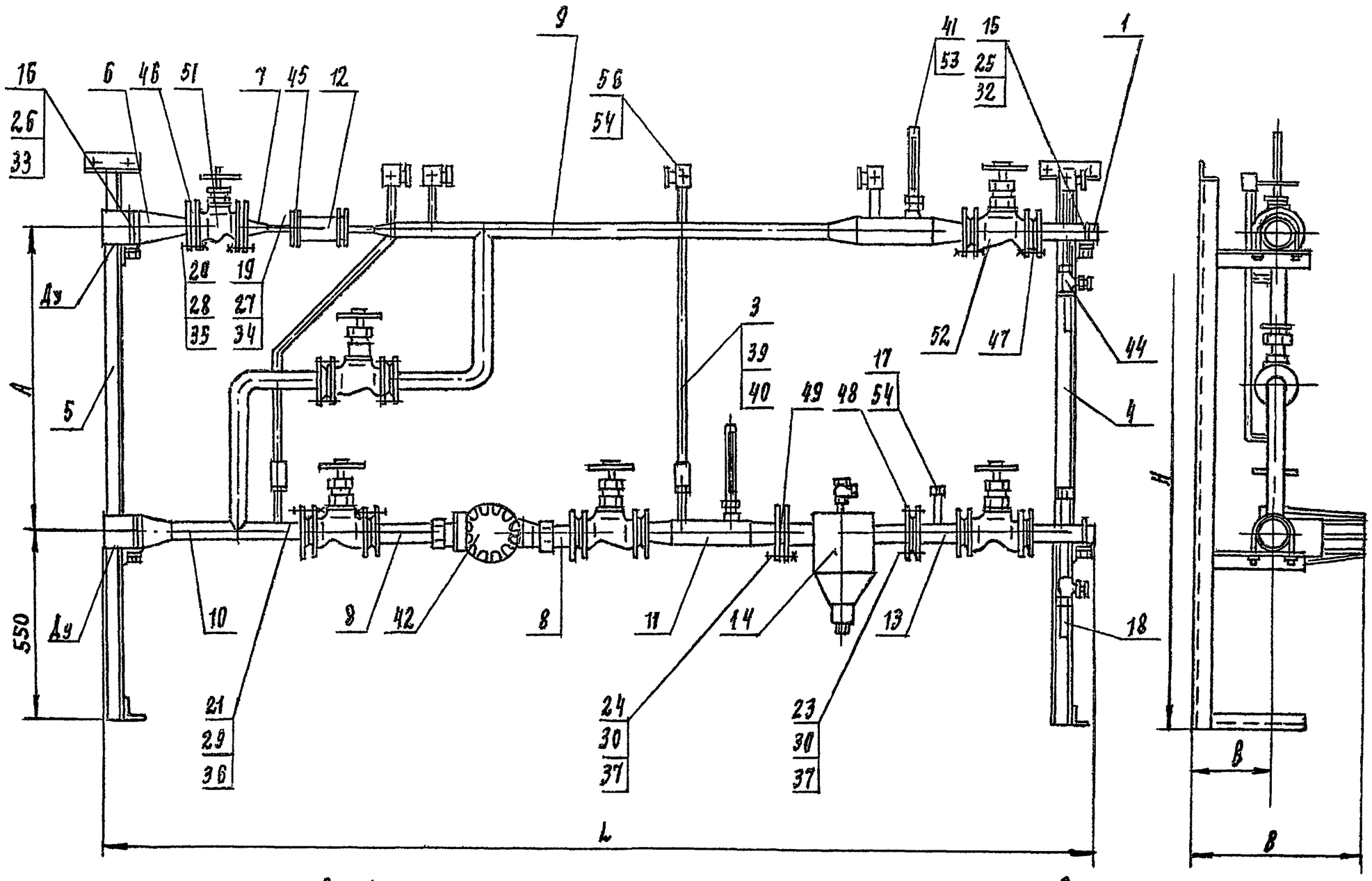

Рис.2

Остальное - см. рис.1

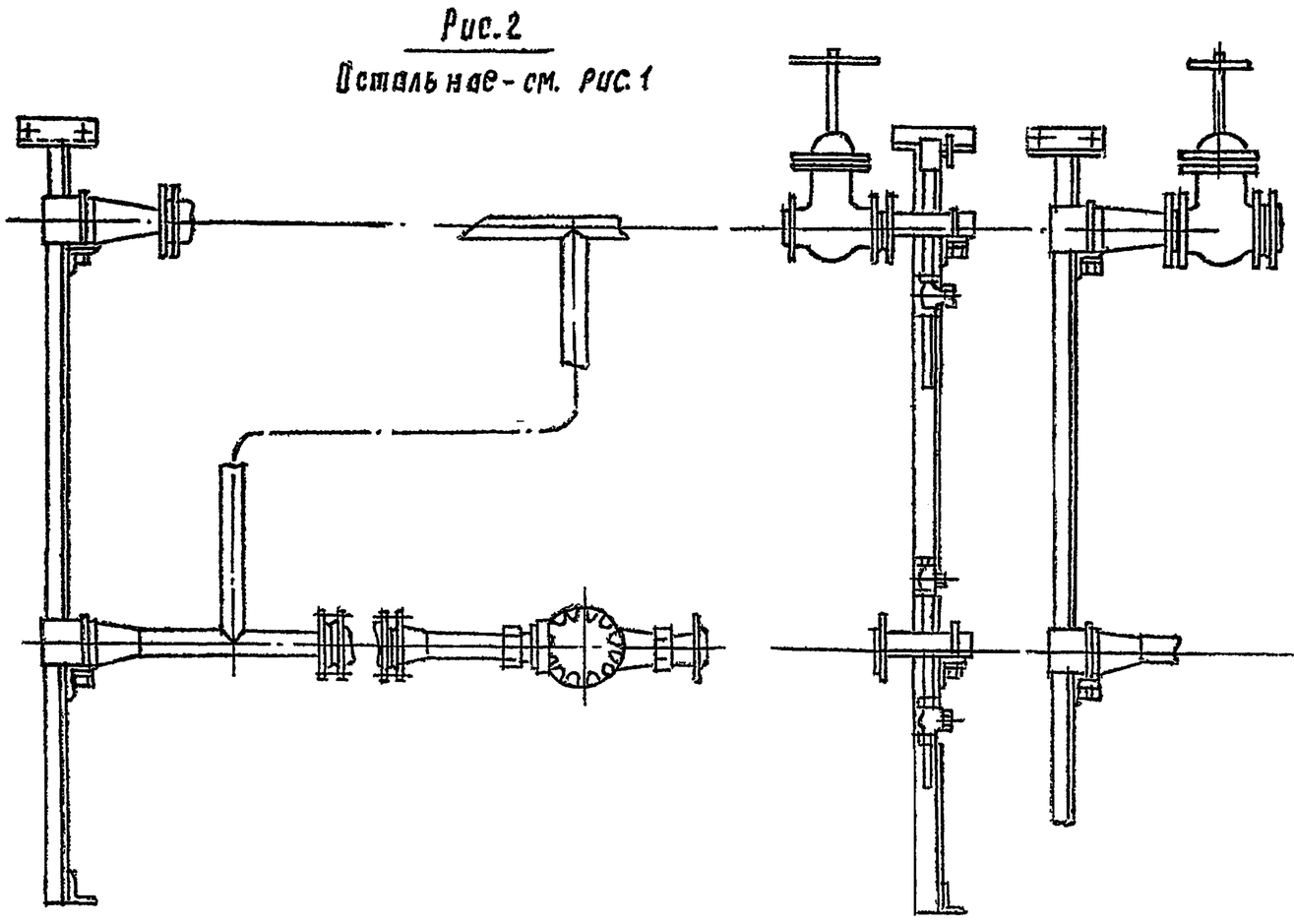

Рис.3

Остальное - см. рис.1

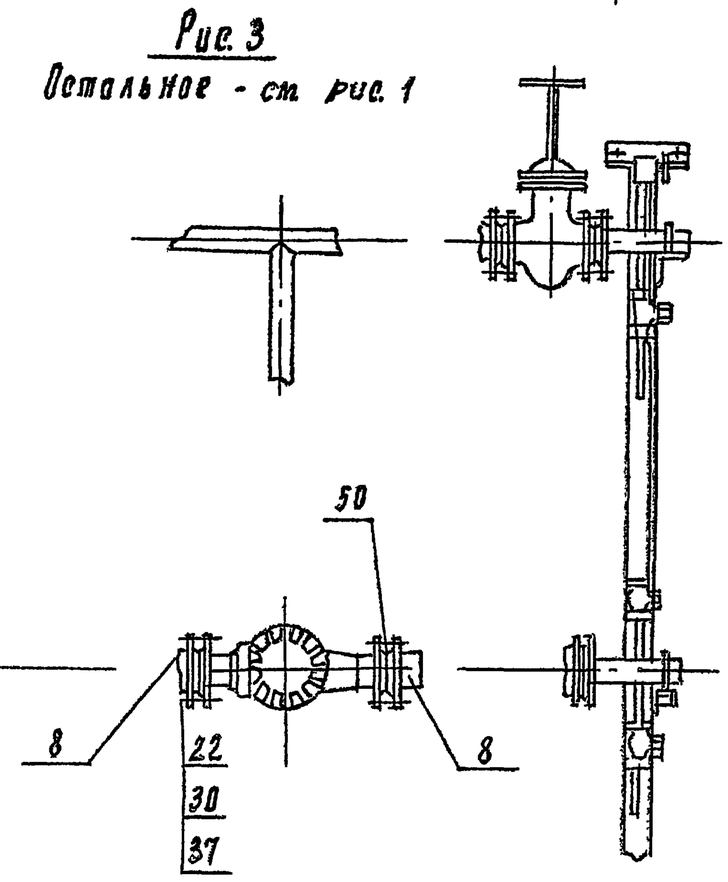

Размеры, мм

Обозначение	Рис	Проход условный Ду	A	B	B	H	L	Масса, кг
1720.30 00.000	1	40	800	455	250	1700	2440	82
-01							2500	92
-02		50		480			2540	83
-03							2690	110
-04		80					2700	122
-05	2			490			2820	180
-06		100		590	350		2700	190
-07	3			650			2775	260
-08	2	125	1000	590		2000	2730	190
-09	3	150		650	400	1800	2770	260
-10		200	1100	670		2100	3080	375

1. Размеры для справок.
2. Грязевик поз. 14 изготавливать по типовому проекту 4 903-10 выпуск 8.

Изм	Лист	N докум	Подпись	Дата
Разраб		Вельтер		
Провер		Трайман		
Т.контр				
Н.контр		Хромихина		
Утв		Соснер		

1720.30.00.000 СБ

Блок присоединения
Сборочный чертеж

Лит	Масса	Масштаб
	см табл	—

Лист | Листов 1

ЦНИИЭП инж оборудования КО

Инв N подл | Подпись и дата | Взам инв N | Инв N дубл | Подпись и дата

Инв. № подл. | Подпись и дата | Взам. инв. № | Инв. № дубл. | Подпись и дата

Серия 5.903-6 Выпуск 3

Формат	Зона	Поз	Обозначение	Наименование	Кол. на исполн. 1720.30.00.000-											Примечание
					-	01	02	03	04	05	06	07	08	09	10	
А4		5	1720.10.09.000-03	Стойка			1	1								
			-04	Стойка					1	1						
			-10	Стойка							1	1				
			-12	Стойка									1			
			-13	Стойка										1		
			-14	Стойка											1	
А4		6	1720.30.01.000	Патрубок	1	1										
			-02	Патрубок			1									
			-03	Патрубок				1								
			-05	Патрубок					1							
			-06	Патрубок						1						
			-07	Патрубок							1					
			-08	Патрубок								1				
			-09	Патрубок									1			
			-10	Патрубок										1		
			-13	Патрубок											1	
А4		7	1720.30.02.000	Переход	1	1	1									

Изм.	Лист	№ докум.	Подп.	Дата	1720.30.00.000.	Лист 3

Копировал Формат А4

Инв. № подл. | Подпись и дата | Взам. инв. № | Инв. № дубл. | Подпись и дата

Серия 5.903-6 Выпуск 3

Формат	Зона	Поз	Обозначение	Наименование	Кол. на исполн. 1720.30.00.000 -											Примечан
					-	01	02	03	04	05	06	07	08	09	10	
				Документация												
А2			1720.30.00.000 СБ	Сборочный чертеж	X	X	X	X	X	X	X	X	X	X	X	
А4			1720.30.00.000 ВС	Ведомость спецификаций	X	X	X	X	X	X	X	X	X	X	X	
А3			1720.30.00.000 ВП	Ведомость покупных изделий	X	X	X	X	X	X	X	X	X	X	X	
А4			1720.00.00.000 И	Инструкция по применению	X	X	X	X	X	X	X	X	X	X	X	
				Сборочные единицы												
А4		1	1720.10.01.000 -	Патрубок	2											
			-01	Патрубок		2	2									
			-02	Патрубок				2	2							
			-03	Патрубок						2	2		2			

Изм.	Лист	№ докум.	Подп.	Дата	1720.30.00.000.	Лит	Лист 1	Листов 16
Разраб.	Вельтер			09.86	Блок присоединения	ЦНИИЭПинж оборудования КО.		
Пров.	Шрайман							
Н. контр.	Хромихина			09.86				
Утв.	Соснер							

Копировал Формат А4

Инв. № подл. | Подпись и дата | Взам. инв. № | Инв. № дубл. | Подпись и дата

Серия 5.903-6 Выпуск 3

Формат	Зона	Поз	Обозначение	Наименование	Кол. на исполн. 1720.30.00.000 -											Примечан.
					-	01	02	03	04	05	06	07	08	09	10	
А4		7	1720.30.02.000-01	Переход				1	1							
			-02	Переход						1	1		1			
			-03	Переход								1		1		
			-04	Переход											1	
А4		8	1720.30.03.000	Трубопровод	2											
			-01	Трубопровод		2	2									
			-02	Трубопровод				2	2							
			-03	Трубопровод						2	2		2			
			-04	Трубопровод								2		2		
			-05	Трубопровод											2	

Изм.	Лист	№ докум.	Подп.	Дата	1720.30.00.000	Лист 4

Инв. № подл. | Подпись и дата | Взам. инв. № | Инв. № дубл. | Подпись и дата

Серия 5.903-6 Выпуск 3

Формат	Зона	Поз	Обозначение	Наименование	Кол. на исполн. 1720.30.00.000 -											Примечан
					-	01	02	03	04	05	06	07	08	09	10	
А4			1720.10.01.000-04	Патрубок								2		2		
			-05	Патрубок											2	
А4		3	1720.10.08.000	Труба	2	2	2	2	2	2	2	2				
			-01	Труба									2	2		
			-03	Труба											2	
А4		4	1720.10.09.000	Стойка	1											
			-01	Стойка		1	1									
			-02	Стойка				1	1							
			-03	Стойка						1	1					
			-04	Стойка								1				
			-15	Стойка									1			
			-16	Стойка										1		
			-17	Стойка											1	
		5	1720.10.09.000-02	Стойка	1	1										

Изм.	Лист	№ докум.	Подп.	Дата	1720.30.00.000	Лист 2

Копировал Формат А4

Инв. N подл. | Подпись и дата | Взам. инв. N | Инв. N дубл. | Подпись и дата

Серия 5.903-6 Выпуск 3

Формат	Зона	Поз	Обозначение	Наименование	Кол. на исполн. 1720.30.00.000 -	01	02	03	04	05	06	07	08	09	10	Примечание
		3	1720.30.08.000-05	Вставка											1	
				Детали												
А4		15	1720 10 00 001	Хомут	2											
			-01	Хомут		2	2									
			-02	Хомут				2	2							
			-03	Хомут						2	2		2			
			-04	Хомут								2		2		
			-05	Хомут											2	

Изм. Лист № докум. Подп. Дата 1720.30.00.000 Лист 7

Копировал Формат А4

Инв. N подл. | Подпись и дата | Взам. инв. N | Инв. N дубл. | Подпись и дата

Серия 5.903-6 Выпуск 3

Формат	Зона	Поз	Обозначение	Наименование	Кол. на исполн. 1720.30.00.000 -	01	02	03	04	05	06	07	08	09	10	Примечание
А4		9	1720.30.04.000	Трубопровод	1											
			-01	Трубопровод		1										
			-02	Трубопровод			1									
			-03	Трубопровод					1							
			-04	Трубопровод				1								
			-05	Трубопровод									1			
			-06	Трубопровод								1				
			-07	Трубопровод							1					
			-08	Трубопровод										1		
			-09	Трубопровод									1			
			-10	Трубопровод											1	
А4		10	1720.30.05.000	Трубопровод	1											
			-01	Трубопровод		1										
			-02	Трубопровод			1									
			-03	Трубопровод				1								
			-04	Трубопровод					1							
			-05	Трубопровод						1						
			-06	Трубопровод							1					

Изм. Лист № докум. Подп. Дата 1720.30.00.000 Лист 5

Копировал Формат А4

Инв. N подл. | Подпись и дата | Взам. инв. N | Инв. N дубл. | Подпись и дата

Серия 5.903-6 Выпуск 3

Формат	Зона	Поз	Обозначение	Наименование	Кол. на исполн: 1720.30.00.000-	01	02	03	04	05	06	07	08	09	10	Примеч
А4		16	1720.10.00.001-02	Хомут	2	2										
			-03	Хомут			2	2								
			-04	Хомут					2	2						
			-05	Хомут							2	2				
			-06	Хомут									2			
			-07	Хомут										2		
			-08	Хомут											2	
А4		17	1720.10.00.002	Заглушка	2	2	2	2	2	2	2	2	2	2	2	
А4		18	1720.10.01.003	Отвод	2	2	2	2	2	2	2	2	2	2	2	
				Стандартные изделия												
				Болт ГОСТ 7798-70												
		19		М12х6g-45.58	8	8	8	8	8	8	8		8			
				М12х6g-50.58								8		8		

Изм. Лис. № докум. Подп. Дата 1720.30.00.000 Лист 8

Формат А4

Инв. N подл. | Подпись и дата | Взам. инв. | Инв. N дубл. | Подпись и дата

Серия 5.903-6 Выпуск 3

Формат	Зона	Поз	Обозначение	Наименование	Кол. на исполн. 1720.30.00.000-	01	02	03	04	05	06	07	08	09	10	Примечан
А4		10	1720.30.05.000-07	Трубопровод								1				
			-08	Трубопровод									1			
			-09	Трубопровод												
			-10	Трубопровод											1	
А4		Н	1720.30.06.000	Участок мерный	1											
			-01	Участок мерный		1	1									
			-02	Участок мерный				1	1							
			-03	Участок мерный						1	1		1			
			-04	Участок мерный								1		1		
			-05	Участок мерный											1	
А4		12	1720.30.07.000	Катушка	1	1	1	1	1	1	1		1			
			-01	Катушка								1		1		
			-02	Катушка											1	
А4		13	1720.30.08.000	Вставка	1											
			-01	Вставка		1	1									
			-02	Вставка				1	1							
			-03	Вставка						1	1		1			
			-04	Вставка								1		1		

Изм. Лист № докум. Подп. Дата 1720.30.00.000 Лист 6

Копировал Формат А4

Инв. № подл.	Подпись и дата	Взам. инв. №	Инв. № дубл.	Подпись и дата

Серия 5.903-6 Выпуск 3

Формат	Зона	Поз	Обозначение	Наименование	Кол. на исполн. 1720.30.00.000 -											Примечан
						01	02	03	04	05	06	07	08	09	10	
				Шайба гост 11371-71												
		34		12.01.05	8	8	8	8	8	8	8	8	8	8	8	
		35		12.01.05	8	8	8									
				16.01.05				8	8	8	8	8	8	8	8	
		36		12.01.05	40											
				16.01.05		40	40	40	40	40	40	80	40	80	80	
		37		16.01.05	16	16	16	16	16	16	16	32	24	32	32	
		39		Муфта короткая 15												
				гост 8954-75	2	2	2	2	2	2	2	2	2	2	2	
		40		Контргайка 15												
				гост 8968-75	2	2	2	2	2	2	2	2	2	2	2	
		41		Оправа 20.250.63												
				гост. 3029-75	2	2	2	2	2	2	2	2	2	2	2	

Изм	Лист	№ докум	Подп.	Дата	1720.30.00.000.	Лист 11

Копировал Формат А4

Инв. № подл.	Подпись и дата	Взам. инв. №	Инв. № дубл.	Подпись и дата

Серия 5.903-6 Выпуск 3

Формат	Зона	Поз	Обозначение	Наименование	Кол. на исполн. 1720.30.00.000 -											Примечан
					-	01	02	03	04	05	06	07	08	09	10	
				Болт гост 7798-70												
		19		М12 х 6g-55.58											8	
		20		М12 х 6g-50.58	8	8										
				М12 х 6g-55.58			8									
				М16 х 6g-55.58				8	8	8	8		8			
				М16 х 6g-60.58								8		8		
				М16 х 6g-70.58											8	
		21		М12 х 6g-50.58	40											
				М16 х 6g-55.58		40	40	40	40							
				М16 х 6g-60.58						40	40		40			
				М16 х 6g-70.58								40		40	80	
		22		М16 х 6g-55.58								8		8	8	
		23		М16 х 6g-60.58	8	8	8	8	8	8	8					
				М16 х 6g-70.58								16	8	16	16	
		24		М16 х 6g-60.58	8	8	8	8	8							
				М16 х 6g-70.58						8	8	16	16	16	16	

Изм	Лист	№ докум	Подп.	Дата	1720.30.00.000	Лист 9

Копировал Формат А4

Инв. № подл.	Подпись и дата	Взам. инв. №	Инв. № дубл.	Подпись и дата

Серия 5.903-6 Выпуск 3

Формат	Зона	Поз	Обозначение	Наименование	Кол. на исполн. 1720.30.00.000 -											Примечан
					-	01	02	03	04	05	06	07	08	09	10	
		42		Насос ЦВЦ 2.5-2												
				гост 26863-86	1	1										
				Насос ЦВЦ 4-2.8												
				гост 26863-86			1									
				Насос ЦВЦ 6-3.5												
				гост 26863-86				1	1	1						
				Насос ЦВЦ 10-4,7												
				гост 26863-86							1		1			
				Насос ЦВЦ 16-6,7												
				гост 26863-86								1		1		
				Насос ЦВЦ 25-9.2												
				гост 26863-86											1	
		44		Вентиль муфтовый												
				15Б1бк Ду 25	2	2	2	2	2	2	2	2	2	2	2	
				гост 9086-74												

Изм	Лист	№ докум.	Подп.	Дата	1720.30.00.000	Лист 12

Инв. № подл.	Подпись и дата	Взам. инв. №	Инв. № дубл.	Подпись и дата

Серия 5.903-6 Выпуск 3

Формат	Зона	Поз	Обозначение	Наименование	Кол. на исполн. 1720.30.00.000 -											Примечан
					-	01	02	03	04	05	06	07	08	09	10	
				Гайка гост 5915-70												
		25		М6-7Н.5	2	2	2									
				М8-7Н.5				2	2	2	2	2	2	2	2	
		26		М8-7Н.5	2	2	2	2	2	2	2	2				
				М10-7Н.5									2	2	2	
		27		М12-7Н.5	8	8	8	8	8	8	8	8	8	8	8	
		28		М12-7Н.5	8	8	8									
				М16-7Н.5				8	8	8	8	8	8	8	8	
		29		М12-7Н.5	40											
				М16-7Н.5		40	40	40	40	40	40	80	40	80	80	
		30		М16-7Н.5	16	16	16	16	16	16	16	32	24	32	32	
				Шайба гост 11371-78												
		32		6.01.05	2	2	2									
				8.01.05				2	2	2	2	2	2	2	2	
		33		8.01.05	2	2	2	2	2	2	2	2				
				10.01.05									2	2	2	

Изм	Лист	№ докум	Подп	Дата	1720.30.00.000	Лист 10

Инв. N подл. | Подпись и дата | Взам. инв. N | Инв. N дубл. | Подпись и дата

Серия 5.903-6 Выпуск 3

Формат	Зона	Поз.	Обозначение	Наименование	Кол. на испол. 1720.30.00.000 -	01	02	03	04	05	06	07	08	09	10	Примечание
		45		Прокладка ГОСТ 15180-70												
				А-15-16	2	2	2	2	2	2	2		2			
				А-25-16								2		2		
				А-40-16											2	
		46		А-25-16	2	2	2									
				А-32-16				2	2							
				А-40-16						2	2		2			
				А-50-16								2		2		
				А-80-16											2	
		47		А-25-16	10											
				А-32-16		10	10									
				А-40-16				10	10							
				А-50-16						10	10		10			
				А-80-16								10		10		
				А-100-16											10	
		48		А-40-16	1	1	1	1	1							
				А 50-16						1	1		1			
				А 80-16								1		1		

Изм. | Лист | N докум. | Подп. | Дата | 1720.30.00.000 | Лист 13

Копировал Формат А4

Инв. N подл. | Подпись и дата | Взам. инв. N | Инв. N дубл. | Подпись и дата

Серия 5.903-6 Выпуск 3

Формат	Зона	Поз.	Обозначение	Наименование	Кол. на испол. 1720.30.00.000 -	01	02	03	04	05	06	07	08	09	10	Примечание
				Прокладка - ГОСТ 15180-70												
		48		А-100-13											1	
		49		А-50-16	1	1	1	1	1							
				А-65-16						1	1		1			
				А-100-16								1		1		
				А-125-16											1	
		50		А-50-16								2		2		
				А-65-16											2	
		51		Вентиль фланцевый												
				15кч 19п2 ГОСТ 18162-72												
				Ду 25	1	1	1									
				Ду 32				1	1							
				Ду 40						1	1		1			
				Задвижка 30ч6бр												
				ГОСТ 8437-75												
				Ду 50								1		1		
				Ду 80											1	

Изм. | Лист | N докум. | Подп. | Дата | 1720.30.00.000 | Лист 14

Инв. N подл. | Подпись и дата | Взам. инв. N | Инв. N дубл. | Подпись и дата

Серия 5.903-6 Выпуск 3

Формат	Зона	Поз.	Обозначение	Наименование	Кол. на испол. 1720.30.00.000 -	01	02	03	04	05	06	07	08	09	10	Примечание
		52		Вентиль фланцевый												
				15кч 19п ГОСТ 18162-72												
				Ду 25	5											
				Ду 32		5	5									
				Ду 40				5	5							
				Задвижка 30ч6бр												
				ГОСТ 8437-75												
				Ду 50						5	5		5			
				Ду 80								5		5		
				Ду 100											5	
		53		Прокладки П27												
				ГОСТ 23358-78	2	2	2	2	2	2	2	2	2	2	2	
		54		Прокладка 3-1												
				ГОСТ 23990-80	7	8	7	7	7	7	7	7	7	7	7	

Изм. | Лист | N докум. | Подп. | Дата | 1720.30.00.000 | Лист 15

Формат А4

Инв. N подл. | Подпись и дата | Взам. инв. N | Инв. N дубл. | Подпись и дата

Серия 5.903-6 Выпуск 3

Формат	Зона	Поз.	Обозначение	Наименование	Кол. на испол. 1720.30.00.000 -	01	02	03	04	05	06	07	08	09	10	Примечание
				Прочие изделия												
		56		Кран муфтовый												
				14м1-16 ТУ26-07-1061-73	5	5	5	5	5	5	5	5	5	5	5	

Изм. | Лист | N докум. | Подп. | Дата | 1720.30.00.000 | Лист 16

Копировал Формат А4

ИНВ.№ ПОДЛ.	ПОДП. И ДАТА	ВЗАМ.ИНВ.N	ИНВ.№ ДУБЛ.	ПОДП. И ДАТА

Серия 5.903-6 Выпуск 3

Номер строки	Обозначение	Наименование	Для исполн. 1720.30.00.000- –	01	02	03	04	05	06	07	08	09	10	Примечание
1	1720.30.01.000-07	Патрубок							1					
2	-08	Патрубок								1				
3	-09	Патрубок									1			
4	-10	Патрубок										1		
5	-13	Патрубок											1	
6														
7	1720.30.02.000	Переход	1	1	1									
8	-01	Переход				1	1							
9	-02	Переход						1	1		1			
10	-03	Переход								1		1		
11	-04	Переход											1	
12														
13	1720.30.03.000	Трубопровод	2											
14	-01	Трубопровод		2	2									
15	-02	Трубопровод				2	2							
16	-03	Трубопровод						2	2		2			
17	-04	Трубопровод								2		2		
18	-05	Трубопровод											2	

ИЗМ	ЛИСТ	N ДОКУМ	ПОДП.	ДАТА	1720.30.00.000.ВС	ЛИСТ 3

Копировал: Алешикова Формат: А4

ИНВ.№ ПОДЛ.	ПОДП. И ДАТА	ВЗАМ.ИНВ.N	ИНВ.№ ДУБЛ.	ПОДП. И ДАТА

Серия 5.903-6 Выпуск 3

Номер строки	Обозначение	Наименование	Для исполн 1720.30.00.000- –	01	02	03	04	05	06	07	08	09	10	Примечание
1	1720.30.00.000	Блок присоединения	1	1	1	1	1	1	1	1	1	1	1	
2														
3														
4														
5	1720.10.01.000	Патрубок	8											
6	-01	Патрубок		2	2									
7	-02	Патрубок				2	2							
8	-03	Патрубок						2	2		2			
9	-04	Патрубок								2		2		
10	-05	Патрубок											2	
11														
12	1720.10.08.000	Труба	2	2	2	2	2	2	2	2				
13	-01	Труба									2	2		
14	-03	Труба											2	
15														

ИЗМ	ЛИСТ	N ДОКУМ.	ПОДП.	ДАТА	1720.30.00.000 ВС
РАЗРАБ.		ВЕЛЬТЕР.			Блок присоединения Ведомость спецификаций.
ПРОВ.		ШРАЙМАН			
Н.КОНТР		ХРОМИХИНА			
УТВ		СОСНЕР			

ЛИТ	ЛИСТ	ЛИСТОВ
	1	6

ЦНИИЭП ИНЖ. ОБОРУДОВАНИЯ КО

Копировал: Алешикова Формат: А4

ИНВ.№ ПОДЛ.	ПОДП. N ДАТА	ВЗАМ.ИНВ.N	ИНВ.№ ДУБЛ.	ПОДП. И ДАТА

Серия 5.903-6 Выпуск 3

Номер строки	Обозначение	Наименование	Для исполн. 1720.30.00.000- –	01	02	03	04	05	06	07	08	09	10	Примечание
1	1720.30.04.000	Трубопровод	1											
2	-01	Трубопровод		1										
3	-02	Трубопровод			1									
4	-03	Трубопровод					1							
5	-04	Трубопровод				1								
6	-05	Трубопровод									1			
7	-06	Трубопровод							1					
8	-07	Трубопровод						1						
9	-08	Трубопровод										1		
10	-09	Трубопровод								1				
11	-10	Трубопровод											1	
12														
13	1720.30.05.000	Трубопровод	1											
14	-01	Трубопровод		1										
15	-02	Трубопровод			1									
16	-03	Трубопровод				1								
17	-04	Трубопровод					1							
18	-05	Трубопровод						1						

ИЗМ	ЛИСТ	N ДОКУМ.	ПОДП.	ДАТА	1720.30.00.000 ВС	ЛИСТ 4

ИНВ.N ПОДЛ.	ПОДП. И ДАТА	ВЗАМ.ИНВ.N	ИНВ.N ДУБЛ.	ПОДП. И ДАТА

Серия 5.903-6 Выпуск 3

Номер строки	Обозначение	Наименование	Для исполн. 1720.30.00.000 –	01	02	03	04	05	06	07	08	09	10	Примечание
1	1720.10.09.000	Стойка	1											
2	-01	Стойка		1	1									
3	-02	Стойка	1	1		1	1							
4	-03	Стойка			1	1		1	1					
5	-04	Стойка					1	1		1				
6	-10	Стойка												
7	-12	Стойка									1			
8	-13	Стойка										1		
9	-14	Стойка											1	
10	-15	Стойка									1			
11	-16	Стойка										1		
12	-17	Стойка											1	
13														
14	1720.30.01.000	Патрубок	1	1										
15	-02	Патрубок			1									
16	-03	Патрубок				1								
17	-05	Патрубок					1							
18	-06	Патрубок						1						

ИЗМ	ЛИСТ	N ДОКУМ	ПОДП.	ДАТА	1720.30.00 000 ВС	ЛИСТ 2

21723-04 8

Серия 5.903-6 Выпуск 3

Номер строки	Обозначение	Наименование	Для исполн. 1720 30 00 000 -										Примечание
			-	01	02	03	04	05	06	07	08	09	10
1	1720.30.05.000-06	Трубопровод							1				
2	-07	Трубопровод								1			
3	-08	Трубопровод									1		
4	-09	Трубопровод										1	
5	-10	Трубопровод											1
6													
7	1720.30.06.000	Участок мерный	1										
8	-01	Участок мерный		1	1								
9	-02	Участок мерный				1	1						
10	-03	Участок мерный						1	1		1		
11	-04	Участок мерный								1		1	
12	-05	Участок мерный											1
13													
14	1720.30.07.000	Катушка	1	1	1	1	1	1	1		1		
15	-01	Катушка								1		1	
16	-02	Катушка											1
17													
18													

ИНВ № ПОДЛ | ПОДП. И ДАТА | ВЗАМ ИНВ N | ИНВ. N ДУБЛ | ПОДП. И ДАТА

ИЗМ | ЛИСТ | N ДОКУМ | ПОДП | ДАТА

1720 30 00 000 ВС

Копировал Алешкова

ЛИСТ 5

Серия 5.903-6 Выпуск 3

Номер строки	Обозначение	Наименование	Для исполн. 1720.30.00 000										Примечание
			-	01	02	03	04	05	06	07	08	09	10
1	1720.30.08.000	Вставка	1										
	-01	Вставка		1	1								
	-02	Вставка				1	1						
	-03	Вставка						1	1		1		
	-04	Вставка								1		1	
	-05	Вставка											1

ИНВ. N ПОДЛ | ПОДП. И ДАТА | ВЗАМ. ИНВ N | ИНВ N ДУБЛ | ПОДП. И ДАТА

ИЗМ | ЛИСТ | N ДОКУМ | ПОДП. | ДАТА

1720 30.00 000 ВС

ЛИСТ 6

Серия 5.903-6 Выпуск 3

Номер строки	Наименование	Код ОКП	Обозначение документа на поставку	Поставщик	Кол. на исполн. 1720.30.00 000											Примечание
					-	01	02	03	04	05	06	07	08	09	10	
1																
2	Оправа 2П.250.63		ГОСТ 3029-75		2	2	2	2	2	2	2	2	2	2	2	
3																
4	Трубопроводная арматура															
5																
6	Вентиль муфтовый			ПО „Кролевецпромарматура" Краснокутский арматурный												
7	15Б1бк Ду 25	37 1212 1002	ГОСТ 9086-74		2	2	2	2	2	2	2	2	2	2	2	
8																
9	Вентиль фланцевый															
10	15кч 19п2 Ду 25	37 3211 1077	ГОСТ 18162-72	ПО „Запорожпромарматура" Семеновский арматурный	5	1	1									
11	Ду 32	37 3211 1061				5	5	1	1							
12	Ду 40	37 3212 1062						5	5	1	1		1			
13																
14	Задвижка 30ч 6бр															
15	Ду 50	37 2115 1005	ГОСТ 8437-75	Душанбинский арматурный имени Орджоникидзе						5	5	1	5	1		
16	Ду 80	37 2115 1006										5		5	1	
17	Д 100	37 2115 1008													5	
18																
19	Кран муфтовый	37 1222 6007	ТУ 25-07-1061-73	Одесский ремонтно-механический имени Осипенко												
20	14М1-16				5	5	5	5	5	5	5	5	5	5	5	
21																
22	Прокладки															
23																
24	Прокладка А-15-16		ГОСТ 15180-70		2	2	2	2	2	2	2		2			
25	А-25-16				12	2	2					2		2		
26	А-32-16					10	10	2	2							
27	А-40-16				1	1	1	11	11	2	2		2		2	

ИНВ № ПОДЛ | ПОДП. И ДАТА | ВЗАМ ИНВ N | ИНВ N ДУБЛ | ПОДП. И ДАТА

ИЗМ	ЛИСТ	N ДОКУМ	ПОДП	ДАТА
РАЗРАБ		ВЕЛЬТЕР		
ПРОВ		ШРАЙМАН		
Н КОНТР		ХРОМИХИНА		
УТВ		СОСНЕР		

1720 30 00 000 ВП

Блок присоединения

Ведомость покупных изделий

ЛИТ	ЛИСТ	ЛИСТОВ
	1	3

ЦНИИЭП инж оборудования

21723-04 9

Выпуск 3 Серия 5.903-6

Номер строки	Наименование	Код ОКП	Обозначение документа на поставку	Поставщик	Кол на исполн 1720.30.00.000 –	01	02	03	04	05	06	07	08	09	10	Примечание
1	Прокладка А-50-16		ГОСТ 15180-70		1	1	1	1	1	11	11	4	11	4		
2	А-65-16									1	1		1		2	
3	А-80-16											11		11	2	
4	А-100-16											1		1	11	
5	А-125-16														1	
6																
7																
8																
9																
10																
11																
12																
13																
14	Насосы															
15																
16	Насос ЦВЦ 2,5-2		ГОСТ 26863-86	ПО „Молдавгидромаш."	1	1										
17	ЦВЦ 4-2,8						1									
18	ЦВЦ 6-3,5							1	1	1						
19	ЦВЦ 10-4,7										1		1			
20	ЦВЦ 16-6,7											1		1		
21	ЦВЦ 25-9,2														1	
22																
23																
24																
25																
26																
27																
28																
29																
30																

ИНВ N ПОДЛ | ПОДП И ДАТА | ВЗАМ ИНВ N | ИНВ N ДУБЛ | ПОДП И ДАТА

ИЗМ	ЛИСТ	№ ДОКУМ	ПОДП	ДАТА	1720 30.00.000 ВП	ЛИСТ 2

Выпуск 3 Серия 5 903-6

Номер строки	Наименование	Код ОКП	Обозначение документа на поставку	Поставщик	Кол на исполн.1720.30.00.000 –	01	02	03	04	05	06	07	08	09	10	Примечание
1																
2	Фланцы															
3																
4	Фланец 1-15-16 Ст 20	37 9941 4134 09	ГОСТ 12820-80		4	4	4	4	4	4	4		4			
5	1-25-16 Ст 20	37 9941 4136 07			12	2	2					4		4		
6	1-32-16 Ст 20	37 9941 4137 06				10	10	2	2							
7	1-40-16 Ст 20	37 9941 4138 05			1	1	1	11	11	2	2		2		4	
8	1-50-16 Ст 20	37 9941 4139 04			1	1	1	1	1	11	11	4	11	4		
9	1-65-16 Ст 20	37 9941 4140 02								1	1		1		2	
10	1-80-16 Ст 20	37 9941 4141 01										11		11	2	
11	1-100-16 Ст 20	37 9941 4142 00										1		1	11	
12	1-125-16 Ст 20	37 9941 4143 10													1	
13																
14																
15																
16																
17	Отводы															
18																
19	Отвод 90° 45×2,5	14 6811 0102	ГОСТ 17375-83					2	2							
20	57×3,0	14 6811 0106								2	2		2			
21	89×3,5	14 6811 0114										2		2		
22	108×4	14 6811 0118													2	
23																

ИНВ № ПОДЛ | ПОДП И ДАТА | ВЗАМ ИНВ N | ИНВ N ДУБЛ | ПОДП И ДАТА

ИЗМ	ЛИСТ	N ДОКУМ	ПОДП.	ДАТА	1720 30 00 000 ВП	ЛИСТ 3

ИНВ N ПОДЛ	ПОДП И ДАТА	ВЗАМ ИНВ N	ИНВ N ДУБЛ	ПОДП И ДАТА

Серия 5.903-6 Выпуск 3

Формат	Зона	Поз	Обозначение	Наименование	Кол. на исполн. 1720.30.01.000 -10	-11	-12	-13							Примечание
				Документация											
А3			1720.30.01 000 СБ	Сборочный чертеж	X	X	X	X							
				Детали											
А4		1	1720 10 03, 006 -02	Переход	1										
			-03	Переход		1									
			-04	Переход			1								
			-06	Переход				1							
				Стандартные изделия											
				Фланец ГОСТ 12820-80											
		2		1-50-16 ст20	1	1									
				1-80-16 ст 20			1	1							

ИЗМ	ЛИСТ	№ ДОКУМ	ПОДП	ДАТА	1720. 30 01 000	ЛИСТ 4

ИНВ N ПОДЛ	ПОДП И ДАТА	ВЗАМ ИНВ N	ИНВ N ДУБЛ	ПОДП. И ДАТА

Серия 5 903-6 Выпуск 3

Формат	Зона	Поз.	Обозначение	Наименование	Кол. на исполн. 1720.30 01 000 -	-01	-02	-03	-04	-05	-06	-07	-08	-09	Примечание
А4		1	1720. 10. 03 005 -17	Переход									1		
			-21	Переход						1					
			1720. 10. 03 006 -01	Переход										1	
				Стандартные изделия											
				Фланец ГОСТ 12820-80											
		2		1-25-16 ст20	1		1								
				1-32-16 ст 20				1		1					
				1-40-16 ст 20		1			1		1	1		1	
				1-50-16 ст20									1		
				Материалы											
				Труба ГОСТ 10704-76											
				А-ст2кп ГОСТ 10705-80											
		3		45×2	0,1	0,095									м
				57×2			0,1	0,1	0,1						м

Исполнения 10...13 - см. листы 4;5

ИЗМ	ЛИСТ	N ДОКУМ	ПОДП	ДАТА	1720. 30 01 000	ЛИСТ 2

ИНВ N ПОДЛ	ПОДП И ДАТА	ВЗАМ ИНВ N	ИНВ N ДУБЛ	ПОДП. И ДАТА

Серия 5 903-6 Выпуск 3

Формат	Зона	Поз	Обозначение	Наименование	Кол. на исполн 1720.30.01.000 -	-01	-02	-03	-04	-05	-06	-07	-08	-09	Примечание
				Труба ГОСТ 10704-76											
				А-ст2кп ГОСТ 10705-80											
		3		89×2						0,1	0,1				м
				108×2,5								0,1	0,1		м
				133×3										0,1	м

Исполнения 10...13 - см листы 4, 5

ИЗМ	ЛИСТ	N ДОКУМ	ПОДП	ДАТА	1720 30 01 000	ЛИСТ 3

ИНВ N ПОДЛ	ПОДП И ДАТА	ВЗАМ. ИНВ N	ИНВ N ДУБЛ	ПОДП И ДАТА

Серия 5.903-6 Выпуск 3

Формат	Зона	Поз.	Обозначение	Наименование	Кол. на исполн 1720 30 01 000 -	-01	-02	-03	-04	-05	-06	-07	-08	-09	Примечание
				Документация											
А3			1720. 30. 01. 000 СБ	Сборочный чертеж	X	X	X	X	X	X	X	X	X	X	
				Детали											
А4		1	1720.10. 03. 005-03	Переход	1										
			-06	Переход			1								
			-07	Переход				1							
			-08	Переход					1						
			-13	Переход							1				
			-15	Переход								1			

Исполнения 10...13 - см. листы 4;5

ИЗМ	ЛИСТ	N ДОКУМ	ПОДП	ДАТА	1720. 30 01. 000			
РАЗРАБ.		МОСКВИТИНА		0936	ПАТРУБОК	ЛИТ	ЛИСТ 1	ЛИСТОВ 5
ПРОВ.		ВЕЛЬТЕР				ЦНИИЭП инж оборудования КО		
Н КОНТР		ХРОМИХИНА						
УТВ		СОСНЕР						

Серия 5.903-6 Выпуск 3

Кол. на исполн 1720.30 02.000

Формат	Зона	Поз	Обозначение	Наименование	Кол. на исполн 1720.30 02.000 —	-01	-02	-03	-04	Примечание
А4			1720.30 02 000 СБ	Сборочный чертеж	×	×	×	×	×	
				Детали						
А4		1	1720.10 03.005	Переход	1					
			—01	Переход		1				
			—02	Переход			1			
			—06	Переход				1		
			—13	Переход					1	

ИЗМ	ЛИСТ	№ ДОКУМ	ПОДП	ДАТА
РАЗРАБ	МОСКВИТИНА			09.86
ПРОВ	ВЕЛЬТЕР			
Н КОНТР	ХРОМИКИНА			09.86
УТВ	СОСНЕР			

1720-30.02.000

Переход

ЛИТ	ЛИСТ	ЛИСТОВ
	1	2

ЦНИИЭП ИНЖ ОБОРУДОВАНИЯ

Серия 5 903-6 Выпуск 3

Кол. на исполн 1720.30 01.000

Формат	Зона	Поз	Обозначение	Наименование	Кол. на исполн 1720.30 01.000 -10	-11	-12	-13	Примечание
				Материалы					
				Труба Гост 10704-76 / Д-ст2кп Гост 10705-80					
		3		133×3	01				м
				159×3		0,1	0,1		м
				219×3,5				0,1	м

ИЗМ	ЛИСТ	№ ДОКУМ	ПОДП	ДАТА

1720 30 01 000

ЛИСТ 5

Серия 5.903-6 Выпуск 3

1720 30.01.000 СБ

Рис.1

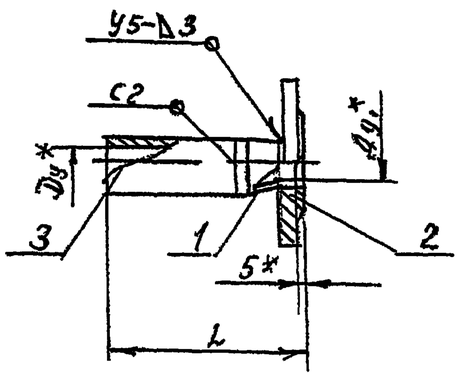

Рис. 2
Остальное-см. рис.1

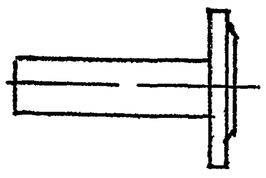

Размеры, мм

Обозначение	Проход условный Ду	Ду1	L	Рис	Масса, кг
1720.30 01 000	40	25	135	1	1,47
—01		—	100	2	2,2
—02	50	25	150	1	1,55
—03		32			1,95
—04		40			2,36
—05	80	32	210		2,23
—06		40	180		2,65
—07	100		210		3,0
—08		50	185		3,55
—09	125	40	205		3,36
—10		50	210		4,6
—11	150		180		4,25
—12		80			5,45
—13	200		200		6,86

1 Сварные швы по ГОСТ 16037-80,
2 * Размеры для справок
3 $h17, \pm \frac{JT17}{2}$

ИЗМ	ЛИСТ	№ ДОКУМ	ПОДП	ДАТА
РАЗРАБ	МОСКВИТИНА			
ПРОВ	ВЕЛЬТЕР			
Т КОНТР	ШРАЙМАН			
Н КОНТР	ХРОМИКИНА			09.86
УТВ	СОСНЕР			

1720.30 01 000 СБ

Патрубок
Сборочный чертеж

ЛИТ	МАССА	МАСШТАБ
	СМ ТАБЛ	—

ЛИСТ | ЛИСТОВ 1

ЦНИИЭП ИНЖ ОБОРУДОВАНИЯ

КОПИРОВАЛ ЛОГИНОВА ФОРМАТ А3 21723-04 12

Инв. N подл.	Подпись и дата	Взам. инв. N	Инв. N дубл.	Подпись и дата

Серия 5.903-6 Выпуск 3

Формат	Зона	Поз	Обозначение	Наименование	Кол. на исполн. 1720.30.03.000 –	-01	-02	-03	-04	-05	Примечание
				Стандартные изделия							
				Фланец ГОСТ 12820-80							
		3		1-25-16 ст 20	1						
				1-32-16 ст 20		1					
				1-40-16 ст 20			1				
				1-50-16 ст 20				1	1		
				1-65-16 ст 20						1	
		4		1-80-16 ст 20					1		
				1-100-16 ст 20						1	
				Материалы							
				Труба ГОСТ 3262-75							
		5		25×3,2	0,035						м
				32×3,2		0,035					м
				40×3,5			0,035				м

Изм	Лист	N докум	Подп.	Дата	1720.30.03.000	Лист 2

Копировал Формат А4

Инв. N подл.	Подпись и дата	Взам. инв. N	Инв. N дубл.	Подпись и дата

Серия 5.903-6 Выпуск 3

Изм.	Лист	N докум.	Подп.	Дата
Разраб.		Москвитина		
Пров.		Вельтер		
Т. контр.		Шрайман		
Н. контр.		Хромихина		
Утв.		Соснер		

1720.30.02.000-СБ

Переход. Сборочный чертеж

Масса	Масштаб
см. табл.	-

Лист | Листов 1

ЦНИИЭП инж. оборудования

Формат А4

1720.30.02.000 СБ

Размеры, мм

Обозначение	Проход условный Dy	Dy1	L	α	β	Масса, кг
1720.30.02.000	25					2,4
-01	32	15	125	45°		2,8
-02	40				45°	3,2
-03	50	25	175			4,6
-04	80	40	280	22°30'		6,1

1. Сварные швы по ГОСТ 16037-80
2. * Размеры для справок
3. h 17; ± $\frac{IT17}{2}$

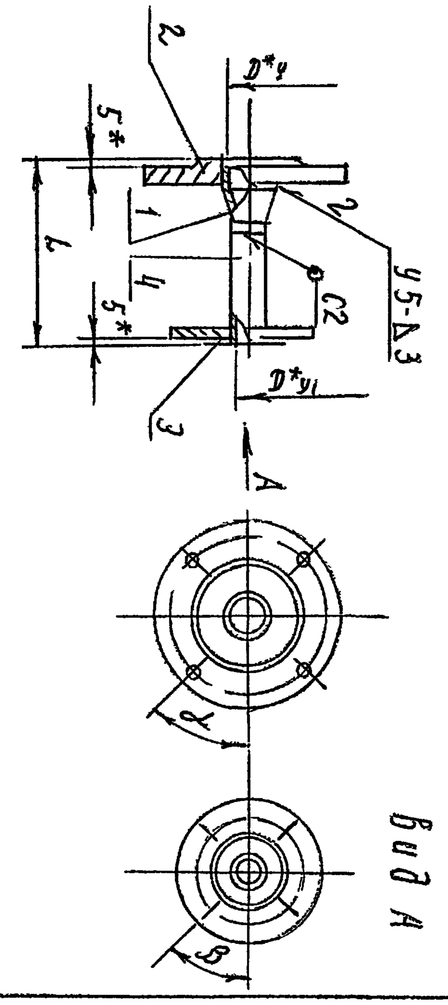

Инв. N подл.	Подпись и дата	Взам. инв. N	Инв. N дубл.	Подпись и дата

Серия 5.903-6 Выпуск 3

Формат	Зона	Поз	Обозначение	Наименование	Кол. на исполн. 1720.30.03.000 –	-01	-02	-03	-04	-05	Примечание
				Документы							
А3			1720.30.03.000 СБ	Сборочный чертеж	×	×	×	×	×	×	
				Детали							
		1	1720.30.03.001	Патрубок	1						
			-01	Патрубок		1					
			-02	Патрубок			1	1			
		2	1720.10.03.005-08	Переход				1			
			-14	Переход					1		
		2	-18	Переход						1	

Изм	Лист	№ докум.	Подп.	Дата	1720.30.03.000
Разраб.		Москвитина			Трубопровод
Пров.		Вельтер			
Н. контр.		Хромихина			
Утв.		Соснер			

Лист	Лист	Листов
	1	2

ЦНИИЭП инж. оборудования КО

Инв. N подл.	Подпись и дата	Взам. инв. N	Инв. N дубл.	Подпись и дата

Серия 5.903-6 Выпуск 3

Формат	Зона	Поз	Обозначение	Наименование	Кол. на исполн. 1720.30.02.000 –	-01	-02	-03	-04	Примечание
				Стандартные изделия						
				Фланец ГОСТ 12820-80						
		2		1-25-16 ст 20	1			1		
				1-32-16 ст 20		1				
				1-40-16 ст 20			1		1	
				1-50-16 ст 20				1		
				1-80-16 ст 20					1	
		3		1-15-16 ст 20	1	1	1			
				1-25-16 ст 20				1		
				1-40-16 ст 20					1	
				Материалы						
				Труба ГОСТ 10704-76 А-ст2кп ГОСТ 10705-80						
		4		18×2	0,065	0,065	0,065			м
				32×2				0,12		м
				45×2					0,195	м

Изм	Лист	N докум	Подп.	Дата	1720.30.02.000	Лист 2

21723-04 13

13

1720.30.03.001.

12,5 (√)

Выпуск 3

Серия 5.903-6

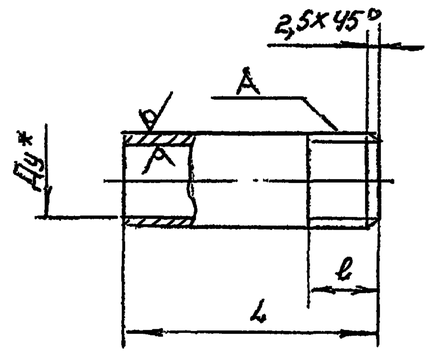

Размеры, мм

Обозначение	Ду×S	L	l	A	Масса, кг
1720.30.03.001	25×2,8	95	25	G1-B	0,24
-01	32×3,2		35	G1¼-B	0,3
-02	40×3,5			G1½-B	0,38
-03		141			0,58
-04		185			0,75

1. * Размер для справок
2. h17; ± $\frac{JT17}{2}$

ИЗМ	ЛИСТ	№ ДОКУМ	ПОДП	ДАТА
РАЗРАБ	МОСКВИТИНА			09.86
ПРОВ	ВЕЛЬТЕР			
Т.КОНТР	ШРАЙМАН			
Н КОНТР	ХРОМИХИНА			03.86
УТВ	СОСНЕР			

1720.30 03 001.

ПАТРУБОК

ЛИТ | МАССА | МАСШТАБ | СМ ТАБЛ

ЛИСТ | ЛИСТОВ 1

Труба Ду×S ГОСТ 3262-75

ЦНИИЭП ИНЖОБ. ОБОРУДОВАНИЯ

ИНВ № ПОДЛ | ПОДП И ДАТА | ВЗАМ ИНВ № | ИНВ № ДУБЛ | ПОДП И ДАТА

Серия 5.903-6 Выпуск 3

Формат	Зона	Поз.	Обозначение	Наименование	Кол на исполн 1720.30.06.000-												Примечание
					—	01	02	03	04	06							
		3	1720.10.03.005 -19	Переход					1								
		4	1720.10.03.005 -12	Переход	1	1	1										
			-22	Переход						1							
		5	1720.10.05.001	Патрубок	1	1	1	1									
			-02	Патрубок					1	1							
				Стандартные изделия													
				Фланец ГОСТ 12420-80													
		6		1-25-16 ст 20	1												
				1-32-16 ст 20		1											
				1-40-16 ст 20			1										
				1-50-16 ст 20				1									
				1-80-16 ст. 20					1								
				1-100-16 ст 20						1							
		7		1-50-16 ст. 20	1	1	1										
				1-65-16 ст 20				1									
				1-100-16 ст. 20					1								
				1-125-16 ст. 20						1							

ИЗМ | ЛИСТ | № ДОКУМ | ПОДП | ДАТА

1720.30 06 000

ЛИСТ 2

УОРМАТ, А4

1720.30.03.000СБ

Выпуск 3

Серия 5.903-6

Рис 1.

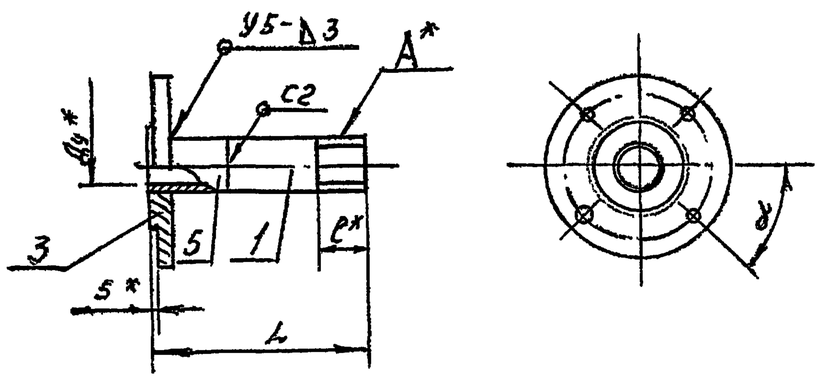

Рис. 2
Остальное см. рис. 1

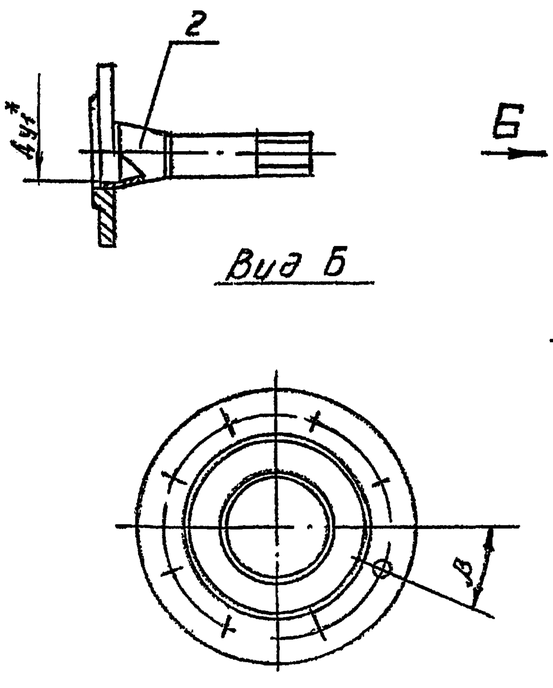

Рис. 3
Остальное см. рис. 1

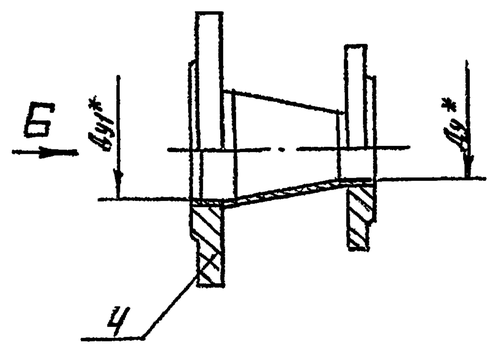

Размеры, мм

Обозначение	Рис	Проход условный Ду	Проход условный Ду1	L	l	A	α	β	Масса, кг
1720 30 03.000	1	25	—	135	25	G1-B	45°	—	1,52
-01		32			35	G1¼-B			2
-02		40				G-1½-B			2,38
-03	2		50	145					3,1
-04	3	50	80	80	—	—		22°30'	6,53
-05		65	100	85					8,43

1 Сварные швы по ГОСТ 16037-80
2 * Размеры для справок
3. h17; ± $\frac{JT17}{2}$,

ИЗМ	ЛИСТ	№ ДОКУМ	ПОДП	ДАТА
РАЗРАБ	МОСКВИТИНА			09.86
ПРОВ.	ВЕЛЬТЕР			
Т КОНТР	ШРАЙМАН			
Н КОНТР	ХРОМИХИНА			09.86
УТВ	СОСНЕР			

1720 30 03 000 СБ

Трубопровод
Сборочный чертеж

ЛИТ | МАССА | МАСШТАБ | СМ. ТАБЛ | —

ЛИСТ | ЛИСТОВ 1

ЦНИИЭП ИНЖ ОБОРУДОВАНИЯ

ИНВ № ПОДЛ | ПОДП И ДАТА | ВЗАМ ИНВ № | ИНВ № ДУБЛ | ПОДП И ДАТА

21723-04 14

1720.03.04.000 СБ

Выпуск 3

Серия 5.903-6

Рис. 1

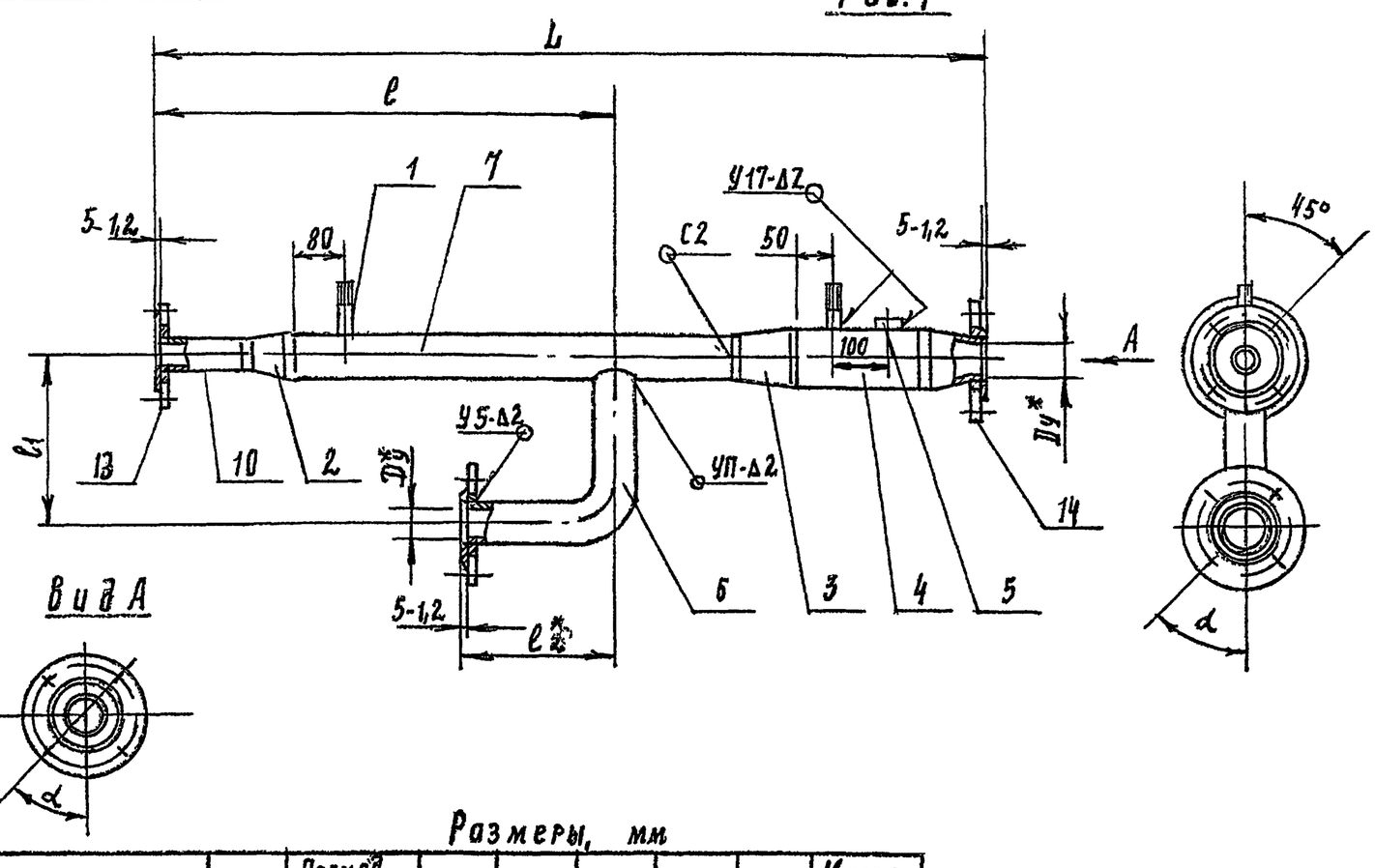

Рис 2
Остальное - см. рис. 1

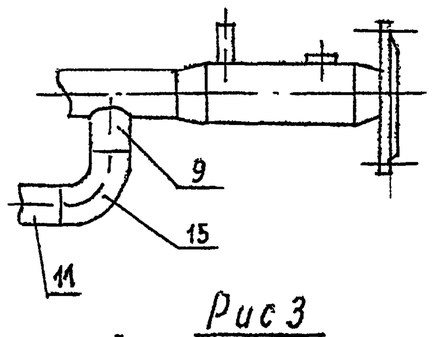

Рис 3
Остальное - см рис. 1

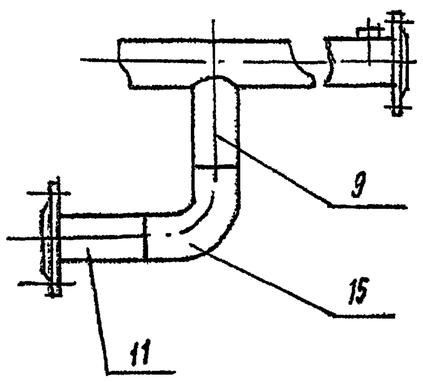

Вид А

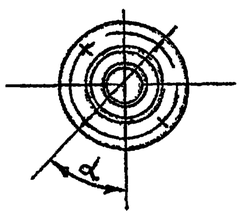

Размеры, мм

Обозначение	Рис	Проход условный Ду	L	l	l_1	l_2	α	Масса кг
1720.30.04.000	1	25	1630	1102	400	600	45°	7,3
-01		32	1670	1185		625		8,3
-02			1675					8,5
-03	2	40	1795	1280		670		11,7
-04			1750	1260				11,1
-05		50	1845	1432		688		14,8
-06			1710	1272				14,5
-07	3	80	1670	1285		712	22°30'	19,5
-08	2	50	1745	1302	500	688	45°	14,9
-09	3	80	1680	1290		712	22°30'	21,4
-10		100	1790	1360	550	805		30

1 Сварные швы по ГОСТ 16037-80
2. * Размеры для справок
3 Н 17; h 17; $\pm \frac{УТ17}{2}$

Изм	Лист	N докум	Подп	Дата
Разраб		Вельтер		
Пров.		Шрайман		
Т. контр		Шрайман		
Н. контр		Хромихина		
Утв		Соснер		

1720.30.04.000 СБ

Трубопровод
Сборочный чертеж

Лит	Масса	Масштаб
	см. табл.	—

Лист | Листов 1

ЦНИИЭП инж оборудования КО

Копировал | Формат А3

Инв N подл | Подпись и дата | Взам. инв N | Инв N дубл | Подпись и дата

Серия 5.903-6 Выпуск 3

Формат	Зона	Поз	Обозначение	Наименование	Кол. на исполн. 1720.30.04.000- -01	02	03	04	05	06	07	08	09	10	Примечание
А3		2	1720.10.03.005-05	Переход					1	1		1			
			-16	Переход										1	
А3		2	1720.10.03.006	Переход							1		1		
А3		3	1720.10.03.005-09	Переход	2										
			-10	Переход		2	2								
			-11	Переход				2	2						
			-12	Переход						2	2		2		
А4		4	1720.10.05.001	Патрубок	1	1	1	1	1	1	1		1		
А4		5	1720.10.05.002	Бобышка	1	1	1	1	1	1	1	1	1	1	
А4		6	1720.30.04.001	Отвод	1										
			-01	Отвод		1	1								
А4		7	1720.30.04.002	Трубопровод	1										
			-01	Трубопровод		1									
			-02	Трубопровод			1								
			-03	Трубопровод				1							

Изм	Лист	N докум	Подп	Дата

1720.30.04.000

Лист 2

Копировал | Формат А4

Инв N подл | Подпись и дата | Взам. инв N | Инв N дубл | Подпись и дата

Серия 5.903-6 Выпуск 3

Формат	Зона	Поз	Обозначение	Наименование	Кол. на исполн. 1720.30.04.000- -01	02	03	04	05	06	07	08	09	10	Примечание
				Документация											
А3			1720.30.04.000 СБ	Сборочный чертеж	X	X	X	X	X	X	X	X	X	X	
				Детали											
А4		1	1720.10.01.002	Отвод											
А3		2	1720.10.03.005	Переход	1										
			-01	Переход		1	1								
			-02	Переход				1	1						

Изм	Лист	N докум	Подп	Дата
Разраб		Вельтер		
Пров		Шрайман		
Н контр		Хромихина		
Утв		Соснер		

1720.30.04.000

Лит | Лист 1 | Листов 6

ЦНИИЭП инж. оборудования КО

Трубопровод

1720.30 04 001

Выпуск 3

Серия 5.903-6

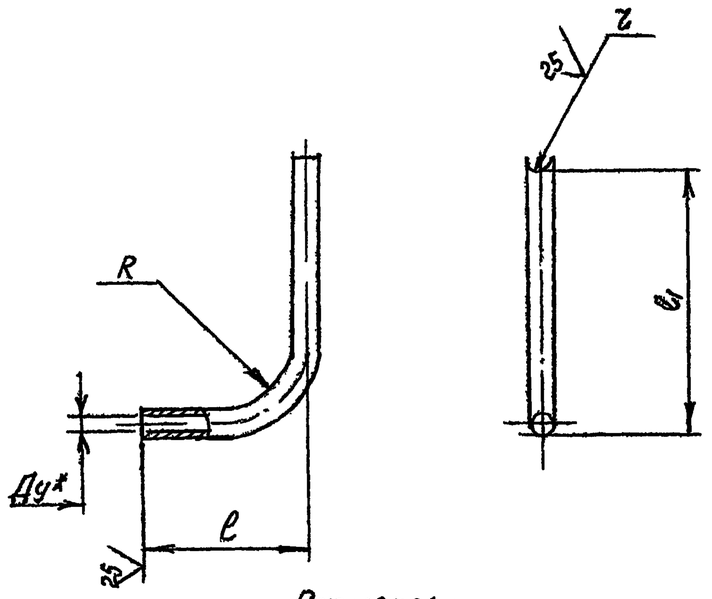

Размеры, мм

Обозначение	проход условный Ду	d	l	l1	R	z	Масса, кг
1720.30 04 001	25	32	600	400	150	16	1,11
-01	32	38	625		200	20	1,3

1 *Размер для справок
2 H17; h17; ±IT17/2

Изм	Лист	N докум	Подп	Дата	1720.30 04 001		
Разраб		Вельтер			Отвод	Лит	Масса: См. табл.	Масштаб: —
Пров		Шрайман				Лист	Листов 1
Т.контр		Шрайман					
Н контр		Хромихина			Труба d×S ГОСТ 10704-75 / А-ст 2 кп ГОСТ 10705-80	ЦНИИЭП инж. оборудования КО	
Утв		Соснер					

Инв.N подл. | Подп. и дата | Взам.инв.N | Инв.N дубл. | Подп. и дата

1720.30.04.002

Выпуск 3

Серия 5.903-6

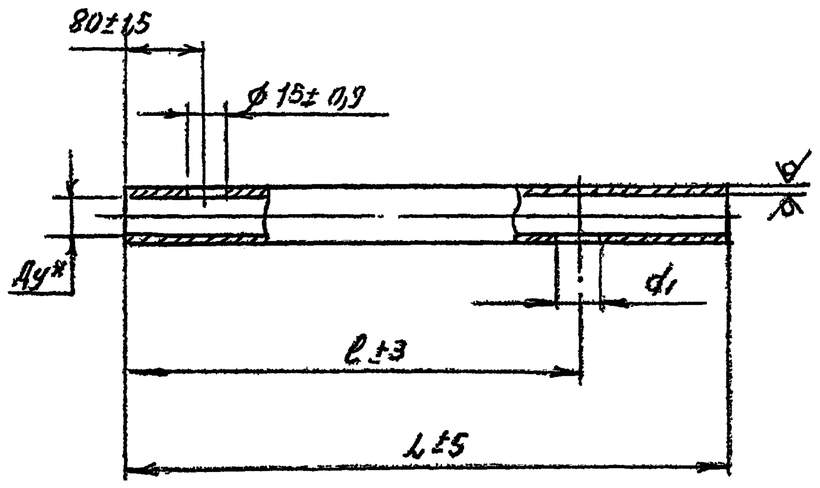

Размеры, мм

Обозначение	проход условный	L	l	d1	dxS	Масса, кг
1720.30.04.002	25	1100	978	25	32x1,6	1,3
-01	32	1230	1060	32	38x1,6	1,7
-02		1235	1060			
-03	40	1325	1155	40	45x2	2,7
-04		1260	1135			
-05	50	1373	1308	50	57x2	3,7
-06		1240	1160			3,3
-07		1275	1176			3,4

*Размер для справок

Изм	Лист	N докум	Подп	Дата	1720.30.04.002		
Разраб		Вельтер			Трубопровод	Лит	Масса: См. табл.	Масштаб: —
Пров		Шрайман				Лист	Листов 1
Т.контр		Шрайман					
Н контр		Хромихина			Труба d×S ГОСТ 10704-76 / А-ст 2 кп ГОСТ 10705-80	ЦНИИЭП инж. оборудования КО	
Утв		Соснер					

Инв.N подл. | Подп. и дата | Взам.инв.N | Инв.N дубл. | Подп. и дата

1720.30.04.003

Выпуск 3

Серия 5.903-6

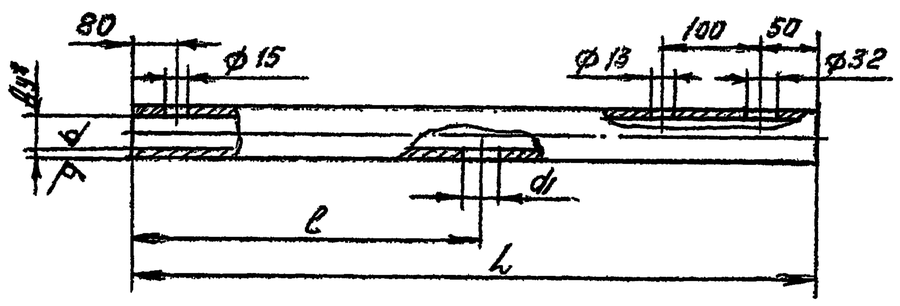

Размеры, мм

Обозначение	проход условный Ду	L	l	d1	dxS	Масса, кг
1720 30 04 003	80	1435	1056	80	89x2	6,1
-01		1445	1060			
-02	100	1480	1250	100	108x2,5	7,7

1. *Размер для справок
2. H17; h17; ±IT14/2

Изм	Лист	N докум	Подп	Дата	1720 30 04 003		
Разраб		Вельтер			Трубопровод	Лит	Масса: См. табл.	Масштаб: —
Пров		Шрайман				Лист	Листов 1
Т.контр		Шрайман					
Н контр		Хромихина			Труба d×S ГОСТ 10704-76 / А-ст 2 кп ГОСТ 10705-80	ЦНИИЭП инж. оборудования КО	
Утв		Соснер					

Инв.N подл. | Подп. и дата | Взам.инв.N | Инв.N дубл. | Подп. и дата

1720.30.04.004

Выпуск 3

Серия 5.903-6

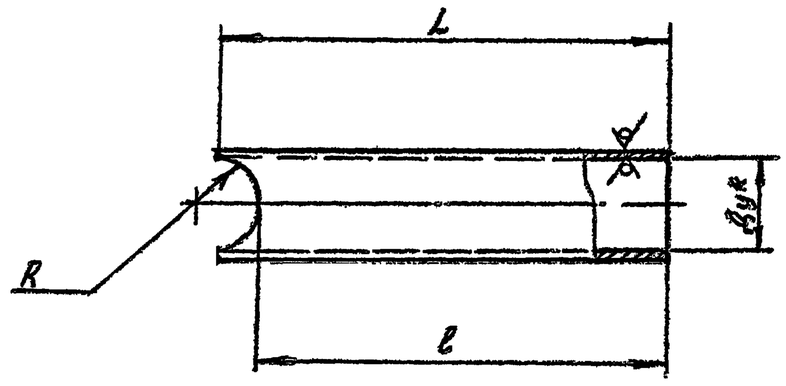

Размеры, мм

Обозначение	Проход условный Ду	L	l	R	dxS	Масса, кг
1720.30.04 004	40	330	316	27	45x2	0,7
-01	50	315	296	28	57x2	0,85
-02		415	396			1,12
-03	80	265	235	45	89x2	1,13
-04		365	335			1,56
-05	100	380	346	54	108x2,5	2,47

1 *Размер для справок.
2. H17, h17, ±IT17/2

Изм	Лист	N докум	Подп	Дата	1720 30 04 004		
Разраб		Вельтер			Отвод	Лит	Масса: См. табл.	Масштаб: —
Пров		Шрайман				Лист	Листов 1
Т.контр		Шрайман					
Н контр		Хромихина			Труба d×S ГОСТ 10704-76 / А-ст 2 кп ГОСТ 10705-80	ЦНИИЭП инж. оборудования КО	
Утв.		Соснер					

Инв.N подл. | Подп. и дата | Взам.инв.N | Инв.N дубл. | Подп. и дата

Серия 5.903-6 Выпуск 3

Формат	Зона	Поз.	Обозначение	Наименование	Кол. на испол. 1720.30.04.000- —	01	02	03	04	05	06	07	08	09	10	Примечание
Б4		11	1720.30.04-010	Патрубок												
				Труба 89×2 ГОСТ 10704-76 / А-Ст2кп ГОСТ 10705-80												
				L=588 h17								1		1		
Б4		11	1720.30.04-011	Патрубок												
				Труба 108×2,5 ГОСТ 10704-76 / А-Ст2кп ГОСТ 10705-80												
				L=650 h17											1	
				Стандартные изделия												
				Фланец ГОСТ 12820-80												
		13		1-15-16 Ст 20	1	1	1	1	1	1	1		1			
				1-25-16 Ст 20								1		1		
				1-40-16 Ст 20											1	
		14		1-25-16 Ст 20	2											
				1-32-16 Ст 20		2	2									

1720.30.04.000 Лист 5

Серия 5.903-6 Выпуск 3

Формат	Зона	Поз.	Обозначение	Наименование	Кол. на испол. 1720.30.04.000- —	01	02	03	04	05	06	07	08	09	10	Примечание
14		1	1720.30.04.002-04	Трубопровод					1							
			-05	Трубопровод						1						
			-06	Трубопровод							1					
			-07	Трубопровод									1			
Б3		8	1720.30.04.003	Трубопровод								1				
			-01	Трубопровод										1		
			-02	Трубопровод											1	
44		9	1720.30.04.004	Отвод					1	1						
			-01	Отвод							1	1				
			-02	Отвод									1			
			-03	Отвод								1				
			-04	Отвод										1		
			-05	Отвод											1	
Б4		10	1720.30.04.005	Патрубок												
				Труба 18×6 ГОСТ 10704-76 / А.Ст1 кп ГОСТ 10705-80												
				L=70 h17	1	1	1	1	1	1	1		1			

1720.30.04.000 Лист 3

Серия 5.903-6 Выпуск 3

Формат	Зона	Поз.	Обозначение	Наименование	Кол. на испол. 1720.30.04.000- —	01	02	03	04	05	06	07	08	09	10	Примечание
				Фланец ГОСТ 12820-80												
		14		1-40-16 Ст 20				2	2							
				1-50-16 Ст 20						2	2		2			
				1-80-16 Ст 20								2		2		
				1-100-16 Ст 20											2	
				Отвод 90° ГОСТ П 375-83												
		15		45×2,5				1	1							
				57×3						1	1		1			
				89×3,5								1		1		
				108×4											1	

1720.30.04.000 Лист 6

Серия 5.903-6 Выпуск 3

Формат	Зона	Поз.	Обозначение	Наименование	Кол. на испол. 1720.30.04.000- —	01	02	03	04	05	06	07	08	09	10	Примечание
Б4		10	1720.30.04.006	Патрубок												
				Труба 32×1,6 ГОСТ 10704-76 / А-Ст2кп ГОСТ 10705-80												
				L=120 h17								1		1		
Б4		10	1720.30.04.007	Патрубок												
				Труба 45×2 ГОСТ 10704-76 / А-Ст2 кп ГОСТ 10705-80												
				L=195 h17											1	
Б4		11	1720.30.04.008	Патрубок												
				Труба 45×2 ГОСТ 10704-76 / А-Ст2кп ГОСТ 10705-80												
				L=605 h17					1	1						
Б4		11	1720.30.04.009	Патрубок												
				Труба 57×2 ГОСТ 10704-76 / А-Ст2кп ГОСТ 10705-80												
				L=608 h17						1	1		1			

1720.30.04.000 Лист 4

1720.30.05.000 СБ

Серия 5.903-6 Выпуск 3

Рис. 1

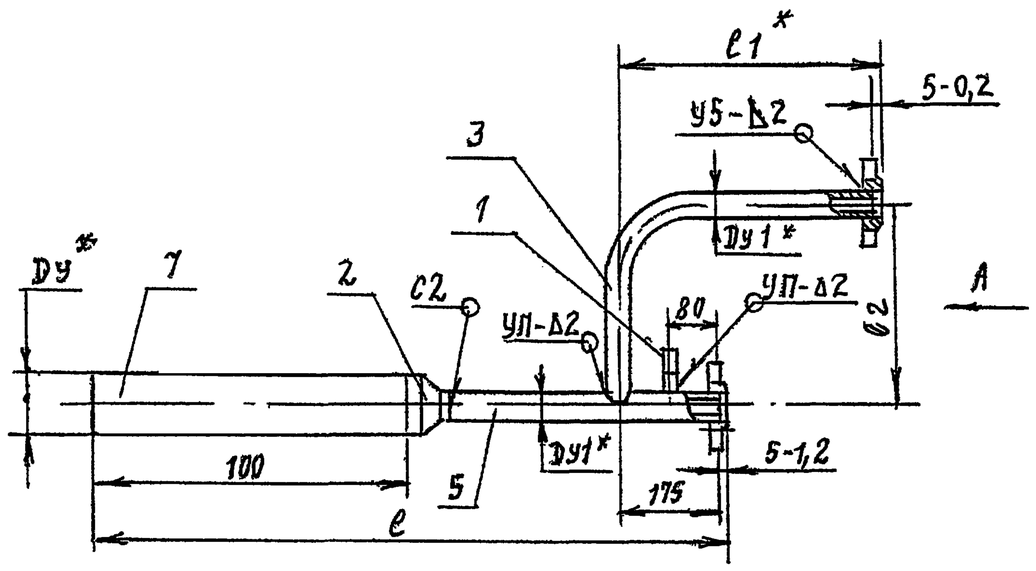

Вид А

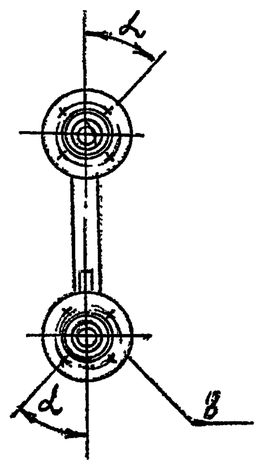

Рис. 2

Остальное - см. рис. 1

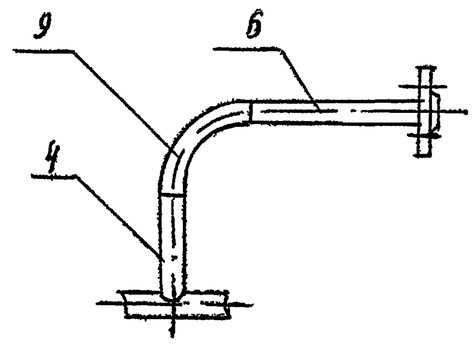

Размеры: мм

Обозначение	Рис	Проход условный Ду	Проход условный Ду1	R	l	l1	l2	α	Масса, кг
1720.30.05.000	1	40	25	150	485	664	400	45°	3,35
-01			32	200		625			3,82
-02		50			500				3,89
-03	2		40	60	515	670			5,53
-04		80			530				5,85
-05			50	75		688			7,39
-06		100			535				7,63
-07			80	120		712		22°30'	11,4
-08		125	50	75	555	688	500	45°	9,15
-09		150	80	120	530	712		22°30'	12,98
-10		200	100	150	450	805	550		27,13

1. Сварные швы по гост 15037-80.
2. * Размеры для справок.
3. H 17; h 17; ± $\frac{JT17}{2}$

Изм	Лист	№ докум	Подп	Дата	1720.30.05.000 СБ		
Разраб	Булатова				Трубопровод. Сборочный чертеж	Лит	Масса: см. табл. / Масштаб: —
Пров.	Вельтер					Лист	Листов 1
Т. контр.	Вельтер					ЦНИИЭП инж оборудования	
Н. контр	Хромихина						
Утв.	Соснер						

Инв № подл | Подпись и дата | Взам инв № | Инв № дубл | Подпись и дата

Серия 5.903-6 Выпуск 3

Формат	Зона	Поз	Обозначение	Наименование	Кол. на исполн. 1720.30.05.000 -										Примечан
					-	01	02	03	04	05	06	07	08	09	10
				Документация											
А3			1720.30.05.000 СБ	Сборочный чертеж											
				Детали											
А4		1	1720.10.03.002	Отвод	1	1	1	1	1	1	1	1	1	1	1
А3		2	1720.10.03.005-03	Переход	1										
А3			-04	Переход		1									
А3			-07	Переход			1								
А3			-08	Переход				1							
А3			-13	Переход					1						
А3			-14	Переход						1					

Изм	Лист	№ докум	Подп	Дата	1720.30.05.000	Лит	Лист	Листов
Разраб	Булатова				Трубопровод		1	6
Пров	Вельтер					ЦНИИЭП инж. оборудования КО		
Н контр	Хромихина							
Утв	Соснер							

Копировал

Формат А4

Серия 5.903-6 Выпуск 3

Формат	Зона	Поз	Обозначение	Наименование	Кол. на исполн. 1720.30.05.000-										Примечан
					-	01	02	03	04	05	06	07	08	09	10
А3		2	1720.10.03.005-17	Переход							1				
А3			-19	Переход								1			
А3			-26	Переход									1		
А4		2	1720.10.03.006-02	Переход										1	
А4			-03	Переход											
А4		3	1720.30.04.001	Отвод	1										
			-01	Отвод		1	1								
А4		4	1720.30.04.004	Отвод				1	1						
			-01	Отвод						1	1				
			-02	Отвод								1			
			-03	Отвод									1		
			-04	Отвод										1	
			-05	Отвод											1
		5	1720.30.05.001	Коллектор	1										
			-01	Коллектор		1	1								
			-02	Коллектор				1							
			-03	Коллектор					1						

Изм	Лист	№ докум	Подп	Дата	1720.30.05.000	Лист
						2

Копировал

Серия 5.903-6 Выпуск 3

Формат	Зона	Поз.	Обозначение	Наименование	Кол. на исполн. 1720.30.05.000- —	01	02	03	04	05	06	07	08	09	10	Примечание
		5	1720.30.05.001-04	Коллектор						1	1					
			-05	Коллектор								1				
			-06	Коллектор									1			
			-07	Коллектор										1		
			-08	Коллектор											1	
БЧ		6	1720.30.05.002	Патрубок												
				Труба 45х2,0 ГОСТ 10704-76 / А-ст2кп ГОСТ 10705-80												
				L = 605 h17				1	1							
			1720.30.05.003	Патрубок												
				Труба 57х2,0 ГОСТ 10704-76 / А-ст2кп ГОСТ 10705-80												
				L = 608 h17						1	1		1			

1720.30.05.000. Лист 3

Формат А4

Серия 5.903-6 Выпуск 3

Формат	Зона	Поз.	Обозначение	Наименование	Кол. на исполн. 1720.30.05.000- —	01	02	03	04	05	06	07	08	09	10	Примечание
БЧ		7	1720.30.05.008	Патрубок												
				Труба 89х2 ГОСТ 10704-76 / А-ст2кп ГОСТ 10705-80					1	1						
				L = 100 h17												
			1720.30.05.009	Патрубок												
				Труба 108х2,5 ГОСТ 1070-76 / А ст2кп ГОСТ 10705-80							1	1				
				L = 100 h17												
			1720.30.05.010	Патрубок												
				Труба 133х3,0 ГОСТ 10704-76 / А-ст.2 кп ГОСТ 10705-80										1		
				L = 100 h17												
			1720.30.05.011	Патрубок												
				Труба 159х3,5 ГОСТ 10704-76 / А-ст 2 кп ГОСТ 10705-80											1	
				L = 100 h17												

1720.03.05.000 Лист 5

Серия 5.903-6 Выпуск 3

Формат	Зона	Поз.	Обозначение	Наименование	Кол. на исполн. 1720.30.05.000- —	01	02	03	04	05	06	07	08	09	10	Примечание
БЧ		6	1720.30.05.004	Патрубок												
				Труба 89х2,0 ГОСТ 10704-76 / А-ст2кп ГОСТ 10705-80												
				L = 587 h17								1		1		
			1720.30.05.006	Патрубок												
				Труба 108х2,5 ГОСТ 10704-76 / А-ст2кп. ГОСТ 10705-80												
				L = 650 h17											1	
БЧ		7	1720.30.05.006	Патрубок												
				Труба 45х2,0 ГОСТ 10704-76 / А-ст2кп. ГОСТ 10705-80												
				L = 100 h17	1	1										
			1720.30.05.007	Патрубок												
				Труба 57х2,0 ГОСТ 10704-76 / А-ст2кп ГОСТ 10705-80												
				L = 100 h17			1	1								

1720.30.05.000 Лист 4

Формат А4

Серия 5.903-6 Выпуск 3

Формат	Зона	Поз.	Обозначение	Наименование	Кол. на исполн. 1720.30.05.000- —	01	02	03	04	05	06	07	08	09	10	Примечание
БЧ		7	1720.30.05.012	Патрубок.												
				Труба 219х3,5 ГОСТ 10704-76 / А-ст2кп ГОСТ 10705-80												
				L = 100 h17											1	
				Стандартные изделия												
		8		Фланец ГОСТ 12820-80												
				1-25-16 ст. 20	2											
				1-32-16 ст. 20		2	2									
				1-40-16 ст. 20				2	2							
				1-50-16 ст. 20						2	2		2			
				1-80-16 ст. 20								2		2		
				1-100-16 ст. 20											2	
		9		Отвод 90° ГОСТ 10375-83												
				45х2,5				1	1							
				57х3,0						1	1		1			
				89х3,5								1		1		
				108х4,0											1	

1720.30.06.000 Лист 6

Серия 5.903-6 Выпуск 3

Инв.№ подл. | Подп. и дата | Взам. инв.№ | Инв.№ дубл. | Подп. и дата

1720 30 06 000 СБ

Рис 1

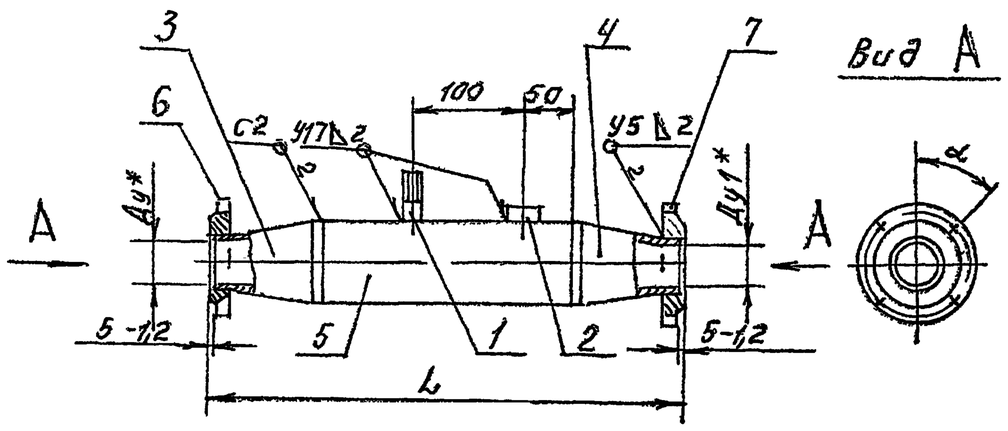

Рис. 2

Остальное см рис 1

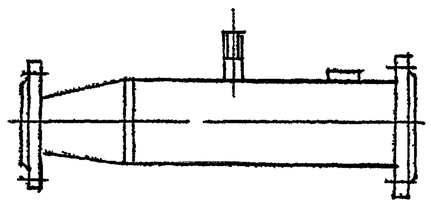

Рис 3

Остальное см. рис.1

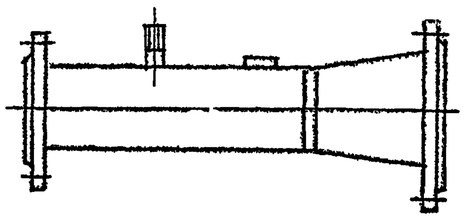

Размеры, мм

Обозначение	Рис	прохода условный Ду	Проход условный Ду1	L	α°	Масса, кг
172030 06.000		25		380		6,54
-01	1	32	50	335	45°	6,88
-02		40		350		7,26
-03	2	50	65	280		8,6
-04		80	100	290	22°30'	11,6
-05	3	100	125	310		15

1. Сварные швы по ГОСТ 16037-80.
2. * Размеры для справок
3. $H17; h17; \pm\frac{IT17}{2}$

Изм	Лист	№ докум	Подп	Дата	172030.06.000 СБ			
Разраб		Булатова			Участок мерный	Лит.	Масса	Масштаб
Пров.		Вельтер			Сборочный чертеж		см. табл.	—
Т.контр.		Вельтер				Лист	Листов 1	
Н.контр.		Хромихина				ЦНИИЭП инж. оборудования		
УТВ		Соснер						

Серия 5.903-8 Выпуск 3

Инв.№ подл. | Подп. и дата | Взам. инв.№ | Инв.№ дубл. | Подп. и дата

1720 03.05.001

25 √(√)

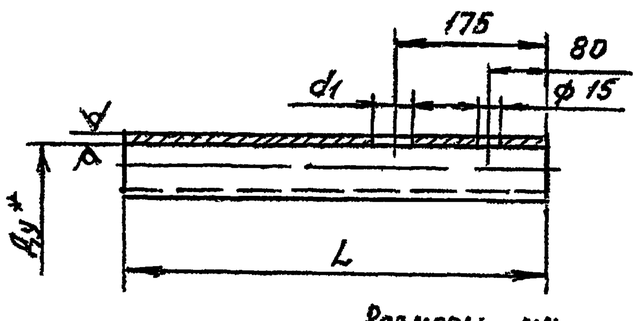

Размеры, мм

Обозначение	Условный проход Ду=d1	dxS	L	Масса, кг
1720.30.05 001	25	32x1,6	350	0,42
-01	32	38x1,6		0,5
-02	40	45x2	365	0,77
-03			350	0,74
-04	50	57x2		0,95
-05	80	89x2		1,5
-06	50	57x2	345	0,93
-07	80	89x2	350	1,5
-08	100	108x2,5	205	1,33

1 * Размер для справок
2 $H17; h17; \pm\frac{IT17}{2}$

Изм	Лист	№ докум	Подп	Дата	172030 05 001			
Разраб		Булатова			Коллектор	Лит	Масса	Масштаб
Пров.		Вельтер					см. табл.	—
Т.контр.		Вельтер				Лист	Листов 1	
Н.контр.		Хромихина			Труба dxS ГОСТ 10704-76 / Ст2кп ГОСТ 10705-80	ЦНИИЭП инж. оборудования		
УТВ		Соснер						

Серия 5.903-6 Выпуск 3

Инв.№ подл. | Подп. и дата | Взам. инв.№ | Инв.№ дубл. | Подп. и дата

Формат	Зона	Поз.	Обозначение	Наименование	Кол. на испол. 1720						Примечание
					-	01	02	03	04	05	
				Документация							
А3			1720.30.06 000 СБ	Сборочный чертеж	X	X	X	X	X	X	
				Детали							
А4		1	1720 10.03.002	Отвод	1	1	1	1	1	1	
А4		2	1720 10 05.002	Бобышка	1	1	1	1	1	1	
А3		3	1720 10 03 005	Переход	1						
			-10	Переход		1					
			-11	Переход			1				
			-12	Переход				1			

Изм	Лист	№ докум	Подп	Дата	172030.06.000			
Разраб		Булатова			Участок мерный	Лит	Лист	Листов 2
Пров.		Вельтер				ЦНИИЭП инж. оборудования		
Н.контр.		Хромихина						
УТВ		Соснер						

Серия 5.903-6 Выпуск 3

Формат	Зона	Поз.	Обозначение	Наименование	Кол. на исполн. 1720.30.08.000 —	-01	-02	-03	-04	-05	Примечание
				Документация							
А3			1720.30.08.000 СБ	Сборочный чертеж	×	×	×	×	×	×	
				Детали							
А4		1	1720.10.01.002	Отвод	1	1	1	1	1	1	
А3		2	1720.10.03.005 - 03	Переход	1						
			-04	Переход		1					
А4		3	1720.30.08.001	Патрубок	1						
			-01	Патрубок		1					
			-02	Патрубок			1				
			-03	Патрубок				1			

Изм.	Лист	N докум.	Подп.	Дата	1720.30.08.000			
Разраб.		Москвитина		09.86	Вставка	Лит.	Лист 1	Листов 2
Пров.		Вельтер				ЦНИИЭП инж. оборудования КО		
Н. контр.		Хромихина		09.86				
Утв.		Соснер						

Формат А4

Серия 5.903-6 Выпуск 3

1. *Размеры для справок
2. h 17; $\pm\frac{IT17}{2}$

Обозначение	Проход условный Ду	L	Масса, кг
1720.30.07.000	16	130	1,34
-01	25	160	2,7
-02	40	200	3,6

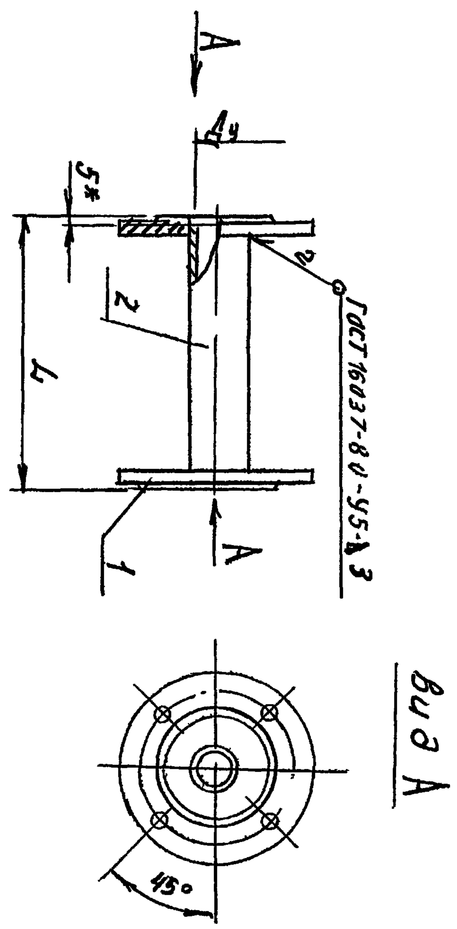

1720.30.07.000 СБ

Изм.	Лист	N докум.	Подп.	Дата	1720.30.07.000 СБ			
Разраб.		Москвитина		09.86	Катушка. Сборочный чертеж	Лит.	Масса	Масштаб
Пров.		Вельтер				Лист	Листов 1	—
Н. контр.		Хромихина		09.86		ЦНИИЭП инж. оборудования		
Утв.		Соснер						

Формат А4

Серия 5.903-6 Выпуск 3

Формат	Зона	Поз.	Обозначение	Наименование	Кол. на исполн. 1720.30.07.000 —	-01	-02	Примечание
				Материалы				
				Труба ГОСТ 10704-76				
				А-ст2кп ГОСТ 10705-80				
		2		18×2	0,12			М
				32×2		0,15		М
				45×2			0,2	М

Изм.	Лист	N докум.	Подп.	Дата	1720.30.07.000	Лист 2

Серия 5.903-6 Выпуск 3

Формат	Зона	Поз.	Обозначение	Наименование	Кол. на исполн. 1720.30.07.000 —	-01	-02	Примечание
				Документация				
А4			1720.30.07.000 СБ	Сборочный чертеж	×	×	×	
				Стандартные изделия				
				Фланец ГОСТ 12820-80				
		1		1-15-16 ст 20	2			
				1-25-16 ст 20		2		
				1-40-16 ст 20			2	

Изм.	Лист	N докум.	Подп.	Дата	1720.30.07.000			
Разраб.		Москвитина		09.86	Катушка	Лит.	Лист 1	Листов 2
Пров.		Вельтер						
Н. контр.		Хромихина		09.86				
Утв.		Соснер						

1720.30.08.001

25/(V)

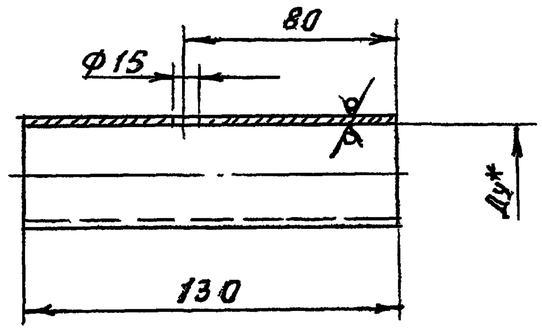

Размеры, мм

Обозначение	Проход условный Ду, мм	Dx S, мм	Масса, кг
1720.30.08.001	25	32x2	0,2
-01	32	38x2	0,23
-02	40	45x2	0,27
-03	50	57x2	0,35
-04	80	89x2	0,56
-05	100	108x2,5	0,85

1. * Размер для справок.
2. $H17; h17; \pm \frac{IT17}{2}$

Изм.	Лист	№ докум.	Подп.	Дата
Разраб		Москвитина		07.87
Пров.		Вельтер		
Т.контр		Шрайман		
Н.контр		Хромихина		11.87
Утв		Соснер		

1720.30.08.001

Патрубок

Лит	Масса	Масштаб
	см. табл.	—
Лист	Листов 1	

Труба Dx S ГОСТ 10704-76 / А-ст2кп ГОСТ 10705-80

ЦНИИЭП инж. оборудования

Формат А4

Серия 5.903-6 Выпуск 3

Обозначение		Наименование	Кол. на испол. 1720.30.08.000					Примечание
			—	-01	-02	-03	-04	-05	
		Патрубок					1		
		Патрубок						1	
		Стандартные изделия							
		Фланец ГОСТ 12820-81							
		1-40 16 ст.20	1	1	2				
		1-50 16 ст. 20				2			
		1-80-16 ст. 20					2		
		1-100-16 ст. 20						2	
		1-25-16 ст.20	1						
		1-32-16 ст. 20		1					
1720.30.08.001-04									
	-05								

Изм.	Лист	№ докум.	Подп.	Дата

1720.30.08.000

Лист 2 Листов 2

Инв. № подл. | Подп. и дата | Взам. инв. №

1720.30.08.000СБ

Рис.1

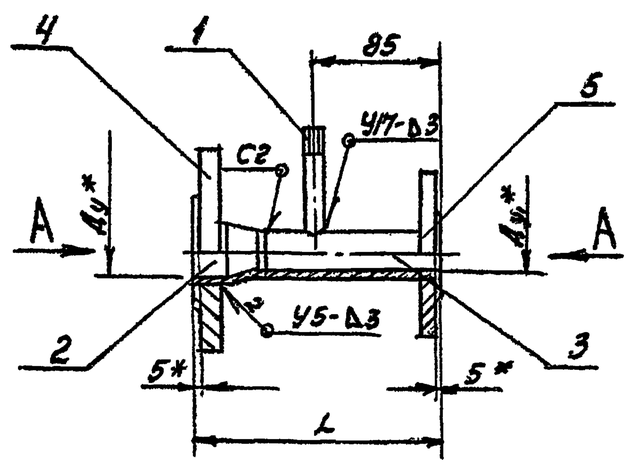

Вид А

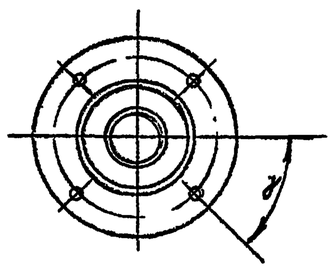

Рис.2

Остальное см. рис.1.

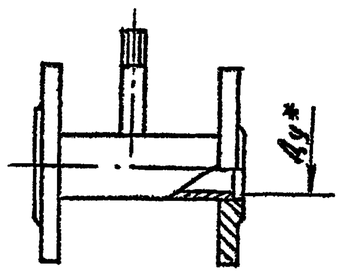

Размеры, мм

Обозначение	Рис	Проход условный Ду	Ду1	L	α	Масса, кг
1720.30.08.000	1	40	25	170	45°	3,62
-01			32			4,1
-02	2		—	140		4,43
-03		50	—			5,71
-04		80	—		22°30'	8,12
-05		100				10,41

1 Сварные швы по ГОСТ 16037-80
2 * Размеры для справок
3 $h17; \pm \frac{IT17}{2}$

Изм.	Лист	№ докум.	Подп.	Дата
Разраб		Москвитина		07.87
Пров		Вельтер		
Т.контр		Шрайман		—
Н.контр		Хромихина		11.87
Утв		Соснер		—

1720.30.08.000СБ

Вставка

Сборочный чертеж

Лит	Масса	Масштаб
	см. табл.	—
Лист	Листов 1	

ЦНИИЭП инж. оборудования

Инв. № подл. | Подп. и дата | Взам. инв. № | Инв. № дубл. | Подп. и дата

Рис 1

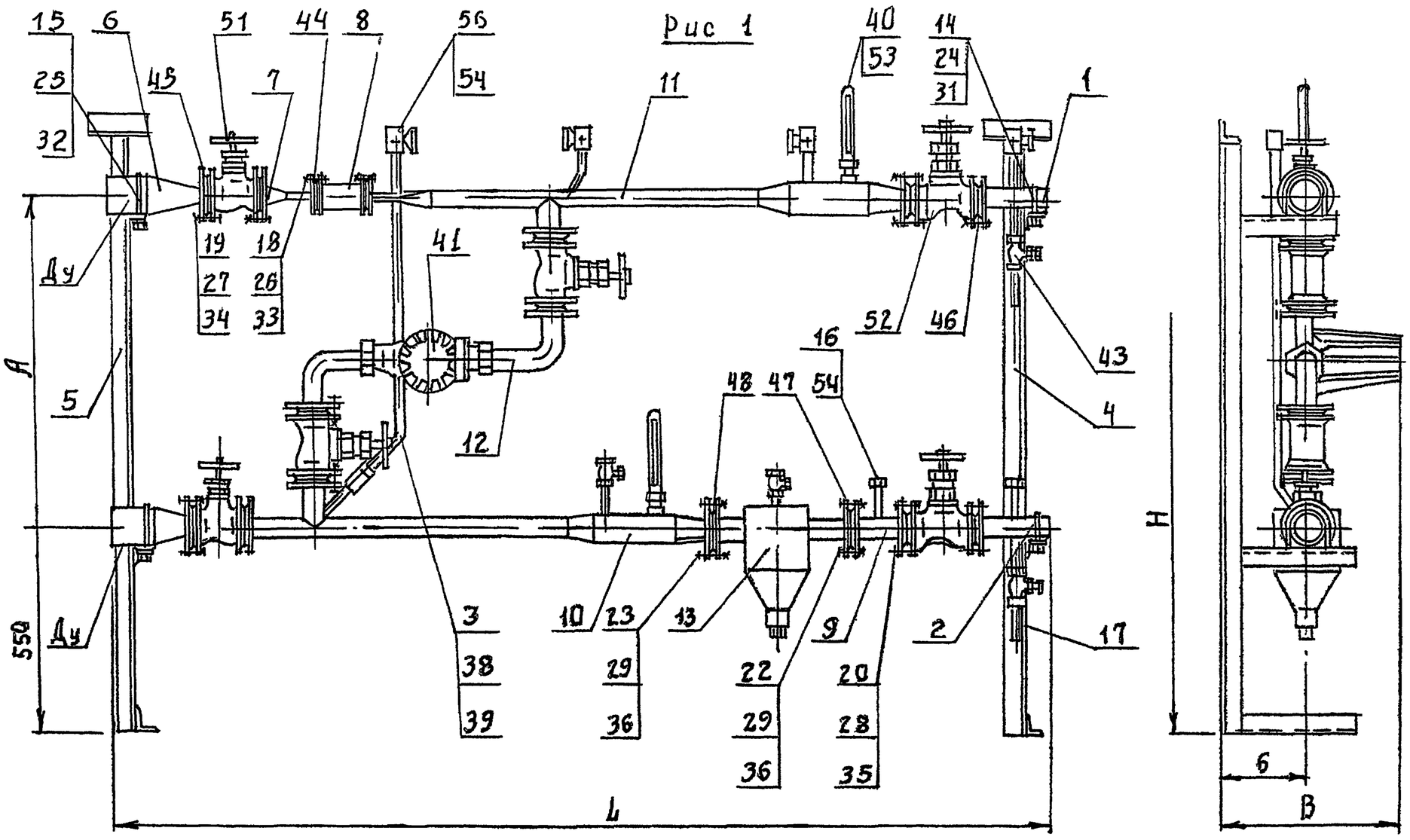

Рис. 2

Остальное - см. рис. 1

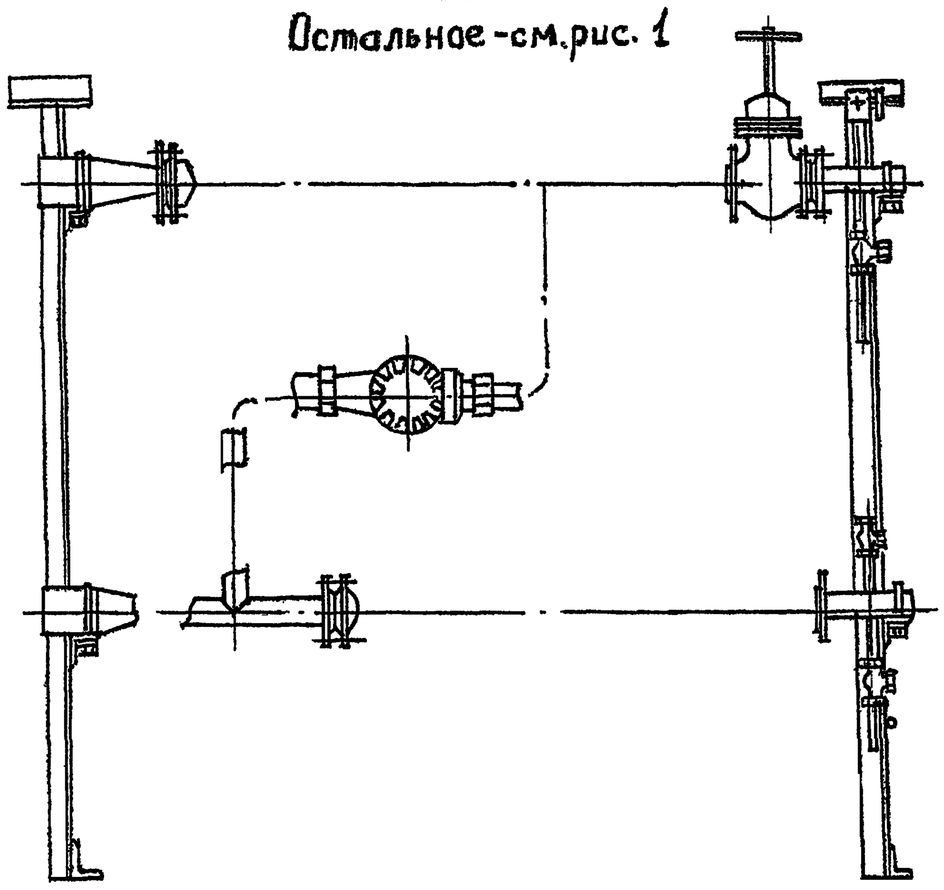

Рис. 3

Остальное - см. рис. 1

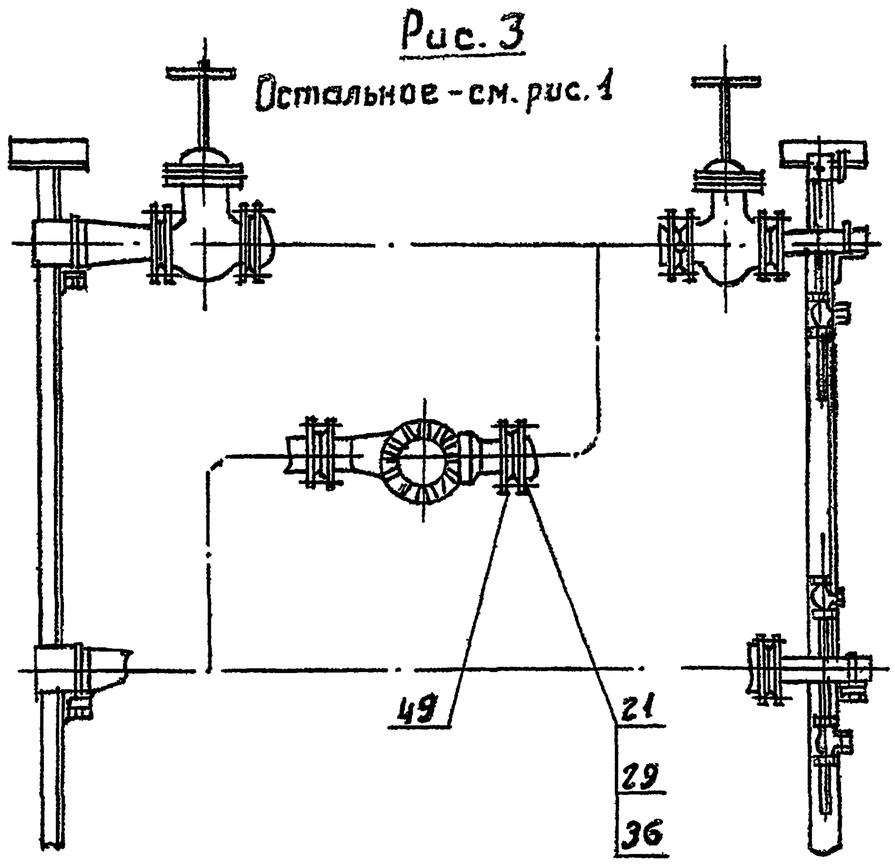

Обозначение	Рис.	Размеры, мм						Масса, кг
		Проход условный Ду	A	B	B	H	L	
1720.31.00.000	1	40	1000	455	250	1900	2155	53
-01							2190	58
-02		50		480			2200	60
-03							2060	65
-04		80					2135	66
-05	2			490			2360	72
-06		100		590			2420	72
-07				550	350		2320	91
-08		125		590		2000	2440	60
-09		150		650		1900	2380	75
-10	3	200	1100	670	400	2100	2400	121

1. Размеры для справок
2. Грязевик поз. 13 изготавливать по типовому проекту 4 903-10 выпуск 8

					1720.31.00 000 СБ	
Изм.	Лист	№ докум.	Подп.	Дата	Блок присоединения сборочный чертеж	Лит. / Масса / Масштаб: см. табл. / —
Разраб.		Вельтер				Лист / Листов 1
Пров.		Шрайман				ЦНИИЭПинжоборудования КО
Т. контр.		Шрайман				
Н. контр.		Хромихина				
Утв.		Соснер				

Инв. № подл.	Подп. и дата	Взам. инв. №	Инв. № дубл.	Подп. и дата

Серия 5.903-6 Выпуск 3

Формат	Зона	Поз	Обозначение	Наименование	Кол. на исполн. 1720.31.00 000 -											Примечание
					-	01	02	03	04	05	06	07	08	09	10	
А4		5	1720 10.09 000-13	Стойка										1		
			-14	Стойка											1	
А4		6	1720.30 01.000	Патрубок	2	2										
			-02	Патрубок			2									
			-03	Патрубок				2								
			-05	Патрубок					2							
			-06	Патрубок						2						
			-07	Патрубок							2					
			-08	Патрубок								2				
			-09	Патрубок									2			
			-11	Патрубок										2		
			-13	Патрубок											2	
А4		7	1720.30.02.000	Переход	1	1	1									
			-01	Переход				1	1							
			-02	Переход						1	1		1			
			-03	Переход								1		1		
			-04	Переход											1	

Изм.	Лист	N докум.	Подп.	Дата	1720.31.00.000	Лист 3

Копировал: Антипова Формат А4

Инв. № подл.	Подп. и дата	Взам. инв. №	Инв. № дубл.	Подп. и дата

Серия 5.903-6 Выпуск 3

Формат	Зона	Поз	Обозначение	Наименование	Кол. на исполн. 1720 31 00.000 -											Примеч
					-	01	02	03	04	05	06	07	08	09	10	
				Документация												
А3			1720.31.00 000СБ	Сборочный чертеж	X	X	X	X	X	X	X	X	X	X	X	
А3			1720 31.00 000 ВС	Ведомость спецификаций	X	X	X	X	X	X	X	X	X	X	X	
А3			1720.31.00 000ВП	Ведомость покупных изделий	X	X	X	X	X	X	X	X	X	X	X	
А4			1720 00.00 000 И	Инструкция по применению	X	X	X	X	X	X	X	X	X	X	X	
				Сборочные единицы												
А4		1	1720.10.01.000	Патрубок	2											
			-01	Патрубок		2	2									
			-02	Патрубок				2	2							

Изм.	Лист	N докум.	Подп.	Дата	1720.31 00.000			
Разраб.	Вельтер				Блок присоединения	Лит	Лист 1	Листов 15
Пров.	Шрайман					ЦНИИЭП инж оборудования КО		
Н.контр.	Хромихина							
Утв.	Соснер							

Копировал: Антипова

Инв. № подл.	Подп. и дата	Взам. инв. №	Инв. № дубл.	Подп. и дата

Серия 5.903-6 Выпуск 3

Формат	Зона	Поз	Обозначение	Наименование	Кол. на исполн. 1720.31 00 000-											Примечан.
					-	01	02	03	04	05	06	07	08	09	10	
А4		8	1720 30.07.000	Катушка	1	1	1	1	1	1	1		1			
			-01	Катушка								1		1		
			-02	Катушка											1	
А4		9	1720.30.08.000	Вставка	1											
			-01	Вставка		1	1									
			-02	Вставка				1	1							
			-03	Вставка						1	1		1			
			-04	Вставка								1		1		
			-05	Вставка											1	
А4		10	1720.31.01.000	Трубопровод	1											
			-01	Трубопровод		1										
			-02	Трубопровод			1									
			-03	Трубопровод				1								
			-04	Трубопровод					1							
			-05	Трубопровод						1						
			-06	Трубопровод							1					
			-07	Трубопровод								1				

Изм.	Лист	N докум.	Подп.	Дата	1720.31.00 000	Лист 4

Формат А4

Инв. № подл.	Подп. и дата	Взам. инв. №	Инв. № дубл.	Подп. и дата

Серия 5.903-6 Выпуск 3

Формат	Зона	Поз	Обозначение	Наименование	Кол. на исполн. 1720.31.00 000-											Примечан.
					-	01	02	03	04	05	06	07	08	09	10	
А4		1	1720 10.01 000-03	Патрубок						2	2		2			
			-04	Патрубок								2		2		
			-05	Патрубок											2	
А4		3	1720.10.08.000-01	Труба	1	1	1	1	1	1	1	1	1	1		
			-03	Труба											1	
А4		4	1720.10 09.000-05	Стойка	1											
			-06	Стойка		1	1									
			-07	Стойка				1	1							
			-08	Стойка						1						
			-15	Стойка							1		1			
			-16	Стойка								1				
			-17	Стойка										1		
			-18	Стойка											1	
А4		5	1720 10.09 000-07	Стойка	1	1										
			-08	Стойка			1	1								
			-09	Стойка					1	1						
			-11	Стойка							1	1				
			-12	Стойка									1			

Изм.	Лист	N докум.	Подп.	Дата	1720.31.00 000	Лист 2

Формат	Зона	Поз	Обозначение	Наименование	Кол. на исполн. 1720.31.00 000- –	01	02	03	04	05	06	07	08	09	10	Примечание
А3		10	1720.31.01.000-08	Трубопровод									1			
			-09	Трубопровод										1		
			-10	Трубопровод											1	
А3		11	1720.31.02.000	Трубопровод	1											
			-01	Трубопровод		1										
			-02	Трубопровод			1									
			-03	Трубопровод				1								
			-04	Трубопровод					1							
			-05	Трубопровод						1						
			-06	Трубопровод							1					
			-07	Трубопровод								1				
			-08	Трубопровод									1			
			-09	Трубопровод										1		
			-10	Трубопровод											1	
А3		12	1720.31.03.000	Трубопровод	2											
			-01	Трубопровод		2										
			-02	Трубопровод			2									
			-03	Трубопровод				2	2							

Формат	Зона	Поз	Обозначение	Наименование	Кол. на исполн. 1720.31.00 000- –	01	02	03	04	05	06	07	08	09	10	Примечание
А4		15	1720.10.00.000-06	Хомут									2			
			-07	Хомут										2		
			-08	Хомут											2	
А4		16	1720.10.00.002	Заглушка	2	2	2	2	2	2	2	2	2	2	2	
А4		17	1720.10.01.003	Отвод	2	2	2	2	2	2	2	2	2	2	2	
				Стандартные изделия												
				Болт ГОСТ 7798-70												
		18		М12х6g-45.58	8	8	8	8	8	8	8		8			
				М12х6g-50.58								8		8		
				М12х6g-55.58											8	
		19		М12х6g-50.58	16	16										
				М12х6g-55.58			16									

Формат	Зона	Поз	Обозначение	Наименование	Кол. на испол. 1720.31.00.000- –	01	02	03	04	05	06	07	08	09	10	Примечан
А4		12	1720.31.03.000-04	Трубопровод						2	2	2	2			
			-05	Трубопровод								2		2		
			-06	Трубопровод											2	
А4		13	ТЗЧ-01	Грязевик 16-40	1	1	1	1	1							Изготов-
			-02	Грязевик 16-50						1	1		1			ление
			-04	Грязевик 16-80								1		1		по т.п
			-05	Грязевик 16-100											1	4.903-10
				Детали												Выпуск 8
А4		14	1720.10.00.001	Хомут	2											
			-01	Хомут		2	2									
			-02	Хомут				2	2							
			-03	Хомут						2	2		2			
			-04	Хомут								2		2		
			-05	Хомут											2	
А4		15	1720.10.00.001-02	Хомут	2	2										
			-03	Хомут			2	2								
			-04	Хомут					2	2						
			-05	Хомут							2	2				

Формат	Зона	Поз	Обозначение	Наименование	Кол. на испол. 1720.31.00 000- –	01	02	03	04	05	06	07	08	09	10	Примечание
				Болт ГОСТ 7798-70												
		19		М16х6g-55.58				16	16	16	16		16			
				М16х6g-60.58								16		16		
				М16х6g-70.58											16	
		20		М12х6g-50.58	32											
				М16х6g-55.58		32	32	32	32							
				М16х6g-60.58						32	32		32			
				М16х6g-70.58								32		32	64	
		21		М16х6g-55.58										8	8	
		22		М16х6g-60.58	8	8	8	8	8	8	8					
				М16х6g-70.58								16	8	16	16	
		23		М16х6g-60.58	8	8	8	8	8							
				М16х6g-70.58						8	8	16	16	16	16	
				Гайка ГОСТ 5915-70												
		24		М6-7Н 5	2	2	2									
				М8-7Н 5				2	2	2	2	2	2	2	2	

Серия 5 903-6 Выпуск 3

Формат	Зона	Поз	Обозначение	Наименование	Кол. на исполн. 1720.31.00 000 –											Примечание
					–	01	02	03	04	05	06	07	08	09	10	
				Гайка ГОСТ 5915-70												
		25		М8 - 7Н.5	2	2	2	2	2	2	2	2				
				М10 - 7Н5									2	2	2	
		26		М12 - 7Н.5	8	8	8	8	8	8	8	8	8	8	8	
		27		М12 - 7Н5	16	16	16									
				М16 - 7Н5				16	16	16	16	16	16	16	16	
		28		М12 - 7Н.5	32											
				М16 - 7Н.5		32	32	32	32	32	32	64	32	64	64	
		29		М16 - 7Н 5	16	16	16	16	16	16	16	24	24	24	32	
				Шайба ГОСТ 11371-78												
		31		6.01 05	2	2	2									
		32		8.01.05				2	2	2	2	2	2	2	2	
		33		12.01 05	8	8	8	8	8	8	8	8	8	8	8	
		34		12 01.05	16	16	16									
				16.01.05				16	16	16	16	16	16	16	16	
		35		12.01 05	32											

Изм | Лист | № докум | Подп | Дата — 1720.31.00 000 — Лист 9

Копировал Антипова Формат А4

Серия 5 903-6 Выпуск 3

Формат	Зона	Поз	Обозначение	Наименование	Кол. на исполн. 1720.31.00 000 –											Примечание
					–	01	02	03	04	05	06	07	08	09	10	
		41		Насос ЦВЦ 6,3-3,5												
				ГОСТ 26863-86						1	1		1			
				Насос ЦВЦ 10-47												
				ГОСТ 26863-86								1		1		
				Насос ЦВЦ 25-6,7												
				ГОСТ 26863-86											1	
		43		Вентиль муфтовый												
				1561бк Ду 25												
				ГОСТ 9086-74	2	2	2	2	2	2	2	2	2	2	2	
				Прокладка ГОСТ 15180-70												
		44		А-15-16	2	2	2	2	2	2	2		2			
				А-25-16								2		2		
				А-40-16											2	
		45		А-25-16	4	4	4									

Изм | Лист | N докум | Подп | Дата — 1720 31 00 000 — Лист 11

Серия 5.903-6 Выпуск 3

Формат	Зона	Поз	Обозначение	Наименование	Кол. на исполн. 1720.31.00.000 –											Примечание
					–	01	02	03	04	05	06	07	08	09	10	
				Шайба ГОСТ 11371-78												
		35		16.01.05		32	32	32	32	32	32	64	32	64	64	
		36		16.01.05	16	16	16	16	16	16	16	24	24	24	32	
		38		Муфта короткая 15												
				ГОСТ 8954-75												
		39		Контргайка 15												
				ГОСТ 8968-75												
		40		Оправа 2П 250.63												
				ГОСТ 3029-75	2	2	2	2	2	2	2	2	2	2	2	
		41		Насос ЦВЦ 2.5-2												
				ГОСТ 26863-86	1	1	1									
				Насос ЦВЦ 4-2.8												
				ГОСТ 26863-86				1	1							

Изм | Лист | N докум. | Подп | Дата — 1720. 31. 00 000 — Лист 10

Копировал Антипова

Серия 5.903-6 Выпуск 3

Формат	Зона	Поз	Обозначение	Наименование	Кол. на исполн. 1720 31 00 000 –											Примечание
					–	01	02	03	04	05	06	07	08	09	10	
				Прокладка ГОСТ 15180-70												
		45		А-32-16				4	4							
				А-40-16						4	4		4			
				А-50-16								4		4		
				А-80-16											4	
		46		А-25-16	8											
				А-32-16		8	8									
				А-40-16				8	8							
				А-50-16						8	8		8			
				А-80-16								8		8		
				А-100-16											8	
		47		А-40-16	1	1	1	1	1							
				А-50-16						1	1		1			
				А-80-16								1		1		
				А-100-16											1	
		48		А-50-16	1	1	1	1	1							
				А-65-16						1	1		1			
				А-100-16								1		1		

Изм | Лист | N докум | Подп | Дата — 1720. 31. 00 000 — Лист 12

Серия 5.903-6 Выпуск 3

Формат	Зона	Поз.	Обозначение	Наименование	Кол. на исполн. 1720.31.00.000-											Примечание
					-	01	02	03	04	05	06	07	08	09	10	
				Прочие изделия												
		50		Кран муфтовый												
				14м 16 ТУ 26-07-1061-82	5	5	5	5	5	5	5	5	5	5	5	

1720 31 00 000

Изм. Лист N докум. Подп. Дата

Лист 15

Копировал Антипова Формат А4

Серия 5.903-6 Выпуск 3

Формат	Зона	Поз.	Обозначение	Наименование	Кол. на исполн. 1720.31.00.000-											Примечание
					-	01	02	03	04	05	06	07	08	09	10	
				Прокладка ГОСТ 15180-70												
		48		А-125-16											1	
		49		А-65-16											2	
		51		Вентиль фланцевый												
				15кч 19п2 ГОСТ 18162-72												
				Ду 25	2	2	2									
				Ду 32				2	2							
				Ду 40						2	2		2			
				Задвижка 30ч 6бр												
				ГОСТ 8437-75												
				Ду 50								2		2		
				Ду 80											2	

1720. 31 00 000

Изм. Лист N докум. Подп. Дата

Лист 13

Копировал Антипова Формат А4

Серия 5.903-6 Выпуск 3

Номер строки	Обозначение	Наименование	Для исполн 1720.3 00.000-											Примечание
			-	01	02	03	04	05	06	07	08	09	10	
1	1720 31 02. 000-06	Трубопровод							1					
2	-07	Трубопровод								1				
3	-08	Трубопровод									1			
4	-09	Трубопровод										1		
5	-10	Трубопровод											1	
6														
7	1720. 31. 03. 000	Трубопровод	2											
8	-01	Трубопровод		2										
9	-02	Трубопровод			2									
10	-03	Трубопровод				2	2							
11	-04	Трубопровод						2	2		2			
12	-05	Трубопровод								2		2		
13	-06	Трубопровод											2	
14														
15														
16														
17														
18														

1720.31.00 000 ВС

Изм. Лист N докум. Подп. Дата

Лист 5

Копировал Антипова Формат А4

Серия 5 903-6 Выпуск 3

Формат	Зона	Поз.	Обозначение	Наименование	кол на исполн 1720.31 00 000 -											Примечание
					-	01	02	03	04	05	06	07	08	09	10	
		52		Вентиль фланцевый												
				15кч 19п2 ГОСТ 18162-70												
				Ду 25	4											
				Ду 32		4	4									
				Ду 40				4	4							
				Задвижка 30ч 6бр												
				ГОСТ 8437-75												
				Ду 50						4	4		4			
				Ду 80								4		4		
				Ду 100											4	
		53		Прокладка П27												
				ГОСТ 23358-78	2	2	2	2	2	2	2	2	2	2	2	
		54		Прокладка 3-1												
				ГОСТ 23990-80	7	7	7	7	7	7	7	7	7	7	7	

1720 31. 00 000

Изм. Лист N докум. Подп. Дата

Лист 14

Копировал Антипова Формат А4

Инв. № подл. | Подп. и дата | Взам. инв. № | Инв. № дубл. | Подп. и дата

Серия 5.903-6 Выпуск 3

Номер строки	Обозначение	Наименование	Для исполн. 1720.31.00.000 –											Примечание
			–	01	02	03	04	05	06	07	08	09	10	
1	1720.30.01.000-08	Патрубок								2				
2	-09	Патрубок									2			
3	-11	Патрубок										2		
4	-13	Патрубок											2	
5	1720.30.02.000	Переход	1	1	1									
6	-01	Переход				1	1							
7	-02	Переход						1	1		1			
8	-03	Переход								1		1		
9	-04	Переход											1	
10														
11	1720.30.07.000	Катушка	1	1	1	1	1	1	1		1			
12	-01	Катушка								1		1		
13	-02	Катушка											1	
14	1720.30.08.000	Вставка	1											
15	-01	Вставка		1	1									
16	-02	Вставка				1	1							
17	-03	Вставка						1	1		1			
18	-04	Вставка								1		1		
	-05	Вставка											1	

Изм. | Лист | N докум. | Подп. | Дата

1720.31.00.000 ВС

Лист 3

Копировал: Антипова Формат А4

Инв. № подл. | Подп. и дата | Взам. инв. № | Инв. № дубл. | Подп. и дата

Серия 5.903-6 Выпуск 3

Номер строки	Обозначение	Наименование	Для исполн. 1720.31.00.000 –											Примечание
			–	01	02	03	04	05	06	07	08	09	10	
1	1720.10.09.000-07	Стойка	1	1		1	1							
2	-08	Стойка			1	1		1						
3	-09	Стойка					1	1						
4	-11	Стойка							1	1				
5	-12	Стойка									1			
6	-13	Стойка										1		
7	-14	Стойка											1	
8	-15	Стойка							1		1			
9	-16	Стойка								1				
10	-17	Стойка										1		
11	-18	Стойка											1	
12														
13	1720.30.01.000	Патрубок	2	2										
14	-02	Патрубок			2									
15	-03	Патрубок				2								
16	-05	Патрубок					2							
17	-06	Патрубок						2						
18	-07	Патрубок							2					

Изм. | Лист | N докум. | Подп. | Дата

1720.31.00.000 ВС

Лист 2

Копировал: Антипова Формат А4

Инв. № подл. | Подп. и дата | Взам. инв. № | Инв. № дубл. | Подп. и дата

Серия 5.903-6 Выпуск 3

Номер строки	Обозначение	Наименование	Для исполн. 1720.31.00.000 –											Примечание
			–	01	02	03	04	05	06	07	08	09	10	
1	1720.31.01.000	Трубопровод	1											
2	-01	Трубопровод		1										
3	-02	Трубопровод			1									
4	-03	Трубопровод				1								
5	-04	Трубопровод					1							
6	-05	Трубопровод						1						
7	-06	Трубопровод							1					
8	-07	Трубопровод								1				
9	-08	Трубопровод									1			
10	-09	Трубопровод										1		
11	-10	Трубопровод											1	
12														
13	1720.31.02.000	Трубопровод	1											
14	-01	Трубопровод		1										
15	-02	Трубопровод			1									
16	-03	Трубопровод				1								
17	-04	Трубопровод					1							
18	-05	Трубопровод						1						

Изм. | Лист | N докум. | Подп. | Дата

1720.31.00.000 ВС

Лист 4

Инв. № подл. | Подп. и дата | Взам. инв. № | Инв. № дубл. | Подп. и дата

Серия 5.903-6 Выпуск 3

Номер строки	Обозначение	Наименование	Для исполн. 1720.31.00.000 –											Примечание
			-0	01	02	03	04	05	06	07	08	09	10	
1	1720.31.00.000	Блок присоединения	X	X	X	X	X	X	X	X	X	X	X	
2														
3														
4	1720.10.01.000	Патрубок	2											
5	-01	Патрубок		2	2									
6	-02	Патрубок				2	2							
7	-03	Патрубок						2	2		2			
8	-04	Патрубок								2		2		
9	-05	Патрубок											2	
10														
11	1720.10.08.000-01	Труба	1	1	1	1	1	1	1	1	1	1		
12	-03	Труба											1	
13														
14	1720.10.09.000-05	Стойка	1											
15	-06	Стойка		1	1									

Изм.	Лист	N докум.	Подп.	Дата
Разраб.		Вельтер		
Пров.		Шрайман		
Н. контр.		Хромухина		
Утв.		Соснер		

1720.31.00.000 ВС

Блок присоединения
Ведомость спецификаций

Лит.	Лист	Листов
	1	5

ЦНИИЭП инж. оборудования КО

Выпуск 3
Серия 5.903-6

номер строки	Наименование	Код ОКП	Обозначение документа на поставку	Поставщик	Кол. на испол. 1720.31.00.000 - –	01	02	03	04	05	06	07	08	09	10	Примечание
1	Прокладка А-80-16		ГОСТ 15180-70									9		9	4	
2	А-100-16											1		1	9	
3	А-125-16														1	
4																
5	Муфта короткая 15		ГОСТ 8966-75		1	1	1	1	1	1	1	1	1	1	1	
6	Контргайка 15		ГОСТ 8968-75		1	1	1	1	1	1	1	1	1	1	1	
7																
8	Фланцы															
9																
10	Фланец 1-15-16 ст 20	37 9941 4134 09	ГОСТ 12820-80		4	4	4	4	4	4	4		4			
11	1-25-16 ст 20	37 9941 4136 07			12	4	4					4		4		
12	1-32-16 ст 20	37 9941 4137 06				8	8	4	4							
13	1-40-16 ст 20	37 9941 4138 05			1	1	1	9	9	4	4		4		4	
14	1-50-16 ст 20	37 9941 4139 04			1	1	1	1	1	9	9	4	9	4		
15	1-65-16 ст 20	37 9941 4140 02								1	1		1		2	
16	1-80-16 ст 20	37 9941 4141 01										9		9	4	
17	1-100-16 ст 20	37 9941 4142 00										1		1	9	
18	1-125-16 ст 20	37 9941 4133 10													1	
19																
20																
21																
22																
23																
24																
25	Насос															
26																
27	Насос ЦВЦ 25-2		ГОСТ 26663-66	ПО „Мордовгидромаш"	1	1	1									
28	ЦВЦ 4-2,8							1	1							
29	ЦВЦ 6.3-3,5									1	1		1			
30	ЦВЦ 10-4,7											1		1		
31	ЦВЦ 25-9,2														1	

Инв. № подл. | Подп. и дата | Взам. инв. № | Инв. № дубл. | Подп. и дата

Изм.	Лист	№ докум.	Подп.	Дата

1720.31.00.000 ВП

Лист 2

Выпуск 3
Серия 5.903-6

номер строки	Наименование	Код ОКП	Обозначение документа на поставку	Поставщик	Кол. на испол. 1720.31.00.000- –	01	02	03	04	05	06	07	08	09	10	Примечание
1																
2	Оправа 2П.250 63		ГОСТ 3029-75		2	2	2	2	2	2	2	2	2	2	2	
3	Трубопроводная арматура															
4	Вентиль муфтовый			Краснокутский												
5	15 б1 бк Ду 25	37 1212. 1002	ГОСТ 9086-74	арматурный	2	2	2	2	2	2	2	2	2	2	2	
6																
7	Вентиль фланцевый															
8	15кч 19п2 Ду 25		ГОСТ 18162-70	ПО „Запорожарматура"	6	2	2									
9	Ду 32					4	4	2	2							
10	Ду 40							4	4	2	2		2			
11																
12	Задвижка 30ч6бр		ГОСТ 8437-75													
13	Ду 50	37 2115. 1005		Сызранский № 136						4	4	2	4	2		
14	Ду 80	37 2115 1006										4		4	2	
15	Ду 100	37 2115 1007													4	
16																
17	Кран муфтовый			Одесский ремонтно-механический имени Осипенко												
19	14м1-16	37 1222. 6007	ТУ 26-07-1061-73		5	5	5	5	5	5	5	5	5	5	5	
19																
20	Прокладки															
21																
22	Прокладка А-15-16		ГОСТ 15180-70		2	2	2	2	2	2	2		2			
23	А-25-16				12	4	4					2		2		
24	А-32-16					8	8	4	4							
25	А-40-16				1	1	1	9	9	4	4		4		2	
26	А-50-16				1	1	1	1	1	9	9	4	9	4		
27	А-65-16									1	1		1		2	

Изм.	Лист	№ докум.	Подп.	Дата
Разраб.	Вельтер			
Пров.	Шрайман			
Н. контр.	Хромихина			
Утв.	Сосн'ер			

1720.31.00.000ВП

Блок присоединения

Лит	Лист	Листов
	1	2

ЦНИИЭП инж оборудования

Поз.	Обозначение	Наименование	Кол.	Примечание
2	1720.10.03.005-08	Переход	1	
	-14	Переход	1	
	-19	Переход	1	
3	-09	Переход	1	
	-10	Переход	1	
	-11	Переход	1	
	-12	Переход	1	
	-19	Переход	1	
4	-12	Переход	1	
	-22	Переход	1	
5	1720.10.05.001	Патрубок	1	
	-03	Патрубок	1	
6	1720.10.05.002	Бабышка	1	
7	1720.31.01.001	Патрубок	1	
	-01	Патрубок	1	
	-02	Патрубок	1	
	-03	Патрубок	1	
	-04	Патрубок	1	
	-05	Патрубок	1	

1720.31.01.000

Лист 2

Поз.	Обозначение	Наименование	Кол.	Примечание
		Документация		
3	1720.31.01 000 СБ	Сборочный чертеж	1	
		Детали		
1	1720.10.03.002	Отвод	1	
2	1720.10.03.005-04	Переход	1	

1720.31.01.000

Лит | Лист | Листов 5

Трубопровод

ЦНИИЭП инж оборудования

1720.31.01.000СБ

Серия 5.903-6 Выпуск 3

Рис.1

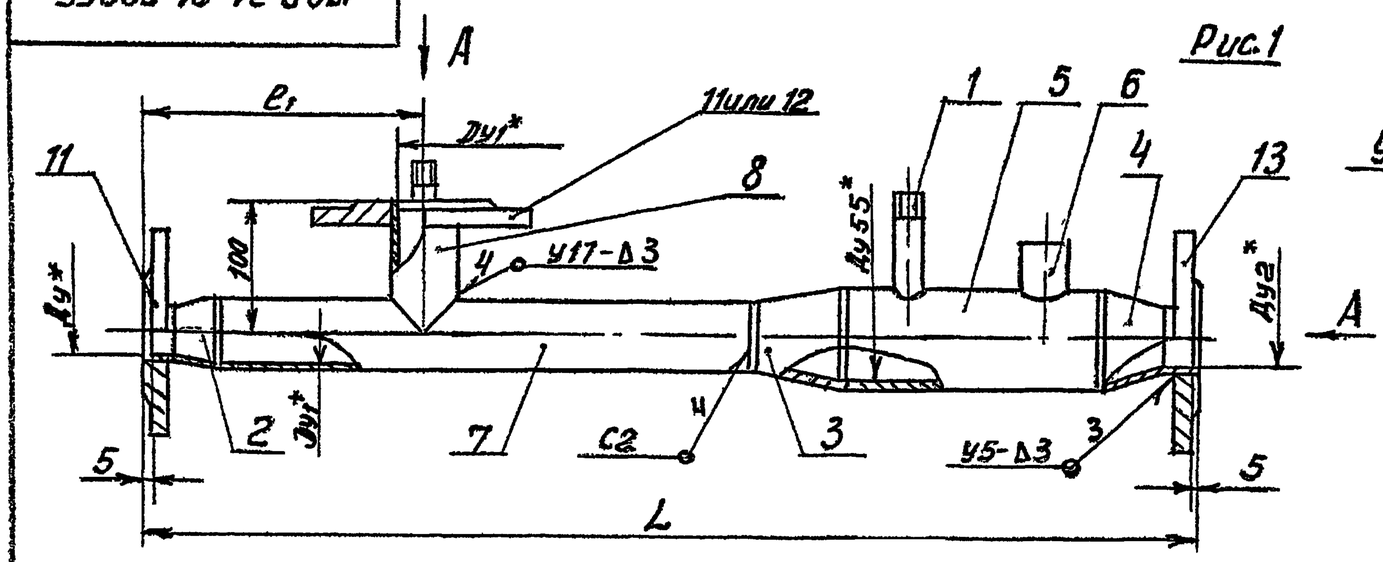

Вид А

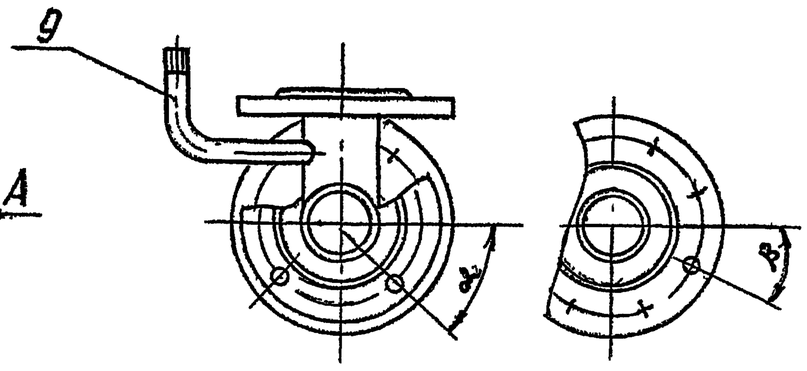

Рис.2
Остальное см рис.1

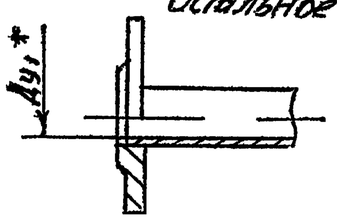

Рис.3
Остальное см рис.1

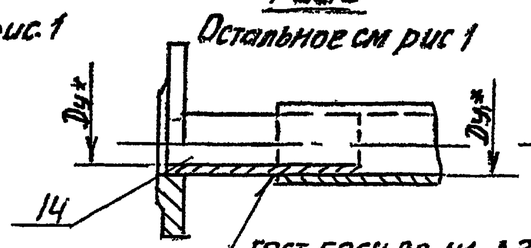

Рис.4
Остальное см рис.1

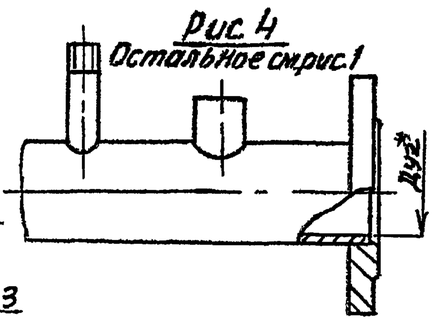

Рис.5
Остальное см рис.1

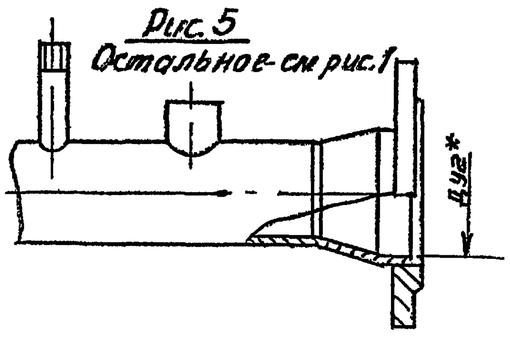

Размеры, мм

Обозначение	Рис	Проход условный Dy	Dy1	Dy2	L	l1	l	β	Масса, кг
1720.31.01000СБ	2	25	25	50	1080	175	45°	45°	8,1
-01	3		32		1095				8,7
-02					1090				8,7
-03	1	32	40		930	210			9,6
-04					960				9,8
-05	4	40	50	65	1224	225			13,9
-06					1200				13,4
-07		50	80	100	1008	255		22°30'	16,8
-08		40	50	55	1195	225		45°	12,4
-09		50	80	100	1070	255		22°30'	17,1
-10	5	80	100	125	922	260	22°30'		22,2

1. Сварные швы по ГОСТ 16037-80
2. * Размеры для справок
3. $h17; \pm \frac{JT17}{2}$

1720.31.01.000СБ

Изм	Лист	№ докум.	Подп.	Дата
Разраб		Москвитина		
Пров		Вельтер		
Т.контр.		Шраиман		
Н.контр		Хромихина		
Утв		Соснер		

Трубопровод сборочный чертеж

Лит	Масса	Масштаб
	см табл.	—
Лист	Листов 1	

ЦНИИЭП инж оборудования

Серия 5.903-6 Выпуск 3

Формат	Зона	Поз.	Обозначение	Наименование	Кол. на исполн. 1720.31.01.000											Примечание
					-	-01	-02	-03	-04	-05	-06	-07	-08	-09	-10	
				Стандартные изделия												
				Фланец ГОСТ 12820-80												
		11		1-25-16 ст.20	1	1	1									
				1-32-16 ст20				1	1							
				1-40-16 ст 20						1	1		1			
				1-50-16 ст 20								1		1		
				1-80-16 ст 20											1	
		12		1-25-16 ст20	1											
				1-32-16 ст 20		1	1									
				1-40-16 ст 20				1	1							
				1-50-16 ст20						1	1		1			
				1-80-16 ст 20								1		1		
				1-100-16 ст 20											1	

Изм. Лист № докум. Подп. Дата 1720.31.01.000 Лист 4

Копировал Антипова Формат А4

Серия 5.903-6 Выпуск 3

Формат	Зона	Поз.	Обозначение	Наименование	Кол. на исполн. 1720.31.01.000											Примечание
					-	-01	-02	-03	-04	-05	-06	-07	-08	-09	-10	
А3		7	1720.31.01.001-06	Патрубок							1					
			-07	Патрубок								1				
			-08	Патрубок									1			
			-09	Патрубок										1		
			-10	Патрубок											1	
А4		8	1720.31.01.002	Патрубок	1											
			-01	Патрубок		1	1									
			-02	Патрубок				1	1							
			-03	Патрубок						1	1		1			
			-04	Патрубок								1		1		
			-05	Патрубок											1	
А4		9	1720.31.01.003	Отвод	1	1	1	1	1	1	1	1	1	1	1	

Изм. Лист № докум. Подп. Дата 1720.31.01.000 Лист 3

Копировал Антипова Формат А4

Серия 5.903-4 Выпуск 3

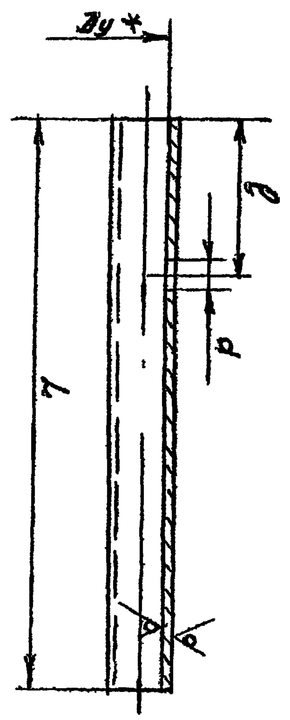

1720.31.01.001

25

Обозначение	Проход условный Ду	Размеры, мм dхS	l	c	d	Масса кг
1720.31.01.001-01	25	32х2	700	110	25	1,05
-02	32	38х2	660	110	32	1,19
-03	40	45х2	550	175	40	1,2
-04			580			1,23
-05	50	57х2	880		50	2,43
-06			815			2,36
-07	80	89х2	694		80	2,75
-08	50	57х2	870		60	2,35
-09	80	89х2	705		80	3
-10	100	108х2,5	512		100	3,95

1. * Размер для справок
2. Н17, Н17.1 $\frac{\text{РТ}11}{2}$

1720 31 01 001

Патрубок

Труба Dхs ГОС 10704-76 / Dхs ГОСТ 10705-80 А-ст 2кп ГОСТ 10705-80

Изм. Лист № докум. Подп. Дата

Разраб. Мусихина
Пров. Белитер
Т. контр. Пирожкин
Н. контр. Хромыкина
УГВ Соснер

Лит. | Масса | Масштаб
— | — | —
Лист 1 Листов 1

ЦНИИЭП инж. оборудования

21723-04 31

Серия 5.903-6 Выпуск 3

Формат	Зона	Поз.	Обозначение	Наименование	Кол. на исполн. 1720.31.01.000											Примечание
					-	-01	-02	-03	-04	-05	-06	-07	-08	-09	-10	
				Фланец ГОСТ 12820-80												
		13		1-50-16 ст 20	1	1	1	1	1							
				1-65-16 ст 20						1	1		1			
				1-100-16 ст 20								1		1		
				1-125-16 ст 20											1	
				Материалы												
		14		Труба 32х2 ГОСТ 10704-76 А-ст 2кп ГОСТ 10705-80		0,12	0,12									м

Изм. Лист № докум. Подп. Дата 1720.31.01.000 Лист 5

Серия 5.903-6 Выпуск 3

1720.31.01.003

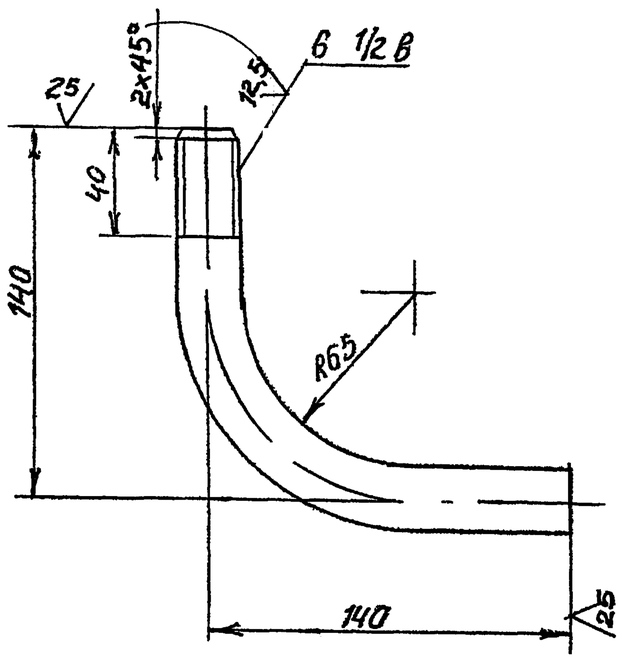

Предельные отклонения размеров $в \pm \frac{JT17}{2}$

Изм.	Лист	№ докум.	Подп.	Дата
Разраб.		Москвитина		
Пров.		Вельтер		
Т.контр.		Шрайман		
Н.контр.		Хромихина		
Утв.		Соснер		

1720.31.01.003

Отвод

Лит.	Масса	Масштаб
	0,25	1:2
Лист	Листов 1	

Труба 15×2,8 ГОСТ 3262-75

ЦНИИЭП инж. оборудования

Серия 5.903-6 Выпуск 3

Наименование	Кол. на испол. 1720.31.02.000										Примечание
	–	-01	-02	-03	-04	-05	-06	-07	-08	-09	-10	
Документация												
Сборочный чертеж		X	X	X	X	X	X	X	X	X	X	
Детали												
Отвод		2	2	2	2	2	2	2	2	2	2	
Переход		1										
Переход			1	1								
Переход					1	1						
Переход							1	1	1			
Переход										1		
Переход											1	

Обозначение	
1720.31.02.000 СБ	
1720 10 01 002	1
1720 10 03 005	2
-01	
-02	
-05	
-16	

Изм.	Лист	№ докум.	Подп.	Дата
Разраб.		Москвитина		
Пров.		Вельтер		
Т.контр.		Шрайман		
Н.контр.		Хромихина		
Утв.		Соснер		

1720.31.02.000

Трубопровод

Лит.	Лист	Листов
	1	4

ЦНИИЭП инж. оборудования

32

Серия 5.903-6 Выпуск 3

1720.31.02.000СБ

Рис.1

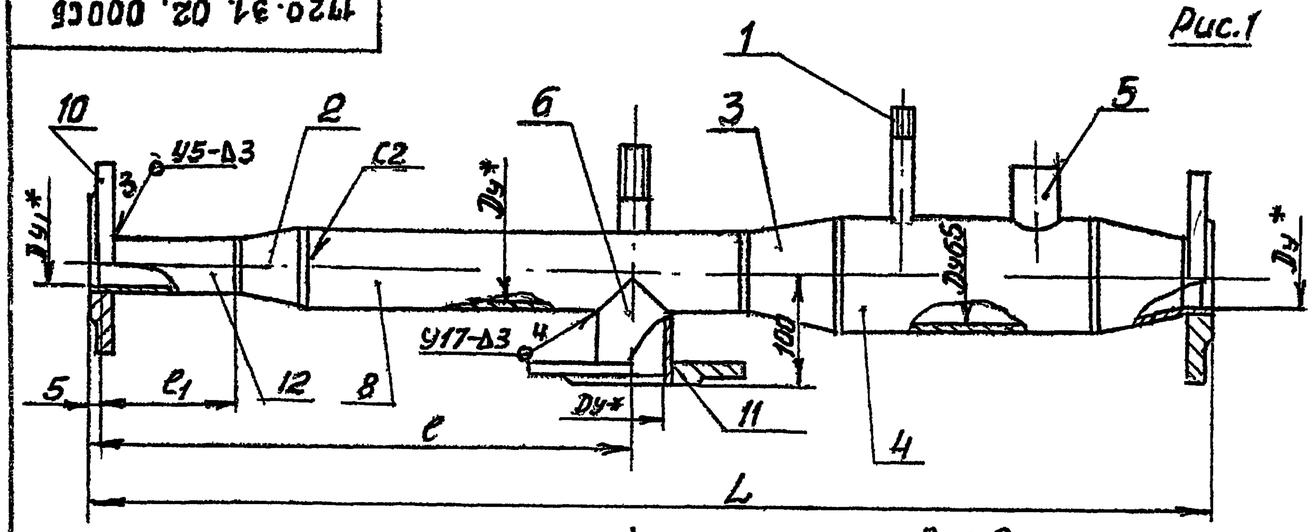

Рис.2

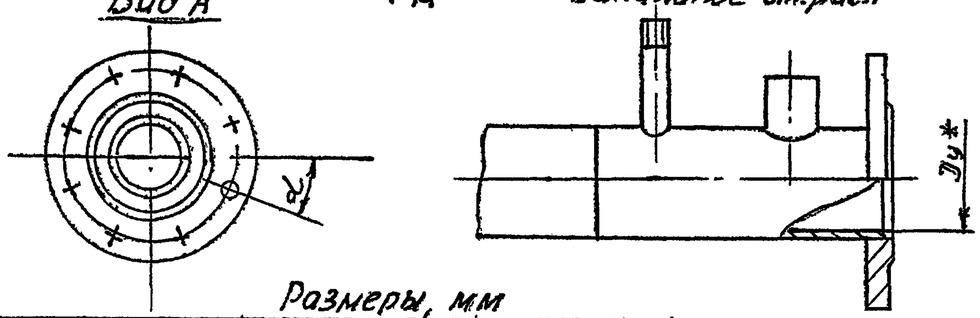

Размеры, мм

Обозначение	Рис.	Проход условный Dу	Dу1	L	e	e_1	L	Масса, кг
1720.31.02.000	1	25	15	1438	785	75	45°	6,6
-01		32		1354	860			7,5
-02				1360				7,6
-03		40		1170	624			8,3
-04				1190	650			8,4
-05		50		1400	875			10,5
-06				1430				10,7
-07	2	80	25	1265	914	125	22°30'	13,9
-08	1	50	15	1455	875	75	45°	10,9
-09	2	80	25	1350	946	125	22°30'	15,2
-10		100	40	1105	695	200		18,6

1. Сварные швы по ГОСТ 16037-80
2. * Размеры для справок
3. h17; $\pm \frac{JT17}{2}$

Изм.	Лист	№ докум.	Подп.	Дата
Разраб.		Москвитина		
Пров.		Вельтер		
Т.контр.		Шрайман		
Н.контр.		Хромихина		
Утв.		Соснер		

1720.31.02.000 СБ

Трубопровод
Сборочный чертеж

Лит.	Масса	Масштаб
	см. табл.	—
Лист	Листов 1	

ЦНИИЭП инж. оборудования

Серия 5.903-6 Выпуск 3

1720.31.02.001

Размеры, мм

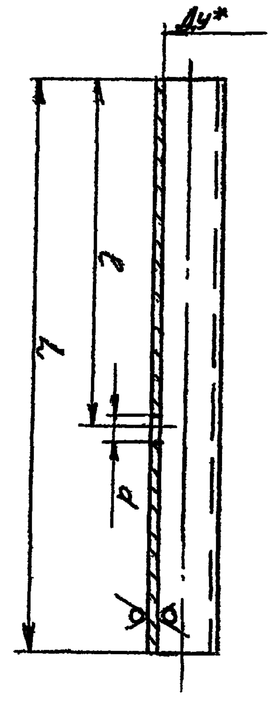

Обозначение	Проход условный, Ду	Dx5	L	l	d	Масса, кг
1720.31.02001	25	32x2	904	655	25	1,36
-01	32	38x2	910	730	32	1,63
-02			915			1,64
-03	40	45x2	695	494	40	1,48
-04			715	520		1,5
-05	50	57x2	925	745	50	2,5
-06			955			2,6
-07	80	89x2	825	679	80	3,6
-08	50	57x2	980	745	50	2,7
-09	80	89x2	1015	711	80	4,3
-10	100	100x2,5	590	385	100	3,8

1. * Размер для справок
2. H17; h17; ± $\frac{IT17}{2}$

25 (V)

Изм.	Лист	№ докум.	Подп.	Дата
Разраб.		Москвитин		
Пров.		Вельтер		
Т. контр.		Шрайман		
Н. контр.		Кронштейн		
Утв.		Соснер		

Патрубок

1720.31.02.001

Труба Dx5 ГОСТ 10704-76 / А-ст2кп ГОСТ 10705-80

Лит. | Масса | Масштаб | См. табл. | Лист | Листов 1

ЦНИИЭП инж. оборудования

Серия 5.903-6 Выпуск 3

Формат	Зона	Поз.	Обозначение	Наименование	Кол. на исполн. 1720.31.02.000 —	-01	-02	-03	-04	-05	-06	-07	-08	-09	-10	Примечание
А4		8	1720.31.02.001-02	Патрубок			1									
			-03	Патрубок				1								
			-04	Патрубок					1							
			-05	Патрубок						1						
			-06	Патрубок							1					
			-07	Патрубок								1				
			-08	Патрубок									1			
			-09	Патрубок										1		
			-10	Патрубок											1	
				Стандартные изделия												
				Фланец ГОСТ 12820-80												
		10		1-15-16 ст20	1	1	1	1	1	1	1		1			
				1-25-16 ст20								1		1		
				1-40-16 ст20											1	

Изм. | Лист | № докум. | Подп. | Дата

1720.31.02.000

Лист 3

Серия 5.903-6 Выпуск 3

Формат	Зона	Поз.	Обозначение	Наименование	Кол. на исполн. 1720.31.02.000 —	-01	-02	-03	-04	-05	-06	-07	-08	-09	-10	Примечание
				Фланец 12620-80												
		11		1-25-16 ст20	2											
				1-32-16 ст20		2	2									
				1-40-16 ст20				2	2							
				1-50-16 ст20						2	2		2			
				1-80-16 ст20								2		2		
				1-100-16 ст20											2	
				Материалы												
				Труба ГОСТ 10704-76 / Ст2кп ГОСТ 10705-80												
		12		18 x 2	0,075	0,075	0,075	0,075	0,075	0,075	0,075		0,075			м
				32x2								0,125		0,125		м
				45x2											0,2	м

Изм. | Лист | № докум. | Подп. | Дата

1720.31.02.000

Лист 4

Формат А4

Серия 5.903-6 Выпуск 3

Формат	Зона	Поз.	Обозначение	Наименование	Кол. на исполн. 1720.31.02.000 —	-01	-02	-03	-04	-05	-06	-07	-08	-09	-10	Примечание
А3		2	1720.10.03.006-	Переход								1		1		
А3		3	1720.10.03.005-09	Переход	2											
			-10	Переход		2	2									
			-11	Переход				2	2							
			-12	Переход						2	2		2			
А4		4	1720.10.05.001	Патрубок	1	1	1	1	1	1	1		1			
			-01	Патрубок								1		1		
			-02	Патрубок											1	
А4		5	1720.10.05.002	Бобышка	1	1	1	1	1	1	1	1	1	1	1	
А4		6	1720.31.01.002	Патрубок	1											
			-01	Патрубок		1	1									
			-02	Патрубок				1	1							
			-03	Патрубок						1	1		1			
			-04	Патрубок								1		1		
			-05	Патрубок											1	
А4		7	1720.31.01.003	Отвод	1	1	1	1	1	1	1	1	1	1	1	
А4		8	1720.31.02.001-	Патрубок	1											
			-01	Патрубок		1										

Изм. | Лист | № докум. | Подп. | Дата

1720.31.02.000

Лист 2

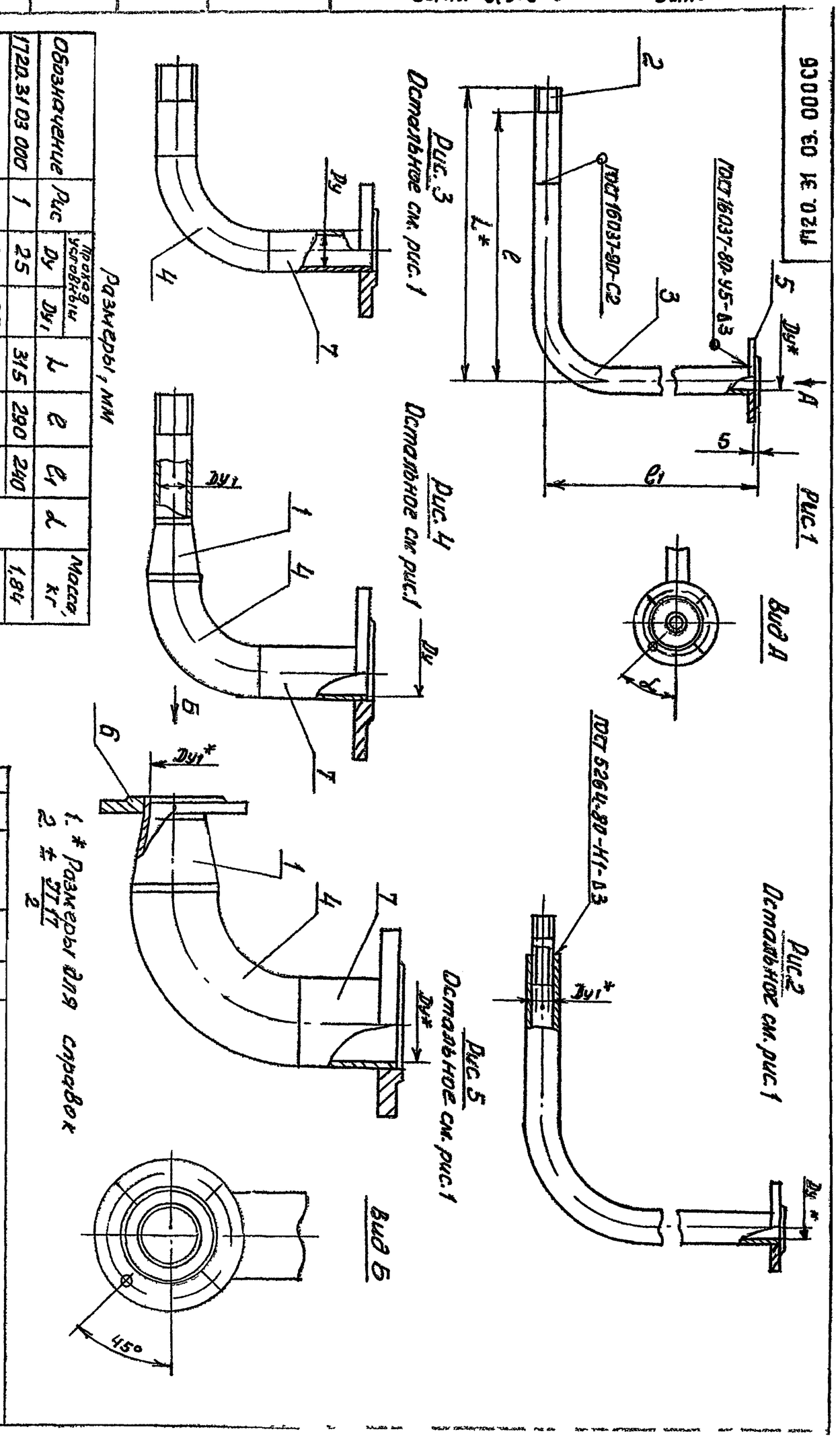

1. * Размеры для справок
2. ± $\frac{IT17}{2}$

Размеры, мм

Обозначение	Рис	Проход условный Ду	Ду1	L	l	l1	α	Масса, кг
1720.31.03.000	1	25		315	290	240		1,84
-01	2	32	25	353	328	260		2,69
-02	1		32	351	316		45°0'	2,78
-03	3	40			166	230		3,21
-04	4	50	40		270	220		4,23
-05	5	80	50		286	190	22°30'	8,15
-06		100	65		226	220		11,32

Изм	Лист	№ докум.	Подп	Дата
Разраб		Москвитина		
Пров		Вельтер		
Т контр		Шрайман		
Н контр		Хромихина		
Утв		Соснер		

1720.31.03.000СБ

Трубопровод
Сборочный чертеж

Лит	Масса	Масштаб
	СМ ТРБЛ	—
Лист	Листов 1	

ЦНИИЭП инж оборудования

21723-04 34

Формат	Зона	Поз	Обозначение	Наименование	Кол. на исполн. 1720 31.03.000 —	-01	-02	-03	-04	-05	-06	Примечание
А3		1	1720.10.03.005-18	Переход							1	
А4		2	1720.30.03.001-	Патрубок	1	1						
			-01	Патрубок			1					
			-03	Патрубок				1				
			-04	Патрубок					1			
А4		3	1720.31.03.001	Колено	1							
			-01	Колено		1						
			-02	Колено			1					
				Стандартные изделия								
				Отвод 90° ГОСТ 17375-85								
		4		45х2				1				
				57х3					1			
				89х3,5						1		
				108х4							1	

Изм	Лист	№ докум.	Подп	Дата

1720 31.03 000 Лист 2

Копировал Анисимов

Формат	Зона	Поз	Обозначение	Наименование	Кол. на исполн. 1720 31.03.000 —	-01	-02	-03	-04	-05	-06	Примечание
				Документация								
А3			1720.31.03.000СБ	Сборочный чертеж	×	×	×	×	×	×	×	
				Детали								
А3		1	1720.10.03.005-08	Переход					1			
			-14	Переход						1		

Изм	Лист	№ докум	Подп.	Дата
Разраб.		Москвитина		
Пров		Вельтер		
Н.контр		Хромихина		
Утв		Соснер		

1720 31.03.000

Трубопровод

Лит	Лист	Листов
	1	2

ЦНИИЭП инж оборудования

34

Серия 5 903-6 Выпуск 3

Обозначение	Наименование	Кол. на исполн. 1720 31.03.000 --	-01	-02	-03	-04	-05	-06	Примечание
	Фланец ГОСТ 12820-80								
5	1-25-16 ст20	1							
	1-32-16 ст20		1	1					
	1-40-16 ст20				1				
	1-50-16 ст20					1			
	1-80-16 ст20						1		
	1-100-16 ст20							1	
	1-50-16 ст20						1		
	1-65-16 ст20							1	
	Материалы								
	Труба ГОСТ10704-76 А-ст2кп ГОСТ10705-80								
7	45х2				0,165				м
	57х2					0,14			м
	89х2						0,065		м
	108х2,5							0,065	м

Изм	Лист	№ докум	Подп	Дата

1720.31 03.000

Лист 3

Фургет АВ

Кандровал Алешикова

Серия 5 903-6 Выпуск 3

1720.31.03.001

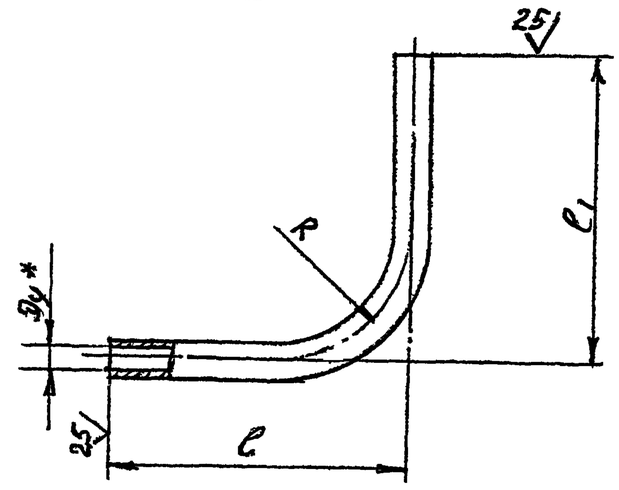

Размеры, мм

Обозначение	Проход условный Dy	D×S	l	l_1	R_1	Масса, кг
1720.31.03.001	25	32×2	220	235	100	0,4
-01	32	38×2	278	255	150	0,85
-02			256	255		0,8

1 *Размер для справок
2. $\pm \frac{JT17}{2}$

1720 31.03.001

Изм	Лист	№ докум	Подп	Дата
Разраб.	Москвитина			09.86
Пров.	Вельтер			
Т.контр	Шрайман			
Н.контр	Хромихина			09.86
Утв	Соснер			

Колено

Труба D×S ГОСТ10704-76 / А-Ст 2 кп ГОСТ10705-80

Лит | Масса см табл | Масштаб —

Лист | Листов 1

ЦНИИЭП инж. оборудования

Серия 5.903-6 Выпуск 3

1720.32.01.000 СБ

Рис.1

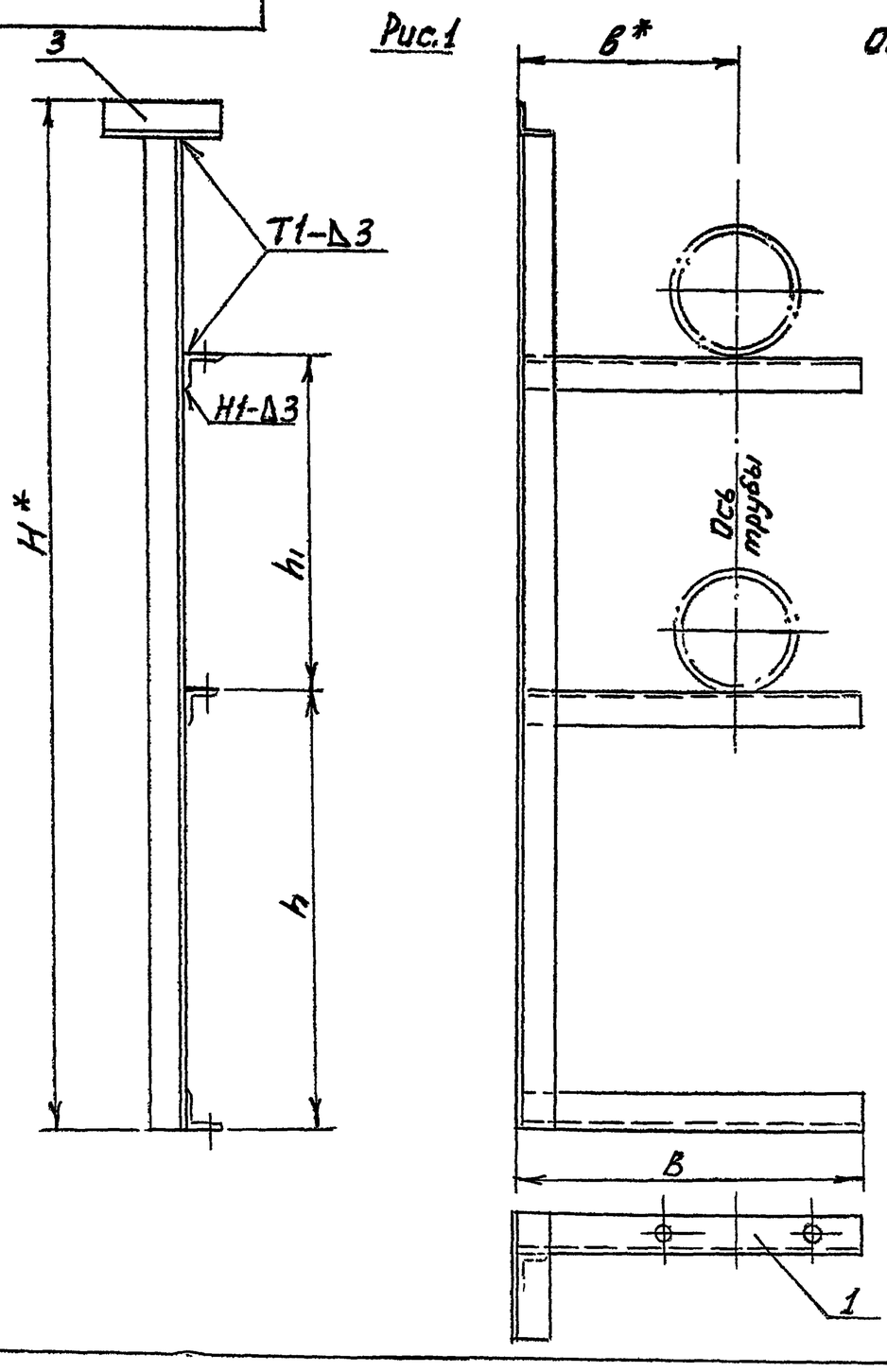

Рис2

Остальное см рис.1

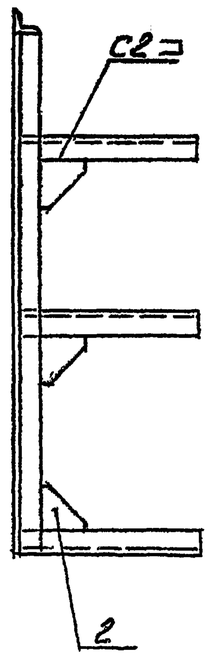

Размеры, мм

Обозначение	Рис.	h	h_1	H	B	в	Масса, кг
1720.32.01.000	1	522	595	1310	350	250	4,13
-01	2	505	780	1480	450	350	4,47
-02		496	715	1420	500	400	6,3

1 Сварные швы по ГОСТ 5264-80
2. *Размеры для справок

1720.32 01 000 СБ

Изм	Лист	№ докум	Подп	Дата
Разраб	Москвитина			
Пров	Вельтер			
Т контр	Шрайман			
Н.контр	Хромихина			
Утв.	Соснер			

Стойка сборочный чертеж

Лит | Масса см табл | Масштаб —

Лист | Листов 1

ЦНИИЭП инж оборудования

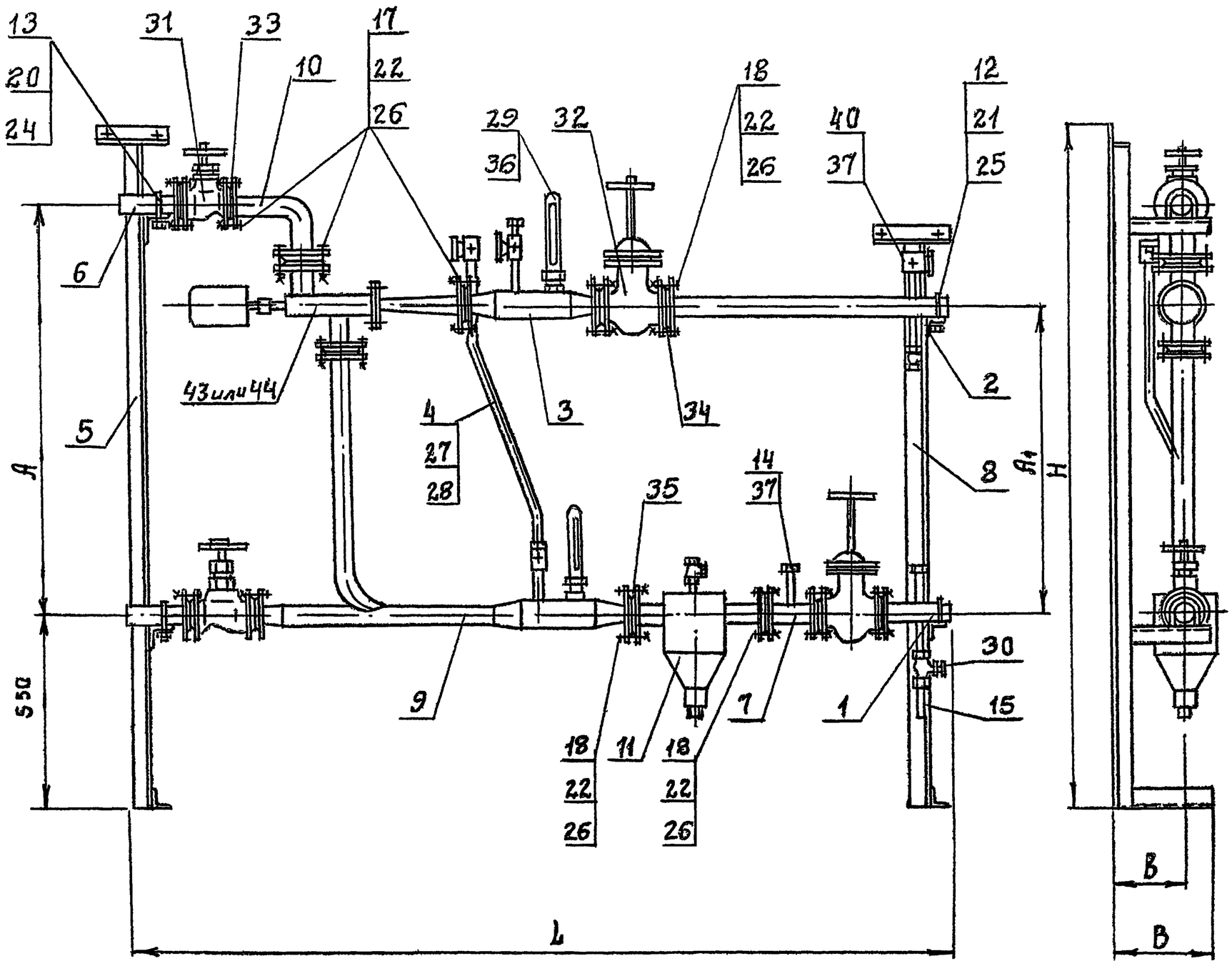

РАЗМЕРЫ, мм

Обозначение	Проход условный, Ду	A	A1	B	B	H	L	Масса, кг
1720.33.00 000	40	800	595	350	250	1530	2410	157
-01	50						2460	157
-02	80						2490	160
-03	100	1000	780	450	350	1770	2770	224
-04	125						2800	226
-05	150		715	500	400		3020	339

1. Размеры для справок
2. Грязевик поз. 11 изготавливать по типовому проекту 4.903-10 выпуск 8.

Изм	Лист	№ докум	Подп	Дата	1720.32.00 000СБ
Разраб		Вельгер			Блок присоединения. Сборочный чертеж
Пров		Шрайман			Лит — Масса см. табл. Масштаб —
Т. контр		Шрайман			Лист — Листов 1
Н. контр		Хромихина			ЦНИИ ЭП неж. оборудования КО
Утв.		Соснер			

Инв. № подл. | Подп. и дата | Взам. инв. № | Инв. № дубл. | Подп. и дата

Серия 5.903-6 Выпуск 3

Формат	Зона	Поз.	Обозначение	Наименование	Кол. на исполн. 1720.32.00.000 —	01	02	03	04	05	Примечание
А4		6	1720.30.01.000-10	Патрубок					2		
			-12	Патрубок						2	
А4		7	1720.30.08.000-03	Вставка	1	1	1				
			-04	Вставка				1	1		
			-05	Вставка						1	
А4		8	1720.32.01.000	Стойка	1	1	1				
			-01	Стойка				1	1		
			-02	Стойка						1	
		9	1720.32.02.000	Трубопровод	1	1	1				
			-01	Трубопровод				1	1		
			-02	Трубопровод						1	
А4		10	1720.32.03.000	Отвод	1	1	1				
			-01	Отвод				1	1		
			-02	Отвод						1	

Изм.	Лист	№ докум.	Подп.	Дата	1720.32.00.000	Лист 3

Скопировал Антипова Формат А4

Серия 5.903-6 Выпуск 3

Формат	Зона	Поз.	Обозначение	Наименование	Кол. на исполн. 1720.32.00.000 —	01	02	03	04	05	Примечание
				Документация							
А0			1720.32.00.000СБ	Сборочный чертеж	X	X	X	X	X	X	
А4			1720.32.00.000 ВС	Ведомость спецификаций	X	X	X	X	X	X	
А3			1720.32.00.000 ВП	Ведомость покупных изделий	X	X	X	X	X	X	
А4			1720.00.00.000 И	Инструкция по применению	X	X	X	X	X	X	
				Сборочные единицы							
А4		1	1720.10.01.000-03	Патрубок	1	1	1				
			-04	Патрубок				1	1		
			-05	Патрубок						1	
А4		2	-08	Патрубок	1	1	1				
			-09	Патрубок				1	1		
			-10	Патрубок						1	

Изм.	Лист	№ докум.	Подп.	Дата	1720.32.00.000	Лит.	Лист	Листов
Разраб.	Вельтер			09.86	Блок присоединения		1	10
Пров.	Шрайман			—		ЦНИИЭП инж. оборудования КО		
Н. контр.	Хромихина			09.86				
Утв.	Сосмер							

Копировал Антипова Формат А4

Серия 5.903-6 Выпуск 3

Формат	Зона	Поз.	Обозначение	Наименование	Кол. на исполн 1720.32.00.000 —	01	02	03	04	05	Примечание
		11	Т34-01	Грязевик 16-50	1	1	1				Изготовление
			-04	Грязевик 16-80				1	1		по т.п.
			-05	Грязевик 16-100						1	4-903-10
											выпуск 8
				Детали							
АУ		12	1720.10.00.001-03	Хомут	2	2	2				
			-04	Хомут				2	2		
			-05	Хомут						2	
АУ		13	1720.10.00.001-02	Хомут	2						
			-03	Хомут		2					
			-04	Хомут			2				
			-05	Хомут				2			
			-06	Хомут					2		
			-07	Хомут						2	

Изм.	Лист	№ докум.	Подп.	Дата	1720.32.00.000	Лист 4

21723-04 37

Серия 5.903-6 Выпуск 3

Формат	Зона	Поз.	Обозначение	Наименование	Кол. на исполн 1720.32.00.000 —	01	02	03	04	05	Примечание
А4		3	1720.10.05.000-01	Участок мерный	1	1	1				
			-02	Участок мерный				1	1		
			-03	Участок мерный						1	
А4		4	1720.10.08.000	Труба	1	1	1				
			-03	Труба				1	1	1	
А4		5	1720.10.09.000-02	Стойка	1						
			-03	Стойка		1					
			-04	Стойка			1				
			-11	Стойка				1			
			-12	Стойка					1		
			-13	Стойка						1	
А4		6	1720.30.01.000-01	Патрубок	2						
			-04	Патрубок		2					
			-06	Патрубок			2				
			-08	Патрубок				2			

Изм.	Лист	№ докум.	Подп.	Дата	1720.32.00.000	Лист 2

37

Серия 5.903-6 Выпуск 3

Формат	Зона	Поз.	Обозначение	Наименование	Кол. на испол. 1720.32.00.000-										Примечание
					-	01	02	03	04	05					
		28		Контргайка 15											
				ГОСТ 8968-75	1	1	1	1	1	1					
		29		Оправа 2П.250.63											
				ГОСТ 3029-75	2	2	2	2	2	2					
		30		Вентиль муфтовый											
				ГОСТ 9086-74 15б1бк											
				Ду25	2	2	2	2	2	2					
		31		Вентиль фланцевый											
				15кч 19п2 ГОСТ 18162-72											
				Ду 40	2	2	2								

1720.32.00.000 Лист 7

Копировал: Антипова Формат А4

Серия 5.903-6 Выпуск 3

Формат	Зона	Поз.	Обозначение	Наименование	Кол. на испол. 1720.32.00.000-										Примечание
					-	01	02	03	04	05					
				Задвижка 30ч 6бр											
				ГОСТ 8437-75											
		31		Ду50				2	2						
				Ду 80						2					
		32		Ду 50	2	2	2								
				Ду 80				2	2						
				Ду 100						2					
				Прокладка ГОСТ 15180-86											
		33		А-40-15	5	5	5								
				А-50-16				5	5						
				А-80-16						5					
		34		А-50-16	7	7	7								
				А-80-16				7	7						
				А-100-16						7					
		35		А-65-16	1	1	1								
				А-100-16				1	1						
				А-125-16						1					

1720.32.00.000 Лист 8

Копировал: Антипова Формат А4

Серия 5.903-6 Выпуск 3

Формат	Зона	Поз.	Обозначение	Наименование	Кол. на испол. 1720.32.00.000-										Примечание
					-	01	02	03	04	05					
		14	1720.10.00.002	Заглушка	2	2	2	2	2	2					
		15	1720.10.01.003	Патрубок	2	2	2	2	2	2					
				Стандартные изделия											
		17		Болт ГОСТ 7798-70											
				М16х6g-60.58	24	24	24								
				М16х6g-65.58				24	24	32					
		18		М16х6g-65.58	28	28	28	32	32						
				М16х6g-70.58						48					
				Гайка ГОСТ 5915-70											
		20		М8-7Н.5	2										
				М8-7Н.5		2	2								
				М10-7Н.5				2	2	2					

1720.32.00.000 Лист 5

Копировал: Антипова Формат А4

Серия 5.903-6 Выпуск 3

Формат	Зона	Поз.	Обозначение	Наименование	Кол. на испол. 1720.32.00.000										Примечание
					-	01	02	03	04	05					
				Гайка ГОСТ 5915-70											
		21		М8-7Н.5	2	2	2	2	2						
				М10-7Н.5						2					
		22		М16-7Н.5	52	52	52	56	56	80					
				Шайба ГОСТ 11371-78											
		24		6.01.05	2										
				8.01.05		2	2								
				10.01.05				2	2	2					
		25		8.01.05	2	2	2	2	2						
				10.01.05						2					
		26		16.01.05	52	52	52	56	56	60					
		27		Муфта короткая 15											
				ГОСТ 8954-75	1	1	1	1	1	1					

1720.32.00.000 Лист 6

Копировал: Антипова Формат А4

21123-04 38

Инв. № подл. | Подп. и дата | Взам. инв. № | Инв. № дубл. | Подп. и дата

Серия 5.903-6 Выпуск 3

№ строки	Обозначение	Наименование	Для исполн. 1720.32.00.000-						Примечание
			-	01	02	03	04	05	
1	1720.32.00 000	Блок присоединения	1	1	1	1	1	1	
2									
3	1720.10.01.000-03	Патрубок	1	1	1				
4	-04	Патрубок				1	1		
5	-05	Патрубок						1	
6	-08	Патрубок	1	1	1				
7	-09	Патрубок				1	1		
8	-10	Патрубок						1	
9									
10	1720.10.05.000-01	Участок мерный	1	1	1				
11	-02	Участок мерный				1	1		
12	-03	Участок мерный						1	
13									
14	1720.10.08.000	Труба	1	1	1				
15	-03	Труба				1	1	1	

Изм.	Лист	№ докум.	Подп.	Дата	1720.32.00 000 ВС		
Разраб.	Вельтер				Блок присоединения	Лит	Лист 1 / Листов 3
Пров.	Шрайман				Ведомость спецификаций	ЦНИИЭП инж. оборудования КО	
Н. контр.	Хромихина						
Утв.	Соснер						

Копировал: Антипова Формат А4

Инв. № подл. | Подп. и дата | Взам. инв. № | Инв. № дубл. | Подп. и дата

Серия 5.903-6 Выпуск 3

Формат	Зона	Поз.	Обозначение	Наименование	Кол. на исполн. 1720.32.00.000-						Примечание
					-	01	02	03	04	05	
		36		Прокладка П27							
				ГОСТ 23558-78	2	2	2	2	2	2	
		37		Прокладка 3-1							
				ГОСТ 23990-80	5	5	5	5	5	5	
				Прочие изделия							
		40		Кран муфтовый							
				14МТ-16 ТУ26-07-1061-73	3	3	3	3	3	3	

Изм.	Лист	№ докум.	Подп.	Дата	1720.32.00.000	Лист 9

Копировал: Антипова Формат А4

Инв. № подл. | Подп. и дата | Взам. инв. № | Инв. № дубл. | Подп. и дата

Серия 5.903-6 Выпуск 3

№ строки	Обозначение	Наименование	Для исполн. 1720.32.00.000-						Примечание
			-	01	02	03	04	05	
1	1720.10.04.000-02	Стойка	1						
2	-03	Стойка		1					
3	-04	Стойка			1				
4	-11	Стойка				1			
5	-12	Стойка					1		
6	-13	Стойка						1	
7									
8	1720.30.02.000-01	Патрубок	2						
9	-04	Патрубок		2					
10	-06	Патрубок			2				
11	-08	Патрубок				2			
12	-10	Патрубок					2		
13	-12	Патрубок						2	
14									
15	1720.30.08.000-03	Вставка	1	1	1				
16	-04	Вставка				1	1		
17	-05	Вставка						1	
18									

21723-04 39

Изм.	Лист	№ докум.	Подп.	Дата	1720.32.00.000 ВС	Лист 2

Инв. № подл. | Подп. и дата | Взам. инв. № | Инв. № дубл. | Подп. и дата

Серия 5.903-6 Выпуск 3

Формат	Зона	Поз.	Обозначение	Наименование	Кол. на исполн 1720.32.00.000-						Примечание
					-	01	02	03	04	05	
		43		Регулятор отопления							
				электронный							Допускается
				М1.400.003 ТУ							замена на
				„Электроника Р-1м" N1	1	1	1				поз. 44
				„Электроника Р-1м" N4				1	1		
				„Электроника Р-1м" N6						1	
				п/я Р-6025 г. Кострома							
		44		Регулятор отопления							
				электронный							Допускается
				М1.400.003 ТУ							замена
				„Электроника Р-1м" N3	1	1	1				на поз. 43
				п/я Р-6025 г. Кострома							

Изм.	Лист	№ докум.	Подп.	Дата	1720.32.00 000	Лист 10

Копировал: Антипова Формат А4

Серия 5.903-6 Выпуск 3

Номер строки	Обозначение	Наименование	Для исполн. 1720.32.00.000 –										Примечание
			–	01	02	03	04	05					
1	1720.32.01.000	Стойка	1	1	1								
2	-01	Стойка				1	1						
3	-02	Стойка						1					
4													
5	1720.32.02.000	Трубопровод	1	1	1								
6	-01	Трубопровод				1	1						
7	-02	Трубопровод						1					
8													
9	1720.32.02.000	Отвод	1	1	1								
10	-01	Отвод				1	1						
11	-02	Отвод						1					
12													
13													
14													
15													
16													
17													
18													

Изм. | Лист | N докум. | Подп. | Дата

1720.32.00.000 ВС

Лист 3

Копировал Ямпилова Формат 4

Инв. № подл. | Подп. и дата | Взам. инв. № | Инв. № дубл. | Подп. и дата

Серия 5.903-6 Выпуск 3

1720.31.01.002

25 √(√)

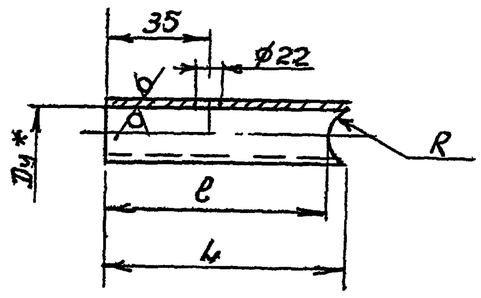

Размеры, мм

Обозначение	Проход условный Dy	D×S	R	L	l	Масса, кг
1720.31.01.002	25	32×2	16	90	79	0,14
-01	32	38×2	19		76	0,17
-02	40	45×2	23	85	72	0,2
-03	50	57×2	29		66	0,26
-04	80	89×2	45	80	45	0,42
-05	100	108×2,5	54	75	41	0,64

1. * Размер для справок
2. H17; h17; $\pm \frac{JT17}{2}$

Изм.	Лист	№ докум.	Подп.	Дата
Разраб.		Москвитина		09.86
Пров.		Вельтер		
Т. контр.		Шрайман		
Н. контр.		Хромихина		09.86
Утв.		Соснер		

1720.31.01.002

ПАТРУБОК

Лит. | Масса см. табл. | Масштаб —

Лист | Листов 1

Труба DxS ГОСТ 10704-76 / А-ст2 кп ГОСТ 10705-80

ЦНИИЭП инж оборудования

Инв. № подл. | Подп. и дата | Взам. инв. № | Инв. № дубл. | Подп. и дата

Серия 5.903-6 Выпуск 3

Номер строки	Наименование	Код ОКП	Обозначение документа на поставку	Поставщик	Кол. на исполн. 1720.32.00.000 –										Примечание
					–	01	02	03	04	05					
1															
2	Оправа 2п.250.63		ГОСТ 3029-75		2	2	2	2	2	2					
3															
4	Трубопроводная арматура														
5															
6	Вентиль муфтовый			по „Кралевецпромарматура"											
7	15Б 1бк Ду25	37 1212 1002	ГОСТ 9086-74	Краснокутский арматурный	2	2	2	2	2	2					
8															
9	Вентиль фланцевый			по „Запорожпромарматура"											
10	15кч 19п2 Ду 40	37 3212 1062	ГОСТ 18162-72		2	2	2								
11															
12	Задвижка 30ч6бр		ГОСТ 8437-75	Душанбинский арматурный имени Орджоникидзе											
13	Ду 50	37 2113 1026			2	2	2	2	2						
14	Ду 80	37 2113 1029						2	2	2					
15	Ду 100	37 2113 1030								2					
16															
17	Кран муфтовый			Одесский ремонтно-механический имени Осипенко											
18	14М1-16	37 1222 6007	ТУ26-07-1061-73		3	3	3	3	3	3					
19															
20	Прокладки														
21															
22	Прокладка А-40-16		ГОСТ 15180-80		5	5	5								
23	А-50-16				7	7	7	5	5						
24	А-65-16				1	1	1								
25	А-80-16							7	7	5					
26	А-100-16							1	1	7					
27	А-125-16									1					

Изм.	Лист	N докум.	Подп.	Дата
Разраб.		Вельтер		09.86
Пров.		Шрайман		
Н. контр.		Хромихина		09.86
Утв.		Соснер		

1720.32.00.000 ВП

БЛОК ПРИСОЕДИНЕНИЯ
Ведомость покупных изделий

Лит. | Лист 1 | Листов 2

ЦНИИЭП инж. оборудования

21723-04 40

Выпуск 3

Серия 5.903-6

Номер строки	Наименование	Код ОКП	Обозначение документа на поставку	Поставщик	Кол. на испол. 1720.32.00 000-										Примечание
					-	01	02	03	04	05					
1															
2	Муфта каракая 15		ГОСТ 8968-75		1	1	1	1	1	1					
3	Контргайка 15		ГОСТ 8968-75		1	1	1	1	1	1					
4															
5															
6	Фланцы														
7															
8	Фланец 1-40-16 ст 20	37.9941.406309	ГОСТ 12820-80		5	5	5								
9	1-50-16 ст 20	37 9941 4064 08			7	7	7	5	5						
10	1-65-16 ст 20	37 9941 4065 07			1	1	1								
11	1-80-16 ст 20	37 9941 4066 06						7	7	5					
12	1-100-16 ст 20	37.9941 4067 05						1	1	7					
13	1-125-16 ст 20	37 9941 4068 04								1					
14															
15															
16															
17															
18															
19	Регулятор отопления														
20	Электронный		М1. 400. 003 ТУ	п/я Р-6025											Комплектование по заявке заказчика
21	„Электроника Р-1м" N1	6294282429		г. Кострома	1	1	1								
22	или „Электроника Р1м"N3	6294282431			1	1	1								
23	„Электроника Р-1м" N4	6294282 432						1	1						
24	„Электроника Р-1м" N6	6294282433								1					
25															
26															
27															
28															
29															
30															

Инв.№ подл. | Подп. и дата | Взам.инв.№ | Инв.№ дубл. | Подп. и дата

Изм	Лист	N докум.	Подп.	Дата	1720.32.00 000 ВП	Лист 2

Выпуск 3

Серия 5.903-6

Обозначение	Наименование	Кол.	Примечание
		-01 -02 -03	
	Документация		
1720.32.01.000 СБ	Сборочный чертеж	X X X	
	Детали		
1720.12.09.001-03	Кронштейн	2	
-10	Кронштейн	2	
-12	Кронштейн	1	

Изм.	Лист	N докум.	Подп.	Дата	1720.32.01.000	Лит.	Лист	Листов 2
Разраб.	Москвитин				Стойка		1	ЦНИИЭП инж. оборудования ЖО
Пров.	Вельтер							
Н.контр.	Хромкина							
Утв.	Соснер					Копировал		Формат А4

Выпуск 3

Серия 5.903-6

Обозначение	Наименование	Кол.	Примечание
		- -01 -02	
1720.10.09.005	Косынка	3 3 3	
	Материал		
3	Уголок 36х36х5 ГОСТ 8509-72 Ст3ГОСТ 535-79	1,77 1,94 1,88	
	Уголок 45х45х3 ГОСТ 8509-72 Ст3 ГОСТ-535-79	1,88	

Изм.	Лист	N докум.	Подп.	Дата	1720.32.01.000	Лист 2

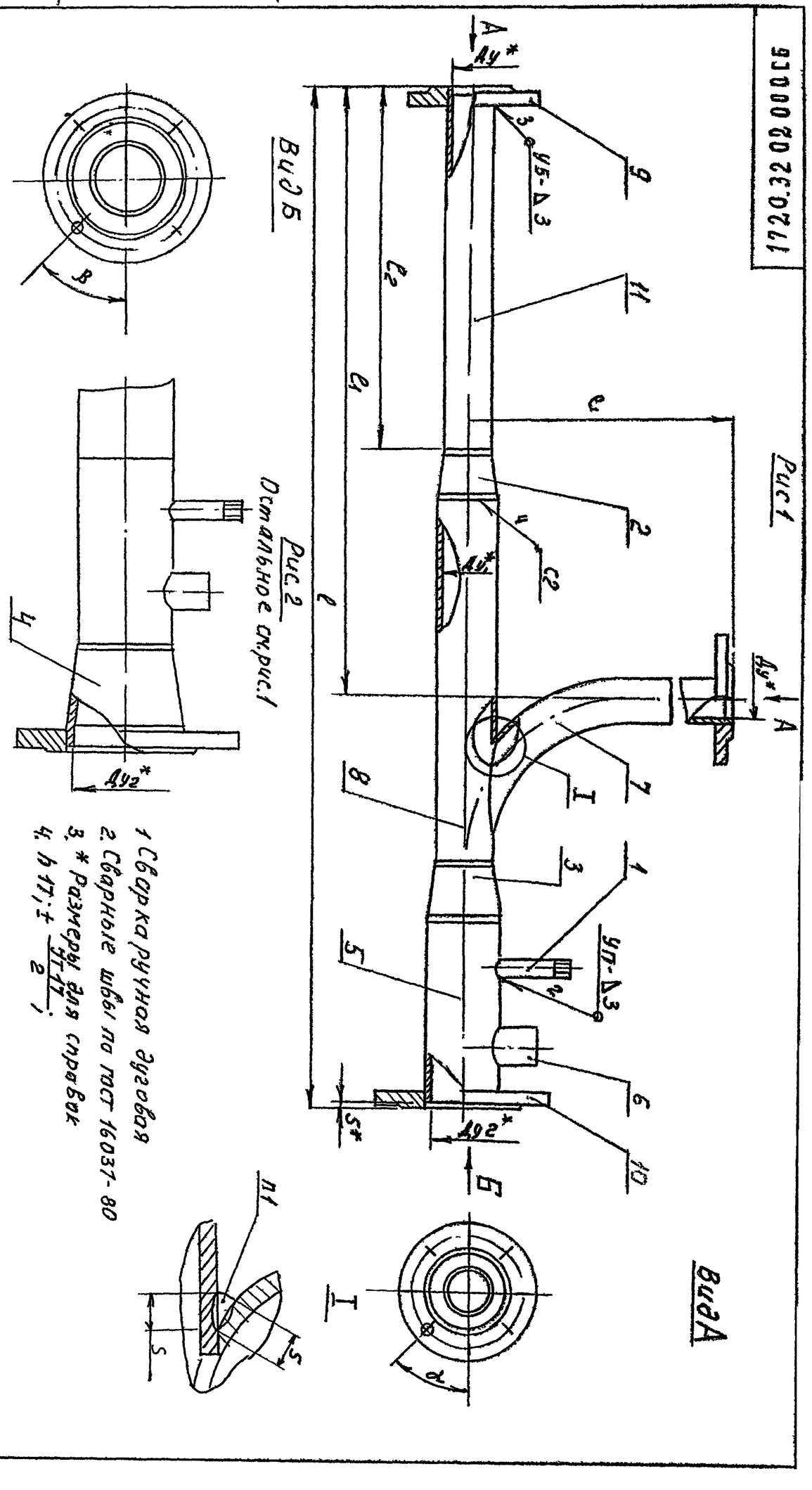

1. Сварка ручная дуговая
2. Сварные швы по ГОСТ 16037-80
3. * Размеры для справок
4. h 17; ± $\frac{УТ17}{2}$;

Размеры, мм

Обозначение	Рис.	Проход условный Ду	Ду1	Ду2	L	e	l1	l2	α	β	Масса, кг
1720.32.02.000	1	40	50	65	1270	485	650	410	45°	45°	13,2
-01		50	80	100	1445	755	675	380		22°30'	15,3
-02	2	80	100	125	1625	690	700	360	22°30'		26,7

Изм	Лист	№ докум.	Подп	Дата
Разраб.		Москвитина		
Пров		Вельтер		
Н. контр.		Шрайман		
Н. контр.		Хромихина		
УТВ		Сосиер		

1720.32.02.000СБ

Трубопровод
Сборочный чертеж

Лит	Масса	Масштаб
	см. табл.	—
Лист	Листов 1	

ЦНИИЭП инж. оборудования

21723-04 42

Изм	Лист	№ докум.	Подп. и дата	Взам. инв. №	Инв. № дубл.	Подп. и дата

Формат	Зона	Поз.	Обозначение	Наименование	Кол. на исполн. 1720.32.02.000 —	-01	-02	Примечание
А4		5	1720.10.05.001	Патрубок	1			
			— 03	Патрубок		1	1	
А4		6	1720.10.05.002	Бобышка	1	1	1	
А3		7	1720.32.02.001	Отвод	1			
			— 01	Отвод		1		
			— 02	Отвод			1	
А3		8	1720.32.02.002	Патрубок	1			
			— 01	Патрубок		1		
			— 02	Патрубок			1	
				Стандартные изделия				
				Фланец ГОСТ 12820-80				
		9		1-40-16 ст 20	2			
				1-50-16 ст. 20		2		
				1-80-16 ст. 20			2	

Изм	Лист	№ докум	Подп	Дата	1720.32.02.000	Лист 2

Формат	Зона	Поз.	Обозначение	Наименование	Кол. на исполн. 1720.32.02.000 —	-01	-02	Примечание
				Документация				
А3			1720.32.02.000СБ	Сборочный чертеж	X	X	X	
				Детали				
А4		1	1720.10.03.002	Отвод	1	1	1	
А3		2	1720.10.03.005 — 08	Переход	1			
			— 14	Переход		1		
			— 19	Переход			1	
		3	— 12	Переход	1			
			— 19	Переход		1		
		4	— 22	Переход			1	

Изм	Лист	№ докум	Подп	Дата
Разраб		Москвитина		
Пров		Вельтер		
Н. контр.		Хромихина		
УТВ		Сосиер		

1720.32.02.000

Трубопровод

Лит	Лист	Листов
	1	3

ЦНИИЭП инж. оборудования КО

42

1720.32.02.001

Серия 5.903-6 Выпуск 3

Инв.№ подл. | Подп. и дата | Взам. инв.№ | Инв.№ дубл. | Подп. и дата

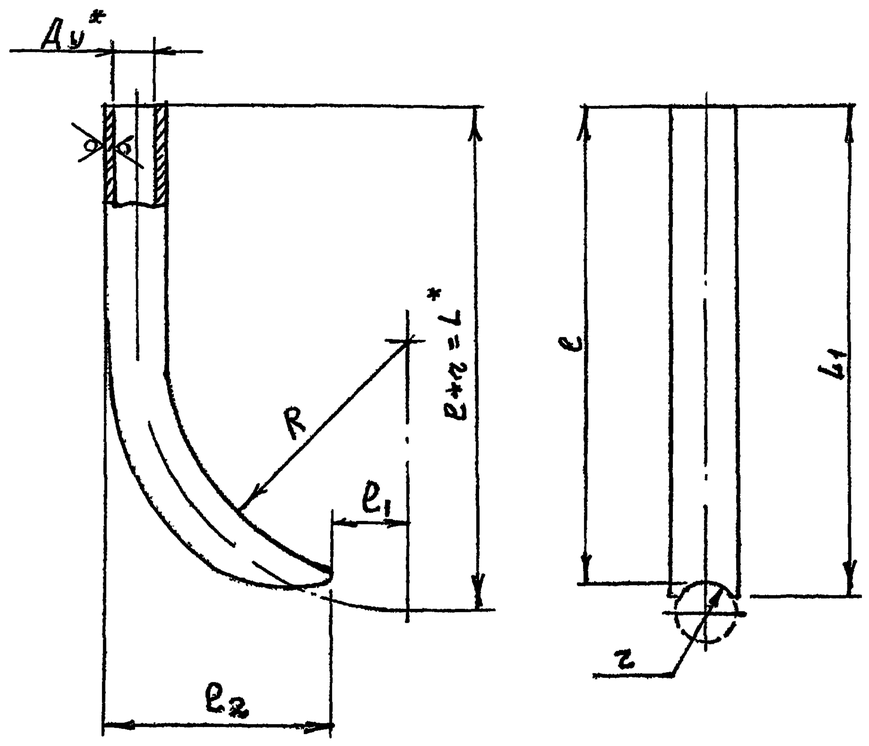

Размеры, мм

Обозначение	Проход условный Ду	DxS	L	L1	l	l1	l2	R	z	Масса кг
1720 32.02.001	50	57x2	480	462	450	31	200	200	29	1,2
-01	80	89x2	748	736	703	38	234	360	43	2,4
-02	100	108x2,5	684	668	630	50	410	400	54	3,5
-03	40	45x2	685	666	656	57	168	180	29	1,1
-04	50	57x2	840	834	795	82	173	200	45	2,3
-05	80	89x2	820	783	766	90	354	360	54	4,1

1* Размеры для справок

2. H17; h17; $\pm \frac{IT17}{2}$

					1720.32.02.001	
Изм.	Лист	№ докум.	Подп.	Дата	Отвод	Лит. / Масса / Масштаб: См. табл. / —
Разраб.		Москвитина		09.86		Лист / Листов: 1
Пров.		Вельтер				
Т.контр.		Шрайман			Труба DxS ГОСТ 10704-78 / А-Ст2кп ГОСТ 10705-80	ЦНИИЭП инж. оборудования
Н.контр.		Хромихина		09.86		
Утв.		Соснер				

1720.32.02.002

25 (√)

Рис. 1

Развертка отверстия

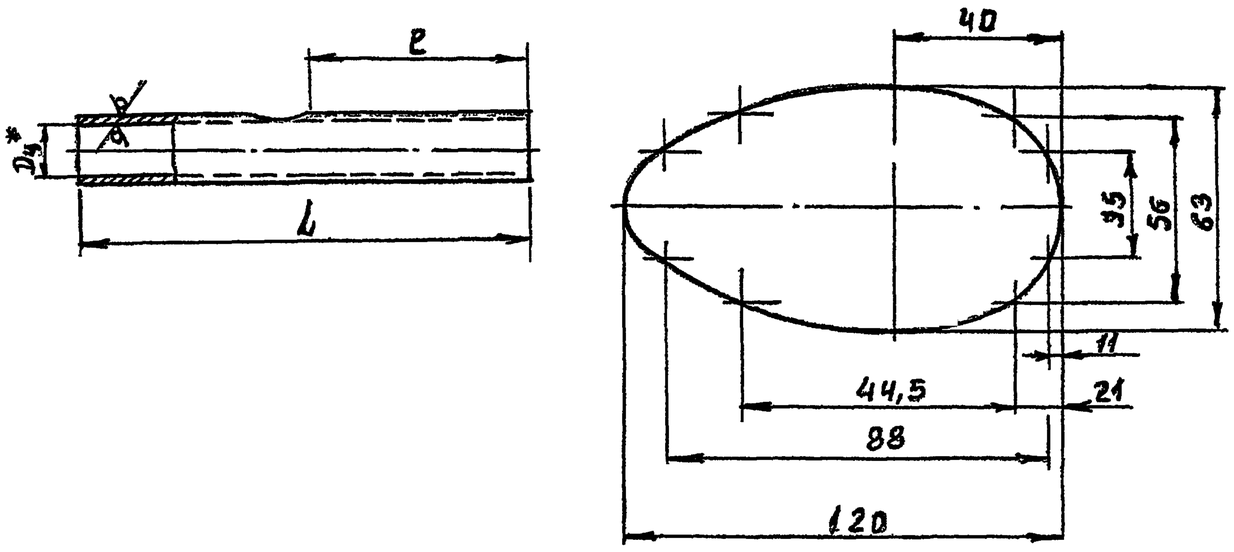

Рис. 2

Остальное - см. рис. 1

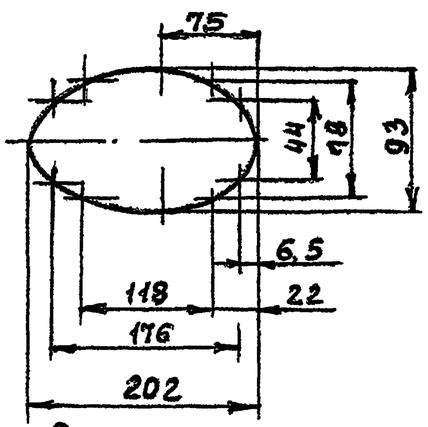

Рис. 3

Остальное - см. рис. 1

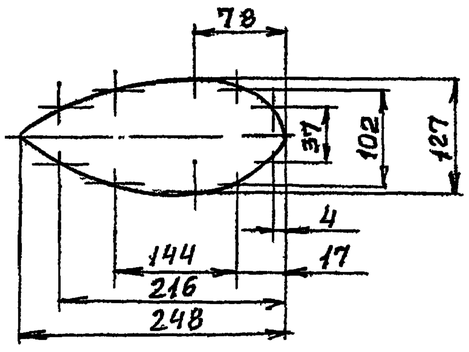

Размеры, мм

Обозначение	Рис.	Проход условный Ду	DxS	L	l	Масса, кг
1720 32.02 002	1	50	57x2	540	157	1.1
-01	2	80	89x2	705	102	3,1
-02	3	100	108x2,5	780	115	4.9

1. *Размер для справок

2. H17; h17; $\pm \frac{IT17}{2}$

					1720.32.02.002	
Изм.	Лист	№ докум.	Подп.	Дата	Патрубок	Лит. / Масса / Масштаб: См. табл. / —
Разраб.		Москвитина				Лист / Листов: 1
Пров.		Вельтер				
Т.контр.		Шрайман			Труба DxS ГОСТ 10704-76 / Ст2кп ГОСТ 10705-80	ЦНИИЭП инж. оборудования
Н.контр.		Хромихина				
Утв.		Соснер				

Формат	Зона	Поз.	Обозначение	Наименование	Кол. на исполн. 1720.32.02.000 —	-01	-02	Примечание
				Фланец ГОСТ12820-80	-			
		10		1-65-16 ст20	1			
				1-100-16 ст20		1		
				1-125-16 ст20			1	
				Материалы				
				Труба ГОСТ10704-76 / А-ст2кп ГОСТ10705-80				
		11		45×2	0,405			М
				57×2		0,375		М
				89×2			0,355	М

Изм.	Лист	№ докум.	Подп.	Дата	1720.32.02.000	Лист 3

Копировал

Формат	Зона	Поз.	Обозначение	Наименование	Кол. на исполн. 1720.32.03.000 —	01	-02	Примечание
		2		Фланец 1-80-16 ст20 ГОСТ12820-80			2	
				Материалы				
				Труба ГОСТ10704-76 / А-ст2кп ГОСТ10705-80				
		3		45×2	0,53			М
				57×2		0,515		М
				89×2			0,47	М

Изм.	Лист	№ докум.	Подп.	Дата	1720.32.03.000	Лист 2

Копировал

Формат	Зона	Поз.	Обозначение	Наименование	Кол. на исполн. 1720.32.03.000 —	01	-02	Примечание
				Документация				
А4			1720.32.03.000 СБ	Сборочный чертеж	X	X	X	
				Стандартные изделия				
				Отвод ГОСТ17375-85				
		1		90°-45×2,5	1			
				90-57×3		1		
				90-89×3,5			1	
				Фланец ГОСТ12820-80				
		2		1-40-16 ст20	2			
				1-50-16 ст20		2		

Изм.	Лист	№ докум.	Подп.	Дата	1720.32.03.000	Лит.	Лист 1	Листов 2
Разраб.	Москвитина				Отвод			
Пров.	Вельтер					ЦНИИЭП инж. оборудования КО		
Н. контр.	Хромичина							
Утв.	Соснер							

Копировал

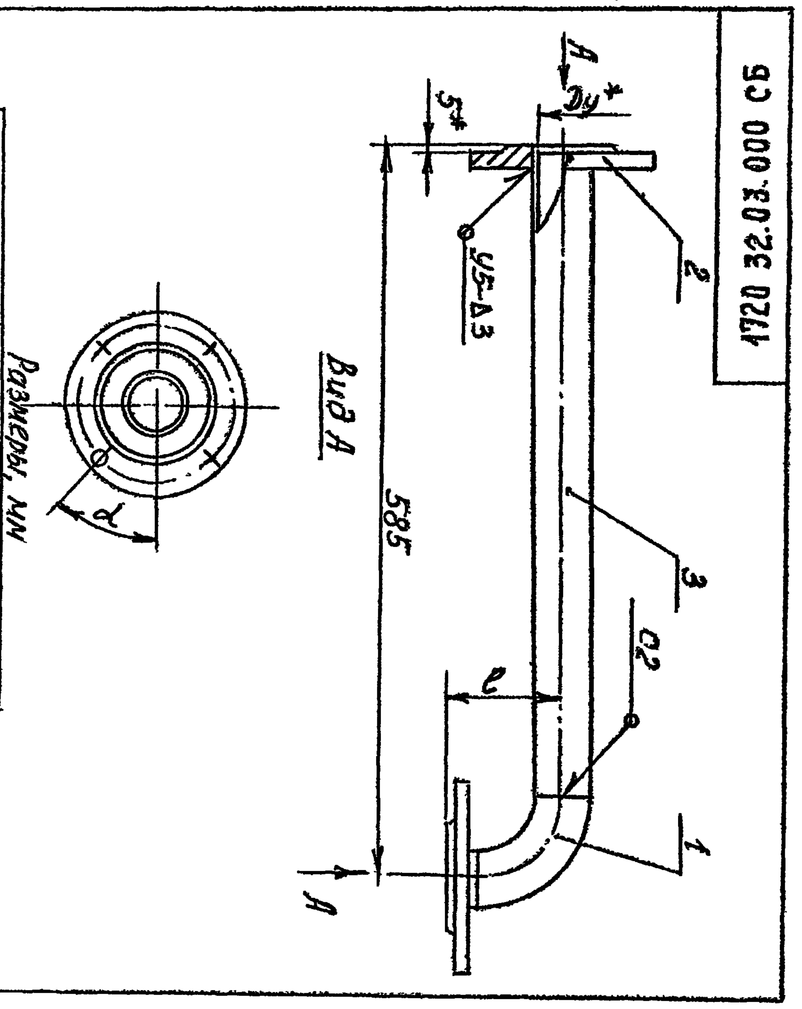

Обозначение	Проход условный Dy	Размеры, мм e	d	Масса, кг
1720.32.03.000	40	75	45°	5,3
-01	50	90		7,1
-02	80	135	28°30'	9,4

1. Сварные швы по ГОСТ 16037-80
2. * Размер для справок
3. $\pm \frac{IT}{2}$

Изм.	Лист	№ докум.	Подп.	Дата	1720.32.03.000 СБ	Лит.	Масса	Масштаб
Разраб.	Москвитина				Отвод			
Пров.	Вельтер				Сборочный чертеж	См. табл.	—	
Т. контр.	Райман					Лист	Листов 1	
Н. контр.	Хромичина					ЦНИИЭП инж. оборудования		
Утв.	Соснер							

Копировал

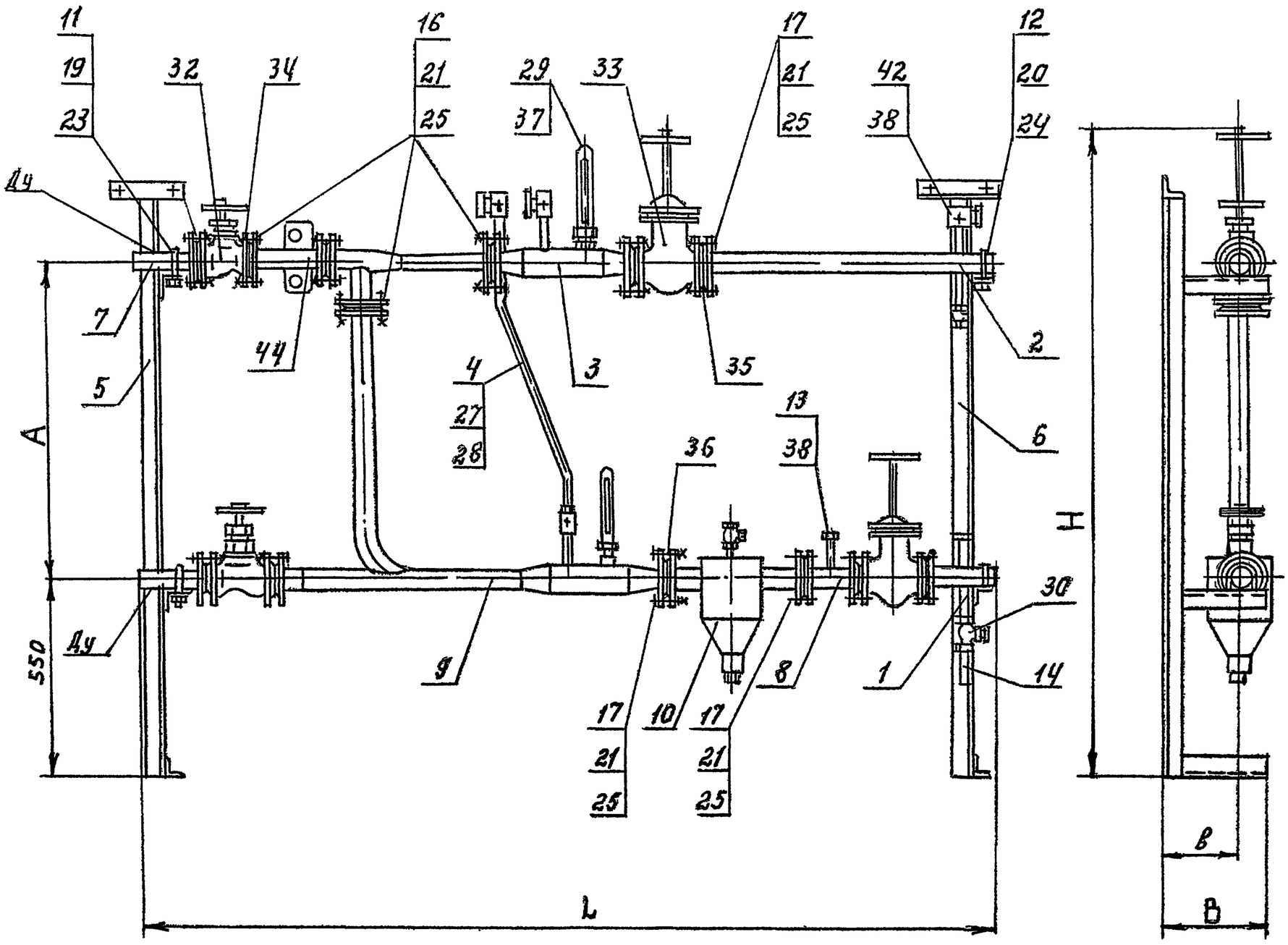

Размеры, мм

Обозначение	Проход условный Ду	A	B	в	H	L	Масса, кг
1720.33.00.000	40	800	350	250	1700	2005	140
— 01	50					2055	140
— 02	80					2095	141
— 03	100	1000	450	360	1800	2210	226
— 04	125					2240	228
— 05	160		500	400	1900	2665	330

1 Размеры для справок

2. Грязевик поз 10 изготавливать по типовому проекту 4.903-10 выпуск 2

					1720.33 000000СБ
Изм.	Лист	N докум.	Подп.	Дата	Блок присоединения. Сборочный чертеж
Разраб.		Вельтер			
Провер.		Шрайман			
Т. контр.		Шрайман			
Н. контр.		Хромихина			
Утв.		Соснер			

Лит	Масса	Масштаб
	См. табл.	—
Лист	Листов 1	

ЦНИИЭП инж. оборудования КО

Серия 5.903-6 Выпуск 3

Формат	Зона	Поз	Обозначение	Наименование	Кол. на исполн. 1720.33.00.000 –						Примечание
					–	01	02	03	04	05	
А4		7	1720.30.01.000-01	Патрубок	2						
			-04	Патрубок		2					
			-06	Патрубок			2				
			-08	Патрубок				2			
			-10	Патрубок					2		
			-12	Патрубок						2	
А4		8	1720.30.08.000 -03	Вставка	1	1	1				
			-04	Вставка				1	1		
			-05	Вставка						1	
А4		9	1720.33.01.000	Трубопровод	1	1	1				
			-01	Трубопровод				1	1		
			-02	Трубопровод						1	
		10	ТЭ4-01	Грязевик 16-50	1	1	1				Изготовлены
			-04	Грязевик 16-80				1	1		по т.п.
			-05	Грязевик 16-100						1	4.903-10
											Выпуск 2

Изм	Лист	N докум.	Подп.	Дата	1720.33.00.000	Лист 3

Серия 5.903-6 Выпуск 3

Формат	Зона	Поз.	Обозначение	Наименование	Кол. на исполн. 1720.33.00.000 –						Примечание
					–	01	02	03	04	05	
				Документация							
А2			1720.33.00.000 СБ	Сборочный чертеж	X	X	X	X	X	X	
А4			1720.33.00.000 ВС	Ведомость спецификаций	X	X	X	X	X	X	
А3			1720.33.00.000 ВП	Ведомость покупных изделий	X	X	X	X	X	X	
А4			1720.00.00.000 И	Инструкция по применению	X	X	X	X	X	X	
				Сборочные единицы							
А4		1	1720.10.01.000 -03	Патрубок	1	1	1				
			-04	Патрубок				1	1		
			-05	Патрубок						1	
А4		2	1720.10.01.000 -08	Патрубок	1	1	1				
			-09	Патрубок				1	1		

Изм	Лист	N докум	Подп.	Дата	1720.33.00.000			
Разраб	Вельтер				Блок присоединения	Лит	Лист 1	Листов 10
Пров	Шрайман					ЦНИИЭП инж. оборудования КО		
Н. контр.	Хромихина							
Утв.	Соснер							

Серия 5.903-6 Выпуск 3

Формат	Зона	Поз	Обозначение	Наименование	Кол. на исполн. 1720.33.00.000 –						Примечание
					–	01	02	03	04	05	
				Детали							
А4		11	1720.10.00 001 - 02	Хомут	2						
			-03	Хомут		2					
			-04	Хомут			2				
			-05	Хомут				2			
			-06	Хомут					2		
			-07	Хомут						2	
А4		12	1720.10.00 001 - 02	Хомут	2	2	2				
			-04	Хомут				2	2		
			-05	Хомут						2	
А4		13	1720.00.00-002	Заглушка	2	2	2	2	2	2	
А4		14	1720.10.00 003	Отвод	2	2	2	2	2	2	

Изм	Лист	N докум.	Подп.	Дата	1720.33.00.000	Лист 4

Серия 5.903-6 Выпуск 3

Формат	Зона	Поз.	Обозначение	Наименование	Кол. на исполн. 1720.33.00.000						Примечание
					–	01	02	03	04	05	
А4		2	1720.10.01.000 – 10	Патрубок						1	
А4		3	1720.10.05.000 - 01	Участок мерный	1	1	1				
			-02	Участок мерный				1	1		
			-03	Участок мерный						1	
А4		4	1720.10.08.000	Труба	1	1	1				
			-03	Труба				1	1	1	
А4		5	1720.10.09.000 -02	Стойка	1						
			-03	Стойка		1					
			-04	Стойка			1				
			-11	Стойка				1			
			-12	Стойка					1		
			-13	Стойка						1	
А4		6	1720.10.09.000 - 03	Стойка	1	1	1				
			-16	Стойка				1	1		
			-21	Стойка						1	

Изм	Лист	№ докум	Подп.	Дата	1720.33.00.000	Лист 2

Формат	Зона	Поз.	Обозначение	Наименование	Кол. на исполн. 1720.33.00.000 —	01	02	03	04	05	Примечание
		27		Муфта короткая 15							
				ГОСТ 8954-75	1	1	1	1	1	1	
		28		Контргайка 15							
				ГОСТ 8968-75	1	1	1	1	1	1	
		29		Оправа 2П.250.63							
				ГОСТ 3029-75	2	2	2	2	2	2	
				Вентиль муфтовый							
				ГОСТ 9086-74 15б1бк							
		30		Ду 25	2	2	2	2	2	2	
		32		Вентиль фланцевый							
				15кч 19п2 ГОСТ 18162-72							
				Ду40	2	2	2				

Формат	Зона	Поз.	Обозначение	Наименование	Кол. на исполн. 1720.33.00.000- —	01	02	03	04	05	Примечание
				Стандартные изделия							
				Болт ГОСТ 7798-70							
		16		М16 х 6g - 60.58	24	24	24				
				М16 х 6g - 65.58				24	24	32	
		17		М16 х 6g - 65.58	28	28	28	32	32		
				М16 х 6g - 70.58						48	
				Гайка ГОСТ 5915-70							
		19		М6-7Н.5	2						
				М8-7Н.5		2	2				
				М10-7Н.5				2	2	2	

Формат	Зона	Поз.	Обозначение	Наименование	Кол. на исполн. 1720.33.00.000 —	01	02	03	04	05	Примечание
				Задвижка 30ч6бр							
				ГОСТ 8437-75							
		32		Ду 50				2	2		
				Ду 80						2	
		33		Ду 50	2	2	2				
				Ду80				2	2		
				Ду100						2	
				Прокладка 15180-70							
		34		А-40-16	5	5	5				
				А-50-16				5	5		
				А-80-16						5	
		35		А-50-16	6	6	6				
				А-80-16				6	6		
				А-100-16						6	
		36		А-65-16	1	1	1				
				А-100-16				1	1		
				А-125-16						1	

Формат	Зона	Поз.	Обозначение	Наименование	Кол. на исполн. 1720.33.00.000- —	01	02	03	04	05	Примечание
				Гайка ГОСТ 5915-70							
		20		М8-7Н.5	2	2	2	2	2		
				М10-7Н.5						2	
		21		М16-7Н.5	52	52	52	56	56	80	
				Шайба ГОСТ 11371-78							
		23		6.01.05	2						
				8.01.05		2	2				
				10.01.05				2	2	2	
		24		8.01.05	2	2	2	2	2		
				10.01.05						2	
		25		16.01.05	52	52	52	56	56	80	

Инв. № подл. | Подп. и дата | Взам. инв. № | Инв. № дубл. | Подпись и дата

Инв. N подл.	Подп. и дата	Взам. инв. №	Инв. № дубл.	Подп. и дата

Серия 5.903-6 Выпуск 3

Номер строки	Обозначение	Наименование	Для исполн. 1720.33.00.000 —	01	02	03	04	05	Примечание
1	1720.33.00.000	Блок присоединения	1	1	1	1	1	1	
2									
3	1720.10.01. 000-03	Патрубок	1	1	1				
4	-04	Патрубок				1	1		
5	-05	Патрубок						1	
6	-08	Патрубок	1	1	1				
7	-09	Патрубок				1	1		
8	-10	Патрубок						1	
9									
10	1720.10.05.000 -01	Участок мерный	1	1	1				
11	-02	Участок мерный				1	1		
12	-03	Участок мерный						1	
13									
14	1720.10-08.000	Труба	1	1	1				
15	-03	Труба				1	1	1	

Изм	Лист	N докум.	Подп.	Дата
Разраб	Вельтер			
Пров.	Шрайман			
Н.контр	Хромихина			
Утв	Соснер			

1720.33.00.000 ВС

Блок присоединения

Ведомость спецификаций

Лит	Лист	Листов
	1	3

ЦНИИЭП инж. оборудования КО

Формат А4

Инв. N подл.	Подп. и дата	Взам. инв. №	Инв. N дубл.

Формат	Зона	Поз.	Обозначение	Наименование	Кол. на исполн. 1720.33.00.000 —	01	02	03	04	05	Примечание
		37		Прокладка П27							
				ГОСТ 23558-78	2	2	2	2	2	2	
		38		Прокладка 3-1							
				ГОСТ 23990-80	5	5	5	5	5	5	
				Прочие изделия							
		42		Кран муфтовый							
				14М1-16 ТУ 26-07-1061-73	3	3	3	3	3	3	

Изм	Лист	N докум.	Подп.	Дата

1720.33.00.000

Лист 9

Инв. N подл.	Подп. и дата	Взам. инв. №	Инв. № дубл.	Подп. и дата

Серия 5.903-6 Выпуск 3

Номер строки	Обозначение	Наименование	Для исполн. 1720.33.00.000 —	01	02	03	04	05	Примечание
1	1720.10.09.000 -02	Стойка	1						
2	-03	Стойка	1	2	1				
3	-04	Стойка			1				
4	-11	Стойка				1			
5	-12	Стойка					1		
6	-13	Стойка						1	
7	-16	Стойка				1	1		
8	-21	Стойка						1	
9									
10	1720.30.01.000 -01	Патрубок	2						
11	-04	Патрубок		2					
12	-06	Патрубок			2				
13	-08	Патрубок				2			
14	-10	Патрубок					2		
15	-12	Патрубок						2	
16									
17									
18									

Изм	Лист	N докум.	Подп.	Дата

1720.33.00.000 ВС

Лист 2

Инв. N подл.	Подп. и дата	Взам. инв. №	Инв. № дубл.	Подп. и дата

Серия 5.903-6 Выпуск 3

Формат	Зона	Поз.	Обозначение	Наименование	Кол. на исполн. 1720.33.00.000 —	01	02	03	04	05	Примечание
				Элеватор с приводом							
				ТУ 204 РСФСР							
		44	ЭРСА 1 01.00.000	ЭРСА-1	1	1	1				
			ЭРСА 2 01.00.000	ЭРСА-2				1	1		
			ЭРСА 3 01.00.000	ЭРСА-3						1	
				Экспериментальный							
				завод коммунального							
				оборудования							
				г. Москва.							

Изм	Лист	N докум.	Подп.	Дата

1720.33.00.000

Лист 10

Серия 5.903-6 Выпуск 3

Наименование	Для испол. 1720.33.00.000 —	01	02	03	04	05	Примечание
Вставка	1	1	1				
Вставка				1	1		
Вставка						1	
Трубопровод	1	1	1				
Трубопровод				1	1		
Трубопровод						1	

1720.33.00.000 ВС

Лист 3

Серия 5.903-6 Выпуск 3

Обозначение	Наименование	Кол. на испол. 1720.33.01.000 —	-01	-02	Примечание
	Документация				
1720.33.01.000 СБ	Сборочный чертеж		X	X	
	Детали				
1720.30.08.000-03	Отвод	1	1	1	
-04	Переход	1			
-05	Переход		1		
-01	Переход	1			
-02	Переход		1		

Формат	Зона	Поз.	Обозначение	Наименование	Кол.	Примечание
А4		1	1720.10.03.002			
А3		2	1720.10.03.005-08			
			-14			
			-19			
А3		3	-12			
			-19			

1720.33.01.000

Трубопровод

Лит | Лист 1 | Листов 3

ЦНИИЭП инж. оборудования

Изм.	Лист	№ докум.	Подп.	Дата
Разраб.		Мокшитина		
Пров.		Вельтер		
Н. контр.		Хромихина		
Утв.		Соснер		

Инв. № подл. | Подп. и дата | Взам. инв. № | Инв. № дубл. | Подп. и дата

Поз.	Наименование	Код ОКП	Обозначение документа на поставку	Поставщик	Кол. на испол. 1720.33.00.000- —	01	02	03	04	05	Примечание
1											
2	Оправа 2П.250.63		ГОСТ 3029-75		2	2	2	2	2	2	
3											
4	Трубопроводная арматура										
5											
6	Вентиль муфтовый		ГОСТ 9086-74	ПО „Кролевецпромармагура"							
7	15Б1 бк Ду 25	371212 1002		Краснокутский арматурный	2	2	2	2	2	2	
8											
9	Вентиль фланцевый		ГОСТ 18162-72	ПО „Запорожпромарматура"							
10	15кч 19п2 Ду 40	373212 1062			2	2	2				
11											
12	Задвижка 30ч 6 бр		ГОСТ 8437-75	Душанбинский арма-							
13	Ду 50	37 2113 1026		турный имени Орджо-	2	2	2	2	2		
14	Ду 80	37 2113 1029		никидзе				2	2	2	
15	Ду 100	37 2113 1030								2	
16											
17	Кран муфтовый			Одесский ремонтно-меха-							
18	14М1-16	371222 6007	ТУ26-07-1067-73	нический имени Осипенко	3	3	3	3	3	3	
19											
20	Прокладки										
21											
22	Прокладка А-40-16				5	5	5				
23	А-50-16				6	6	6	5	5		
24	А-80-16							6	6	5	
25	А-65-16				1	1	1				
26	А-100-16							1	1		
27	А-125-16									1	

1720.33.00.000 ВП

Изм.	Лист	№ докум.	Подп.	Дата
Разраб.		Вельтер		
Пров.		Шрайман		
Н. контр.		Хромихина		
Утв.		Соснер		

Блок присоединения

Ведомость покупных изделий

Лит | Лист 1 | Листов 2

ЦНИИЭП инж. оборудования

21723-04 49

Выпуск 3
Серия 5.903-6

Номер строки	Наименование	Код ОКП	Обозначение документа на поставку	Поставщик	Кол на испол 1720 33.00.000 - —	01	02	03	04	05					Примечание
1															
2	Муфта короткая 15		ГОСТ 8966-75		1	1	1	1	1	1					
3															
4	Контргайка 15		ГОСТ 8968-75		1	1	1	1	1	1					
5															
6	Фланцы														
7															
8	Фланец 1-40-16 ст 20	37 9941 4063 09	ГОСТ 12820-80		5	5	5								
9	1-50-16 ст 20	37 9941 4064-08			7	7	7	5	5						
10	1-65-16 ст 20	37 9941 4065 07			1	1	1								
11	1-80-16 ст 20	37 9941 4066 08						7	7	5					
12	1-100-16 ст 20	37 9941 406705						1	1	7					
13	1-125-16 ст 20	37 9941 406804								1					
14															
15															
16															
17															
18															
19	Элеватор с приводом		ТУ 204 РСФСР	Экспериментальный завод коммунального оборудования г. Москва											
20	ЭРСА1. 01. 00. 000				1	1	1								
21	ЭРСА2. 01. 00. 000							1	1						
22	ЭРСА3. 01. 00. 000									1					
23															
24															
25															
26															
27															
28															
29															
30															

Инв № подл | Подп и дата | Взам инв № | Инв № дубл | Подп и дата

Изм	Лист	№ докум	Подп.	Дата	1720.33.00.000 ВП	Лист 2

Выпуск 3
Серия 5.903-6

1720.33.04.000 СБ

Рис1

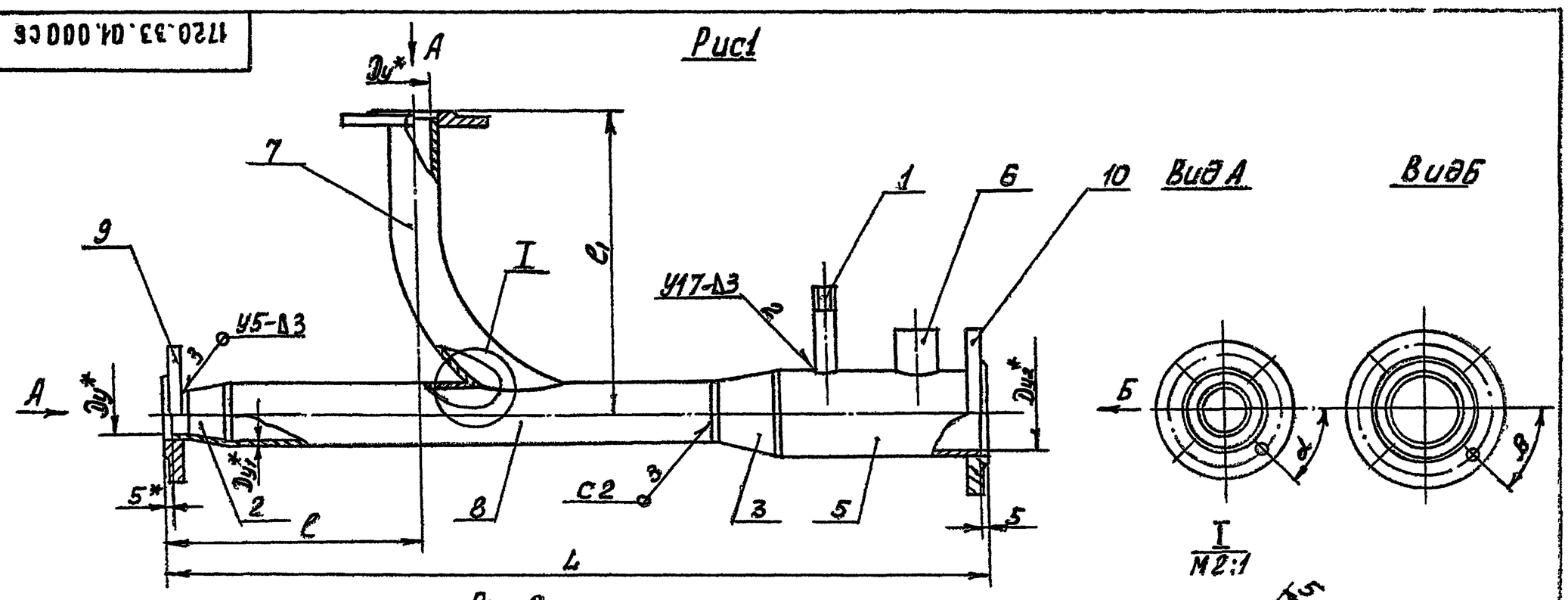

Рис2

Остальное см. рис 1

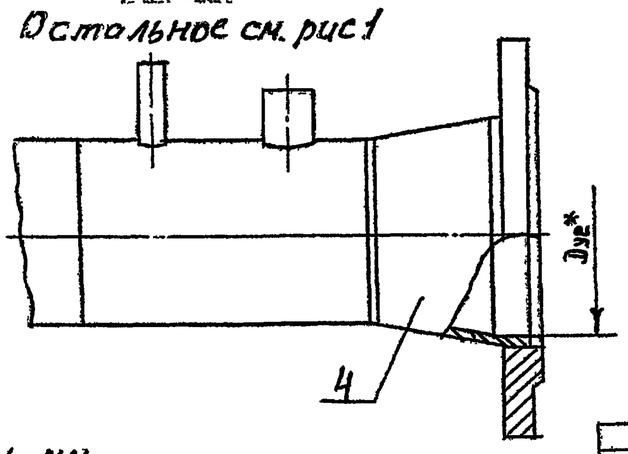

1. Сварка ручная дуговая
2. Сварные швы по ГОСТ 16037-80
3. * Размеры для справок.
4. $h\ 17; \pm \frac{IT17}{2}$

Размеры, мм

Обозначение	Рис	Проход условный Dy	Dy1	Dy2	L	e	e1	d	B	Масса, кг
1720.3301.000	1	40	50	65	865	252	690	45°	45°	11,5
-01		50	80	100	1074	300	845		22°30'	17,6
-02	2	80	100	125	1170	342	825	22°30'		16,3

Изм	Лист	№ докум	Подп.	Дата	1720.33.01.000 СБ			
Разраб	Москвитина				Трубопровод. Сборочный чертеж	Лит	Масса	Масштаб
Пров.	Вельтер						см. табл	—
Т. контр	Шрайман					Лист	Листов 1	
Н. контр	Хромыхина					ЦНИИЭП инж. оборудования		
Утв.	Соскер							

Серия 5.903-6 Выпуск 3

Поз.	Обозначение	Наименование	Кол. -01	Кол. -02	Примечание
9		Фланец ГОСТ 12820-80		2	
		1-80-16 ст20			
10		1-65-16 ст20	1		
		1-100-16 ст20		1	
		1-125-16 ст20		1	

1720.33.01.000 Лист 3

Серия 5.903-6 Выпуск 3

Поз.	Обозначение	Наименование	Кол. -	Кол. -01	Кол. -02	Примечание
4	1720.10.03.005-22	Переход			1	
5	1720.10.05.001.	Патрубок	1			
	-03	Патрубок		1	1	
6	1720.10.05.002	Бобышка	1	1	1	
7	1720.32.02.001-03	Отвод	1			
	-04	Отвод		1		
	-05	Отвод			1	
8	1720.33.01.001-01	Патрубок	1			
	-02	Патрубок		1		
	-03	Патрубок			1	
		Стандартные изделия				
		Фланец ГОСТ 12820-80				
		1-40-16 ст20		2		
		1-50-16 ст20			2	

1720.33.01.000 Лист 2

51

1720.33.01.001

Рис. 1

Развертка отверстия

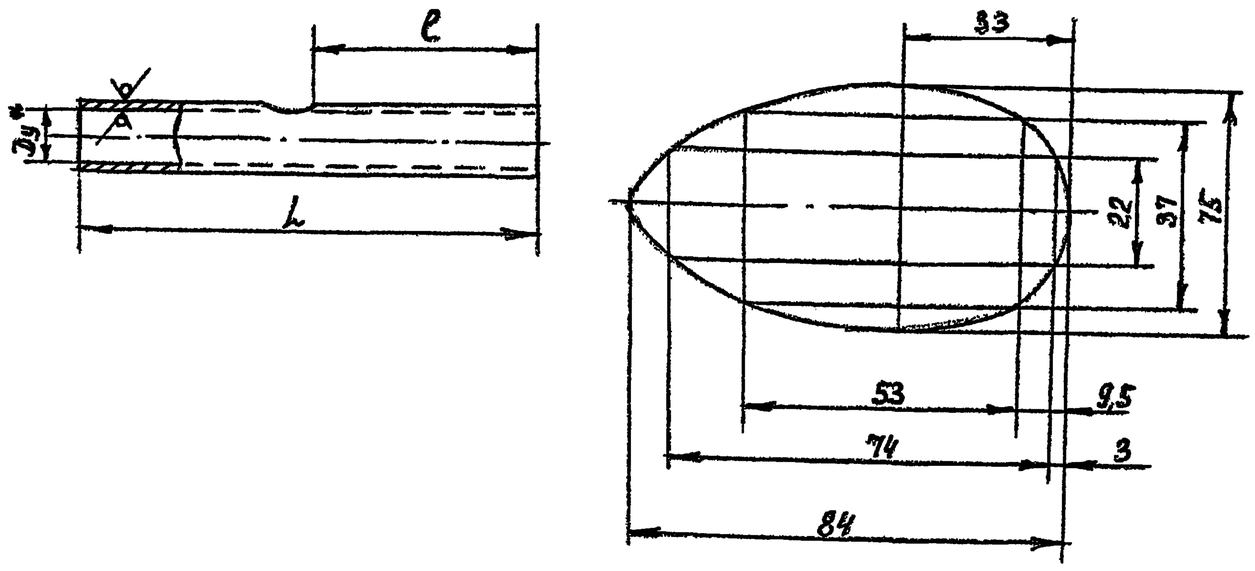

Рис. 2

Остальное см. рис. 1

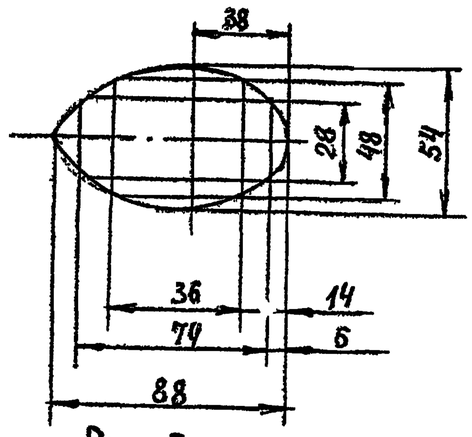

Рис. 3

Остальное см. рис. 1

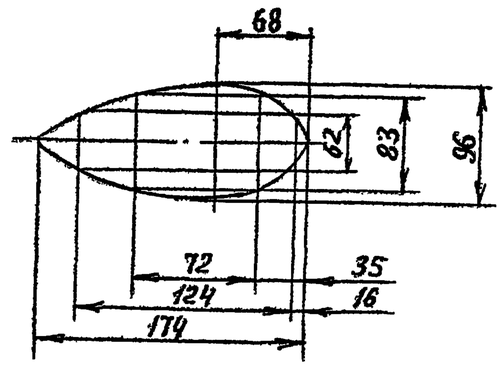

1. *Размер для справок.
2. H17; h17; $\pm \frac{JT17}{2}$

Размеры, мм.

Обозначение	Рис.	Проход условный, Dy	DxS	L	e	Масса, кг
1720.33.01.001	1	40	45x2	540	204	1,5
-01	2	50	57x2	710	342	3,1
-02	3	80	89x2	780	238	5,1

Изм.	Лист	№ докум.	Подп.	Дата	1720.33.01.001		
Разраб.		Москвитина			Патрубок	Лит.	Масса: См. табл.	Масштаб: —
Пров.		Вельтер				Лист	Листов 1	
Т.контр.		Шрайман				ЦНИИЭП инж оборудования		
Н.контр.		Хромихина						
Утв.		Соснер						

Инв. № подл. | Подп. и дата | Взам. инв. № | Инв. № дубл. | Подп. и дата

21723-04 51

Формат	Зона	Поз.	Обозначение	Наименование	Кол. на исполн. 1720.10.01.000- —	01	02	03	04	05	06	07	08	09	10	Примечание
				Документация												
А3			1720 10.01.000	Сборочный чертеж	×	×	×	×	×	×	×	×	×	×	×	
				Детали.												
А4		1	1720. 10.01.001	Патрубок	1											
			— 01	Патрубок		1										
			— 02	Патрубок			1									

Изм.	Лист	№ докум.	Подп.	Дата
Разраб.		Вельтер		
Провер.		Щракман		
Н. контр.		Хромихина		09.86
Утв.		Соснер		—

1720.10.01.000.

Патрубок

Лит.	Лист	Листов
	1	3

ЦНИИЭП инж. оборудования

Формат А4

Формат	Зона	Поз.	Обозначение	Наименование	Кол. на исполн. 1720.10.00.000- —	01	02	03	04	05	06	07	08	09	10	Примечание
А4		1	1720 10 01 001 — 03	Патрубок				1								
			— 04	Патрубок					1							
			— 05	Патрубок						1						
			— 06	Патрубок							1					
			— 07	Патрубок								1				
			— 08	Патрубок									1			
			— 09	Патрубок										1		
			— 10	Патрубок											1	
А4		2	1720 10.01.002	Отвод	1	1	1	1	1	1	1	1	1	1	1	
А4		3	1720.10.01.003	Отвод	1	1	1	1	1	1	1	1	1	1	1	
				Стандартные изделия												
				Фланец ГОСТ 12820-80												
		5		1-25-16 ст 20	1											
				1-32-16 ст 20		1										

Изм.	Лист	№ докум.	Подп.	Дата

1720.10.01.000

Лист 2

Обозначение	Проход условный Ду	L	Ряд	Масса кг
1720.10.01.000 — 01	25	815	22,5	10,7
— 02	32			9,5
— 03	40			11,7
— 04	50	605	15	13,5
— 05	80		45	9,7
— 06	100		22,5	5,8
— 07	150			4,6
— 08	200		45	3,2
— 09	50	815		2,5
— 10	80	915		2,1
	100			1,6

Размеры, мм

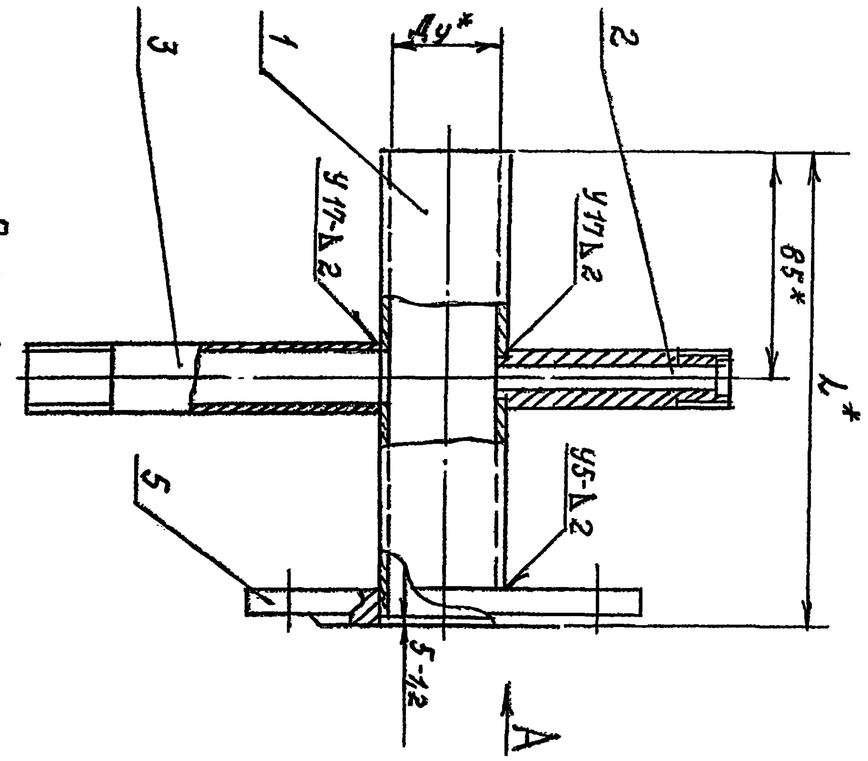

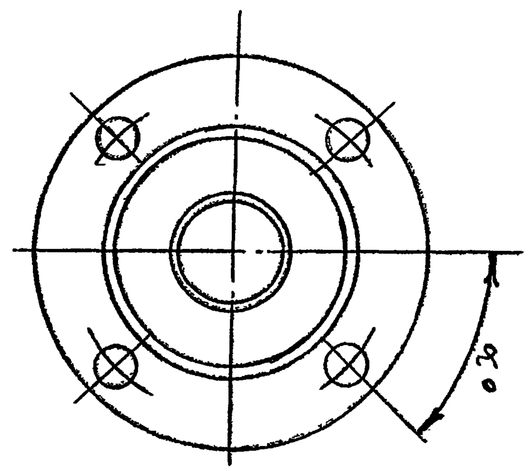

Вид А

1. Сварные швы по ГОСТ 16037-80.
2. *Размеры для справок.

Изм.	Лист	№ докум.	Подп.	Дата
Разраб.		Вельтер		
Пров.		Шракман		
Т. контр.				
Н. контр.		Хромихина		
Утв.		Соснер		

1720.10.01.000 СБ

Патрубок
Сборочный чертеж

Лит.	Масса	Масштаб
Лист	См. табл.	—
Листов 1		

ЦНИИЭП инж. оборудования КО

1720 10.01.000 СБ

1720.10.01.001

25 √(√)

Серия 5.903-6 Выпуск 3

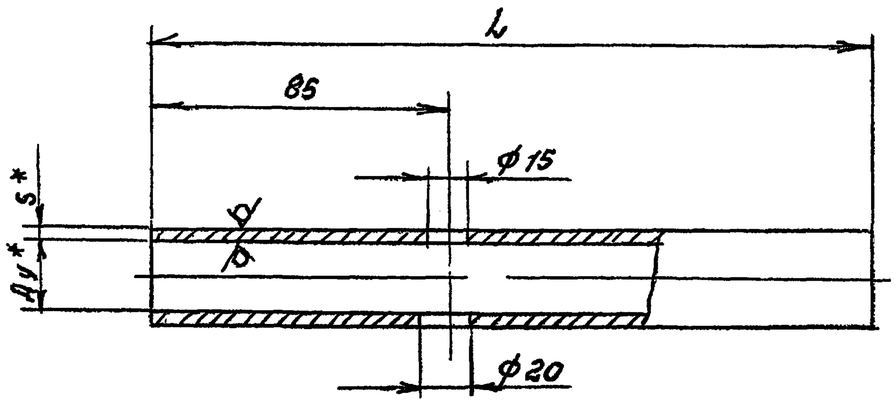

Размеры, мм

Обозначение	Проход условный Ду	L	Д×S	Масса, кг
1720.10.01. 001	25	170	32×2	0,25
— 01	32		38×2	0,3
— 02	40		45×2	0,36
— 03	50		57×2	0,46
— 04	80		89×2	0,73
— 05	100		108×2,5	1,1
— 06	150		159×3	1,95
— 07	200		219×3,5	3,16
— 08	50	600	57×2	1,62
— 09	80	810	89×2	3,5
— 10	100	910	108×2,5	5,9

1. *Размеры для справок
2. H17; h17; $\pm \frac{JT\,17}{2}$

ИЗМ	ЛИСТ	№ ДОКУМ	ПОДП	ДАТА	1720.10.01.001			
РАЗРАБ.		НИКИФОРОВ			ПАТРУБОК	ЛИТ.	МАССА	МАСШТАБ
ПРОВ.		ВЕЛЬТЕР					СМ ТАБЛ	—
Т. КОНТР.		ШРАЙМАН				ЛИСТ	ЛИСТОВ 1	
Н. КОНТР		ХРОМИХИНА		09.86	ТРУБА Д×S ГОСТ 10704-76 / А-СТ3КП ГОСТ 10705-80	ЦНИИЭП инж. оборудования		
УТВ		СОСНЕР		—				

ИНВ № ПОДЛ | ПОДПИСЬ И ДАТА | ВЗАМ ИНВ № | ИНВ № ДУБЛ | ПОДПИСЬ И ДАТА

Формат	Зона	Поз.	Обозначение	Наименование	Кол. на исполн. 1720.10.01.000- —	01	02	03	04	05	06	07	08	09	10	Примечание
				Фланец ГОСТ 12820-80												
		5		1-40-16 ст 20			1									
				1-50-16 ст 20				1					1			
				1-80-16 ст 20					1					1		
				1-100-16 ст 20						1					1	
				1-150-16 ст 20							1					
				1-200-16 ст 20								1				

ИЗМ	ЛИСТ	№ ДОКУМ	ПОДП.	ДАТА	1720.10.01.000.	ЛИСТ 3

Формат А4

1720.10.01.003

А(√)

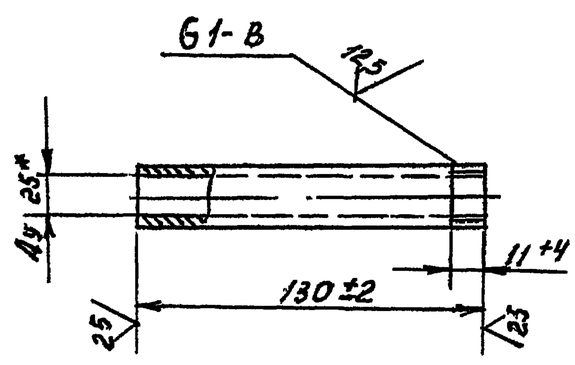

*Размер для справок

ИЗМ	ЛИСТ	№ ДОКУМ	ПОДП	ДАТА	1720.10.01.003			
РАЗРАБ		ВЕЛЬТЕР			ОТВОД	ЛИТ.	МАССА	МАСШТАБ
ПРОВ		ШРАЙМАН					0,13	1:2
Т КОНТР		ШРАЙМАН				ЛИСТ	ЛИСТОВ 1	
Н КОНТР		ХРОМИХИНА			ТРУБА 25×2,8 ГОСТ 3262-75	ЦНИИЭП инж оборудования КО		
УТВ		СОСНЕР						

21723-04 53

Серия 5.903-6 Выпуск 3

1720.10.03.006

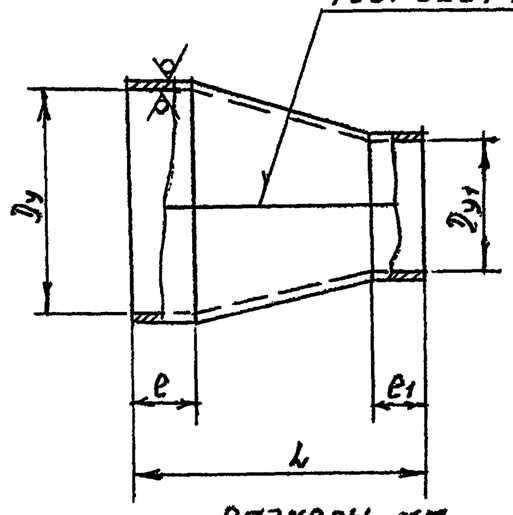

Размеры, мм

Обозначение	Прохода условный Dy	Dy1	L	e	e1	Масса, кг
1720.10.03.006	80	25	105	16	11	0,33
-01	125	40	100	20	12	0,4
-02		50	105		14	0,6
-03	150		75			0,5
-04		80			16	0,6
-05	175	100	145		18	1,1
-06	200	80	95	22	16	1,3
-07	250	150	165	23	20	1,97

Предельные отклонения размеров: H17; h17; $\pm \frac{IT17}{2}$

Изм.	Лист	№ докум.	Подп.	Дата	1720.10.03.006			
Разраб.	Никифорова				Переход	Лит.	Масса	Масштаб
Пров.	Вельтер						См. табл.	—
Т.контр.	Шрайман					Лист	Листов 1	
Н.контр.	Хромихина			07.86	Лист Б2,5 ГОСТ 19903-74 / Ст3 ГОСТ 16523-70	ЦНИИЭП инж. оборудования КО		
Утв.	Соснер							

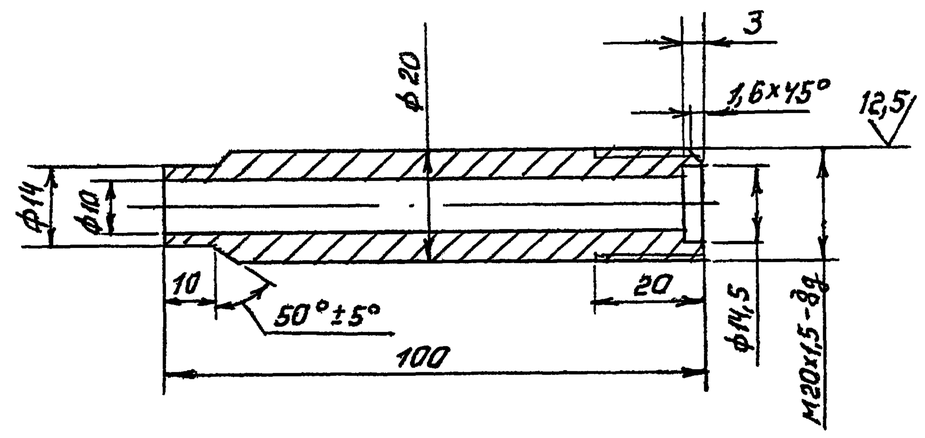

Предельные отклонения размеров: H17; h17; $\pm \frac{IT17}{2}$

Изм.	Лист	№ докум.	Подп.	Дата	1720.10.01.002			
Разраб.	Никифорова				Отвод	Лит.	Масса	Масштаб
Пров.	Вельтер						0,16	1:1
Т.контр.	Шрайман					Лист	Листов 1	
Н.контр.	Хромихина			07.86	Сталь 20 ГОСТ 1050-74	ЦНИИЭП инж. оборудования КО		
Утв.	Соснер							

1720.10.03.005

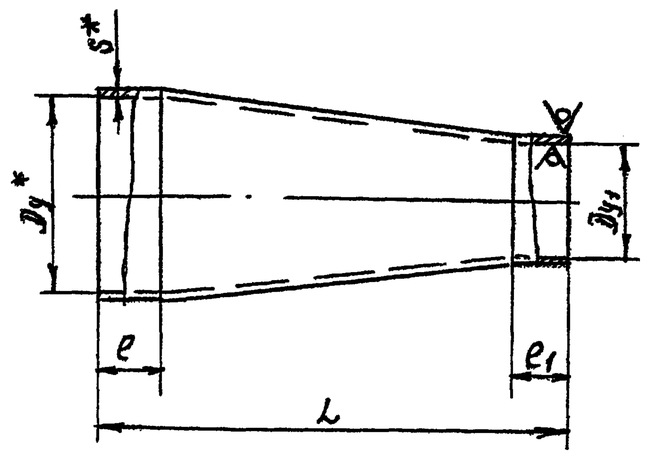

Обозначение	Прохода условный Dy	Dy1	L	e	e1	DxS	Масса, кг
1720.10.03.005	25	15	50	11	7	38x2	0,05
-01	32						
-02	40	15	30	12	11	45x2	0,06
-03		25					
-04		32					0,07
-05	50	15	50	14	7	57x2	
-06		25	45		11		0,08
-07		32					
-08		40					0,09
-09	65	25	100	16		75x2	0,2
-10		32	55				0,13
-11		40	70	14	12		0,16
-12		50		16	14		0,2
-13	80	40	75		12	89x2	0,22
-14		50		14	14		0,23
-15		65					0,3
-16	100	40	105	18	12	108x2,5	0,35
-17		50	80		14		0,3
-18		65	75		16		0,35
-19		80	80				
-20	125	65	75	20		133x3	0,5
-21		80	100				1,1
-22		100			18	159x3	1,2
-23	150		130				1,3
-24		125					
-25	200	150	140	22	20	219x3,5	1,8
-26		100					
-27	80	32	100	16	12	75x2	0,2

1.* Размер для справок

2. H17; h17; $\pm \frac{IT17}{2}$

Изм.	Лист	№ докум.	Подп.	Дата	1720.10.03.005			
Разраб.	Никифорова				Переход	Лит.	Масса	Масштаб
Пров.	Вельтер						См. табл.	—
Т.контр.	Шрайман					Лист	Листов 1	
Н.контр.	Хромихина				Труба Dx S ГОСТ 10704-76 / А-ст2 кп ГОСТ 10705-80	ЦНИИЭП инж. оборудования КО		
Утв.	Соснер							

1720.10.05.000 СБ

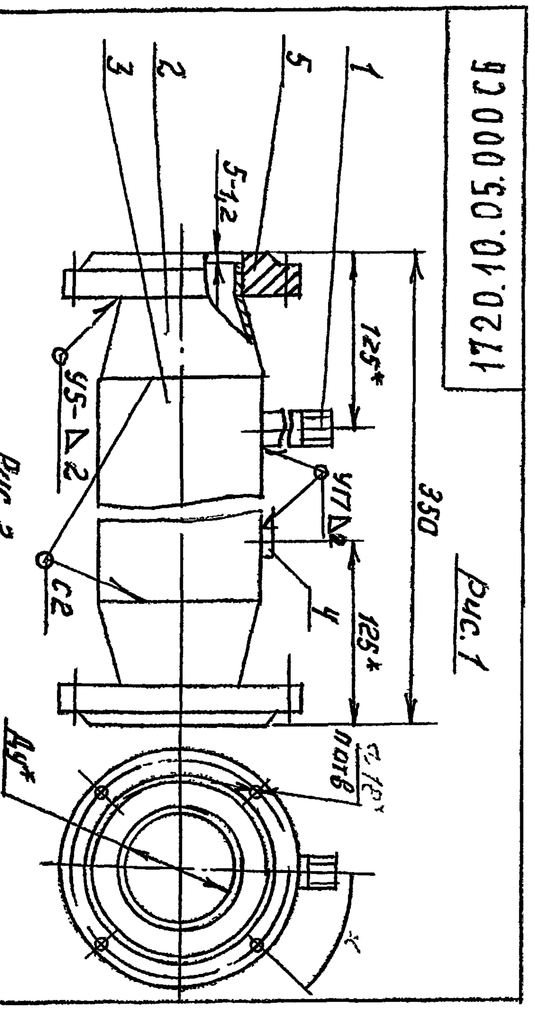

Рис. 1

Рис. 2 аналогичное - см. рис 1

Обозначение	Рис.	Проход условный Ду	Ч.	α	Масса кг
1720.10.05.000 -01	1	40	4	45°	4,6
-02		50			5,4
-03	2	80	8	22°30'	7,6
		100			9,6

1. Сварные швы по ГОСТ 16037-80
2.* Размеры для справок

Изм.	Лист	№ докум.	Подп.	Дата	
Разраб.	Никифорова				
Пров.	Вельтер				
Т. контр.	Шрайман				
Н. контр.	Хромихина				
Утв.	Соснер				

1720.10.05.000 СБ

Участок мерный

Сборочный чертеж

Лит.	Масса	Масштаб
	См. табл.	—

Лист	Листов 1

ЦНИИЭП инж. оборудования КО

1720.10.05.000

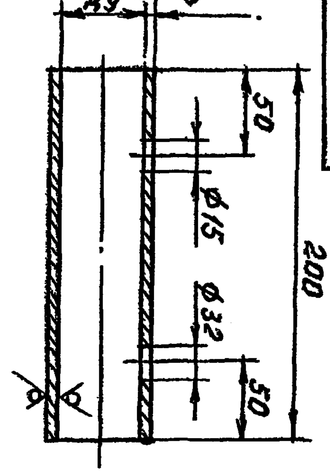

Размеры, мм

Обозначение	Проход условный Ду	Ду х S	Масса кг
1720.10.05.001	65	76х2	0,73
-01	80	89х2	0,85
-02	100	108х2,5	1,3

1. * Размеры для справок.
2. H 17; h 17; $\pm\frac{IT}{2}$

1720.10.05.001

Патрубок

Изм.	Лист	№ докум.	Подп.	Дата
Разраб.	Никифорова			
Пров.	Вельтер			
Т. контр.	Шрайман			
Н. контр.	Хромихина			
Утв.	Соснер			

Лит	Масса	Масштаб
	См. табл.	—

Лист	Листов 1

ЦНИИЭП инж. оборудования КО

Труба Дх S ГОСТ 10704-76 / Ст2 кп ГОСТ 10705-80

| | | | | |

Серия 5.903-6 Выпуск 3

1720.10.08.001

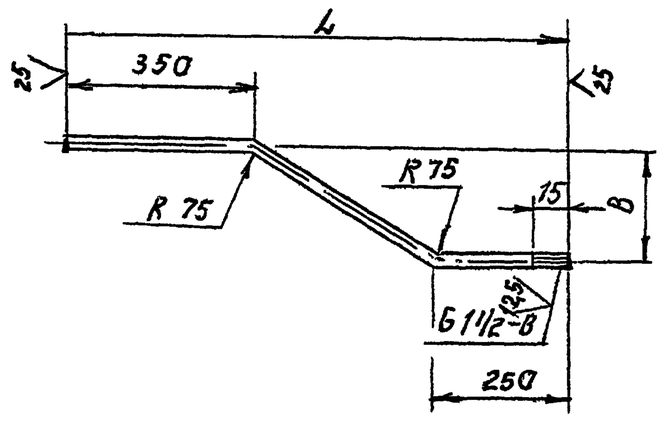

Размеры, мм

Обозначение	L	B	Масса, кг
1720.10.08.001	700	200	0,6
—01	900		0,68
—02		300	0,75
—03	1000		0,82

Предельные отклонения размеров: $h17; \pm \frac{IT17}{2}$

Изм	Лист	№ докум	Подп.	Дата	1720.10.08.001			
Разраб		Никифоров			Отвод	Лит.	Масса	Масштаб
Пров.		Вельтер					См. табл.	—
Т.контр		Шрайман				Лист	Листов 1	
Н.контр		Хромихина			Труба 18×2 ГОСТ 10704-76 / А-Ст2 кп ГОСТ 10705-80	ЦНИИЭП инж. оборудования		
Утв.		Соснер						

1720.10.05.002

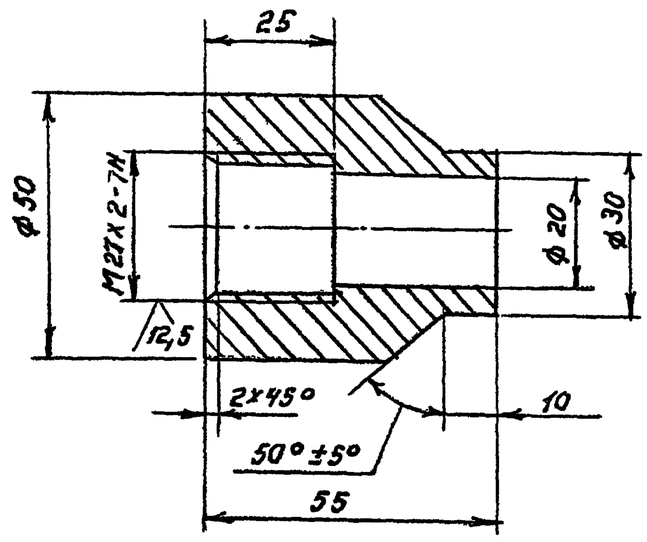

Предельные отклонения размеров: $H17; h17; \pm \frac{IT17}{2}$

Изм	Лист	№ докум	Подп.	Дата	1720.10.05.002			
Разраб		Никифоров			Бобышка	Лит	Масса	Масштаб
Пров.		Вельтер					0,32	1:1
Т. контр		Шрайман				Лист	Листов 1	
Н.контр		Хромихина			Сталь 20 ГОСТ 1050-74	ЦНИИЭП инж. оборудования		
Утв.		Соснер						

Примечание

Кол. на испол. 1720.10.08.000-	Наименование	Обозначение	Формат	Зона	Поз.
	Документация				
—	Сборочный чертеж	1720.10.08.000 СБ	А4		
	Детали				
01	Отвод	1720.10.01.002	А4		1
1	Отвод	1720.10.08.001	А4		2
1	Отвод —01		А4		3

Изм	Лист	№ докум.	Подп.	Дата	1720.10.08.000	Лит.	Листов 2
Разраб		Никифоров			Труба	1	
Пров.		Вельтер				ЦНИИЭП инж. оборудования КО	
Н.контр		Хромихина					
Утв		Соснер					

Инв. № подл. | Подпись и дата | Взам. инв. №

1720.10.08.000 СБ

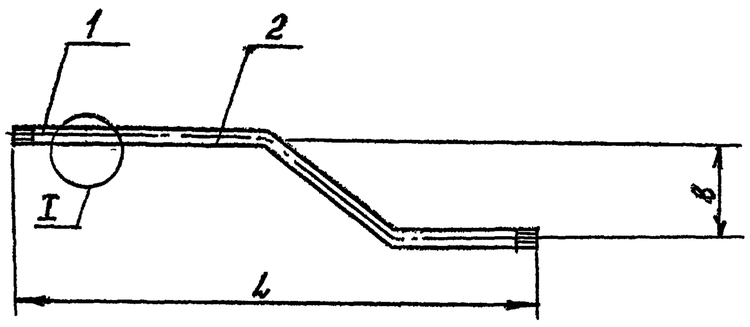

I
М1:1

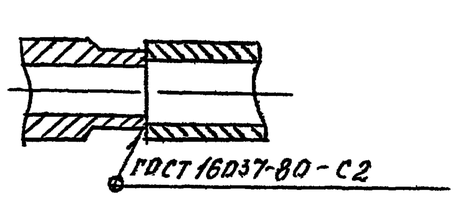

Размеры, мм

Обозначение	L	B	Масса, кг
1720.10.08.000	800	200	0,84
—01	1000		0,72
—02		300	0,95
—03	1100		1,1

Размеры для справок

Изм	Лист	№ докум	Подп	Дата	1720.10.08.000 СБ			
Разраб		Никифоров			Труба. Сборочный чертеж	Лит	Масса	Масштаб
Пров		Вельтер					См. табл.	—
Т.контр.		Шрайман				Лист	Листов 1	
Н.контр		Хромихина				ЦНИИЭП инж. оборудования КО		
Утв		Соснер						

Инв. № подл. | Подпись и дата | Взам. инв. №

1720.10.03.002

Выпуск 3

Серия 5.903-6

Рис. 1

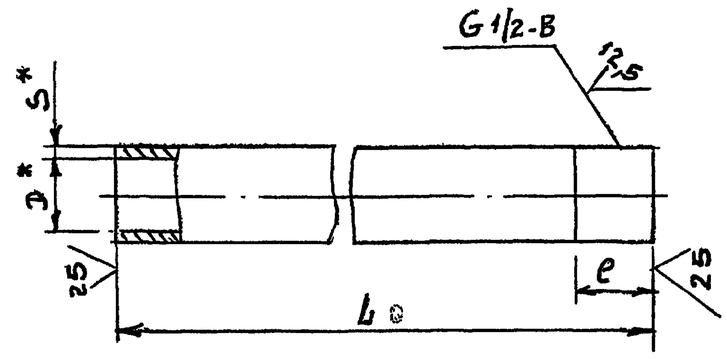

Размеры, мм

Обозначение	Рис.	D×S	L	e	Масса, кг
1720.10.03.002	1	15+2,8	100±1,75	15+0,5	0,11
-01	2	40+3,5	530±3,15	60+0,15	1,63

Рис. 2
Остальное см. рис. 1

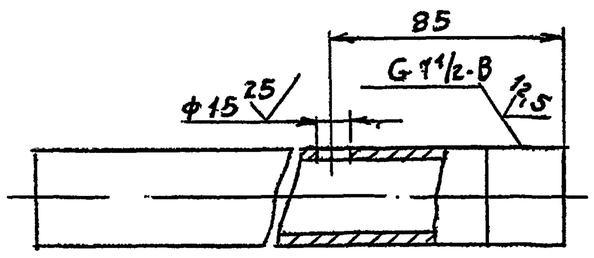

*Размеры для справок

					1720.10.03.002			
ИЗМ	ЛИСТ	№ДОКУМ	ПОДП.	ДАТА	ОТВОД	ЛИТ.	МАССА	МАСШТАБ
РАЗРАБ		НИКИФОРОВА					СМ. ТАБЛ.	-
ПРОВ		ВЕЛЬТЕР				ЛИСТ.	ЛИСТОВ 1	
Т.КОНТР.		ШРАЙМАН						
Н.КОНТР.		ХРОМИХИНА			ТРУБА D×S ГОСТ 3262-75	ЦНИИЭП ИНЖ. ОБОРУДОВАНИЯ КО		
УТВ		СОСНЕР						

1720.10.09.000СБ

Рис. 1

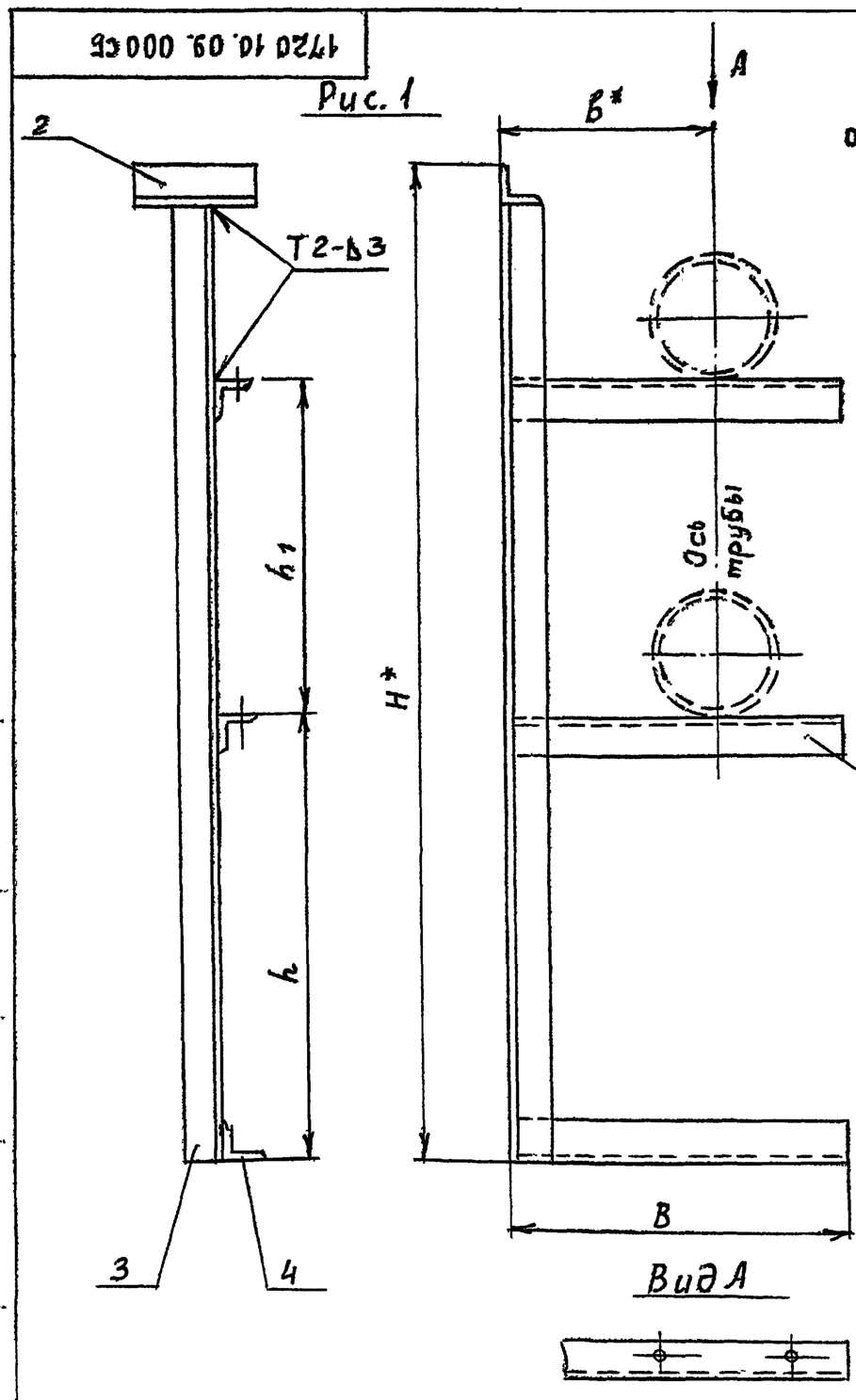

Вид А

Рис. 2
остальное см. рис. 1

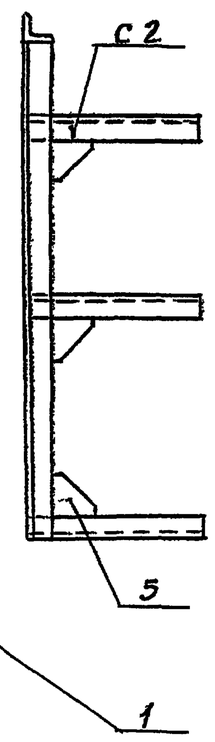

Размеры, мм

Обозначение	Рис.	h	h1	H	B	B	Масса, кг
1720.10.09.000	1	534	800	1530	350	250	3,4
-01		532					
-02		528					
-03		522					
-04		506					
-05		534	1000	1730	350	250	4,2
-06		532					
-07		528					
-08		522					
-09		506					
-10	2	496	800	1530	450	350	3,9
-11		496	1000	1770			
-12		484					
-13		475			600	400	6,2
-14		442	1100	1900			6,5
-15	1	522	1000	1730	450	350	3,9
-16		506					
-17					600	400	3,98
-18	2	496	1100	1900			6,4
-19		484					
-20			1000	1770		350	6,2
-21		496				400	

1. Сварные швы по ГОСТ 5264-80
2. *Размеры для справок

					1720.10.09.000СБ			
ИЗМ	ЛИСТ	№ДОКУМ.	ПОДП.	ДАТА	СТОЙКА. Сборочный чертеж	ЛИТ	МАССА	МАСШТАБ
РАЗРАБ		НИКИФОРОВА					СМ. ТАБЛ.	—
ПРОВ		ВЕЛЬТЕР				ЛИСТ	ЛИСТОВ 1	
Т.КОНТР.		ШРАЙМАН						
Н.КОНТР.		ХРОМИХИНА				ЦНИИЭП ИНЖ. ОБОРУДОВАНИЯ ХО		
УТВ		СОСНЕР						

Формат	Зона	Поз	Обозначение	Наименование	Кол. на исполн. 1720.10.09.000- –	01	02	03	04	05	06	07	08	09	10	Примечание
Б4	3		1720.10.09.003-01	Стойка												
				Уголок 36х36х3-Б ГОСТ 8509-72 / Ст3 ГОСТ 535-79												
				L = 1695 h 17						1	1	1	1	1		2,5 кг
			1720.10.09.003-02	Стойка												
				Уголок 45х45х3-Б ГОСТ 8509-72 / Ст3 ГОСТ 535-79												
				L = 1695 h 17											1	3,2 кг
Б4	4		1720.10.09.004	Кронштейн												
				Уголок 32х32х3-Б ГОСТ 8509-72 / Ст3 ГОСТ 535-79												
				L = 350 h 17	1	1	1			1	1	1				0,51 кг

Изм.	Лист	№ докум.	Подп.	Дата	1720.10.09.000	Лист 3

Формат А4

Формат	Зона	Поз.	Обозначение	Наименование	Кол. на исполн. 1720.10.09.000- –	01	02	03	04	05	06	07	08	09	10	Примечание
				Документация												
А3			1720.10.09.000 СБ	Сборочный чертеж	X	X	X	X	X	X	X	X	X	X	X	
				Детали												
А4	1		1720.10.09.001	Кронштейн	2					2						
			-01	Кронштейн		2					2					
			-02	Кронштейн			2					2				
			-03	Кронштейн				2					2			
			-04	Кронштейн					2					2		
			-05	Кронштейн											2	

Исполнения 11...21 см. листы -5...8

Изм.	Лист	№ докум.	Подп.	Дата	1720.10.09.000		
Разраб.		Никифорова			Стойка	Лит	Лист 1	Листов 8
Пров.		Вельтер				ЦНИИЭП инж. оборудования КО	
Н.контр		Хромихина					
Утв.		Соснер					

Формат А4

Формат	Зона	Поз.	Обозначение	Наименование	Кол. на исполн. 1720.10.09.000- –	01	02	03	04	05	06	07	08	09	10	Примечание
Б4	4		1720.10.09.004-01	Кронштейн												
				Уголок 36х36х3-Б ГОСТ 8509-72 / Ст3 ГОСТ 535-79												
				L = 450 h 17				1	1				1	1		0,75 кг
			1720.10.09.004-02	Кронштейн												
				Уголок 45х45х3-Б ГОСТ 8509-72 / Ст3 ГОСТ 535-79												
				L = 450 h 17											1	1,25 кг

Изм.	Лист	№ докум.	Подп.	Дата	1720.10.09.000	Лист 4

Инв. № подл.	Подп. и дата	Взам. инв. №	Инв. № дубл.	Подп. и дата

Формат	Зона	Поз.	Обозначение	Наименование	Кол. на исполн. 1720.10.09.000- –	01	02	03	04	05	06	07	08	09	10	Примечание
Б4	2		1720.10.09.002	Полка												
				Уголок 32х32х3-Б ГОСТ 8509-72 / Ст3 ГОСТ 535-79												
				L = 100 h 17	1	1	1			1	1	1				0,14 кг
			1720.10.09.002-02	Полка												
				Уголок 36х36х3-Б ГОСТ 8509-72 / Ст3 ГОСТ 535-79												
				L = 110 h 17				1	1				1	1		0,18 кг
			1720.10.09.002-03	Полка												
				Уголок 45х45х3-Б ГОСТ 8509-72 / Ст3 ГОСТ 535-79												
				L = 140 h 17											1	0,29 кг
Б4	3		1720.10.09.003	Стойка												
				Уголок 32х32х3-Б ГОСТ 8509-72 / Ст3 ГОСТ 535-79												
				L = 1500 h 17	1	1	1	1	1							2,2 кг

Изм.	Лист	№ докум.	Подп.	Дата	1720.10.09.000	Лист 2

Формат	Зона	Поз.	Обозначение	Наименование	Кол. на исполн. 1720.10.09.000- 11	12	13	14	15	16	17	18	19	20	21	Примеч.
				Документация												
А4			1720.10.09.000 СБ	Сборочный чертеж	X	X	X	X	X	X	X	X	X	X	X	
				Детали												
А4		1	1720.10.09.000 —05	Кронштейн	2										1	
			—06	Кронштейн		2										
			—07	Кронштейн			2						2			
			—08	Кронштейн				2								
			—09	Кронштейн					2							
			—10	Кронштейн						2						
			—11	Кронштейн							2					
			—12	Кронштейн								2				
			—13	Кронштейн										2		

Изм.	Лист	№ докум.	Подп.	Дата	1720.10.09.000	Лист 5

Формат А4

Формат	Зона	Поз.	Обозначение	Наименование	Кол. на исполн. 1720.10.09.000- 11	12	13	14	15	16	17	18	19	20	21	Примеч.
Б4		3	1720.10.09.003-03	Стойка												
				Уголок 45×45×3-Б-ГОСТ 8509-72 / Ст.3 ГОСТ 535-79												
				L=1855 h17				1				1	1			3,8 кг
Б4		4	1720.10.09.004-01	Кронштейн												
				Уголок 36×36×3-Б-ГОСТ 8509-72 / Ст.3 ГОСТ 535-79												
				L=450 h17					1	1						0,75 кг
			1720.10.09.004-02	Кронштейн												
				Уголок 36×36×3-Б-ГОСТ 8509-72 / Ст.3 ГОСТ 535-79												
				L=600 h17							1					0,98 кг
			1720.10.09.004-03	Кронштейн												
				Уголок 45×45×3-Б ГОСТ 8509-72 / Ст.3 ГОСТ 535-79												
				L=450 h17	1	1										0,95 кг
			1720.10.09.004-04	Кронштейн												
				Уголок 45×45×3-Б ГОСТ 8509-72 / Ст.3 ГОСТ 535-79												
				L=600 h17			1	1				1	1	1	1	1,2 кг

Изм.	Лист	№ докум.	Подп.	Дата	1720.10.09.000.	Лист 7

Формат А4

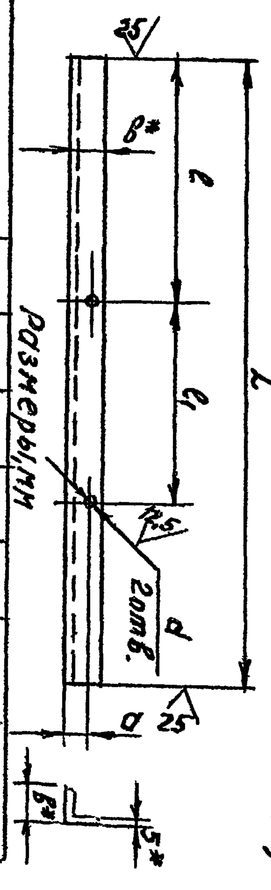

1720.10.09.001

1. * Размеры для справок.
2. Н17; h17; ±IT/2

Обозначение	L	l	l₁	a	d	Масса, кг
1720.10.09.001 —01	350	230	38	18	7	0,51
—02		228	46			
—03		224	52			
—04		214	68			
—05	450	200	98	20	10	0,58
—06		290	120			
—07		278	146			
—08	600	315	170	25	12	0,9
—09		285	130			
—10	450	318	66			1,25
—11		300	98	20	10	0,75
—12	600	350	120			0,98
—13		340	120			
		265	170	25	12	1,25

Изм.	Кол.	№ докум.	Подп.	Дата	Кронштейн.	Лит.	Масса	Масштаб
Разраб.	Никифорова						см.	—
Пров.	Вельтер					Лист	Табл.	
Т. контр.	Шраиман							
Н. контр.	Хомякина				1720.10.09.001	Листов 1		
Утв.	Соснер					ЦНИИЭП инж. оборудования КО		

Уголок 6×65-Б ГОСТ 8509-72 / Ст.3 ГОСТ 535-79

Инв. № подл. | Подп. и дата | Взам. инв. № | Инв. № дубл. | Подп. и дата

Формат	Зона	Поз.	Обозначение	Наименование	Кол. на исполн. 1720.10.09.000- 11	12	13	14	15	16	17	18	19	20	21	Примечание
Б4		2	1720.10.09.002-02	Полка												
				Уголок 36×36×3-Б ГОСТ 8509-72 / Ст.3 ГОСТ 535-79												
				L=110 h 17					1	1	1					0,18 кг
			1720.10.09.002-03	Полка												
				Уголок 45×45×3-Б-ГОСТ 8509-72 / Ст.3 ГОСТ 535-79												
				h=140 h17	1	1	1	1			1	1	1	1	1	0,29 кг
Б4		3	1720.10.09.003-01	Стойка												
				Уголок 36×36×3-Б ГОСТ 8509-72 / Ст.3 ГОСТ 535-79												
				L=1695 h 17					1	1	1					2,5 кг
		4	1720.10.09.003-02	Стойка												
				Уголок 45×45×3-Б ГОСТ 8509-72 / Ст.3 ГОСТ 535-79												
				L=1725 h 17.	1	1	1							1	1	3,5 кг

Изм.	Лист	№ докум.	Подп.	Дата	1720.10.09.000	Лист 6

Формат А4

Серия 5.903-6 Выпуск 3

1720.10.09.005

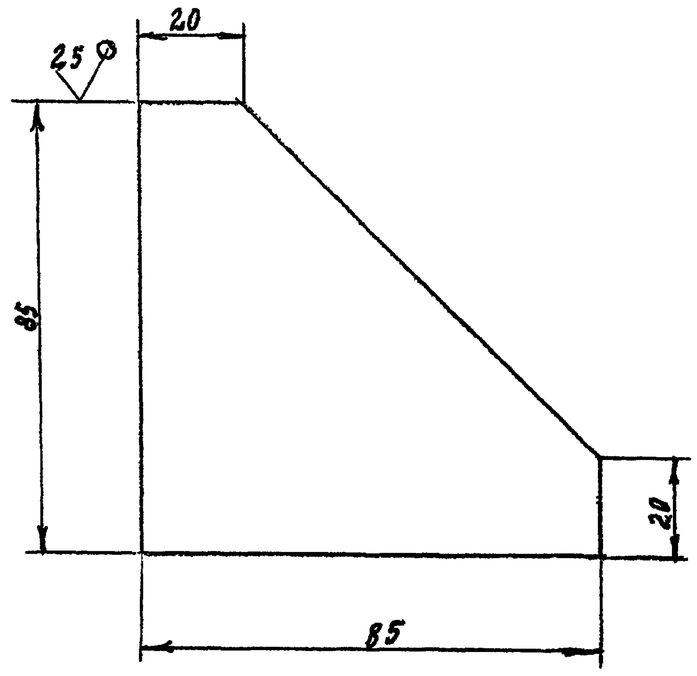

Предельные отклонения размеров: h 17; $\pm\frac{JT17}{2}$

Изм	Лист	№ докум	Подп.	Дата	1720.10.09.005			
Разраб.		Никифорова			Косынка	Лит	Масса 0,112	Масштаб 1:1
Пров.		Вельтер				Лист:	Листов: 1	
Т.контр.		Шрайман						
Н.контр.		Хромихина		09.86	Лист Б3 ГОСТ 19903-74 / Ст.3 ГОСТ 16523-70	ЦНИИЭП инж. оборудования КО		
Утв.		Соснер						

1720.10.00.001

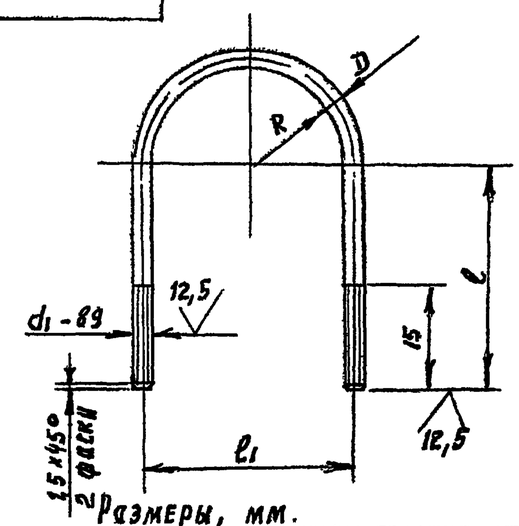

Размеры, мм.

Обозначение	d_1	R	l	l_1	D	Масса, кг
1720.10.00.001	М6	16	30	38	6	0,03
-01		20	35	46		0,033
-02		24	40	54		0,038
-03	М8	30	45	68	8	0,04
-04		45	60	98		0,056
-05	М10	55	72	120	10	0,11
-06		68	85	146		0,15
-07		80	98	170		0,3
-08		110	128	230		0,37

Предельные отклонения размеров H 17; $\pm\frac{JT17}{2}$

Изм	Лист	№ докум	Подп.	Дата	1720.10.00.001			
Разраб.		Никифорова			Хомут	Лит	Масса см. табл.	Масштаб —
Пров.		Вельтер				Лист:	Листов: 1	
Т.контр.		Шрайман						
Н.контр.		Хромихина		09.86	Круг II-В-ГОСТ 2590-71 / Ст 3-II-ГОСТ 535-79	ЦНИИЭП инж.		
Утв.		Соснер						

1720.10.00.002

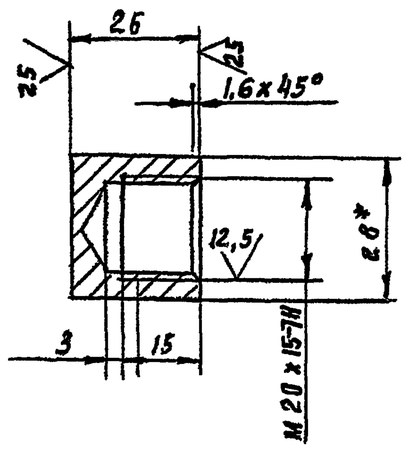

1.* Размер для справок

2. H 17; h 17 $\pm\frac{JT17}{2}$

Изм	Лист	№ докум	Подп.	Дата	1720.10.00.002			
Разраб.		Никифорова			Заглушка	Лит	Масса 0,05	Масштаб 1:1
Пров.		Вельтер				Лист:	Листов: 1	
Т.контр.		Шрайман						
Н.контр.		Хромихина		09.86	Шестигранник 28-ГОСТ 2879-69 / Ст.3 КП II-ГОСТ 535-79	ЦНИИЭП инж. оборудования КО		
Утв.		Соснер						

Формат	Зона	Поз	Обозначение	Наименование	Кол. на исполн. 1720.10.09.000: 10	11	12	13	14	15	16	17	18	19	20	21	Примечание
54		4	1720.10.09.004-03	Кронштейн													
				Уголок 36×36×3-Б-ГОСТ 8509-72 / Ст 3 ГОСТ 535-79													
				h = 450 h 17						1	1						0,74кг
			1720.10.09.004-04	Кронштейн													
				Уголок 36×36×3-Б ГОСТ 8509-72 / Ст 3 ГОСТ 535-79													
				L = 600 h 17													0,98кг
44		5	1720.10.09.005	Косынка	3	3	3	3	3				3	3	3	3	

1720.10.09.000

Лист 8