ТИПОВАЯ ДОКУМЕНТАЦИЯ НА КОНСТРУКЦИИ ИЗДЕЛИЯ И УЗЛЫ ЗДАНИЙ И СООРУЖЕНИЙ

СЕРИЯ 5.903-6

ОБОРУДОВАНИЕ КОМПЛЕКТНО-БЛОЧНОЕ УНИФИЦИРОВАННОЕ ДЛЯ АВТОМАТИЗИРОВАННЫХ ИНДИВИДУАЛЬНЫХ ТЕПЛОВЫХ ПУНКТОВ

ВЫПУСК 1

Блок ввода теплоносителя

РАБОЧИЕ ЧЕРТЕЖИ

21723-02

ТИПОВАЯ ДОКУМЕНТАЦИЯ НА КОНСТРУКЦИИ ИЗДЕЛИЯ И УЗЛЫ ЗДАНИЙ И СООРУЖЕНИЙ

СЕРИЯ 5.903-6

ОБОРУДОВАНИЕ КОМПЛЕКТНО-БЛОЧНОЕ УНИФИЦИРОВАННОЕ ДЛЯ АВТОМАТИЗИРОВАННЫХ ИНДИВИДУАЛЬНЫХ ТЕПЛОВЫХ ПУНКТОВ

ВЫПУСК 1

Блок ввода теплоносителя

РАБОЧИЕ ЧЕРТЕЖИ

Разработаны:

ЦНИИЭП инженерного оборудования

Главный инженер института
А.Г. Кетаов

Главный инженер проекта
Ю.М. Соснер

Утверждены:

ГОСГРАЖДАНСТРОЕМ письмо от 19.11.86 г. N 5-1077 и

Приказ № 6 от 7.01.86 г.

Введены в действие ЦНИИЭП инженерного оборудования

Приказ № 61 от 29.09.86 г.

21723-02

СОДЕРЖАНИЕ АЛЬБОМА

Обозначение	Наименование	Стр
	Обложка	
	Титульный лист	1
	Содержание альбома	2
1720.10.00.000СБ	Блок ввода Сборочный чертеж	3
1720.10.00.000	Блок ввода. Спецификация Листы 1...4	4
1720.10.00.000	Блок ввода. Спецификация Листы 4...8	5
1720.10.00.000 1720.10.01.003	Блок ввода. Спецификация Листы 9...11. Отвод	6
1720.10.00.000ВС	Блок ввода Ведомость спецификаций	7
1720.10.00.000ВП	Блок ввода Ведомость покупных изделий	8
1720.10.01.000СБ 1720.10.01.000	Патрубок. Сборочный чертеж Патрубок. Спецификация. Листы 1,2	9
1720.10.01.000 1720.10.01.001 1720.10.01.002	Патрубок. Спецификация. Лист 3 Патрубок Отвод	10
1720.10.03.000СБ 1720.10.03.002	Патрубок. Сборочный чертеж Отвод	11
1720.10.03.000 1720.10.03.001	Патрубок. Спецификация. Листы 1...3 Патрубок	12
1720.10.03.000	Патрубок. Спецификация. Листы 4...7	13
1720.10.03.005 1720.10.03.006 1720.10.04.001	Переход Переход Патрубок	14
1720.10.04.000СБ 1720.10.04.000	Переход. Сборочный чертеж. Переход. Спецификация. Листы 1;2	15
1720.10.04.000 1720.10.05.000СБ 1720.10.05.001 1720.10.05.002	Переход. Спецификация. Лист 3 Участок мерный. Сборочный чертеж Патрубок Бобышка	16
1720.10.05.000 1720.10.06.000СБ	Участок мерный. Спецификация Участок мерный. Сборочный чертеж	17
1720.10.06.000 1720.10.06.001	Участок мерный. Спецификация Патрубок	18
1720.10.07.000СБ 1720.10.07.000 1720.10.08.000СБ	Катушка. Сборочный чертеж Катушка. Спецификация Труба. Сборочный чертеж	19
1720.10.08.000 1720.10.08.001 1720.10.09.000СБ	Труба Спецификация. Отвод Стойка. Сборочный чертеж	20
1720.10.09.000	Стойка. Спецификация. Листы 1...4	21
1720.10.09.000 1720.10.09.001	Стойка. Спецификация. Листы 5...7 Кронштейн	22
1720.10.09.000 1720.10.09.005 1720.10.00.001 1720.10.00.002	Стойка. Спецификация. Лист 8 Косынка Хомут Заглушка	23
1720.11.00.000	Блок ввода. Сборочный чертеж	24
1720.11.00.000	Блок ввода. Спецификация. Листы 1...4	25
1720.11.00.000	Блок ввода. Спецификация. Листы 5...8	26
1720.11.00.000 1720.11.01.000	Блок ввода. Спецификация. Листы 9...11 Трубопровод. Спецификация. Лист 2	27
1720.11.00.000ВС	Блок ввода. Ведомость спецификаций	28
1720.11.00.000ВП	Блок ввода. Ведомость покупных изделий.	29
1720.11.01.000СБ 1720.11.01.000 1720.11.01.001 1720.11.02.001	Трубопровод. Сборочный чертеж Трубопровод. Спецификация. Лист 2 Патрубок. Патрубок.	30
1720.11.02.000СБ. 1720.11.02.000	Участок мерный. Сборочный чертеж Участок мерный. Спецификация	31
1720.11.02.100.СБ 1720.11.02.100 1720.11.02.101 1720.11.02.102	Гильза. Сборочный чертеж Гильза. Спецификация Втулка Гильза	32
1720.11.02.103 1720.11.03.000СБ. 1720.11.03.000	Донышко Участок мерный. Сборочный чертеж Участок мерный. Спецификация Лист 1	33
1720.11.03.000 1720.11.03.001 1720.11.00.001	Участок мерный. Спецификация. Листы 2,3 Патрубок Заглушка	34
1720.11.04.000СБ 1720.11.04.000	Патрубок. Сборочный чертеж. Патрубок. Спецификация	35
1720.11.05.000 СБ 1720.11.05.000	Катушка. Сборочный чертеж. Катушка. Спецификация	36

1720.10.00.000 СБ.

Серия 5.903-6 Выпуск 2

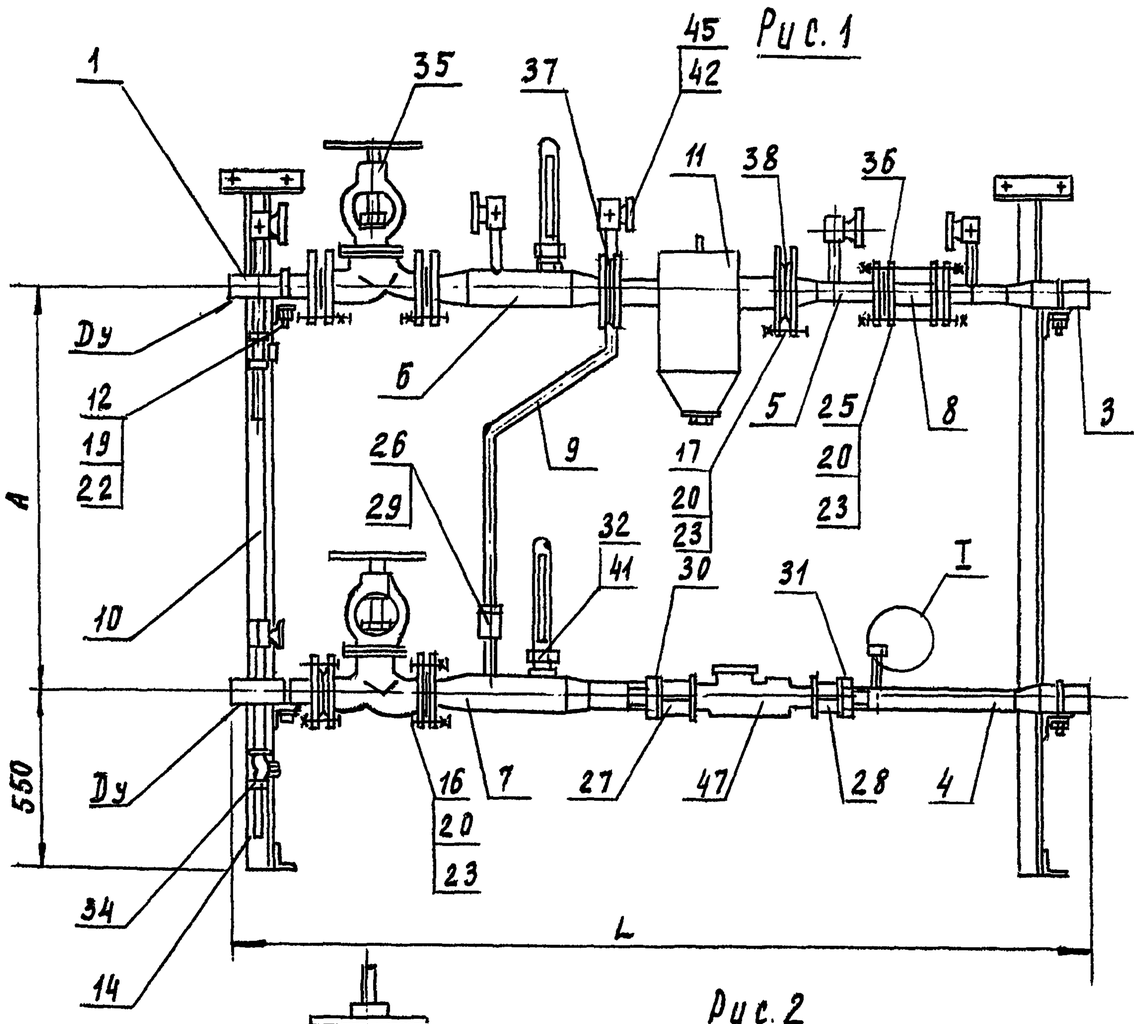

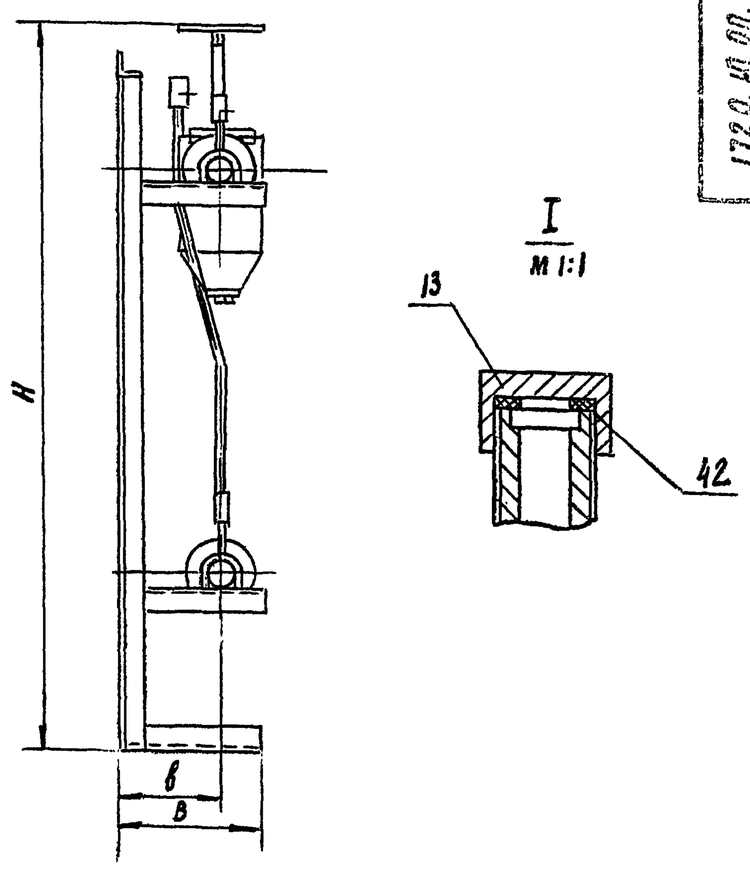

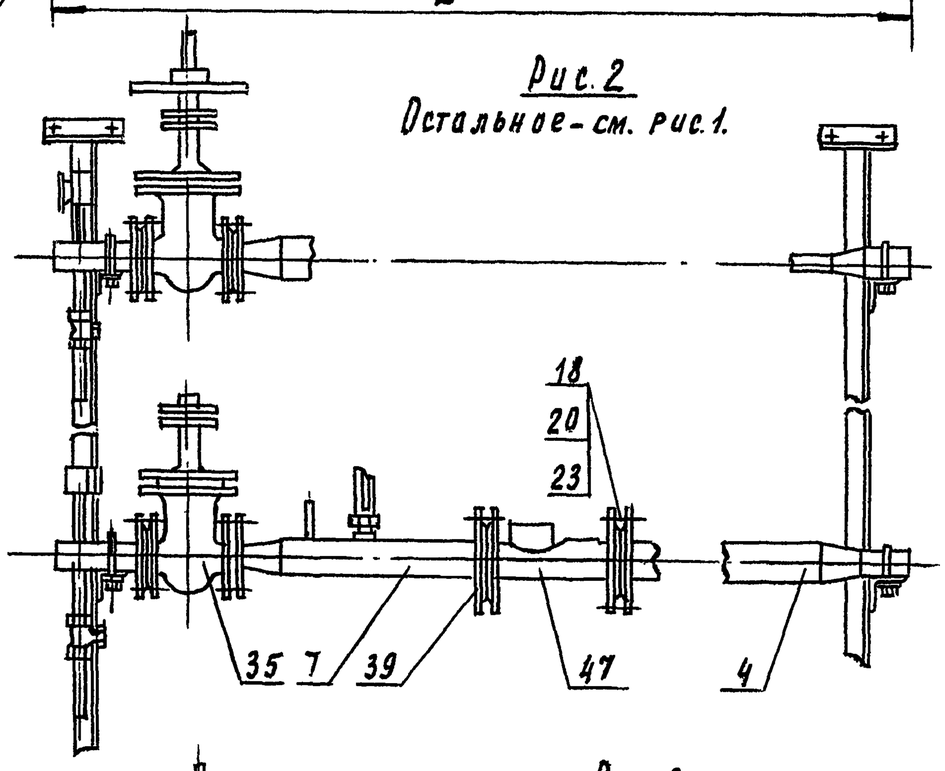

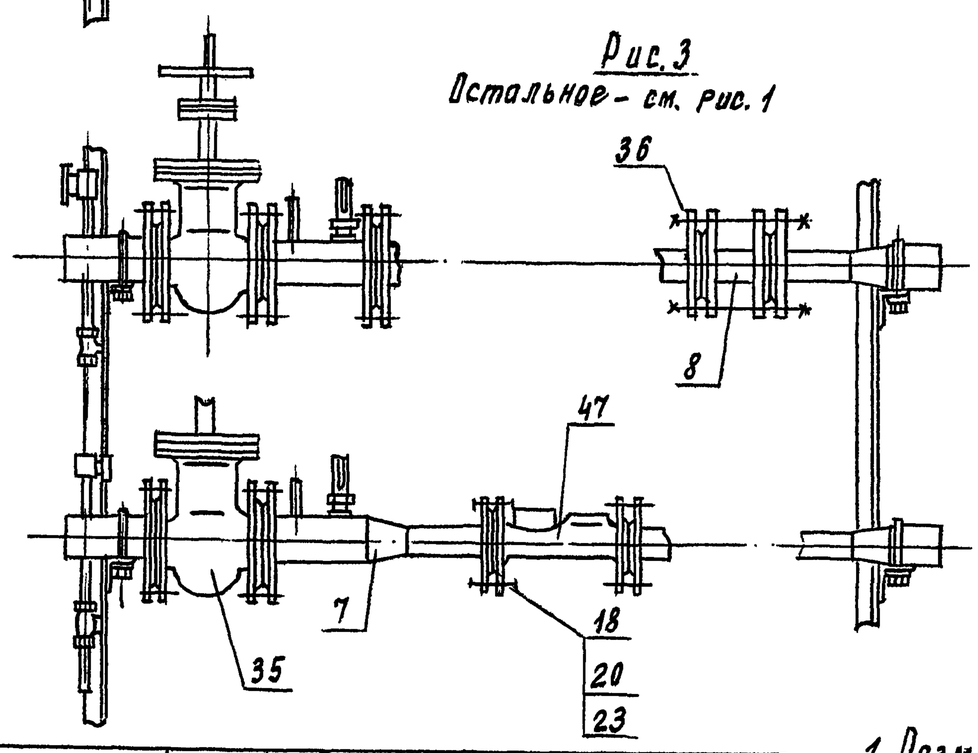

Обозначение	Рис	Размеры в мм: Проход условный Ду	A	B	в	H	L	Масса кг
1.720.10.00.000	1	40	800	350	250	1650	1755	97
-01			1000					
-02	2	50	800			1780	1725	132
-03			1000					
-04	3	80	800			1900	1835	174
-05			1000					
-06		100	800	450	350	2100	1980	237
-07			1000					

1. Размеры для справок
2. Грязевики поз. 11 изготавливать по типовому проекту 4.903-10 выпуск 8

Изм.	Лист	N докум.	Подп.	Дата	1720.10.00.000 СБ			
Разраб.		Вельтер			Блок ввода. Сборочный чертеж	Лит	Масса см. табл	Масштаб —
Провер.		Шрайман				Лист	Листов 1	
Н.контр.		Шрайман				ЦНИИЭП оборудования		
Н. контр.		Хромилина						
Утв.		Соснер						

Инв.N подл. | Подп. и дата | Взам. инв.N | Инв.N дубл. | Подп. и дата

Формат	Зона	Поз.	Обозначение	Наименование	Кол. на исполн 1720.10.00.000 –	01	02	03	04	05	06	07			Примечание
А4		10	1720.10.09.000-10	Стойка							2				
			-11	Стойка								2			
А4		11	Т 34-01	Грязевик 16-40	1	1									Изготовление
			-02	Грязевик 16-50			1	1							по тип
			-04	Грязевик 16-80					1	1					4.903-10
			-05	Грязевик 16-100							1	1			выпуск 8
				Детали											
А4		12	1720.10.00.001	Хомут	4	4									
			-01	Хомут			4	4							
			-02	Хомут					4	4					
			-03	Хомут							4	4			
А4		13	1720.10.00.002	Заглушка	1	1	1	1	1	1	1	1			
А4		14	1720.10.01.003	Отвод	2	2	2	2	2	2	2	2			

Изм	Лист	N докум	Подп.	Дата	1720.10.00.000	Лист 4

Инв.N подл. | Подп. и дата | Взам. инв.N | Инв.N дубл. | Подп. и дата

Формат	Зона	Поз.	Обозначение	Наименование	Кол. на исполн 1720.10.00.000 –	01	02	03	04	05	06	07			Примечание
А4		5	1720.10.04.000-03	Переход							1	1			
А4		6	1720.10.05.000	Участок мерный	1	1									
			-01	Участок мерный			1	1							
			-02	Участок мерный					1	1					
			-03	Участок мерный							1	1			
А4		7	1720.10.06.000	Участок мерный	1	1									
			-01	Участок мерный			1	1							
			-02	Участок мерный					1	1					
			-03	Участок мерный							1	1			
А4		8	1720.10.07.000	Катушка	1	1	1	1							
			-01	Катушка					1	1	1	1			
А4		9	1720.10.08.000	Труба	1		1		1		1				
			-01	Труба		1		1		1		1			
А4		10	1720.10.09.000-02	Стойка	2										
			-03	Стойка			2								
			-04	Стойка					2						
			-07	Стойка		2									
			-08	Стойка				2							
			-09	Стойка						2					

Изм	Лист	N докум	Подп.	Дата	1720.10.00.000	Лист 3

Инв.N подл. | Подп. и дата | Взам. инв.N | Инв.N дубл. | Подп. и дата

Серия 5.903-6 Выпуск 1

Формат	Зона	Поз.	Обозначение	Наименование	Кол. на исполн 1720.10.00.000– –	01	02	03	04	05	06	07			Примечание
				Документация											
А2			1720.10.00.000 СБ	Сборочный чертеж	X	X	X	X	X	X	X	X			
А4			1720.10.00.000 ВС	Ведомость спецификаций	X	X	X	X	X	X	X	X			
А3			1720.10.00.000 ВП	Ведомость покупных изделий	X	X	X	X	X	X	X	X			
А4			1720.00.00.000 И	Инструкция по применению	X	X	X	X	X	X	X	X			
				Сборочные единицы											
А4		1	1720.10.01.000-02	Патрубок	2	2									
			-03	Патрубок			2	2							

Изм	Лист	N докум	Подп.	Дата	1720.10.00.000			
Разраб.	Вельтер				Блок ввода	Лит.	Лист 1	Листов 11
Пров.	Шраймон					ЦНИИЭП инж. оборудования КО		
Н.контр.	Хромахина							
Утв.	Соснер							

Инв.N подл. | Подп. и дата | Взам. инв.N | Инв.N дубл. | Подп. и дата

Формат	Зона	Поз.	Обозначение	Наименование	Кол. на исполн. 1720.10.00.000 – –	01	02	03	04	05	06	07			Примечание
А4		1	1720.10.01.000-04	Патрубок					2	2					
			-05	Патрубок							2	2			
А4		3	1720.10.03.000	Патрубок	1	1									
			-02	Патрубок			1	1							
			-04	Патрубок					1	1					
			-06	Патрубок							1	1			
А4		4	1720.10.03.000-01	Патрубок	1	1									
			-03	Патрубок			1	1							
			-05	Патрубок					1	1					
			-07	Патрубок							1	1			
А4		5	1720.10.04.000	Переход	1	1									
			-01	Переход			1	1							
			-02	Переход					1	1					

Изм	Лист	N докум	Подп.	Дата	1720.10.00.000	Лист 2

Копировал | Формат А4

Формат	Зона	Поз.	Обозначение	Наименование	Кол. на исполн. 1720.10.00.000 —	01	02	03	04	05	06	07			Примечание
		30		Контргайка 32											
				ГОСТ 8968-75	1	1									
		31		Контргайка 40											
				ГОСТ 8968-25	1	1									
		32		Оправа 2П 25063											
				ГОСТ 3029-75	2	2	2	2	2	2	2	2			
		34		Вентиль муфтовый											
				15Б1Гк Ду25											
				ГОСТ 9086-74	2	2	2	2	2	2	2	2			
		35		Вентиль фланцевый											
				15с22нж Ду 40											
				ГОСТ 19192-73	2	2									

Изм. Лист N докум. Подп. Дата 1720.10.00.000 Лист 7

Копировал: Антипова Формат А4

Формат	Зона	Поз.	Обозначение	Наименование	Кол. на исполн. 1720.10.00.000 —	01	02	03	04	05	06	07			Примечан
				Стандартные изделия											
				Болт ГОСТ 7798-70											
		16		М18х6g х 60.58	16	16	16	16							
				М16х6g х 70.58					32	32	32	32			
		17		М16х6g х 60.58	8	8									
				М16х6g х 70.58			8	8	16	16	16	16			
		18		М16х6g х 70.58			8	8	16	16	16	16			
				Гайка ГОСТ 5915-70											
		19		М6-7Н5	4	4									
				М8-7Н5			4	4							
				М10-7Н5					4	4	4	4			
		20		М16-7Н5	32	32	40	40	48	48	72	72			

Изм. Лист N докум. Подп. Дата 1720.10.00.000 Лист 5

Копировал: Антипова Формат А4

Формат	Зона	Поз.	Обозначение	Наименование	Кол. на исполн. 1720.10.00.000 —	01	02	03	04	05	06	07			Примечание
		35		Задвижка 30с41нж1											
				ГОСТ 10194-78 Ду 50			2	2							
				Задвижка 30с41нж1											
				ГОСТ 10194-78 Ду 80					2	2					
				Задвижка 30с41нж1											
				ГОСТ 10194-78 Ду 100							2	2			
				Прокладка ГОСТ 15180-70											
		36		А-25-16	2	2	2	2							
				А-50-16					2	2	2	2			
		37		А-40-16	5	5									
				А-50-16			5	5							
				А-80-16					5	5					
				А-100-16							5	5			
		38		А-50-16	1	1									
				А65-16			1	1							
				А-80-16					1	1					

Изм. Лист N докум. Подп. Дата 1720.10.00.000 Лист 8

Копировал: Антипова Формат А4

Формат	Зона	Поз.	Обозначение	Наименование	Кол. на исполн 1720.10.00.000 —	01	02	03	04	05	06	07			Примечан.
				Шайба ГОСТ 11371-78											
		22		6.01.09	4	4									
				8.01.09			4	4	4	4	4	4			
				10.01.09							4	4			
		23		16.01.09	32	32	40	40	48	48	72	72			
		25		Шпилька ГОСТ 22034-76											
				М16-6дх 180.58	4	4	4	4	4	4	4	4			
		26		Муфта короткая 15											
				ГОСТ 8954-75	1	1	1	1	1	1	1	1			
		27		Муфта короткая 32											
				ГОСТ 8954-75	1	1									
		28		Муфта короткая 40											
				ГОСТ 8954-75	1	1									
		29		Контргайка 15											
				ГОСТ 8968-75	1	1	1	1	1	1	1	1			

Изм. Лист N докум. Подп. Дата 1720.10.00.000 Лист 6

Копировал: Антипова Формат А4

Инв. № подл. | Подп. и дата | Взам. инв. № | Инв. № дубл. | Подп. и дата

Формат	Зона	Поз.	Обозначение	Наименование	Кол. на исполн. 1720.10.00.000 —										Примечание
					—	01	02	03	04	05	06	07			
	41			Водосчетчик ВСКМГ-90 Ру16	1	1									
				Водосчетчик СТВГ 1-65											
				ТУ25-02/30-78-12-00.00.00/22			1	1	1	1					
				Водосчетчик СТВГ-1-80											
				ТУ25-02/30-78-12-00.00.00/22							1	1			

Изм. | Лист | № докум. | Подп. | Дата

1720.10.00.000

Лист 11

Серия 5.903-6 Выпуск 1

Инв. № подл. | Подп. и дата | Взам. инв. № | Инв. № дубл. | Подп. и дата

Формат	Зона	Поз.	Обозначение	Наименование	Кол. на исполн. 020.10.00.000—										Примечание
					—	01	02	03	04	05	06	07			
				Прокладка ГОСТ 15180-70											
		38		А-125-16							1	1			
		39		П-65-16			2	2	2	2					
				А-80-16							2	2			
		41		Прокладка П27											
				ГОСТ 23358-78	2	2	2	2	2	2	2	2			
		42		Прокладка 3-1											
				ГОСТ 23990-80	7	7	7	7	7	7	7	7			

Изм. | Лист | N докум. | Подп. | Дата

1720.10.00.000

Лист 9

Инв. № подл. | Подп. и дата | Взам. инв. № | Инв. № дубл. | Подп. и дата

Формат	Зона	Поз.	Обозначение	Наименование	Кол. на исполн. 1720.10.00.000—										Примечание
					—	01	02	03	04	05	06	07			
				Прочие изделия											
		45		Кран муфтовый											
				14 КМ-16 ТУ26-07.1061-73	6	6	6	6	6	6	6	6			

Изм. | Лист | N докум. | Подп. | Дата

1720.10.00.000

Лист 10

Инв. № подл. | Подп. и дата | Взам. инв. № | Инв. № дубл. | Подп. и дата

Изм. | Лист | № докум. | Подп. | Дата

Разраб. Вельтер
Пров. Шрайман
Т. контр. Шрайман
Н. контр. Хромикина
Утв. Сосиер

1720.10.01.003

Отвод

Труба 25×2,8 ГОСТ 3262-75

ЦНИИЭП инж. оборудования

Лит. | Масса | Масштаб
0,13 | 1:2

Лист | Листов

27723-02 6

1720.10.01.003

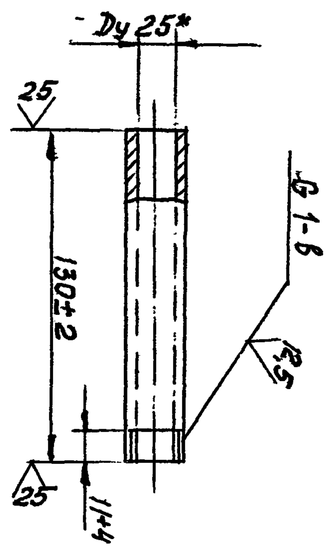

* Размер для справок

(\/)А

Инв N подл.	Подп. и дата	Взам. инв. N°	Инв N дубл.	Подп. и дата

Номер строки	Обозначение	Наименование	Для исполн. 1720.10.00 000-										Примечание
			–	01	02	03	04	05	06	07			
1													
2	1720. 10. 06. 000	Участок мерный	1	1									
3	-01	Участок мерный			1	1							
4	-02	Участок мерный					1	1					
5	-03	Участок мерный							1	1			
6													
7	1720. 10. 07. 000	Катушка	1	1	1	1							
8	-01	Катушка					1	1	1	1			
9													
10	1720. 10. 08. 000	Труба	1		1		1		1				
11	-01	Труба		1		1		1		1			
12													
13	1720. 10. 09. 000-02	Стойка	2										
14	-03	Стойка			2								
15	-04	Стойка					2						
16	-07	Стойка		2									
17	-08	Стойка				2							
18	-09	Стойка						2					

Изм	Лист	N докум.	Подп.	Дата	1720. 10. 00. 000 ВС	Лист 3

Копировал Антипова Формат

Инв N подл.	Подп. и дата	Взам. инв N°	Инв N дубл.	Подп. и дата

Серия 5.903-6 Выпуск 1

Номер строки	Обозначение	Наименование	Для исполн 1720.10.00 000-										Примечание
			–	01	02	03	04	05	06	07			
1	1720.10. 00. 000	Блок ввода	1	1	1	1	1	1	1	1			
2													
3	1720. 10. 01. 000-02	Патрубок	2	2									
4	-03	Патрубок			2	2							
5	-04	Патрубок					2	2					
6	-05	Патрубок							2	2			
7													
8													
9													
10													
11													
12													
13	1720. 10. 03. 000	Патрубок	1	1									
14	-01	Патрубок	1	1									
15	-02	Патрубок			1	1							

Изм	Лист	N докум.	Подп	Дата	1720. 10. 00. 000 ВС	Лит.	Лист	Листов
Разраб		Вельтер			Блок ввода		1	4
Пров		Шрайман			Ведомость спецификаций	ЦНИИЭП инж. оборудования КО		
Н. контр.		Хромихина						
Утв.		Соснер						

Копировал Антипова Формат А4

Инв. N° подл.	Подп. и дата	Взам инв N	Инв N° дубл.	Подп. и дата

Номер строки	Обозначение	Наименование	Для исполн. 1720.10.00.000-										Примечание
			–	01	02	03	04	05	06	07			
1	1720 10. 09. 000-10	Стойка							2				
2	-11	Стойка								2			
3													
4													
5													
6													
7													
8													
9													
10													
11													
12													
13													
14													
15													
16													
17													
18													

Изм	Лист	N докум	Подп.	Дата	1720.10. 00. 000 ВС	Лист 4

Копировал Антипова Формат А4

Инв. N° подл.	Подп. и дата	Взам. инв. N°	Инв. N° дубл.	Подп и дата

Номер строки	Обозначение	Наименование	Для исполн. 1720.10. 00. 000-										Примечание
			–	01	02	03	04	05	06	07			
1	1720. 10. 03. 000-03	Патрубок			1	1							
2	-04	Патрубок					1	1					
3	-05	Патрубок					1	1					
4	-06	Патрубок							1	1			
5	-07	Патрубок							1	1			
6													
7	1720. 10. 04. 000	Переход	1	1									
8	-01	Переход			1	1							
9	-02	Переход					1	1					
10	-03	Переход							1	1			
11													
12	1720. 10. 05. 000	Участок мерный	1	1									
13	-01	Участок мерный			1	1							
14	-02	Участок мерный					1	1					
15	-03	Участок мерный							1	1			
16													
17													
18													

Изм	Лист	N докум	Подп	Дата	1720. 10. 00. 000 ВС	Лист 2

Копировал Антипова Формат А4

21723-02

Выпуск 1

Серия 5.903-6

Номер строки	Наименование	Код ОКП	Обозначение документа на поставку	Поставщик	Кол. на исполн 1720.10 00.000 —										Примечание
					—	01	02	03	04	05	06	07			
1															
2	Прокладки														
3															
4	Прокладка А-25-16		ГОСТ 15180-70		2	2	2	2							
5	А-40-16				5	5									
6	А-50-16				1	1	5	5	2	2	2	2			
7	А-65-16						3	3	2	2					
8	А-80-16								5	5	2	2			
9	А-100-16								1	1	5	5			
10	А-125-16										1	1			
11															
12	Муфта короткая 15		ГОСТ 8966-75		2	2	2	2	2	2	2	2			
13	Муфта короткая 32														
14	Муфта короткая 40				1	1									
15															
16	Контргайка 15		ГОСТ 8968-75		2	2	2	2	2	2	2	2			
17	Контргайка 32				1	1									
18	Контргайка 40				1	1									
19															
20															
21															
22															
23	Фланцы														
24	Фланец 1-25-16 ст 20	37.9941.4136.07			4	4	4	4							
25	1-40-16 ст 20	37 9941.4138.05	ГОСТ 12820-80		5	5									
26	1-50-16 ст 20	37.9941.4139.04			1	1	5	5	4	4	4	4			
27	1-65-16 ст 20	37.9941.4140.02					3	3	2	2					
28	1-80-16 ст 20	37.9941.4141.01							5	5	2	2			
29	1-100-16 ст 20	37.9941.4142.00							1	1	5	5			
30	1-125-16 ст 20	37.9941.4143.10									1	1			

Подп и дата | Инв № дубл. | Взам инв № | Подп. и дата | Инв № подл.

Изм	Лист	N докум.	Подп.	Дата	1720. 10. 00. 000 ВП	Лист 2

Копировал [illegible]

Номер строки	Наименование	Код ОКП	Обозначение документа на поставку	Поставщик	Кол. на исполн. 1720.10. 00.000 —										Примечание
					—	01	02	03	04	05	06	07			
1															
2	Трубопроводная арматура														
3															
4	Вентиль муфтовый														
5	15 61 бк Ду 25	37.12/2 1002	ГОСТ 9086-74	Краснокутский арматурный											
6					2	2	2	2	2	2	2	2	—		
7	Вентиль фланцевый														
8	15с 22 нж Ду 40	37.4213.1029	ГОСТ 19 192-73	Георгиевский арматурный имени В.И.Ленина											
9					2	2									
10															
11	Задвижка			Учреждение ОП-36/3 г. Новопокровка Киргизской ССР											
12	30с 41 нж Ду 50	37.4121.1030	ГОСТ 10194-78				2	2							
13	30с 41 нж Ду 80	37.4121.1031		Юго-Камский машиностроительный имени Лепсе					2	2					
14	30 с 41 нж Ду 100	37.4121.1032									2	2			
15															
16	Кран муфтовый	37 1222 6 007	ТУ26-07-1061-73	Одесский ремонтно-механический имени Осипенко											
17	14М1-16				6	6	6	6	6	6	6	6			
18															
19	Водосчетчики														
20															
21	Водосчетчик ВСКМГ-90 10/32				1	1									
22	Водосчетчик СТВГ1-65		ТУ25-02(30-78-1200.00.000)82				1	1	1	1					
23	Водосчетчик СТВГ1-80		ТУ25-02(30-78-1200.00.000)-82								1	1			
24															
25															
26															
27															
28															

Подп. и дата | Инв. № дубл. | Взам. инв № | Подп. и дата | Инв № подл.

Изм	Лист	N докум.	Подп.	Дата	1720. 10. 00. 000 ВП			
Разраб.		Вельтер			Блок ввода	Лит	Лист 1	Листов 2
Пров.		Шрайман			Ведомость покупных изделий	ЦНИИЭП инж. оборудования К.О		
Н.контр.		Хромихина						
Утв		Соснер						

1720.10.01.000СБ

Серия 5.903-6 Выпуск 1

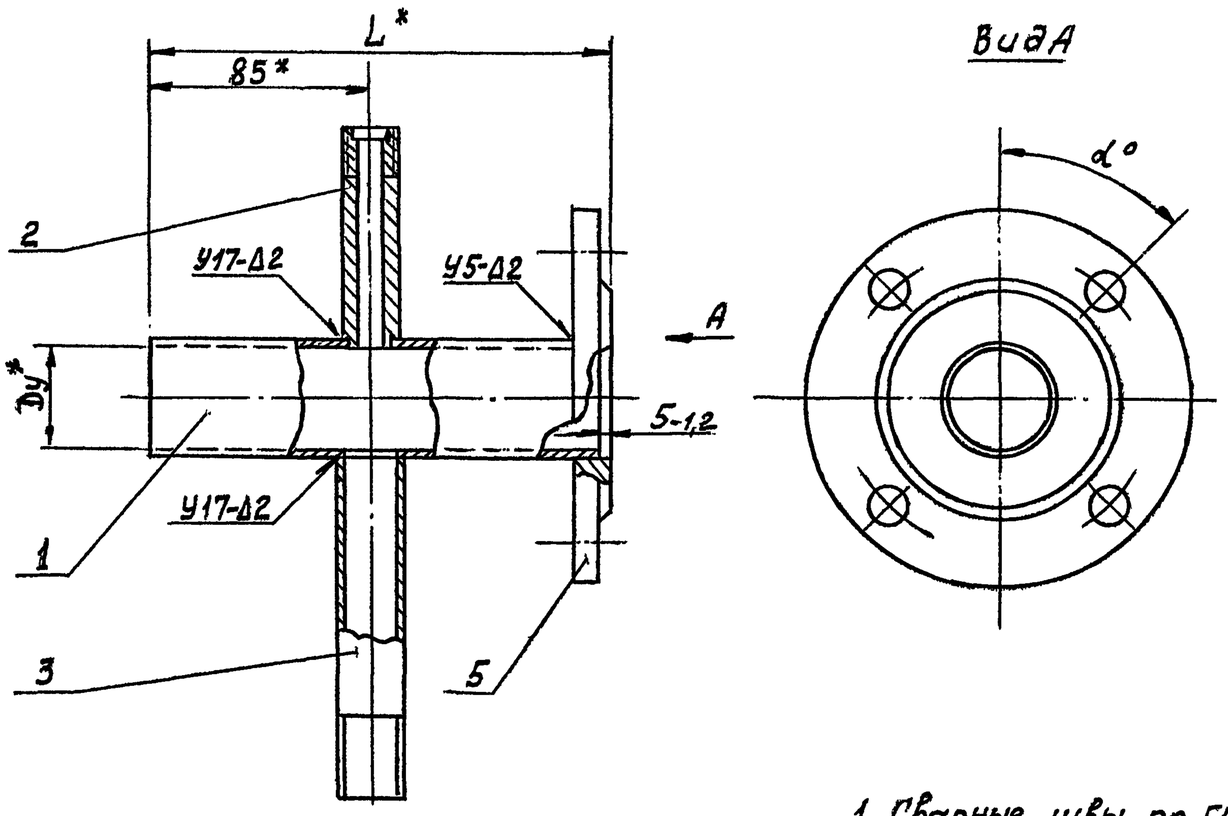

1. Сварные швы по ГОСТ 16037-80
2. *Размеры для справок.

Размеры, мм

Обозначение	Проход условный Ду	L	α, град	Масса кг
1720.10.01.000	25	175	45	1,6
-01	32			2,1
-02	40			2,5
-03	50			3,2
-04	80		22,5	4,6
-05	100			5,8
-06	150			9,7
-07	200		15	13,5
-08	50	605	45	4,7
-09	80	815	22,5	7,5
-10	100	915		10,7

ИЗМ	ЛИСТ	№ ДОКУМ.	ПОДП.	ДАТА	1720.10.01.000 СБ
РАЗРАБ.	ВЕЛЬТЕР				Патрубок Сборочный чертеж
ПРОВ.	ШРАЙМАН				
Т.КОНТР.	ШРАЙМАН				
Н.КОНТР.	ХРОМИХИНА				
УТВ.	СОСНЕР				

ЛИТ	МАССА	МАСШТАБ
	СМ. ТАБЛ	—

ЛИСТ | ЛИСТОВ 1

ЦНИИЭП инж. оборудования КО

Формат	Зона	Поз.	Обозначение	Наименование	Кол. на исполн. 1720.10.01.000 - 01	02	03	04	05	06	07	08	09	10	Примечан.
				Документация											
А3			1720.10.01.000	Сборочный чертеж											
				Детали											
А4		1	1720.10.01.001	Патрубок											
			-01	Патрубок											
			-02	Патрубок											

Изм	Лист	N докум	Подп.	Дата
Разраб.		Вельтер		
Пров.		Шрайман		
Н.контр.		Хромихина		
Утв		Соснер		

1720.10.01.000

Патрубок

Лит	Лист	Листов
	1	3

ЦНИИЭП инж. оборудования

Копировал: Алешкова Формат: А4

Формат	Зона	Поз.	Обозначение	Наименование	Кол. на исполн. 1720.10.00.000 - 01	02	03	04	05	06	07	08	09	10	Примечание
А4		1	1720.10.01.001-03	Патрубок			1								
			-04	Патрубок				1							
			-05	Патрубок					1						
			-06	Патрубок						1					
			-07	Патрубок							1				
			-08	Патрубок								1			
			-09	Патрубок									1		
			-10	Патрубок										1	
А4		2	1720.10.01.002	Отвод	1	1	1	1	1	1	1	1	1	1	
А4		3	1720.10.01.003	Отвод	1	1	1	1	1	1	1	1	1	1	
				Стандартные изделия											
				Фланец ГОСТ 12820-80											
		5		1-25-16 ст20	1										
				1-32-16 ст20		1									

Изм	Лист	N докум	Подп.	Дата

1720.10.01.000

Лист 2

Копировал: Алешкова Формат: 4

1720.10.01.001

Выпуск 1

Серия 5.903-6

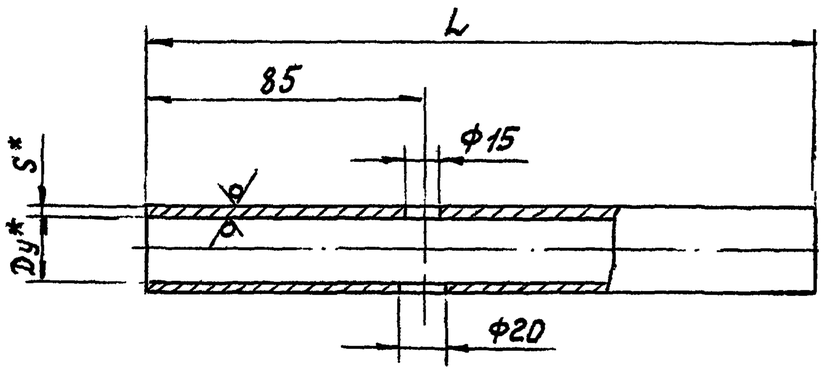

Размеры, мм

Обозначение	Проход условный Dy	L	D×S	Масса, кг
1720.10.01.001	25	170	32×2	0,25
-01	32		38×2	0,3
-02	40		45×2	0,36
-03	50		57×2	0,46
-04	80		89×2	0,73
-05	100		108×2,5	1,1
-06	150		159×3	1,95
-07	200		219×3,5	3,16
-08	50	600	57×2	1,62
-09	80	810	89×2	3,5
-10	100	910	108×2,5	5,9

1. *Размеры для справок
2. $H17; h17; \pm \frac{IT17}{2}$

					1720.10.01.001			
Изм.	Лист	№ докум.	Подп.	Дата	Патрубок	Лит.	Масса	Масштаб
Разраб.		Никифорова					Ом. табл.	—
Пров.		Вельтер				Лист:	Листов: 1	
Т. контр.		Шрайман						
Н. контр.		Хромихина			Труба D×S ГОСТ 10704-76 / А. ст2кп ГОСТ 10705-80	ЦНИИЭП инж. оборудования КО		
Утв.		Соснер						

Инв. № подл. | Подп. и дата | Взам. инв. № | Инв. № дубл. | Подп. и дата

1720.10.01.002

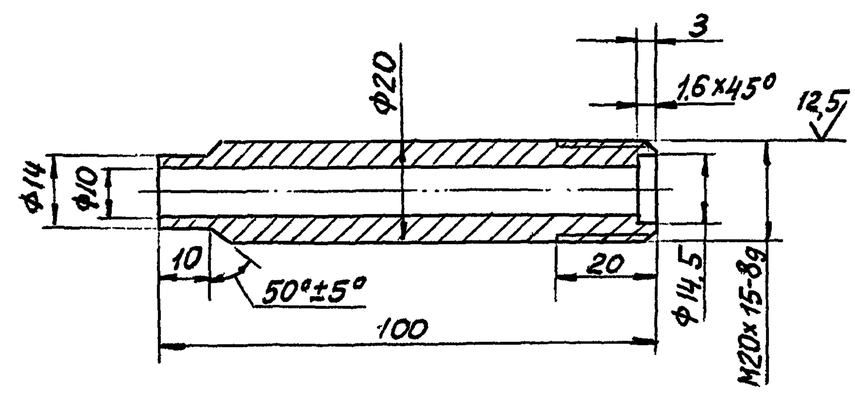

Предельные отклонения размеров: $H17; h17; \pm \frac{IT17}{2}$

					1720.10.01.002			
Изм.	Лист	№ докум.	Подп.	Дата	Отвод	Лит.	Масса	Масштаб
Разраб.		Никифорова					0,16	1:1
Пров.		Вельтер				Лист:	Листов 1	
Т. контр.		Шрайман						
Н. контр.		Хромихина			Сталь 20 ГОСТ 1050-74	ЦНИИЭП инж. оборудования КО		
Утв.		Соснер						

Инв. № подл. | Подп. и дата | Взам. инв. № | Инв. № дубл. | Подп. и дата

Обозначение	Наименование	Кол. на исполн. 1720.10.01.000-									Примечание
		-	01	02	03	04	05	06	07	08	09	10	
	Фланец ГОСТ 12820-80												
	1-40-16 ст20			1									
	1-50-16 ст20				1					1			
	1-80-16 ст20					1					1		
	1-100-16 ст20						1					1	
	1-150-16 ст20							1					
	1-200-16 ст20								1				
Изм.	Лист	№ докум.	Подп.	Дата	1720.10.01.000								Лист 3

Инв. № подл. | Подп. и дата | Взам. инв. № | Инв. № дубл. | Подп. и дата

1720.10 03 002

Серия 5.903-6 Выпуск 1

Рис. 1

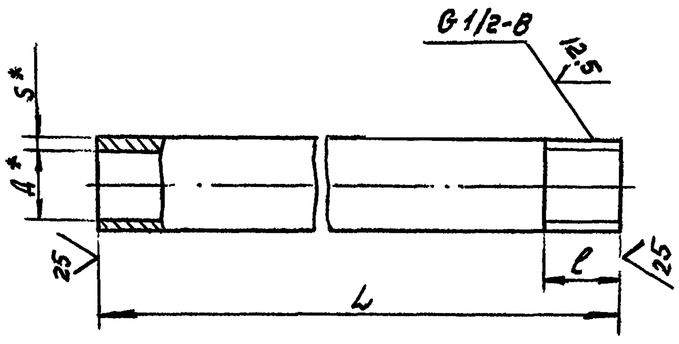

Размеры, мм

Обозначение	Рис	d×S	L	l	Масса, кг
1720.10.03.002	1	15×2,8	100±1,75	$15^{+0,5}$	0,11
-01	2	40×3,5	530±3,15	$60^{+0,15}$	1.63.

Рис 2
Остальное см. рис.1

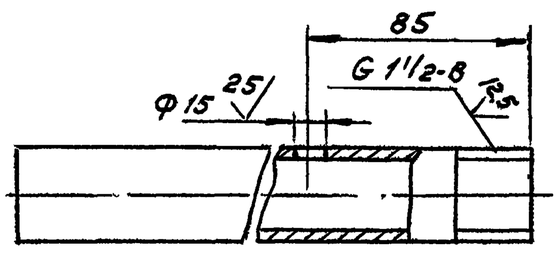

* Размеры для справок

Изм.	Лист	№ докум.	Подп.	Дата	1720.10.03.002		
Разраб.		Никифорова			Отвод	Лит.	Масса: см. табл. / Масштаб: —
Пров.		Вельтер				Лист:	Листов 1
Т. контр.		Шраиман					
Н. контр.		Хромилина			Труба d×S ГОСТ 3262-75	ЦНИИЭП инж. оборудования КО	
Утв.		Соснер					

Формат А3

Инв. № подл. | Подп. и дата | Взам. инв. № | Инв. № дубл. | Подп. и дата

1720.01.03.000-СБ

Рис.1

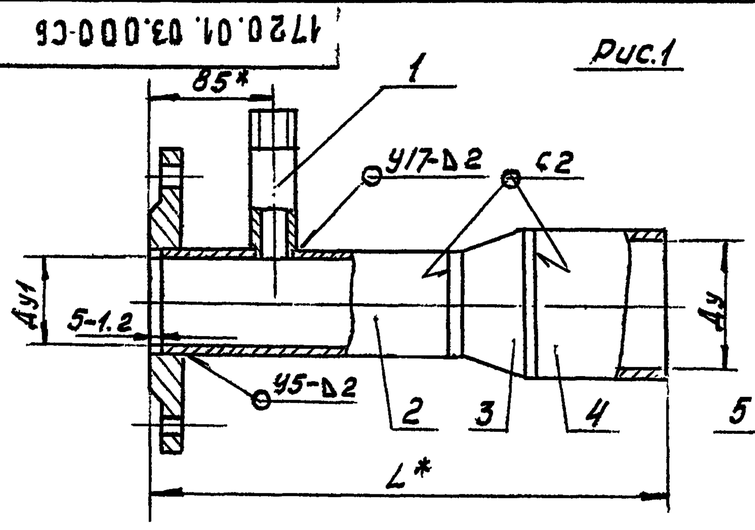

Рис. 2
Остальное-см. рис.1

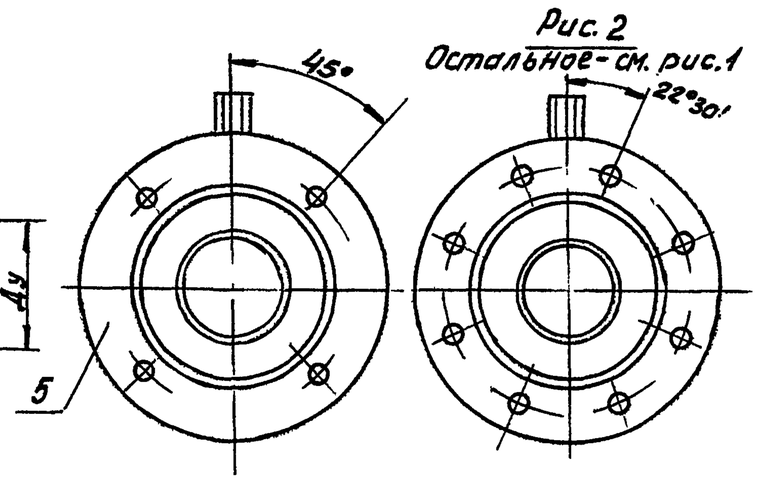

Рис.3
Остальное-см.рис.1

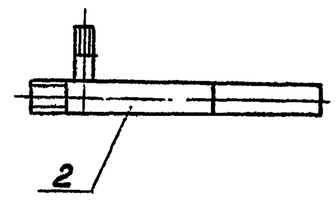

Рис.4
Остальное-см.рис.1

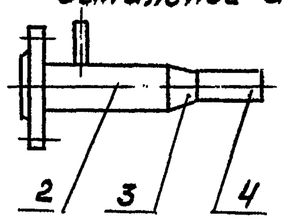

Размеры, мм

Обозначение	Рис.	Проход условный Ду	Ду1	L	Масса, кг
1720.10.03.000	1	40	25	285	2,2
-01	3	40	—	530	2.7
-02	1	50	25	300	2,6
-03	4	50	65	625	5.7
-04	1	80	50	355	6.2
-05		80	65	895	5.2
-06		100	50	330	7.1
-07	2	100	80	735	12.7
-08	5	125	80	440	18.4
-09	2	125	80	2015	33.1
-10		150	80	555	10
-11	5	150	100	530	10
-12	2	150	100	2100	19.7
-13	5	200	150	690	15.2
-14	2	200	150	3210	44.3

Рис. 5
Остальное-см.рис.1

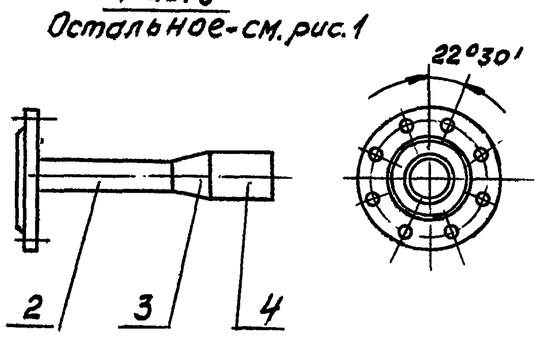

1. Сварные швы по ГОСТ 16057-80.
2. * Размеры для справок.

Изм.	Лист	№ докум.	Подп.	Дата	1720.10.03 000 СБ		
Разраб.		Никифорова			Патрубок сборочный чертеж	Лит.	Масса: см. табл. / Масштаб: —
Пров.		Вельтер				Лист	Листов 1
Т. контр.		Шраиман					
Н. контр.		Хромилина				ЦНИИЭП инж. оборудования КО	
Утв.		Соснер					

12

ИНВ.№ПОДЛ.	ПОДП. И ДАТА	ВЗАМ. ИНВ №	ИНВ.№ДУБЛ.	ПОДП. И ДАТА

Формат	Зона	Поз.	Обозначение	Наименование	Кол. на исполн. 1720.10.03.000- —	01	02	03	04	05	06	07	08	09	Примечание
А4		2	1720.10.03.001-06	Патрубок								1			
			-07	Патрубок										1	
А4		2	1720.10.03.002-01	Отвод		1									
А4		2	1720.10.03.003	Патрубок											
				Труба 89×2 ГОСТ10704-75 / А-ст2кп ГОСТ10705-80											
				L=240 h17									1		1кг
А3		3	1720.10.03.005-03	Переход	1										
			-06	Переход			1								
			-12	Переход				1							
			-14	Переход					1						
			-15	Переход						1					
			-17	Переход							1				
			-19	Переход								1			
			-21	Переход									1	1	
А4		4	1720.10.03.008	Патрубок											
				Труба 45×2 ГОСТ10704-78 / А-ст2кп ГОСТ10705-80											
				L=100h17	1										0,2 кг

ИЗМ	ЛИСТ	№ДОКУМ	ПОДП.	ДАТА	1720.10.03.000	ЛИСТ 2

ИНВ.№ПОДЛ.	ПОДП. И ДАТА	ВЗАМ. ИНВ №	ИНВ.№ДУБЛ.	ПОДП. И ДАТА

Серия 5.903-6 Выпуск 1

1720.10.03.001

21723-02 12

Обозначение	Размеры, мм: Проход условный Ду	L	Д×S	Масса, кг
1720.10.03.001	25	150	32×2	0,17
-01	50	145	57×2	0,37
-02		175		0,4
-03	65	450	76×2	1,4
-04		515		1,7
-05	80	375	89×2	1,6
-06		550		2,3
-07		1810		7,8
-08	100	1865	108×2,5	13,4
-09	150	445	159×3	5,1
-10		2965		34,2

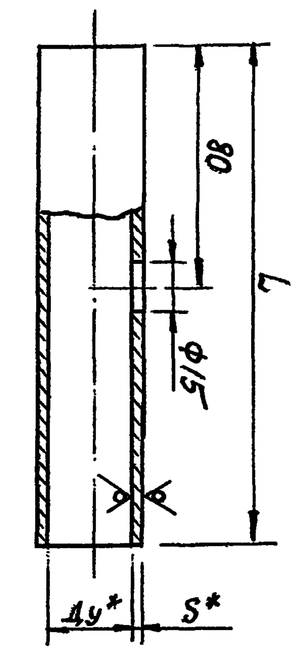

1. *Размеры для справок
2. H17; h17; ± $\frac{УТ17}{2}$

ИЗМ	ЛИСТ	№ДОКУМ	ПОДП.	ДАТА
РАЗРАБ	ВЕЛЬТЕР			
ПРОВ	ШРАЙМАН			
Т.КОНТР.	ШРАЙМАН			
Н.КОНТР.	ХРОМИХИНА			
УТВ.	СОСНЕР			

1720.10.03.001

Патрубок

Труба Д×S ГОСТ10704-78 / А-ст2кп ГОСТ10705-80

ЛИТ	МАССА	МАСШТАБ
	СМ. ТАБЛ.	—
ЛИСТ	ЛИСТОВ 1	

ЦНИИЭП инж. оборудования КО

25 (√)

ИНВ.№ПОДЛ.	ПОДП. И ДАТА	ВЗАМ. ИНВ №	ИНВ.№ДУБЛ.	ПОДП. И ДАТА

Формат	Зона	Поз.	Обозначение	Наименование	Кол. на исполн. 1720.10.03.000- —	01	02	03	04	05	06	07	08	09	Примечание
Б4		4	1720.10.03.009	Патрубок											
				Труба 57×2 ГОСТ10704-76 / А-ст2кп ГОСТ10705-80											
				L=100 h17			1	1							0,27кг
			1720.10.03.010	Патрубок											
				Труба 89×2 ГОСТ10704-76 / А-ст2кп ГОСТ10705-80											
				L=100h17					1	1					0,42кг
			1720.10.03.011	Патрубок											
				Труба 108×2 ГОСТ10704-76 / А-ст2кп ГОСТ10705-80											
				L=100 h17							1	1			0,65кг
			1720.10.03.012	Патрубок											
				Труба 133×25 ГОСТ10704-76 / А-ст2кп ГОСТ10705-80											
				L=100 h17									1	1	0,16 кг

ИЗМ	ЛИСТ	№ДОКУМ	ПОДП.	ДАТА	1720.10.03.000	ЛИСТ 3

21723-02 12

ИНВ.№ПОДЛ.	ПОДП. И ДАТА	ВЗАМ. ИНВ №	ИНВ.№ДУБЛ.	ПОДП. И ДАТА

Формат	Зона	Поз.	Обозначение	Наименование	Кол. на исполн. 1720.10.03.000- —	01	02	03	04	05	06	07	08	09	Примечание
				Документация											
А3			1720.10.03.000 СБ	Сборочный чертеж	×	×	×	×	×	×	×	×	×	×	
				Детали											
А4		1	1720.10.01.002	Отвод	1	1	1	1	1	1	1	1		1	
А4		2	1720.10.03.001	Патрубок	1		1								
			-01	Патрубок							1				
			-02	Патрубок					1						
			-03	Патрубок				1							
			-04	Патрубок						1					

Исполнения 10-14-см. листы 5...7

ИЗМ	ЛИСТ	№ДОКУМ	ПОДП.	ДАТА
РАЗРАБ	ВЕЛЬТЕР			
ПРОВ.	ШРАЙМАН			
Н.КОНТР.	ХРОМИХИНА			
УТВ	СОСНЕР			

1720.10.03.000

Патрубок

ЛИТ	ЛИСТ	ЛИСТОВ
	1	7

ЦНИИЭП инж. оборудования КО

12

Инв.№ подл.	Подп. и дата	Взам. инв.№	Инв.№ дубл.	Подп. и дата

Формат	Зона	Поз.	Обозначение	Наименование	Кол. на исполн. 1720.10.03.000 – 10	11	12	13	14						Примечание
А3		3	1720.10.03.005-23	Переход		1	1								
			-25	Переход				1	1						
А4			1720.10.03.006-04	Переход	1										
Б4		4	1720.10.03.013	Патрубок											
				Труба 153х3 ГОСТ 10704-76 / А-ст2кп ГОСТ 10705-80											
				L=100 h17	1	1	1								1,1 кг
		4	1720.10.03.014	Патрубок											
				Труба 219х3,5 ГОСТ 10704-76 / А-ст2кп ГОСТ 10705-80											
				L=100 h17				1	1						1,8 кг

Изм	Лист	N докум	Подп	Дата	1720.10.03.000	Лист 6

Инв.№ подл.	Подп. и дата	Взам. инв.№	Инв.№ дубл.	Подп. и дата

Серия 5.903-6 Выпуск 1

Формат	Зона	Поз.	Обозначение	Наименование	Кол. на исполн. 1720.10.03.000 – —	01	02	03	04	05	06	07	08	09	Примечание
				Стандартные изделия											
				Фланги ГОСТ 12820-80											
		5		1-25-16 ст20	1		1								
				1-50-16 ст20					1		1				
				1-65-16 ст20				1		1					
				1-80-16 ст20								1	1	1	

Изм	Лист	N докум	Подп	Дата	1720.10.03.000	Лист 4

Инв.№ подл.	Подп. и дата	Взам. инв.№	Инв.№ дубл.	Подп. и дата

Формат	Зона	Поз.	Обозначение	Наименование	Кол. на исполн. 1720.10.03.000 – 10	11	12	13	14						Примечан.
				Стандартные изделия											
		5		Фланец ГОСТ 12820-80											
				1-80-16 ст20	1										
				1-100-16 ст20		1	1								
				1-150-16 ст20				1	1						

Изм	Лист	N докум	Подп	Дата	1720 10.03.000	Лист 7

Копировал: Алешикова Формат: А4

Инв.№ подл.	Подп. и дата	Взам. инв.№	Инв.№ дубл.	Подп. и дата

Формат	Зона	Поз.	Обозначение	Наименование	Кол. на исполн. 1720.10.03.000 – 10	11	12	13	14						Примечан.
				Документация											
А3			1720.10.03.000 СБ	Сборочный чертеж	X	X	X	X	X						
				Сборочные единицы											
А4		1	1720.10.01.002	Отвод	1		1		1						
А4		2	1720.10.03.001 -05	Патрубок	1										
			-08	Патрубок			1								
			-09	Патрубок				1							
			-10	Патрубок					1						
Б4		2	1720.10.03.003	Патрубок											
				Труба 159х2,5 ГОСТ 10704-76 / А-ст2кп ГОСТ 10705-80											
				L = 295 h17		1									

Изм	Лист	N докум.	Подп	Дата	1720.10.03.000	Лист 5

Копировал: Алешикова

1720.10.03.006

25 √ (√)

ГОСТ 5264-80-С2

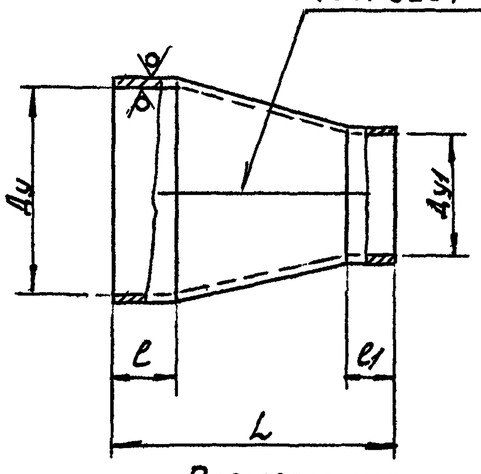

Размеры, мм

Обозначение	Проход условный Ду	Ду1	L	l	l1	Масса, кг
1720.10.03.005	80	25	105	16	11	0.33
-01	125	40	100	20	12	0,4
-02		50	105		14	0,6
-03	150		75			0,5
-04		80			16	0,6
-05	175	100	145		18	1.1
-06	200	80	95	22	16	1.3
-07	250	150	185	23	20	1.97

Предельные отклонения размеров: $H17; h17; \pm\frac{IT17}{2}$

Изм.	Лист	№ докум.	Подп.	Дата
Разраб.		Никифорова		
Пров.		Вельтер		
Т.контр.		Шрайман		
Н.контр.		Хромихина		
Утв.		Соснер		

1720.10.03.006

Переход

Лит. | Масса: См. табл. | Масштаб: —

Лист | Листов 1

Лист Б 25 ГОСТ 19903-79 / ст. 3 ГОСТ 16523-70

ЦНИИЭП инж. оборудования КО

Подпись и дата | Инв. № дубл. | Взам. инв. № | Подпись и дата | Инв. № подл.

14

1720.10.04.001

25 √ (√)

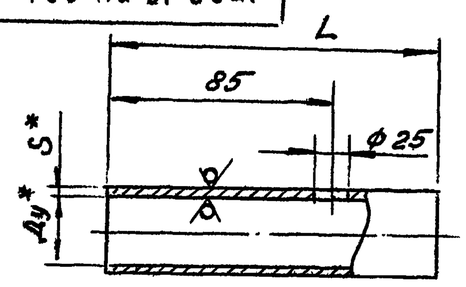

Размеры, мм

Обозначение	Проход условный, Ду	L	Д×S	Масса, кг
1720.10.04.001	25	97	32×2	0,15
-01		95		0,14
-02	50	215	57×2	0,58
-03		208		0,54
-04	80	386	89×2	1.67
-05	100	490	108×2,5	3.18
-06	150	740	159×3	8.54

1. * Размеры для справок.
2. $H17; h17; \pm\frac{IT17}{2}$

Изм.	Лист	№ докум.	Подп.	Дата
Разраб.		Никифорова		
Пров.		Вельтер		
Т.контр.		Шрайман		
Н.контр.		Хромихина		
Утв.		Соснер		

1720.10.04.001

Патрубок

Лит. | Масса: См. табл. | Масштаб: —

Лист | Листов 1

Труба Д×S ГОСТ 10704-76 / А-Ст2кп ГОСТ 10705-80

ЦНИИЭП инж. оборудования КО

Подпись и дата | Инв. № дубл. | Взам. инв. № | Подпись и дата | Инв. № подл.

1720.10.03.005

25 √ (√)

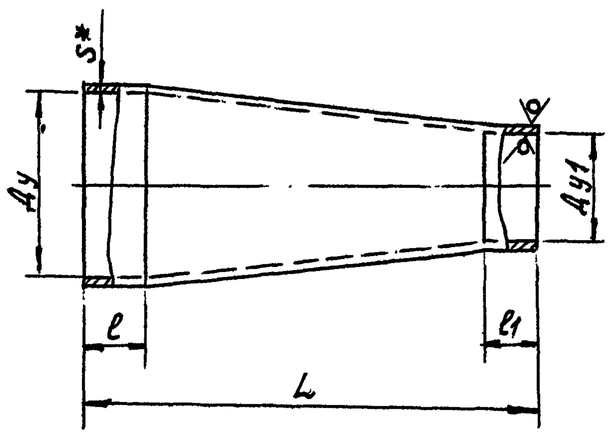

Размеры, мм

Обозначение	Проход условный Ду	Ду1	L	l	l1	Д×S	Масса, кг
1720.10.03.005	25	15	50	11	7	38×2	0,03
-01	32						
-02	40	15	30	12	11	45×2	0,06
-03		25					
-04		32					0,07
-05	50	15	50	14	7	57×2	
-06		25	45		11		0,08
-07		32					
-08		40					0,09
-09	65	25	120	16		76×2	0.2
-10		32	55				0,15
-11		40	70	14	12		0.16
-12		50		16	14		0,2
-13	80	40	75		12	89×2	0.22
-14		50		14	14		0.23
-15		65					0,3
-16	100	40	105	18	12	108×2,5	0,35
-17		50	80		14		0,3
-18		65	75		16		
-19		80	80				0,35
-20	125	65	75	20		133×3	
-21		80	100				0,5
-22		100			18		1,1
-23	150		130			159×3	1.2
-24		125					1,3
-25	200	150	140	22	20	219×3,5	1.8
-26		100					
-27	80	32	100	16	12	76×2	0.2

1. * Размер для справок
2. $H17; h17; \pm\frac{IT17}{2}$

Изм.	Лист	№ докум.	Подп.	Дата
Разраб.		Никифорова		
Пров.		Вельтер		
Т.контр.		Шрайман		
Н.контр.		Хромихина		
Утв.		Соснер		

1720.10.03.005

Переход

Лит. | Масса: См. табл. | Масштаб: —

Лист | Листов 1

Труба Д×S ГОСТ 10704-76 / А-Ст2кп ГОСТ 10705-80

ЦНИИЭП инж. оборудования КО

Подпись и дата | Инв. № дубл. | Взам. инв. № | Подпись и дата | Инв. № подл.

Серия 5.903-6 Выпуск 1

Формат	Зона	Поз.	Обозначение	Наименование	Кол. на исполн. 1720.10.04.000- 01	02	03	04	05	06	Примечание
				Документация							
А3			1720.10.04.000 СБ	Сборочный чертеж	X	X	X	X	X	X	
				Детали							
А4		1	1720.10.01.002	Отвод	1	1	1	1	1	1	
А3		2	1720.10.03.005 -06	Переход	1						
			-09	Переход		1					
			-17	Переход			1				
А4		2	1720.10.03.006 -02	Переход				1			
			-04	Переход					1		
			-05	Переход						1	
			-07	Переход							

Изм	Лист	N докум.	Подп.	Дата
Разраб.		Никифорова		
Пров.		Вельтер		
Н. контр.		Хромихина		
Утв.		Соснер		

1720.10.04.000

Переход

Лит.	Лист	Листов
		3

ЦНИИЭП инж. оборудования КО

Инв. № подл. | Подп. и дата | Взам. инв. N | Инв. № дубл. | Подп. и дата

Формат	Зона	Поз.	Обозначение	Наименование	Кол. на исполн. 1720.10.04.000- 01	02	03	04	05	06	Примечан.
А4		4	1720.10.04.001	Патрубок	1						
			-01	Патрубок		1					
			-02	Патрубок			1				
			-03	Патрубок				1			
			-04	Патрубок					1		
			-05	Патрубок						1	
			-06	Патрубок							

Изм	Лист	N докум.	Подп.	Дата

1720.10.04.000

Лист 2

Копировал: Алешкова Формат: А4

15

1720.10.04.000СБ

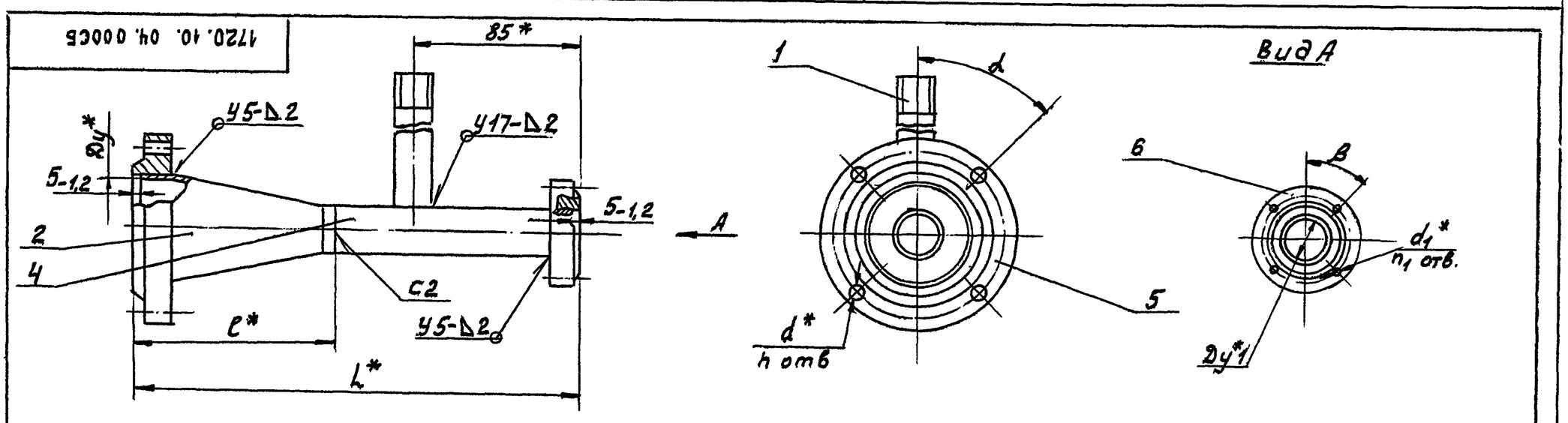

Размеры, мм

Обозначение	Проход условный Dy	Dy1	L	l	d	d1	n	n1	α	β	Масса кг
1720.10.04.000	50	25	175	50	18	14	4	4	45°	45°	4,5
-01	65	25	230	105							5,4
-02	100	50	335	80		18	8		22°30'		8,8
-03	125	50	355	105							10,4
-04	150	80	505	80	22			8		22°30'	14,6
-05	175	100	645	150							20,5
-06	250	150	935	190	26	22	12		15°		36,3

1. Сварные швы по ГОСТ 16037-80
2. *Размеры для справок

Изм	Лист	№ докум.	Подп.	Дата
Разраб.		Никифорова		
Пров.		Вельтер		
Т. контр.		Шрайман		
Н. контр.		Хромихина		
Утв.		Соснер		

1720.10.04.000СБ

Переход
Сборочный чертеж

Лит.	Масса	Масштаб
	См. табл.	–

Лист | Листов: 1

ЦНИИЭП инж. оборудования КО

Копировал: Алешкова 21723-02 15 Формат: А4

Инв. № подл. | Подп. и дата | Взам. инв. N | Инв. № дубл. | Подп. и дата

Серия 5.903-6 Выпуск 1

1720.10.000 СБ

Рис. 1

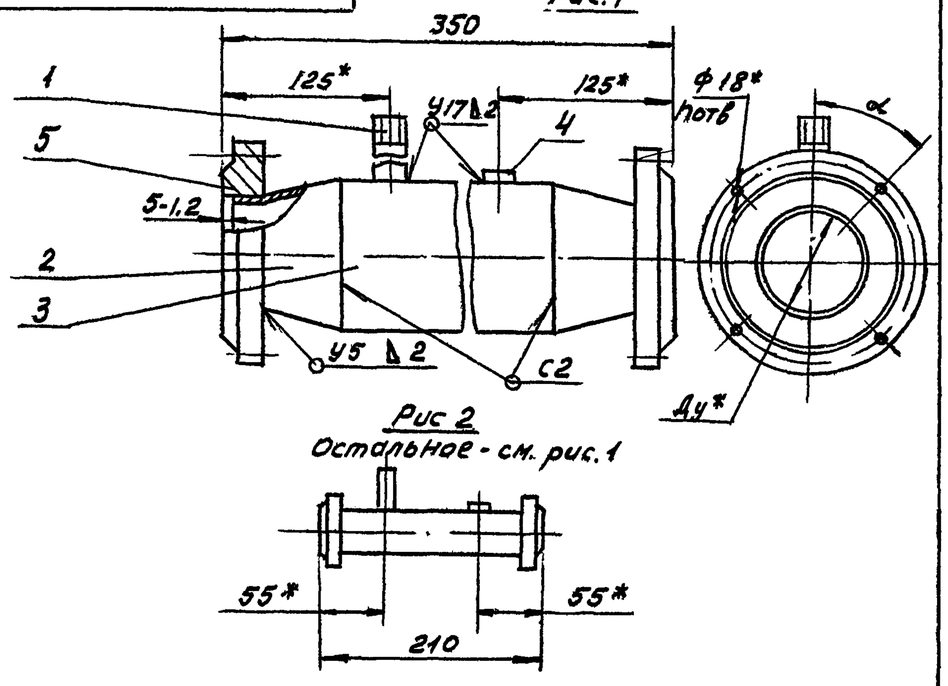

Рис 2
Остальное - см. рис. 1

Обозначение	Рис.	проход условный Ду, мм	n	α	Масса кг
1720.10.05.000	1	40	4	45°	4.6
-01		50			5.4
-02	2	80	8	22°30'	7.6
-03		100			9.6

1. Сварные швы по ГОСТ 16037-80
2* Размеры для справок

1720.10.05.000 СБ

Изм.	Лист	№ докум.	Подп.	Дата
Разраб.		Никифорова		
Пров.		Вельтер		
Т.контр.		Шрайман		
Н.контр.		Хромихина		
Утв.		Соснер		

Участок мерный
Сборочный чертеж

Лит.	Масса	Масштаб
	См. табл.	—

Лист | Листов 1

ЦНИИЭП инж. оборудования КО

Инв. № подл. | Подпись и дата | Взам. инв. № | Инв. № дубл. | Подпись и дата

Фармат	Зона	Поз.	Обозначение	Наименование	Кол. на исполн. 1720.10.04.000 —	01	02	03	04	05	06	Примечание
				Стандартные изделия								
				Фланец ГОСТ 12820-80								
		5		1-50-16 ст 20	1							
				1-65-16 ст 20		1						
				1-100-16 ст 20			1					
				1-125-16 ст 20				1				
				1-150-16 ст 20					1			
				1-175-16 ст 20						1		
				1-250-16 ст 20							1	
		6		1-25-16 ст 20	1	1						
				1-50-16 ст 20			1	1				
				1-80-16 ст 20					1			
				1-100-16 ст 20						1		
				1-150-16 ст 20							1	

Изм. | Лист | № докум. | Подп. | Дата

1720.10.04.000

Лист 3

1720.10.05.001

25 √ (√)

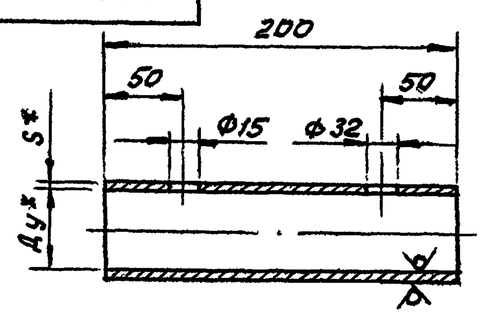

Размеры, мм

Обозначение	Проход условный, Ду	Д × S	Масса, кг
1720.10.05.001	65	76×2	0.73
-01	80	89×2	0.85
-02	100	108×2,5	1.3

1. * Размеры для справок
2. H17; h17; ± $\frac{JT17}{2}$

1720.10.05.001

Изм.	Лист	№ докум.	Подп.	Дата
Разраб.		Никифорова		
Пров.		Вельтер		
Т.контр.		Шрайман		
Н.контр.		Хромихина		
Утв.		Соснер		

ПАТРУБОК

Лит.	Масса	Масштаб
	См. табл.	—

Лист | Листов 1

Труба $\frac{Д \times S \text{ ГОСТ } 10704\text{-}76}{А\text{-}ст2кп \text{ ГОСТ } 10705\text{-}80}$

ЦНИИЭП инж. оборудования КО

1720.10.05.002

25 √ (√)

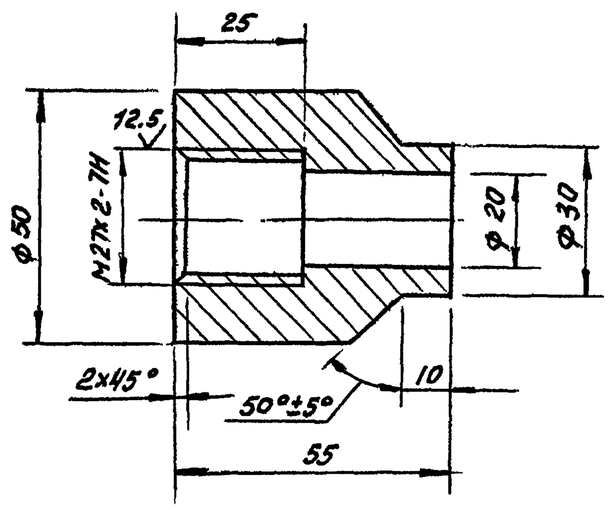

Предельные отклонения размеров: H17; h17; ± $\frac{JT17}{2}$

1720.10.05.002

Изм.	Лист	№ докум.	Подп.	Дата
Разраб.		Никифорова		
Пров.		Вельтер		
Т.контр.		Шрайман		
Н.контр.		Хромихина		
Утв.		Соснер		

БОБЫШКА

Лит.	Масса	Масштаб
	0.32	1:1

Лист | Листов 1

Сталь 20 ГОСТ 1050-74

ЦНИИЭП инж. оборудования КО

21723-02 16

Серия 5.903-6 Выпуск 1

Формат	Зона	Поз.	Обозначение	Наименование	Кол. на исполн 1720.10.05.000-					Примечание
					-	01	02	03		
				Документация						
А4			1720.10.05.000 СБ	Сборочный чертеж	X	X	X	X		
				Детали						
А4		1	1720.10.03.002	Отвод	1	1	1	1		
А3		2	1720.10.03.005-11	Переход	2					
			-12	Переход		2				

Изм.	Лист	№ докум.	Подп.	Дата
Разраб.		Вельтер		
Пров.		Шрайман		
Н. контр.		Хромихина		
Утв.		Соснер		

1720.10.05.000

Участок мерный

Лит.	Лист	Листов
	1	2

ЦНИИЭП инж. оборудования

Формат	Зона	Поз.	Обозначение	Наименование	Кол. на исполн 1720.10.05.000-					Примечание
					-	01	02	03		
А4		3	1720.10.05.001	Патрубок	1	1				
			-01	Патрубок			1			
			-02	Патрубок				1		
А4		4	1720.10.05.002	Бобышка	1	1	1	1		
				Стандартные изделия						
				Фланец ГОСТ 12820-80						
		5		1-40-16 ст20	2					
				1-50-16 ст20		2				
				1-80-16 ст20			2			
				1-100-16 ст20				2		

Изм.	Лист	№ докум.	Подп.	Дата

1720.10.05.000

Лист 2

Копировал А. Алешикова

Формат А3

17

1720.10.06.000.СБ

Размеры, мм

Обозначение	Рис	Проход условный Ду	Ду1	h	α	β	n	n1	Масса кг
1720.10.06.000	1	40	–	490	45°	–	4		3,83
-01	2	50	65	475		45°		4	6,9
-02		65	80	480		22°30'		8	8,2
-03		80	100	520	22°30'		8		10,1

Рис.1

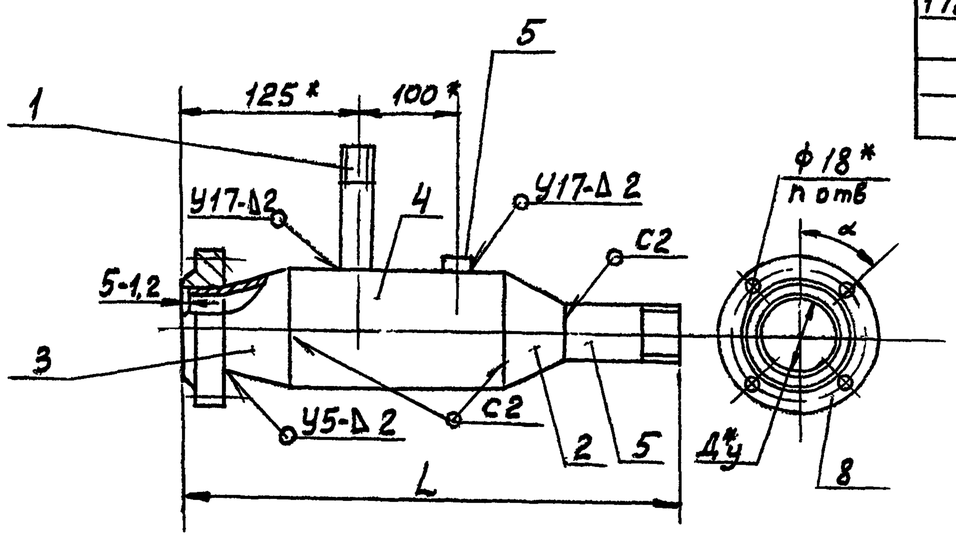

Рис.2

остальное - см. рис.1

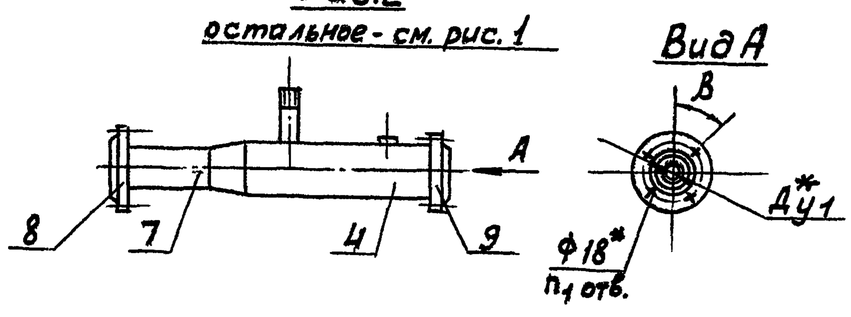

1. Сварные швы по ГОСТ 16037-80
2. *Размеры для справок
3. $\pm \frac{УТ17}{2}$

Изм.	Лист	№ докум.	Подп.	Дата
Разраб.		Никифорова		
Пров.		Вельтер		
Т. контр.		Шрайман		
Н. контр.		Хромихина		
Утв.		Соснер		

1720.10.06.000 СБ

Участок мерный
Сборочный чертеж

Лит.	Масса	Масштаб
	см. табл.	–

Лист | Листов 1

ЦНИИЭП инж. оборудования КО

Копировал А. Алешикова 21723-02 17 Формат А3

Инв. № подл.	Подп. и дата	Взам. инв. №	Инв. № дубл.	Подп. и дата

Инв.№ подл.	Подп. и дата	Взам. инв.№	Инв.№ дубл.	Подп. и дата

Формат	Зона	Поз.	Обозначение	Наименование	Кол. на исполн. 1720.10.06.000-				Примечание
					–	01	02	03	
				Стандартные изделия					
				Фланец ГОСТ 12820-80					
		8		1-40-16 ст20	1				
				1-50-16 ст20		1			
				1-65-16 ст20			1		
				1-80-16 ст20				1	
		9		1-65-16 ст20		1			
				1-80-16 ст20			1		
				1-100-16 ст20				1	

Изм.	Лист	№докум.	Подп.	Дата	1720.10.06.000	Лист 3

Копировал: Дорошина Формат А4

Инв.№ подл.	Подпись и дата	Взам. инв.№	Инв.№ дубл.	Подп. и дата

Изм.	Лист	№докум.	Подп.	Дата
Разраб.	Никифорова			
Пров.	Вельтер			
Н.контр.	Шрайман			
Утв.	Соснер			

Труба 32×2,8 ГОСТ 3262-75

Патрубок

1720.10.06.001

Лит. | Масса | Масштаб: 0,1 | 1:1

Лист | Листов 1

ЦНИИЭП инж оборудования

21723-02 18

*Размер для справок.

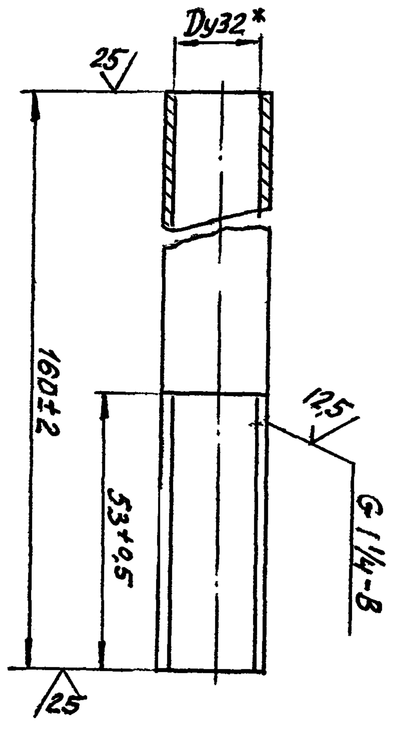

1720.10.06.001

Серия 5.903-6 Выпуск 1

Инв.№ подл.	Подп. и дата	Взам. инв.№	Инв.№ дубл.	Подп. и дата

Формат	Зона	Поз.	Обозначение	Наименование	Кол. на исполн. 1720.10.06.000				Примечание
					–	01	02	03	
				Документация					
А3			1720.10.06.000 СБ	Сборочный чертеж	X	X	X		
				Детали					
А4		1	1720.10.01.002	Отвод	1	1	1	1	
А3		2	1720.10.03.005-10	Переход	1				
		3	-11	Переход		1			
			-12	Переход		1			
			-15	Переход			1		

Изм.	Лист	№докум.	Подп.	Дата	1720.10.06.000			
Разраб.	Вельтер				Участок мерный	Лит	Лист 1	Листов 3
Пров.	Шрайман					ЦНИИЭП инж оборудования		
Н.контр.	Хромихина							
Утв.	Соснер							

Инв.№ подл.	Подп. и дата	Взам. инв.№	Инв.№ дубл.	Подп. и дата

Формат	Зона	Поз.	Обозначение	Наименование	Кол. на исполн. 1720.10.06.000-				Примечание
					–	01	02	03	
А3		3	1720.10.03.005-19	Переход				1	
А4		4	1720.10.05.001	Патрубок	1	1			
			-01	Патрубок			1		
			-02	Патрубок				1	
А4		5	1720.10.05.002	Бобышка	1	1	1	1	
А4		6	1720.10.16.001	Патрубок	1				
Б4		7	1720.10.06.002	Патрубок					
				Труба 76×2 ГОСТ 10704-76 / А-ст2кп ГОСТ 10705-80					
				L=195 h17		1	1		
			-01	Патрубок					
				Труба 89×2 ГОСТ 10704-76 / А-ст2кп ГОСТ 10705-80					
				L=230 h17				1	

Изм.	Лист	№докум.	Подп.	Дата	1720.10.06.000	Лист 2

Копировал: Алексеенкова Формат А4

Инв.№ подл.	Подп. и дата	Взам. инв.№	Инв.№ дубл.	Подпись и дата

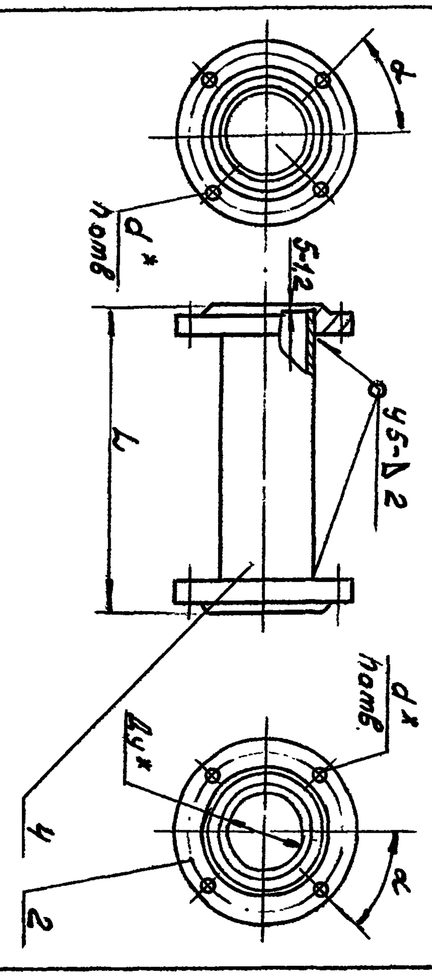

1720.10.07.000 СБ

1. Сварные швы по ГОСТ 16037-80
2. * Размеры для справок.

Размеры, мм

Обозначение	Проход условный, Ду	d	L	n	α	Масса, кг
1720.10.07.000	25	18	140	4	45°	2,9
-01	50					6,4
-02	80				22°30'	8,6
-03	100	22	110	8		6,9
-04	150		130			16

Изм.	Лист	№ докум.	Подп.	Дата	1720.10.07.000 СБ	
Разраб.	Никифоров				Катушка сборочный чертеж	Лит. / Масса / Масштаб
Пров.	Вельтер					
Т.контр.	Шрайман					Лист / Листов 1
Н.контр.	Хромихин					
Утв.	Соснер					ЦНИИЭП инж. оборудования

Серия 5.903-6 Выпуск 1

Формат	Зона	Поз.	Обозначение	Наименование	Кол. на исполн. 1720.10.07.000- —	01	02	03	04	Примечание
				Документация						
А4			1720.10.07.000 СБ	Сборочный чертеж	×	×	×	×	×	
				Стандартные изделия						
				Фланец ГОСТ 12820-80						
		2		1-25-16 ст20	2					
				1-50-16 ст. 20		2				

Изм.	Лист	№ докум.	Подп.	Дата	1720.10.07.000	
Разраб.	Вельтер				Катушка	Лит. / Лист 1 / Листов 2
Пров.	Шрайман					
Н.контр.	Хромихин					ЦНИИЭП инж. оборудования КП
Утв.	Соснер					

Инв.№ подл.	Подп. и дата	Взам. инв.№	Инв.№ дубл.	Подп. и дата

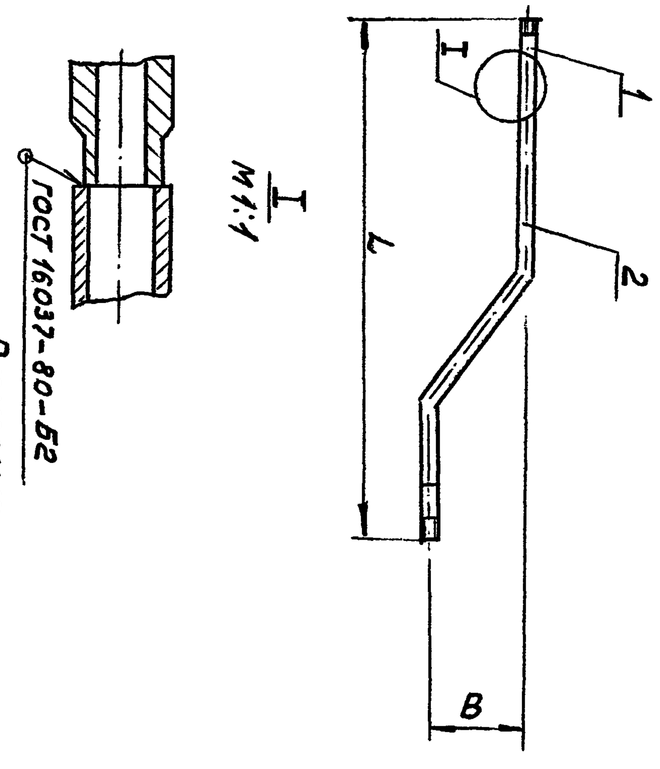

1720.10.08.000 СБ

Размер для справок.

Размеры, мм.

Обозначение	L	B	Масса, кг
1720.10.08.000	800	200	0,84
-01	1000		0,72
-02			0,95
-03	1100	300	1,1

Изм.	Лист	№ докум.	Подп.	Дата	1720.10.08.000 СБ	
Разраб.	Никифоров				Труба сборочный чертеж	Лит. / Масса / Масштаб
Пров.	Вельтер					
Т.контр.	Шрайман					Лист / Листов 1
Н.контр.	Хромихин					
Утв.	Соснер					ЦНИИЭП инж. оборудования КП

21723-02 19

Инв.№ подл.	Подп. и дата	Взам. инв.№	Инв.№ дубл.	Подп. и дата

Формат	Зона	Поз.	Обозначение	Наименование	Кол. на исполн. 1720.10.07.000 —	01	02	03	04	Примечание
				Фланец ГОСТ 12820-80						
		2		1-80-16 ст. 20			2			
				1-100-16 ст. 20				2		
				1-150-16 ст. 20					2	
				Материалы						
		4		Труба ГОСТ 10704-74 / Д-ст2кп ГОСТ 10705-80						
				32×2	0,13					м
				57×2		0,13				м
				89×2			0,13			м
				108×2,5				0,1		м
				159×3					0,12	м

Изм.	Лист	N докум.	Подп.	Дата	1720.10.07.000	Лист 2

Формат А4

19

Серия 5.003-6 Выпуск 1

Формат	Зона	Поз.	Обозначение	Наименование	Кол. на исполн. 1720.10.08.000 —	Примечание
				Документация		
А4			1720.10.08.000 СБ	Сборочный чертеж	X	X
				Детали		
А4		1	1720.10.01.002	Отвод	1	1
А4		2	1720.10.08.001	Отвод	1	
			-01	Отвод		1

Изм.	Лист	№ докум.	Подп.	Дата
Разраб.		Никифорова		
Пров.		Вельтер		
Н. контр.		Хромихина		
Утв.		Соснер		

1720.10.08.000

Труба

Лит | Лист | Листов

ЦНИИЭП инж. оборудования КО

Инв. № подл. | Подп. и дата | Взам. инв. № | Инв. № дубл. | Подп. и дата

1720.10.08.001

20

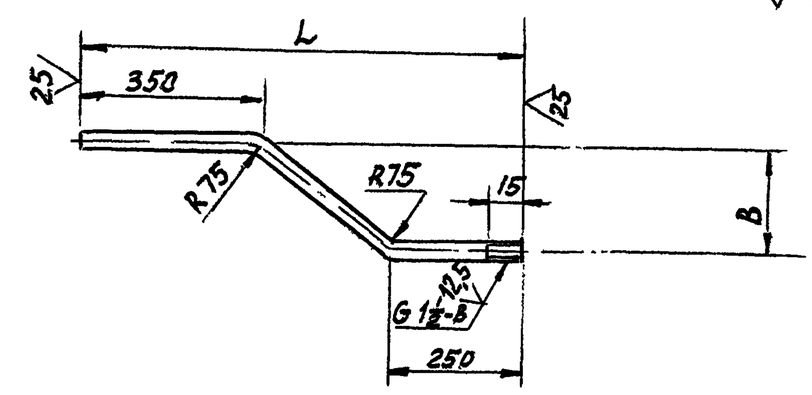

Размеры, мм

Обозначение	L	B	Масса, кг
1720.10.08.001	700	200	0,6
-01	900		0,68
-02		300	0,75
-03	1000		0,82

Предельные отклонения размеров: $h17; \pm \frac{JT17}{2}$

Изм.	Лист	№ докум.	Подп.	Дата
Разраб.		Никифорова		
Пров.		Вельтер		
Т. контр.		Шрайман		
Н. контр.		Хромихина		
Утв.		Соснер		

1720.10.08.001

Отвод

Труба 18×2 ГОСТ 10704-76 / А-ст2 кп ГОСТ 10705-80

Лит | Масса | Масштаб: См. табл. | —

Лист | Листов 1

ЦНИИЭП инж. оборудования КО

Инв. № подл. | Подп. и дата | Взам. инв. № | Инв. № дубл. | Подп. и дата

1720.10.09.000СБ

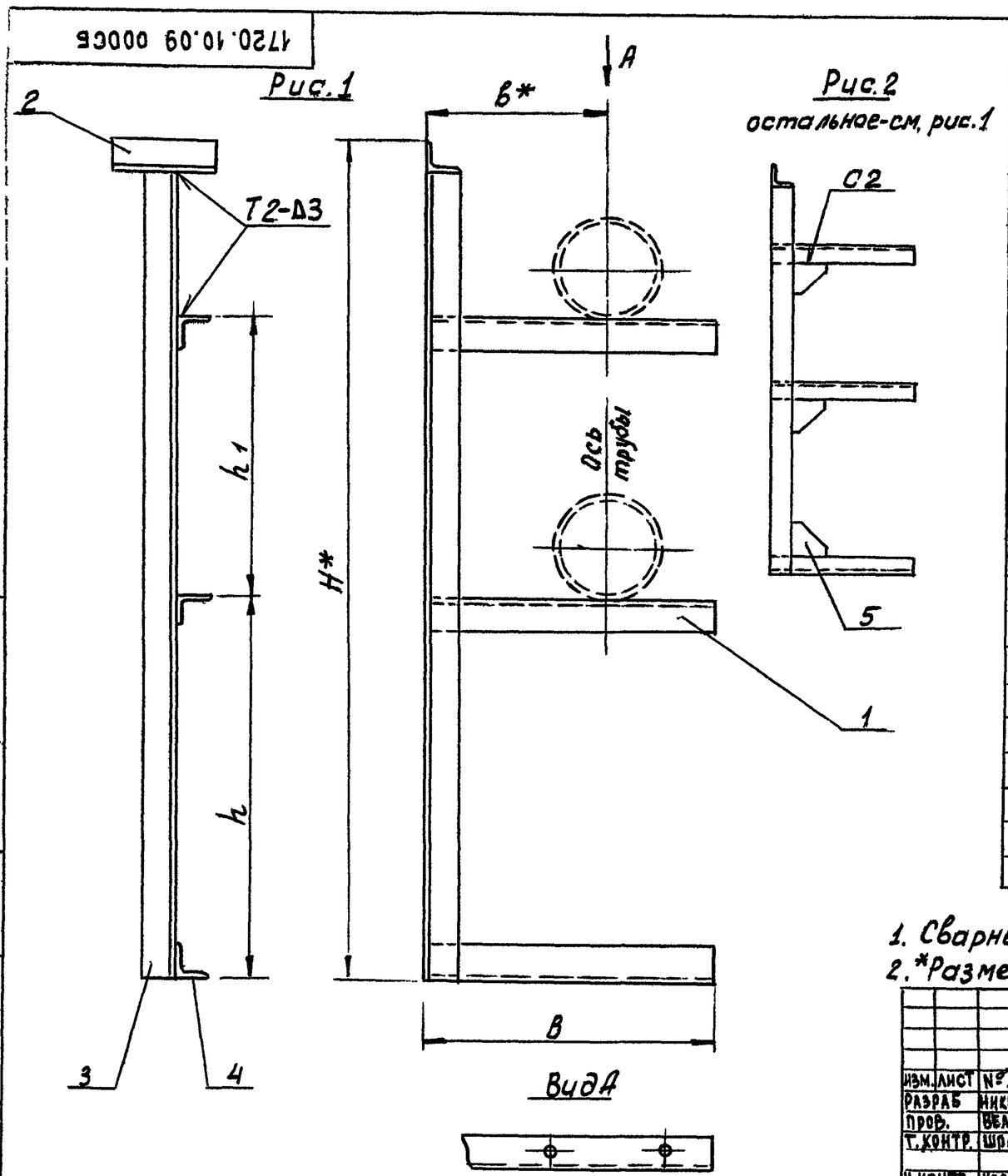

Размеры, мм

Обозначение	Рис.	h	h_1	H	B	в	Масса, кг
1720.10.09.000	1	534	800	1530	350	250	3,4
-01		532					
-02		528					
-03		522					
-04		506					
-05		534	1000	1730	350	250	4,2
-06		532					
-07		528					
-08		522					
-09		506					
-10	2	496	800	1530	450	350	3,9
-11		496	1000	1770			
-12		484					
-13		475			600	400	6,2
-14		442	1100	1900			6,5
-15	1	522	1000	1730	450	350	3,9
-16		506					
-17					600	400	3,98
-18	2	496	1100	1900			6,4
-19		484					
-20			1000	1770		350	6,2
-21		496				400	

1. Сварные швы по ГОСТ 5264-80
2. *Размеры для справок

Изм.	Лист	№ докум.	Подп.	Дата
Разраб.		Никифорова		
Пров.		Вельтер		
Т. контр.		Шрайман		
Н. контр.		Хромихина		
Утв.		Соснер		

1720.10.09.000 СБ

Стойка
Сборочный чертеж

Лит | Масса | Масштаб: См. табл. | —

Лист | Листов 1

ЦНИИЭП инж. оборудования КО

21723-02 20

Инв № подл	Подп и дата	Взам инв №	Инв. № дубл	Подп. и дата

Формат	Зона	Поз.	Обозначение	Наименование	Кол. на исполн. 1720.10.09 000–											Примечан.
					–	01	02	03	04	05	06	07	08	09	10	
Б4		3	1720.10.09. 003-01	Стойка												
				Уголок 36х36х3-Б-ГОСТ8509-72 Ст3 ГОСТ 535-79												
				L = 1695 h 17						1	1	1	1	1		2,5кг
			1720.10.09. 003-02	Стойка												
				Уголок 45х45х3-Б-ГОСТ8509-72 Ст3 ГОСТ 535-79												
				L = 1695 h 17											1	3,2кг
Б4		4	1720.10.09. 004	Кронштейн												
				Уголок 32х32х3-Б-ГОСТ8509-72 Ст3 ГОСТ 535-79												
				L = 350 h 17	1	1	1			1	1	1				0,51кг

Изм	Лист	N докум	Подп	Дата	1720.10.09. 000	Лист 3

Инв. № подл	Подп. и дата	Взам. инв №	Инв. № дубл.	Подп. и дата

Серия 5.903-6 Выпуск 1

Формат	Зона	Поз.	Обозначение	Наименование	Кол. на исполн 1720 10.09 000–											Примечание
					–	01	02	03	04	05	06	07	08	09	10	
				Документация												
А4			1720 10.09.000 СБ	Сборочный чертеж	X	X	X	X	X	X	X	X	X	X	X	
				Детали												
А4		1	1720. 10. 09. 001	Кронштейн	2					2						
			-01	Кронштейн		2					2					
			-02	Кронштейн			2					2				
			-03	Кронштейн				2					2			
			-04	Кронштейн					2					2		
			-05	Кронштейн											2	

Исполнения 11.. 21 см. листы 5... 8

Изм	Лист	N докум	Подп.	Дата	1720.10.09. 000		
Разраб.		Никифорова			Стойка	Лит	Лист 1 / Листов 3
Пров.		Бельтер				ЦНИИЭП инж оборудования КО	
Н.контр.		Хромихина					
Утв.		Соснер					

Инв. № подл	Подп и дата	Взам инв №	Инв. № дубл	Подп и дата

Формат	Зона	Поз.	Обозначение	Наименование	Кол. на исполн. 1720.10.09.000–											Примечание
					–	01	02	03	04	05	06	07	08	09	10	
Б4		4	1720.10.09. 004-01	Кронштейн												
				Уголок 36х36х3-Б-ГОСТ8509-72 Ст3 ГОСТ 535-79												
				L = 450 h 17				1	1				1	1		0,75кг
			1720 10.09. 004-03	Кронштейн												
				Уголок 45х45х3-Б-ГОСТ8509-72 Ст3 ГОСТ 535-79												
				L = 450 h17											1	1,25кг

Изм	Лист	N докум.	Подп.	Дата	1720.10.09. 000	Лист 4

Формат А1

Инв. N подл.	Подп. и дата	Взам. инв N	Инв. N дубл.	Подп. и дата

Формат	Зона	Поз.	Обозначение	Наименование	Кол. на исполн 1720 10.09 000–											Примечание
					–	01	02	03	04	05	06	07	08	09	10	
Б4		2	1720.10.09. 002	Полка												
				Уголок 32х32х3-Б-ГОСТ8509-72 Ст3 ГОСТ 535-79												
				L = 100 h 17	1	1	1			1	1	1				0,14кг
			1720. 10. 09. 002 -02	Полка												
				Уголок 36х36х3-Б-ГОСТ8509-72 Ст3 ГОСТ 535-79												
				L = 110 h 17				1	1				1	1		0.18 кг
			1720. 10. 09. 002-03	Полка												
				Уголок 45х45х3-Б-ГОСТ8509-72 Ст3 ГОСТ 535-79												
				L = 140 h17												0.29кг
Б4		3	1720. 10. 09. 003	Стойка												
				Уголок 32х32х3-Б-ГОСТ8509-72 Ст3 ГОСТ 535-79												
				L = 1500 h 17	1	1	1	1	1							2,2 кг

Изм	Лист	N докум.	Подп.	Дата	1720. 10. 09. 000	Лист 2

21123-02 21

Инв. № подл.	Подп. и дата	Взам. инв. №	Инв. № дубл.	Подп. и дата

Формат	Зона	Поз.	Обозначение	Наименование	Кол. на исполн. 1720.10.09.000 — 11	12	13	14	15	16	17	18	19	20	21	Примечание
А4		3	1720.10.09.003-03	Стойка												
				Уголок 45х45х3-Б ГОСТ 8509-72 / Ст3 ГОСТ 535-79												
				L = 1855 h17				1				1	1			3,8 кг
Б4		4	1720.10.09.004-01	Кронштейн												
				Уголок 36х36х3-Б ГОСТ 8509-72 / Ст3 ГОСТ 535-79												
				L = 450 h17					1	1						0,75 кг
			1720.10.09.004-02	Кронштейн												
				Уголок 36х36х3-Б ГОСТ 8509-72 / Ст3 ГОСТ 535-79												
				L = 600 h17							1					0,98 кг
			1720.10.09.004-03	Кронштейн												
				Уголок 45х45х3-Б ГОСТ 8509-72 / Ст3 ГОСТ 535-79												
				L = 450 h17	1	1										0,95 кг
			1720.10.09.004-04	Кронштейн												
				Уголок 45х45х3-Б ГОСТ 8509-72 / Ст3 ГОСТ 535-79												
				L = 600 h17			1	1				1	1	1	1	1,25 кг

Изм.	Лист	N докум.	Подп.	Дата	1720.10.09.000	Лист 7

Копировал Антипова — Формат А4

Инв. № подл.	Подп. и дата	Взам. инв. №	Инв. № дубл.	Подп. и дата

Серия 5.903-6 — Выпуск 1

Формат	Зона	Поз.	Обозначение	Наименование	Кол. на исполн. 1720.10.09.000 — 11	12	13	14	15	16	17	18	19	20	21	Примечание
				Документация												
А4			1720.10.09.000 СБ	Сборочный чертеж	X	X	X	X	X	X	X	X	X	X	X	
				Детали												
А4		1	1720.10.09.001-05	Кронштейн	2										1	
			-06	Кронштейн		2										
			-07	Кронштейн			2						2			
			-08	Кронштейн				2								
			-09	Кронштейн					2							
			-10	Кронштейн						2						
			-11	Кронштейн							2					
			-12	Кронштейн								2				
			-13	Кронштейн										2		

Изм.	Лист	N докум.	Подп.	Дата	1720.10.09.000	Лист 5

Копировал Антипова — Формат А4

Инв. № подл.	Подпись и дата	Взам. инв. №	Инв. № дубл.	Подп. и дата

Изм.	Лист	№ докум.	Подп.	Дата
Разраб.	Никифорова			
Пров.	Вельтер			
Т. контр.	Шрайман			
Н. контр.	Хромикина			
Утв.	Соснер			

1720.10.09.001

Кронштейн

Уголок 8х8х5-Б ГОСТ 8509-72 / Ст3 ГОСТ 535-79

Лит.	Масса	Масштаб
	см. табл.	—

Лист: — Листов: 1

ЦНИИЭП инж. оборудования КО

21723-02 22 Формат А4

1* Размеры для справок
2. H17; h17; ± $\frac{УТ17}{2}$

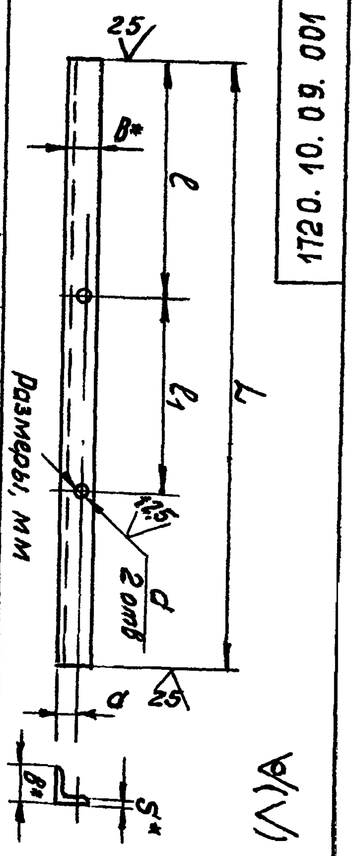

Обозначение	L	l	l1	a	d	в×в×S	Масса, кг
1720.10.09.001		230	38				
-01		228	46	18	7	32×32×3	0,51
-02	350	224	52				
-03		214	68				
-04		200	98	20	10	36×36×3	0,58
-05	450	290	120				
-06		278	146	25	12	45×45×3	0,9
-07	600	315	170				1,25
-08		285	130				
-09	450	318	66				
-10		300	98	20	10	36×36×3	0,75
-11		350					0,98
-12	600	340	120	25	12	45×45×3	1,25
-13		265	170				

1720.10.09.001

Инв. № подл.	Подп. и дата	Взам. инв. №	Инв. № дубл.	Подп. и дата

Формат	Зона	Поз.	Обозначение	Наименование	Кол. на исполн. 1720.10.09.000 — 11	12	13	14	15	16	17	18	19	20	21	Примечание
Б4		2	1720.10.09.002-02	Полка												
				Уголок 36х36х3-Б ГОСТ 8509-72 / Ст3 ГОСТ 535-79												
				L = 110 h17					1	1	1					0,18 кг
			1720.10.09.002-03	Полка												
				Уголок 45х45х3-Б ГОСТ 8509-72 / Ст3 ГОСТ 535-79												
				L = 140 h17	1	1	1	1			1	1	1	1	1	0,29 кг
Б4		3	1720.10.09.003-01	Стойка												
				Уголок 36х36х3-Б ГОСТ 8509-72 / Ст3 ГОСТ 535-79												
				L = 1695 h17					1	1	1					2,5 кг
			1720.10.09.003-02	Стойка												
				Уголок 45х45х3-Б ГОСТ 8509-72 / Ст3 ГОСТ 535-79												
				L = 1725 h17	1	1	1							1	1	3,5 кг

Изм.	Лист	N докум.	Подп.	Дата	1720.10.09.000	Лист 6

Копировал Антипова — Формат А4

22

Серия 5.903-6 Выпуск 1

1720.10.09.005

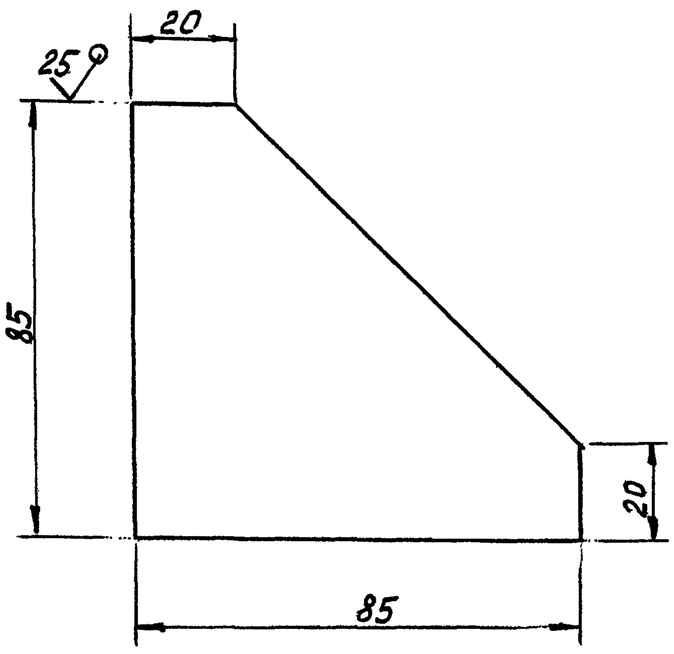

Предельные отклонения размеров: $h17; \pm \frac{JT17}{2}$

					1720.10.09.005		
ИЗМ.	ЛИСТ	№ ДОКУМ.	ПОДП.	ДАТА	Косынка	ЛИТ	МАССА 0,112	МАСШТАБ 1:1
РАЗРАБ.	НИКИФОРОВА						
ПРОВ.	ВЕЛЬТЕР					ЛИСТ	ЛИСТОВ 1
Т. КОНТР.	ШРАЙМАН						
Н. КОНТР.	ХРОМИХИНА				Лист Б3 ГОСТ 19903-74 / Ст 3 ГОСТ 16523-70	ЦНИИЭП инж. оборудования КО	
УТВ.	СОСНЕР						

ИНВ. № ПОДЛ. | ПОДП. И ДАТА | ВЗАМ. ИНВ. N | ИНВ. № ДУБЛ. | ПОДП. И ДАТА

1720.10.00.001

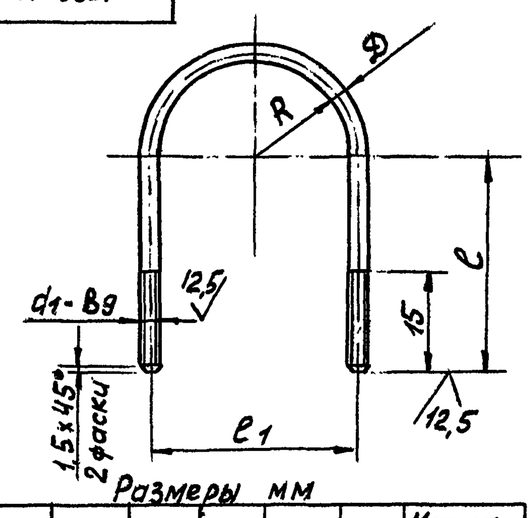

Размеры мм

Обозначение	d_1	в	l	l_1	D	Масса, кг
1720.10.00.001	М6	16	30	38	6	0,03
-01		20	35	46		0,033
-02		24	40	54		0,038
-03	М8	30	45	68	8	0,04
-04		45	60	98		0,056
-05	М10	55	72	120	10	0,11
-06		68	85	146		0,15
-07		80	98	170		0,3
-08		110	128	230		0,37

Предельные отклонения размеров: $H17; \pm \frac{JT17}{2}$

					1720.10.00.001		
ИЗМ.	ЛИСТ	№ ДОКУМ.	ПОДП.	ДАТА	Хомут	ЛИТ.	МАССА См. ТАБЛ.	МАСШТАБ -
РАЗРАБ.	НИКИФОРОВА						
ПРОВ.	ВЕЛЬТЕР					ЛИСТ	ЛИСТОВ 1
Т. КОНТР.	ШРАЙМАН						
Н. КОНТР.	ХРОМИХИНА				Круг D-В ГОСТ 2590-71 / Ст3 Т-ГОСТ 535-79	ЦНИИЭП инж. оборудования КО	
УТВ.	СОСНЕР						

ИНВ. № ПОДЛ. | ПОДП. И ДАТА | ВЗАМ. ИНВ. N | ИНВ. № ДУБЛ. | ПОДП. И ДАТА

1720.10.00.002

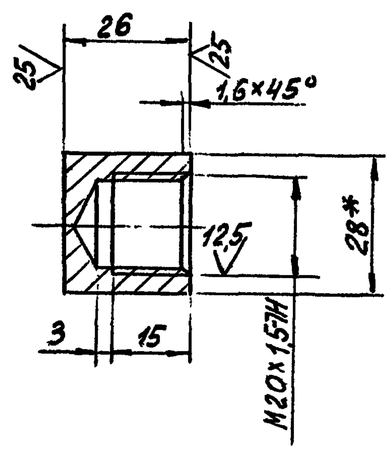

1. *Размер для справок
2. $H17; h17; \pm \frac{JT17}{2}$

					1720.10.00.002		
ИЗМ.	ЛИСТ	№ ДОКУМ.	ПОДП.	ДАТА	Заглушка	ЛИТ.	МАССА 0,05	МАСШТАБ 1:1
РАЗРАБ.	НИКИФОРОВА						
ПРОВ.	ВЕЛЬТЕР					ЛИСТ	ЛИСТОВ: 1
Т. КОНТР.	ШРАЙМАН						
Н. КОНТР.	ХРОМИХИНА				Шестигранник 28-ГОСТ 2879-89 / Ст3кп-II-ГОСТ 535-79	ЦНИИЭП инж. оборудования КО	
УТВ.	СОСНЕР						

ИНВ. № ПОДЛ. | ПОДП. И ДАТА | ВЗАМ. ИНВ. N | ИНВ. № ДУБЛ. | ПОДП. И ДАТА

Обозначение		Наименование	Кол. на исполн. 1720.10.09.000- 10	11	12	13	14	15	16	17	18	19	20	21	Примечание
Б4	4	1720.10.09.004-03 Кронштейн													
		Уголок 36х36х3-Б-ГОСТ 8509-72 / Ст3 ГОСТ 535-79													
		L = 450 h17						1	1						0,74 кг
		-04 Кронштейн													
		Уголок 36х36-Б-ГОСТ 8509-72 / Ст3 ГОСТ 535-79													
		L = 600 h17								1					0,98 кг
А4	5	1720.10.09.005 Косынка	3	3	3	3	3				3	3	3	3	

ИЗМ.	ЛИСТ	N ДОКУМ.	ПОДП.	ДАТА	1720.10.09.000	ЛИСТ 8

Копировал: Влетин Ю.Д. Формат: А4

1720.11.00.000 СБ

Серия 5.903-6 Вып. 1

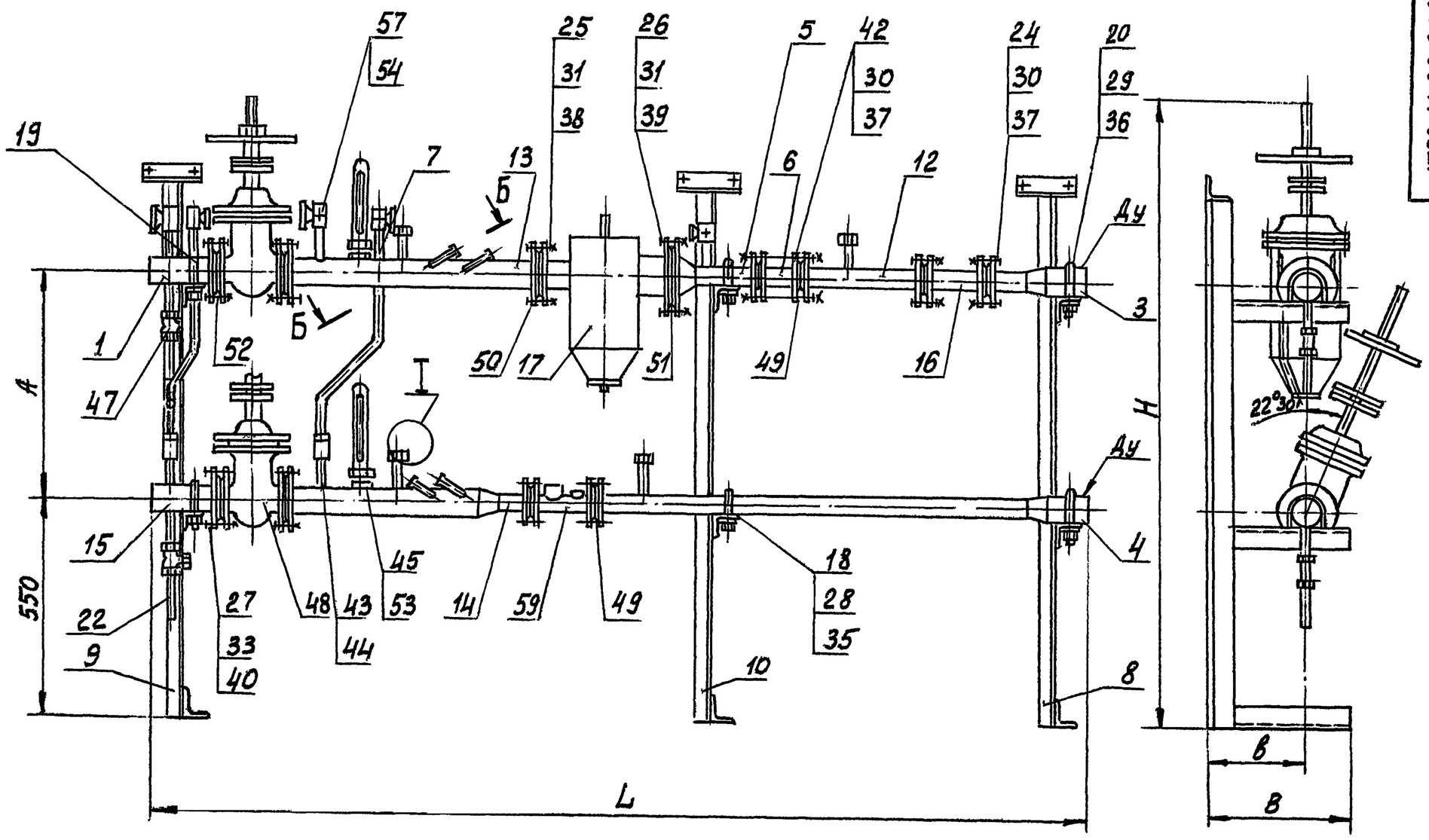

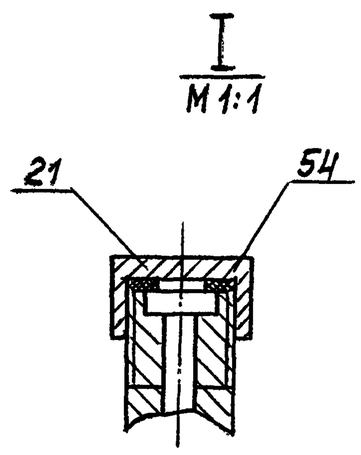

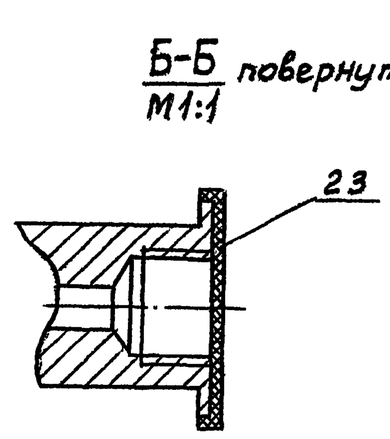

Размеры, мм.

Обозначение	Проход условный Ду	A	B	в	H	L	Масса кг
1720 11.00.000	125	1000	450	350	2470	3800	420
-01	150		600	400		4200	507
-02	200	1100			2590	5370	797

1. Размеры для справок.
2. Грязевики поз 17 изготавливать по типовому проекту 4.903-10 выпуск 8

Изм.	Лист	N докум.	Подп.	Дата	1720.11.00.000 СБ			
Разраб.		Вельтер			Блок ввода Сборочный чертеж	Лит.	Масса	Масштаб
Пров.		Шрайман					см. табл.	—
Т.контр.		Шрайман				Лист	Листов 1	
Н.контр.		Хромикина				ЦНИИЭП инж. оборудования КО		
Утв.		Соснер						

Инв. N подл. | Подп. и дата | Взам. инв. N | Инв. N дубл. | Подп. и дата

Инв N подл.	Подп и дата	Взам инв N	Инв N дубл.	Подп. и дата

Формат	Зона	Поз.	Обозначение	Наименование	Кол. на исполн. 1720.11.00.000 —	01	02	Примечание
А4		10	172010.00.000 -12	Стойка	1			
			-13	Стойка		1		
			-19	Стойка			1	
А4		12	1720.11.01.000	Трубопровод	1			
			-01	Трубопровод		1		
			-02	Трубопровод			1	
А4		13	1720.11 02.000	Участок мерный	1			
			-01	Участок мерный		1		
			-02	Участок мерный			1	
А4		14	1720.11.03.000	Участок мерный	1			
			-01	Участок мерный		1		
			-02	Участок мерный			1	
А4		15	1720.11.04.000	Патрубок	1	1		
			-01	Патрубок			1	
А4		16	1720.11.05.000	Катушка	1			
			-01	Катушка		1		
			-02	Катушка			1	

Изм	Лист	N докум.	Подп.	Дата	1720. 11. 00. 000	Лист 3

Инв N подл.	Подп. и дата	Взам инв N°	Инв N° дубл.	Подп и дата

Серия 5.903-6 Выпуск 1

Формат	Зона	Поз.	Обозначение	Наименование	Кол. на исполн. 1720.11.00 000- —	01	02	Примечание
				Документация				
А2			1720.11.00.000 СБ	Сборочный чертеж	×	×	×	
А4			1720.11.00.000 ВС.	Ведомость спецификаций	×	×	×	
А3			1720.11.00.000 ВП	Ведомость покупных изделий	×	×	×	
А4			1720.00.00.000 И	Инструкция по применению	×	×	×	
				Сборочные единицы				
А4		1	1720.10. 01. 000-06	Патрубок	1	1		
			-07	Патрубок			1	

Изм	Лист	N докум.	Подп	Дата	1720. 11. 00 000	Лит.	Лист	Листов
Разраб.	Бельтер				Блок ввода		1	11
Пров	Шрайман					ЦНИИЭП инж оборудования КО		
Н контр	Хромикина							
Утв	Соснер							

Инв N подл.	Подп. и дата	Взам. инв. N	Инв. N° дубл.	Подп. и дата

Формат	Зона	Поз	Обозначение	Наименование	Кол. на исполн. 1720.11.00.000 —	01	02	Примечание
А4		17	734-06	Грязевик 16-125	1			Изготовление
			-07	Грязевик 16-150		1		по т.п.4903-10
			-09	Грязевик 16-200			1	выпуск 8
				Детали				
А4		18	1720.10.00.001 -04	Хомут	2			
			-05	Хомут		2		
			-07	Хомут			2	
А4		19	1720.10.00.001 -07	Хомут	2	2		
			-08	Хомут			2	
А4		20	1720.10 00.001 -06	Хомут	2			
			-07	Хомут		2		
			-08	Хомут			2	
А4		21	1720.10.00.002	Заглушка	4	4	4	
А4		22	1720.10.01.003	Патрубок	2	2	2	
А4		23	1720.11.00.001	Заглушка	4	4	4	

Изм	Лист	N докум.	Подп	Дата	1720. 11. 00. 000	Лист 4

Формат 2

Инв N подл.	Подп и дата	Взам инв N°	Инв. N дубл	Подп. и дата

Формат	Зона	Поз.	Обозначение	Наименование	Кол. на исполн. 1720.11.00.000 —	01	02	Примечание
А4		3	1720.10.03.000 -08	Патрубок	1			
			-11	Патрубок		1		
			-13	Патрубок			1	
А4		4	1720.10.03.000 -10	Патрубок	1			
			-12	Патрубок		1		
			-14	Патрубок			1	
А4		5	1720.10.04.000 -04	Переход	1			
			-05	Переход		1		
			-06	Переход			1	
А4		6	1720.10.07.000 -02	Катушка	1			
			-03	Катушка		1		
			-04	Катушка			1	
А4		7	1720.10.08.000 -02	Труба	2	2		
			-03	Труба			2	
А4		8	1720.10.09.000 -07	Стойка	1			
			-08	Стойка		1		
			-14	Стойка			1	
А4		9	1720.10.09.000 -08	Стойка	1	1		
			-14	Стойка			1	

Изм	Лист	N° докум.	Подп.	Дата	1720. 11. 00 000	Лист 2

Инв. № подл.	Подп. и дата	Взам. инв. №	Инв. № дубл.	Подпись и дата

Формат	Зона	Поз.	Обозначение	Наименование	Кол. на исполн. 1720.11.00.000 —	01	02	Примечание
				Шайба ГОСТ 11371-78				
		40		20.01.09	32	32	48	
				Шпилька ГОСТ 22034-76				
		42		М16-6g×200.58	8			
				М16-6g×220.58		8		
				М20-6g×240.58			8	
		43		Муфта короткая 15				
				ГОСТ 8966-75	2	2	2	
		44		Контргайка-15				
				ГОСТ 8968-75	2	2	2	
		45		Оправа 2П.250.63				
				ГОСТ 3029-75	2	2	2	

Изм.	Лист	N докум.	Подп.	Дата	1720.11.00.000	Лист 7

Инв. № подл.	Подп. и дата	Взам. инв. №	Инв. № дубл.	Подпись и дата

Серия 5.903-6 Выпуск 1

Формат	Зона	Поз.	Обозначение	Наименование	Кол. на исполн. 1720.11.00.000 —	01	02	Примечание
				Стандартные изделия				
				Болт ГОСТ 7798-70				
		24		М16-6g×75.58	32	32		
				М20-6g×80.58			32	
		25		М16-6g×75.58	8			
				М20-6g×80.58		8	12	
		26		М20-6g×80.58	8	8		
				М24-6g×80.58			12	
		27		М20-6g×80.58	32	32	48	
				Гайка ГОСТ 5915-70				
		28		М8-7Н.5	2			
		29		М10-7Н.5		6	6	
		30		М16-7Н.5	48	48		

Изм.	Лист	N докум.	Подп.	Дата	1720.11.00.000	Лист 5

Инв. № подл.	Подп. и дата	Взам. инв. №	Инв. N дубл.	Подп. и дата

Формат	Зона	Поз.	Обозначение	Наименование	Кол. на исполн. 1720.11.00.000- —	01	02	Примечание
		47		Вентиль муфтовый				
				15Б1бк Ду25				
				ГОСТ 9086-74	2	2	2	
		48		Задвижка 30с41нж1				
				ГОСТ 10194-78 Ду150	2	2		
				Задвижка 30с41нж1				
				ГОСТ 10194-78 Ду200			2	
				Прокладка ГОСТ 15180-70				
		49		А-80-16	6			
				А-100-16		6		
				А-150-16			6	
		50		А-125-16	1			

Изм.	Лист	N докум.	Подп.	Дата	1720.11.00.000	Лист 8

Формат А4

Инв. № подл.	Подп. и дата	Взам. инв. №	Инв. № дубл.	Подп. и дата

Формат	Зона	Поз.	Обозначение	Наименование	Кол. на исполн. 1720.11.00.000 —	01	02	Примечание
				Гайка ГОСТ 5915-70				
		30		М20-7Н.5				
		31		М16-7Н.5	8			
				М20-7Н.5		8	12	
		32		М20-7Н.5	8	8		
				М24-7Н.5			12	
		33		М20-7Н.5	32	32	48	
				Шайба ГОСТ 11371-78				
		35		8.01.09	2			
		36		10.01.09	4	6	6	
		37		16.01.09	48	48		
				20.01.09			48	
		38		16.01.09	8			
				20.01.09		8	12	
		39		20.01.09	8	8		
				24.01.09			12	

Изм.	Лист	N докум.	Подп.	Дата	1720.11.00.000	Лист 6

Копировал: Формат А4

Инв. № подл. | Подпись и дата | Взам. инв. № | Инв. № дубл. | Подпись и дата

Формат	Зона	Поз.	Обозначение	Наименование	Кол. на исполн. 1720 11.00 000 –										Примечание
					–	02	03								
		52		Водосчетчик											
				ТУ25-02 (31-81-32-00											
				00.00)-83											
				СТВГД-II ф80	1										
				СТВГД-II ф100		1									
				СТВГД-II – ф150			1								
				Поставляется в											
				комплекте											
				теплосчетчика											
				ТЭМ-1											

Изм.	Лист	№ докум.	Подп.	Дата	1720.11.00 000	Лист 11

Инв. № подл. | Подпись и дата | Взам. инв. № | Инв. № дубл. | Подпись и дата

Серия 5.903-6 Выпуск 1

Формат	Зона	Поз.	Обозначение	Наименование	Кол. на исполн. 1720.11.00.000 –	01	02								Примечание
				Прокладка ГОСТ15180-70											
		50		А-150-16		1									
				А-200-16			1								
		51		А-150-16	1										
				А-175-16		1									
				А-250-16			1								
		52		А-150-16	4	4									
				А-200-16			2								
		53		Прокладка П27											
				ГОСТ 23358-78	2	2	2								
		54		Прокладка 3-1											
				ГОСТ 23990-80	9	9	9								

Изм.	Лист	№ докум.	Подп.	Дата	1720.11.00.000	Лист 9

Инв. № подл. | Подп. и дата | Взам. инв № | Инв. № дубл. | Подп. и дата

Формат	Зона	Поз.	Обозначение	Наименование	Кол. на исполн. 1720.11.01.000 –	01	02								Примечание
				Стандартные изделия											
				Фланец ГОСТ 12820-80											
		4		1-80-16 ст 20	2										
				1-100-16 ст 20		2									
				1-150-16 ст 20			2								

Изм.	Лист	№ докум.	Подп.	Дата	1720.11.01.000	Лист 2

21723-02 27

Инв. № подл. | Подпись и дата | Взам. инв. № | Инв. № дубл. | Подпись и дата

Формат	Зона	Поз.	Обозначение	Наименование	Кол. на исполн. 1720.11.00.000 –	01	02								Примечание
				Прочие изделия											
		57		Кран муфтовый											
				КМ1-15.ТУ26-07-1061-73	5	5	5								

Изм.	Лист	№ докум.	Подп.	Дата	1720.11.00.000	Лист 10

Инв. № подл.	Подпись и дата	Взам. инв. №	Инв. № дубл.	Подп. и дата

Номер строки	Обозначение	Наименование	Для исполн. 1720.11.00.000-										Примечание
			–	01	02								
1	1720.11.01.000	Трубопровод	1										
2	-01	Трубопровод		1									
3	-02	Трубопровод			1								
4													
5	1720.11.02.000	Участок мерный	1										
6	-01	Участок мерный		1									
7	-02	Участок мерный			1								
8													
9	1720.11.02.100	Гильза	4	4	4								
10													
11	1720.11.03.000	Участок мерный	1										
12	-01	Участок мерный		1									
13	-02	Участок мерный			1								
14													
15													
16													
17													
18													

Изм.	Лист	№ докум.	Подп.	Дата	1720.11.00.000 ВС	Лист 3

Инв. № подл.	Подп. и дата	Взам. инв. №	Инв. № дубл.	Подпись и дата

Серия 5.903-6 Выпуск 1

Номер строки	Обозначение	Наименование	Для исполн. 1720.11.00.000-										Примечание
			–	01	02								
1	1720.11.00.00.000	Блок ввода	1	1	1								
2													
3	1720.10.01.000 -06	Патрубок	1	1									
4	-07	Патрубок			1								
5													
6	1720.10.03.000 -08	Патрубок	1										
7	-10	Патрубок	1										
8	-11	Патрубок		1									
9	-12	Патрубок		1									
10	-13	Патрубок			1								
11	-14	Патрубок			1								
12													
13	1720.10.04.000 -04	Переход	1										
14	-05	Переход		1									
15	-06	Переход			1								

Изм.	Лист	№ докум.	Подп.	Дата	1720.11.00.000 ВС	Лит	Лист	Листов
Разраб.	Вельтер				Блок ввода		1	4
Пров.	Шрайман				Ведомость спецификаций	ЦНИИЭП инж. оборудования КО		
Н. конт.	Хромихина							
Утв.	Соснер							

Копировал: Новоселов Формат А4

Инв. № подл.	Подп. и дата	Взам. инв. №	Инв. № дубл.	Подп. и дата

Номер строки	Обозначение	Наименование	Для исполн. 1720.11.00.000										Примечание
			–	01	02								
1													
2	1720.11.04.000	Патрубок	1	1									
3	-01	Патрубок			1								
4													
5													
6													
7													
8													
9													
10													
11													
12													
13													
14													
15													
16													
17													
18													

Изм.	Лист	№ докум.	Подп.	Дата	1720.11.00.000 ВС	Лист 4

Копировал: Новоселов Формат А4

Инв. № подл.	Подп. и дата	Взам. инв. №	Инв. № дубл.	Подп. и дата

Номер строки	Обозначение	Наименование	Для исполн. 1720.11.00.000-										Примечание
			–	01	02								
1													
2	1720.10.07.000 -02	Катушка	1										
3	-03	Катушка		1									
4	-04	Катушка			1								
5													
6	1720.10.08.000 -02	Труба	2	2									
7	-03	Труба			2								
8													
9	1720.10.09.000 -07	Стойка	1										
10	-08	Стойка		2									
11	-09	Стойка			2								
12	-12	Стойка	1										
13	-13	Стойка		1									
14	-14	Стойка			1								
15	-15	Стойка	1										
16													
17													
18													

Изм.	Лист	№ докум.	Подп.	Дата	1720.11.00.000 ВС	Лист 2

Копировал: Новоселов Формат А4

Серия 5.903-6 Выпуск 1

Номер строки	Наименование	Код ОКП	Обозначение документа на поставку	Поставщик	Кол. на исполн. 1720.11.00.000- —	01	02	Примечание
1								
2								
3								
4	Муфта короткая 15		ГОСТ 8966-75		1	1	1	
5								
6								
7	Контргайка 15		ГОСТ 8968-75		1	1	1	
8								
9								
10								
11	Оправа 2П.250.63		ГОСТ 3029-75		2	2	2	
12								
13								
14								
15								
16								
17	Фланцы							
18								
19	Фланец 1-80-16 ст 20	37.9941.4141.01	ГОСТ 12820-80		8			
20	1-100-16 ст 20	37.9941.4142.00				8		
21	1-125-16 ст 20	37.9941.4143.10			1			
22	1-150-16 ст 20	37.9941.4144.09			5	5	8	
23	1-175-16 ст 20	37.9941.4145.08				1		
24	1-200-16 ст 20	37.9941.4146.07					5	
25	1-225-16 ст 20	37.9941.4147.06					1	
26								
27								
28								
29								
30								

Инв. № подл. | Подп. и дата | Взам. инв. № | Инв. № дубл. | Подп. и дата

Изм.	Лист	№ докум.	Подп.	Дата	1720.11.00.000 ВП	Лист 2

Номер строки	Наименование	Код ОКП	Обозначение документа на поставку	Поставщик	Кол. на исполн. 1720.11.00.000- —	01	02	Примечание
1								
2	Трубопроводная арматура							
3								
4	Вентиль муфтовый							
5	15Б1бк Ду 25	37.1212.1002	ГОСТ 9086-74	Краснокутский				
6				арматурный	2	2	2	
7								
8	Задвижка			Юго-Камский машиностроитель-				
9	30с41нж1 Ду 150	37.4121.1030	ГОСТ 10194-78	ный имени Лепсе	2	2		
10	30с41нж1 Ду 200	37.4121.1088		ПО „Салаватнефтемаш"			2	
11								
12	Кран муфтовый	37.1222.6007	ТУ 26-07-1061-73	Одесский ремонтно-меха-				
13	14М1-16			нический имени Осипенко	5	5	5	
14								
15	Прокладки							
16								
17	Прокладка А-80-16		ГОСТ 15180-70		6			
18	А-100-16					6		
19	А-125-16				1			
20	А-150-16				5	5	6	
21	А-175-16					1		
22	А-200-16						3	
23	А-250-16						1	
24								
25								
26								
27								

Инв. № подл. | Подп. и дата | Взам. инв. № | Инв. № дубл. | Подп. и дата

Изм.	Лист	N докум.	Подп.	Дата	1720.11.00.000 ВП		
Разраб.		Никифоров			Блок ввода	Лит	Лист 1 / Листов 2
Пров.		Вельтер			Ведомость покупных изделий	ЦНИИЭП инж. оборудования ко	
Н.контр.		Хромихина					
Утв.		Соснер					

ИНВ. № ПОДЛ.	ПОДП. И ДАТА	ВЗАМ. ИНВ. N	ИНВ. N ДУБЛ.	ПОДП. И ДАТА

Формат	Зона	Поз.	Обозначение	Наименование	Кол. на исполн. 1720.11.02.000 –			Примечание
					–	-01	-02	
А4		4	1720.10.05.002	Бобышка	1	1	1	
А4		5	1720.11.02.001	Патрубок	1			
			-01	Патрубок		1		
			-02	Патрубок			1	
				Стандартные изделия				
				Фланец ГОСТ 12820-80				
		7		1-125-16 ст20	1			
				1-150-16 ст20	1	2		
				1-200-16 ст20			2	

ИЗМ	ЛИСТ	N ДОКУМ	ПОДП	ДАТА	1720 11.02.000	ЛИСТ

Копировал Алешкова Формат А4

ИНВ. № ПОДЛ.	ПОДП. И ДАТА	ВЗАМ. ИНВ. №	ИНВ. № ДУБЛ.	ПОДП. И ДАТА

Серия 5.903-6 Выпуск 1

ИЗМ.	ЛИСТ	№ ДОКУМ.	ПОДП.	ДАТА
РАЗРАБ.	МОСКВИТИНА			
ПРОВ.	ВЕЛЬТЕР			
Т.КОНТР.	ШРАЙМАН			
Н.КОНТР.	ХРОМИХИНА			
УТВ.	СОСНЕР			

1720.11.01.000 СБ

Трубопровод

Сборочный чертеж

ЛИТ	МАССА	МАСШТАБ
	См. табл.	–
ЛИСТ	ЛИСТОВ 1	

ЦНИИЭП инж. оборудования

1. Сварные швы по ГОСТ 16037-80
2. * Размеры для справок
3. $\pm \frac{JT17}{2}$

Размеры, мм

Обозначение	Проход условный Ду	L	d	Масса, кг
1720.11.01.000	80	640	18	11,3
-01	100	800		18,6
-02	150	1200	22	36,5

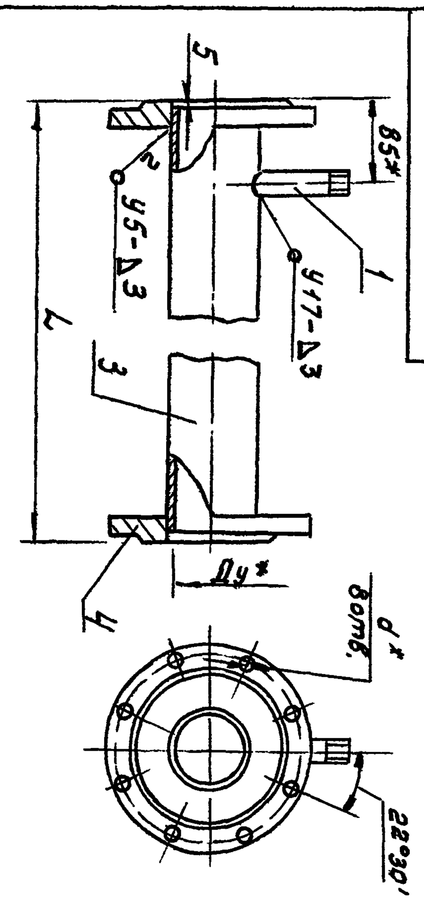

1720.11.01.000 СБ

ИНВ. N ПОДЛ.	ПОДП. И ДАТА	ВЗАМ. ИНВ. N	ИНВ. N ДУБЛ.	ПОДП. И ДАТА

Формат	Зона	Поз	Обозначение	Наименование	Кол. на исполн. 1720.11.02.000 –			Примечание
					–	-01	-02	
				Документация				
А3			1720.11.02.000 СБ	Сборочный чертеж	X	X	X	
				Сборочные единицы				
А4		1	1720.11.02.100	Гильза	2	2	2	
				Детали				
А4		2	1720.10.01.002	Отвод	2	2	2	
А4		3	1720.10.03.005-24	Переход	1			

ИЗМ.	ЛИСТ	N ДОКУМ.	ПОДП.	ДАТА	1720.11.02.000		
РАЗРАБ.	МОСКВИТИНА				Участок мерный	ЛИТ	ЛИСТ	ЛИСТОВ
ПРОВ.	ВЕЛЬТЕР							
Н КОНТР.	ХРОМИХИНА					ЦНИИЭП инж. оборудования КО		
УТВ	СОСНЕР							

Копировал Алешкова Формат А4

ИНВ. N ПОДЛ.	ПОДП. И ДАТА	ВЗАМ. ИНВ. N	ИНВ. N ДУБЛ.	ПОДП. И ДАТА

Формат	Зона	Поз	Обозначение	Наименование	Кол. на исполн. 1720.11.01.000			Примечание
					–			
				Документация				
А4			1720.11.01.000 СБ	Сборочный чертеж	X	X	X	
				Детали				
А4		1	1720.10.01.002	Отвод	1	1	1	
А4		3	1720.11.01.000	Патрубок	1			
			-01	Патрубок		1		
			-02	Патрубок			1	

ИЗМ.	ЛИСТ	N ДОКУМ	ПОДП.	ДАТА	1720.11.01.000		
РАЗРАБ.	МОСКВИТИНА				Трубопровод	ЛИТ	ЛИСТ	ЛИСТОВ
ПРОВ	ВЕЛЬТЕР						1	2
Н КОНТР.	ХРОМИХИНА					ЦНИИЭП инж. оборудования КО		
УТВ	СОСНЕР							

Формат А4

21723-02 30

30

1720.11.02.000СБ

Выпуск 1

Серия 5.903-6

Рис 1

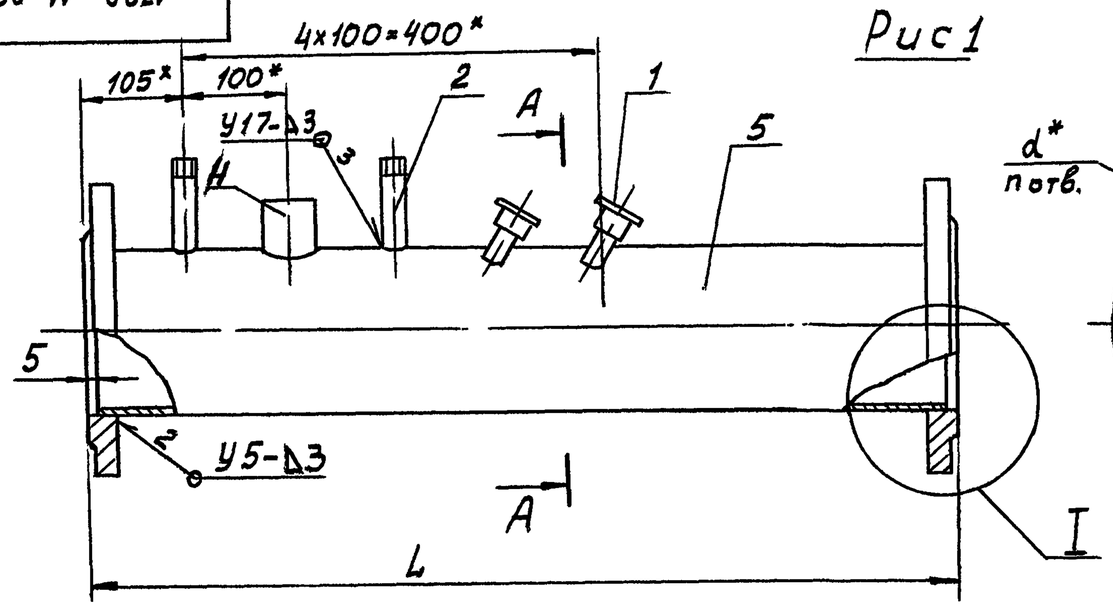

А-А

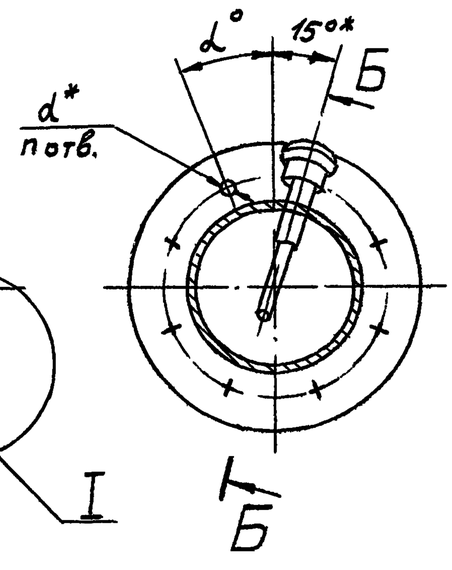

I Рис 2

Остальное см. Рис 1

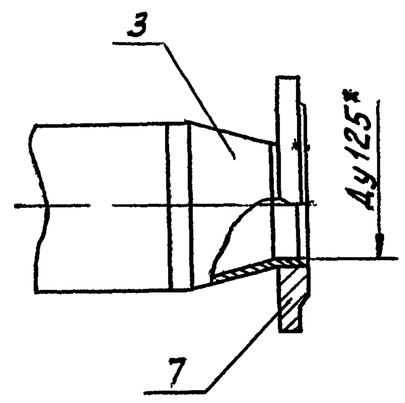

II

М2:1

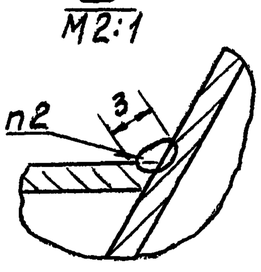

Б-Б повернуто

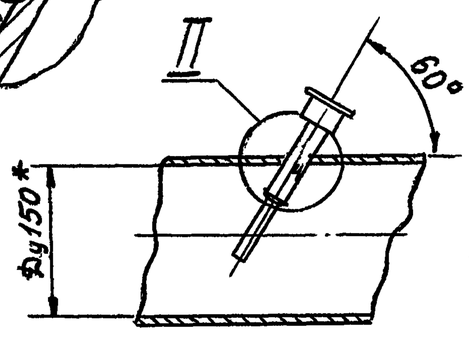

Б-Б повернуто

Рис 3 Остальное см. рис 1

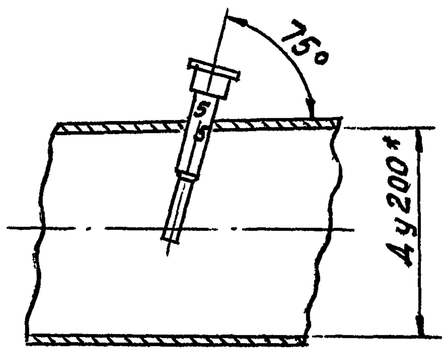

Обозначение	Рис	L мм	d мм	n	α°	Масса, кг
1720.11.02.000	2	835	18	8	22°30	25,4
-01	1	700				25,2
-02	3	700	22	12	15°	34,8

1. Сварные швы по ГОСТ 16037-80
2. Сварка ручная дуговая
3. *Размеры для справок
4. $\pm \frac{JT17}{2}$

					1720.11.02.000СБ			
Изм	Лист	N докум	Подп.	Дата	Участок мерный Сборочный чертеж	Лит.	Масса	Масштаб
Разраб		Москвитина					см. табл.	—
Пров.		Вельтер				Лист	Листов 1	
Т.контр		Шрайман				ЦНИИЭП инж оборудования		
Н.контр.		Хромихина						
Утв.		Соснер						

Инв N подл. | Подп. и дата | Взам. инв N | Инв № дубл. | Подп. и дата

1720.11.01.001

25 (√)

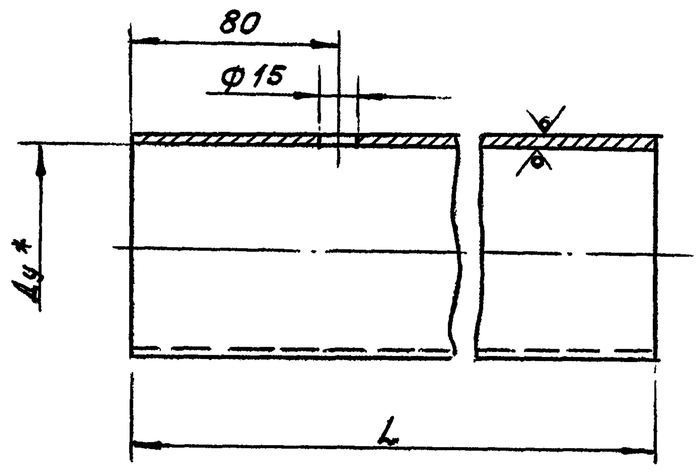

Обозначение	Проход условный Ду, мм	L, мм	Д×S, мм	Масса, кг
1720.11.01.001	80	630	89×2	2,75
-01	100	790	108×2,5	5,2
-02	150	1190	159×3	13,7

1. * Размер для справок
2. $H17; h17; \pm \frac{JT12}{2}$

					1720.11.01.001			
Изм	Лист	№ докум.	Подп.	Дата	Патрубок	Лит	Масса	Масштаб
Разраб		Москвитина					см. табл.	—
Пров.		Вельтер				Лист	Листов	
Т.контр.		Шрайман						
Н.контр.		Хромихина			Труба Д×S ГОСТ 10704-76 / Ст2кп ГОСТ 10705-80	ЦНИИЭП инж оборудования		
Утв.		Соснер						

Инв № подл. | Подп. и дата | Взам. инв N | Инв № дубл. | Подпись и дата

1720.11.02.001

25 (√)

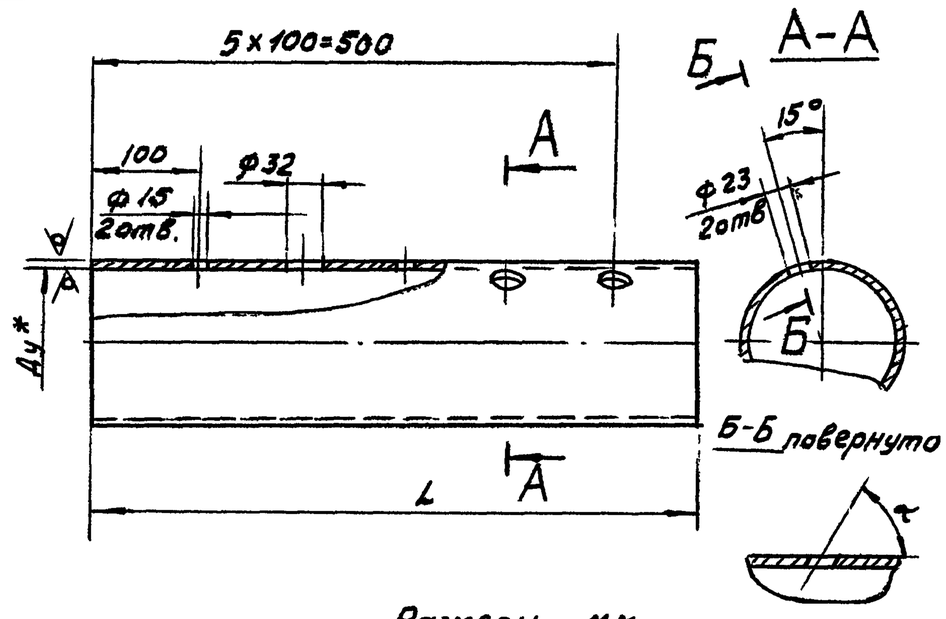

Размеры мм

Обозначение	проход условный Ду	L	Д×S	α	Масса, кг
1720.11.02.001	150	695	159×3	60°	8,01
-01		690			7,96
-02	200		219×3,5	75°	12.8

1. * Размер для справок
2. $H17; h17; \pm \frac{JT17}{2}$

					1720.11.02.001			
Изм	Лист	№ докум.	Подп.	Дата	Патрубок	Лит	Масса	Масштаб
Разраб		Москвитина					см. табл.	—
Пров.		Вельтер				Лист	Листов 1	
Т.контр.		Шрайман						
Н.контр.		Хромихина			Труба Д×S ГОСТ 10704-76 / Ст2кп ГОСТ 10705-80	ЦНИИЭП инж. оборудования		
Утв.		Соснер						

1720.11.02.101

12,5 (√)

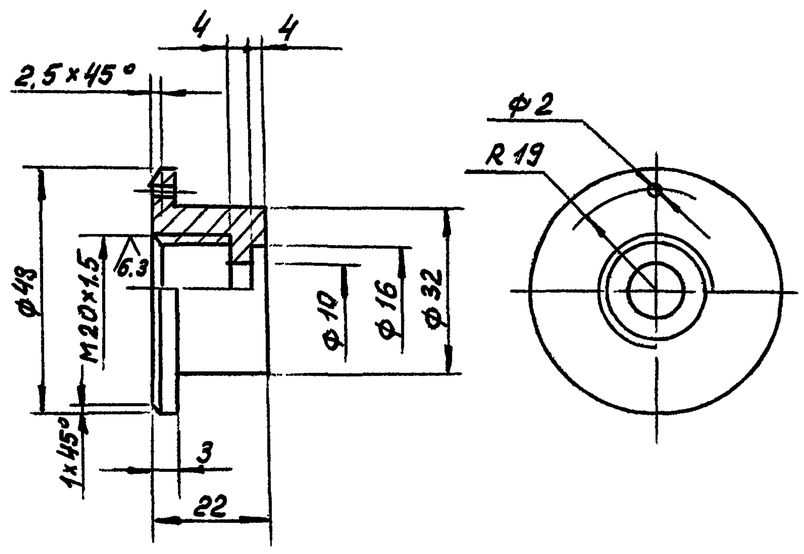

Предельные отклонения размеров:
$H14; h14; \pm \frac{IT14}{2}$

Изм.	Лист	№ докум.	Подп.	Дата	1720.11.02.101		
Разраб.		Москвитина			Втулка	Лит.	Масса 0,11	Масштаб 1:1
Пров.		Вельтер				Лист 1	Листов 1
Т.контр.		Шраиман					
Н.контр.		Хромихина			Ст.3 ГОСТ 380-71	ЦНИИЭП инж. оборудования	
Утв.		Соснер					

Инв.№ подл. | Подп. и дата | Взам. инв.№ | Инв.№ дубл. | Подп. и дата

1720.11.02.102

12,5

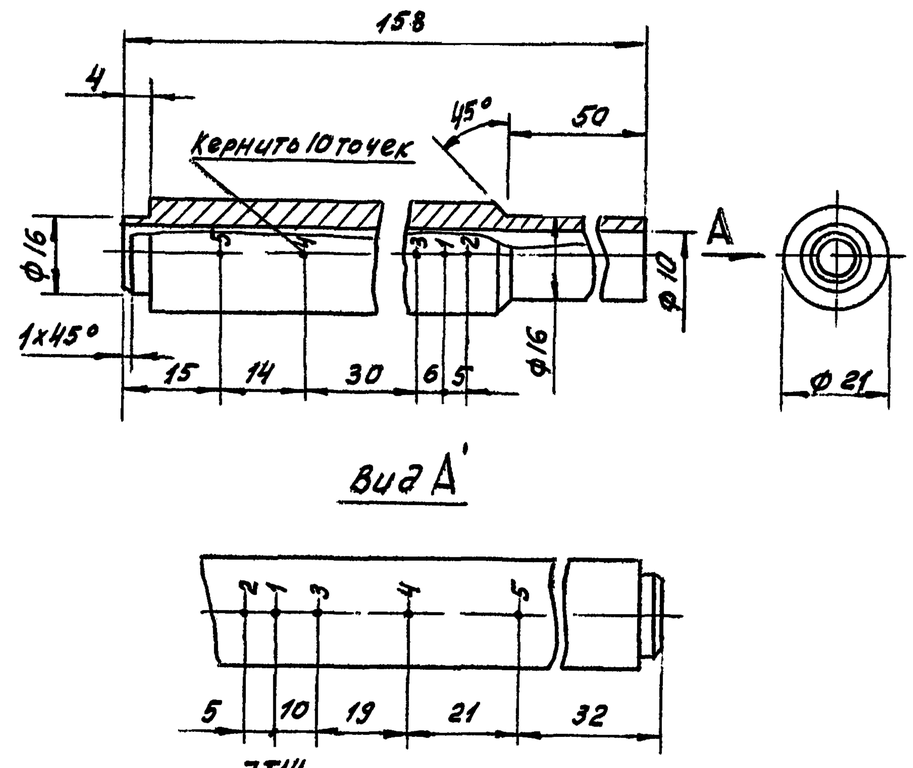

1. $H14; h14; \pm \frac{IT14}{2}$
2. Чеканить цифры шрифтом h=3,5мм по ГОСТ 2304-81
Покрыть надписи эмалью НЦ-25 черной по ГОСТ 5406-84.

Изм.	Лист	№ докум.	Подп.	Дата	1720.11.02.102		
Разраб.		Москвитина			Гильза	Лит.	Масса 0,47	Масштаб 1:1
Пров.		Вельтер				Лист 1	Листов 1
Т.контр.		Шраиман					
Н.контр.		Хромихина			Ст.3 ГОСТ 380-71	ЦНИИЭП инж. оборудования	
Утв.		Соснер					

Формат А4

1720.11.02.100СБ

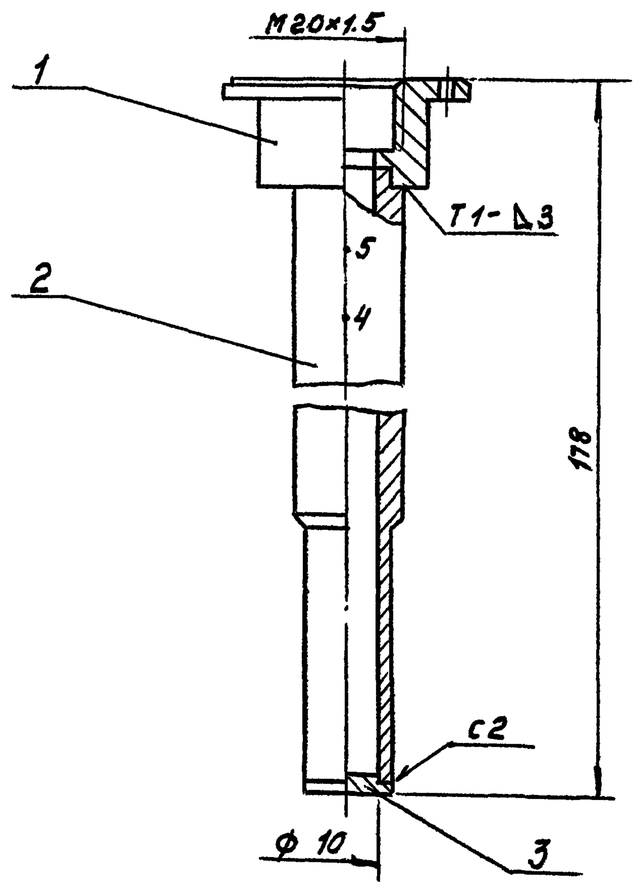

1. Сварные швы по ГОСТ 5264-80.
2. Размеры для справок.

Изм.	Лист	№ докум.	Подп.	Дата	1720.11.02.100 СБ		
Разраб.		Москвитина			Гильза Сборочный чертеж	Лит.	Масса 0,6	Масштаб 1:1
Пров.		Вельтер				Лист 1	Листов 1
Т.контр.		Шраиман					
Н.контр.		Хромихина				ЦНИИЭП инж оборудования	
Утв.		Соснер					

Формат	Зона	Поз.	Обозначение	Наименование	Кол.	Примечание
				Документация		
А4			1720.11.02.100СБ	Сборочный чертеж		
				Детали		
А4		1	1720.11.02.101	Втулка	1	
А4		2	1720.11.02.102	Гильза	1	
А4		3	1720.11.02.103	Донышко	1	

Изм.	Лист	№ докум.	Подп.	Дата	1720.11.02.100.		
Разраб.		Москвитина			Гильза	Лит.	Лист	Листов 1
Пров.		Вельтер						
Н.контр.		Хромихина				ЦНИИЭП инж. оборудования	
Утв.		Соснер					

Серия 5.903-6 Выпуск 1

Обозначение	Наименование	Кол. на исполн. 1720.11.03.000			Примечание
		—	-01	-02	
	Документация				
1720.11.03.000 СБ	Сборочный чертеж	X	X	X	
	Сборочные единицы				
1720.11.02.100	Гильза	1	1	1	
	Детали				
1720.10.01.002	Отвод	1	1	1	
1720.10.03.002	Отвод	1	1	1	
1720.10.03.006-04	Переход	1			

1720.11.03.000

Участок мерный

Лит | Лист | Листов: 1 | 3

ЦНИИЭП инж. оборудования

Изм. | Лист | N докум. | Подп. | Дата
Разраб. Москвитина
Пров. Вельтер
Н.контр. Хромихина
Утв. Соснер

Копировал | Формат А4

Инв. N подл. | Подп. и дата | Взам. инв. N | Инв. N дубл. | Подп. и дата

33

1720.11.02.003

12,5

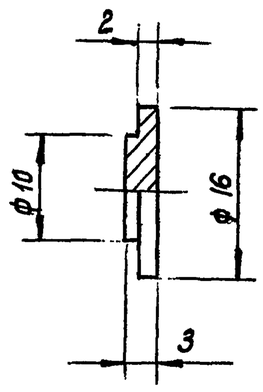

Предельные отклонения размеров: $k14$; $h14$; $\pm\frac{IT17}{2}$

Изм.	Лист	№ докум.	Подп.	Дата	1720-11.02.003			
Разраб.		Москвитина			Донышко	Лит	Масса	Масштаб
Провер.		Вельтер					0,004	2:1
Т.контр.		Шрайман				Лист	Листов 1	
Н.контр.		Хромихина			Ст 3 ГОСТ 380-71	ЦНИИЭП инж. оборудования		
Утв.		Соснер						

Инв. № подл. | Подп. и дата | Взам. инв. № | Инв. № дубл. | Подп. и дата

1720 11.03.000.СБ

Рис 1

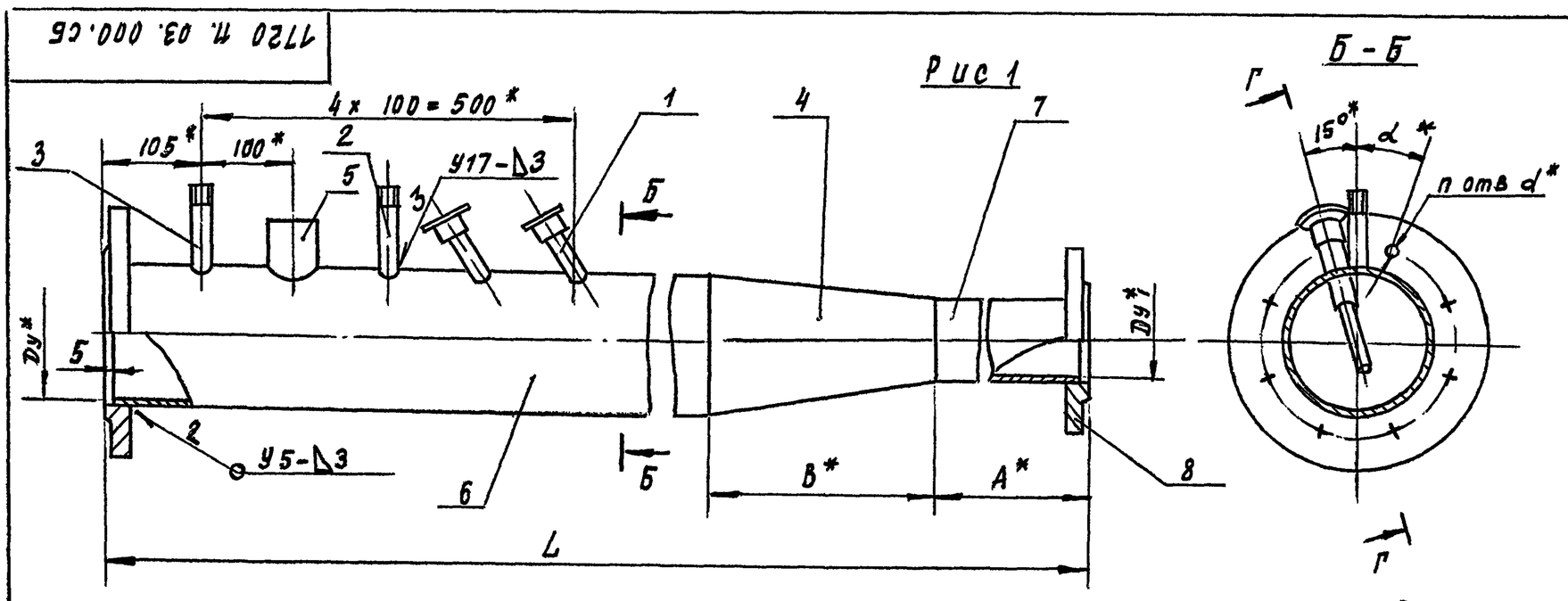

Г - Г повернуто

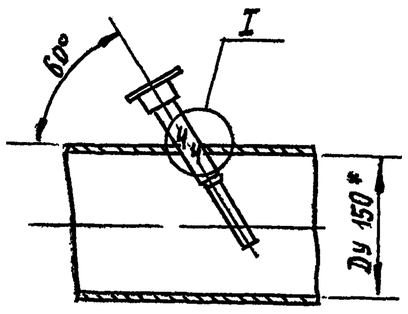

Г - Г повернуто

Рис 2 Остальное см рис1

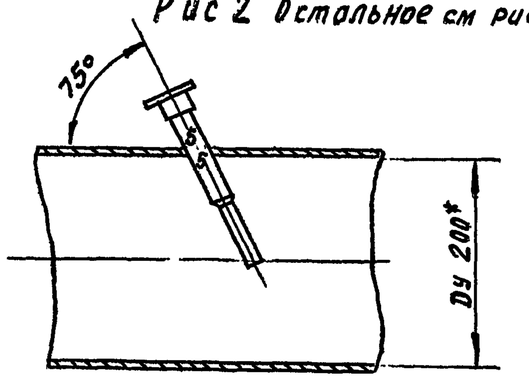

I

М 2:1

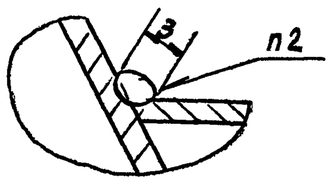

Размеры, мм

Обозначение	Рис	Проход условный Ду	Ду1	B	A	L	d	n	α°	Масса, кг
1720.11.03.000	1	150	80	75	265	1040	22	8	22°30'	22,5
-01			100	130	300	1130				25.4
-02	2	200	150	140	450	1290		12	15°	40.2

1. Сварные швы по ГОСТ 16037-80
2. Сварка ручная дуговая
3* Размеры для справок
4. $\pm\frac{IT17}{2}$

Изм.	Лист	№ докум.	Подп.	Дата	1720.11.03.000 СБ			
Разраб.		Москвитина			Участок мерный Сборочный чертеж	Лит.	Масса	Масштаб
Провер.		Вельтер					см. табл.	—
Т.контр.		Шрайман				Лист	Листов 1	
Н.контр.		Хромихина				ЦНИИЭП инж. оборудования		
Утв.		Соснер						

Инв. № подл. | Подпись и дата | Взам. инв. | Инв. № дубл. | Подпись и дата

Инв.№ подл.	Подп. и дата	Взам.инв.№	Инв.№ дубл.	Подп. и дата

Изм.	Лист	№ докум.	Подп.	Дата
Разраб.	Москвитина			
Пров.	Вельтер			
Н.контр.	Шрайман			
Утв.	Соснер			

Полиэтилен 203 сорт 1 ГОСТ 16338-77

ЗАГЛУШКА.

1720.11.00.001.

Лит. | Масса | Масштаб: 1:1

Лист | Листов: 1

ЦНИИЭП инж. оборудования

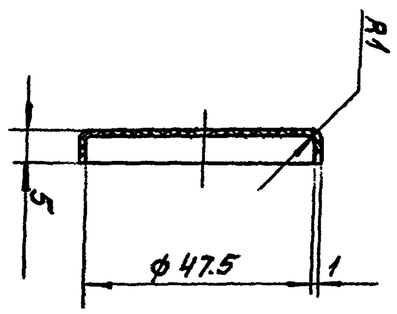

1720.11.00.001

Rz 63

Инв.№ подл.	Подп. и дата	Взам.инв.№	Инв.№ дубл.	Подп. и дата

Серия 5.903-6 Выпуск 1

Формат	Зона	Поз.	Обозначение	Наименование	Кол. на исполн. 1720.11.03.000 —	-01	-02	Примечание
А3		4	1720.10.03.005-23	Переход		1		
			-25	Переход			1	
А4		5	1720.10.05.002	Бобышка	1	1	1	
А4		6	1720.11.03.001	Патрубок	1	1		
			-01	Патрубок			1	
Б4		7	1720.11.03.002	Патрубок				
				Труба 89х2 ГОСТ 10704-76 / А Ст 2кп ГОСТ 10705-80				
				ℓ=260 h17	1			
			-01	Патрубок				
				Труба 108х2 ГОСТ 10704-76 / А Ст.2кп ГОСТ 10705-80				
				ℓ=295 h17		1		
			-02	Патрубок				
				Труба 159х3 ГОСТ 10704-76 / А Ст.2кп ГОСТ 10705-80				
				ℓ=445 h17			1	

Изм.	Лист	№ докум.	Подп.	Дата

1720.11.03.000

Лист 2

Инв.№ подл.	Подп. и дата	Взам.инв.№	Инв.№ дубл.	Подп. и дата

Изм.	Лист	№ докум.	Подп.	Дата
Разраб.	Москвитина			
Пров.	Вельтер			
Н.контр.	Шрайман			
Утв.	Соснер			

1. * Размер для справок.
2. H17; h17; ± IT17/2.

Обозначение	Условный проход Ду	Труба А х S	α	Масса, кг
1720.11.03.001	150	159х3	60°	8,01
-01	200	219х3,5	75°	13,02

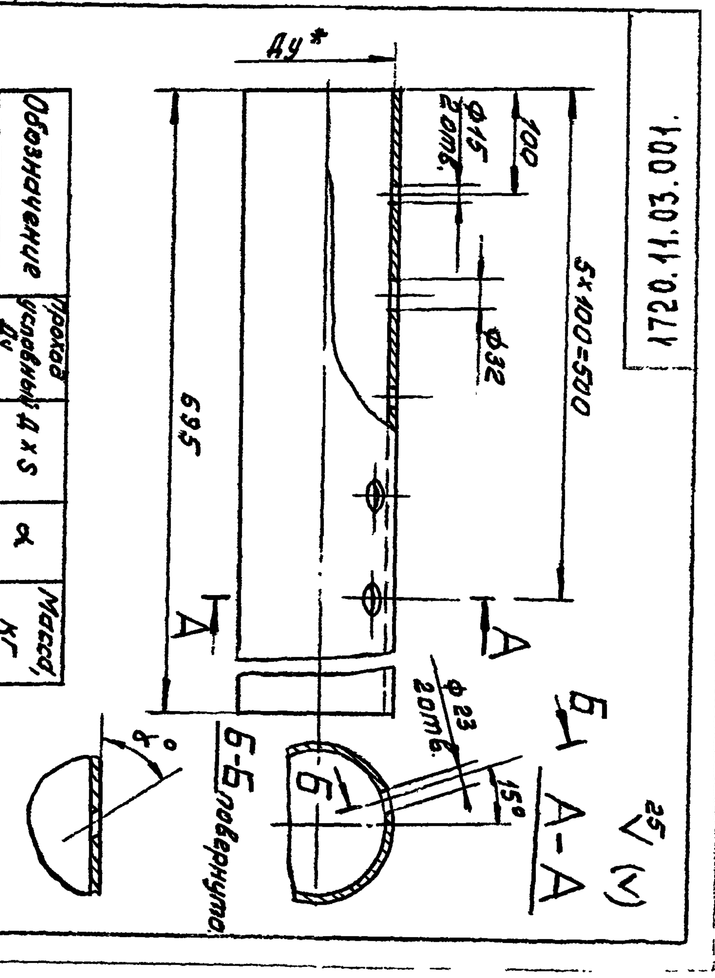

1720.11.03.001

ПАТРУБОК.

Труба А х S ГОСТ 10704-76 / А ст 2 кп ГОСТ 10705-80

1720.11.03.001.

Лит. | Масса | Масштаб: см. табл.

Лист | Листов: 1

ЦНИИЭП инж. оборудования

Копировал: Котикова

Формат А2х4-02 ЗУ

Инв.№ подл.	Подп. и дата	Взам.инв.№	Инв.№ дубл.	Подп. и дата

Формат	Зона	Поз.	Обозначение	Наименование	Кол. на исполн. 1720.11.03.000- —	-01	-02	Примечание
				Стандартные изделия				
				Фланец ГОСТ 12820-80				
		8		1-80-16 ст. 20	1			
				1-100-16 ст. 20		1		
				1-150-16 ст. 20	1	1	1	
				1-200-16 ст. 20			1	

Изм.	Лист	№ докум.	Подп.	Дата

1720.11.03.000

Лист 3

Инв.№ подл.	Подп. и дата	Взам. инв.№	Инв.№ дубл.	Подп. и дата

Формат	Зона	Поз.	Обозначение	Наименование	Кол. на исполн. 1720.11.04.000-		Примечание
					–	01	
				Документация			
А3			1720.10.02.000СБ	Сборочный чертеж			
				Детали			
А4		1	1720.10.01.001	Патрубок	1		
			-01	Патрубок		1	

Изм.	Лист	№ докум.	Подп.	Дата	1720.11.04.000			
Разраб.		Никифорова			Патрубок.	Лит.	Лист	Листов
Пров.		Бельтер						
Н.контр.		Хромихина				ЦНИИЭП инж. оборудования КО		
Утв.		Соснер						

Формат А4

Инв.№ подл.	Подп. и дата	Взам. инв.№	Инв.№ дубл.	Подп. и дата

Формат	Зона	Поз.	Обозначение	Наименование	Кол. на исполнен. 1720.11.04.000-		Примечание
					–	01	
А4		2	1720.10.01.003	Отвод	1	1	
А4		3	1720.10.03.001.	Отвод	1	1	
				Стандартные изделия			
				Фланец ГОСТ 12820-80			
		5		1-150-16 ст20	1		
				1-200-16 ст. 20		1	

Изм.	Лист	N докум.	Подп.	Дата	1720.11.04.000	Лист 2

Формат А4

21123-02 35

Инв.№ подл.	Подпись и дата	Взам. инв.№	Инв.№ дубл.	Подпись и дата

Серия 5.903-6 Выпуск 1

1720.11.04.000СБ

Обозначение	Проход условный Dy мм	α, град	Масса, кг
1720.11.04.000 -01	150	22,5	9,7
	200	15	13,5

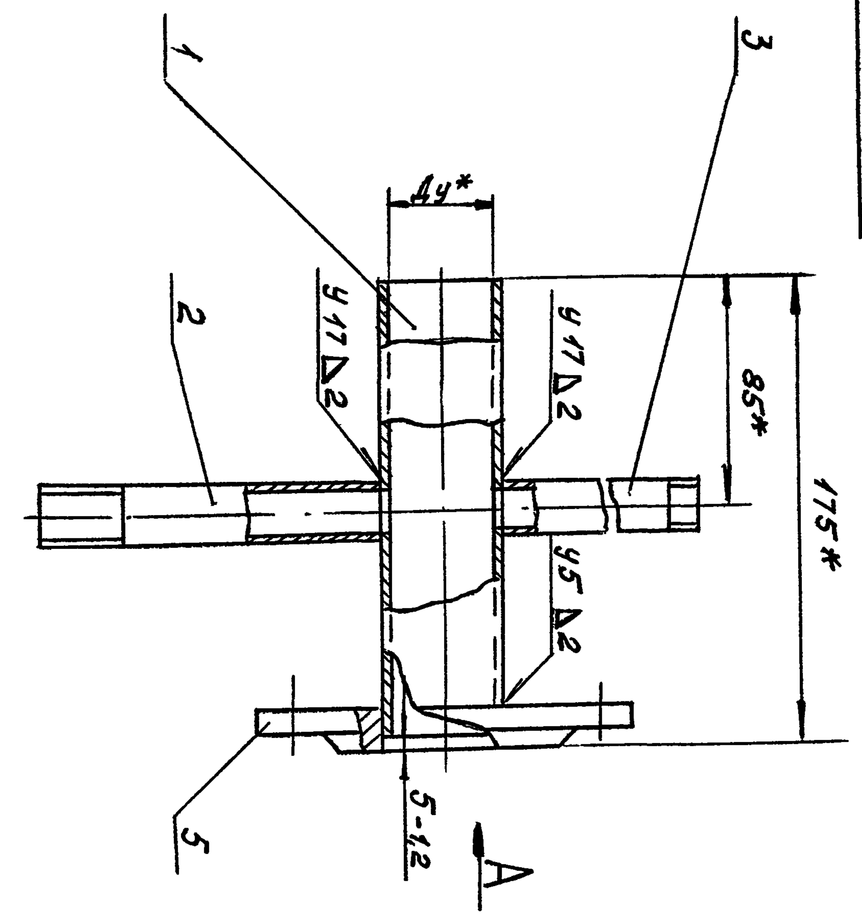

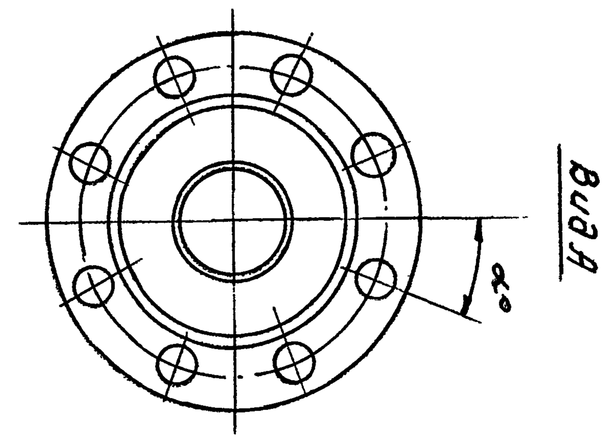

Вид А

1. Сварные швы по ГОСТ 16037-80.
2. * Размеры для справок.

Изм.	Лист	№ докум.	Подп.	Дата	1720.11.04.000СБ			
Разраб.		Никифорова			Патрубок. Сборочный чертеж.	Лит.	Масса	Масштаб
Пров.		Бельтер					См. табл.	–
Т.контр.		Шрайман				Лист	Листов 1	
Н.контр.		Хромихина				ЦНИИЭП инж. оборудования КО		
Утв.		Соснер						

35

Инв.№подл.	Подп. и дата	Взам.инв.N	Инв.№дубл.	Подп. и дата

Формат	Зона	Поз.	Обозначение	Наименование	Кол. на исполн. 1720.11.05.000-			Примечание
					–	01	02	
				Материалы				
				Труба ГОСТ10704-76 / А-ст2кп ГОСТ10705-80				
		2		89×2	0,26			м.
				108×2,5		0,29		м.
				159×3			0,34	м.

Изм.	Лист	N докум.	Подп.	Дата	1720. 11. 05. 000	Лист 2

Копировал: Алешикова Формат А4

Инв.№подл.	Подп. и дата	Взам.инв.N	Инв.N дубл.	Подп. и дата

Серия 5.903-6 Выпуск 1

1720.11.05.00006

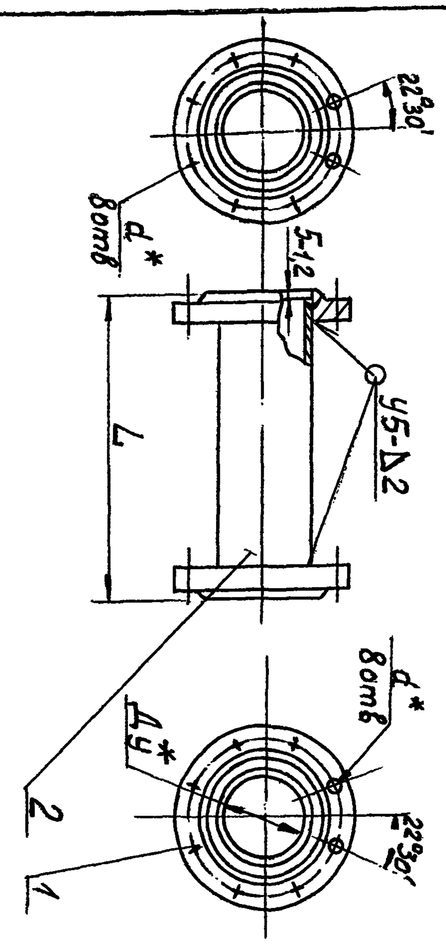

Обозначение	Размеры, мм: Проход условный Dy	L	d	Масса, кг
1720.11.05.000	80	270	18	9,6
-01	100	300		15,3
-02	150	350	22	25,8

1. Сварные швы по ГОСТ 16037-80
2. *Размеры для справок
3. $\pm\frac{УТ17}{2}$

Изм.	Лист	N докум.	Подп.	Дата	1720. 11. 05. 000СБ	Лит	Масса	Масштаб
Разраб.	Вельтер				Катушка. Сборочный чертеж		см. табл.	–
Пров.	Шрайман					Лист	Листов 1	
Н. контр.	Хромихина					ЦНИИЭП инж. оборудования		
Утв.	Сорнер							

Копировал: Алешикова Формат А4

Инв.№подл.	Подп. и дата	Взам.инв.	Инв.N дубл.	Подп. и дата

Формат	Зона	Поз.	Обозначение	Наименование	Кол. на исполн. 1720.11.05.000-			Примечание
					–	01	02	
				Документация				
А4			1720.11.05.000 СБ	Сборочный чертеж	×	×	×	
				Стандартные изделия				
				Фланец ГОСТ12820-80				
		1		1-80-16ст20	2			
				1-100-16ст20		2		
				1-150-16ст20			2	

Изм.	Лист	N докум.	Подп.	Дата	1720. 11. 05. 000			
Разраб.	Вельтер				Катушка	Лит	Лист 1	Листов 2
Пров.	Шрайман					ЦНИИЭП инж. оборудования		
Н. контр.	Хромихина							
Утв.	Сорнер							

Копировал: Алешикова Формат А4