СТРОИТЕЛЬНЫЕ КОНСТРУКЦИИ
И ИЗДЕЛИЯ

3.907.2-10

# УЛИТОЧНЫЕ ЗОЛОУЛОВИТЕЛИ К ДЫМОСОСАМ ДН-9 И ДН-11,2 К КОТЛАМ ТИПА ДКВР И КЕ, РАБОТАЮЩИМ НА ДРЕВЕСНОМ ТОПЛИВЕ

ВЫПУСК 1

## УЛИТОЧНЫЙ ЗОЛОУЛОВИТЕЛЬ К ДЫМОСОСУ ДН-11,2

СТРОИТЕЛЬНЫЕ КОНСТРУКЦИИ
И ИЗДЕЛИЯ

3.907.2-10

# УЛИТОЧНЫЕ ЗОЛОУЛОВИТЕЛИ К ДЫМОСОСАМ ДН-9 И ДН-11,2 (К КОТЛАМ ТИПА ДКВр И КЕ, РАБОТАЮЩИМ НА ДРЕВЕСНОМ ТОПЛИВЕ)

## СОСТАВ ПРОЕКТА

ВЫПУСК 1 УЛИТОЧНЫЙ ЗОЛОУЛОВИТЕЛЬ К ДЫМОСОСУ ДН-11,2

ВЫПУСК 2 УЛИТОЧНЫЙ ЗОЛОУЛОВИТЕЛЬ К ДЫМОСОСУ ДН-9

## ВЫПУСК 1

РАЗРАБОТАН
ИНСТИТУТОМ „Гипролестранс"
Минлесбумпрома СССР

Главный инженер института СЕРБСКИЙ В.К.
Главный инженер проекта ДУГИН И.Н.

Утвержден и введен в действие
Минлесбумпромом СССР
с 1 февраля 1982 г.
протокол N 203 от 29 декабря 1981 г.

| № строки | Обозначение | Наименование | Куда входит | | Общее кол. | Примечание |
|---|---|---|---|---|---|---|
| | | | Обозначение | Кол. | | |
| 1 | 3У81.11 | Установка золоулавливающая к дымососу ДН-11,12 | | | 1 | |
| 2 | | | | | | |
| 3 | 3У81.11-01 | Золоуловитель улиточный | 3У81.11 | 1 | 1 | |
| 4 | 3У81.11-01.01 | Корпус. Верхняя часть | 3У81.11-01 | 1 | 1 | |
| 5 | 3У81.11-01.01.01 | Фланец | 3У81.11-01.01 | 1 | 1 | |
| 6 | 3У81.11-01.01.02 | Фланец | 3У81.11-01.01 | 1 | 1 | |
| 7 | | | 3У81.11-06 | 1 | 1 | |
| 8 | | | | | 2 | |
| 9 | 3У81.11-01.01.03 | Накладка | 3У81.11-01.01 | 1 | 1 | |
| 10 | 3У81.11-01.01.04 | Крышка | 3У81.11-01.01 | 1 | 1 | |
| 11 | 3У81.11-01.02 | Корпус. Нижняя часть | 3У81.11.-01 | 1 | 1 | |
| 12 | 3У81.11-01.02.01 | Крышка | 3У81.11-01.02 | 1 | 1 | |
| 13 | 3У81.11-01.03 | Аппарат направляющий | 3У81.11-01 | 2 | 2 | |
| 14 | 3У81.11-01.04 | Рама | 3У81.11-01 | 1 | 1 | |
| 15 | 3У81.11-01.05 | Шибер | 3У81.11-01 | 1 | 1 | |
| 16 | 3У81.11-01.06 | Накладка | 3У81.11-01 | 2 | 2 | |
| 17 | 3У81.11-01.07 | Тяга соединительная | 3У81.11-01 | 1 | 1 | |
| 18 | 3У81.11-01.07.01 | Вилка | 3У81.11-01.07 | 1 | 1 | |
| 19 | 3У81.11-01.08 | Рычаг | 3У81.11-01 | 1 | 1 | |
| 20 | 3У81.11-02 | Циклон ЦН-15 Ду 800 | 3У81.11 | 1 | 1 | |
| 21 | 3У81.11-02.01 | Бункер | 3У81.11-02 | 1 | 1 | |
| 22 | 3У81.11-02.02 | Опора | 3У81.11-02 | 2 | 2 | |
| 23 | 3У81.11-02.03 | Фланец | 3У81.11-02 | 2 | 2 | |
| 24 | | | | | | |

Инв.№ подл. 327458 | Подпись и дата | Взам.инв.№ | Инв.№ дубл. | Подпись и дата

| Изм. | Лист | № докум. | Подпись | Дата |
|---|---|---|---|---|
| Нач.отд. | | Оберейстер | | |
| Гл.спец. | | Брилон | | 08.81 |
| Рук.гр. | | Иструбшина | | 08.81 |
| Проектир. | | Штейнвайс | | |
| Проверил | | Истомбшина | | 08.81 |

3У81.11 ВС

Установка золоулавливающая к дымососу ДН-11.2

| Лит. | Лист | Листов |
|---|---|---|
| | 1 | 2 |

ГИПРОЛЕСТРАНС

| № строки | Обозначение | Наименование | Куда входит: Обозначение | Куда входит: кол. | Общее кол. | Примечание |
|---|---|---|---|---|---|---|
| 1 | 3У81.11-03 | Затвор - тигалка Ду 100 | 3У81.11 | 1 | 1 | |
| 2 | 3У81.11-03.01 | Корпус | 3У81.11-03 | 1 | 1 | |
| 3 | 3У81.11-03.02 | Опора | 3У81.11-03 | 1 | 1 | |
| 4 | 3У81.11-03.03 | Подвеска | 3У81.11-03 | 1 | 1 | |
| 5 | 3У81.11-03.04 | Крышка | 3У81.11-03 | 2 | 2 | |
| 6 | 3У81.11-03.04.01 | Рычаг | 3У81.11-03.04 | 2 | 2 | |
| 7 | 3У81.11-03.04.02 | Рукоятка | 3У81.11-03.04 | 2 | 2 | |
| 8 | | | | | | |
| 9 | 3У81.11-04 | Заслонка Ду 300 | 3У81.11 | 1 | 1 | |
| 10 | 3У81.11-04.01 | Корпус | 3У81.11-04 | 1 | 1 | |
| 11 | 3У81.11-04.02 | Ручка | 3У81.11-04 | 1 | 1 | |
| 12 | | | | | | |
| 13 | 3У81.11-05 | Переходник | 3У81.11 | 1 | 1 | |
| 14 | | | | | | |
| 15 | 3У81.11-06 | Переходник | 3У81.11 | 1 | 1 | |
| 16 | | | | | | |
| 17 | 3У81.11-07 | Переходник | 3У81.11 | 1 | 1 | |
| 18 | | | | | | |
| 19 | 3У81.11-08 | Переходник | 3У81.11 | 1 | 1 | |
| 20 | | | | | | |
| 21 | 3У81.11-09 | Колено Ду 250 | 3У81.11 | 1 | 1 | |
| 22 | | | | | | |
| 23 | 3У81.11-10 | Колено Ду 300 | 3У81.11 | 1 | 1 | |
| 24 | | | | | | |
| 25 | | | | | | |
| 26 | | | | | | |
| 27 | | | | | | |
| 28 | | | | | | |
| 29 | | | | | | |
| 30 | | | | | | |
| 31 | | | | | | |

Инв. № подл. 327458 | Подпись и дата 14.XII-81 | Взам. инв. № | Инв. № дубл. | Подпись и дата

| Изм. | Лист | № докум. | Подпись | Дата | 3У81.11ВС | | Лист 2 |
|---|---|---|---|---|---|---|---|

| № строки | Наименование | Обозначение документа на поставку | Поставщик | Куда входит (обозначение) | Количество: на изделие | Количество: в компл. | Количество: на регулир. | Количество: всего | Примечан. |
|---|---|---|---|---|---|---|---|---|---|
| 1 | | | | | | | | | |
| 2 | **Циклоны** | | | | | | | | |
| 3 | Циклон ЦН-15 системы НИИОГАЗ | | Учреждение УР 65/16 г Тольятти, Куйбышевской обл. | 3У81.11-02 | 1 | | | 1 | |
| 4 | Дy800 мм | 73150 329.001 | | | | | | | |
| 5 | | | | | | | | | |
| 6 | | | | | | | | | |
| 7 | **Механизмы исполнительные** | | | | | | | | |
| 8 | | | | | | | | | |
| 9 | Механизм исполнительный | | | 3У81.11-01 | 1 | | | 1 | |
| 10 | электрический однооборотный | | | | | | | | |
| 11 | типа МЭО-160/25-0,25К-68 | | | | | | | | |
| 12 | | | | | | | | | |
| 13 | **Крепежные изделия** | | | | | | | | |
| 14 | | | | | | | | | |
| 15 | Болт М 10×40.58 | ГОСТ 7798-70* | | 3У81.11 | 12 | | | 12 | |
| 16 | | | | 3У81.11-05 | 12 | | | 12 | |
| 17 | | | | | | | | | |
| 18 | Болт М 12×40.58 | | | 3У81.11 | 168 | | | 168 | |
| 19 | | | | 3У81.11-01 | 46 | | | 46 | |
| 20 | | | | | | | | | |
| 21 | Болт М 16×50.58 | | | 3У81.11-01 | 4 | | | 4 | |
| 22 | | | | | | | | | |
| 23 | | | | | | | | | |
| 24 | | | | | | | | | |

Инв.№ подл. 329459 | Подпись и дата 14.XII-81 | Взам.инв.№ | Инв.№ дубл. | Подпись и дата

| Изм | Лист | № докум. | Подпись | Дата |
|---|---|---|---|---|
| Нач.отд. | | Оберлейтер | | |
| Гл.спец. | | Брилон | | 08.81 |
| Рук.гр. | | Иструбщина | | 08.81 |
| Проектир. | | Штейнвайс | | |
| Проверил | | Иструбщина | | 08.81 |

**3У81.11 ВП**

Установка золоулавливающая к дымососу ДН-11,2
Ведомость покупных изделий.

| Лит | Лист | Листов |
|---|---|---|
| | 1 | 3 |

ГИПРОЛЕСТРАНС

| № строки | Наименование | Обозначение документа на поставку | Поставщик | Куда входит (обозначение) | Количество | | | | Примечан. |
|---|---|---|---|---|---|---|---|---|---|
| | | | | | на изделие | в комплекты | на регулир. | всего | |
| 1 | | | | | | | | | |
| 2 | Винт М6×10 – 011 | ГОСТ 17475-80 | | 3У81.11-04 | 5 | | | 5 | |
| 3 | | | | | | | | | |
| 4 | Шпилька М10-6g×30.58 | ГОСТ 22042-76* | | 3У81.11-01.01 | 4 | | | 4 | |
| 5 | | | | 3У81.11-01.02 | 14 | | | 14 | |
| 6 | | | | | | | | 18 | |
| 7 | Шпилька М12-6g×30.58 | ГОСТ 22032-76* | | 3У81.11-01.01.03 | 3 | | | 3 | |
| 8 | | | | 3У81.11-01.06 | 5 | | | 5 | |
| 9 | | | | | | | | 8 | |
| 10 | Гайка М10.36 | ГОСТ 5915-70* | | 3У81.11 | 12 | | | 12 | |
| 11 | | | | 3У81.11-01.01 | 4 | | | 4 | |
| 12 | | | | 3У81.11-01.02 | 14 | | | 14 | |
| 13 | | | | | | | | 30 | |
| 14 | Гайка М12.36 | | | 3У81.11 | 168 | | | 168 | |
| 15 | | | | 3У81.11-01 | 54 | | | 54 | |
| 16 | | | | 3У81.11-03 | 1 | | | 1 | |
| 17 | | | | | | | | 223 | |
| 18 | Гайка М16.36 | | | 3У81.11-01 | 8 | | | 8 | |
| 19 | | | | | | | | | |
| 20 | Гайка М20.36 | | | 3У81.11-01 | 4 | | | 4 | |
| 21 | | | | | | | | | |
| 22 | Гайка М24.36 | | | 3У81.11-01.07 | 1 | | | 1 | |
| 23 | | | | | | | | | |
| 24 | Гайка М24 LH.36 | | | 3У81.11-01.07 | 1 | | | 1 | |
| 25 | | | | | | | | | |
| 26 | Заклепка 3×12.05 | ГОСТ 10299-80 | | 3У81.11-03.03 | 2 | | | 2 | |
| 27 | | | | | | | | | |
| 28 | | | | | | | | | |
| 29 | | | | | | | | | |
| 30 | | | | | | | | | |

Ф.3

Инв. № подл. 329459 | Подпись и дата 14.VII-87 | Взам. инв. № | Инв. № дубл. | Подпись и дата

| Изм. | Лист | № докум. | Подпись | Дата | 3У81.11 ВП | Лист 2 |
|---|---|---|---|---|---|---|

| № строки | Наименование | Обозначение документа на поставку | Поставщик | Куда входит (обозначение) | Количество | | | | Примечан. |
|---|---|---|---|---|---|---|---|---|---|
| | | | | | на изделие | в компл-екты | на регулир. | всего | |
| 1 | | | | | | | | | |
| 2 | Шайба 10 | ГОСТ 11371-79 | | 3У81.11-03 | 4 | | | 4 | |
| 3 | | | | | | | | | |
| 4 | Шайба 12 | | | 3У81.11-01 | 1 | | | 1 | |
| 5 | | | | | | | | | |
| 6 | Шайба 16 | | | 3У81.11-01 | 4 | | | 4 | |
| 7 | | | | | | | | | |
| 8 | Шайба 20 | | | 3У81.11-01.07 | 1 | | | 1 | |
| 9 | | | | | | | | | |
| 10 | Шплинт 2×12 | ГОСТ 397-79* | | 3У81.11-03 | 4 | | | 4 | |
| 11 | | | | | | | | | |
| 12 | Шплинт 4×32 | | | 3У81.11-01.07 | 2 | | | 2 | |
| 13 | | | | | | | | | |
| 14 | | | | | | | | | |
| 15 | Общие детали и узлы машин | | | | | | | | |
| 16 | | | | | | | | | |
| 17 | Ось 22-20 Хs ×65 | ГОСТ 9650-80 | | 3У81.11-01.07 | 1 | | | 1 | |
| 18 | | | | | | | | | |
| 19 | Ось 22-20 Х s ×80 | | | 3У81.11-01.07 | 1 | | | 1 | |
| 20 | | | | | | | | | |
| 21 | | | | | | | | | |
| 22 | | | | | | | | | |
| 23 | | | | | | | | | |
| 24 | | | | | | | | | |
| 25 | | | | | | | | | |
| 26 | | | | | | | | | |
| 27 | | | | | | | | | |
| 28 | | | | | | | | | |
| 29 | | | | | | | | | |
| 30 | | | | | | | | | |

Инв. № подл. 3274-59 | Подпись и дата 14.XII 87 | Взам. инв. № | Инв. № дубл. | Подпись и дата

| Изм. | Лист | № докум. | Подпись | Дата | 3У81. 11 ВП | Лист 3 |
|---|---|---|---|---|---|---|

ЗУ81.11-ПЗ

Рабочая документация золоулавливающей установки к дымососам ДН-11,2 и ДН-9. (именуемой в дальнейшем „Золоуловитель улиточный") для котлов типа „КЕ" и „ДКВр", работающих на древесном топливе, разработана в соответствии с планом типового проектирования на 1981 г, раздел – промышленные предприятия и здания, пункт 14.

Золоуловитель улиточный разработан как приставка к серийным дымососам и предназначен для очистки дымовых газов. В процессе очистки улавливается недожог, который возвращается в топку котлов.

Автором конструкции установки улиточного золоуловителя является Сетибратовский филиал ин-та НИИОГАЗ.

Золоуловитель состоит из улитки, выносного циклона ЦН-15 и газоходов для подвода дымовых газов к циклону и отвода уловленного недожога в топку котла. Циклон имеет спускной стояк и затвор – мигалку с конусным клапаном. Габариты выносного циклона небольшие, так как через него проходит 8-10% газа. Минимальная допустимая высота стояка от циклона до мигалки для вывода уловленного недожога в топку котла должна составлять не менее 3 метров.

Золоулавливающая установка работает следующим образом:

Дымовые газы от котла поступают по газоходу в улиточный золоуловитель, где приобретают вращательное движение. Под действием центробежных сил зола отбрасывается к периферии и через пылеотводящую щель улитки отсасывается вместе с небольшим количеством газа (8%) по газоходу в выносной циклон. В циклоне происходит окончательное улавливание уноса и отвод его через вертикальный стояк в топку котла. Поскольку в составе уноса содержится, в основном, древесный уголь, он полностью сгорает. Очищенный газ из циклона возвращается в центральную зону улитку, т.е. осуществляется рециркуляция. Циркуляция газа через выносной циклон происходит за счет естественного перепада давления, создаваемого во вращающемся потоке газа в улитке между ее центром и периферией. Очищенные дымовые газы из центральной зоны улитки через радиальный направляющий аппарат поступают в диффузорный патрубок, затем в дымосос и дымовую трубу.

Периферия золоулавливающей улитки имеет защитные козырьки, которые необходимы для снижения обратного уноса отсепарированной золы со стенок аппарата и защиты их от износа. Для снижения гидравлического сопротивления золоуловителя в центральной его части расположен восьми-лопастной направляющий радиальный аппарат, который выпрямляет закрученный поток при выходе его из улитки.

Регулировка производительности золоулавливающей установки производится автоматическим шиберным устройством, управляемым при помощи МЭО (механизм исполнительный, электрический). Расчетная скорость газового потока во входном патрубке улитки - 20 ÷ 25 м/с.

| Инв.№ подл. | Подпись и дата | Взам. инв.№ | Инв.№ дубл. | Подпись и дата |
|---|---|---|---|---|
| 327460 | 14.XII-81 | | | |

| Изм. | Лист | № докум. | Подпись | Дата | ЗУ81.11-ПЗ | | |
|---|---|---|---|---|---|---|---|
| Нач. отд. | | Обермейстер | | | Золоуловитель улиточный. Пояснительная записка | Лит. | Масса | Масштаб |
| Гл. спец. | | Брилон | | 08.81 | | | | |
| Рук. гр. | | Иструбщика | | 08.81 | | Лист 1 | Листов 2 | |
| | | | | | | ГИПРОЛЕСТРАНС | | |

ЗУ81.11-ПЗ

## Техническая характеристика

| №№ п/п | Наименование показателей | единица измер. | Дымосос ДН-11.2 | Примечание |
|---|---|---|---|---|
| 1. | Производительность | м³/г | 30.000 | |
| 2. | Гидравлическое сопротивление t=200°C | кгс/м² | 30-35 | |
| 3. | Запыленность при входе | г/нм³ | 3÷6 | |
| 4. | Количество улавливаемого недожога | кг/г | 40÷80 | |
| 5. | Удельный вес уловленного недожога | кг/м³ | 120÷140 | |
| 6. | Количество отсасываемого газа через | | | |
| | выносной циклон | % | 8.0 | |
| 7 | Сопротивление выносного циклона | кгс/м² | 20-25 | |
| 8 | Эффективность улавливания древес- | | | |
| | ного недожога со средним размером | | | |
| | частиц больше 100 микрон | % | 80-90 | |
| 9 | Тип и диаметр выносного циклона | мм | ЦН-15. | |
| 10 | Тип и размер тигалки | мм | 100 | с конусным клапаном |
| 11 | Протяженность газохода для отвода | | | |
| | золы (от циклона до улитки золоуловителя) | м | не более 30 | |
| 12 | Масса улиточного золоуловителя | кг | 982 | |
| 13 | Масса установки циклона | кг | 872 | |
| | | | | |

Установка улиточных золоуловителей в каждом конкретном случае производится в соответствии с компоновочными решениями, принятыми в проектах котельных. Конструкция золоуловителя допускает также его установку на открытых площадках с температурой воздуха от минус 40 до плюс 40°С и относительной влажности до 95% при t=25°С

При изготовлении изделия следует обеспечить следующие требования:

На наружных поверхностях изделий не допускаются вмятины и глубокие риски. Качество поверхности стальных листов и сортового проката должно удовлетворять требованиям соответствующих стандартов или технических условий на поставку; Отливки, применяемые в изделии, должны соответствовать требованиям чертежей. Отливки с дефектами, влияющими на прочность и товарный вид изделия, применять не допускается.

Поверхность сварных швов должна быть равномерночешуйчатой; переход от шва к основному металлу должен быть плавным; шов не должен иметь пороков в виде трещин, пор, непроваров, шлаковых включений и др. Дефектные участки сварных швов должны быть удалены и заварены вновь.

По завершению монтажа золоуловитель подлежит теплоизоляции, кроме колен газопроводов. При износе колен они могут быть выполнены сварными из секторов с сохранением радиуса гиба и обязательной зачисткой внутренних сварных швов.

Вопросы комплектации, упаковки, транспортировки, а также установления гарантийных сроков изделия решаются предприятием – изготовителем в установленном порядке.

| Инв.№ подл. | Подпись и дата | Взам. инв.№ | Инв.№ дубл. | Подпись и дата |
|---|---|---|---|---|
| 329460 | 14.XII-81 | | | |

| Изм. | Лист | № докум. | Подпись | Дата |
|---|---|---|---|---|
| Нач. отд. | | Оберштейстер | | 03.81 |
| Гл. спец. | | Брилон | | 03.81 |
| Инж. гр. | | Иструбщина | | 03.81 |

ЗУ81.11-ПЗ

Золоуловитель улиточный. Пояснительная записка

| Лит. | Масса | Масштаб |
|---|---|---|
| | | |
| Лист 2 | Листов 6 | |

ГИПРОЛЕСТРАНС

| Формат | Зона | Поз. | Обозначение | Наименование | Кол. | Примечание |
|---|---|---|---|---|---|---|
| | | | | | | |
| | | | | Стандартные изделия | | |
| | | 14 | | Болт М10×35.58 | | |
| | | | | ГОСТ 7798-70* | 12 | |
| | | 15 | | Болт М12×40.58 | | |
| | | | | ГОСТ 7798-70* | 168 | |
| | | 16 | | Гайка М10.36 | | |
| | | | | ГОСТ 5915-70* | 12 | |
| | | 17 | | Гайка М12.36 | | |
| | | | | ГОСТ 5915-70* | 168 | |
| | | 18 | | Отвод 45°325×8 ГОСТ 17375-77 | 2 | |
| | | | | | | |
| | | | | Материалы | | |
| | | | | Трубы ГОСТ 10704-76* | | |
| | | | | Д ГОСТ 10706-76* | | |
| | | 20 | | Труба 108×4 | 3 | м 30,8 |
| | | 21 | | Труба 273×5 | 30 | м 991,5 |
| | | 22 | | Труба 325×6 | 30 | м 1416 |
| | | | | | | |
| | | 23 | | Картон асбестовый КАОН-1 | | |
| | | | | толщ.3 ГОСТ 2850-75 | 3 | м² |
| | | | | | | |
| | | | | Переменные данные для исполнений: | | |
| | | | | | | |
| | | | | Правое вращение | | |
| | | | | | | |
| | | | | Документация | | |
| | | | | | | |
| | | | ЗУ81.11 ВО-П | Чертеж общего вида | | |

Подпись и дата | Инв.№ дубл. | Взам.инв.№ | Подпись и дата | Инв.№ подл. 327461

| Изм. | Лист | № докум. | Подпись | Дата |
|---|---|---|---|---|

ЗУ81.11 — Лист 2

| Формат | Зона | Поз. | Обозначение | Наименование | Кол. | Примечание |
|---|---|---|---|---|---|---|
| | | | | | | |
| | | | | Документация | | |
| | | | ЗУ81.11 ВС | Ведомость спецификаций | | |
| | | | ЗУ81.11 ВП | Ведомость покупных изделий | | |
| | | | ЗУ81.11 ПЗ | Пояснительная записка | | |
| | | | | | | |
| | | | | | | |
| | | | | Сборочные единицы | | |
| | | 2 | ЗУ81.11-02 | Циклон ЦН-15 | | |
| | | | | Ду 800 | 1 | 872 кг. |
| | | 3 | ЗУ81.11-03 | Затвор-мигалка | | |
| | | | | Ду 100 | 1 | 23 |
| | | 4 | ЗУ81.11-04 | Заслонка Ду 300 | 1 | 22 |
| | | 5 | ЗУ81.11-05 | Переходник | 1 | 75 |
| | | 6 | ЗУ81.11-06 | Переходник | 1 | 68,7 |
| | | 7 | ЗУ81.11-07 | Переходник | 1 | 48,7 |
| | | 8 | ЗУ81.11-08 | Переходник | 1 | 54,6 |
| | | 9 | ЗУ81.11-09 | Колено Ду 250 | 1 | 49,4 |
| | | 10 | ЗУ81.11-10 | Колено Ду 300 | 1 | 74,2 |
| | | | | | | |
| | | | | | | |
| | | | | Детали | | |
| 11 | | 11 | ЗУ81.11-06.02 | Фланец | 4 | 4,0 |
| 11 | | 12 | ЗУ81.11-04.01.01 | Фланец | 7 | 7,2 |
| 11 | | 13 | ЗУ81.11-03.08 | Фланец | 2 | 1,2 |

Подпись и дата | Инв.№ дубл. | Взам.инв.№ | Подпись и дата | Инв.№ подл. 327461

| Изм. | Лист | № докум. | Подпись | Дата |
|---|---|---|---|---|
| Нач.отд. | | Обермейстер | | |
| Гл.спец. | | Брилон | | 03.81 |
| Рук.гр. | | Иструбцина | | 03.81 |
| Проект | | Друнина | | 03.81 |
| Проверил | | Иструбцина | | 03.81 |

ЗУ81.11

Установка золоулавливающая к дымососу ДН-11.2

| Лит. | Лист | Листов |
|---|---|---|
| | 1 | 3 |

ГИПРОАЭТРАНС

| Формат | Зона | Поз. | Обозначение | Наименование | Кол. | Примечание |
|---|---|---|---|---|---|---|
| | | | | | | |
| | | | | Сборочные единицы | | |
| | | 1 | 3У81.11-01СБ-П | Золоуловитель | | |
| | | | | улиточный | 1 | 982 |
| | | | | | | |
| | | | | Левое вращение | | |
| | | | | | | |
| | | | | Документация | | |
| | | | | | | |
| | | | 3У81.11ВО-Л | Чертеж общего вида | | |
| | | | | | | |
| | | | | Сборочные единицы | | |
| | | 1 | 3У81.11-01СБ-Л | Золоуловитель | | |
| | | | | улиточный | 1 | |

Инв.№ подл. | 387461 | Подпись и дата | Взам. инв.№ | Инв.№ дубл. | Подпись и дата

Изм. | Лист | № докум. | Подпись | Дата

3У81.11

Лист 3

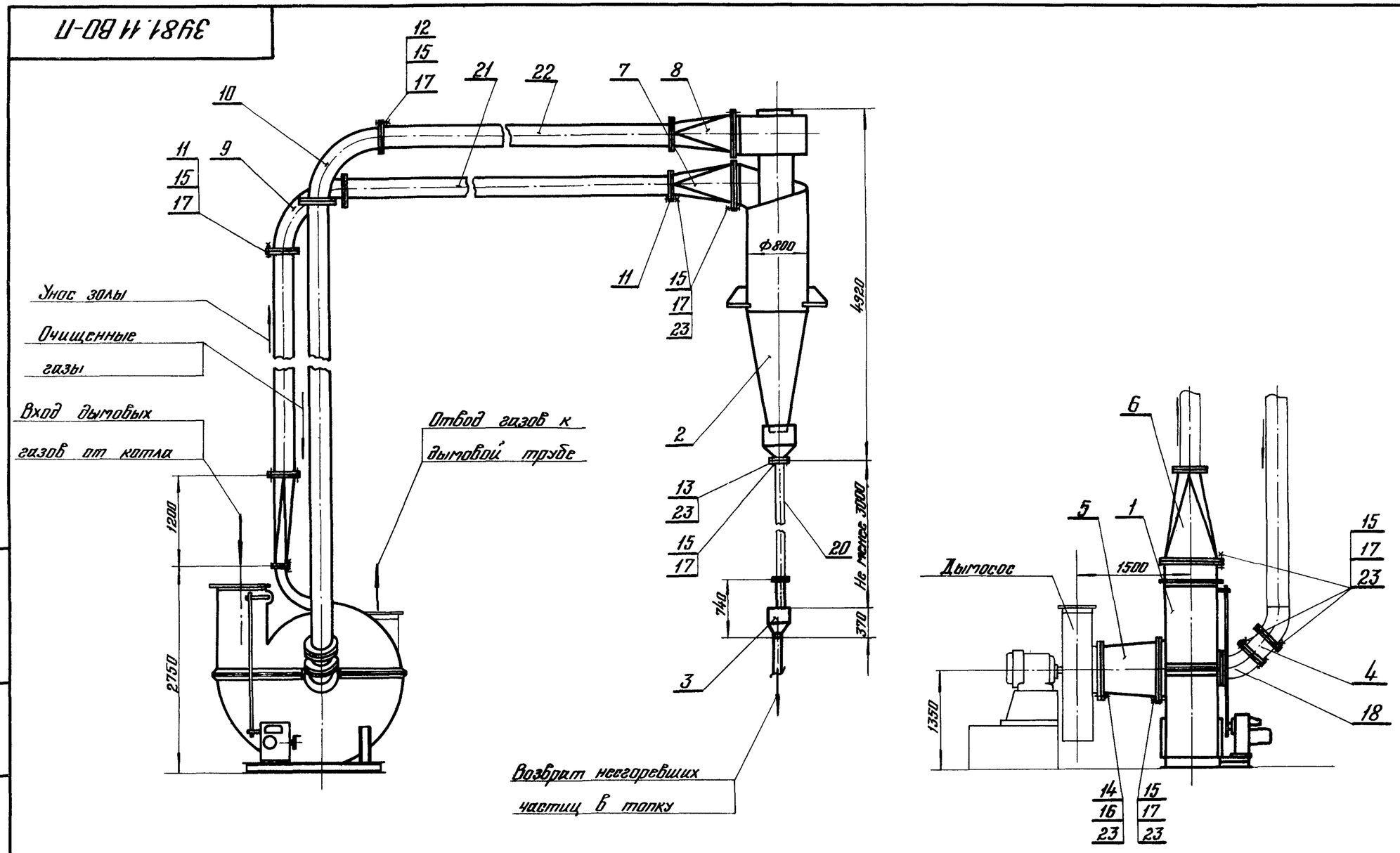


| Изм. | Лист | № докум. | Подпись | Дата |
|---|---|---|---|---|
| Нач. отд. | | Обермейстер | | |
| Гл. спец. | | Брилон | | 08.81 |
| Рук. гр. | | Иструбцина | | 08.81 |
| Проектир. | | Друнина | | 08.81 |
| Проверил | | Иструбцина | | 08.81 |

**3У81.11. ВО-П**

Установка золоулавливающая к дымососу ДН-11.2. Чертеж общего вида.

| Лит. | Масса | Масштаб |
|---|---|---|
| | 4777 | 1:50 |

Лист | Листов 1

ГИПРОЛЕСТРАНС

| Инв. № подл. | Подпись и дата | Взамен инв. № | Инв. № дубл. | Подпись и дата |
|---|---|---|---|---|
| 327462 | 14.XII-81 | | | |

Ф.6

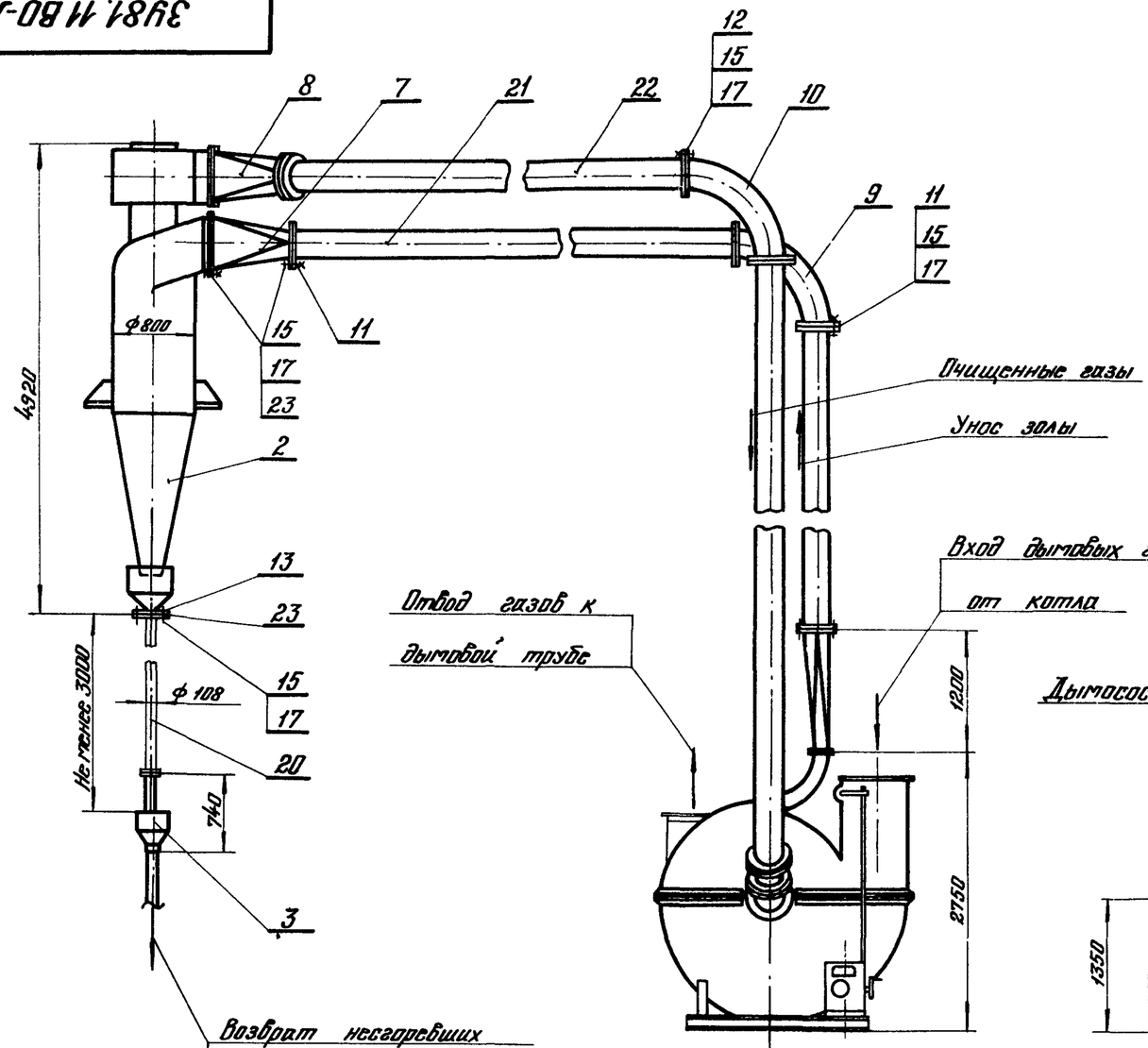


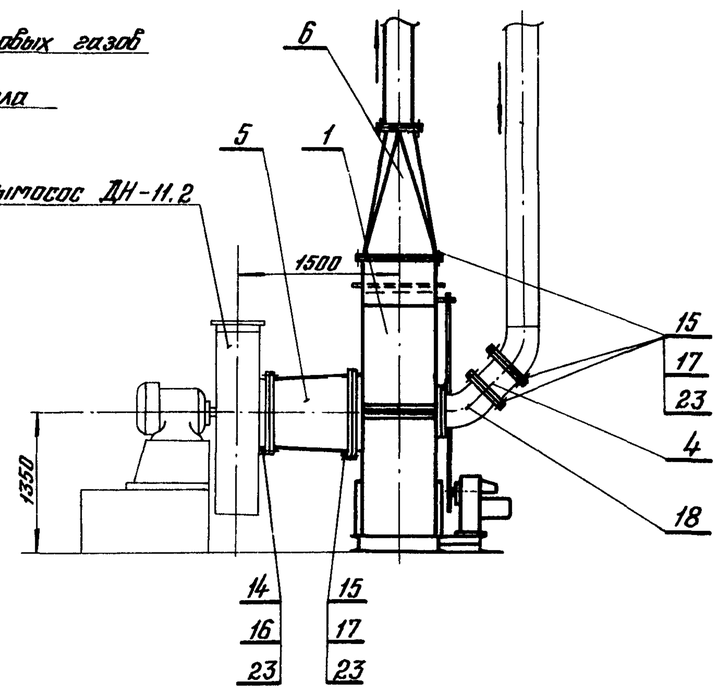


| Инв.№ подл. | Подпись и дата | Взам.инв.№ | Инв.№ дубл. | Подпись и дата |
|---|---|---|---|---|
| 327463 | | | | |

| Изм. | Лист | № докум. | Подпись | Дата |
|---|---|---|---|---|
| Нач. отд. | | Обертейстер | | 08.81 |
| Гл. спец. | | Брилон | | 08.81 |
| Рук. гр. | | Иструбцина | | 08.81 |
| Проектир. | | Дрынина | | 08.81 |
| Проверил | | Иструбцина | | 08.81 |

# 3У81.11. ВО-Л

Установка золоулавливающая к дымососу ДН-11.2
Чертеж общего вида.

| Лит. | Масса | Масштаб |
|---|---|---|
| | 4777 | 1:50 |
| Лист | Листов 1 | |

ГИПРОЛЕСТРАНС

| Формат | Зона | Поз. | Обозначение | Наименование | Кол. | Примечание |
|---|---|---|---|---|---|---|
| | | | | | | |
| | | 19 | | Шайба 12 | | |
| | | | | ГОСТ 11371-78 | 1 | |
| | | 20 | | Шайба 16 | | |
| | | | | ГОСТ 11371-78 | 4 | |
| | | | | | | |
| | | | | | | |
| | | | | **Прочие изделия** | | |
| | | 21 | | Механизм исполнительный электрический однооборотный | | |
| | | | | МЭО-160/25-0.25 К-68 | 1 | |
| | | | | | | |
| | | | | | | |
| | | | | **Материалы** | | |
| | | 22 | | Картон асбестовый КАОН-1 | | |
| | | | | толщ. 5 ГОСТ 2850-75 | 1,8 | м² |
| | | | | **Переменные данные для исполнений:** | | |
| | | | | Правое вращение | | |
| | | | | **Документация** | | |
| | | | ЗУ81.11-01 СБ-П | Сборочный чертеж | | |
| | | | | **Сборочные единицы** | | |
| | | 1 | ЗУ81.11-01.01-П | Корпус. Верхняя часть | 1 | 407 кг |
| | | 2 | ЗУ81.11-01.02-П | Корпус. Нижняя часть | 1 | 319 |
| | | 3 | ЗУ81.11-01.03-П | Аппарат направляющий | 2 | 55,8 |

Инв.№ подл. 327464 | Подпись и дата | Взам. инв.№ | Инв.№ дубл. | Подпись и дата

| Изм. | Лист | № докум. | Подпись | Дата |
|---|---|---|---|---|

ЗУ81.11-01 — Лист 2

| Формат | Зона | Поз. | Обозначение | Наименование | Кол. | Примечание |
|---|---|---|---|---|---|---|
| | | | | | | |
| | | | | **Сборочные единицы** | | |
| | | 5 | ЗУ81.11-01.05 | Шибер | 1 | 28,8 кг |
| | | 6 | ЗУ81.11-01.06 | Накладка | 2 | 2,1 |
| | | 7 | ЗУ81.11-01.07 | Тяга соединительная | 1 | 8,0 |
| | | 8 | ЗУ81.11-01.08 | Рычаг | 1 | 1,6 |
| | | | | | | |
| | | | | | | |
| | | | | | | |
| | | | | **Детали** | | |
| | | | | | | |
| | | 9 | ЗУ81.11-01.09 | Палец | 1 | 3,5 |
| | | 10 | ЗУ81.11-01.10 | Палец | 1 | 1,2 |
| | | 11 | ЗУ81.11-01.11 | Крышка | 1 | 0,46 |
| | | 12 | ЗУ81.11-01.12 | Крышка | 1 | 0,52 |
| | | 13 | ЗУ81.11-01.13 | Шайба | 1 | 0,029 |
| | | 14 | ЗУ81.11-01.14 | Болт анкерный | 4 | 3,1 |
| | | | | | | |
| | | | | **Стандартные изделия** | | |
| | | 15 | | Болт М12×35.46 | | |
| | | | | ГОСТ 7798-70* | 46 | |
| | | 16 | | Болт М16×50.46 | | |
| | | | | ГОСТ 7798-70* | 4 | |
| | | 17 | | Гайка М12.36 | | |
| | | | | ГОСТ 5915-70* | 54 | |
| | | 18 | | Гайка М16.36 | | |
| | | | | ГОСТ 5915-70* | 8 | |

Инв.№ подл. 327464 | Подпись и дата | Взам. инв.№ | Инв.№ дубл. | Подпись и дата

| Изм. | Лист | № докум. | Подпись | Дата | ЗУ81.11-01 | | |
|---|---|---|---|---|---|---|---|
| Нач.отд. | | Обермейстер | | | Золоуловитель улиточный | Лит. | Лист 1 / Листов 3 |
| Гл.спец. | | Брилон | | 08.81 | | | |
| Рук.гр. | | Остроушина | | 08.81 | | | |
| Проект. | | Дружина | | 08.81 | | ГИПРОЛЕСТРАНС | |
| Проверил | | Остроушина | | 08.81 | | | |

| Формат | Зона | Поз. | Обозначение | Наименование | Кол. | Примечание |
|---|---|---|---|---|---|---|
| | | 4 | ЗУ81.11-01.04-П | Рама | 1 | 112.8 кг |
| | | | | Левое вращение | | |
| | | | | Документация | | |
| | | | ЗУ81.11-01.СБ-Л | Сборочный чертеж | | |
| | | | | Сборочные единицы | | |
| | | 1 | З181.11-01.01-Л | Корпус. Верхняя часть | 1 | |
| | | 2 | ЗУ81.11-01.02-Л | Корпус. Нижняя часть | 1 | |
| | | 3 | ЗУ81.11-01.03-Л | Аппарат направляющий | 2 | |
| | | 4 | ЗУ81.11-01.04-Л | Рама | 1 | |

Инв. № подл. 327464 | Подпись и дата 14.XII.81 | Взам. инв. № | Инв. № дубл. | Подпись и дата

Изм | Лист | № докум. | Подпись | Дата | Лист

ЗУ81.11-01

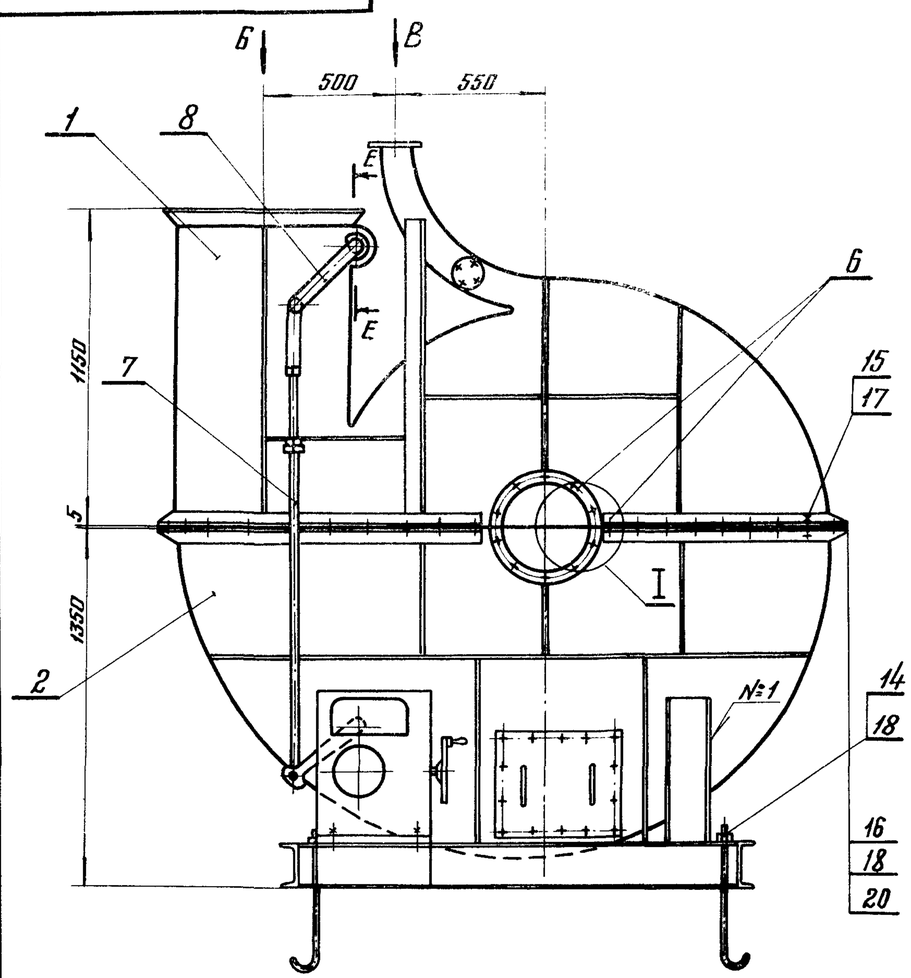


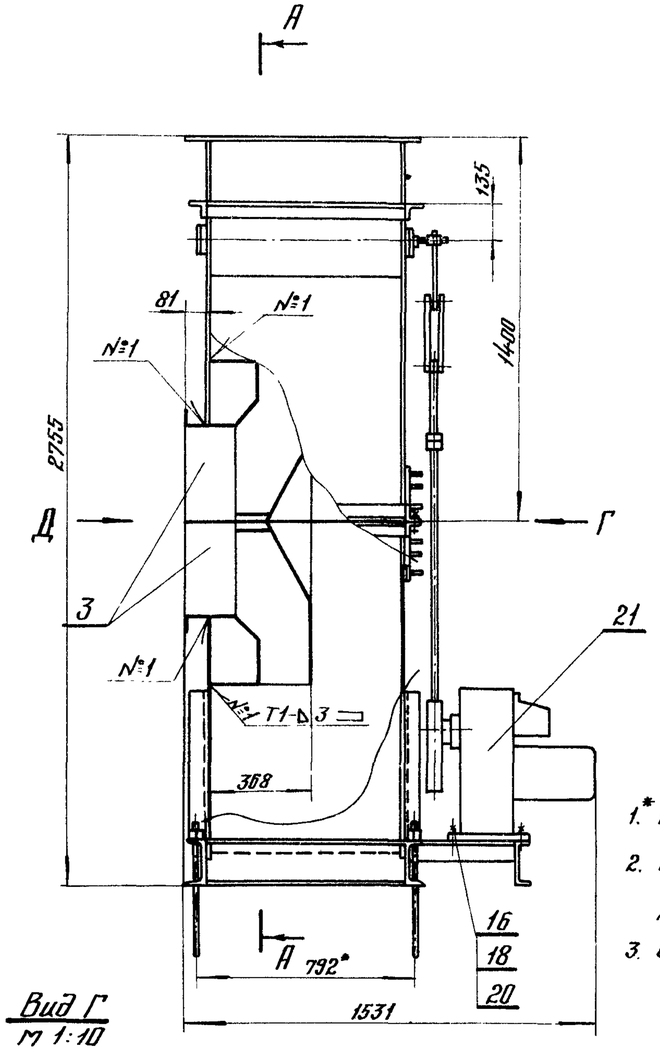


Вид Д
М 1:15

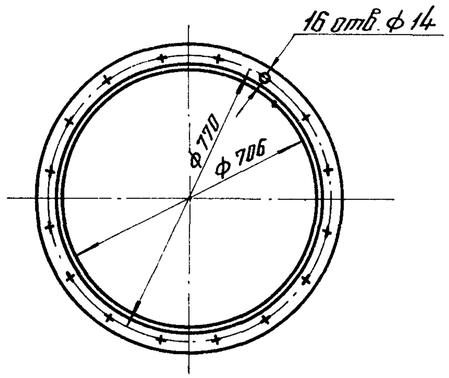


1.* Размеры для справок.

2. Предельные отклонения размеров - по СТ СЭВ 178-75.

3. Сварные швы - по ГОСТ 5264-80.

Вид Б
М 1:15

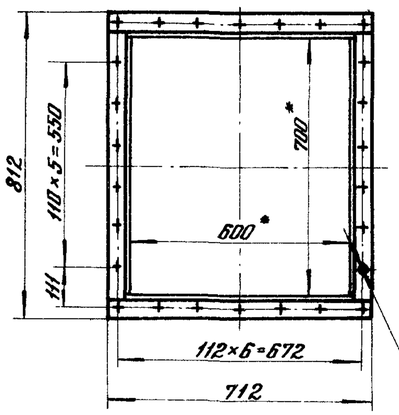


Вид В
М 1:15

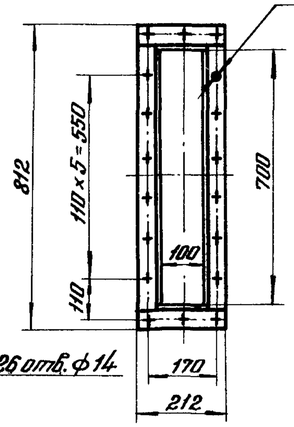


Вид Г
М 1:10

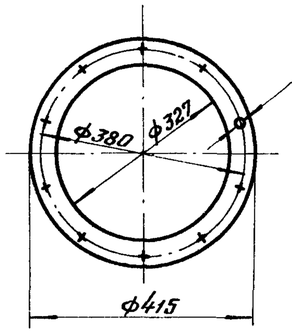


| Изм. | Лист | № докум. | Подпись | Дата |
|---|---|---|---|---|
| Нач. отд. | | Обертейстер | | |
| Гл. спец. | | Брилон | | 08.81 |
| Рук. гр. | | Иструбщина | | 08.81 |
| Проектир | | Друнина | | 08.81 |
| Проверил | | Иструбщина | | 08.81 |

# 3У81.11-01СБ-П

Золоуловитель улиточный. Сборочный чертеж.

| Лит. | Масса | Масштаб |
|---|---|---|
| | 982 | 1:20 |
| Лист 1 | Листов 2 | |

ГИПРОЛЕСТРАНС

| Инв. № подл. | Подпись и дата | Взам. инв. № | Инв. № дубл. | Подпись и дата |
|---|---|---|---|---|
| 327465 | 14.XII-81 | | | |

Ф.8

## А-А

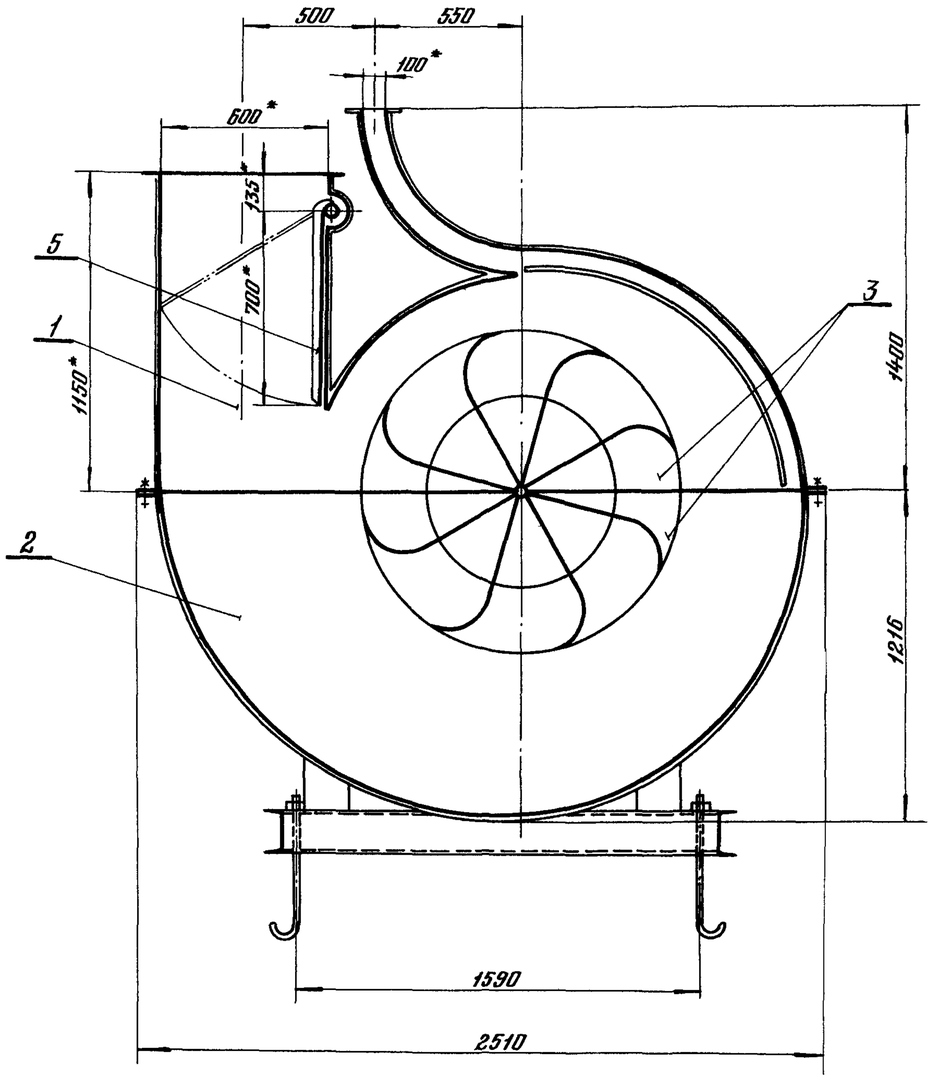


## Е-Е
М 1:4 (фланец не показан)

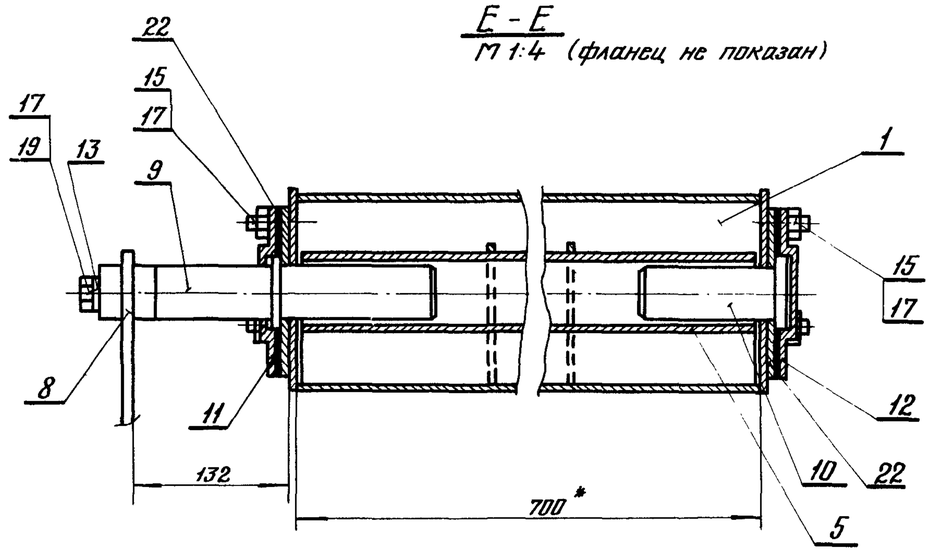


## I
М 1:5

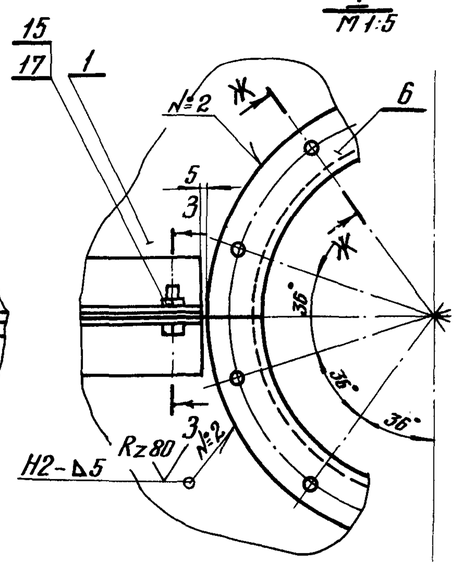


## 3-3

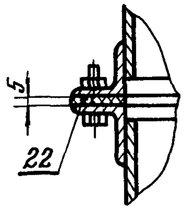


## Ж-Ж (повернуто)
М 1:2

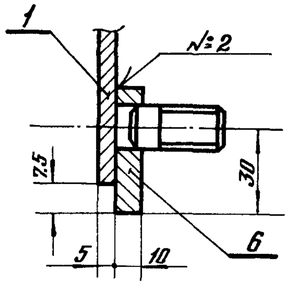


| Изм. | Лист | № докум. | Подпись | Дата |
|---|---|---|---|---|
| Нач. отд. | | Обермейстер | | |
| Гл. спец. | | Брилон | | 08.81 |
| Рук. гр. | | Иструбщина | | 08.81 |
| Проект. | | Друнина | | 08.81 |
| Проверил. | | Иструбщина | | 08.81 |

**3У81.11 – 01СБ – П**

Золоуловитель улиточный. Сборочный чертеж.

| Лит. | Масса | Масштаб |
|---|---|---|
| | | 1:20 |
| Лист 2 | Листов | |

ГИПРОЛЕСТРАНС

Инв. № подл. 327465 | Подпись и дата | Взам. инв. № | Инв. № дубл. | Подпись и дата

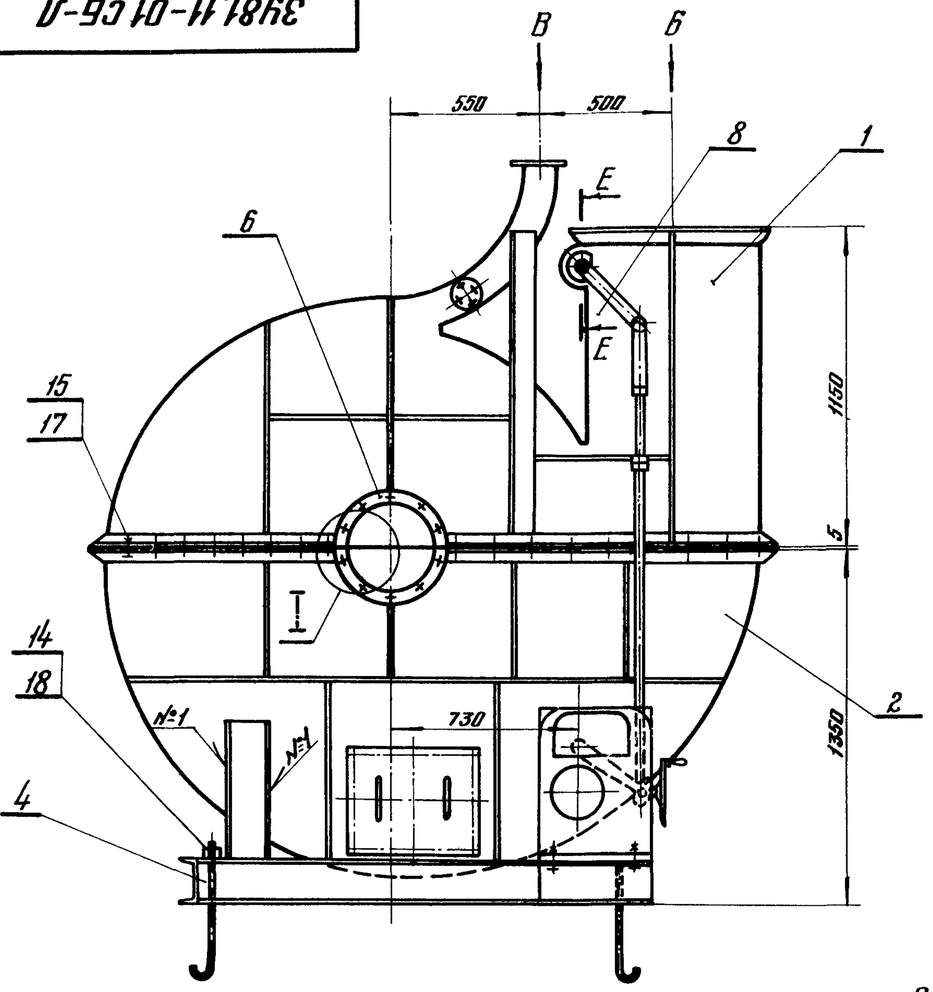


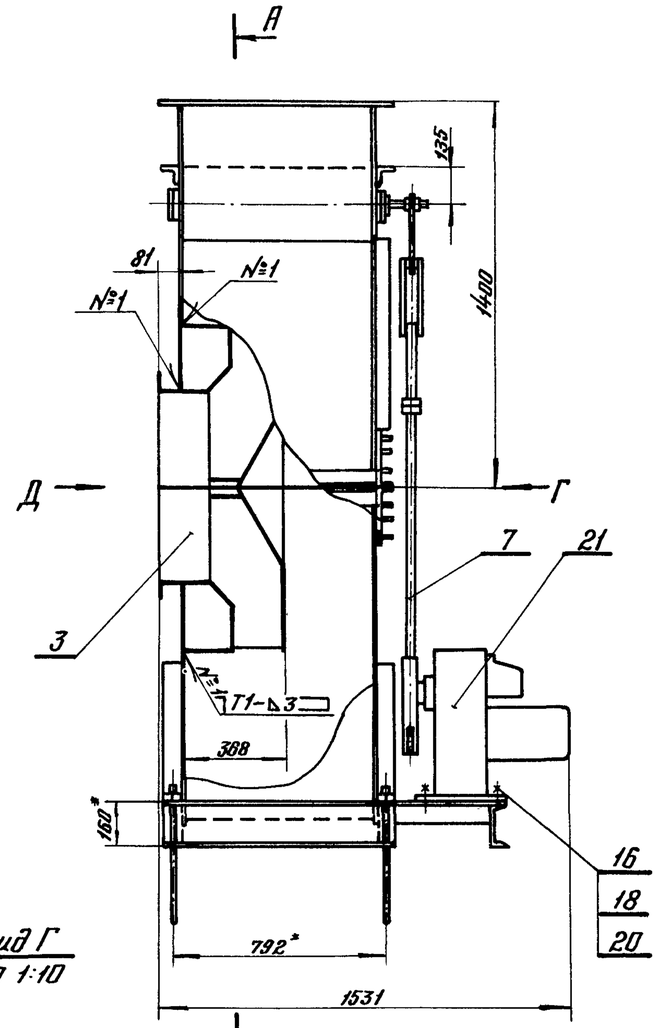


## Вид Д
М 1:15

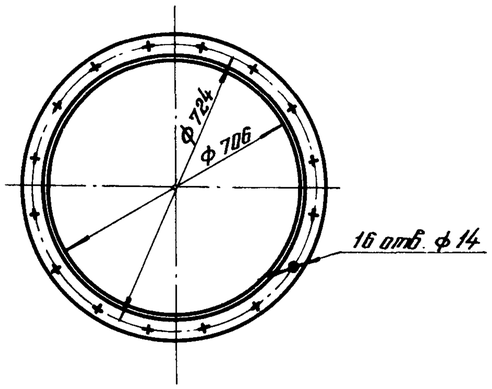


1.* Размеры для справок.

2. Предельные отклонения размеров по $CT_8$

3. Сварные швы по ГОСТ 5264-80.

## Вид Б
М 1:15

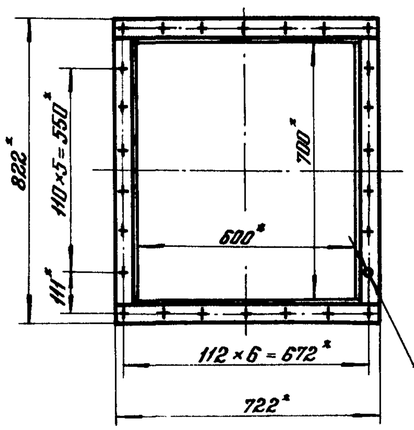


## Вид В
М 1:15

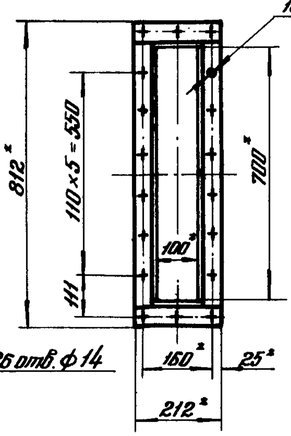


## Вид Г
М 1:10

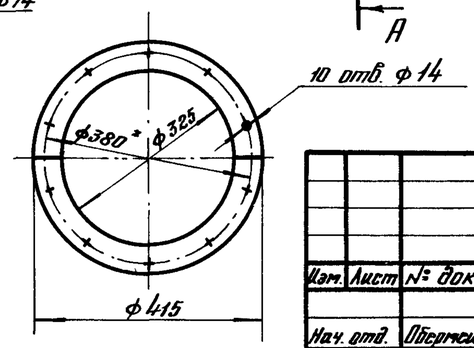


| Изм. | Лист | № докум. | Подпись | Дата |
|---|---|---|---|---|
| Нач. отд. | | Обертейстер | | |
| Гл. спец. | | Брилон | | |
| Рук. гр. | | Иструбщина | | 08.81 |
| Проектир. | | Дунина | | 08.81 |
| Проверил | | Иструбщина | | 08.81 |

# 3У81.11-01СБ-Л

Золоуловитель улиточный. Сборочный чертеж.

| Лит. | Масса | Масштаб |
|---|---|---|
| | 982 | 1:20 |

Лист 1 | Листов 2

ГИПРОЛЕСТРАНС

Инв. № подл. 327466 | Подпись и дата 14.XII 87 | Взам. инв. № | Инв. № дубл. | Подпись и дата

## А-А

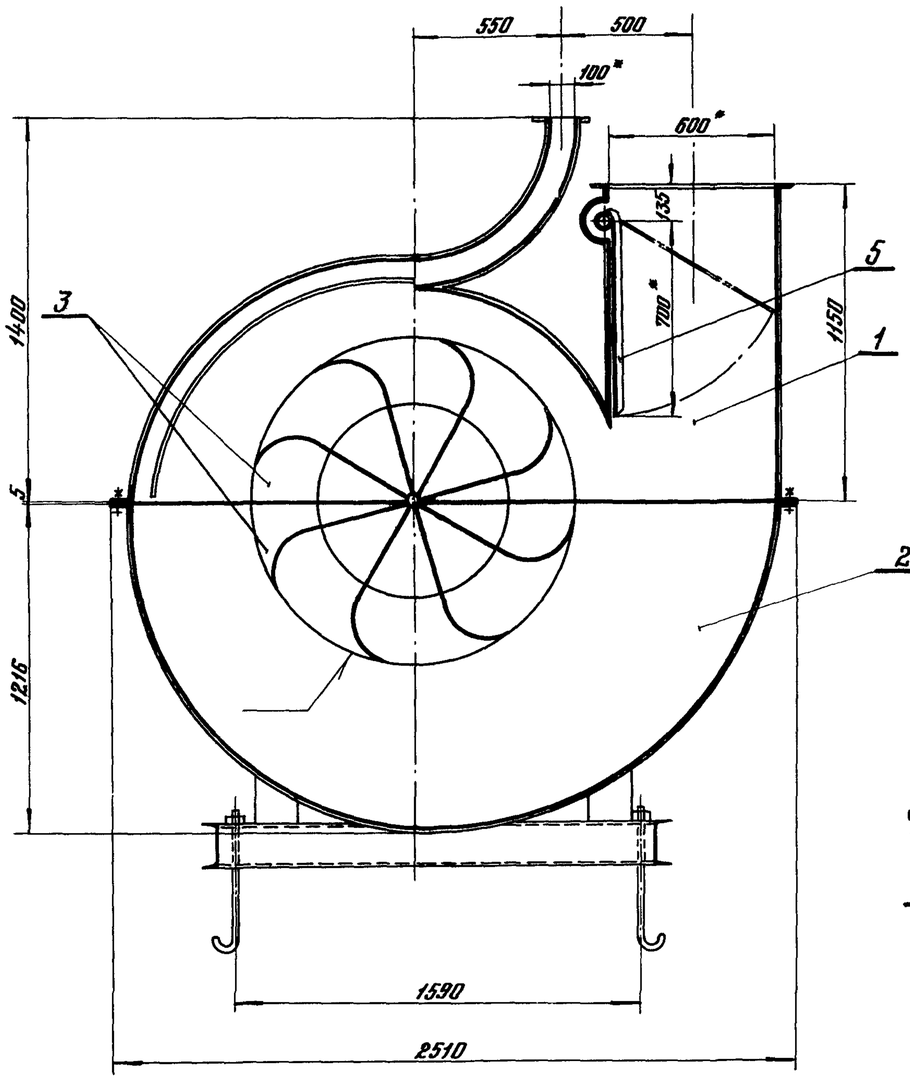


## Б-Б

М 1:4 (фланец не показан)

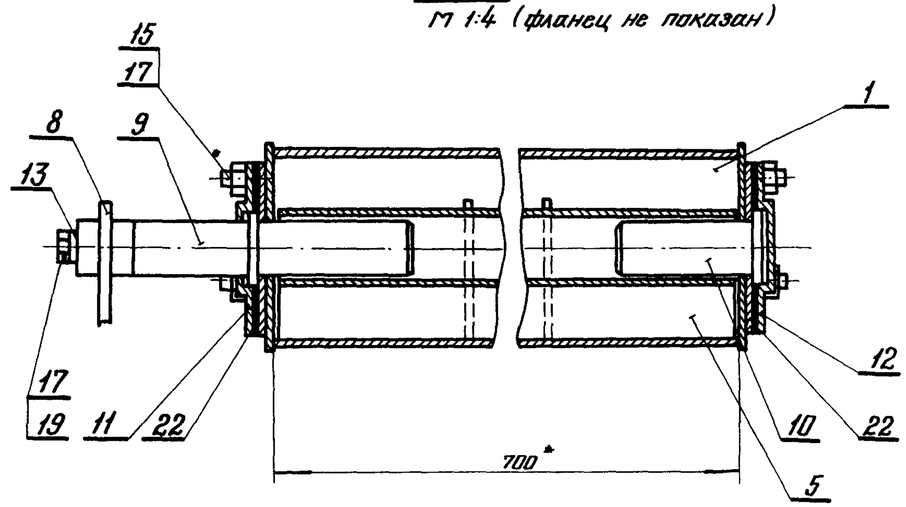


## Т

М 1:5

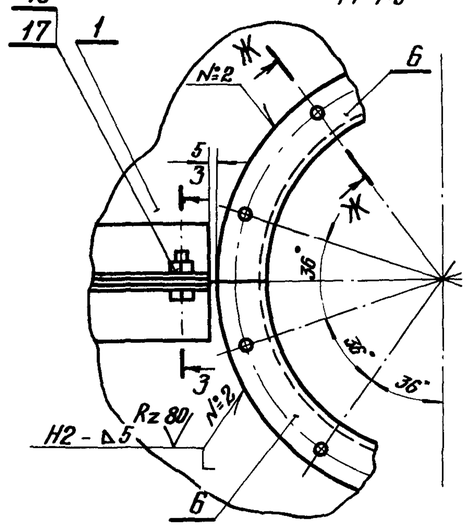


## З-З

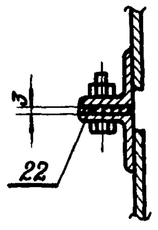


## Ж-Ж (повернуто)

М 1:2

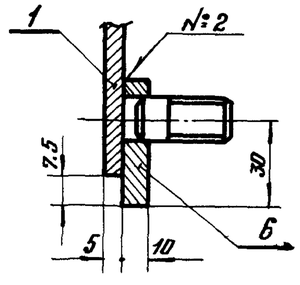


| Изм. | Лист | № докум. | Подпись | Дата |
|---|---|---|---|---|
| Нач. отд. | | Обермейстер | | 08.81 |
| Гл. спец. | | Брилон | | 08.81 |
| Рук. гр. | | Иструбщина | | 08.81 |
| Проектир. | | Дрынина | | 08.81 |
| Проверил | | Иструбщина | | 08.81 |

**3У81.11-01СБ-Л**

Золоуловитель улиточный. Сборочный чертеж.

| Лит. | Масса | Масштаб |
|---|---|---|
| | | 1:20 |
| Лист 2 | Листов | |

ГИПРОЛЕСТРАНС

| Инв. № подл. | Подпись и дата | Взам. инв. № | Инв. № дубл. | Подпись и дата |
|---|---|---|---|---|
| 327466 | 14.XII-81 | | | |

| Формат | Зона | Поз. | Обозначение | Наименование | Кол. | Примечание |
|---|---|---|---|---|---|---|
| | | | | Ребра: | | |
| | | | | Полоса $\frac{Б\text{-}2\ 5\times50\ ГОСТ\ 103\text{-}76}{Ст3сп\text{-}2\text{-}1\ ГОСТ\ 535\text{-}79}$ | | |
| Б4 | | 20 | | Ребро $\ell = 1050$ | 5 | 2,0 |
| Б4 | | 21 | | Ребро $\ell = 580$ | 6 | 1,1 |
| Б4 | | 22 | | Ребро $\ell = 450$ | 4 | 0,9 |
| Б4 | | 23 | | Ребро $\ell = 785$ | 2 | 1,5 |
| | | | | Стандартные изделия | | |
| | | 26 | | Шпилька М10-6g×30.58 | | |
| | | | | ГОСТ 22042-76* | 4 | |
| | | 27 | | Гайка М10.36 | | |
| | | | | ГОСТ 5915-70* | 4 | |
| | | | | Материалы | | |
| | | 28 | | Картон асбестовый | | |
| | | | | КАОН-1-5 ГОСТ 2850-75 | 0,01 | м² |
| | | 29 | | Уголок 50×50×5 ГОСТ 8509-72* / Ст3сп-2-I ГОСТ 535-79 | 2,3 | м |
| | | | | Переменные данные для исполнений: | | |
| | | | | Правое вращение | | |
| | | | | Документация | | |
| | | | 3У81.11-01.01 СБ-П | Сборочный чертеж | | |

Инв.№ подл. 327467 | Подпись и дата 14.XII.81 | Взам. инв.№ | Инв.№ дубл. | Подпись и дата

| Изм. | Лист | № докум. | Подпись | Дата |
|---|---|---|---|---|

3У81.11-01.01 — Лист 2

| Формат | Зона | Поз. | Обозначение | Наименование | Кол. | Примечание |
|---|---|---|---|---|---|---|
| | | | | Сборочные единицы | | |
| | | 1 | 3У81.11-01.01.01 | Фланец | 1 | 10,8 кг |
| | | 2 | 3У81.11-01.01.02 | Фланец | 1 | 7,3 |
| | | 3 | 3У81.11-01.01.03 | Накладка | 2 | 0,54 |
| | | 4 | 3У81.11-01.01.04 | Крышка | 1 | 0,63 |
| | | | | Детали | | |
| | | 5 | 3У81.11-01.01.05 | Стенка | 1 | 76,5 |
| | | 6 | 3У81.11-01.01.06 | Стенка | 1 | 70.4 |
| | | 7 | 3У81.11-01.01.07 | Стенка | 1 | 27,8 |
| | | 8 | 3У81.11-01.01.08 | Стенка | 1 | 63,0 |
| | | 9 | 3У81.11-01.01.09 | Стенка | 1 | 26.0 |
| | | 10 | 3У81.11-01.01.10 | Кожух | 1 | 7,6 |
| | | | | Стенки: Лист $\frac{Б\text{-}ПН\text{-}Н05\ ГОСТ\ 19903\text{-}74*}{Ст3сп\ ГОСТ\ 14637\text{-}79}$ | | |
| Б4 | | 11 | | Стенка 700×1120 | 1 | 30,8 кг |
| Б4 | | 12 | | Стенка 700×763 | 1 | 21,0 кг |
| Б4 | | 13 | | Стенка 700×43 | 1 | 1,2 кг |
| | | 14 | 3У81.11-01.01.11 | Направляющая | 2 | 5,6 |
| | | | | Уголки: 50×50×5 ГОСТ 8509-72* / Ст3сп 2-I ГОСТ 535-79 | | |
| Б4 | | 15 | | Уголок $\ell = 710$ | 2 | 2,7 кг |
| Б4 | | 16 | | Уголок $\ell = 745$ | 1 | 2,8 кг |
| Б4 | | 17 | | Уголок $\ell = 895$ | 1 | 3,4 кг |
| Б4 | | 18 | | Уголок $\ell = 1045$ | 1 | 3,9 кг |
| Б4 | | 19 | | Уголок $\ell = 1195$ | 1 | 4,5 кг |

Инв.№ подл. 327467 | Подпись и дата 14.XII.81 | Взам. инв.№ | Инв.№ дубл. | Подпись и дата

| Изм. | Лист | № докум. | Подпись | Дата | |
|---|---|---|---|---|---|
| Нач.отд. | | Обермейстер | | | 3У81.11-01.01 |
| Гл.спец. | | Брилон | | 08.81 | Корпус. Верхняя часть. |
| Рук.гр. | | Уструбцина | | 08.81 | Лит. — Лист 1 — Листов 3 |
| Проект | | Дрынина | | 08.81 | ГИПРОЛЕСТРАНС |
| Проверил | | Уструбцина | | 08.81 | |

6.10

| Инв. № подл. | Подпись и дата | Взам. инв. № | Инв. № дубл. | Подпись и дата |
|---|---|---|---|---|
| | | | | |

| Изм. | Лист | № докум. | Подпись | Дата |
|---|---|---|---|---|

| Формат | Зона | Поз. | Обозначение | Наименование | Кол. | Примечание |
|---|---|---|---|---|---|---|
| | | | | **Документация** | | |
| | | | 3У81.11-01.01 СБ-А | Сборочный чертеж | | |
| | | | | Лебос вращение | | |

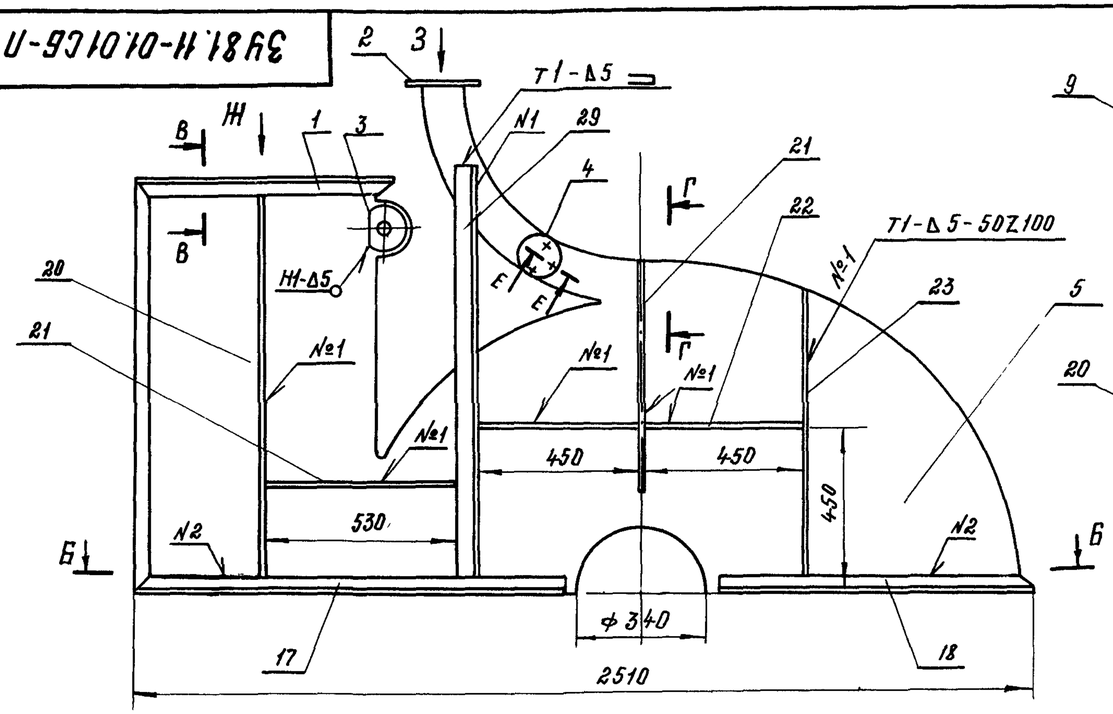


А-А

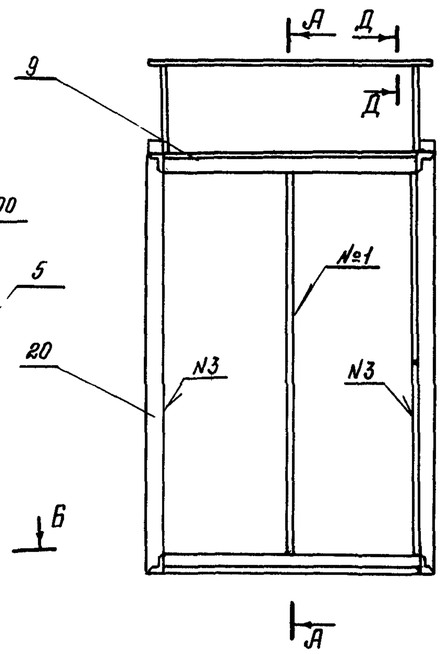


В-В
М1:2,5

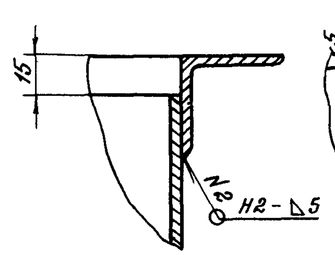


Д-Д
М1:2,5

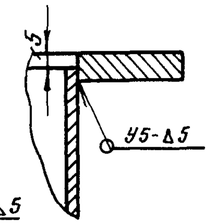


Г-Г
М1:10

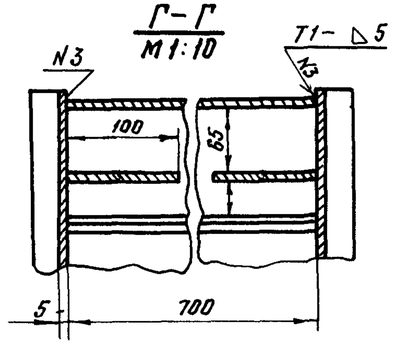


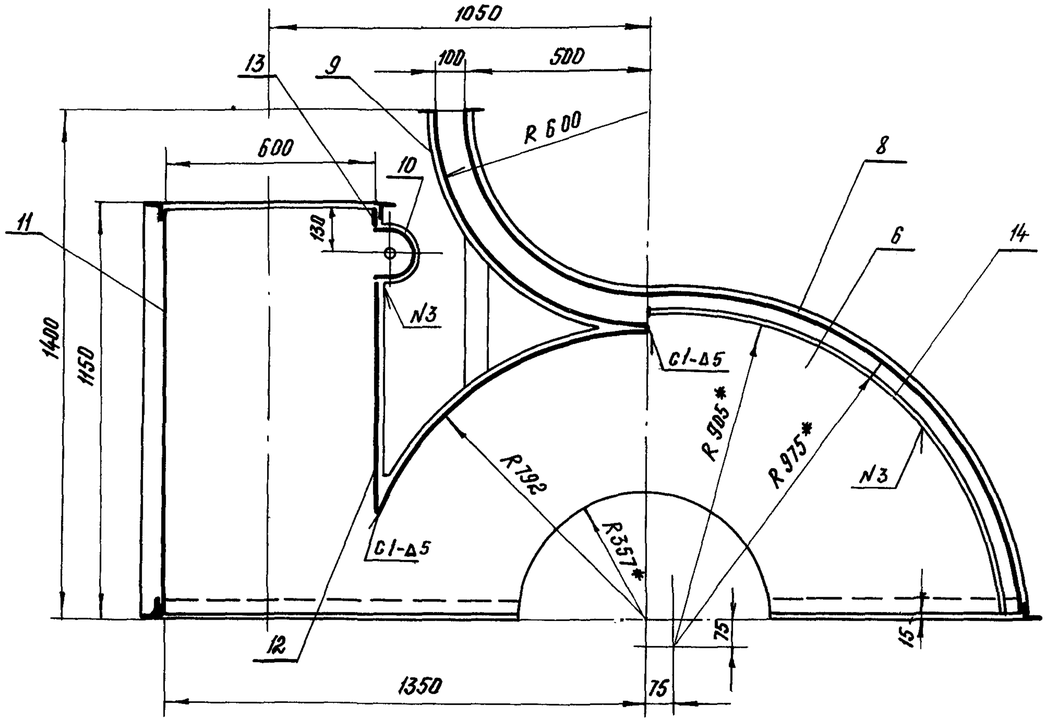


| | | | | | |
|---|---|---|---|---|---|
| | | | | | 3У81.11-01.01СБ-П |
| Изм. | Лист | № докум. | Подпись | Дата | Корпус. Верхняя часть. Сборочный чертеж. |
| Нач.отд. | | Обермейстер | | | Лит. / Масса 407,0 / Масштаб 1:15 |
| Гл.спец. | | Брилон | | | Лист 1 / Листов 2 |
| Рук.гр. | | Иструбцина | | 08.81 | ГИПРОЛЕСТРАНС |
| Проект. | | Друнина | | 08.81 | |
| Провер. | | Иструбцина | | 08.81 | |

| Инв.№ подл. | Подпись и дата | Взамен инв.№ | Инв.№ дубл. | Подпись и дата |
|---|---|---|---|---|
| 327468 | 10.XII 81 | | | |

Ф.II

## Б-Б

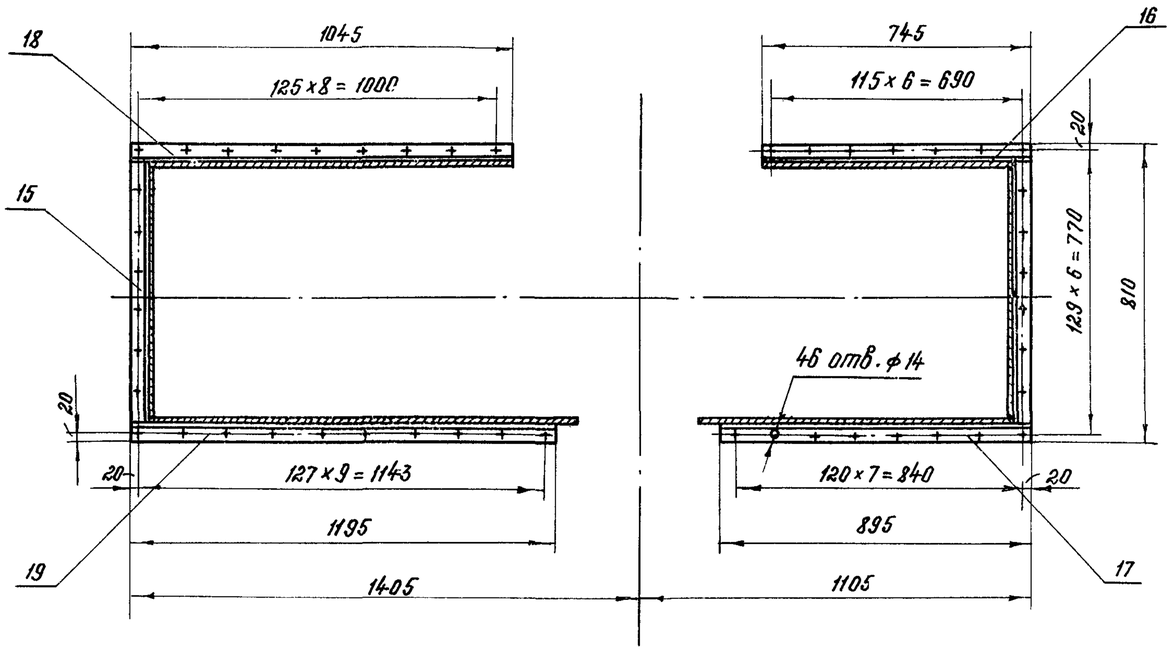


## Е-Е
1:2

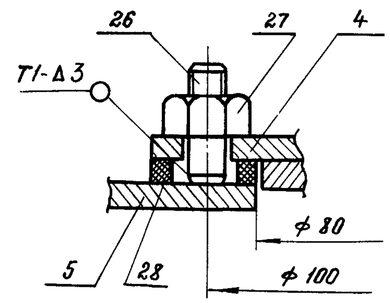


1.* Размеры для справок
2. Направляющий аппарат приварить к стенке поз. 6 до сборки корпуса
3. Предельные отклонения размеров по см,
4. Сварку производить электродами Э42 ГОСТ 9466-75

## Вид Ж

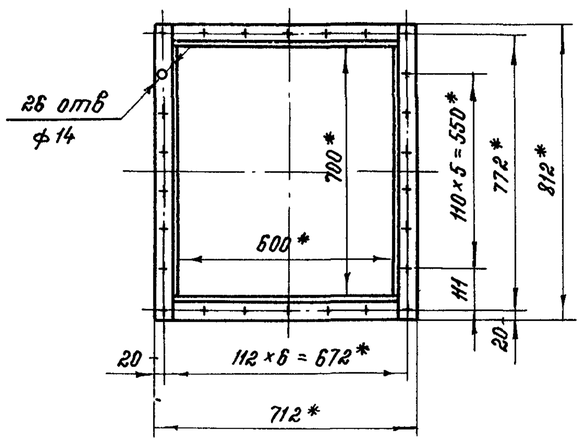


## Вид З

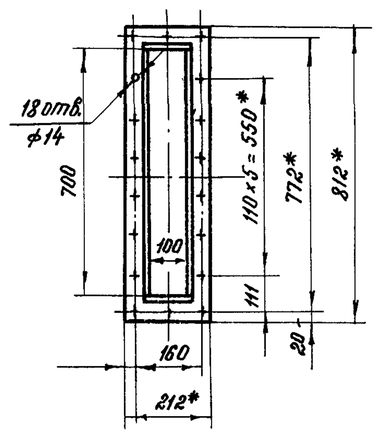


| Изм. | Лист | № докум. | Подпись | Дата |
|---|---|---|---|---|
| Нач. отд. | | Обермейстер | | 08.81 |
| Гл. спец. | | Брилон | | 08.81 |
| Рук. гр. | | Иструбщина | | 08.81 |
| Провект. | | Друнина | | 08.81 |
| Провер. | | Иструбщина | | 08.81 |

3У81.11-01.01СБ-П

Корпус. Верхняя часть. Сборочный чертеж.

| Лит. | Масса | Масштаб |
|---|---|---|
| | | 1:15 |
| Лист 2 | Листов | |

ГИПРОЛЕСТРАНС

| Инв.№ подл. | Подпись и дата | Взам. инв.№ | Инв.№ дубл. | Подпись и дата |
|---|---|---|---|---|
| 327468 | 14.XII.81 | | | |

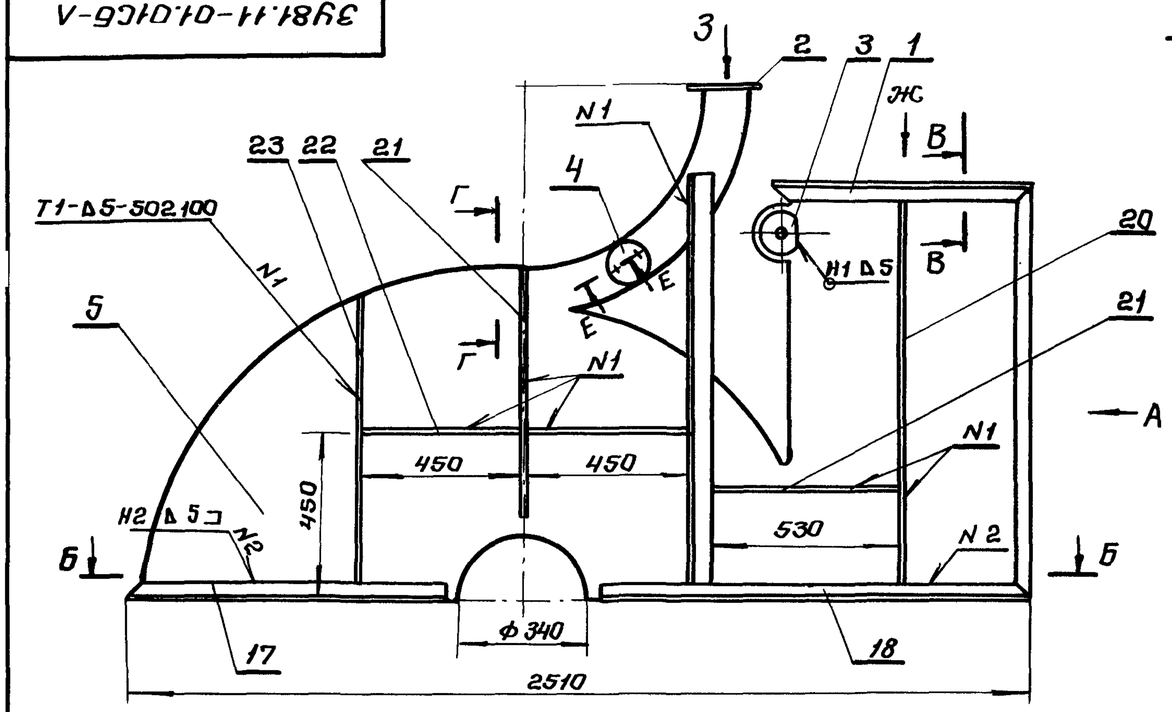


А-А

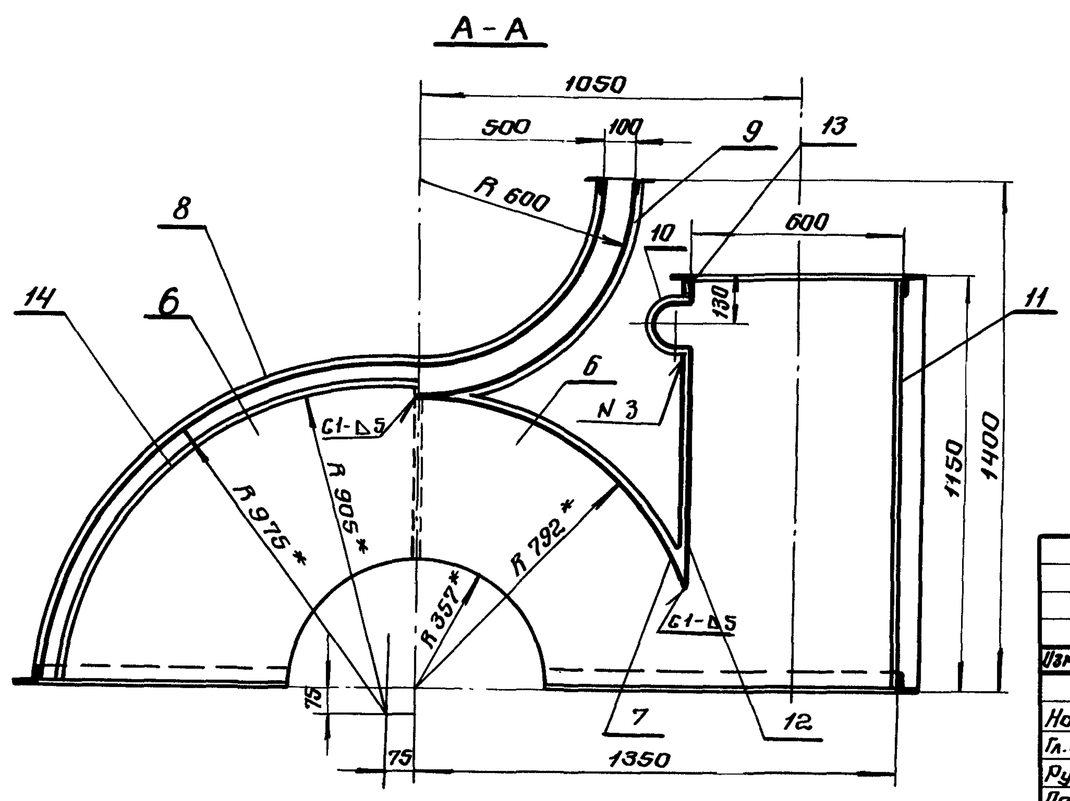


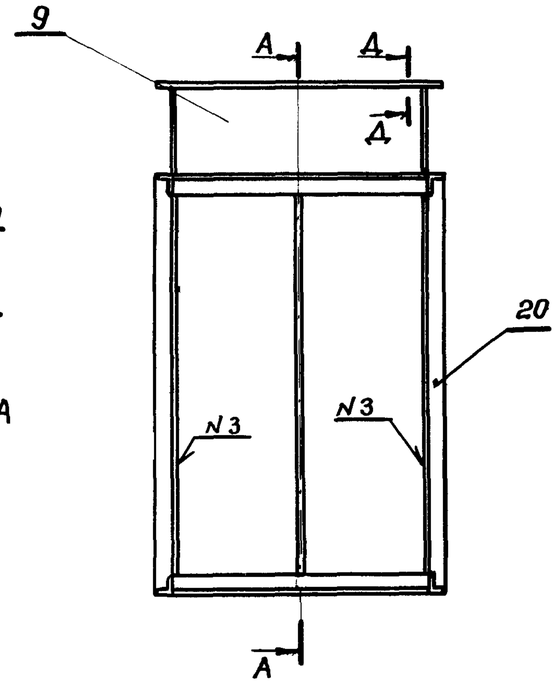


В-В
М 1:2.5

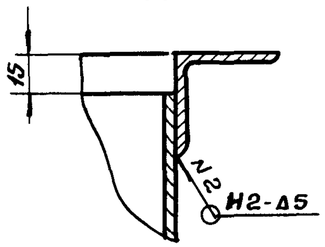


Д-Д
М1:2.5

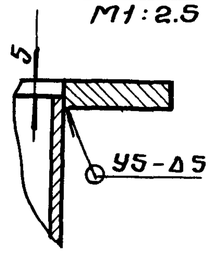


Г-Г
М 1:5

Т1-Δ5

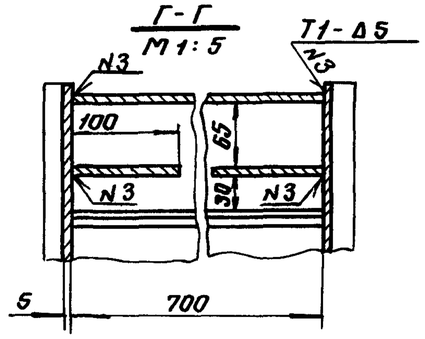


| Изм. | Лист | № докум. | Подпись | Дата |
|---|---|---|---|---|
| Нач.отд | Обертейстер | | | |
| Гл.спец. | Брилон | | | 03.81 |
| Рук.гр. | Иструбцина | | | 03.81 |
| Проект. | Арунина | | | 03.81 |
| Провер. | Иструбцина | | | 03.81 |

3У81.11-01.01СБ-Л

Корпус.
Верхняя часть.
Сборочный чертеж.

| Лит. | Масса | Масштаб |
|---|---|---|
| | 407.0 | 1:15 |
| Лист 1 | Листов 2 | |

ГИПРОЛЕСТРАНС

| Инв.№ подл. | Подпись и дата | Взам. инв.№ | Инв.№ дубл. | Подпись и дата |
|---|---|---|---|---|
| 327469 | | | | |

Ф.т.А

3У81.11-01.01.СБ-Л

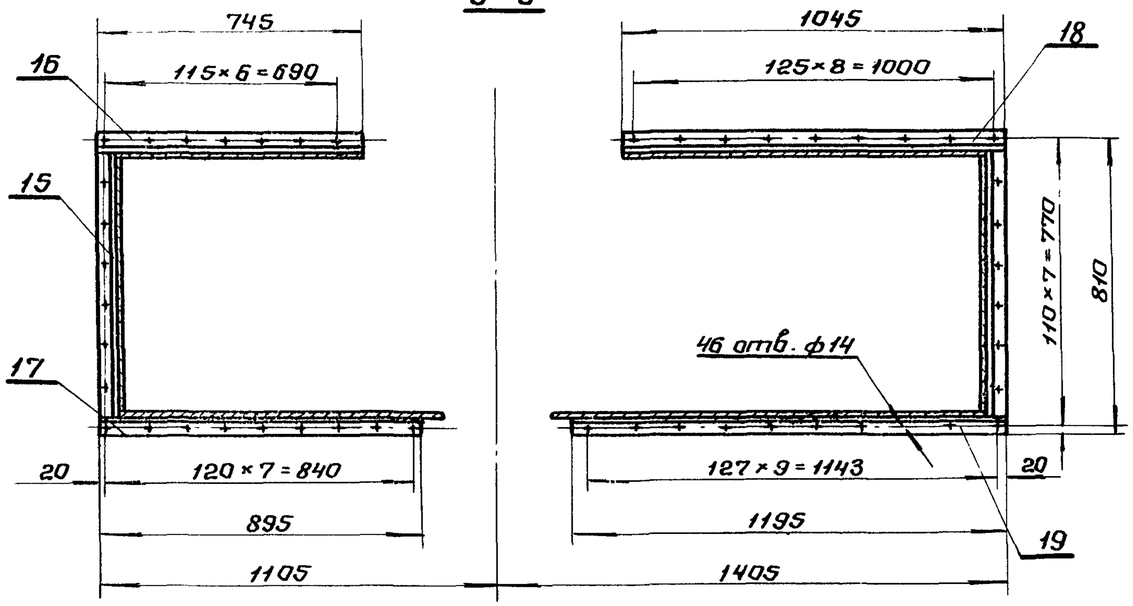


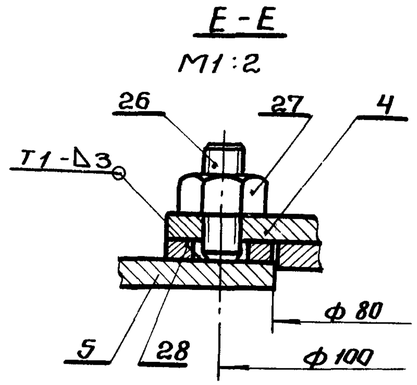


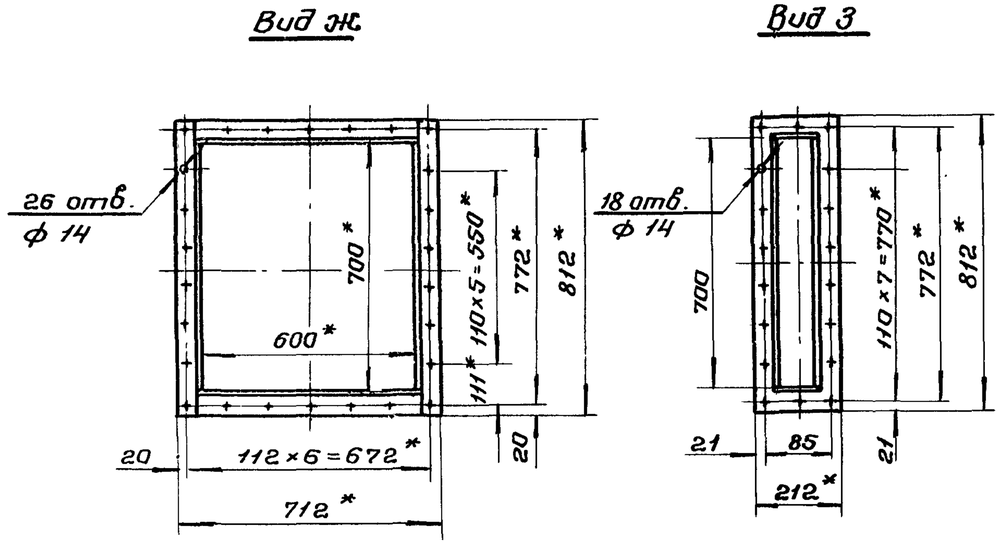


1.* Размеры для справок.

2. Направляющий аппарат приварить к стенке поз. 6 до сборки корпуса.

3. Предельные отклонения размеров по СМ7.

4. Сварные швы по ГОСТ 5264-80.

5. Сварку производить электродами Э-42 ГОСТ 9466-75.

| Изм | Лист | № докум. | Подпись | Дата |
|---|---|---|---|---|
| Нач.отд. | | Обермейстер | | |
| Гл.спец. | | Брилон | | 08.81 |
| Рук.гр. | | Иструбцина | | 08.81 |
| Проект. | | Друнина | | 08.81 |
| Провер. | | Иструбцина | | 08.81 |

3У81.11-01.01СБ-Л

Корпус. Верхняя часть. Сборочный чертеж.

| Лит. | Масса | Масштаб |
|---|---|---|
| | | 1:15 |

Лист 2 | Листов

ГИПРОЛЕСТРАНС

| Инв. № подл. | Подпись и дата | Взам. инв. № | Инв. № дубл. | Подпись и дата |
|---|---|---|---|---|
| 327469 | 14.XII.81 | | | |

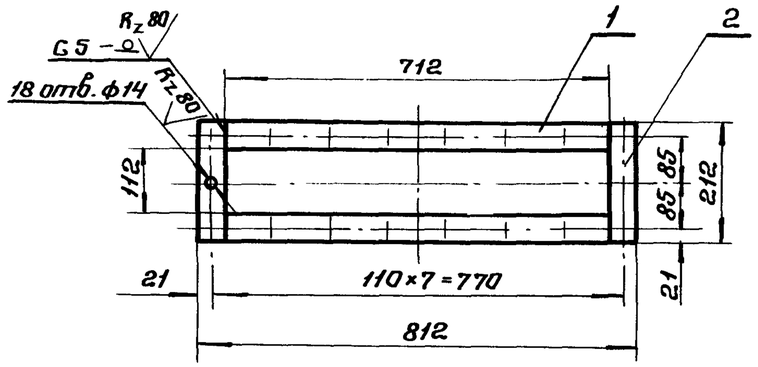


Предельные отклонения размеров по СМ7.

| Поз. | Обозначение | Наименование | Кол. | Примечан. |
|---|---|---|---|---|
| | | **Детали.** | | |
| 1 | | Полка | | |
| | | Полоса Б-1 10×50 ГОСТ 103-76 / Ст 3сп-2-I ГОСТ 535-79 | | |
| | | L = 712 | 2 | 2.8 кг |
| 2 | | Полка | | |
| | | Полоса Б-1 10×50 ГОСТ 103-76 / Ст 3сп-2-I ГОСТ 535-79 | | |
| | | L = 212 | 2 | 0.85 кг |

Инв.№ подл. 327471 | Подпись и дата | Взам. инв.№ | Инв.№ дубл. | Подпись и дата

| Изм. | Лист | № докум. | Подпись | Дата |
|---|---|---|---|---|
| Нач.отд. | Обермейстер | | | |
| Гл.спец. | Брилон | | | 03.81 |
| Рук.гр. | Иструбщина | | | 03.81 |
| Проект. | Друнчина | | | 03.81 |
| Провер. | Иструбщина | | | 03.81 |

3У81.11-01.01.02

Фланец

| Лит. | Масса | Масштаб |
|---|---|---|
| | 7.3 | 1:10 |
| Лист | Листов 1 | |

ГИПРОЛЕСТРАНС



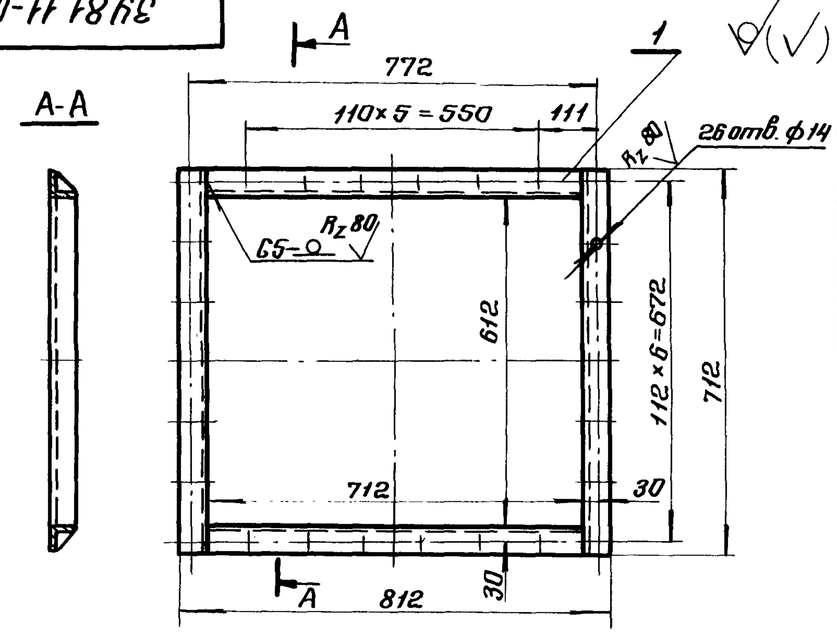


Предельные отклонения размеров по СМ7.

| Поз. | Обозначение | Наименование | Кол. | Примеч. |
|---|---|---|---|---|
| | | **Детали.** | | |
| 1 | | Полка | | |
| | | Уголок Б-50×50×5 ГОСТ 8509-72 / Ст 3сп-2-I ГОСТ 535-79 | | |
| | | L = 712 | 4 | 2.7 кг |

Инв.№ подл. 327470 | Подпись и дата | Взам. инв.№ | Инв.№ дубл. | Подпись и дата

| Изм. | Лист | № докум. | Подпись | Дата |
|---|---|---|---|---|
| Нач.отд. | Обермейстер | | | |
| Гл.спец. | Брилон | | | 03.81 |
| Рук.гр. | Иструбщина | | | 03.81 |
| Проект. | Друнчина | | | 03.81 |
| Провер. | Иструбщина | | | 03.81 |

3У81.11-01.01.01

Фланец

| Лит. | Масса | Масштаб |
|---|---|---|
| | 10.8 | 1:10 |
| Лист | Листов 1 | |

ГИПРОЛЕСТРАНС

ф.13

3У81.11-01.01.03.01

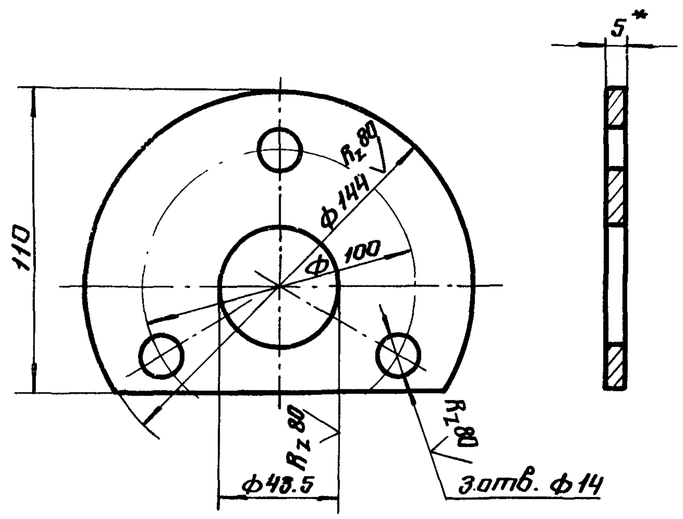


1.* Размер для справок.

2. Предельные отклонения размеров по СМ7.

| Инв.№ подл. | Подпись и дата | Взам. инв.№ | Инв.№ дубл. | Подпись и дата |
|---|---|---|---|---|
| 327473 | 14.XII-81 | | | |

| Изм. | Лист | № докум. | Подпись | Дата |
|---|---|---|---|---|
| Нач.отд. | | Обермейстер | | |
| Гл.спец. | | Брилон | | 08.81 |
| Рук.гр. | | Иструбцина | | 08.81 |
| Проект. | | Друнина | | 08.81 |
| Провер. | | Иструбцина | | 08.81 |

3У81.11-01.01.03.01

Фланец

| Лит. | Масса | Масштаб |
|---|---|---|
| | 0.45 | 1:2 |
| Лист | Листов 1 | |

Лист Б-ПН-Н05 ГОСТ19903-74*
Ст 3сп ГОСТ14637-79

ГИПРОЛЕСТРАНС

3У81.11-01.01.03

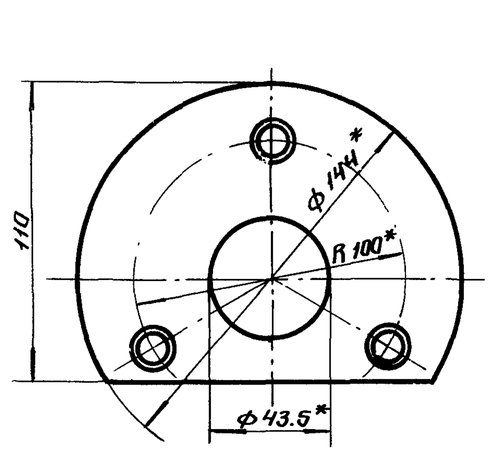


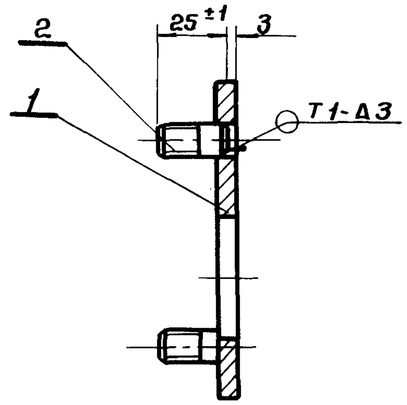


* Размер для справок.

| Формат | Зона | Поз. | Обозначение | Наименование | Кол. | Примечание |
|---|---|---|---|---|---|---|
| | | | | Детали. | | |
| | | 1 | 3У81.11-01.01.03.01 | Фланец | 1 | |
| | | | | | | |
| | | | | Стандартные изделия | | |
| | | 2 | | Шпилька М12-6g×30.58 | | |
| | | | | ГОСТ 22032-76* | 3 | |
| | | | | | | |

| Инв.№ подл. | Подпись и дата | Взам. инв.№ | Инв.№ дубл. | Подпись и дата |
|---|---|---|---|---|
| 327472 | 14.XII-81 | | | |

| Изм. | Лист | № докум. | Подпись | Дата |
|---|---|---|---|---|
| Нач.отд. | | Обермейстер | | |
| Гл.спец. | | Брилон | | 08.81 |
| Рук.гр. | | Иструбцина | | 08.81 |
| Проект. | | Друнина | | 08.81 |
| Провер. | | Иструбцина | | 08.81 |

3У81.11-01.01.03

Накладка

| Лит. | Масса | Масштаб |
|---|---|---|
| | 0.54 | 1:2 |
| Лист | Листов 1 | |

ГИПРОЛЕСТРАНС

ЗУ81.11-01.01.04СБ

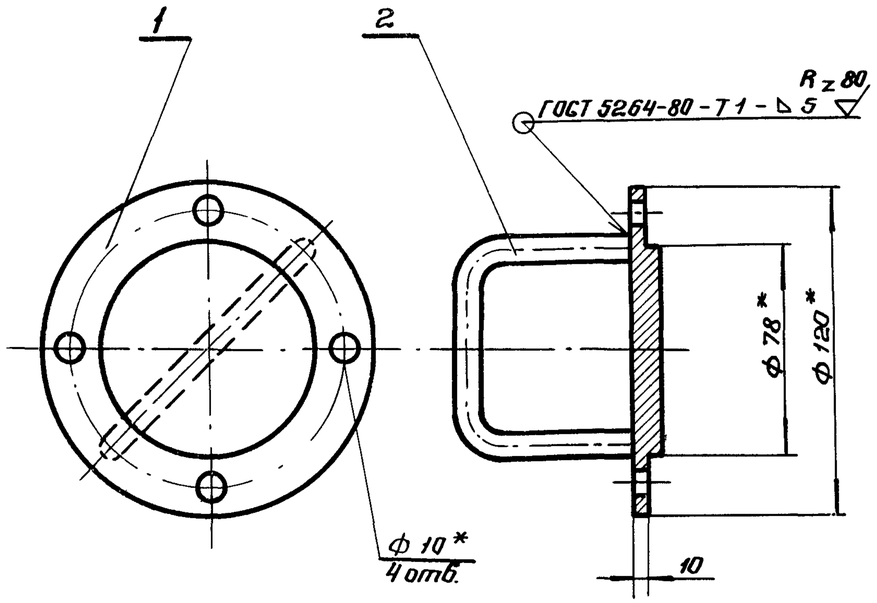


* Размеры для справок.

| Изм. | Лист | № докум. | Подпись | Дата |
|---|---|---|---|---|
| Нач.отд. | | Обермейстер | | |
| Гл.спец. | | Брилан | | 03.81 |
| Рук.гр. | | Иструбцина | | 03.81 |
| Проект. | | Виноградова | | |
| Провер. | | Иструбцина | | 03.81 |

ЗУ81.11-01.01.04 СБ

Крышка.
Сборочный чертеж.

| Лит. | Масса | Масштаб |
|---|---|---|
| | 0.76 | 1:2 |
| Лист | Листов 1 | |

ГИПРОЛЕСТРАНС

Инв.№ подл. 327475 | Подпись и дата 14.XII-81 | Взам.инв.№ | Инв.№ дубл. | Подпись и дата

| Формат | Зона | Поз. | Обозначение | Наименование | Кол. | Примечание |
|---|---|---|---|---|---|---|
| | | | | | | |
| | | | | Документация | | |
| | | | | | | |
| 11 | | | ЗУ81.11-01-01.04СБ | Сборочный чертеж | | |
| | | | | | | |
| | | | | | | |
| | | | | Детали. | | |
| | | | | | | |
| 11 | | 1 | ЗУ.81.11-01.01.04.01 | Крышка | 1 | 0.63кг |
| 11 | | 2 | ЗУ.81.11-01.01.04.02 | Ручка | 1 | 0.13 |

| Изм. | Лит. | № докум. | Подпись | Дата |
|---|---|---|---|---|
| Нач.отд. | | Обермейстер | | |
| Гл.спец. | | Брилан | | 03.81 |
| Рук.гр. | | Иструбцина | | 03.81 |
| Проект. | | Виноградова | | |
| Провер. | | Иструбцина | | 03.81 |

ЗУ81.11-01.01.04

Крышка

| Лит. | Лист | Листов |
|---|---|---|
| | | 1 |

ГИПРОЛЕСТРАНС

Инв.№ подл. 327474 | Подпись и дата 14.XII-81 | Взам.инв.№ | Инв.№ дубл. | Подпись и дата

Ф.14

3У81.11-01.01.04.01

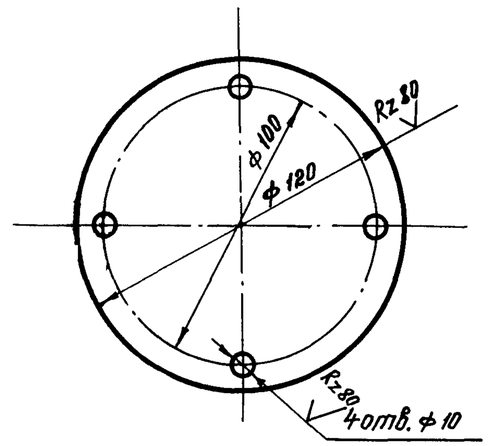


1. Развернутая длина — 207 мм
2. * Размер для справок
3. Предельные отклонения размеров - по СМ 8

| Изм. | Лист | № докум. | Подпись | Дата |
|---|---|---|---|---|
| Нач. отд. | | Обермейстер | | |
| Гл. спец. | | Брилон | | 03.81 |
| Рук. гр. | | Иструбцина | | 06.81 |
| Проект. | | Виноградова | | |
| Провер. | | Иструбцина | | 06.81 |

3У81.11-01.01.04.02

Ручка

| Лит. | Масса | Масштаб |
|---|---|---|
| | 0,13 | 1:2 |
| Лист | Листов 1 | |

Круг В-10 ГОСТ 2590-71* / Ст3сп-2-Т ГОСТ 535-79

ГИПРОПЕСТРАНС

Инв.№ подл. 327477 | Подпись и дата 14.XII-81 | Взам. инв.№ | Инв.№ дубл. | Подпись и дата

3У81.11-01.01.04.02




1. * Размер для справок
2. Предельные отклонения размеров - по СМ 8

| Изм. | Лист | № докум. | Подпись | Дата |
|---|---|---|---|---|
| Нач. отд. | | Обермейстер | | |
| Гл. спец. | | Брилон | | 03.81 |
| Рук. гр. | | Иструбцина | | 06.81 |
| Проект. | | Виноградова | | |
| Провер. | | Иструбцина | | 06.81 |

3У81.11-01.01.04.01

Крышка

| Лит. | Масса | Масштаб |
|---|---|---|
| | 0,63 | 1:2 |
| Лист | Листов 1 | |

Лист 10 ГОСТ 19903-74* / Ст3сп ГОСТ 14637-79

ГИПРОПЕСТРАНС

Инв.№ подл. 327476 | Подпись и дата 14.XII-81 | Взам. инв.№ | Инв.№ дубл. | Подпись и дата

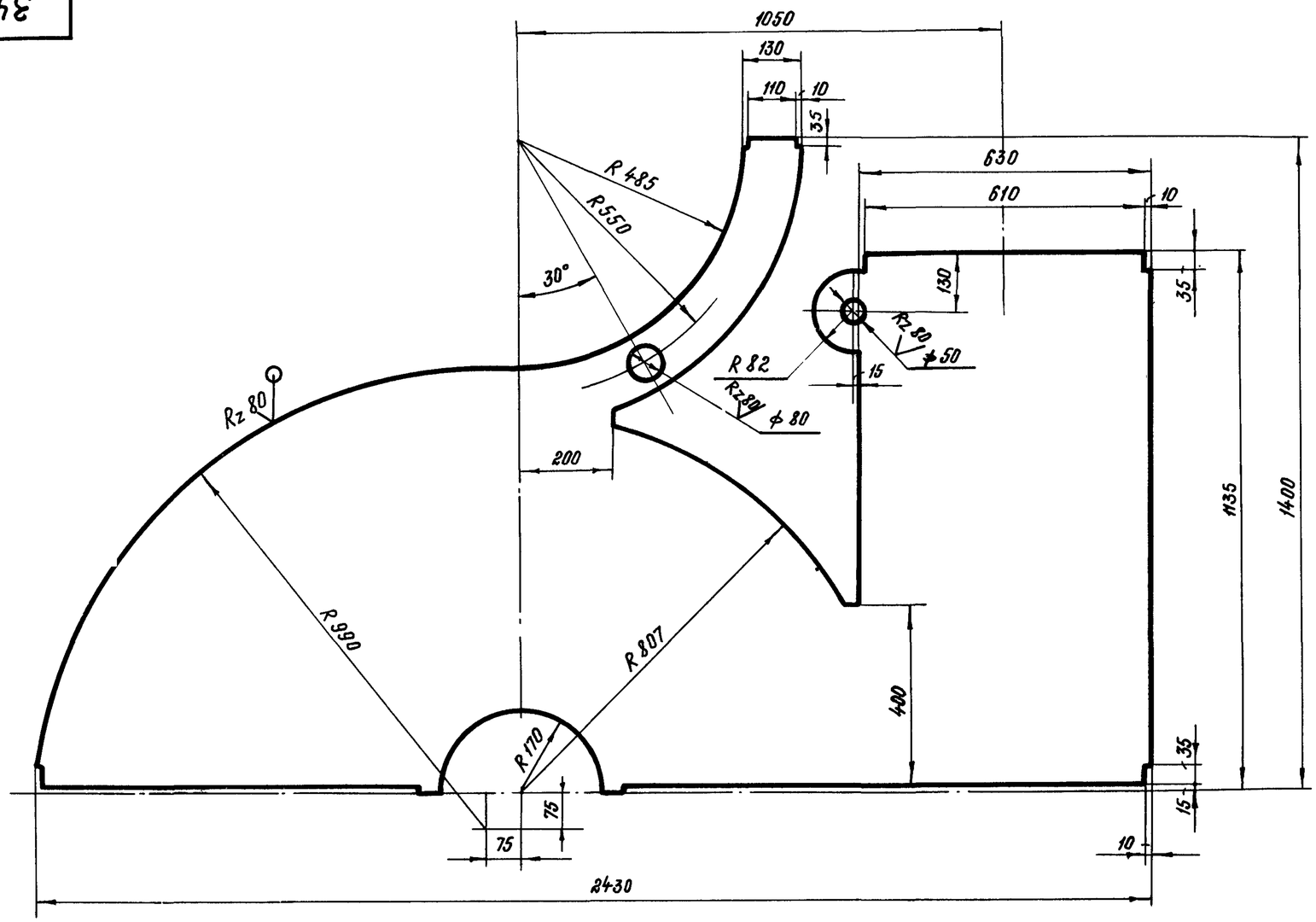


1.* Размеры для справок

2. Предельные отклонения размеров по СМ7

| Изм. | Лист | № докум. | Подпись | Дата |
|---|---|---|---|---|
| Нач. отд. | | Обвермейстер | | |
| Гл. спец. | | Бриллон | | 08.81 |
| Рук. гр. | | Иструбцина | | 08.81 |
| Проект. | | Друнина | | 08.81 |
| Провер. | | Иструбцина | | 08.81 |

**3У81.11-01.01.05**

Стенка

| Лит. | Масса | Масштаб |
|---|---|---|
| | 76,5 | 1:10 |
| Лист | Листов 1 | |

Лист Б-ПН-Н05 ГОСТ 19903-74* / Ст 3 сп ГОСТ 14637-79

ГИПРОЛЕСТРАНС

| Инв. № подл. | Подпись и дата | Взам. инв. № | Инв. № дубл. | Подпись и дата |
|---|---|---|---|---|
| 327478 | 14.XII.81 | | | |

Ф.I5

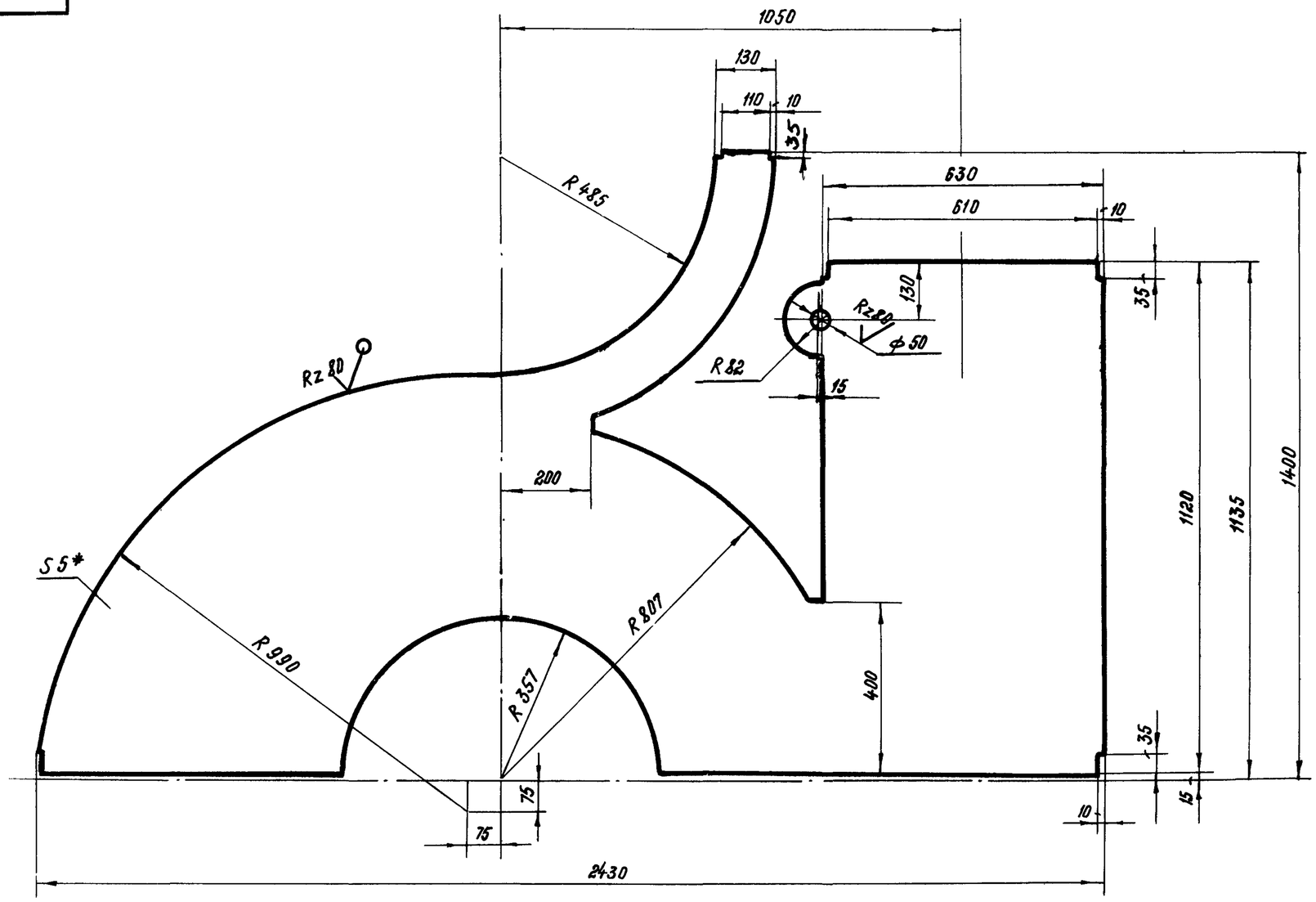


1.* Размеры для справок

2. Предельные отклонения размеров по СМ7

| Изм. | Лист | № докум. | Подпись | Дата |
|---|---|---|---|---|
| Нач. отд. | | Обермейстер | | |
| Гл. спец. | | Брилон | | 08.81 |
| Рук. гр. | | Иструбцина | | 08.81 |
| Проект. | | Друнина | | 08.81 |
| Провери | | Иструбцина | | 08.81 |

3У81.11-01.01.06

Стенка

| Лит. | Масса | Масштаб |
|---|---|---|
| | 70,4 | 1:10 |
| Лист | Листов 1 | |

Лист Б-ПН-Н05 ГОСТ 19903-74* / Ст 3сп ГОСТ 14637-79

ГИПРОЛЕСТРАНС

Инв.№ подл. 327479 | Подпись и дата 14.XII-81 | Взам.инв.№ | Инв.№ дубл. | Подпись и дата

06.15

3У81.11-01.01.08

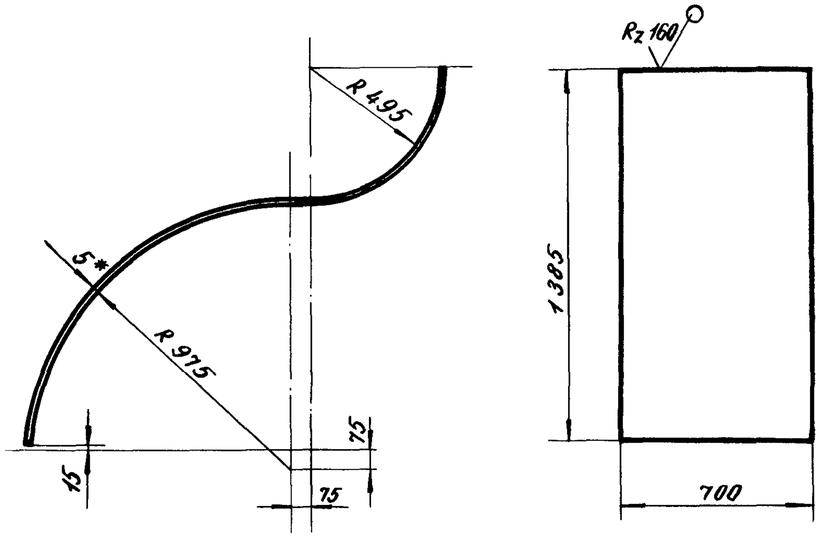


1. * Размер для справок.
2. Длина развёрнутой детали - 3 005
3. Предельные отклонения размеров по СМ8.

| Изм. | Лист | № докум. | Подпись | Дата |
|---|---|---|---|---|
| Нач. отд. | | Обермейстер | | |
| Гл. спец. | | Брилон | | 08.81 |
| Рук. гр. | | Иструбцина | | 08.81 |
| Проект. | | Друнина | | 08.81 |
| Проверил | | Иструбцина | | 08.81 |

3У81.11-01.01.08

Стенка.

| Лит. | Масса | Масштаб |
|---|---|---|
| | 63.0 | 1:10 |

Лист | Листов 1

Лист Б-ПН-НО5 ГОСТ 19903-74* / Ст 3 сп ГОСТ 14637-79

ГИПРОЛЕСТРАНС

Инв. № подл. 327481 | Подпись и дата 14.XII.81 | Взамен инв. № | Инв. № дубл. | Подпись и дата

3У81.11-01.01.07

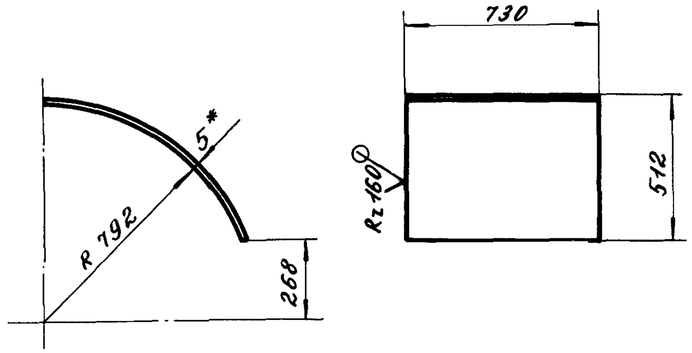


1. * Размер для справок.
2. Длина развернутой детали - 970 мм.
3. Предельные отклонения размеров по СМ8.

| Изм. | Лист | № докум. | Подпись | Дата |
|---|---|---|---|---|
| Нач. отд. | | Обермейстер | | |
| Гл. спец. | | Брилон | | 08.81 |
| Рук. гр. | | Иструбцина | | 08.81 |
| Проектир. | | Друнина | | 08.81 |
| Проверил | | Иструбцина | | 08.81 |

3У81.11-01.01.07

Стенка

| Лит. | Масса | Масштаб |
|---|---|---|
| | 27.8 | 1:10 |

Лист | Листов 1

Лист Б-ПН-НО5 ГОСТ 19903-74* / Ст 3 сп ГОСТ 14637-79

ГИПРОЛЕСТРАНС

Инв. № подл. 327480 | Подпись и дата 14.XII.81 | Взамен инв. № | Инв. № дубл. | Подпись и дата

Ф.16

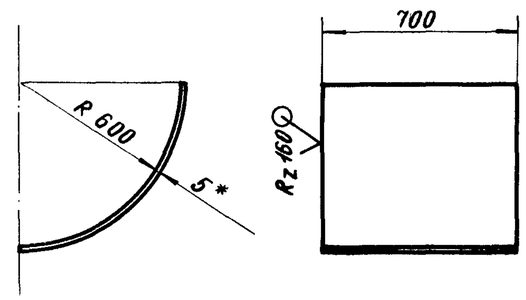


1. * Размер для справок.
2. Длина развернутой детали – 946 мм.
3. Предельные отклонения размеров по СМ8.

| Изм. | Лист | № докум. | Подпись | Дата |
|---|---|---|---|---|
| Нач.отд. | | Обермейстер | | |
| Гл.спец. | | Брилон | | 03.81 |
| Рук.гр. | | Иструбцина | | 03.81 |
| Проектир. | | Друнина | | 03.81 |
| Проверил | | Иструбцина | | 03.81 |

3У81.11-01.01.09

Стенка

| Лит. | Масса | Масштаб |
|---|---|---|
| | 26.0 | 1:20 |

Лист Листов 1

Лист Б-ПН-НО5 ГОСТ19903-74* / Ст 3 сп ГОСТ14637-79

ГИПРОЛЕСТРАНС

Инв.№ подл. 327482 | Подпись и дата 14.XII-81 | Взам.инв.№ | Инв.№ дубл. | Подпись и дата



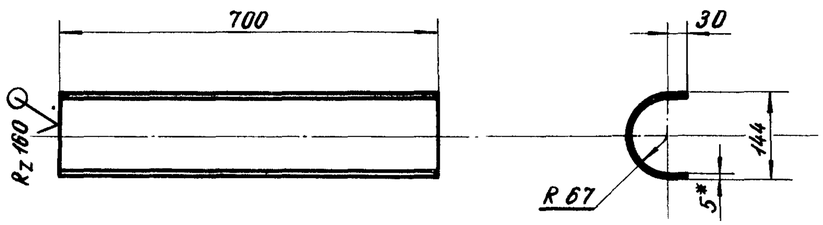


1. * Размер для справок.
2. Длина развернутой детали – 278 мм.
3. Предельные отклонения размеров по СМ8.

| Изм. | Лист | № докум. | Подпись | Дата |
|---|---|---|---|---|
| Нач.отд. | | Обермейстер | | |
| Гл.спец. | | Брилон | | 03.81 |
| Рук.гр. | | Иструбцина | | 03.81 |
| Проектир. | | Друнина | | 03.81 |
| Проверил | | Иструбцина | | 03.81 |

3У81.11-01.01.10

Кожух

| Лит. | Масса | Масштаб |
|---|---|---|
| | 7.6 | 1:10 |

Лист Листов 1

Лист Б-ПН-НО5 ГОСТ19903-74* / Ст 3 сп ГОСТ14637-79

ГИПРОЛЕСТРАНС

Инв.№ подл. 327483 | Подпись и дата 14.XII-81 | Взам.инв.№ | Инв.№ дубл. | Подпись и дата

3У81.11-01.01.11

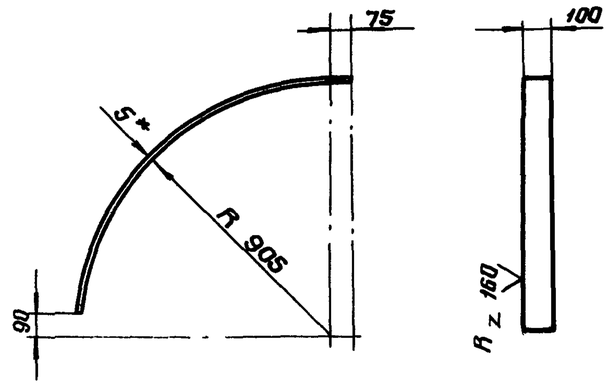


1.* Размер для справок.

2. Длина развернутой детали - 1420 мм.

3. Предельные отклонения размеров по СМ7.

| Изм. | Лист | № докум. | Подпись | Дата |
|---|---|---|---|---|
| Нач.отд. | Обермейстер | | | |
| Гл.спец. | Брилон | | 01.11 | |
| Рук.гр. | Иструбцина | | 01.11 | |
| Проект | Двуннина | | 01.11 | |
| Провер. | Иструбцина | | 01.11 | |

3У81.11-01.01.11

Направляющая

Лит. | Масса | Масштаб: 5.6 | 1:20

Лист | Листов

Полоса 6-2 5×100 ГОСТ 103-76 / Ст3сп-2-I ГОСТ 535-79

ГИПРОЛЕСТРАНС

Инв.№ подл. | 327484 | Подпись и дата | 14.XII-81 | Взам.инв.№ | Инв.№ дубл. | Подпись и дата

Ф.17

| Формат | Зона | Поз. | Обозначение | Наименование | Кол. | Примечание |
|---|---|---|---|---|---|---|
| | | | | | | |
| | | | | | | |
| | | | | Стандартные изделия | | |
| | | | | Шпилька М10-6g×30.58 | | |
| | | | | ГОСТ 22042-76* | 14 | |
| | | | | Гайка М10.36 | | |
| | | | | ГОСТ 5915-70* | 14 | |
| | | | | | | |
| | | | | | | |
| | | | | | | |
| | | | | Материалы | | |
| | | | | Картон асбестовый | | |
| | | | | КАОН-1-5 ГОСТ 2850-75 | 0,2 | м² |
| | | | | | | |
| | | | | | | |
| | | | | Переменные данные для исполнений: | | |
| | | | | | | |
| | | | | Правое вращение | | |
| | | | | Документация | | |
| | | | 3У81.11-01.02СБ-П | Сборочный чертеж | | |
| | | | | | | |
| | | | | Левое вращение | | |
| | | | | Документация | | |
| | | | 3У81.11-01.02СБ-Л | Сборочный чертеж | | |

Инв.№ подл. 3274485 | Подпись и дата 14.XII-81 | Взам. инв.№ | Инв.№ дубл. | Подпись и дата

| Изм. | Лист | № докум. | Подпись | Дата |
|---|---|---|---|---|

3У81.11-01.02 — Лист 2

| Формат | Зона | Поз. | Обозначение | Наименование | Кол. | Примечание |
|---|---|---|---|---|---|---|
| | | | | | | |
| | | | | Сборочные единицы | | |
| | | | | | | |
| | | 1 | 3У81.11-01.02.01 | Крышка | 1 | 8,8 кг |
| | | | | | | |
| | | | | | | |
| | | | | Детали | | |
| 12 | | 2 | 3У81.11-01.02.02 | Стенка | 1 | 82,6 кг |
| 12 | | 3 | 3У81.11-01.02.03 | Стенка | 1 | 82,2 кг |
| 11 | | 4 | 3У81.11-01.02.04 | Стенка | 1 | 102,7 кг |
| | | | | Уголки: | | |
| | | | | 50×50×5 ГОСТ 8509-72* / Ст3сп-2-I ГОСТ 535-79 | | |
| 64 | | 5 | | Уголок С=710 | 2 | 2,7 кг |
| 64 | | 6 | | Уголок С=745 | 1 | 2,8 кг |
| 64 | | 7 | | Уголок С=895 | 1 | 3,4 кг |
| 64 | | 8 | | Уголок С=1045 | 1 | 3,9 кг |
| 64 | | 9 | | Уголок С=1195 | 1 | 4,5 кг |
| | | | | | | |
| | | | | Ребра: | | |
| | | | | Полоса 5-2,5×50 ГОСТ 103-76 / Ст3сп 2-Г ГОСТ 535-79 | | |
| 64 | | 11 | | Ребро С=600 | 1 | 1,2 кг |
| 64 | | 12 | | Ребро С=675 | 1 | 1,3 кг |
| 64 | | 13 | | Ребро С=510 | 1 | 1,0 кг |
| 64 | | 14 | | Ребро С=450 | 3 | 0,9 кг |
| 64 | | 15 | | Ребро С=250 | 1 | 0,5 кг |
| 64 | | 16 | | Ребро С=420 | 3 | 0,8 кг |
| 64 | | 17 | | Ребро С=350 | 1 | 0,7 кг |
| 64 | | 18 | | Ребро С=840 | 1 | 1,6 кг |
| 64 | | 19 | | Ребро С=810 | 1 | 1,6 кг |

Инв.№ подл. 3274485 | Подпись и дата | Взам. инв.№ | Инв.№ дубл. | Подпись и дата

| Изм. | Лист | № докум. | Подпись | Дата | 3У81.11-01.02 | | |
|---|---|---|---|---|---|---|---|
| Нач. отд. | | Оберлейтер | | | Корпус Нижняя часть | Лит. | Лист 1 / Листов 2 |
| Гл. спец. | | Брилан | | 08.81 | | | |
| Рук. гр. | | Иструбцина | | 08.81 | | | |
| Проект. | | Друнина | | 08.81 | | | ГИПРОЛЕСТРАНС |
| Проверил | | Иструбцина | | 08.81 | | | |

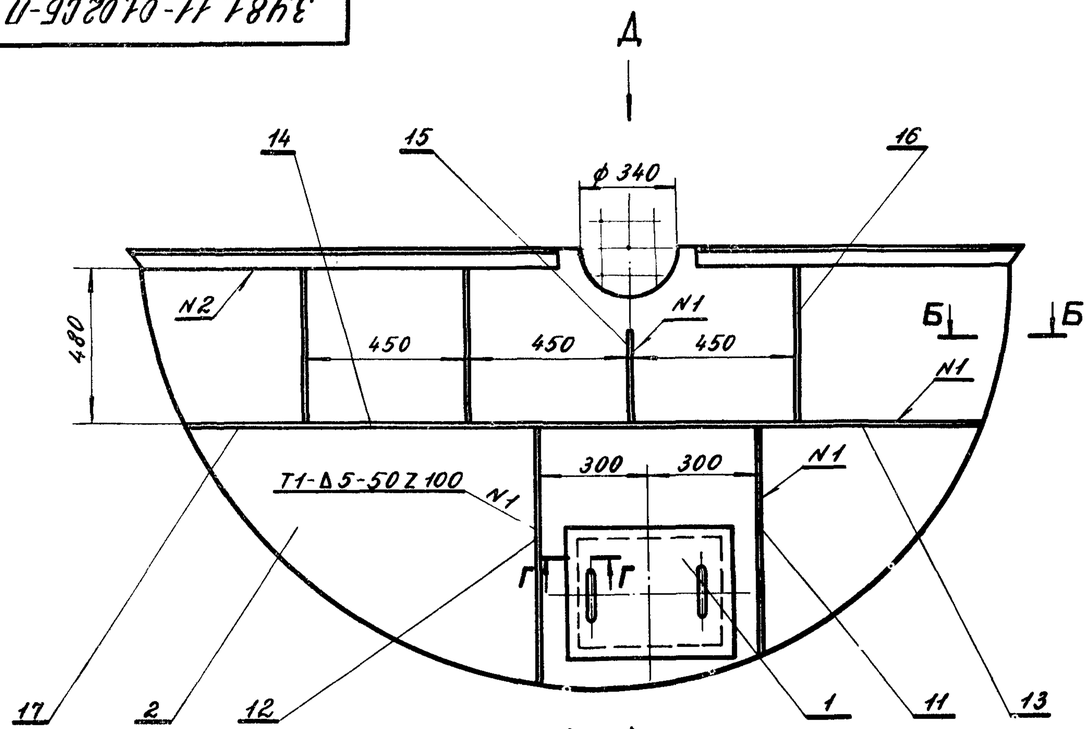


А – А

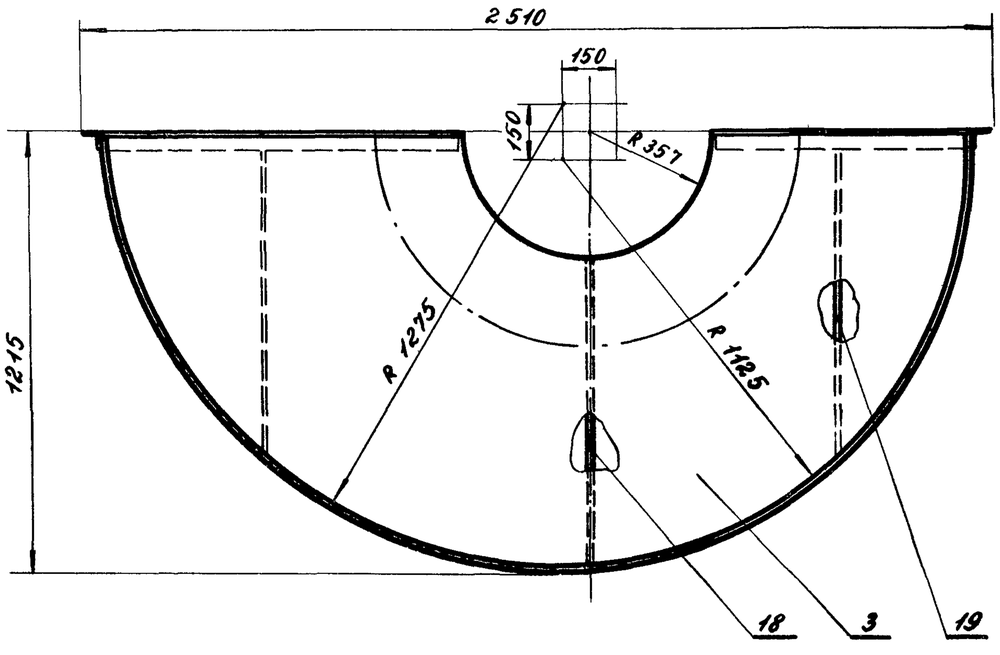


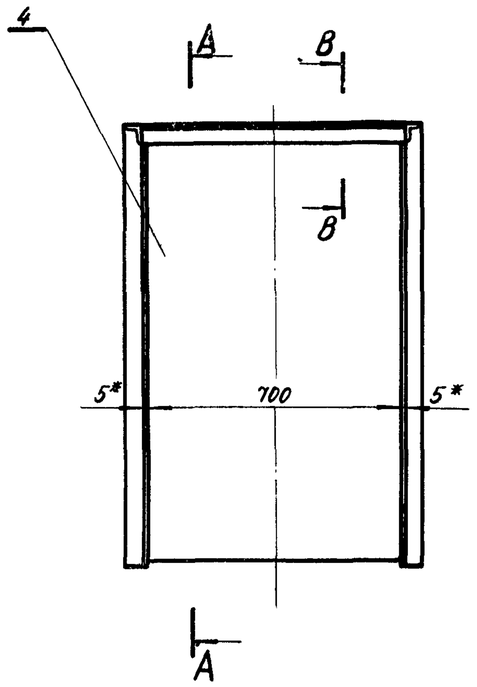


Б – Б
М 1:2

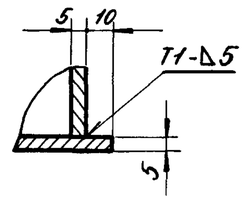


В – В
М 1:2.5

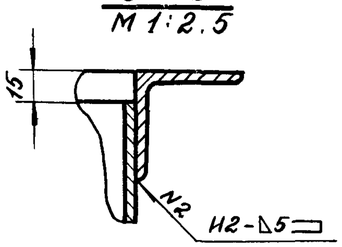


| Инв.№ подл. | Подпись и дата | Взамен инв.№ | Инв.№ дубл. | Подпись и дата |
|---|---|---|---|---|
| 327486 | 14.XII.81 | | | |

| Изм. | Лист | № докум. | Подпись | Дата |
|---|---|---|---|---|
| Нач. отд. | | Обермейстер | | |
| Гл. спец. | | Брилон | | 03.81 |
| Рук. гр. | | Иструбцина | | 08.81 |
| Проект. | | Друнина | | 08.81 |
| Проверил | | Иструбцина | | 08.81 |

3У81.11-01.02 СБ-П

Корпус
Нижняя часть.
Сборочный чертеж.

| Лит. | Масса | Масштаб |
|---|---|---|
| | 319.0 | 1:15 |
| Лист 1 | Листов 2 | |

ГИПРОЛЕСТРАНС

Ат.Ф

## Вид Д

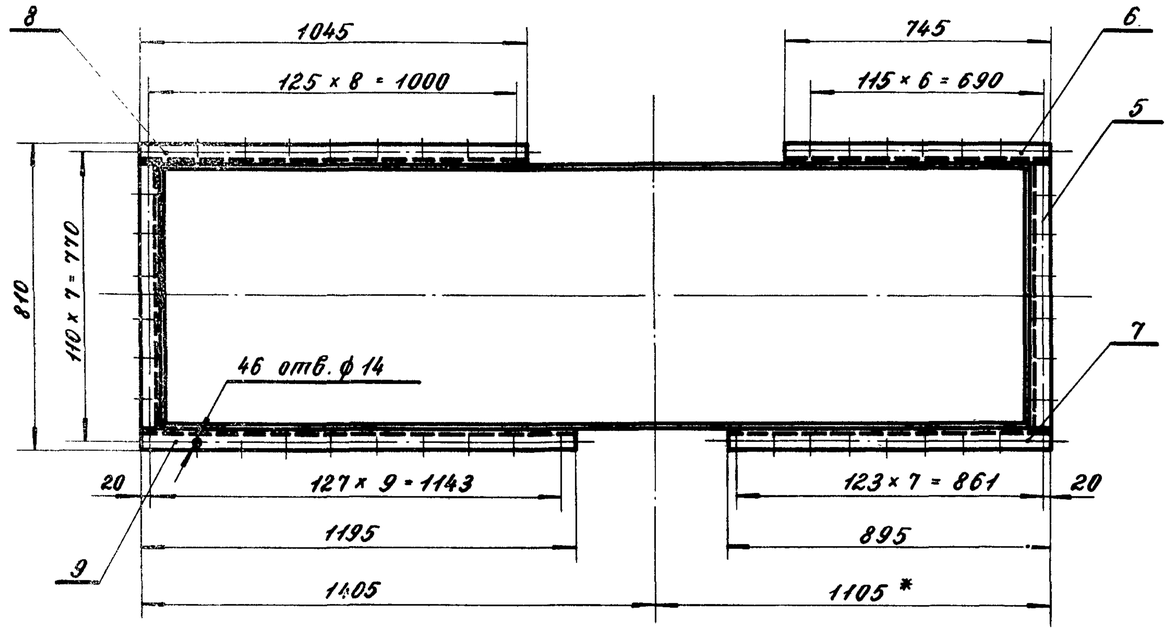


## Г – Г
1 : 2

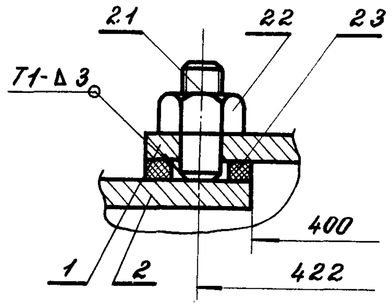


1. * Размеры для справок.
2. Направляющий аппарат приварить к стенке поз. 2 до сборки корпуса.
3. Швы сварных соединений по ГОСТ 5264-80.
4. Сварку производить электродами Э-42 по ГОСТ 9466-75.
5. Предельные отклонения размеров – по $СМ_7$.

| Инв. № подл. | Подпись и дата | Взам. инв. № | Инв. № дубл. | Подпись и дата |
|---|---|---|---|---|
| 327486 | 14.XII-81 | | | |

| Изм. | Лист | № докум. | Подпись | Дата |
|---|---|---|---|---|
| Нач. отд. | | Обермейстер | | |
| Гл. спец. | | Брилон | | 08.81 |
| Рук. гр. | | Иструбцина | | 08.81 |
| Проект. | | Арунина | | 08.81 |
| Проверил | | Иструбцина | | 08.81 |

3У81.11-01.02СБ-П

Корпус
Нижняя часть.
Сборочный чертеж.

| Лит. | Масса | Масштаб |
|---|---|---|
| | | 1:15 |
| Лист 2 | Листов | |

ГИПРОЛЕСТРАНС

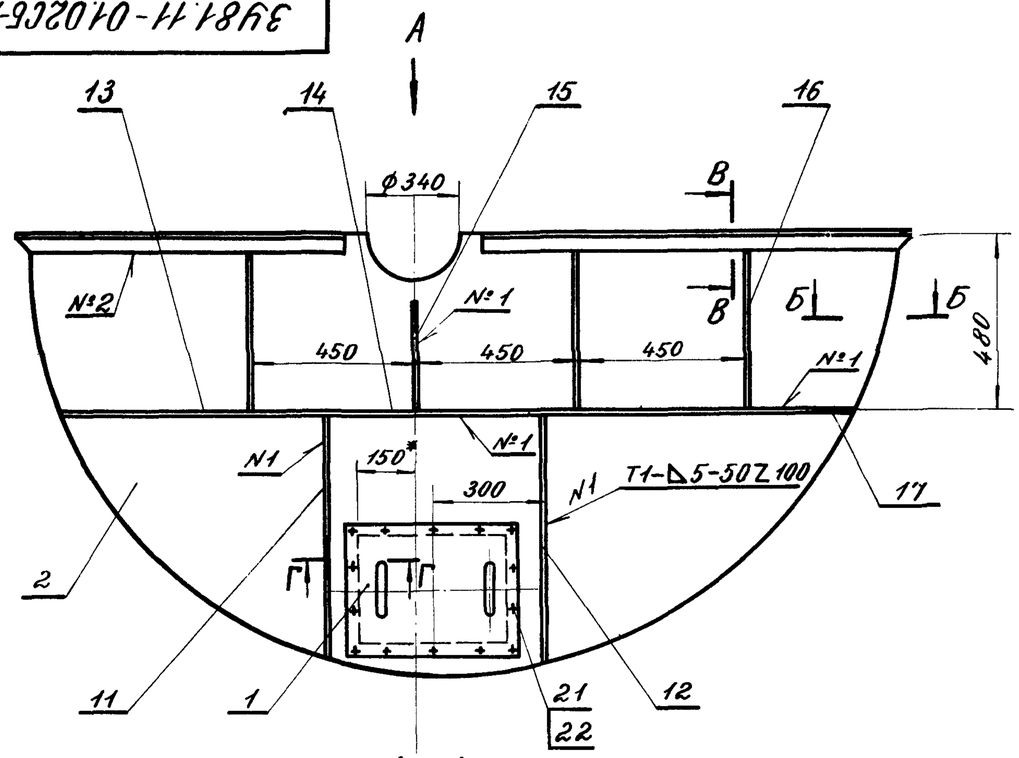


А – А

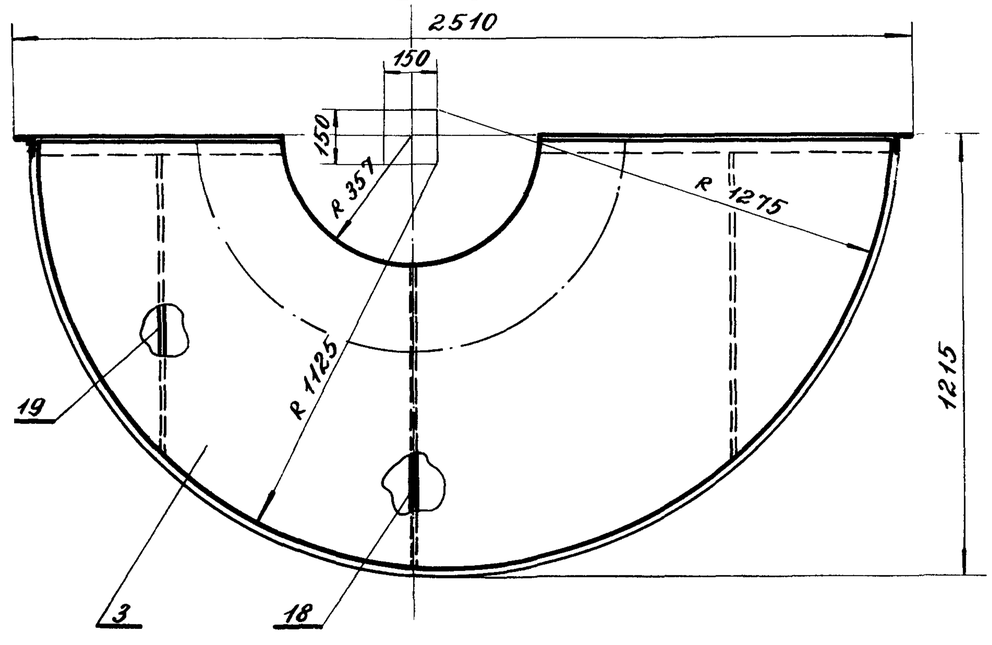


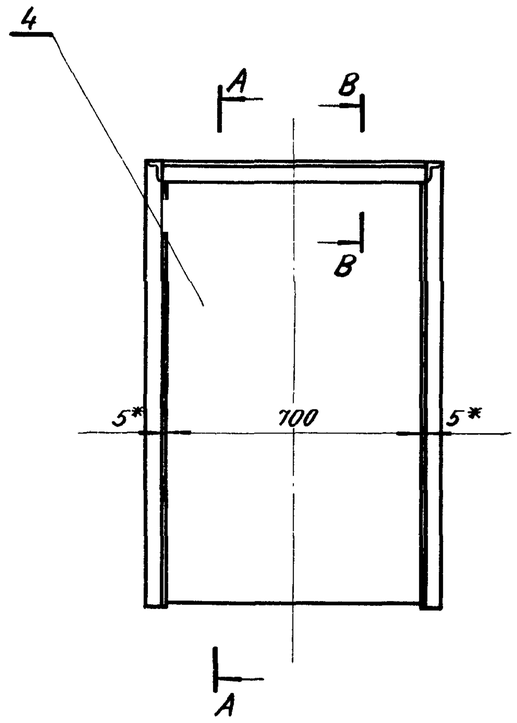


Б – Б

М 1:2

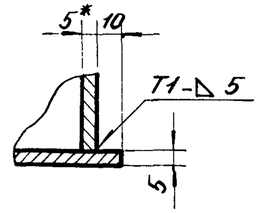


В – В

М 1:2.5

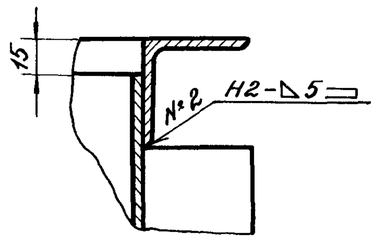


| Изм. | Лист | № докум. | Подпись | Дата |
|---|---|---|---|---|
| Нач.отд. | | Обермейстер | | |
| Гл.спец. | | Брилон | | 08.81 |
| Рук.гр. | | Иструбшина | | 08.81 |
| Проект. | | Друнина | | 08.81 |
| Проверил | | Иструбшина | | 08.81 |

3У81.11-01.02СБ-1

Корпус.
Нижняя часть.
Сборочный чертеж.

| Лит. | Масса | Масштаб |
|---|---|---|
| | 319.0 | М1:15 |

Лист 1 Листов 2

ГИПРОЛЕСТРАНС

Инв.№ подл. 3274В7 | Подпись и дата | Взамен инв.№ | Инв.№ дубл. | Подпись и дата

## Вид А

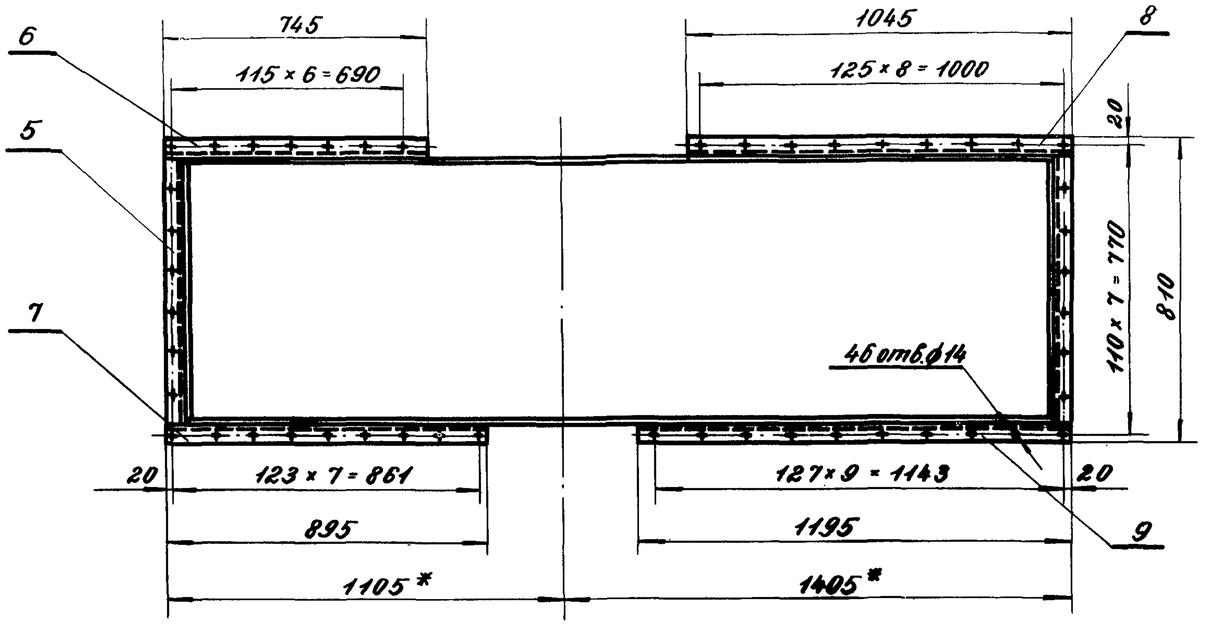


## Г-Г

1:2

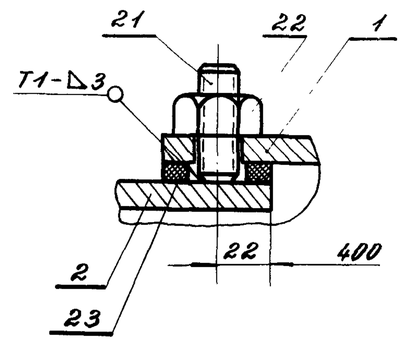


1. * Размеры для справок.
2. Направляющий аппарат приварить к стенке поз. 2 до сборки корпуса.
3. Швы сварных соединений по ГОСТ 5264-80.
4. Сварку производить электродами Э42 по ГОСТ 9466-75.
5. Предельные отклонения размеров - по СМ7.

| Изм. | Лист | № докум. | Подпись | Дата |
|---|---|---|---|---|
| Нач. отд. | | Обермейстер | | |
| Гл. спец. | | Брилон | | 02.81 |
| Рук. гр. | | Иструбцина | | 03.81 |
| Проект. | | Дрынина | | 03.81 |
| Проверил | | Иструбцина | | 03.81 |

3У81.11-01.02СБ-1

Корпус. Нижняя часть. Сборочный чертёж.

| Лит. | Масса | Масштаб |
|---|---|---|
| | | 1:15 |
| Лист 2 | Листов | |

ГИПРОЛЕСТРАНС

| Инв. № подл. | Подпись и дата | Взам. инв. № | Инв. № дубл. | Подпись и дата |
|---|---|---|---|---|
| 327487 | 14.XII-81 | | | |

ЗУ81.11-01.02.01СБ

## Вид А.

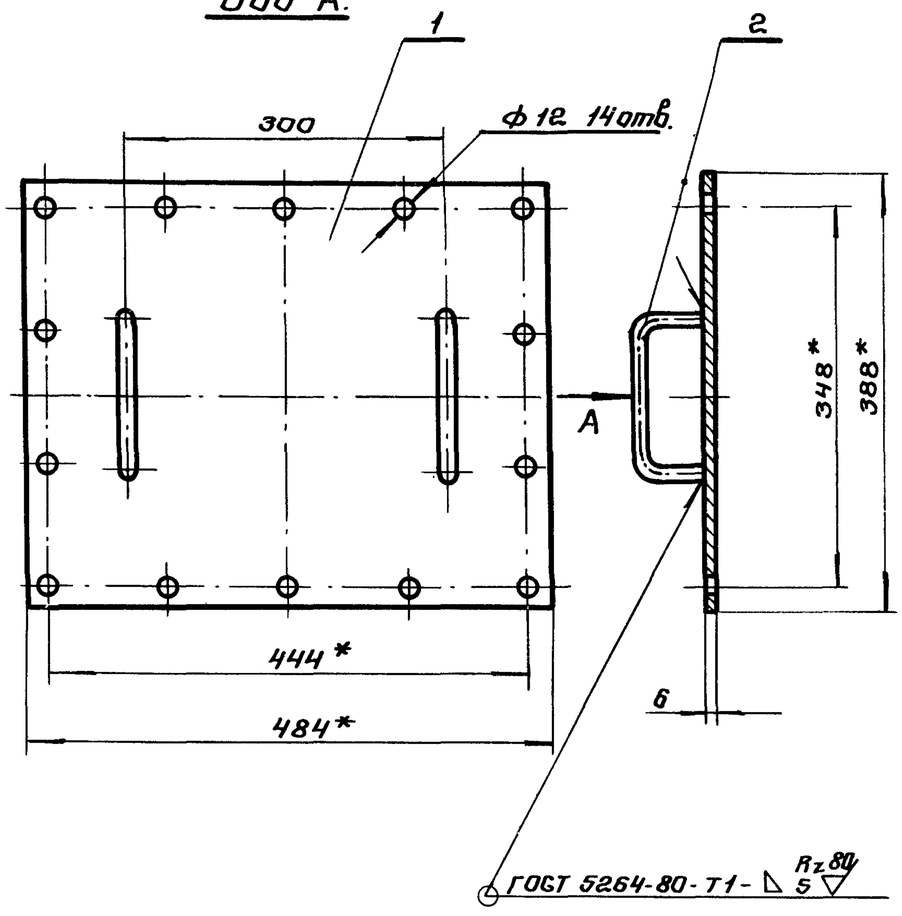


*Размеры для справок.

| Изм. | Лист | № докум. | Подпись | Дата |
|---|---|---|---|---|
| Нач.отд. | | Обертайстер | | |
| Гл.спец. | | Брилон | | 08.81 |
| Рук.гр. | | Иструбшина | | 08.81 |
| Проект. | | Виноградова | | |
| Провер. | | Иструбшина | | 08.81 |

ЗУ81.11-01.02.01СБ

Крышка. Сборочный чертеж.

| Лит. | Масса | Масштаб |
|---|---|---|
| | 9.1 | 1:5 |
| Лист | Листов 1 | |

ГИПРОЛЕСТРАНС

Инв.№ подл. 327489 | Подпись и дата 14.X.11 | Взам. инв.№ | Инв.№ дубл. | Подпись и дата

| Формат | Зона | Поз. | Обозначение | Наименование | Кол. | Примечание |
|---|---|---|---|---|---|---|
| | | | | | | |
| | | | | Документация. | | |
| | | | | | | |
| 11 | | | ЗУ81.11-01.02.01СБ | Сборочный чертеж. | | |
| | | | | | | |
| | | | | | | |
| | | | | Деталч. | | |
| | | | | | | |
| 11 | | | ЗУ81.11-01.02.01.01 | Крышка | 1 | |
| 11 | | | ЗУ81.11-01.02.01.02 | Ручка | 2 | |

| Изм. | Лит. | № докум. | Подпись | Дата |
|---|---|---|---|---|
| Нач.отд. | | Обертайстер | | |
| Гл.спец. | | Брилон | | 08.81 |
| Рук.гр. | | Иструбшина | | 08.81 |
| Проект. | | Виноградова | | |
| Провер. | | Иструбшина | | 08.81 |

ЗУ81.11-01.02.01

Крышка

| Лит. | Лист | Листов |
|---|---|---|
| | | 1 |

ГИПРОЛЕСТРАНС

Инв.№ подл. 327488 | Подпись и дата 14.X.11 | Взам. инв.№ | Инв.№ дубл. | Подпись и дата

## 3У 81.11-01.02.01.02

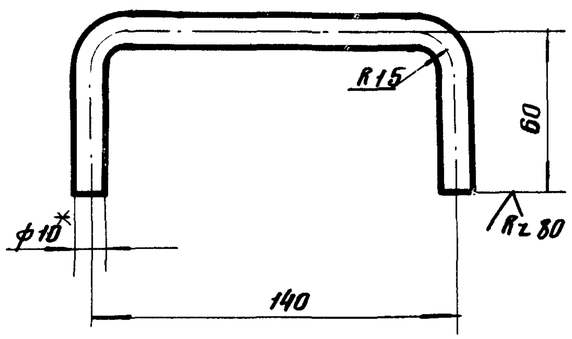


1. Развернутая длина — 247мм.
2. * Размер для справок.
3. Предельные отклонения размеров — по СМ3

| Изм. | Лист | № докум. | Подпись | Дата |
|---|---|---|---|---|
| Нач. отд | | Одермейстер | | |
| Гл. спец. | | Брилон | | 08.81 |
| Рук. гр. | | Иструбцина | | 08.81 |
| Проект. | | Виноградова | | |
| Провер. | | Иструбцина | | 08.81 |

**3У 81.11-01.02.01.02**

Ручка

| Лит. | Масса | Масштаб |
|---|---|---|
| | 0,15 | 1:2 |
| Лист | Листов 1 | |

Круг В-10 ГОСТ 2590-71* / Ст3сп-2-I ГОСТ 535-79

ГИПРОЛЕСТРАНС

Инв. № подл. 327491 | Подпись и дата 14.XII-81 | Взам. инв. № | Инв. № дубл. | Подпись и дата

## 3У 81.11-01.02.01.01

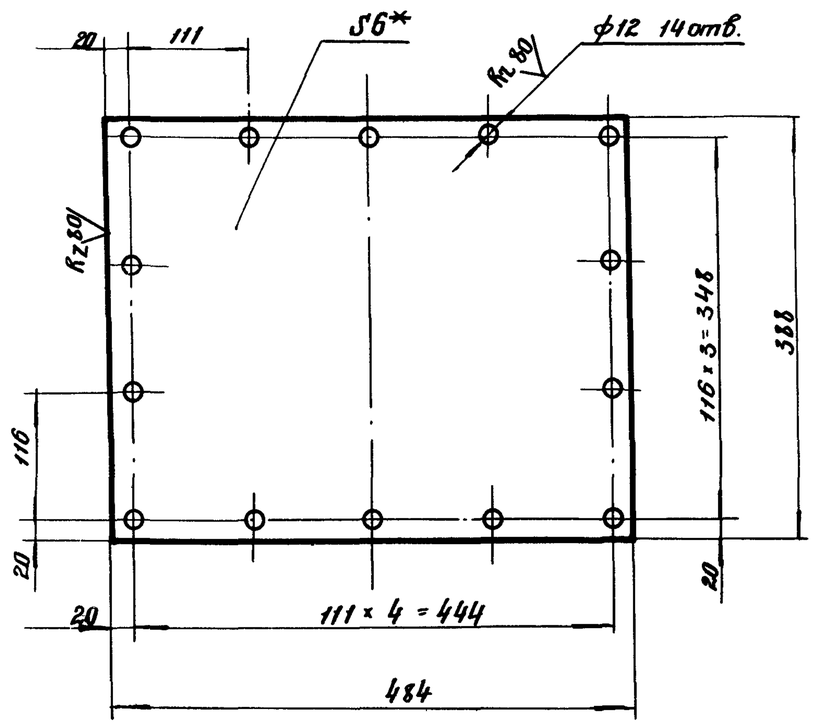


1. * Размер для справок.
2. Предельные отклонения размеров — по СМ 3.

| Изм. | Лист | № докум. | Подпись | Дата |
|---|---|---|---|---|
| Нач. отд | | Одермейстер | | |
| Гл. спец. | | Брилон | | 08.81 |
| Рук. гр. | | Иструбцина | | 08.81 |
| Провект. | | Виноградова | | |
| Провер. | | Иструбцина | | 08.81 |

**3У 81.11-01.02.01.01**

Крышка

| Лит. | Масса | Масштаб |
|---|---|---|
| | 8,8 | 1:5 |
| Лист | Листов 1 | |

Лист 6 ГОСТ 19903-74* / Ст 3сп ГОСТ 14637-79.

ГИПРОЛЕСТРАНС

Инв. № подл. 327490 | Подпись и дата 14.XII-81 | Взам. инв. № | Инв. № дубл. | Подпись и дата

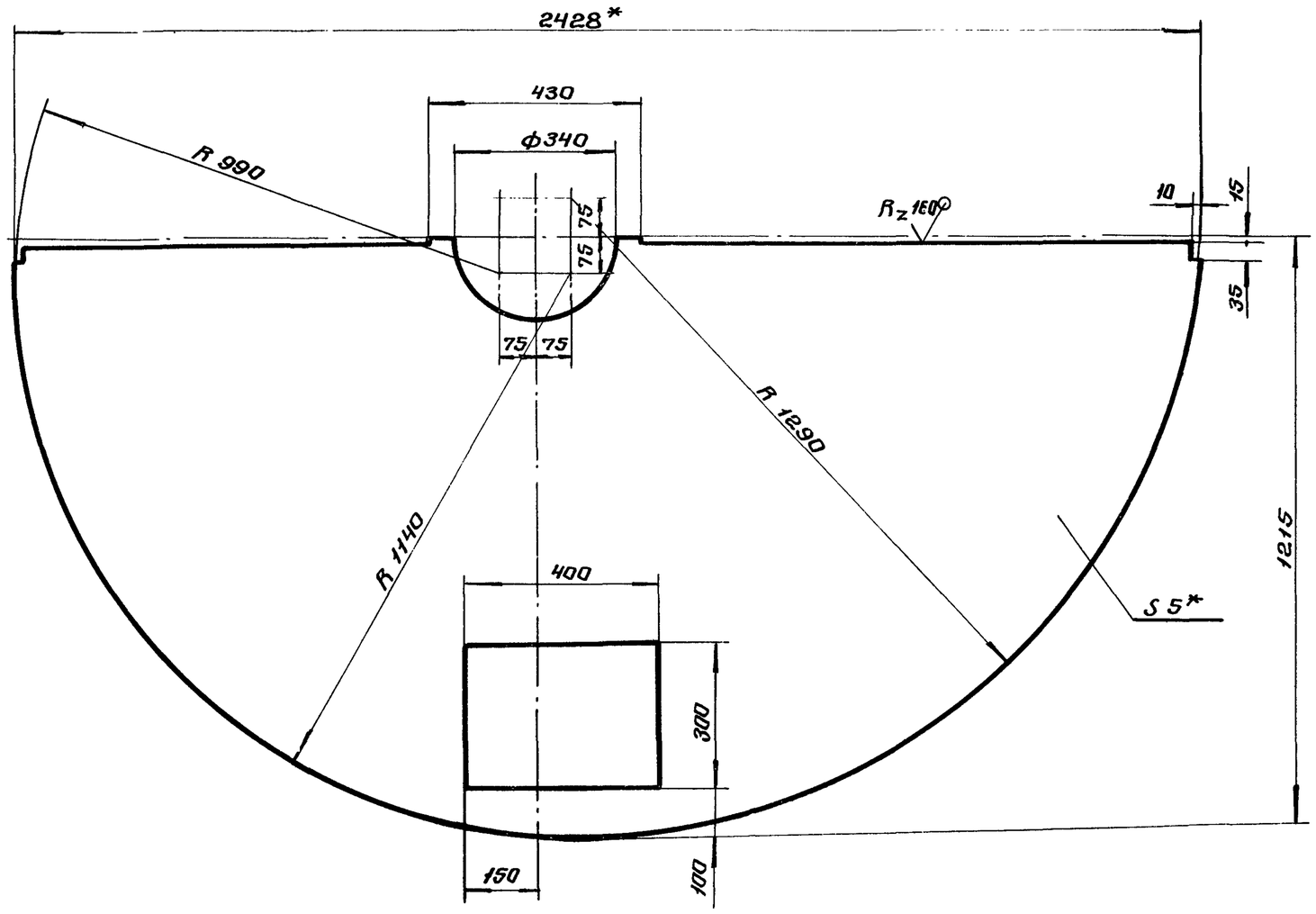


1.* Размеры для справок.

2. Предельные отклонения размеров по СМ7.

| Инв.№ подл. | Подпись и дата | Взам.инв.№ | Инв.№ дубл. | Подпись и дата |
|---|---|---|---|---|
| 327492 | 14.XII-81 | | | |

| Изм. | Лист | № докум. | Подпись | Дата |
|---|---|---|---|---|
| Нач.отд. | | Шерстнёв | | |
| Гл. спец. | | Брилон | | 08.81 |
| Рук. гр. | | Иструбцина | | 08.81 |
| Проект. | | Друнина | | 08.81 |
| Провер. | | Иструбцина | | 08.81 |

3У81.11-01.02.02

Стенка

| Лит. | Масса | Масштаб |
|---|---|---|
| | 82.6 | 1:10 |

Лист | Листов 1

Лист Б-ПН-НО ГОСТ 19903-74*
Ст 3 сп ГОСТ 14637-79

ГИПРОЛЕСТРАНС

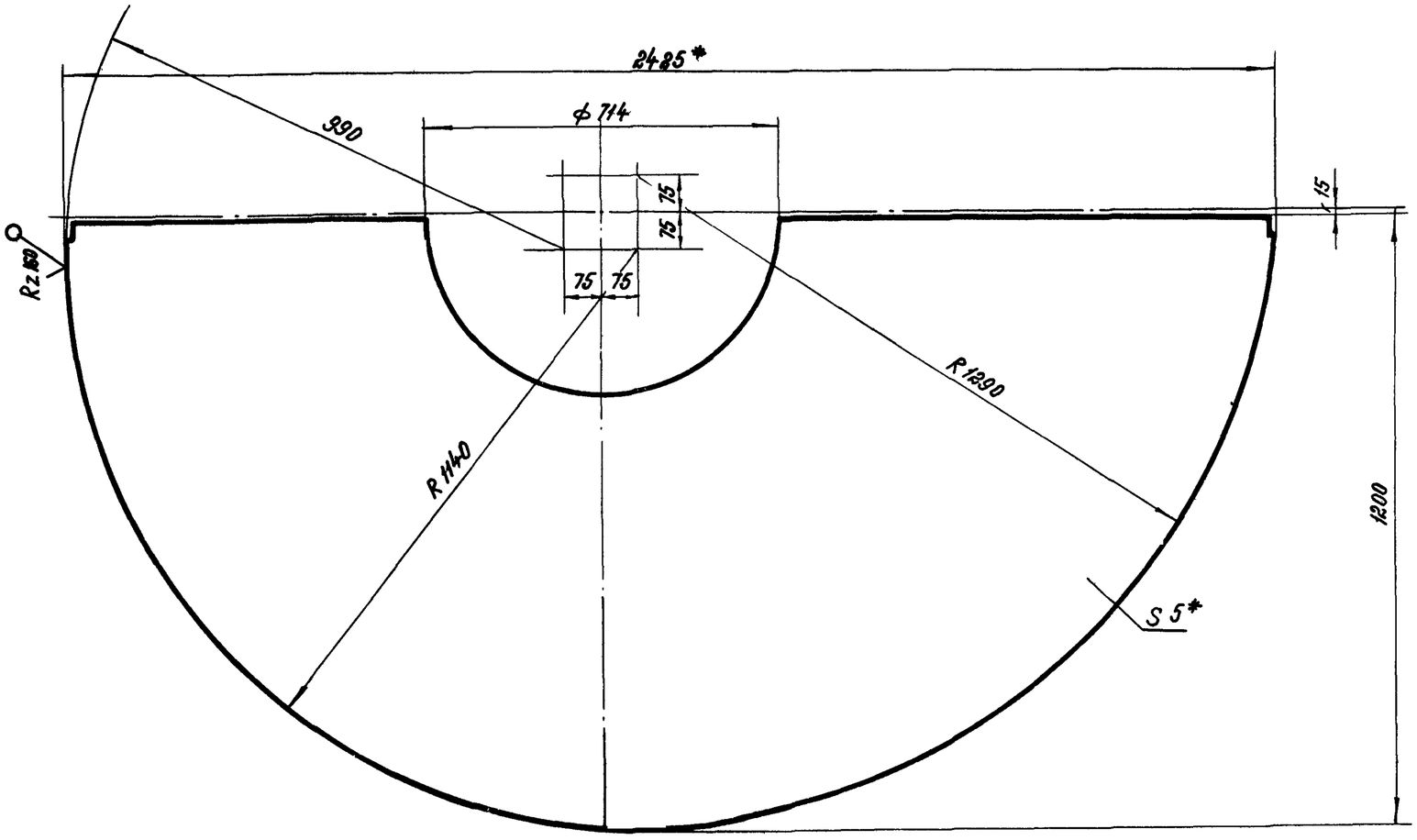


1.* Размеры для справок

2. Предельные отклонения размеров по СМ1

| Инв.№ подл. | Подпись и дата | Взам.инв.№ | Инв.№ дубл. | Подпись и дата |
|---|---|---|---|---|
| 3274-93 | 14.XII-81 | | | |

| Изм. | Лист | № докум. | Подпись | Дата |
|---|---|---|---|---|
| Нач.отд. | | Обермейстер | | |
| Гл.спец. | | Брилон | | 08.81 |
| Рук.гр. | | Иструбцина | | 08.81 |
| Проект. | | Друнина | | 08.81 |
| Провер. | | Иструбцина | | 08.81 |

3У81.11 – 01.02.03

Стенка

| Лит. | Масса | Масштаб |
|---|---|---|
| | 82,2 | 1:10 |
| Лист | Листов 1 | |

Лист Б-ПН-Н05 ГОСТ 19903-74*
Ст 3 сп ГОСТ 14637-79

ГИПРОЛЕСТРАНС

3У81.11-01.02.04

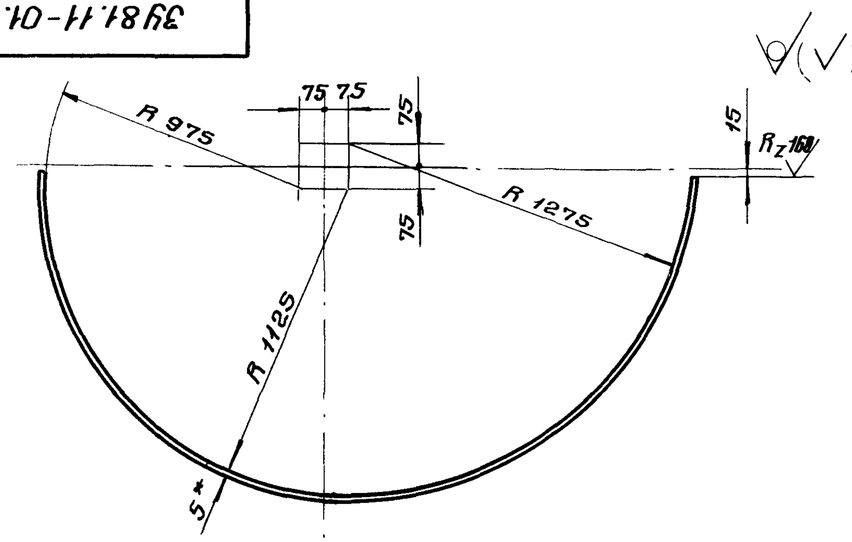


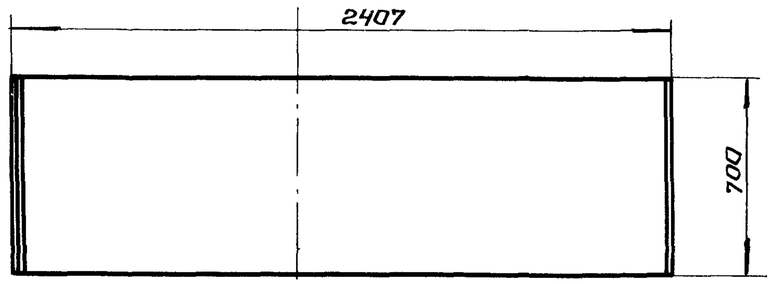


1.* Размер для справок.

2. Развернутая длина детали - 3738 мм

3. Предельные отклонения размеров - по $C M_7$.

| Изм. | Лист | № докум. | Подпись | Дата |
|---|---|---|---|---|
| Нач. отд. | Обермейстер | | | |
| Гл. спец. | Брилон | | 09.81 | |
| Рук. гр. | Иструбцина | | 08.81 | |
| Проект. | Друнина | | 09.81 | |
| Провер. | Иструбцина | | 08.81 | |

Инв. № подл. 327494 | Подпись и дата 14.XII-81 | Взам. инв. № | Инв. № дубл. | Подпись и дата

3У 81.11 - 01.02.04

Стенка

Лит. | Масса 102,7 | Масштаб 1:20

Лист | Листов 1

Лист Б-ПН-Н05 ГОСТ 19903-74*
Ст 3сп ГОСТ 14637-79

ГИПРОПЕСТРАНС

| Формат | Зона | Поз. | Обозначение | Наименование | Кол. | Примечание |
|---|---|---|---|---|---|---|
| | | | | Левое вращение | | |
| | | | | **Документация** | | |
| | | | 3У81.11-01.03СБ-Л | Сборочный чертеж | | |
| | | | | **Детали** | | |
| 12 | | 1 | 3У81.11-01.03.01-Л | Лопатка | 4 | 3.13 кг |

| Формат | Зона | Поз. | Обозначение | Наименование | Кол. | Примечание |
|---|---|---|---|---|---|---|
| | | | | **Детали** | | |
| 11 | | 2 | 3У81.11-01.03.02 | Полукольцо | 1 | 9.4 кг |
| 11 | | 3 | 3У81.11-01.03.03 | Полуцилиндр | 1 | 7.6 |
| 11 | | 4 | 3У81.11-01.03.04 | Полуцилиндр | 1 | 6.0 |
| 11 | | 5 | 3У81.11-01.03.05 | Конус | 1 | 4.53 |
| 11 | | 6 | 3У81.11-01.03.06 | Полукольцо | 1 | 6.32 |
| 11 | | 7 | 3У81.11-01.03.07 | Конус | 1 | 3.22 |
| 11 | | 8 | 3У81.11-01.03.08 | Упор | 1 | 0.2 |
| 11 | | 9 | 3У81.11-01.03.09 | Фланец | 1 | 6.0 |
| | | | | **Переменные данные для исполнений:** | | |
| | | | | Правое вращение | | |
| | | | | **Документация** | | |
| | | | 3У81.11-01.03СБ-П | Сборочный чертеж | | |
| | | | | **Детали** | | |
| 12 | | 1 | 3У81.11-01.03.01-П | Лопатка | 4 | 3.13 |

Инв.№ подл. 8274-95 | Подпись и дата | Взам. инв.№ | Инв.№ дубл. | Подпись и дата

Изм. Лист № докум. Подпись Дата

3У81.11-01-03

Лист 2

Инв.№ подл. 8274-95 | Подпись и дата | Взам. инв.№ | Инв.№ дубл. | Подпись и дата

| Изм. | Лит. | № докум. | Подпись | Дата |
|---|---|---|---|---|
| Нач. отд. | | Обермейстер | | |
| Гл.спец. | | Брилон | | 08.81 |
| Рук.гр. | | Истомбина | | 08.81 |
| Проект. | | Друнина | | 08.81 |
| Проверил | | Истомбина | | 08.81 |

3У81.11-01.03

Аппарат направляющий

| Лит | Лист | Листов |
|---|---|---|
| | 1 | 2 |

ГИПРОЛЕСТРАНС

3У81.11-01.03СБ-П

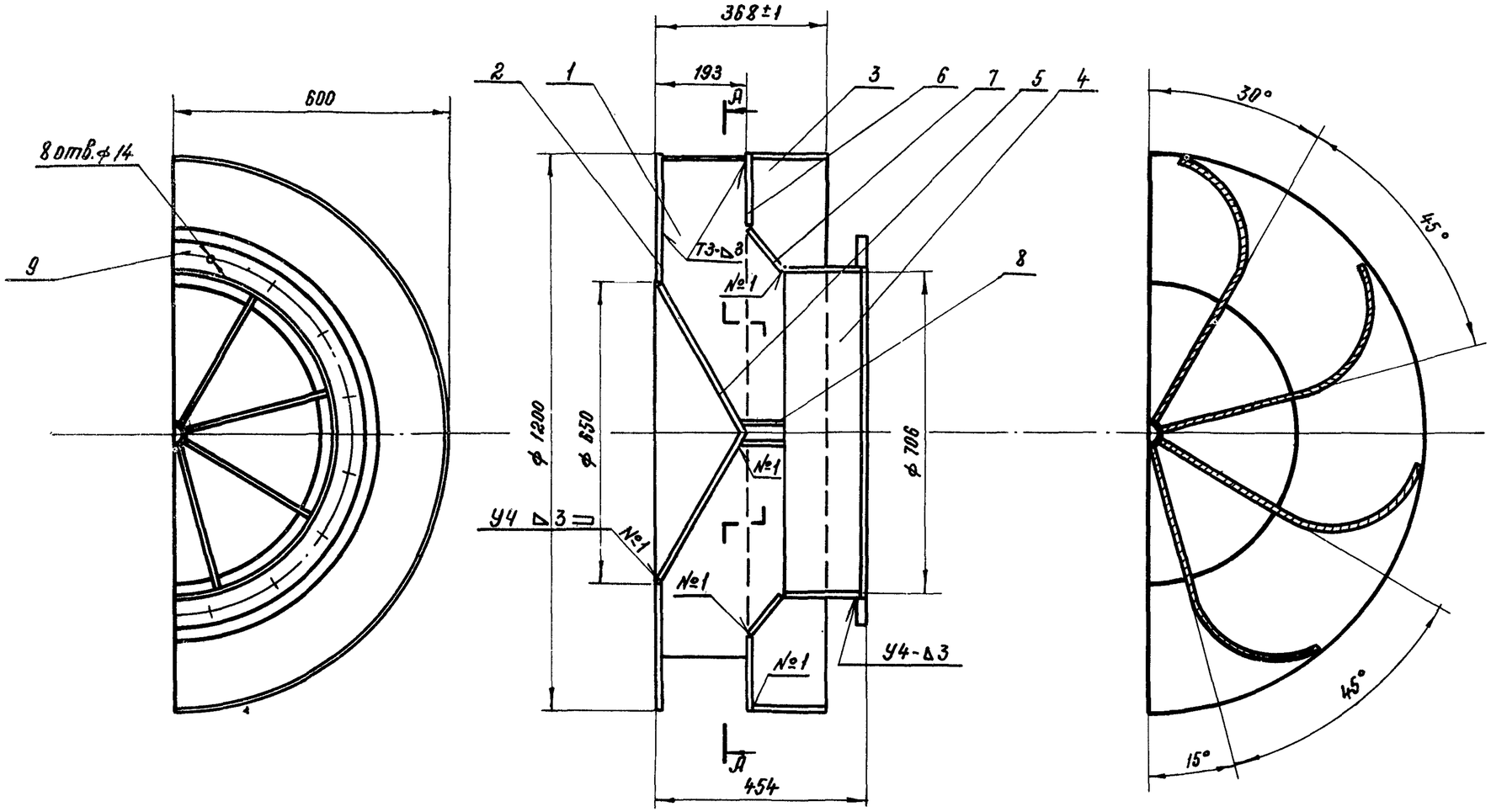


1. Сварку производить электродами Э-42 по ГОСТ 9467-75
2. Типы и конструктивные элементы швов сварных соединений по ГОСТ 5264-80
3. Шероховатость поверхностей сварных швов Rz80
4. Неуказанные предельные отклонения размеров – по СМ8

| Изм. | Лист | № докум. | Подпись | Дата |
|---|---|---|---|---|
| Нач. отд. | | Обермейстер | | |
| Гл. спец. | | Брилон | | 08.81 |
| Рук. гр. | | Иструбцина | | 08.81 |
| Проект. | | Друнина | | 08.81 |
| Провер. | | Иструбцина | | 08.81 |

3У81.11-01.03 СБ-П

Аппарат направляющий Сборочный чертеж

| Лит. | Масса | Масштаб |
|---|---|---|
| | 55,8 | 1:10 |

Лист | Листов 1

ГИПРОЛЕСТРАНС

| Инв. № подл. | Подпись и дата | Взам. инв. № | Инв. № дубл. | Подпись и дата |
|---|---|---|---|---|
| 327495 | 14.XII.81 | | | |

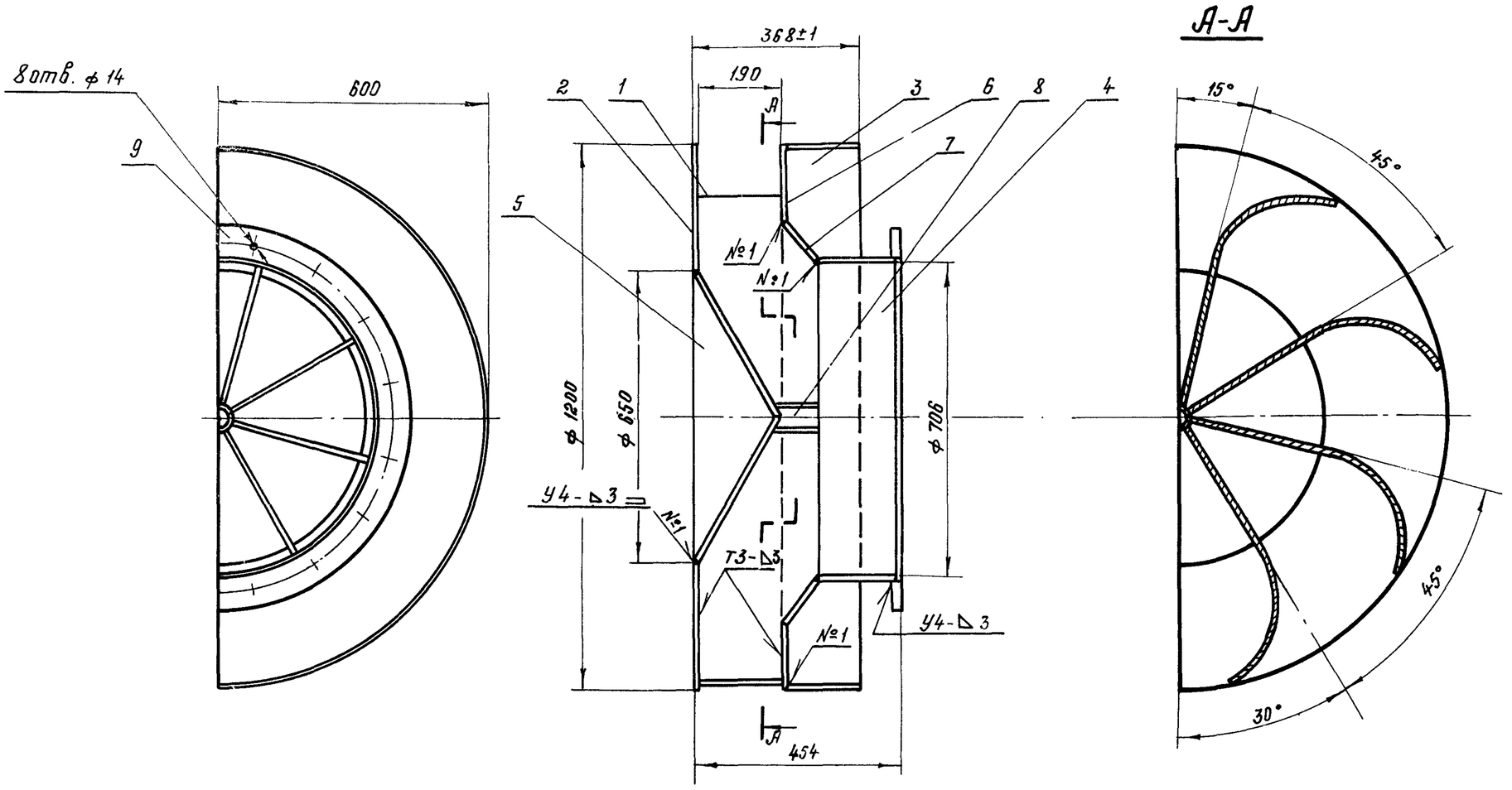


1. Сварку производить электродами Э-42 по ГОСТ 9467-75.
2. Типы и конструктивные элементы швов сварных соединений по ГОСТ 5264-80
3. Шероховатость поверхностей сварных швов $R_z 80$ ✓
4. Неуказанные предельные отклонения размеров - по СМ8

| Инв.№ подл. | Подпись и дата | Взам.инв.№ | Инв.№ дубл. | Подпись и дата |
|---|---|---|---|---|
| 327496 | 14.XII 81 | | | |

| Изм. | Лист | № докум. | Подпись | Дата |
|---|---|---|---|---|
| Нач.отд. | | Обермейстер | | |
| Гл.спец. | | Брилон | | 08.81 |
| Рук.гр. | | Иструбцина | | 08.81 |
| Проект. | | Друнина | | 08.81 |
| Провер. | | Иструбцина | | 08.81 |

**3У81.11 - 01.03 СБ - Л**

Аппарат направляющий Сборочный чертеж.

| Лит. | Масса | Масштаб |
|---|---|---|
| | 55,8 | 1:10 |
| Лист | Листов 1 | |

ГИПРОЛЕСТРАНС
Ленинград

3У81.11-01.03.01-П

Ф.24

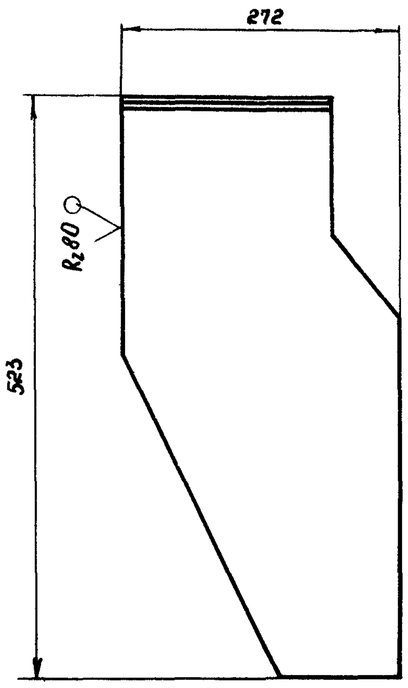


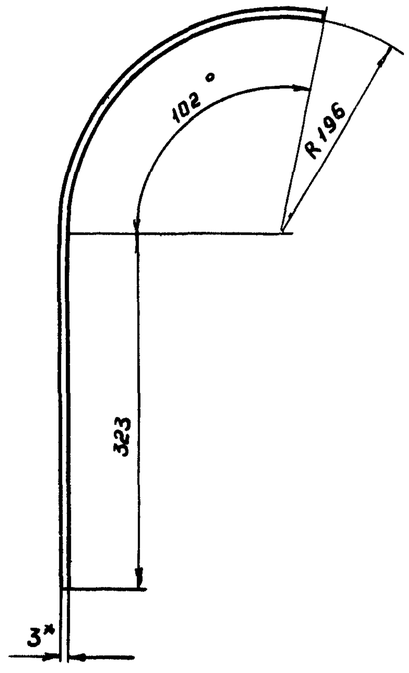


Развертка

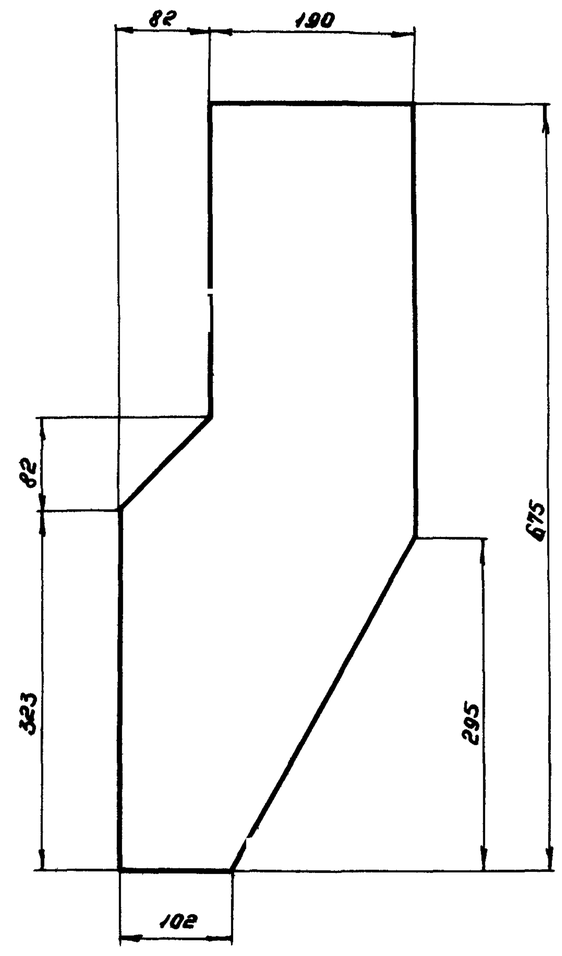


1.* Размеры для справок

2. Предельные отклонения размеров - по СМВ

| Изм. | Лист | № докум. | Подпись | Дата |
|---|---|---|---|---|
| Нач.отд. | | Обермейстер | | |
| Гл.спец. | | Брилон | | 08.81 |
| Рук.гр. | | Иструбцина | | 08.81 |
| Проект. | | Друнина | | 08.81 |
| Проверил | | Иструбцина | | 08.81 |

3У81.11-01.03.01.-П

Лопатка

| Лит | Масса | Масштаб |
|---|---|---|
| | 3.13 | 1:5 |

Лист | Листов 1

Лист Б-ПН-НО 3 ГОСТ 19003-74* / Ст3 сп ГОСТ 14637-79

ГИПРОЛЕСТРАНС

| Инв. № подл. | Подпись и дата | Взам. инв. № | Инв. № дубл. | Подпись и дата |
|---|---|---|---|---|
| 327498 | 14.XII.81 | | | |

3У81 11-01 03 01-Л

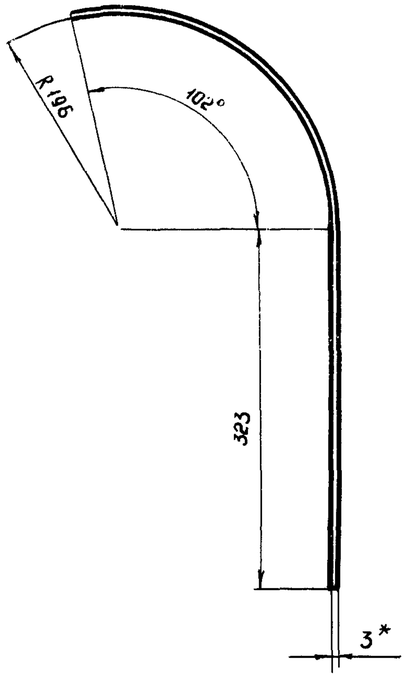


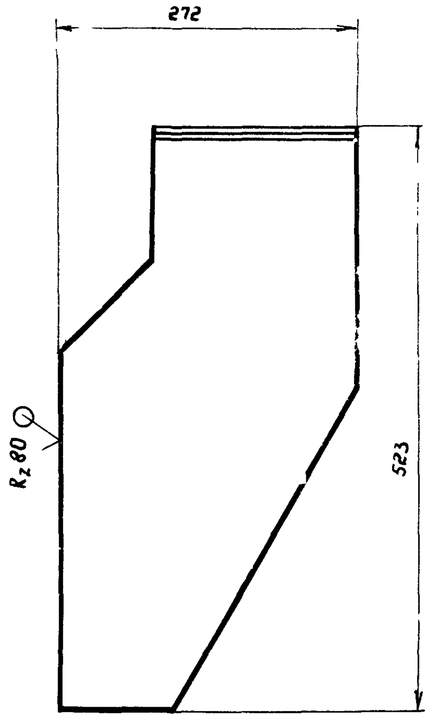


Развертка

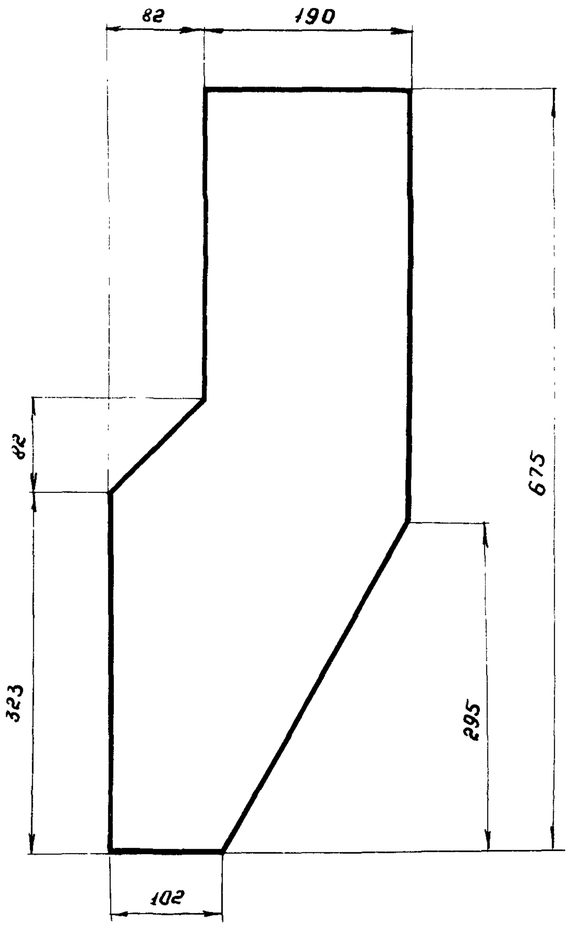


1.* Размеры для справок

2. Предельные отклонения размеров - по СМ8

| Изм. | Лист | № докум | Подпись | Дата |
|---|---|---|---|---|
| Нач. отд | | Обермейстер | | |
| Гл. спец | | Брилон | | 08.81 |
| Рук. гр. | | Иструбцина | | 08.81 |
| Проект | | Друнина | | 08.81 |
| Проверил | | Иструбцина | | 08.81 |

3У81. 11-01. 03. 01-Л

Лопатка

| Лит | Масса | Масштаб |
|---|---|---|
| | 3.13 | 1:5 |

Лист | Листов 1

Лист Б-ПН-НО 3ГОСТ 19903-74* / Ст 3 сп ГОСТ 14637-79

ГИПРОЛЕСТРАНС

| Инв. № подл. | Подпись и дата | Взам. инв. № | Инв. № дубл. | Подпись и дата |
|---|---|---|---|---|
| 327499 | | | | |

3У81.11-01.03.03

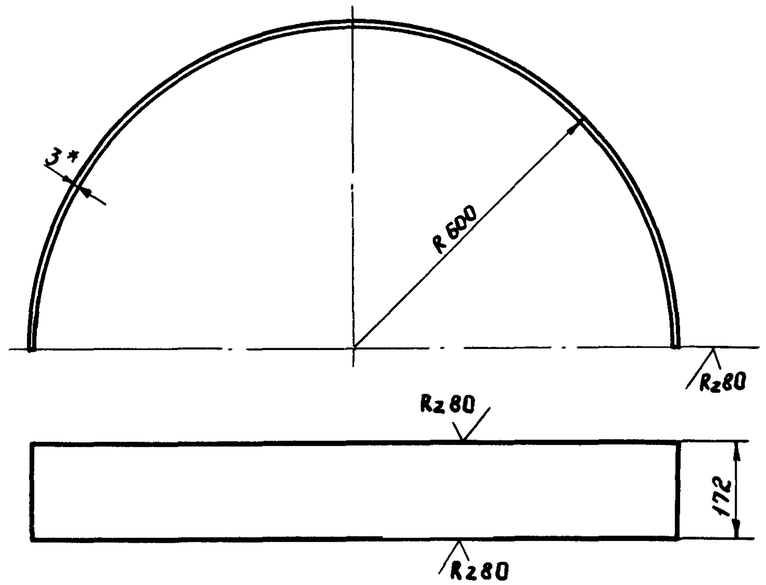


1.* Размер для справок

2. Длина развернутой детали L = 1880 мм

3. Предельные отклонения размеров - по СТ8

| Инв.№ подл. | Подпись и дата | Взам. инв.№ | Инв.№ дубл. | Подпись и дата |
|---|---|---|---|---|
| 327501 | 14.XII.81 | | | |

| Изм. | Лист | № докум. | Подпись | Дата |
|---|---|---|---|---|
| Нач.отд. | | Обернихистер | | |
| Гл.спец. | | Брилон | | 04.81 |
| Рук.гр. | | Иструбщина | | 05.81 |
| Проект. | | Арунина | | 05.81 |
| Проверил | | Иструбщина | | 05.81 |

3У81.11-01.03.03

Полуцилиндр

| Лит. | Масса | Масштаб |
|---|---|---|
| | 7,6 | 1:10 |
| Лист | Листов 1 | |

Лист Б-ЛН-НОЗ ГОСТ 19903-74*
Ст3сп ГОСТ 14637-79

ГИПРОМЕСТРАНС

3У81.11-01.03.02

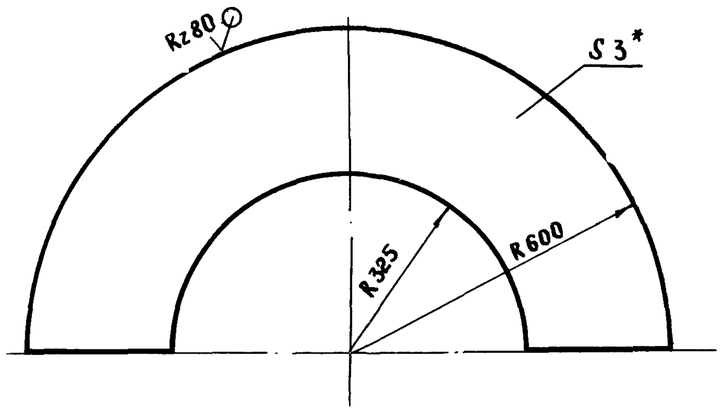


1.* Размер для справок

2. Предельные отклонения размеров - по СТ8

| Инв.№ подл. | Подпись и дата | Взам. инв.№ | Инв.№ дубл. | Подпись и дата |
|---|---|---|---|---|
| 327500 | 14.XII.81 | | | |

| Изм. | Лист | № докум. | Подпись | Дата |
|---|---|---|---|---|
| Нач.отд. | | Обернихистер | | |
| Гл.спец. | | Брилон | | 04.81 |
| Рук.гр. | | Иструбщина | | 05.81 |
| Проект. | | Арунина | | 05.81 |
| Проверил | | Иструбщина | | 05.81 |

3У81.11-01.03.02

Полукольцо

| Лит | Масса | Масштаб |
|---|---|---|
| | 9,4 | 1:10 |
| Лист | Листов 1 | |

Лист Б-ПН-НОЗ ГОСТ 19903-74*
Ст3сп ГОСТ 14637-79

ГИПРОМЕСТРАНС

3У81.11-01.03.04

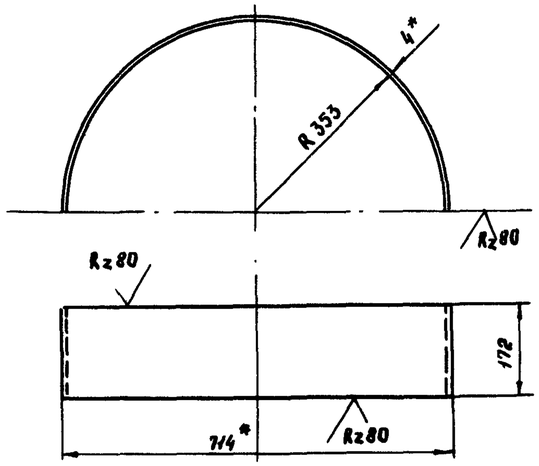


1.* Размер для справок

2. Длина развертки $\ell = 1113$ мм

3. Предельные отклонения размеров - по СМ8

| Изм. | Лист | № докум. | Подпись | Дата |
|---|---|---|---|---|
| Нач. отд | | Обермейстер | | |
| Гл. спец. | | Брилон | | 03.81 |
| Рук. гр. | | Иструбцина | | 03.81 |
| Проект | | Арунина | | 03.81 |
| Проверил | | Иструбцина | | 03.81 |

3У81.11-01.03.04

Полуцилиндр

| Лит. | Масса | Масштаб |
|---|---|---|
| | 6.0 | 1:10 |
| Лист | Листов 1 | |

Лист Б.ПН.НДЧ ГОСТ 19903-74* / Ст3сп ГОСТ 14637-79

ГИПРОЛЕСТРАНС

Инв. № подл. 327502 | Подпись и дата 14.XII-81 | Взам. инв. № | Инв. № дубл. | Подпись и дата

3У81.11-01.03.05

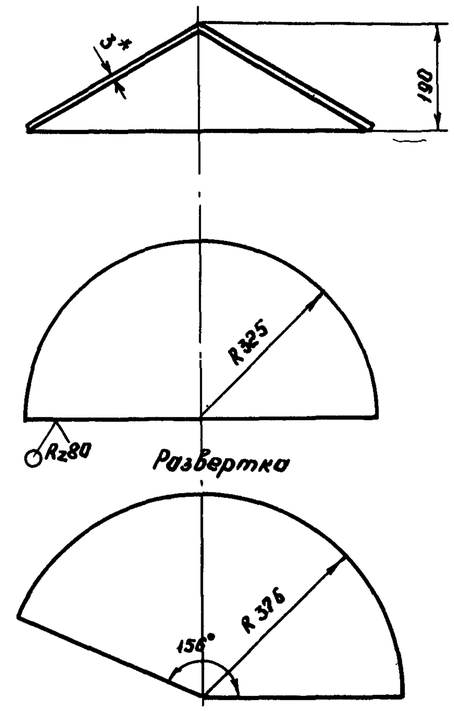


1.* Размер для справок

2. Предельные отклонения размеров - по СМ8

| Изм. | Лист | № докум. | Подпись | Дата |
|---|---|---|---|---|
| Нач. отд | | Обермейстер | | |
| Гл. спец. | | Брилон | | 04.81 |
| Рук. гр. | | Иструбцина | | 04.81 |
| Проект | | Арунина | | 03.81 |
| Проверил | | Иструбцина | | 04.81 |

3У81.11-01.03.05

Конус

| Лит | Масса | Масштаб |
|---|---|---|
| | 4.53 | 1:10 |
| Лист | Листов 1 | |

Лист Б-ПН-НДЗ ГОСТ 19903-74* / Ст3сп ГОСТ 14637-79

ГИПРОЛЕСТРАНС

Инв. № подл. 327503 | Подпись и дата 14.XII-81 | Взам. инв. № | Инв. № дубл. | Подпись и дата

3981.11-01.03.07

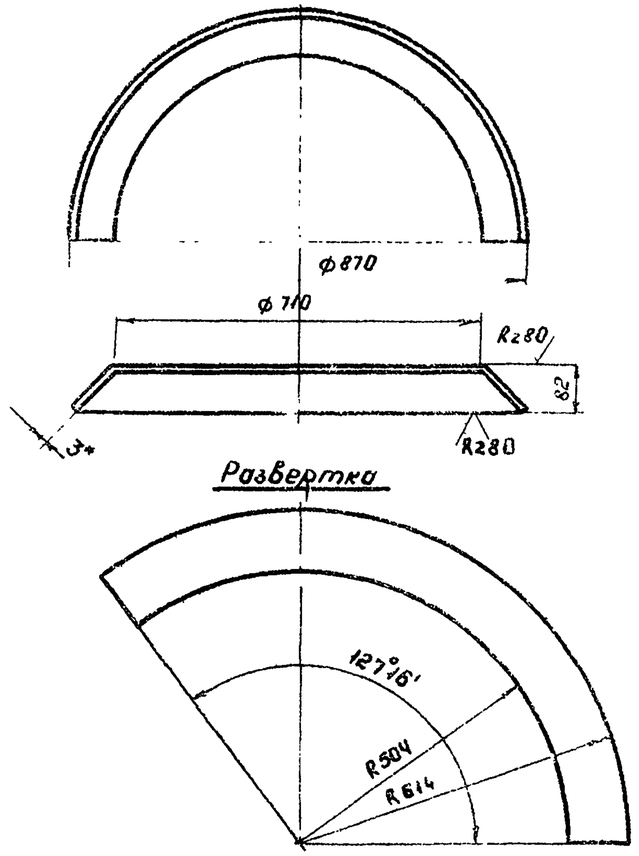


1.* Размер для справок

2. Предельные отклонения размеров по СМВ

| Инв.№ подл. | Подпись и дата | Взам. инв.№ | Инв.№ дубл. | Подпись и дата |
|---|---|---|---|---|
| 327505 | | | | |

| Изм. | Лист | № докум. | Подпись | Дата |
|---|---|---|---|---|
| Нач. отд. | | Обернейстер | | |
| Гл. спец. | | Брилон | | 06.81 |
| Рук. гр. | | Иструбцина | | 06.81 |
| Проект. | | Арунина | | 08.81 |
| Провери | | Иструбцина | | 06.81 |

3981.11-01.03.07

Конус

| Лит | Масса | Масштаб |
|---|---|---|
| | 3.22 | 1:10 |

Лист | Листов 1

Лист Б-ПН-НО3 ГОСТ 19903-74* / Ст3сп ГОСТ 14637-79

ГИПРОЛЕСТРАНС

3981.11-01.03.06

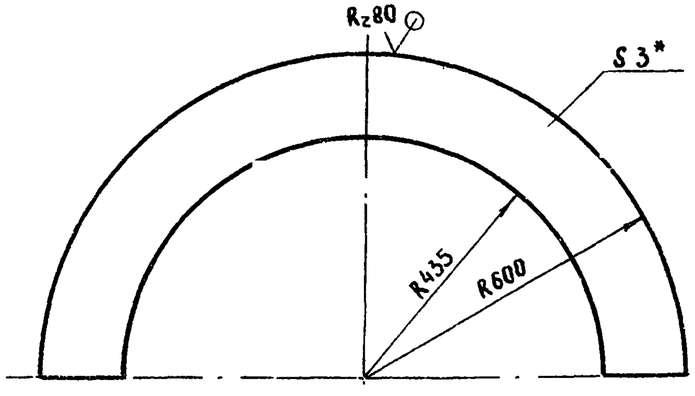


1.* Размер для справок

2. Предельные отклонения размеров - по СМВ

| Инв.№ подл. | Подпись и дата | Взам. инв.№ | Инв.№ дубл. | Подпись и дата |
|---|---|---|---|---|
| 327504 | 14.VIII.81 | | | |

| Изм. | Лист | № докум. | Подпись | Дата |
|---|---|---|---|---|
| Нач. отд. | | Обернейстер | | |
| Гл. спец. | | Брилон | | 06.81 |
| Рук. гр. | | Иструбцина | | 06.81 |
| Проект. | | Арунина | | 08.81 |
| Провери | | Иструбцина | | 06.81 |

3981.11-01.03.06

Полукольцо

| Лит | Масса | Масштаб |
|---|---|---|
| | 6.32 | 1:10 |

Лист | Листов 1

Лист Б-ПН-НО3 ГОСТ 19903-74* / Ст3сп ГОСТ 14637-79

ГИПРОЛЕСТРАНС

3У81.11-01.03.08

(√)

Развертка

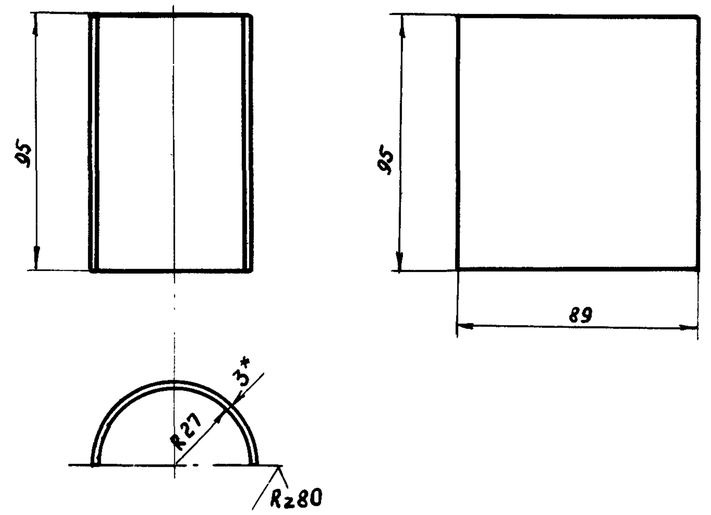


1. * Размер для справок
2. Предельные отклонения размеров - по СТ8

| Инв.№ подл. | Подпись и дата | Взам. инв.№ | Инв.№ дубл. | Подпись и дата |
|---|---|---|---|---|
| 327506 | 14.XII-81 | | | |

| Изм. | Лист | № докум. | Подпись | Дата |
|---|---|---|---|---|
| Нач. отд | Обермейстер | | | |
| Гл. спец. | Брилон | | | 08.81 |
| Рук. гр. | Иструбцина | | | 08.81 |
| Проект | Дрынина | | | 08.81 |
| Проверил | Иструбцина | | | 08.81 |

3У81.11-01.03.08

Упор

| Лит | Масса | Масштаб |
|---|---|---|
| | 0,2 | 1:2 |

Лист | Листов 1

Лист Б-ПН-НО3 ГОСТ 19903-74* / Ст 3 сп ГОСТ 14637-79

ГИПРОЛЕСТРАНС

3У81.11-01.03.09

(√)

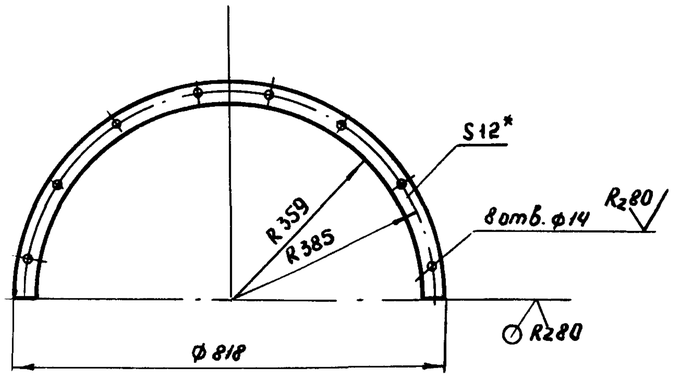


1. * Размер для справок
2. Предельные отклонения размеров - по СТ8
3. Отверстия сверлить по фланцу прилыкающего переходника черт. 3У81.11-05.02

| Инв.№ подл. | Подпись и дата | Взам. инв.№ | Инв.№ дубл. | Подпись и дата |
|---|---|---|---|---|
| 327507 | 14.XII-81 | | | |

| Изм. | Лист | № докум. | Подпись | Дата |
|---|---|---|---|---|
| Нач. отд | Обермейстер | | | |
| Гл. спец. | Брилон | | | 08.81 |
| Рук. гр. | Иструбцина | | | 08.81 |
| Проект | Дрынина | | | 08.81 |
| Проверил | Иструбцина | | | 08.81 |

3У81.11-01.03.09

Фланец

| Лит | Масса | Масштаб |
|---|---|---|
| | 6.0 | 1:10 |

Лист | Листов 1

Лист Б-ПН-НО12 ГОСТ 19903-74* / Ст 3 сп ГОСТ 14637-79

ГИПРОЛЕСТРАНС

| Формат | Зона | Поз. | Обозначение | Наименование | Кол. | Примечание |
|---|---|---|---|---|---|---|
| | | | | **Детали** | | |
| | | | | Швеллеры $\frac{16\ ГОСТ\ 8240-72}{Ст3сп-2-I\ ГОСТ\ 535-79}$ | | |
| Б4 | | 1 | | Швеллер L = 1722 | 2 | 24,45 кг |
| Б4 | | 2 | | Швеллер L = 840 | 2 | 11,93 кг |
| Б4 | | 3 | | Швеллер L = 500 | 4 | 7,1 кг |
| Б4 | | 4 | | Швеллер L = 400 | 1 | 5,68 кг |
| Б4 | | 5 | | Уголок $\frac{Б-100\times63\times6\ ГОСТ\ 8510-72}{Ст3сп-2-I\ ГОСТ\ 535-79}$* | | |
| | | | | L = 395 | 2 | 2,97 кг |
| | | | | **Переменные данные для исполнений** | | |
| | | | | Правое вращение | | |
| | | | | **Документация** | | |
| | | | 3У81.11-01.04СБ-П | Сборочный чертеж | | |
| | | | | Левое вращение | | |
| | | | | **Документация** | | |
| | | | 3У81.11-01.04 СБ-Л | Сборочный чертеж | | |

Подпись и дата | Инв. № дубл. | Взам. инв. № | Подпись и дата | Инв. № подл.

| Изм. | Лист | № докум. | Подпись | Дата | Лист |
|---|---|---|---|---|---|

Подпись и дата | Инв. № дубл. | Взамен инв. № | Подпись и дата | Инв. № подл. 327508

| Изм. | Лист | № докум. | Подпись | Дата |
|---|---|---|---|---|
| Нач. отд. | Обермейстер | | | |
| Гл. спец. | Брилон | | | 08.81 |
| Рук. гр. | Иструбинга | | | 08.81 |
| Проект. | Друнина | | | 08.81 |
| Проверил | Иструбинга | | | 08.81 |

3У81.11-01.04

Рама

| Лит | Лист | Листов |
|---|---|---|
| | | 1 |

ГИПРОЛЕСТРАНС

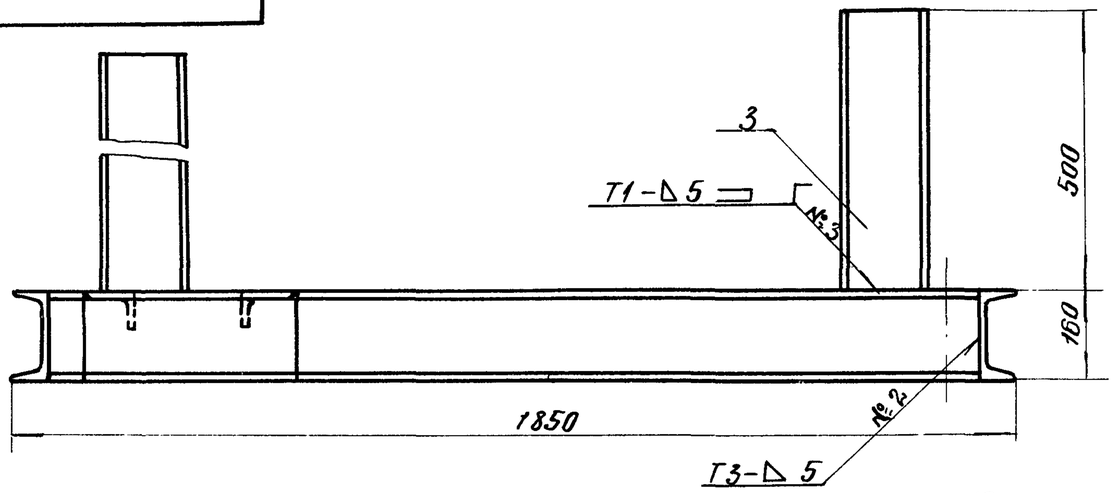


А–А

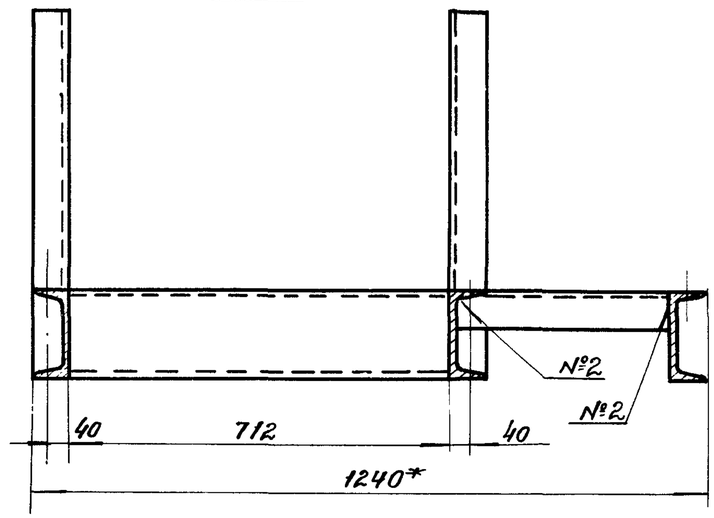


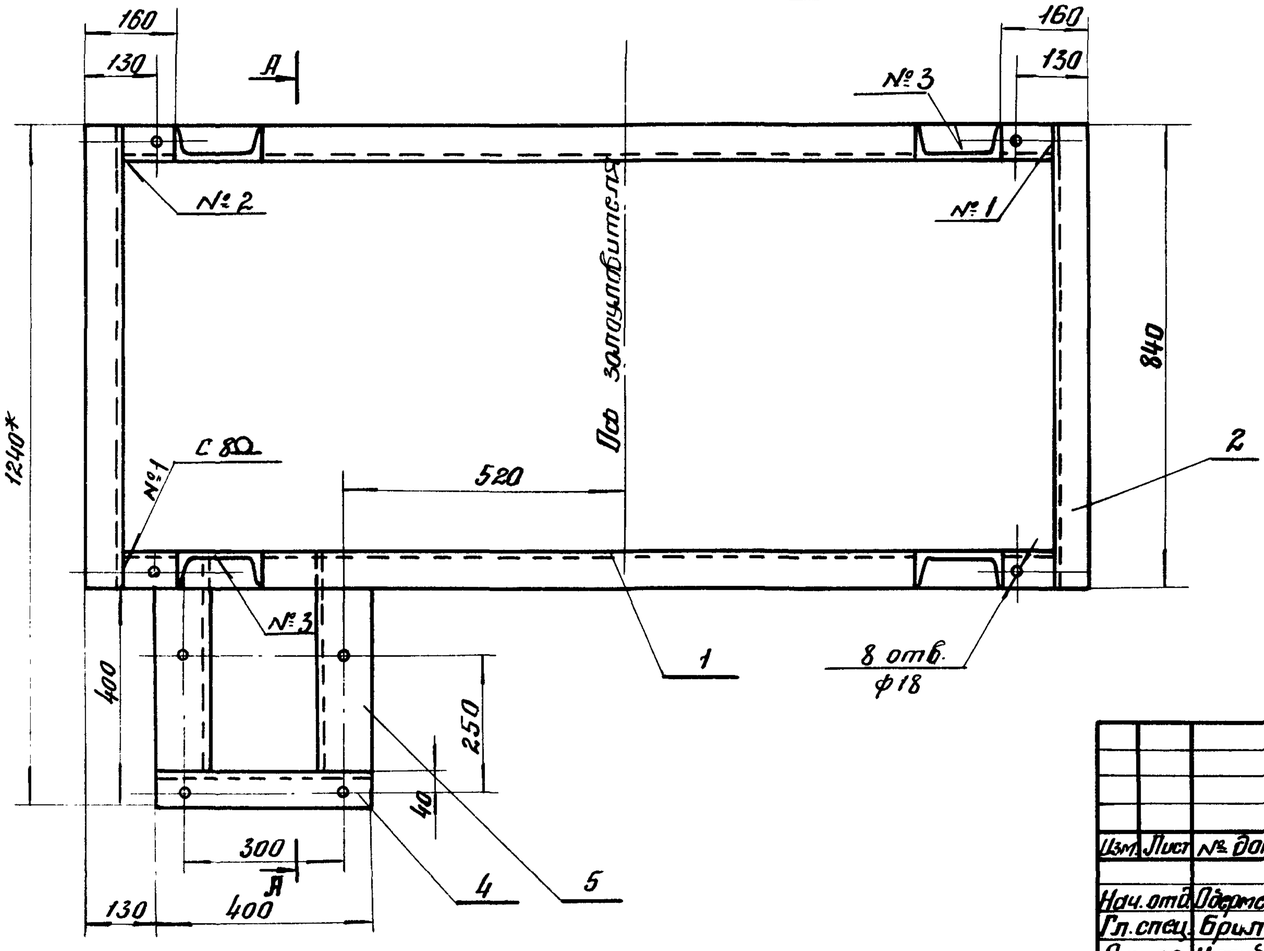


1. *Размер для справок.
2. Сварные швы по гост 5264-80.
3. Параметр шероховатости поверхности сварных швов $\overset{Rz80}{\nabla}$.
4. Предельные отклонения размеров – по см 8.

| Инв. № подл. | Подпись и дата | Взам. инв. № | Инв. № дубл. | Подпись и дата |
|---|---|---|---|---|
| 32750 | 14.XII-81 | | | |

| Изм. | Лист | № докум. | Подпись | Дата |
|---|---|---|---|---|
| Нач. отд. | | Одинцова | | |
| Гл. спец. | | Брилон | | 08.81 |
| Рук. гр. | | Иструбцина | | 08.81 |
| Проект. | | Друнина | | 08.81 |
| Проверил | | Иструбцина | | 08.81 |

3У81.11-01.04 СБ-П

Рама

Сборочный чертеж

| Лит. | Масса | Масштаб |
|---|---|---|
| | 112,8 | 1:10 |
| Лист | Листов 1 | |

ГИПРОЛЕСТРАНС

ЗУ81.11-01.04СБ-Л

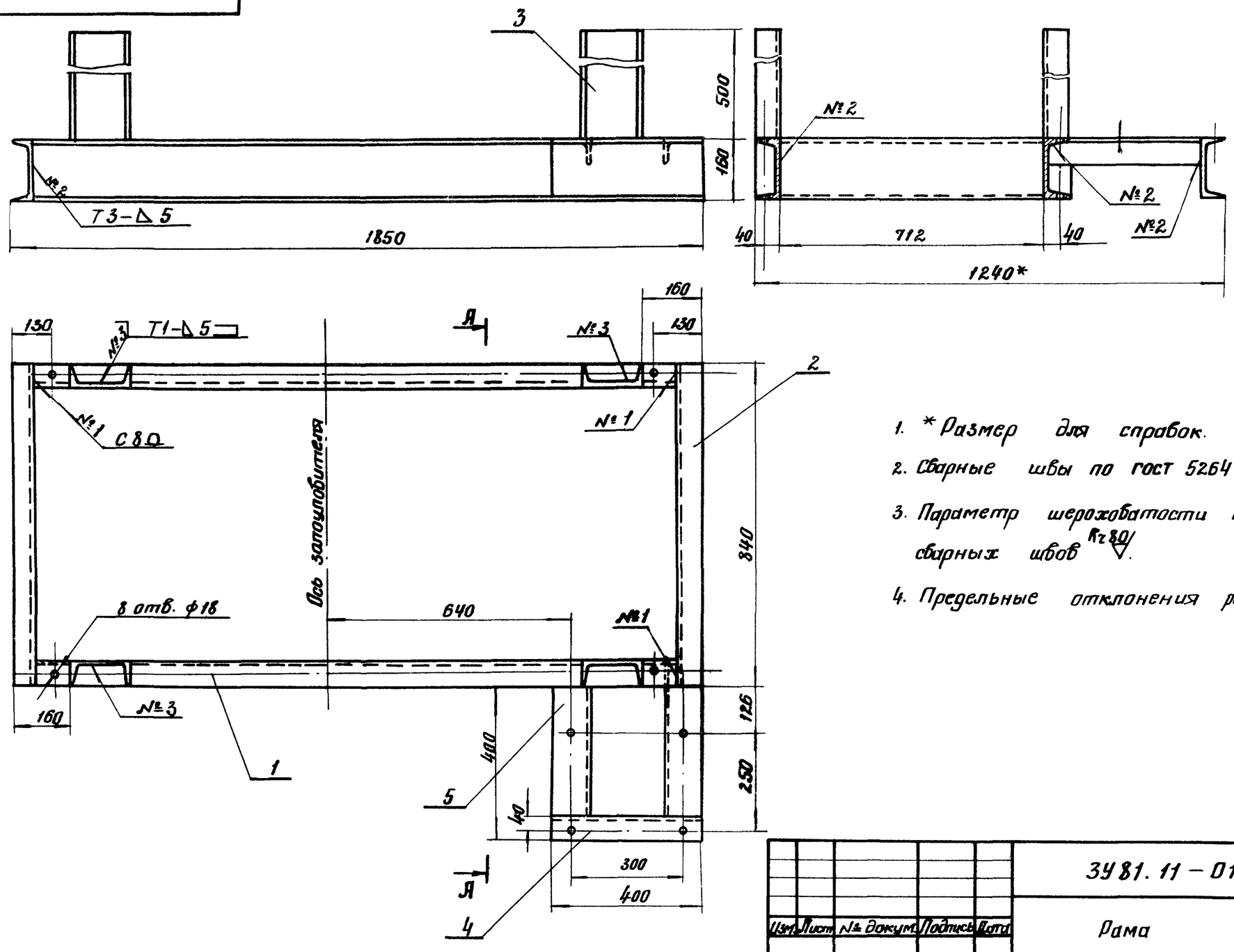


1. * Размер для справок.
2. Сварные швы по ГОСТ 5264-80.
3. Параметр шероховатости поверхности сварных швов Rz80.
4. Предельные отклонения размеров — по СМ 8.

| Изм. | Лист | № докум. | Подпись | Дата |
|---|---|---|---|---|
| Нач. отд. | | Обермейстер | | |
| Гл. спец. | | Брилон | | 08.81 |
| Рук. гр. | | Иструбцина | | 08.81 |
| Проект. | | Друнина | | 08.81 |
| Провер. | | Иструбцина | | 08.81 |

ЗУ81.11-01.04СБ-Л

Рама

Сборочный чертеж.

| Лит. | Масса | Масштаб |
|---|---|---|
| | 112,8 | 1:10 |

Лист | Листов 1

ГИПРОЛЕСТРАНС

| Инв. № подл. | Подпись и дата | Взам. инв. № | Инв. № дубл. | Подпись и дата |
|---|---|---|---|---|
| 327510 | 14.XII-81 | | | |

ф.28

| Формат | Зона | Поз. | Обозначение | Наименование | Кол. | Примечание |
|---|---|---|---|---|---|---|
| | | | | **Документация** | | |
| | | | 3У81.11-01.05 СБ | Сборочный чертеж | | |
| | | | | **Детали** | | |
| 54 | | 1 | | Лист | | |
| | | | | Лист 5 ГОСТ 19903-74* / Ст3сп ГОСТ 14637-79 | | |
| | | | | 700 x 696 | 1 | 19,1 кг |
| 11 | | 2 | 3У81.11-01.05.01 | Труба | 1 | 7.0 |
| 54 | | 3 | | Планка | | |
| | | | | Лист 10 ГОСТ 19903-74* / Ст3сп ГОСТ 14637-79 | | |
| | | | | 54 x 80 | 1 | 0,3 кг |
| 11 | | 4 | 3У81.11-01.05.02 | Ребро | 3 | 0,8 кг |

Подпись и дата | Инв. № дубл. | Взам. инв. № | Подпись и дата | Инв. № подл.

| Изм. | Лист | № докум. | Подпись | Дата |
|---|---|---|---|---|
| | | | | |

Лист

| Изм. | Лит | № докум. | Подпись | Дата |
|---|---|---|---|---|
| Нач. отд. | | Обермейстер | | |
| Гл. спец. | | Брилон | | 08.81 |
| Рук. гр. | | Иструбцина | | 08.81 |
| Проект | | Друнина | | 08.81 |
| Проверил | | Иструбцина | | 08.81 |

3У81.11-01.05

Шибер

| Лит | Лист | Листов |
|---|---|---|
| | | 1 |

ГИПРОЛЕСТРАНС

Подпись и дата | Взамен инв. № | Инв. № дубл. | Подпись и дата | Инв. № подл. 327511

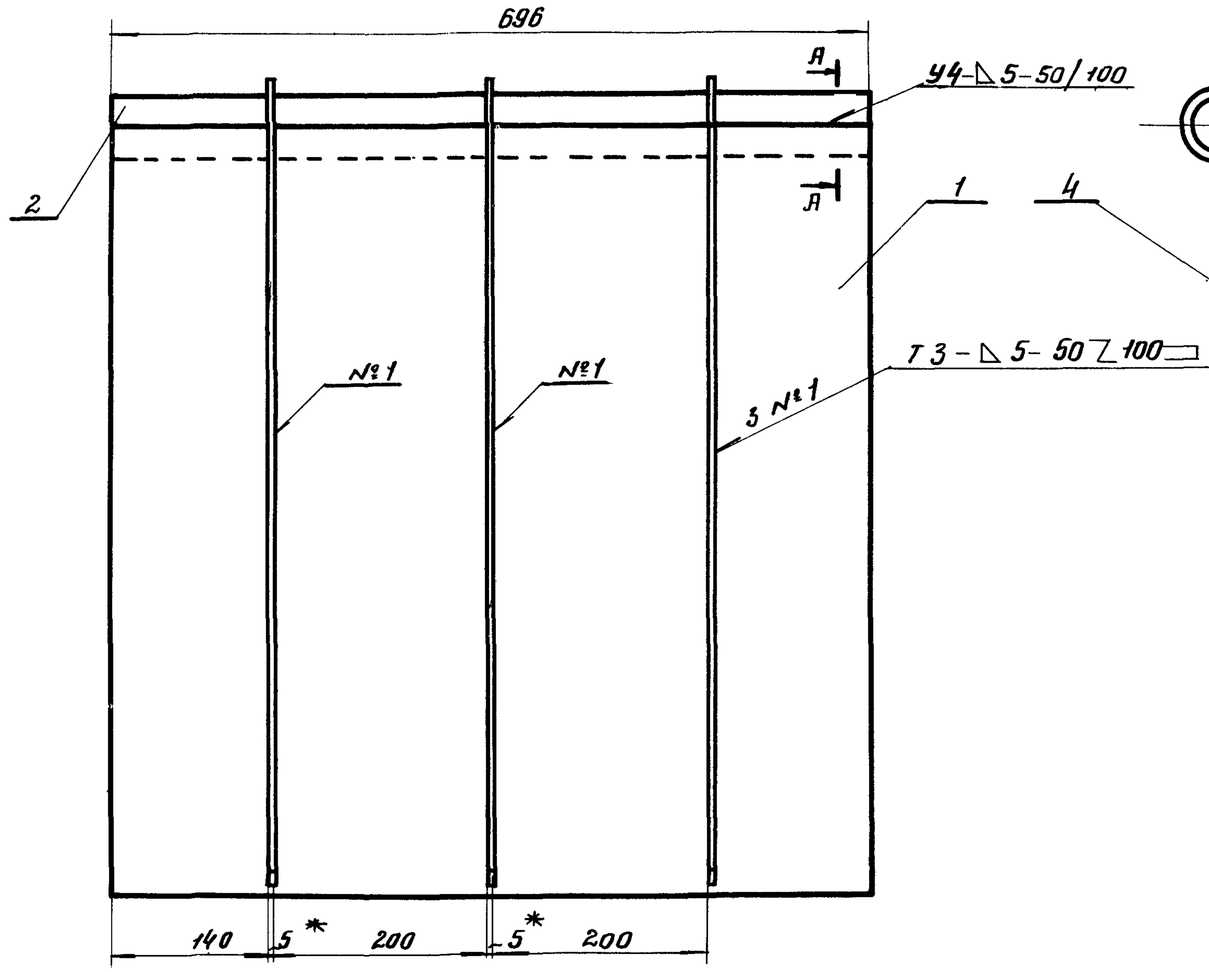


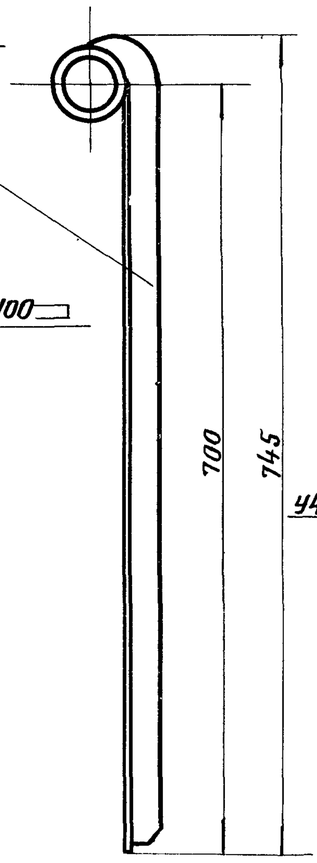


А-А
М 1:1

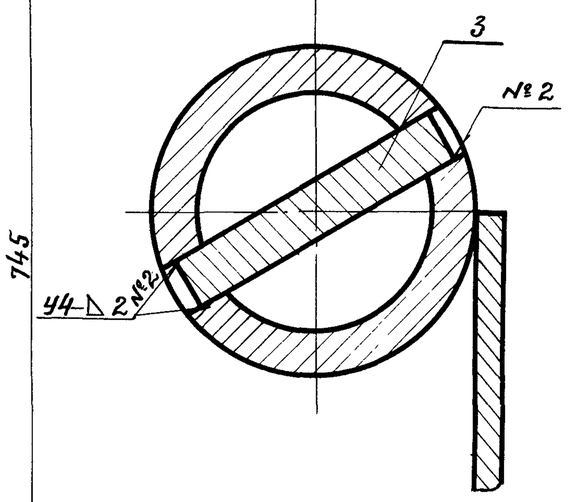


1.* Размер для справок.

2. Сварные швы по ГОСТ 5264-80.

3. Предельные отклонения размеров — по СТ ч.

| Изм. | Лист | № докум. | Подпись | Дата |
|---|---|---|---|---|
| Нач. отд. | | Одермейстер | | |
| Гл. спец. | | Брилон | | 08.81 |
| Рук. гр. | | Иструйшин | | 08.81 |
| Проект. | | Друнина | | 08.81 |
| Провер. | | Иструйшин | | 08.81 |

3У 81 11-01, 05 СБ

Шидер
Сборочный чертеж.

| Лит. | Масса | Масштаб |
|---|---|---|
| | 28,8 | 1:5 |
| Лист | Листов 1 | |

ГИПРОЛЕСТРАНС

| Инв. № подл. | Подпись и дата | Взам. инв. № | Инв. № дубл. | Подпись и дата |
|---|---|---|---|---|
| 327512 | 14.XII-81 | | | |

3У 81.11-01 05.01

(√)

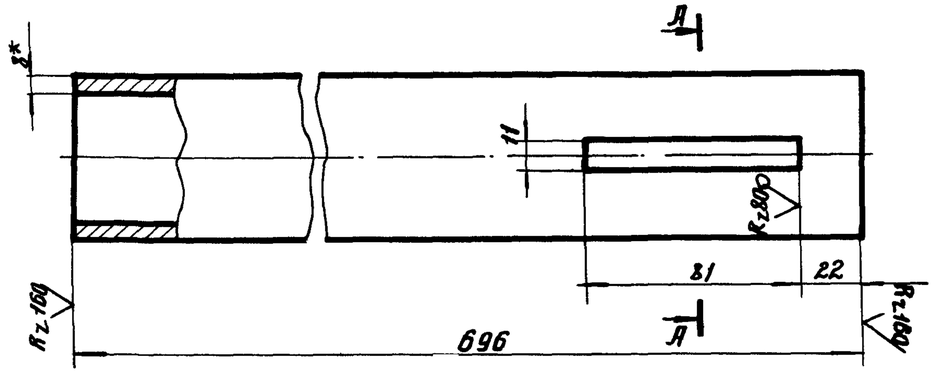


А-А

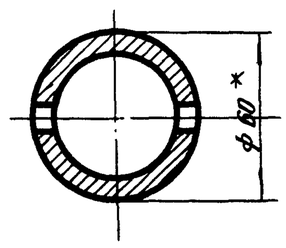


1. * Размер для справок.
2. Предельные отклонения размеров по СМ1

| Инв.№ подл. | Подпись и дата | Взам. инв.№ | Инв.№ дубл. | Подпись и дата |
|---|---|---|---|---|
| 327513 | 14.XII-81 | | | |

| Изм. | Лист | № докум. | Подпись | Дата |
|---|---|---|---|---|
| Нач. отд. | | Обермейстер | | |
| Гл. спец. | | Брилон | | 08.81 |
| Рук. гр. | | Иструбшина | | 08.81 |
| Проект. | | Дрынина | | 08.81 |
| Провер. | | Иструбшина | | 08.81 |

3У81.11-01.05.01

Труба

| Лит. | Масса | Масштаб |
|---|---|---|
| | 7.0 | 1:2 |
| Лист | Листов 1 | |

Труба 60×8 ГОСТ 8732-78 / В 20 ГОСТ 8731-74*

ГИПРОЛЕСТРАНС

3У 81.11-01.05.02

(√)

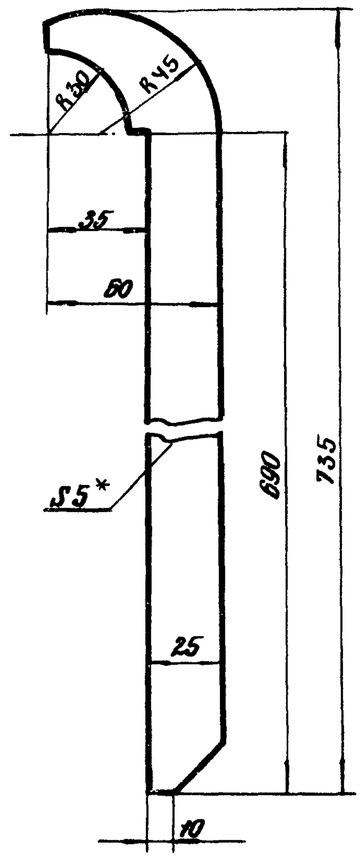


1. * Размер для справок.
2. Предельные отклонения размеров по СМ8

| Инв.№ подл. | Подпись и дата | Взам. инв.№ | Инв.№ дубл. | Подпись и дата |
|---|---|---|---|---|
| 327514 | 14.XII-81 | | | |

| Изм. | Лист | № докум. | Подпись | Дата |
|---|---|---|---|---|
| Нач. отд. | | Обермейстер | | |
| Гл. спец. | | Брилон | | 08.81 |
| Рук. гр. | | Иструбшина | | 08.81 |
| Проект. | | Дрынина | | 08.81 |
| Провер. | | Иструбшина | | 08.81 |

3У81.11-01.05.02

Ребро

| Лит. | Масса | Масштаб |
|---|---|---|
| | 0,8 | 1:2 |
| Лист | Листов 1 | |

Лист Б-ПН-Н05 ГОСТ 19903-74* / Ст3сп ГОСТ 14637-79

ГИПРОЛЕСТРАНС

Rz 80

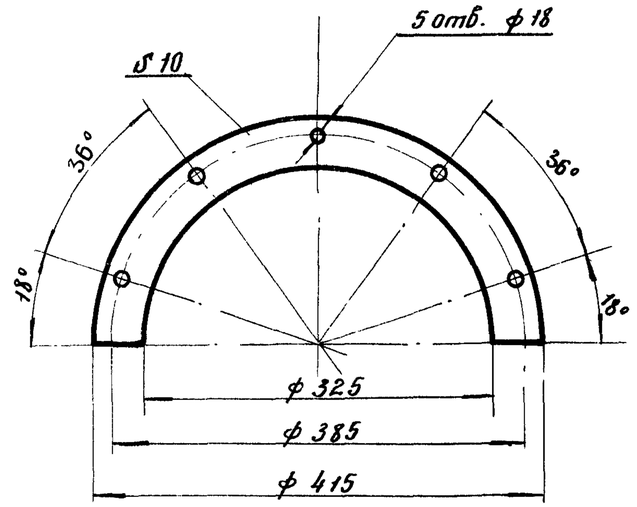


Предельные отклонения размеров – по СМ1

| Изм. | Лист | № докум. | Подпись | Дата |
|---|---|---|---|---|
| Нач. отд. | | Обермейстер | | |
| Гл. спец. | | Брилон | | 08.81 |
| Рук. гр. | | Иструбцина | | 08.81 |
| Проект. | | Друнина | | 08.81 |
| Провер. | | Иструбцина | | 08.81 |

3У 81. 11 – 01. 06. 01.

Фланец

| Лит. | Масса | Масштаб |
|---|---|---|
| | 2,0 | 1:5 |
| Лист | Листов 1 | |

Лист Б-ПН-НО 12. ГОСТ 19903-74*
Ст 3сп ГОСТ 14637-79

ГИПРОСЕЛЬСТРАНС

Инв. № подл. 327516 | Подпись и дата 14.XII-81 | Взам. инв. № | Инв. № дубл. | Подпись и дата



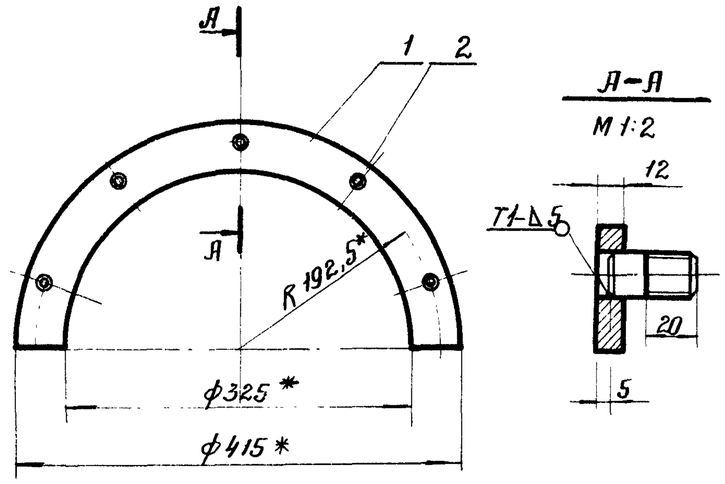


1.* Размер для справок

2. Сварной шов – по ГОСТ 5264-80.

| Формат | Зона | Поз. | Обозначение | Наименование | Кол. | Примеч. |
|---|---|---|---|---|---|---|
| | | | | Детали | | |
| | | 1 | 3У81. 11-01. 06 | Фланец | 1 | |
| | | | | Стандартные изделия | | |
| | | 2 | | Шпилька М12-6g×30.58 ГОСТ 22032-76* | 5 | |

| Изм. | Лист | № докум. | Подпись | Дата |
|---|---|---|---|---|
| Нач. отд. | | Обермейстер | | |
| Гл. спец. | | Брилон | | 08.81 |
| Рук. гр. | | Иструбцина | | 08.81 |
| Проект. | | Друнина | | 08.81 |
| Провер. | | Иструбцина | | 08.81 |

3У 81. 11 – 01. 06

Накладка

| Лит. | Масса | Масштаб |
|---|---|---|
| | 2,1 | 1:5 |
| Лист | Листов 1 | |

ГИПРОСЕЛЬСТРАНС

Инв. № подл. 327515 | Подпись и дата 14.XII-81 | Взам. инв. № | Инв. № дубл. | Подпись и дата

| Формат | Зона | Поз | Обозначение | Наименование | Кол. | Примечание |
|---|---|---|---|---|---|---|
| | | 11 | | Шайба 20 | | |
| | | | | ГОСТ 11371-78 | 1 | |
| | | 12 | | Шплинт 4×32 | | |
| | | | | ГОСТ 397-79* | 2 | |

| Изм. | Лист | № докум. | Подпись | Дата |
|---|---|---|---|---|

ЗУ81.11-01.07

Лист 2

Инв. № подл. 327517 | Подпись и дата 14.XII-81 | Взам. инв. № | Инв. № дубл. | Подпись и дата

| Формат | Зона | Поз. | Обозначение | Наименование | Кол. | Примечание |
|---|---|---|---|---|---|---|
| | | | | **Документация** | | |
| | | | ЗУ81.11-01.07СБ | Сборочный чертеж | | |
| | | | | **Сборочные единицы** | | |
| 11 | | 1 | ЗУ81.11-01.07.01 | Вилка | 1 | 1,82кг |
| | | | | **Детали** | | |
| 11 | | 2 | ЗУ81.11-01.07.02 | Шток | 1 | 0,77кг |
| 11 | | 3 | ЗУ81.11-01.07.03 | Втулка | 1 | 0,05кг |
| 11 | | 4 | ЗУ81.11-01.07.04 | Стержень | 1 | 1,3 |
| 11 | | 5 | ЗУ81.11-01.07.05 | Шайба | 1 | 0,01 |
| Б4 | | 6 | | Труба | | |
| | | | | Труба $\frac{32\times4\ ГОСТ\ 8732-78}{Д\ ГОСТ\ 8731-74*}$ | | |
| | | | | В=1218 | 1 | 3,4кг |
| | | | | **Стандартные изделия** | | |
| | | 7 | | Гайка М24.58 | | |
| | | | | ГОСТ 5915-70* | 1 | |
| | | 8 | | Гайка М24.58 | | |
| | | | | ГОСТ 5915-70* | 1 | |
| | | 9 | | Ось 22-20 Х5×65 | | |
| | | | | ГОСТ 9650-80 | 1 | |
| | | 10 | | Ось 22-20 Х5×80 | | |
| | | | | ГОСТ 9650-80 | 1 | |

| Изм. | Лист | № докум. | Подпись | Дата |
|---|---|---|---|---|
| Нач. отд. | | Обермейстер | | |
| Гл. спец. | | Брилон | | 08.81 |
| Рук. гр. | | Иструбцина | | 06.81 |
| Проект | | Виноградова | | |
| Проверил | | Иструбцина | | 06.81 |

ЗУ81.11-01.07

Тяга соединительная

| Лит. | Лист | Листов |
|---|---|---|
| | 1 | 2 |

ГИПРОЛЕСТРАНС

Инв. № подл. 327517 | Подпись и дата 14.XII-81 | Взамен инв. № | Инв. № дубл. | Подпись и дата

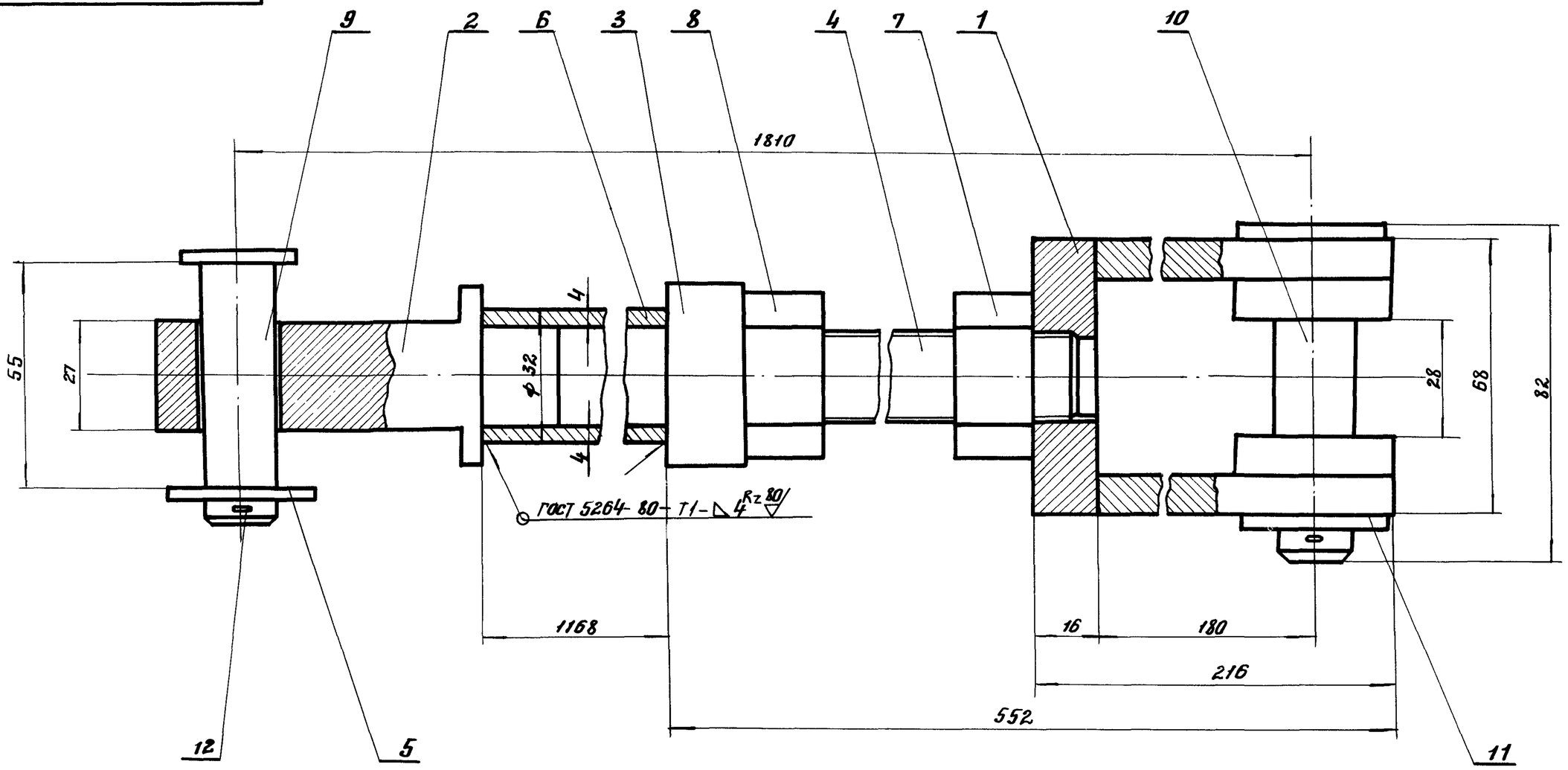


Предельные отклонения размеров - по СМ1

| Изм. | Лист | № докум. | Подпись | Дата |
|---|---|---|---|---|
| Нач. отд. | | Обермейстер | | |
| Гл. спец. | | Брилон | | 08.81 |
| Рук. гр. | | Иструбщина | | 08.81 |
| Проект. | | Виноградова | | |
| Провер. | | Иструбщина | | 08.81 |

3У81. 11-01.07 СБ

Тяга соединительная
Сборочный чертеж.

| Лит. | Масса | Масштаб |
|---|---|---|
| | 8,0 | 1:1 |
| Лист | Листов 1 | |

ГИПРОЛЕСТРАНС

| Инв. № подл. | Подпись и дата | Взам. Инв. № | Инв. № дубл. | Подпись и дата |
|---|---|---|---|---|
| 327518 | 14 XII-81 | | | |

ЗУ81.11-01.07.01СБ

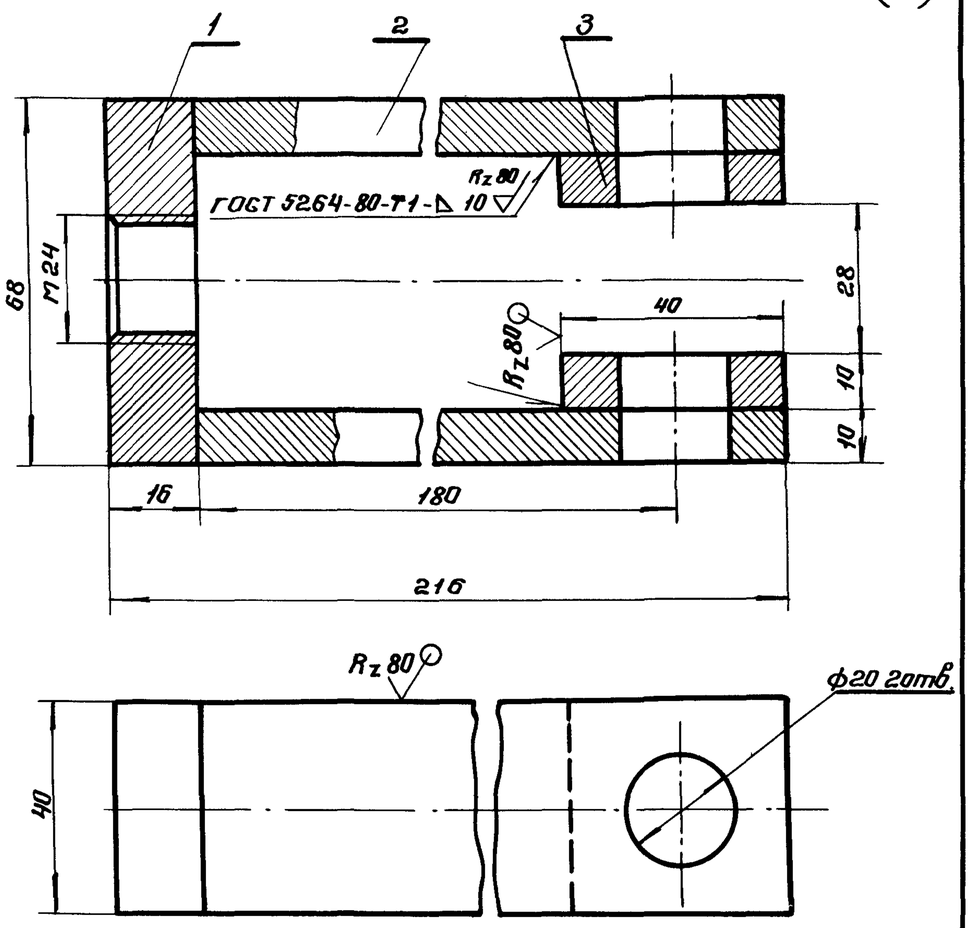


Предельные отклонения размеров - по СМ7.

| Изм. | Лист | № докум. | Подпись | Дата |
|---|---|---|---|---|
| Нач.отд. | Обермейстер | | | |
| Гл.спец. | Брилан | | | 06.81 |
| Рук.гр. | Иструбцина | | | |
| Проект. | Виноградова | | | |
| Провер. | Иструбцина | | | |

ЗУ 81.11-01.07.01 СБ

Вилка. Сборочный чертеж.

| Лит. | Масса | Масштаб |
|---|---|---|
| | 1.82 | 1:1 |

Лист | Листов 1

ГИПРОЛЕСТРАНС

Инв.№ подл. 327520 | Подпись и дата 14.XII.81 | Взам.инв.№ | Инв.№ дубл. | Подпись и дата

| Формат | Зона | Поз. | Обозначение | Наименование | Кол. | Примечание. |
|---|---|---|---|---|---|---|
| | | | | Документация. | | |
| | | | ЗУ81.11-01.07.01СБ | Сборочный чертеж. | | |
| | | | | Детали. | | |
| | | 1 | ЗУ81.11-01.07.01.01 | Планка | 1 | |
| | | | | Полосы: | | |
| | | | | Полоса $\frac{Б-2\ 10\times40\ ГОСТ\ 103-76}{Ст\ 3\ сп-2-I\ ГОСТ\ 535-79}$ | | |
| | | 2 | | L = 200 | 2 | 0,63 кг |
| | | 3 | | L = 40 | 2 | 0,13 кг |

| Изм. | Лит. | № докум. | Подпись | Дата |
|---|---|---|---|---|
| Нач.отд. | Обермейстер | | | |
| Гл.спец. | Брилан | | | 06.81 |
| Рук.гр. | Иструбцина | | | 06.81 |
| Проект. | Виноградова | | | |
| Провер. | Иструбцина | | | 06.81 |

ЗУ81.11-01.07.01

Вилка

| Лит. | Лист | Листов |
|---|---|---|
| | | 1 |

ГИПРОЛЕСТРАНС

Инв.№ подл. 327519 | Подпись и дата 14.XII.81 | Взам.инв.№ | Инв.№ дубл. | Подпись и дата

## 3У81.11-01.07.02

Rz 80 (√)

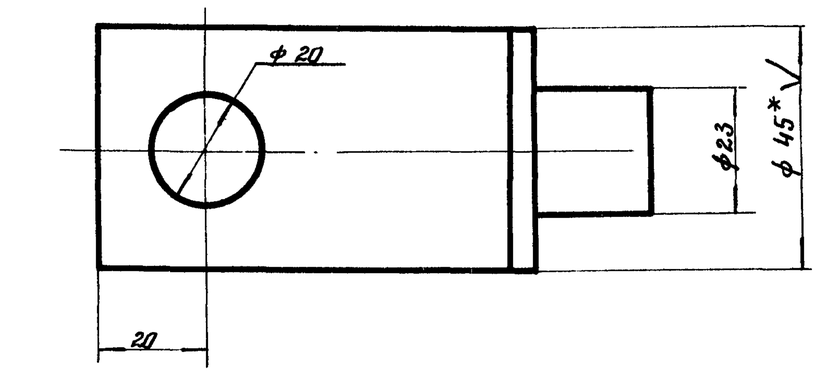


1.* Размер для справок.

2. Предельные отклонения размеров — по СМ1

| Изм. | Лист | № докум. | Подпись | Дата |
|---|---|---|---|---|
| Нач.отд. | | Одермейстер | | |
| Гл. спец. | | Брилон | | 08.81 |
| Рук. гр. | | Иструдцина | | 08.81 |
| Проект. | | Виноградова | | 08.81 |
| Провер. | | Иструдцина | | 08.81 |

3У81.11-01.07.02

Шток

| Лит. | Масса | Масштаб |
|---|---|---|
| | 0,77 | 1:1 |
| Лист | Листов 1 | |

Круг В-45 ГОСТ 2590-71* / Ст. 3сп-2-II ГОСТ 535-79.

ГИПРОЛЕСТРАНС

Инв. № подл. 327522 | Подпись и дата 14.XII-81 | Взам. инв. № | Инв. № дубл. | Подпись и дата

## 3У81.11-01.07.01.01

(√)

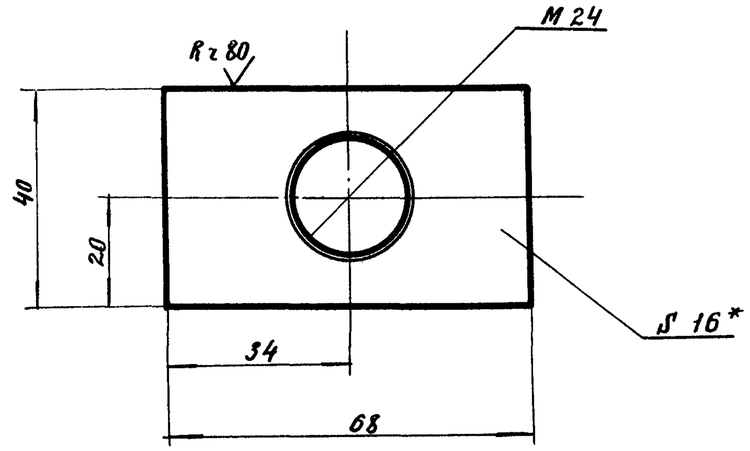


1.* Размер для справок.

2. Предельные отклонения размеров — по СМ1.

| Изм. | Лист | № докум. | Подпись | Дата |
|---|---|---|---|---|
| Нач.отд. | | Одермейстер | | |
| Гл. спец. | | Брилон | | 08.81 |
| Рук. гр. | | Иструдцина | | 08.81 |
| Проект. | | Виноградова | | 08.81 |
| Провер. | | Иструдцина | | 08.81 |

3У81.11-01.07.01.01

Планка

| Лит. | Масса | Масштаб |
|---|---|---|
| | 0,3 | 1:1 |
| Лист | Листов 1 | |

Полоса В-2 16×40 ГОСТ 103-76 / Ст. 3сп-2-II ГОСТ 535-79

ГИПРОЛЕСТРАНС

Инв. № подл. 327521 | Подпись и дата 14.XII-81 | Взам. инв. № | Инв. № дубл. | Подпись и дата

3У81.11-01.07.04

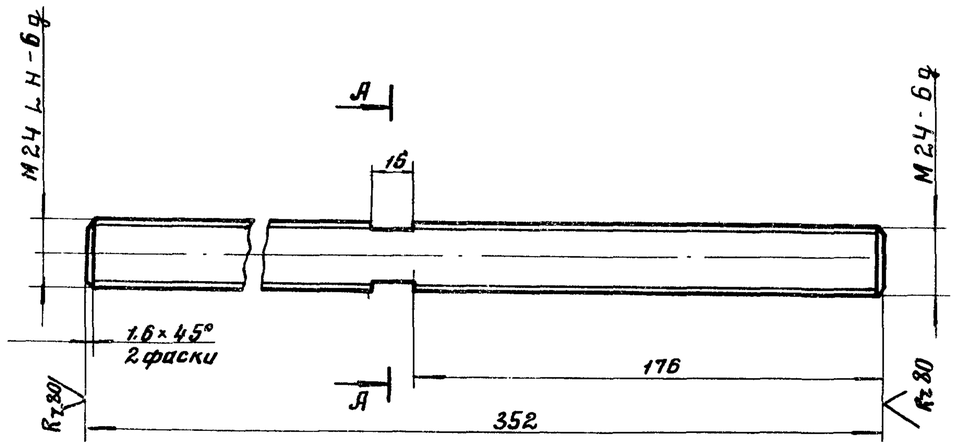


А-А
М 1:1

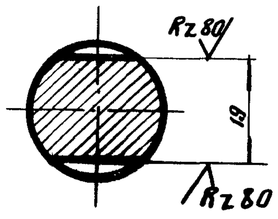


| | | | | | | | |
|---|---|---|---|---|---|---|---|
| Изм. | Лист | № докум. | Подпись | Дата | 3У81.11-01.07.04 | | |
| Нач.отд. | | Обермейстер | | | Стержень | Лит. | Масса 1,3 / Масштаб 1:2 |
| Гл.спец. | | Брилон | | 08.81 | | Лист | Листов 1 |
| Рук.гр. | | Иструдцина | | 08.81 | Круг Б-24 ГОСТ 2590-71* / Ст3сп-2-II ГОСТ 535-79 | ГИПРОЛЕСТРАНС | |
| Проект. | | Виноградова | | | | | |
| Провер. | | Иструдцина | | 08.81 | | | |

Инв.№ подл. 32752 4 | Подпись и дата 14.XII-81 | Взам. Инв.№ | Инв.№ дубл. | Подпись и дата

3У81.11-01.07.03

(√)

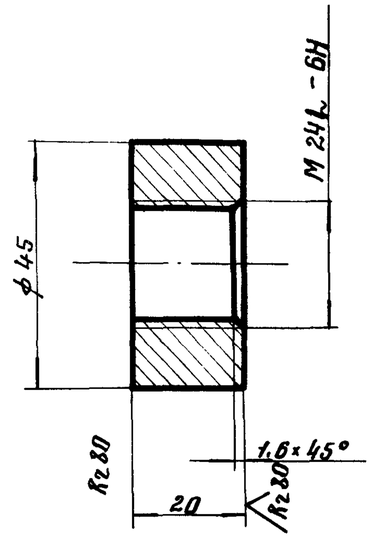


| | | | | | | | |
|---|---|---|---|---|---|---|---|
| Изм. | Лист | № докум. | Подпись | Дата | 3У81.11-01.07.03. | | |
| Нач.отд. | | Обермейстер | | | Втулка. | Лит. | Масса 0,05 / Масштаб 1:1 |
| Гл.спец. | | Брилон | | 08.81 | | Лист | Листов 1 |
| Рук.гр. | | Иструдцина | | 08.81 | | ГИПРОЛЕСТРАНС | |
| Проект. | | Виноградова | | | | | |
| Провер. | | Иструдцина | | 08.81 | | | |

Инв.№ подл. 32752 3 | Подпись и дата 14.XII-81 | Взам. Инв.№ | Инв.№ дубл. | Подпись и дата

3У81.11-01.07.05

Rz 80

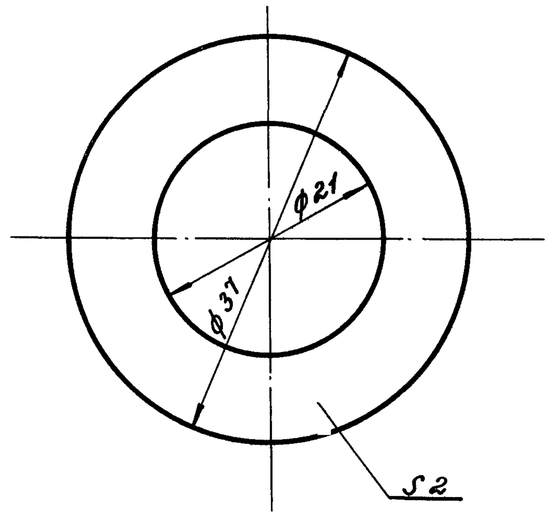


Предельные отклонения размеров - по СМ7.

| Изм. | Лист | № докум. | Подпись | Дата |
|---|---|---|---|---|
| | | | | |

| Лит. | Масса | Масштаб |
|---|---|---|
| | | |

Лист | Листов

ГИПРОЛЕСТРАНС

Инв. № подл. | Подпись и дата | Взам. инв. № | Инв. № дубл. | Подпись и дата

| Изм. | Лист | № докум. | Подпись | Дата |
|---|---|---|---|---|
| | | | | |

| | | | |
|---|---|---|---|
| Нач. отд. | Обермейстер | | |
| Гл. спец. | Брилон | | 08.81 |
| Рук. гр. | Иструбцина | | 08.81 |
| Проект. | Виноградова | | |
| Проверил | Иструбцина | | 08.81 |

Инв. № подл. 327525 | Подпись и дата 14.XII.81

3У81.11-01.07.05

Шайба

| Лит. | Масса | Масштаб |
|---|---|---|
| | 0.01 | 2:1 |

Лист | Листов 1

Круг В-37 ГОСТ 2590-71* / Ст3сп-2-II ГОСТ 535-79

ГИПРОЛЕСТРАНС

| Формат | Зона | Поз. | Обозначение | Наименование | Кол. | Примечание |
|---|---|---|---|---|---|---|
| | | | | | | |
| | | | | Документация | | |
| | | | | | | |
| | | | 3У81.11-01.08СБ | Сборочный чертеж. | | |
| | | | | | | |
| | | | | Детали. | | |
| | | | | | | |
| А4 | | 1 | 3У81.11-01.08.01 | Квадрат | 1 | 0.26кг |
| А4 | | 2 | 3У81.11-01.08.02 | Втулка | 1 | 0.21 |
| А4 | | 3 | 3У81.11-01.08.03 | Лист | 1 | 0.85 |
| А4 | | 4 | 3У81.11-01.08-04 | Ребро | 2 | 0.14 |

Инв.№ подл. | Подпись и дата | Взам.инв.№ | Инв.№ дубл. | Подпись и дата
327526 | 14.XII-81

| Изм | Лист | № докум. | Подп. | Дата |
|---|---|---|---|---|
| Нач.отд. | | Обертейстер | | |
| Гл.спец. | | Брилон | | 08.81 |
| Рук.гр. | | Иструбцина | | 08.81 |
| Провер. | | Друнина | | 08.81 |
| Провер. | | Иструбцина | | 08.81 |

3У81.11-01.08

Рычаг

| Лит. | Лист | Листов |
|---|---|---|
| | | 1 |

ГИПРОЛЕСТРАНС

3У81.11-01.08СБ

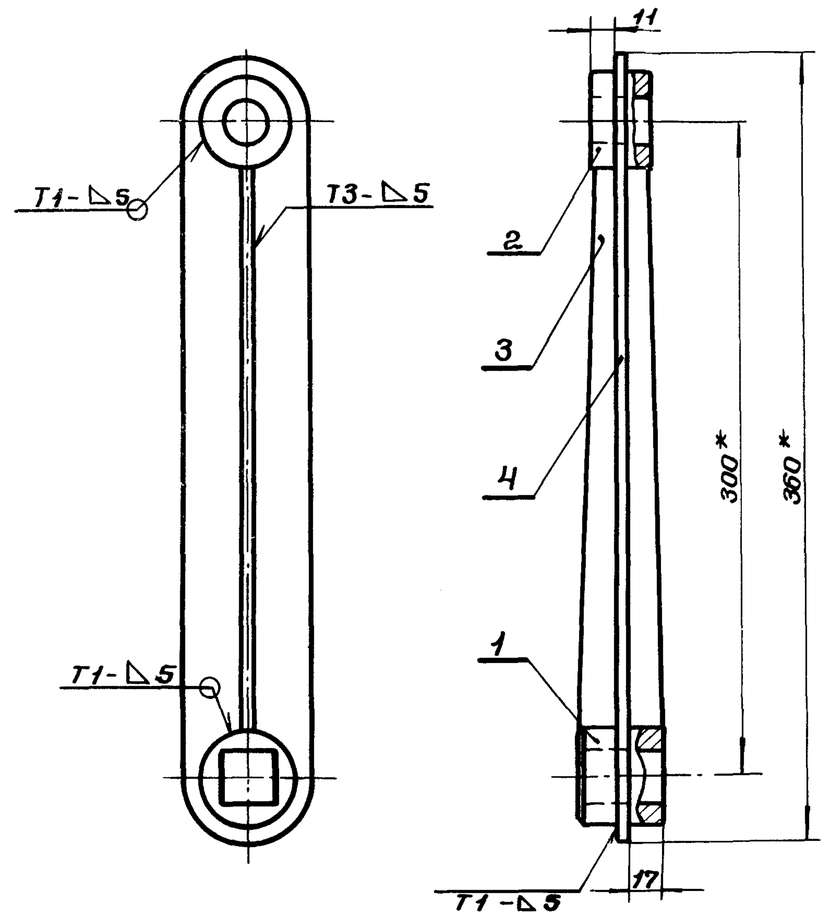


1.* Размеры для справок.

2. Несоосность отверстий не более 0,5 мм.

3. Швы сварных соединений по ГОСТ 5264-80.

Инв.№ подл. | Подпись и дата | Взам.инв.№ | Инв.№ дубл. | Подпись и дата
327527 | 14.XII-81

| Изм | Лист | № докум. | Подпись | Дата |
|---|---|---|---|---|
| Нач.отд. | | Обертейстер | | |
| Гл.спец. | | Брилон | | 08.81 |
| Рук.гр. | | Иструбцина | | 08.81 |
| Проект. | | Друнина | | 08.81 |
| Провер. | | Иструбцина | | 08.81 |

3У81.11-01.08СБ

Рычаг

| Лит. | Масса | Масштаб |
|---|---|---|
| | 1,6 | 1:2.5 |
| Лист | Листов 1 | |

ГИПРОЛЕСТРАНС

ф.34

3У81.11-01.08.02

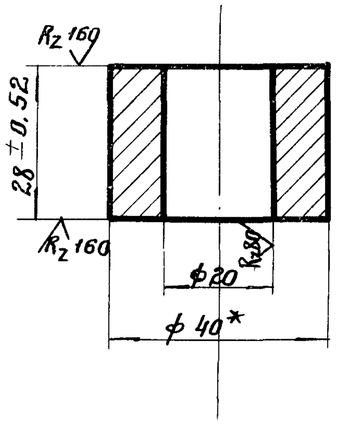


1.* Размер для справок.

2. Предельные отклонения размеров по СМ8

| Изм. | Лист | № докум. | Подпись | Дата |
|---|---|---|---|---|
| Нач. отд. | | Обермейстер | | |
| Гл. спец. | | Брилон | | 08.81 |
| Рук. гр. | | Иструбцина | | 08.81 |
| Проект. | | Друнина | | 08.81 |
| Провер. | | Иструбцина | | 08.81 |

Втулка

| Лит. | Масса | Масштаб |
|---|---|---|
| | 0,21 | 1:1 |

Лист | Листов 1

Круг В 40 ГОСТ 2590-71* / Ст 3сп-2-I ГОСТ 535-79

ГИПРОЛЕСТРАНС

Инв. № подл. 327529 | Подпись и дата 14.XII.81 | Взам. инв. № | Инв. № дубл. | Подпись и дата

3У81.11-01.08.01

А-А

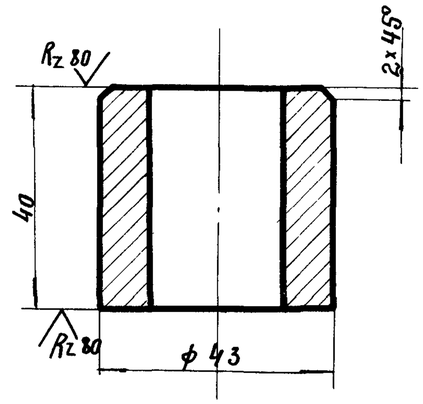


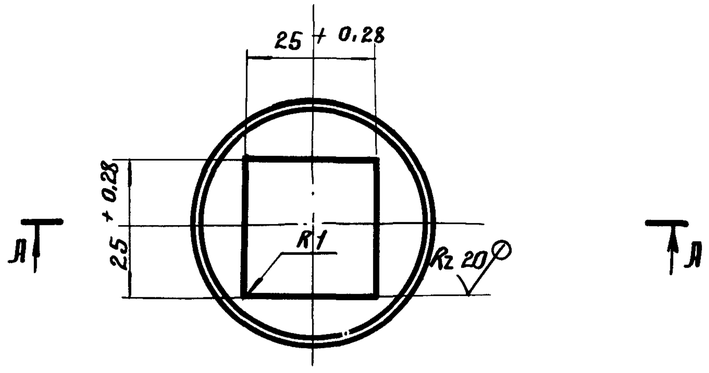


Неуказанные предельные отклонения размеров по СМ8

| Изм. | Лист | № докум. | Подпись | Дата |
|---|---|---|---|---|
| Нач. отд. | | Обермейстер | | |
| Гл. спец. | | Брилон | | 08.81 |
| Рук. гр. | | Иструбцина | | 08.81 |
| Проект. | | Друнина | | 08.81 |
| Провер. | | Иструбцина | | 08.81 |

Квадрат

| Лит. | Масса | Масштаб |
|---|---|---|
| | 0,26 | 1:1 |

Лист | Листов 1

Круг В 43 ГОСТ 2590-71* / 45-2-б ГОСТ 1050-74

ГИПРОЛЕСТРАНС

Инв. № подл. 327528 | Подпись и дата 14.XII.81 | Взам. инв. № | Инв. № дубл. | Подпись и дата

3У81.11-01.08.03

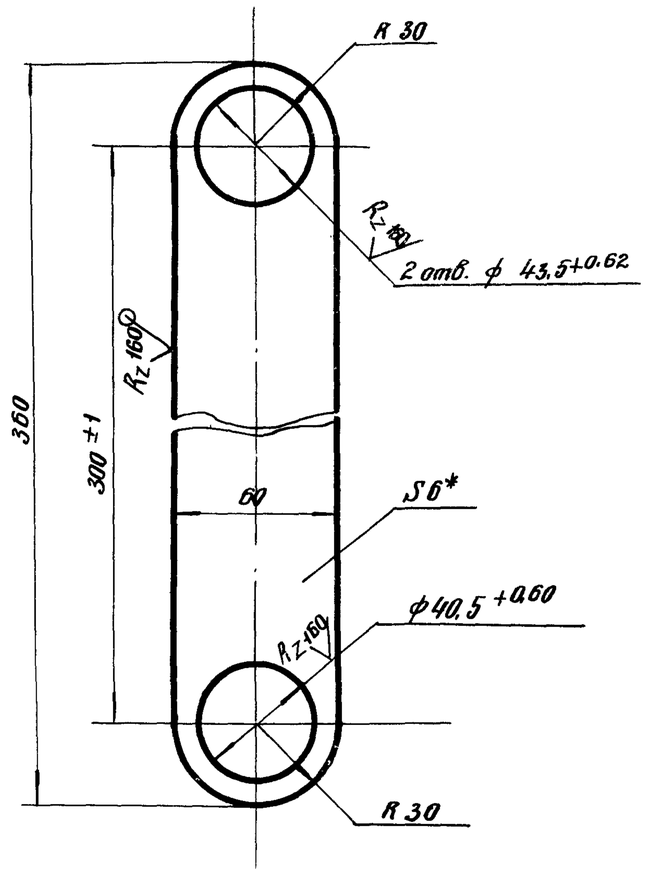


1.* Размер для справок

2. Неуказанные предельные отклонения размеров по см 7

| Изм. | Лист | № докум. | Подпись | Дата |
|---|---|---|---|---|
| Нач. отд. | | Обормейстер | | |
| Гл. спец. | | Брилон | | 08.81 |
| Рук. гр. | | Иструбцина | | 08.81 |
| Проект. | | Друнина | | 08.81 |
| Провер. | | Иструбцина | | 08.81 |

3У 81.11-01.08.03

Лист

| Лит. | Масса | Масштаб |
|---|---|---|
| | 0,85 | 1:2 |
| Лист | Листов 1 | |

Полоса Б-26×6 ОГОСТ 103-76 / Ст 3 сп 2-П ГОСТ 535-79

ГИПРОЛЕСТРАНС

Инв.№ подл. 327530 | Подпись и дата | Взам. инв.№ | Инв.№ дубл. | Подпись и дата

3У81.11-01.08.04

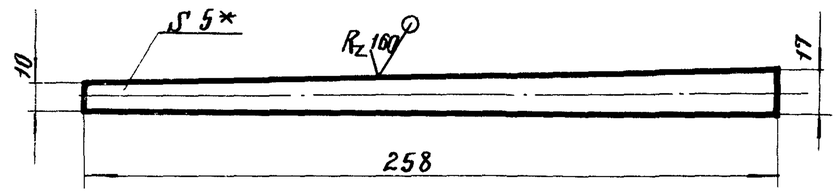


1.* Размер для справок.

2. Предельные отклонения размеров по см 8.

| Изм. | Лист | № докум. | Подпись | Дата |
|---|---|---|---|---|
| Нач. отд. | | Обормейстер | | |
| Гл. спец. | | Брилон | | 08.81 |
| Рук. гр. | | Иструбцина | | 08.81 |
| Проект. | | Друнина | | 08.81 |
| Провер. | | Иструбцина | | 08.81 |

3У 81.11-01.08.04

Ребро

| Лит. | Масса | Масштаб |
|---|---|---|
| | 0,14 | 1:2 |
| Лист | Листов 1 | |

Лист Б-ПН-на 5 ГОСТ 19903-74* / Ст 3 сп ГОСТ 14637-79

ГИПРОЛЕСТРАНС

Инв.№ подл. 327531 | Подпись и дата | Взам. инв.№ | Инв.№ дубл. | Подпись и дата

ЗУ 81.11-01.01

Rz 80 (√)

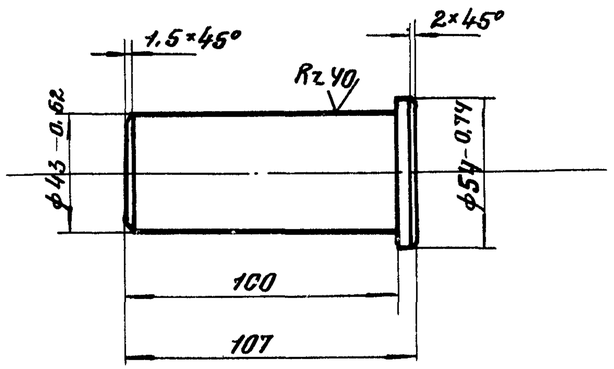


Неуказанные предельные отклонения размеров по СМ8

| Изм. | Лист | № докум. | Подпись | Дата |
|---|---|---|---|---|
| Нач.отд. | | Обермейстер | | |
| Гл.спец. | | Брилон | | 08.81 |
| Рук.гр. | | Иструбцина | | 08.81 |
| Проект. | | Друнина | | 08.81 |
| Провер. | | Иструбцина | | 08.81 |

ЗУ 81. 11 – 01.10

Палец

| Лит. | Масса | Масштаб |
|---|---|---|
| | 1,2 | 1:2 |

Лист | Листов 1

Круг В 55 ГОСТ 2590-71* / 20 – 2-б ГОСТ 1050-74**

ГИПРОЛЕСТРАНС

Инв. № подл. 327533 | Подпись и дата 14.XII-81 | Взам. инв. № | Инв. № дубл. | Подпись и дата

ЗУ 81.11-01.09

Rz 80 (√)

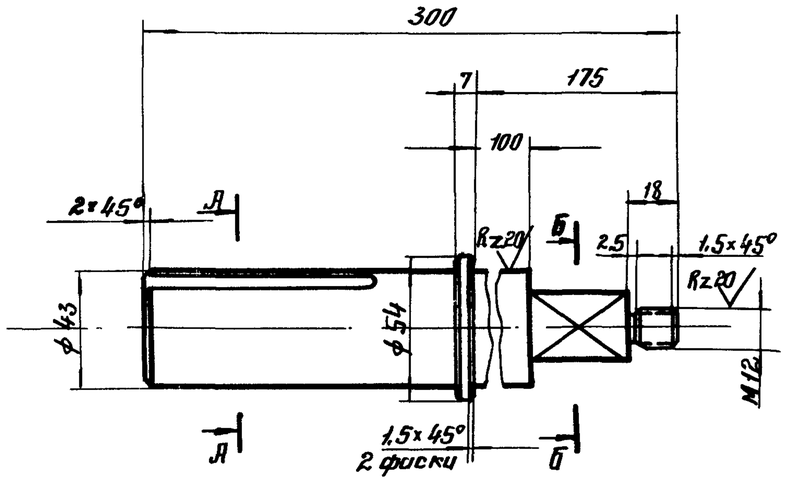


А–А

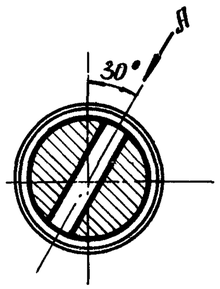


Вид А (повернуто)

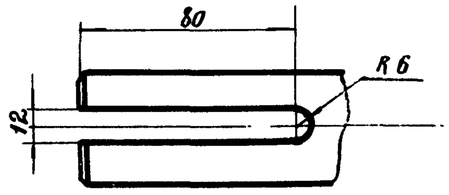


Б–Б

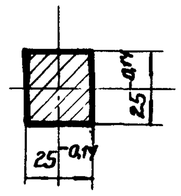


Неуказанные предельные отклонения размеров: охватывающих – по А 7, охватываемых – по В 7, прочих – ±½ допуска 8 кл.

| Изм. | Лист | № докум. | Подпись | Дата |
|---|---|---|---|---|
| Нач.отд. | | Обермейстер | | |
| Гл.спец. | | Брилон | | 08.81 |
| Рук.гр. | | Иструбцина | | 08.81 |
| Проект. | | Друнина | | 08.81 |
| Провер. | | Иструбцина | | 08.81 |

ЗУ 81. 11 – 01. 09

Палец

| Лит. | Масса | Масштаб |
|---|---|---|
| | 3,5 | 1:2 |

Лист | Листов 1

Круг В 55 ГОСТ 2590-71* / 20 – 2-б ГОСТ 1050-74**

ГИПРОЛЕСТРАНС

Инв. № подл. 327532 | Подпись и дата 14.XII-81 | Взам. инв. № | Инв. № дубл. | Подпись и дата

## 3У81.11-01.12

Rz 80

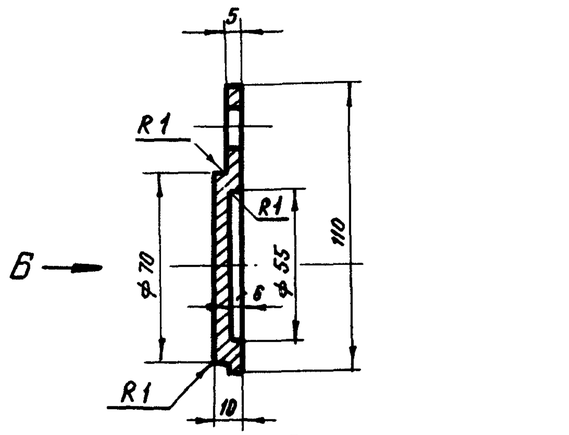


Вид Б

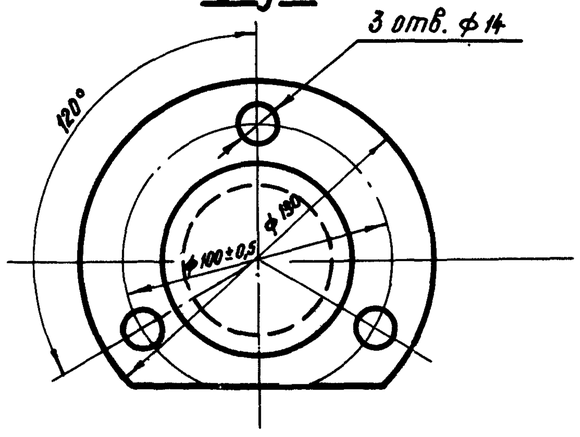


Неуказанные предельные отклонения размеров - по СМ1

| Изм. | Лист | № докум. | Подпись | Дата |
|---|---|---|---|---|
| Нач. отд. | | Вермейстер | | |
| Гл. спец. | | Брилон | | 08.81 |
| Рук. гр. | | Иструбцина | | 06.81 |
| Проект. | | Друнина | | 08.81 |
| Провер. | | Иструбцина | | 06.81 |

3У81.11-01.12

Крышка

| Лит. | Масса | Масштаб |
|---|---|---|
| | 0,52 | 1:2 |
| Лист | Листов 1 | |

Лист — Б-ПН-НО 12 ГОСТ 19903-74 / Ст3сп ГОСТ 14637-79

ГИПРОСЕЛЬСТРАНС

Инв. № подл. 327535 | Подпись и дата 14.XII | Взам. инв. № | Инв. № дубл. | Подпись и дата

## 3У81.11-01.11

Rz 80

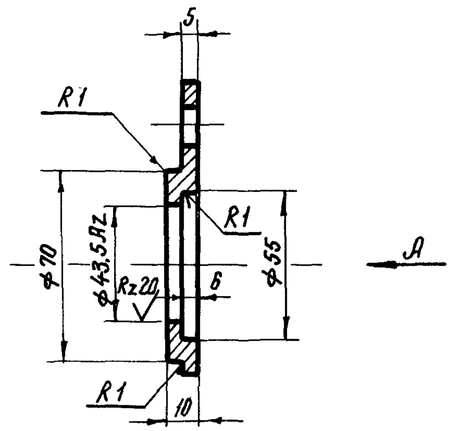


Вид А

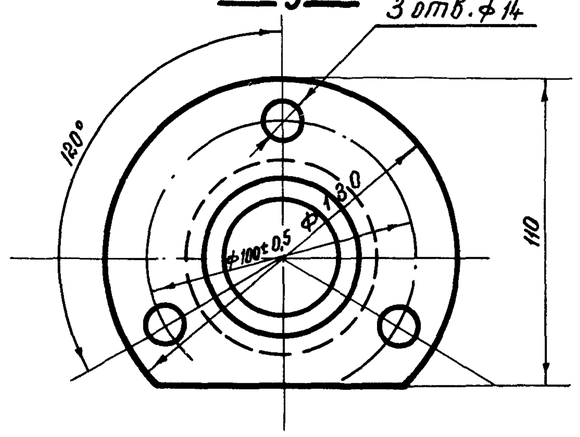


Неуказанные предельные отклонения размеров - по СМ1

| Изм. | Лист | № докум. | Подпись | Дата |
|---|---|---|---|---|
| Нач. отд. | | Вермейстер | | |
| Гл. спец. | | Брилон | | 08.81 |
| Рук. гр. | | Иструбцина | | 06.81 |
| Проект. | | Друнина | | 08.81 |
| Провер. | | Иструбцина | | 06.81 |

3У81.11-01.11

Крышка

| Лит. | Масса | Масштаб |
|---|---|---|
| | 0,46 | 1:2 |
| Лист | Листов 1 | |

Лист — Б-ПН-НО 12 ГОСТ 19903-74 / Ст3сп ГОСТ 14637-79

ГИПРОСЕЛЬСТРАНС

Инв. № подл. 325534 | Подпись и дата 14.XII | Взам. инв. № | Инв. № дубл. | Подпись и дата

3У81.11-01.14

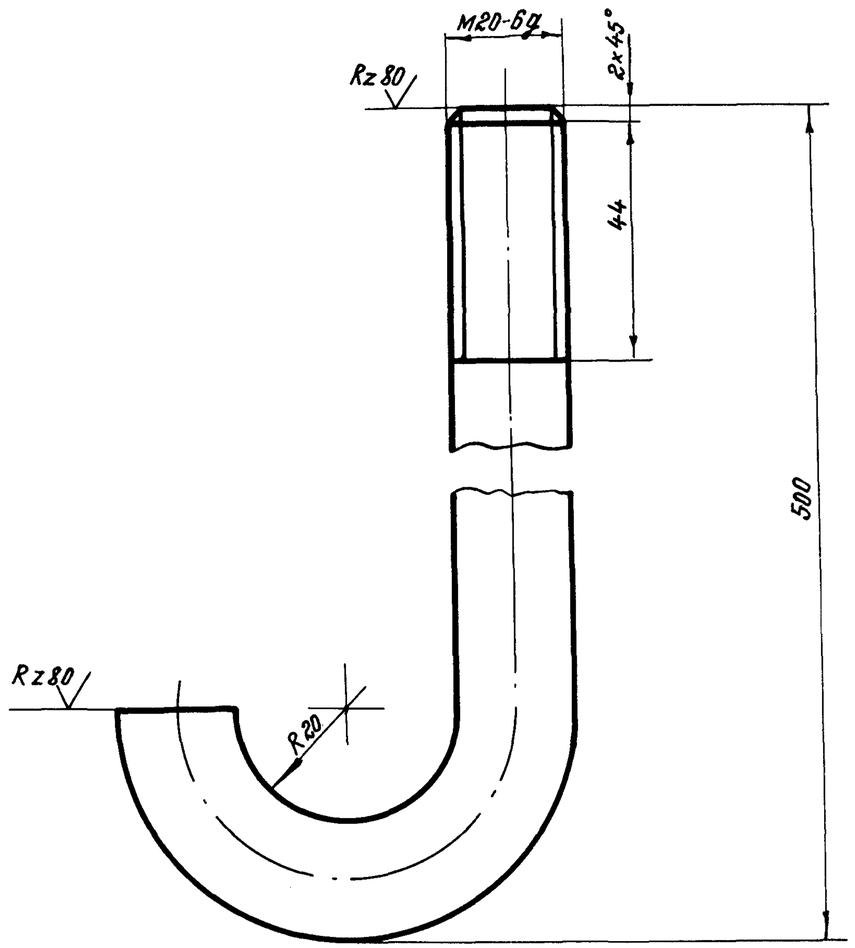


Неуказанные предельные отклонения размеров - по СМ9

Длина развернутой детали - 555 мм

| Изм. | Лист | № докум. | Подпись | Дата |
|---|---|---|---|---|
| Нач.отд. | | Обермейстер | | |
| Гл.спец. | | Брилон | | 08.81 |
| Рук.гр. | | Иструбцина | | 08.81 |
| Проект. | | Виноградова | | |
| Провер. | | Иструбцина | | 08.81 |

3У81.11-01.14

Болт анкерный

| Лит. | Масса | Масштаб |
|---|---|---|
| | 3,1 | 1:1 |
| Лист | Листов 1 | |

Круг В-30 ГОСТ 2590-71* / Ст3сп-2-II ГОСТ 535-79

ГИПРОЛЕСТРАНС

Инв.№ подл. 327537 | Подпись и дата 14.XII-81 | Взам.инв.№ | Инв.№ дубл. | Подпись и дата

3У81.11-01.13

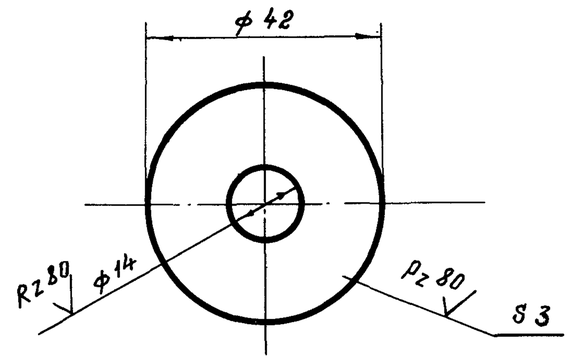


1.* Размер для справок

2. Предельные отклонения размеров диаметров - по А1, В1.

| Изм. | Лист | № докум. | Подпись | Дата |
|---|---|---|---|---|
| Нач.отд. | | Обермейстер | | |
| Гл.спец. | | Брилон | | 08.81 |
| Рук.гр. | | Иструбцина | | 08.81 |
| Проект. | | Друнина | | 08.81 |
| Провер. | | Иструбцина | | 08.81 |

3У81.11-01.13

Шайба

| Лит. | Масса | Масштаб |
|---|---|---|
| | 0,029 | 1:1 |
| Лист | Листов 1 | |

Круг В-42 ГОСТ 2590-71* / Ст3сп-2-II ГОСТ 535-79

ГИПРОЛЕСТРАНС

Инв.№ подл. 327536 | Подпись и дата 14.XII-81 | Взам.инв.№ | Инв.№ дубл. | Подпись и дата

| Формат | Зона | Поз. | Обозначение | Наименование | Кол. | Примечание |
|---|---|---|---|---|---|---|
| | | | | **Документация** | | |
| 12 | | | 3У81.11-02.01 СБ | Сборочный чертеж | | |
| | | | | **Детали** | | |
| 11 | | 1 | 3У81.11-03.08 | Фланец | 1 | 1.2 |
| | | 2 | 3У81.11-02.01.01 | Конус | 1 | 9.0 кг |
| Б4 | | 3 | | Обечайка | | |
| | | | | Лист 5 ГОСТ 19903-74* / Ст 3 сп ГОСТ 14637-79 | | |
| | | | | 245 х 1272 | 1 | 12.2 кг |
| 11 | | 4 | 3У81.11-02.01.02 | Кольцо | 1 | 3.0 |

Подпись и дата | Взамен инв.№ | Инв.№ дубл. | Подпись и дата | Инв.№ подл. 327540

| Изм. | Лист | № докум. | Подпись | Дата |
|---|---|---|---|---|
| Нач. отд. | | Обермейстер | | |
| Гл. спец. | | Брилон | | 08.81 |
| Рук. гр. | | Иструбцина | | 08.81 |
| Провект. | | Виноградова | | |
| Проверил | | Иструбцина | | 08.81 |

3У81.11-02.01

Бункер

| Лит. | Лист | Листов |
|---|---|---|
| | | |

ГИПРОЛЕСТРАНС

| Формат | Зона | Поз. | Обозначение | Наименование | Кол. | Примечание |
|---|---|---|---|---|---|---|
| | | | | **Документация** | | |
| | | | 3У81.11-02 СБ | Сборочный чертеж | | |
| | | | | **Сборочные единицы** | | |
| 12 | | 1 | 3У81.11-02.01 | Бункер | 1 | 25,4 кг |
| | | 2 | 3У81.11-02.02 | Опора | 2 | 3.95 |
| 11 | | 3 | 3У81.11-02.03 | Фланец | 2 | 6.9 |
| | | | | **Прочие изделия** | | |
| | | 4 | | Циклон ЦН-15 Ду800 системы НИИОГАЗ | 1 | 836 кг |

Подпись и дата | Взамен инв.№ | Инв.№ дубл. | Подпись и дата | Инв.№ подл. 327538

| Изм. | Лист | № докум. | Подпись | Дата |
|---|---|---|---|---|
| Нач. отд | | Обермейстер | | |
| Гл. спец. | | Брилон | | 08.81 |
| Рук. гр. | | Иструбцина | | 08.81 |
| Провект. | | Виноградова | | |
| Проверил | | Иструбцина | | 08.81 |

3У81. 11-02

Циклон ЦН-15 Ду800

| Лит. | Лист | Листов |
|---|---|---|
| | | |

ГИПРОЛЕСТРАНС

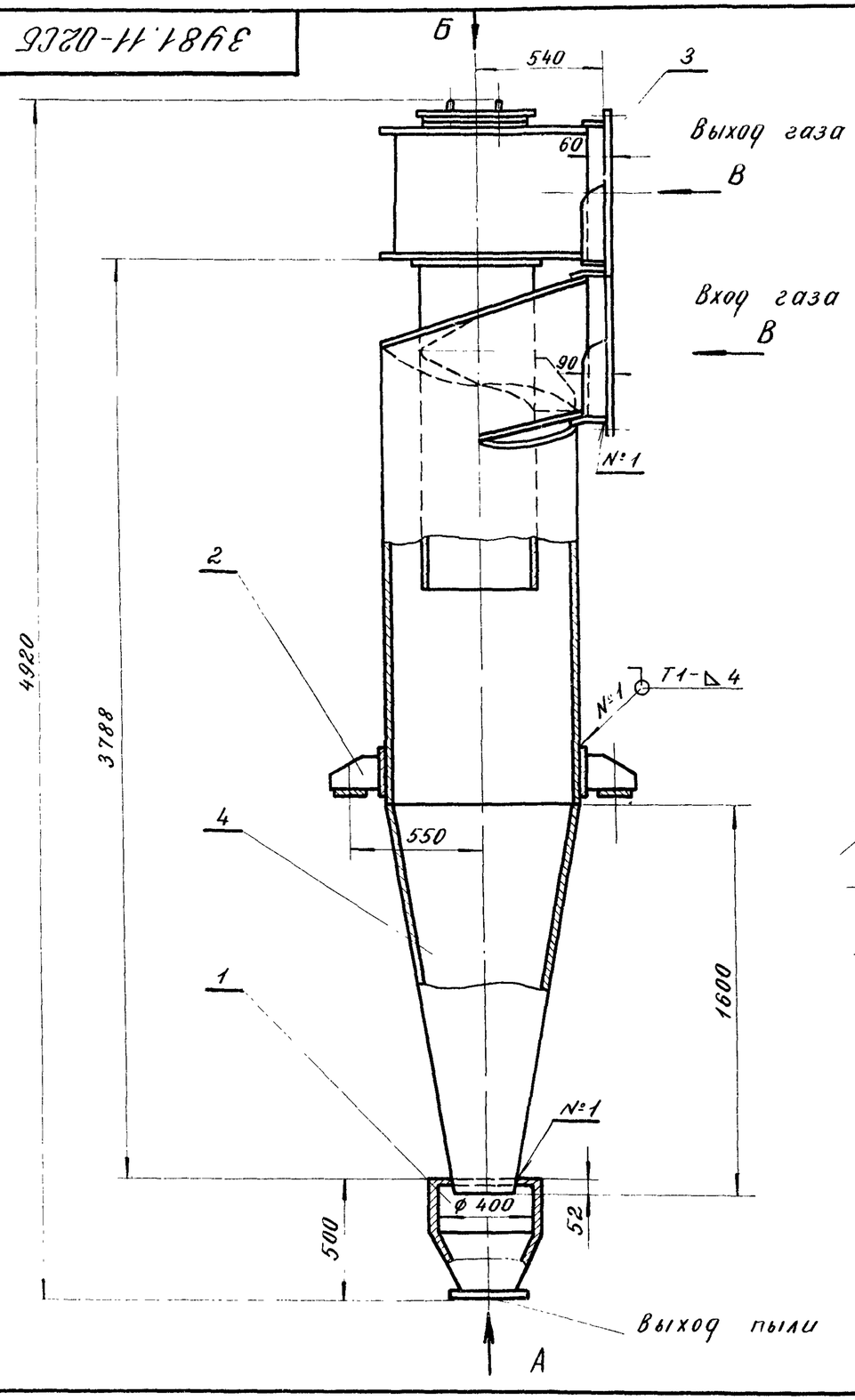


## Вид Б

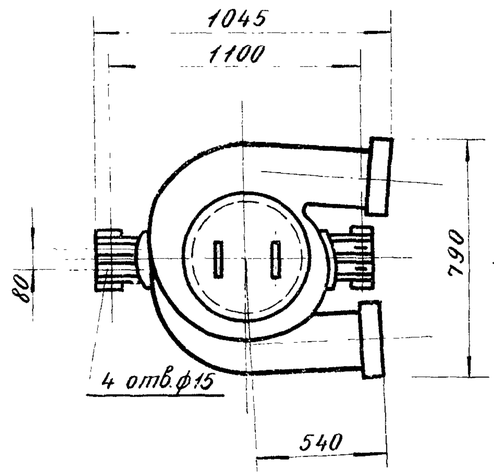


## Вид А
М 1:2

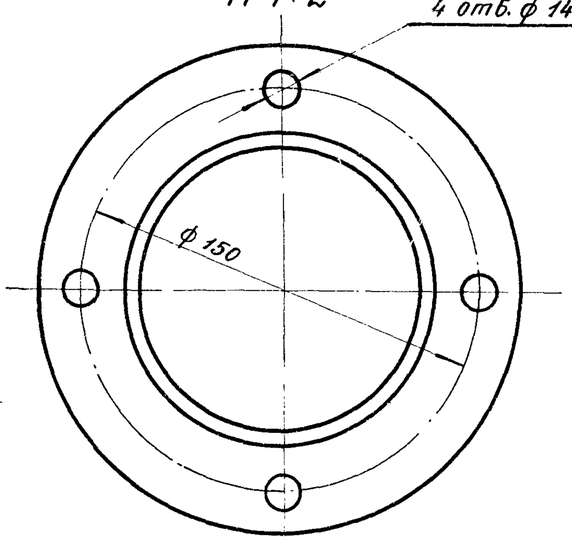


## Вид В
М 1:10

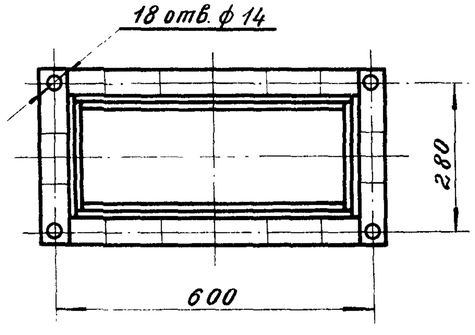


1. Верхнюю улитку циклона приварить после соединения с газопроводами.
2. Приварку опор производить при монтаже.
3. Сварку производить электродами Э-42 по ГОСТ 9467-75.
4. Типы и конструктивные элементы швов сварных соединений по ГОСТ 5264-80.
5. Шероховатость поверхностей сварных швов – $R_z 80$

| Изм. | Лист | № докум. | Подпись | Дата |
|---|---|---|---|---|
| Нач. отд. | | Абермейстер | | |
| Гл. спец. | | Брилон | | 08.81 |
| Рук. гр. | | Иструбцина | | 08.81 |
| Проект. | | Виноградова | | |
| Проверил | | Иструбцина | | 08.81 |

3У81.11-02СБ

Циклон ЦН-15 Ду800. Сборочный чертеж.

| Лит. | Масса | Масштаб |
|---|---|---|
| | 872.0 | 1:20 |
| Лист | Листов 1 | |

ГИПРОЛЕСТРАНС

| Инв. № подл. | Подпись и дата | Взамен инв. № | Инв. № дубл. | Подпись и дата |
|---|---|---|---|---|
| 327539 | | | | |

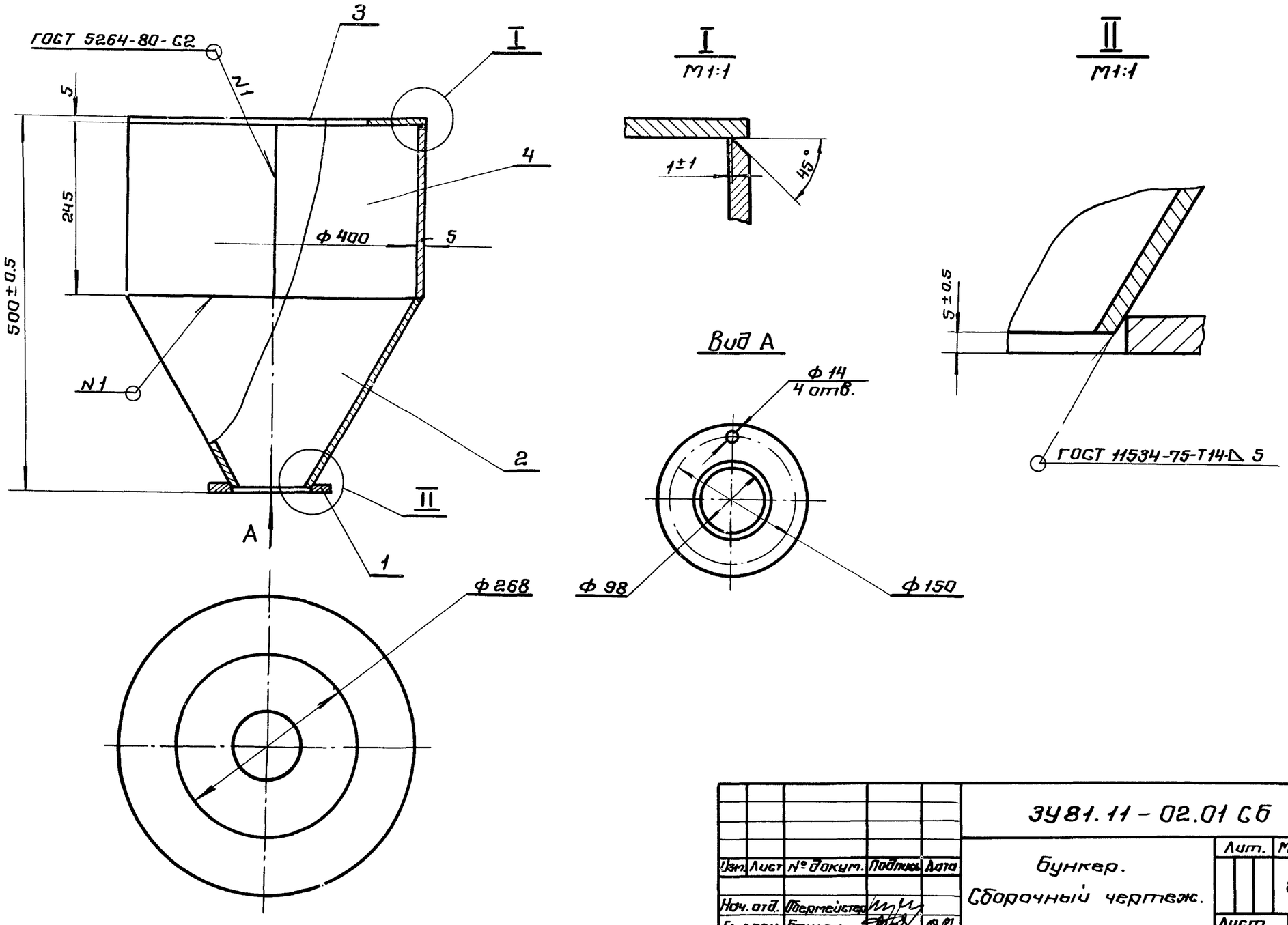


| Изм. | Лист | № докум. | Подпись | Дата |
|---|---|---|---|---|
| Нач. отд. | | Обермейстер | | |
| Гл. спец. | | Брилан | | 08.81 |
| Рук. гр. | | Иструбцина | | 08.81 |
| Проект. | | Штейнбайс | | |
| Провер. | | Иструбцина | | 08.81 |

ЗУ81.11 – 02.01 СБ

Бункер.
Сборочный чертеж.

| Лит. | Масса | Масштаб |
|---|---|---|
| | 25.4 | 1:5 |

Лист | Листов 1

ГИПРОЛЕСТРАНС

| Инв. № подл. | Подпись и дата | Взам. инв. № | Инв. № дубл. | Подпись и дата |
|---|---|---|---|---|
| 327541 | 14.XII.81 | | | |

ЗУ81.11-02.01СБ

# 3У81.11-02.01.01

(√)

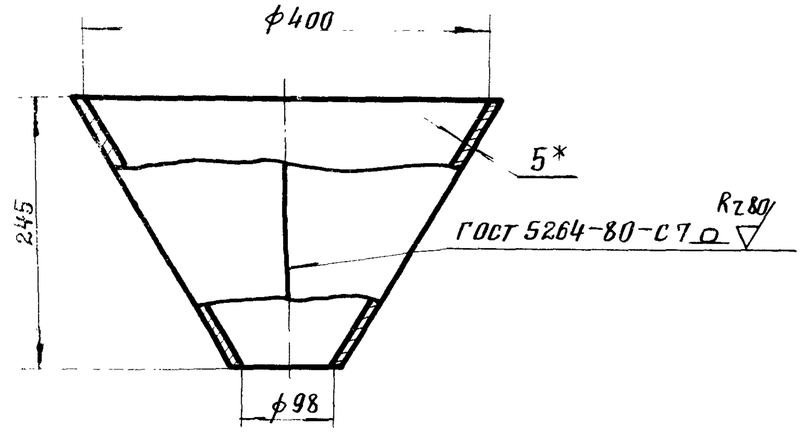


## Развертка

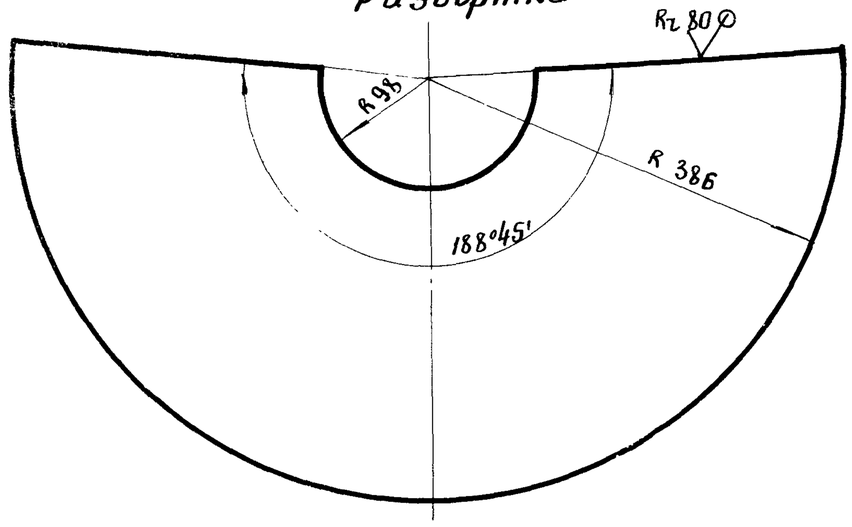


1.* Размер для справок

2. Предельные отклонения размеров — по СМ9

| | | | | | | | |
|---|---|---|---|---|---|---|---|
| Инв.№ подл. | 32754 2 | Подпись и дата | 14.XII.81 | Взам. инв.№ | | Инв.№ дубл. | | Подпись и дата | |

| Изм. | Лист | № докум. | Подпись | Дата |
|---|---|---|---|---|
| Нач. отд. | | Обермейстер | | |
| Гл. спец. | | Брилон | | 08.81 |
| Рук. гр. | | Иструбцина | | 08.81 |
| Проект. | | Штейнвайс | | |
| Провер. | | Иструбцина | | 08.81 |

3У81.11-02.01.01

Конус

| Лит. | Масса | Масштаб |
|---|---|---|
| | 9,0 | 1:5 |
| Лист | Листов 1 | |

Лист Б-ПН-Н05 ГОСТ 19903-74
Б Ст 3сп ГОСТ 14637-79

ГИПРОЛЕСТРАНС

# 3У81.11-02.01.02

(√)

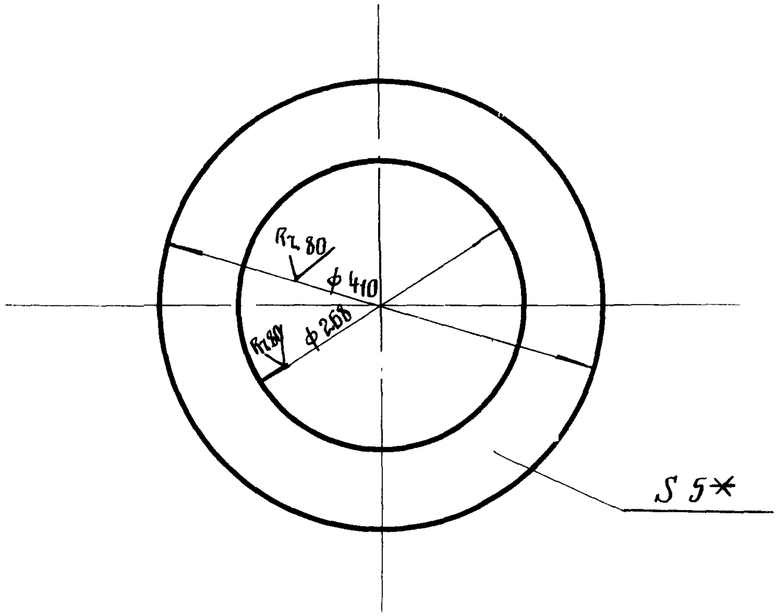


* Размер для справок

Предельные отклонения размеров — по СМ9

| | | | | | | | |
|---|---|---|---|---|---|---|---|
| Инв.№ подл. | 32754 3 | Подпись и дата | 14.XII.81 | Взам. инв.№ | | Инв.№ дубл. | | Подпись и дата | |

| Изм. | Лист | № докум. | Подпись | Дата |
|---|---|---|---|---|
| Нач. отд. | | Обермейстер | | |
| Гл. спец. | | Брилон | | 08.81 |
| Рук. гр. | | Иструбцина | | 08.81 |
| Проект. | | Штейнвайс | | |
| Провер. | | Иструбцина | | 08.81 |

3У81.11-02.01.02

Кольцо

| Лит. | Масса | Масштаб |
|---|---|---|
| | 3,0 | 1:5 |
| Лист | Листов | |

Лист Б-ПН-Н05 ГОСТ 19903-74
Б Ст 3сп ГОСТ 14637-79

ГИПРОЛЕСТРАНС

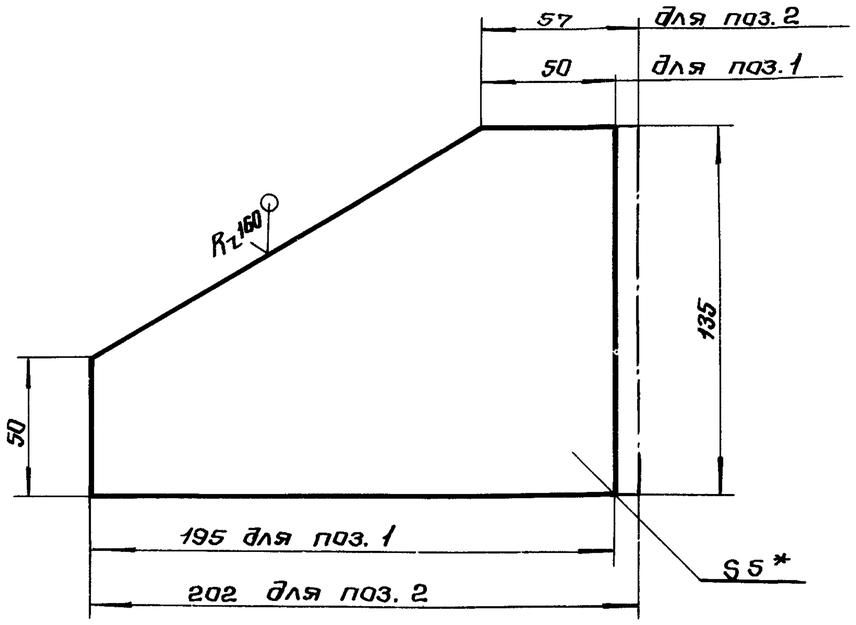


1.* Размер для справок.

2. Масса детали поз.1 - 0.55кг, поз.2 - 0.6 кг.

3. Предельные отклонения размеров - по СМ9.

| Изм. | Лист | № докум. | Подпись | Дата | 3У81.11-02.02.01 | | |
|---|---|---|---|---|---|---|---|
| Нач.отд. | | Обертейстер | | | Ребро | Лит. | Масса: см. прим. / Масштаб: 1:2 |
| Гл.спец. | | Бриллон | | 08.81 | | Лист | Листов 1 |
| Рук.гр. | | Иструбцина | | 08.81 | Лист 5 ГОСТ 19903-74* Ст 3сп ГОСТ 14637-79 | ГИПРОЛЕСТРАНС | |
| Проект. | | Виноградова | | | | | |
| Провер. | | Иструбцина | | 08.81 | | | |

Инв.№ подл. 327545 | Подпись и дата | Взам.инв.№ | Инв.№ дубл. | Подпись и дата

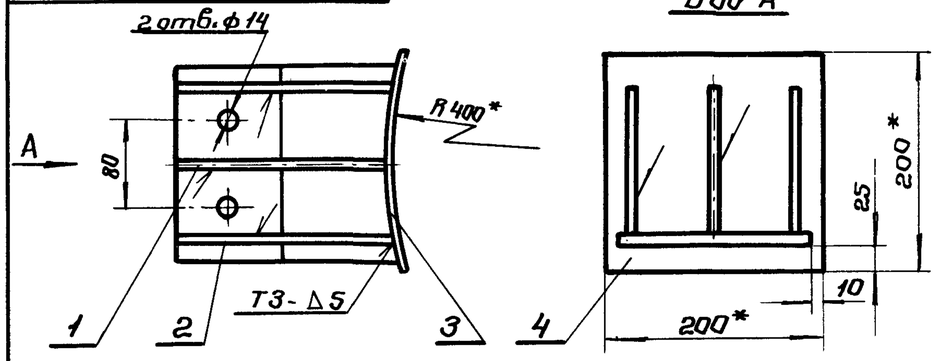


1.* Размеры для справок.

2. Сварные швы по ГОСТ 5264-80.

| Формат | Зона | Поз. | Обозначение | Наименование | Кол. | Примеч. |
|---|---|---|---|---|---|---|
| | | | | | | |
| | | | | Детали | | |
| А1 | | 1 | 3У81.11-02.02.01 | Ребро | 1 | |
| А1 | | 2 | 3У81.11-02.02.01 | Ребро | 2 | |
| А1 | | 3 | 3У81.11-02.02.02 | Накладка | 1 | |
| А1 | | 4 | 3У81.11-02.02.03 | Лист | 1 | |

| Изм. | Лист | № докум. | Подпись | Дата | 3У81.11-02.02 | | |
|---|---|---|---|---|---|---|---|
| Нач.отд. | | Обертейстер | | | Опора | Лит. | Масса: 3.95 / Масштаб: 1:5 |
| Гл.спец. | | Бриллон | | 08.81 | | Лист | Листов 1 |
| Рук.гр. | | Иструбцина | | 08.81 | | ГИПРОЛЕСТРАНС | |
| Проект. | | Виноградова | | | | | |
| Провер. | | Иструбцина | | 08.81 | | | |

Инв.№ подл. 327544 | Подпись и дата | Взам.инв.№ | Инв.№ дубл. | Подпись и дата

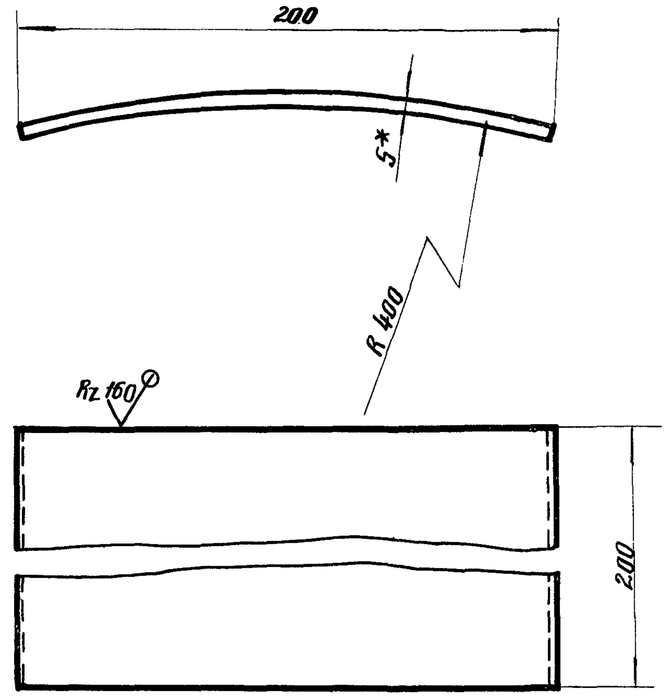


1.* Размер для справок.

2. Предельные отклонения размеров — по СМ 9.

3. Длина развернутой детали — 101 мм.

| Изм. | Лист | № докум. | Подпись | Дата |
|---|---|---|---|---|
| Нач. отд. | | Обермейстер | | |
| Гл. спец. | | Брилон | | 08.81 |
| Рук. гр. | | Иструдцина | | 08.81 |
| Проект. | | Виноградова | | |
| Провер. | | Иструдцина | | 08.81 |

3У 81.11-02.02.02

Накладка

| Лит. | Масса | Масштаб |
|---|---|---|
| | 0,8 | 1:2 |
| Лист | Листов 1 | |

Лист 5 ГОСТ 19903-74* / Ст 3сп ГОСТ 14637-79

ГИПРОЛЕСТРАНС

Инв. № подл. 32754 | Подпись и дата | Взам. Инв. № | Инв. № дубл. | Подпись и дата



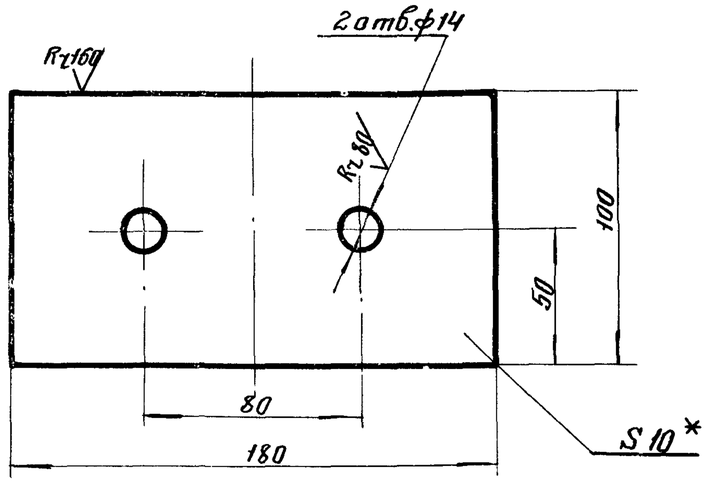


1.* Размер для справок

2. Предельные отклонения размеров — по СМ 9

| Изм. | Лист | № докум. | Подпись | Дата |
|---|---|---|---|---|
| Нач. отд. | | Обермейстер | | |
| Гл. спец. | | Брилон | | 08.81 |
| Рук. гр. | | Иструдцина | | 08.81 |
| Проект. | | Виноградова | | |
| Провер. | | Иструдцина | | 08.81 |

3У 81.11-02.02.03

Лист

| Лит. | Масса | Масштаб |
|---|---|---|
| | 1,4 | 1:2 |
| Лист | Листов | |

Лист 10 ГОСТ 19903-74* / Ст 3сп ГОСТ 14637-79

ГИПРОЛЕСТРАНС

Инв. № подл. 32754 | Подпись и дата | Взам. Инв. № | Инв. № дубл. | Подпись и дата

Ф.39

ЗУ81.11-02.03

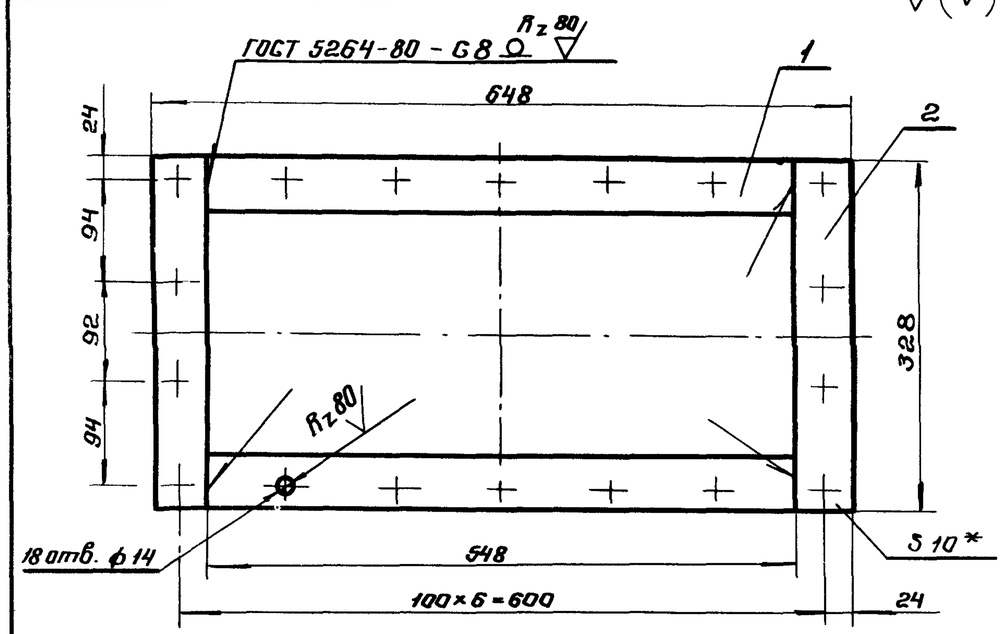


1.* Размер для справок.

2. Предельные отклонения размеров - по СМ 7.

| Формат | Зона | Поз. | Обозначение | Наименование | Кол. | Примеч. |
|---|---|---|---|---|---|---|
| | | | | Детали | | |
| | | | | Полосы | | |
| | | | | Б-2 10×50 ГОСТ 103-76 | | |
| | | | | Ст 3 сп-2-I ГОСТ 535-79 | | |
| 64 | | 1 | | Полоса L = 548 | 2 | 2.15 кг |
| 64 | | 2 | | Полоса L = 328 | 2 | 1.3 кг |

| Изм. | Лист | № докум. | Подпись | Дата |
|---|---|---|---|---|
| Нач. отд. | Обермейстер | | | |
| Гл. спец. | Брилон | | | 08.81 |
| Рук. гр. | Иструбцина | | | 08.81 |
| Проект. | Штейнвайс | | | |
| Провер. | Иструбцина | | | 08.81 |

ЗУ 81.11 - 02.03

Фланец

| Лит. | Масса | Масштаб |
|---|---|---|
| | 6.9 | 1:5 |

Лист | Листов 1

ГИПРОЛЕСТРАНС

Инв. № подл. 327549 | Подпись и дата 14.XII.81 | Взам. инв. № | Инв. № дубл. | Подпись и дата

| Изм. | Лист | № докум. | Подпись | Дата |
|---|---|---|---|---|

| Лит. | Масса | Масштаб |
|---|---|---|
| | | |

Лист | Листов

ГИПРОЛЕСТРАНС

Инв. № подл. | Подпись и дата | Взам. инв. № | Инв. № дубл. | Подпись и дата

| Формат | Зона | Поз. | Обозначение | Наименование | Кол. | Примечание |
|---|---|---|---|---|---|---|
| | | | | **Стандартные изделия** | | |
| | | 19 | | Гайка М 12.36 | | |
| | | | | ГОСТ 5915-70* | 1 | |
| | | 21 | | Шайба 10.02.05 | | |
| | | | | ГОСТ 11371-78 | 4 | |
| | | | | Шплинт 2×12-005 | | |
| | | | | ГОСТ 397-79* | 4 | |
| | | | | **Материалы** | | |
| | | | | Шнур 2СФ6 | | |
| | | | | ГОСТ 6467-79 | | |

Подпись и дата | Инв. № дубл. | Взам. инв. № | Подпись и дата | Инв. № подл. 327550 | 14.XII-81

| Изм. | Лист | № докум. | Подпись | Дата | ЗУ81. 11-03 | Лист |
|---|---|---|---|---|---|---|

| Формат | Зона | Поз. | Обозначение | Наименование | Кол. | Примечание |
|---|---|---|---|---|---|---|
| | | | | **Документация** | | |
| | | | ЗУ81.11-03 СБ | Сборочный чертеж | | |
| | | | | **Сборочные единицы** | | |
| 11 | | 1 | ЗУ81.11-03.01 | Корпус | 1 | 7,8 кг |
| 11 | | 2 | ЗУ81.11-03.02 | Опора | 1 | 0,6 |
| 11 | | 3 | ЗУ81.11-03.03 | Подвеска | 1 | 0,53 |
| 11 | | 4 | ЗУ81.11-03.04 | Крышка | 2 | 2,0 |
| | | | | **Детали** | | |
| 11 | | 5 | ЗУ81.11-03.05 | Груз | 2 | 0,3 |
| 11 | | 6 | ЗУ81.11-03.06 | Ось | 2 | 0,025 |
| 11 | | 7 | ЗУ81.11-03.07 | Сухарь | 4 | 0,012 |
| 11 | | 8 | ЗУ81.11-03.08 | Фланец | 1 | 1,2 |
| 11 | | 9 | ЗУ81.11-03.09 | Патрубок | 1 | 5,7 |
| 11 | | 10 | ЗУ81.11-03.10 | Клапан | 1 | 0,4 |
| 11 | | 11 | ЗУ81.11-03.11 | Крышка | 1 | 1,1 |
| 11 | | 14 | ЗУ81.11-03.12 | Стойка | 2 | 0,09 |
| 11 | | 15 | ЗУ81.11-03.13 | Стойка | 2 | 0,55 |
| 11 | | 16 | ЗУ81.11-03.14 | Крючок | 2 | 0,17 |

Подпись и дата | Инв. № дубл. | Взамен инв. № | Подпись и дата | Инв. № подл. 327550 | 14.XII-81

| Изм. | Лист | № докум. | Подпись | Дата |
|---|---|---|---|---|
| Нач. отд. | | Обермейстер | | |
| Гл. спец. | | Брилон | | 08.81 |
| Рук. гр. | | Иструбцина | | 08.81 |
| Проект. | | Шпейнвайс | | |
| Проверил | | Иструбцина | | 08.81 |

ЗУ81. 11-03

Затвор — мигалка Ду-100

| Лит. | Лист | Листов |
|---|---|---|
| | 1 | 2 |

ГИПРОЛЕСТРАНС

3981.11-03СБ

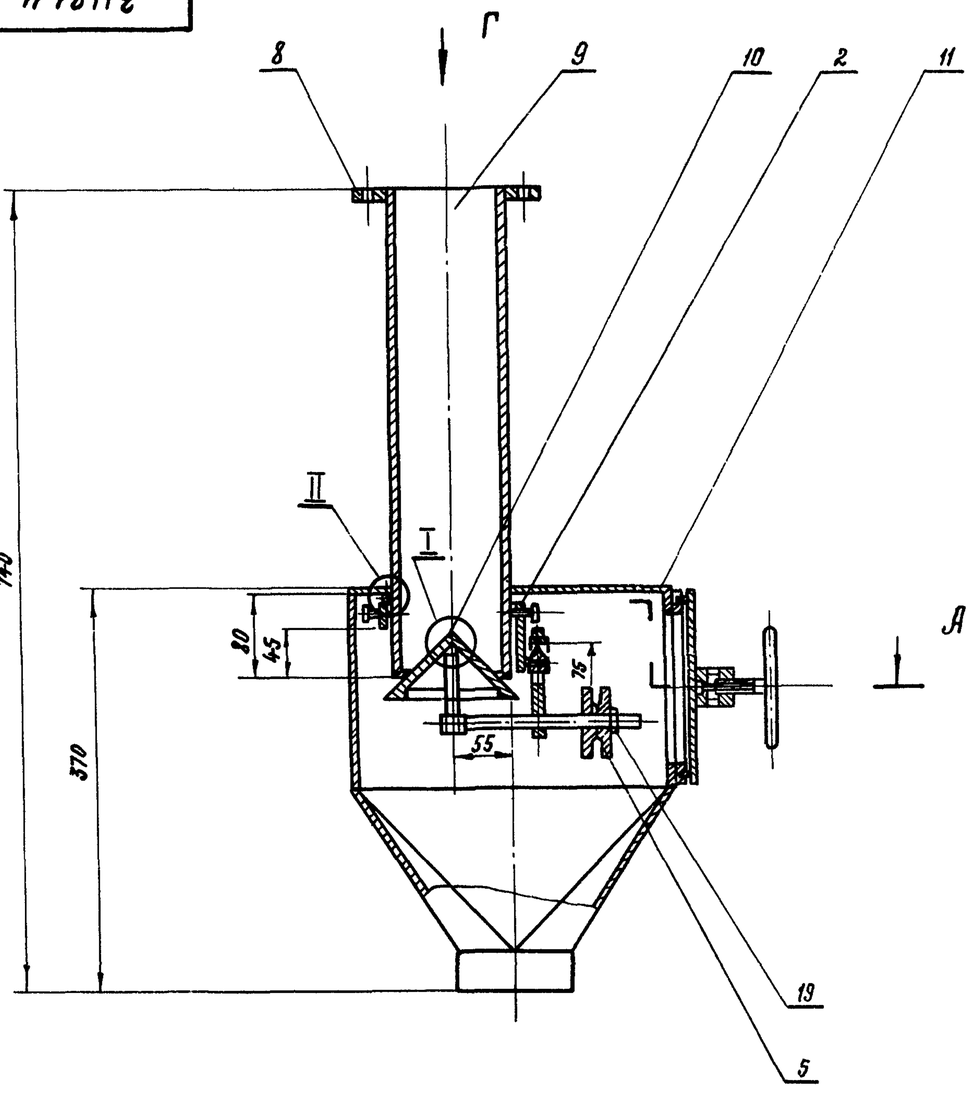


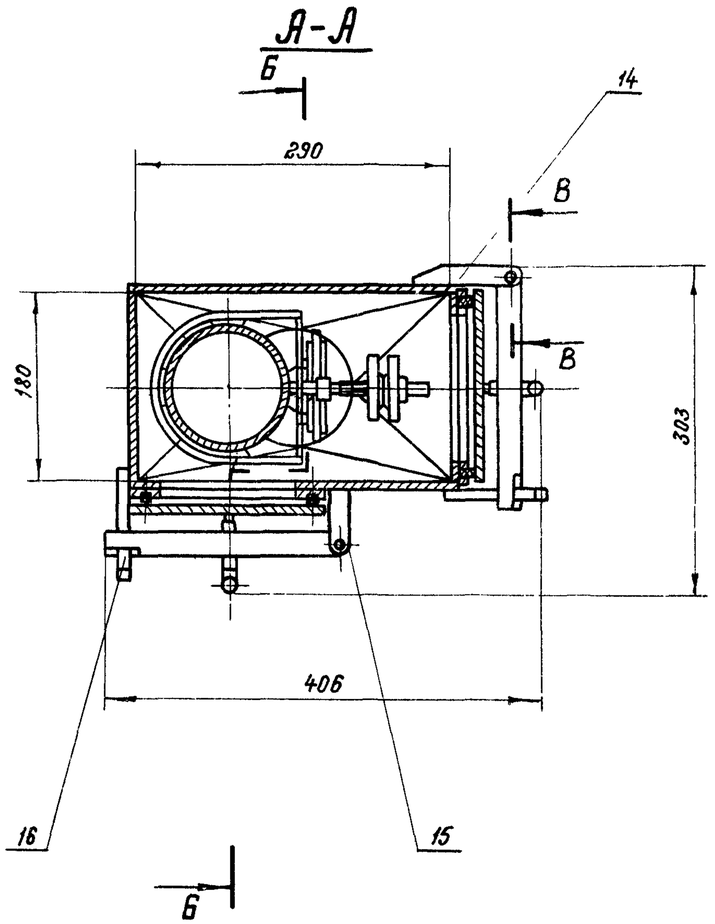


| Изм. | Лист | № докум. | Подпись | Дата |
|---|---|---|---|---|
| Нач. отд. | | Обермейстер | | |
| Гл. спец. | | Брилон | | 08.81 |
| Рук. гр. | | Иструбцина | | 08.81 |
| Проект. | | Виноградова | | |
| Провер. | | Иструбцина | | 08.81 |

3981.11-03СБ

Затвор-мигалка Ду 100
Сборочный чертеж

| Лит. | Масса | Масштаб |
|---|---|---|
| | 23,0 | 1:50 |

Лист 1 Листов 2

ГИПРОЛЕСТРАНС

| Инв. № подл. | Подпись и дата | Взамен инв. № | Инв. № дубл. | Подпись и дата |
|---|---|---|---|---|
| 327551 | 14.XII-81 | | | |

Вид Г
М1:2

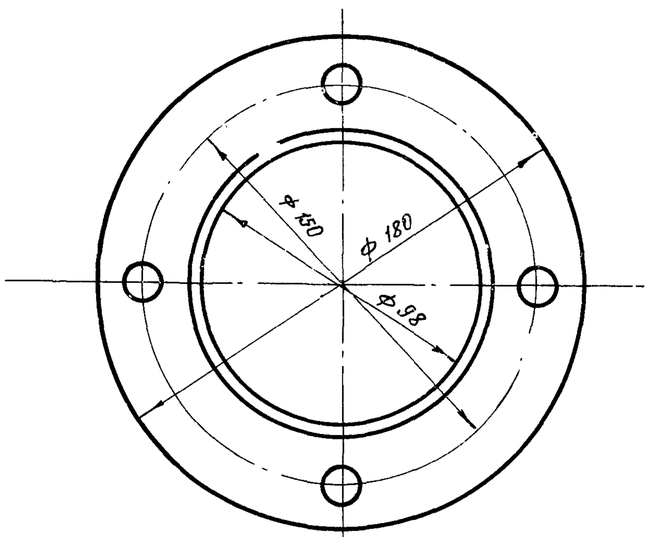


I
М2:1

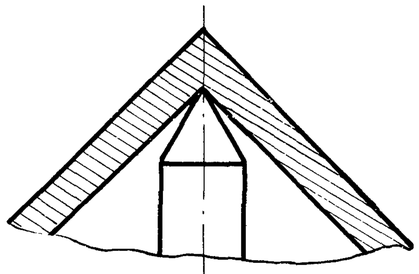

II
М1:1

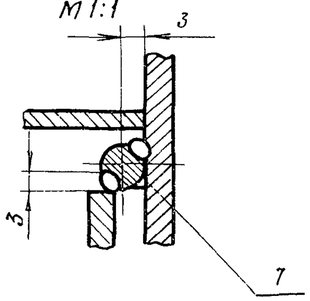


Б-Б
М1:50

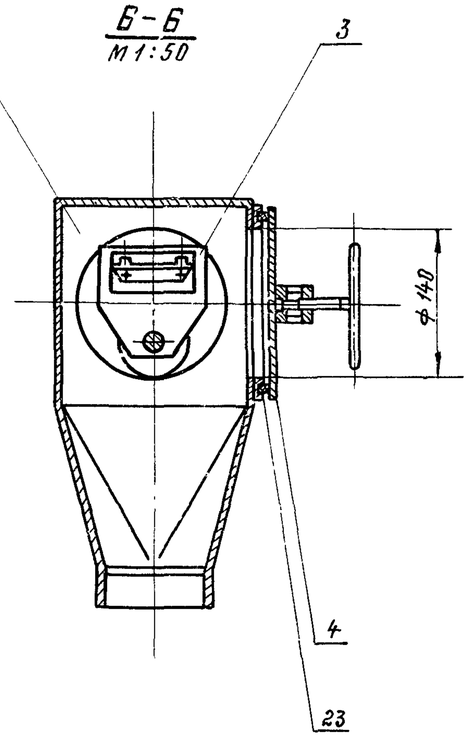


В-В
М1:1

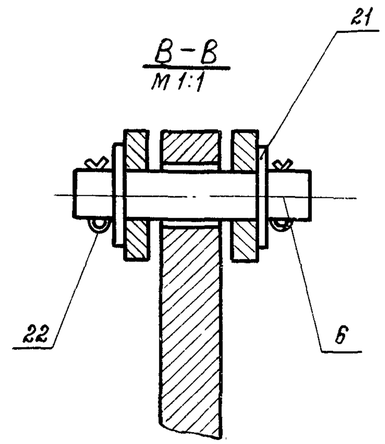


1. Предельные отклонения размеров по СМ 9
2. Центрирование клапана поз. 10 относительно посадочного места патрубка поз. 9 производить с помощью болтов М 10×20.46.05 ГОСТ 7798-70. Перекосы клапана и щели в положении „закрыто" недопустимы. После центрирования скобу приварить к патрубку, используя сухари поз. 7, болты удалить
3. Сварные швы по ГОСТ 5264-80.
4. Покрытие эмалью ХВ-124 ГОСТ 10144-74 серой IV А.
5. Шнур поз. 23 приклеить к корпусу клеем № 88 ТУ МХП 1542-49.

| Изм. | Лист | № докум. | Подпись | Дата |
|---|---|---|---|---|
| Нач. отд. | | Обермейстер | | |
| Гл. спец. | | Брилон | | 08.81 |
| Рук. гр. | | Иструбцина | | 08.81 |
| Проектир. | | Виноградова | | |
| Провер. | | Иструбцина | | 08.81 |

3У81.11-03СБ

Затвор-мигалка Ду 100
Сборочный чертеж

| Лит. | Масса | Масштаб |
|---|---|---|
| | 23,0 | 1:50 |
| Лист 2 | Листов | |

ГИПРОЛЕСТРАНС

| Инв. № подл. | Подпись и дата | Взам. инв. № | Инв. № дубл. | Подпись и дата |
|---|---|---|---|---|
| 327551 | 14.XII.81 | | | |

| Формат | Зона | Поз. | Обозначение | Наименование | Кол. | Примечание |
|---|---|---|---|---|---|---|
| | | | | **Документация** | | |
| | | | 3У81.11-03.01СБ | Сборочный чертеж | | |
| | | | | **Детали** | | |
| 12 | | 1 | 3У81.11-03.01.01 | Переходник | 1 | 2,6 кг |
| 11 | | 2 | 3У81.11-03.01.02 | Седло | 2 | 0,7 |
| 11 | | 3 | 3У81.11-03.01.03 | Стенка | 1 | 0,9 |
| 11 | | 4 | 3У81.11-03.01.04 | Стенка | 1 | 0,4 |
| 11 | | 5 | 3У81.11-03.01.05 | Труба | 1 | 0,5 |
| Б4 | | 6 | 3У81.11-03.01.06 | Стенка<br>лист $\frac{\text{Б-ПН-НО3 ГОСТ 19904-74}}{\text{Ст3 сп ГОСТ 16523-70*}}$<br>180×180 | 1 | 0,8 кг |
| Б4 | | 7 | 3У81.11-03.01.07 | Стенка<br>лист $\frac{\text{Б-ПН-НО3 ГОСТ 19904-74}}{\text{Ст3 сп ГОСТ 16523-70*}}$<br>180×296 | 1 | 1,2 кг |

Инв.№ подл. 327552 | Подпись и дата | Взам. инв.№ | Инв.№ дубл. | Подпись и дата

| Изм. | Лист | № докум. | Подпись | Дата |
|---|---|---|---|---|
| Нач. отд. | | Обермейстер | | |
| Гл. спец. | | Брилон | | 08.81 |
| Рук. гр. | | Иструбцина | | 08.81 |
| Проект. | | Виноградова | | |
| Проверил | | Иструбцина | | 08.81 |

3У81.11-03.01

Корпус

| Лит. | Лист | Листов |
|---|---|---|
| | | 1 |

ГИПРОЛЕСТРАНС

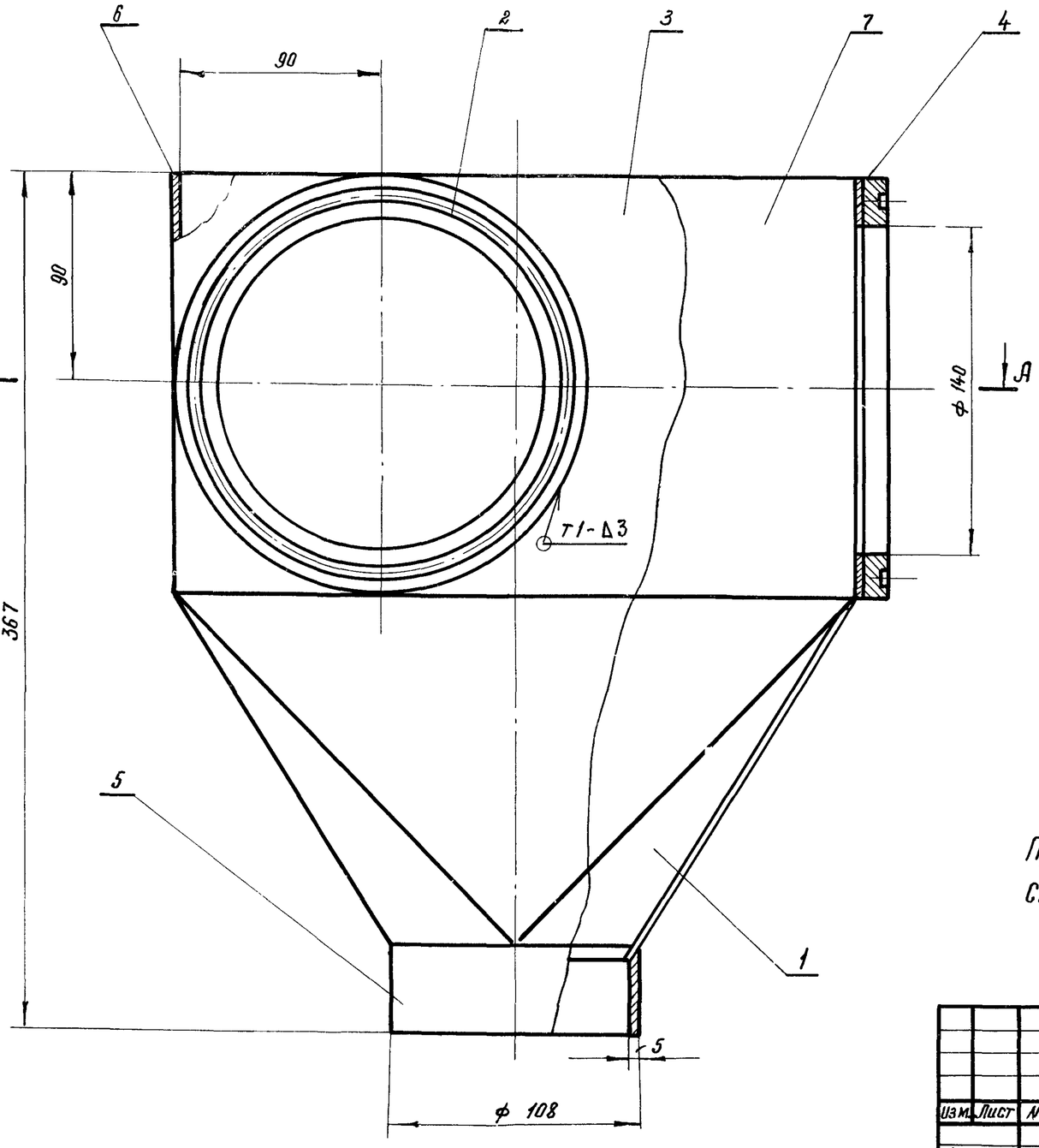


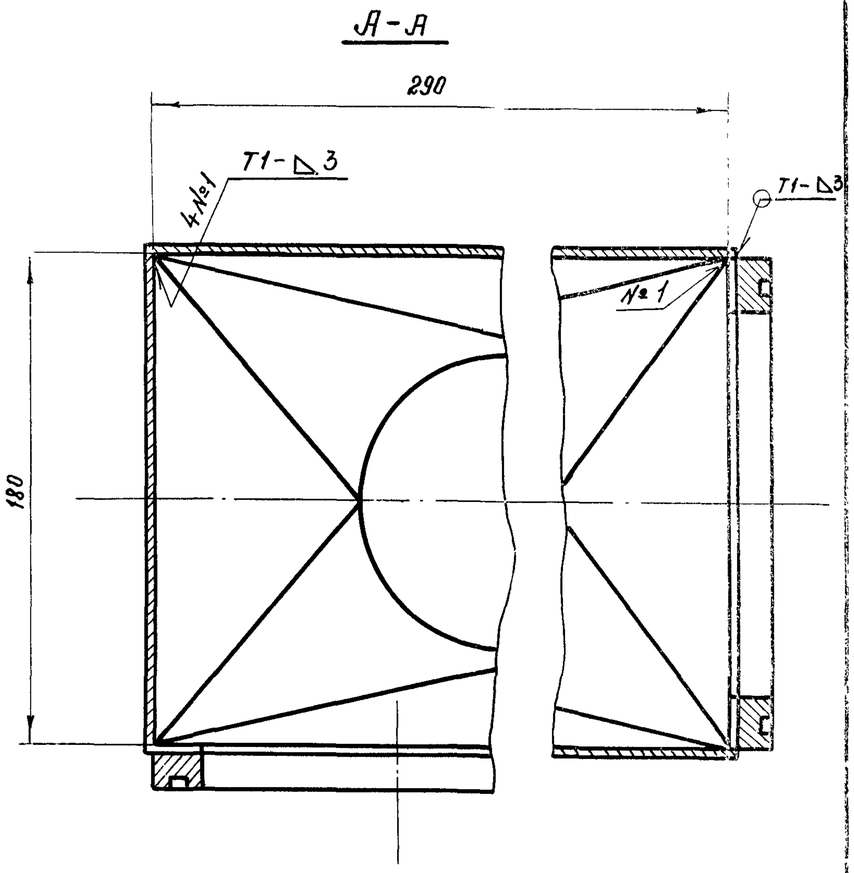


Предельные отклонения размеров – по СМ 9
Сварные швы – по ГОСТ 5264-80.

| Изм. | Лист | № докум. | Подпись | Дата |
|---|---|---|---|---|
| Нач. отд. | | Обермейстер | | |
| Гл. спец. | | Брилон | | 09.81 |
| Рук. гр. | | Иструбцина | | 08.81 |
| Проектир. | | Виноградова | | |
| Провер. | | Иструбцина | | 08.81 |

3У81.11-03.01СБ

Корпус
Сборочный чертёж

| Лит. | Масса | Масштаб |
|---|---|---|
| | 7,8 | 1:2 |
| Лист | Листов 1 | |

ГИПРОЛЕСТРАНС

| Инв. № подл. | Подпись и дата | Взам. инв. № | Инв. № дубл. | Подпись и дата |
|---|---|---|---|---|
| 327553 | 14.VIII 81 | | | |

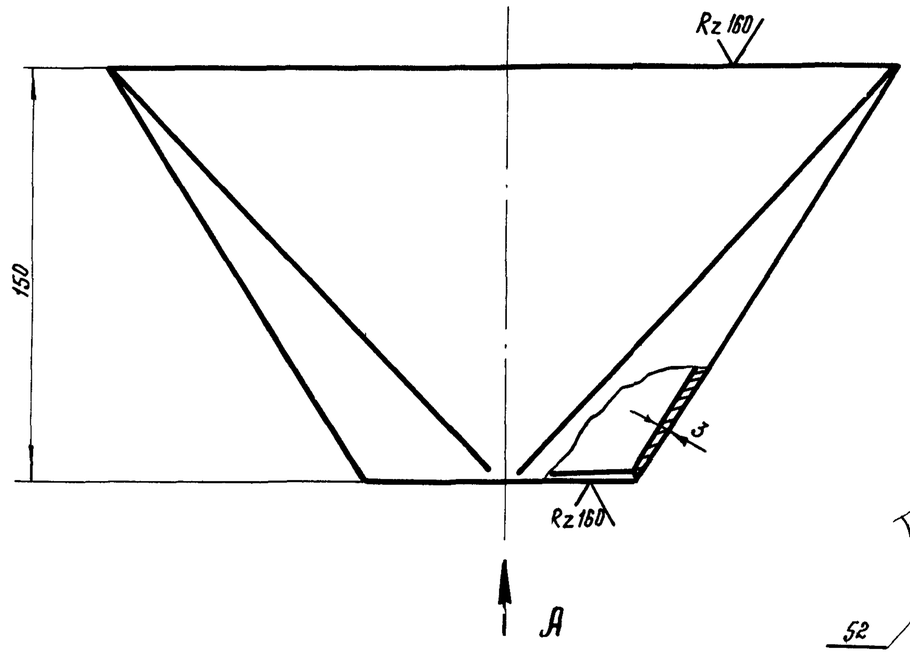


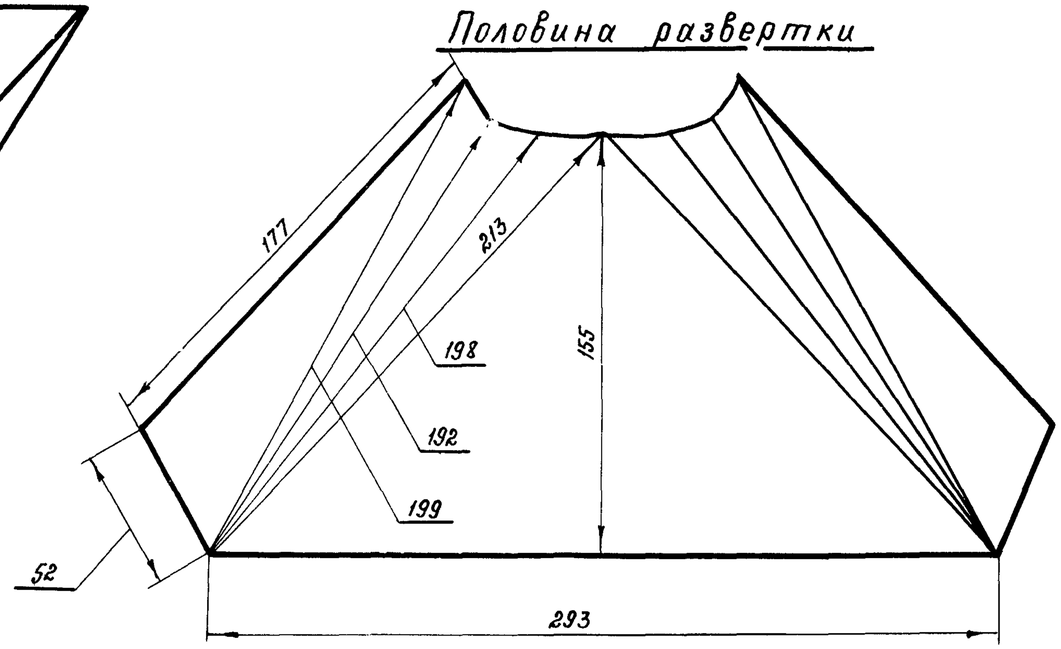


Вид А

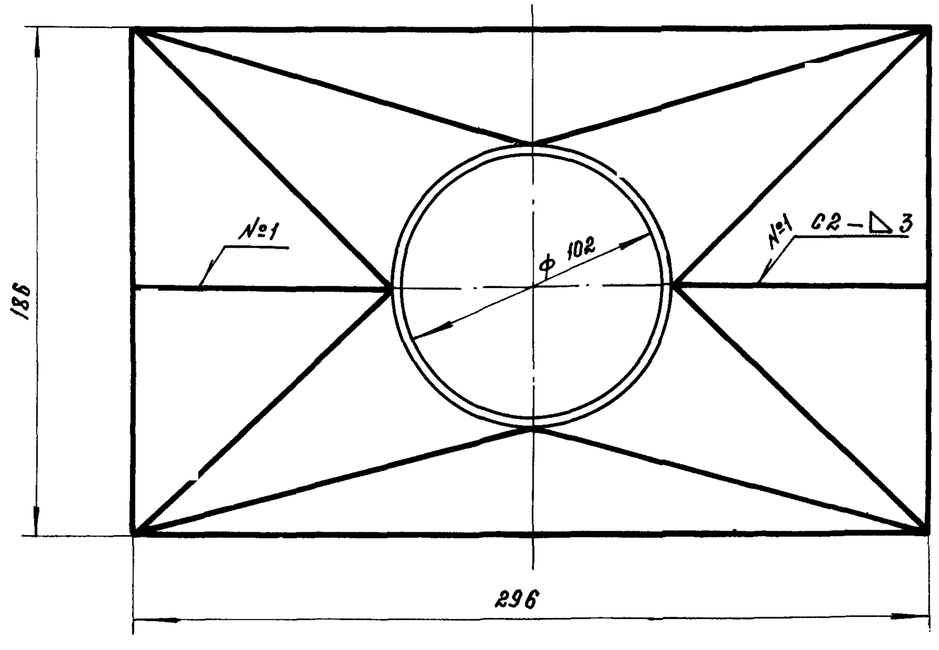


1. Предельные отклонения размеров по СМ 9
2. Радиус развертки R = 27,5 мм

| Изм. | Лист | № докум. | Подпись | Дата |
|---|---|---|---|---|
| Нач. отд. | | Обермейстер | | |
| Гл. спец. | | Брилон | | 08.81 |
| Рук. гр. | | Иструбцина | | 08.81 |
| Проектир. | | Виноградова | | |
| Провер. | | Иструбцина | | 08.81 |

3У81.11-03.01.01

Переходник

| Лит. | Масса | Масштаб |
|---|---|---|
| | 2,6 | 1:2 |

Лист | Листов 1

Лист Б-ПН-Н03 ГОСТ 19904-74 / ст 3 сп ГОСТ 16523-70*

ГИПРОЛЕСТРАНС

Инв. № подл. | 327554 | Подпись и дата | Взам. инв. № | Инв. № дубл. | Подпись и дата

## 3У81.11-03.01.03

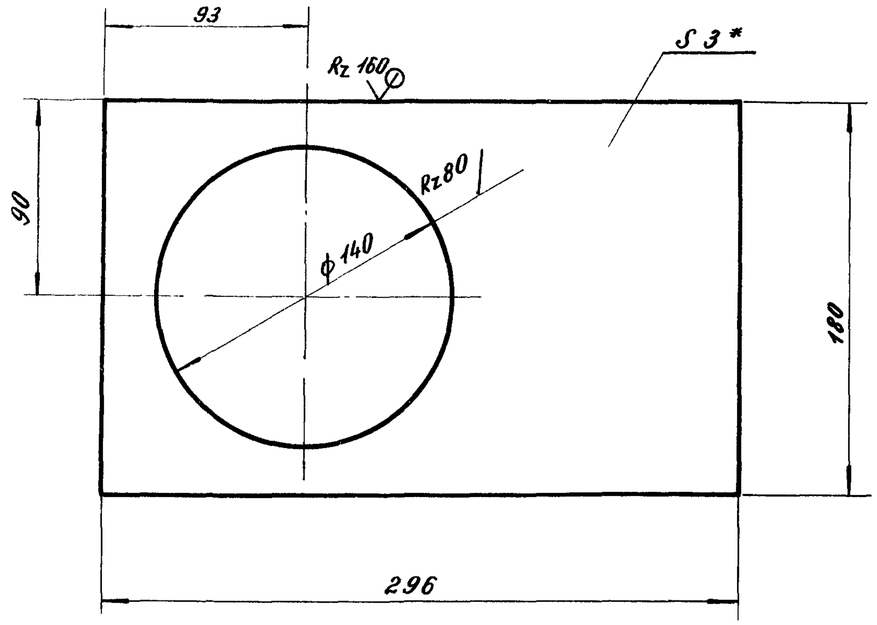


1 * Размер для справок.

2 Предельные отклонения размеров - по СМд.

| Изм. | Лист | № докум. | Подпись | Дата |
|---|---|---|---|---|
| Нач. отд | | Обермейстер | | |
| Гл. спец. | | Брилон | | 08.81 |
| Рук. гр | | Иструбщина | | 08.81 |
| Проектир. | | Виноградова | | |
| Проверил | | Иструбщина | | 08.81 |

Стенка

| Лит | Масса | Масштаб |
|---|---|---|
| | 0.9 | 1:25 |
| Лист | Листов 1 | |

Лист Б-ПН-Н03 ГОСТ 19904-74 / Ст3сп ГОСТ 16523-70*

ГИПРОЛЕСТРАНС

Инв. № подл. 327556 | Подпись и дата 14.XII-81 | Взам. инв. № | Инв. № дубл. | Подпись и дата

## 3У81.11-03.01.02

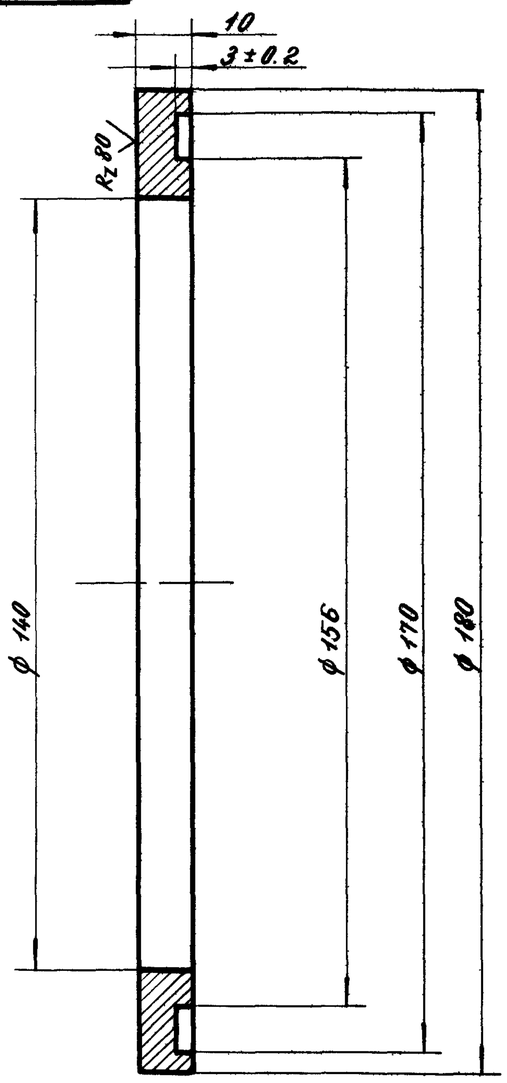


Неуказанные предельные отклонения размеров по $A_7$ - $B_7$.

| Изм. | Лист | № докум. | Подпись | Дата |
|---|---|---|---|---|
| Нач. отд | | Обермейстер | | |
| Гл спец | | Брилон | | 08.81 |
| Рук. гр. | | Иструбщина | | 08.81 |
| Проект. | | Виноградова | | |
| Проверил | | Иструбщина | | 08.81 |

Седло

| Лит. | Масса | Масштаб |
|---|---|---|
| | 0.7 | 1:1 |
| Лист | Листов 1 | |

Лист 10 ГОСТ 19903-74* / 45-2-б ГОСТ 1050-74

ГИПРОЛЕСТРАНС

Инв. № подл. 327555 | Подпись и дата 14.XII-81 | Взам. инв. № | Инв. № дубл. | Подпись и дата

3У81.11-03.01.05

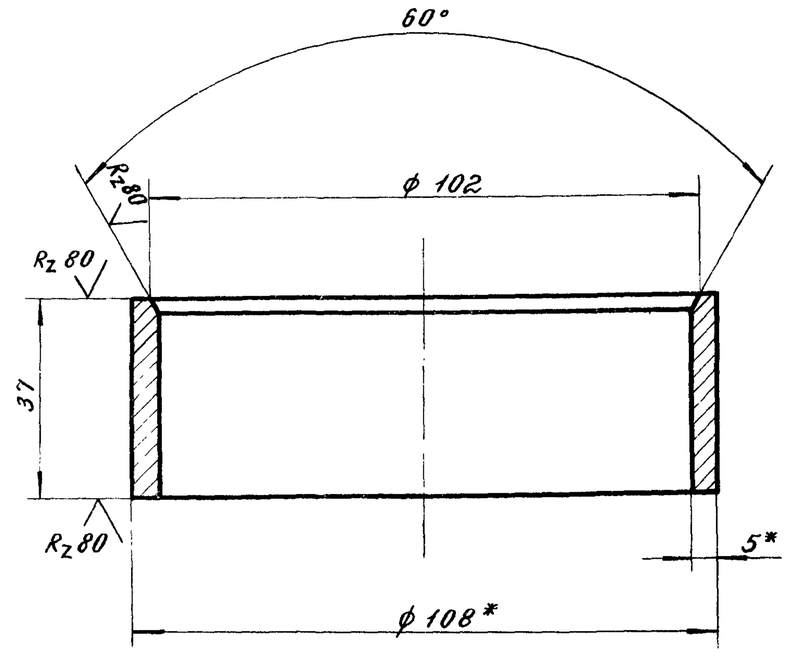


1. *Размер для справок.
2. Предельные отклонения размеров - по СМ8

| Изм. | Лист | № докум. | Подпись | Дата |
|---|---|---|---|---|
| Нач. отд. | | Обермейстер | | |
| Гл. спец. | | Брилон | | 08.81 |
| Рук. гр. | | Иструбцина | | 08.81 |
| Проект. | | Виноградова | | |
| Проверил | | Иструбцина | | 08.81 |

3У81.11-03.01.05

Труба

| Лит. | Масса | Масштаб |
|---|---|---|
| | 0.5 | 1:1 |
| Лист | Листов: 1 | |

Труба 108×5 ГОСТ 8732-78 / Д ГОСТ 8731-74*

ГИПРОЛЕСТРАНС

Инв. № подл. 327558 | Подпись и дата | Взам. инв. № | Инв. № дубл. | Подпись и дата

3У81.11-03.01.04

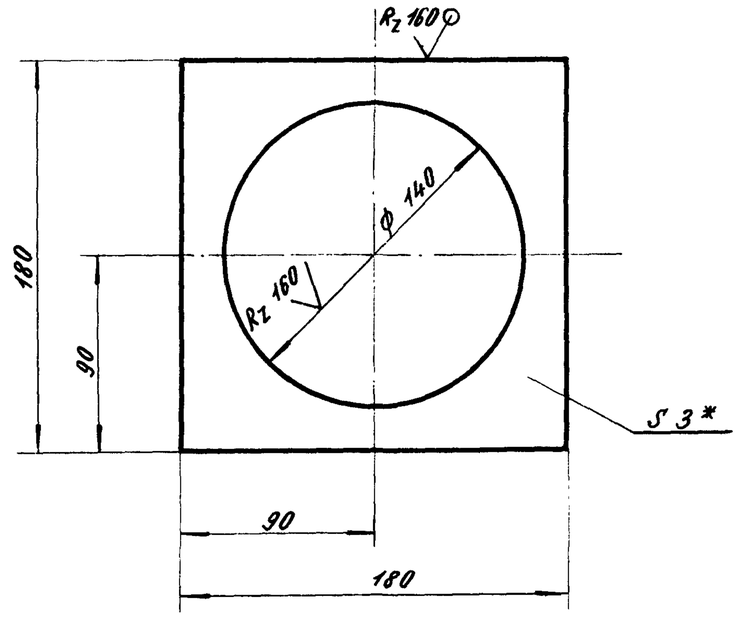


1. *Размер для справок.
2. Предельные отклонения размеров - по СМ9

| Изм. | Лист | № докум. | Подпись | Дата |
|---|---|---|---|---|
| Нач. отд. | | Обермейстер | | |
| Гл. спец. | | Брилон | | 08.81 |
| Рук. гр. | | Иструбцина | | 08.81 |
| Проект. | | Виноградова | | |
| Проверил | | Иструбцина | | 08.81 |

3У81.11-03.01.04

Стенка

| Лит. | Масса | Масштаб |
|---|---|---|
| | 0.4 | 1:4 |
| Лист | Листов: 1 | |

Лист Б-ПН-НОЗ ГОСТ 19904-74 / Ст3сп ГОСТ 16523-70

ГИПРОЛЕСТРАНС

Инв. № подл. 327557 | Подпись и дата | Взам. инв. № | Инв. № дубл. | Подпись и дата

| Формат | Зона | Поз. | Обозначение | Наименование | Кол. | Примечание |
|---|---|---|---|---|---|---|
| | | | | | | |
| | | | | | | |
| | | | | | | |

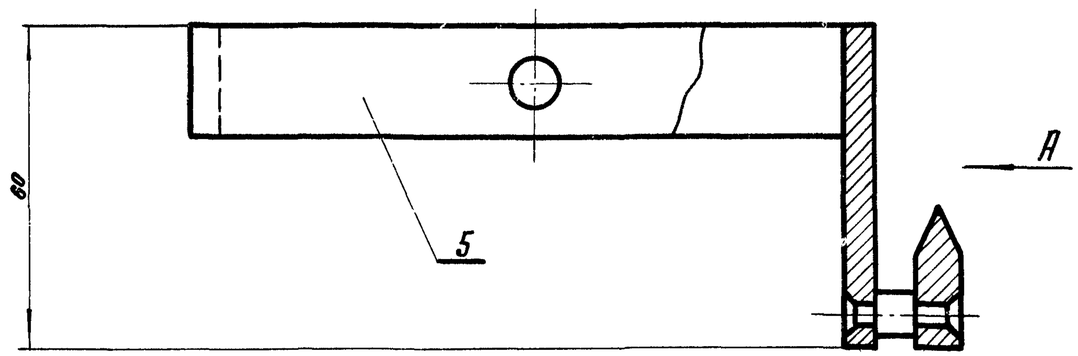


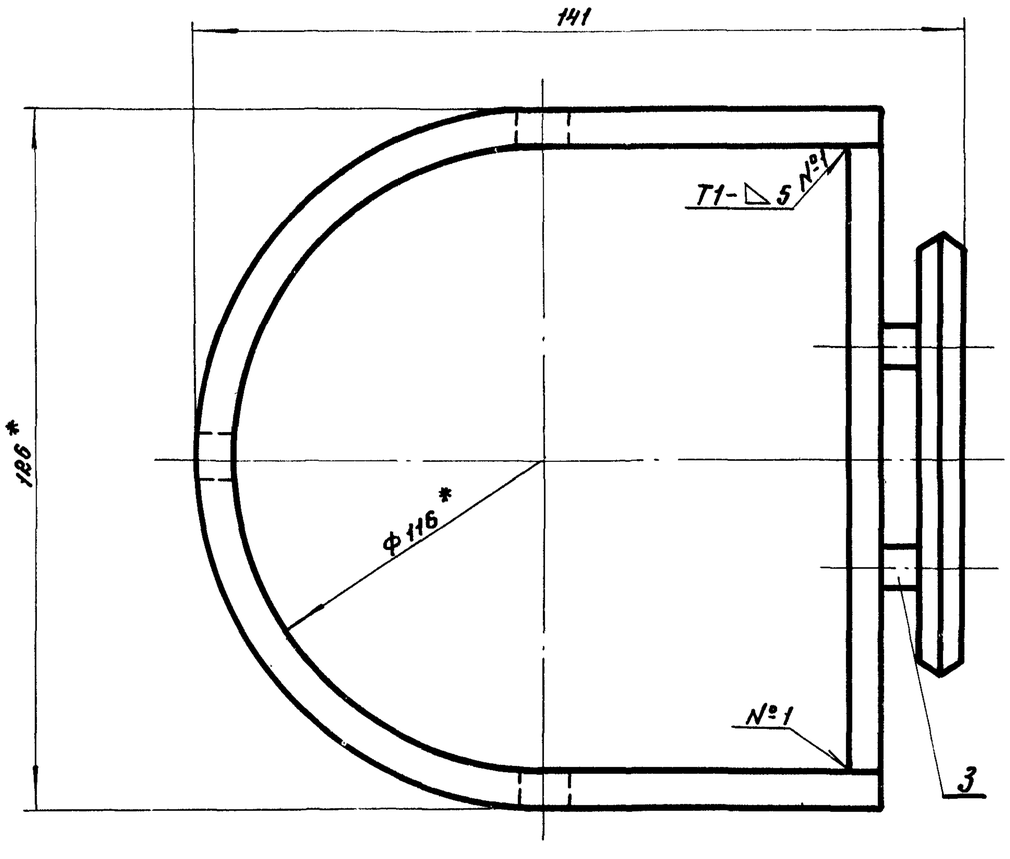


Вид А

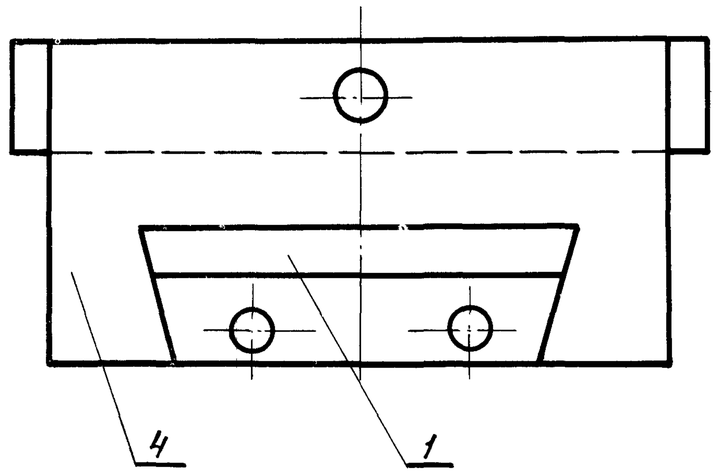


1. * Размер для справок
2. Предельные отклонения размеров – по СТ3

| Изм. | Лист | № докум. | Подпись | Дата |
|---|---|---|---|---|
| Нач.отд. | | Обертейстер | | |
| Гл.спец. | | Брилон | | 03.81 |
| Рук. гр. | | Уструбцина | | 03.81 |
| Проектир. | | Виноградова | | |
| Проверил | | Уструбцина | | 03.81 |

3У81.11 – 03.02СБ

Опора.
Сборочный чертеж

| Лит. | Масса | Масштаб |
|---|---|---|
| | 0,6 | 1:1 |
| Лист | Листов 1 | |

ГИПРОЛЕСТРАНС

| Инв.№подл. | Подпись и дата | Взам.инв.№ | Инв.№ дубл. | Подпись и дата |
|---|---|---|---|---|
| 387560 | 14.XII-81 | | | |

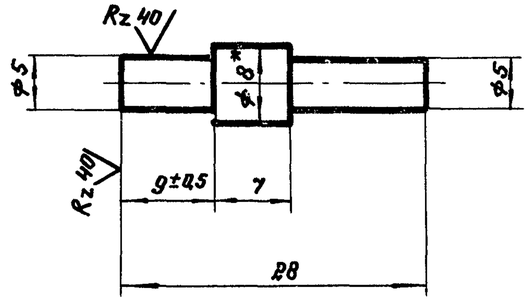


1.* Размер для справок.

2. Неуказанные предельные отклонения размеров - по В7.

| Инв.№ подл. | Подпись и дата | Взам. инв.№ | Инв.№ дубл. | Подпись и дата |
|---|---|---|---|---|
| 327568 | 14.XII-81 | | | |

| Изм. | Лист | № докум. | Подпись | Дата |
|---|---|---|---|---|
| Нач.отд. | | Обергейстер | | |
| Гл.спец. | | Брилон | | 03.81 |
| Рук.гр. | | Иструбщина | | 03.81 |
| Проект. | | Виноградова | | |
| Провери | | Иструбщина | | 03.81 |

3981.11-03.02.02

Заклёпка.

| Лит. | Масса | Масштаб |
|---|---|---|
| | 0,02 | 2:1 |
| Лист | Листов | |

Круг В-8 ГОСТ 2590-71* / Ст3сп-2-II ГОСТ 535-79

ГИПРОЛЕСТРАНС



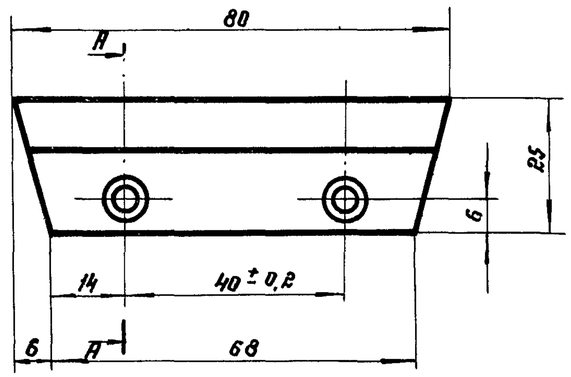


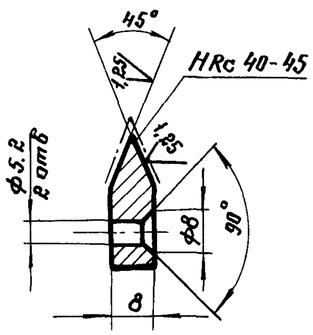


Rz 40 (√)

Неуказанные предельные отклонения размеров:
охватывающих - по А7, прочих по СТ8.

| Инв.№ подл. | Подпись и дата | Взам. инв.№ | Инв.№ дубл. | Подпись и дата |
|---|---|---|---|---|
| 327561 | 14.XII-81 | | | |

| Изм. | Лист | № докум. | Подпись | Дата |
|---|---|---|---|---|
| Нач.отд. | | Обергейстер | | |
| Гл.спец. | | Брилон | | 03.81 |
| Рук.гр. | | Иструбщина | | 03.81 |
| Проектир | | Виноградова | | |
| Провери | | Иструбщина | | 03.81 |

3981.11-03.02.01

Призма

| Лит. | Масса | Масштаб |
|---|---|---|
| | 0,07 | 1:1 |
| Лист | Листов 1 | |

Лист 10 ГОСТ 19903-74* / 45-2-б ГОСТ 1050-74*

ГИПРОЛЕСТРАНС

3У81.11-03.02.04

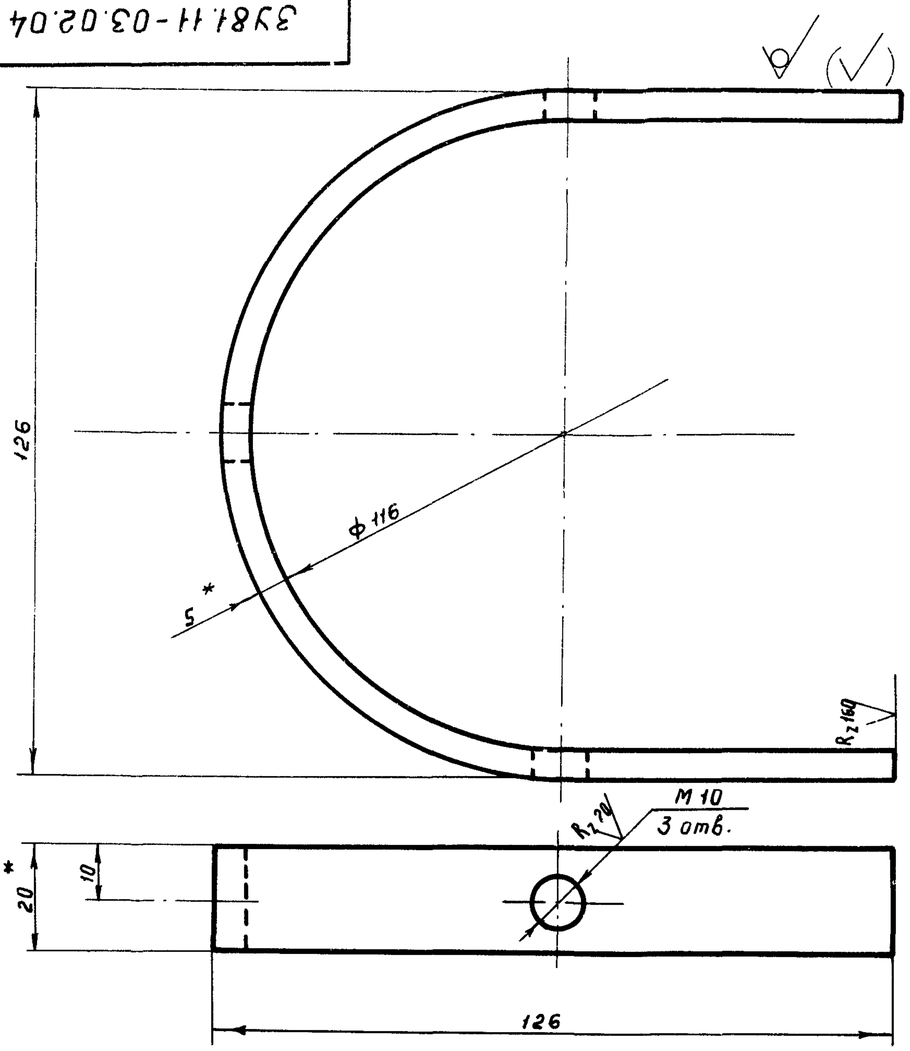


1. Неуказанные предельные отклонения размеров по СМ9
2. Длина развернутой детали $\ell = 316$ мм.
3. * Размер для справок.

| Изм | Лист | № докум. | Подпись | Дата |
|---|---|---|---|---|
| Нач. отд. | | Обермейстер | | |
| Гл. спец. | | Брилон | | 08.XII |
| Рук. гр. | | Иструбцина | | 08.81 |
| Проектир. | | Виноградова | | |
| Проверил | | Иструбцина | | 08.81 |

3У81.11-03.02.04

Скоба

| Лит. | Масса | Масштаб |
|---|---|---|
| | 0,25 | 1:1 |
| Лист | Листов 1 | |

Полоса — Б-2 5×20 ГОСТ 103-76 / Ст3сп-2-I ГОСТ 535-79

ГИПРОЛЕСТРАНС

Инв. № подл. 327564 | Подпись и дата: 4/XII-81 | Взам. инв. № | Инв. № дубл. | Подпись и дата

3У81.11-03.02.03

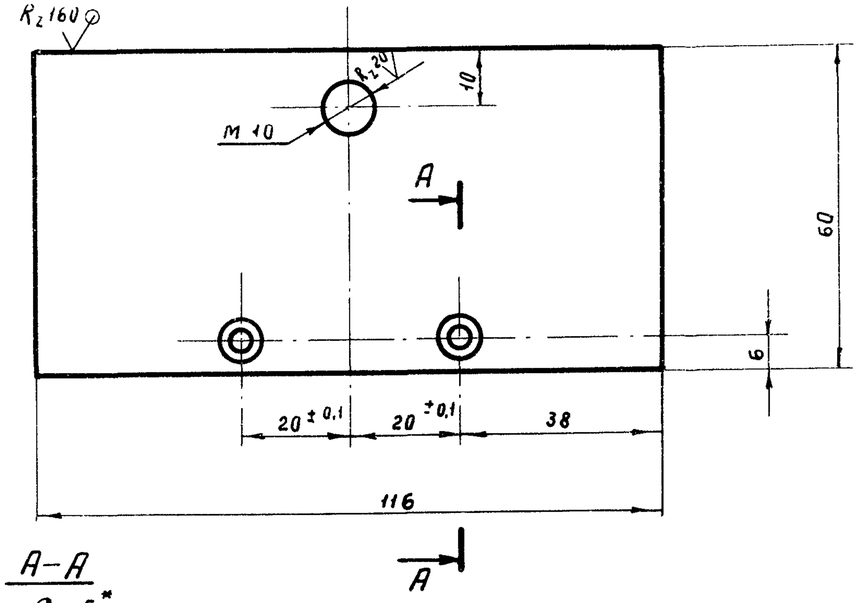


1. Неуказанные предельные отклонения размеров: охватывающих — по $A_7$, охватываемых — по $B_7$
2. * Размер для справок.

| Изм | Лист | № докум. | Подпись | Дата |
|---|---|---|---|---|
| Нач. отд. | | Обермейстер | | |
| Гл. спец. | | Брилон | | 08.81 |
| Рук. гр. | | Иструбцина | | 08.81 |
| Проектир. | | Виноградова | | |
| Проверил | | Иструбцина | | 08.81 |

3У81.11-03.02.03

Лист

| Лит. | Масса | Масштаб |
|---|---|---|
| | 0,25 | 1:1 |
| Лист | Листов 1 | |

Лист — Б-ПН-но5 ГОСТ 19903-74* / Ст3 сп ГОСТ 14637-79

ГИПРОЛЕСТРАНС

Инв. № подл. 327563 | Подпись и дата | Взам. инв. № | Инв. № дубл. | Подпись и дата

| Формат | Зона | Поз. | Обозначение | Наименование | Кол. | Примечание |
|---|---|---|---|---|---|---|
| | | | | **Документация** | | |
| | | | ЗУ81.11 – 03.03 СБ | Сборочный чертеж | | |
| | | | | **Детали** | | |
| 11 | | 1 | ЗУ81.11 – 03.03.01 | Призма | 1 | 0,08 |
| 11 | | 2 | ЗУ81.11 – 03.03.02 | Рамка | 1 | 0,27 |
| 11 | | 3 | ЗУ81.11 – 03.03.03 | Рычаг | 1 | 0,15 |
| 11 | | 4 | ЗУ81.11 – 03.03.04 | Штифт опорный | 1 | 0,03 |
| | | | | **Стандартные изделия** | | |
| | | 6 | | Заклёпка 3×12.05 ГОСТ 10299-80 | 2 | |

Подпись и дата | Инв. № дубл. | Взам. инв. № | Подпись и дата | Инв. № подл.

| Изм. | Лист | № докум. | Подпись | Дата | Лист |
|---|---|---|---|---|---|

Подпись и дата | Инв. № дубл. | Взамен инв. № | Подпись и дата | Инв. № подл. 327565

| Изм. | Лист | № докум. | Подпись | Дата |
|---|---|---|---|---|
| Нач. отд. | | Обермейстер | | |
| Гл. спец. | | Брилон | | 08.81 |
| Рук. гр. | | Острубцина | | 08.81 |
| Проект. | | Виноградова | | |
| Проверил | | Острубцина | | 08.81 |

ЗУ81.11 – 03.03

Подвеска

| Лит | Лист | Листов |
|---|---|---|
| | | 1 |

ГИПРОЛЕСТРАНС

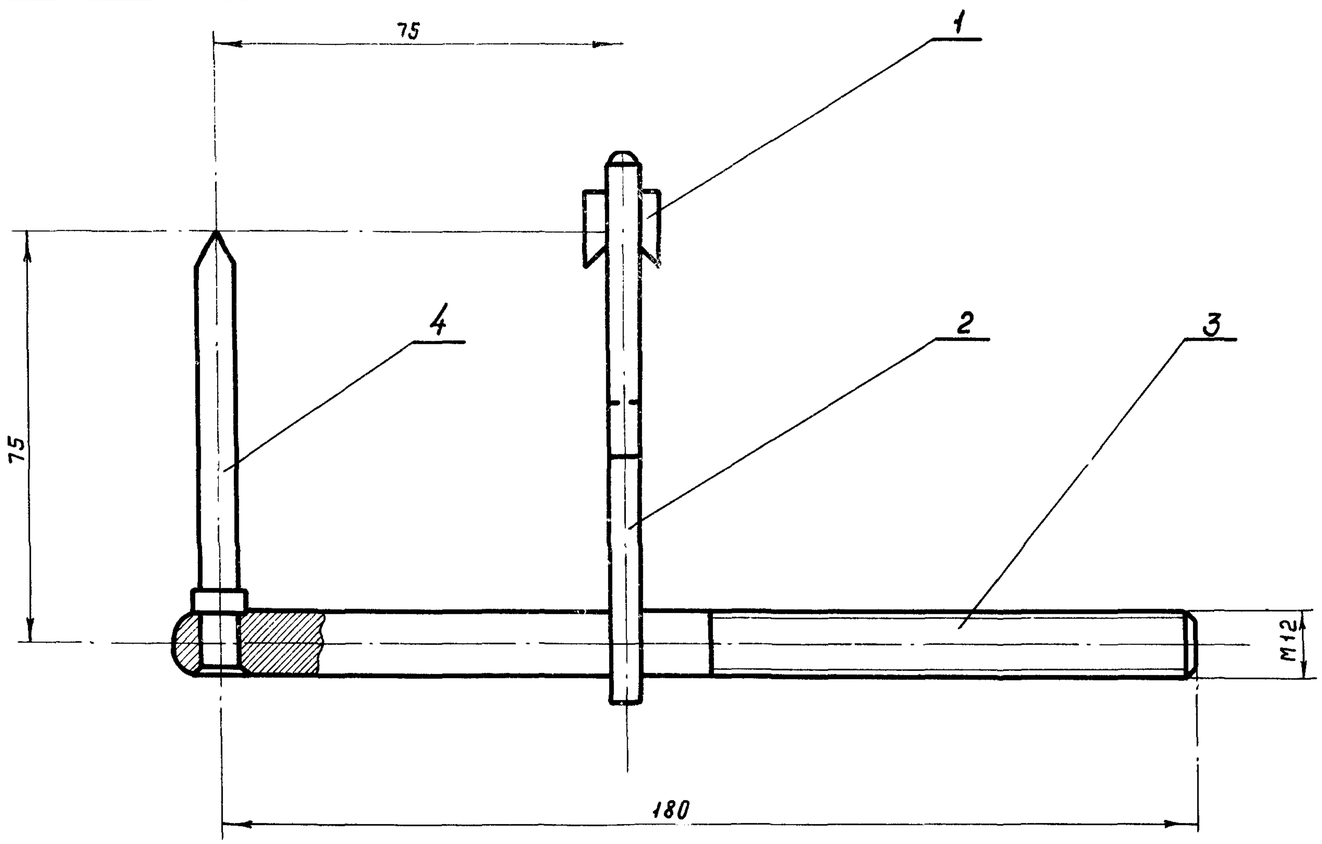


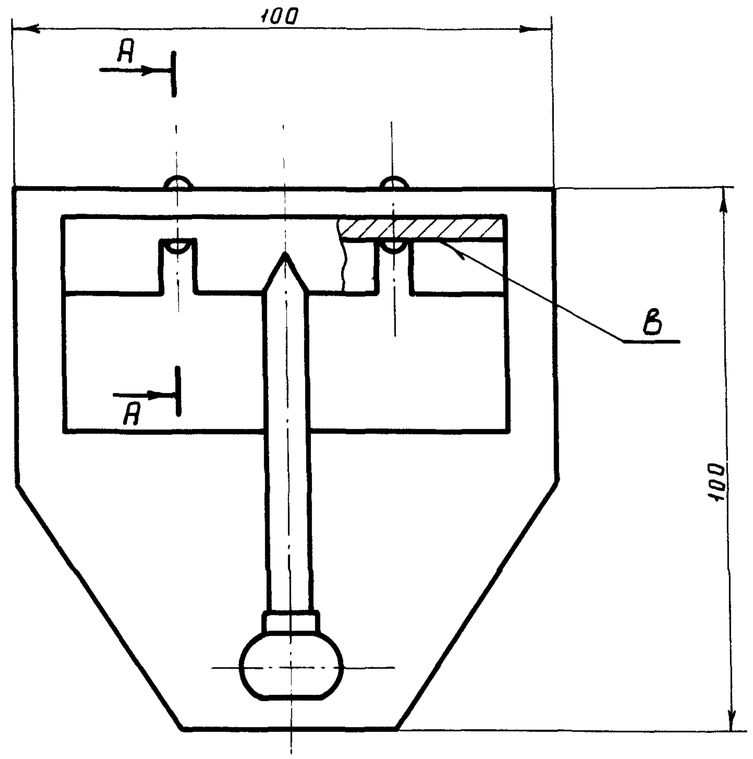


А–А
м 2:1

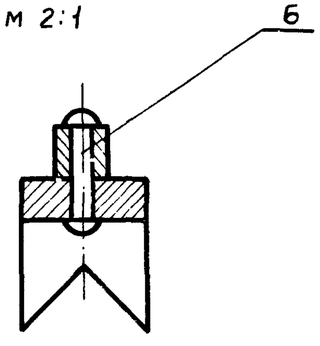


1. Предельные отклонения размеров — по $СМ_9$
2. Неперпендикулярность оси иглы поз. 4 относительно кромки В не более 0.5 мм.

| Изм | Лист | № докум. | Подпись | Дата |
|---|---|---|---|---|
| Нач. отд. | | Обермейстер | | |
| Гл. спец. | | Брилон | | 08.81 |
| Рук. гр. | | Иструбцина | | 08.81 |
| Проектир | | Виноградова | | |
| Проверил | | Иструбцина | | 08.81 |

3У81.11 03.03СБ

Подвеска
Сборочный чертеж

| Лит. | Масса | Масштаб |
|---|---|---|
| | 0,53 | 1:1 |
| Лист | Листов 1 | |

ГИПРОЛЕСТРАНС

Инв. № подл. 325566 | Подпись и дата XII.81 | Взам. инв. № | Инв. № дубл. | Подпись и дата

| Инв.№ подл. | Подпись и дата | Взам. инв.№ | Инв.№ дубл. | Подпись и дата |
|---|---|---|---|---|
| 32756 | | | | |

| Изм. | Лист | № докум. | Подпись | Дата |
|---|---|---|---|---|
| Нач. отд | Шестеркин | | | |
| Гл. спец. | Бурцон | | | 08.81 |
| Рук. гр. | Истрядищев | | | 08.81 |
| Проверил | Шмидт | | | 08.81 |
| Разраб. | Истрядищев | | | 08.81 |

# 3У81.11-03.03.02

| Изм. | Масса | Масштаб |
|---|---|---|
| | 0,27 | 1:1 |

Рамка

| Лист | Листов |
|---|---|
| | |

ГИПРОНЕФТЕМАШ

Чертеж детали

6-ПН-Н06 ГОСТ 19903-74 *

Сталь 45 ГОСТ 1050-74 *

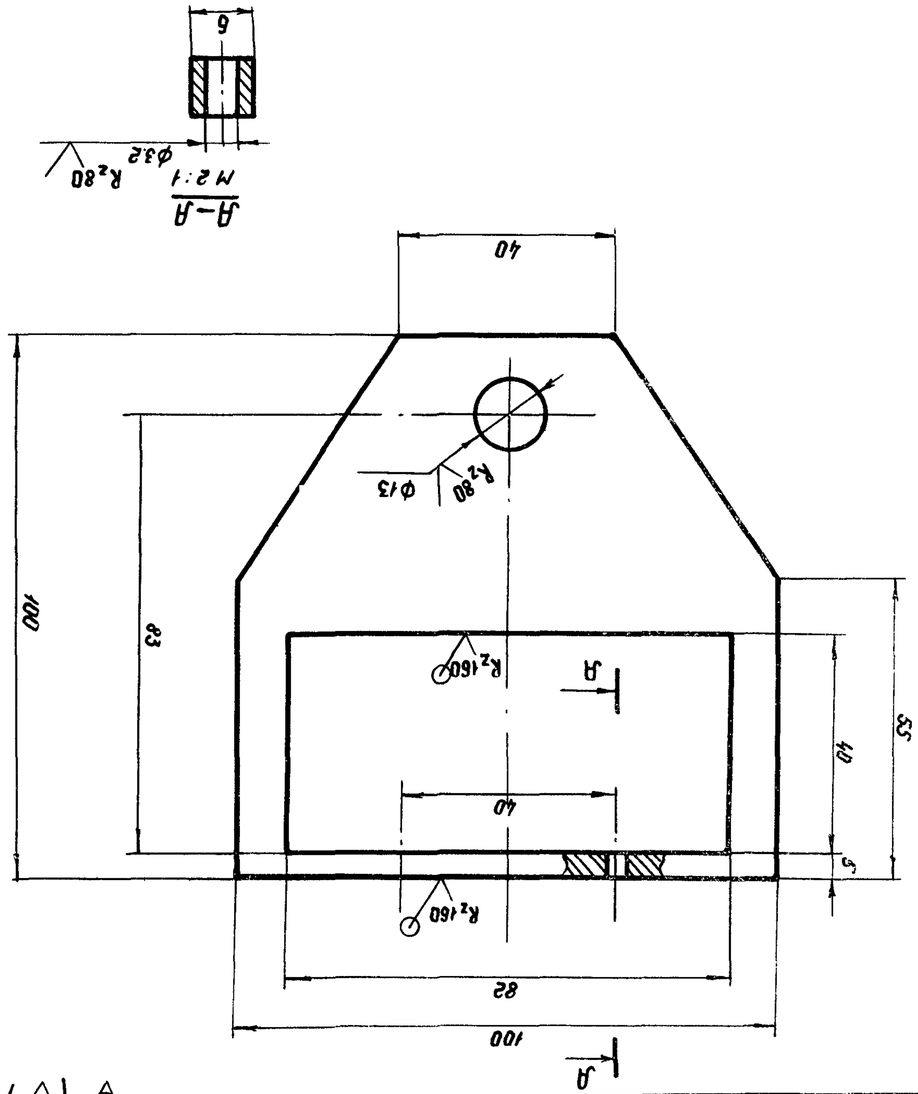


3У81.11-03.03.02

| Инв.№ подл. | Подпись и дата | Взам. инв.№ | Инв.№ дубл. | Подпись и дата |
|---|---|---|---|---|
| 32756 | | | | |

| Изм. | Лист | № докум. | Подпись | Дата |
|---|---|---|---|---|
| Нач. отд | Шестеркин | | | |
| Гл. спец. | Бурцон | | | 08.81 |
| Рук. гр. | Истрядищев | | | 08.81 |
| Проверил | Шмидт | | | 08.81 |
| Разраб. | Истрядищев | | | 08.81 |

# 3У81.11-03.03.01

| Изм. | Масса | Масштаб |
|---|---|---|
| | 0,08 | 1:1 |

Прямо

| Лист | Листов |
|---|---|
| | |

ГИПРОНЕФТЕМАШ

Кронштейн

45-2-6 ГОСТ 1050-74 *

8 15 ГОСТ 2591-71 *

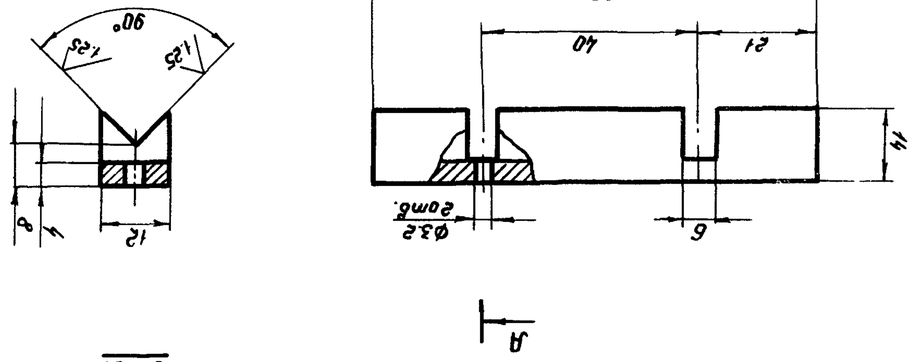


3У81.11-03.03.01

3У81.11-03.03.04

Rz 40 (√)

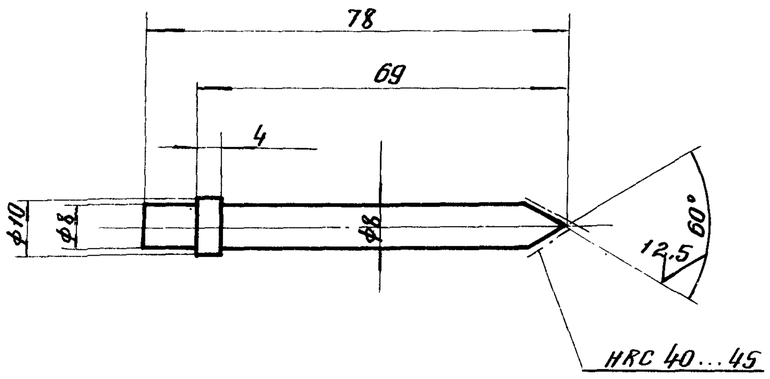


Предельные отклонения размеров по В7.

| Изм. | Лист | № докум. | Подпись | Дата |
|---|---|---|---|---|
| Нач. отд. | | Обермейстер | | |
| Гл. спец. | | Брилон | | 08.81 |
| Рук. гр. | | Иструбцина | | 08.81 |
| Проект. | | Виноградова | | |
| Провер. | | Иструбцина | | 08.81 |

Инв. № подл. 32757D | Подпись и дата 14.XII-81 | Взам. инв. № | Инв. № дубл. | Подпись и дата

3У81.11-03.03.04.

Штифт опорный

| Лист | Масса | Масштаб |
|---|---|---|
| | 0,03 | 1:1 |
| Лист | Листов 1 | |

Круг В10 ГОСТ 2590-71* / 45-2-б ГОСТ 1050-74**

ГИПРОЛЕСТРАНС

3У81.11-03.03.03

Rz 80 (√)

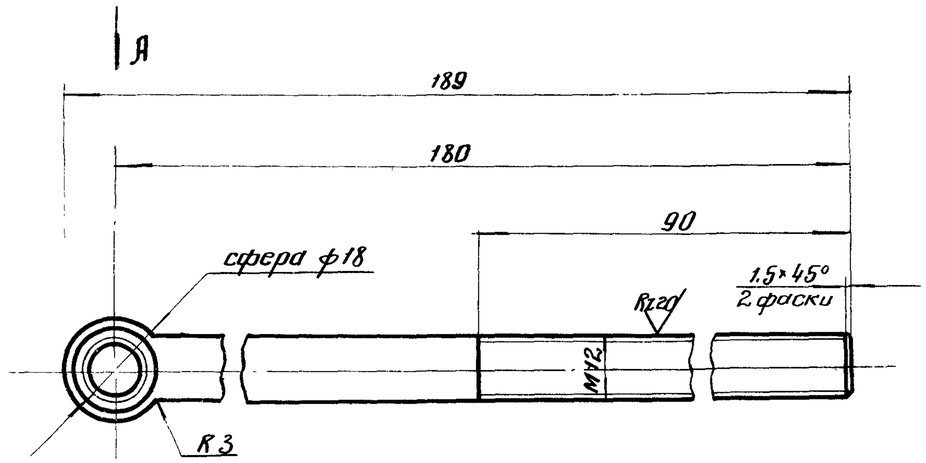


Вид А

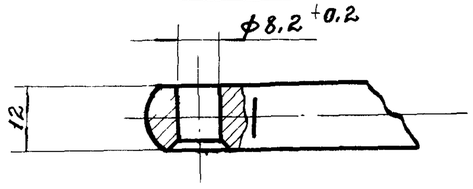


Неуказанные предельные отклонения размеров по см 8.

| Изм. | Лист | № докум. | Подпись | Дата |
|---|---|---|---|---|
| Нач. отд. | | Обермейстер | | |
| Гл. спец. | | Брилон | | 08.81 |
| Рук. гр. | | Иструбцина | | 08.81 |
| Проект. | | Виноградова | | |
| Провер. | | Иструбцина | | 08.81 |

Инв. № подл. 32756D | Подпись и дата 14.XII-81 | Взам. инв. № | Инв. № дубл. | Подпись и дата

3У81.11-03.03.03

Рычаг

| Лит. | Масса | Масштаб |
|---|---|---|
| | 0,15 | 1:1 |
| Лист | Листов 1 | |

Круг В12 ГОСТ 2590-71* / 20-2-б ГОСТ 1050-74**

ГИПРОЛЕСТРАНС

3У81.11-03.04 СБ

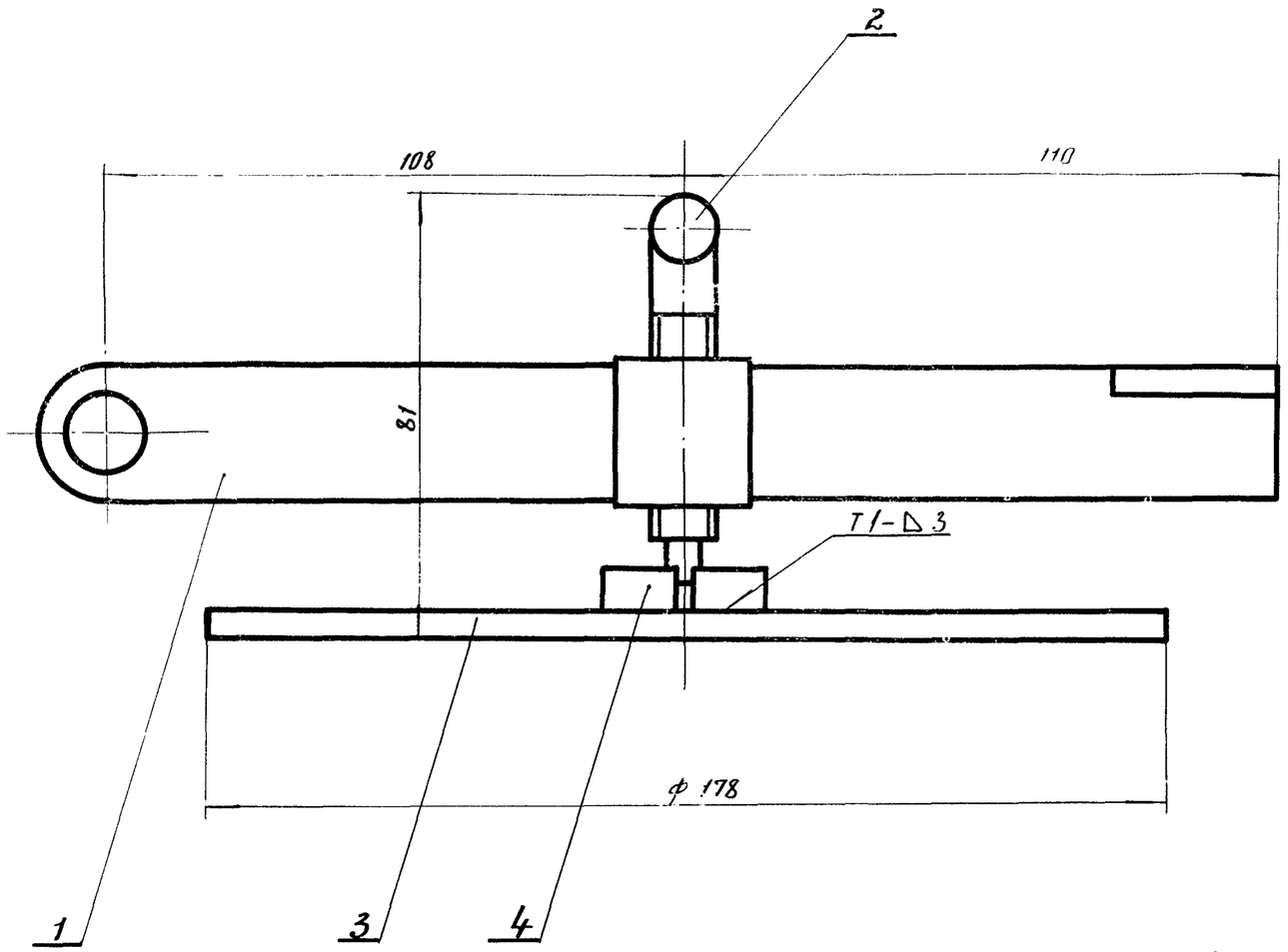


1. Несоосность крышки поз. 3 и рукоятки поз. 2 относительно общей оси не более 1 мм.
2. Предельные отклонения размеров — по см1.
3. Сварные швы — по ГОСТ 5264-80.

| Изм. | Лист | № докум. | Подпись | Дата | 3У81.11 — 03.04 СБ | | | |
|---|---|---|---|---|---|---|---|---|
| Нач.отд. | | Обермейстер | | | Крышка Сборочный чертёж. | Лит. | Масса | Масштаб |
| Гл.спец. | | Брилон | | 08.81 | | | 2,0 | 1:1 |
| Рук.гр. | | Иструдцина | | 08.81 | | Лист | Листов 1 | |
| Проект. | | Виноградова | | | | ГИПРОЛЕСТРАНС | | |
| Провер. | | Иструдцина | | 08.81 | | | | |

| Инв. № подл. | Подпись и дата | Взам. инв. № | Инв. № дубл. | Подпись и дата |
|---|---|---|---|---|
| 327572 | 14.XII-81 | | | |

| Формат | Зона | Поз. | Обозначение | Наименование | Кол. | Примечание |
|---|---|---|---|---|---|---|
| | | | | **Документация** | | |
| | | | ЗУ81.11-03.04.01СБ | Сборочный чертеж | | |
| | | | | **Детали** | | |
| 11 | | 1 | ЗУ81.11-03.04.01.01 | Бобышка | 1 | 0,05 |
| 11 | | 2 | ЗУ81.11-03.04.01.02 | Пластина | 1 | 0.19 |
| 11 | | 3 | ЗУ81.11-03.04.01.03 | Пластина | 1 | 0,18 |

Инв.№ подл. 327573 | Подпись и дата | Взаимен инв.№ | Инв.№ дубл. | Подпись и дата

| Изм. | Лит. | № докум. | Подпись | Дата |
|---|---|---|---|---|
| Нач. отд. | | Обермейстер | | |
| Гл. спец. | | Брилон | | 08.81 |
| Рук. гр. | | Иструбцина | | 08.81 |
| Проектир. | | Штейнвайс | | |
| Проверил | | Иструбцина | | 08.81 |

ЗУ81.11-03.04.01

Рычаг

Лит. | Лист | Листов: 1

ГИПРОЛЕСТРАНС

| Формат | Зона | Поз. | Обозначение | Наименование | Кол. | Примечание |
|---|---|---|---|---|---|---|
| | | | | **Документация** | | |
| | | | ЗУ81.11-03.04СБ | Сборочный чертеж | | |
| | | | | **Сборочные единицы** | | |
| 11 | | 1 | ЗУ81.11-03.04.01 | Рычаг | 1 | 0.43кг |
| 11 | | 2 | ЗУ81.11-03.04.02 | Рукоятка | 1 | 0,62 |
| | | | | **Детали** | | |
| 11 | | 3 | ЗУ81.11-03.04.03 | Крышка | 1 | 0,98 |
| 11 | | 4 | ЗУ81.11-03.04.04 | Накладка | 2 | 0,016 |

Инв.№ подл. 327571 | Подпись и дата | Взаимен инв.№ | Инв.№ дубл. | Подпись и дата

| Изм. | Лит | № докум. | Подпись | Дата |
|---|---|---|---|---|
| Нач. отд. | | Обермейстер | | |
| Гл. спец. | | Брилон | | 08.81 |
| Рук. гр. | | Иструбцина | | 08.81 |
| Проектир. | | Штейнвайс | | |
| Проверил | | Иструбцина | | 08.81 |

ЗУ81.11-03.04

Крышка

Лит. | Лист | Листов: 1

ГИПРОЛЕСТРАНС

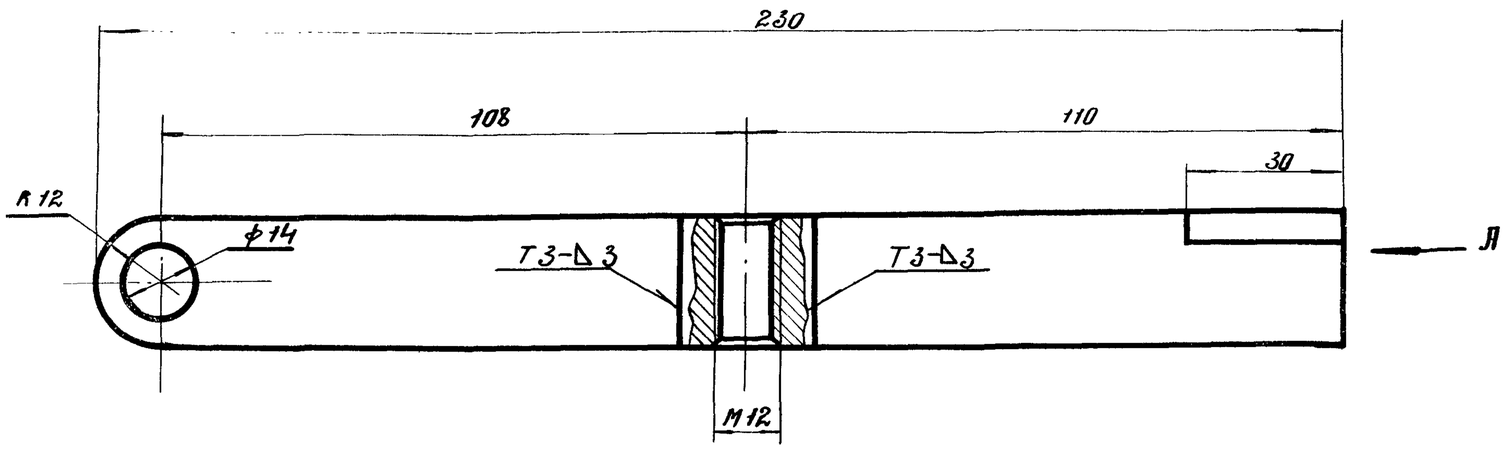


Вид А

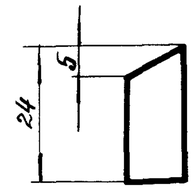


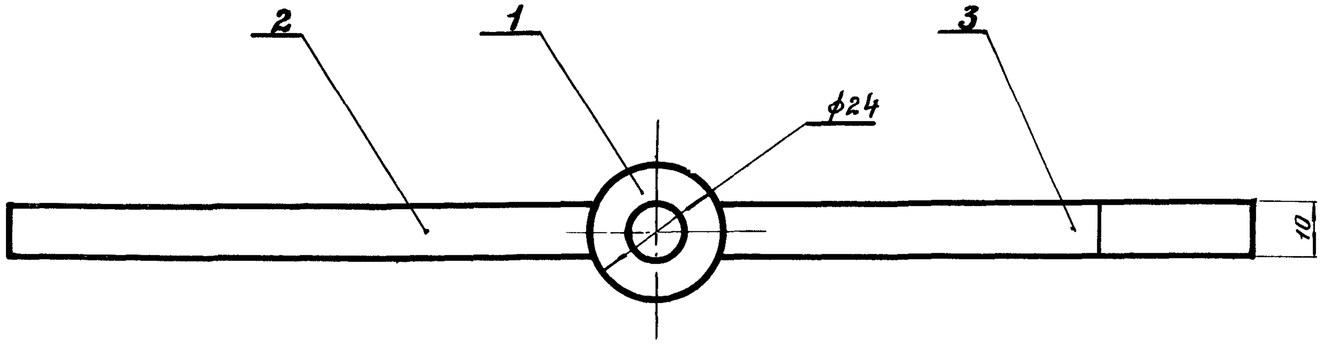


1. Предельные отклонения размеров – по СМ 7.
2. Сварные швы по ГОСТ 5264-80.

| Изм. | Лист | № докум. | Подпись | Дата |
|---|---|---|---|---|
| Нач. отд. | | Чертежистер | | |
| Гл. спец. | | Брилон | | 8.81 |
| Рук. гр. | | Уструбцина | | 08.81 |
| Проект. | | Виноградова | | |
| Провер. | | Уструбцина | | 08.81 |

3У 81.11 – 03.04.01 СБ

Рычаг

Сборочный чертеж.

| Лит. | Масса | Масштаб |
|---|---|---|
| | 0,43 | 1:1 |
| Лист | Листов 1 | |

ГИПРОЛЕСТРАНС

| Инв. № подл. | Подпись и дата | Взам. инв. № | Инв. № дубл. | Подпись и дата |
|---|---|---|---|---|
| 32754 | 14.VII-81 | | | |

## 3У81.11-03.04.01.02

(√)

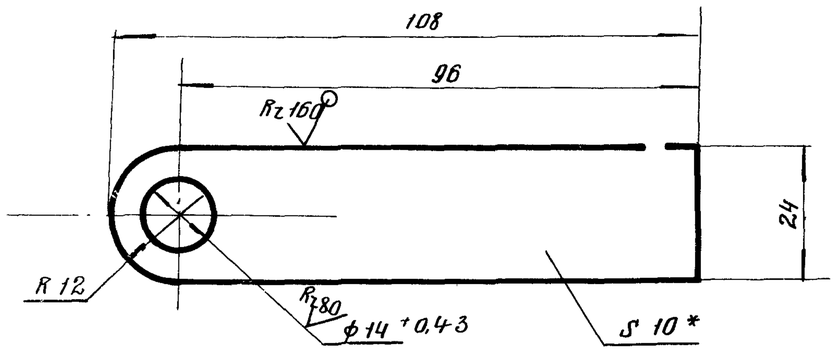


1. * Размер для справок.
2. Неуказанные предельные отклонения размеров - по СМ8.

| Изм. | Лист | № докум. | Подпись | Дата |
|---|---|---|---|---|
| Нач. отд. | | Обермейстер | | |
| Гл. спец. | | Брилон | | 08.81 |
| Рук. гр. | | Иструбшина | | 08.81 |
| Проект. | | Виноградова | | |
| Провер. | | Иструбшина | | 08.81 |

3У81.11-03.04.01.02

Пластина

| Лит. | Масса | Масштаб |
|---|---|---|
| | 0,19 | 1:1 |
| Лист | Листов 1 | |

Лист 10 ГОСТ 19903-74* / 45-2-б ГОСТ 1050-74

ГИПРОЛЕСТРАНС

Инв. № подл. 3275 76 | Подпись и дата 14.XII-81 | Взам. Инв. № | Инв. № дубл. | Подпись и дата

## 3У81.11-03.04.01.01

Rz 80 (√)

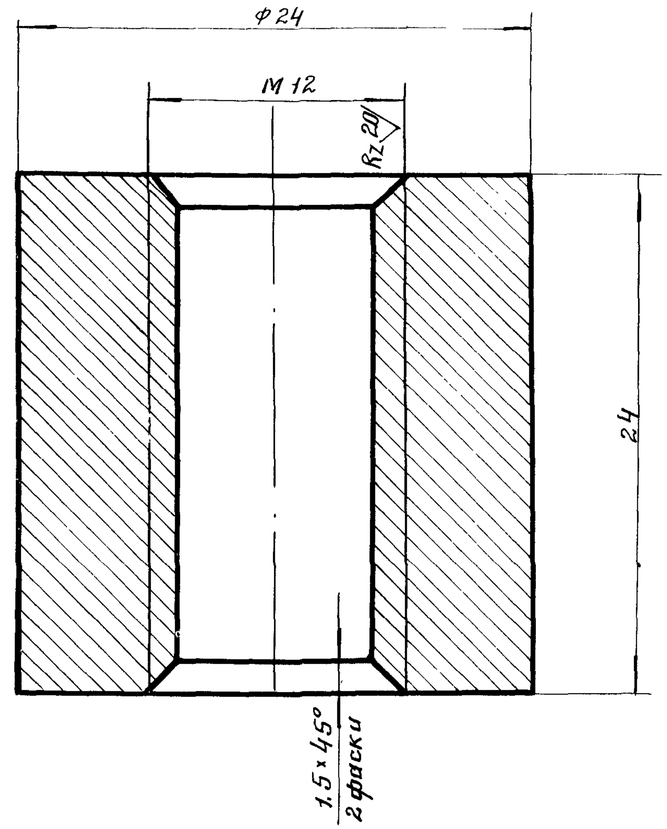


Предельные отклонения размеров - по В1.

| Изм. | Лист | № докум. | Подпись | Дата |
|---|---|---|---|---|
| Нач. отд. | | Обермейстер | | |
| Гл. спец. | | Брилон | | 08.81 |
| Рук. гр. | | Иструбшина | | 08.81 |
| Проект. | | Виноградова | | |
| Провер. | | Иструбшина | | 08.81 |

3У81.11-03.04.01.01

Бобышка

| Лит. | Масса | Масштаб |
|---|---|---|
| | 0,06 | 4:1 |
| Лист | Листов 1 | |

Круг В 25 ГОСТ 2590-71* / 20-2-б ГОСТ 1050-74*

ГИПРОЛЕСТРАНС

Инв. № подл. 3275 75 | Подпись и дата 14.XII-81 | Взам. Инв. № | Инв. № дубл. | Подпись и дата

ЗУ 81.11-03.04.01.03

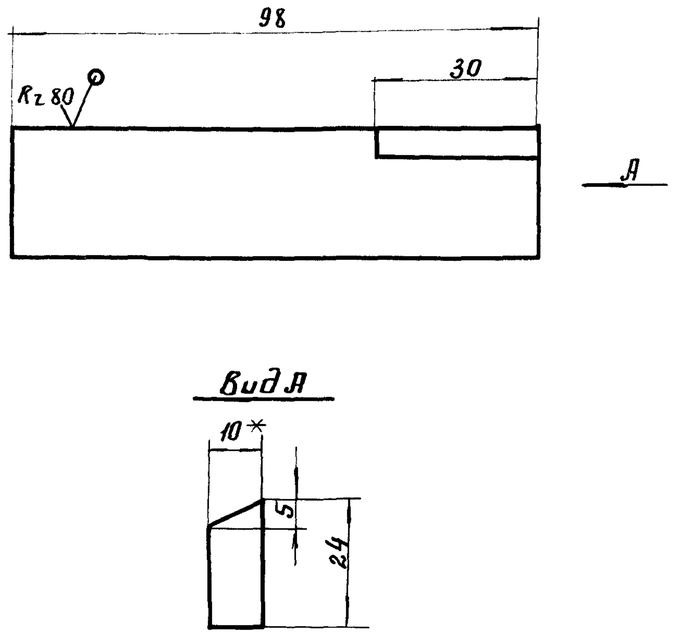


1. * Размер для справок.
2. Предельные отклонения размеров – по СМ7.

| Изм. | Лист | № докум. | Подпись | Дата |
|---|---|---|---|---|
| Нач.отд. | Обермейстер | | | |
| Гл.спец. | Брилон | | | 08.81 |
| Рук. гр. | Иструбцина | | | 08.81 |
| Проект. | Виноградова | | | |
| Провер. | Иструбцина | | | 08.81 |

ЗУ 81.11 -03.04.01.03

Пластина

| Лит. | Масса | Масштаб |
|---|---|---|
| | 0,18 | 1:1 |

Лист | Листов 1

Лист 10 ГОСТ 19903-74* / 45-2-б ГОСТ 1050-74*

ГИПРОЛЕСТРАНС

Инв. № подл. 327577 | Подпись и дата | Взам. Инв. N | Инв. № дубл. | Подпись и дата

| Изм. | Лист | № докум. | Подпись | Дата |
|---|---|---|---|---|

| Лит. | Масса | Масштаб |
|---|---|---|
| | | |

Лист | Листов

ГИПРОЛЕСТРАНС

Инв. № подл. | Подпись и дата | Взам. Инв. N | Инв. № дубл. | Подпись и дата

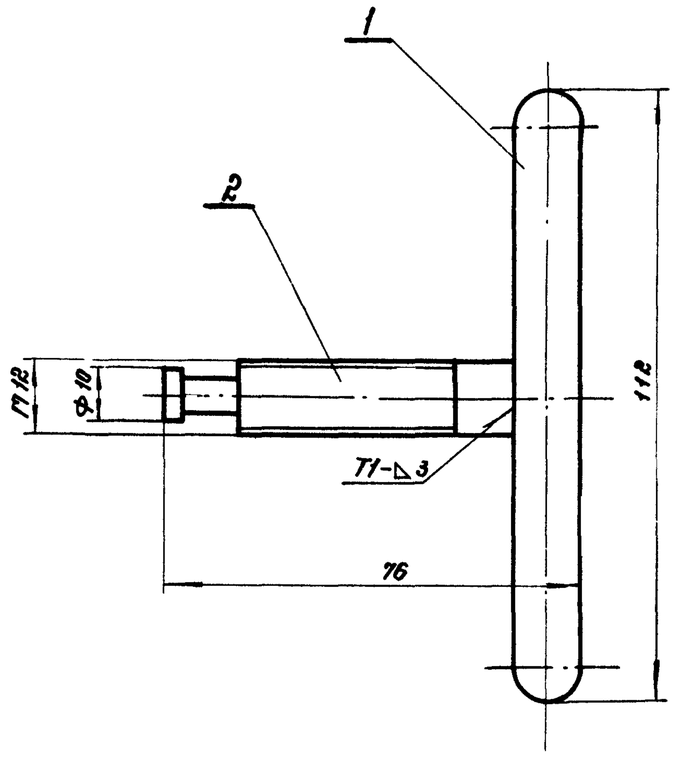


Предельные отклонения размеров - по $СТ_8$

| Формат | Зона | Поз. | Обозначение | Наименование | Кол. | Примечание |
|---|---|---|---|---|---|---|
| | | | | **Документация** | | |
| | | | 3У81.-03.04.02СБ | Сборочный чертеж | | |
| | | | | **Детали** | | |
| 11 | | 1 | 3У81.-03.04.02.01 | Пруток | 1 | 0,1 кг |
| 11 | | 2 | 3У81.-03.04.02.02 | Упор | 1 | 0,02 |

| Изм. | Лист | № докум. | Подпись | Дата | 3У81.11-03.04.02СБ | | |
|---|---|---|---|---|---|---|---|
| Нач.отд. | | Обертейстер | | | Рукоятка. Сборочный чертеж. | Лит. | Масса 0,6кг | Масштаб 1:1 |
| Гл.спец. | | Брилон | | 08.81 | | Лист | Листов 1 | |
| Рук.гр. | | Истрабцина | | 08.81 | | ГИПРОЛЕСТРАНС | | |
| Проверил | | Истрабцина | | 08.81 | | | | |

Инв.№ подл. 327579 | Подпись и дата 14.XII-81 | Взам. инв.№ | Инв.№ дубл. | Подпись и дата

| Изм. | Лист | № докум. | Подпись | Дата | 3У81.11-03.04.02 | | | |
|---|---|---|---|---|---|---|---|---|
| Нач.отд. | | Обертейстер | | | Рукоятка. | Лит. | Лист | Листов 1 |
| Гл.спец. | | Брилон | | 08.81 | | ГИПРОЛЕСТРАНС | | |
| Рук.гр. | | Истрабцина | | 08.81 | | | | |
| Проверил | | Истрабцина | | 08.81 | | | | |

Инв.№ подл. 327578 | Подпись и дата 14.XII-81 | Взам. инв.№ | Инв.№ дубл. | Подпись и дата

3981.11-03.04.02.01

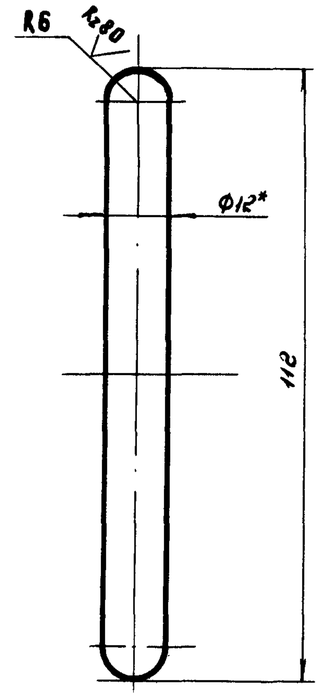


1. * Размер для справок

2. Предельные отклонения размеров - по СТ8

| Инв. № подл. | Подпись и дата | Взам. инв. № | Инв. № дубл. | Подпись и дата |
|---|---|---|---|---|
| 327580 | | | | |

| Изм. | Лист | № докум. | Подпись | Дата |
|---|---|---|---|---|
| Нач. отд. | | Обермейстер | | |
| Гл. спец. | | Брилон | | 08.81 |
| Рук. гр. | | Иструбщина | | 08.81 |
| Проект. | | Виноградова | | |
| Проверил | | Иструбщина | | 08.81 |

3981.11-03.04.02.01

| Пруток | Лит | Масса | Масштаб |
|---|---|---|---|
| | | 0.1 | 1:1 |
| | Лист | Листов 1 | |

Круг — В12 ГОСТ 2590-71* / 20-2-Б ГОСТ 1050-74**

ГИПРОЛЕСТРАНС

3981.11-03.04.02.02

Rz 80

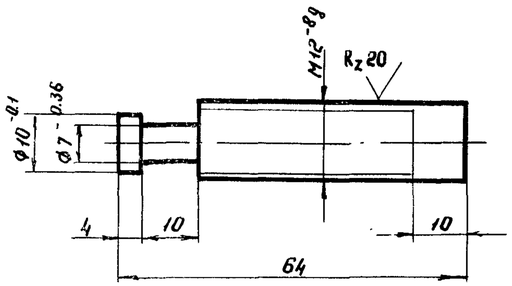


Неуказанные пред. откл. размеров по СТ8

| Инв. № подл. | Подпись и дата | Взам. инв. № | Инв. № дубл. | Подпись и дата |
|---|---|---|---|---|
| 327581 | 14.12.81 | | | |

| Изм. | Лист | № докум. | Подпись | Дата |
|---|---|---|---|---|
| Нач. отд. | | Обермейстер | | |
| Гл. спец. | | Брилон | | 08.81 |
| Рук. гр. | | Иструбщина | | 08.81 |
| Проект. | | Виноградова | | |
| Проверил | | Иструбщина | | 08.81 |

3981.11-03.04.02.02

| Упор | Лит. | Масса | Масштаб |
|---|---|---|---|
| | | 0.22 | 1:1 |
| | Лист | Листов 1 | |

Круг — В12 ГОСТ 2590-71* / 20-2-Б ГОСТ 1050-74**

ГИПРОЛЕСТРАНС

3У81.11-03.04.03

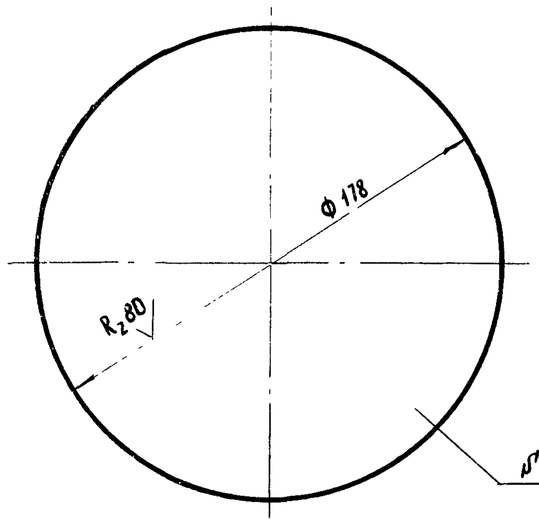


1. Предельные отклонения размеров по СМ8
2. * Размер для справок

| Изм. | Лист | № докум. | Подпись | Дата |
|---|---|---|---|---|
| Нач.отд. | | Обернихстер | | |
| Гл.спец. | | Брилон | | 08.81 |
| Рук.гр. | | Иструбщина | | 08.81 |
| Проект. | | Виноградова | | |
| Провер. | | Иструбщина | | 08.81 |

3У81.11-03.04.03

Крышко

| Лит | Масса | Масштаб |
|---|---|---|
| | 0.98 | 1:2 |
| Лист | Листов 1 | |

лист Б-ПН-Н05 ГОСТ 19903-74* / Б ст3 сп ГОСТ 14637-79

ГИПРОПЕСТРАНС

Инв. № подл. 327582 | Подпись и дата | Взам. инв. № | Инв. № дубл. | Подпись и дата

3У81.11-03.04.04

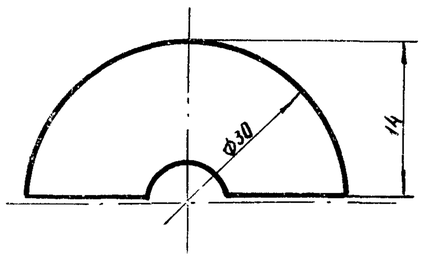


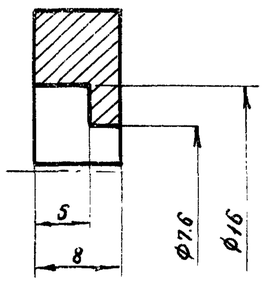


R_z80

1. Накладки (2 шт) маркировать одним порядковым номером и применять совместно
2. Предельные отклонения размеров: охватывающих - по А7, прочих - по СМ8.

| Изм. | Лист | № докум. | Подпись | Дата |
|---|---|---|---|---|
| Нач.отд. | | Обернихстер | | |
| Гл.спец. | | Брилон | | 08.81 |
| Рук.гр. | | Иструбщина | | 08.81 |
| Проектир | | Виноградова | | |
| Провер. | | Иструбщина | | 08.81 |

3У81.11-03.04.04

Накладка

| Лит | Масса | Масштаб |
|---|---|---|
| | 0.016 | 2:1 |
| Лист | Листов 1 | |

Круг В-31 ГОСТ 2590-11* / Ст3сп-2-II ГОСТ 535-79

ГИПРОПЕСТРАНС

Инв. № подл. 327583 | Подпись и дата | Взам. инв. № | Инв. № дубл. | Подпись и дата

3У81.11-03.06

$R_z$ 80 (✓)

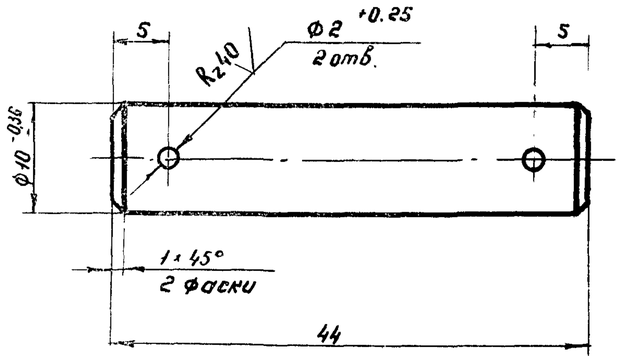


Неуказанные предельные отклонения размеров по СМ8

| Изм. | Лист | № докум. | Подпись | Дата |
|---|---|---|---|---|
| Нач. отд. | | Обернихстер | | |
| Гл. спец. | | Брилон | | 08.81 |
| Рук. гр. | | Иструбщина | | 08.81 |
| Проект | | Виноградова | | |
| Провер. | | Иструбщина | | 08.81 |

3У81.11-03.06

Ось

| Лит | Масса | Масштаб |
|---|---|---|
| | 0,025 | 2:1 |
| Лист | Листов 1 | |

Круг — В12 ГОСТ 2590-71* / 20-2-б ГОСТ 1050-74**

ГИПРОЛЕСТРАНС

Инв. № подл. 327585 | Подпись и дата 14.12.81 | Взам. инв. № | Инв. № дубл. | Подпись и дата

3У81.11-03.05

$R_z$ 80 (✓)

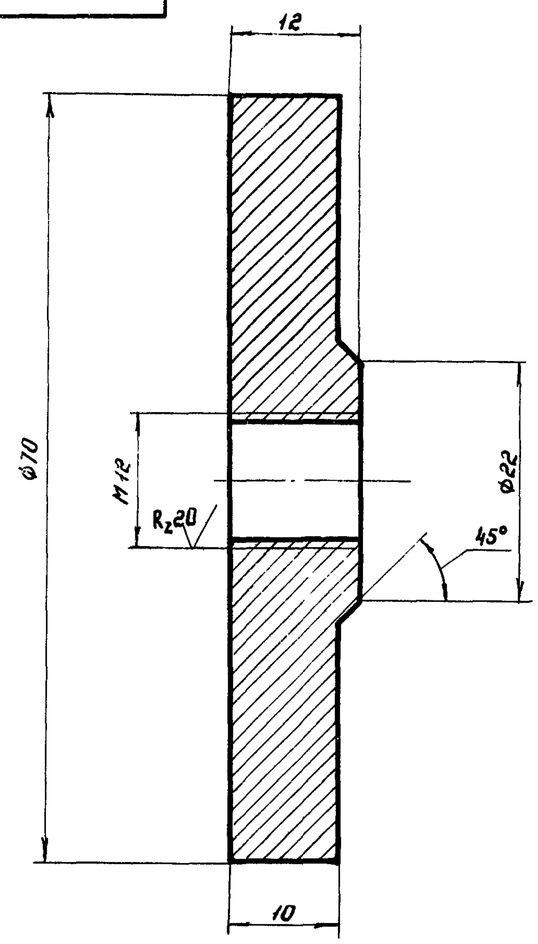


Предельные отклонения размеров по А1-В1

| Изм. | Лист | № докум. | Подпись | Дата |
|---|---|---|---|---|
| Нач. отд | | Обернихстер | | |
| Гл. спец. | | Брилон | | 08.81 |
| Рук. гр. | | Иструбщина | | 08.81 |
| Проектир | | Виноградова | | |
| Провери | | Иструбщина | | 08.81 |

3У81.11-03.05

Груз

| Лит | Масса | Масштаб |
|---|---|---|
| | 0.3 | 2:1 |
| Лист | Листов 1 | |

Лист — Б-13 ГОСТ 19903-74* / 20-2-б ГОСТ 1050-74**

ГИПРОЛЕСТРАНС

Инв. № подл. 327584 | Подпись и дата | Взам. инв. № | Инв. № дубл. | Подпись и дата

3У81.11-03.08

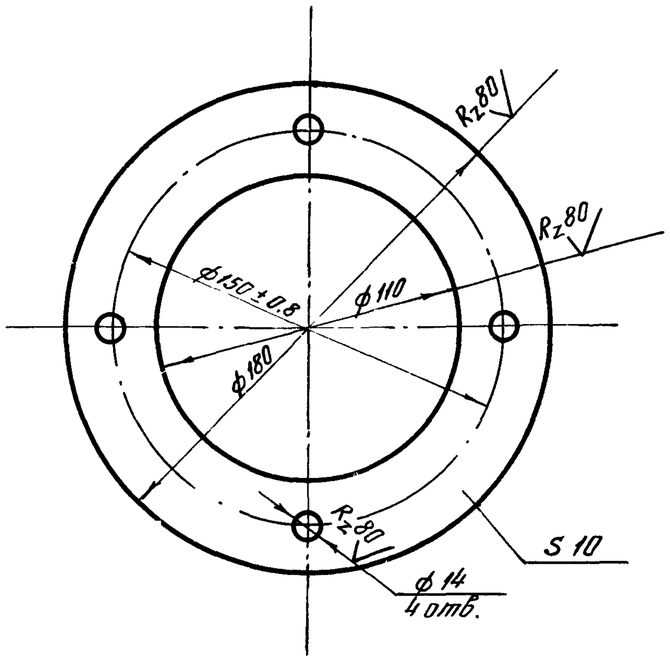


Неуказанные предельные отклонения размеров по $A_7$-$B_7$

| Изм. | Лист | № докум. | Подпись | Дата |
|---|---|---|---|---|
| Нач. отд. | | Обермейстер | | |
| Гл. спец. | | Брилон | | 08.81 |
| Рук. гр. | | Иструбщина | | |
| Проектир | | Виноградова | | |
| Проверил | | Иструбщина | | |

3У81.11-03.08

Фланец

| Лит. | Масса | Масштаб |
|---|---|---|
| | 1,2 | 1:2 |
| Лист | Листов 1 | |

лист Б-ПН-но 10 ГОСТ 19903-74* / Бст3сп ГОСТ 14637-79

ГИПРОСПЕЦСТРАНС

Инв. № подл. 327587 | Подпись и дата | Взам. инв. № | Инв. № дубл. | Подпись и дата

3У81.11-03.07

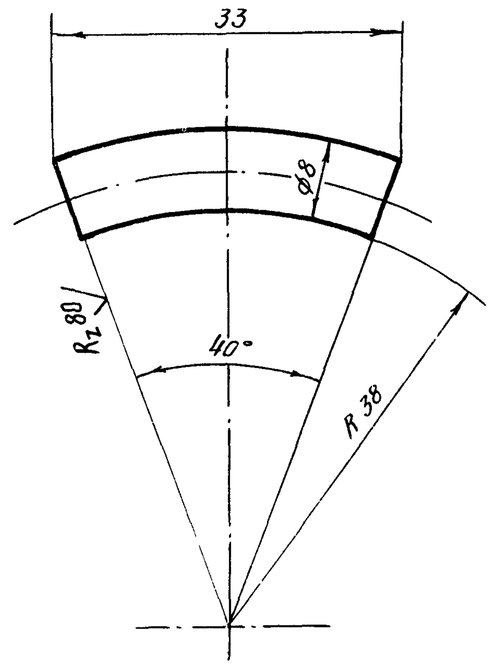


1. Предельные отклонения размеров по см 8.
2. Длина развернутой детали — 31 мм

| Изм. | Лист | № докум. | Подпись | Дата |
|---|---|---|---|---|
| Нач. отд. | | Обермейстер | | |
| Гл. спец. | | Брилон | | 08.81 |
| Рук. гр. | | Иструбщина | | 08.81 |
| Проектир | | Виноградова | | |
| Проверил | | Иструбщина | | 08.81 |

3У81.11-03.07

Сухарь

| Лит. | Масса | Масштаб |
|---|---|---|
| | 0,012 | 2:1 |
| Лист | Листов 1 | |

круг В-8 ГОСТ 2590-71* / Ст3сп-2-I ГОСТ 535-79

ГИПРОСПЕЦСТРАНС

Инв. № подл. 327586 | Подпись и дата | Взам. инв. № | Инв. № дубл. | Подпись и дата

3У81.11-03.01

$R_z 80$ (√)

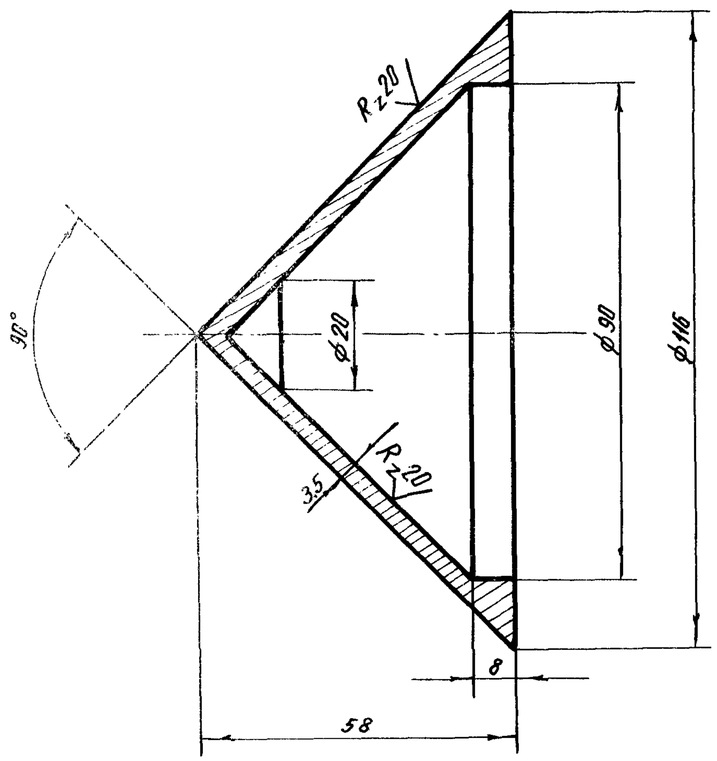


1. Предельные отклонения размеров — СМ 8
2. Допускается изготовление из чугуна СЧ21-40 по ГОСТ 1412 — 79.

| Изм | Лист | № докум. | Подпись | Дата |
|---|---|---|---|---|
| Нач. отд. | | Обермейстер | | |
| Гл. спец. | | Брилон | | 08.81 |
| Рук. гр. | | Иструбцина | | 08.81 |
| Проектир. | | Виноградова | | |
| Проверил | | Иструбцина | | 08.81 |

3У81.11-03.10

Клапан

| Лит. | Масса | Масштаб |
|---|---|---|
| | 0.4 | 1:1 |

Лист | Листов 1

20-2-в ГОСТ 1050-74**

ГИПРОЛЕСТРАНС

Инв. № подл. 327589 | Подпись и дата 14.12.81 | Взам. инв. № | Инв. № дубл. | Подпись и дата

3У81.11-03.09

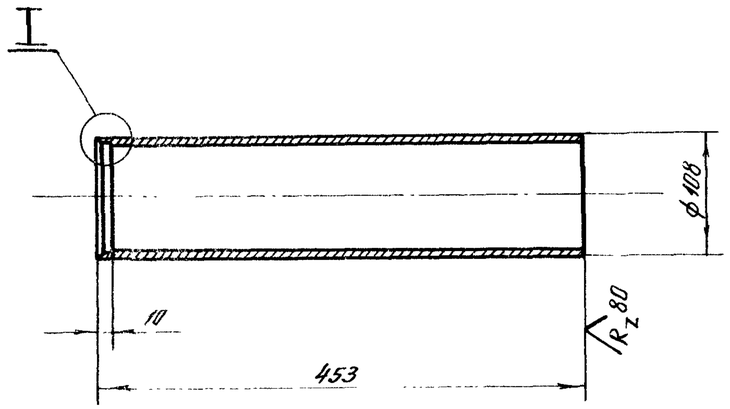


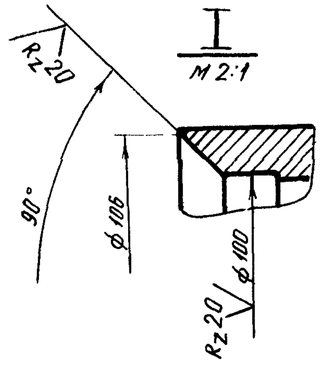


Предельные отклонения размеров по СМ 7

| Изм | Лист | № докум. | Подпись | Дата |
|---|---|---|---|---|
| Нач. отд. | | Обермейстер | | |
| Гл. спец. | | Брилон | | 08.81 |
| Рук. гр. | | Иструбцина | | 08.81 |
| Проектир. | | Виноградова | | |
| Проверил | | Иструбцина | | 08.81 |

3У81.11-03.09

Патрубок

| Лит. | Масса | Масштаб |
|---|---|---|
| | 5,7 | 1:2 |

Лист | Листов 1

труба $\frac{108 \times 5 \text{ ГОСТ } 8732-78}{Д \text{ ГОСТ } 8731-74^*}$

ГИПРОЛЕСТРАНС

Инв. № подл. 327588 | Подпись и дата 14.12.81 | Взам. инв. № | Инв. № дубл. | Подпись и дата

3У81.11-03.12

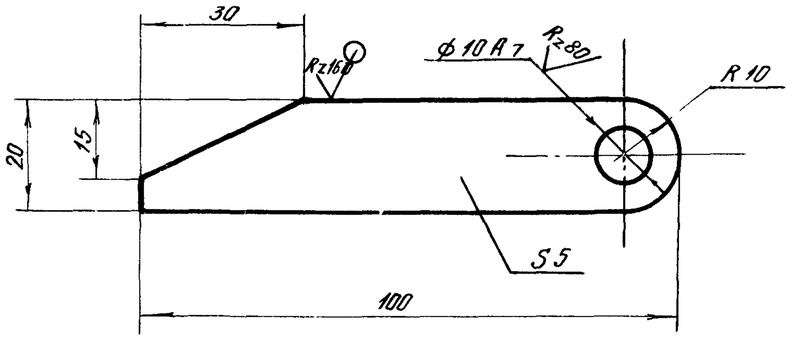


Неуказанные предельные отклонения размеров по СМ 9.

| Изм | Лист | № докум. | Подпись | Дата |
|---|---|---|---|---|
| Нач. отд. | | Обермейстер | | |
| Гл. спец. | | Брилон | | 08.81 |
| Рук. гр. | | Иструбцина | | 08.81 |
| Проектир. | | Виноградова | | |
| Проверил | | Иструбцина | | 08.81 |

3У81.11-03.12

Стойка

| Лит. | Масса | Масштаб |
|---|---|---|
| | 0,09 | 1:1 |
| Лист | Листов 1 | |

полоса Б-2 5×20 ГОСТ 103-76 / Ст3сп-2-I ГОСТ 535-79

ГИПРОЛЕСТРАНС

Инв.№ подл. 327591 | Подпись и дата | Взам. инв.№ | Инв.№ дубл. | Подпись и дата

3У81.11-03.11

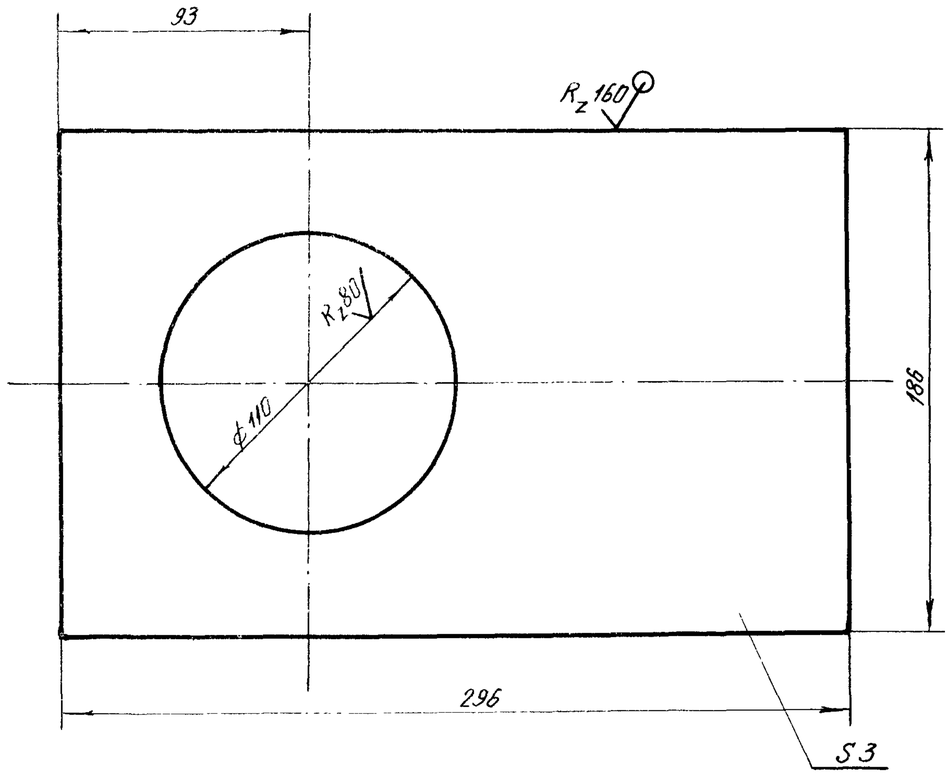


Предельные отклонения размеров по СМ 9.

| Изм | Лист | № докум. | Подпись | Дата |
|---|---|---|---|---|
| Нач. отд. | | Обермейстер | | |
| Гл. спец. | | Брилон | | 08.81 |
| Рук. гр. | | Иструбцина | | 08.81 |
| Проектир. | | Виноградова | | |
| Проверил | | Иструбцина | | 08.81 |

3У81.11-03.11

Крышка

| Лит. | Масса | Масштаб |
|---|---|---|
| | 1,1 | 1:2 |
| Лист | Листов 1 | |

лист Б-ПН-Н03 ГОСТ 19904-74 / Б ст3 Сп ГОСТ 16523-70

ГИПРОЛЕСТРАНС

Инв.№ подл. 327590 | Подпись и дата | Взам. инв.№ | Инв.№ дубл. | Подпись и дата

3У81.11-03.14

(√)

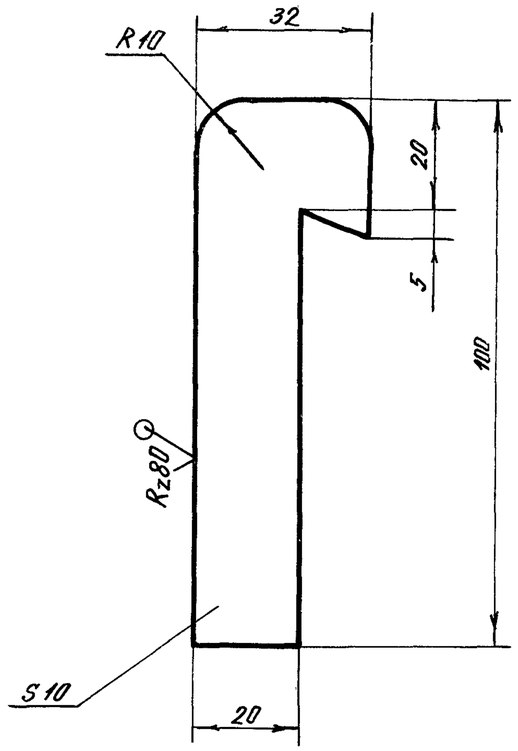


Предельные отклонения размеров по СМ9.

| Изм. | Лист | № докум. | Подпись | Дата |
|---|---|---|---|---|
| Нач.отд. | | Обермейстер | | |
| Гл.спец. | | Брилон | | 08.81 |
| Рук. гр. | | Иструбцина | | 08.81 |
| Проектир. | | Виноградова | | |
| Проверил | | Иструбцина | | 08.81 |

3У81.11-03.14

Крючок

| Лит. | Масса | Масштаб |
|---|---|---|
| | 0,17 | 1:1 |
| Лист | Листов 1 | |

лист Б-ПН-Н010 ГОСТ 19903-74 / Бст3сп ГОСТ 14637-79

ГИПРОПЕСТРАНС

Инв.№ подл. 327593 | Подпись и дата 14.12.81 | Взам. инв.№ | Инв.№ дубл. | Подпись и дата

3У81.11-03.13

(√)

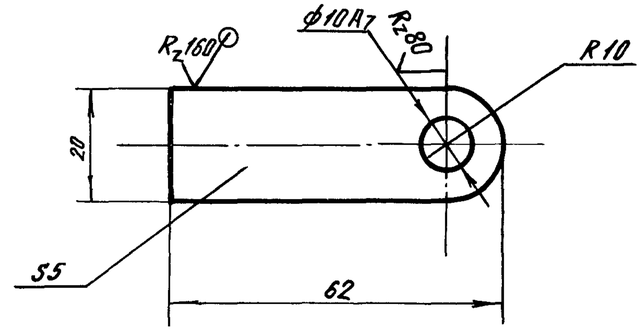


Неуказанные предельные отклонения размеров по СМ9.

| Изм. | Лист | № докум. | Подпись | Дата |
|---|---|---|---|---|
| Нач.отд. | | Обермейстер | | |
| Гл.спец. | | Брилон | | 08.81 |
| Рук. гр. | | Иструбцина | | 08.81 |
| Проектир. | | Виноградова | | |
| Проверил | | Иструбцина | | |

3У81.11-03.13

Стойка

| Лит. | Масса | Масштаб |
|---|---|---|
| | 0,55 | 1:1 |
| Лист | Листов 1 | |

полоса Б-2,5×20 ГОСТ 103-76 / Ст3сп-2-1 ГОСТ 535-79

ГИПРОПЕСТРАНС

Инв.№ подл. 327592 | Подпись и дата 14.12.81 | Взам. инв.№ | Инв.№ дубл. | Подпись и дата

| Формат | Зона | Поз. | Обозначение | Наименование | Кол. | Примечание |
|---|---|---|---|---|---|---|
| | | | | | | |
| | | | | | | |
| | | | | | | |

3У81.11-04СБ

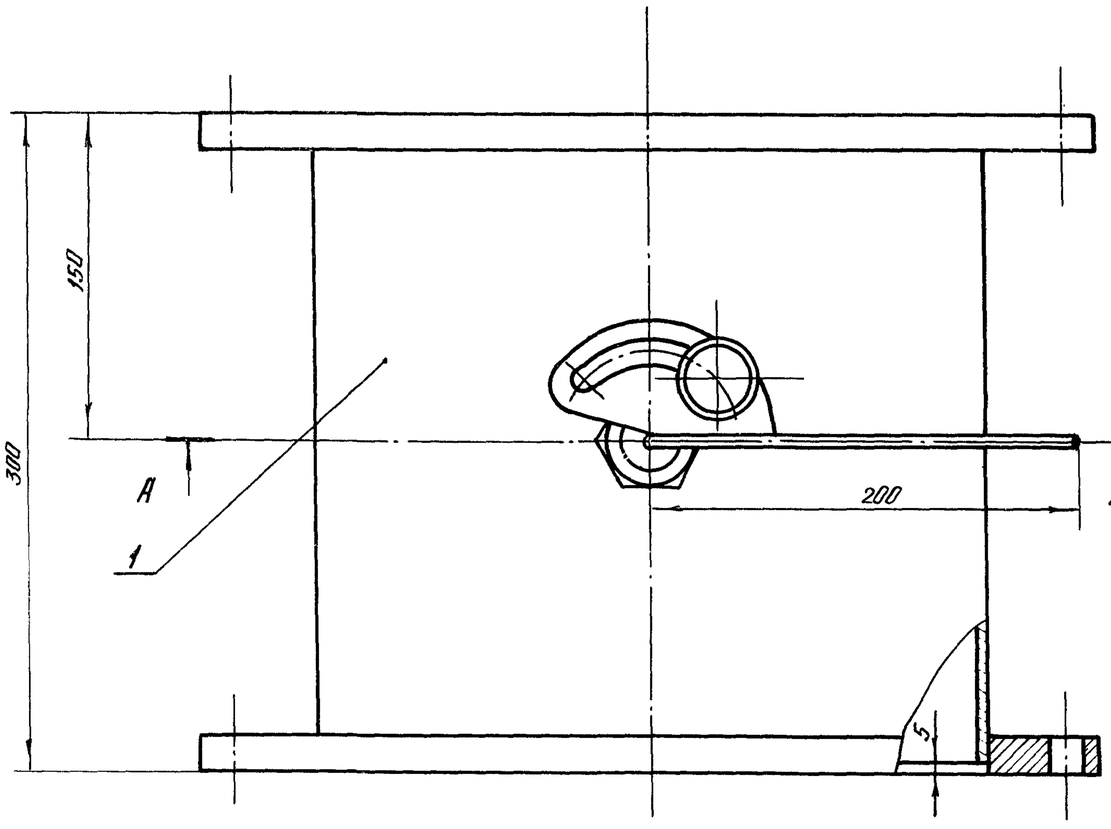


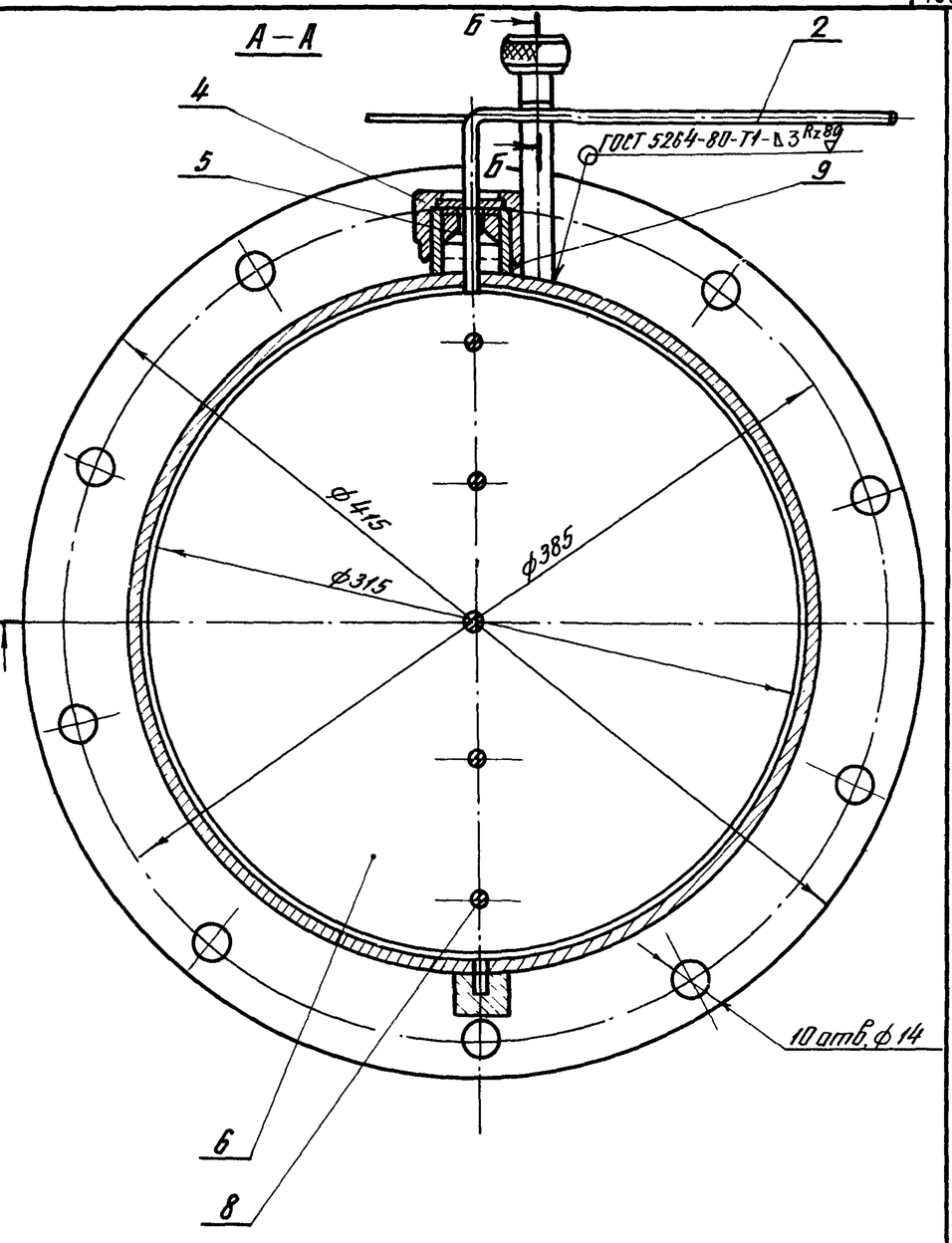


Б–Б
М1:1

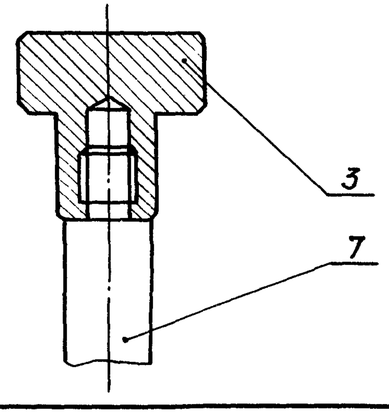


Предельные отклонения размеров по СМ8

| Изм. | Лист | № докум. | Подпись | Дата |
|---|---|---|---|---|
| Нач. отд. | | Обермейстер | | |
| Гл. спец. | | Брилон | | 06.81 |
| Рук. гр. | | Иструбцина | | 06.81 |
| Проектир. | | Виноградова | | |
| Проверил | | Иструбцина | | 06.81 |

3У81.11-04СБ

Заслонка Д 300. Сборочный чертеж.

| Лит | Масса | Масштаб |
|---|---|---|
| | 22.0 | 1:2,5 |
| Лист | Листов 1 | |

ГИПРОЛЕСТРАНС

| Инв. № подл. | Подпись и дата | Взам. инв. № | Инв. № дубл. | Подпись и дата |
|---|---|---|---|---|
| 327595 | | | | |

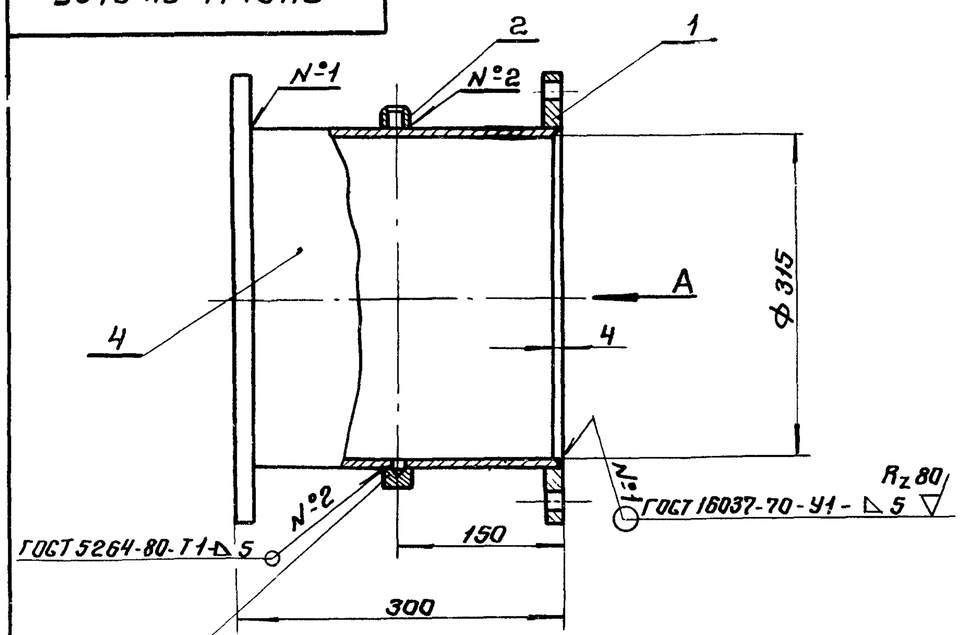


Вид А.

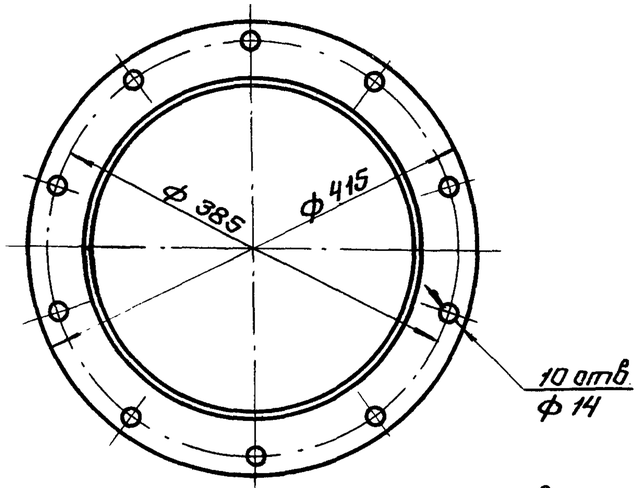


Предельные отклонения размеров - по СМ8.

| Изм. | Лист | № докум. | Подпись | Дата |
|---|---|---|---|---|
| Нач.отд. | | Оберсвістер | | |
| Гл.спец. | | Брилон | | 08.81 |
| Рук.гр. | | Иструбцина | | 08.81 |
| Проект. | | Виноградова | | |
| Провер. | | Иструбцина | | 08.81 |

ЗУ81.11-04.01СБ

Корпус. Сборочный чертеж.

| Лит. | Масса | Масштаб |
|---|---|---|
| | 19.23 | 1:5 |
| Лист | Листов 1 | |

ГИПРОЛЕСТРАНС

Инв.№ подл. 327597 | Подпись и дата 14.12.81 | Взам.инв.№ | Инв.№ дубл. | Подпись и дата

| Формат | Зона | Поз. | Обозначение | Наименование | Кол. | Примечание |
|---|---|---|---|---|---|---|
| | | | | **Документация.** | | |
| 11 | | | ЗУ81.11-04.01СБ | Сборочный чертеж. | | |
| | | | | **Детали.** | | |
| 11 | | 1 | ЗУ81.11-04.01.01 | Фланец | 2 | 7.2 кг |
| 11 | | 2 | ЗУ81.11-04.01.02 | Бобышка | 1 | 0.16 |
| 11 | | 3 | ЗУ81.11-04.01.03 | Втулка | 1 | 0.07 |
| 11 | | 4 | ЗУ81.11-04.01.04 | Обечайка | 1 | 11.5 |

Инв.№ подл. 327596 | Подпись и дата 14.12.81 | Взам.инв.№ | Инв.№ дубл. | Подпись и дата

| Изм. | Лит. | № докум. | Подпись | Дата |
|---|---|---|---|---|
| Нач.отд. | | Оберсвістер | | |
| Гл.спец. | | Брилон | | 08.81 |
| Рук.гр. | | Иструбцина | | 08.81 |
| Проект. | | Штейнбайс | | |
| Провер. | | Иструбцина | | 08.81 |

ЗУ81.11-04.01

Корпус

| Лит. | Лист | Листов |
|---|---|---|
| | | 1 |

ГИПРОЛЕСТРАНС

3У81.11-04.01.02

Rz 80

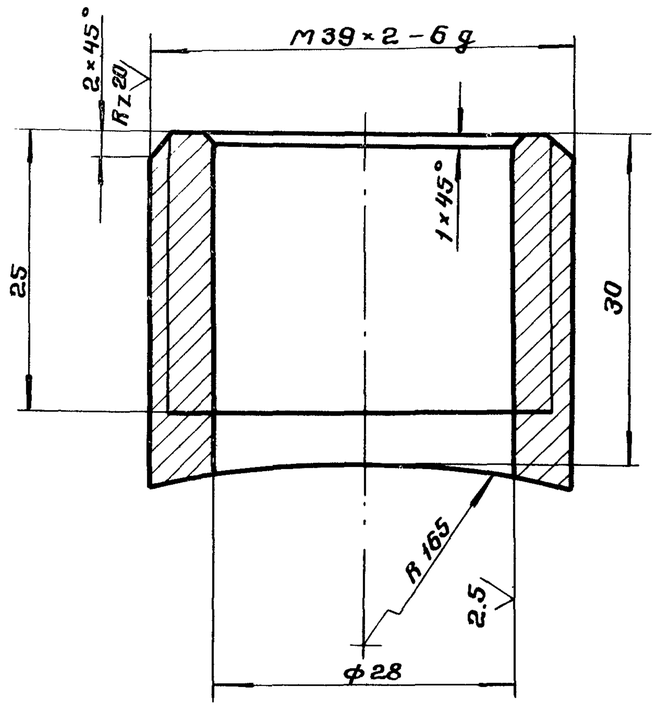


Неуказанные предельные отклонения размеров:
отверстий – по $A_7$,
валов – по $B_7$,
остальных – по $CM_7$.

| Изм | Лист | № докум. | Подпись | Дата |
|---|---|---|---|---|
| Нач.отд. | | Обермейстер | | |
| Гл.спец. | | Брилон | | 08.81 |
| Рук.гр. | | Иструбцина | | 08.81 |
| Проект. | | Штейнвайс | | |
| Провер. | | Иструбцина | | 08.81 |

Инв. № подл. 327599 | Подпись и дата 14.12.81 | Взам. инв. № | Инв. № дубл. | Подпись и дата

3У81.11-04.01.02

Бобышка

| Лит. | Масса | Масштаб |
|---|---|---|
| | 0.16 | 2:1 |

Лист | Листов 1

Круг В-39 ГОСТ 2590-71* / Ст 3сп-2-I ГОСТ 535-79

ГИПРОЛЕСТРАНС

3У81.11-04.01.01

Rz 80

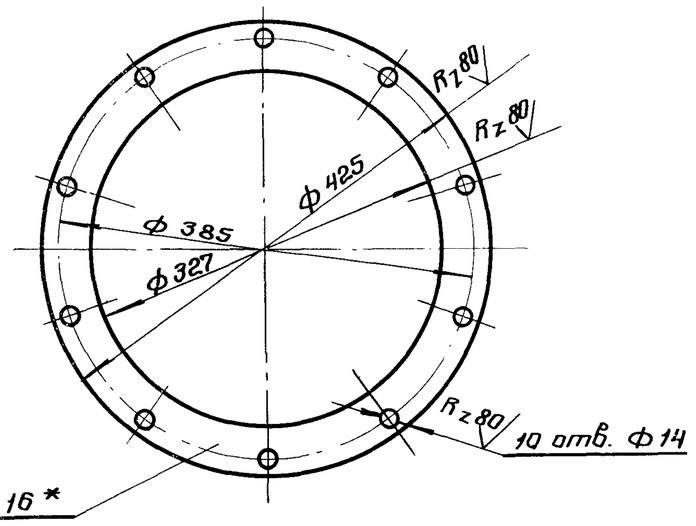


1.* Размер для справок.
2. Предельные отклонения размеров – $\frac{1}{2}$ допуска 8 кл.

| Изм | Лист | № докум. | Подпись | Дата |
|---|---|---|---|---|
| Нач.отд. | | Обермейстер | | |
| Гл.спец. | | Брилон | | 08.81 |
| Рук.гр. | | Иструбцина | | 08.81 |
| Проект. | | Виноградова | | |
| Провер. | | Иструбцина | | 08.81 |

Инв. № подл. 327598 | Подпись и дата 14.12.81 | Взам. инв. № | Инв. № дубл. | Подпись и дата

3У81.11-04.01.01

Фланец

| Лит. | Масса | Масштаб |
|---|---|---|
| | 7,2 | 1:5 |

Лист | Листов 1

Лист Б-ПН-НО 16 ГОСТ 19903-74* / Ст 3сп ГОСТ 14637-79

ГИПРОЛЕСТРАНС

3У 81.11-04.01.04

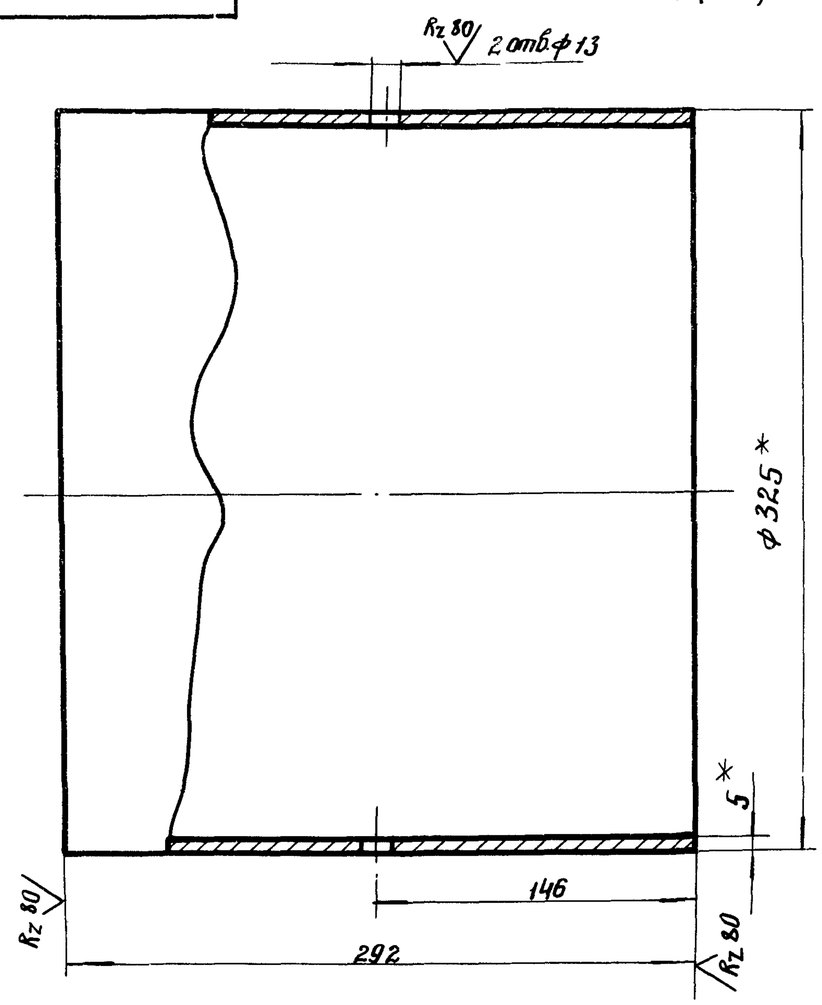


1. * Размер для справок.
2. Предельные отклонения размеров – по см 1.

| Изм. | Лист | № докум. | Подпись | Дата |
|---|---|---|---|---|
| Нач. отд. | | Обермейстер | | |
| Гл. спец. | | Брилон | | 08.81 |
| Рук. гр. | | Иструдцина | | 08.81 |
| Проект. | | Штейнбакс | | |
| Провер. | | Иструдцина | | 08.81 |

3У 81.11-04.01.04

Обечайка

| Лит. | Масса | Масштаб |
|---|---|---|
| | 11,5 | 1:2,5 |
| Лист | Листов 1 | |

Труба 325 × 5 ГОСТ 10704-76* / Д, ГОСТ 10706-76*

ГИПРОСПЕЦГАЗ

Инв. № подл. 327601 | Подпись и дата | Взам. инв. № | Инв. № дубл. | Подпись и дата

3У 81.11-04.01.03

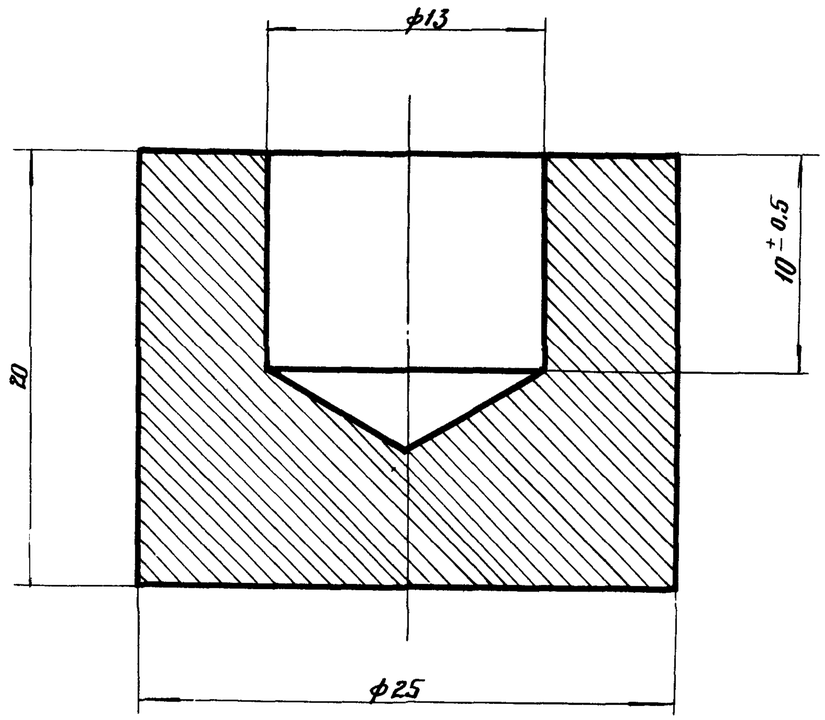


Неуказанные предельные отклонения размеров по А7–В7.

| Изм. | Лист | № докум. | Подпись | Дата |
|---|---|---|---|---|
| Нач. отд. | | Обермейстер | | |
| Гл. спец. | | Брилон | | |
| Рук. гр. | | Иструдцина | | 08.81 |
| Проект. | | Биногородова | | |
| Провер. | | Иструдцина | | 08.81 |

3У 81.11-04.01.03

Втулка

| Лит. | Масса | Масштаб |
|---|---|---|
| | 0,07 | 4:1 |
| Лист | Листов 1 | |

Круг В 26 ГОСТ 2590-71* / 20-2-Б ГОСТ 1050-74*

ГИПРОСПЕЦГАЗ

Инв. № подл. 327600 | Подпись и дата | Взам. инв. № | Инв. № дубл. | Подпись и дата

| Формат | Зона | Поз. | Обозначение | Наименование | Кол. | Примечание |
|---|---|---|---|---|---|---|
| | | | | **Документация** | | |
| 12 | | | ЗУ81.11-04.02 СБ | Сборочный чертеж | | |
| | | | | **Детали** | | |
| 11 | | 1 | ЗУ81.11-04.02.01 | Сектор | 1 | 0,13 |
| 11 | | 2 | ЗУ81.11-04.02.02 | Ручка | 1 | 0,7 |

Подпись и дата | Инв. № дубл. | Взам. инв. № | Подпись и дата | Инв. № подл.

| Изм. | Лист | № докум. | Подпись | Дата |
|---|---|---|---|---|
| | | | | |

Лист

Подпись и дата | Инв. № дубл. | Взамен инв. № | Подпись и дата | Инв. № подл.

327602 | 14.12.81

| Изм. | Лист | № докум. | Подпись | Дата |
|---|---|---|---|---|
| Нач. отд. | | Обермейстер | | |
| Гл. спец. | | Брилон | | 08.81 |
| Рук. гр. | | Петрубцина | | 08.81 |
| Проектир. | | Штейнвайс | | |
| Проверил | | Петрубцина | | 08.81 |

ЗУ81.11-04.02

Ручка

| Лит. | Лист | Листов |
|---|---|---|
| | | 1 |

ГИПРОЛЕСТРАНС

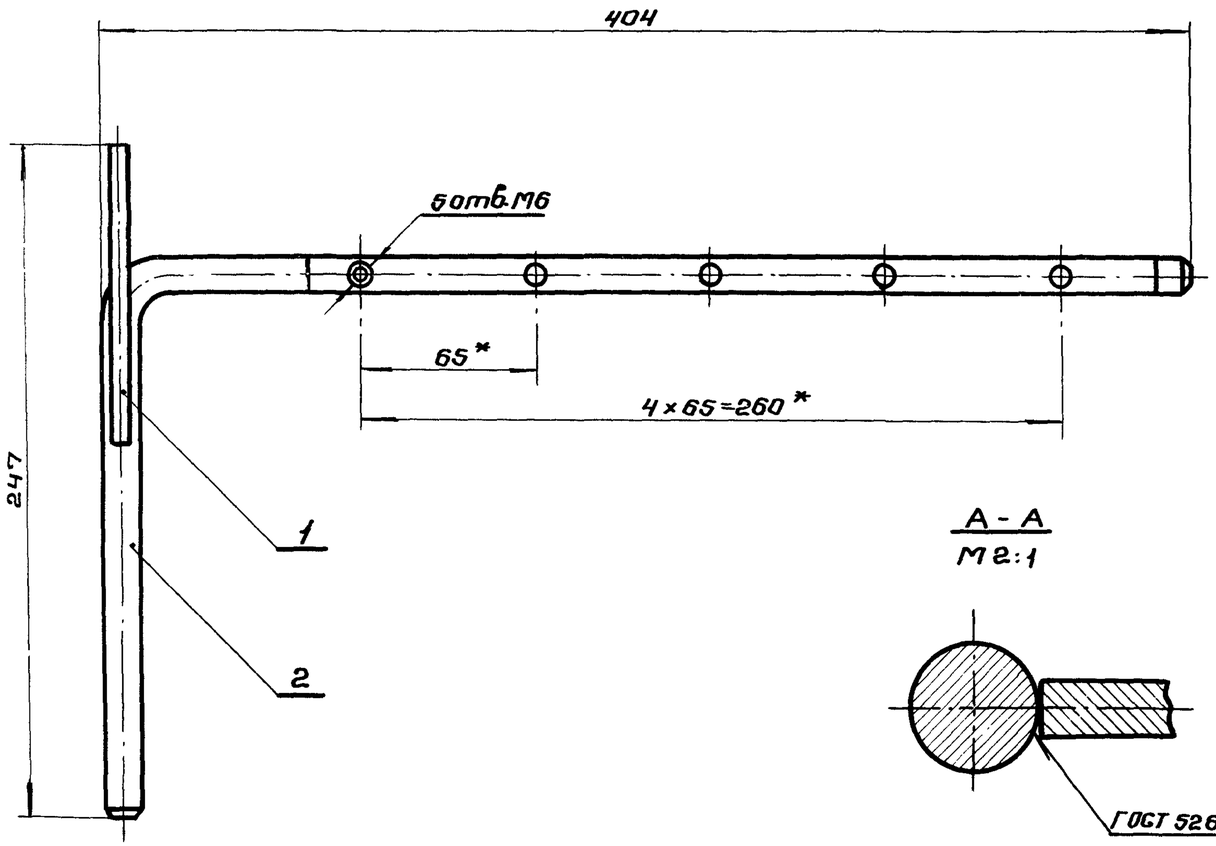


А - А
М2:1

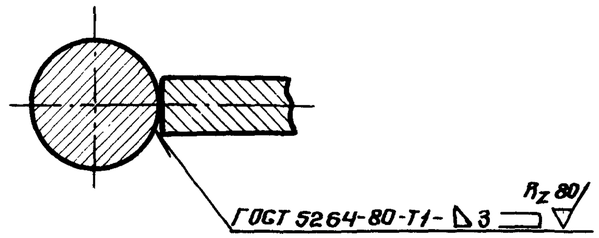


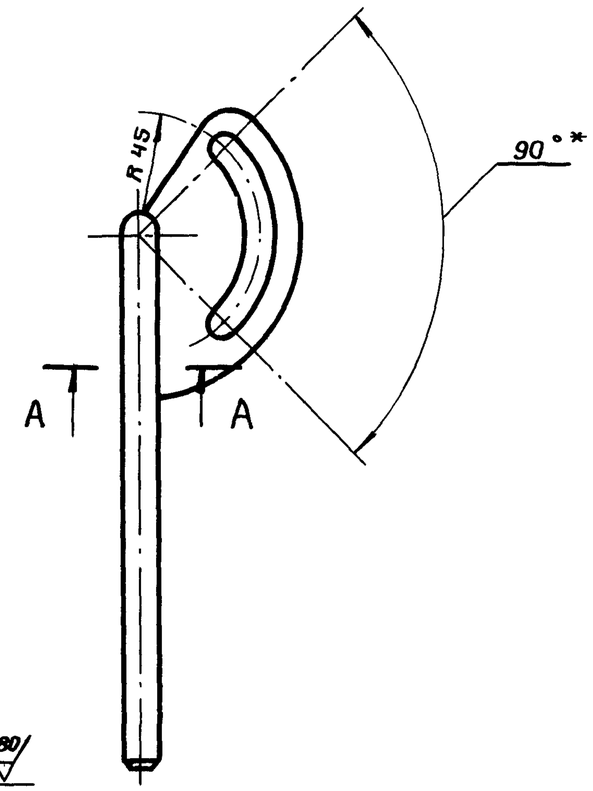


1.* Размеры для справок.

2. Предельные отклонения размеров - по СМ7.

| Изм. | Лист | № докум. | Подпись | Дата |
|---|---|---|---|---|
| Нач.отд. | | Оберпейстер | | |
| Гл.спец. | | Брилан | | 08.81 |
| Рук.гр. | | Иструбцина | | 08.81 |
| Провект. | | Виноградова | | |
| Пров.гр. | | Иструбцина | | 08.81 |

3У 81.11 - 04.02 СБ

Ручка.
Сборочный чертеж.

| Лит. | Масса | Масштаб |
|---|---|---|
| | 0.83 | 1:2 |
| Лист | Листов 1 | |

ГИПРОЛЕСТРАНС

| Инв.№ подл. | Подпись и дата | Взам.инв.№ | Инв.№ дубл. | Подпись и дата |
|---|---|---|---|---|
| 327603 | 14.12.81 | | | |

3У81.11-04.02.02

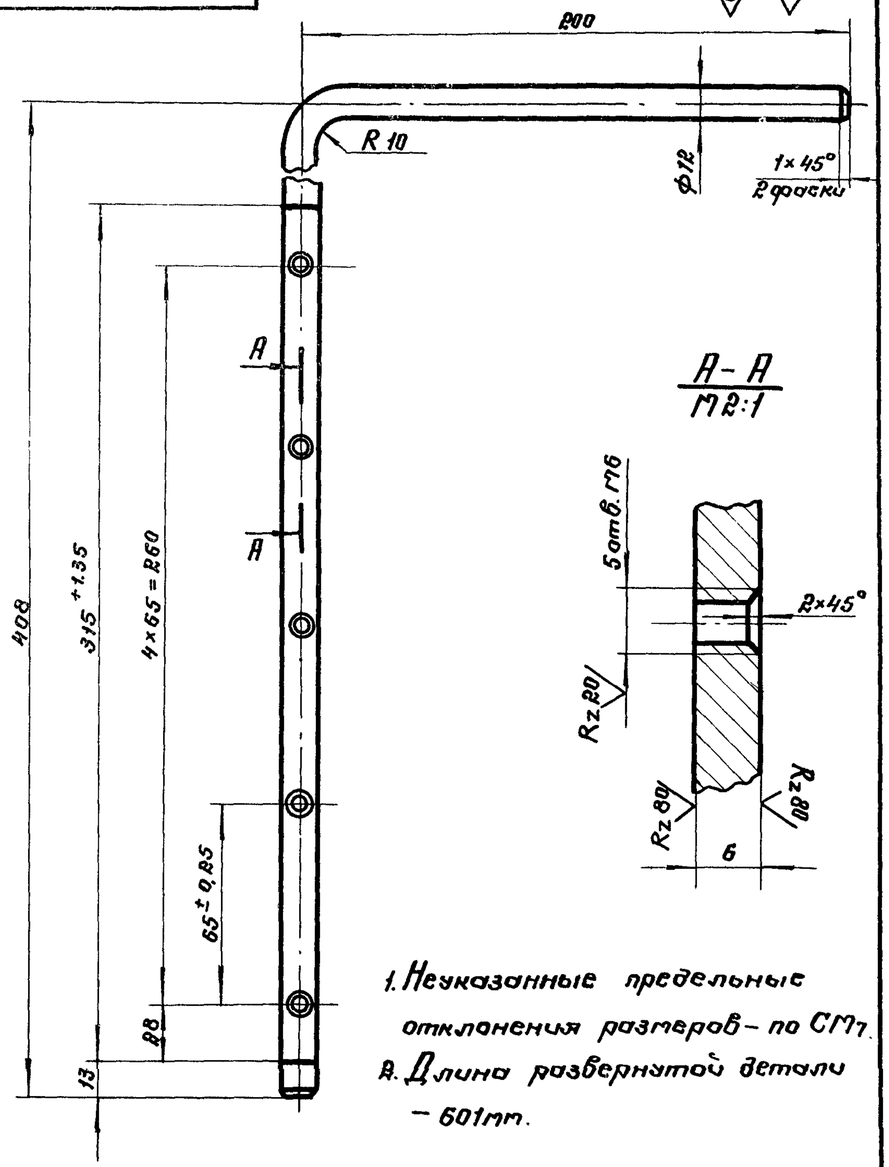


1. Неуказанные предельные отклонения размеров – по СТ1.
2. Длина развернутой детали – 601мм.

| Изм. | Лист | № докум. | Подпись | Дата |
|---|---|---|---|---|
| Нач. отд. | | Обергейстер | | |
| Гл. спец. | | Брилон | | 08.81 |
| Рук. гр. | | Иструбщина | | 08.81 |
| Проектир. | | Штейнвайс | | |
| Проверил | | Иструбщина | | 08.81 |

3У81.11-04.02.02

Ручка

| Лит. | Масса | Масштаб |
|---|---|---|
| | 0,8 | 1:2 |
| Лист | Листов 1 | |

Круг. В12 ГОСТ 2590-71* / Ст 3сп-2-I ГОСТ 535-79

ГИПРОЛЕСТРАНС

Инв. № подл. 327605 | Подпись и дата 14.12.81 | Взам. инв. № | Инв. № дубл. | Подпись и дата

3У81.11-04.02.01

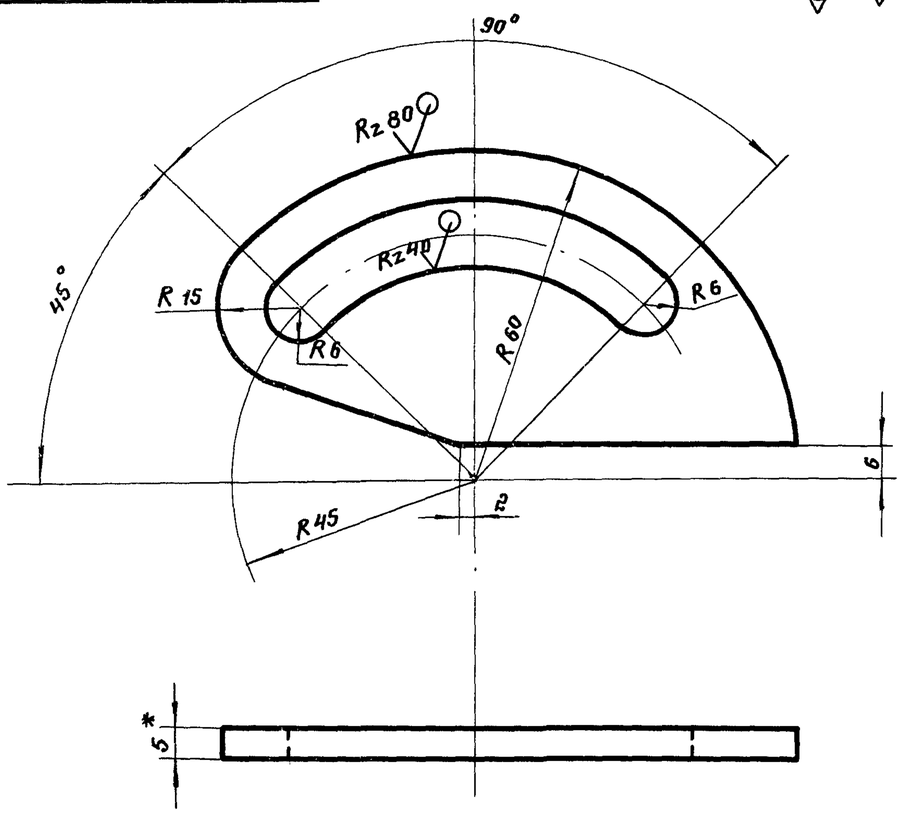


1. * Размер для справок.
2. Предельные отклонения размеров – по СТ1.

| Изм. | Лист | № докум. | Подпись | Дата |
|---|---|---|---|---|
| Нач. отд. | | Обергейстер | | |
| Гл. спец. | | Брилон | | 08.81 |
| Рук. гр. | | Иструбщина | | 08.81 |
| Проектир. | | Штейнвайс | | |
| Проверил | | Иструбщина | | 08.81 |

3У81.11-04.02.01

Сектор

| Лит. | Масса | Масштаб |
|---|---|---|
| | 0,13 | 1:1 |
| Лист | Листов 1 | |

Лист Б-ПН-Н05 ГОСТ 19903-74* / Ст 3сп ГОСТ 14637-79

ГИПРОЛЕСТРАНС

Инв. № подл. 327604 | Подпись и дата 14.12.81 | Взам. инв. № | Инв. № дубл. | Подпись и дата

3У81.11-04.04

$R_z 40$ (√)

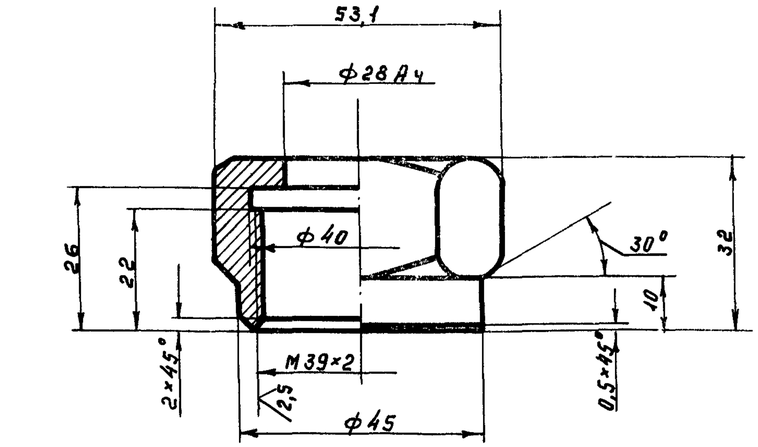


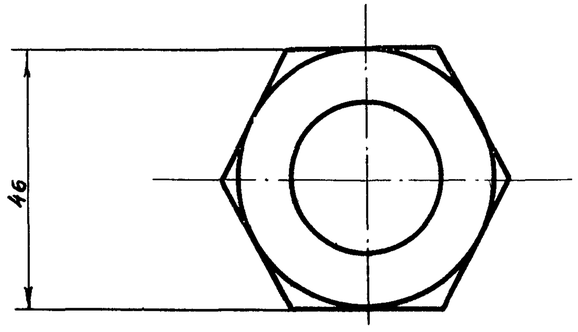


Неуказанные предельные отклонения размеров: охватываемых по $B_7$, прочих — $CM_7$.

| Изм | Лист | № докум. | Подпись | Дата |
|---|---|---|---|---|
| Нач. отд. | Обермейстер | | | |
| Гл. спец. | Брилон | | | 08.81 |
| Рук. гр. | Иструбцина | | | 08.81 |
| Проектир. | Виноградова | | | |
| Проверил | Иструбцина | | | 08.81 |

3У81.11-04.04

Гайка накидная

| Лит | Масса | Масштаб |
|---|---|---|
| | 0,19 | 1:1 |
| Лист | Листов 1 | |

Шестигранник 46 ГОСТ 2879-69 / 20-2-б ГОСТ 1050-74**

ГИПРОЛЕСТРАНС

Инв.№ подл. 327607 | Подпись и дата 14.12.81 | Взам. инв.№ | Инв.№ дубл. | Подпись и дата

3У81.11-04.03

$R_z 40$ (√)

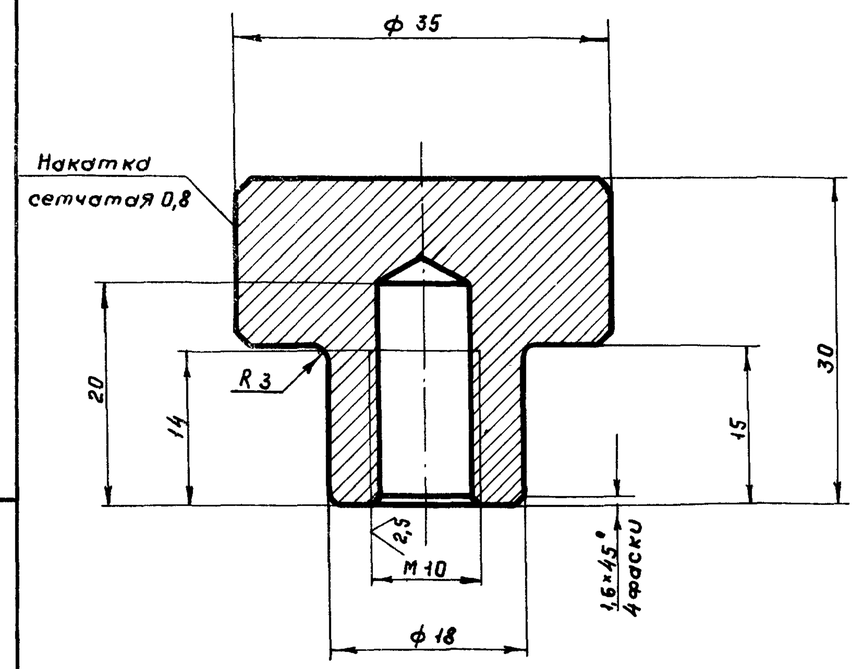


Предельные отклонения охватываемых размеров по $B_7$, прочих — $CM_7$.

| Изм | Лист | № докум. | Подпись | Дата |
|---|---|---|---|---|
| Нач. отд. | Обермейстер | | | |
| Гл. спец. | Брилон | | | 08.81 |
| Рук. гр. | Иструбцина | | | 08.81 |
| Проектир. | Виноградова | | | |
| Проверил | Иструбцина | | | 08.81 |

3У81.11-04.03

Гайка

| Лит. | Масса | Масштаб |
|---|---|---|
| | 0,13 | 2:1 |
| Лист | Листов 1 | |

Круг В-36 ГОСТ 2590-71* / 20-2-б ГОСТ 1050-74**

ГИПРОЛЕСТРАНС

Инв.№ подл. 327606 | Подпись и дата 14.12.81 | Взам. инв.№ | Инв.№ дубл. | Подпись и дата

3У81.11-04.06

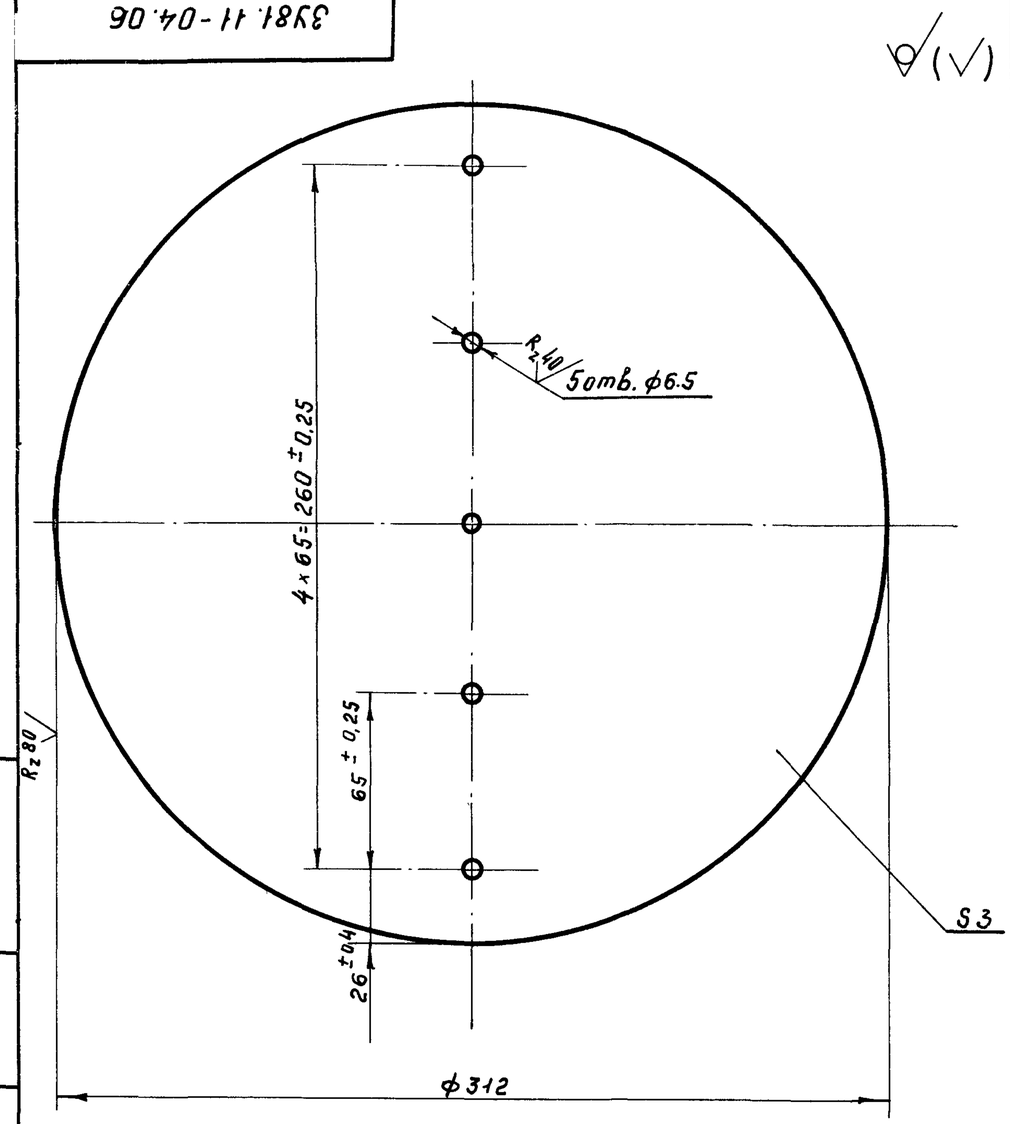


Неуказанные предельные отклонения размеров по $A_7 - B_7$

| Изм | Лист | № докум. | Подпись | Дата | 3У81.11-04.06 | | |
|---|---|---|---|---|---|---|---|
| Нач. отд. | | Обермейстер | | | Диск | Лит. | Масса 1,64 | Масштаб 1:2 |
| Гл. спец. | | Брилон | | 08.81 | | | | |
| Рук. гр. | | Иструбцина | | 08.81 | | Лист | Листов 1 |
| Проектир. | | Виноградова | | | Лист Б-ПН-Н03 ГОСТ 19904-74 / Бст3сп ГОСТ 16523-70* | ГИПРОЛЕСТРАНС | |
| Проверил | | Иструбцина | | 08.81 | | | |

Инв.№ подл. 327609 | Подпись и дата 14.12.81 | Взам. инв.№ | Инв.№ дубл. | Подпись и дата

3У81.11-04.05

$R_z$ 80 (√)

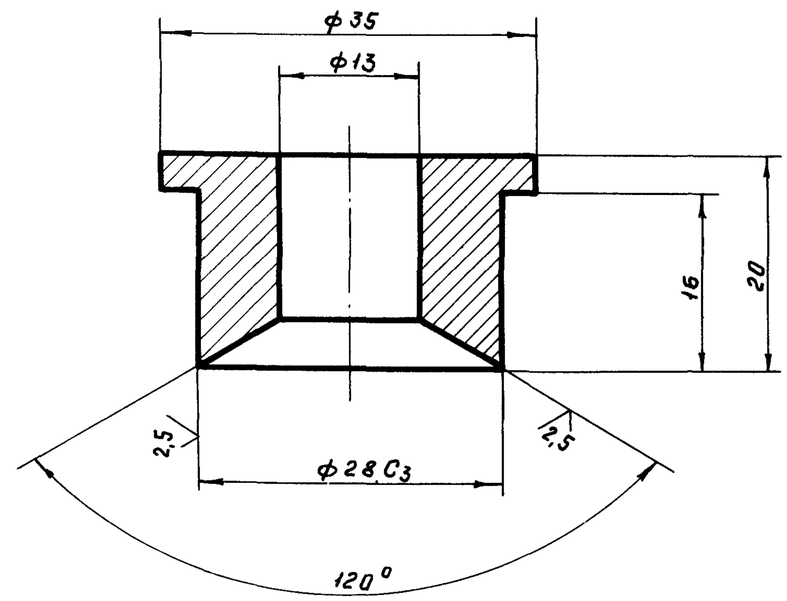


Неуказанные предельные отклонения размеров: охватывающих – по $A_7$, охватываемых – по $B_7$, прочих – по $CM_7$.

| Изм | Лист | № докум. | Подпись | Дата | 3У81.11-04.05 | | |
|---|---|---|---|---|---|---|---|
| Нач. отд. | | Обермейстер | | | Грунд — букса | Лит. | Масса 0,03 | Масштаб 2:1 |
| Гл. спец. | | Брилон | | 08.81 | | | | |
| Рук. гр. | | Иструбцина | | 08.81 | | Лист | Листов 1 |
| Проектир. | | Виноградова | | | Круг В36 ГОСТ 2590-71* / 20-2-Б ГОСТ 1050-74** | ГИПРОЛЕСТРАНС | |
| Проверил | | Иструбцина | | 08.81 | | | |

Инв.№ подл. 327608 | Подпись и дата 4.12.81 | Взам. инв.№ | Инв.№ дубл. | Подпись и дата

$R_z 80$ (√)

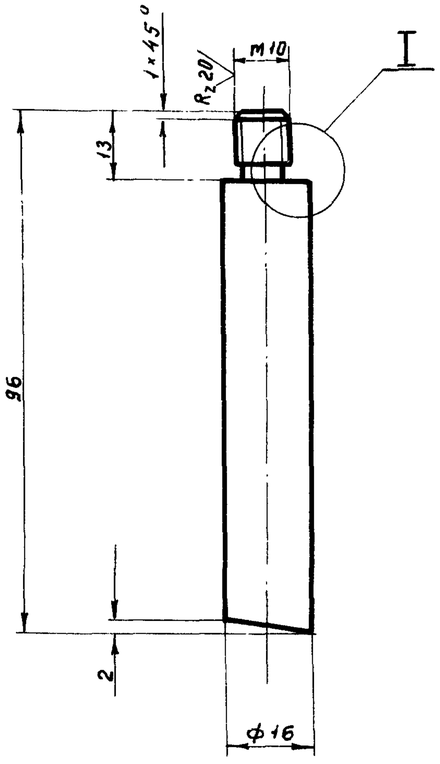


I
М 2:1

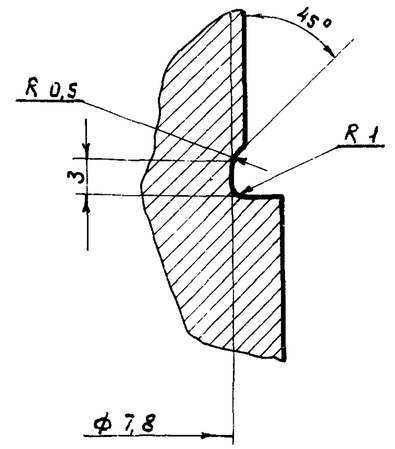


Предельные отклонения охватываемых размеров по $B_7$, прочих – $\pm\frac{1}{2}$ допуска 8 кл.

| Изм. | Лист | № докум. | Подпись | Дата |
|---|---|---|---|---|
| Нач. отд. | | Обермейстер | | |
| Гл. спец. | | Брилан | | 08.81 |
| Рук. гр. | | Иструбцина | | 08.81 |
| Проектир | | Виноградова | | |
| Проверил | | Иструбцина | | 08.81 |

3У81.11-04.07

Стойка

Лит | Масса 0,14 | Масштаб 1:1

Лист | Листов 1

Круг — В18 ГОСТ 2590-71* / 20-2-Б ГОСТ 1050-74**

ГИПРОЛЕСТРАНС

Инв.№ подл. | Подпись и дата | Взам. инв.№ | Инв.№ дубл. | Подпись и дата

327610 | 14.12.81

| Формат | Зона | Поз. | Обозначение | Наименование | Кол. | Примечание |
|---|---|---|---|---|---|---|
| | | | | Документация | | |
| | | | 3У81.11-05 СБ | Сборочный чертеж | | |
| | | | | Детали | | |
| А2 | | 1 | 3У81.11-05.01 | Конус | 1 | 54 кг |
| А1 | | 2 | 3У81.11-05.02 | Фланец | 1 | 11,4 |
| А1 | | 3 | 3У81.11-05.03 | Крышка | 1 | 2,9 |
| А1 | | 4 | 3У81.11-05.04 | Фланец | 1 | 5,8 |
| | | | | Стандартные изделия | | |
| | | 5 | | Болт М10×40.58 ГОСТ 7798-70* | 12 | |
| | | 6 | | Гайка 2М10.36 ГОСТ 5915-70* | 12 | |
| | | 7 | | Шайба 10.36 ГОСТ 11371-78 | 12 | |
| | | | | Материалы | | |
| | | | | Картон асбестовый КАОН-1-5 ГОСТ 2850-75 | 0,02 | м² |

Инв.№ подл. 327611 | Подпись и дата | Взам.инв.№ | Инв.№ дубл. | Подпись и дата

| Изм. | Лист | № докум. | Подпись | Дата |
|---|---|---|---|---|
| Нач.отд. | | Обермейстер | | |
| Гл.спец. | | Брилон | | 08.81 |
| Рук.гр. | | Уструбцина | | 08.81 |
| Проект. | | Виноградова | | |
| Проверил | | Уструбцина | | 08.81 |

3У81.11-05

Переходник

| Лит. | Лист | Листов |
|---|---|---|
| | | 1 |

ГИПРОЛЕСТРАНС

ЗУ81.11-05СБ

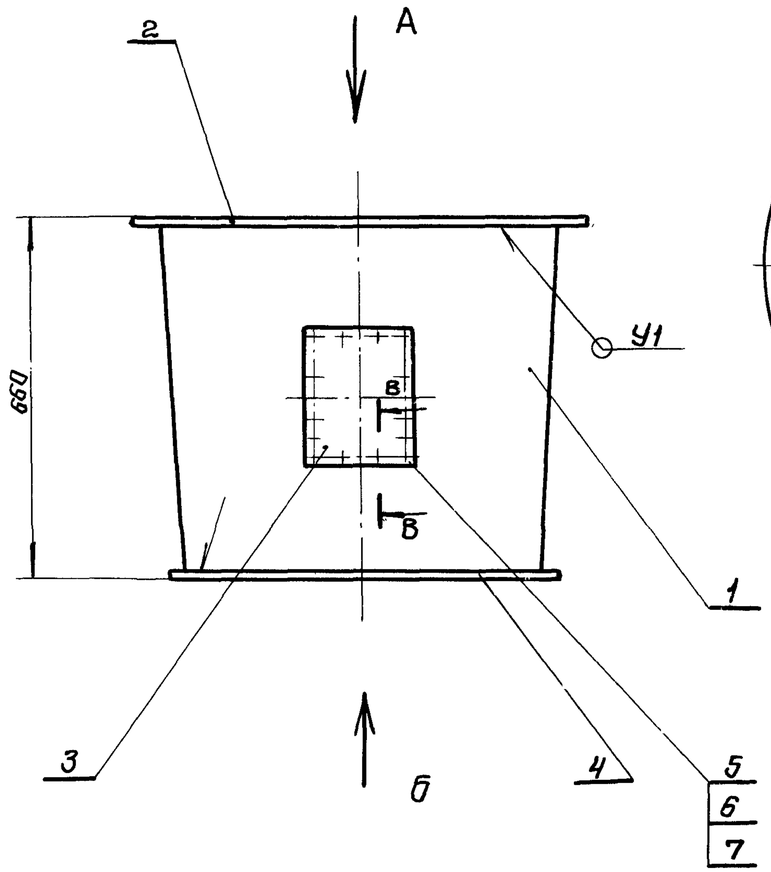


Вид А

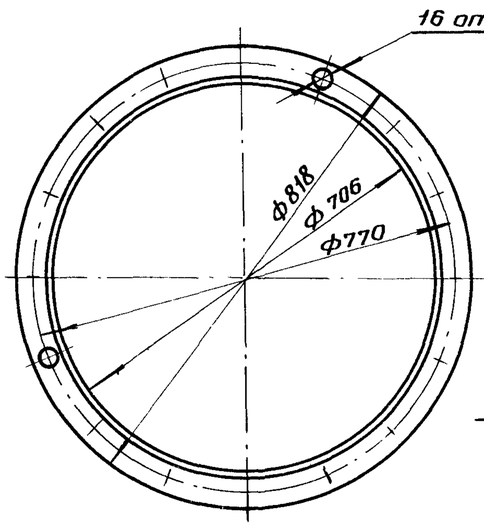


Вид Б

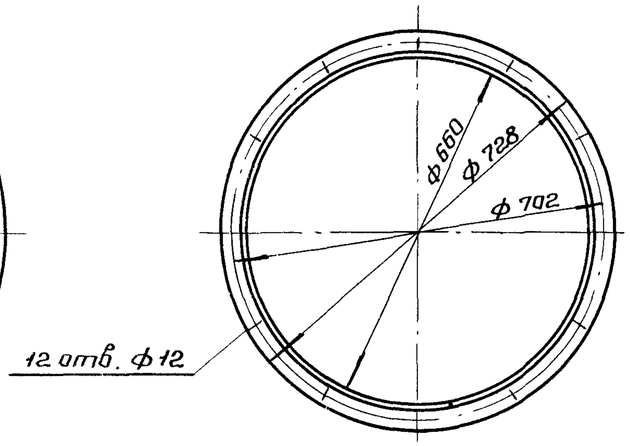


В-В
М1:2

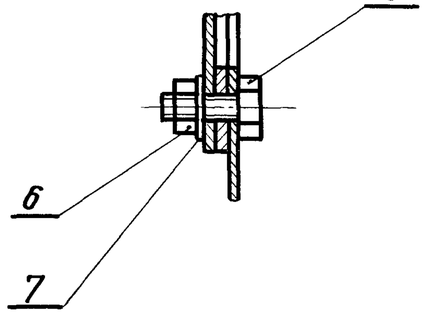


Примечания:

1. Крышку поз. 3 согнуть по конусу поз. 1.
2. Отв. ф 10.5 под болты поз. 5 выполнить по крышке поз. 3.
3. Отв. во фланце поз. 4 сверлить совместно с фланцем дымососа.
4. Сварку производить электродами Э-42 по ГОСТ 9467-75.
5. Типы и конструктивные элементы швов сварных соединений по ГОСТ 16037-70.
6. Шероховатость поверхностей сварных швов $R_z 80$

| Изм. | Лист | № докум. | Подпись | Дата |
|---|---|---|---|---|
| Нач. отд | Обермейстер | | | |
| Гл. спец. | Брилон | | | 08.81 |
| Рук. гр. | Иструбцина | | | 08.81 |
| Проект. | Виноградова | | | |
| Провер. | Иструбцина | | | 08.81 |

ЗУ 81.11-05 СБ

Переходник. Сварочный чертеж.

| Лит. | Масса | Масштаб |
|---|---|---|
| | 75.0 | 1:10 |
| Лист | Листов 1 | |

ГИПРОЛЕСТРАНС

Инв. № подл. | Подпись и дата | Взам. инв. № | Инв. № дубл. | Подпись и дата
327612 | 14.12.81

## Развёртка

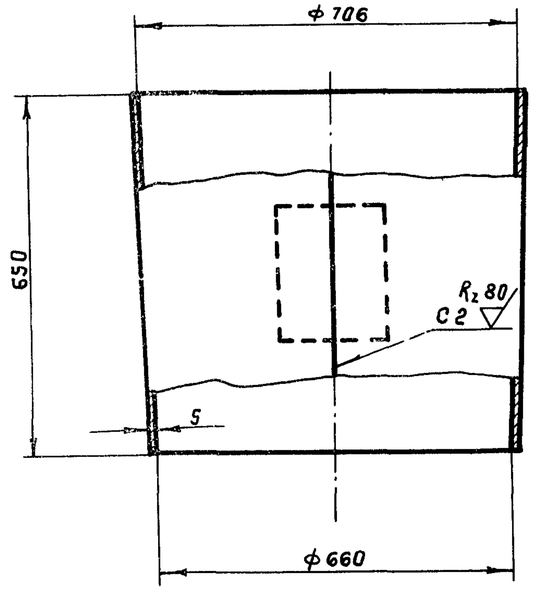


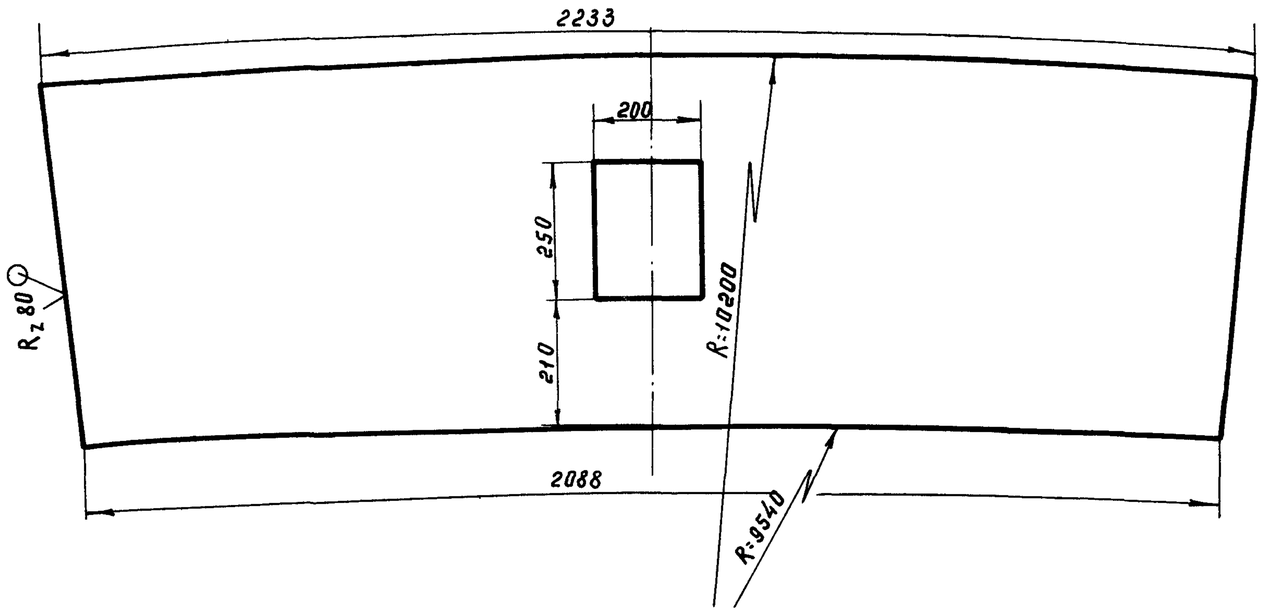


Сварной шов - по ГОСТ 5264-80

| Инв.№ подл. | Подпись и дата | Взам. инв.№ | Инв.№ дубл. | Подпись и дата |
|---|---|---|---|---|
| 327613 | 14.12.81 | | | |

| Изм | Лист | № докум. | Подпись | Дата |
|---|---|---|---|---|
| Нач. отд. | | Обернейстер | | |
| Гл. спец. | | Брилон | | |
| Рук. гр. | | Иструбцина | | 05.81 |
| Проектир. | | Виноградова | | |
| Проверил | | Иструбцина | | 05.81 |

3У81.11-05.01

Конус

| Лит | Масса | Масштаб |
|---|---|---|
| | 54.0 | 1:10 |
| Лист | Листов 1 | |

Лист — 5 ГОСТ 19903-74* / Ст3сп ГОСТ 14637-79

ГИПРОЛЕСТРАНС

# 3У81.11-05.03

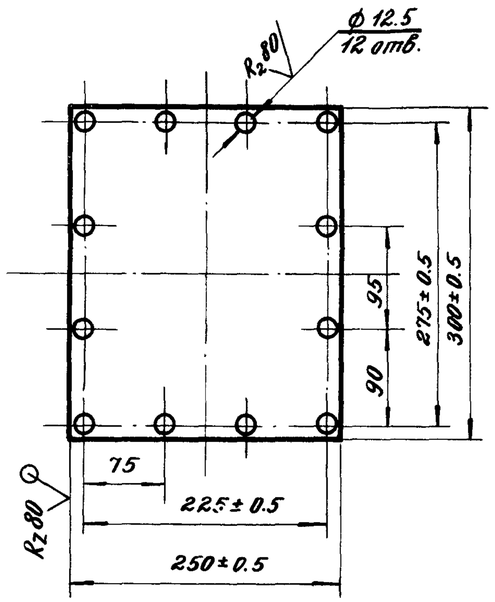


* Размер для справок

| | | | | | | |
|---|---|---|---|---|---|---|
| | | | | | 3У81.11-05.03 | |
| Изм. | Лист | № докум. | Подпись | Дата | Крышка | Лит. / Масса 2.9 / Масштаб 1:5 |
| Нач. отд. | | Обермейстер | | | | Лист / Листов 1 |
| Гл. спец. | | Брилон | | 08.81 | | |
| Рук. гр. | | Иструбщина | | 08.81 | Лист БПН-Н05 ГОСТ 19903-74* / Ст3сп ГОСТ 14637-79 | ГИПРОЛЕСТРАНС |
| Проект. | | Виноградова | | | | |
| Проверил | | Иструбщина | | 08.81 | | |

Инв. № подл. 327615 | Подпись и дата 14.12.81 | Взам. инв. № | Инв. № дубл. | Подпись и дата

# 3У81.11-05.02

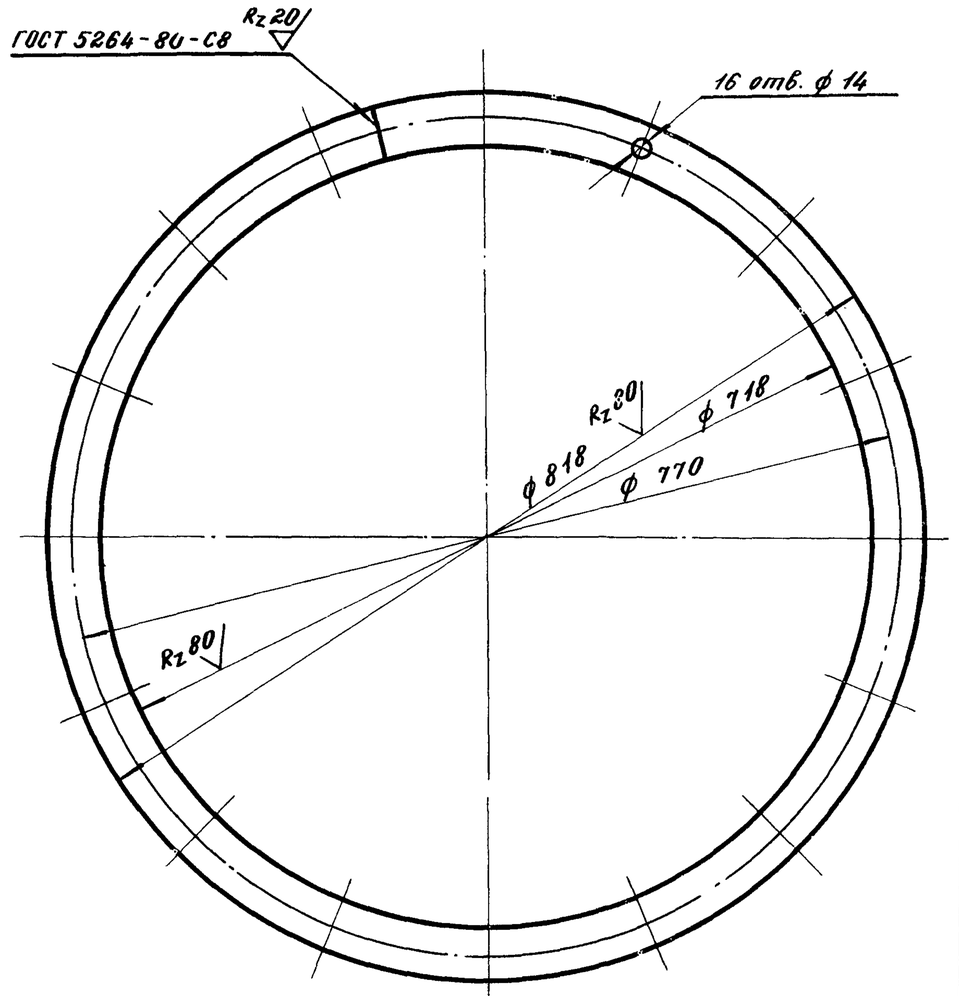


Предельные отклонения размеров – по $СМ_7$.
Длина развернутой детали – 2412 мм.

| | | | | | | |
|---|---|---|---|---|---|---|
| | | | | | 3У81.11-05.02 | |
| Изм. | Лист | № докум. | Подпись | Дата | Фланец | Лит. / Масса 11.4 / Масштаб 1:5 |
| Нач. отд. | | Обермейстер | | | | Лист / Листов 1 |
| Гл. спец. | | Брилон | | 08.81 | | |
| Рук. гр. | | Иструбщина | | 08.81 | Полоса Б-2 12×50 ГОСТ 103-76 / Ст3сп-2-I ГОСТ 535-79 | ГИПРОЛЕСТРАНС |
| Проект. | | Штейнвайс | | | | |
| Проверил | | Иструбщина | | 08.81 | | |

Инв. № подл. 327614 | Подпись и дата 14.12.81 | Взам. инв. № | Инв. № дубл. | Подпись и дата

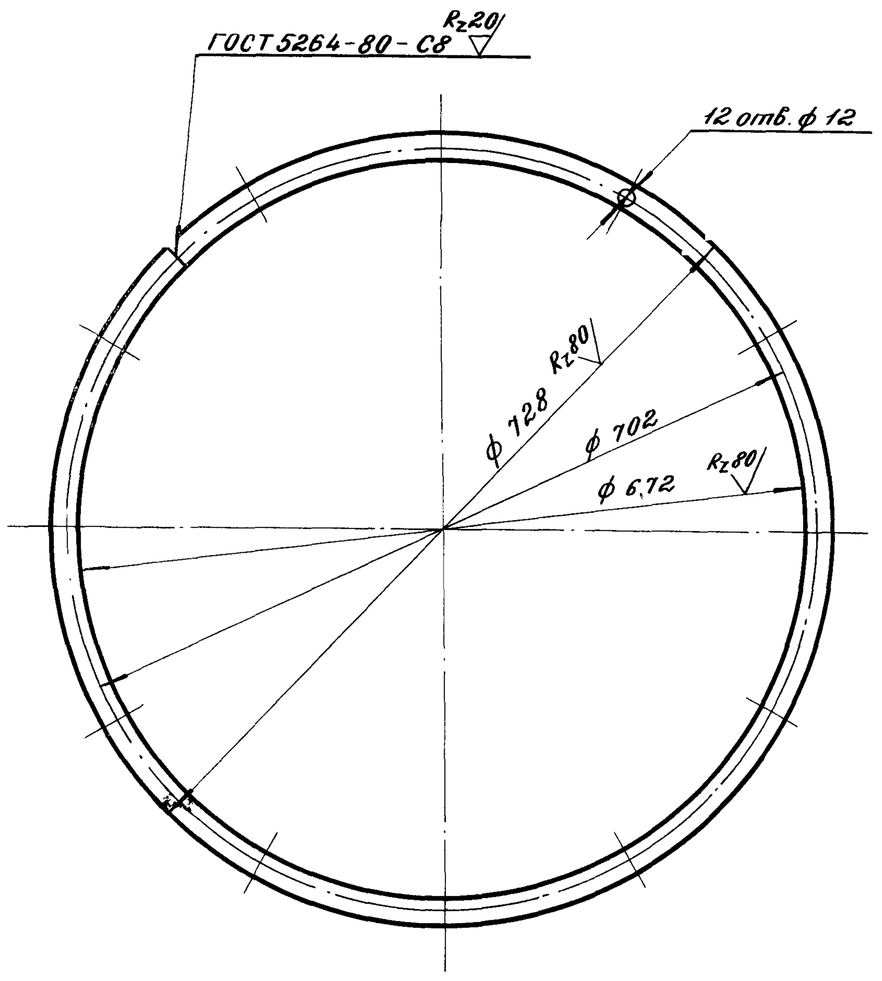


Предельные отклонения размеров - по СМ7.
Длина развернутой детали - 2198 мм.

| Изм. | Лист | № докум. | Подпись | Дата |
|---|---|---|---|---|
| Нач.отд. | | Вермейстер | | |
| Гл.спец. | | Брилон | | 08.81 |
| Рук.гр. | | Иструбцина | | 08.81 |
| Проект. | | Штейнвайс | | |
| Проверил | | Иструбцина | | 08.81 |

3У81.11-05.04

Фланец

Полоса $\frac{Б-2\ 12\times28\ ГОСТ\ 103-76}{Ст\ 3\ сп-2-I\ ГОСТ\ 535-79}$

| Лит. | Масса | Масштаб |
|---|---|---|
| | 5.8 | 1:5 |
| Лист | Листов: 1 | |

ГИПРОЛЕСТРАНС

Инв.№ подл. | 32761б | Подпись и дата | 14.12 | Взам.инв.№ | Инв.№ дубл. | Подпись и дата

3У81.11-06.02

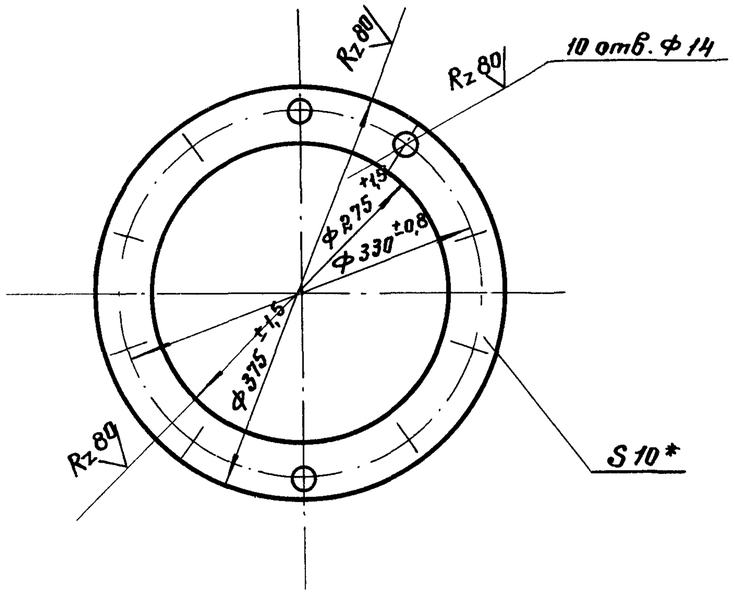


1.* Размер для справок.

2. Неуказанные предельные отклонения размеров - по СТ7.

| Изм. | Лист | № докум. | Подпись | Дата |
|---|---|---|---|---|
| Нач.отд | Оберг-сйстер | | | |
| Гл.спец. | Брилон | | | 08.81 |
| Рук.гр. | Устрябкина | | | 08.81 |
| Проектир. | Виноградова | | | |
| Проверил | Устрябкина | | | 08.81 |

3У81.11-06.02

Фланец

| Лит. | Масса | Масштаб |
|---|---|---|
| | 4,0 | 1:5 |
| Лист | Листов 1 | |

Лист 10 ГОСТ 19903-74* / Ст3сп ГОСТ 14637-79

ГИПРОЛЕСТРАНС

Инв.№ подл. | Подпись и дата | Взам.инв.№ | Инв.№ дубл. | Подпись и дата

3Р7620

| Формат | Зона | Поз. | Обозначение | Наименование | Кол. | Примечание |
|---|---|---|---|---|---|---|
| | | | | | | |
| | | | | Документация | | |
| | | | | | | |
| | | | 3У81.11-06 СБ | Сборочный чертеж | | |
| | | | | | | |
| | | | | | | |
| | | | | Сборочные единицы | | |
| 11 | | 1 | 3У81.11-01.01.02 | Фланец | 1 | 7,3 |
| | | | | | | |
| | | | | | | |
| | | | | Детали | | |
| 12 | | 2 | 3У81.11-06.01 | Конус | 1 | 57,4 |
| 11 | | 3 | 3У81.11-06.02 | Фланец | 1 | 4,0 |

| Изм. | Лист | № докум. | Подпись | Дата |
|---|---|---|---|---|
| Нач.отд | Оберг-сйстер | | | |
| Гл.спец. | Брилон | | | 08.81 |
| Рук.гр. | Устрябкина | | | 08.81 |
| Проектир. | Трунина | | | |
| Проверил | Устрябкина | | | 08.81 |

3У81.11-06

Переходник

| Лит. | Лист | Листов |
|---|---|---|
| | | 1 |

ГИПРОЛЕСТРАНС

Инв.№ подл. | Подпись и дата | Взам.инв.№ | Инв.№ дубл. | Подпись и дата

3Р7617

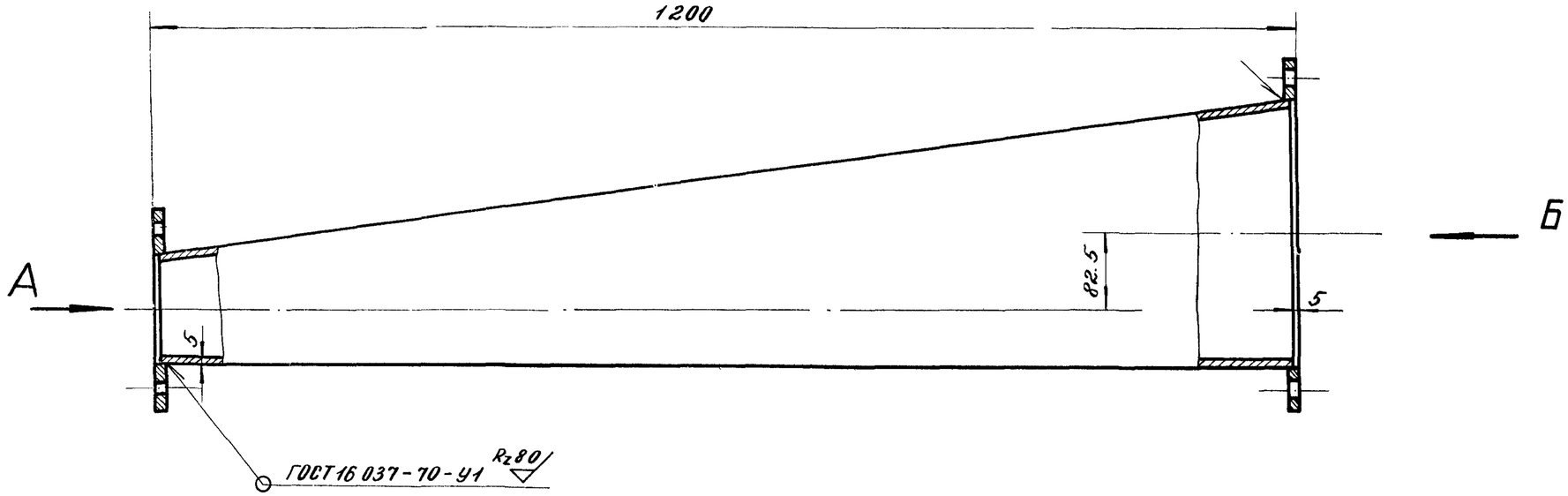


Вид А

М 1:10

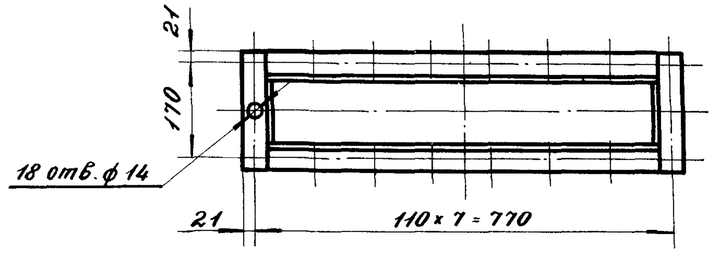


Вид Б

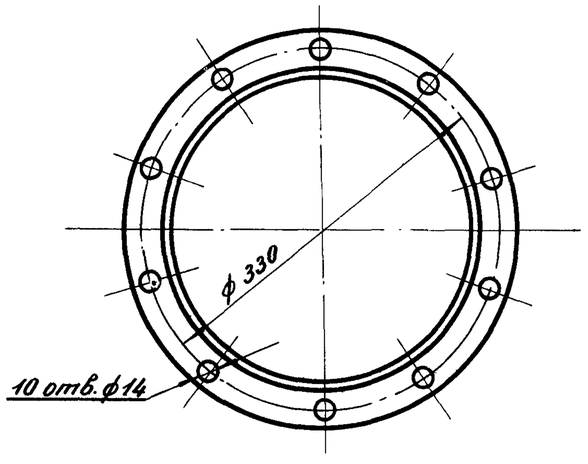


| Изм. | Лист | № докум. | Подпись | Дата |
|---|---|---|---|---|
| Нач. отд. | | Абермейстер | | |
| Гл. спец. | | Брилон | | 08.81 |
| Рук. гр. | | Иструбцина | | 08.81 |
| Проект. | | Виноградова | | |
| Проверил | | Иструбцина | | 08.81 |

ЗУ.81.11-06 СБ

Переходник.
Сборочный чертеж.

| Лит. | Масса | Масштаб |
|---|---|---|
| | 68.7 | 1:5 |
| Лист | Листов 1 | |

ГИПРОЛЕСТРАНС

Инв. № подл. | Подпись и дата | Взам. инв. № | Инв. № дубл. | Подпись и дата

3276/8

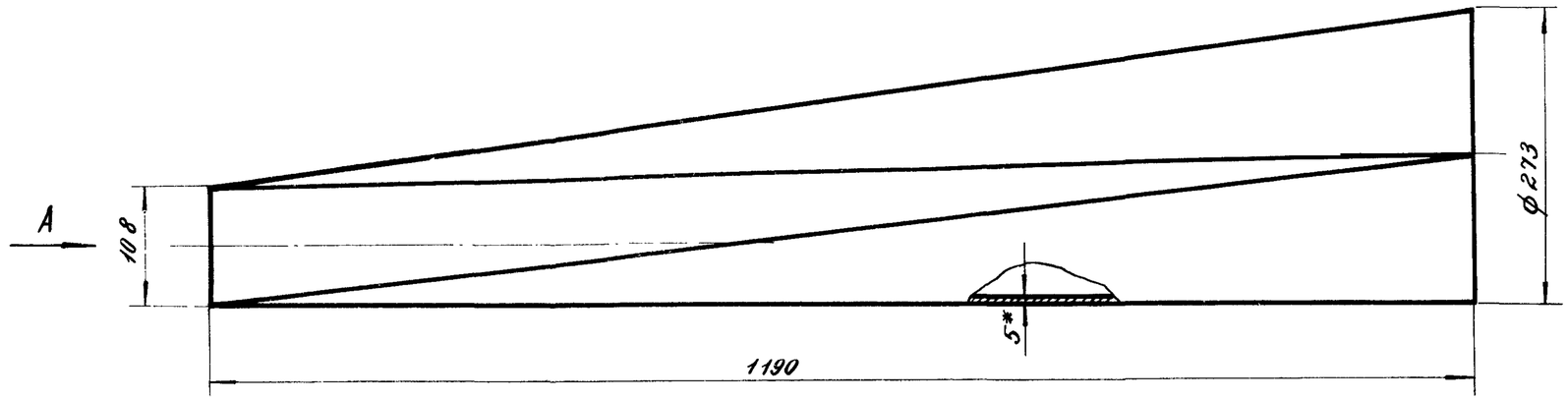


Развертка (половина)

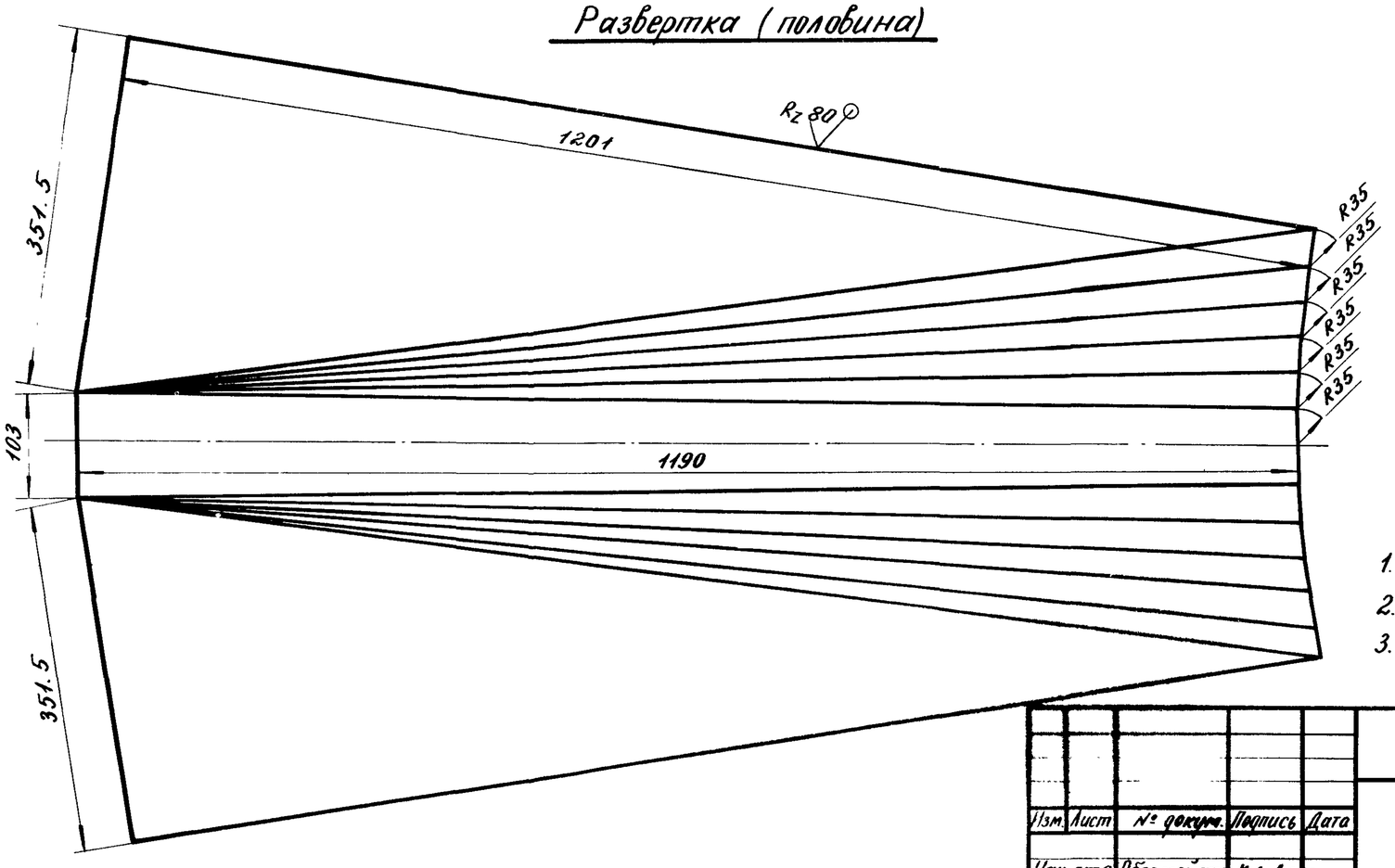


Вид А
(повернуто)

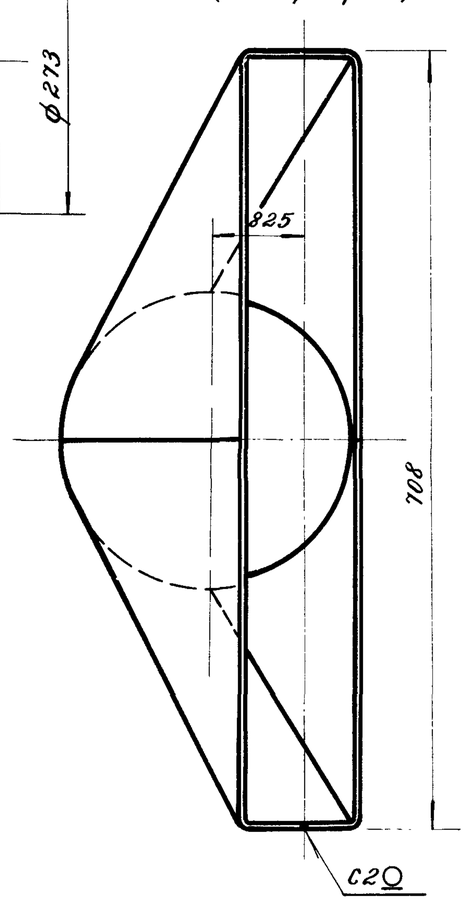


1. * Размер для справок.
2. Сварной шов - по ГОСТ 5264-80.
3. Шероховатость сварного шва - Rz 80

| Инв.№ подл. | Подпись и дата | Взам.инв.№ | Инв.№ дубл. | Подпись и дата |
|---|---|---|---|---|
| 327619 | 4.12.81 | | | |

| Изм. | Лист | № докум. | Подпись | Дата |
|---|---|---|---|---|
| Нач.отд. | | Обермейстер | | |
| Гл.спец. | | Брилон | | 08.81 |
| Рук.гр. | | Иструбцина | | 08.81 |
| Проект. | | Виноградова | | |
| Проверил | | Иструбцина | | 08.81 |

3У81.11-06.01

Конус

| Лит. | Масса | Масштаб |
|---|---|---|
| | 57.4 | 1:5 |
| Лист | Листов: 1 | |

Лист — 5 ГОСТ 19903-74* / Ст3сп ГОСТ 14637-79

ГИПРОЛЕСТРАНС

| Формат | Зона | Поз. | Обозначение | Наименование | Кол. | Примечание |
|---|---|---|---|---|---|---|
| | | | | | | |

Подпись и дата | Инв. № дубл. | Взам. инв. № | Подпись и дата | Инв. № подл.

| Изм | Лист | № докум. | Подпись | Дата | Лист |
|---|---|---|---|---|---|
| | | | | | |

| Формат | Зона | Поз. | Обозначение | Наименование | Кол. | Примечание |
|---|---|---|---|---|---|---|
| | | | | **Документация** | | |
| | | | ЗУ81.11-07 СБ | Сборочный чертеж | | |
| | | | | **Детали** | | |
| 12 | | 1 | ЗУ81. 11-07.01 | Переход | 1 | 37,8 |
| 11 | | 2 | ЗУ81. 11-02.03 | Фланец | 1 | 6.9 |
| 11 | | 3 | ЗУ81. 11-06.02 | Фланец | 1 | 4.0 |

Подпись и дата | Инв. № дубл. | Взамен инв. № | Подпись и дата

| Изм. | Лит | № докум. | Подпись | Дата |
|---|---|---|---|---|
| Нач. отд. | | Обермейстер | | |
| Гл. спец. | | Брилон | | 08/81 |
| Рук. гр. | | Петрубцина | | 08.81 |
| Проект. | | Штейнвайс | | |
| Проверил | | Петрубцина | | 08.81 |

Инв. № подл. 327621

ЗУ81. 11 - 07

Переходник

| Лит. | Лист | Листов |
|---|---|---|
| | | 1 |

ГИПРОЛЕСТРАНС

3У81.11-07СБ

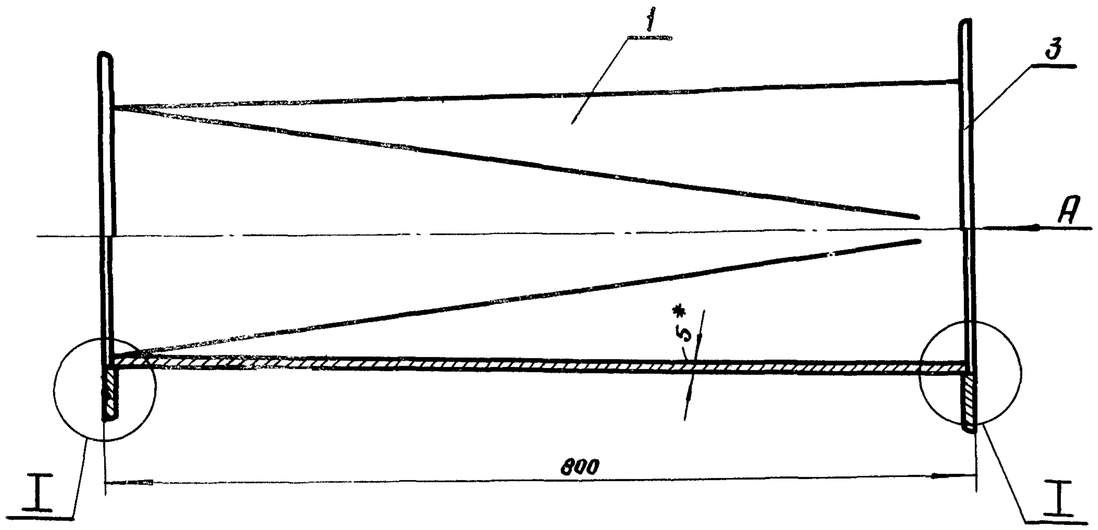


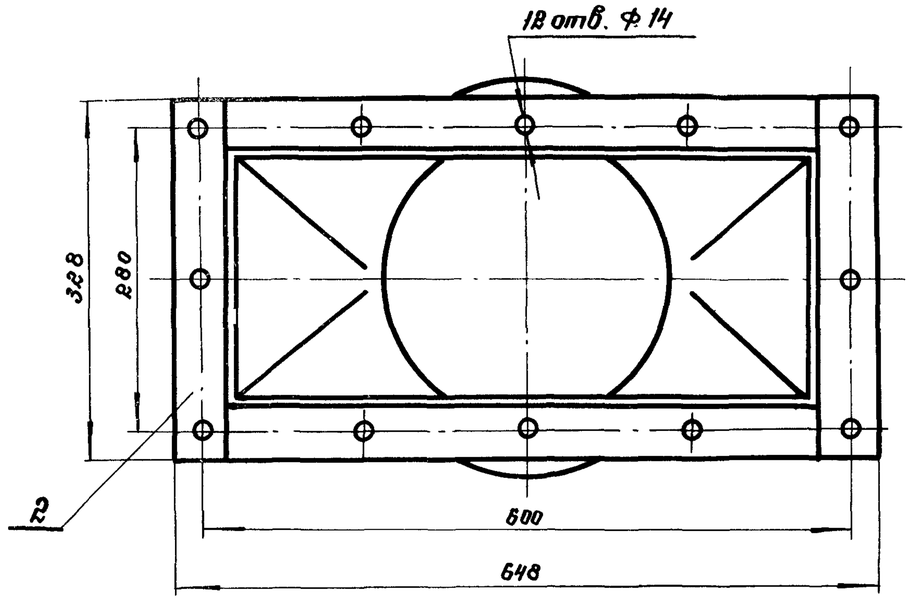


Вид А

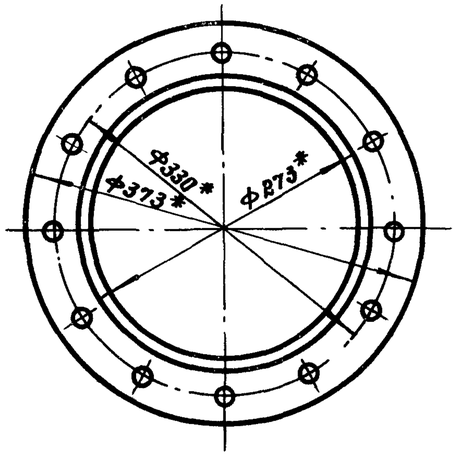


I
М 1:1

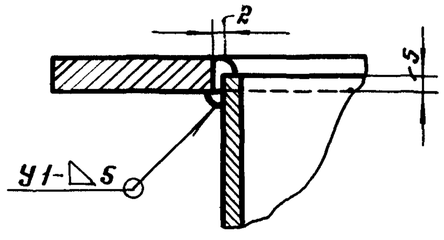


1. * Размеры для справок
2. Сварные швы по ГОСТ 16037-80
3. Шероховатость сварных швов - Rz80

| Изм. | Лист | № докум. | Подпись | Дата | 3У81.11 - 07СБ | | | |
|---|---|---|---|---|---|---|---|---|
| | | | | | Переходник. Сборочный чертеж. | Лит. | Масса 48,7 | Масштаб 1:5 |
| Нач.отд. | | Обермейстер | | | | Лист | Листов 1 | |
| Вл.спец. | | Брилон | | 08.81 | | ГИПРОЛЕСТРАНС | | |
| Рук.гр. | | Иструбцина | | 08.81 | | | | |
| Проектир. | | Виноградова | | | | | | |
| Проверил | | Иструбцина | | 08.81 | | | | |

| Инв.№подл. | Подпись и дата | Взам.инв.№ | Инв.№дубл. | Подпись и дата |
|---|---|---|---|---|
| 327622 | 14.XII-81 | | | |

3981.11-07.01

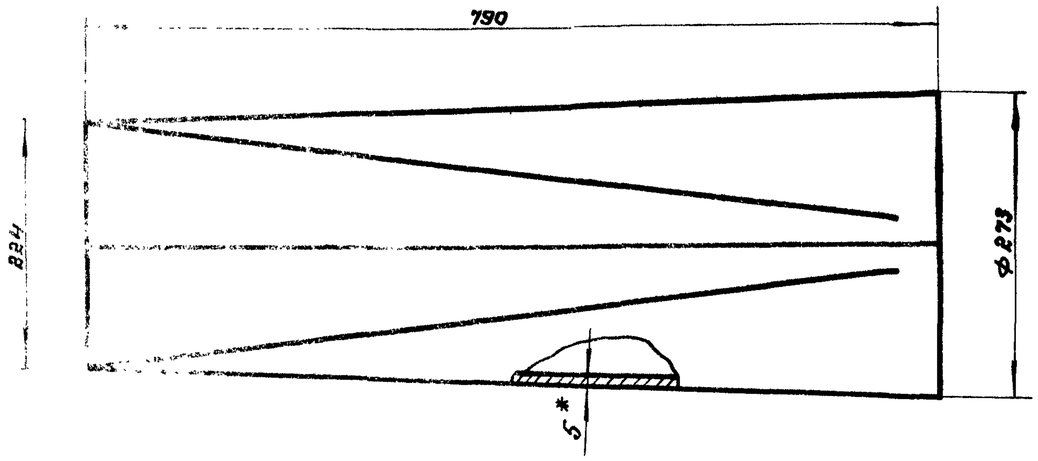


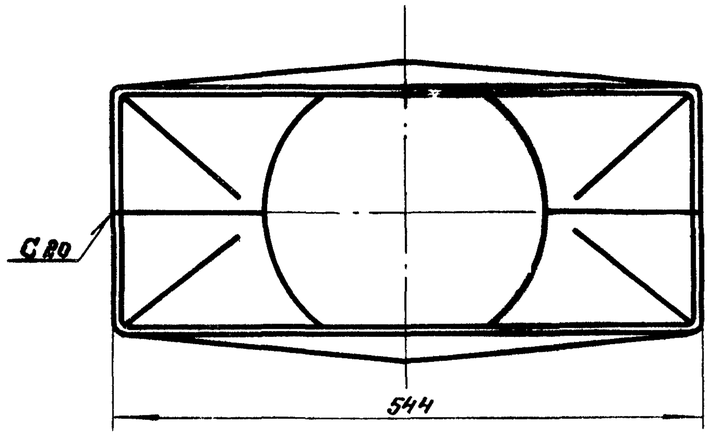


Развертка (половина)

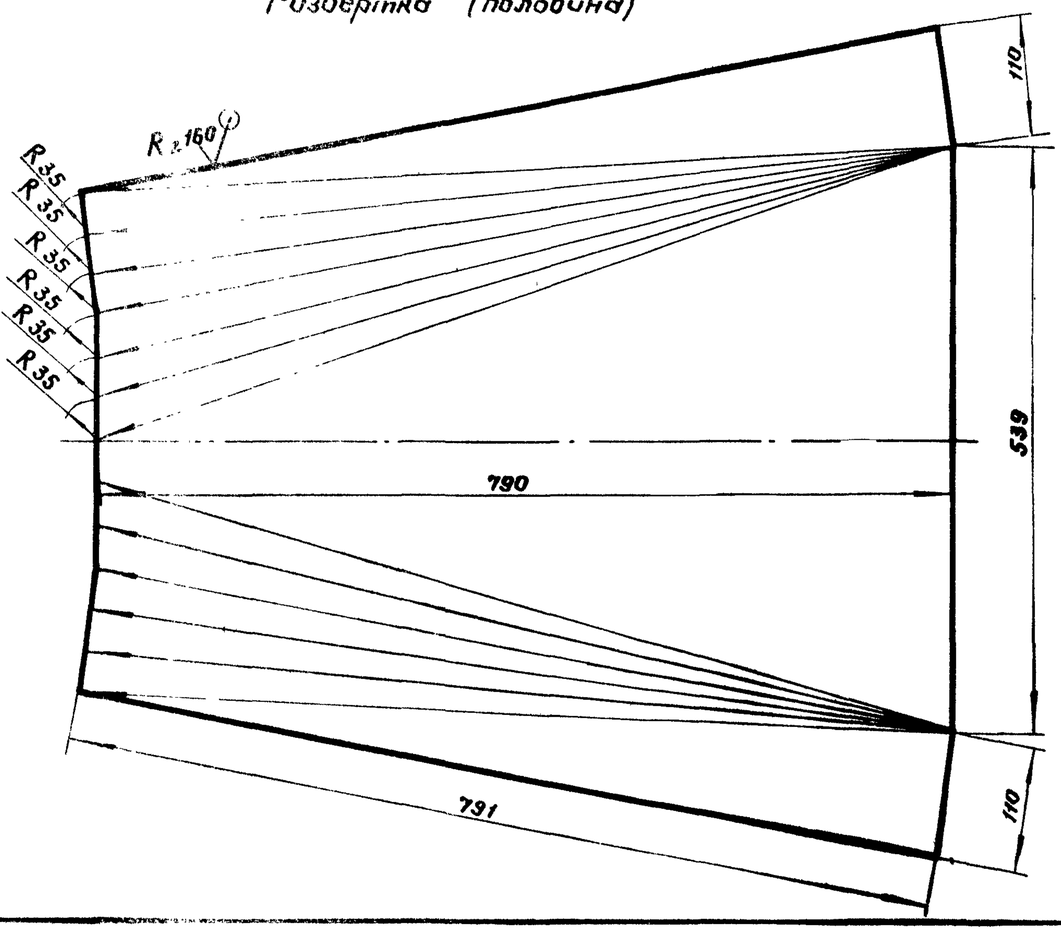


1. * Размер для справок
2. Сварной шов - по ГОСТ 5264-80
3. Шероховатость сварного шва - Rz 80

| Изм. | Лист | № докум. | Подпись | Дата |
|---|---|---|---|---|
| Нач. отд. | | Абрамейстер | | |
| Гл. спец. | | Брилон | | 08.81 |
| Рук. гр. | | Струбцина | | 08.81 |
| Проектир. | | Штейнбайс | | |
| Проверил | | Струбцина | | 08.81 |

3981. 11-07.01

Переход

| Лит. | Масса | Масштаб |
|---|---|---|
| | 37,8 | 1:5 |

Лист | Листов 1

Лист: 5 ГОСТ 19903-74*, Ст 3 сп ГОСТ 14637-79

ГИПРОЛЕСТРАНС

Инв. № подл. | Подпись и дата | Взам. инв. № | Инв. № дубл. | Подпись
3287623 | 14.XII

| Формат | Зона | Поз. | Обозначение | Наименование | Кол. | Примечание |
|---|---|---|---|---|---|---|
| | | | | | | |
| | | | | **Документация** | | |
| | | | 3У81.11-08 СБ | Сборочный чертеж | | |
| | | | | | | |
| | | | | **Детали** | | |
| 12 | | 1 | 3У81.11-08.01 | Переход | 1 | 40.5 кг |
| 11 | | 2 | 3У81.11-02.03 | Фланец | 1 | 6.9 |
| 11 | | 3 | 3У81.11-04.01.01 | Фланец | 1 | 7.2 |

Инв.№ подл. | Подпись и дата | Взамен инв.№ | Инв.№ дубл. | Подпись и дата

Изм. Лист № докум. Подпись Дата

Лист

Подпись и дата | Взамен инв.№ | Инв.№ дубл. | Подпись и дата

| Изм. | Лист | № докум. | Подпись | Дата |
|---|---|---|---|---|
| Нач. отд. | | Обермейстер | | |
| Гл. спец. | | Бриллон | | 08.81 |
| Рук. гр. | | Иструбщина | | 08.81 |
| Проектир. | | Штейнбиос | | |
| Проверил | | Иструбщина | | 08.81 |

Инв.№ подл. 327624

3У81.11-08

Переходник

| Лит. | Лист | Листов |
|---|---|---|
| | | 1 |

ГИПРОЛЕСТРАНС

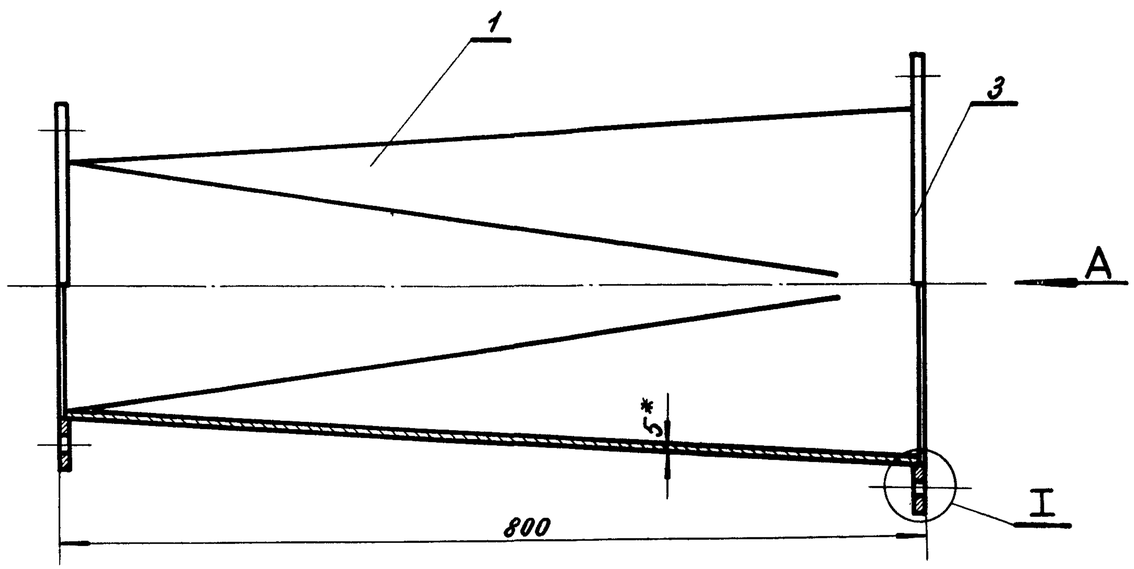


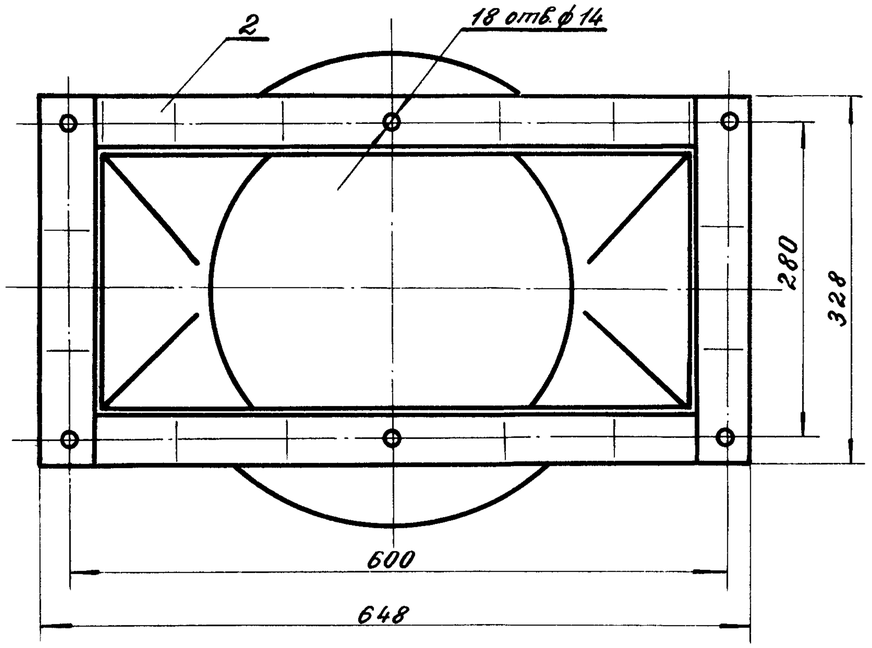


Вид А

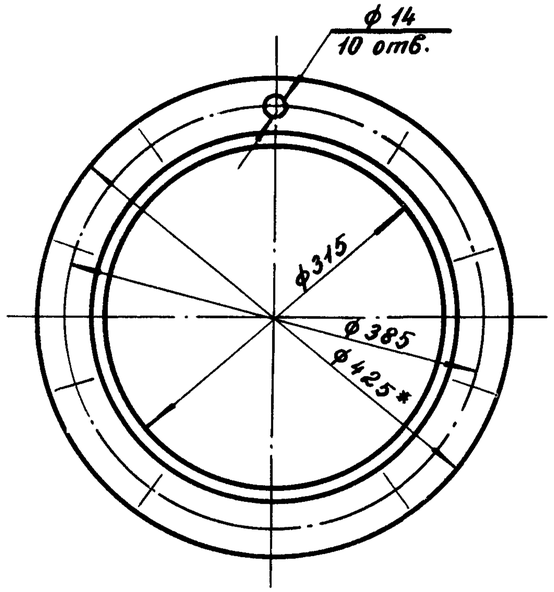


I
М 1:2

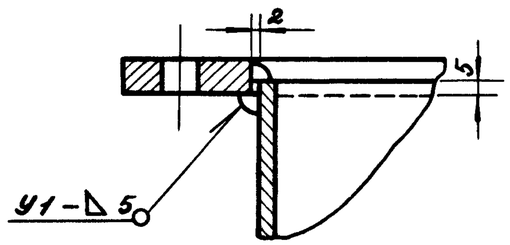


1. * Размеры для справок.
2. Сварные швы - по ГОСТ 16037-80.
3. Шероховатость сварных швов - $R_z 80$.

| Изм. | Лист | № докум. | Подпись | Дата |
|---|---|---|---|---|
| Нач. отд. | | Обермейстер | | |
| Гл. спец. | | Брилон | | 03.81 |
| Рук. гр. | | Уструбцина | | 03.81 |
| Проект. | | Штейнвайс | | |
| Проверил | | Уструбцина | | 03.81 |

3У81.11 - 08 СБ

Переходник. Сборочный чертёж.

| Лит. | Масса | Масштаб |
|---|---|---|
| | 54.6 | 1:5 |
| Лист | Листов 1 | |

ГИПРОЛЕСТРАНС

| Инв. № подл. | Подпись и дата | Взам. инв. № | Инв. № дубл. | Подпись и дата |
|---|---|---|---|---|
| 327625 | 4.12.81 | | | |

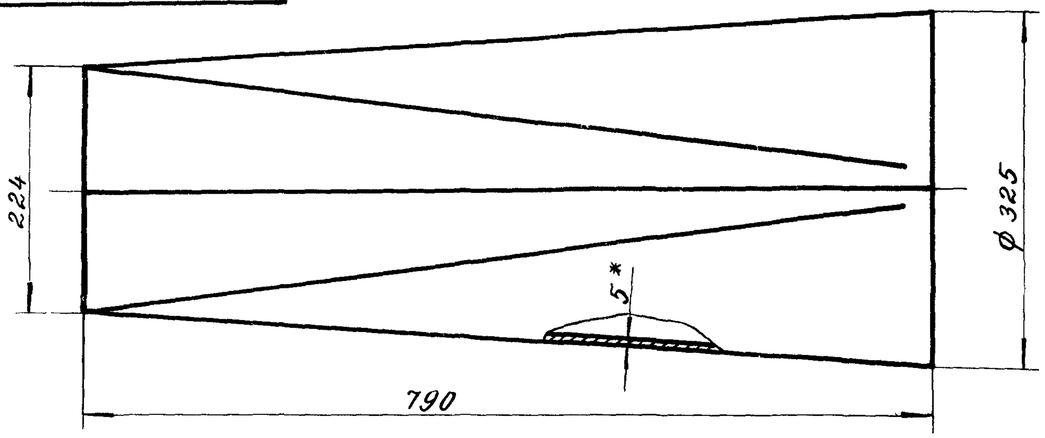


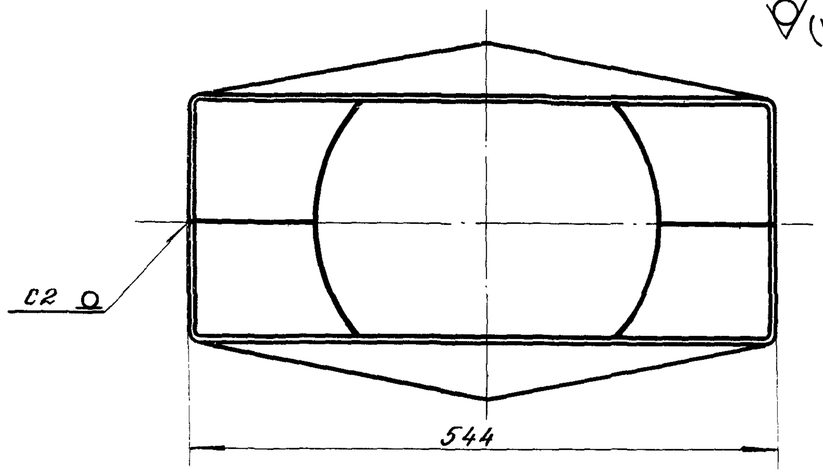


## Развертка (половина)

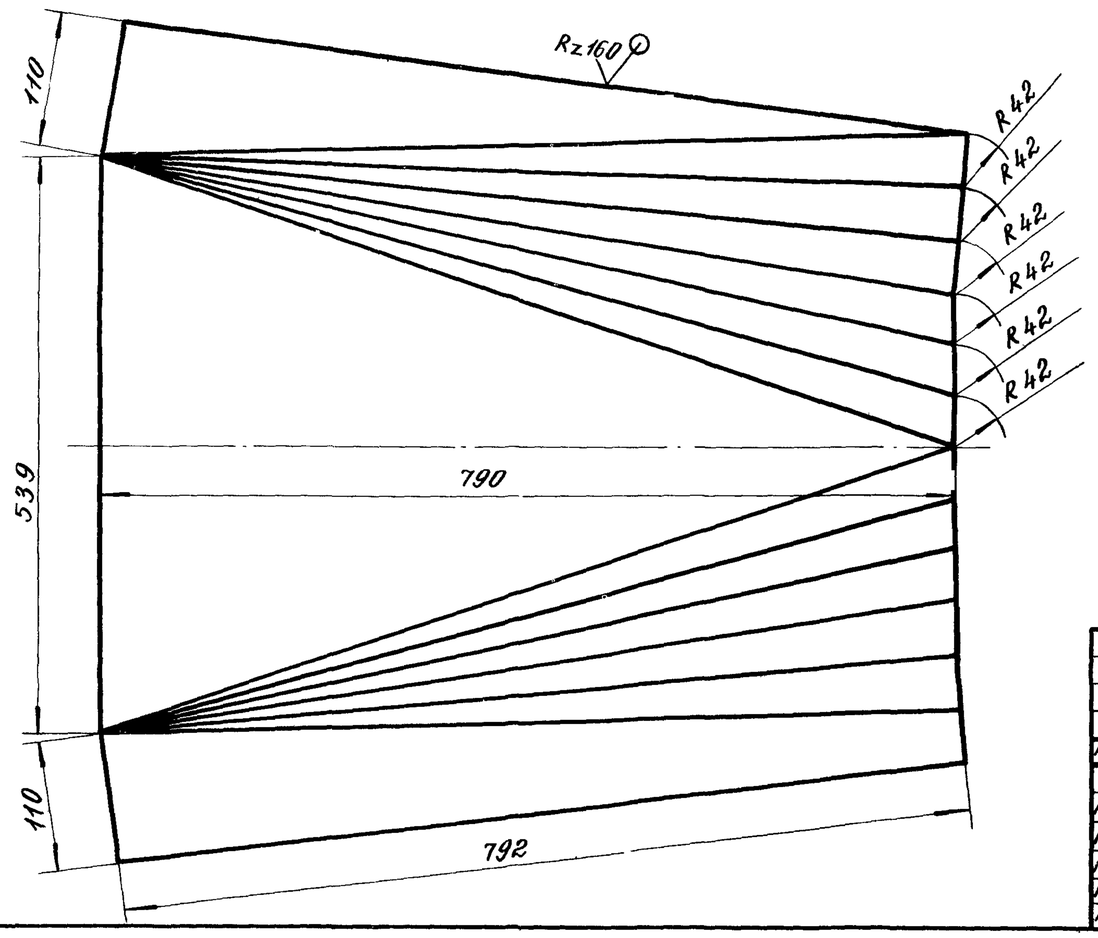


1. * Размер для справок.
2. Сварной шов - по ГОСТ 5264-80.
3. Шероховатость сварного шва - $R_z 80$.

| Инв.№ подл. | Подпись и дата | Взам. инв.№ | Инв.№ дубл. | Подпись и дата |
|---|---|---|---|---|
| 327626 | | | | |

| Изм. | Лист | № докум. | Подпись | Дата |
|---|---|---|---|---|
| Нач.отд. | | Обермейстер | | |
| Гл.спец. | | Брилон | | 05.81 |
| Рук.гр. | | Иструбцина | | 05.81 |
| Проект. | | Виноградова | | |
| Проверил | | Иструбцина | | 05.81 |

3У81.11-08.01

Переход

| Лит. | Масса | Масштаб |
|---|---|---|
| | 40.5 | 1:5 |
| Лист | Листов: 1 | |

Лист 5 ГОСТ 19903-74* / Ст 3 сп ГОСТ 14637-79

ГИПРОЛЕСТРАНС

3У81.11-01

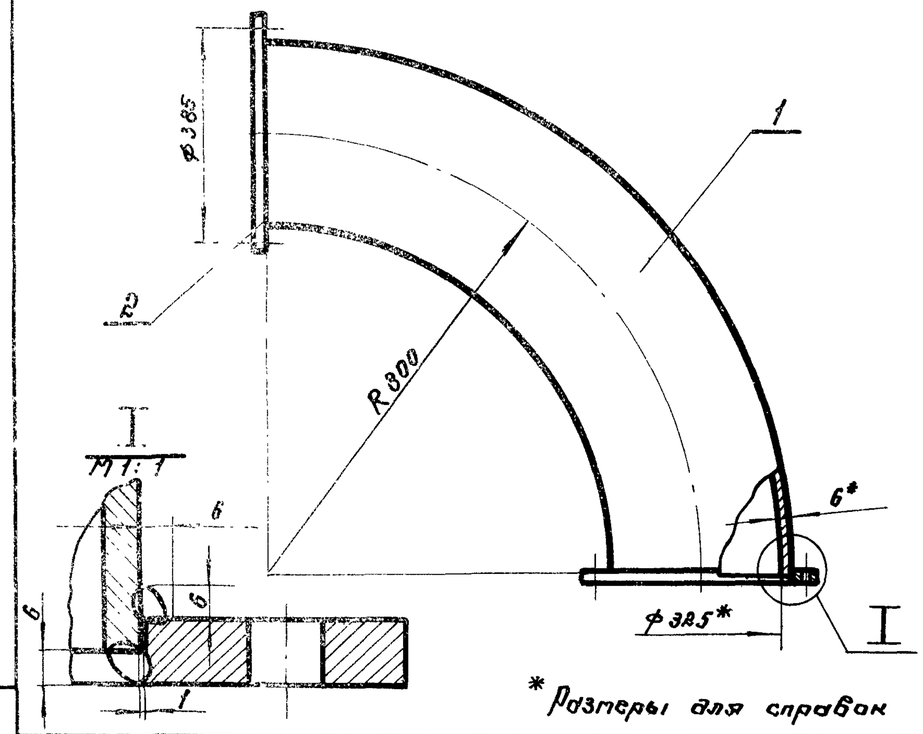


* Размеры для справок

| Поз. | Обозначение | Наименование | Кол. | Примеч. |
|---|---|---|---|---|
| | | **Детали** | | |
| 1 | | Колено | | |
| | | Труба 325×6 ГОСТ 10704-76* / Д ГОСТ 10706-76* | | |
| | | L разв. = 1268 | 1 | 59,8 кг |
| 2 | 3У81.11-04.01.01 | Фланец | 2 | |

| | | | | |
|---|---|---|---|---|
| Изм. | Лист | № докум. | Подпись | Дата |
| Нач.отд | | Обергейстер | | |
| Гл.спец. | | Брилон | | 08.81 |
| Рук.гр. | | Иструбцина | | 08.81 |
| Проектир. | | Штейнвайс | | |
| Проверил | | Иструбцина | | 08.81 |

3У81.11-10

Колено Ду 300

| Лит. | Масса | Масштаб |
|---|---|---|
| | 74,2 | 1:10 |
| Лист | Листов 1 | |

ГИПРОЛЕСТРАНС

Инв.№ подл. 327628 | Подпись и дата | Взам.инв.№ | Инв.№ дубл. | Подпись и дата

3У81.11-09

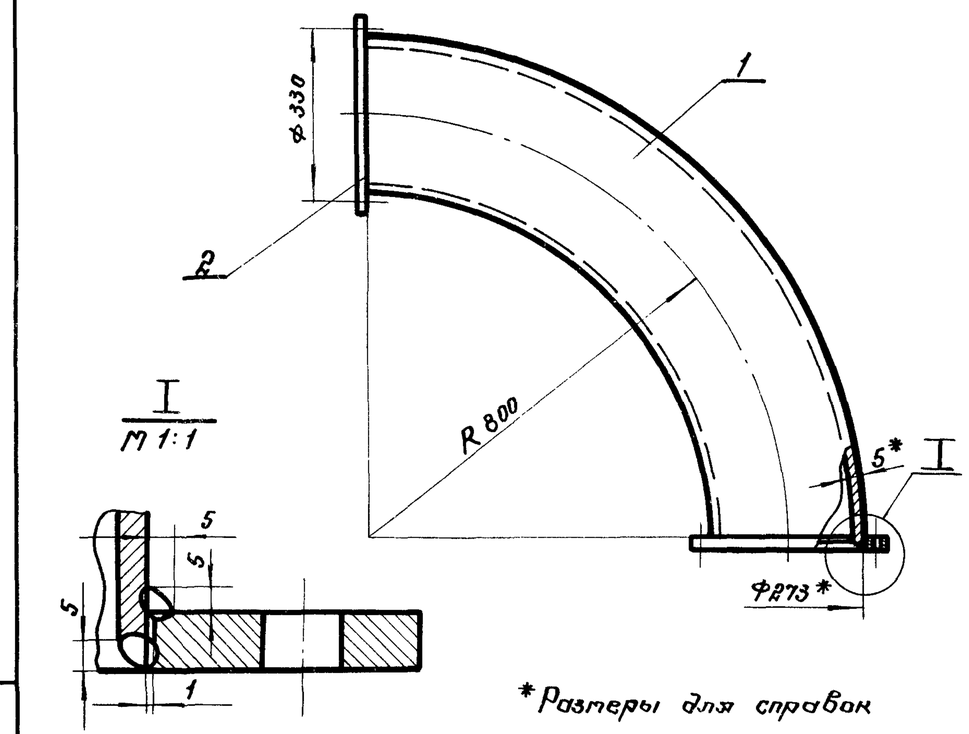


* Размеры для справок

| Поз. | Обозначение | Наименование | Кол. | Примеч. |
|---|---|---|---|---|
| | | **Детали** | | |
| 1 | | Колено | | |
| | | Труба 273×5 ГОСТ 10704-76* / Д ГОСТ 10706-76* | | |
| | | L разв. = 1266 | 1 | 41,4 кг |
| 2 | 3У81.11-06.02 | Фланец | 2 | |

| | | | | |
|---|---|---|---|---|
| Изм. | Лист | № докум. | Подпись | Дата |
| Нач.отд | | Обергейстер | | |
| Гл.спец. | | Брилон | | 08.81 |
| Рук.гр. | | Иструбцина | | 08.81 |
| Проектир. | | Виноградова | | |
| Проверил | | Иструбцина | | 08.81 |

3У81.11-09

Колено Ду 250

| Лит. | Масса | Масштаб |
|---|---|---|
| | 49,4 | 1:10 |
| Лист | Листов 1 | |

ГИПРОЛЕСТРАНС

Инв.№ подл. 327627 | Подпись и дата | Взам.инв.№ | Инв.№ дубл. | Подпись и дата

Зак.266.Тираж I50 I7.05.84 Объем 33,25 п.л.(усл.). Цена 5р.I0к. Гипролестранс.