Типовая документация на конструкции,
изделия и узлы зданий и сооружений

Серия 5.903-9

ТЕПЛООБМЕННИКИ КОНТАКТНЫЕ КТАН

Выпуск 9

Теплообменники контактные КТАН-6 УГ

Рабочие чертежи

Разработано
проектным институтом
„ЛАТГИПРОПРОМ"
Гл.инж. института В. Овчаров
Гл.инж. проекта Н. Кириллова

Утверждено
приказом ГОССТРОЯ Латв. ССР
от 22.01.1988г. № 11
Введено в действие институтом
„ЛАТГИПРОПРОМ"
приказом от 22.01.88г. № 18
с 15.04.88

© ЦИТП Госстроя СССР, 1988

Инв. № подл. | Подпись и дата | Взам. инв. № | Инв. № дубл. | Подпись и дата

Содержание альбома

Обозначение	Наименование	№ страницы	Обозначение	Наименование	№ страницы
			42.68.01.109	Уголок	22
			42.68.01.110	Желоб	
42.68.00.000 ВС	КТАН-6УГ	3	42.68.01.111	Желоб	
42.68.00.000	КТАН-6УГ	4	42.68.01.112	Труба	23
42.67.00.001	Прокладка		42.68.01.113	Болт откидной	
42.67.00.002	Прокладка		42.68.01.114	Ось	
42.68.00.000 СБ	КТАН-6УГ	5	42.68.01.115	Прокладка	
42.68.00.000 СБ	КТАН-6УГ	6	42.68.01.116	Стенка	24
42.66.00.004	Прокладка	7	42.68.01.130	Каркас	
42.66.00.005	Прокладка		42.08.02.200	Иллюминатор	
42.68.00.001	Прокладка		42.08.01.130 СБ	Каркас	25
42.68.00.002	Прокладка		42.08.02.200 СБ	Иллюминатор	26
			42.08.02.201	Фланец	
	Блок орошения		42.08.02.202	Фланец	27
			42.08.02.203	Прокладка	
42.66.01.000	Блок орошения	8	42.08.02.204	Стекло	
42.66.01.001	Стенка		42.68.01.150	Стенка	
42.66.01.100	Коллектор		42.68.01.150 СБ	Стенка	28
42.66.01.101	Труба		42.68.01.151	Стенка	
42.66.01.000 СБ	Блок орошения	9	42.68.01.160	Дверка	
42.66.01.100 СБ	Коллектор	10	42.68.01.160 СБ	Дверка	29
42.66.01.102	Патрубок		42.68.01.161	Щит	
42.02.06.000	Форсунка		42.68.01.162	Щит	
42.02.06.000 СБ	Форсунка	11	42.68.01.200	Сепаратор	
42.02.06.001	Корпус		42.68.01.200 СБ	Сепаратор	30
42.02.06.002	Дозатор	12	42.67.01.201	Стенка	31
42.02.06.003	Штифт		42.66.03.202	Прокладка	32
			42.67.01.210	Пластина	
	Насадка		42.67.01.210 СБ	Пластина	
			42.67.01.211	Пластина	33
42.67.01.000	Насадка	12	42.68.01.210	Гребёнка	
42.67.01.002	Стенка		42.68.01.220	Балка	
42.67.01.000 СБ	Насадка	13	42.68.01.210 СБ	Гребенка	34
42.67.01.001	Доска трубная	14	42.68.01.220 СБ	Балка	
42.67.01.003	Перегородка		42.67.01.240	Стенка	
			42.67.01.240 СБ	Стенка	35
	Устройство сепарационное		42.66.03.241	Лапа	
			42.66.03.242	Лапа	
42.68.01.000	Устройство сепарационное	14	42.68.01.300	Сепаратор	36
42.68.01.000 СБ	Устройство сепарационное	15	42.67.03.000	Щит боковой	
42.68.01.001	Крышка	16	42.68.01.300 СБ	Сепаратор	37
42.68.01.002	Прокладка		42.67.03.000 СБ	Щит боковой	38
42.68.01.003	Прокладка	17	42.68.02.000	Крышка	
42.68.01.004	Прокладка		42.66.05.001	Крышка	
42.68.01.100	Каркас		42.68.02.000 СБ	Крышка	39
42.68.01.100 СБ	Каркас	18	42.67.04.000	Крышка	
42.68.01.100 СБ	Каркас	19	42.67.04.000 СБ	Крышка	
42.68.01.101	Стенка	20			
42.68.01.102	Стенка				
42.68.01.103	Днище				
42.68.01.104	Стенка	21			
42.68.01.105	Направляющая				
42.68.01.106	Направляющая				
42.68.01.107	Днище				
42.68.01.108	Перегородка	22			

Формат А2

№ строки	Обозначение	Наименование	Куда входит: Обозначение	Кол.	Общ. кол.	Примечание
1	42.68.00.000	КТАН-6УГ				
2	42.66.01.000	Блок орошения	42.68.00.000	4	4	
3	42.66.01.100	Коллектор	42.66.01.000	1	4	
4	42.02.06.000	Форсунка	42.66.01.100	14	56	
5	42.67.01.000	Насадка	42.68.00.000	8	8	
6	42.68.01.000	Устройство сепарационное	42.68.00.000	1	1	
7	42.68.01.100	Короб	42.68.01.000	1	1	
8	42.68.01.130	Каркас	42.68.01.100	1	1	
9	42.08.02.200	Иллюминатор	42.68.01.100	3	3	
10			42.68.01.160	1	1	
11			42.66.05.000	1	4	
12					8	
13	42.68.01.150	Стенка	42.68.01.100	1	1	
14	42.68.01.160	Дверка	42.68.01.100	1	1	
15	42.68.01.200	Сепаратор	42.68.01.000	2	2	
16	42.67.01.210	Пластина	42.68.01.200	45	90	
17			42.68.01.300	45	90	
18					180	
19	42.68.01.210	Гребенка	42.68.01.200	4	8	
20			42.68.01.300	4	8	
21					16	
22	42.68.01.220	Балка	42.68.01.200	1	2	
23			42.68.01.300	1	2	
24					4	

Выпуск 9 Серия 5.903-9

Инв.№подл. | Подпись и дата | Взам.инв.№ | Инв.№дубл. | Подпись и дата

Изм.	Лист	№ докум.	Подпись	Дата	42.68.00.000 ВС		
Разраб.		Кузьмин			КТАН-6УГ	Лит.	Лист 1 / Листов 2
Пров.		Колмец			Ведомость специф.		ЛАТГИПРОПРОМ
Н.контр.		Колмец					
Утв.		Паров					

Копировал Формат А3

№ строки	Обозначение	Наименование	Куда входит: Обозначение	Кол.	Общ. кол.	Примечание
1	42.67.01.240	Стенка	42.68.01.200	1	2	
2			42.68.01.300	1	2	
3					4	
4	42.68.01.300	Сепаратор	42.68.01.000	2	2	
5	42.67.03.000	Щит боковой	42.68.00.000	2	2	
6	42.68.02.000	Крышка	42.68.00.000	4	4	
7	42.67.04.000	Крышка	42.68.00.000	2	2	
8	42.68.01.220-01	Балка	42.68.01.200	1	2	
9			42.68.01.300	1	2	
10				2	4	
11						
12						
13						
14						
15						
16						
17						
18						
19						
20						
21						
22						
23						
24						
25						
26						
27						
28						
29						

Выпуск 9 Серия 5.903-9

Инв.№подл. | Подпись и дата | Взам.инв.№ | Инв.№дубл. | Подпись и дата

Изм.	Лист	№ докум.	Подпись	Дата	42.68.00.000 ВС	Лист 2

Копировал 22999-10 4 Формат А3

Форм.	Зона	Поз.	Обозначение	Наименование	Кол.	Примечание
				Документация		
А2			42.68.00.000 СБ	Сборочный чертёж		
А3			42.68.00.000 ВС	Ведомость специф.		
				Сборочные единицы		
А4		1	42.66.01.000	Блок орошения	4	
А4		2	42.67.01.000	Насадка	8	
А4		3	42.68.01.000	Устройство сепарационное	1	
А4		4	42.67.03.000	Щит боковой	2	
А4		5	42.68.02.000	Крышка	4	
А4		6	42.67.04.000	Крышка	2	
				Детали		
А4		7	42.67.00.001	Прокладка	12	
А4		8	42.67.00.002	Прокладка	4	
А4		9	42.66.00.004	Прокладка	4	
А4		10	42.66.00.005	Прокладка	10	
А4		11	42.68.00.001	Прокладка	2	
А4		12	42.68.01.002	Прокладка	2	
				Стандартные изделия		
				Болты по ГОСТ 7798-70		
		13		М 10×20.46	182	
		14		М 10×35.46	70	
				Гайки по ГОСТ 5915-70		
		15		М 10.5	252	
		16		М 8.5	56	
		17		Шайба 10 ГОСТ 10906-78	70	
				Материалы		
		18		Жгут ПМЖ-1 тип2 РСТ ЛитССР 517-73	4,6 м	

42.68.00.000

Изм. Лист № докум. Подп. Дата

Разраб. Кузьмин

Пров. Колмец

Н.контр. Колмец

Утв. Попов

КТАН-6УГ

Лит. 1 Лист 2 Листов 2

ЛАТГИПРОПРОМ

Формат А4

Копировал

Формат А4

Выпуск 9 Серия 5.903-9

Инв.№ подл. | Подп. и дата | Взам.инв.№ | Инв.№ дубл. | Подп. и дата

42.67.00.001

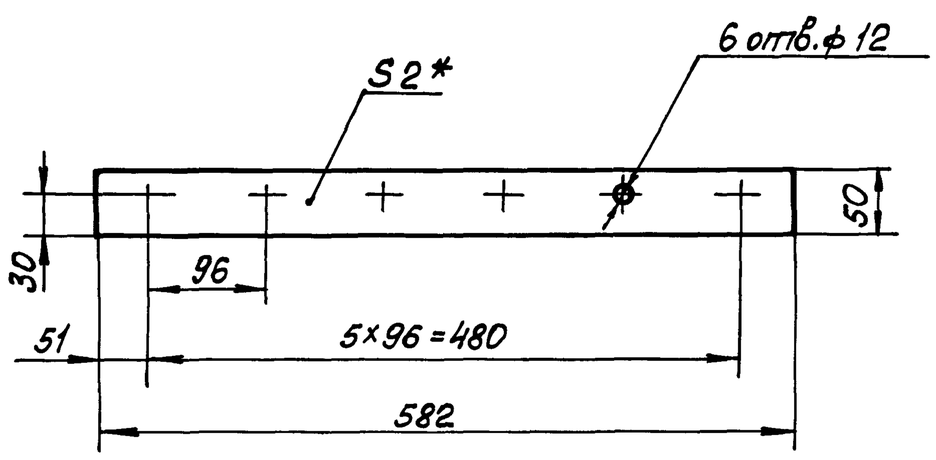

1 * Размер для справок.

2 $\pm \frac{IT14}{2}$.

Изм.	Лист	№ докум.	Подп.	Дата			
Разраб.		Кузьмин			Прокладка	Лит.	Масса 0,12	Масшт. 1:5
Пров.		Колмец				Лист	Листов 1
Т.контр.					Паронит ПОН-2 ГОСТ 481-80	ЛАТГИПРОПРОМ	
Н.контр.		Колмец					
Утв.							

42.67.00.001

Копировал

Формат А4

42.67.00.002

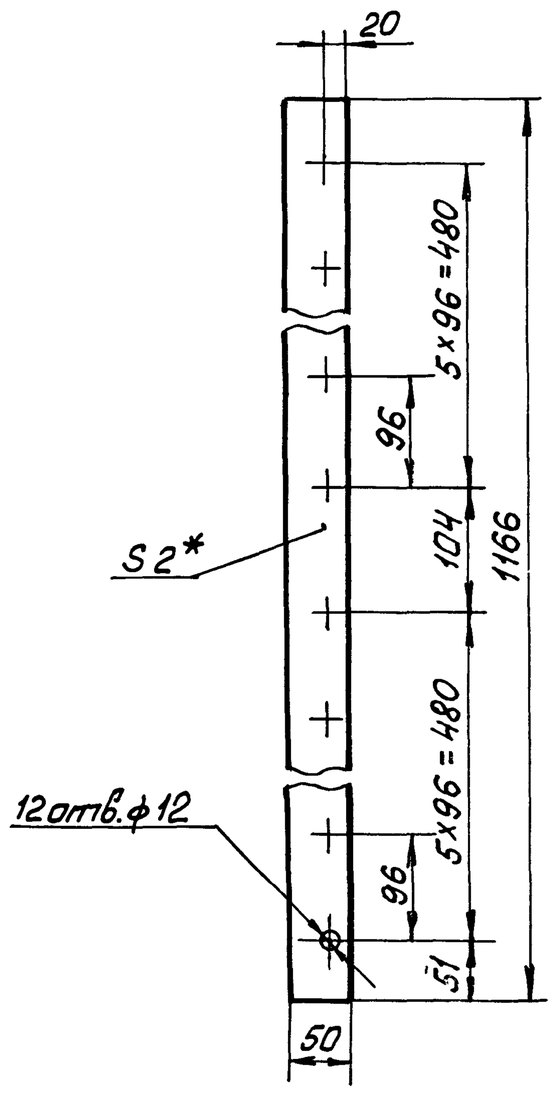

1 * Размер для справок.

2 $\pm \frac{IT14}{2}$.

Изм.	Лист	№ докум.	Подп.	Дата			
Разраб.		Богданова			Прокладка	Лит.	Масса 0,24	Масшт. 1:5
Пров.		Никитченко				Лист	Листов 1
Т.контр.					Паронит ПОН 2 ГОСТ	ЛАТГИПРОПРОМ	
Н.контр.		Колмец					
Утв.							

42.67.00.002

Копировал

Формат А4

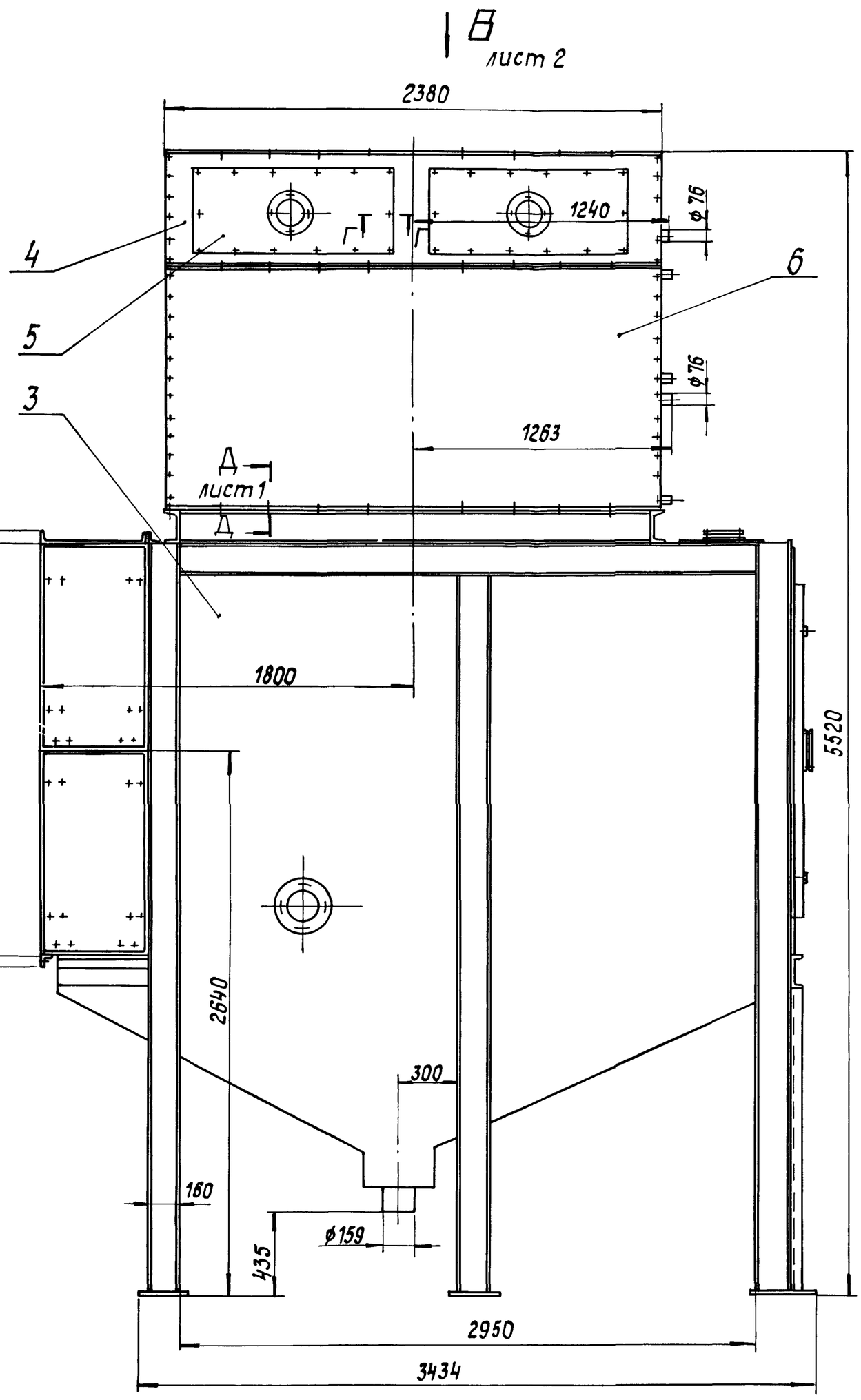

Д-Д
М 1:2 лист 1

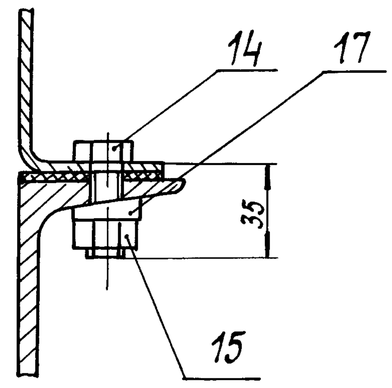

Е-Е
М1:1

Б
лист 2

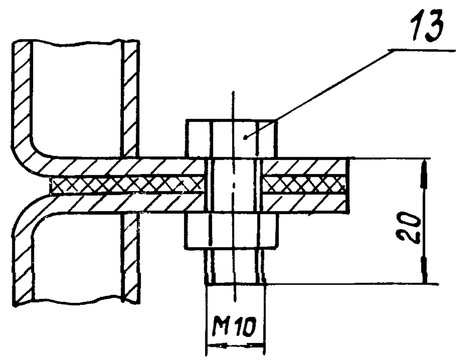

I
М1:1 лист 2

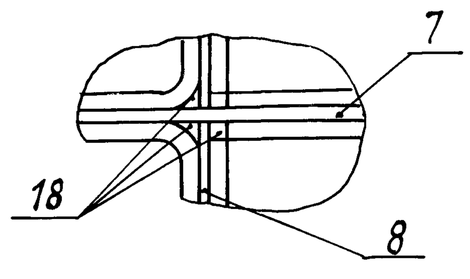

Г-Г
М 1:2 лист 1

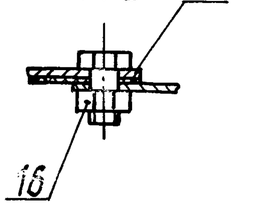

Техническая характеристика.

1. Теплопроизводительность (номинальная) Qкг, 6 мВт (5,16 Гкал/ч)
2. Температура дымовых газов: на входе, $t'_г$, 140°С; на выходе, $t''_г$, 40°С
3. Температура нагреваемой воды: на входе, $t'_в$, 5°С; на выходе, $t''_в$, 50°С
4. Расход нагреваемой воды $G_в$, 32,1 кг/с (115,0 м³/ч)
5. Расход орошающей воды $G_{ор}$, 9,4 кг/с (33,8 м³/ч)
6. Расход дымовых газов $V_г$ 17,96 нм³/с
7. Поверхность нагрева F 181 м²
8. Аэродинамическое сопротивление $\Delta P_{разр}$ 667 Па
9. Гидравлическое сопротивление $\Delta P_{гидр}$ 0,025 МПа

Технические требования.

1. Размеры для справок.
2. Покрытие по ТМ части проекта.
3. Соединения должны быть герметичными.
4. Схема присоединения, указания по эксплуатации по ТМ части проекта.

Изм.	Лист	№ докум.	Подпись	Дата	42.68.00.000 СБ			
Разраб.		Богданова			КТАН-БУГ	Лит.	Масса	Масштаб
Пров.		Никитченко					7845	1:20
Т.контр.						Лист 1	Листов 2	
Н.контр.		Колмец				ЛАТГИПРОПРОМ		
Утв.								

Серия 5.903-9

Инв. № подл. | Подпись и дата | Взам. инв. № | Инв. № дубл. | Подпись и дата

Вид А
2314
Лист 1

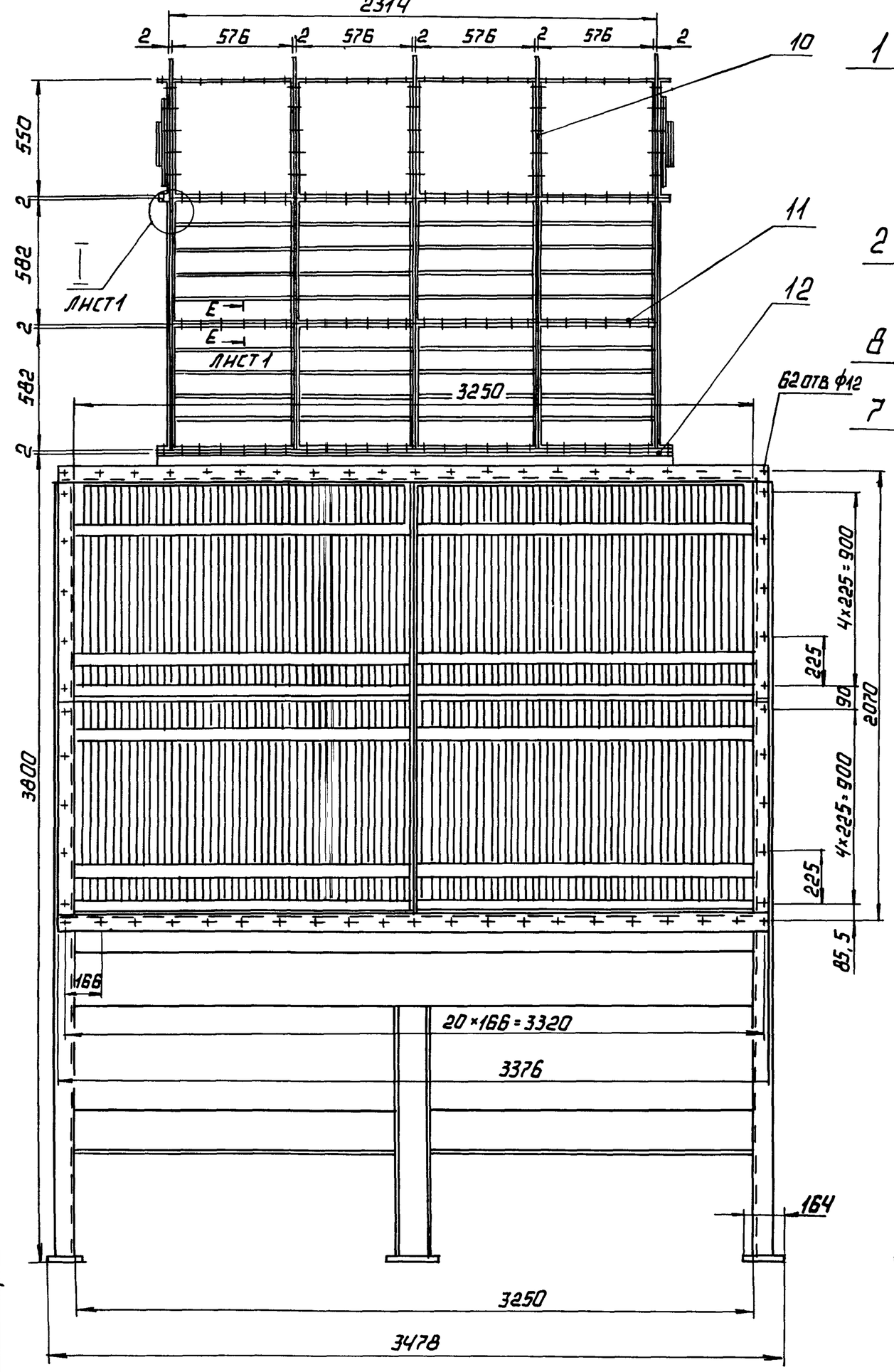

Вид Б
Лист 1

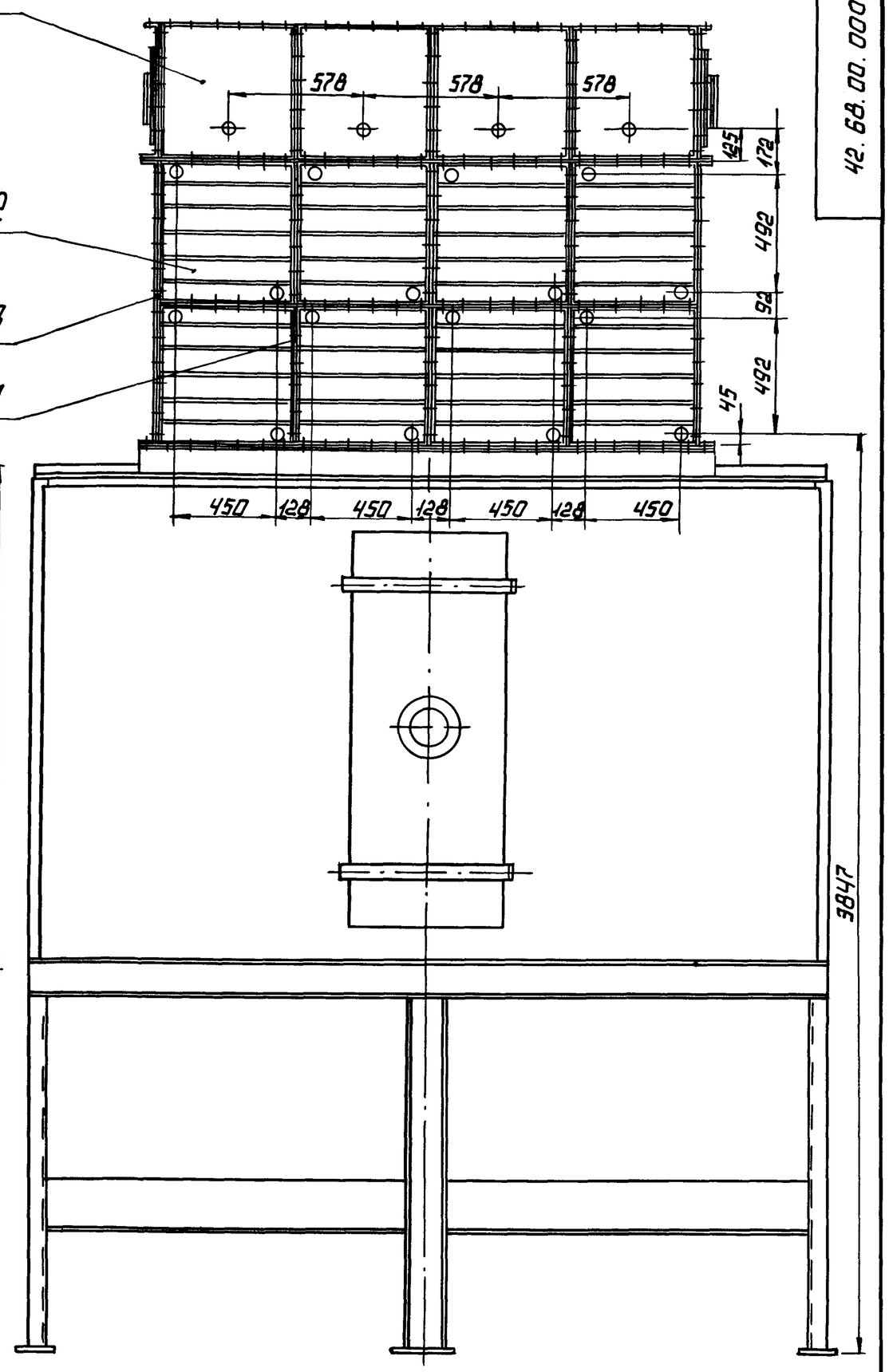

Вид В
3889
Лист 1

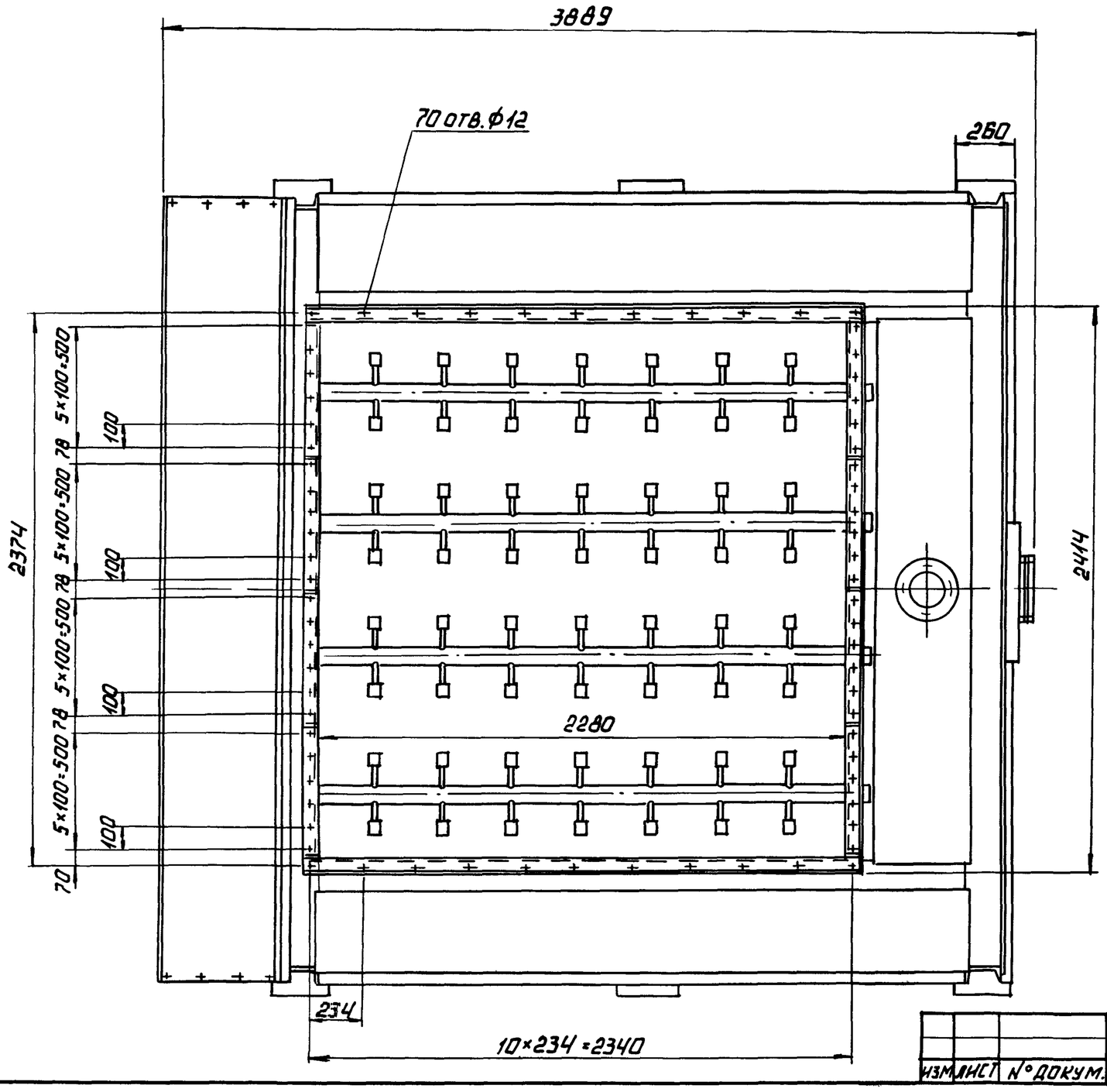

Выпуск 9

Серия 5.903-9

Изм.	Лист	№ докум.	Подп.	Дата	42.68.00.000 СБ	Лист 2

22999-10

Копировал А2 Формат А4

42.66.00.004

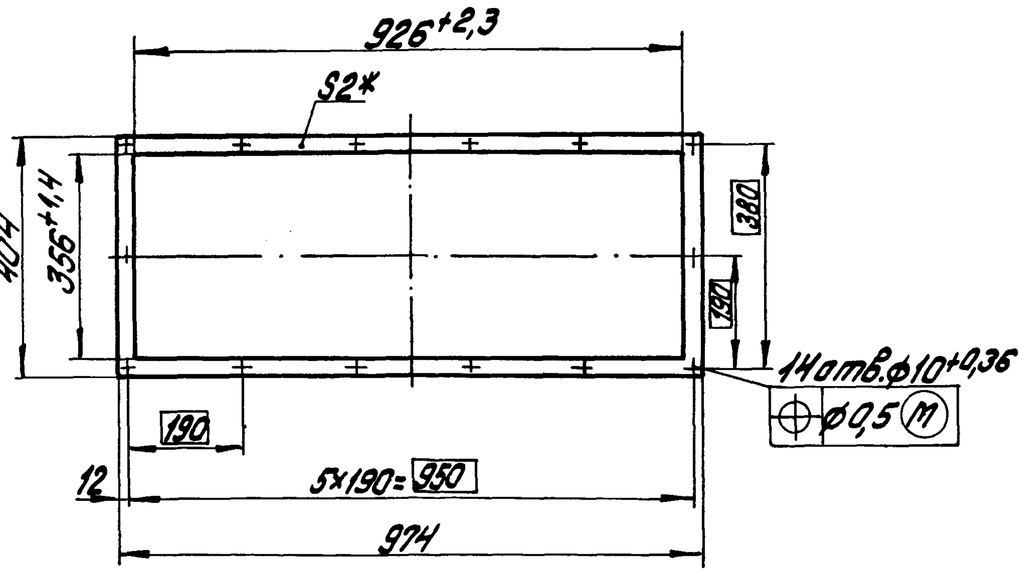

1.* Размер для справок.

2. $\pm\frac{IT14}{2}$.

Изм. Лист	№ докум.	Подпись	Дата	42.66.00.004		
Разраб.	Кузьмин			Прокладка	Лит.	Масса 0,26 / Масштаб 1:10
Пров.	Колмец				Лист	Листов 1
Т.контр.				Паронит ПОН2 ГОСТ 481-80	ЛАТГИПРОПРОМ	
Н.контр.	Колмец					
Утв.						

Копировал Дубкова — Формат А4

Инв.№ подл. | Подпись и дата | Взам.инв.№ | Инв.№ дубл. | Подпись и дата | Серия 5.903-9 Выпуск 9

42.66.00.005

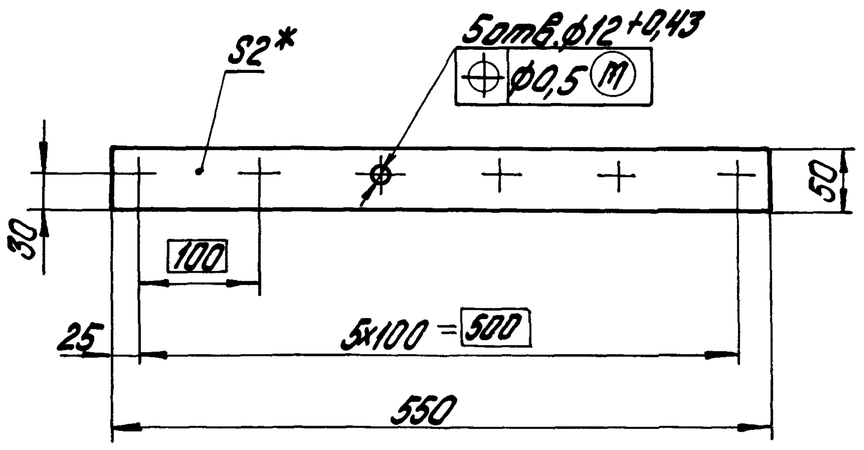

1.* Размер для справок.

2. $\pm\frac{IT14}{2}$.

Изм. Лист	№ докум.	Подпись	Дата	42.66.00.005		
Разраб.	Кузьмин			Прокладка	Лит.	Масса 0,11 / Масштаб 1:5
Пров.	Колмец				Лист	Листов 1
Т.контр.				Паронит ПОН2 ГОСТ 481-80	ЛАТГИПРОПРОМ	
Н.контр.	Колмец					
Утв.						

Копировал Дубкова — Формат А4

Инв.№ подл. | Подпись и дата | Взам.инв.№ | Инв.№ дубл. | Подпись и дата | Серия 5.903-9 Выпуск 9

42.68.00.001

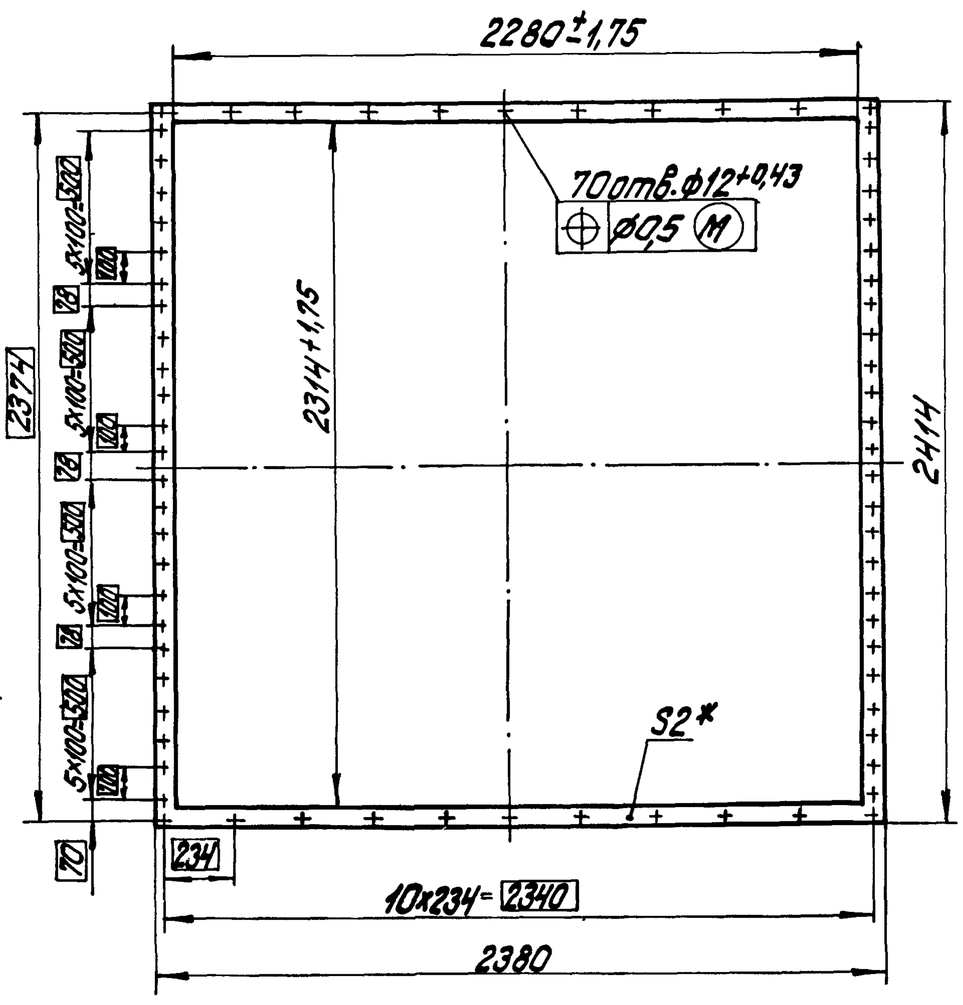

1.* Размер для справок.

2. $\pm\frac{IT14}{2}$.

Изм. Лист	№ докум.	Подпись	Дата	42.68.00.001		
Разраб.	Кузьмин			Прокладка	Лит.	Масса 1,88 / Масштаб 1:20
Пров.	Колмец				Лист	Листов 1
Т.контр.				Паронит ПОН2 ГОСТ 481-80	ЛАТГИПРОПРОМ	
Н.контр.	Колмец					
Утв.						

Копировал Дубкова — Формат А4

Инв.№ подл. | Подпись и дата | Взам.инв.№ | Инв.№ дубл. | Подпись и дата | Серия 5.903-9 Выпуск 9

42.68.00.002

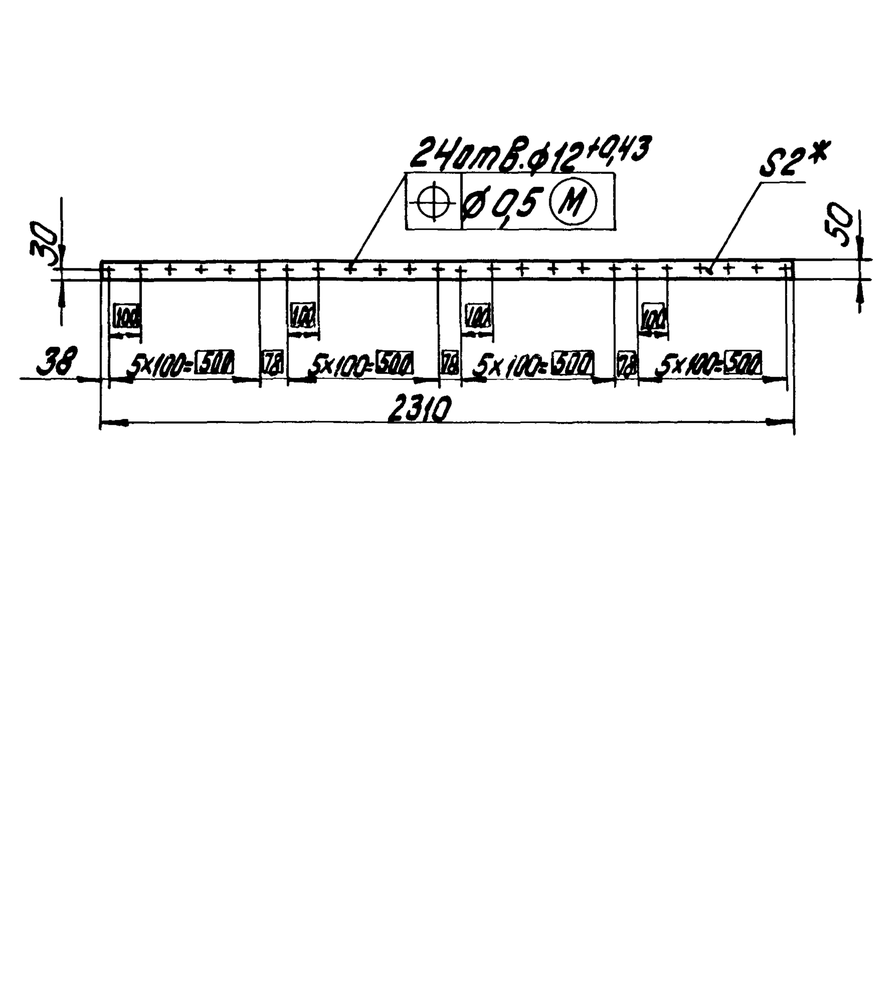

1.* Размер для справок.

2. $\pm\frac{IT14}{2}$.

Изм. Лист	№ докум.	Подпись	Дата	42.68.00.002		
Разраб.	Кузьмин			Прокладка	Лит.	Масса 0,47 / Масштаб 1:20
Пров.	Колмец				Лист	Листов 1
Т.контр.				Паронит ПОН2 ГОСТ 481-80	ЛАТГИПРОПРОМ	
Н.контр.	Колмец					
Утв.						

Копировал Дубкова — Формат А4

Инв.№ подл. | Подпись и дата | Взам.инв.№ | Инв.№ дубл. | Подпись и дата | Серия 5.903-9 Выпуск 9

Форм	Зона	Поз	Обозначение	Наименование	Кол.	Примечание
				Документация		
А2			42.66.01.000СБ	Сборочный чертёж		
				Сборочные единицы		
А4		1	42.66.01.100	Коллектор	1	
А4		2	42.02.06.000	Форсунка	14	
				Детали		
А4		3	42.66.01.001	Стенка	1	
		4	-01	Стенка	1	

Выпуск 9 · Серия 5.903-9

Изм	Лист	№ докум	Подп.	Дата	42.66.01.000			
Разраб		Кузьмин			Блок орошения	Лит	Лист	Листов 1
Пров		Колмец				ЛАТГИПРОПРОМ		
Н.контр		Колмец						
Утв.								

Копировал Мак Формат А4

42.66.01.001

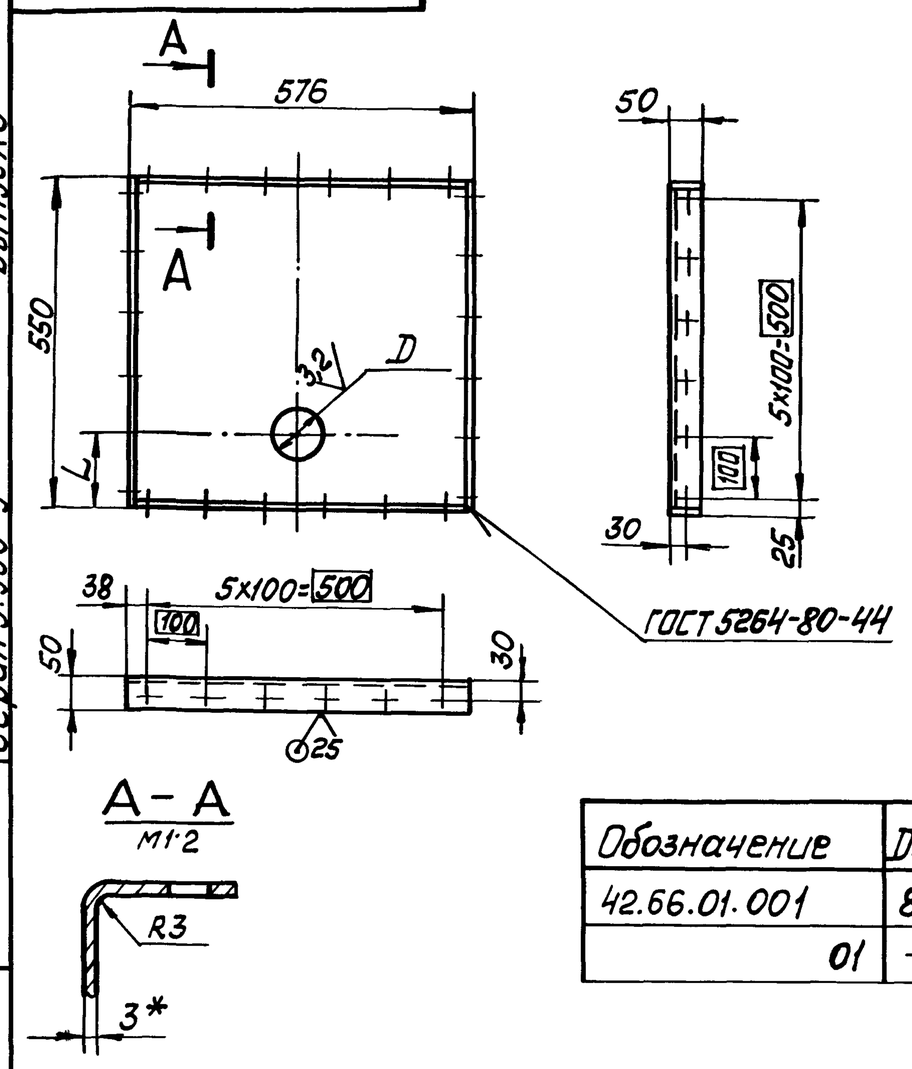

Обозначение	Dмм	L,мм	Вес, кг
42.66.01.001	80	125	10,23
01	—	—	10,34

1 * Размер для справок.

2 $\pm\frac{IT14}{2}$.

Изм	Лист	№ докум	Подп.	Дата	42.66.01.001			
Разраб		Кузьмин			Стенка	Лит	Масса см табл.	Масшт. 1:10
Пров.		Колмец				Лист	Листов 1	
Т.контр								
Н.контр.		Колмец			Лист 3 ГОСТ 19903-74 / ВСт3кп4 ГОСТ 16523-70	ЛАТГИПРОПРОМ		
Утв.								

Копировал Мак Формат А4

Форм	Зона	Поз.	Обозначение	Наименование	Кол.	Примечание
				Документация		
А3			42.66.01.100СБ	Сборочный чертёж		
				Детали		
А4		1	42.66.01.101	Труба	1	
А4		2	42.66.01.102	Труба	14	

Выпуск 9 · Серия 5.903-9

Изм	Лист	№ докум	Подп.	Дата	42.66.01.100			
Разраб		Кузьмин			Коллектор	Лит	Лист	Листов 1
Пров.		Колмец				ЛАТГИПРОПРОМ		
Н.контр.		Колмец						
Утв.								

Копировал Мак Формат А4

42.66.01.101

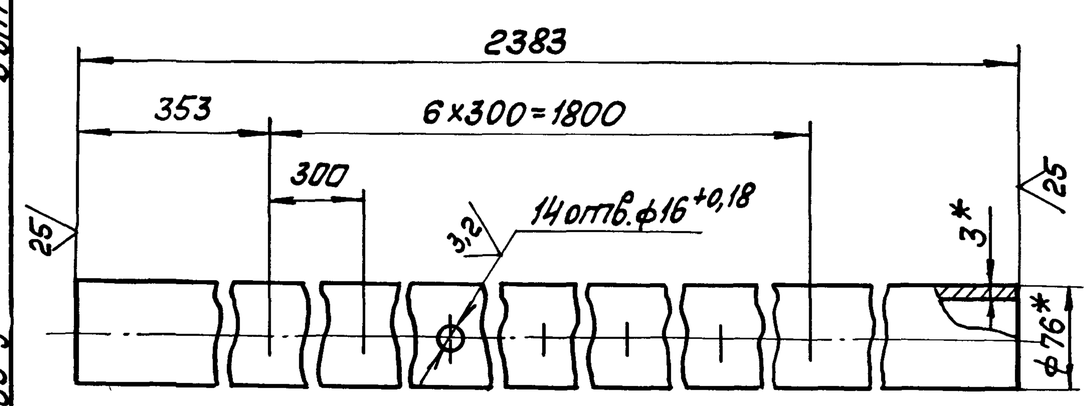

1. * Размеры для справок.

2 $\pm\frac{IT14}{2}$

Изм	Лист	№ докум	Подп.	Дата	42.66.01.101			
Разраб		Кузьмин			Труба	Лит	Масса 13	Масшт. 1:5
Пров.		Колмец				Лист	Листов 1	
Т.контр								
Н.контр		Колмец			Труба 76×3 ГОСТ 10704-76 / В-6Ст3кп ГОСТ 10705-80	ЛАТГИПРОПРОМ		
Утв.								

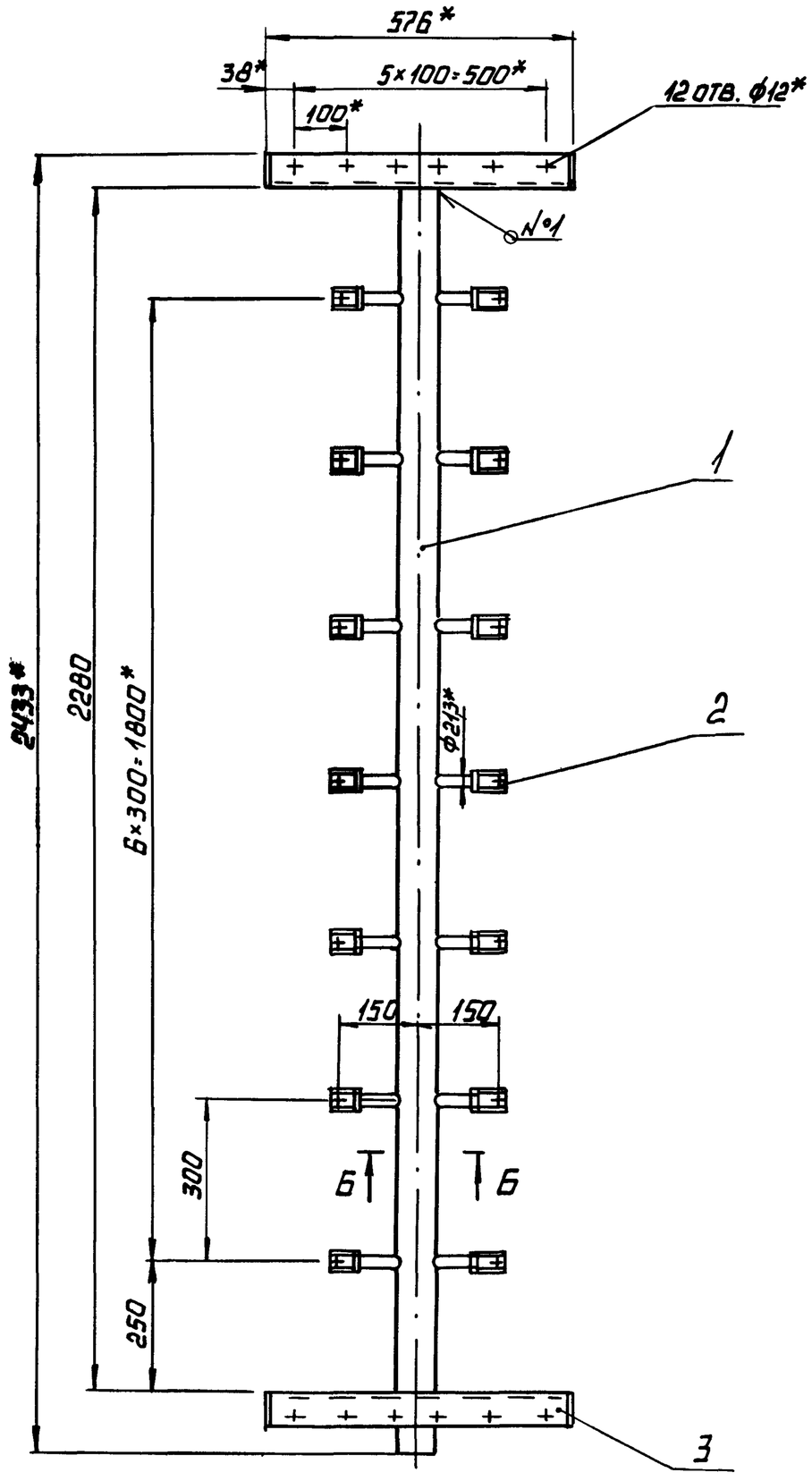

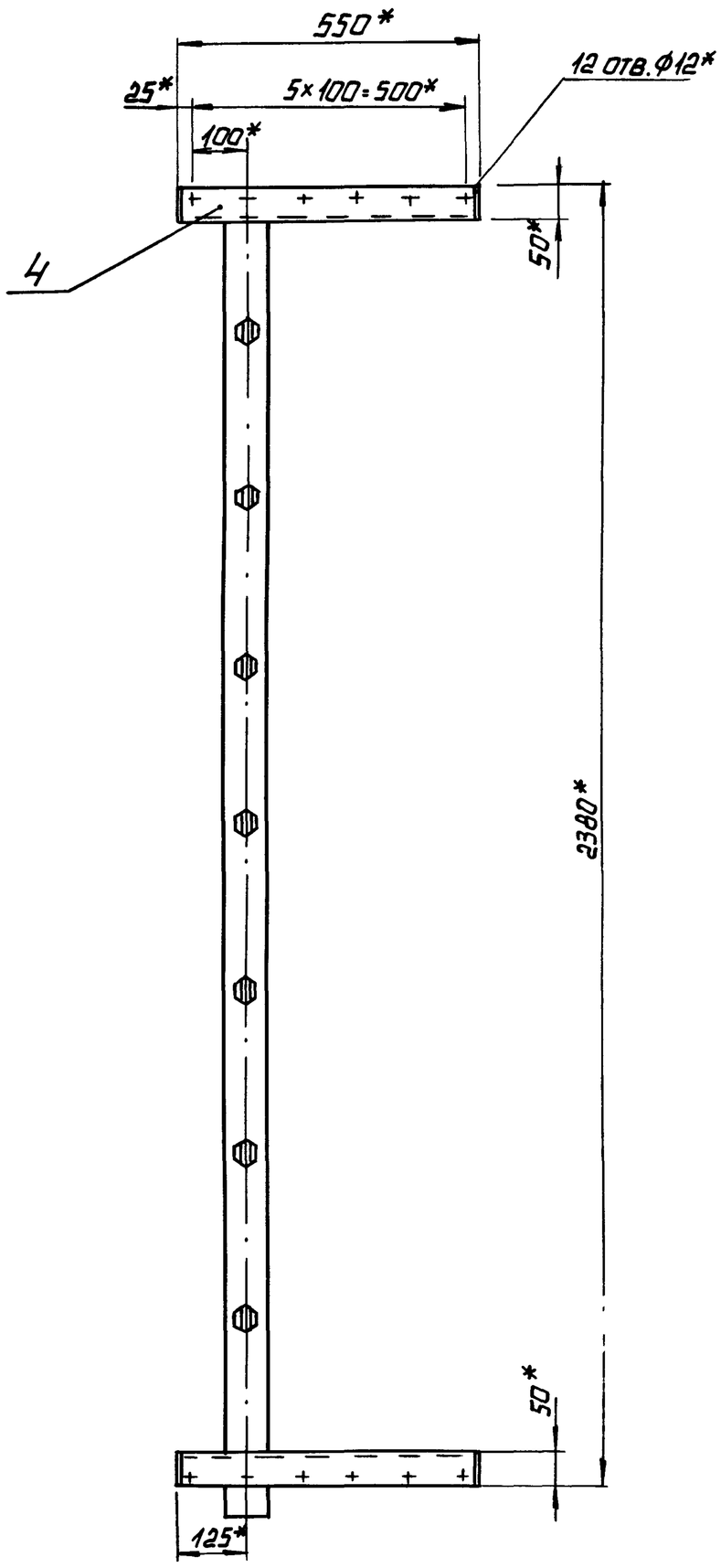

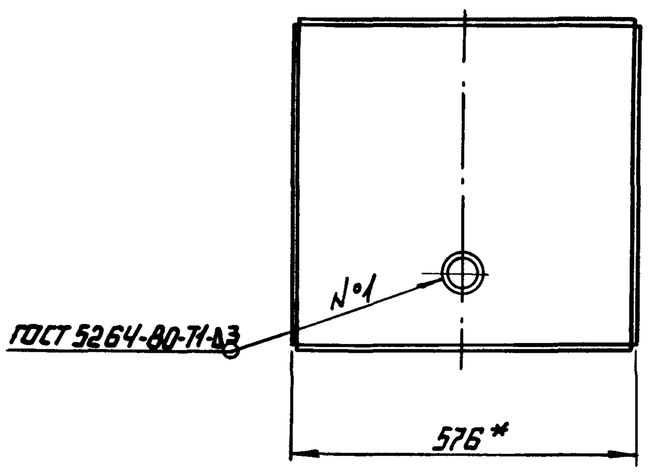

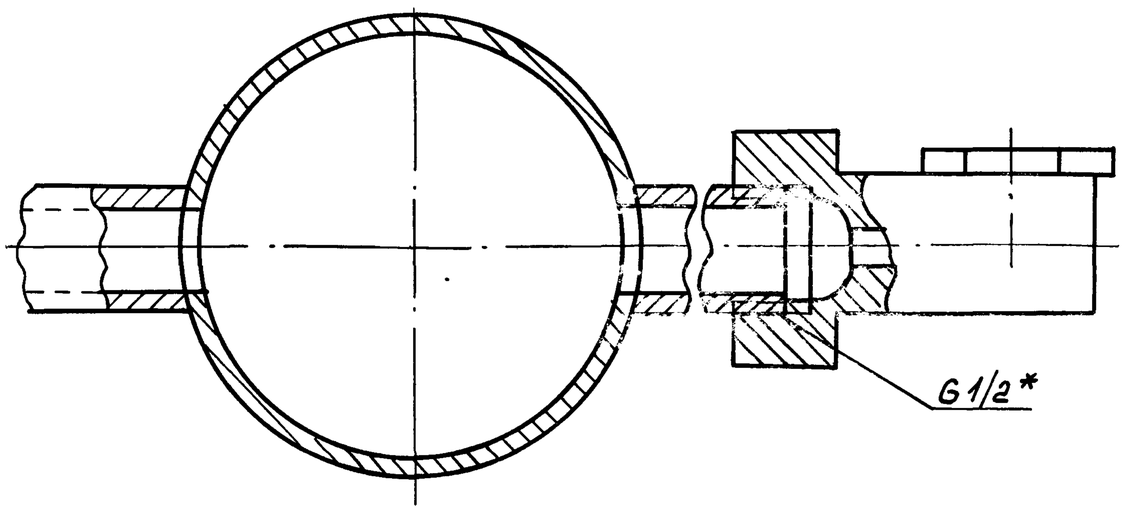

А

ВИД А

Б–Б
М1:1

1.* РАЗМЕРЫ ДЛЯ СПРАВОК.

2. ± IT14/2.

3. ОБРАБОТКА ПОВЕРХНОСТЕЙ РЕЗЬ ДЕТАЛЕЙ Б4 25/.

4. ГРУНТОВАТЬ ГРУНТОМ ХС-010 ПО ГОСТ 9355-81.

Изм.	Лист	№ докум.	Подп.	Дата
Разраб.		Кузьмин		
Пров.		Колмец		
Т.контр.				
Н.контр.		Колмец		
Утв.				

42.66.01.000 СБ

БЛОК ОРОШЕНИЯ

Лит.	Масса	Масштаб
	44	1:10

Лист | Листов 1

ЛАТГИПРОПРОМ

Серия 5.903-9 Выпуск 9

Инв.№ подл. | Подпись и дата | Взам.инв.№ | Инв.№ дубл. | Подпись и дата

42.66.01.100СБ

Выпуск 9

Серия 5.903-9

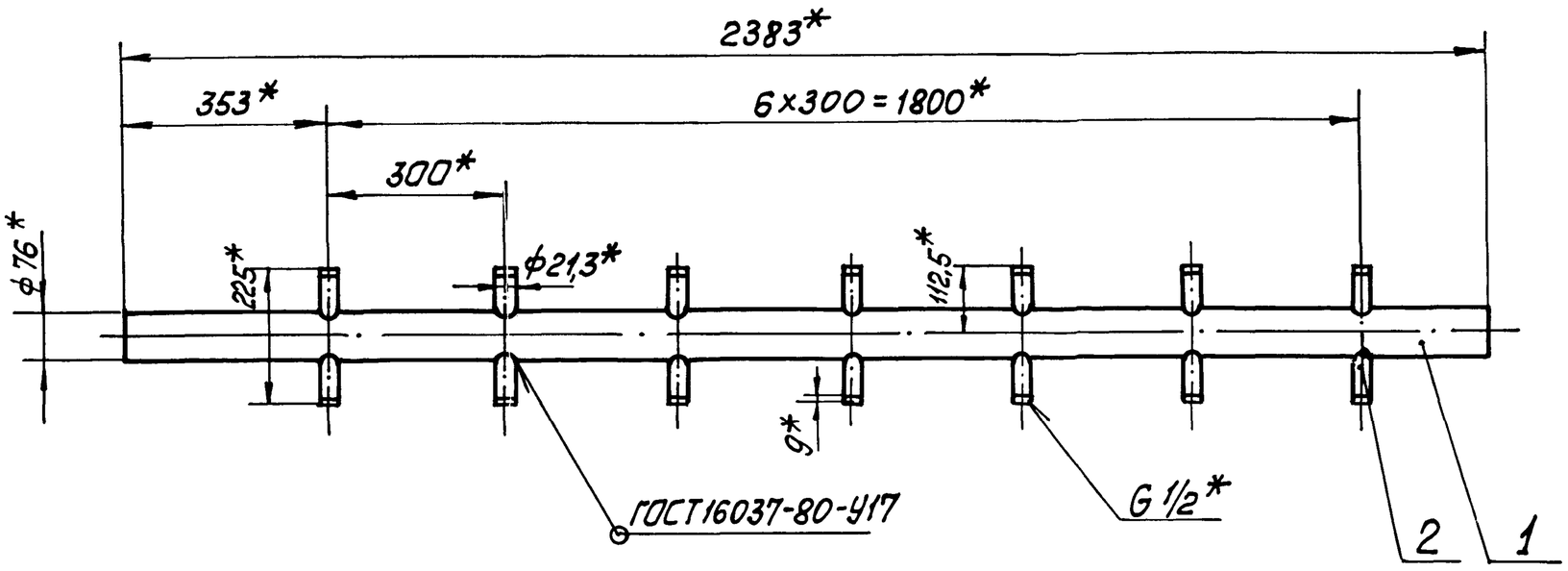

1 * Размеры для справок.

2 $\pm \frac{IT14}{2}$.

3 Обработка поверхностей реза деталей 64 $\sqrt{}^{25}$.

					42.66.01.100 СБ		
Изм.	Лист	№ докум.	Подп.	Дата			
Разраб.		Кузьмин			Коллектор	Лит.	Масса / Масшт
Пров.		Колпец					14,4 / 1:10
Т. контр.						Лист	Листов 1
Н. контр.		Колпец				ЛАТГИПРОПРОМ	
Утв.							

Копировал Маис формат А3

42.66.01.102

Выпуск 9

Серия 5.903-9

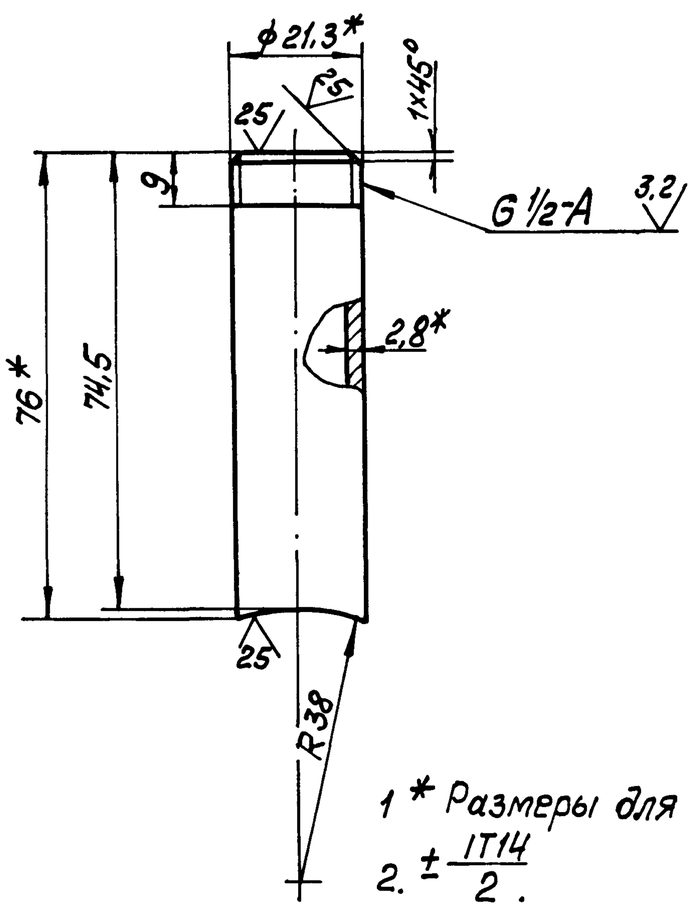

1 * Размеры для справок.

2. $\pm \frac{IT14}{2}$.

					42.66.01.002		
Изм.	Лист	№ докум.	Подп.	Дата			
Разраб.		Кузьмин			Патрубок	Лит.	Масса / Масшт
Пров.		Колпец					0,1 / 1:5
Т. контр.						Лист	Листов
Н. контр.		Колпец			Труба 15х2,8 ГОСТ3262-75	ЛАТГИПРОПРОМ	
Утв.							

Копировал Маис формат А4

Форм.	Зона	Поз.	Обозначение	Наименование	Кол.	Примечание
				Документация		
А3			42.02.06.000СБ	Сборочный чертёж		
				Детали		
А3		1	42.02.06.001	Корпус	1	
А4		2	42.02.06.002	Дозатор	1	
А4		3	42.02.06.003	Штифт	1	

Выпуск 9 Серия

Инв.№подл. | Подп. и дата | Взам.инв.№ | Инв.№дубл. | Подп. и дата

					42.02.06.000		
Изм.	Лист	№ докум.	Подп.	Дата			
Разраб.		Кузьмин			Форсунка	Лит.	Лист / Листов
Пров.		Зилгалвис					1
Т. контр.						ЛАТГИПРОПРОМ	
Н. контр.		Колпец					
Утв.							

22999-10 11 Копировал формат А4

42.02.06.000Сб

Выпуск 9

Серия 5.903-9

Инв.№ подл. | Подпись и дата | Взам.инв.№ | Инв.№ дубл. | Подпись и дата

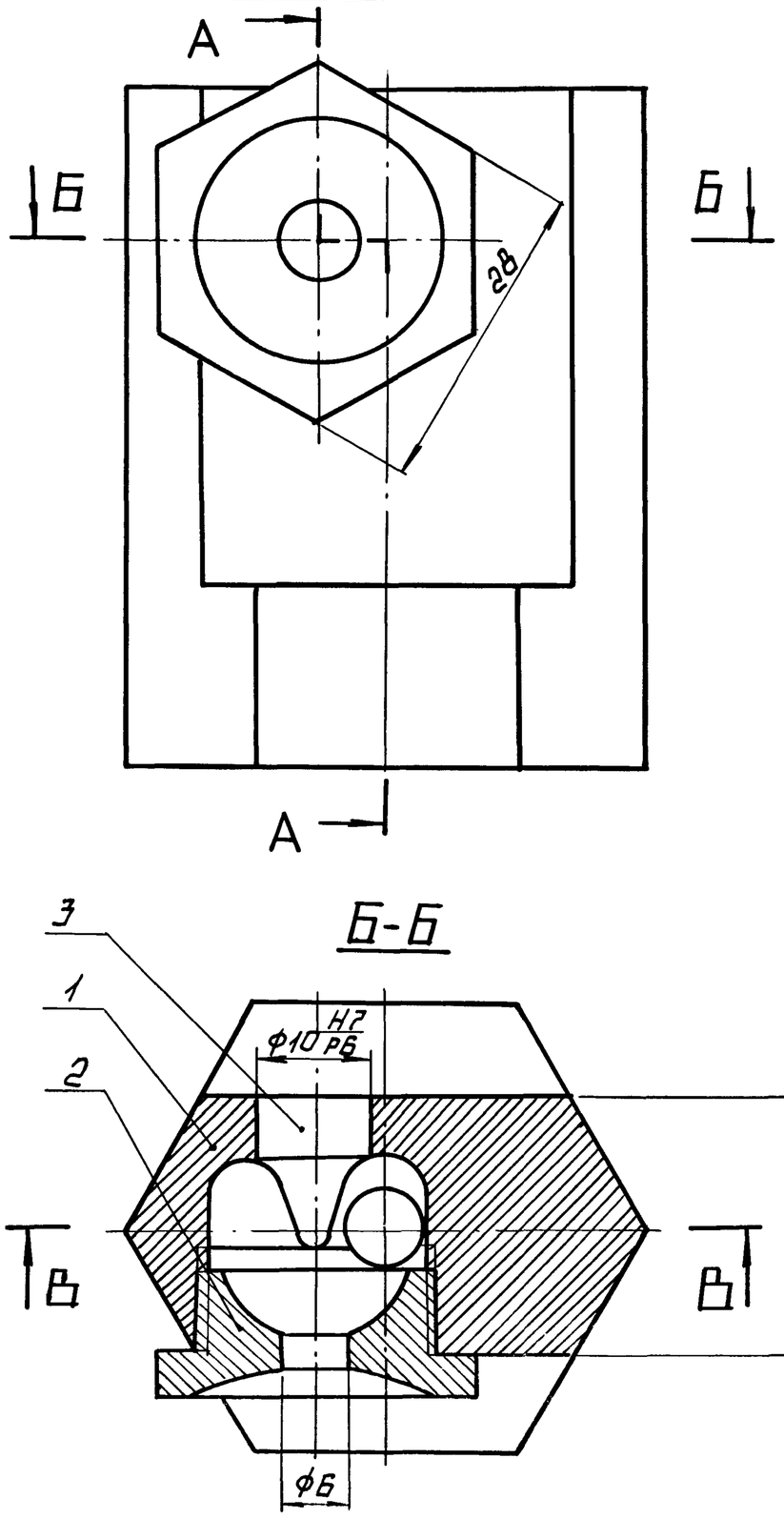

Размеры для справок.

Изм.	Лист	№ докум.	Подп.	Дата	42.02.06.000 Сб			
Разраб		Кузьмин			Форсунка	Лит.	Масса	Масштаб
Пров.		Зилгалвис					0,64	2:1
					Сборочный чертеж	Лист	Листов 1	
Н.контр.		Колмец				ЛАТГИПРОПРОМ		
Утв.								

Копировал А2 Формат А3

42.02.06.001

Выпуск 9

Серия 5.903-9

Инв.№ подл. | Подпись и дата | Взам.инв.№ | Инв.№ дубл. | Подпись и дата

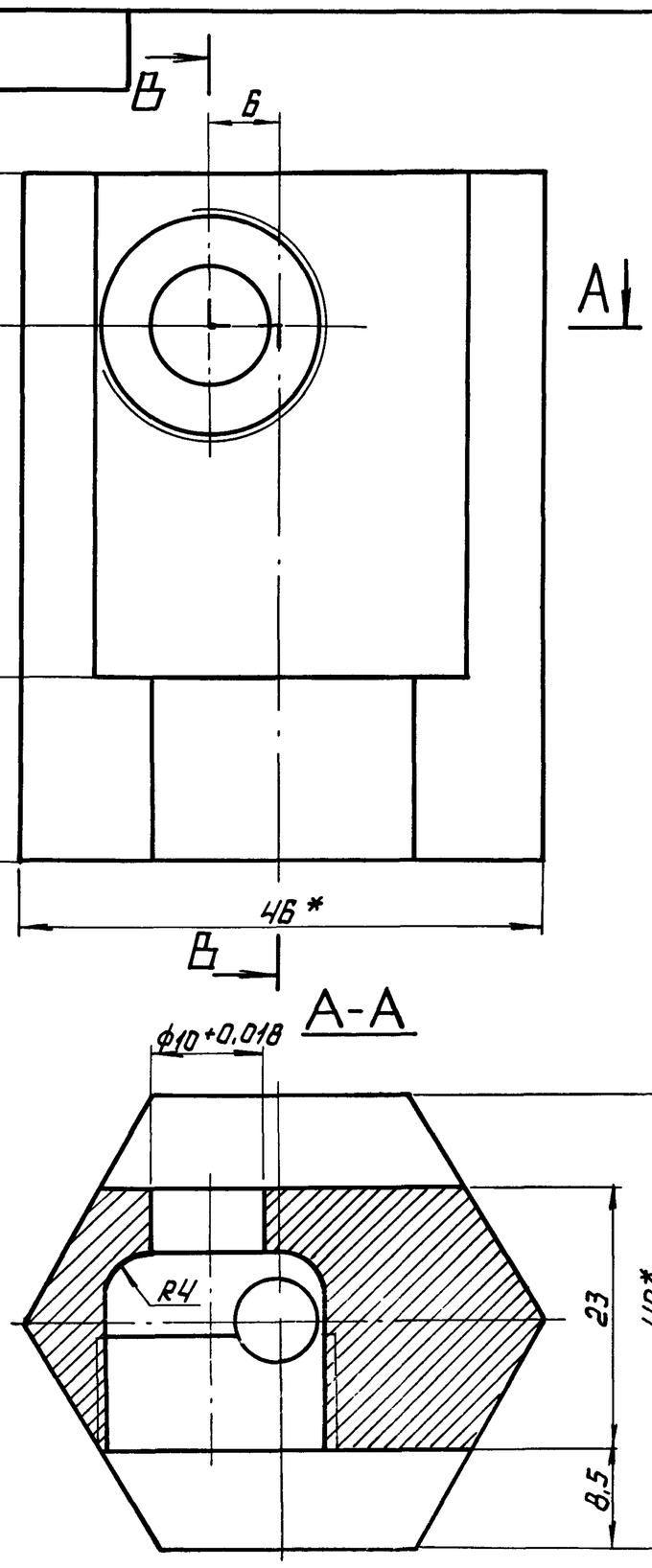

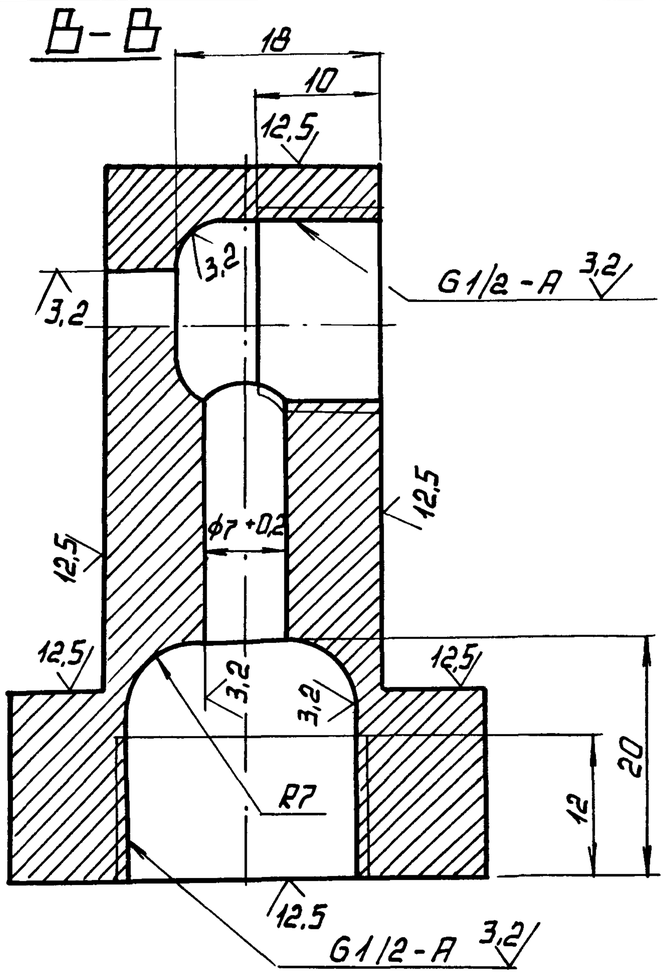

1.* Размеры для справок

2. $\pm \frac{IT14}{2}$.

3. Материал заменитель: шестигранник $\frac{40\ ГОСТ\ 8560-78}{45-В\ ГОСТ\ 1051-73}$

покрытие Ц6-9фос.

Изм.	Лист	№ докум.	Подп.	Дата	42.02.06.001			
Разраб		Кузьмин			Корпус	Лит.	Масса	Масштаб
Пров.		Зилгалвис					0,6	2:1
						Лист	Листов 1	
Н.контр.		Колмец			Пруток Л63 т.ш.НМ-40ГОСТ2050-73	ЛАТГИПРОПРОМ		
Утв.								

22999-10 12 Копировал А2 Формат А3

42.02.06.002

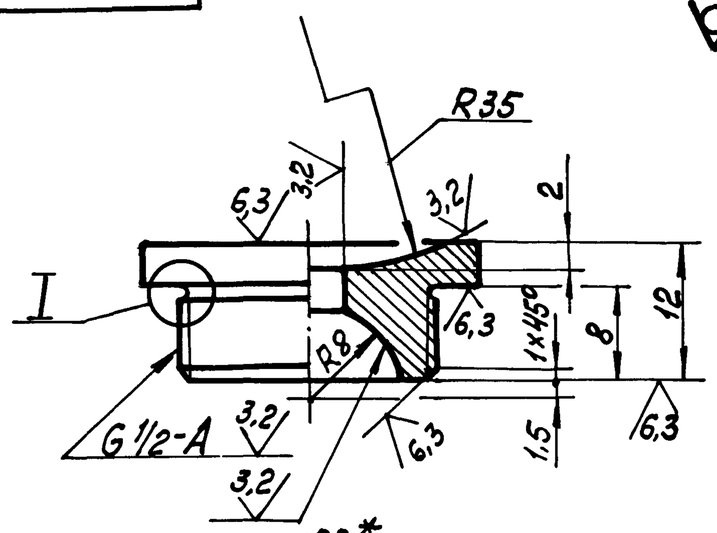

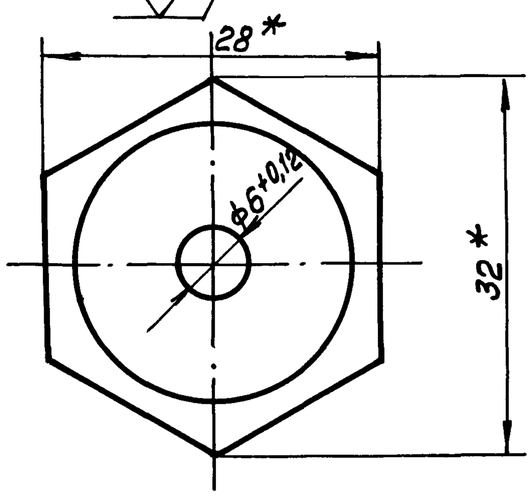

1 * Размеры для справок.

2 $\pm\frac{IT14}{2}$.

3 Материал заменитель шестигранник $\frac{28\ ГОСТ\ 8560-78}{45-В-ГОСТ\ 1051-73}$
покрытие Ц6-9, фос.

Изм.	Лист	№ докум.	Подп.	Дата	42.02.06.002			
Разраб.		Кузьмин			Дозатор	Лит.	Масса	Масшт.
Пров.		Зилгалвис					0,033	2:1
Т. контр.						Лист	Листов 1	
Н. контр.		Колмец			Пруток Л63т.ш.Н.М-28 ГОСТ 2060-73	ЛАТГИПРОПРОМ		
Утв.								

Копировал Формат А4

42.02.06.003

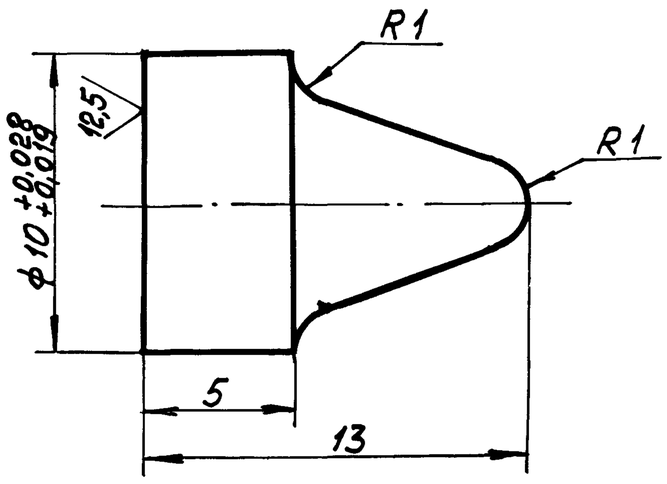

1. Материал заменитель: Круг $\frac{12-В-ГОСТ\ 2590-71}{Ст3\ ГОСТ\ 535-79}$ покрытие Ц6-9, фос.
2. Неуказанные предельные отклонения размеров $\pm\frac{IT14}{2}$.

Изм.	Лист	№ докум.	Подп.	Дата	42.02.06.003			
Разраб.		Кузьмин			Штифт	Лит.	Масса	Масшт.
Пров.		Зилгалвис					0,005	5:1
Т. контр.						Лист	Листов 1	
Н. контр.		Колмец			Пруток Л63т.кр.Н.М-12 ГОСТ 2060-73	ЛАТГИПРОПРОМ		
Утв.								

Копировал Формат А4

Форм.	Зона	Поз.	Обозначение	Наименование	Кол.	Примечание
				Документация		
А2			42.67.01.000СБ	Сборочный чертёж		
				Детали		
А3		1	42.67.01.001	Доска трубная	1	
		2	-01	Доска трубная	1	
А4		3	42.67.01.002	Стенка	2	
А4		4	42.67.01.003	Перегородка	7	
		5	-01	Перегородка	2	
Б4		6	42.67.01.004	Стенка		
				Лист $\frac{3\ ГОСТ\ 19903-74}{Вст3кп4\ ГОСТ\ 16523-70}$		
				97-0,87 × 566-1,75 мм	7	1,3 кг
Б4		7	42.67.01.005	Стенка		
				Лист $\frac{3\ ГОСТ\ 19903-74}{Вст3кп4\ ГОСТ\ 16523-70}$		
				134-1,0 × 566-1,75 мм	2	1,79 кг
Б4		8	42.67.01.006	Труба		
				Труба $\frac{32×2\ ГОСТ\ 8734-75}{В-Вст3сп\ ГОСТ\ 2733-74}$		
				L = 2286 ± 2,2 мм	100	3,39 кг
Б4		9	42.67.01.007	Патрубок		
				Труба $\frac{76×3\ ГОСТ\ 10704-76}{В-Вст3сп\ ГОСТ\ 10705-80}$		
				L = 82 ± 0,435	2	4,43 кг

Изм.	Лист	№ докум.	Подп.	Дата	42.67.01.000			
Разраб.		Богданова			Насадка	Лит.	Масса	Масшт.
Пров.		Никитченко						
Т. контр.						Лист	Листов	
Н. контр.		Колмец				ЛАТГИПРОПРОМ		
Утв.								

Копировал Формат А4

42.67.01.002

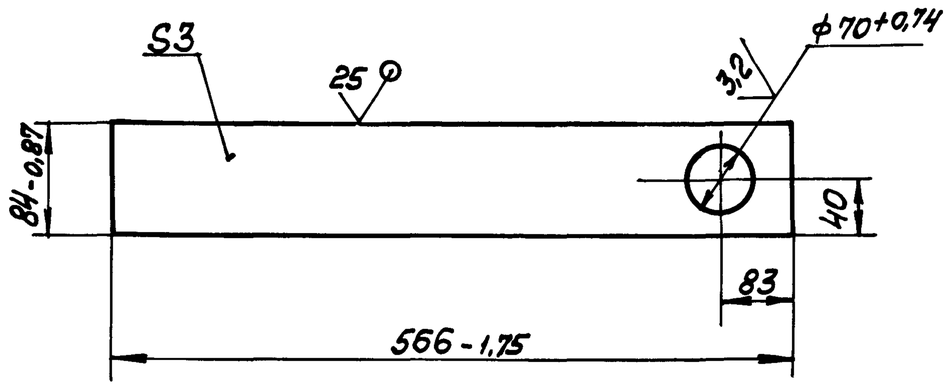

1 * Размер для справок.

2 $\pm\frac{IT14}{2}$.

Изм.	Лист	№ докум.	Подп.	Дата	42.67.01.002			
Разраб.		Богданова			Стенка	Лит.	Масса	Масшт.
Пров.		Никитченко					1,02	1:5
Т. контр.						Лист	Листов 1	
Н. контр.		Колмец			Лист $\frac{3\ ГОСТ\ 19903-74}{Вст3кп4\ ГОСТ\ 16523-70}$	ЛАТГИПРОПРОМ		
Утв.								

42.67.01.000 СБ

Серия 5.903-9 Выпуск 9

Инв. № подл. | Подпись и дата | Взам. инв. № | Инв. № дубл. | Подпись и дата

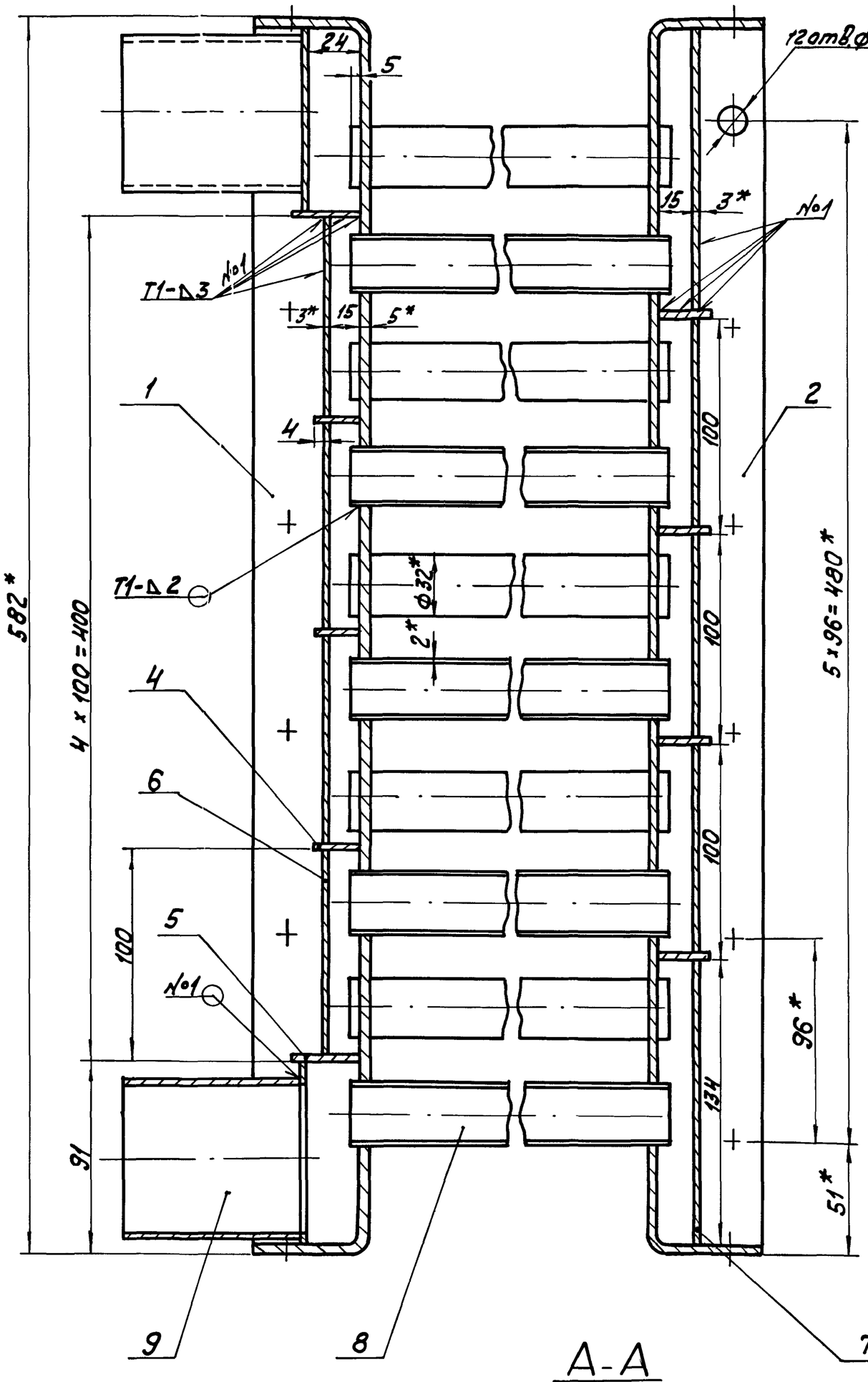

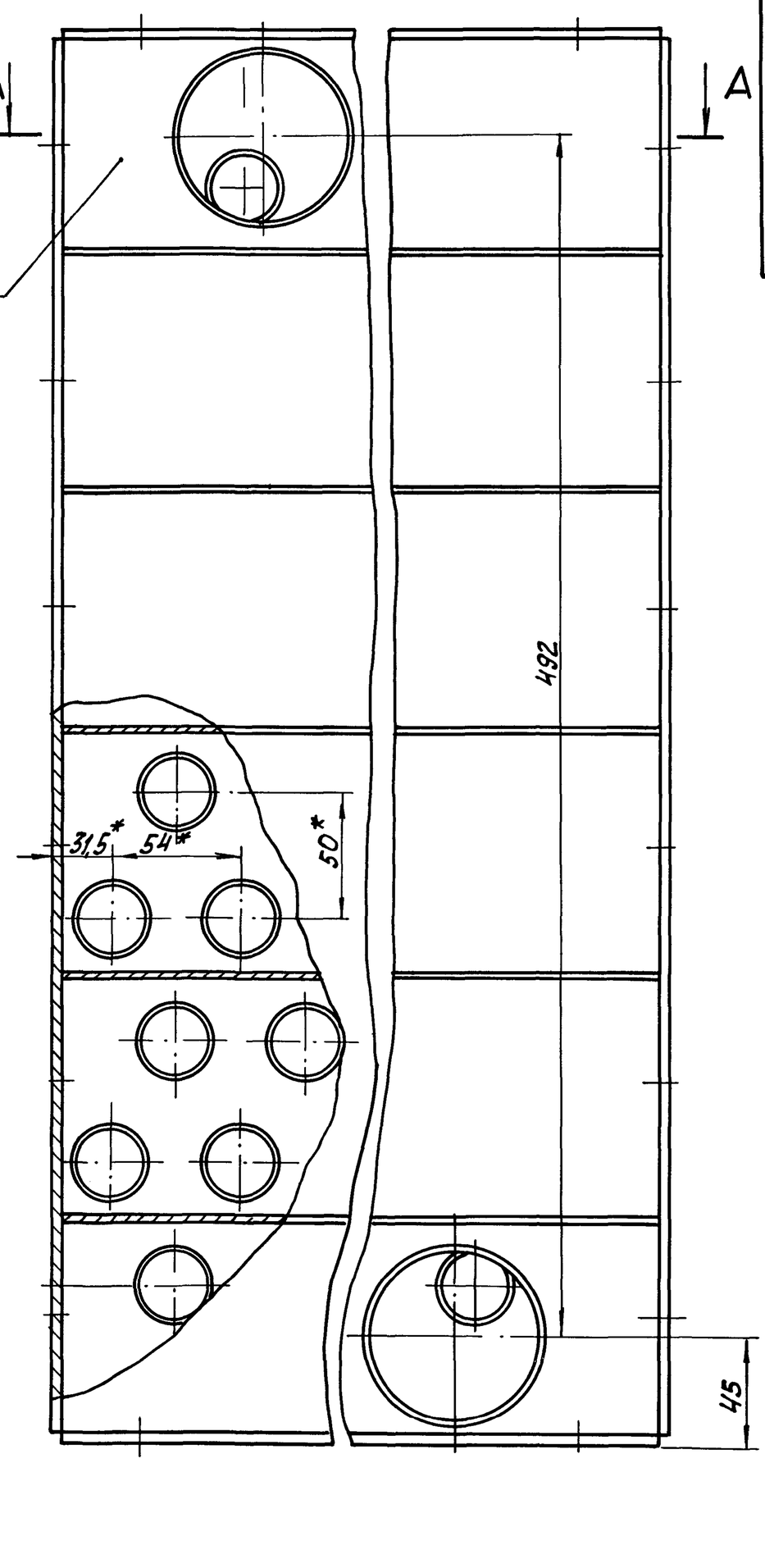

А-А

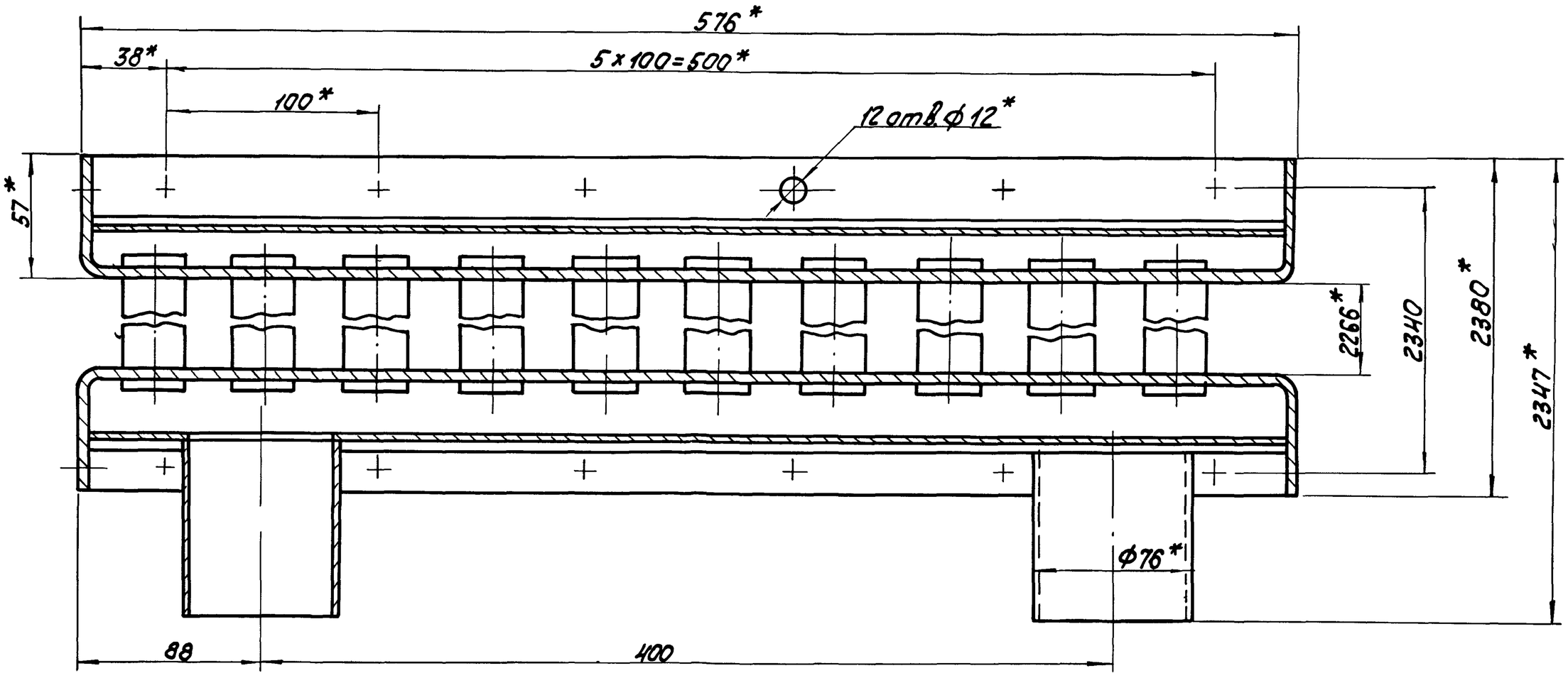

1. * Размеры для справок.
2. ± IT14/2.
3. Обработка поверхностей реза деталей Б Ч 25.
4. Сварные швы по ГОСТ 5264-80.
5. Проверить на герметичность водой давлением 5 кг/см². В течение 10 мин. Течь не допускается.
6. Грунтовать грунтом ХС-010 по ГОСТ 9355-81.

					42.67.01.000 СБ	
Изм.	Лист	№ докум.	Подпись	Дата		
Разраб.		Богданова			Насадка	Лит. / Масса 397 / Масштаб 1:2
Пров.		Никитченко				Лист / Листов 1
Т. контр.						
Н. контр.		Колмец				ЛАТГИПРОПРОМ
Утв.						

22999-10 14 Копировал Формат А3

42.67.01.001

Выпуск

Серия 5.903-9

42.67.01.001

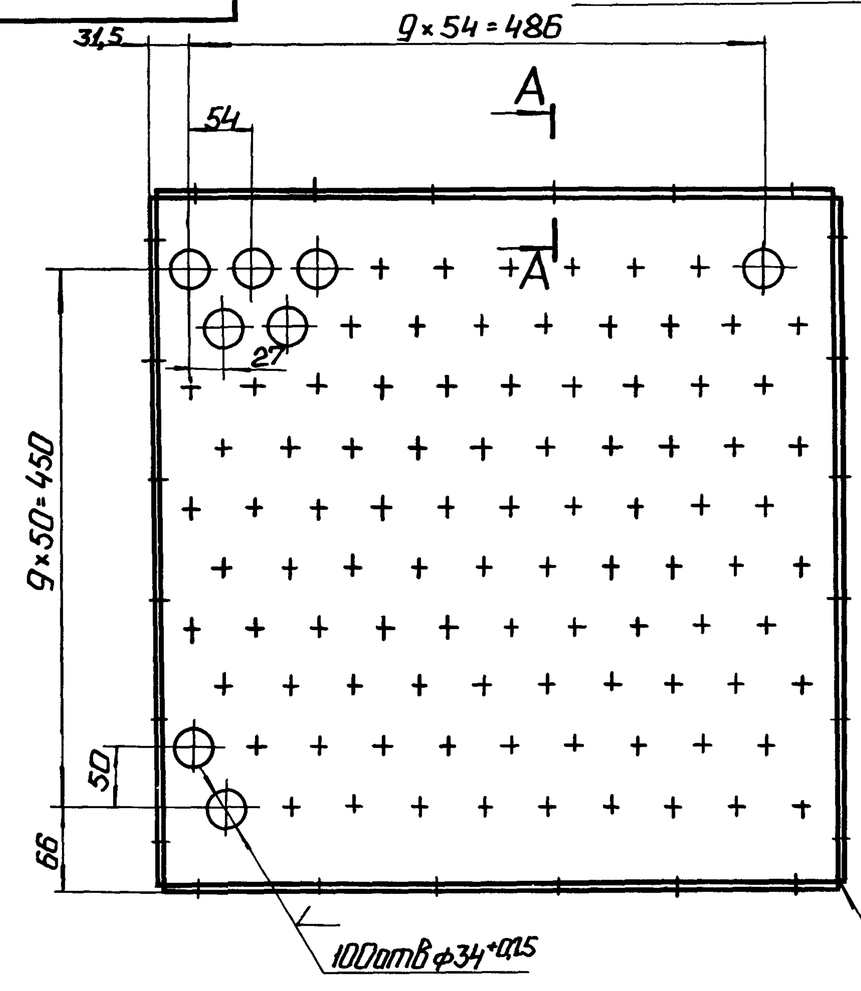

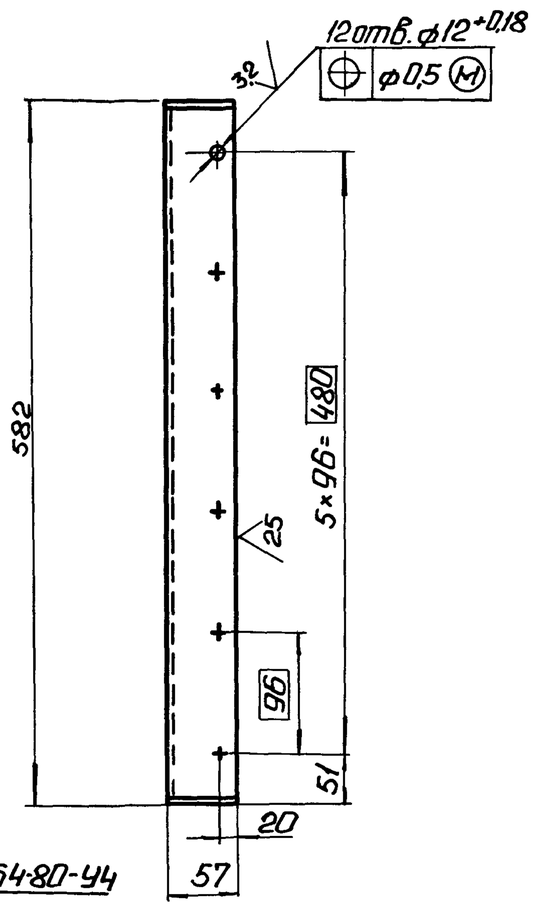

42.67.01.001-01-зеркальное отражение. Остальное см. 42.67.01.001

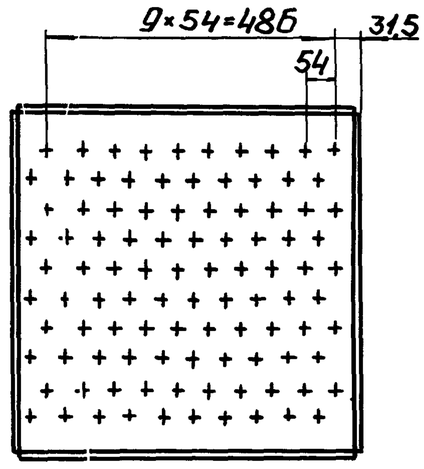

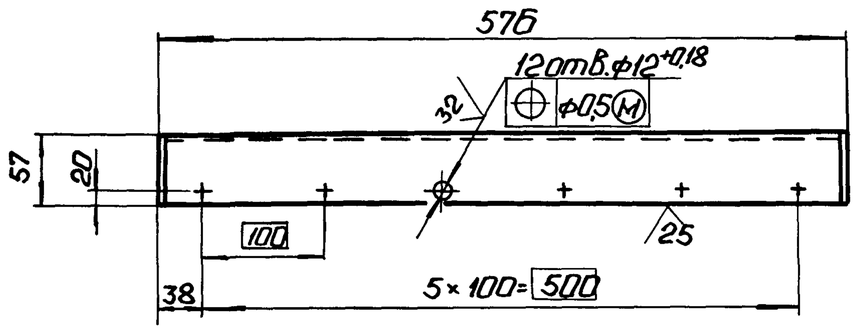

1.* Размер для справок.

2. $\pm \frac{IT14}{2}$.

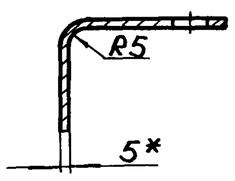

					42.67.01.001	
Изм.	Лист	№ докум.	Подп.	Дата	Доска трубная	Лит. / Масса 14,8 / Масштаб 1:5
Разраб.		Богданова				Лист / Листов 1
Пров.		Никитченко				
Т.контр.					Лист 5 ГОСТ 19903-74 ВСт3кп2 ГОСТ 14637-79	ЛАТГИПРОПРОМ
Н.контр.		Колмец				
Утв.						

Копировал: Формат А3

Выпуск

Серия 5.903-9

42.67.01.003

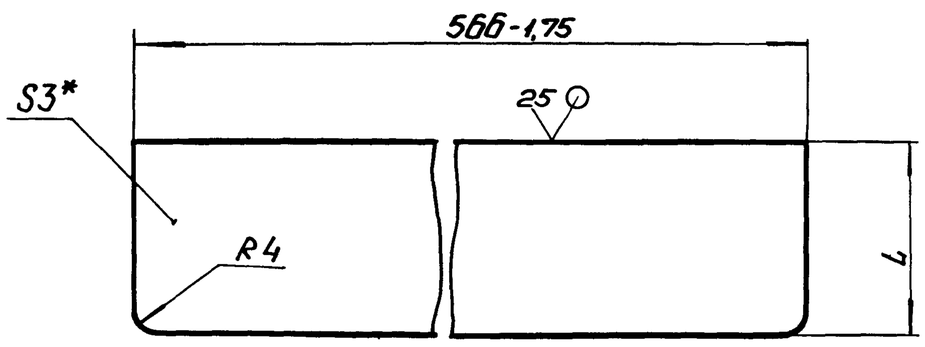

Обозначение	L, мм	Масса, кг
42.67.01.003	22	0,3
-01	32	0,43

1.* Размеры для справок.

2. $\pm \frac{IT14}{2}$.

					42.67.01.003	
Изм.	Лист	№ докум.	Подп.	Дата	Перегородка	Лит. / Масса См. табл. / Масштаб
Разраб.		Богданова				Лист / Листов 1
Пров.		Никитченко				
Т.контр.					Лист 3 ГОСТ 19903-74 ВСт3кп4 ГОСТ 16523-70	ЛАТГИПРОПРОМ
Н.контр.		Колмец				
Утв.						

Копировал: Формат А4

Формат	Зона	Поз.	Обозначение	Наименование	Кол.	Примечание
				Документация		
*)			42.68.01.000СБ	Сборочный чертеж		* А2; А3
				Сборочные единицы		
А4		1	42.68.01.100	Короб	1	
А4		2	42.68.01.200	Сепаратор	2	
А4		3	42.68.01.300	Сепаратор	2	
				Детали		
А4		4	42.68.01.001	Крышка	1	
А4		5	42.68.01.002	Прокладка	2	
А4		6	42.68.01.003	Прокладка	1	
А4		7	42.68.01.004	Прокладка	6	
				Стандартные изделия		
				Болты ГОСТ 7798-70		
		8		М10×30.46	29	
		9		М10×40.46	20	
		10		Гайка М10.5 ГОСТ 5915-70	49	
		11		Шайба 10 ГОСТ 10906-78	20	
				Материалы		
		12		Жгут ПМЖ-1 Тип-2 РСТ Лит СПР 517-78	0,7	м

Выпуск 9

Серия 5.903-9

Инв.№ подл. | Подп. и дата | Взам. инв.№ | Инв.№ дубл. | Подп. и дата

					42.68.01.000	
Изм.	Лист	№ докум.	Подп.	Дата	Устройство сепарационное	Лит. / Лист / Листов 1
Разраб.		Крауя				
Пров.		Колмец				
Н.контр.		Колмец				ЛАТГИПРОПРОМ
Утв.						

22999-10 15 Копировал Формат А4

42.68.01.000 СБ

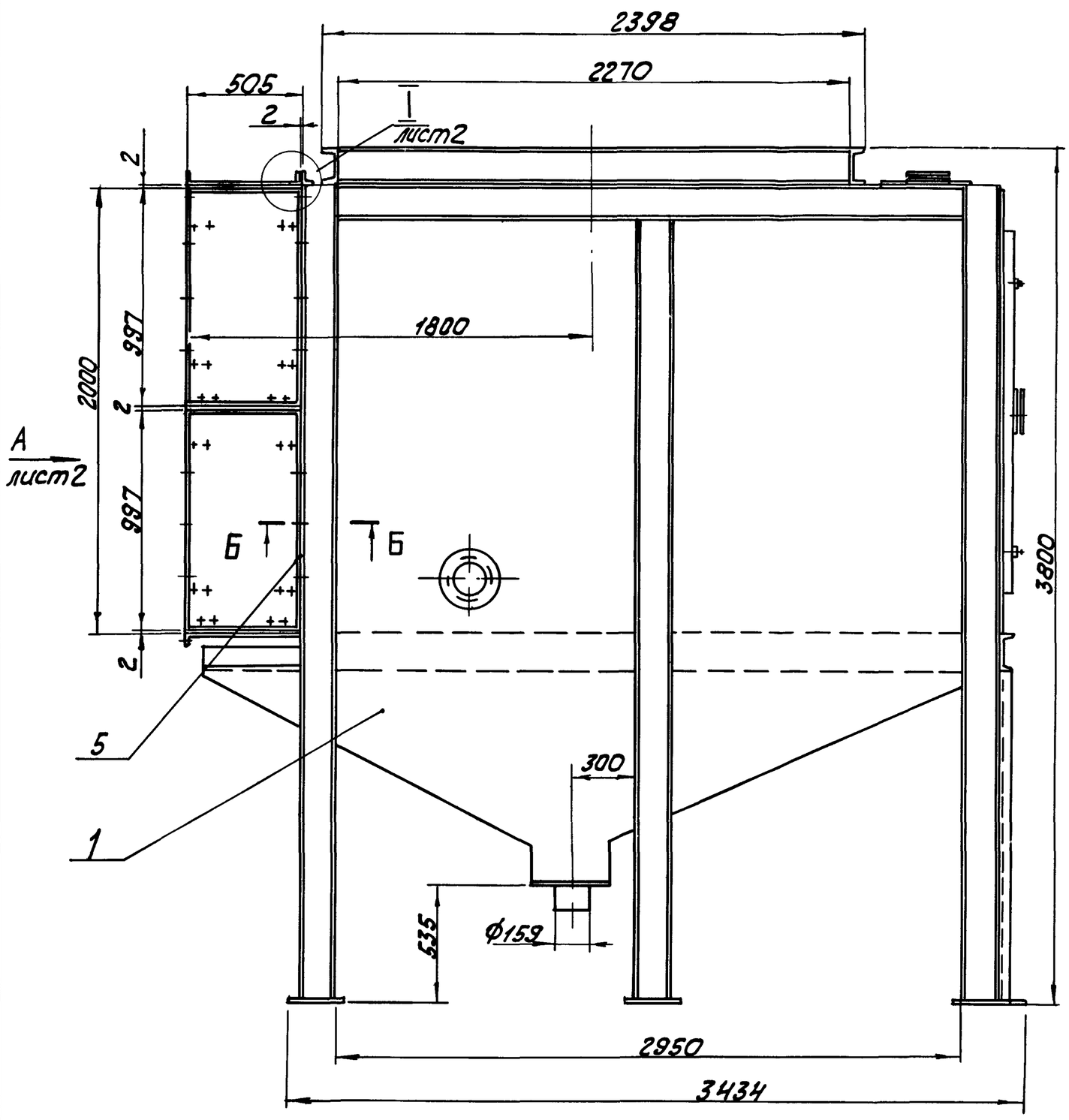

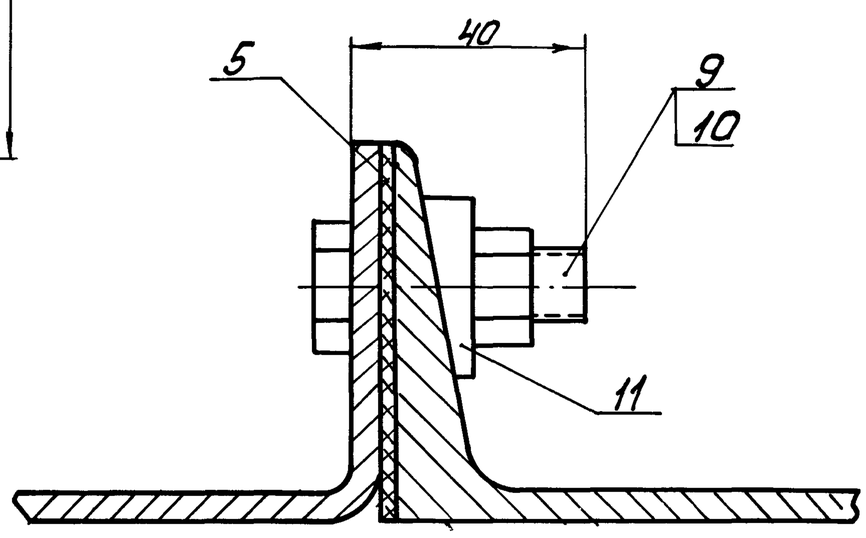

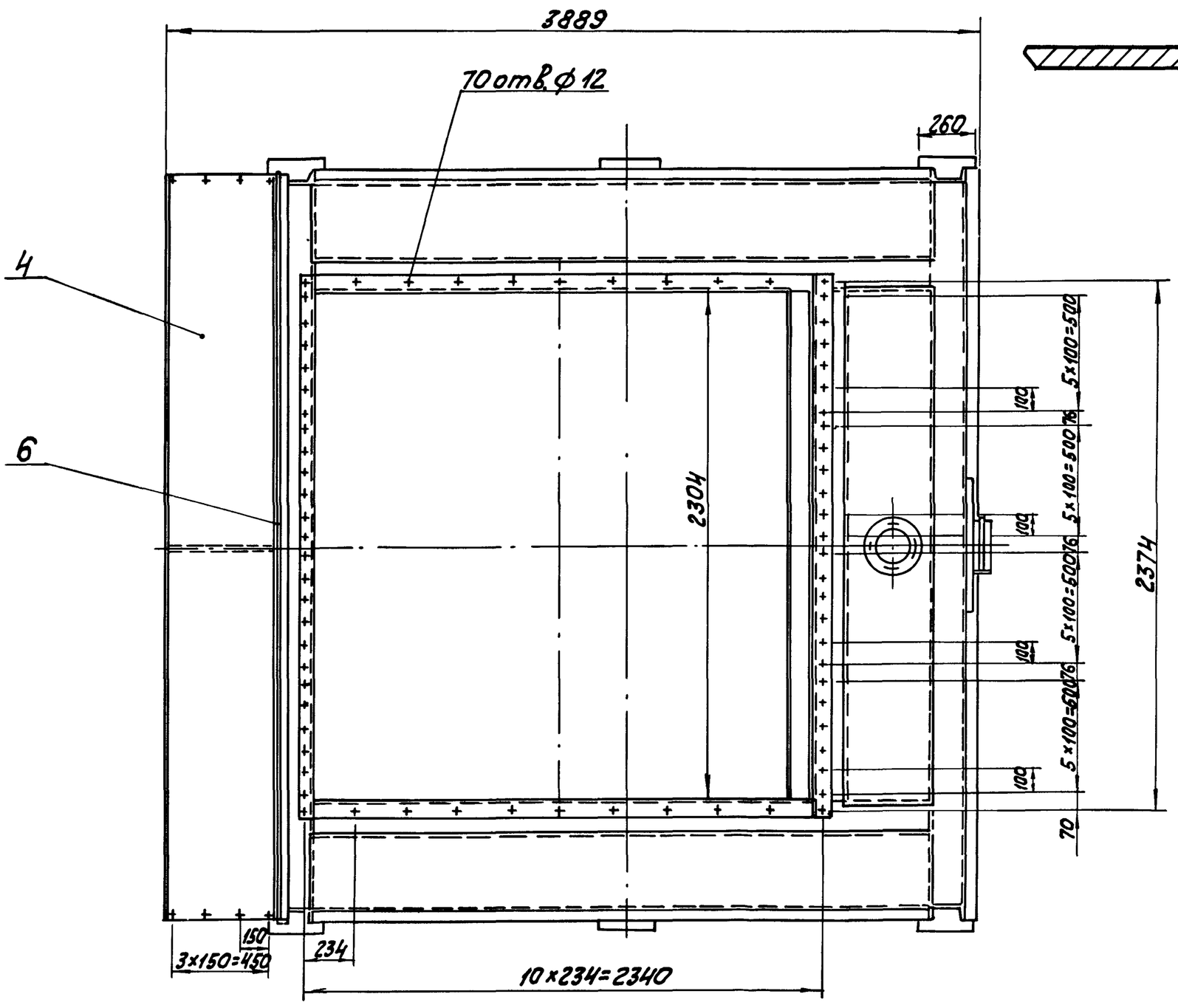

Размеры для справок.

					42.68.01.000 СБ		
Изм.	Лист	№ докум.	Подпись	Дата	Устройство сепарационное	Лит.	Масса 4095	Масштаб 1:20
Разраб.		Богданова				Лист 1	Листов 2
Пров.		Никитченко					
Т.контр.							
Н.контр.		Колмец				ЛАТГИПРОПРОМ	
Утв.							

Выпуск 9

Серия 5.903-9

Инв. № подл. | Подпись и дата | Взам. инв. № | Инв. № дубл. | Подпись и дата

22999-10 16 Копировал Формат А2

42.68.01.000СБ

Вид А лист 1

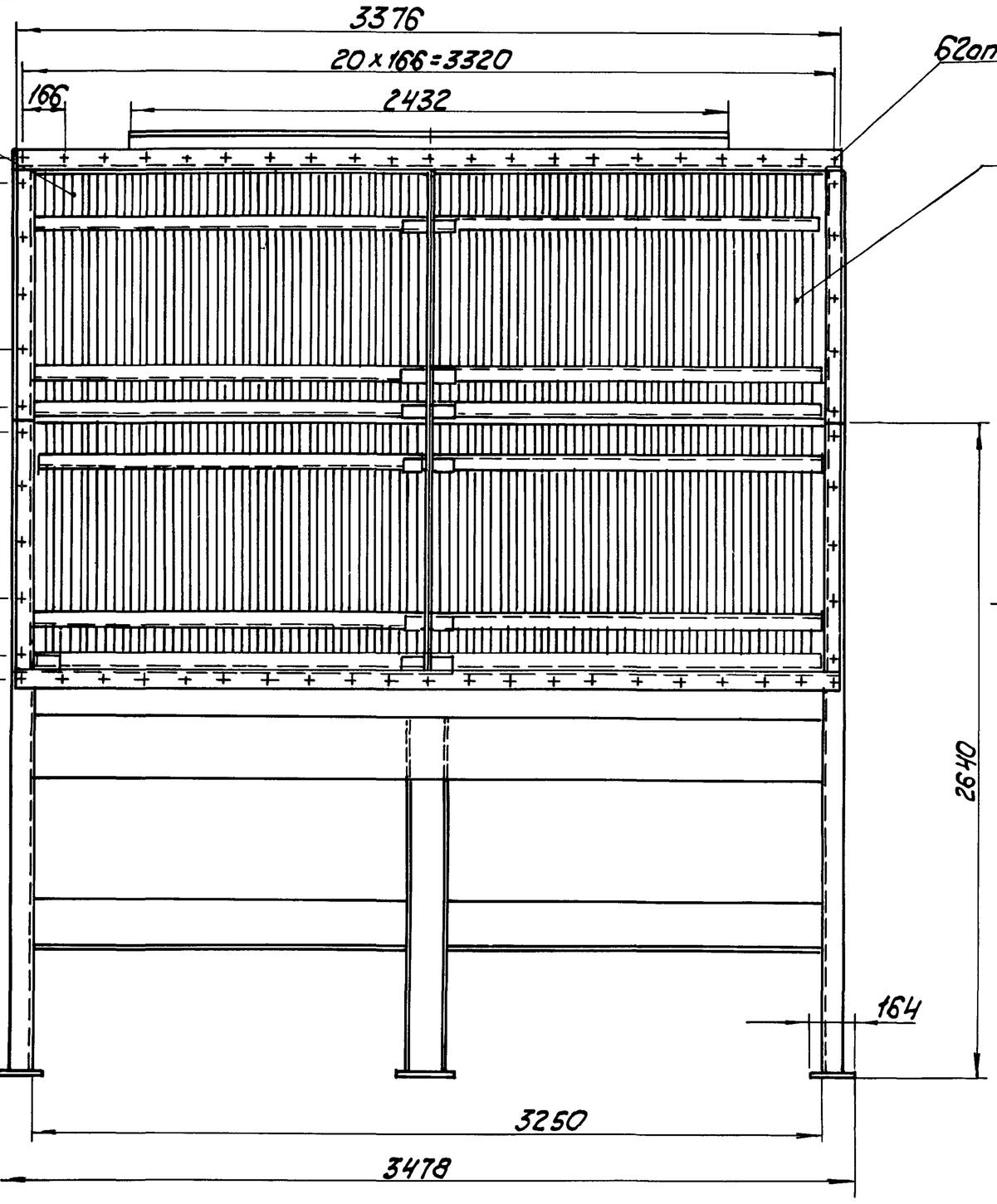

I / M1:1 лист 1

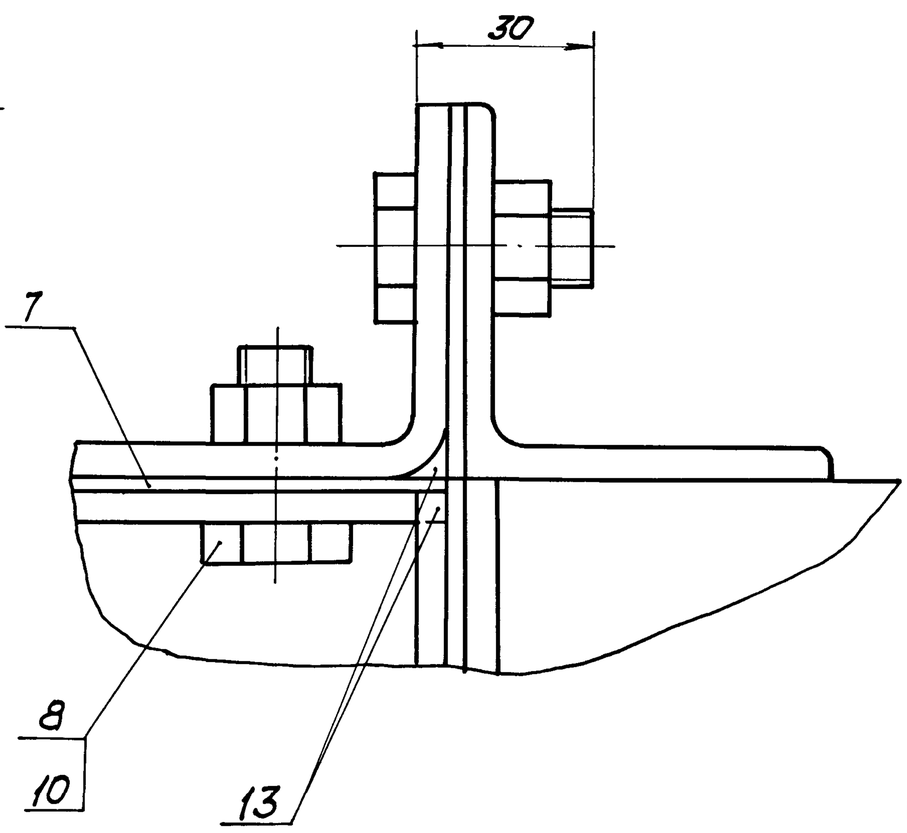

Изм.	Лист	№ докум.	Подпись	Дата	42.68.01.000СБ	Лист 2

Копировал [signature] Формат А3

42.68.01.001

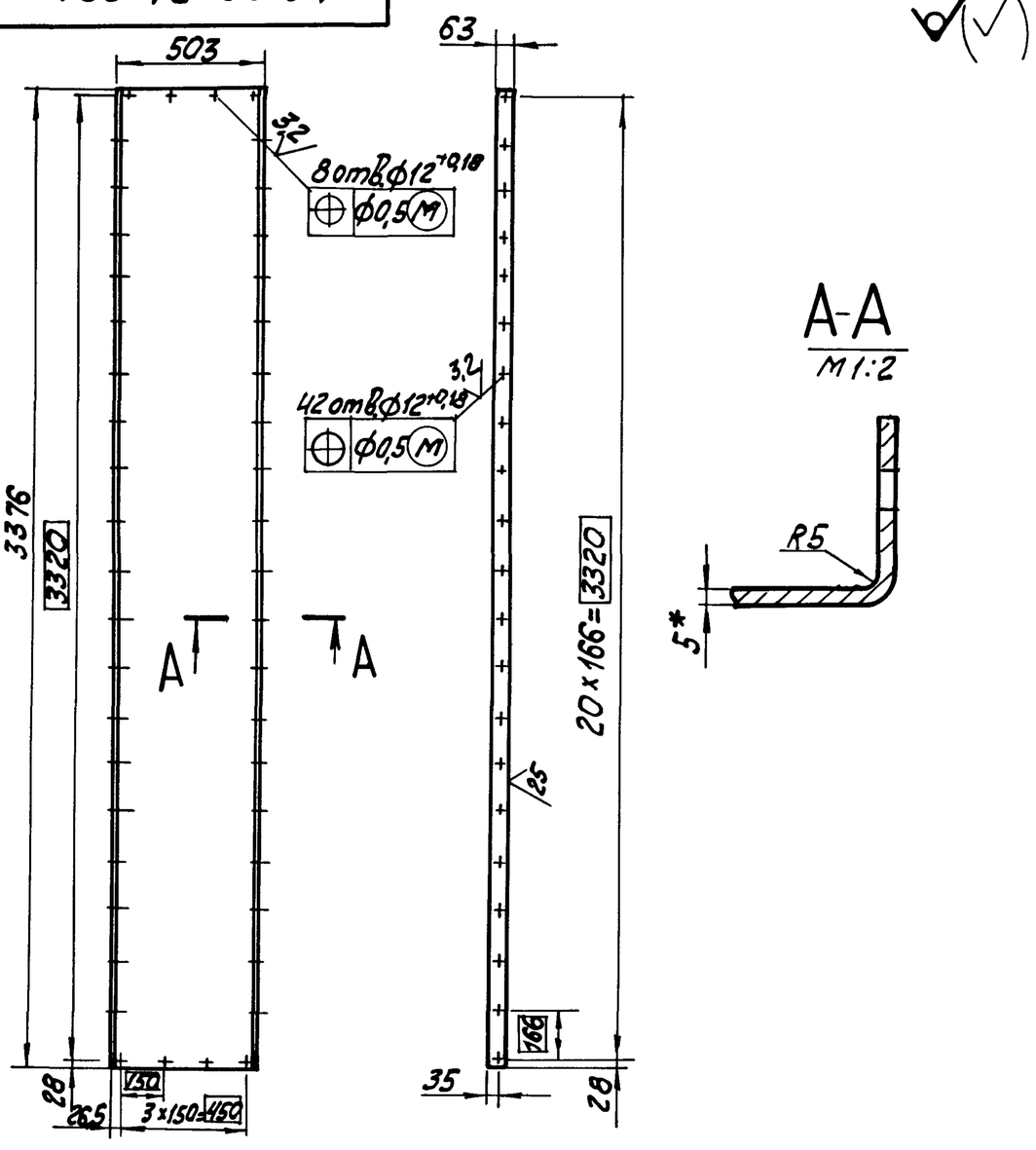

1. * Размер для справок.
2. ± IT14/2.

Изм.	Лист	№ докум.	Подпись	Дата	42.68.01.001			
Разраб.	Кузьмин	[signature]			Крышка	Лит.	Масса 79,7	Масштаб 1:20
Пров.	Колмец	[signature]				Лист	Листов 1	
Т.контр.								
Н.контр.	Колмец	[signature]			Лист 5 ГОСТ 19903-74 / 8Ст3кп2 ГОСТ 14637-79	ЛАТГИПРОПРОМ		
Утв.								

42.68.01.002

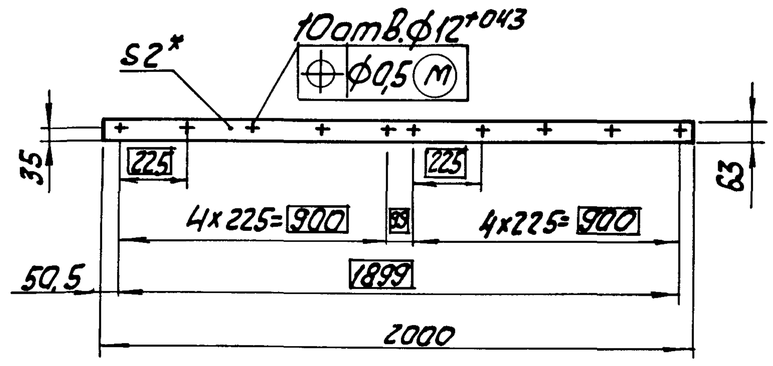

1. * Размер для справок.
2. ± IT14/2.

Изм.	Лист	№ докум.	Подпись	Дата	42.68.01.002			
Разраб.	Кузьмин	[signature]			Прокладка	Лит.	Масса 0,51	Масштаб 1:20
Пров.	Колмец	[signature]				Лист	Листов 1	
Т.контр.								
Н.контр.	Колмец	[signature]			Паронит ПОНГ ГОСТ 481-80	ЛАТГИПРОПРОМ		
Утв.								

Инв. № подл. | Подпись и дата | Взам. инв. № | Инв. № дубл. | Подпись и дата

22999-10 17 Копировал [signature] Формат А4

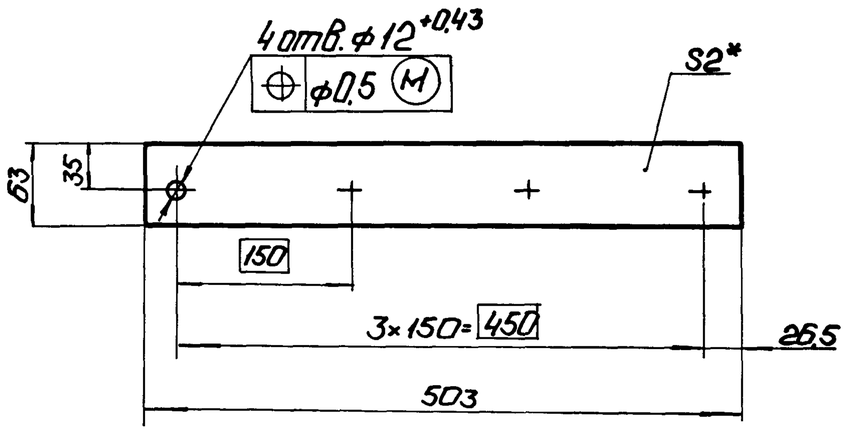

1. * Размер для справок.

2. $\pm \frac{IT14}{2}$.

Изм.	Лист	№ докум.	Подп.	Дата	42.68.01.004			
Разраб.		Кузьмин			Прокладка	Лит.	Масса	Масштаб
Пров.		Колмец					0,13	1:5
Т.контр.						Лист	Листов 1	
Н.контр.		Колмец			Паронит ПОН2 ГОСТ 481-80	ЛАТГИПРОПРОМ		
Утв.								

Копировал: Ф. 4 Формат А4

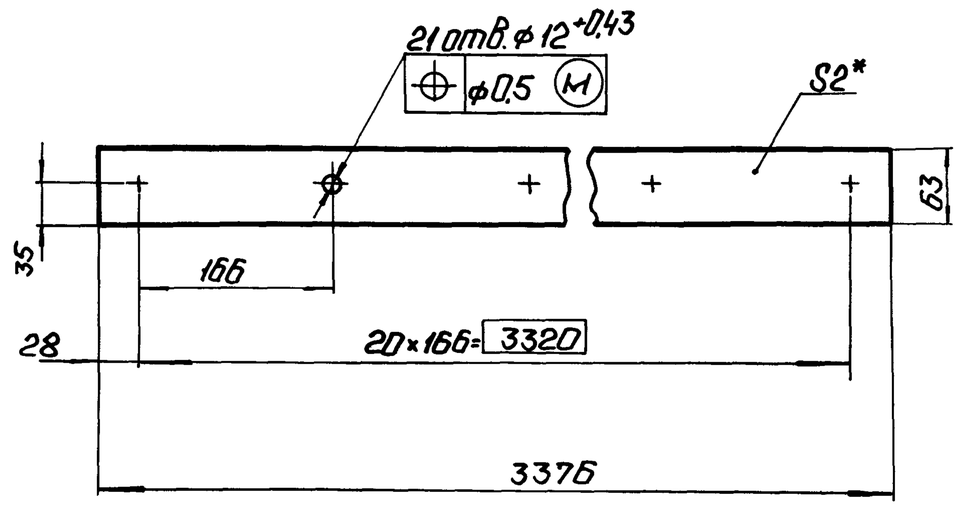

1. * Размер для справок.

2. $\mp \frac{IT14}{2}$.

Изм.	Лист	№ докум.	Подп.	Дата	42.68.01.003			
Разраб.		Кузьмин			Прокладка	Лит.	Масса	Масштаб
Пров.		Колмец					0,85	1:5
Т.контр.						Лист	Листов 1	
Н.контр.		Колмец			Паронит ПОН-2 ГОСТ 481-80	ЛАТГИПРОПРОМ		
Утв.								

Копировал: Ф. 4 Формат А4

Формат	Зона	Поз.	Обозначение	Наименование	Кол.	Примечание
				Документация		
А1			42.68.01.100СБ	Сборочный чертеж		
				Сборочные единицы		
А4		1	42.68.01.130	Каркас	1	
А4		2	42.08.02.200	Иллюминатор	3	
А4		3	42.68.01.150	Стенка	1	
А4		4	42.68.01.160	Дверка	1	
				Детали		
А4		5	42.68.01.101	Стенка	2	
А4		6	42.68.01.102	Стенка	2	
А4		7	42.68.01.103	Днище	1	
А4		8	42.68.01.104	Стенка	2	
А4		9	42.68.01.105	Направляющая	1	
А4		10	42.68.01.106	Направляющая	1	
А4		11	42.68.01.107	Днище	1	
А4		12	42.68.01.108	Перегородка	1	
А4		13	42.68.01.109	Уголок	1	
		14	01	Уголок	1	
А4		15	42.68.01.110	Желоб	2	
А4		16	42.68.01.111	Желоб	1	
А4		17	42.68.01.112	Труба	2	

Изм.	Лист	№ докум.	Подп.	Дата	42.68.01.100			
Разраб.		Кузьмин			Короб	Лит.	Лист	Листов
Пров.		Колмец					1	3
Н.контр.		Колмец				ЛАТГИПРОПРОМ		

Копировал: Ф. 4 Формат А4

Формат	Зона	Поз.	Обозначение	Наименование	Кол.	Примечание
А4		18	42.68.01.113	Болт откидной		
А4		19	42.68.01.114	Ось		
А4		20	42.68.01.115	Прокладка		
Б4		21	42.68.01.116	Перекрытие		
Б4		22	42.68.01.117	Боковина		
				Лист 5 ГОСТ 19903-74 / Вст3кп2 ГОСТ 14637-79		
				3250-1,65 × 195-1,15	2	24,9 кг
Б4		23	42.68.01.118	Перегородка		
				Лист 5 ГОСТ 19903-74 / Вст3кп2 ГОСТ 14637-79		
				3250-1,65 × 230 ± 0,575 мм	2	29,4 кг
Б4		24	42.68.01.119	Днище		
				Лист 5 ГОСТ 19903-74 / Вст3кп2 ГОСТ 14637-79		
				3250-1,65 × 1155 ± 1,3 мм	1	147,4 кг
Б4		25	42.68.01.120	Перекрытие		
				Лист 5 ГОСТ 19903-74 / Вст3кп2 ГОСТ 14637-79		
				2960 ± 2,7 × 323 ± 0,7 мм	2	37,6 кг
Б4		26	42.68.01.121	Днище		
				Лист 5 ГОСТ 19903-74 / Вст3кп2 ГОСТ 14637-79		
				3250-1,65 × 2008 ± 2,2 мм	1	256,2 кг
Б4		27	42.68.01.122	Опора		
				Швеллер 16 ГОСТ 8240-72 / Вст3сп3-1 ГОСТ 535-79		
				L = 437-1,55 мм	1	6,21 кг
Б4		28	42.68.01.123	Полка		
				Уголок 63×63×6-Б ГОСТ 8509-72 / Вст3сп3-1 ГОСТ 535-79		
				L = 3376 ± 3,3 мм	1	16,2 кг

Изм.	Лист	№ докум.	Подп.	Дата	42.68.01.100	Лист 2

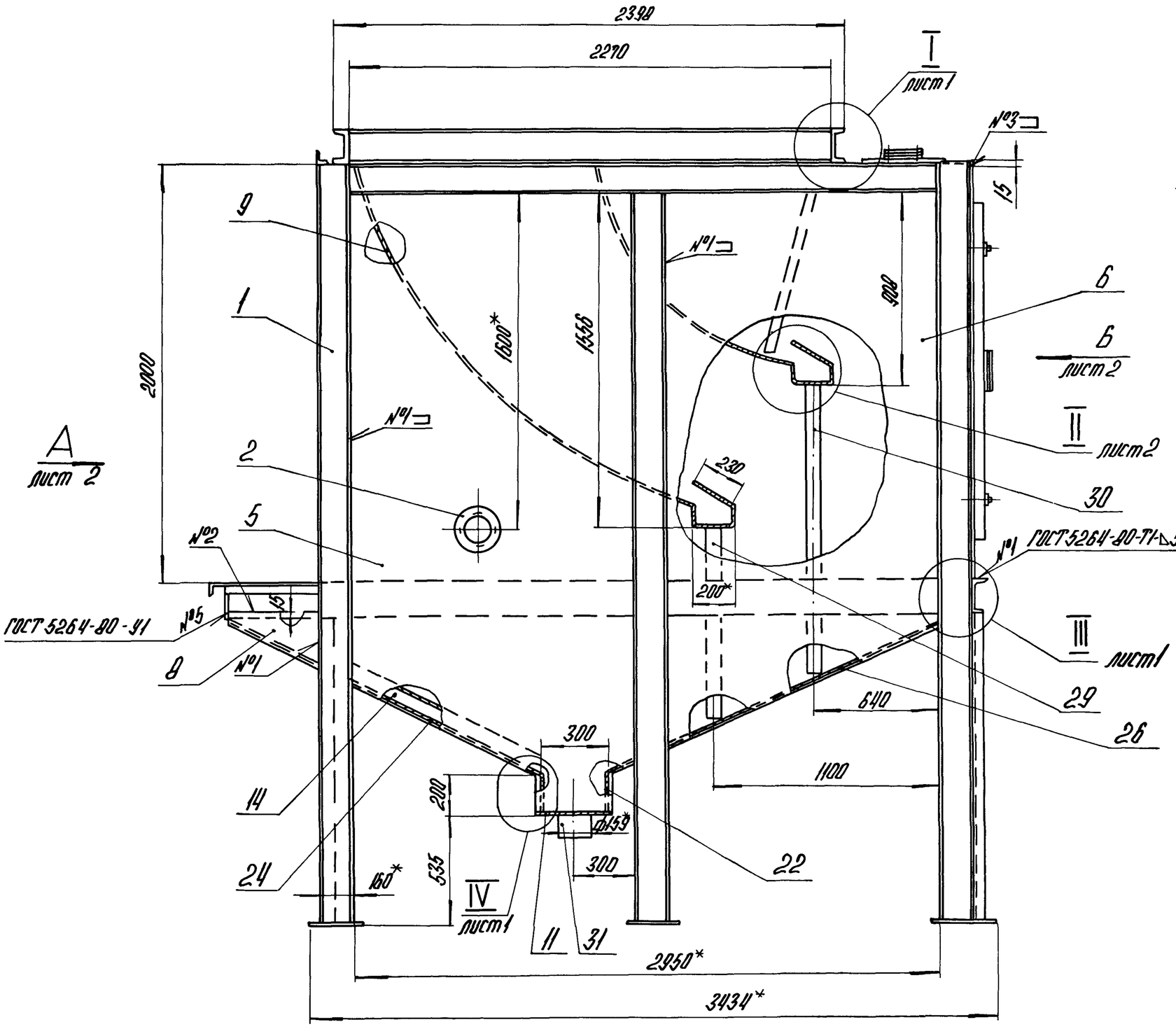

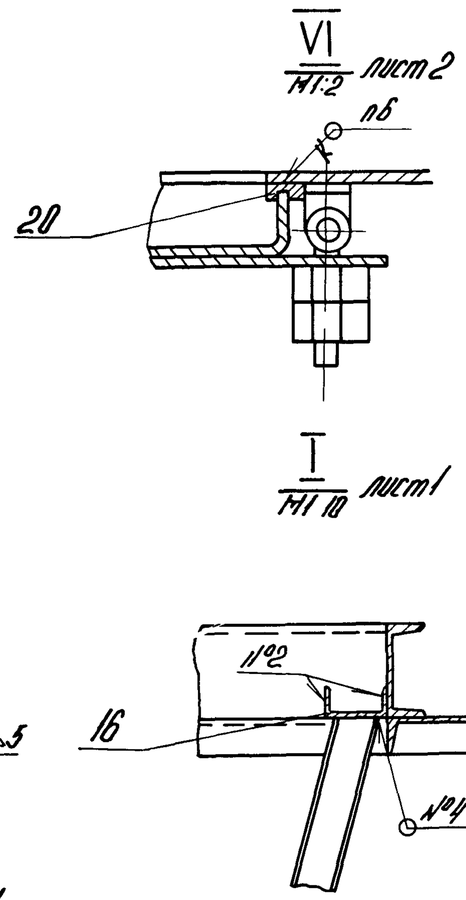

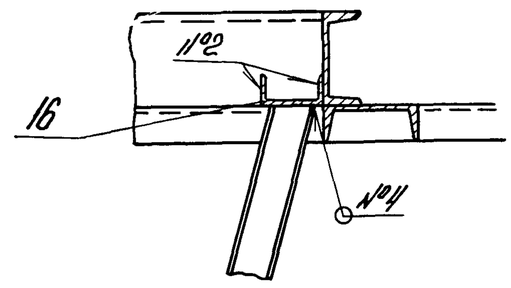

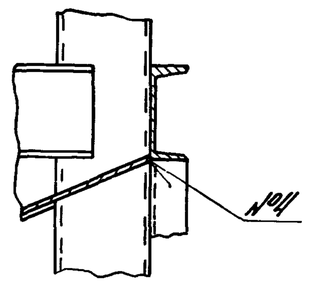

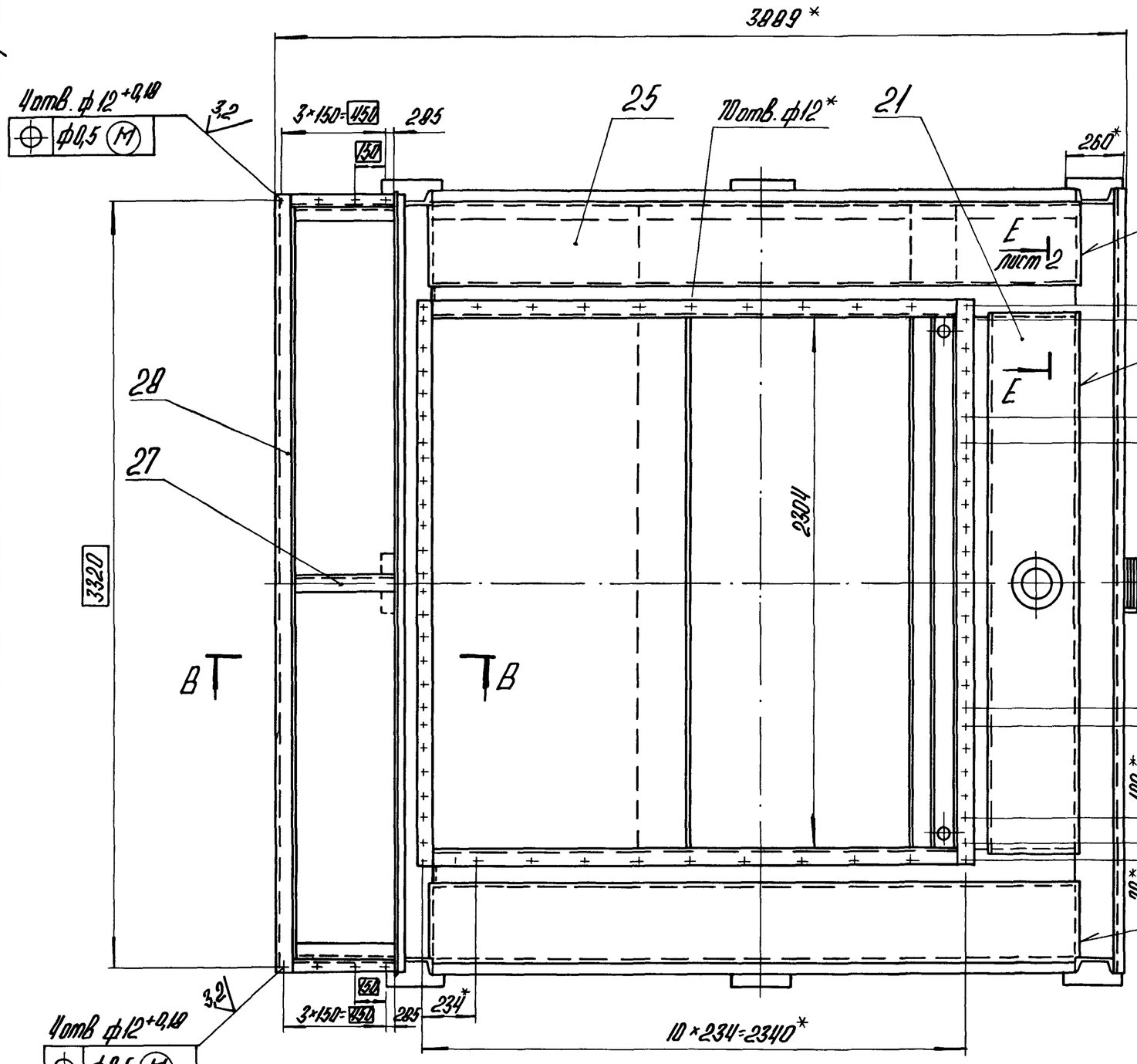

1.* Размеры для справок.

2. $\pm \frac{IT14}{2}$.

3. Обработка поверхностей реза деталей Б4 $\overset{25}{\nabla}$.

4. Проверить сварные швы поддона промазыванием керосином. Течь не допускается

5. Грунтовать грунтом ХС-010 по ГОСТ 9355-81.

6. Клей „Момент-1" ТУ 6-15-1268-80.

Изм.	Лист	№ докум.	Подпись	Дата	42.68.01.100 СБ			
Разраб.		Кузьмин			Короб	Лит.	Масса	Масштаб
Пров.		Колмец					3179	1:20
Т. контр.						Лист 1	Листов 2	
Н. контр.		Колмец			ЛАТГИПРОПРОМ			
Утв.								

Вид А

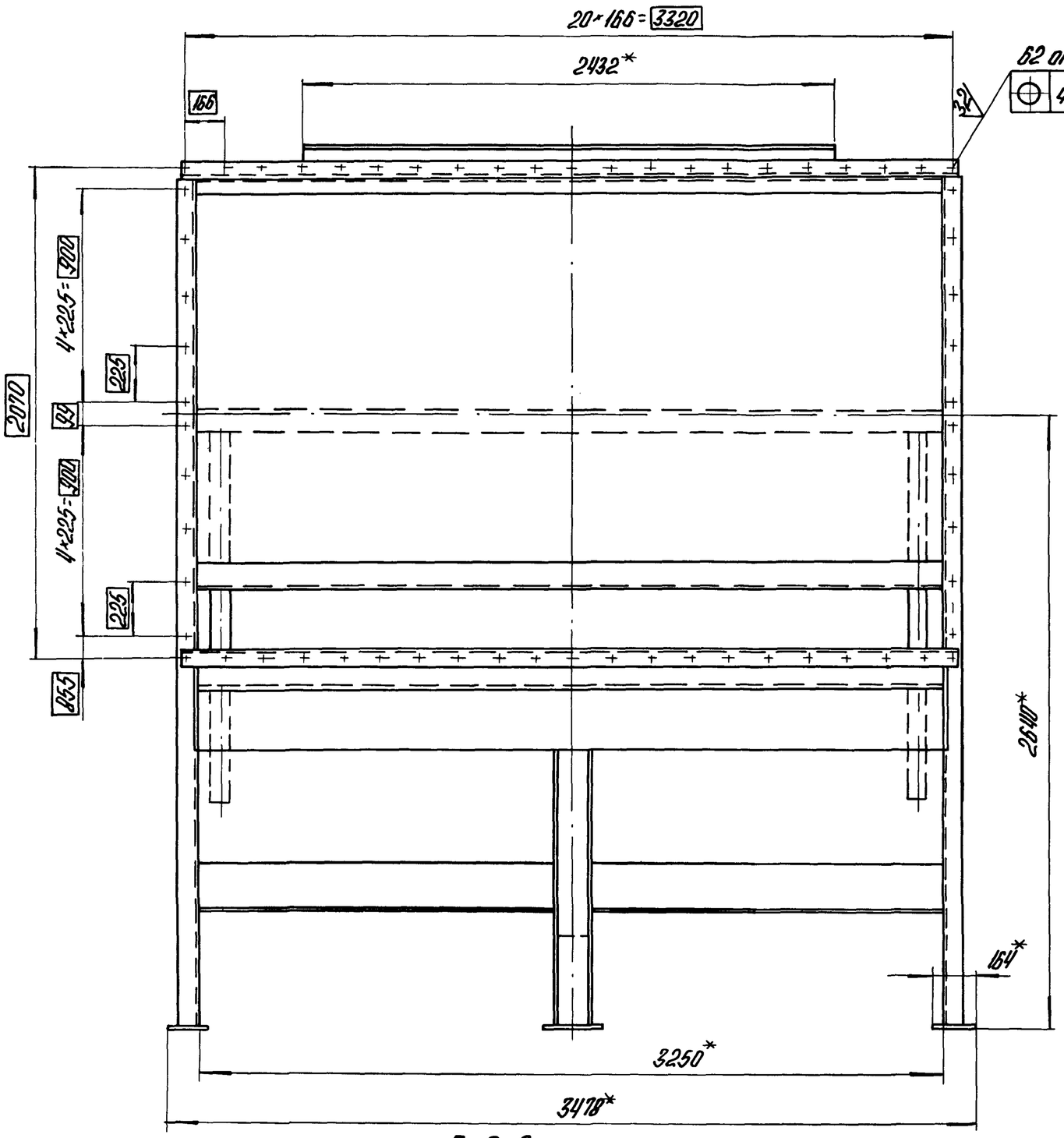

Вид Б лист 1

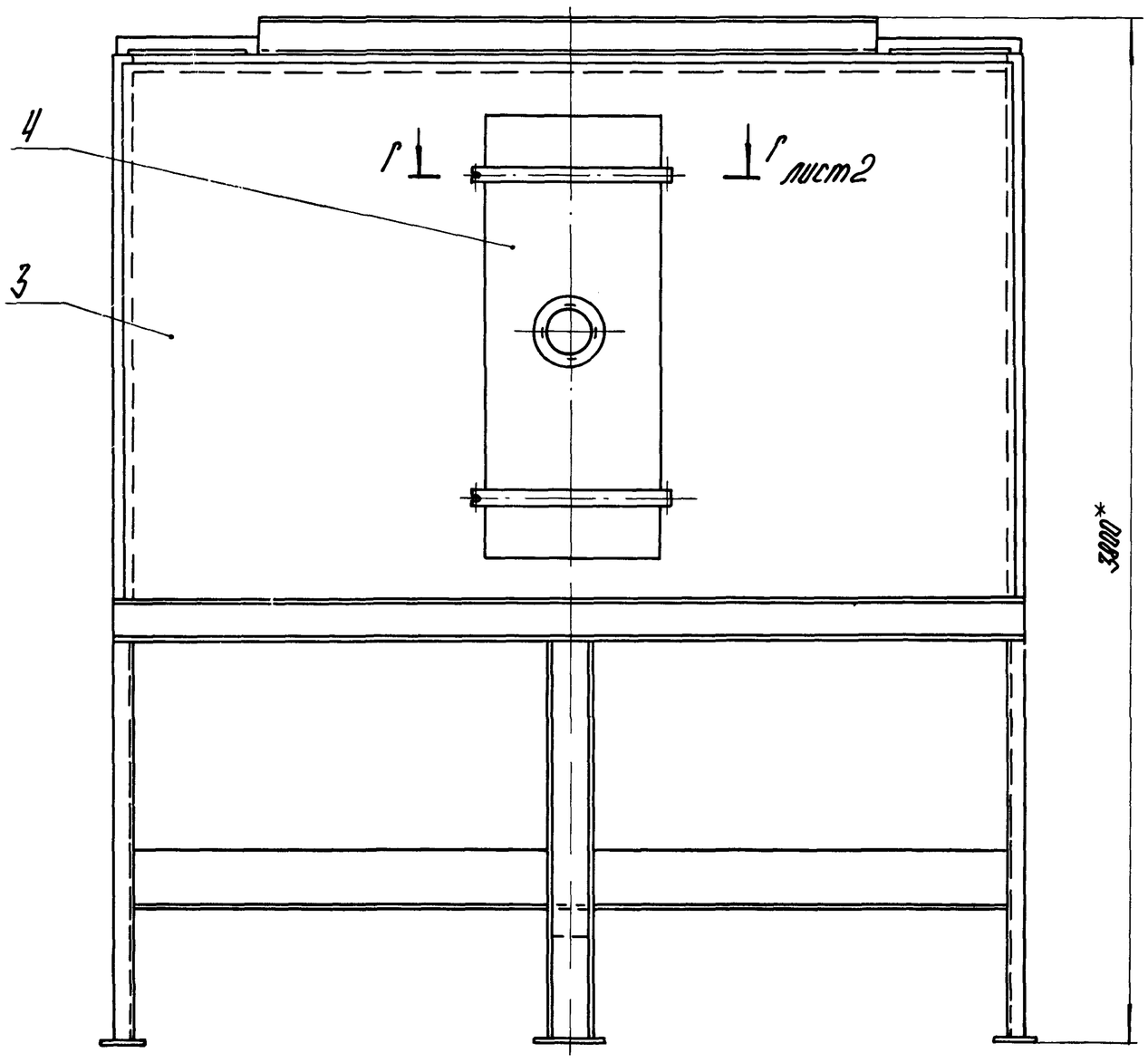

Г-Г / М1:5 лист 2

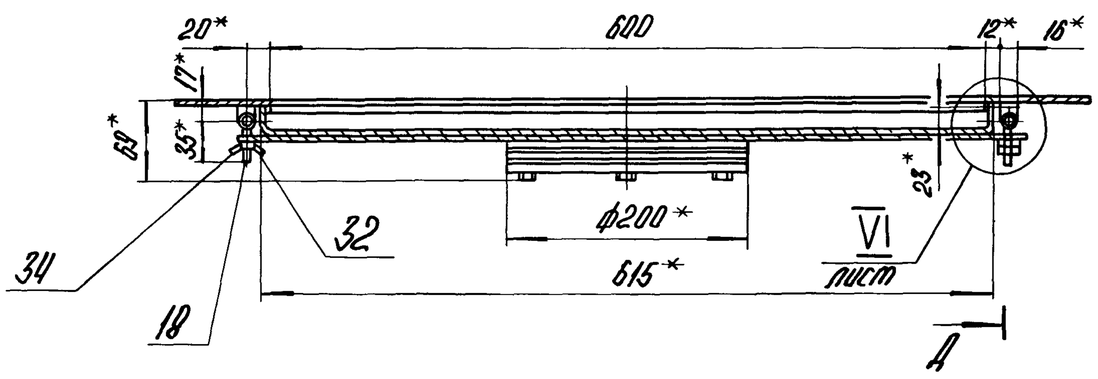

Д лист 2

В-В / М1:10 лист 1

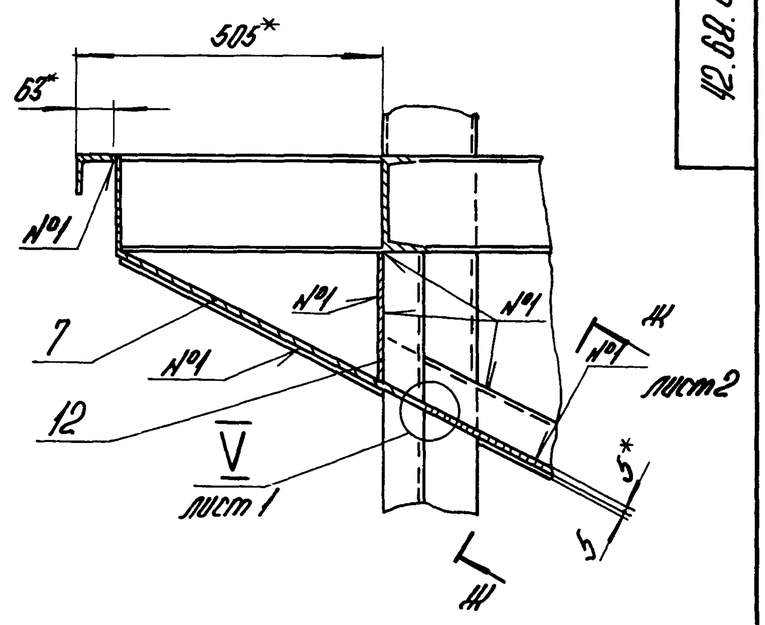

Д-Д / М1:1 лист 2

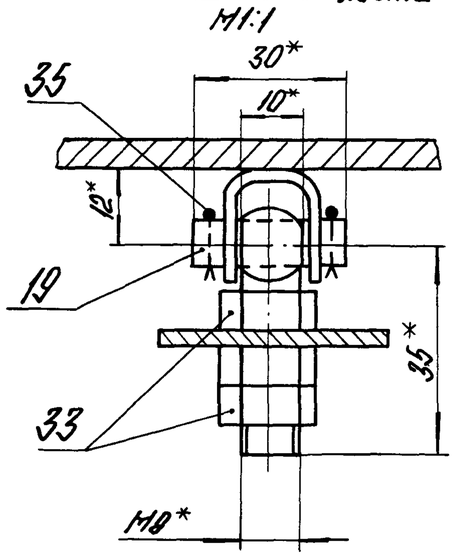

Е-Е / М1:10 лист 1

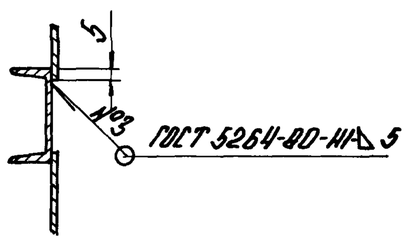

Ш-Ж / М1:10 повернуто лист 2

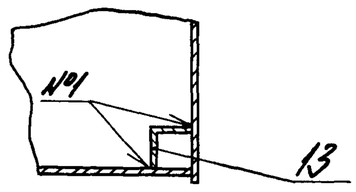

II / М1:5 лист 1

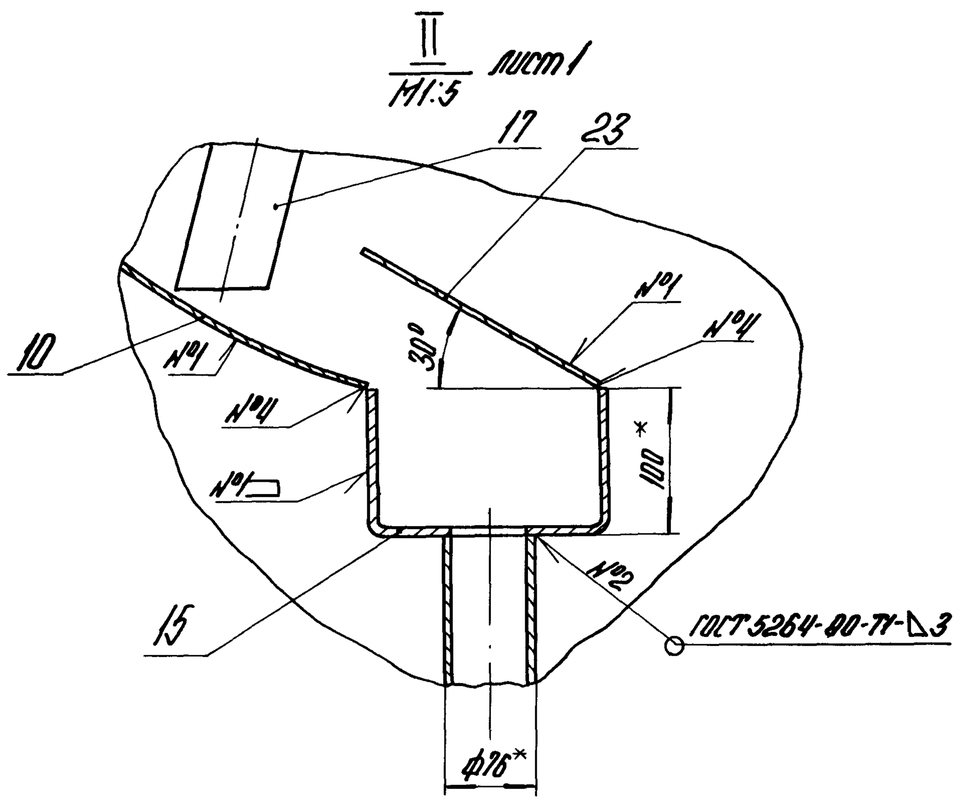

Серия 5.903-9 Выпуск 9

Инв. № подл. | Подпись и дата | Взам. инв. № | Инв. № дубл. | Подпись и дата

Изм.	Лист	№ докум.	Подпись	Дата

Копировал

42.68.01.100 СБ

Лист 2

42.68.01.101

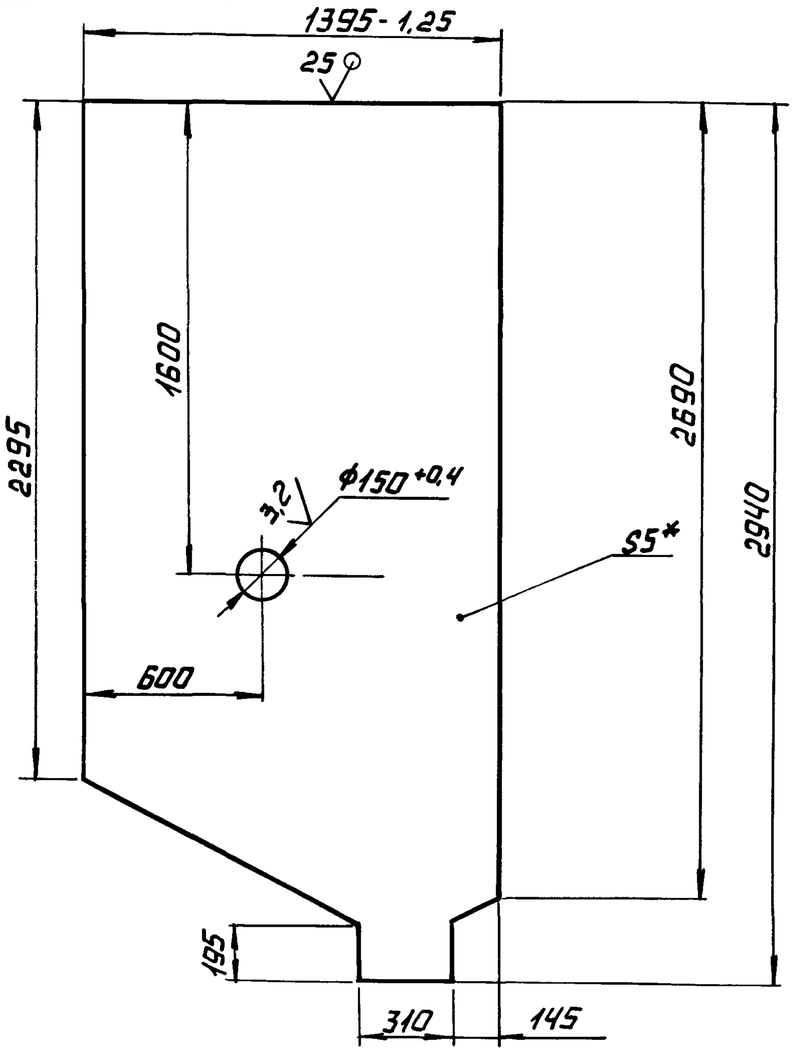

1.* РАЗМЕР ДЛЯ СПРАВОК.

2. ± IT14/2.

Выпуск 9 | Серия 5.903-9 | Инв.№ подл. | Подпись и дата | Взам.инв.№ | Инв.№ дубл. | Подпись и дата

Изм.	Лист	№ докум.	Подп.	Дата	42.68.01.102			
Разраб.	Кузьмин				Стенка	Лит.	Масса	Масштаб
Пров.	Колмец						143,3	1:20
Т.контр.						Лист	Листов 1	
Н.контр.	Колмец				Лист 5 ГОСТ 19903-74 / Вст3кп2 ГОСТ 14637-79	ЛАТГИПРОПРОМ		
Утв.								

Копировал А2 Формат А4

42.68.01.102

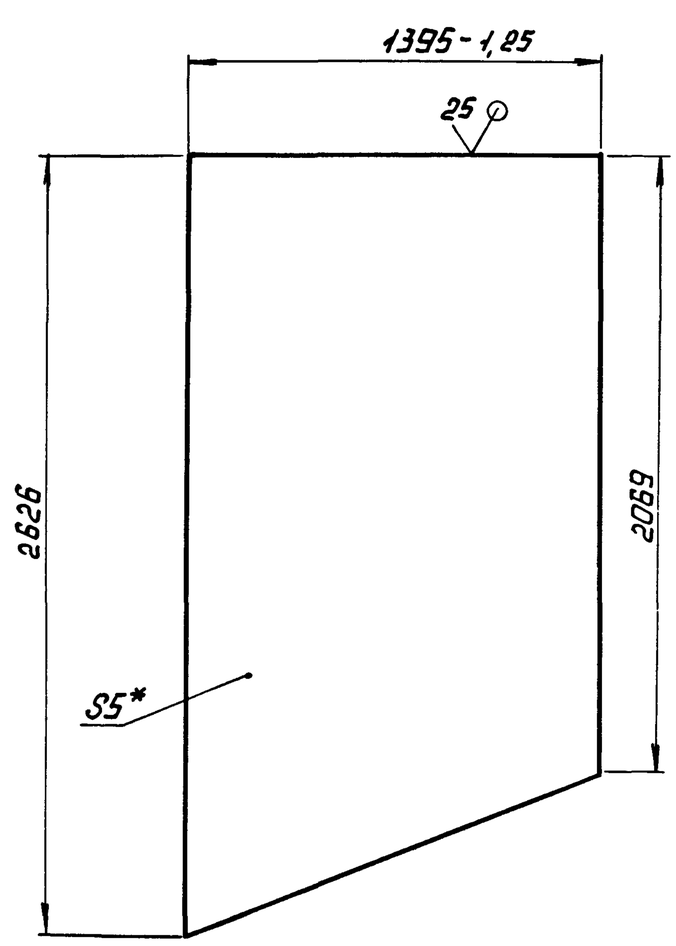

1.* РАЗМЕР ДЛЯ СПРАВОК.

2. ± IT14/2.

Выпуск 9 | Серия 5.903-9 | Инв.№ подл. | Подпись и дата | Взам.инв.№ | Инв.№ дубл. | Подпись и дата

Изм.	Лист	№ докум.	Подп.	Дата	42.68.01.102			
Разраб.	Кузьмин				Стенка	Лит.	Масса	Масштаб
Пров.	Колмец						128,6	1:20
Т.контр.						Лист	Листов 1	
Н.контр.	Колмец				Лист 5 ГОСТ 19903-74 / Вст3кп2 ГОСТ 14637-79	ЛАТГИПРОПРОМ		
Утв.								

Копировал А2 Формат А4

Формат	Зона	Поз.	Обозначение	Наименование	Кол.	Примечание
А4		29	42.68.01.124	Труба		
				Труба 76×3 ГОСТ 10704-76 / В-Вст3сп ГОСТ 10705-80		
				L = 900 ± 1,15 мм	2	4,9 кг
А4		30	42.68.01.125	Труба		
				Труба 76×3 ГОСТ 10704-76 / В-Вст3сп-ГОСТ 10705-80		
				L = 1760 ± 1,85 мм	2	9,5 кг
А4		31	42.68.01.126	Патрубок		
				Труба 159×3,5 ГОСТ 10704-76 / В-Вст3сп ГОСТ 10705-80		
				L = 100 ± 0,433 мм	1	1,34 кг
				Стандартные изделия		
		32		Гайка М8.35		
				ГОСТ 3032-76	4	
		33		Гайка М 8,5		
				ГОСТ 5915-70	8	
		34		Шайба 10		
				ГОСТ 11371-78	2	
		35		Шплинт 2×16-001		
				ГОСТ 397-79	8	

Выпуск 9 | Серия 5.903-9 | Инв.№ подл. | Подпись и дата | Взам.инв.№ | Инв.№ дубл. | Подпись и дата

Изм.	Лист	№ докум.	Подп.	Дата	42.68.01.100	Лист 3

Копировал А2 Формат А4

42.68.01.103

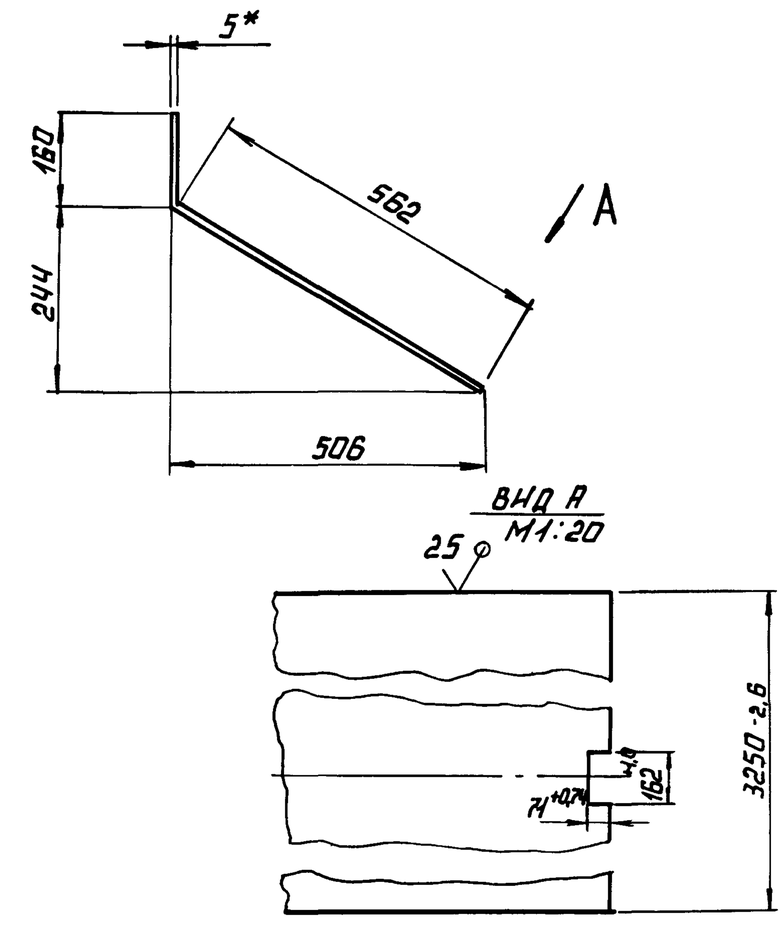

1.* РАЗМЕР ДЛЯ СПРАВОК.

2. ± IT14/2.

Выпуск 9 | Серия 5.903-9 | Инв.№ подл. | Подпись и дата | Взам.инв.№ | Инв.№ дубл. | Подпись и дата

Изм.	Лист	№ докум.	Подп.	Дата	42.68.01.103			
Разраб.	Кузьмин				Днище	Лит.	Масса	Масштаб
Пров.	Колмец						91,64	1:10
Т.контр.						Лист	Листов 1	
Н.контр.	Колмец				Лист 5 ГОСТ 19903-74 / Вст3кп2 ГОСТ 14637-79	ЛАТГИПРОПРОМ		
Утв.								

Копировал А2 Формат А4

42.68.01.104

Выпуск 9

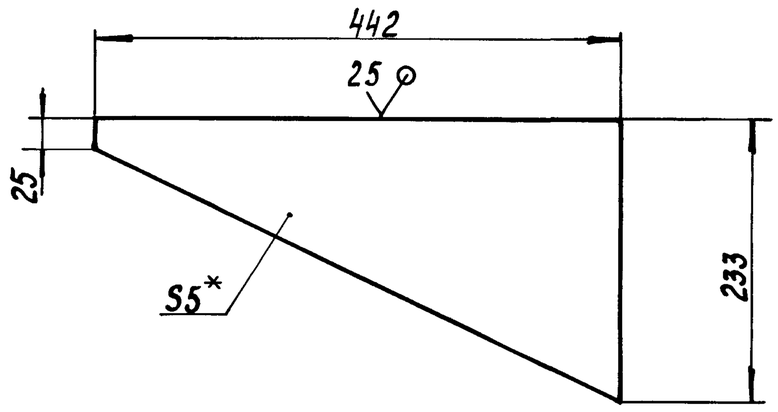

* 1. Размер для справок.

2. $\pm\frac{IT14}{2}$.

Серия 5.903-9

Изм.	Лист	№ докум.	Подпись	Дата	42.68.01.104			
Разраб.		Кузьмин			Стенка	Лит.	Масса	Масштаб
Пров.		Колмец					2,24	1:5
Т.контр.						Лист	Листов 1	
Н.контр.		Колмец			5 ГОСТ 19903-74 / Вст3кп2 ГОСТ 14637-79	ЛАТГИПРОПРОМ		
Утв.								

Инв.№ подл. | Подпись и дата | Взам.инв.№ | Инв.№ дубл. | Подпись и дата

Формат А4

42.68.01.105

Выпуск 9

Вид А

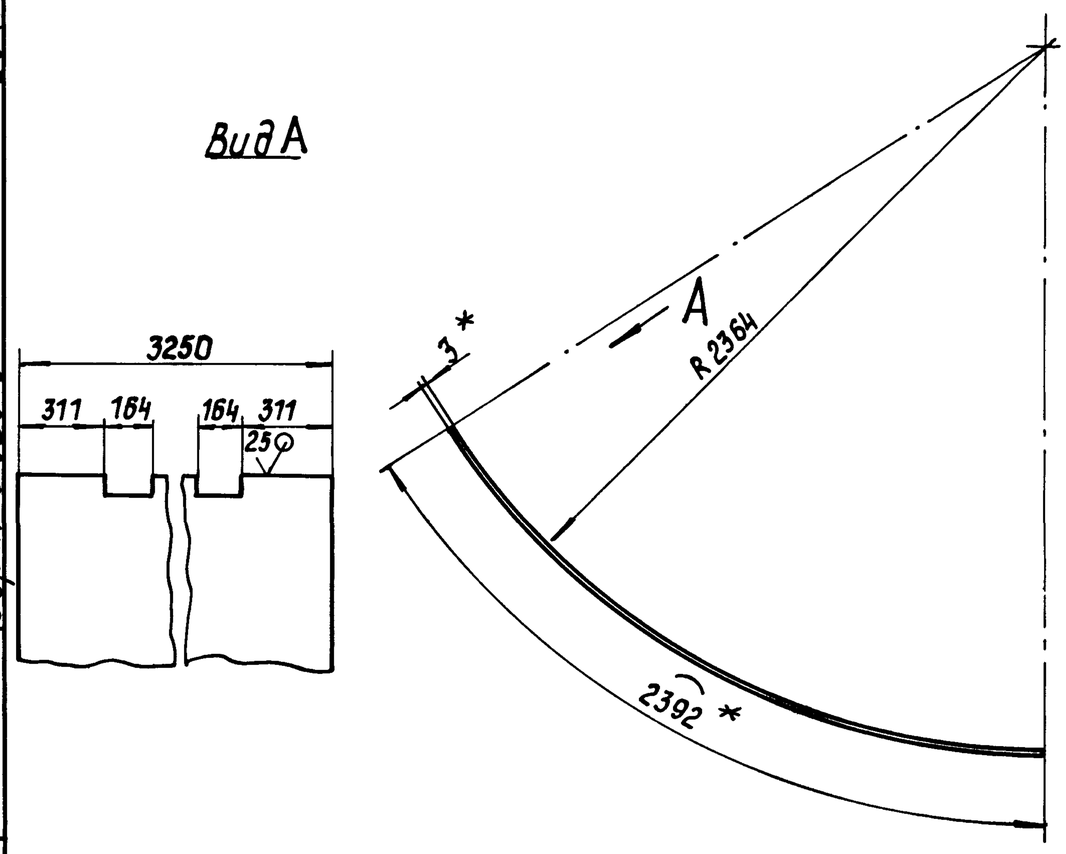

* 1. Размеры для справок.

2. $\pm\frac{IT14}{2}$.

Серия 5.903-9

Изм.	Лист	№ докум.	Подпись	Дата	42.68.01.105			
Разраб.		Кузьмин			Направляющая	Лит.	Масса	Масштаб
Пров.		Колмец					182,6	1:20
Т.контр.						Лист	Листов 1	
Н.контр.		Колмец			3 ГОСТ 19903-74 / Вст3кп4 ГОСТ 16523-70	ЛАТГИПРОПРОМ		
Утв.								

Инв.№ подл. | Подпись и дата | Взам.инв.№ | Инв.№ дубл. | Подпись и дата

Копировал | Формат А4

42.68.01.107

Выпуск 9

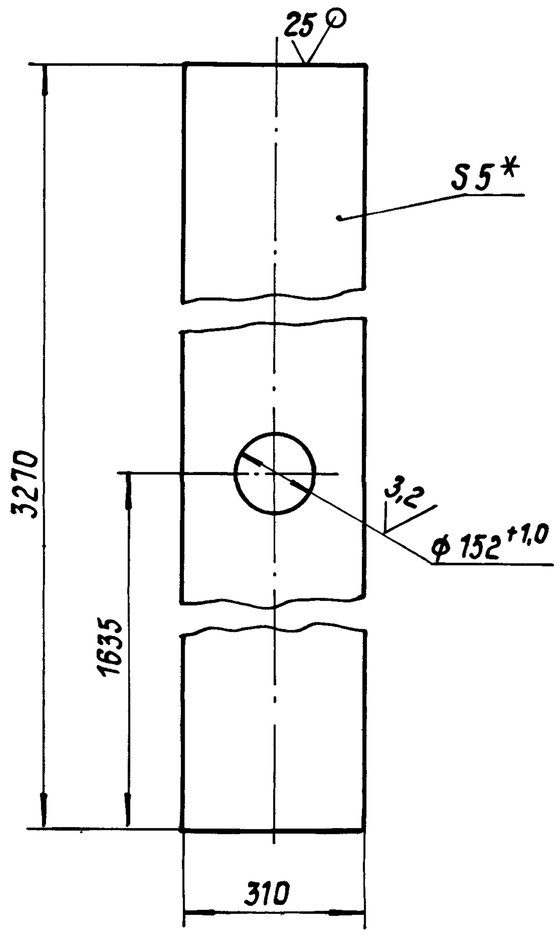

* 1. Размер для справок.

2. $\pm\frac{IT14}{2}$.

Серия 5.903-9

Изм.	Лист	№ докум.	Подпись	Дата	42.68.01.107			
Разраб.		Кузьмин			Днище	Лит.	Масса	Масштаб
Пров.		Колмец					39,1	1:10
Т.контр.						Лист	Листов 1	
Н.контр.		Колмец			5 ГОСТ 19903-74 / Вст3кп2 ГОСТ 14637-79	ЛАТГИПРОПРОМ		
Утв.								

Инв.№ подл. | Подпись и дата | Взам.инв.№ | Инв.№ дубл. | Подпись и дата

Копировал | Формат А4

42.68.01.106

Выпуск 9

Вид А

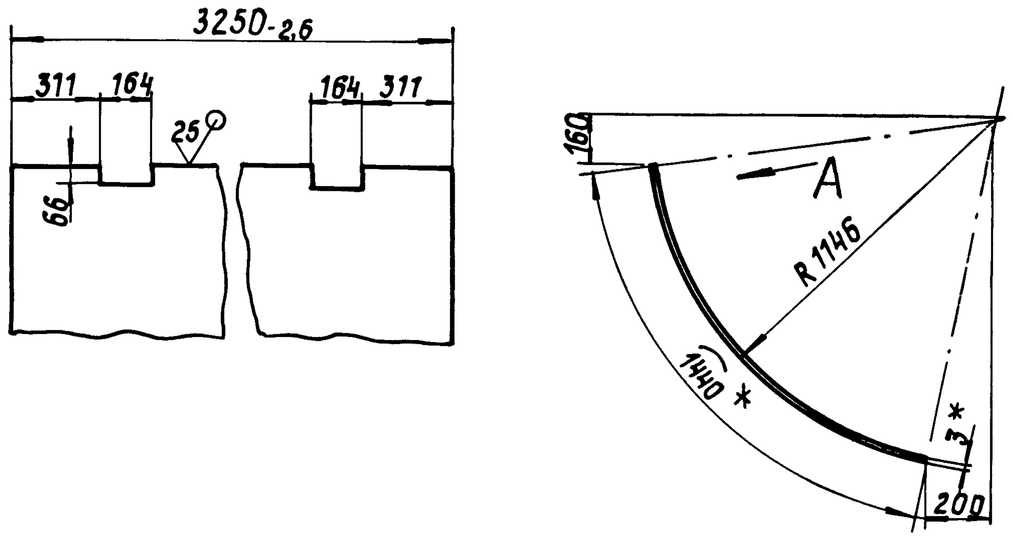

* 1. Размеры для справок.

2. $\pm\frac{IT14}{2}$.

Серия 5.903-9

Изм.	Лист	№ докум.	Подпись	Дата	42.68.01.106			
Разраб.		Кузьмин			Направляющая	Лит.	Масса	Масштаб
Пров.		Колмец					109.7	1:20
Т.контр.						Лист	Листов 1	
Н.контр.		Колмец			3 ГОСТ 19903-74 / Вст3кп4 ГОСТ 16523-70	ЛАТГИПРОПРОМ		
Утв.								

Инв.№ подл. | Подпись и дата | Взам.инв.№ | Инв.№ дубл. | Подпись и дата

Копировал | 22999-10 | 22 | Формат А4

42.68.01.108

Выпуск 9

Серия 5.903-9

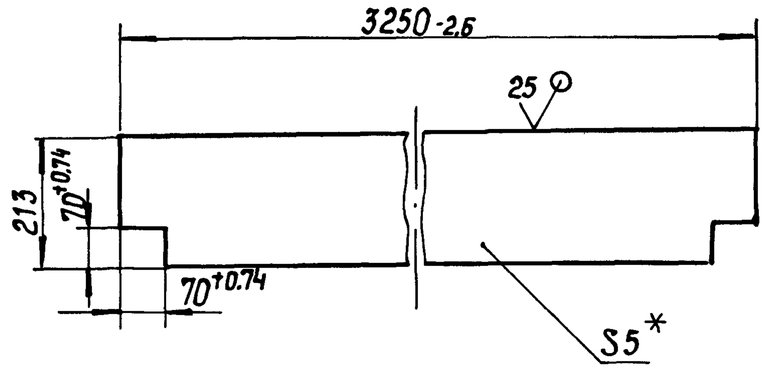

1. * Размер для справок.

2. $\pm\frac{IT14}{2}$.

Изм.	Лист	№ докум.	Подпись	Дата	42.68.01.108			
Разраб.		Кузьмин			Перегородка	Лит.	Масса 26,79	Масштаб 1:10
Пров.		Колмец				Лист	Листов 1	
Т.контр.								
Н.контр.		Колмец			Лист 5ГОСТ 19903-74 / ВСт3кп2ГОСТ14637-79	ЛАТГИПРОПРОМ		
Утв.								

Копировал Формат А4

42.68.01.109

Выпуск 9

Серия 5.903-9

42.68.03.109

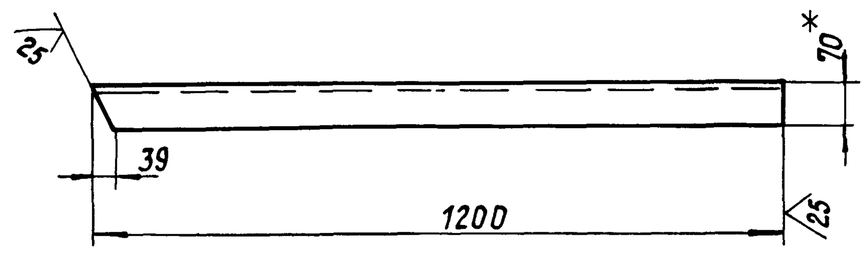

42.68.01.109-01- зеркальное отражение

Остальное см. 42.68.01.109.

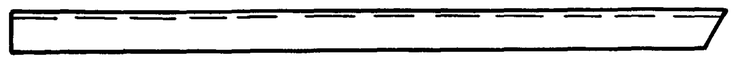

1. * Размер для справок.

2. $\pm\frac{IT14}{2}$.

Изм.	Лист	№ докум.	Подпись	Дата	42.68.01.109			
Разраб.		Кузьмин			Уголок	Лит.	Масса 6.4	Масштаб 1:10
Пров.		Колмец				Лист	Листов 1	
Т.контр.								
Н.контр.		Колмец			Уголок 70×70×5-Б ГОСТ 8509-72 / ВСт3сп3-I-ГОСТ535-79	ЛАТГИПРОПРОМ		
Утв.								

Копировал Формат А4

42.68.01.111

Выпуск 9

Серия 5.903-9

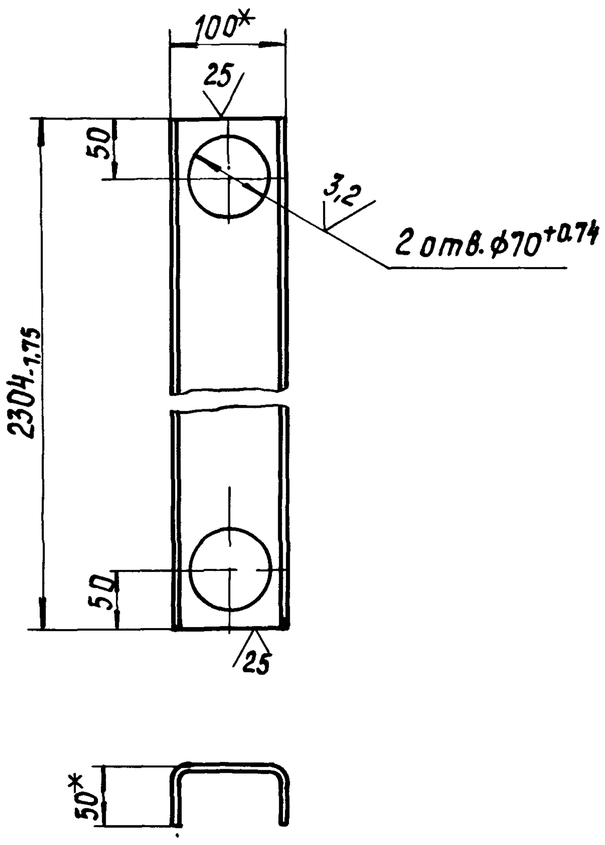

1. * Размеры для справок.

2. $\pm\frac{IT14}{2}$.

Изм.	Лист	№ докум.	Подпись	Дата	42.68.01.111			
Разраб.		Кузьмин			Желоб	Лит.	Масса 10,2	Масштаб 1:5
Пров.		Колмец				Лист	Листов 1	
Т.контр.								
Н.контр.		Колмец			Швеллер 100×50×3ГОСТ 8278-75 / Ст3кп ГОСТ 11474-78	ЛАТГИПРОПРОМ		
Утв.								

Копировал Формат А4

42.68.01.110

Выпуск 9

Серия 5.903-9

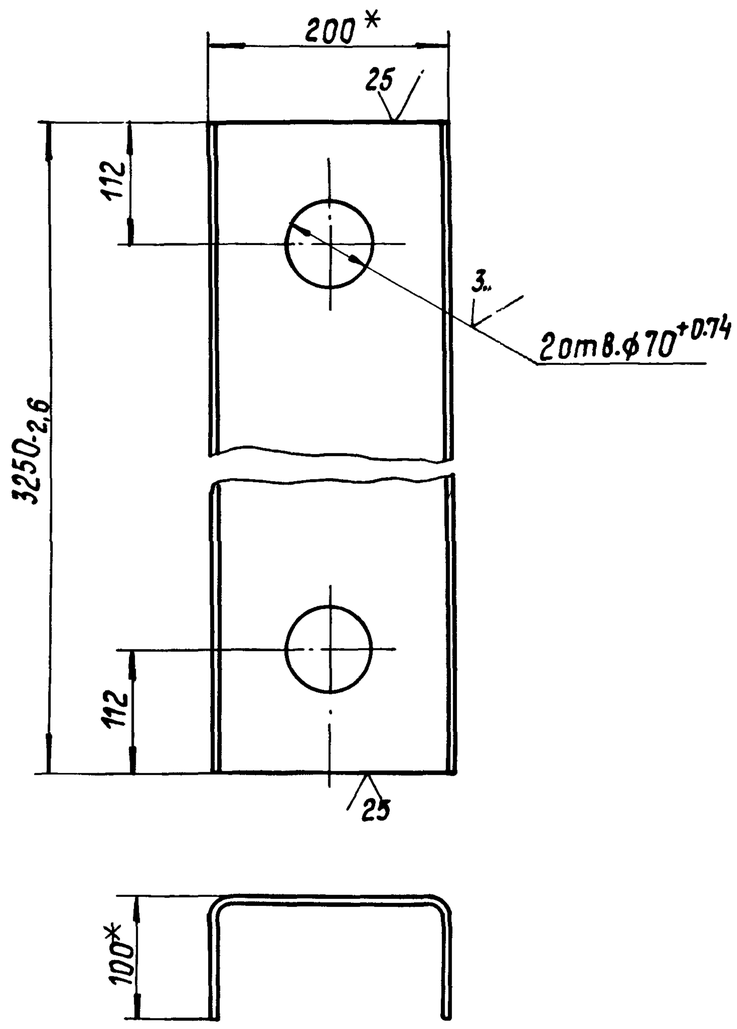

1. * Размеры для справок.

2. $\pm\frac{IT14}{2}$.

Изм.	Лист	№ докум.	Подпись	Дата	42.68.01.110			
Разраб.		Кузьмин			Желоб	Лит.	Масса 48,5	Масштаб 1:5
Пров.		Колмец				Лист	Листов 1	
Т.контр.								
Н.контр.		Колмец			Швеллер 200×100×5 ГОСТ 8278-75 / Ст3кп ГОСТ 11474-78	ЛАТГИПРОПРОМ		
Утв.								

Копировал 22999-10 23 Формат А4

42.68.01.113

Выпуск 9

Серия 5.903-9

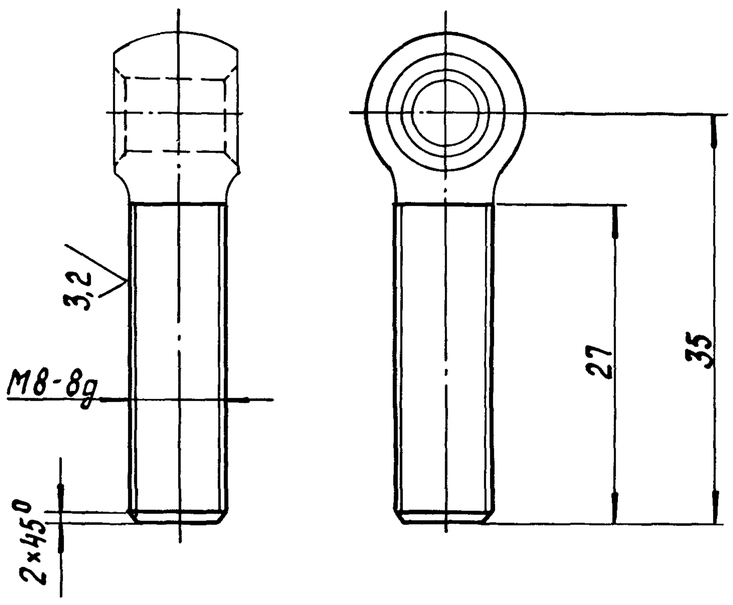

Неуказанные предельные отклонения размеров $\pm\frac{IT14}{2}$.

Изм.	Лист	№ докум.	Подпись	Дата	42.68.01.113		
Разраб.		Кузьмин			Болт откидной	Лит.	Масса 0,018 / Масштаб
Пров.		Колмец				Лист	Листов 1
Т.контр.					Заготовка Болт 7002-05629 ГОСТ 14724-69	ЛАТГИПРОПРОМ	
Н.контр.		Колмец					
Утв.							

Копировал Формат А4

42.68.01.114

Выпуск 9

Серия 5.903-9

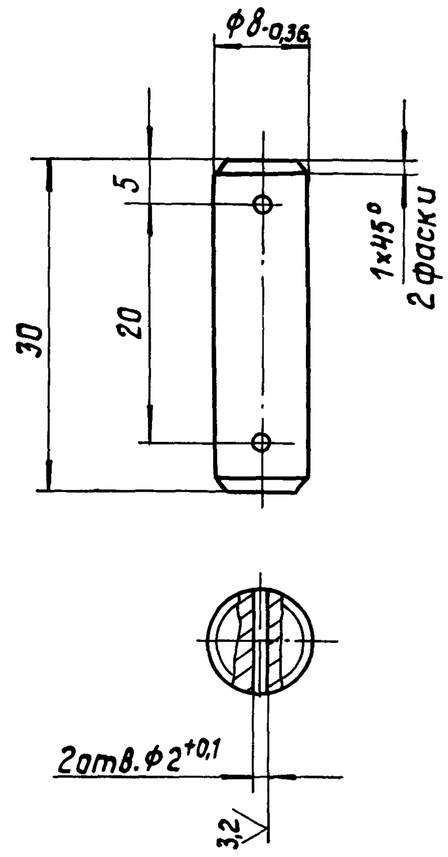

Неуказанные предельные отклонения размеров $\pm\frac{IT14}{2}$.

Изм.	Лист	№ докум.	Подпись	Дата	42.68.01.114		
Разраб.		Кузьмин			Ось	Лит.	Масса 0,012 / Масштаб 2:1
Пров.		Колмец				Лист	Листов 1
Т.контр.					Круг 10-В-ГОСТ 2590-71 / 20-Б-ГОСТ 1050-74	ЛАТГИПРОПРОМ	
Н.контр.		Колмец					
Утв.							

Копировал Формат А4

42.68.01.112

Выпуск 9

Серия 5.903-9

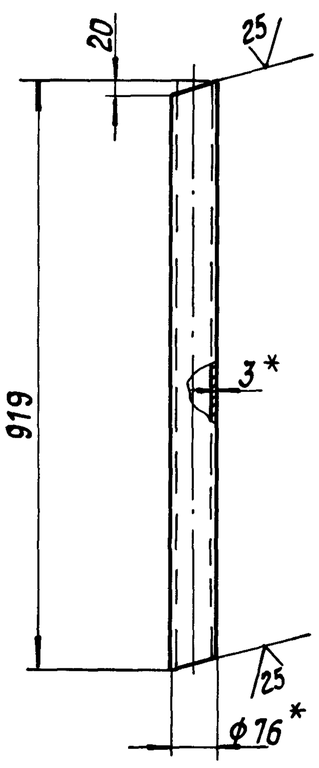

1.* Размеры для справок.

2. $\pm\frac{IT14}{2}$.

Изм.	Лист	№ докум.	Подпись	Дата	42.68.01.112		
Разраб.		Кузьмин			Труба	Лит.	Масса 4,9 / Масштаб 1:10
Пров.		Колмец				Лист	Листов 1
Т.контр.					Труба 76×3 ГОСТ 10704-76 / В-ВСт3сп ГОСТ 10705-80	ЛАТГИПРОПРОМ	
Н.контр.		Колмец					
Утв.							

Копировал Формат А4

42.68.01.115

Выпуск 9

Серия 5.903-9

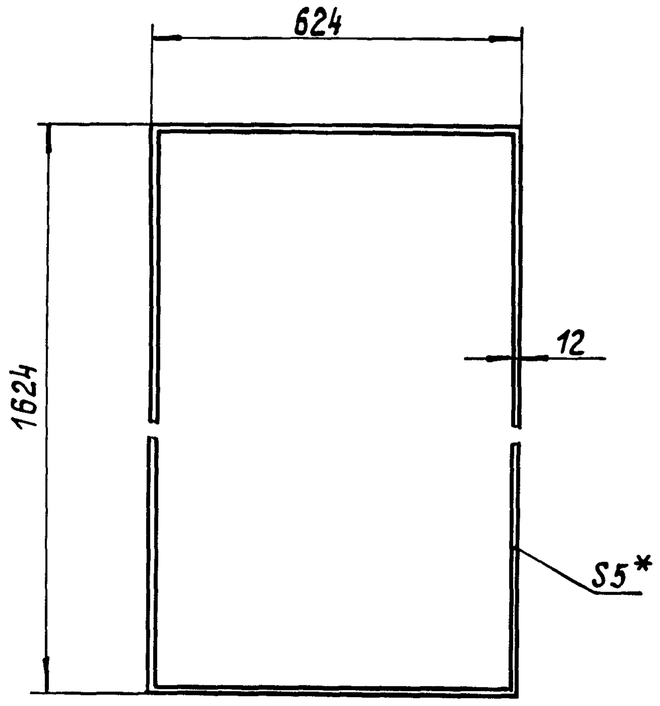

1.* Размер для справок.

2. $\pm\frac{IT14}{2}$.

Изм.	Лист	№ докум.	Подпись	Дата	42.68.01.115		
Разраб.		Кузьмин			Прокладка	Лит.	Масса 0,27 / Масштаб 1:10
Пров.		Колмец				Лист	Листов 1
Т.контр.					Пластина губчатая-толщ.5мм ТУ-38.105.867-75	ЛАТГИПРОПРОМ	
Н.контр.		Колмец					
Утв.							

Копировал

Формат	Зона	Поз.	Обозначение	Наименование	Кол.	Примечание
				Документация		
А1			42.68.01.130 СБ	Сборочный чертеж		
				Детали		
Б4		1	42.68 01.131	Балка		
				Швеллер 16-ГОСТ 8240-72 / Вст3сп3-Т-ГОСТ 535-79	1	45,95кг
Б4		2	42.68.01.132	Стойка		
				Швеллер 16-ГОСТ 8240-72 / Вст3сп3-Т-ГОСТ 535-79		
				L = 3630 - 1.65 мм	4	51,55кг
Б4		3	42.68.01.133	Стойка		
				Швеллер 16-ГОСТ 8240-72 / Вст3сп3-Т-ГОСТ 535-79		
				L = 3470 - 1.65 мм	2	49,28кг
Б4		4	42.68.01.134	Стойка		
				Швеллер 16-ГОСТ 8240-72 / Вст3сп3-Т-ГОСТ 535-79		
				L = 1470 - 1.25 мм	2	20,88кг
Б4		5	42.68.01.135	Балка		
				Швеллер 16-ГОСТ 8240-72 / Вст3сп3-Т-ГОСТ 535-79		
				L = 2950 - 2.1мм	4	41,89кг
Б4		6	42.68.01.136	Балка		
				Швеллер 16-ГОСТ 8240-72 / Вст3сп3-Т-ГОСТ 535-79		
				L = 3250 - 1.65 мм	2	46,15мм

Выпуск 9 Серия 5.903-9

Изм.	Лист	№ докум.	Подп.	Дата
Разраб.		Кузьмин		
Пров.		Колмец		
Н.контр.		Колмец		
Утв.				

42.68.01.130

Каркас

Лит.	Лист	Листов
	1	2

ЛАТГИПРОПРОМ

Копировал: Ф.А5 Формат А4

Формат	Зона	Поз.	Обозначение	Наименование	Кол.	Примечание
Б4		7	42.68.01.137	Балка		
				Швеллер 16-ГОСТ 8240-72 / Вст3сп3-Т-ГОСТ 535-79		
				L = 3378 ± 1.3мм	1	47.97кг
Б4		8	42.68.01.138	Балка		
				Швеллер 16-ГОСТ 8240-72 / Вст3сп3-Т-ГОСТ 535-79		
				L = 3617 ± 1.3 мм	2	51,36кг
Б4		9	42.68.01.139	Балка		
				Швеллер 16-ГОСТ 8240-72 / Вст3сп3-Т-ГОСТ 535-79		
				L = 2304 - 1.75	1	32,85кг
Б4		10	42.68.01.140	Полка		
				Швеллер 16-ГОСТ 8240-72 / Вст3сп3-Т-ГОСТ 535-79		
				L = 2432 ± 2.2 мм	2	34,66кг
Б4		11	42.68.01.141	Полка		
				Швеллер 16-ГОСТ 8240-72 / Вст3сп3-Т-ГОСТ 535-79		
				L = 2270 - 1.75 мм	2	32,8кг
Б4		12	42.68.01.142	Полка		
				Уголок 63×63×5-Б-ГОСТ 8509-72 / Вст3сп3-Т-ГОСТ 535-79		
				L = 3376 ± 1,3 мм	1	16,24кг
Б4		13	42.68.01.143	Полка		
				Уголок 63×63×5-Б-ГОСТ 8509-72 / Вст3сп3-Т-ГОСТ 535-79		
				L = 442 ± 0,775 мм	2	2,18кг
Б4		14	42.68.01.144	Подставка		
				Лист 10 ГОСТ 19903-74 / Вст3кп2 ГОСТ 14637-79		
				260 ± 0,65 × 164 ± 0,5 мм	8	3,35кг

Выпуск 9 Серия 5.903-9

Изм.	Лист	№ докум.	Подп.	Дата

42.68.01.130

Лист 2

Копировал: Ф.А5 Формат А4

42.68.01.116

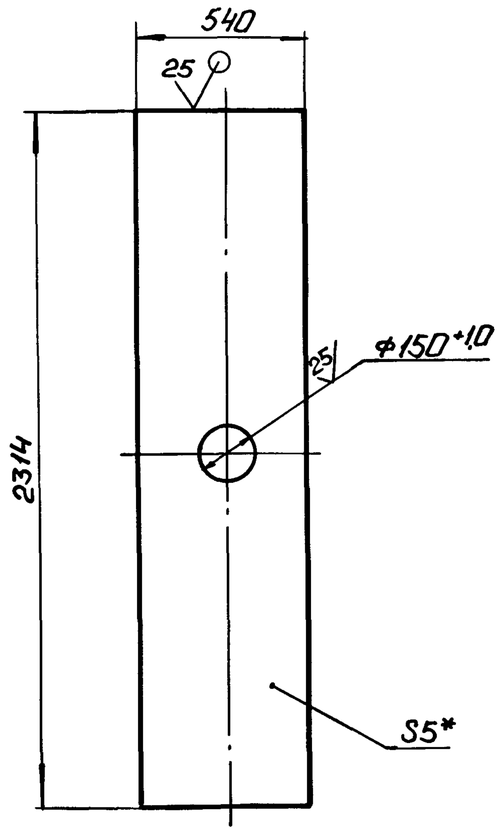

1.* Размер для справок.

2. ± IT14/2.

Изм.	Лист	№ докум.	Подп.	Дата
Разраб.		Кузьмин		
Пров.		Колмец		
Т.контр.				
Н.контр.		Колмец		
Утв.				

42.68.01.116

Стенка

Лит.	Масса	Масштаб
	48,35	1:20
Лист	Листов 1	

Лист 5 ГОСТ 19903-74 / Вст3кп2 ГОСТ 14637-79

ЛАТГИПРОПРОМ

Копировал: Ф.А5 Формат А4

Формат	Зона	Поз	Обозначение	Наименование	Кол.	Примечание
				Документация		
А4			42.08.02.200 СБ	Сборочный чертеж		
				Детали		
А4		1	42.08.02.201	Фланец	1	
А4		2	42.08.02.202	Фланец	1	
А4		3	42.08.02.203	Прокладка	2	
А4		4	42.08 02.204	Стекло	1	
				Стандартные изделия		
		5		Болт М8×30.46 ГОСТ 7798-70*	4	

Выпуск 9 Серия 5.903-9

Изм.	Лист	№ докум.	Подп.	Дата
Разраб.		Кузьмин		
Пров.		Колмец		
Н.контр.		Колмец		
Утв.				

42.08.02.200

Иллюминатор

Лит.	Лист	Листов
		1

ЛАТГИПРОПРОМ

Копировал: Ф.А4 Формат А4

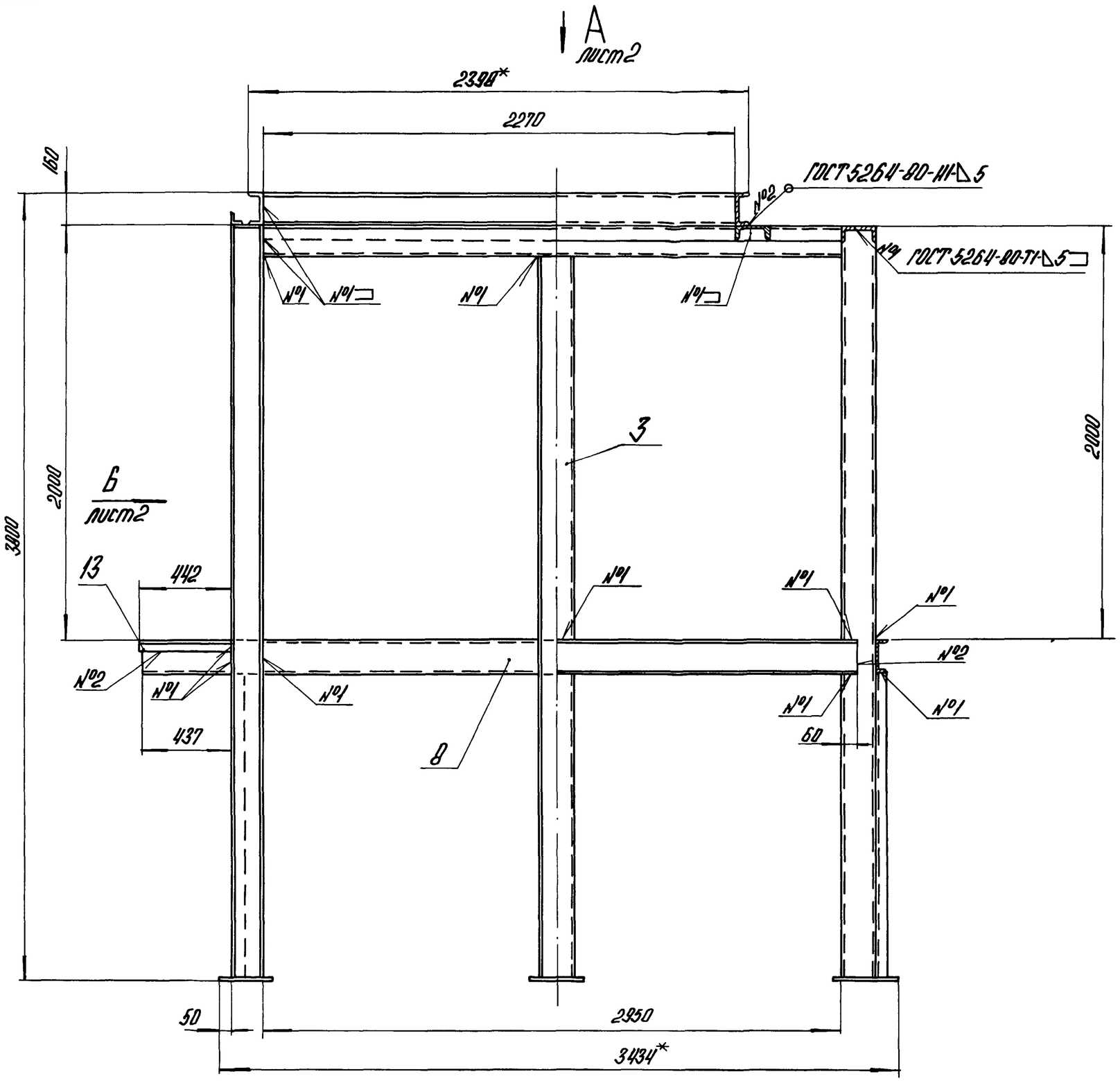

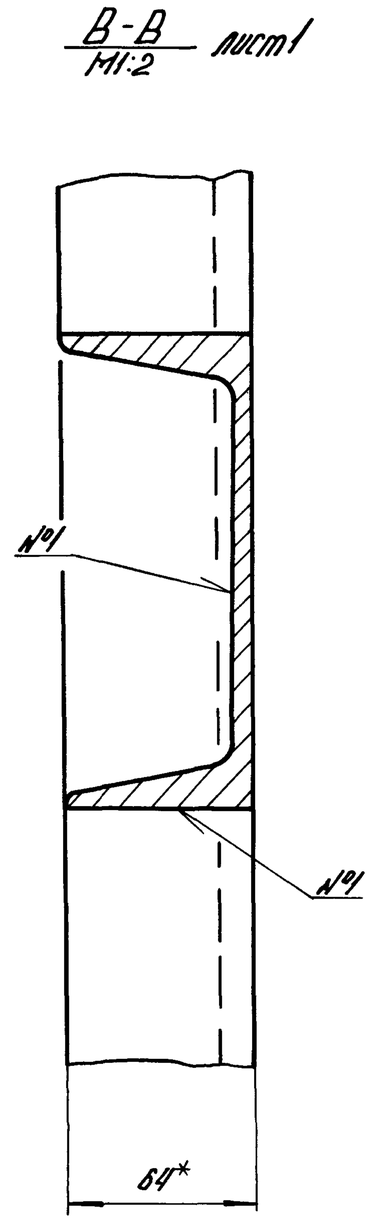

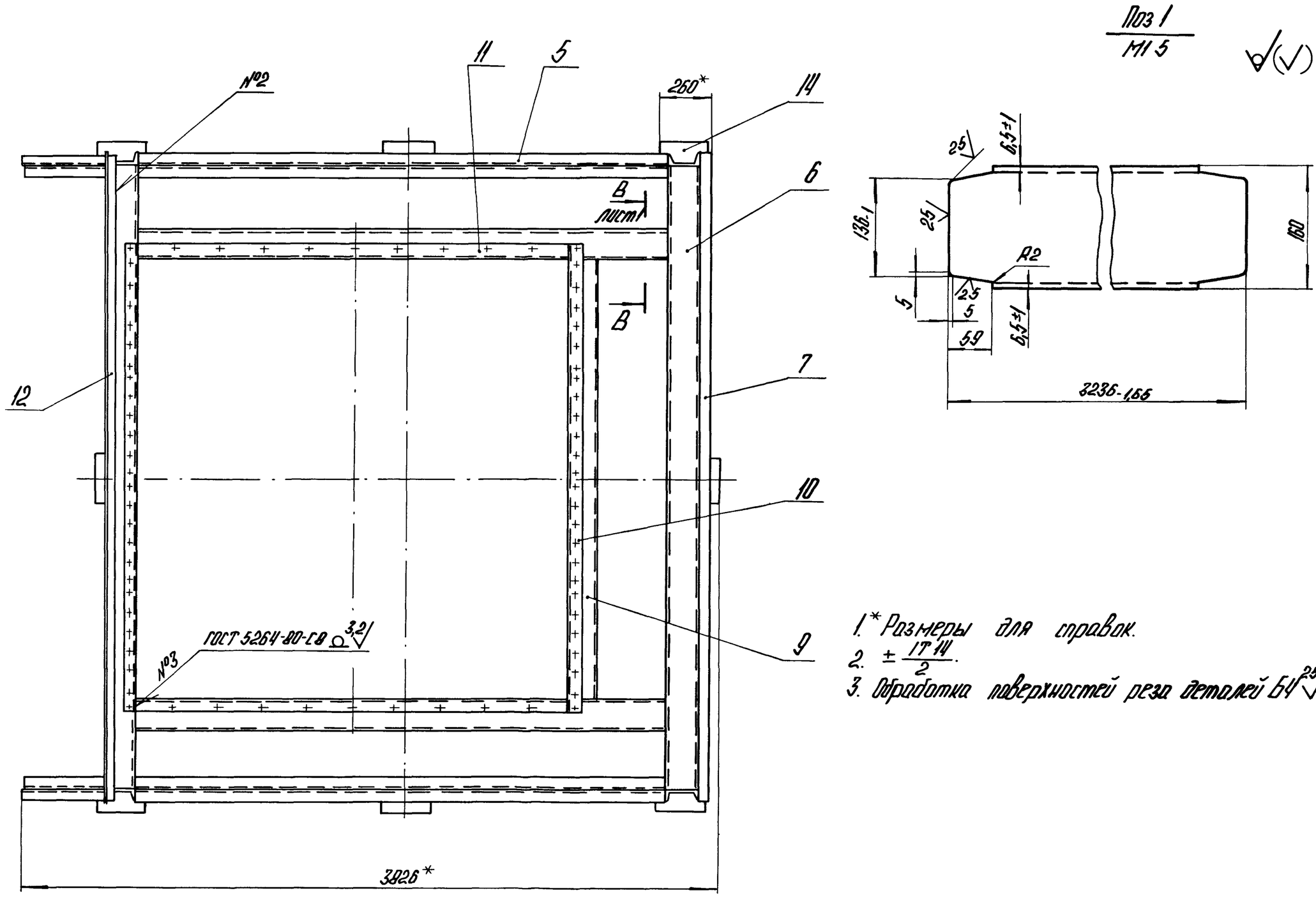

1.* Размеры для справок.
2. $\pm \frac{IT14}{2}$.
3. Обработка поверхностей реза деталей 64 25/.

					42.68.01.130 СБ
Изм.	Лист	№ докум.	Подпись	Дата	
Разраб.		Кузьмин			Каркас
Пров.		Колмец			Лит. / Масса 1018,2 / Масштаб 1:20
Т.контр.					Лист 1 / Листов 2
Н.контр.		Колмец			ЛАТГИПРОПРОМ
Утв.					

Копировал

22999-10 26 Формат А2

Серия 5.903-9

Выпуск 9

Инв.№ подл. | Подпись и дата | Взам.инв.№ | Инв.№ дубл. | Подпись и дата

42.68.01.130 СБ

Вид Б лист 1

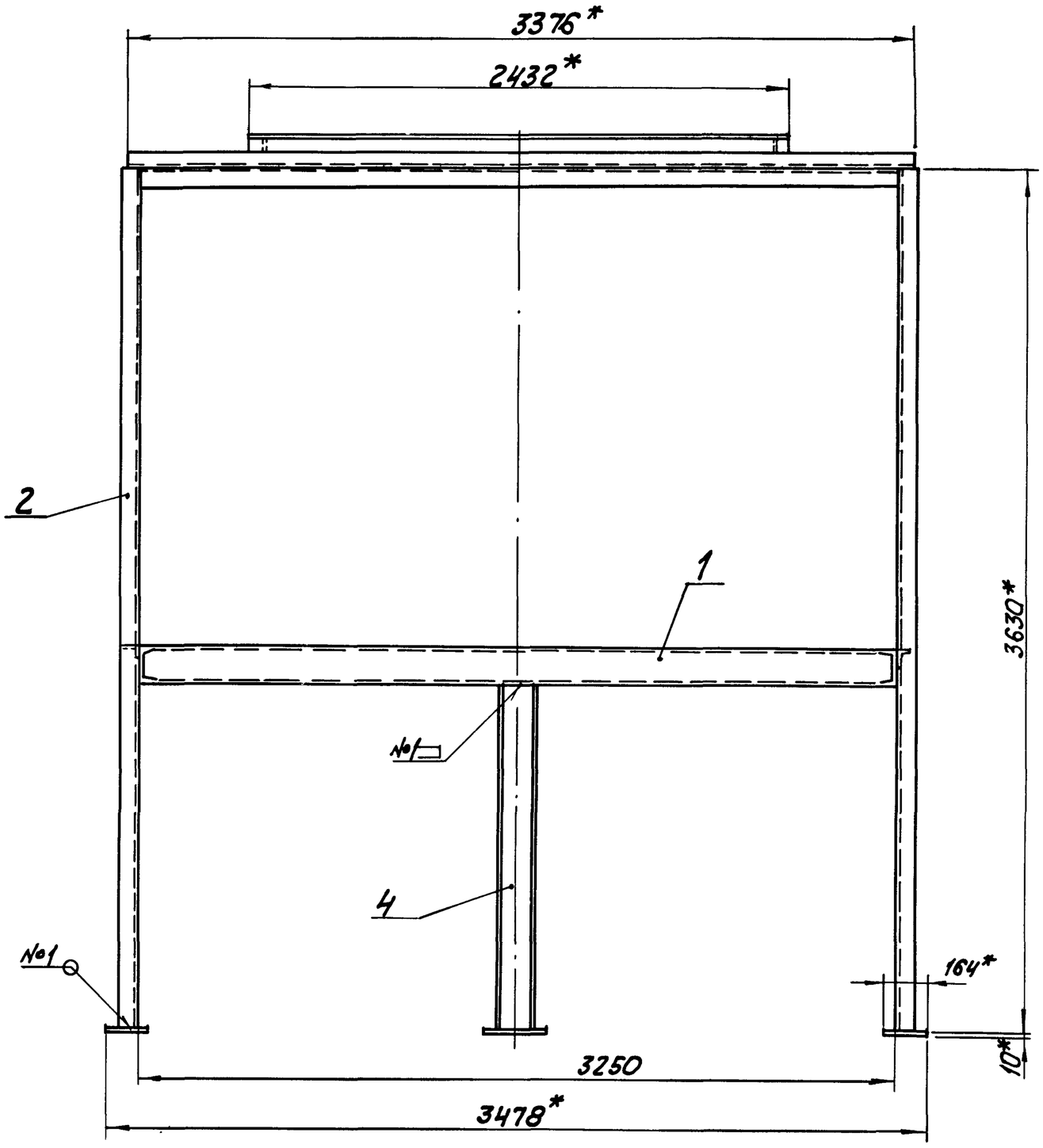

Вид А лист 1

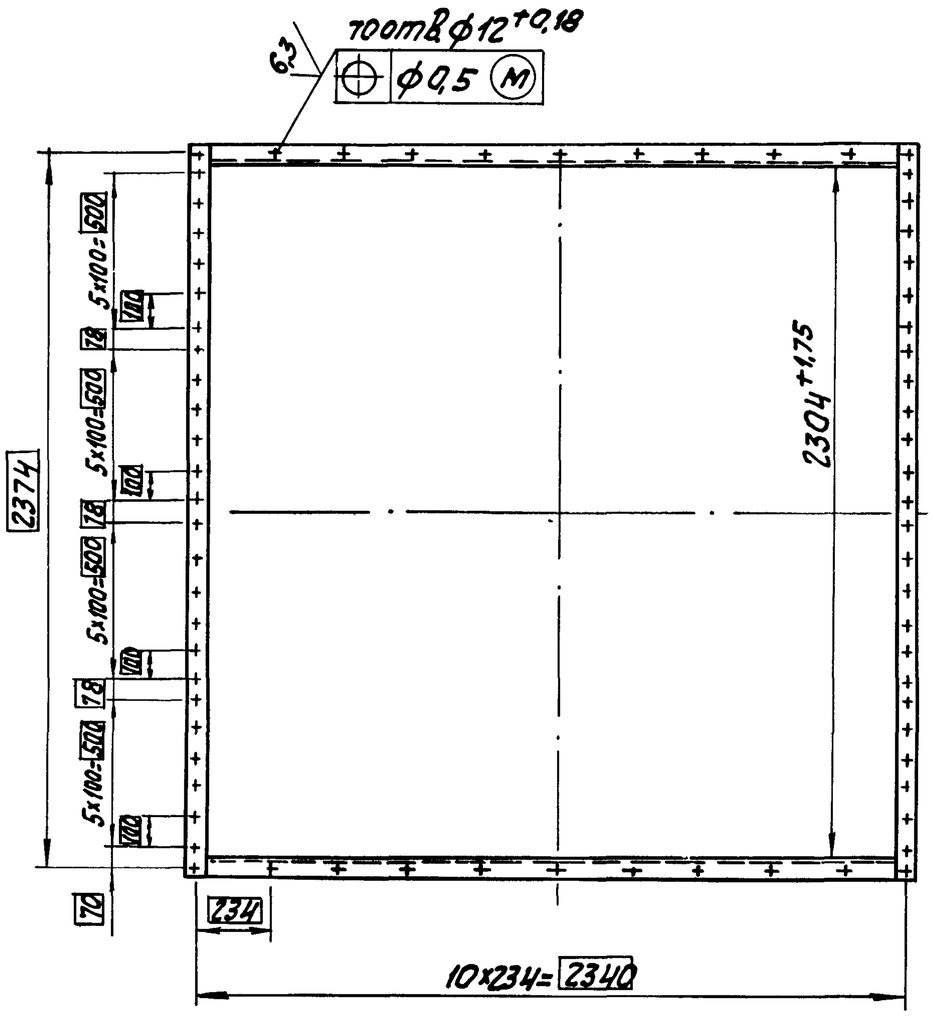

Изм.	Лист	№ докум.	Подпись	Дата	42.68.01.130 СБ	Лист 2

Копировал Кб4 — Формат А3

42.08.02.200 СБ

Выпуск 9

Серия 5.903-9

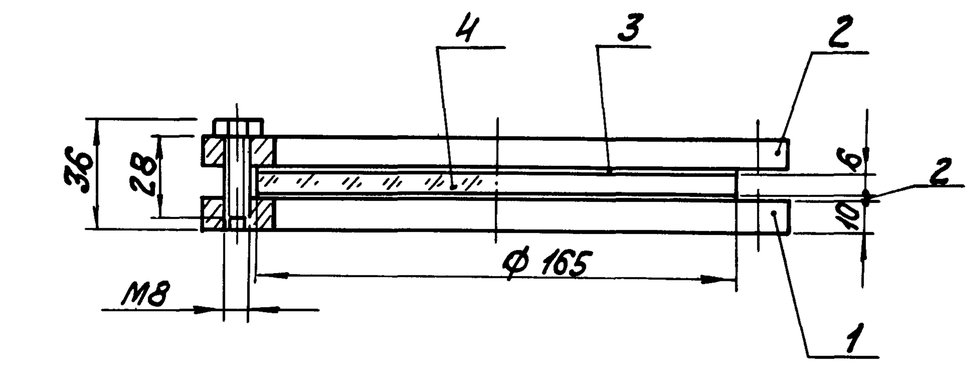

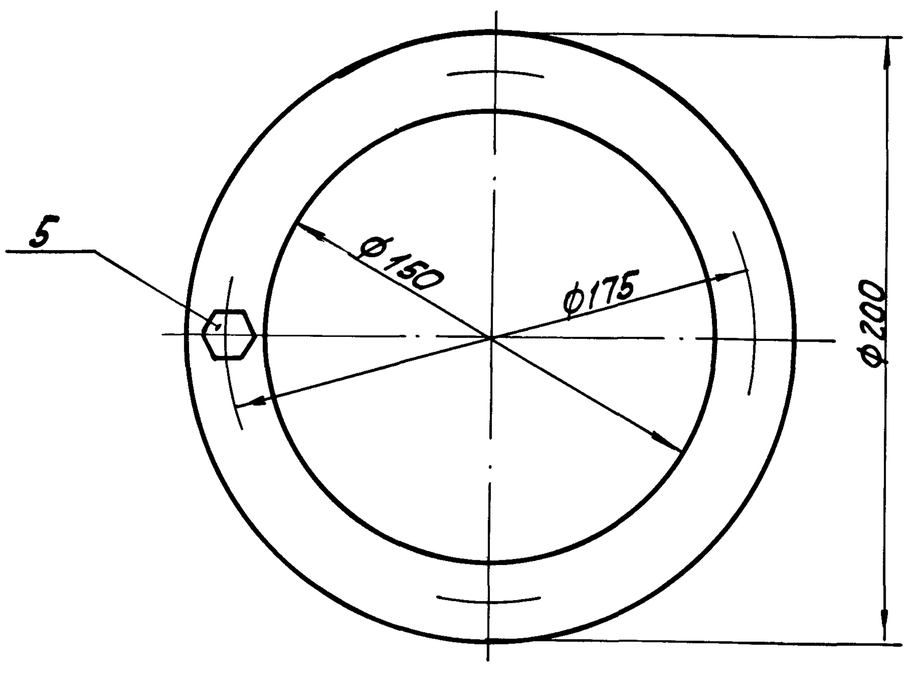

Размеры для справок.

Изм.	Лист	№ докум.	Подпись	Дата	42.08.02.200 СБ		
Разраб.		Кузьмин			Иллюминатор сборочный чертеж	Лит	Масса 2.62 / Масштаб 1:2
Пров.		Колмец				Лист	Листов 1
Н.контр.		Колмец				ЛАТГИПРОПРОМ	
Утв.							

Копировал Кб4 — Формат А4

42.08.02.201

Выпуск 9

Серия 5.903-9

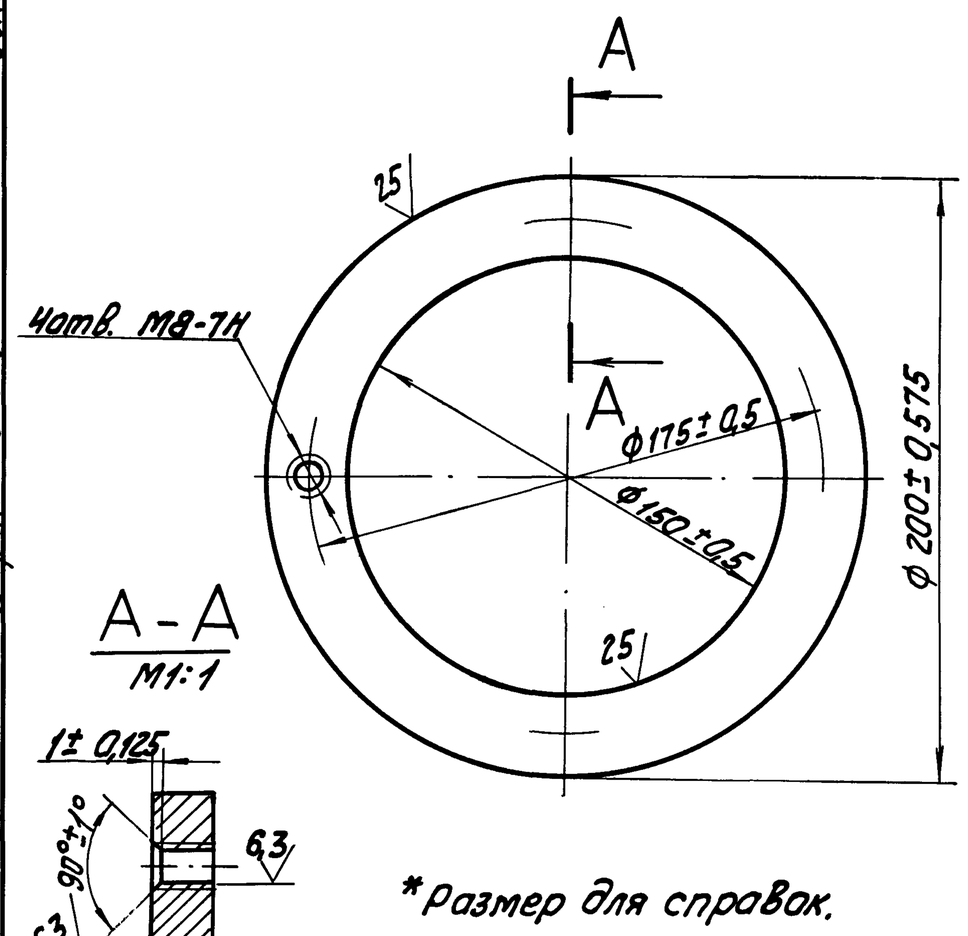

A-A
M1:1

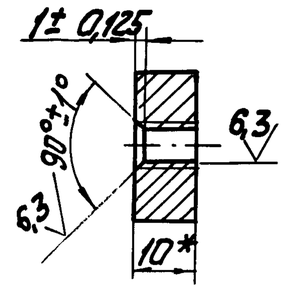

*Размер для справок.

Изм.	Лист	№ докум.	Подпись	Дата	42.08.02.201		
Разраб.		Кузьмин			Фланец	Лит.	Масса 1.08 / Масштаб 1:2
Пров.		Колмец				Лист	Листов 1
Н.контр.		Колмец			Лист 10 ГОСТ 19903-74 / Вст3кп2 ГОСТ 14637-79	ЛАТГИПРОПРОМ	
Утв.							

Инв.№ подл. | Подпись и дата | Взам. инв.№ | Инв.№ дубл. | Подпись и дата

Копировал Кб4 — Формат А4

42.08.02.203

Выпуск 9

Серия 5.903-9

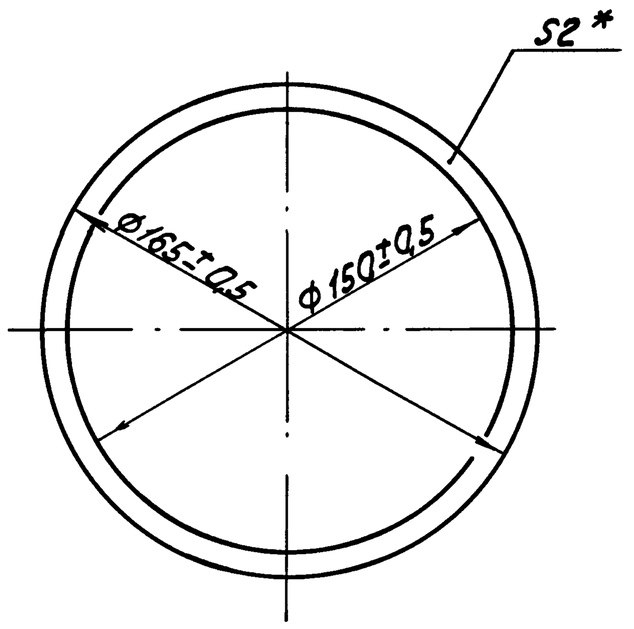

*Размер для справок.

Изм.	Лист	№ докум.	Подпись	Дата	42.08.02.203			
Разраб.		Кузьмин			Прокладка	Лит.	Масса 0,02	Масштаб 1:2
Пров.		Колмец				Лист	Листов 1	
Н.контр.		Колмец			Паронит ПОН-2 190×190 ГОСТ 481-80	ЛАТГИПРОПРОМ		
Утв.								

Копировал [signature] Формат А4

42.08.02.204

Выпуск 9

Серия 5.903-9

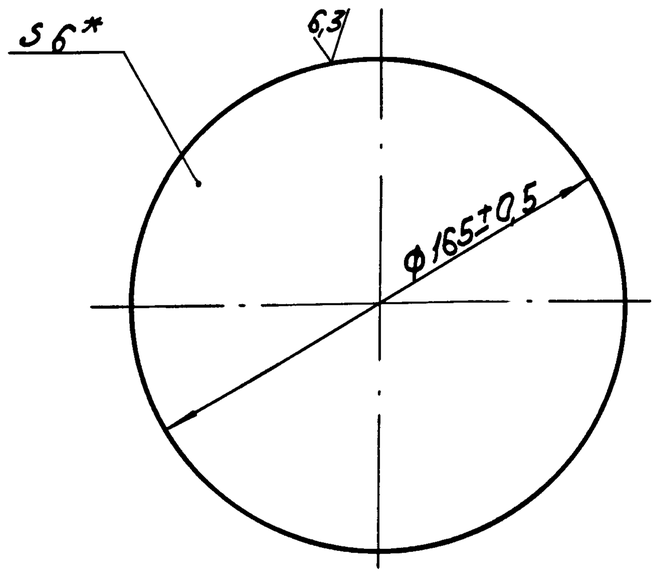

*Размер для справок.

Изм.	Лист	№ докум.	Подпись	Дата	42.08.02.204			
Разраб.		Кузьмин			Стекло	Лит.	Масса 0,35	Масштаб 1:2
Пров.		Колмец				Лист	Листов 1	
Н.контр.		Колмец			Стекло оконное S=6 ГОСТ 111-78	ЛАТГИПРОПРОМ		
Утв.								

Копировал [signature] Формат А4

42.08.02.202

Выпуск 9

Серия 5.903-9

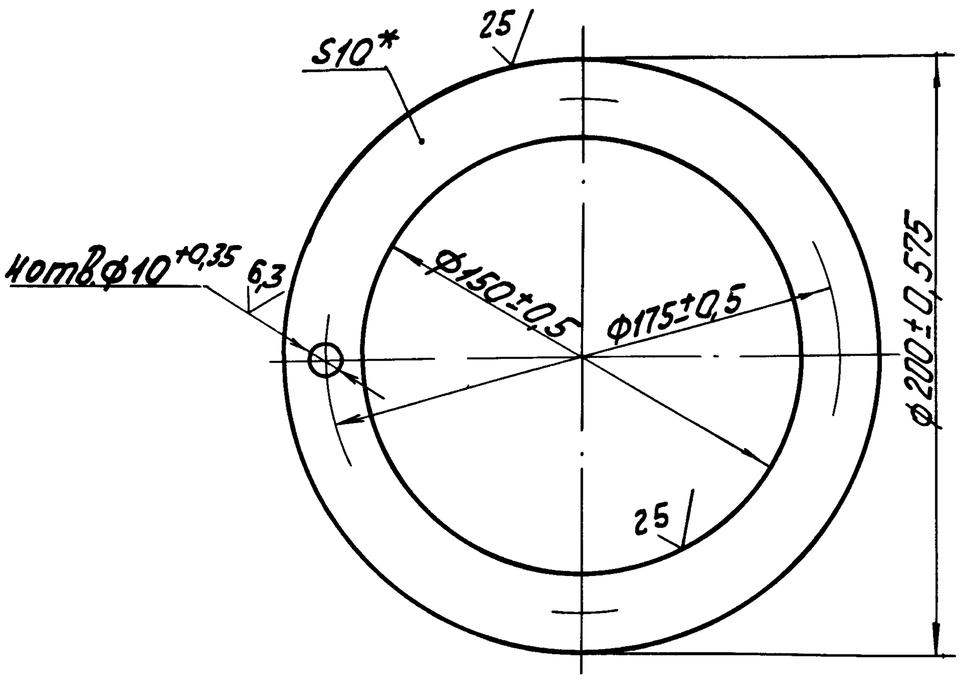

*Размер для справок.

Изм.	Лист	№ докум.	Подпись	Дата	42.08.02.202			
Разраб.		Кузьмин			Фланец	Лит.	Масса 1,08	Масштаб 1:2
Пров.		Колмец				Лист	Листов 1	
Н.контр.		Колмец			Лист 10 ГОСТ 19903-74 ВСт3кп2 ГОСТ 14637-79	ЛАТГИПРОПРОМ		
Утв.								

Копировал [signature] Формат А4

Формат	Зона	Поз.	Обозначение	Наименование	Кол.	Примечание
				Документация		
А3			42.68.01.150 СБ	Сборочный чертеж		
				Детали		
А4		1	42.68.01.151	Стенка	1	
Б4		2	42.68.01.152	Петля		
				Лист 3 ГОСТ 19903-74 ВСт3кп4 ГОСТ 16523-70	4	0,01кг

Изм.	Лист	№ докум.	Подпись	Дата	42.68.01.150			
Разраб.		Кузьмин			Стенка	Лит.	Лист	Листов 1
Пров.		Колмец				ЛАТГИПРОПРОМ		
Н.контр.		Колмец						
Утв.								

 Копировал [signature] Формат А4

42.68.04.150СБ

Серия 5.903-9 Выпуск 9

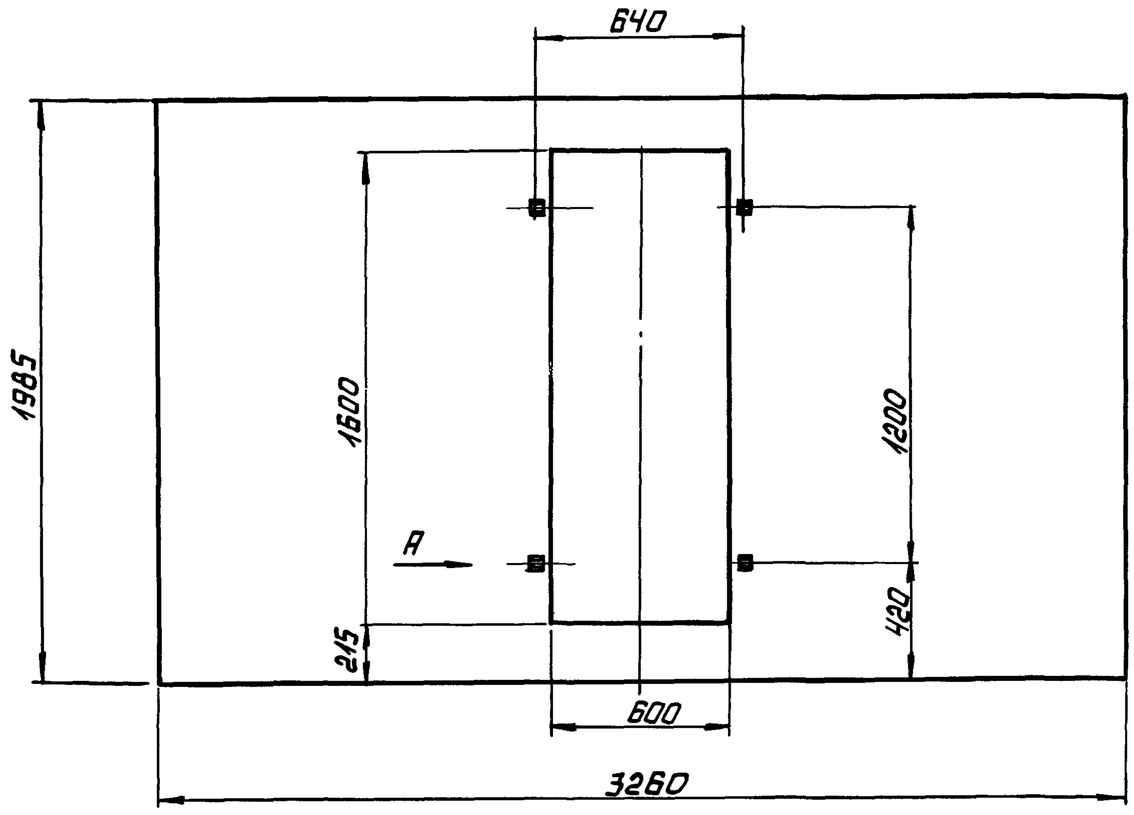

ВИД А ПОВЕРНУТО
М 1:1

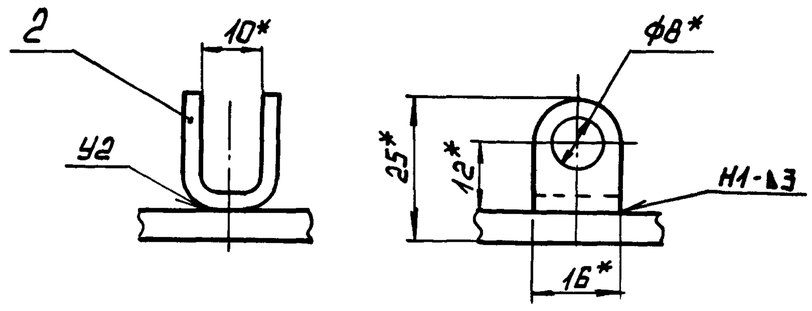

ПОЗ.2
М2:1

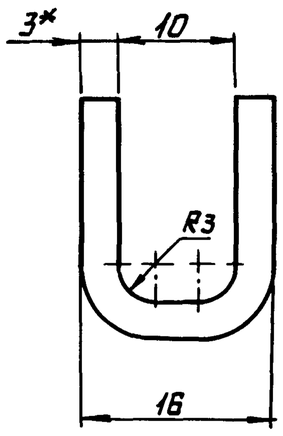

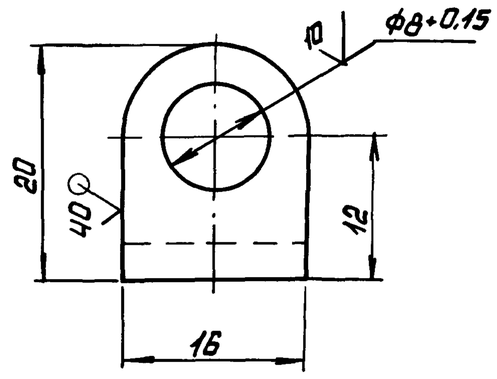

√(√)

1* РАЗМЕРЫ ДЛЯ СПРАВОК.

2. ± IT14/2.

3. ОБРАБОТКА ПОВЕРХНОСТЕЙ РЕЗА ДЕТАЛЕЙ 64 25/.

4. СВАРНЫЕ ШВЫ ПО ГОСТ 5264-80.

					42.68.01.50СБ	
					СТЕНКА	ЛИТ. / МАССА 216,4 / МАСШТАБ 1:20
ИЗМ.	ЛИСТ	N° ДОКУМ.	ПОДП.	ДАТА		ЛИСТ / ЛИСТОВ 1
РАЗРАБ.		КУЗЬМИН				ЛАТГИПРОПРОМ
ПРОВ.		КОЛМЕЦ				
Т.КОНТР.						
Н.КОНТР.		КОЛМЕЦ				
УТВ.						

КОПИРОВАЛ А4 ФОРМАТ А3

42.68.01.151

Серия 5.903-9 Выпуск 9

√(√)

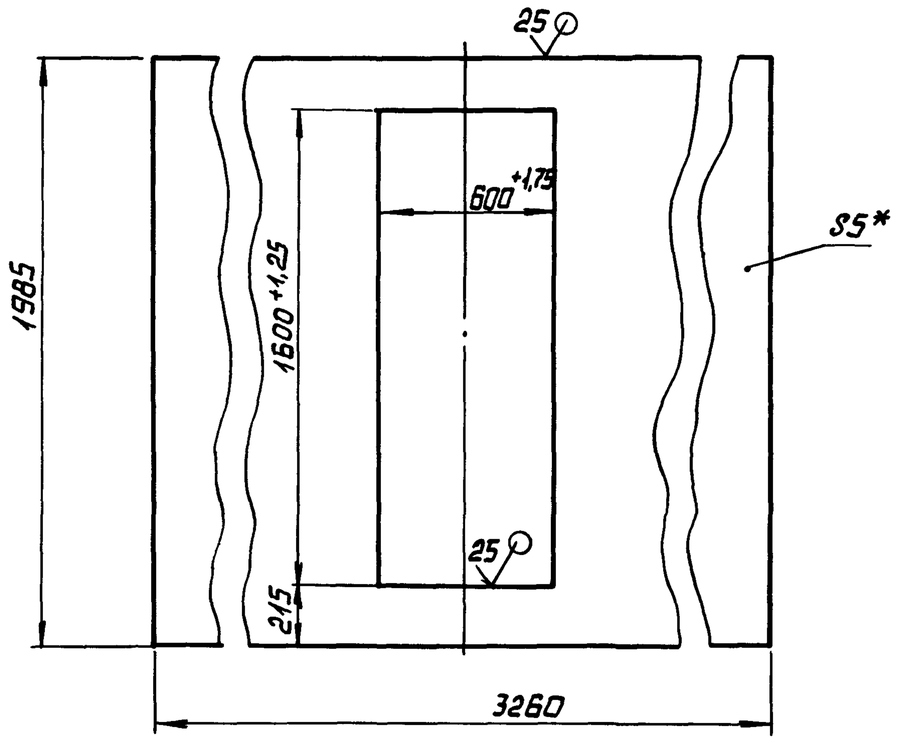

1* РАЗМЕР ДЛЯ СПРАВОК.

2. ± IT14/2.

					42.68.01.151	
					СТЕНКА	ЛИТ. / МАССА 216,3 / МАСШТАБ 1:20
ИЗМ.	ЛИСТ	N° ДОКУМ.	ПОДП.	ДАТА		ЛИСТ / ЛИСТОВ
РАЗРАБ.		КУЗЬМИН				ЛАТГИПРОПРОМ
ПРОВ.		КОЛМЕЦ				
Т.КОНТР.						
Н.КОНТР.		КОЛМЕЦ				
УТВ.						

ЛИСТ 5 ГОСТ 19903-74 / ВСТ3КП2 ГОСТ 14637-74

КОПИРОВАЛ А4 ФОРМАТ А4

Серия 5.903-9 Выпуск 9

ФОРМАТ	ЗОНА	ПОЗ.	ОБОЗНАЧЕНИЕ	НАИМЕНОВАНИЕ	КОЛ.	ПРИМЕЧАНИЕ
				ДОКУМЕНТАЦИЯ		
А4			42.68.01.160СБ	СБОРОЧНЫЙ ЧЕРТЕЖ		
				СБОРОЧНЫЕ ЕДИНИЦЫ		
А4		1	42.08.02.200	ИЛЛЮМИНАТОР	1	
				ДЕТАЛИ		
А4		2	42.68.01.161	ЩИТ	1	
А4		3	42.68.01.162	НАВЕС	2	

Инв. N подл. | Подпись и дата | Взам. инв. N | Инв. N дубл. | Подпись и дата

					42.68.01.160	
					ДВЕРКА	ЛИТ. / ЛИСТ / ЛИСТОВ 1
ИЗМ.	ЛИСТ	N° ДОКУМ.	ПОДП.	ДАТА		ЛАТГИПРОПРОМ
РАЗРАБ.		КУЗЬМИН				
ПРОВ.		КОЛМЕЦ				
Н.КОНТР.		КОЛМЕЦ				
УТВ.						

КОПИРОВАЛ А4 ФОРМАТ А4

Выпуск 9

Серия 5.903-9

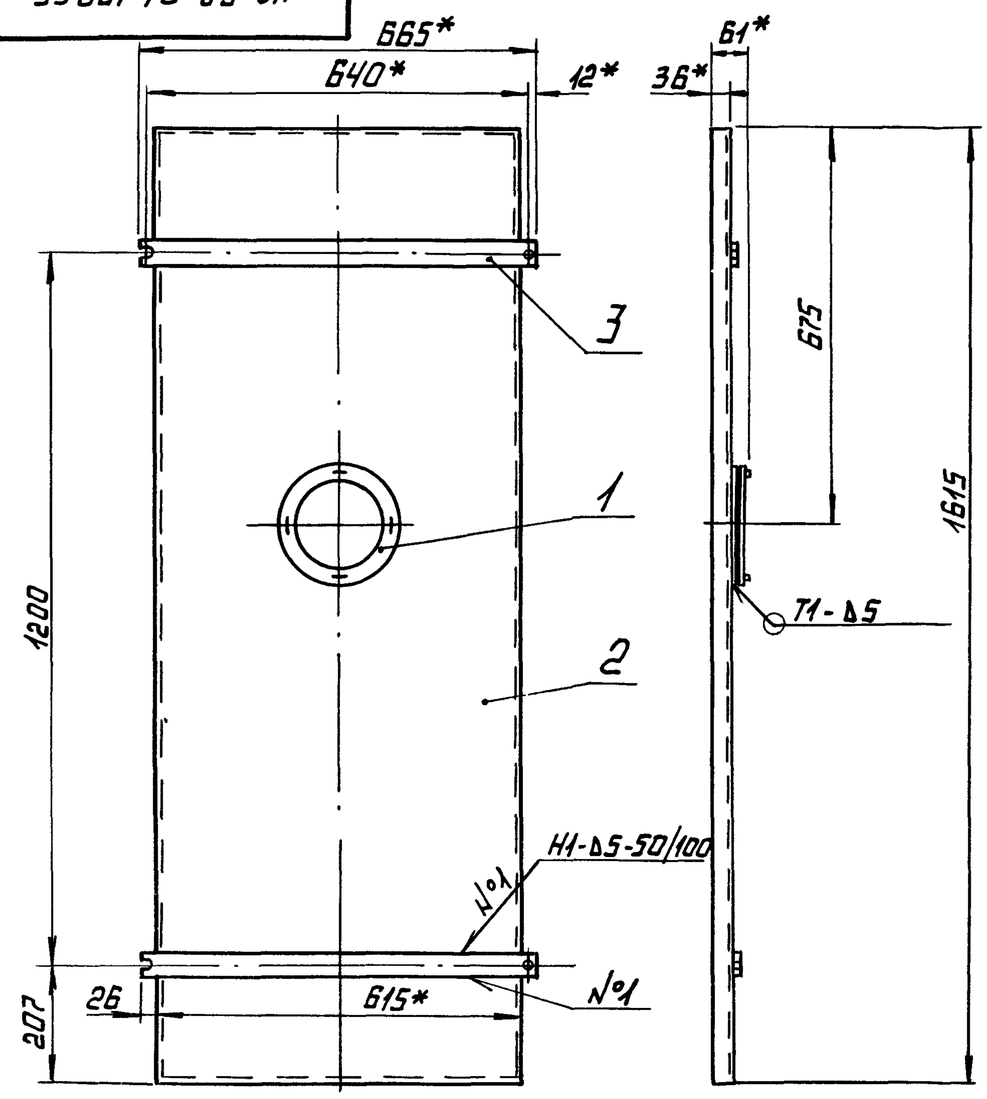

1.* РАЗМЕРЫ ДЛЯ СПРАВОК.

2. ± IT14/2

3. СВАРНЫЕ ШВЫ ПО ГОСТ 5264-80.

					42.68.01.160 СБ		
ИЗМ	ЛИСТ	N° ДОКУМ.	ПОДП.	ДАТА	ДВЕРКА	ЛИТ.	МАССА / МАСШТАБ
РАЗРАБ.		КУЗЬМИН					31 / 1:10
ПРОВ.		КОЛМЕЦ				ЛИСТ	ЛИСТОВ 1
Т.КОНТР.							
Н.КОНТР.		КОЛМЕЦ			ЛАТГИПРОПРОМ		
УТВ.							

Копировал — Формат А4

Выпуск 9

Серия 5.903-9

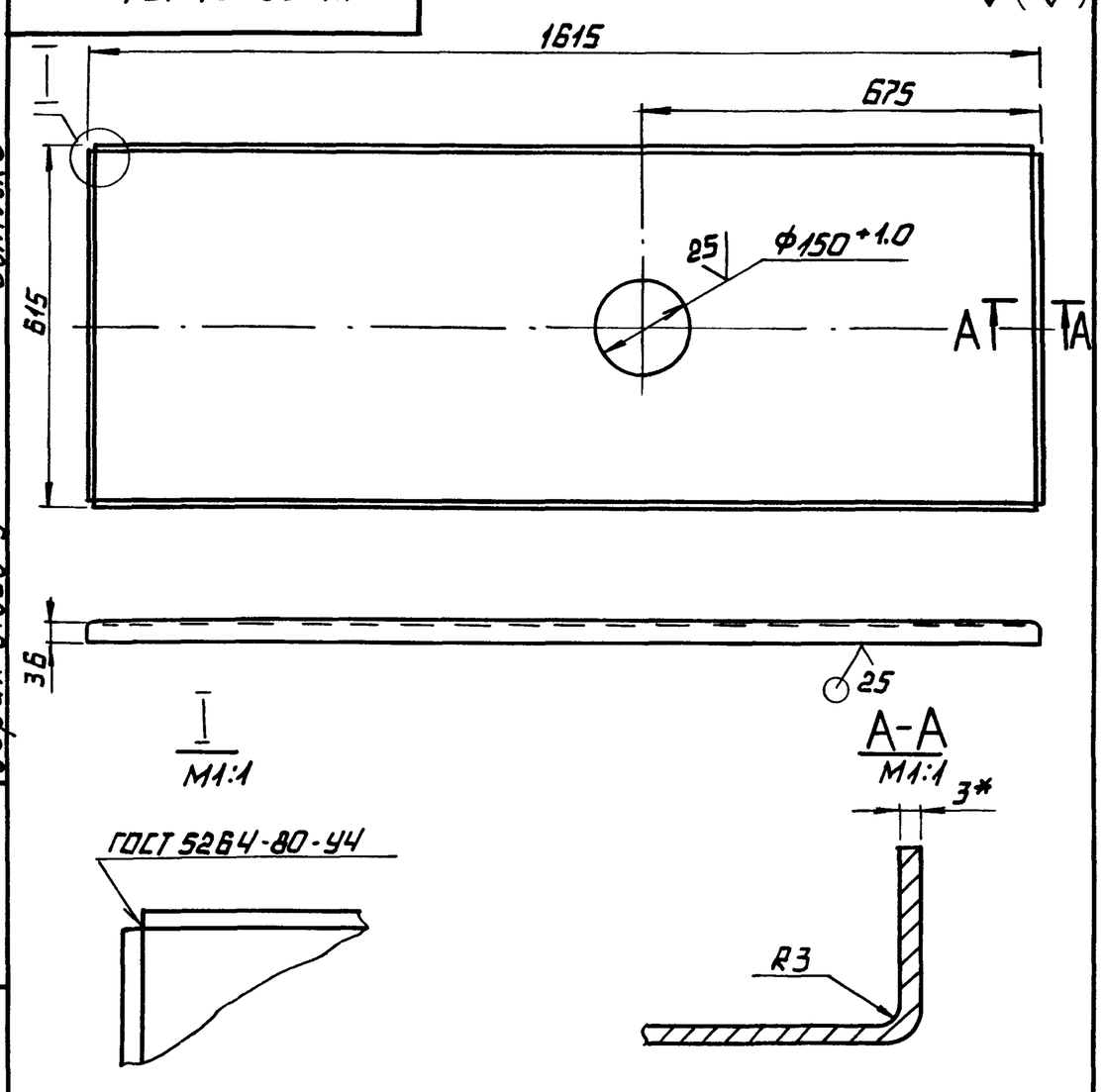

1.* РАЗМЕР ДЛЯ СПРАВОК.

2. ± IT14/2.

					42.68.01.161		
ИЗМ	ЛИСТ	N° ДОКУМ.	ПОДП.	ДАТА	ЩИТ	ЛИТ.	МАССА / МАСШТАБ
РАЗРАБ.		КУЗЬМИН					26,13 / 1:10
ПРОВ.		КОЛМЕЦ				ЛИСТ	ЛИСТОВ 1
Т.КОНТР.							
Н.КОНТР.		КОЛМЕЦ			ЛИСТ 3 ГОСТ 19903-74 / Вст3кп4 ГОСТ 16523-70	ЛАТГИПРОПРОМ	
УТВ.							

Копировал — Формат А4

Выпуск 9

Серия 5.903-9

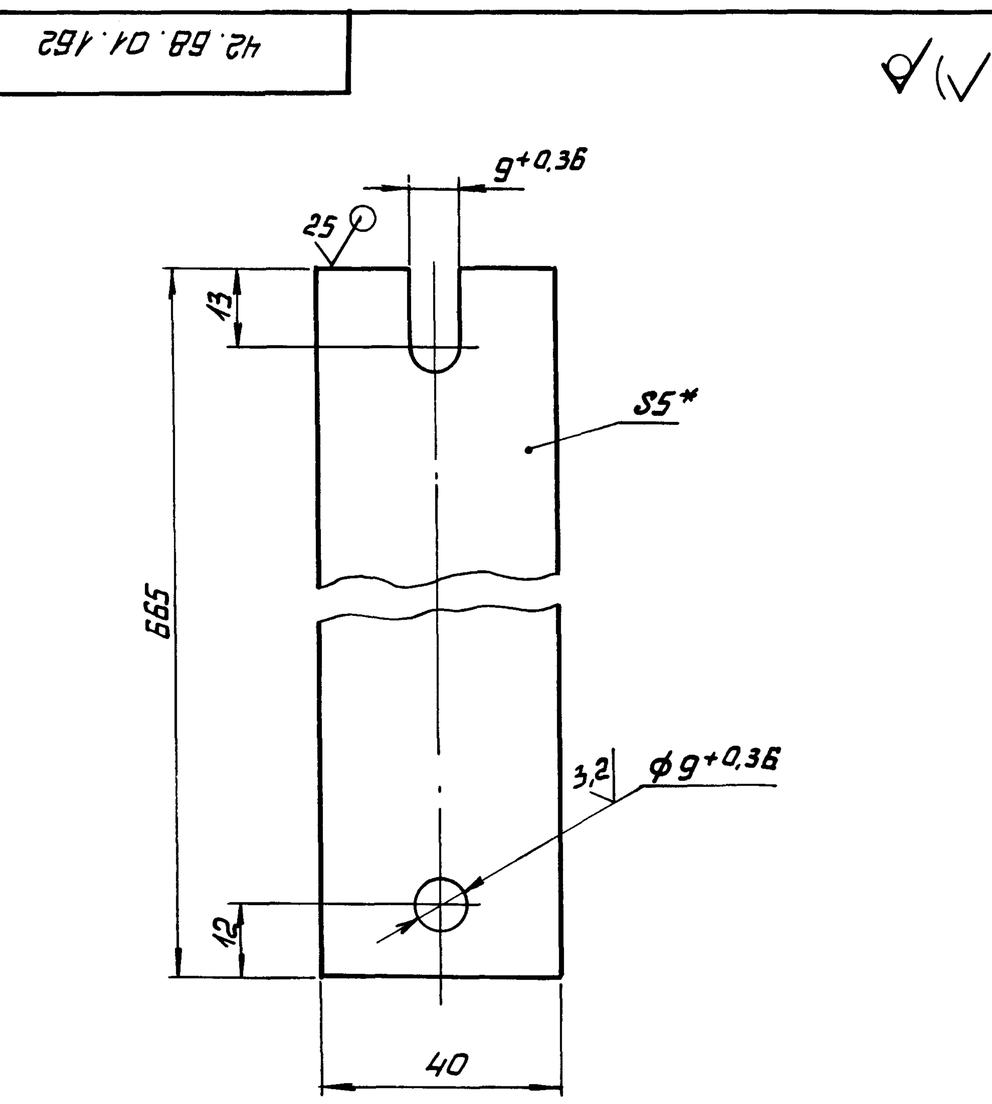

1.* РАЗМЕР ДЛЯ СПРАВОК.

2. ± IT14/2.

					42.68.01.162		
ИЗМ	ЛИСТ	N° ДОКУМ.	ПОДП.	ДАТА	НАВЕС	ЛИТ.	МАССА / МАСШТАБ
РАЗ РАБ.		КУЗЬМИН				И	1,05 / 1:1
ПРОВ.		КОЛМЕЦ				ЛИСТ	ЛИСТОВ 1
Т.КОНТР.							
Н.КОНТР.		КОЛМЕЦ			ЛИСТ 5 ГОСТ 19903-74 / Вст3кп2 ГОСТ 14637-79	ЛАТГИПРОПРОМ	
УТВ.							

Копировал — Формат А4

Выпуск 9

Серия 5.903-9

ФОРМАТ	ЗОНА	ПОЗ.	ОБОЗНАЧЕНИЕ	НАИМЕНОВАНИЕ	КОЛ.	ПРИМЕЧАНИЕ
				ДОКУМЕНТАЦИЯ		
А4			42.68.01.200 СБ	СБОРОЧНЫЙ ЧЕРТЕЖ		
				СБОРОЧНЫЕ ЕДИНИЦЫ		
А4		1	42.67.01.210	ПЛАСТИНА	45	
А4		2	42.68.01.210	ГРЕБЕНКА	4	
А4		3	42.68.01.220	БАЛКА	1	
		4	01	БАЛКА	1	
А4		5	42.67.01.240	СТЕНКА	1	
				ДЕТАЛИ		
А3		6	42.67.01.201	СТЕНКА	1	
А4		7	42.66.03.202	ПРОКЛАДКА	24	
				СТАНДАРТНЫЕ ИЗДЕЛИЯ		
		8		БОЛТ М10×2,5 4б ГОСТ 7798-70	24	
		9		ГАЙКА М10,5 ГОСТ 5915-70	24	
		10		ШАЙБА 10 ГОСТ 11371-78	24	

					42.68.01.200		
ИЗМ	ЛИСТ	N° ДОКУМ.	ПОДП.	ДАТА	СЕПАРАТОР	ЛИТ.	ЛИСТ / ЛИСТОВ
РАЗРАБ.		КУЗЬМИН					1
ПРОВ.		КОЛМЕЦ				ЛАТГИПРОПРОМ	
Н.КОНТР.		КОЛМЕЦ					
УТВ.							

Копировал — Формат А4

42.68.01.200 СБ

Выпуск 9

Серия 5.903-9

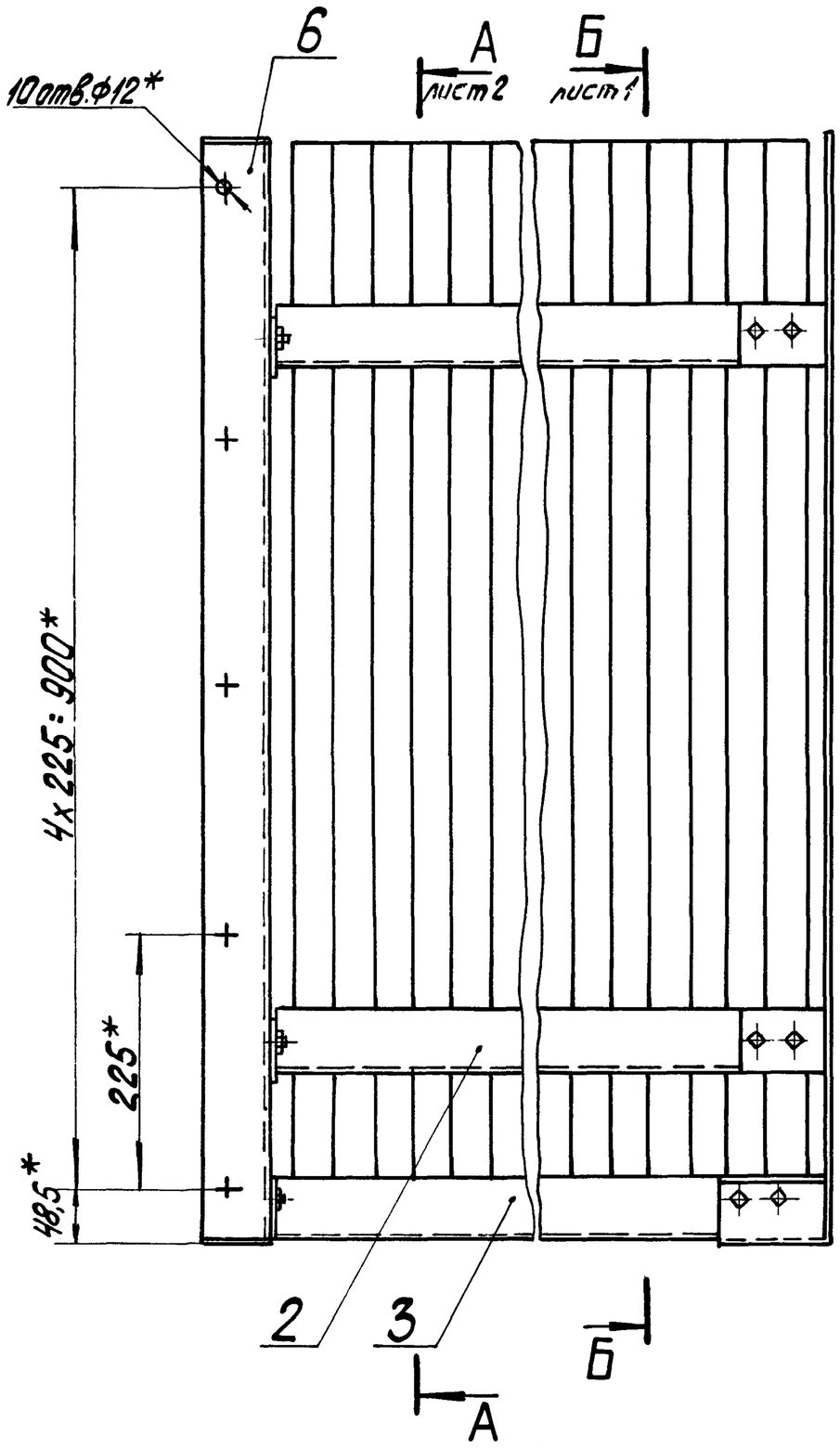

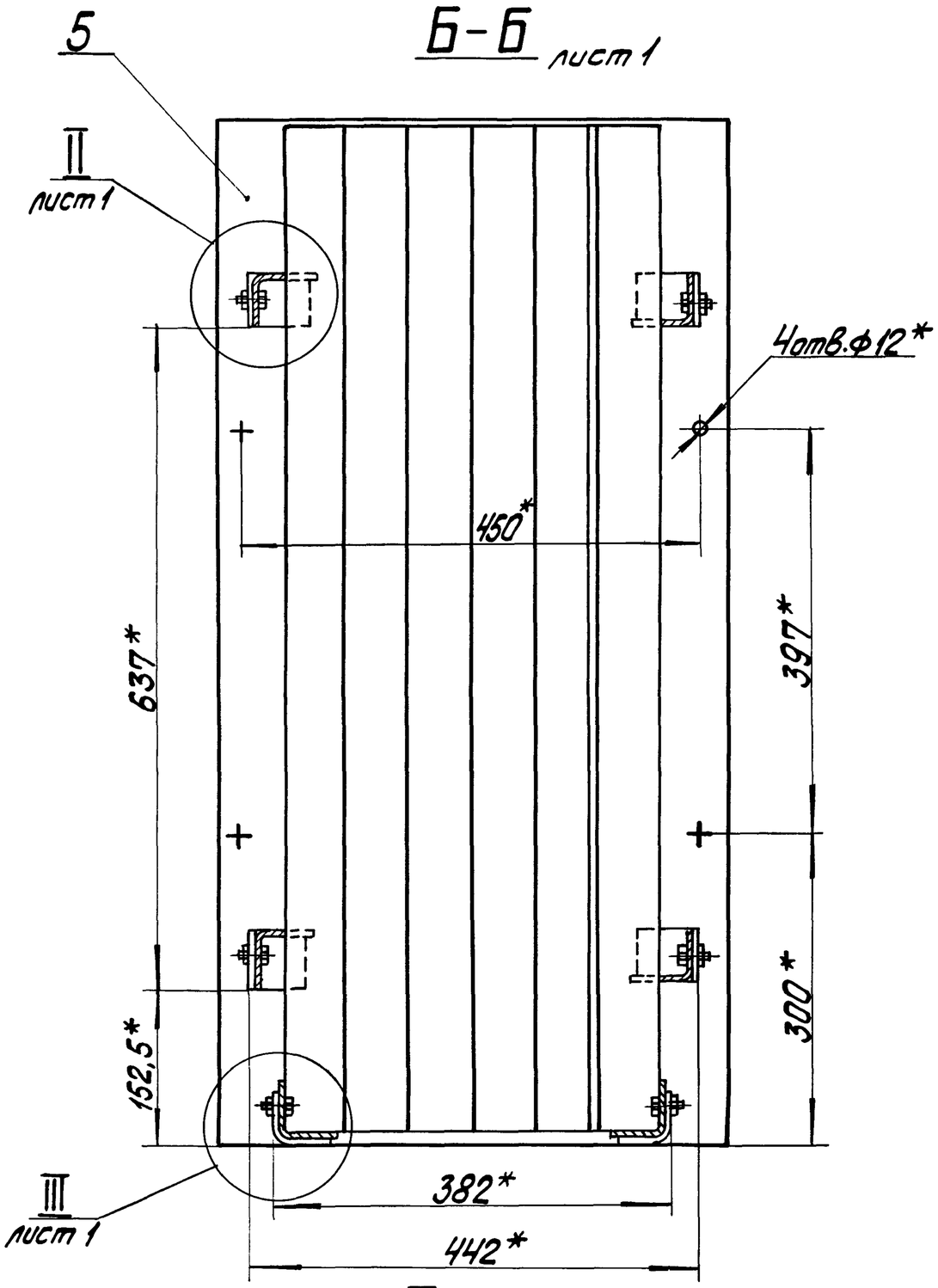

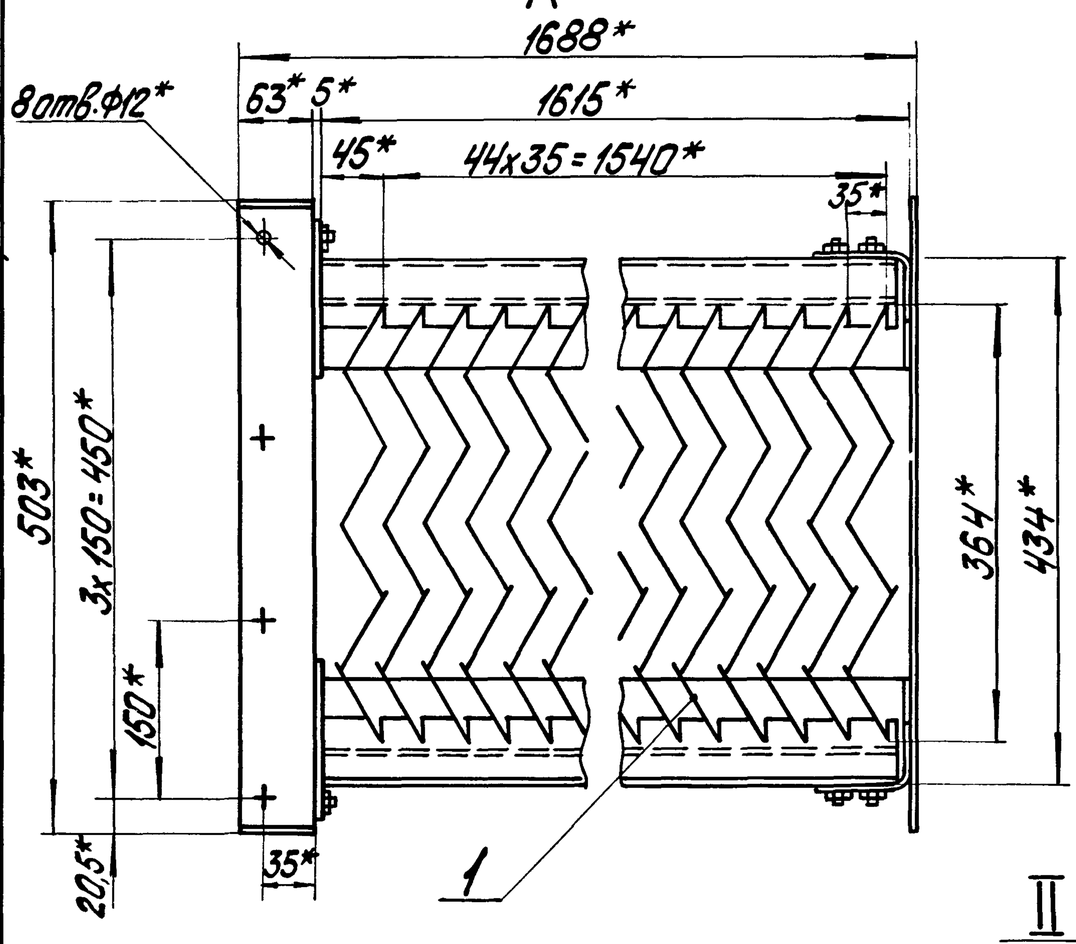

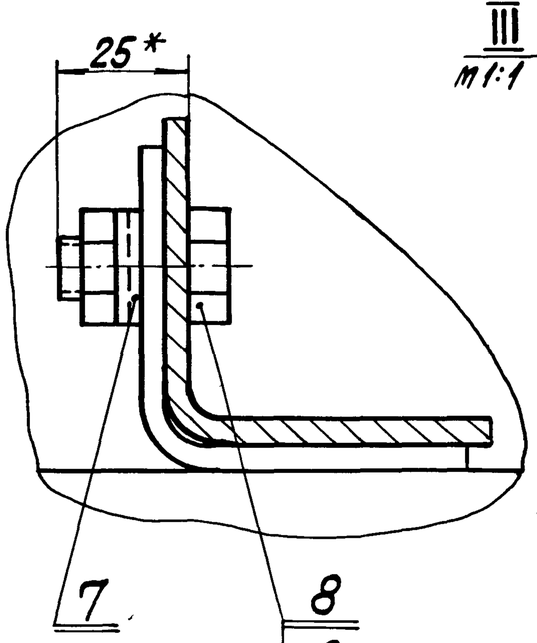

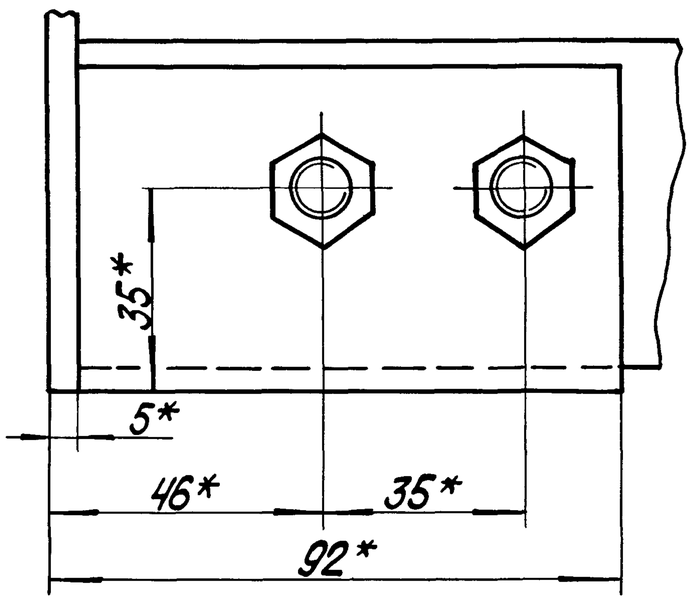

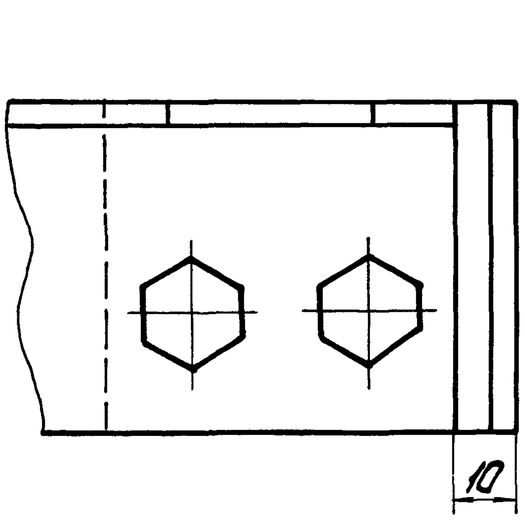

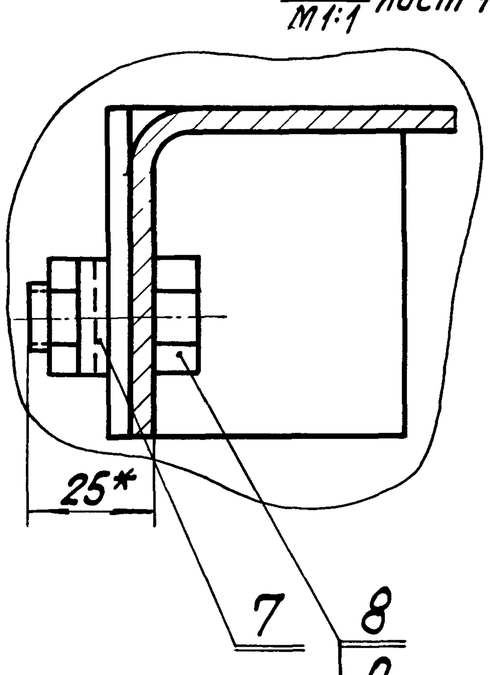

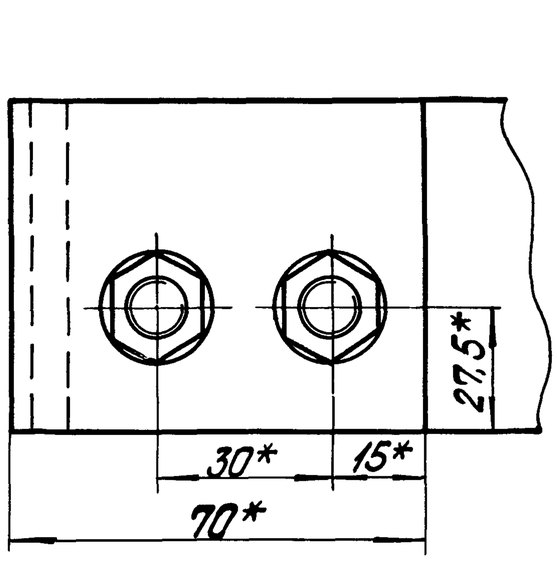

* Размеры для справок.

				42.68.01.200 СБ		
Изм. Лист	№ докум.	Подпись	Дата			
Разраб.	Кузьмин			Сепаратор	Лит.	Масса 230 / Масштаб 1:5
Пров.	Колпец				Лист 1	Листов 2
Т.контр.					ЛАТГИПРОПРОМ	
Н.контр.	Колпец					
Утв.						

Копировал 22999-10 31 Формат А2

А-А
лист 1

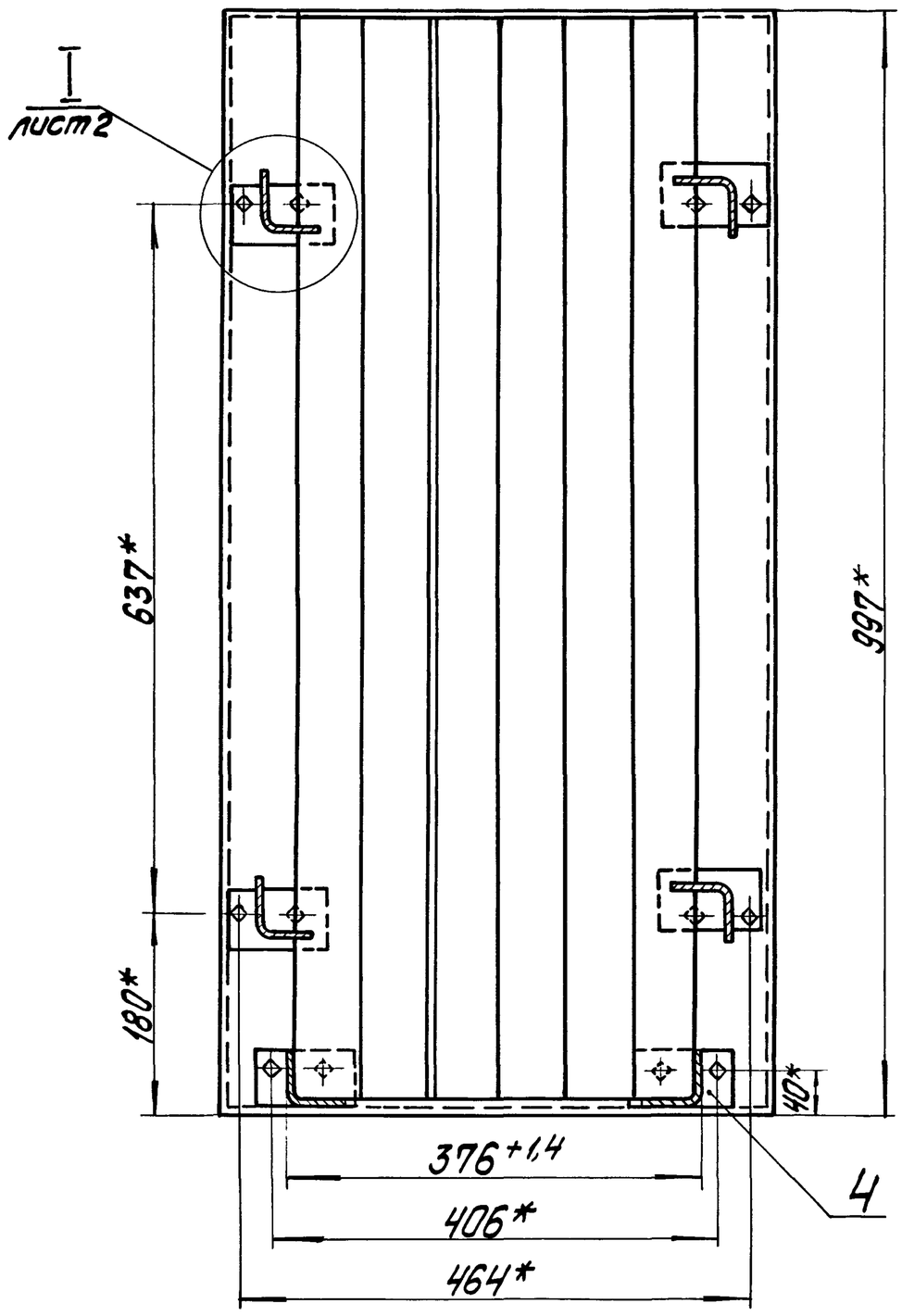

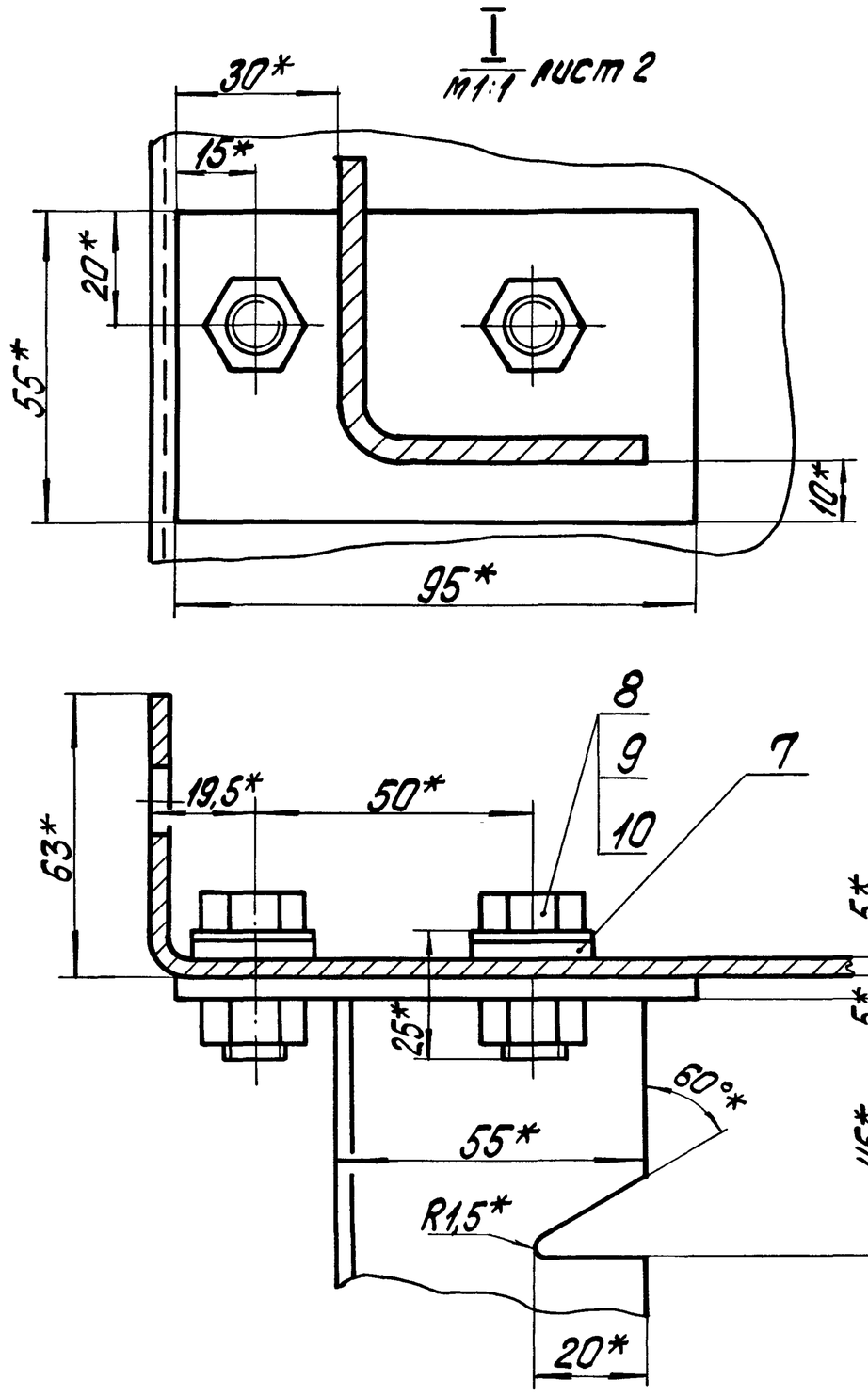

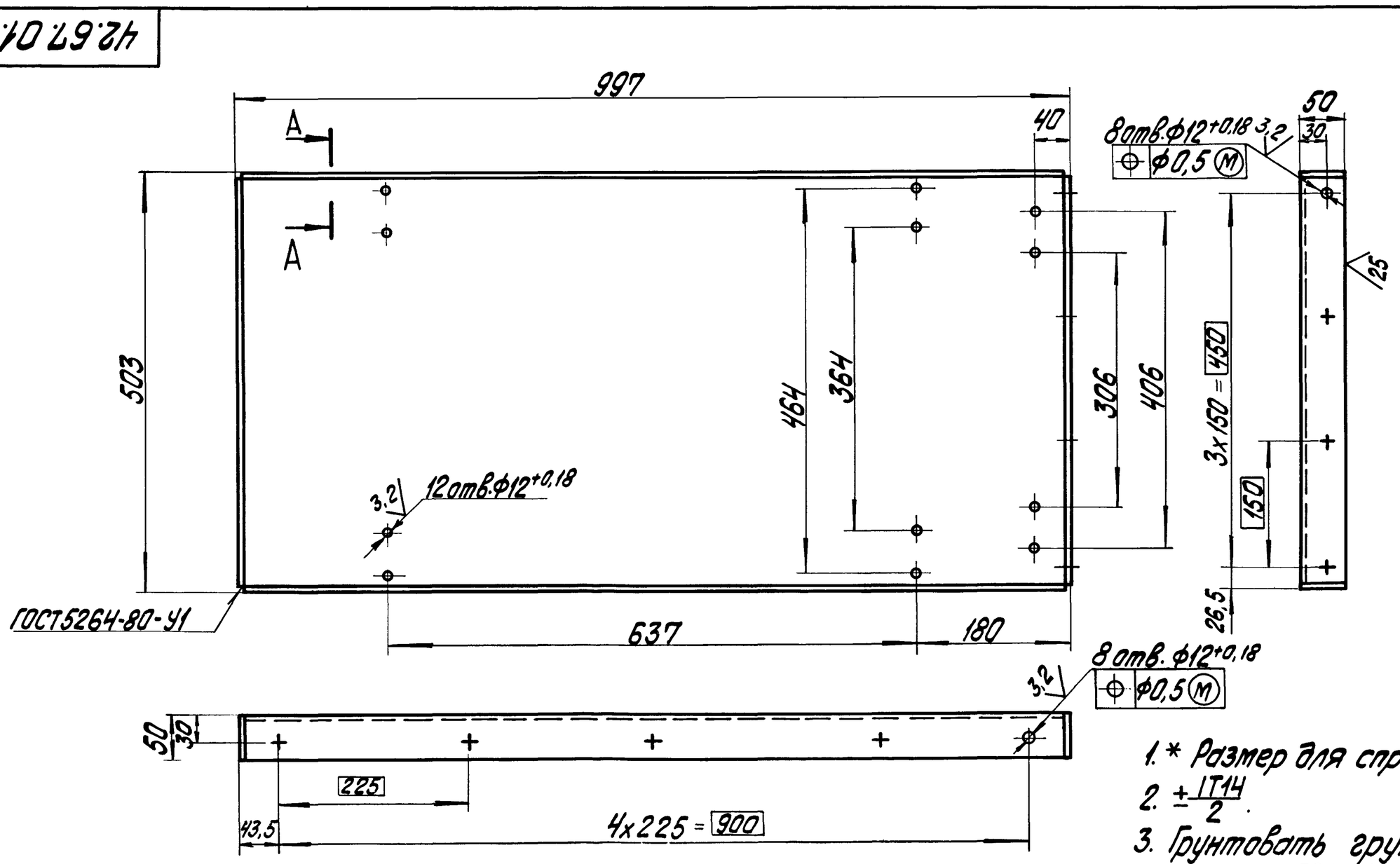

А-А
М1:1

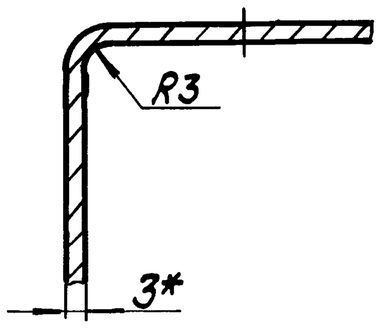

1.* Размер для справок.
2. $\pm\frac{IT14}{2}$.
3. Грунтовать грунтом ХС-010 по ГОСТ 9355-81.

Изм.	Лист	№ докум.	Подпись	Дата	42.67.01.201			
Разраб.		Кузьмин			Стенка	Лит.	Масса	Масштаб
Пров.		Колпец					15,55	1:5
Т.контр.						Лист	Листов 1	
Н.контр.		Колпец			Лист 3 ГОСТ 19903-74 Вст3кп4 ГОСТ 16523-70	ЛАТГИПРОПРОМ		
Утв.								

Выпуск 9

Серия 5.903-9

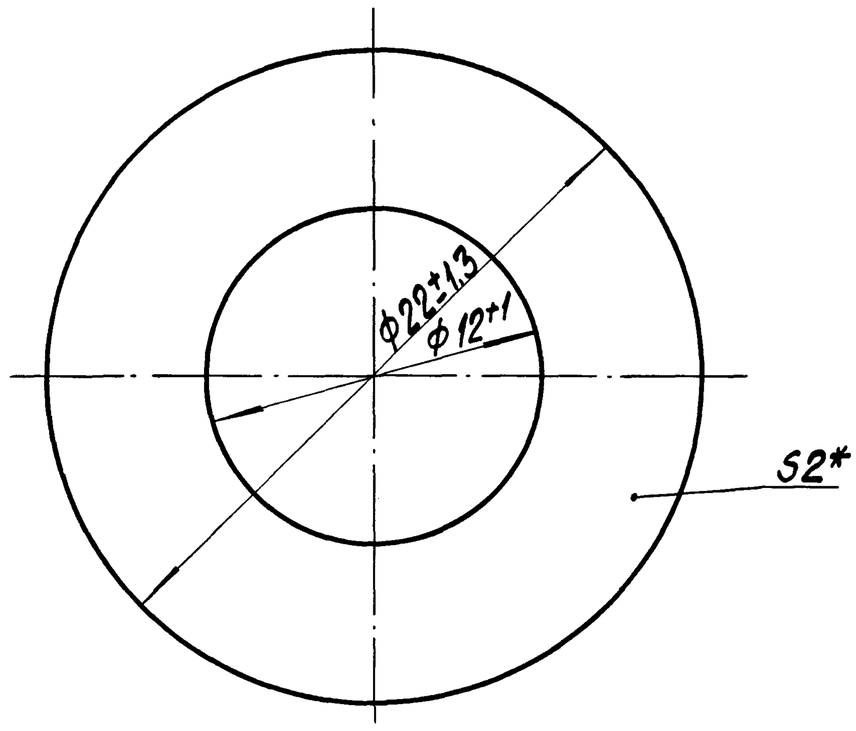

* Размер для справок.

Изм.	Лист	№ докум.	Подпись	Дата
Разраб.		Кузьмин		
Пров.		Колпец		
Т.контр.				
Н.контр.		Колпец		
Утв.				

42.66.03.202

Прокладка

Лит.	Масса	Масштаб
	0,001	5:1
Лист	Листов 1	

Пластина I. лист ТМКЩ-М-2-9,9 ГОСТ 7338-77

ЛАТГИПРОПРОМ

Копировал Формат А4

Инв.№ подл. | Подпись и дата | Взам.инв.№ | Инв.№ дубл. | Подпись и дата

Формат	Зона	Поз.	Обозначение	Наименование	Кол.	Примечание
				Документация		
А3			42.67.01.210 СБ	Сборочный чертеж		
				Детали		
А3		1	42.67.01.211	Пластина	1	
Б4		2	42.67.01.212	Отражатель		
				лист 1 ГОСТ 19903-74 / ВСт3кп4 ГОСТ 16523-70		
				990±1,55×15±0,215 мм	2	0,12 кг

Изм.	Лист	№ докум.	Подпись	Дата
Разраб.		Кузьмин		
Пров.		Колпец		
Н.контр.		Колпец		
Утв.				

42.67.01.210

Пластина

Лит.	Лист	Листов
		1

ЛАТГИПРОПРОМ

Копировал Формат А4

Выпуск 9

Серия 5.903-9

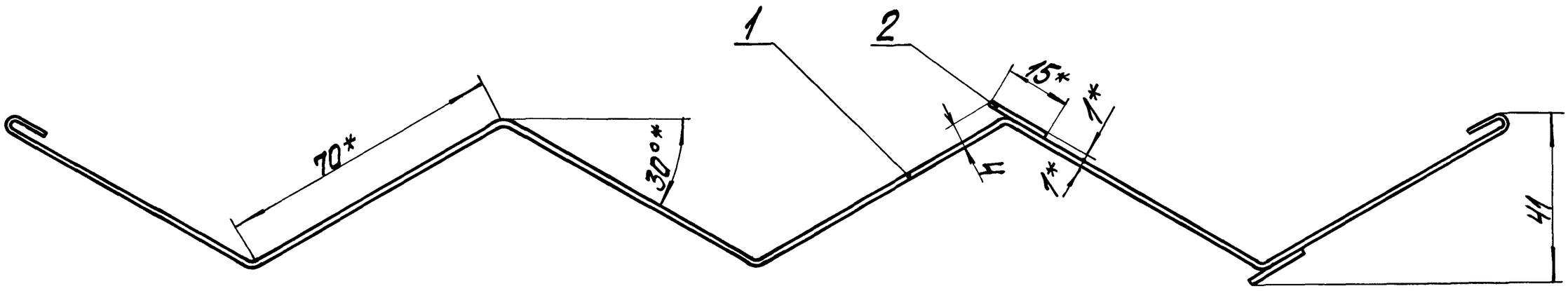

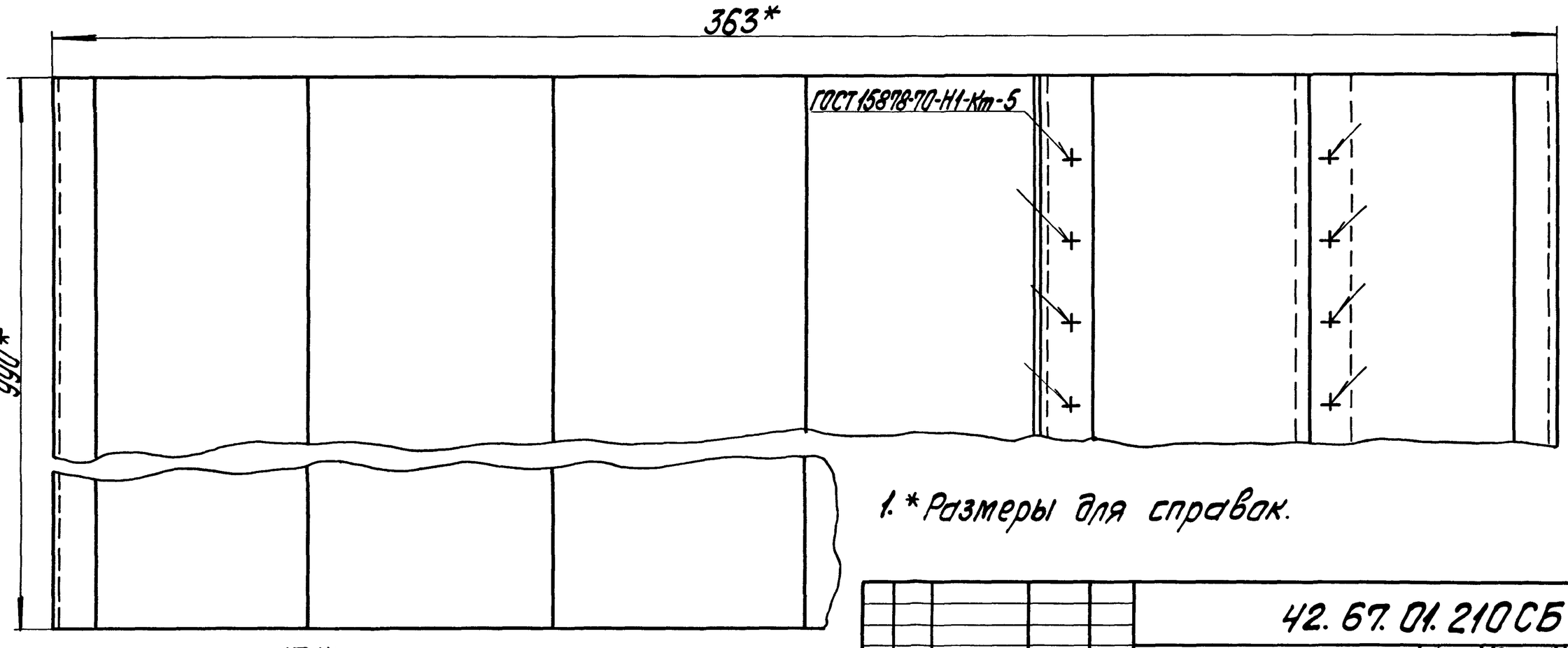

1.* Размеры для справок.

2. $\pm\frac{IT14}{2}$.

3. Обработка поверхностей реза деталей Бч $\sqrt{25}$.

4. Грунтовать грунтом ХС-010 ГОСТ 9355-81.

Изм.	Лист	№ докум.	Подпись	Дата
Разраб.		Кузьмин		
Пров.		Колпец		
Т.контр.				
Н.контр.		Колпец		
Утв.				

42.67.01.210 СБ

Пластина

Лит.	Масса	Масштаб
	3,74	1:1
Лист	Листов 1	

ЛАТГИПРОПРОМ

42.67.01.211

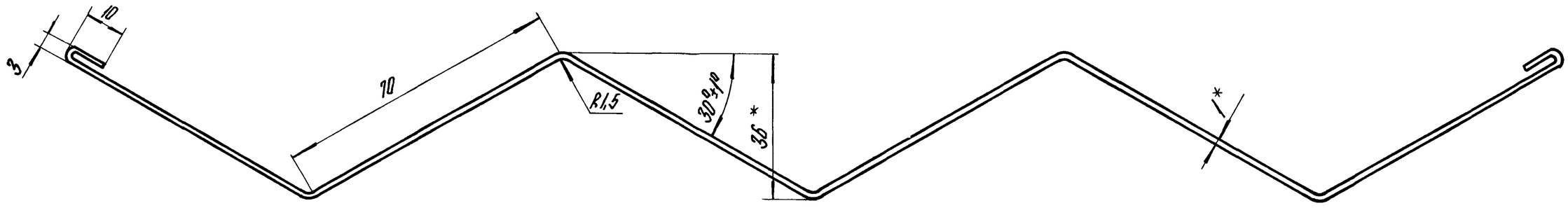

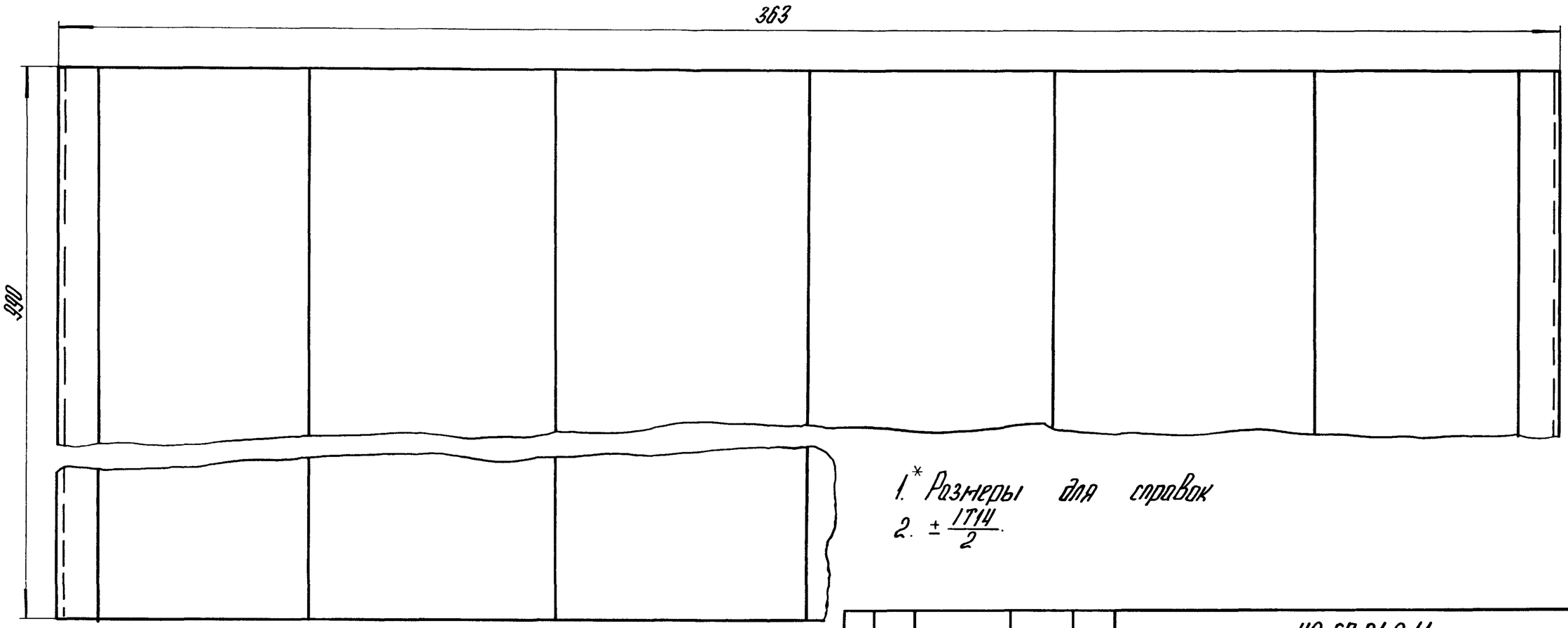

1.* Размеры для справок

2. $\pm \frac{IT14}{2}$.

Изм.	Лист	№ докум.	Подпись	Дата	42.67.01.211			
Разраб.		Кузьмин			Пластина	Лит.	Масса	Масштаб
Пров.		Колмец					3,5	1:1
Т.контр.						Лист	Листов 1	
Н.контр.		Колмец			Лист 1 ГОСТ 19903-74 / Вст3кп2 ГОСТ 16523-70	ЛАТГИПРОПРОМ		
Утв.								

Копировал А4 — Формат А3

Выпуск 9 — Серия 5.903-9

Формат	Зона	Поз.	Обозначение	Наименование	Кол.	Примечание
				Документация		
А3			42.68.01.210 СБ	Сборочный чертеж		
				Детали		
Б4		1	42.68.01.211	Гребенка		
				Уголок 55×55×3 ГОСТ 19771-74 / Вст3кп2 ГОСТ 14474-76	1	3,8 кг
Б4		2	42.68.01.212	Пластина		
				Лист 5 ГОСТ 19903-74 / Вст3кп2 ГОСТ 14637-79	1	0,2 кг

Изм.	Лист	№ докум.	Подпись	Дата	42.68.01.210			
Разраб.		Кузьмин			Гребенка	Лит.	Лист	Листов 1
Пров.		Колмец				ЛАТГИПРОПРОМ		
Н.контр.		Колмец						
Утв.								

Копировал А4 — Формат А4

Формат	Зона	Поз.	Обозначение	Наименование	Кол.	Примечание
				Документация		
А4			42.68.01.220 СБ	Сборочный чертеж		
				Детали		
Б4		1	42.68.01.221	Пластина		
				Лист 5 ГОСТ 19903-74 / Вст3кп2 ГОСТ 14637-79	1	0,2 кг
				Переменные данные для исполнения		
				42.68.01.220		
				Детали		
Б4		2	42.68.01.222	Балка		
				Уголок 55×55×3 ГОСТ 19771-74 / Вст3кп2 ГОСТ 14474-74	1	3,97 кг
				42.68.01.220-01		
				Детали		
Б4		2	42.68.01.222-01	Балка		
				Уголок 55×55×3 ГОСТ 19771-74 / Вст3кп2 ГОСТ 14474-74	1	3,97 кг

Изм.	Лист	№ докум.	Подпись	Дата	42.68.01.220			
Разраб.		Кузьмин			Балка	Лит.	Лист	Листов 1
Пров.		Колмец				ЛАТГИПРОПРОМ		
Н.контр.		Колмец						
Утв.								

Копировал А4

42.68.01.210 СБ

Выпуск 9

Серия 5.903-9

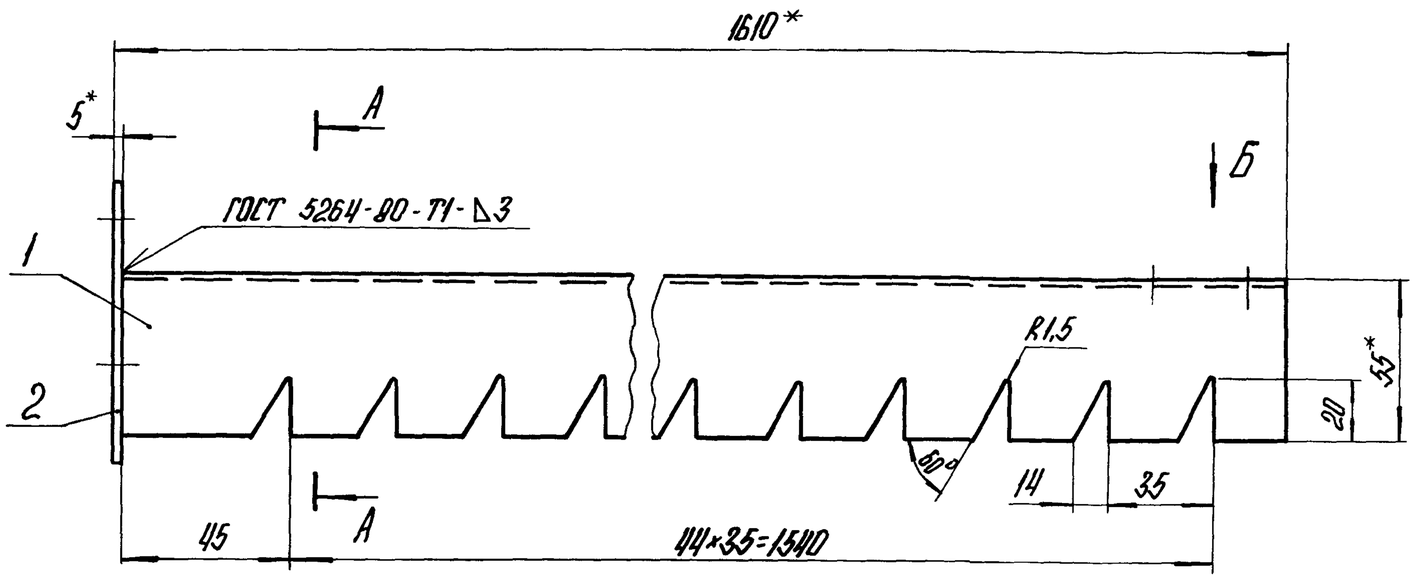

Вид Б

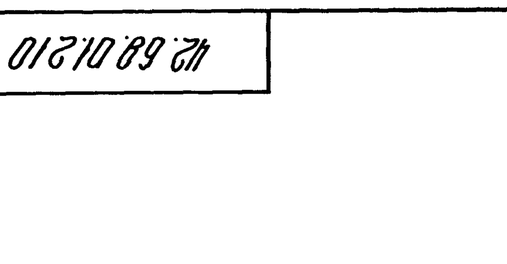

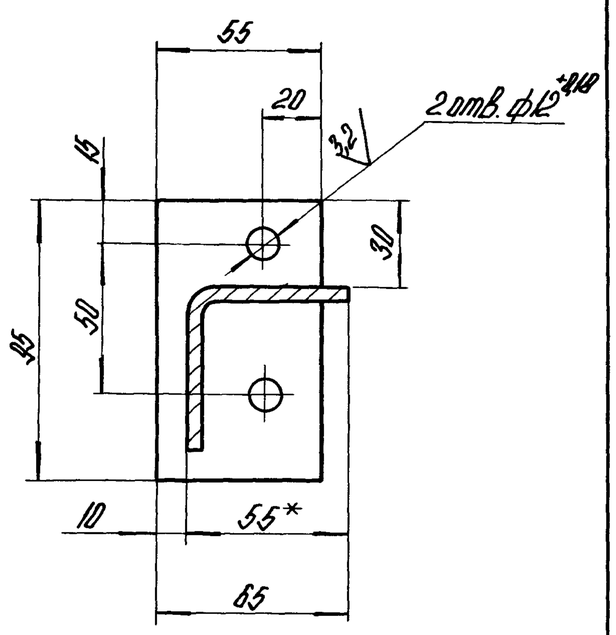

1.* Размеры для справок.

2. $\pm\frac{IT14}{2}$.

3. Обработка поверхностей реза деталей Б4 $\sqrt{}^{25}$.

4. Грунтовать грунтом ХС-010 по ГОСТ 9355-81.

					42.68.01.210 СБ	
Изм.	Лист	№ докум.	Подпись	Дата	Гребенка	Лит. / Масса / Масштаб
Разраб.		Кузьмин				4 / 1:2
Пров.		Колмец				Лист / Листов 1
Т.контр.						
Н.контр.		Колмец				ЛАТГИПРОПРОМ
Утв.						

Копировал

Формат А3

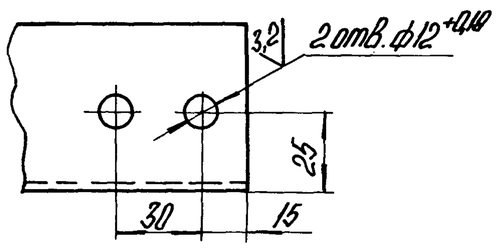

42.68.01.220 СБ

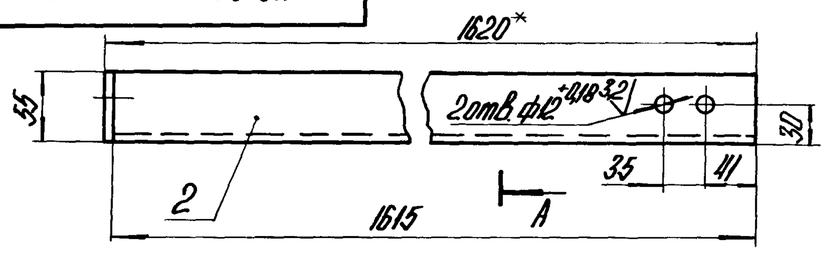

А-А

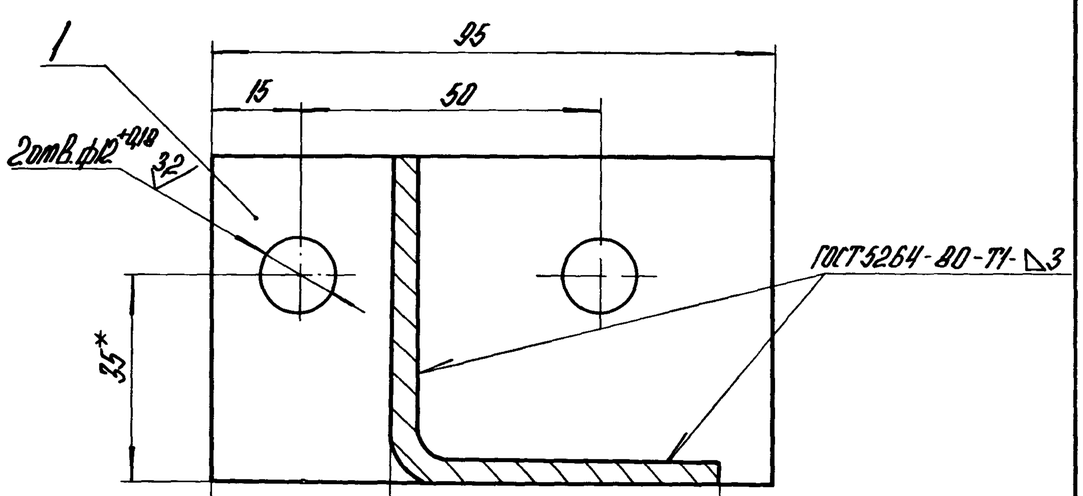

42.68.01.220-01 СБ - зеркальное отражение
Остальное см. 42.68.01.220 СБ

1.* Размеры для справок

2. $\pm\frac{IT14}{2}$.

3. Обработка поверхностей реза деталей Б4 $\sqrt{}^{25}$.

4. Грунтовать грунтом ХС-010 по ГОСТ 9355-81.

					42.68.01.220 СБ		
Изм.	Лист	№ докум.	Подпись	Дата	Балка	Лит.	Масса / Масштаб
Разраб.		Кузьмин					4,2 / 1:5
Пров.		Колмец				Лист	Листов 1
Т.контр.							
Н.контр.		Колмец				ЛАТГИПРОПРОМ	
Утв.							

Копировал

Формат А4

Формат	Зона	Поз.	Обозначение	Наименование	Кол.	Примечание
				Документация		
А3			42.67.01.240 СБ	Сборочный чертеж		
				Детали		
А4		1	42.66.03.241	Лапа	4	
А4		2	42.66.03.242	Лапа	1	
		3	01	Лапа	1	
Б4		4	42.67.01.243	Стенка		
				Лист 5 ГОСТ 19903-74 / Вст3кп2 ГОСТ 14637-79	1	19,69 кг

Выпуск 9

Серия 5.903-9

Подпись и дата

Инв. № подл.

Взам. инв. №

Инв. № дубл.

Подпись и дата

					42.67.01.240		
Изм.	Лист	№ докум.	Подпись	Дата	Стенка	Лит.	Лист / Листов
Разраб.		Кузьмин					/ 1
Пров.		Колмец				ЛАТГИПРОПРОМ	
Н.контр.		Колмец					
Утв.							

Копировал

Формат А4

42.67.01.240 СБ

Серия 5.903-9 Выпуск 9

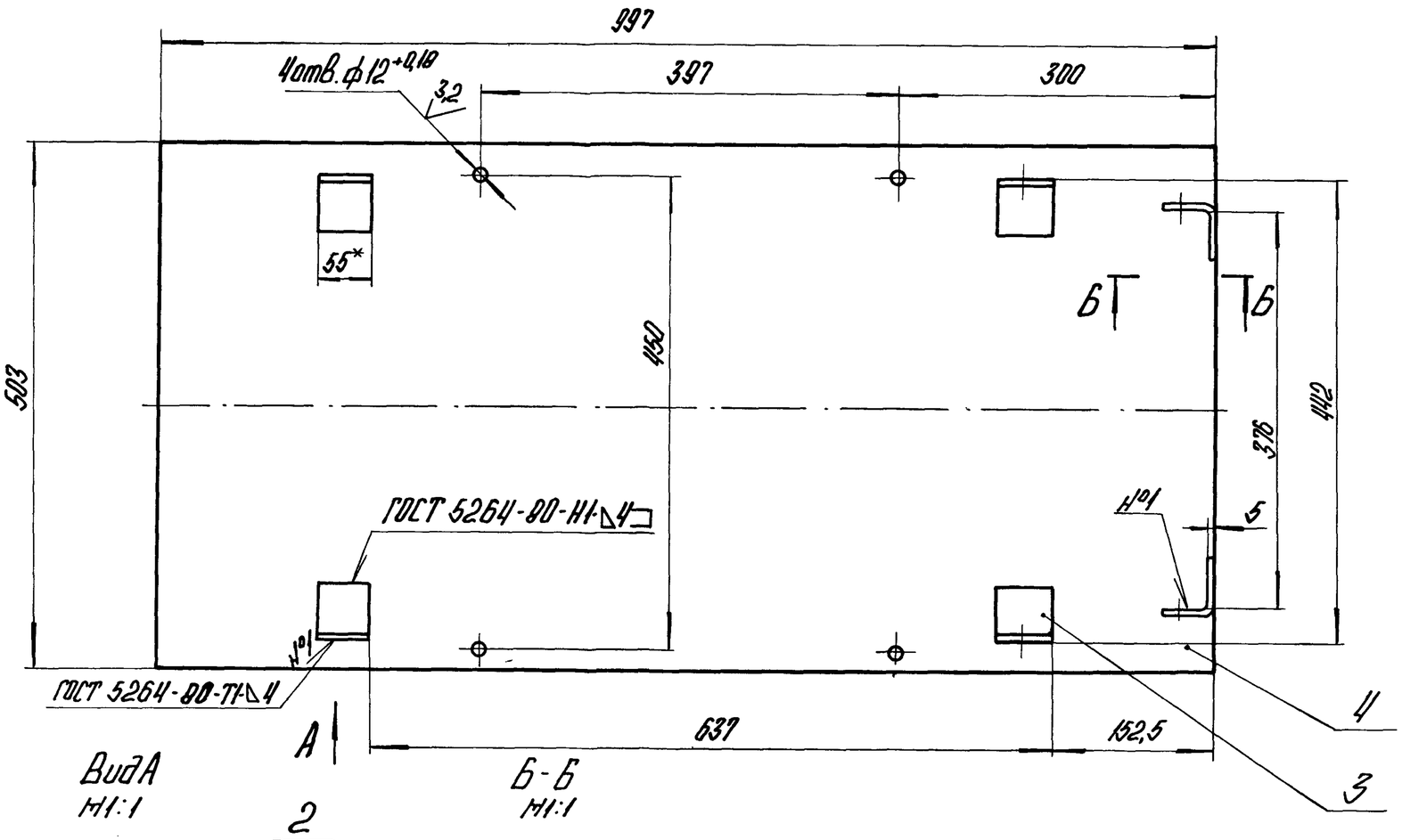

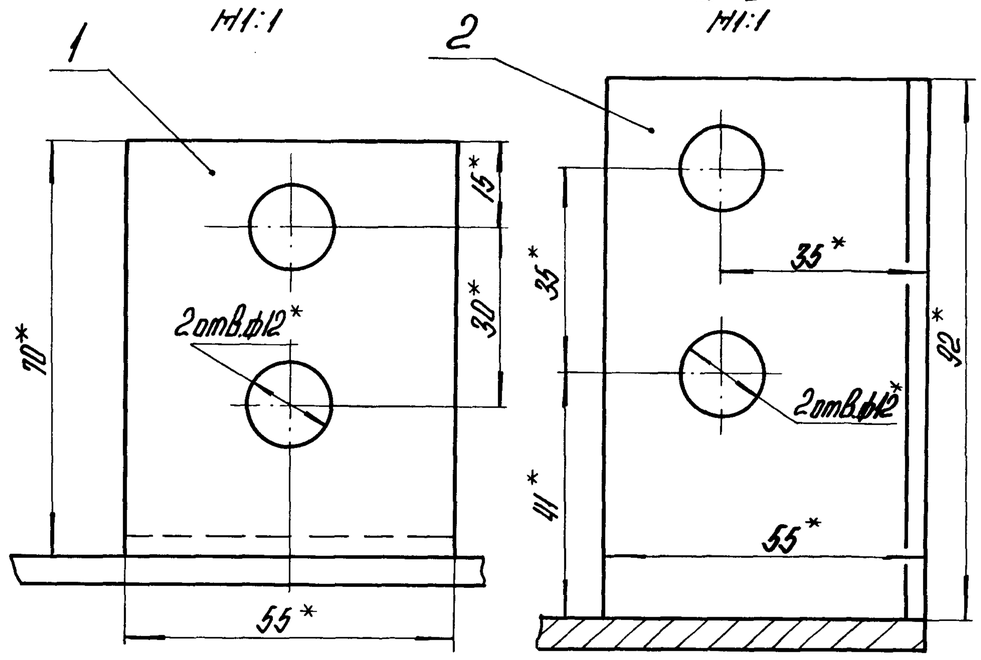

1.* Размеры для справок.

2. $\pm\frac{IT14}{2}$.

3. Обработка поверхностей реза деталей Б4 $\sqrt{}^{25}$.

4. Грунтовать грунтом ХС-010 по ГОСТ 9355-81.

					42.67.01.240 СБ	
Изм.	Лист	№ докум.	Подпись	Дата	Стенка	Лит. / Масса / Масштаб: 20,29 / 1:5
Разраб.		Кузьмин				Лист / Листов 1
Пров.		Колмец				ЛАТГИПРОПРОМ
Контр.						
Н. контр.		Колмец				
Утв.						

Копировал А4 Формат А3

Инв. № подл. | Подпись и дата | Взам. инв. № | Инв. № дубл. | Подпись и дата

Серия 5.903-9 Выпуск 9

42.66.03.241

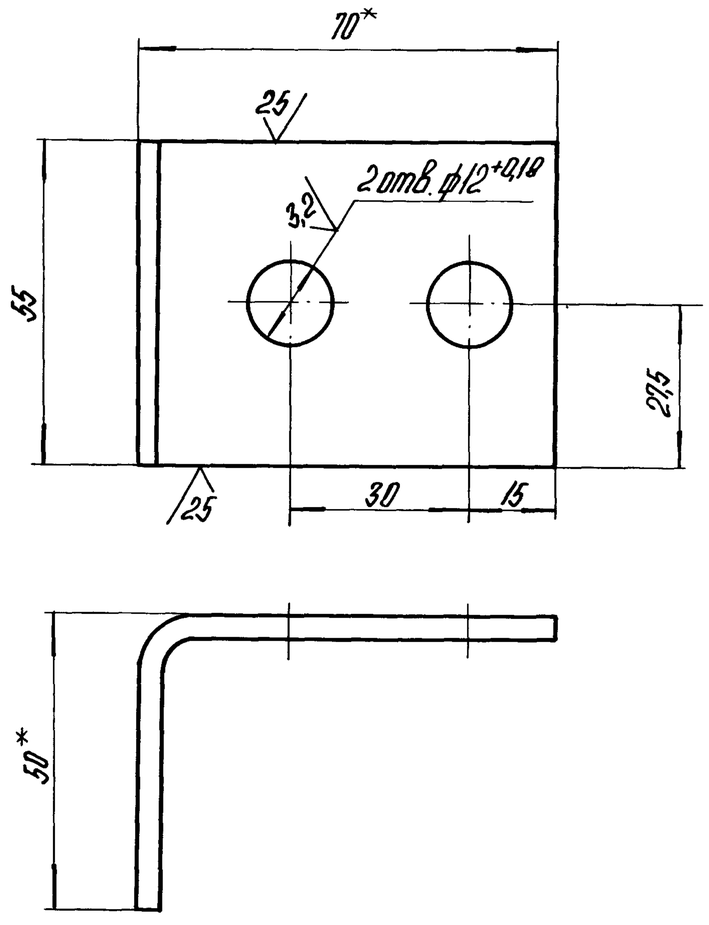

1.* Размеры для справок.

2. $\pm\frac{IT14}{2}$.

					42.66.03.241	
Изм.	Лист	№ докум.	Подпись	Дата	Лапа	Лит. / Масса / Масштаб: Ц143 / 1:1
Разраб.		Кузьмин				Лист / Листов 1
Пров.		Колмец				ЛАТГИПРОПРОМ
Т. контр.						
Н. контр.		Колмец				
Утв.						
Уголок $\frac{70\times50\times4\ ГОСТ\ 19772-74}{ВСт3кп2\ ГОСТ\ 14474-76}$						

Копировал А4 Формат А4

42.66.03.242

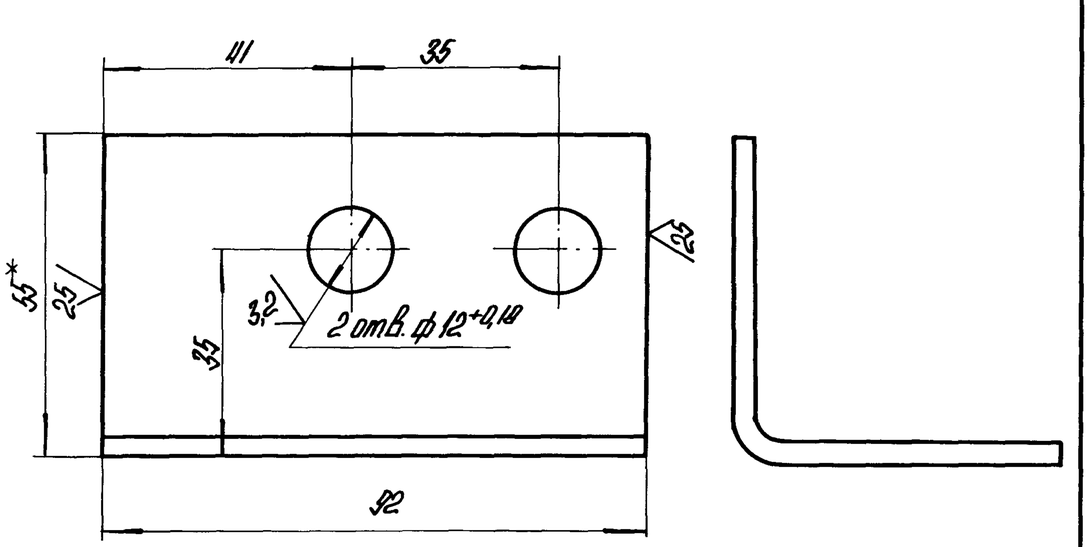

42.66.03.242.01 - зеркальное отражение.

Остальное см. 42.66.03.242

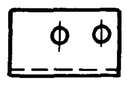

М1:5

1.* Размер для справок

2. $\pm\frac{IT14}{2}$.

					42 66 03 242	
Изм.	Лист	№ докум.	Подпись	Дата	Лапа	Лит / Масса / Масштаб: 0,23 / 1:1
Разраб.		Кузьмин				Лист / Листов 1
Пров.		Колмец				ЛАТГИПРОПРОМ
Т. контр.						
Н. контр.		Колмец				
Утв.						
Уголок $\frac{55\times55\times3\ ГОСТ\ 19771-74}{ВСт3кп2\ ГОСТ\ 14474-76}$						

Копировал А4 Формат А3

Б-Б лист 1

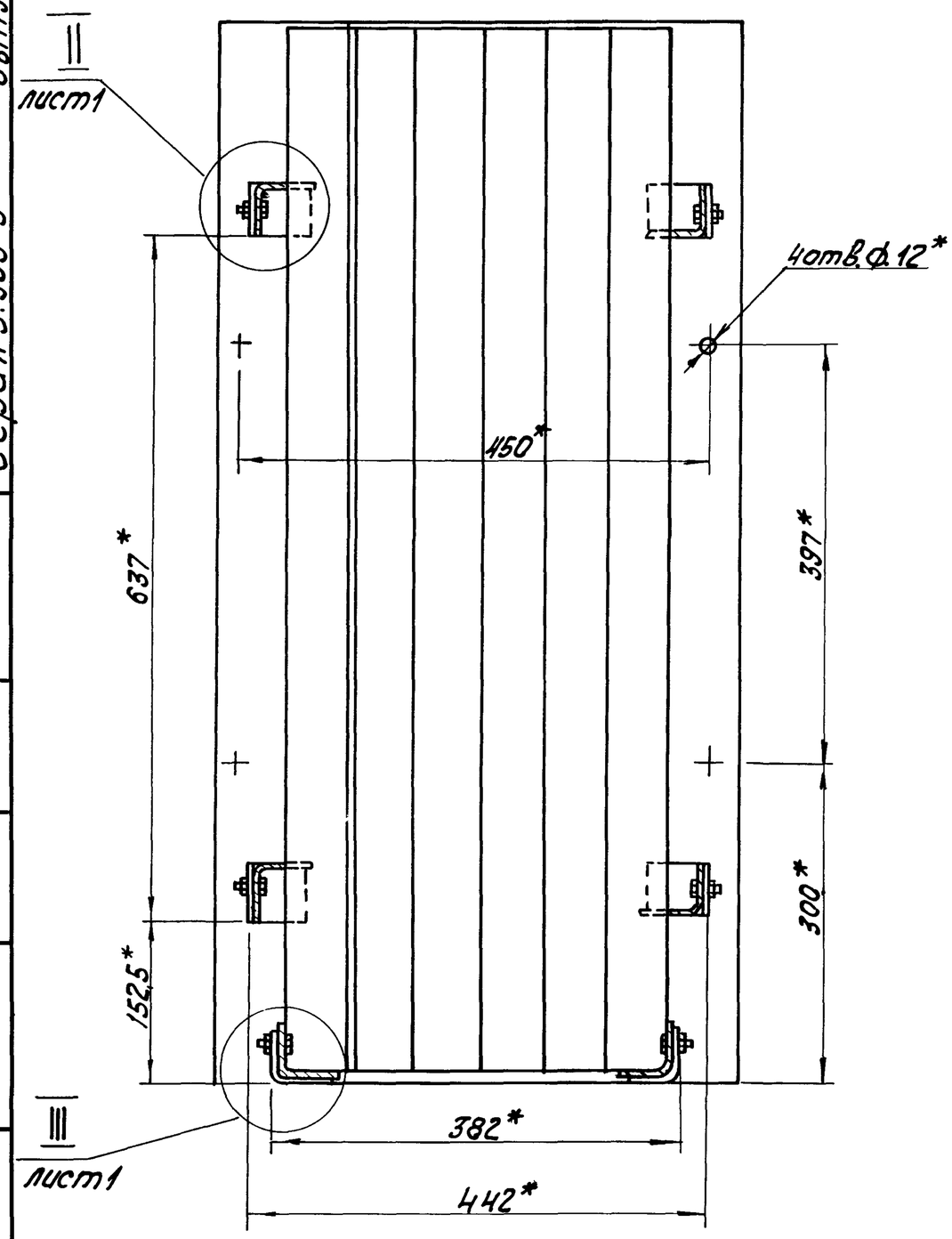

I
М1:1 лист 1

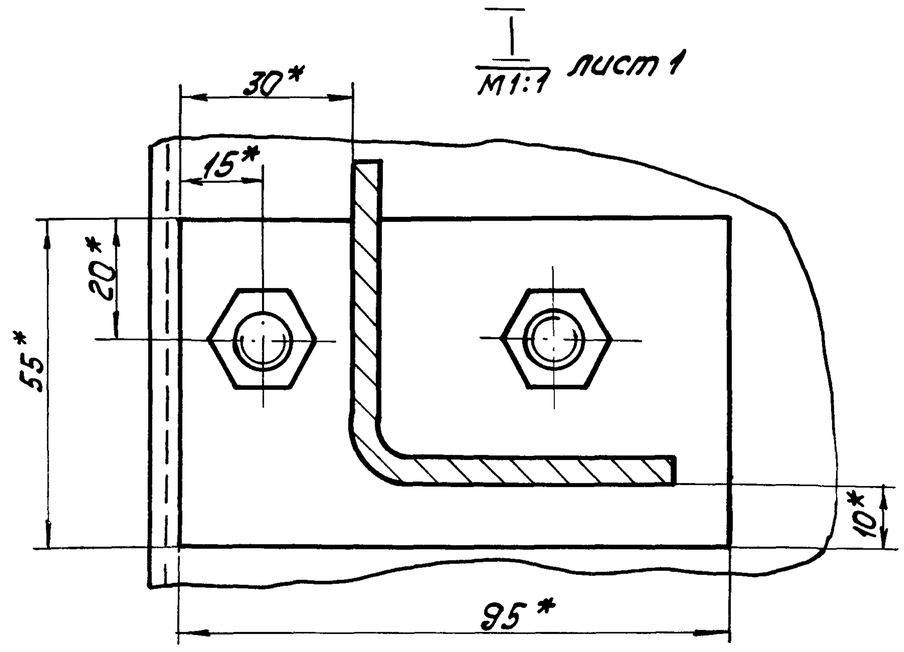

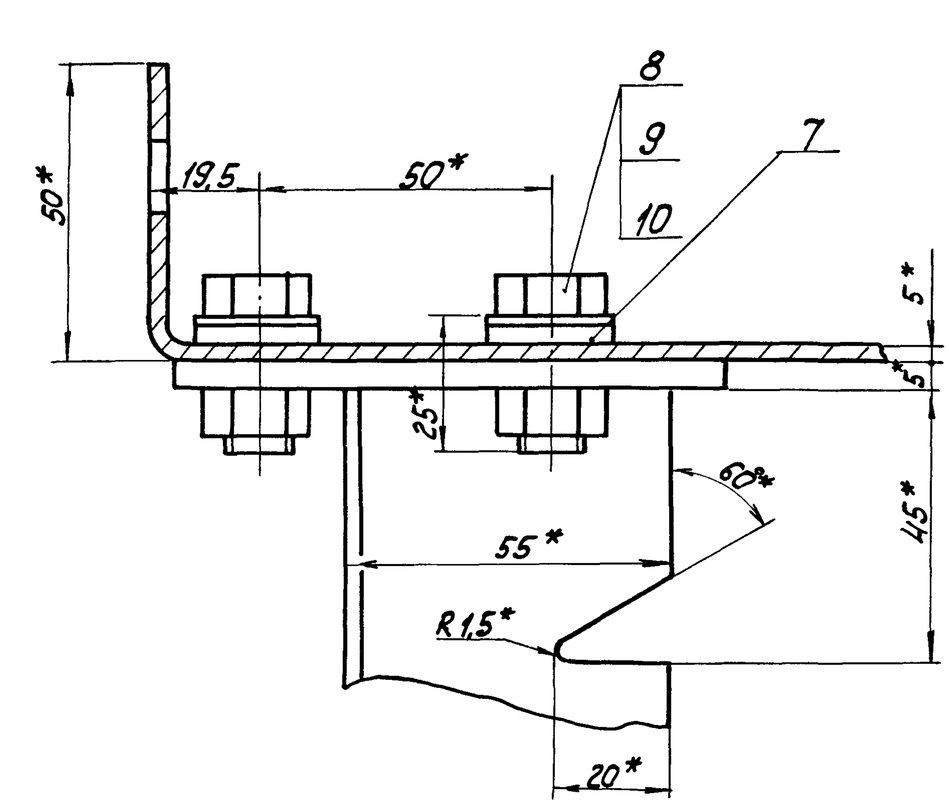

Изм.	Лист	№ докум.	Подпись	Дата	42.68.01.300 СБ	Лист 2

Формат А3

Выпуск 9 Серия 5.903-9

Формат	Зона	Поз.	Обозначение	Наименование	Кол.	Примечание
				Документация		
А3			42.67.03.000 СБ	Сборочный чертеж		
				Детали		
Б4		1	42.67.03.001	Щит		
				Лист 5 ГОСТ 19903-74 / ВСт3кп2 ГОСТ 14637-79	1	34,8кг
Б4		2	42.67.03.002	Ребро		
				Полоса 5х45-ГОСТ 103-76 / ВСт3кп2 ГОСТ 535-79		
				L = 540 - 1,75 мм	3	0,95кг
				Стандартные изделия		
		3		Болт М8х25.46 ГОСТ 7798-70	28	

Изм.	Лист	№ докум.	Подпись	Дата	42.67.03.000		
Разраб.		Богданова			Щит боковой	Лит.	Лист	Листов 1
Пров.		Никитченко				ЛАТГИПРОПРОМ		
Н. контр.		Колмец						
Утв.								

Копировал — Формат А4

Формат	Зона	Поз.	Обозначение	Наименование	Кол.	Примечание
				Документация		
А2			42.68.01.300 СБ	Сборочный чертеж		
				Сборочные единицы		
А4		1	42.67.01.210	Пластина	45	
А4		2	42.68.01.210	Гребенка	4	
А4		3	42.68.01.220	Балка	1	
		4	-01	Балка	1	
А4		5	42.67.01.240	Стенка	1	
				Детали		
А3		6	42.67.01.201	Стенка	1	
А4		7	42.66.03.202	Прокладка	24	
				Стандартные изделия		
		8		Болт 10х25.46 ГОСТ 7798-70	24	
		9		Гайка М 10.5 ГОСТ 5915-70	24	
		10		Шайба 10 ГОСТ 11371-78	24	

Инв. № подл. | Подпись и дата | Взам. инв. № | Инв. № дубл. | Подпись и дата

Изм.	Лист	№ докум.	Подпись	Дата	42.68.01.300		
Разраб.		Кузьмин			Сепаратор	Лит.	Лист	Листов 1
Пров.		Колмец				ЛАТГИПРОПРОМ		
Н. контр.		Колмец						
Утв.								

Копировал — Формат А4

42.68.01.300СБ

Выпуск 9

Серия 5.903-9

Инв.№подл. | Подпись и дата | Взам.инв.№ | Инв.№дубл. | Подпись и дата

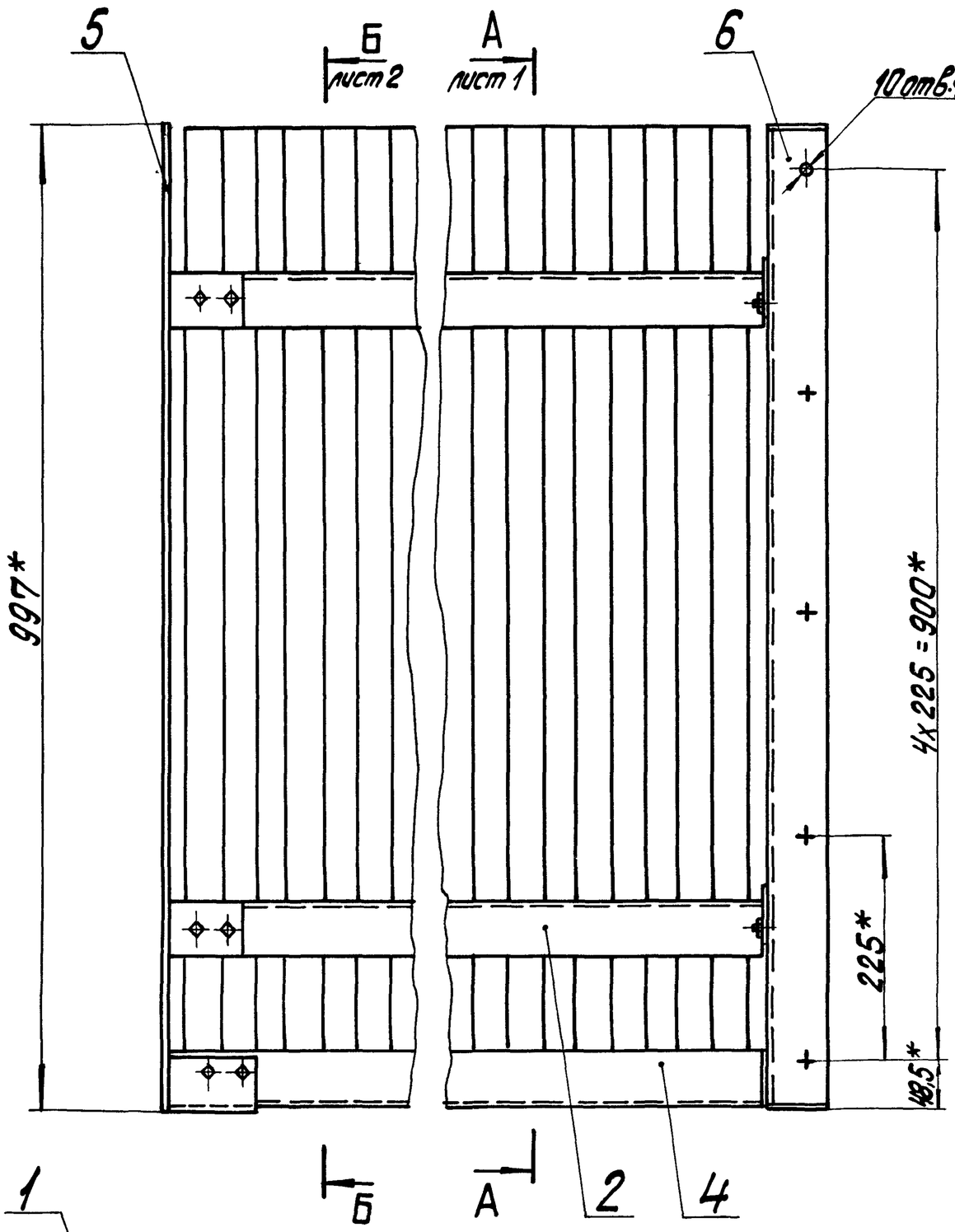

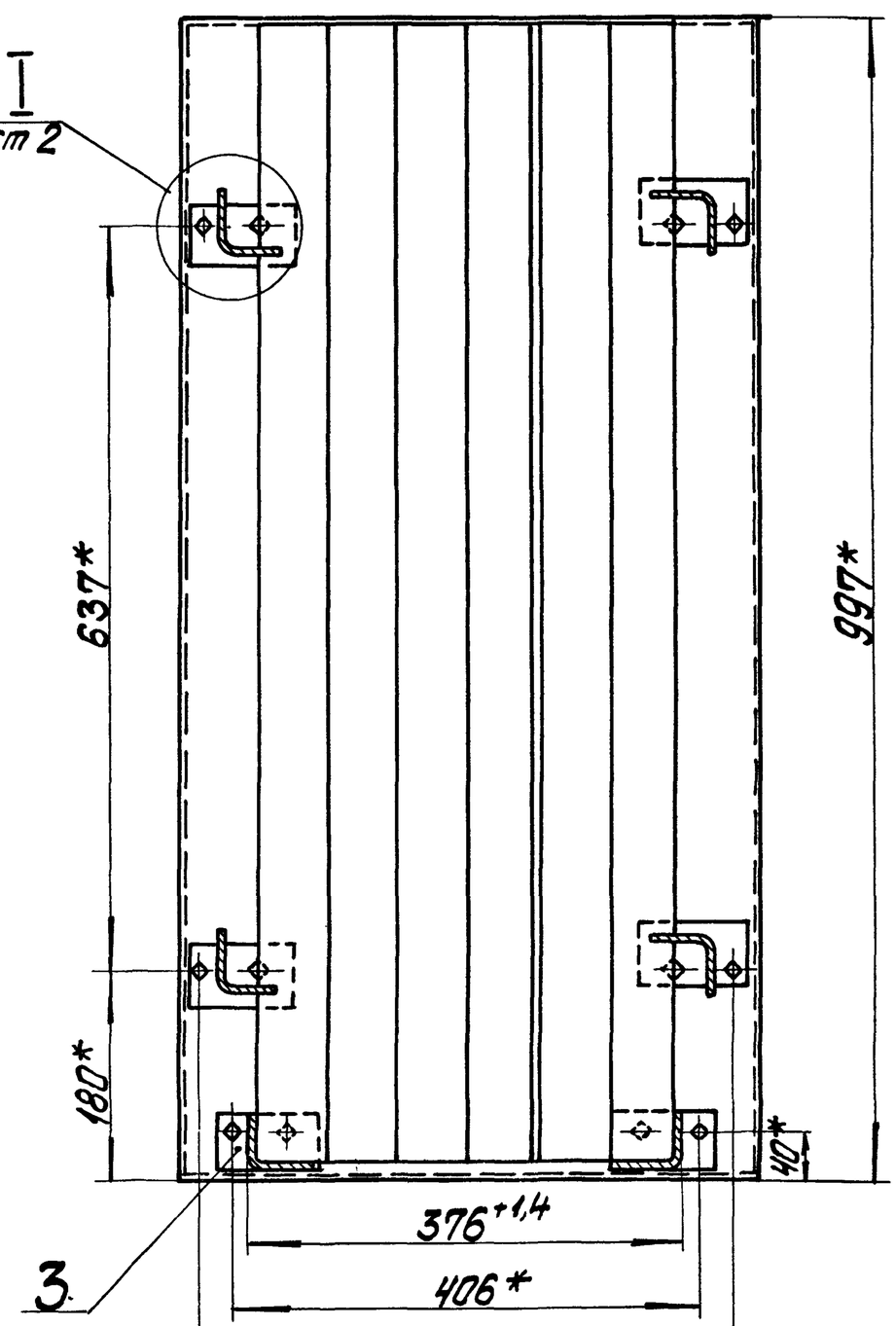

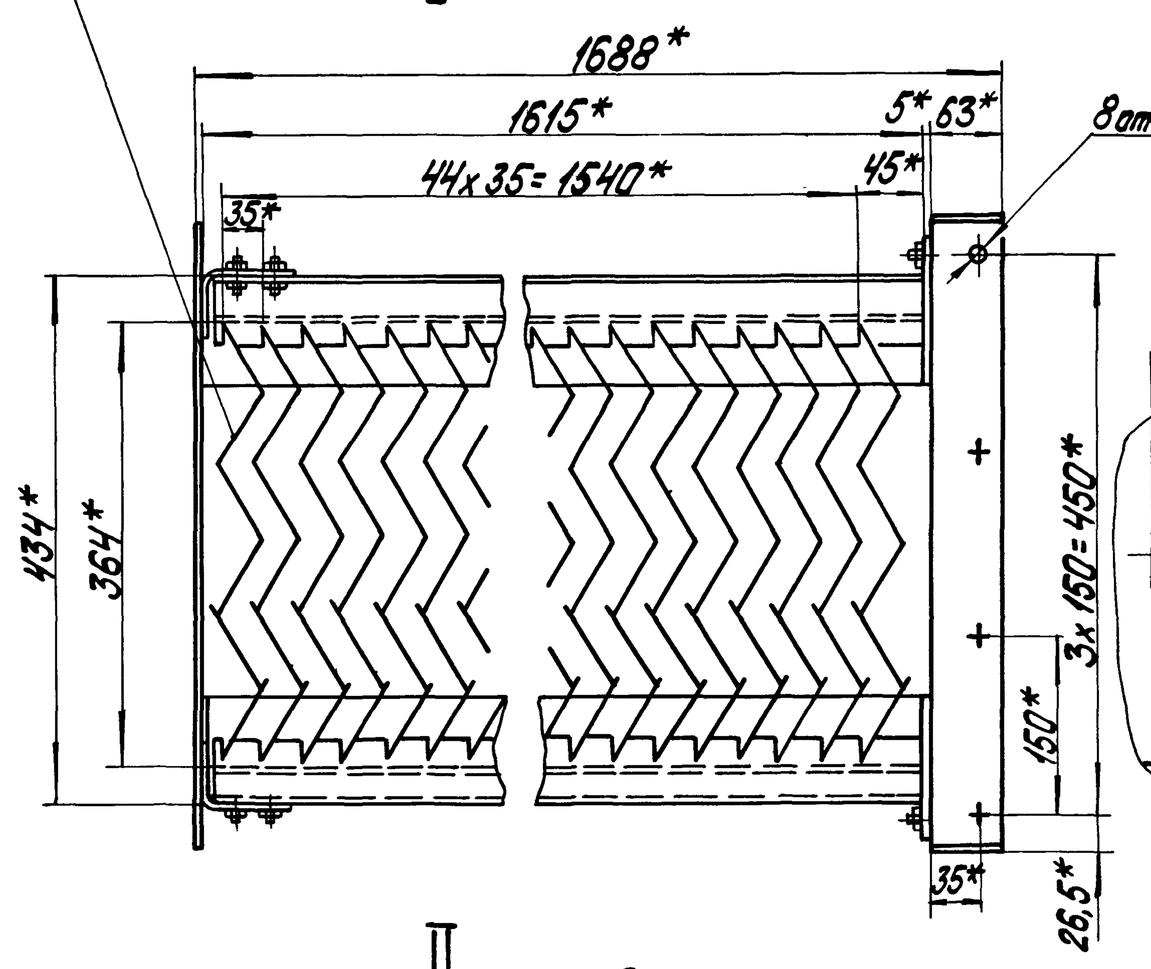

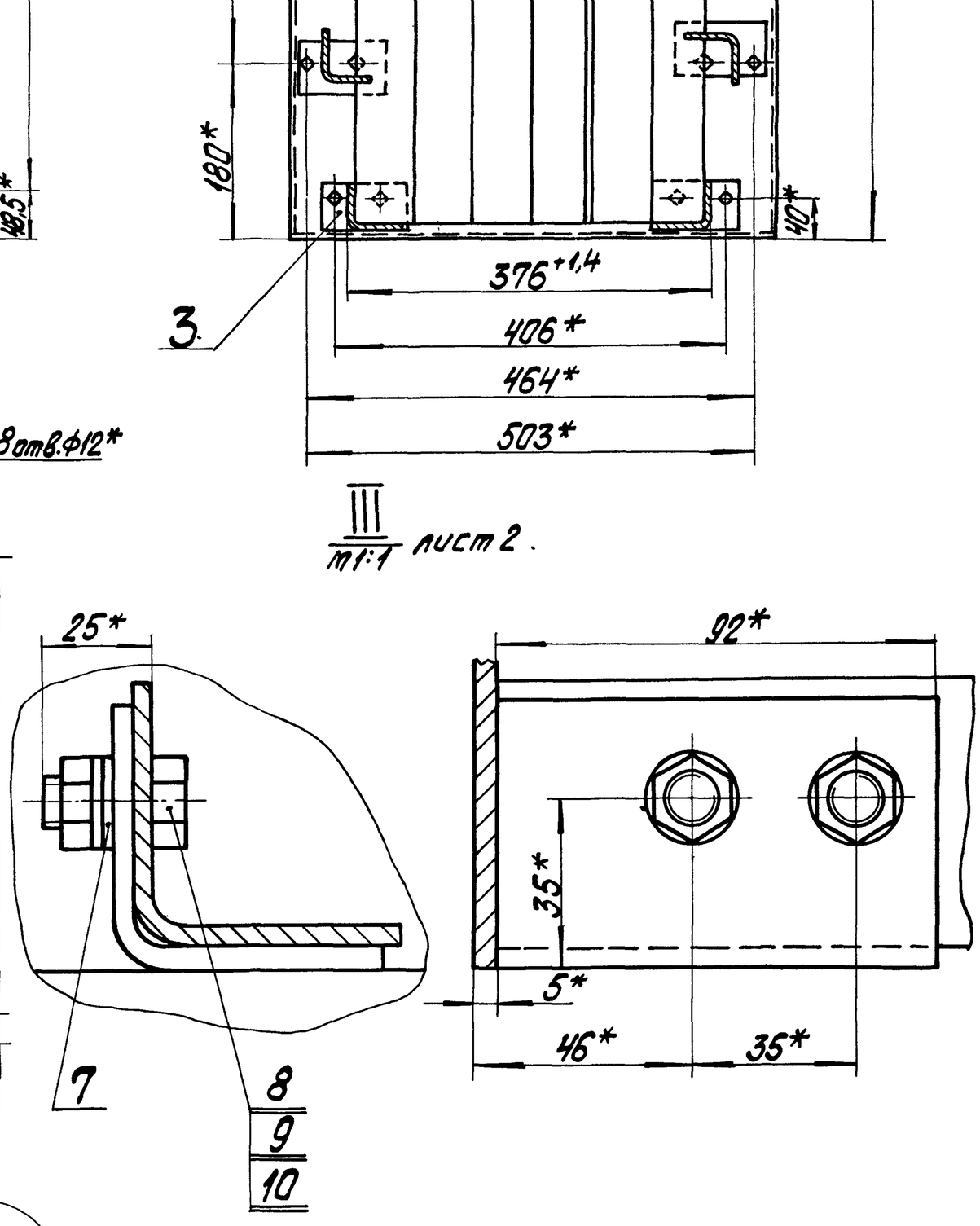

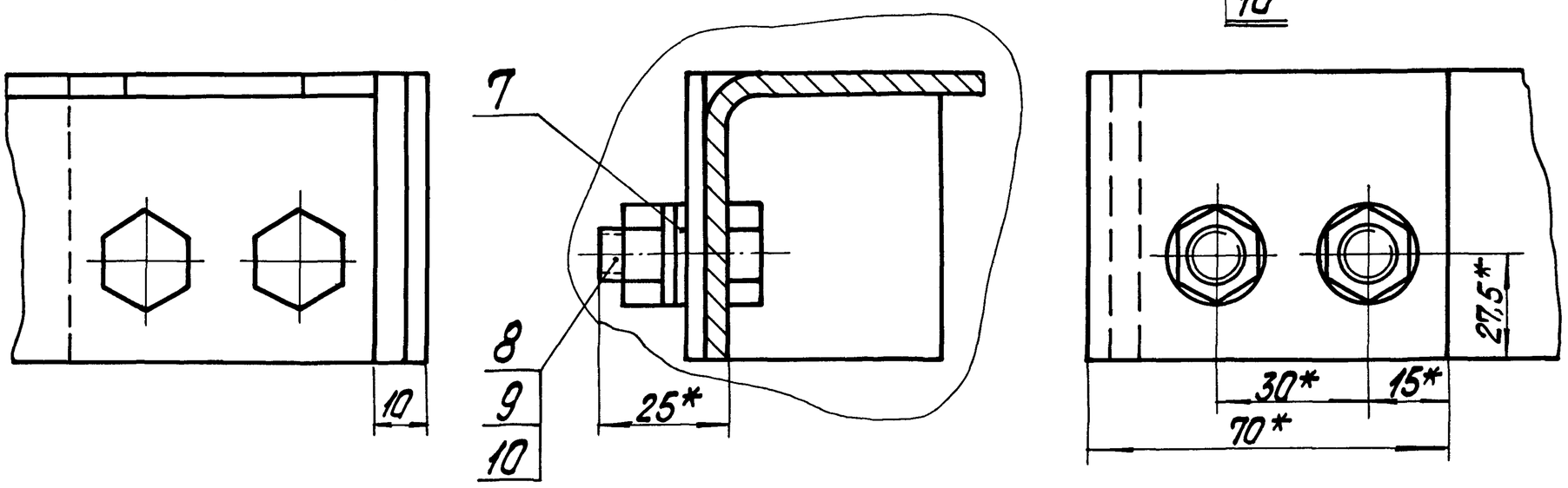

*Размеры для справок.

					42.68.01.300СБ		
Изм.	Лист	№ докум.	Подпись	Дата	Сепаратор	Лит.	Масса / Масштаб
Разраб.		Кузьмин					230 / 1:5
Пров.		Колпец				Лист	Листов 1
Т.контр.						ЛАТГИПРОПРОМ	
Н.контр.		Колпец					
Утв.							

Копировал R.Rubin 22999-10 38 Формат А2

Выпуск 9 Серия 5.903-9

Формат	Зона	Поз.	Обозначение	Наименование	Кол.	Примечание
				Документация		
А3			42.68.02.000СБ	Сборочный чертеж		
				Сборочные единицы		
А4		1	42.08.02.200	Иллюминатор	1	
				Детали		
А4		2	42.66.05.001	Крышка	1	
Б4		3	42.68.02.002	Ручка		
				Круг 12-В-ГОСТ 2590-71 / 20-б-ГОСТ 1050-74	2	0,2 кг

42.68.02.000

Изм.	Лист	№ докум.	Подпись	Дата
Разраб.		Кузьмин		
Пров.		Колмец		
Н.контр.		Колмец		
Утв.				

Крышка

Лит. | Лист | Листов 1

ЛАТГИПРОПРОМ

Копировал | Формат А4

42.66.05.001

Выпуск 9 Серия 5.903-9

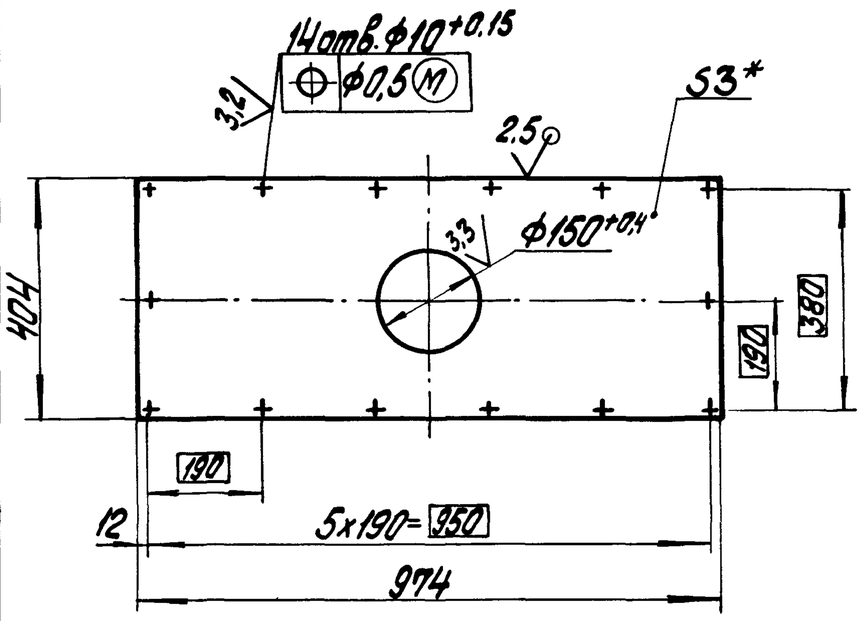

1.* Размер для справок.
2. $\pm\frac{IT14}{2}$.

42.66.05.001

Изм.	Лист	№ докум.	Подпись	Дата
Разраб.		Кузьмин		
Пров.		Колмец		
Т.контр.				
Н.контр.		Колмец		
Утв.				

Крышка

Лит. | Масса 8,85 | Масштаб 1:10

Лист | Листов 1

Лист 3 ГОСТ 19903-74 / ВСт3кп4 ГОСТ 16523-70

ЛАТГИПРОПРОМ

Копировал | Формат А4

42.67.03.000СБ

Выпуск 9 Серия 5.903-9

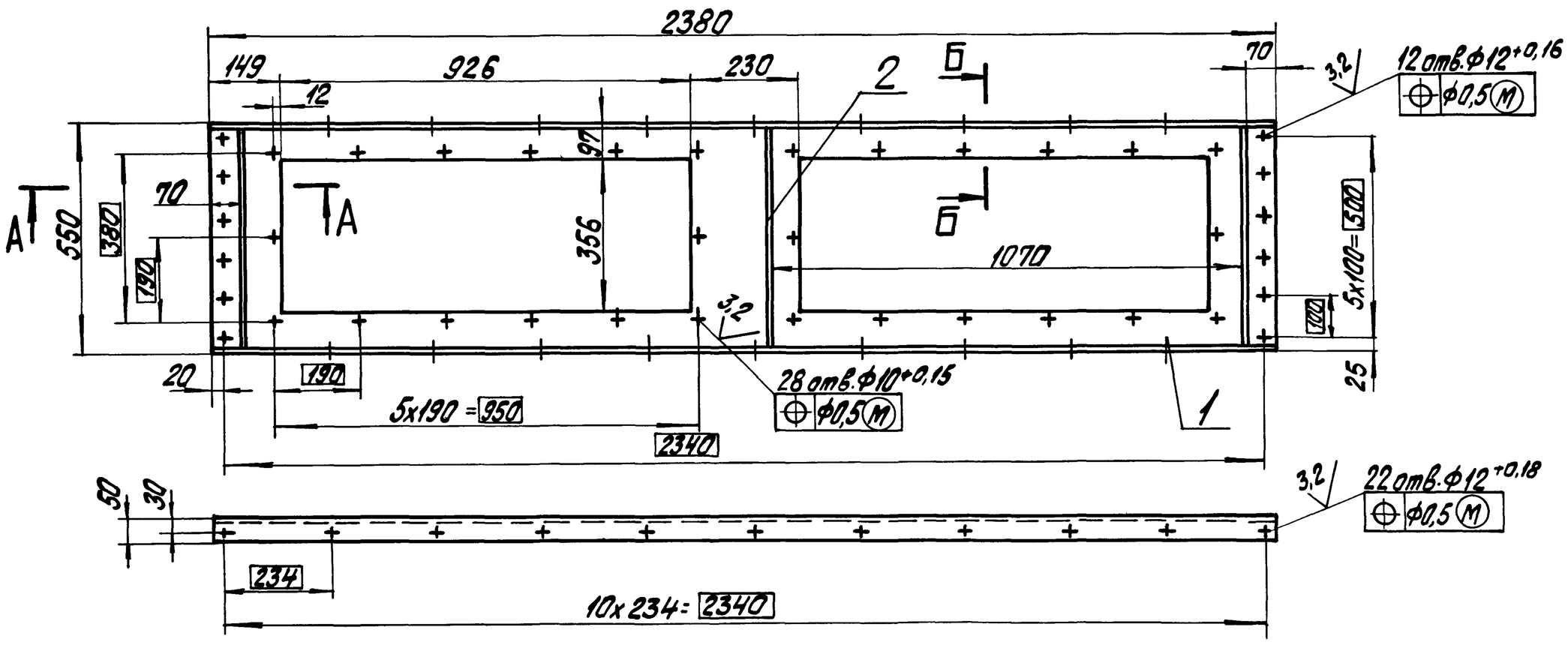

А-А
М1:1

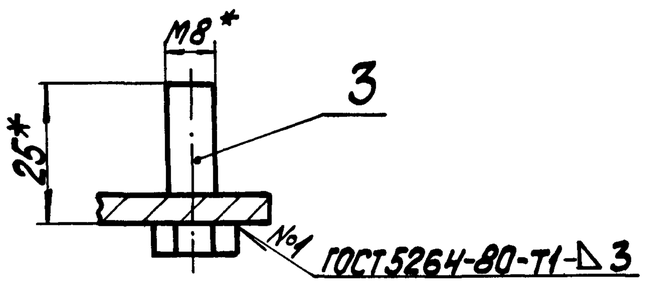

Б-Б
М1:2

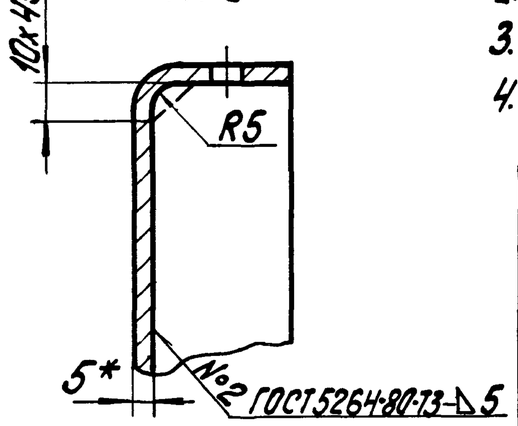

1.* Размеры для справок.
2. $\pm\frac{IT14}{2}$.
3. Обработка поверхностей реза деталей Б4 25.
4. Грунтовать грунтом ХС-010 по ГОСТ 9355-81.

42.67.03.000СБ

Изм.	Лист	№ докум.	Подпись	Дата
Разраб.		Богданова		
Пров.		Никитченко		
Т.контр.				
Н.контр.		Колмец		
Утв.				

Щит боковой

Лит. | Масса 38,1 | Масштаб 1:10

Лист | Листов 1

ЛАТГИПРОПРОМ

Копировал 22999-10 39 Формат А2

42.68.02.000СБ

Выпуск

Серия 5.903-9

Инв.№подл. | Подпись и дата | Взам.инв.№ | Инв.№дубл. | Подпись и дата

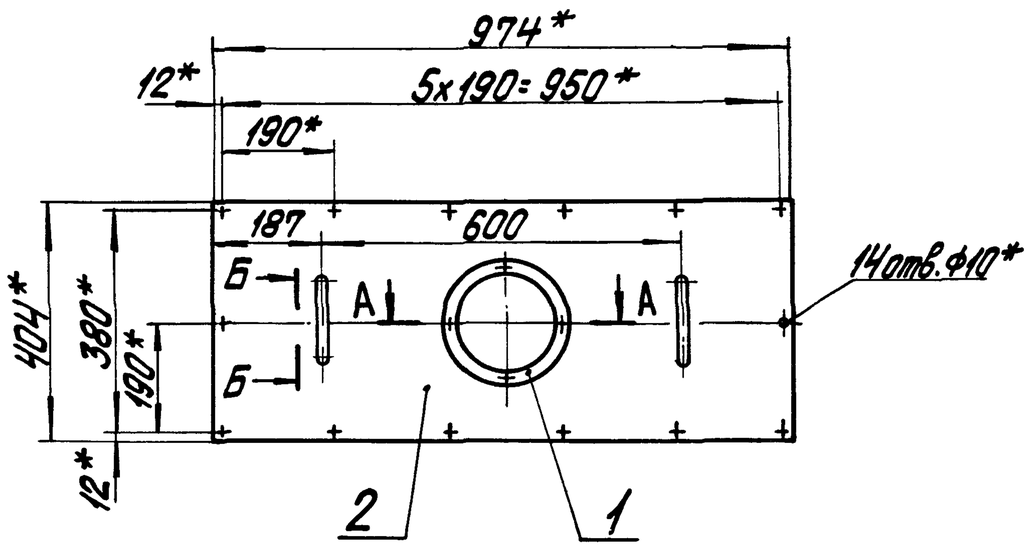

Б-Б
М1:2

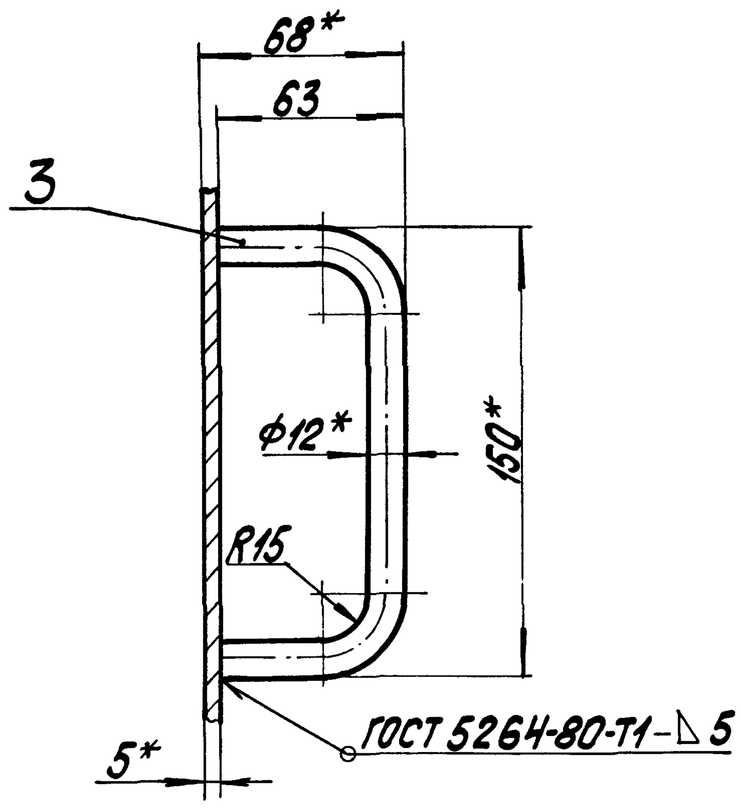

А-А
М1:2

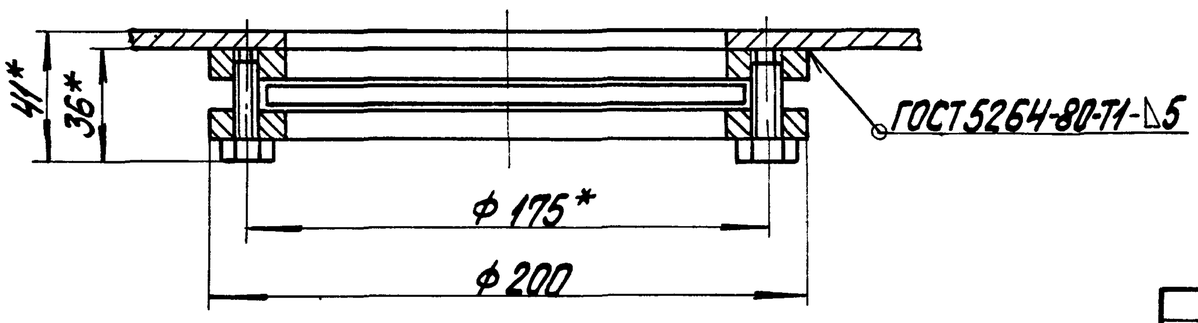

1.* Размеры для справок.
2. $\pm\frac{IT14}{2}$.
3. Обработка поверхностей реза деталей Б4 $\sqrt{25}$.
4. Грунтовать грунтом ХС-010 по ГОСТ 9355-81.

Изм.	Лист	№ докум.	Подпись	Дата	42.68.02.000СБ			
Разраб.		Кузьмин			Крышка	Лит.	Масса	Масштаб
Пров.		Колпец					11,9	1:10
Т.контр.						Лист	Листов 1	
Н.контр.		Колпец				ЛАТГИПРОПРОМ		
Утв.								

Копировал

Формат А3

Формат	Зона	Поз.	Обозначение	Наименование	Кол.	Примечание
				Документация		
А4			42.67.04.000СБ	Сборочный чертеж		
				Детали		
Б4		1	42.67.04.001	Крышка		
				Лист 5 ГОСТ 19903-74 / Вст3кп2 ГОСТ 14637-79	1	117,7кг
Б4		2	42.67.04.002	Ребро		
				Полоса 5х45-ГОСТ 103-76 / Вст3кп2 ГОСТ 535-79		
				L = 1156-3,7 мм	3	2,03кг

Выпуск 9

Серия 5.903-9

Инв.№подл. | Подпись и дата | Взам.инв.№ | Инв.№дубл. | Подпись и дата

Изм.	Лист	№ докум.	Подпись	Дата	42.67.04.000			
Разраб.		Богданова			Крышка	Лит.	Лист	Листов 1
Пров.		Никитченко				ЛАТГИПРОПРОМ		
Н.контр.		Колпец						
Утв.								

Копировал

Формат А4

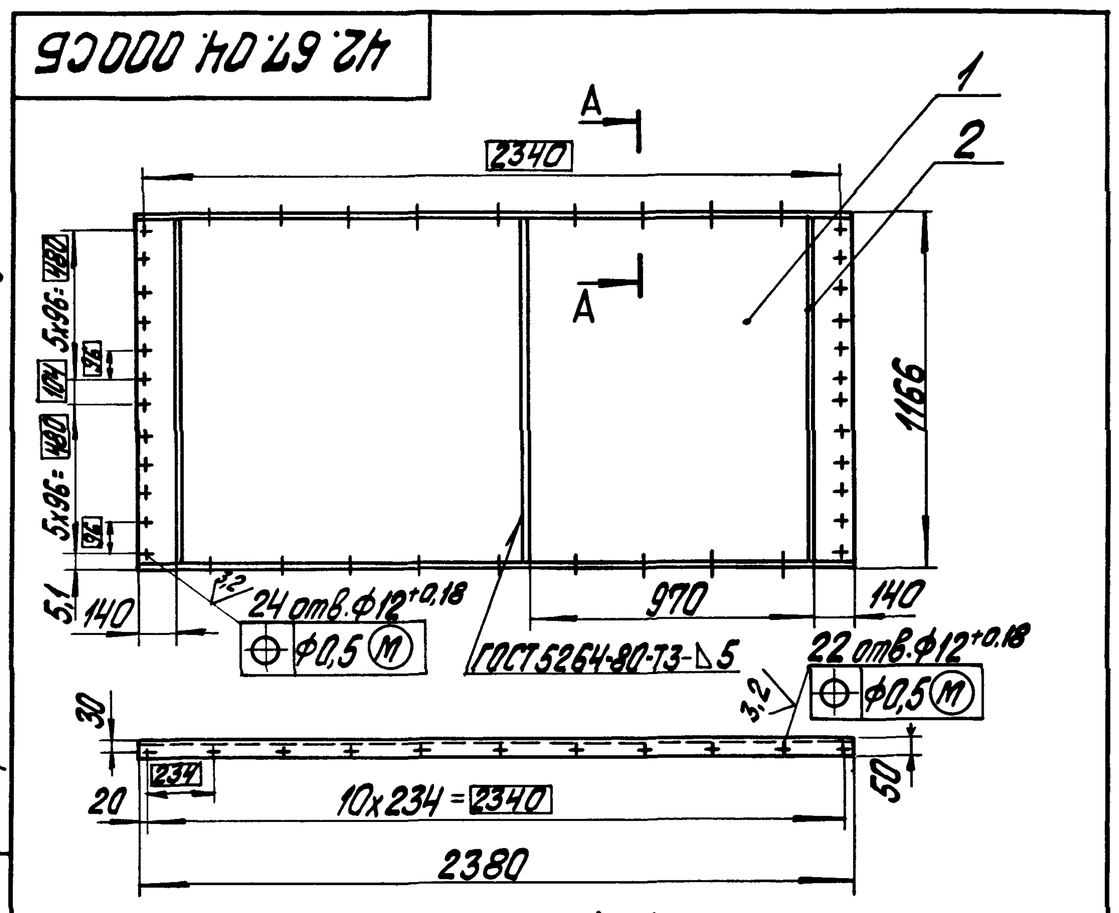

А-А
М1:2

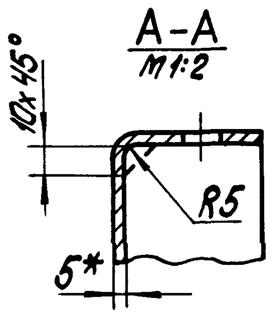

1.* Размер для справок.
2. $\pm\frac{IT14}{2}$.
3. Обработка поверхностей реза деталей Б4 $\sqrt{25}$.
4. Грунтовать грунтом ХС-010 по ГОСТ 9355-81.

Изм.	Лист	№ докум.	Подпись	Дата	42.67.04.000СБ			
Разраб.		Богданова			Крышка	Лит.	Масса	Масштаб
Пров.		Колпец					124	1:20
Т.контр.						Лист	Листов 1	
Н.контр.		Колпец				ЛАТГИПРОПРОМ		
Утв.								

Копировал 22999-10 (40) Формат А4