Типовая документация на конструкции,
изделия и узлы зданий и сооружений

Серия 5.903-12

Блоки тепломеханического оборудования для установок мазутоснабжения

Выпуск 2-3

Блоки мазутные рециркуляционные БМР-2х78,0-4,0

Рабочие чертежи

23523-08

Отпускная цена
на момент реализации
указана в счет-накладной

Типовая документация на конструкции,
изделия и узлы зданий и сооружений

Серия 5.903-12

Блоки тепломеханического оборудования для установок мазутоснабжения

Выпуск 2-3

Блоки мазутные рециркуляционные БМР-2×78,0-4,0

Рабочие чертежи

Разработаны
проектным институтом
„Латгипропром"
Гл.инж.института В.Овчаров
Гл.инж.проекта Я.Нидбальский

Утверждены и введены
в действие ММСС СССР
Протокол от 22.02.1989г.

Выпуск 2-3

Серия 5.903-12

Содержание альбома

Обозначение	Наименование	№ стр.
	Блок мазутный рециркуляционный БМР-2х78,0-4,0	
БМ2.3.1.00.000	Блок БМР-2х78,0-4,0	3
БМ2.3.1.01.001	Петля	
БМ2.3.1.00.000СБ	Блок БМР-2х78,0-4,0	4
БМ2.3.1.00.000 Г3	Блок БМР-2х78,0-4,0. Схема принципиальная.	5
БМ2.3.1.01.000	Рама	
БМ2.3.1.01.000СБ	Рама	6
БМ2.3.1.01.000	Рама	7
БМ2.3.1.02.000	Трубопровод	
БМ2.3.1.03.000	Трубопровод	
БМ2.3.1.02.000СБ	Трубопровод	8
БМ2.3.1.03.000СБ	Трубопровод	
БМ2.3.1.04.000	Трубопровод	9
БМ2.3.1.04.000СБ	Трубопровод	
БМ2.3.1.05.000	Трубопровод	10
БМ2.3.1.05.000СБ	Трубопровод	
БМ2.3.1.06.000	Трубопровод	11
БМ2.3.1.06.000СБ	Трубопровод	
БМ2.3.1.07.000	Трубопровод	
БМ2.3.1.07.000СБ	Трубопровод	12
БМ2.3.1.08.000СБ	Трубопровод	
БМ2.3.1.08.000	Трубопровод	13
БМ2.3.1.09.000	Трубопровод	
БМ2.3.1.09.000СБ	Трубопровод	
БМ2.3.1.10.000	Трубопровод	
БМ2.3.1.10.000СБ	Трубопровод	14
БМ2.3.1.10.000	Трубопровод	15
БМ2.1.1.15.000	Трубопровод	
БМ2.1.1.15.000СБ	Трубопровод	
БМ1.3.1.04.001	Штуцер	
26.41.00.000СБ	Фильтр грубой очистки мазута Ду 200	16
26.41.00.000	Фильтр грубой очистки мазута Ду 200	17
26.41.01.000	Корпус	
26.41.01.001	Кожух	
26.41.01.002	Патрубок	
26.41.01.000СБ	Корпус	18
26.41.01.003	Днище	19
26.41.02.000	Крышка	
26.41.02.000СБ	Крышка	
26.41.02.001	Крышка	20
26.41.03.000	Сетка	
26.41.03.002	Донышко	
26.20.02.001	Скоба	
26.41.03.000СБ	Сетка	21
26.41.03.001	Сетка	
26.41.03.003	Ручка	22
26.41.03.004	Бортик	
26.41.03.005	Связь	

Обозначение	Наименование	№ стр.
	Установка приборов контроля и автоматики блока БМР-2х78,0-4,0	
БМ2.3.2.00.000	Блок БМР-2х78,0-4,0. Установка приборов контроля и автоматики.	22
БМ2.3.2.00.000	Блок БМР-2х78,0-4,0. Установка приборов контроля и автоматики.	23
БМ2.3.2.00.000СБ	Блок БМР-2х78,0-4,0. Установка приборов контроля и автоматики.	
БМ1.2.2.01.000	Устройство отборное	
БМ1.2.2.01.000СБ	Устройство отборное	24
БМ1.2.2.01.000	Устройство отборное	25
БМ2.1.2.01.100	Бачок разделительный	
БМ2.1.2.01.100СБ	Бачок разделительный	
БМ2.1.2.01.101	Корпус	26
БМ2.1.2.01.102	Дно	
БМ2.3.2.00.000СО	Блок БМР-2х78,0-4,0. Схема автоматизации	
БМ2.1.2.00.001	Хомут	27
БМ2.3.2.00.001	Стойка	
	Установка электрообарудования блока БМР-2х78,0-4,0	
БМ2.3.3.00.000	Блок БМР-2х78,0-4,0. Установка электрооборудавания.	27
БМ2.3.3.00.000СБ	Блок БМР-2х78,0-4,0. Установка электрооборудования.	28
БМ2.3.3.01.000	Стойка	29
БМ2.3.3.01.000СБ	Стойка	
БМ2.3.3.01.007	Пластина	
	Теплоизоляция блока БМР-2х78,0-4,0	
БМ2.3.4.00.000ТИ	Блок БМР-2х78,0-4,0. Ведамость теплаизоляционных канструкций	30,31
БМ2.3.4.00.000ВМ	Блок БМР-2х78,0-4,0. Ведамость материалов.	32
БМ2.3.4.00.000ВР	Блок БМР-2х78,0-4,0. Ведамость объемов рабат.	

Форм.	Зона	Поз.	Обозначение	Наименование	Кол.	Примечание
				Документация		
А2			БМ2.3.1.00.000 СБ	Сборочный чертёж		
А3			БМ2.3.1.00.000 ГЗ	Схема принципиальная		
А4			БМ2.0.0.00.000 ДТ	Указания по применению и изготовлению		Выпуск 2-0
				Сборочные единицы		
А4		1	БМ2.3.1.01.000	Рама	1	
А4		2	БМ2.3.1.02.000	Трубопровод	2	
А4		3	БМ2.3.1.03.000	Трубопровод	2	
А4		4	БМ2.3.1.04.000	Трубопровод	1	
А4		5	БМ2.3.1.05.000	Трубопровод	1	
А4		6	БМ2.3.1.06.000	Трубопровод	1	
А4		7	БМ2.3.1.07.000	Трубопровод	1	
А4		8	БМ2.3.1.08.000	Трубопровод	1	
А4		9	БМ2.3.1.09.000	Трубопровод	2	
А4		10	БМ2.3.1.10.000	Трубопровод	1	
А4		11	БМ2.1.1.15.000	Трубопровод	4	
А4		12	26.41.00.000	Фильтр грубой очистки мазута Ду 200	2	
				Стандартные изделия		
				Болты ГОСТ 7798-70		
		15		М12×60.46	8	
		16		М16×55.46	16	
		17		М20×80.46	232	
				Гайки ГОСТ 5915-70		
		18		М12.5	8	
		19		М16.5	16	
		20		М20.5	232	
		21		Шпилька АМ24×120.35 ГОСТ 9066-75	32	
		22		Гайка АМ24.25 ГОСТ 9064-75	64	
		23		Гайка соединительная 32 ГОСТ 8959-75	4	
		24		Контргайка 32 ГОСТ 8961-75	4	
		25		Шайба 12.02 ГОСТ 11371-78	8	
				Шайбы ГОСТ 10906-78		
		26		10.02	4	
		27		16.02	4	
		28		20.02	4	
		29		Шайба 12.65Г ГОСТ 6402-70	8	
		30		Шайба 24.20 ГОСТ 9065-70	64	
				Опоры ГОСТ 14911-82		
		32		ОПБ2-57	2	
		33		ОПБ2-159	2	
		34		ОПБ2-219	2	
				Фланцы ст3 ГОСТ 12821-80		
		35		1-150-16	2	
		36		1-200-16	5	
				Прокладки ГОСТ 15180-70		
		37		А-50-16	4	
		38		А-150-16	12	
		39		А-200-16	14	

Выпуск 2-3 | Серия 5.903-12 | Подп. и дата | Инв.№ подл. | Взам.инв.№ | Инв.№ дубл. | Подп. и дата

Изм. Лист № докум. Подп. Дата

Разраб. Никитченко
Пров. Колмец
Н.контр. Колмец
Утв.

БМ2.3.1.00.000

Блок мазутный, рециркуляционный БМР-2×78.0-4.0

Лит | Листов 3 | Листов 1

ЛАТГИПРОПРОМ

Копировал Мак Формат А4

Форм.	Зона	Поз.	Обозначение	Наименование	Кол.	Примечание
				Задвижки 30с41нж ГОСТ 10194-78		
		41		Ду 50 Ру 16	2	
		42		Ду 150 Ру 16	4	
		43		Ду 200 Ру 16	5	
				Прочие изделия		
		44		Клапан обратный 16с13нж Ду 150 Ру 40 ТУ 26-07-1123-76	2	
		45		Насос 5НКЭ-9×1 Дк=210мм Q=21,7 л/с (78 м³/ч); Р=0,4 МПа (4 кгс/см²) с электродвигателем ВАОМИ-62-2 N=17 кВт; n=2950 об/мин ТУ 26-06-1323-81	2	

Выпуск 2-3 | Серия 5.903-12 | Подп. и дата | Инв.№ подл. | Взам.инв.№ | Инв.№ дубл. | Подп. и дата

Изм. Лист № докум. Подп. Дата

БМ2.3.1.00.000

Лист 3

Копировал Мак Формат А4

БМ2.3.1.01.001

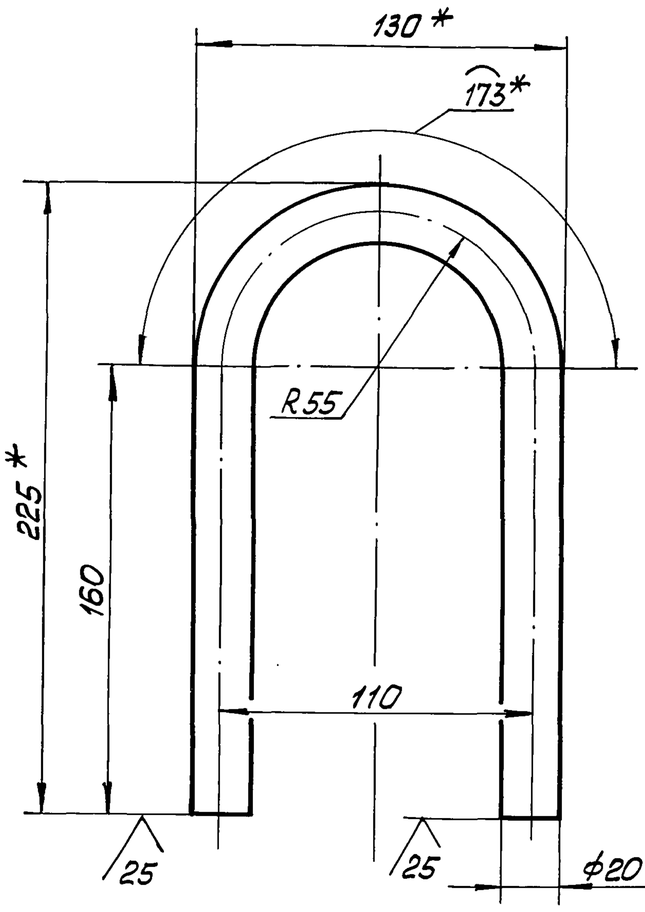

1 * Размеры для справок.

2. $\pm \frac{IT14}{2}$.

Выпуск 2-3 | Серия 5.903-12 | Подп. и дата | Инв.№ подл. | Взам.инв.№ | Инв.№ дубл. | Подп. и дата

Изм. Лист № докум. Подп. Дата

Разраб. Авдеенко
Пров. Никитченко
Т.контр.
Н.контр. Колмец
Утв.

БМ2.3.1.01.001

Петля

Лит | Масса | Масштаб
1,22 | 1:2

Лист | Листов 1

Круг 20-В-ГОСТ 2590-71 / Ст3 кп 4-II-ГОСТ 535-79

ЛАТГИПРОПРОМ

23523-08 4

Копировал Мак Формат А4

Выпуск 2-3

БМ2.3.1.00.000СБ

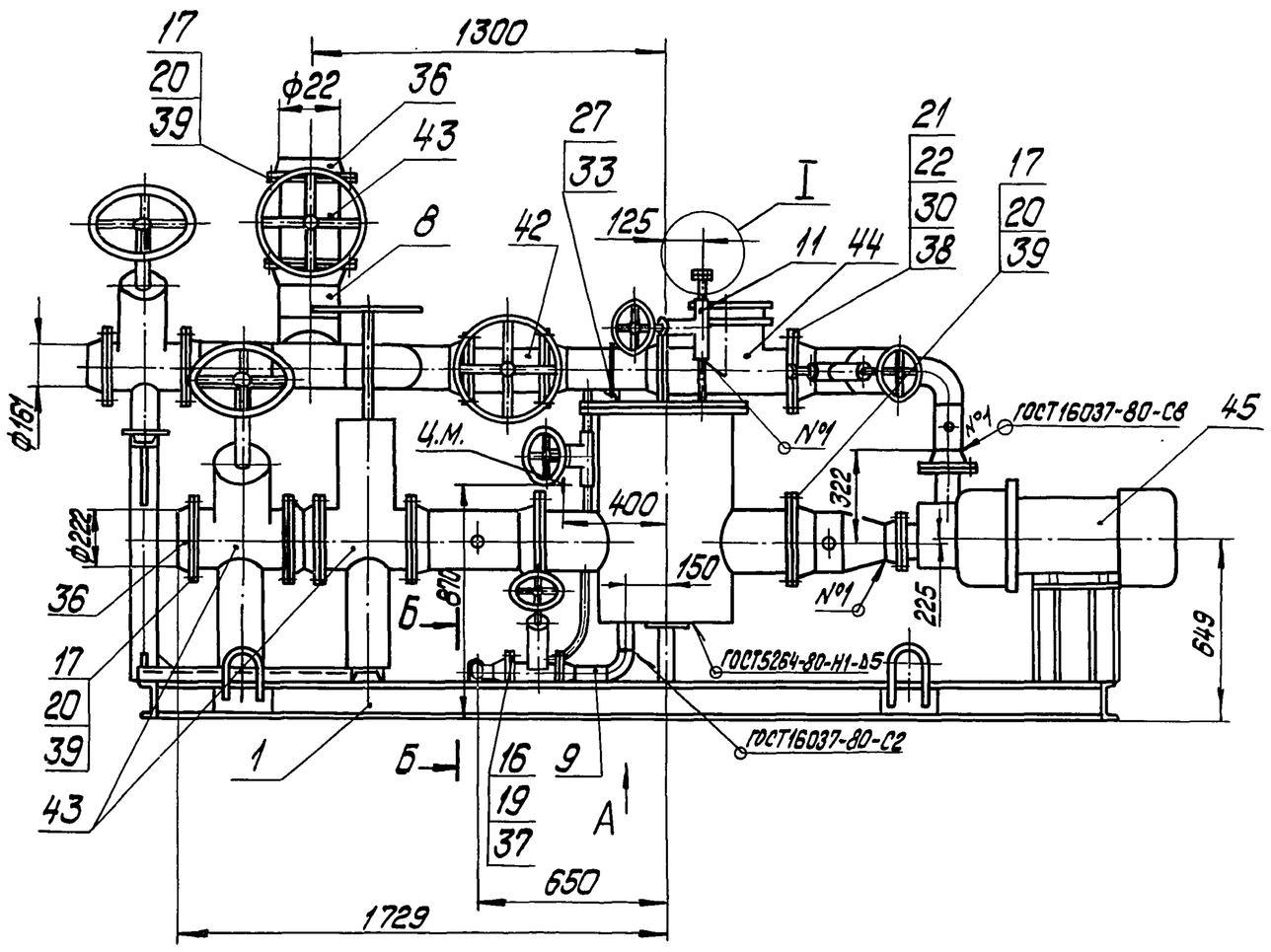

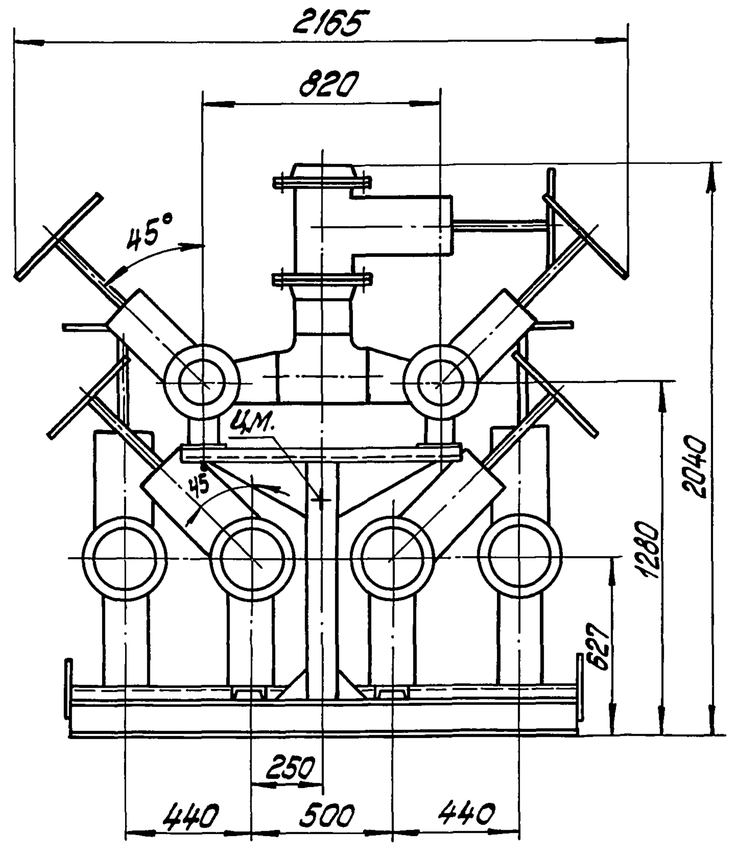

Б-Б

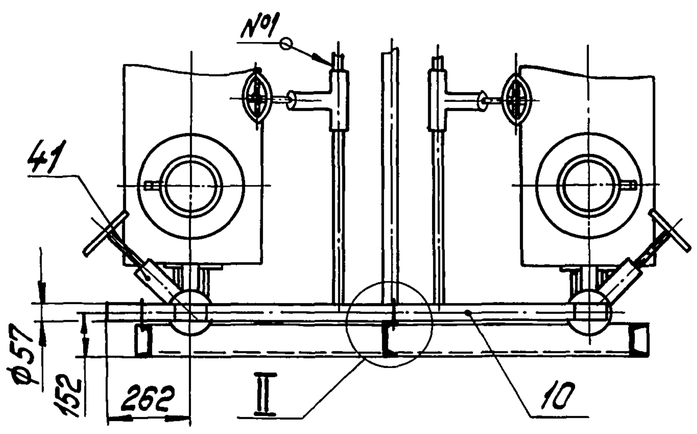

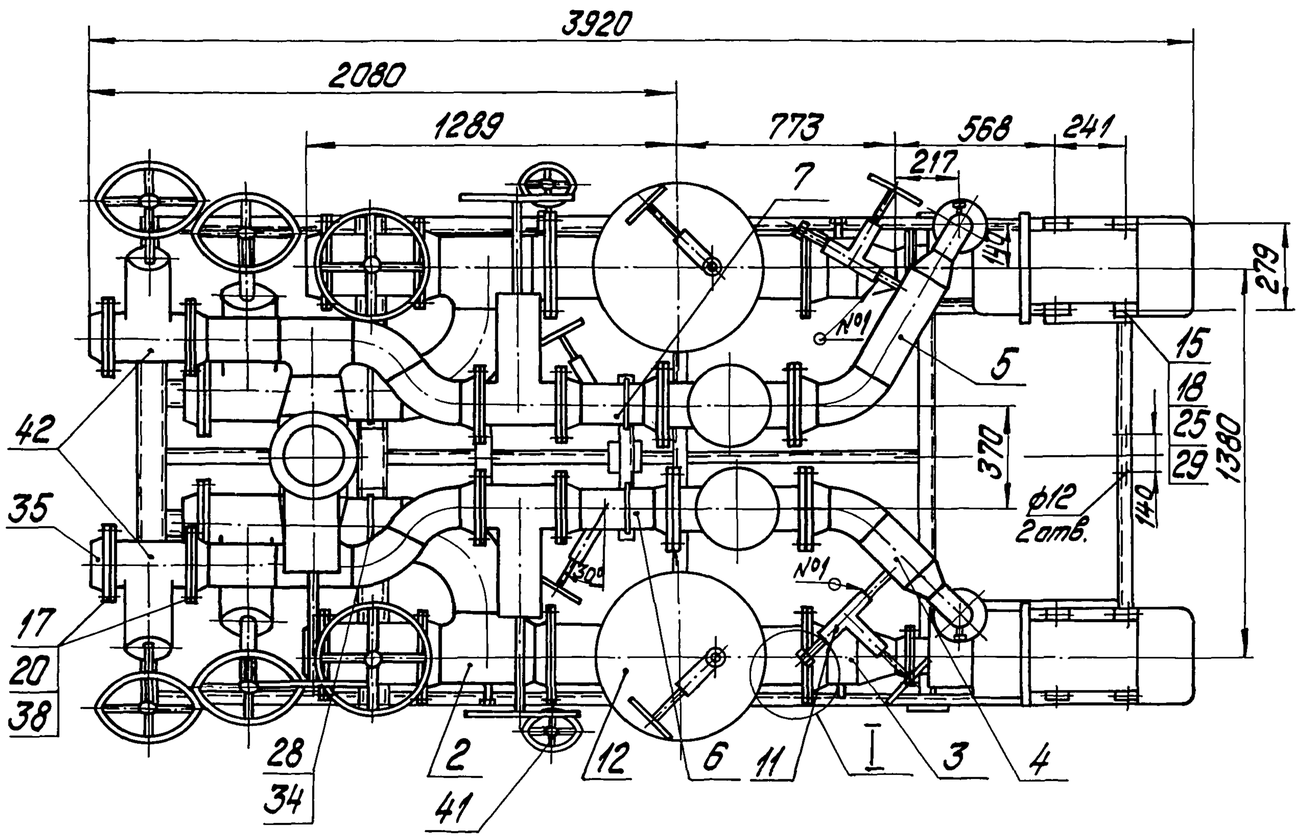

Вид А

М1:25

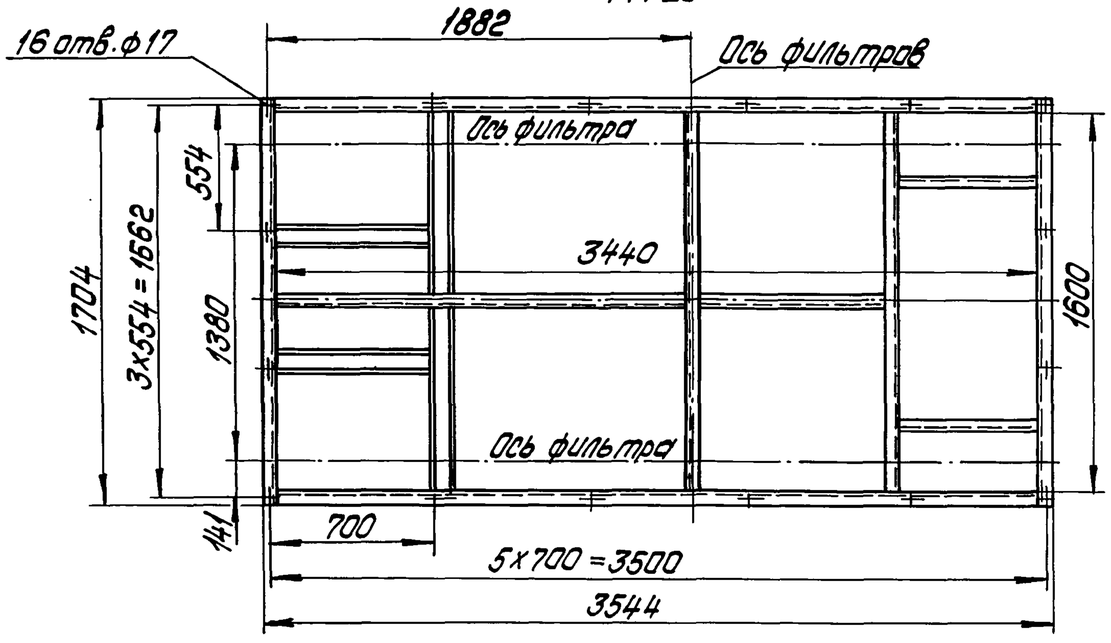

I

М1:2

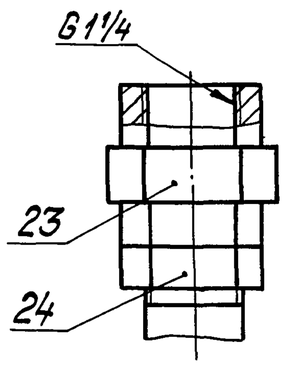

II

М1:2

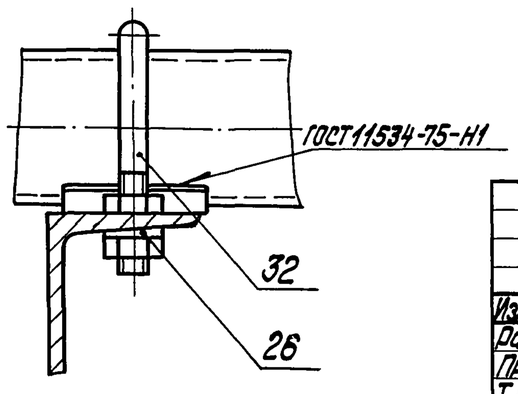

1. Размеры для справок.
2. Произвести гидроиспытания блока давлением 0,5 МПа (5 кгс/см²) в течение 10 мин. Течь не допускается.

					БМ2.3.1.00.000 СБ		
Изм.	Лист	№ докум.	Подпись	Дата	Блок мазутный, рециркуляционный БМР-2х78,0-4,0	Лит.	Масса 3549 / Масштаб 1:20
Разраб.		Никитченко					Лист / Листов 1
Пров.		Колмец				ЛАТГИПРОПРОМ	
Т.контр.							
Н.контр.		Колмец					
Утв.							

Серия 5.903-12

Инв.№ подл. | Подпись и дата | Взам.инв.№ | Инв.№ дубл. | Подпись и дата

БМ2.3.1.00.000ГЗ

Выпуск 2-3

Серия 5.903-12

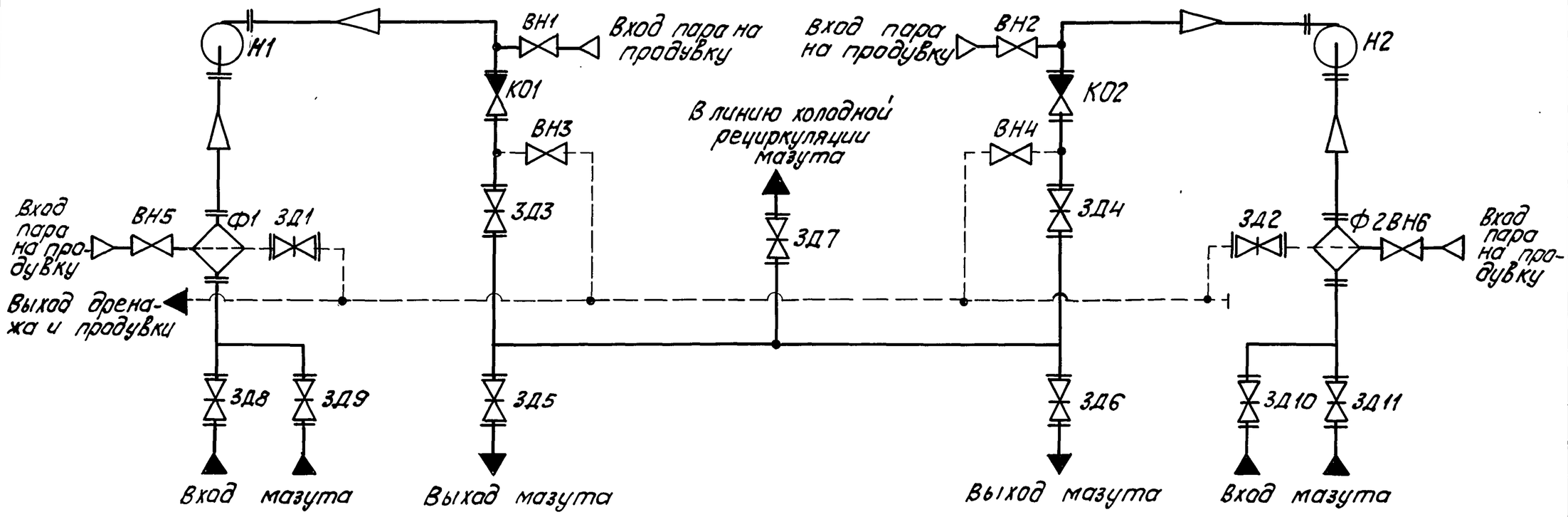

Поз. обозначение	Наименование	Кол.	Примечание
Н1, Н2	Насос 5НКЭ-9х1	2	Q=21,7 м³/с; Ру=0,4МПа
КО1, КО2	Клапан обратный 16с 13нж	2	Ду 150; Ру 40
ВН1...ВН6	Вентиль 15с 27нж3	6	Ду 32; Ру 64
ЗД1, ЗД2	Задвижка 30с 41нж	2	Ду 50; Ру 16
ЗД3...ЗД6	Задвижка 30с 41нж	4	Ду 150; Ру 16
ЗД7...ЗД11	Задвижка 30с 41нж	5	Ду 200; Ру 16

Поз. обозначение	Наименование	Кол.	Примечание
Ф1, Ф2	Фильтр грубой очистки мазута	2	Ду 200

Инв.№ подл. | Подпись и дата | Взам.инв.№ | Инв.№ дубл. | Подпись и дата

Изм.	Лист	№ докум.	Подпись	Дата
Разраб.		Михайлова		
Пров.		Колмец		
Т.контр.				
Н.контр.		Колмец		
Утв.				

БМ2.3.1.00.000ГЗ

Блок мазутный рециркуляционный БМР-2×78.0-4.0. Схема принципиальная

Лит	Масса	Масштаб
Лист	Листов 1	

ЛАТГИПРОПРОМ

Копировал

Формат А3

Выпуск 2-3

Формат	Зона	Поз.	Обозначение	Наименование	Кол.	Примечание
				Документация		
А2			БМ2.3.1.01.000 СБ	Сборочный чертеж		
				Детали		
А4		1	БМ2.3.1.01.001	Петля	4	
Б4		2	БМ 2.3.1.01.002	Полка		
				Швеллер 12-ГОСТ 8240-72 / В Ст3сп3 ГОСТ 535-79	2	35,8кг
Б4		3	БМ2.3.1.01.003	Полка		
				Швеллер 12-ГОСТ 8240-72 / В Ст3сп3 ГОСТ 535-79		
				L = 1704 ± 1,85 мм	2	17,7кг
Б4		4	БМ2.3.1.01.004	Полка		
				Швеллер 12-ГОСТ 8240-72 / В Ст3сп3 ГОСТ 535-79		
				L = 1826 - 2 мм	1	19 кг
Б4		5	БМ2.3.1.01.005	Полка		
				Швеллер 12-ГОСТ 8240-72 / В Ст3сп3 ГОСТ 535-79		
				L = 1600 ± 1,55 мм	2	16,6 кг

Серия 5.903-12

Инв.№ подл. | Подпись и дата | Взам.инв.№ | Инв.№ дубл. | Подпись и дата

Изм.	Лист	№ докум.	Подпись	Дата
Разраб.		Авдеенко		
Пров.		Никитченко		
Н.контр.		Колмец		
Утв.				

БМ2.3.1.01.000

Рама

Лит.	Лист	Листов
	1	4

ЛАТГИПРОПРОМ

Копировал

Формат А4

Выпуск 2-3

Формат	Зона	Поз.	Обозначение	Наименование	Кол.	Примечание
Б4		6	БМ2.3.1.01.006	Полка		
				Швеллер 12-ГОСТ 8240-72 / В Ст3сп3 ГОСТ 535-79		
				L = 640 ± 1 мм	2	6,66кг
Б4		7	БМ2.3.1.01.007	Полка		
				Швеллер 10-ГОСТ 8240-72 / В Ст3сп3 ГОСТ 535-79		
				L = 1704 ± 1,55 мм	1	13,7кг
Б4		8	БМ2.3.1.01.008	Стойка		
				Швеллер 10-ГОСТ 8240-72 / В Ст3сп3 ГОСТ 535-79		
				L = 955 ± 1,15 мм	1	8,25кг
Б4		9	БМ2.3.1.01.009	Полка		
				Швеллер 10-ГОСТ 8240-72 / В Ст3сп3 ГОСТ 535-79		
				L = 940 ± 1,15 мм	1	8,08кг
Б4		10	БМ2.3.1.01.011	Стойка		
				Швеллер 10-ГОСТ 8240-72 / В Ст3сп3 ГОСТ 535-79		
				L = 336 ± 0,7 мм	8	2,89кг
Б4		11	БМ2.3.1.01.012	Стойка		
				Швеллер 10-ГОСТ 8240-72 / В Ст3сп3 ГОСТ 535-79		
				L = 346 ± 0,7 мм	2	2,97кг
Б4		12	БМ2.3.1.01.013	стойка		
				Швеллер 10-ГОСТ 8240-72 / В Ст3сп3 ГОСТ 535-79		
				L = 211 ± 0,575 мм	2	1,8 кг
Б4		13	БМ2.3.1.01.014	Полка		
				Швеллер 10-ГОСТ 8240-72 / В Ст3сп3 ГОСТ 535-79		
				L = 793 ± 1 мм	2	6,81кг

Серия 5.903-12

Инв.№ подл. | Подпись и дата | Взам.инв.№ | Инв.№ дубл. | Подпись и дата

Изм.	Лист	№ докум.	Подпись	Дата

БМ2.3.1.01.000

Лист 2

Копировал

Формат А4

БМ2.3.1.01.000 СБ

Выпуск 2-3

Серия 5.903-12

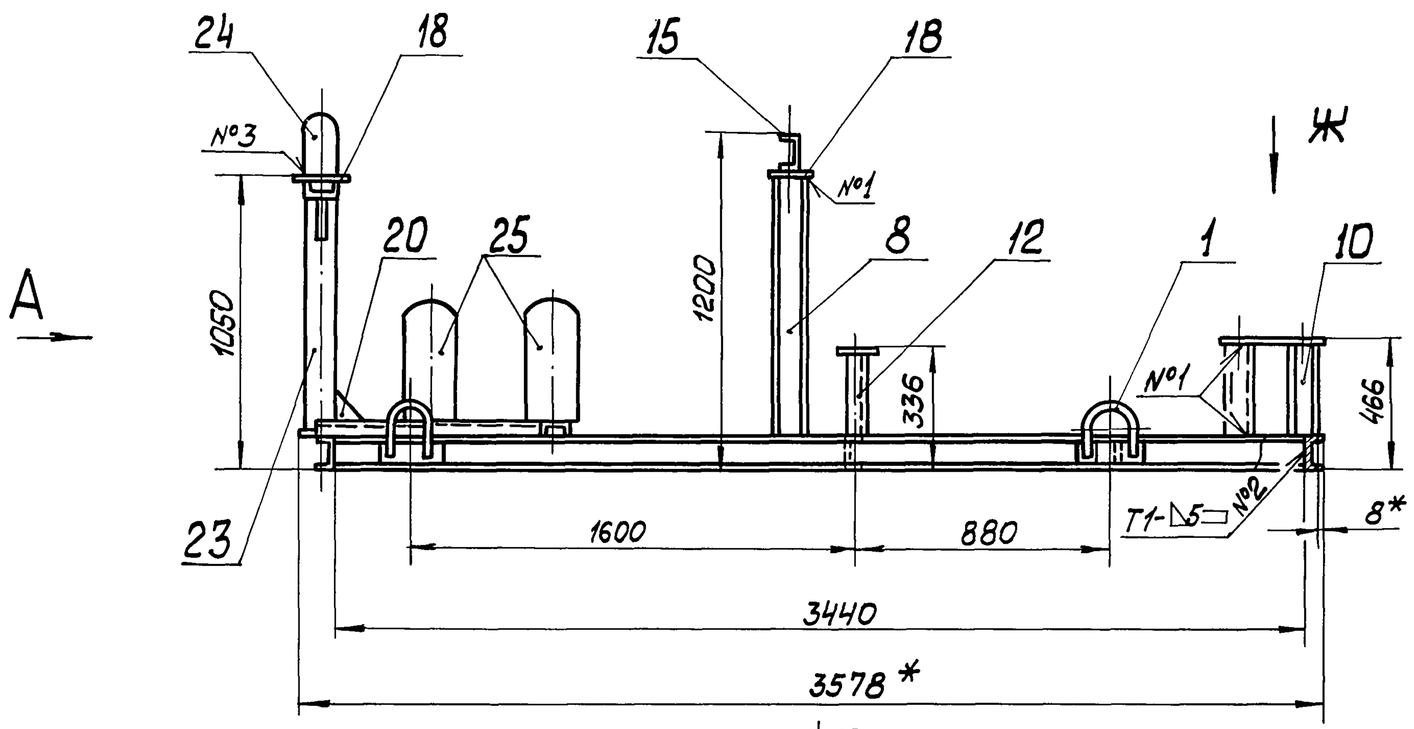

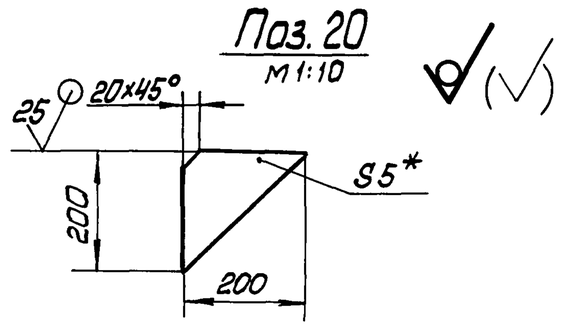

Вид А

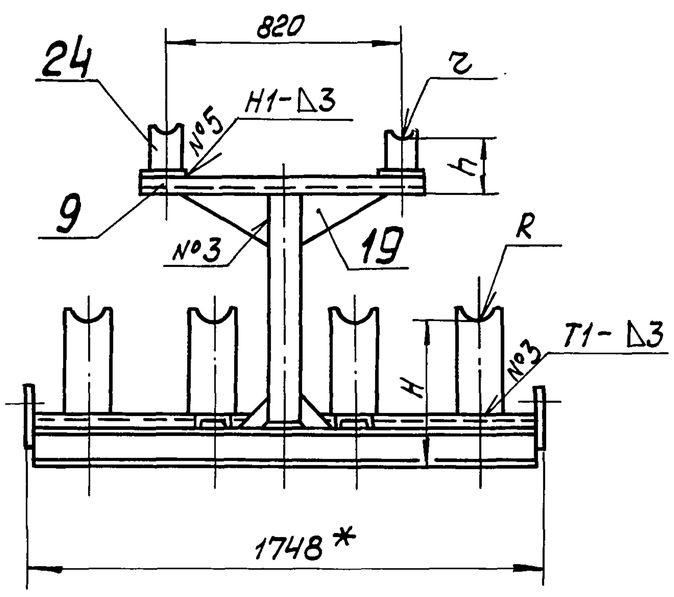

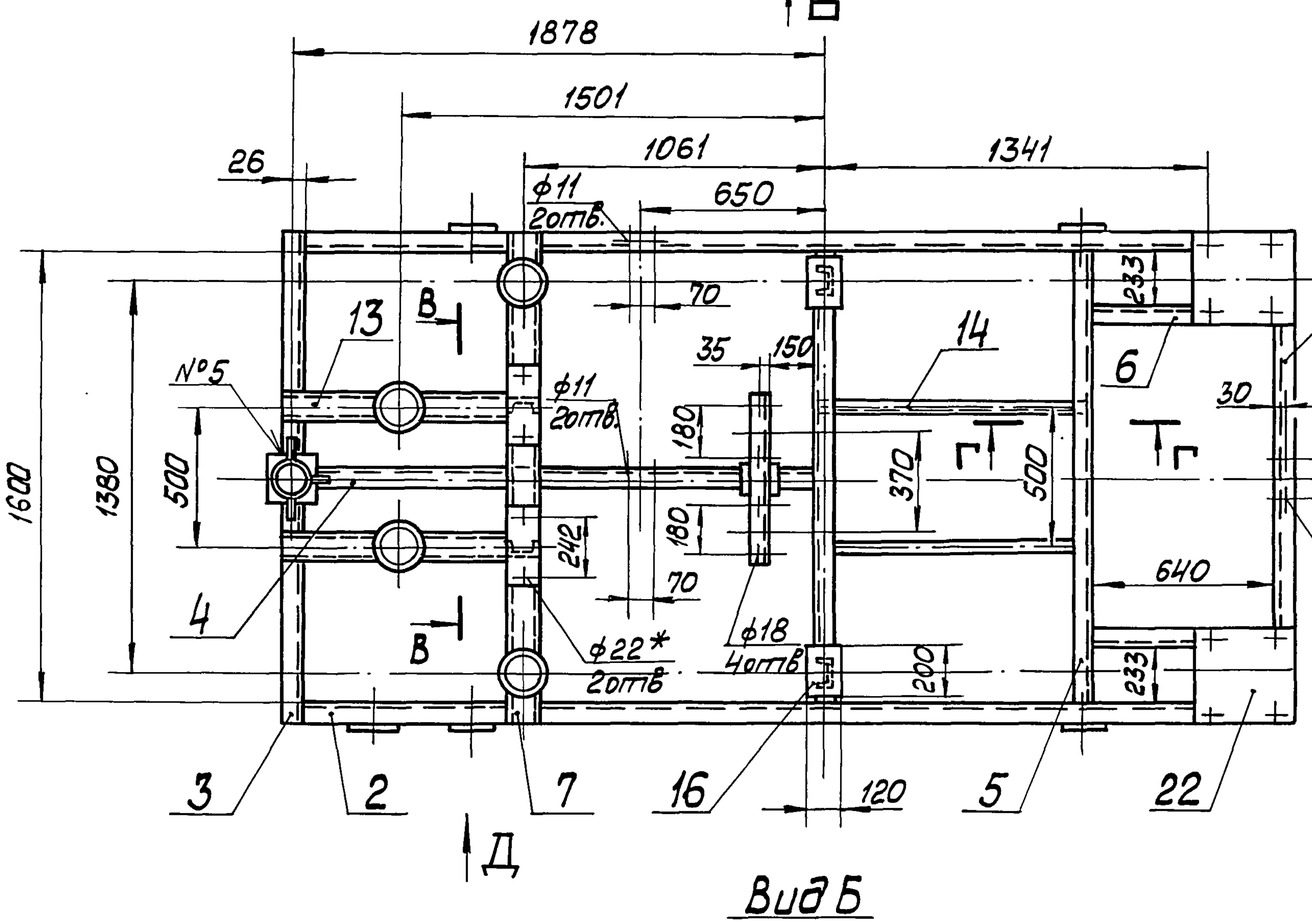

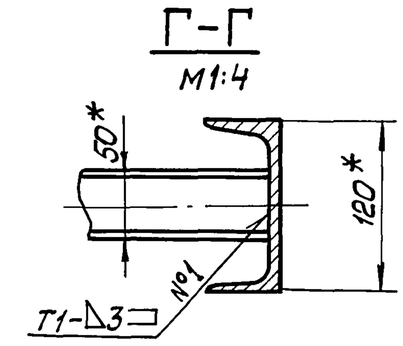

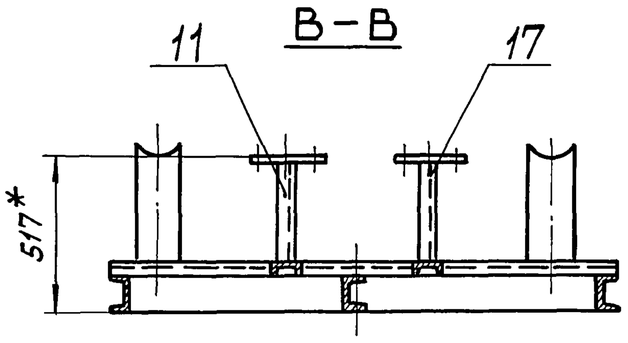

Вид Б
М1:25

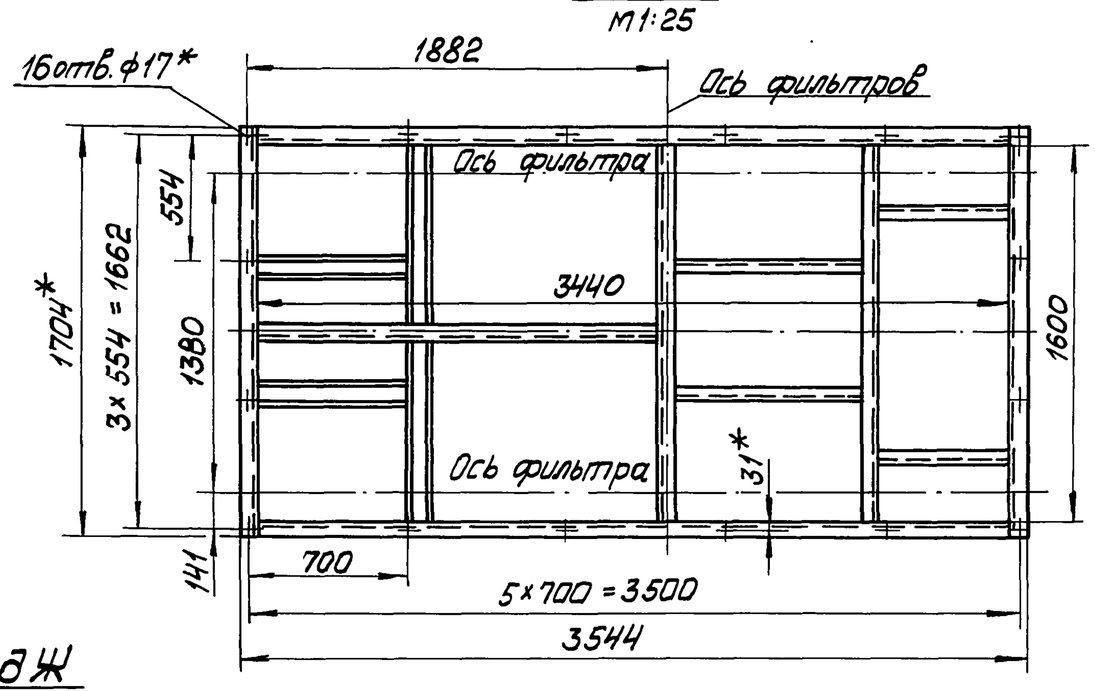

Вид Д
М1:10

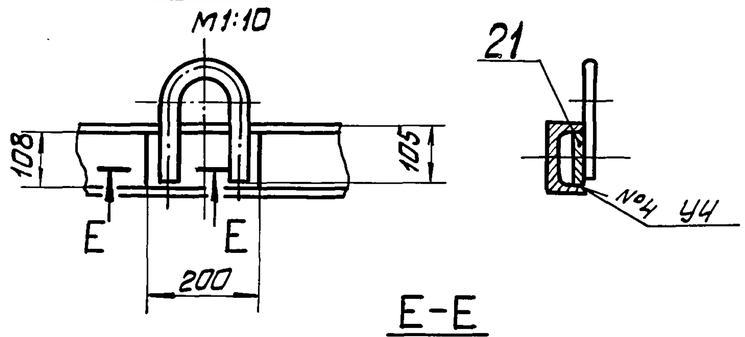

Е-Е

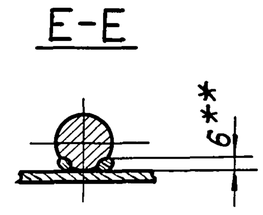

Вид Ж
М1:5

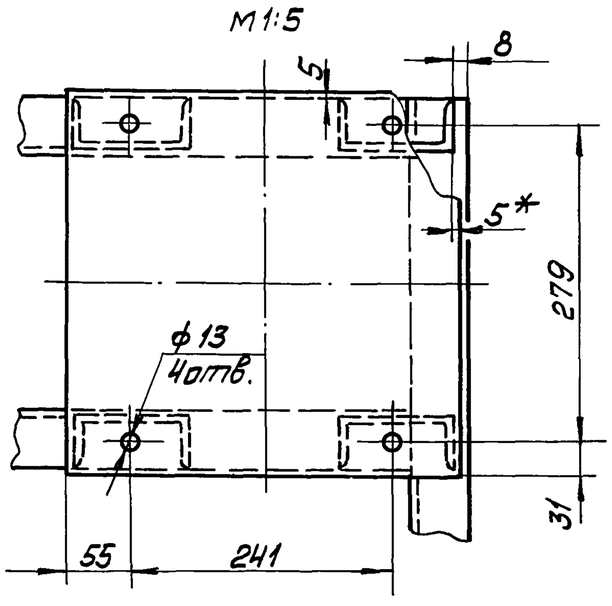

Поз. 19
М1:10

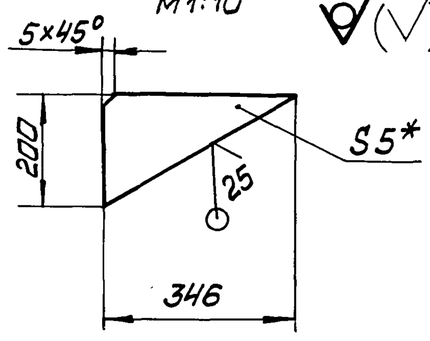

1. * Размеры для справок.
2. $\pm \frac{IT14}{2}$, H 14, h 14.
3. Радиус R и H определить по размерам корпуса задвижки. 30с 41нж поз. 42, радиус r и h - поз. 43 черт. БМ2.3.1.00.000.
4. Обработка поверхностей реза деталей Б4 $\sqrt{25}$
5. Сварные швы по ГОСТ 5264-80.
5. ** Сварка ручная дуговая.

Изм	Лист	№ докум.	Подп.	Дата	БМ2.3.1.01.000 СБ		
Разраб.		Авдеенко			Рама	Лит	Масса 348 / Масштаб 1:20
Пров.		Никитченко				Лист	Листов 1
Т. контр.						ЛАТГИПРОПРОМ	
Н. контр.		Колмец					
Утв.							

Копировал Формат А3

Инв. № подл. | Подп. и дата | Взам. инв. № | Инв. № дубл. | Подп. и дата

Выпуск 2-3 Серия 5.903-12

Формат	Зона	Поз.	Обозначение	Наименование	Кол.	Примечание
БЧ		14	БМ2.3.1.01.015	Полка		
				Швеллер 5-ГОСТ 8240-72 / Вст3сп3 ГОСТ 535-79		
				L=922-1 мм	2	4,46 кг
БЧ		15	БМ2.3.1.01.015	Полка		
				Швеллер 12-ГОСТ 8240-72 / Вст3сп3 ГОСТ 535-79		
				L=590±0,875 мм	1	6,14 кг
БЧ		16	БМ2.3.1.01.016	Пластина		
				Лист 5 ГОСТ 19903-74 / Вст3кп2 ГОСТ 14637-79	2	0,94 кг
БЧ		17	БМ2.3.1.01.017	Пластина		
				Лист 5 ГОСТ 19903-74 / Вст3кп2 ГОСТ 14637-79		
				280±0,65×100±0,435 мм	2	1,1 кг
БЧ		18	БМ2.3.1.01.018	Пластина		
				Лист 5 ГОСТ 19903-74 / Вст3кп2 ГОСТ 14637-79		
				120±0,435×120±0,435 мм	4	0,57 кг
БЧ		19	БМ2.3.1.01.019	Косынка		
				Лист 5 ГОСТ 19903-74 / Вст3кп2 ГОСТ 14637-79	2	1,36 кг
БЧ		20	БМ2.3.1.01.021	Косынка		
				Лист 5 ГОСТ 19903-74 / Вст3кп2 ГОСТ 14637-79	3	0,76 кг
БЧ		21	БМ2.3.1.01.022	Пластина		
				Лист 5 ГОСТ 19903-74 / Вст3кп2 ГОСТ 14637-79	4	0,85 кг
БЧ		22	БМ2.3.1.01.023	Пластина		
				Лист 10 ГОСТ 19903-74 / Вст3кп2 ГОСТ 14637-79		
				351±0,7×341±0,7 мм	2	9,4 кг

Инв.№ подл. | Подпись и дата | Взам. инв.№ | Инв.№ дубл. | Подпись и дата

Изм. Лист № докум. Подпись Дата

БМ2.3.1.01.000

Лист 3

Копировал Дубкова Формат А4

Выпуск 2-3 Серия 5.903-12

Формат	Зона	Поз.	Обозначение	Наименование	Кол.	Примечание
БЧ		23	БМ2.3.1.01.024	Труба		
				Труба 108×4 ГОСТ 10704-76 / Ст3 ГОСТ 10705-80		
				L=874±1,15 мм	1	8,97 кг
БЧ		24	БМ2.3.1.01.025	Труба		
				Труба 108×4 ГОСТ 10704-76 / Ст3 ГОСТ 10705-80		
				L≈230 мм	2	2,36 кг
БЧ		25	БМ2.3.1.01.026	Труба		
				Труба 159×4,5 ГОСТ 10704-76 / Ст3 ГОСТ 10705-80		
				L≈461 мм	4	7,91 кг

Инв.№ подл. | Подпись и дата | Взам. инв.№ | Инв.№ дубл. | Подпись и дата

Изм. Лист № докум. Подпись Дата

БМ2.3.1.01.000

Лист 4

Копировал Дубкова Формат А4

Выпуск 2-3 Серия 5.903-12

Формат	Зона	Поз.	Обозначение	Наименование	Кол.	Примечание
				Документация		
А3			БМ2.3.1.02.000СБ	Сборочный чертеж		
				Детали		
БЧ		1	БМ2.3.1.02.001	Тройник	1	16,4 кг
БЧ		2	БМ2.3.1.02.002	Труба		
				Труба 219×6 ГОСТ 10704-76 / В-Вст3сп ГОСТ 10705-80	1	9,46 кг
				Стандартные изделия		
		3		Отвод 90° 219×6 ГОСТ 17375-83	1	
		4		Фланец 1-200-16 Ст3 ГОСТ 12821-80	3	
		—		Тройник 219×8 ГОСТ 17376-83 (Заготовка для БМ2.3.1.02.001	1	
				Прочие изделия		
		5		Установка штуцера 1½"-50 ЗКЧ-48-70	1	

Инв.№ подл. | Подпись и дата | Взам. инв.№ | Инв.№ дубл. | Подпись и дата

Изм.	Лист	№ докум.	Подпись	Дата
Разраб.		Авдеенко		
Пров.		Никитченко		
Н.контр.		Колмец		
Утв.				

БМ2.3.1.02.000

Трубопровод

Лит. | Лист | Листов 1

ЛАТГИПРОПРОМ

Копировал Дубкова Формат А4

Выпуск 2-3 Серия 5.903-12

Формат	Зона	Поз.	Обозначение	Наименование	Кол.	Примечание
				Документация		
А3			БМ2.3.1.03.000СБ	Сборочный чертеж		
				Детали		
БЧ		1	БМ2.3.1.03.001	Труба		
				Труба 219×6 ГОСТ 10704-76 / В-Вст3сп ГОСТ 10705-80	1	3,78 кг
				Стандартные изделия		
		2		Переход К219×6-133×4 ГОСТ 17378-83	1	
		3		Фланец 1-200-16 Ст3 ГОСТ 12821-80	1	
				Прочие изделия		
		4		Установка штуцера 1½"-50 ЗКЧ-48-70	1	

Инв.№ подл. | Подпись и дата | Взам. инв.№ | Инв.№ дубл. | Подпись и дата

Изм.	Лист	№ докум.	Подпись	Дата
Разраб.		Авдеенко		
Пров.		Никитченко		
Н.контр.		Колмец		
Утв.				

БМ2.3.1.03.000

Трубопровод

Лит. | Лист | Листов 1

ЛАТГИПРОПРОМ

Копировал Дубкова 23523-08 8 Формат А4

БМ2.3.1.02.000СБ

Выпуск 2-3

Серия 5.903-12

Инв.№подл. | Подп. и дата | Взам.инв.№ | Инв.№дубл. | Подп. и дата

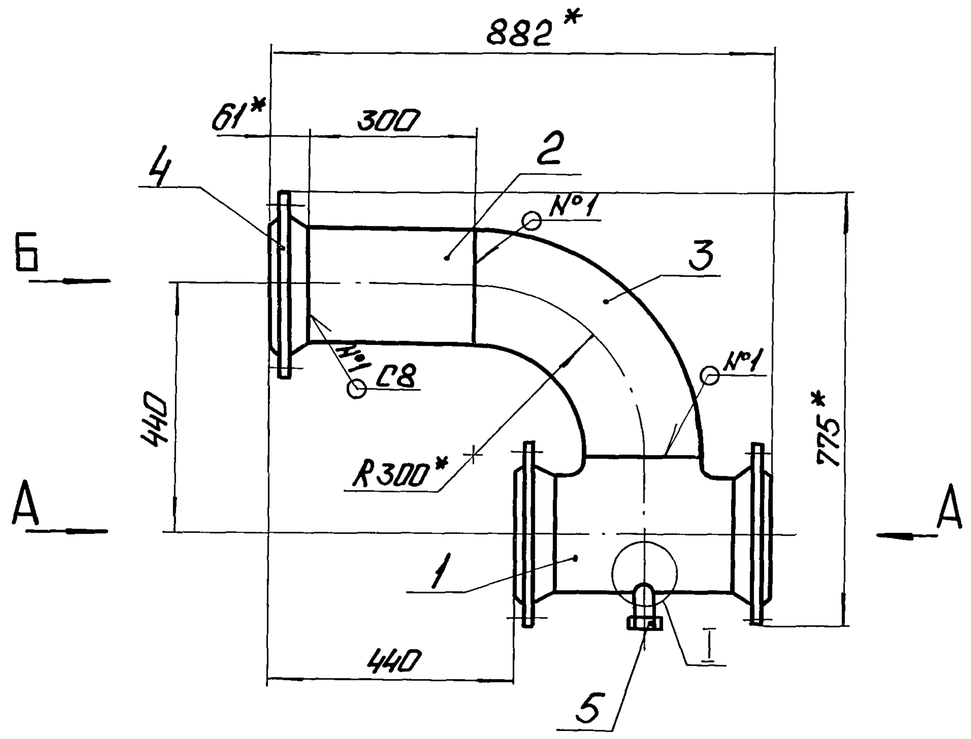

Поз. 1

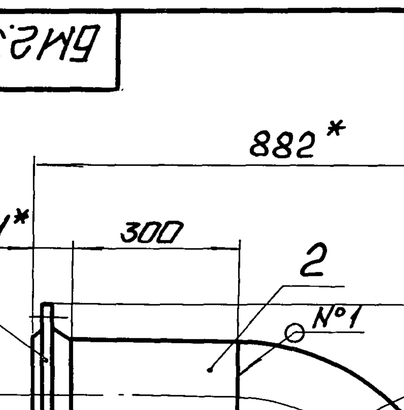

Вид А

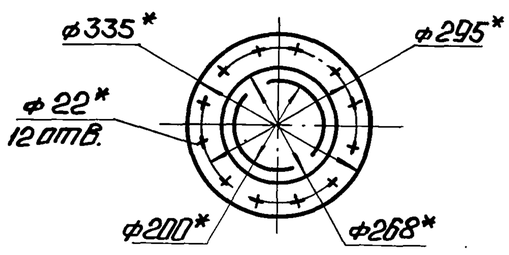

Вид Б

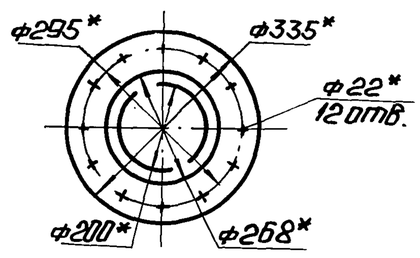

I
М1:5

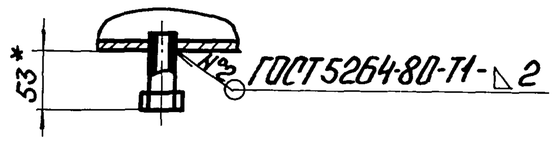

1. * Размеры для справок.
2. ± IT14/2.
3. Обработка поверхностей реза деталей Б4 25/.
4. Сварные швы №1 по ГОСТ 16037-80.

					БМ2.3.1.02.000СБ	
Изм.	Лист	№ докум.	Подп.	Дата		
Разраб.		Авдеенко			Трубопровод	Лит. / Масса / Масштаб: 91,1 / 1:10
Пров.		Никитченко				Лист / Листов 1
Т.контр.						
Н.контр.		Колмец				ЛАТГИПРОПРОМ
Утв.						

Копировал: Формат А3

Выпуск 2-3

Серия 5.903-12

Инв.№подл. | Подп. и дата | Взам.инв.№ | Инв.№дубл. | Подп. и дата

БМ2.3.1.03.000СБ

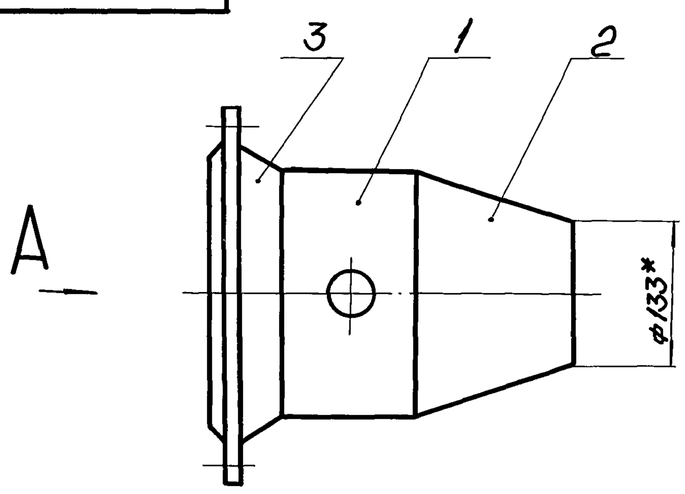

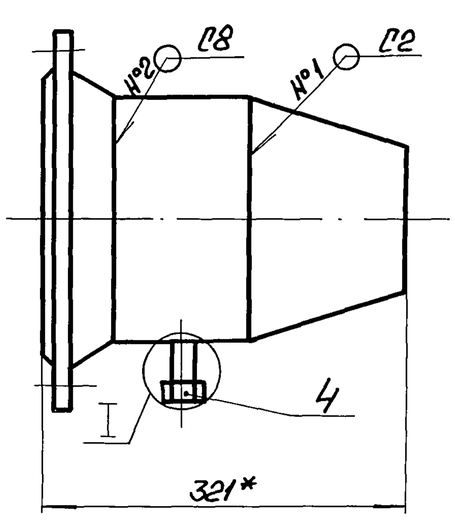

Вид А

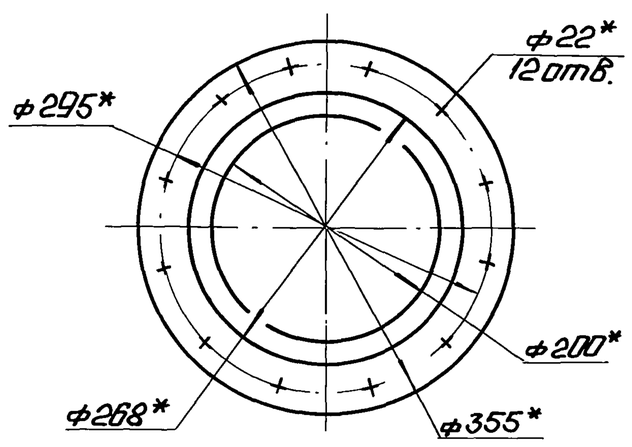

Поз. 1

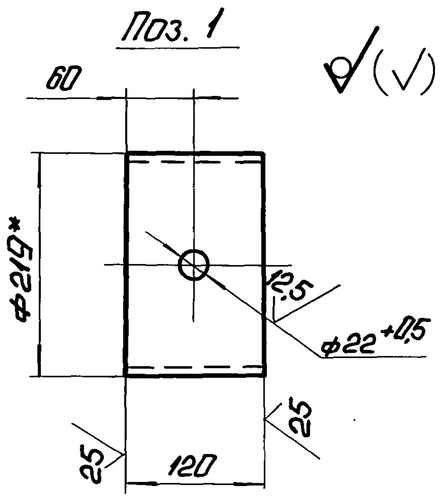

I

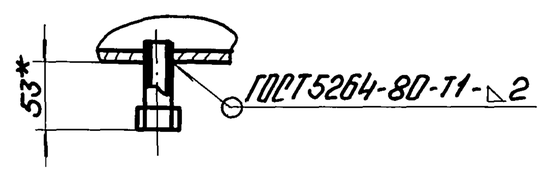

1. * Размеры для справок.
2. ± IT14/2.
3. Обработка поверхностей реза деталей Б4 25/.
4. Сварные швы №1,2 по ГОСТ 16037-80.

					БМ2.3.1.03.000СБ	
Изм.	Лист	№ докум.	Подп.	Дата		
Разраб.		Авдеенко			Трубопровод	Лит. / Масса / Масштаб: 19,8 / 1:5
Пров.		Никитченко				Лист / Листов 1
Т.контр.						
Н.контр.		Колмец				ЛАТГИПРОПРОМ
Утв.						

Формат	Зона	Поз.	Обозначение	Наименование	Кол.	Примечание
				Документация		
А2			БМ2.3.1.04.000 СБ	Сборочный чертеж		
				Детали		
А4		1	БМ2.3.1.04.001	Труба		
				Труба 159×4,5 ГОСТ 10704-76 / В-ВСт3сп ГОСТ 10705-80		
				L = 228 ± 0,575 мм	1	3,91 кг
А4		2	БМ2.3.1.04.002	Труба		
				Труба ф89×3,5 ГОСТ 10704-76 / В-ВСт3сп ГОСТ 10705-80		
				L = 211 ± 0,575 мм	1	1,56 кг
А4		3	БМ2.3.1.04.003	Труба		
				Труба ф38×2 ГОСТ 10704-76 / В-ВСт3сп ГОСТ 10705-80		
				L = 106 ± 435 мм	1	0,18 кг
				Стандартные изделия		
		4		Отвод 45° 159×4,5 ГОСТ 17375-83	1	
		5		Отвод 90° 89×3,5 ГОСТ 17375-83	1	
		6		Переход К159×4,5-89×3,5 ГОСТ 17378-83	1	
		7		Фланец 1-150-40 Ст3 ГОСТ 12821-80	1	
				Прочие изделия		
		8		Установка штуцера 1½"-50 3К4-48-70	1	

Выпуск 2-3 Серия 5.903-12

Инв.№ подл. | Подп. и дата | Взам. инв.№ | Инв.№ дубл. | Подп. и дата

Изм.	Лист	№ докум.	Подп.	Дата	БМ2.3.1.04.000		
Разраб.		Авдеенко			Трубопровод	Лит.	Лист 1 / Листов 2
Пров.		Никитченко				ЛАТГИПРОПРОМ	
Н.контр.		Колмец					
Утв.							

Копировал: Ф4 Формат А4

Выпуск 2-3 Серия 5.903-12 Инв.№ подл. | Подп. и дата | Взам. инв.№ | Инв.№ дубл. | Подп. и дата

Изм. Лист № докум. Подп. Дата БМ2.3.1.04.000 Лист 2

Копировал: Ф4 Формат А4

БМ2.3.1.04.000СБ

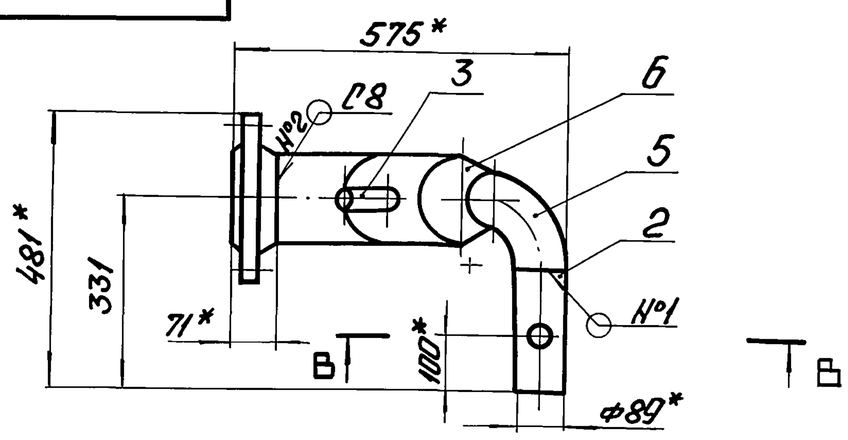

Вид А

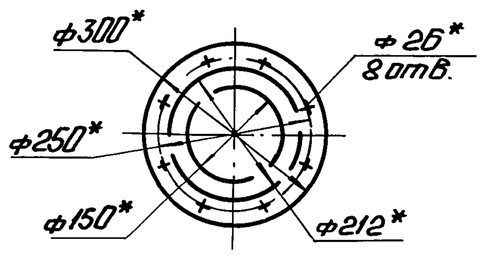

В – В
М 1:5

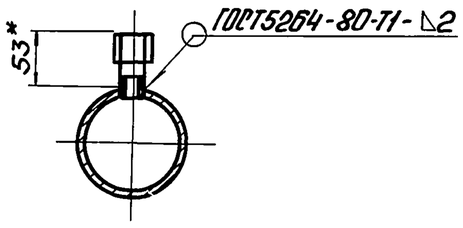

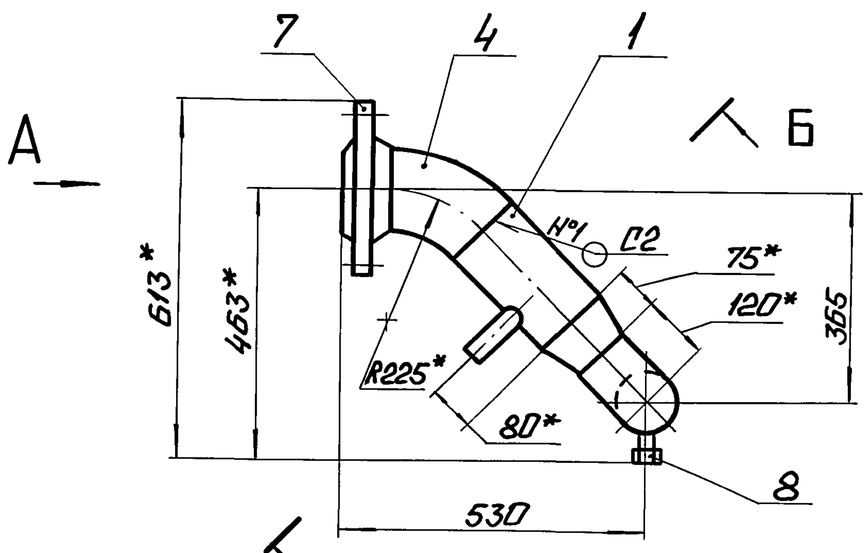

Поз. 2
М 1:5

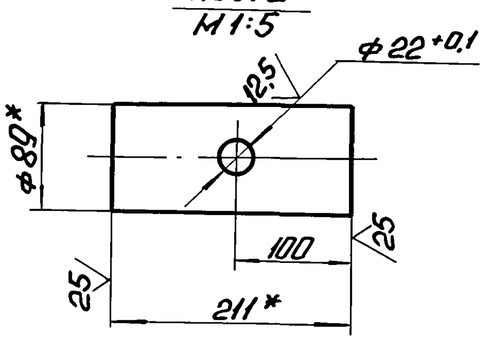

Поз. 1

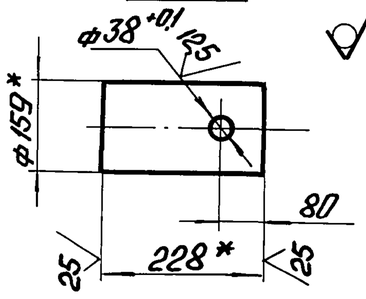

Б – Б повернуто
М 1:5

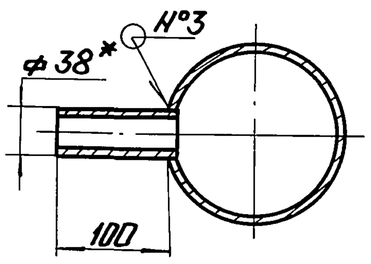

1.* Размеры для справок.
2. ± IT14/2.
3. Обработка поверхностей реза деталей Б Ч 25.
4. Сварные швы №1,2 по ГОСТ 16037-80.

Изм.	Лист	№ докум.	Подп.	Дата	БМ2.3.1.04.000 СБ			
Разраб.		Авдеенко			Трубопровод	Лит.	Масса	Масштаб
Пров.		Никитченко					25,6	1:10
Т.контр.						Лист	Листов 1	
Н.контр.		Колмец				ЛАТГИПРОПРОМ		
Утв.								

Копировал: Ф4 23523-08 10 Формат А3

Поз.	Обозначение	Наименование	Кол.	Примечание
		ДОКУМЕНТАЦИЯ		
А3	БМ 2.3.1.05.000 СБ	Сборочный чертеж		
		ДЕТАЛИ		
Б4	1 БМ 2.3.1.05.001	Труба		
		Труба 159×4,5 ГОСТ 10704-76 / В-В Ст3 сп ГОСТ 10705-80	1	7,2 кг
Б4	2 БМ 2.3.1.05.002	Труба		
		Труба 89×3,5 ГОСТ 10704-76 / В-В Ст3 сп ГОСТ 10705-80	1	1,56 кг
Б4	3 БМ 2.3.1.05.003	Труба		
		Труба 38×2 ГОСТ 10704-76 / В-В Ст3 сп ГОСТ 10705-80	1	0,19 кг
		СТАНДАРТНЫЕ ИЗДЕЛИЯ		
	4	Отвод 60° 159×4,5		
		ГОСТ 17375-83	1	
	5	Отвод 90° 89×3,5		
		ГОСТ 17375-83	1	
	6	Переход К159×4,5-89×3,5		
		ГОСТ 17378-83	1	
	7	Фланец 1-150-40		
		Ст3 ГОСТ 12821-80	1	

Выпуск 2-3 Серия 5.903-12

Инв.№ подл. | Подпись и дата | Взам.инв.№ | Инв.№ дубл. | Подпись и дата

Изм.	Лист	№ докум.	Подп.	Дата	БМ 2.3.1.05.000		
Разраб.		Авдеенко			Трубопровод	Лит.	Лист 1 / Листов 2
Пров.		Никитченко					ЛАТГИПРОПРОМ
Н.контр.		Колмец					
Утв.							

Копировал А2 Формат А4

Поз.	Обозначение	Наименование	Кол.	Примечание
		ПРОЧИЕ ИЗДЕЛИЯ		
	В	Установка штуцера 1½"-50		
		ЗКЧ-48-70	1	

Выпуск 2-3 Серия 5.903-12

Инв.№ подл. | Подпись и дата | Взам.инв.№ | Инв.№ дубл. | Подпись и дата

Изм.	Лист	№ докум.	Подп.	Дата	БМ2.3.1.05.000	Лист 2

Копировал А2 Формат А4

Выпуск 2-3 Серия 5.903-12

БМ 2.3.1.05.000 СБ

1.* Размеры для справок.

2. ± IT14/2.

3. Обработка поверхностей реза деталей Б4 25.

4. Сварные швы №1,2 по ГОСТ 16037-80.

Изм.	Лист	№ докум.	Подп.	Дата	БМ 2.3.1.05.000 СБ			
Разраб.		Авдеенко			Трубопровод	Лит.	Масса	Масштаб
Пров.		Никитченко					29,3	1:10
Т.контр.						Лист	Листов 1	
Н.контр.		Колмец				ЛАТГИПРОПРОМ		
Утв.								

 Копировал А2 Формат А3

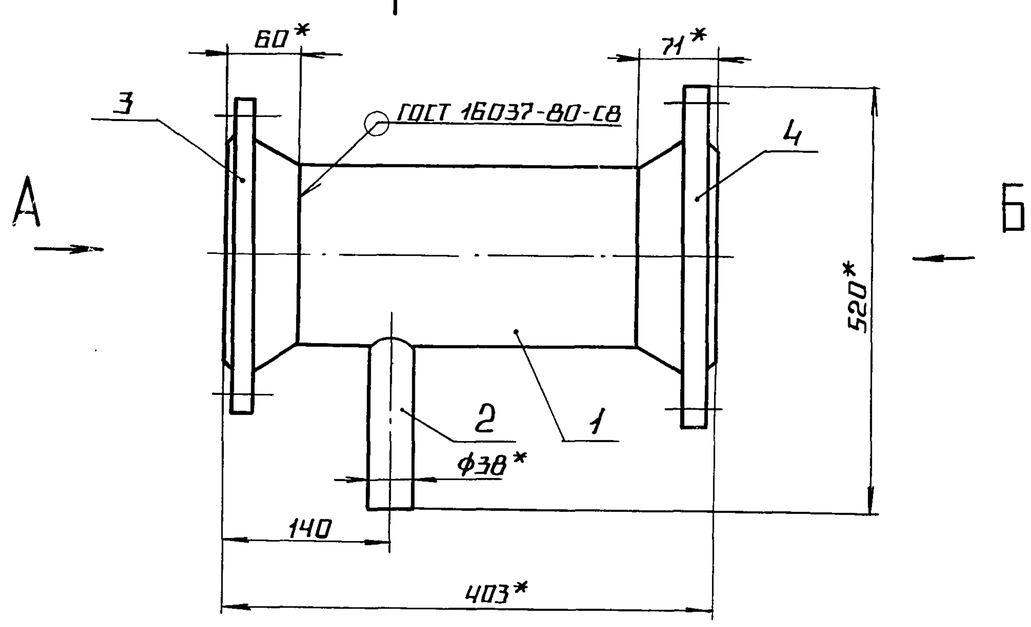

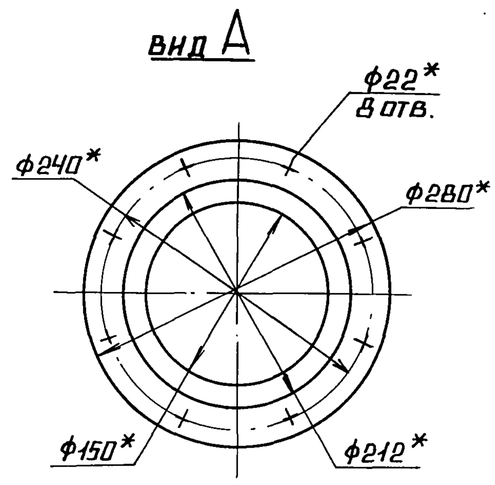

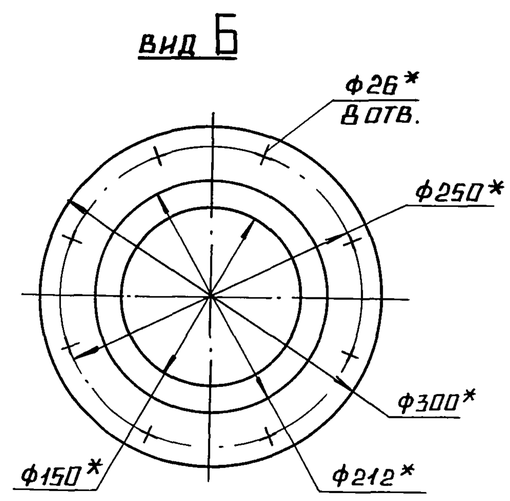

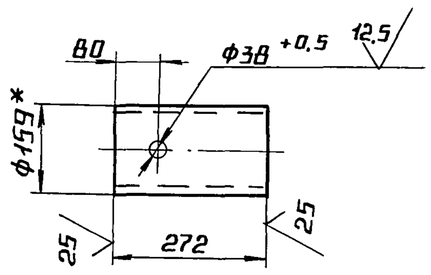

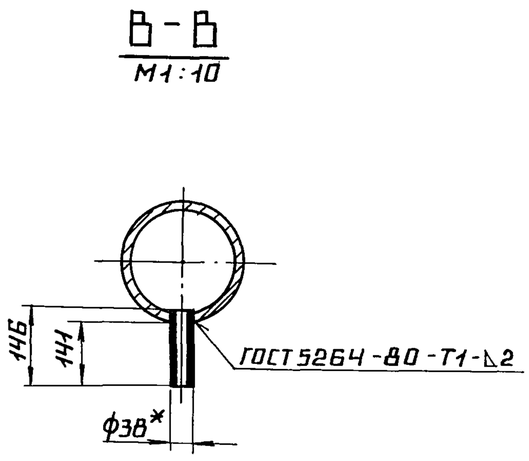

1. * РАЗМЕРЫ ДЛЯ СПРАВОК.
2. ± IT14/2.
3. ОБРАБОТКА ПОВЕРХНОСТЕЙ РЕЗА ДЕТАЛЕЙ Б4 25.

ИЗМ	ЛИСТ	№ ДОКУМ.	ПОДП.	ДАТА	БМ2.3.1.06.000 СБ			
РАЗРАБ.		АВДЕЕНКО			ТРУБОПРОВОД	ЛИТ.	МАССА	МАСШТАБ
ПРОВ.		НИКИТЧЕНКО					26,3	1:5
Т.КОНТР.						ЛИСТ	ЛИСТОВ 1	
Н.КОНТР.		КОЛМЕЦ				ЛАТГИПРОПРОМ		
УТВ.								

Копировал А2 Формат А3

ВЫПУСК 2-3 СЕРИЯ 5.903-12

ФОРМАТ	ЗОНА	ПОЗ.	ОБОЗНАЧЕНИЕ	НАИМЕНОВАНИЕ	КОЛ.	ПРИМЕЧАНИЕ
				ДОКУМЕНТАЦИЯ		
А3			БМ2.3.1.06.000 СБ	СБОРОЧНЫЙ ЧЕРТЕЖ		
				ДЕТАЛИ		
Б4		1	БМ2.3.1.06.001	ТРУБА		
				ТРУБА 159×4,5 ГОСТ 10704-76 / В-В Ст3сп ГОСТ 10705-80	1	4,66 кг
Б4		2	БМ2.3.1.06.002	ТРУБА		
				ТРУБА 38×2 ГОСТ 10704-76 / В-В Ст3сп ГОСТ 10705-80	1	0,26 кг
				СТАНДАРТНЫЕ ИЗДЕЛИЯ		
		3		ФЛАНЕЦ 1-150-16		
				Ст3 ГОСТ 12821-80	1	
		4		ФЛАНЕЦ 1-150-40		
				Ст3 ГОСТ 12821-80	1	

ИНВ.№ ПОДЛ. | ПОДПИСЬ И ДАТА | ВЗАМ.ИНВ.№ | ИНВ.№ ДУБЛ. | ПОДПИСЬ И ДАТА

ИЗМ	ЛИСТ	№ ДОКУМ.	ПОДП.	ДАТА	БМ2.3.1.06.000			
РАЗРАБ.		АВДЕЕНКО			ТРУБОПРОВОД	ЛИТ.	ЛИСТ	ЛИСТОВ 1
ПРОВ.		НИКИТЧЕНКО				ЛАТГИПРОПРОМ		
Н.КОНТР.		КОЛМЕЦ						
УТВ.								

Копировал А2 Формат А4

ВЫПУСК 2-3 СЕРИЯ 5.903-12

ФОРМАТ	ЗОНА	ПОЗ.	ОБОЗНАЧЕНИЕ	НАИМЕНОВАНИЕ	КОЛ.	ПРИМЕЧАНИЕ
				ДОКУМЕНТАЦИЯ		
А3			БМ2.3.1.07.000 СБ	СБОРОЧНЫЙ ЧЕРТЕЖ		
				ДЕТАЛИ		
Б4		1	БМ2.3.1.07.001	ТРУБА		
				ТРУБА 159×4,5 ГОСТ 10704-76 / В-В Ст3сп ГОСТ 10705-80	1	3,93 кг
Б4		2	БМ2.3.1.07.002	ТРУБА		
				ТРУБА 38×2 ГОСТ 10704-76 / В-В Ст3сп		
				L = 148 ± 0,5 мм	1	0,26 кг
				СТАНДАРТНЫЕ ИЗДЕЛИЯ		
		3		ФЛАНЕЦ 1-150-16		
				Ст3 ГОСТ 12821-80	1	
		4		ФЛАНЕЦ 1-150-40		
				Ст3 ГОСТ 12821-80	1	

ИНВ.№ ПОДЛ. | ПОДПИСЬ И ДАТА | ВЗАМ.ИНВ.№ | ИНВ.№ ДУБЛ. | ПОДПИСЬ И ДАТА

ИЗМ	ЛИСТ	№ ДОКУМ.	ПОДП.	ДАТА	БМ2.3.1.07.000			
РАЗРАБ.		АВДЕЕНКО			ТРУБОПРОВОД	ЛИТ.	ЛИСТ	ЛИСТОВ 1
ПРОВ.		НИКИТЧЕНКО				ЛАТГИПРОПРОМ		
Н.КОНТР.		КОЛМЕЦ						
УТВ.								

БМ2.3.1.07.000СБ

Выпуск 2-3

Серия 5.903-12

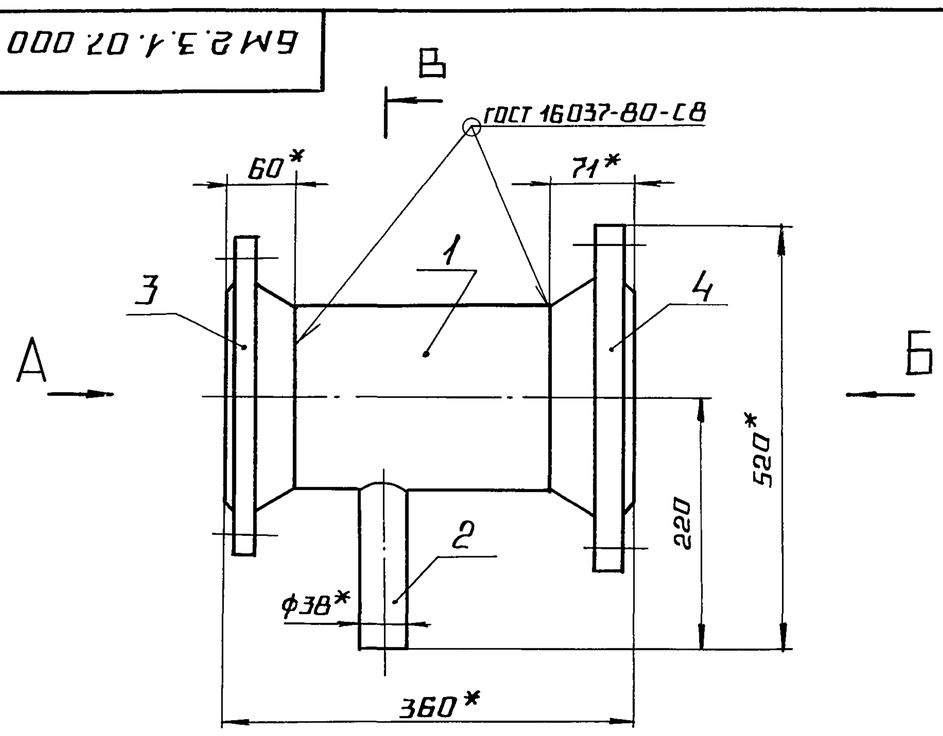

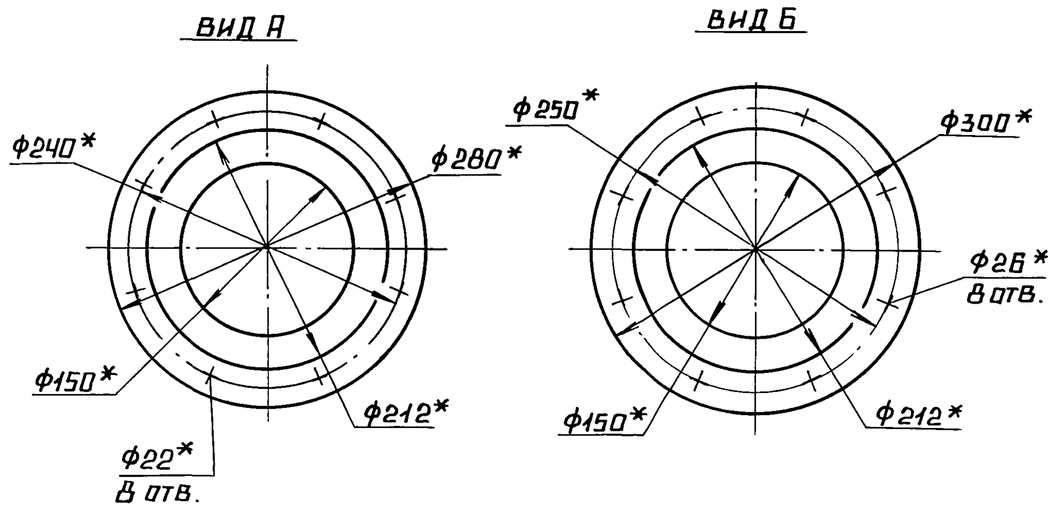

В

1. * РАЗМЕРЫ ДЛЯ СПРАВОК.
2. $\pm \frac{IT14}{2}$.
3. ОБРАБОТКА ПОВЕРХНОСТЕЙ РЕЗА ДЕТАЛЕЙ Б Ч $\frac{25}{}$.

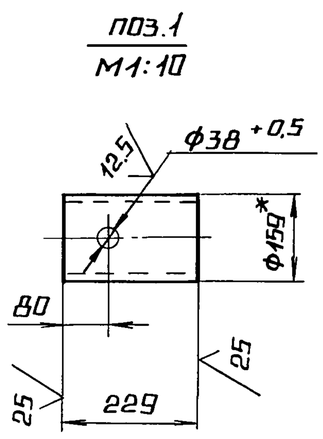

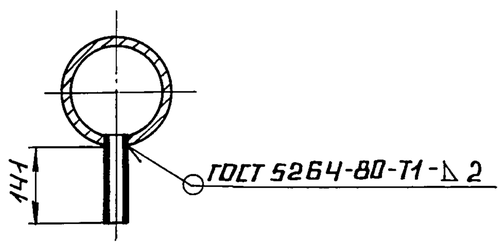

					БМ2.3.1.07.000СБ	
					ТРУБОПРОВОД	Лит. / Масса 25,5 / Масштаб 1:5
Изм.	Лист	№ докум.	Подп.	Дата		Лист / Листов 1
Разраб.		Авдеенко				ЛАТГИПРОПРОМ
Пров.		Никитченко				
Т.контр.						
Н.контр.		Колмец				
Утв.						

Копировал А4 Формат А3

Инв.№ подл. | Подпись и дата | Взам.инв.№ | Инв.№ дубл. | Подпись и дата

БМ2.3.1.08.000СБ

Выпуск 2-3

Серия 5.903-12

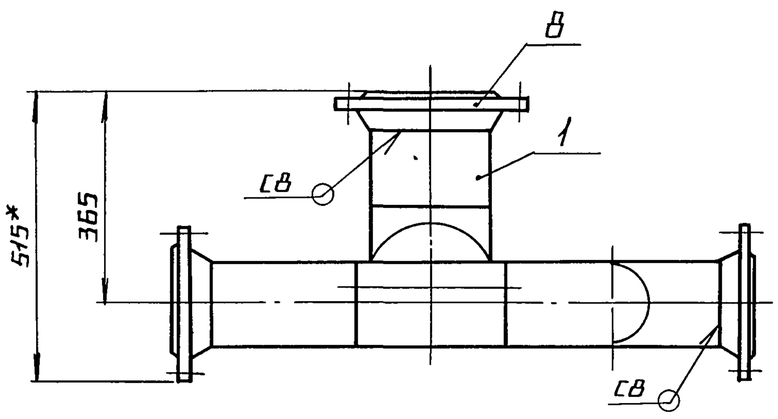

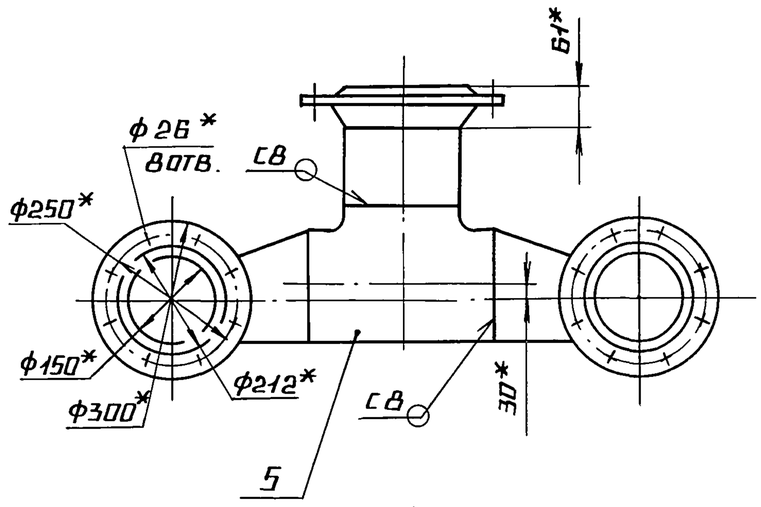

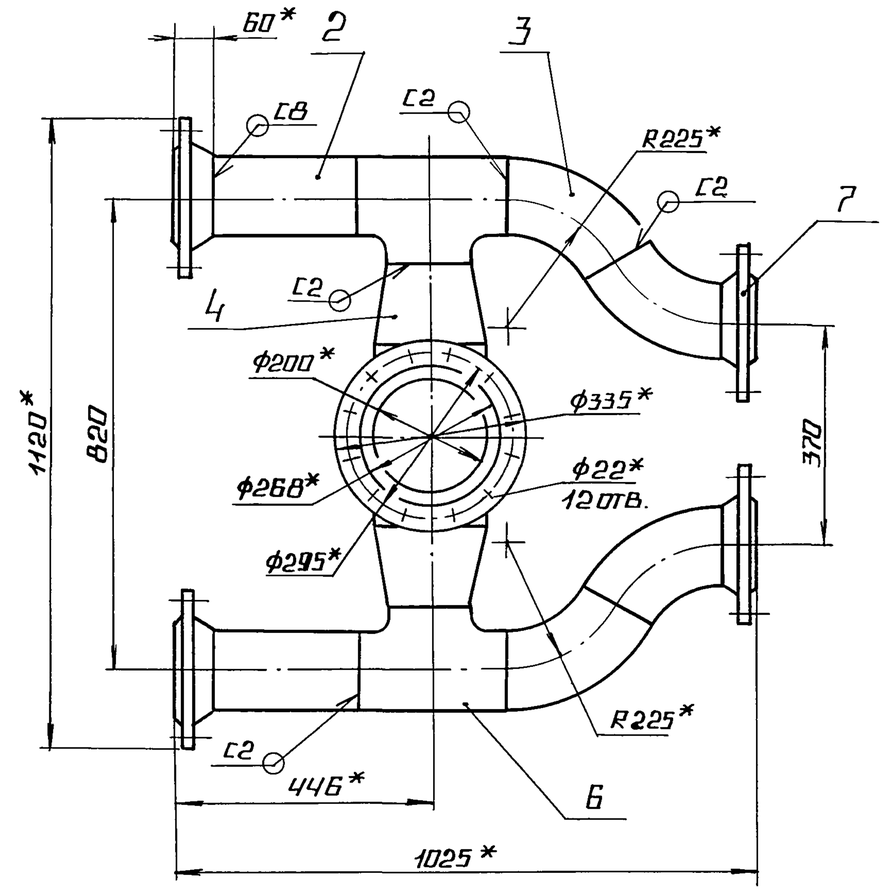

1. * РАЗМЕРЫ ДЛЯ СПРАВОК.
2. $\pm \frac{IT14}{2}$.
3. ОБРАБОТКА ПОВЕРХНОСТЕЙ РЕЗА ДЕТАЛЕЙ Б Ч $\frac{25}{}$.
4. СВАРНЫЕ ШВЫ ПО ГОСТ 16037-80.

					БМ2.3.1.08.000СБ	
					ТРУБОПРОВОД	Лит. / Масса 116,7 / Масштаб 1:10
Изм.	Лист	№ докум.	Подп.	Дата		Лист / Листов 1
Разраб.		Авдеенко				ЛАТГИПРОПРОМ
Пров.		Никитченко				
Т.контр.						
Н.контр.		Колмец				
Утв.						

Инв.№ подл. | Подпись и дата | Взам.инв.№ | Инв.№ дубл. | Подпись и дата

Копировал А4 Формат А3

Форм.	Зона	Поз.	Обозначение	Наименование	Кол.	Примечание
				Документация		
А3			БМ2.3.1.08.000СБ	Сборочный чертёж		
				Детали		
Б4		1	БМ2.3.1.08.001	Труба		
				Труба 219×6 ГОСТ 10704-76 / В-Вст3сп ГОСТ 10705-80		
				L = 134 ± 0,5 мм	2	6,9 кг
		2	БМ2.3.1.08.002	Труба		
				Труба 159×5 ГОСТ 10704-76 / В-Вст3сп ГОСТ 10705-80		
				L = 256 ± 0,65 мм	1	4,39кг
				Стандартные изделия		
		3		Отвод 60° 159×4,5		
				ГОСТ 17375-83	4	
		4		Переход Э219×6-159×4,5		
				ГОСТ 17378-83	2	
		5		Тройник 219×6		
				ГОСТ 17376-83	1	
		6		Тройник 159×4,5		
				ГОСТ 17376-83	2	
				Фланцы Ст3 ГОСТ 12821-80		
		7		1-150-16	4	
		8		1-200-16	1	

Выпуск 2-3. Серия 5.903-12. Инв.№подл. | Подп. и дата | Взам.инв.№ | Инв.№дубл. | Подп. и дата

Изм.	Лист	№ докум.	Подп.	Дата
Разраб.		Авдеенко		
Пров.		Никитченко		
Н.контр.		Колмец		
Утв.				

БМ2.3.1.08.000

Трубопровод

Лит.	Лист	Листов
		1

ЛАТГИПРОПРОМ

Копировал

Формат А4

Форм.	Зона	Поз.	Обозначение	Наименование	Кол.	Примечание
				Документация		
А4			БМ2.3.1.09.000 СБ	Сборочный чертёж		
				Детали		
Б4		1	БМ2.3.1.09.001	Труба		
				Труба 57×3 ГОСТ 10704-76 / В-Вст3сп ГОСТ 10705-80		
				L = 100 ± 0,435 мм	1	0,4кг
				Стандартные изделия		
		2		Отвод 90° 57×3 ГОСТ 17375-83	1	
		3		Фланец 1-50-16 Ст3 ГОСТ 12821-80	1	

Выпуск 2-3. Серия 5.903-12. Инв.№подл. | Подп. и дата | Взам.инв.№ | Инв.№дубл. | Подп. и дата

Изм.	Лист	№ докум.	Подп.	Дата
Разраб.		Авдеенко		
Пров.		Никитченко		
Н.контр.		Колмец		
Утв.				

БМ2.3.1.09.000

Трубопровод

Лит.	Лист	Листов
		1

ЛАТГИПРОПРОМ

Копировал

Формат А4

БМ2.3.1.09.000СБ

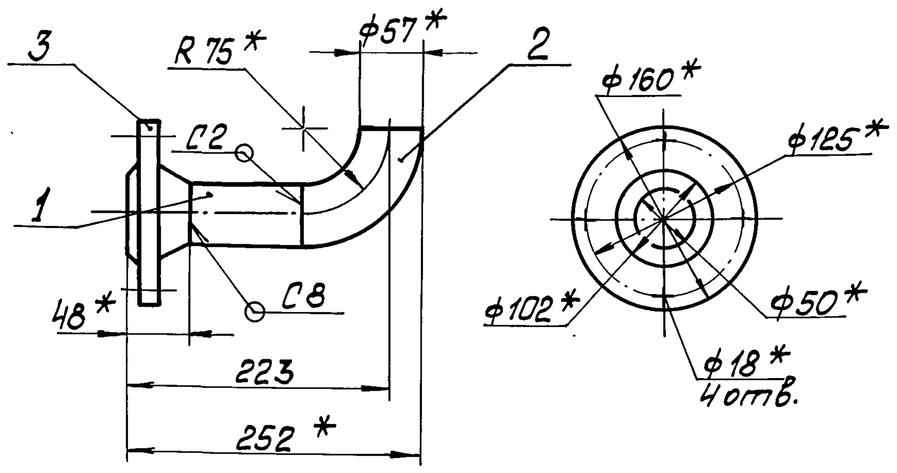

1. * Размеры для справок.
2. $\pm \frac{IT14}{2}$.
3. Обработка поверхностей реза деталей Б4 $\sqrt{25}$.
4. Сварные швы по ГОСТ 16037-80.

Выпуск 2-3. Серия 5.903-12. Инв.№подл. | Подп. и дата | Взам.инв.№ | Инв.№дубл. | Подп. и дата

Изм.	Лист	№ докум.	Подп.	Дата
Разраб.		Авдеенко		
Пров.		Никитченко		
Т.контр.				
Н.контр.		Колмец		
Утв.				

БМ2.3.1.09.000 СБ

Трубопровод

Лит	Масса	Масштаб
	3,2	1:5
Лист	Листов 1	

ЛАТГИПРОПРОМ

Копировал

Формат А4

Форм.	Зона	Поз.	Обозначение	Наименование	Кол.	Примечание
				Документация		
А2			БМ2.3.1.10.000 СБ	Сборочный чертёж		
				Детали		
Б4		1	БМ2.3.1.10.001	Труба		
				Труба 57×3 ГОСТ 10704-76 / В-Вст3сп ГОСТ 10705-80	1	5,12кг
Б4		2	БМ2.3.1.10.002	Труба		
				Труба 57×3 ГОСТ 10704-76 / В-Вст3сп ГОСТ 10705-80		
				L = 212 ± 0,575 мм	1	0,85кг
Б4		3	БМ2.3.1.10.003	Труба		
				Труба 38×2 ГОСТ 10704-76 / В-Вст3сп ГОСТ 10705-80		
				L = 956 ± 1,15 мм	2	1,7кг
				Стандартные изделия		
		4		Тройник 57×3 ГОСТ 17376-83	2	
		5		Фланец 1-50-16 Ст3 ГОСТ 12821-80	2	
		6		Заглушка 57×3 ГОСТ 17379-83	1	

Выпуск 2-3. Серия 5.903-12. Инв.№подл. | Подп. и дата | Взам.инв.№ | Инв.№дубл. | Подп. и дата

Изм.	Лист	№ докум.	Подп.	Дата
Разраб.		Авдеенко		
Пров.		Никитченко		
Н.контр.		Колмец		
Утв.				

БМ2.3.1.10.000

Трубопровод

Лит.	Лист	Листов
	1	2

ЛАТГИПРОПРОМ

Копировал

Формат А4

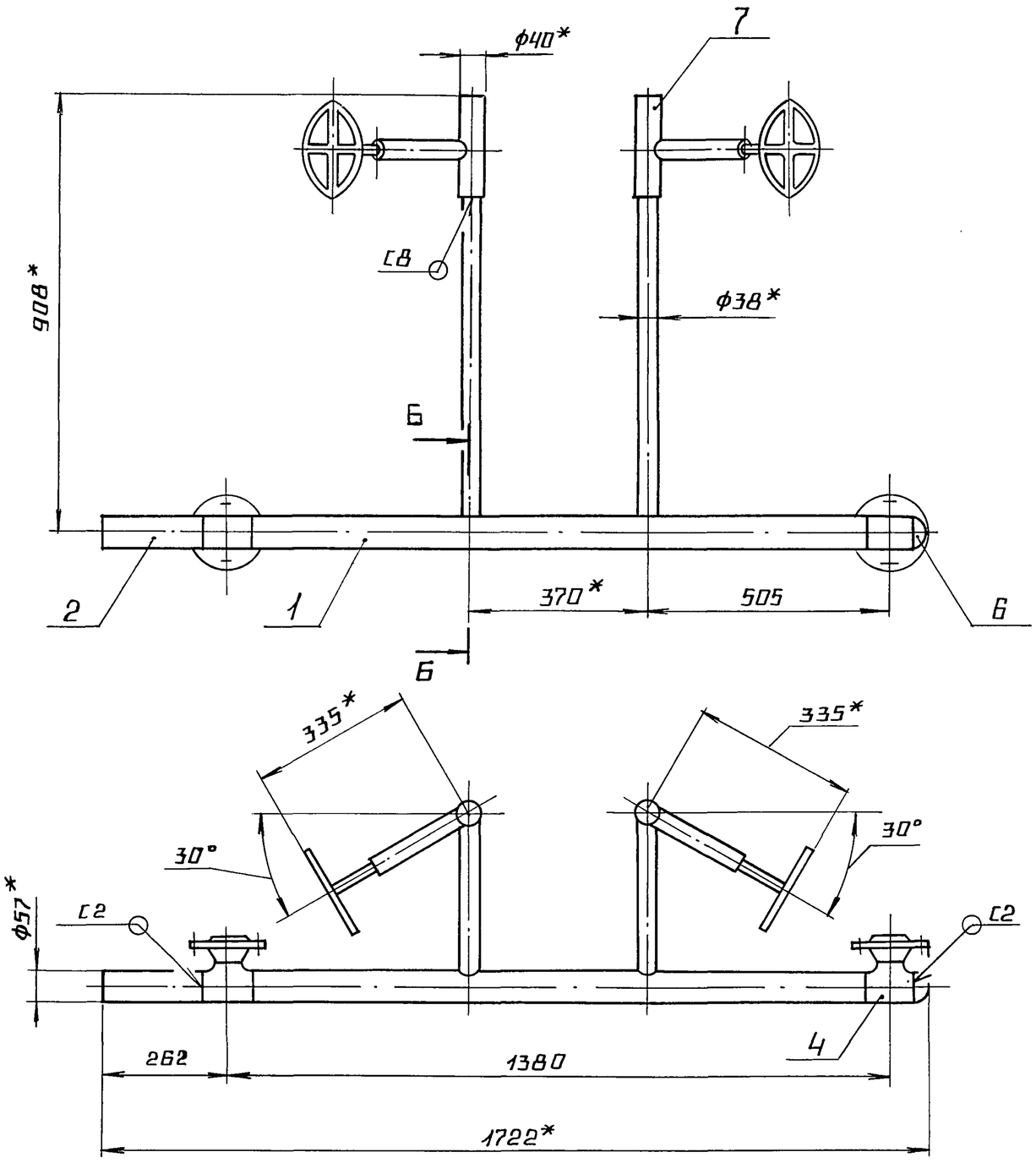

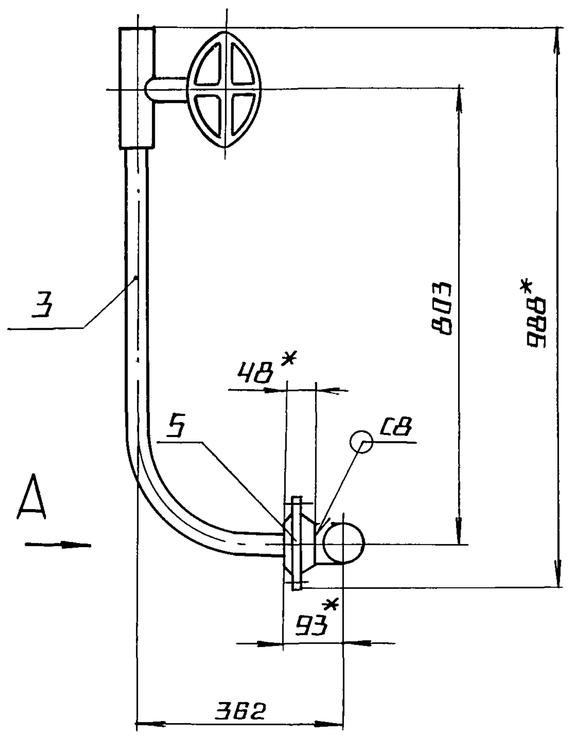

П03.1
М1:2

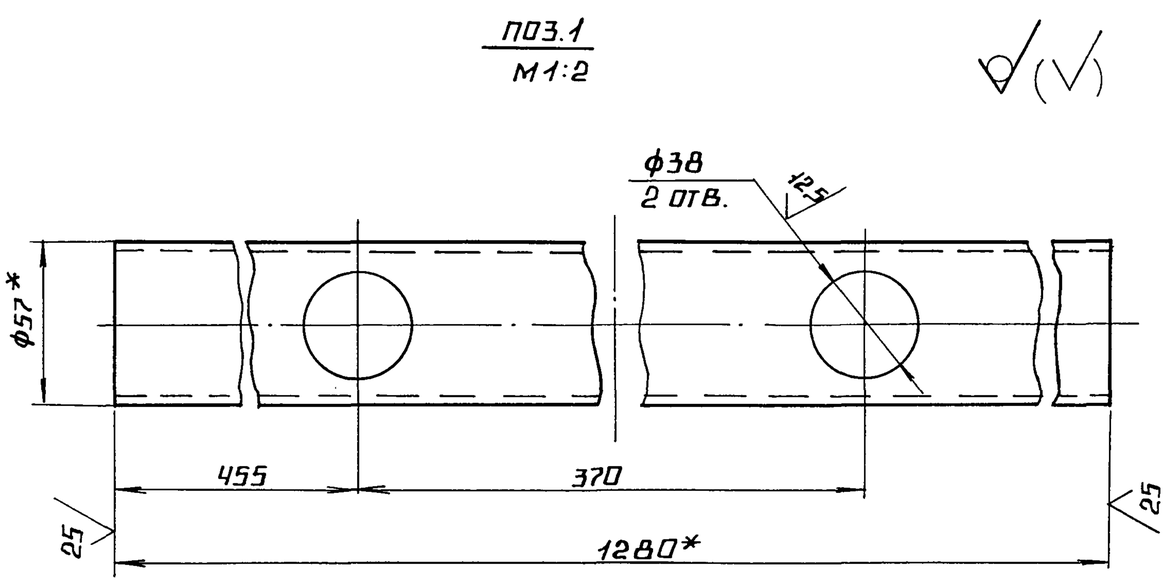

Вид А
М1:2

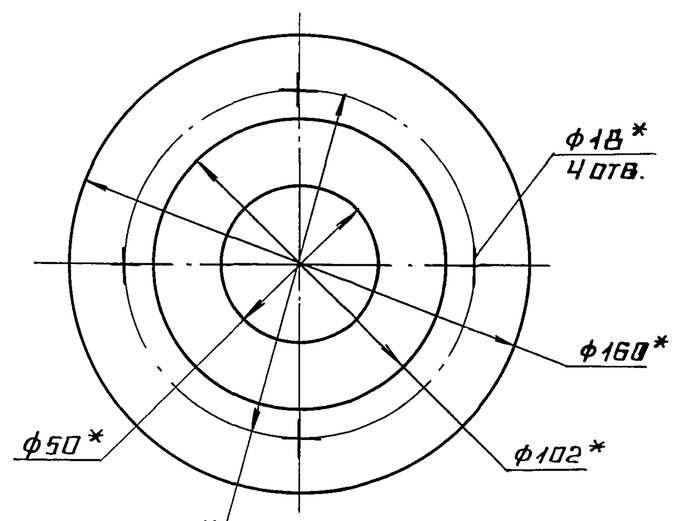

Б-Б
М1:2

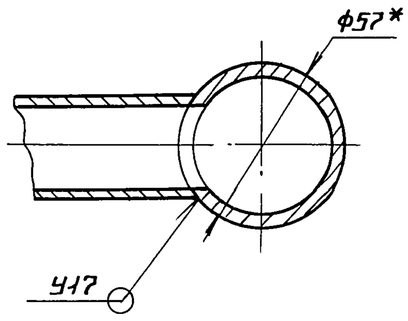

П03.3

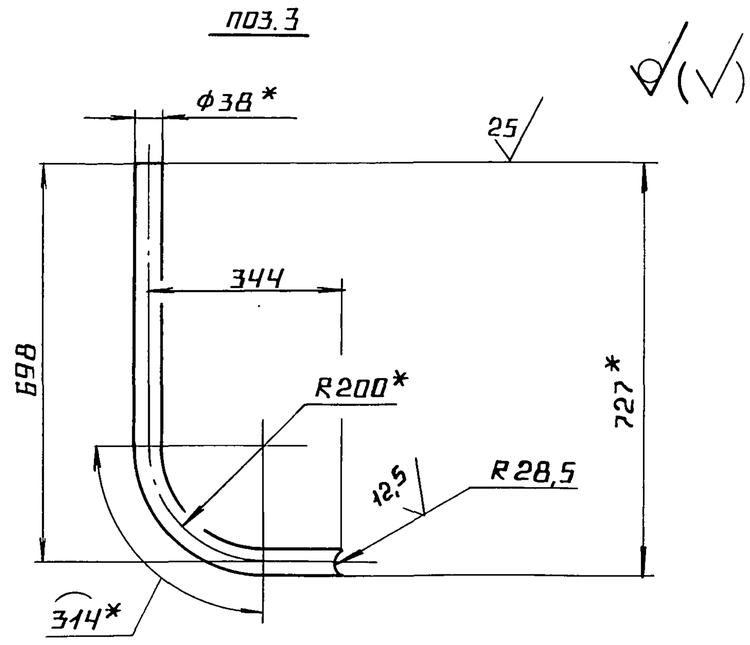

1. * РАЗМЕРЫ ДЛЯ СПРАВОК.
2. $\pm \frac{IT14}{2}$.
3. ОБРАБОТКА ПОВЕРХНОСТЕЙ РЕЗА ДЕТАЛЕЙ 64 $\sqrt{25}$.
4. СВАРНЫЕ ШВЫ ПО ГОСТ 16037-80.

					БМ 2.3.1.10.000 СБ	
ИЗМ	ЛИСТ	№ ДОКУМ.	ПОДП.	ДАТА		
РАЗРАБ.		АВДЕЕНКО			ТРУБОПРОВОД	ЛИТ. / МАССА 55,7 / МАСШТАБ 1:10
ПРОВ.		НИКИТЧЕНКО				ЛИСТ / ЛИСТОВ 1
Т.КОНТР.						ЛАТГИПРОПРОМ
Н.КОНТР.		КОЛМЕЦ				
УТВ.						

ИНВ.№ ПОДЛ. | ПОДПИСЬ И ДАТА | ВЗАМ. ИНВ.№ | ИНВ.№ ДУБЛ. | ПОДПИСЬ И ДАТА

Форм.	Зона	Поз.	Обозначение	Наименование	Кол.	Примечание
				Прочие изделия		
		7		Вентиль 15 с 27 нж 3 Ру 64, Ду 32 ТУ 26-07-1221-79	2	

Выпуск 2-3 Серия 5.903-12-

Инв.№подл. | Подп. и дата | Взам.инв.№ | Инв.№дубл. | Подп. и дата

Изм. Лист № докум. Подп. Дата

БМ 2.3.1. 10.000

Лист 2

Копировал 38 Формат А4

Форм.	Зона	Поз.	Обозначение	Наименование	Кол.	Примечание
				Документация		
А4			БМ2.1.1.15.000 СБ	Сборочный чертеж		
				Детали		
А4		1	БМ1.3.1.04.001	Штуцер	1	
				Прочие изделия		
		2		Вентиль 15 с 27 нж 3 Ру 64 Ду 32 ТУ 26-07-1221-79	1	

Выпуск 2-3 Серия 5.903-12-

Инв.№подл. | Подп. и дата | Взам.инв.№ | Инв.№дубл. | Подп. и дата

Изм. Лист № докум. Подп. Дата

Разраб. Винокурова

Пров. Никитченко

Н.контр. Колмец

Утв.

БМ2.1.1.15.000

Трубопровод

Лит. | Лист | Листов 1

ЛАТГИПРОПРОМ

Копировал 38 Формат А4

БМ 2.1.15.000 СБ

Выпуск 2-3 Серия 5.903-12-

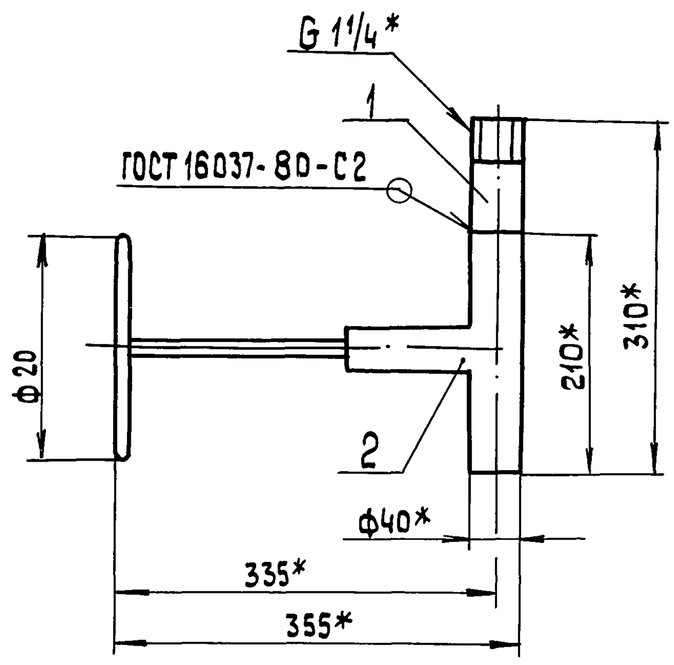

* Размеры для справок.

Изм. Лист № докум. Подп. Дата

Разраб. Винокурова

Пров. Никитченко

Т.контр.

Н.контр. Колмец

Утв.

БМ2.1.1.15.000 СБ

Трубопровод

Лит. | Масса | Масштаб

21 | 1:5

Лист | Листов 1

ЛАТГИПРОПРОМ

Копировал 38 Формат А4

БМ1.3.1.04.001

Выпуск 2-3 Серия 5.903-12-

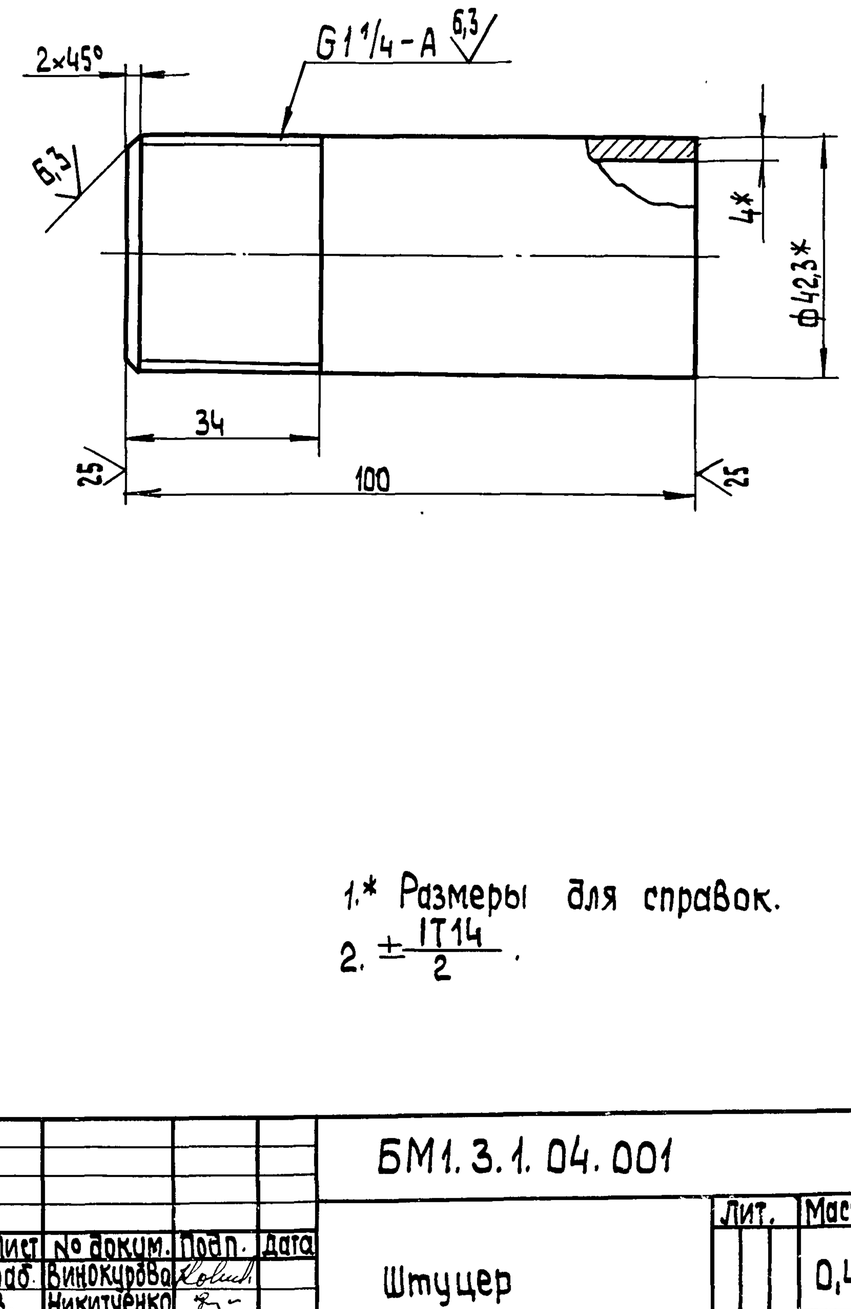

1.* Размеры для справок.

2. $\pm\frac{IT14}{2}$.

Изм. Лист № докум. Подп. Дата

Разраб. Винокурова

Пров. Никитченко

Т.контр.

Н.контр. Колмец

Утв.

БМ1.3.1.04.001

Штуцер

Лит. | Масса | Масштаб

0,4 | 1:1

Лист | Листов 1

Труба 32×4.0 ГОСТ 3262-75

ЛАТГИПРОПРОМ

Копировал 38 23523-08 16 Формат А4

Выпуск 2-3

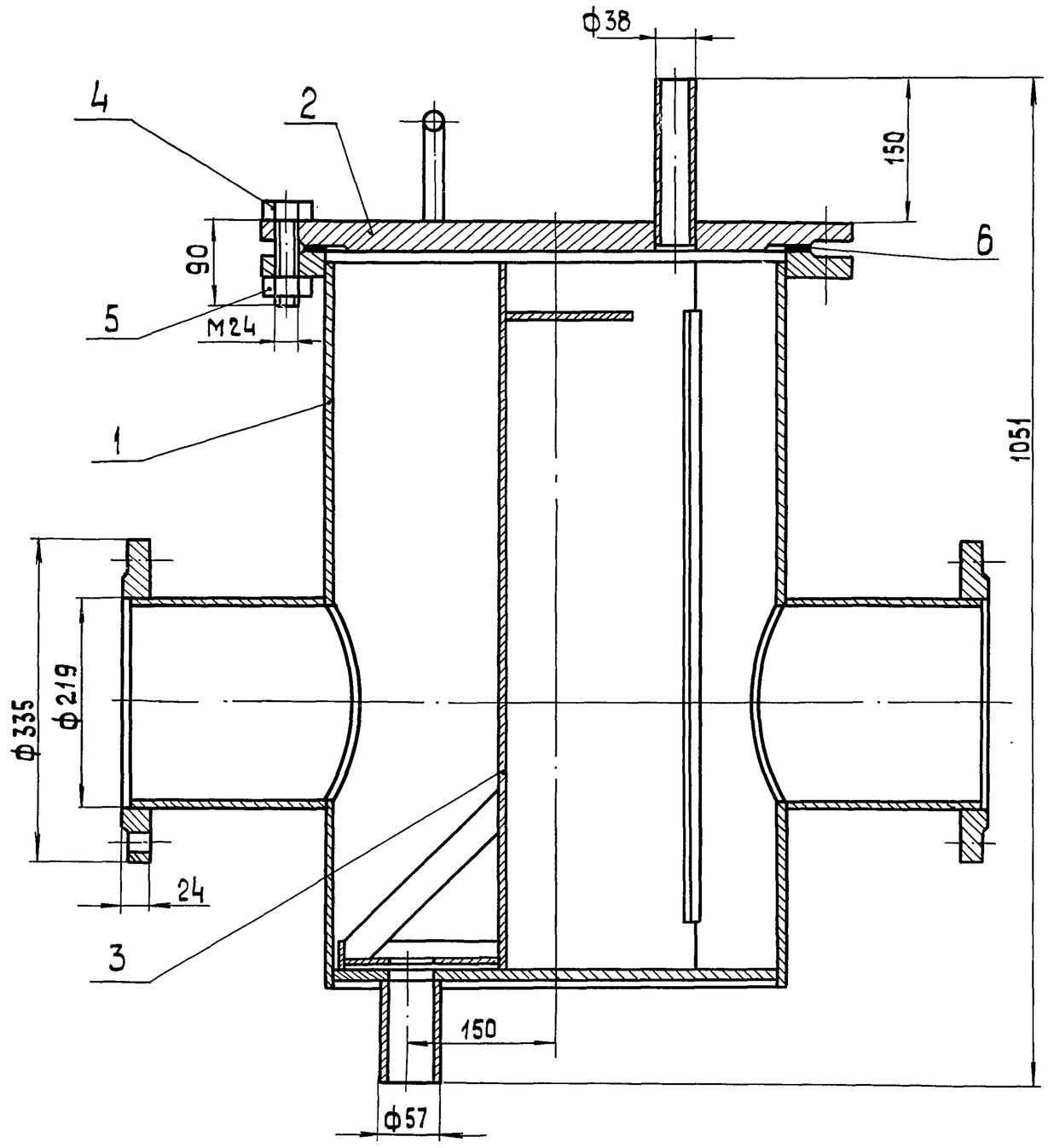

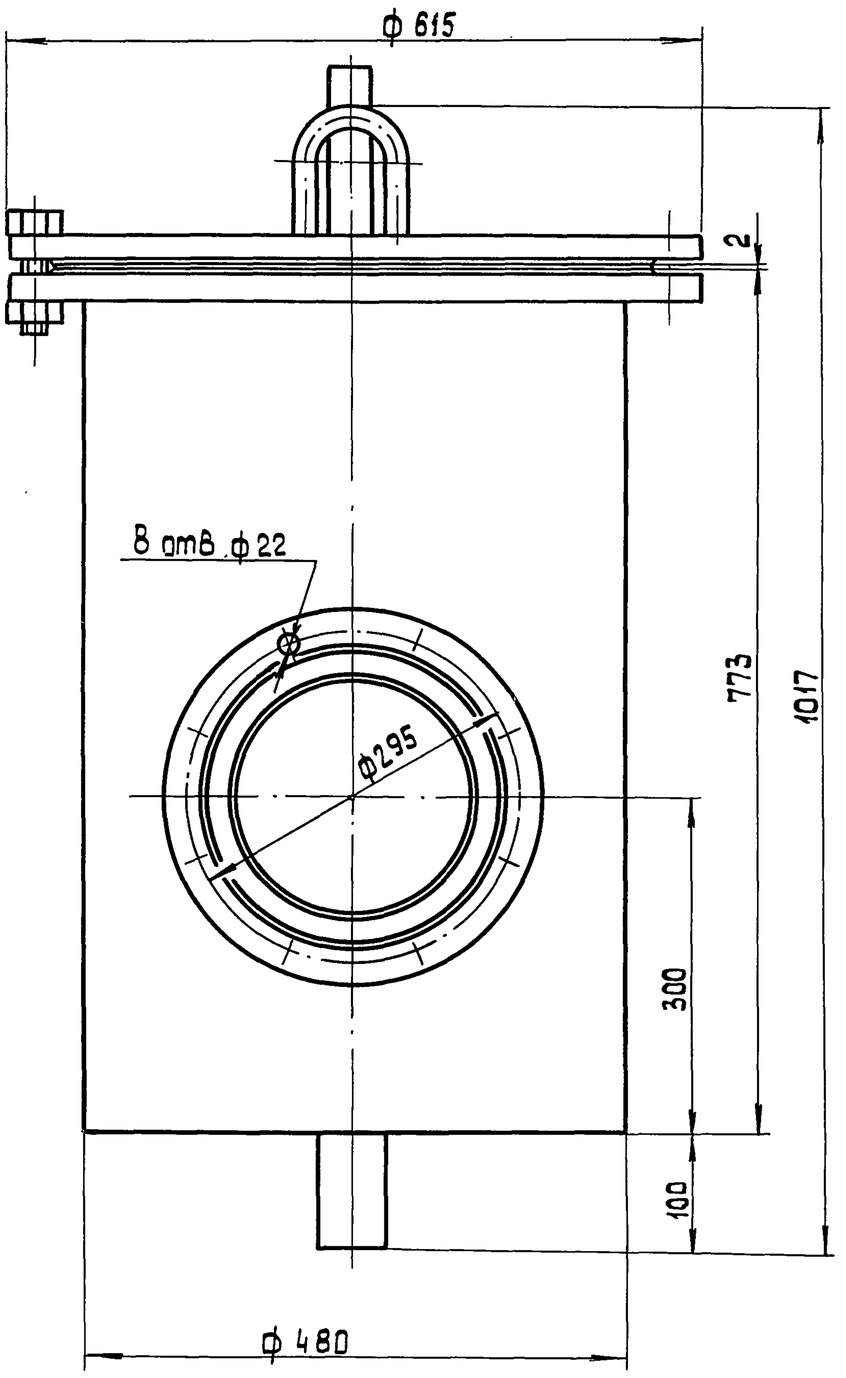

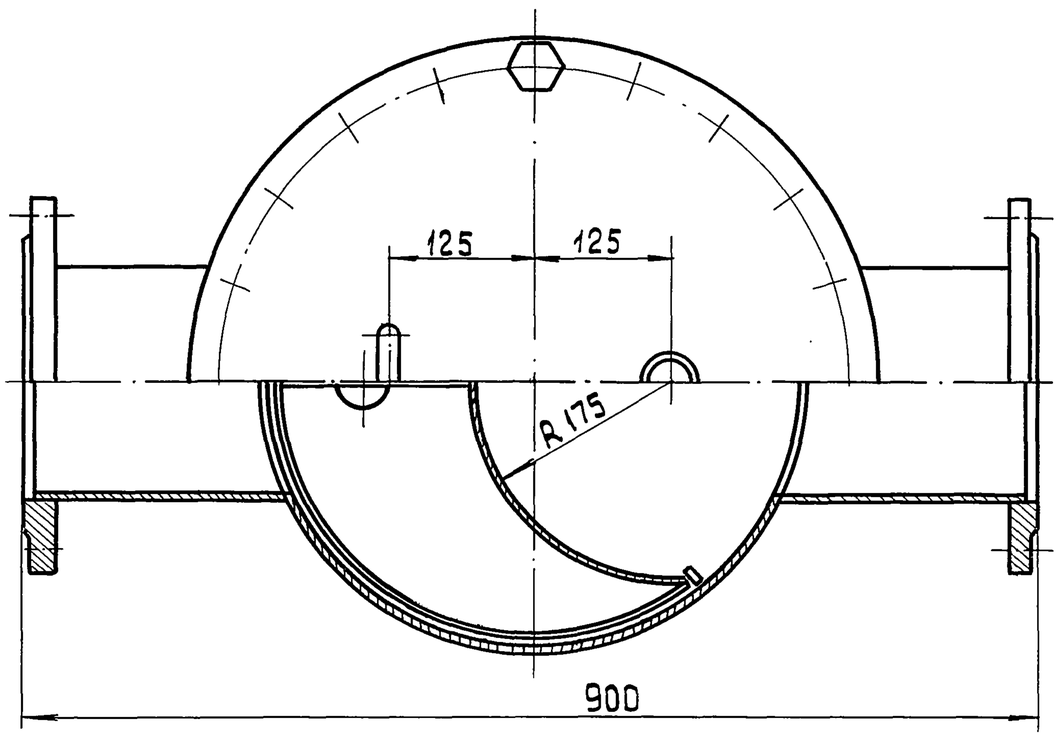

1. Размеры для справок
2. После сборки проверить на герметичность водой давлением 2 кг/см² в течение 10 мин. Течь не допускается.

Серия 5.903-12

Инв. № подл. | Подп. и дата | Взам. инв. № | Инв. № дубл. | Подп. и дата

Изм.	Лист	№ докум.	Подп.	Дата
Разраб.		Винокурова		
Пров.		Никитченко		
Т. контр.				
Н. контр.		Колмец		
Утв.				

26.41.00.000 СБ

Фильтр грубой очистки мазута Ду 200

Лит.	Масса	Масштаб
	221,3	1:5
Лист	Листов 1	

ЛАТГИПРГІПРОМ

Форм.	Зона	Поз.	Обозначение	Наименование	Кол.	Примечание
				Документация		
А2			26.41.00.000 СБ	Сборочный чертеж		
				Сборочные единицы		
А4		1	26.41.01.000	Корпус	1	
А4		2	26.41.02.000	Крышка	1	
А4		3	26.41.03.000	Сетка	1	
				Стандартные изделия		
		4		Болт М 24х90.46 ГОСТ 7798-70	20	
		5		Гайка М 24.5 ГОСТ 5915-70	20	
		6		Прокладка А-450-10 ГОСТ 15180-70	1	

Выпуск 2-3 Серия 5.903-12-

Подп. и дата | Взам. инв. № | Инв. № дубл. | Подп. и дата | Инв. № подл.

Изм.	Лист	№ докум.	Подп.	Дата
Разраб.		Винокурова		
Пров.		Никитченко		
Н. контр.		Колмец		
Утв.				

26.41.00.000

Фильтр грубой очистки мазута Ду 200

Лит.	Лист	Листов
		1

ЛАТГИПРОПРОМ

Копировал 38

Форм.	Зона	Поз.	Обозначение	Наименование	Кол.	Примечание
				Документация		
А2			26.41.01.000 СБ	Сборочный чертеж		
				Детали		
А4		1	26.41.01.001	Кожух	1	
А4		2	26.41.01.002	Патрубок	2	
А4		3	26.41.01.003	Днище	1	
Б4		4	26.41.01.004	Ребро		
				Полоса 8х20- ГОСТ 103-76 Вст3кп2 ГОСТ 535-79		
				L = 640±1	2	0,81кг
Б4		5	26.41.01.005	Патрубок		
				Труба 57х3,5 ГОСТ 10704-76 Вст3сп ГОСТ 10705-80	1	0,67кг
				Стандартные изделия		
				фланцы ГОСТ 12820-80	1	
		6		1-200-10 Вст3сп	2	
		7		1-450-10 Вст3сп	1	

Выпуск 2-3 Серия 5.903-12-

Подп. и дата | Взам. инв. № | Инв. № дубл. | Подп. и дата | Инв. № подл.

Изм.	Лист	№ докум.	Подп.	Дата
Разраб.		Винокурова		
Пров.		Никитченко		
Н. контр.		Колмец		
Утв.				

26.41.01.000

Корпус

Лит.	Лист	Листов
		1

ЛАТГИПРОПРОМ

Копировал 38 Формат А4

26.41.01.001

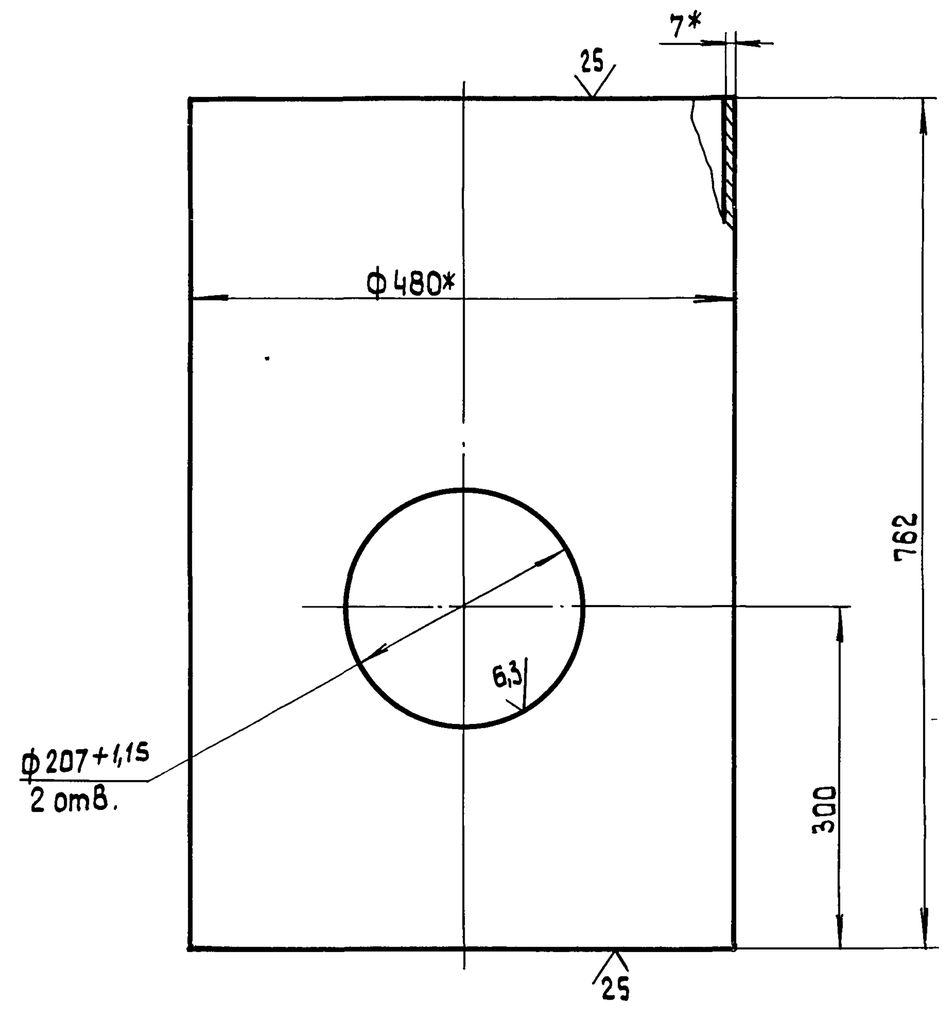

1.* Размеры для справок.

2. ± IT14/2 .

Выпуск 2-3 Серия 5.903-12-

Подп. и дата | Взам. инв. № | Инв. № дубл. | Подп. и дата | Инв. № подл.

Изм.	Лист	№ докум.	Подп.	Дата
Разраб.		Винокурова		
Пров.		Никитченко		
Т. контр.				
Н. контр.		Колмец		
Утв.				

26.41.01.001

Кожух

Лит.	Масса	Масштаб
	62,2	1:5
Лист	Листов 1	

Труба 480х7 ГОСТ 10704-76 / В-Вст3сп ГОСТ 10705-80

ЛАТГИПРОПРОМ

Копировал 38 Формат А4

26.41.01.002

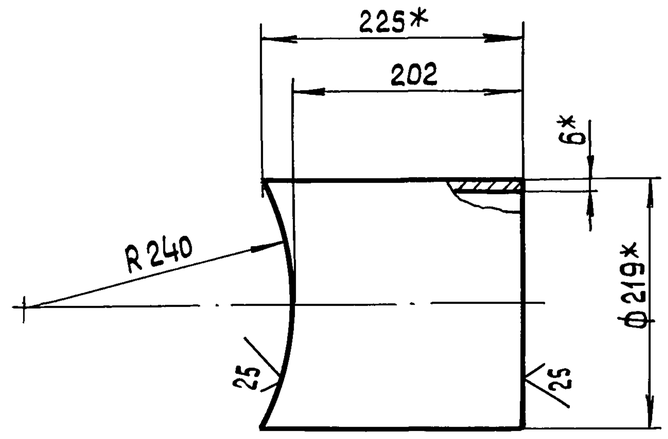

1* Размеры для справок

2. ± IT14/2 .

Выпуск 2-3 Серия 5.903-12-

Подп. и дата | Взам. инв. № | Инв. № дубл. | Подп. и дата | Инв. № подл.

Изм.	Лист	№ докум.	Подп.	Дата
Разраб.		Винокурова		
Пров.		Никитченко		
Т. контр.				
Н. контр.		Колмец		
Утв.				

26.41.01.002

Патрубок

Лит.	Масса	Масштаб
	6,9	1:5
Лист	Листов 1	

Труба 219х6 ГОСТ 10704-76 / В-Вст3сп ГОСТ 10705-80

ЛАТГИПРОПРОМ

Копировал 38 23523-08 18 Формат А4

26.41.01.000 СБ

Выпуск 2-3

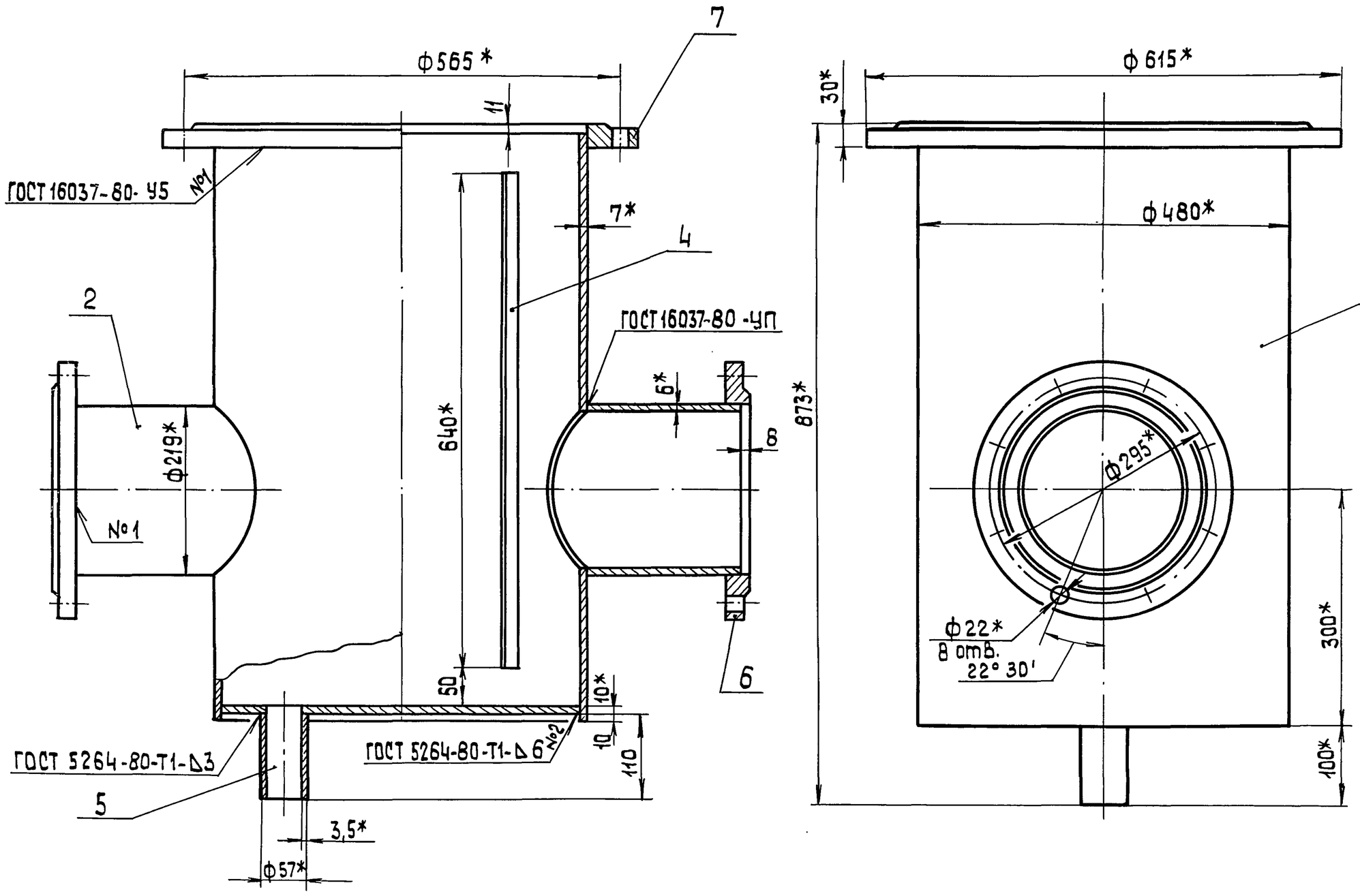

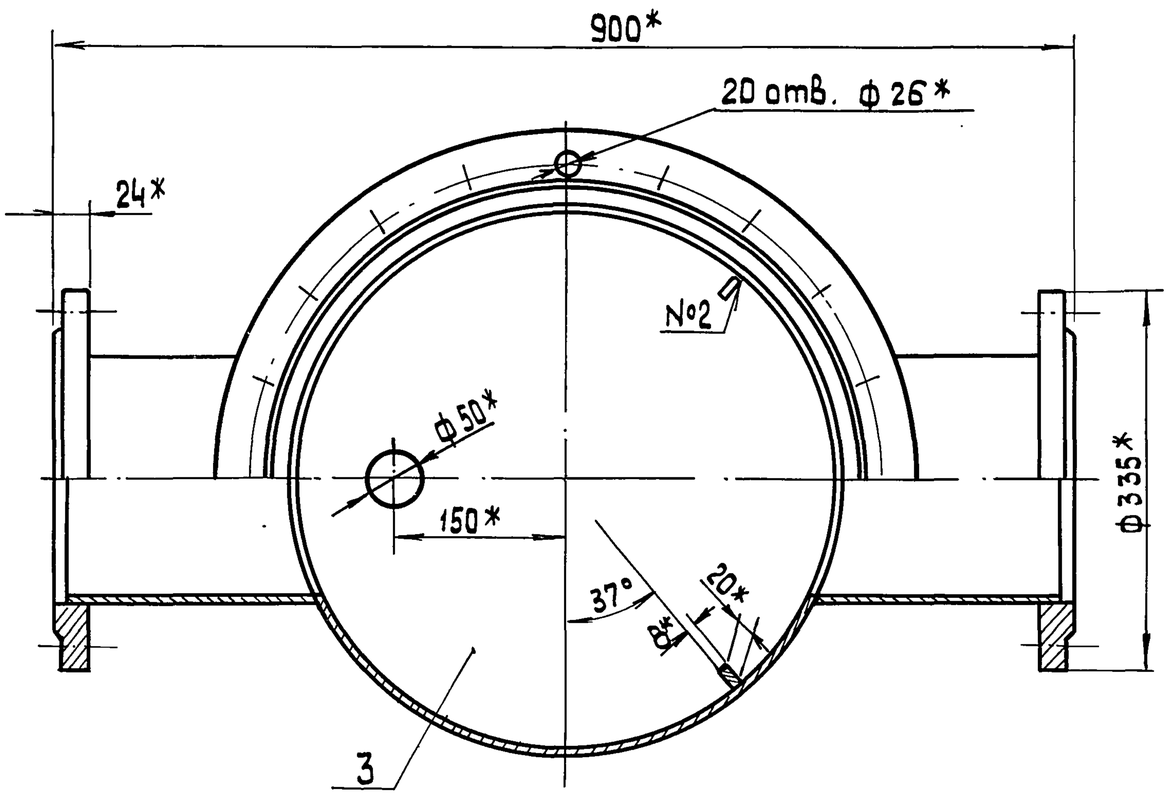

1.* Размеры для справок.

2. $\pm\frac{IT14}{2}$.

3. Обработка поверхностей реза деталей БЧ 25.

Серия 5.903-12-

Изм.	Лист	№ докум.	Подп.	Дата	26.41.01.000 СБ			
Разраб.		Винокурова			Корпус	Лит.	Масса	Масштаб
Пров.		Никитченко					130.7	1:5
						Лист	Листов 1	
Н.контр.		Колмец				ЛАТ ГИПРОПРОМ		
Утв.								

Инв. № подл. | Подп. и дата | Взам. инв. № | Инв. № дубл. | Подп. и дата

26.41.01.003

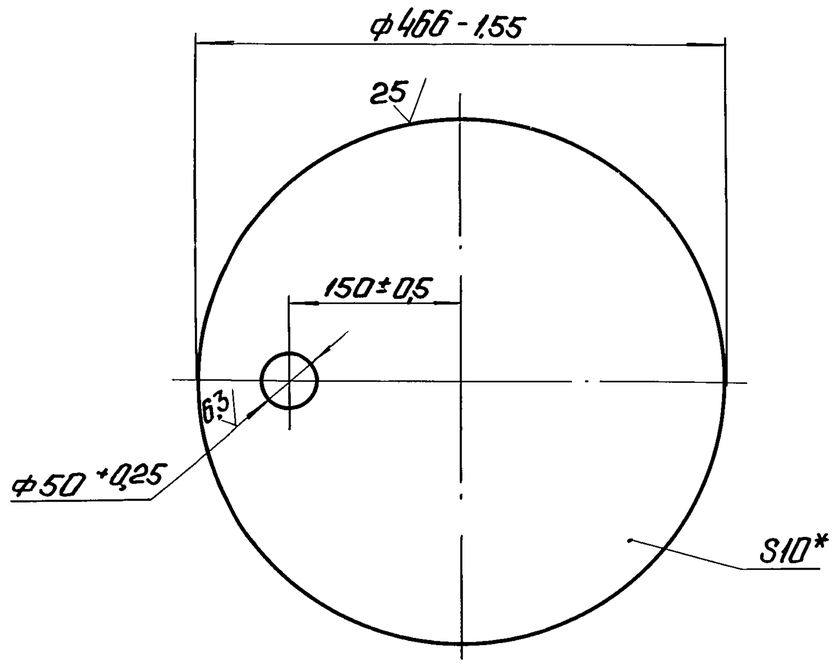

*Размер для справок.

Изм.	Лист	№ докум.	Подп.	Дата	26.41.01.003			
Разраб.		Винокурова			Днище	Лит.	Масса	Масштаб
Пров.		Никитченко					13,4	1:5
Н. контр.		Колмец				Лист	Листов 1	
Утв.					Лист 10 ГОСТ 19903-74 Вст3кп2 ГОСТ 14637-79	ЛАТГИПРОПРОМ		

Копировал: Формат А4

Формат	Зона	Поз.	Обозначение	Наименование	Кол.	Примечание
				Документация		
А3			26.41.02.000 СБ	Сборочный чертеж		
				Детали		
А4		1	26.20.02.001	Скоба	1	
А4		2	26.41.02.001	Крышка	1	
Б4		3	26.41.02.002	Патрубок		
				Труба 38×2 ГОСТ 10704-76 / В-Вст3сп ГОСТ 10705-80	1	0,3 кг

Изм.	Лист	№ докум.	Подп.	Дата	26.41.02.000			
Разраб.		Винокурова			Крышка	Лит.	Лист	Листов
Пров.		Никитченко						1
Н. контр.		Колмец				ЛАТГИПРОПРОМ		
Утв.								

Копировал: Формат А4

26.41.02.000 СБ

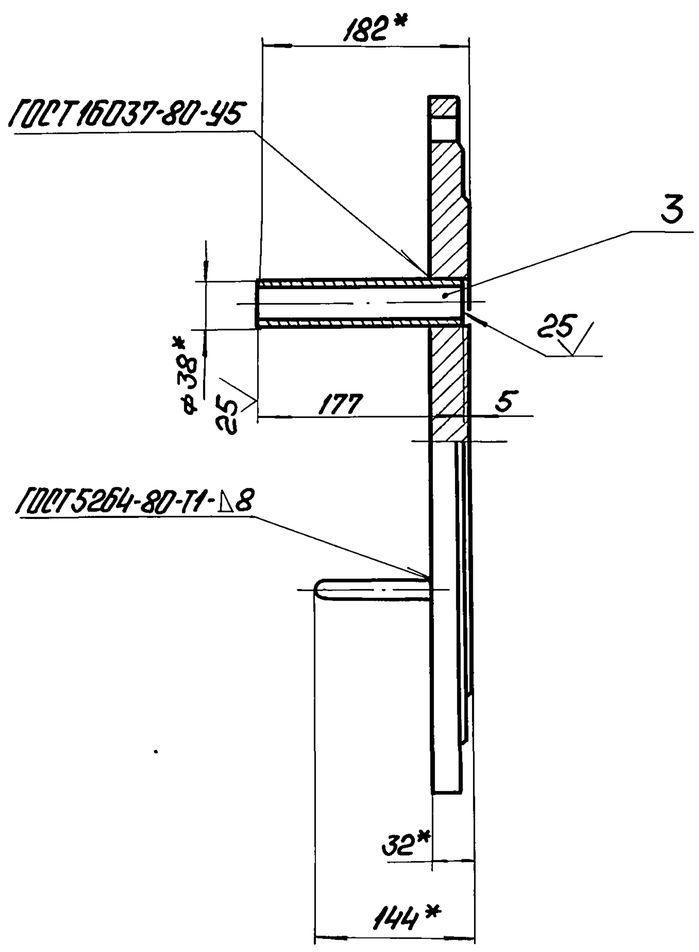

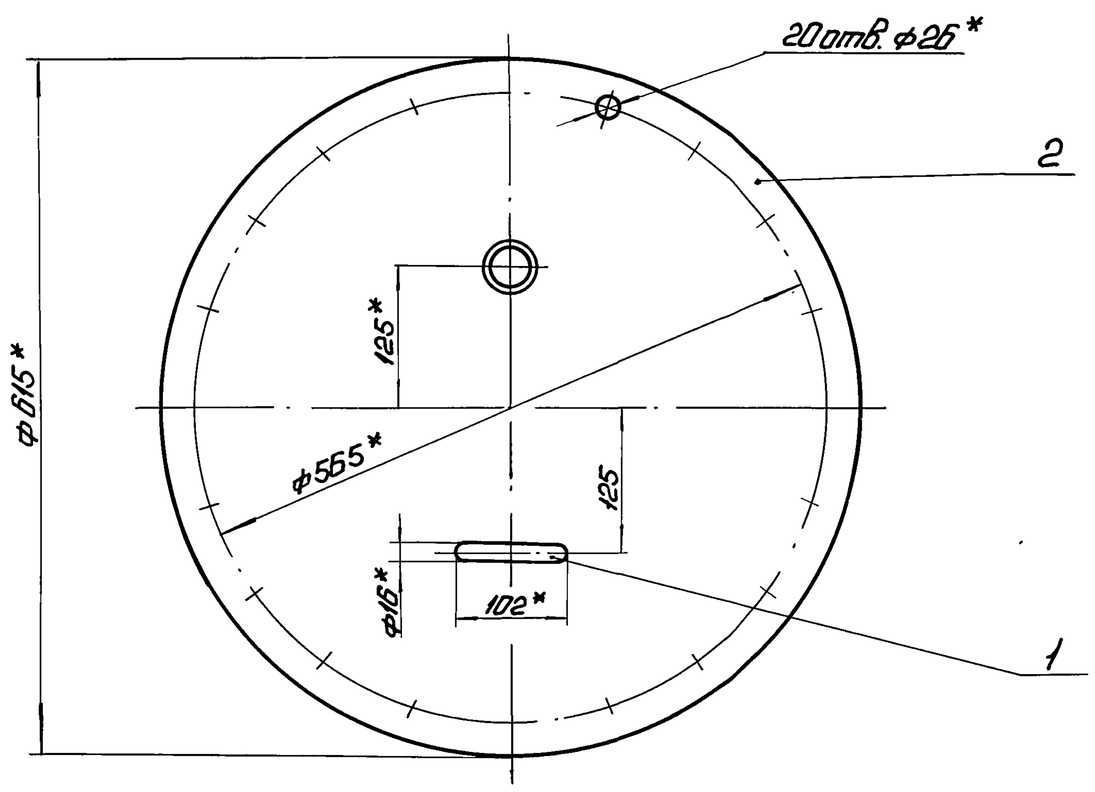

1. * Размеры для справок.
2. $\pm \frac{IT14}{2}$.

Изм.	Лист	№ докум.	Подп.	Дата	26.41.02.000 СБ			
Разраб.		Винокурова			Крышка	Лит.	Масса	Масштаб
Пров.		Никитченко					60,8	1:5
Н. контр.		Колмец				Лист	Листов 1	
Утв.						ЛАТГИПРОПРОМ		

Копировал: Формат А3

Выпуск 2-3 | Серия 5.903-12

26.41.02.001

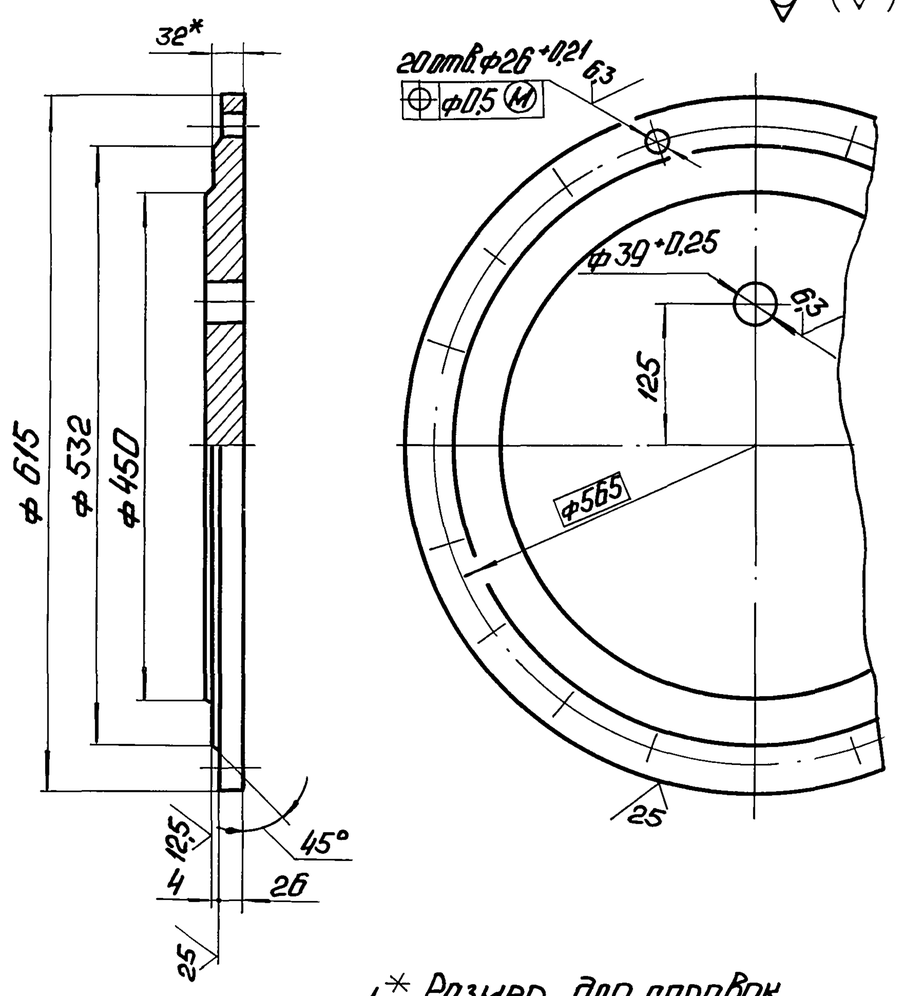

1.* Размер для справок.
2. ± IT14/2.

Изм.	Лист	№ докум.	Подп.	Дата	26.41.02.001			
Разраб.		Винокурова			Крышка	Лит.	Масса 58,6	Масштаб 1:5
Пров.		Никитченко				Лист	Листов 1	
Т.контр.								
Н.контр.		Колмец			Лист 32 ГОСТ 19903-74 / ВСт3кп2 ГОСТ 14637-79	ЛАТГИПРОПРОМ		
Утв.								

Копировал: Формат А4

Выпуск 2-3 | Серия 5.903-12

26.20.02.001

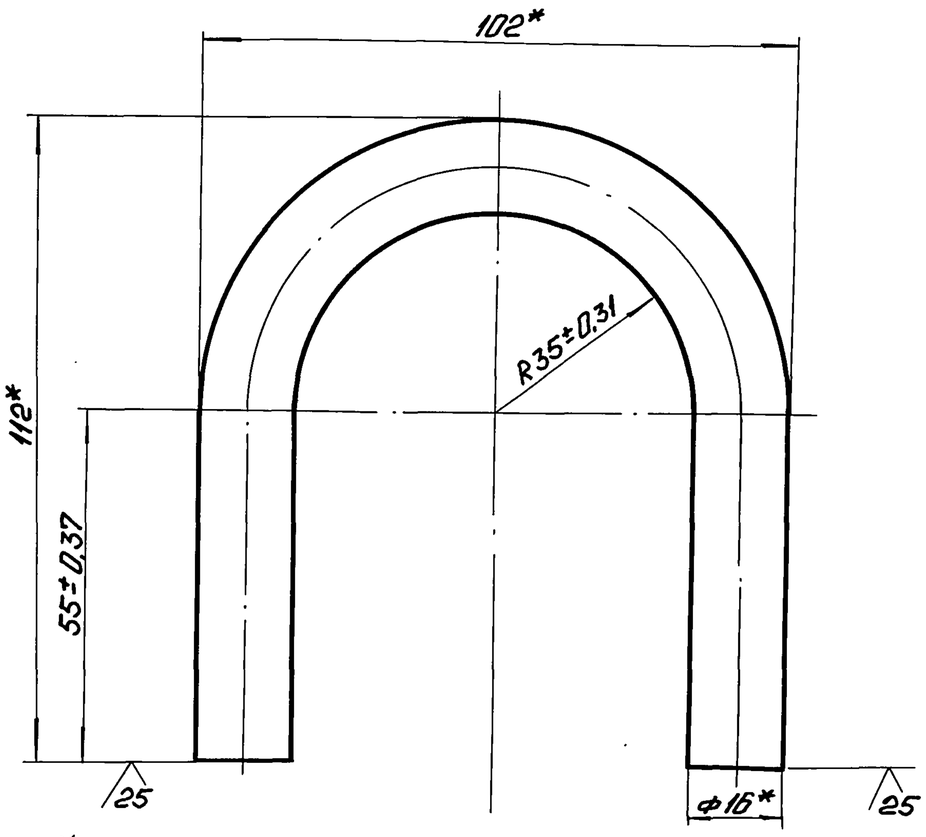

* Размеры для справок.

Изм.	Лист	№ докум.	Подп.	Дата	26.20.02.001			
Разраб.		Колмец			Скоба	Лит.	Масса 0,60	Масштаб 1:1
Пров.		Никитченко				Лист	Листов 1	
Т.контр.								
Н.контр.		Колмец			Круг 16-В-ГОСТ 2590-71 / ВСт3кп4 ГОСТ 535-79	ЛАТГИПРОПРОМ		
Утв.								

Копировал: Формат А4

Выпуск 2-3 | Серия 5.903-12

Формат	Зона	Поз.	Обозначение	Наименование	Кол.	Примечание
				Документация		
А3			26.41.03.000 СБ	Сборочный чертеж		
				Детали		
А3		1	26.41.03.001	Сетка	1	
А4		2	26.41.03.002	Донышко	1	
А4		3	26.41.03.003	Ручка	1	
А4		4	26.41.03.004	Бортик	1	
А4		5	26.41.03.005	Связь	1	

Изм.	Лист	№ докум.	Подп.	Дата	26.41.03.000			
Разраб.		Винокурова			Сетка	Лит.	Лист	Листов 1
Пров.		Никитченко				ЛАТГИПРОПРОМ		
Т.контр.								
Н.контр.		Колмец						
Утв.								

Копировал: Формат А4

Выпуск 2-3 | Серия 5.903-12

26.41.03.002

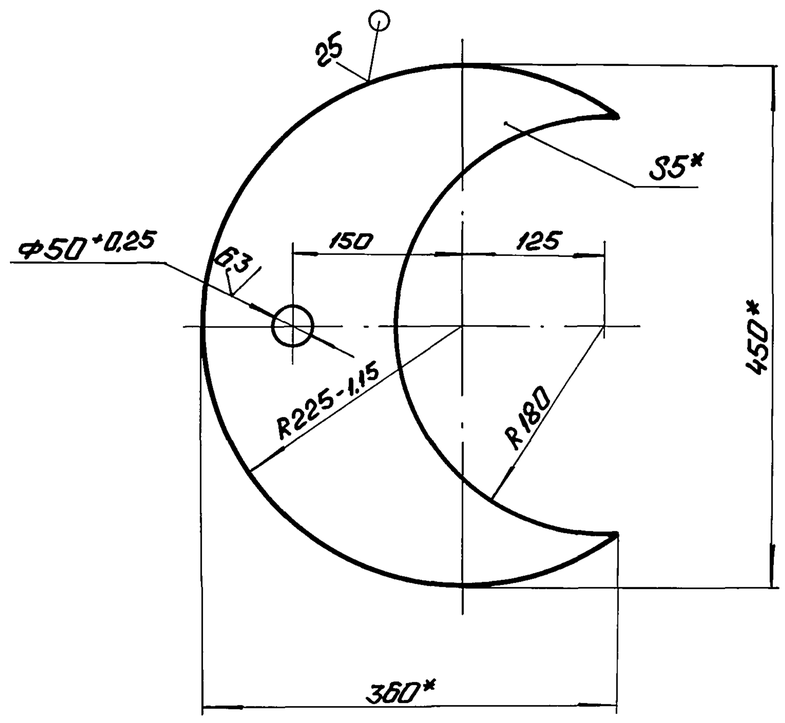

1.* Размеры для справок.
2. ± IT14/2.

Изм.	Лист	№ докум.	Подп.	Дата	26.41.03.002			
Разраб.		Винокурова			Донышко	Лит.	Масса 3,18	Масштаб 1:5
Пров.		Никитченко				Лист	Листов 1	
Н.контр.		Колмец			Лист 5 ГОСТ 19903-74 / ВСт3кп2 ГОСТ 14637-79	ЛАТГИПРОПРОМ		
Утв.								

Копировал: Формат А4

26.21.03.000 СБ

Выпуск 2-3

Серия 5.903-12

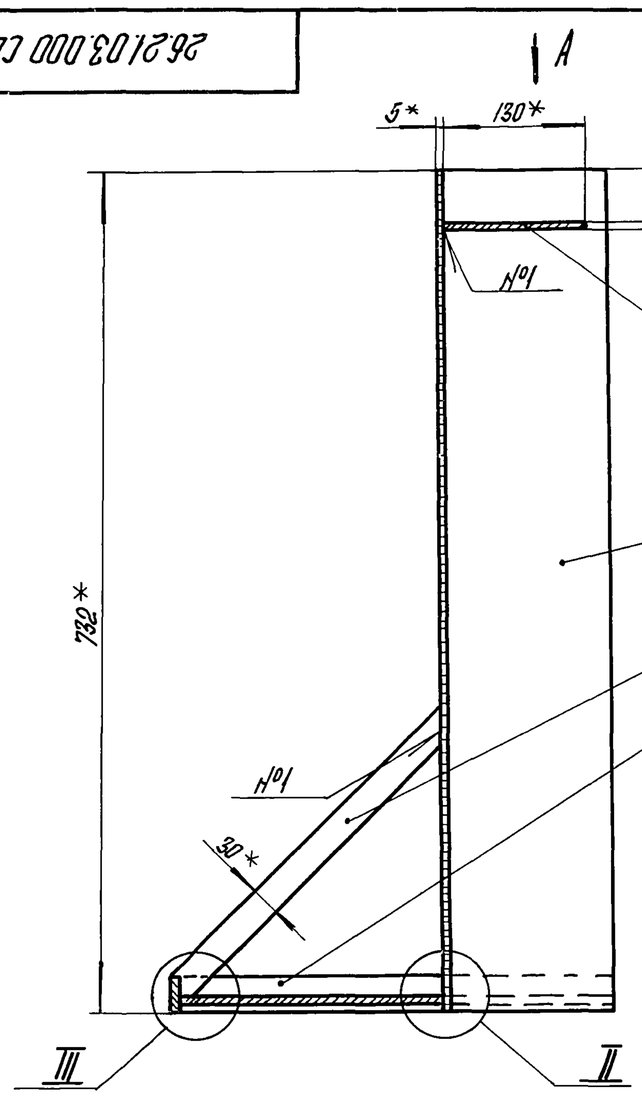

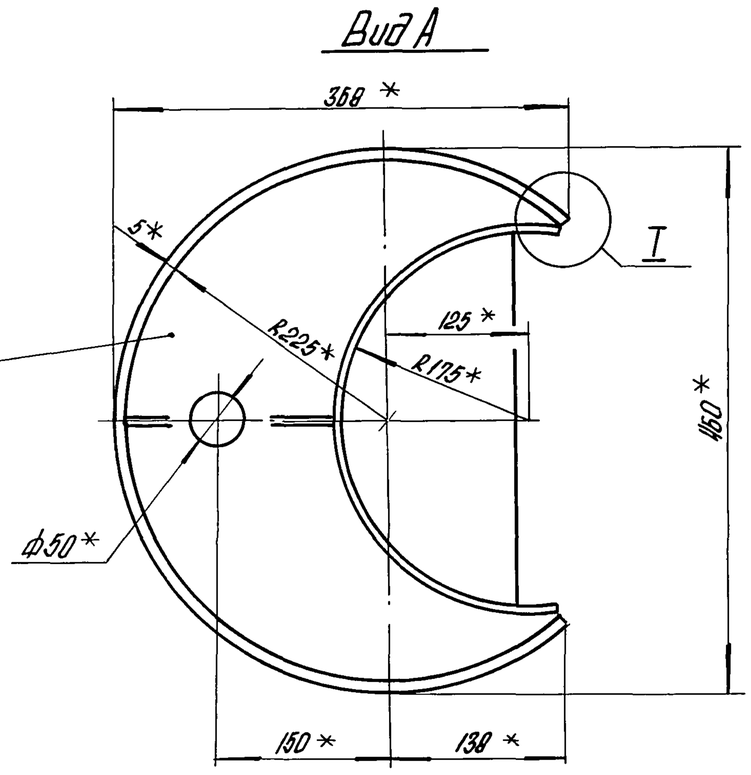

1.* Размеры для справок.

2. $\pm \frac{IT14}{2}$.

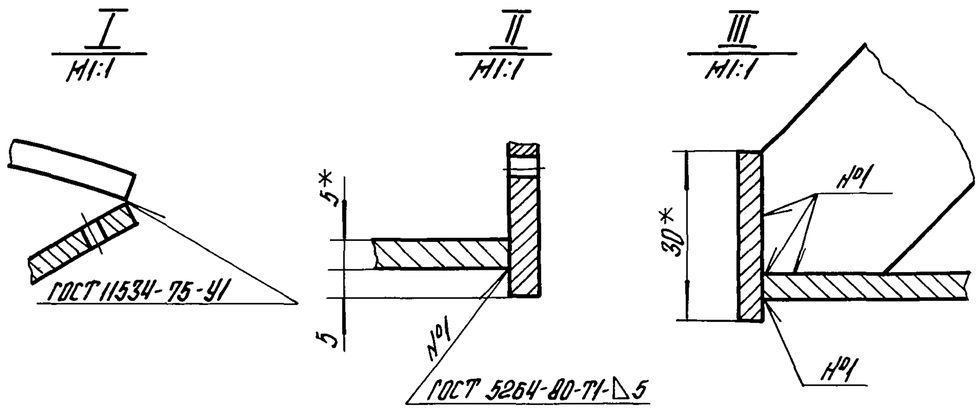

Изм.	Лист	№ докум.	Подпись	Дата	26.41.03.000 СБ			
Разраб.		Винокурова			Сетка	Лит.	Масса	Масштаб
Пров.		Никитченко					18,7	1:5
Н.контр.		Колпец				Лист	Листов 1	
Утв.					ЛАТГИПРОПРОМ			

Копировал А4 Формат А3

Выпуск 2-3

Серия 5.903-12

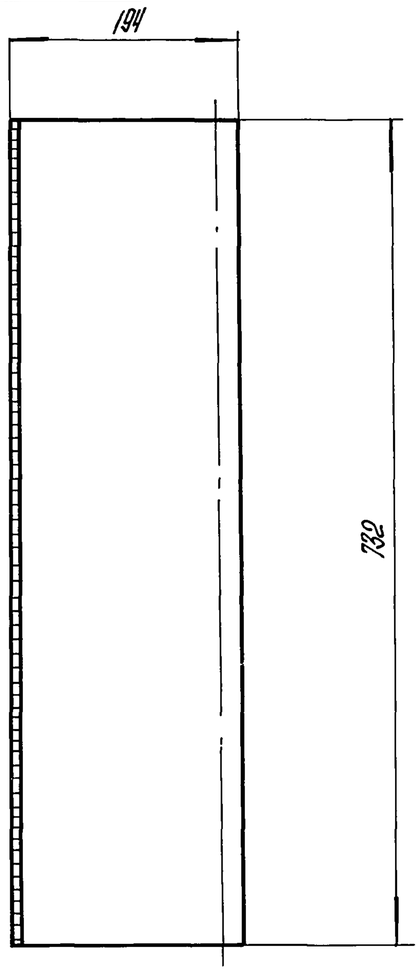

Развертка

М 1:10

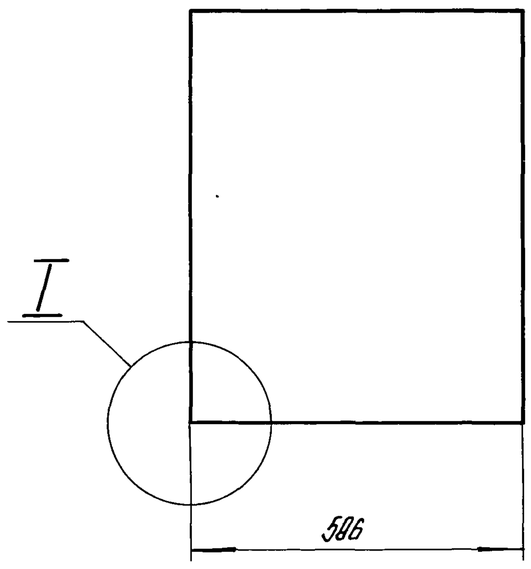

I

М1:1

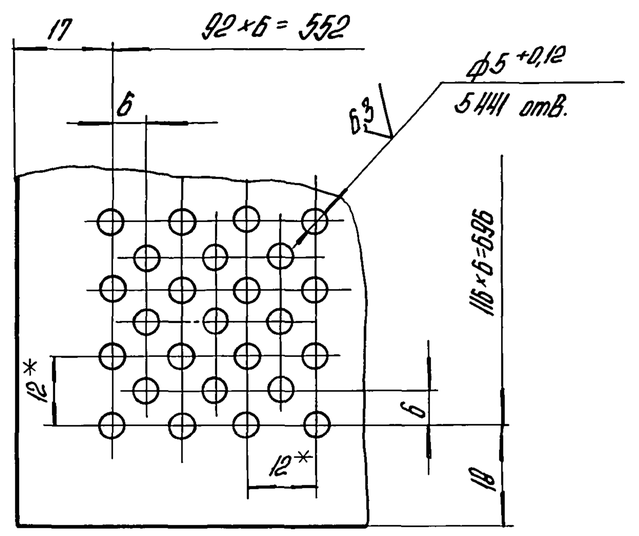

1.* Размеры для справок.

2. $\pm \frac{IT14}{2}$.

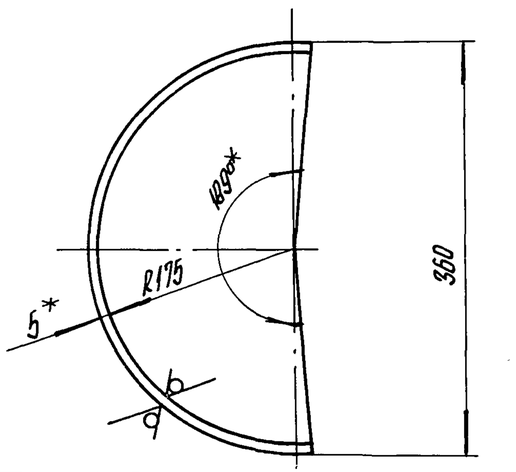

Изм.	Лист	№ докум.	Подпись	Дата	26.41.03.001			
Разраб.		Винокурова			Сетка	Лит.	Масса	Масштаб
Пров.		Никитченко					12,65	1:5
Н.контр.		Колпец				Лист	Листов 1	
Утв.					Лист 5 ГОСТ 19903-74 / Вст3кп2 ГОСТ 14637-79	ЛАТГИПРОПРОМ		

Копировал А4 23523-08 22 Формат А3

Выпуск 2-3

Серия 5.903-12

26.41.03.003

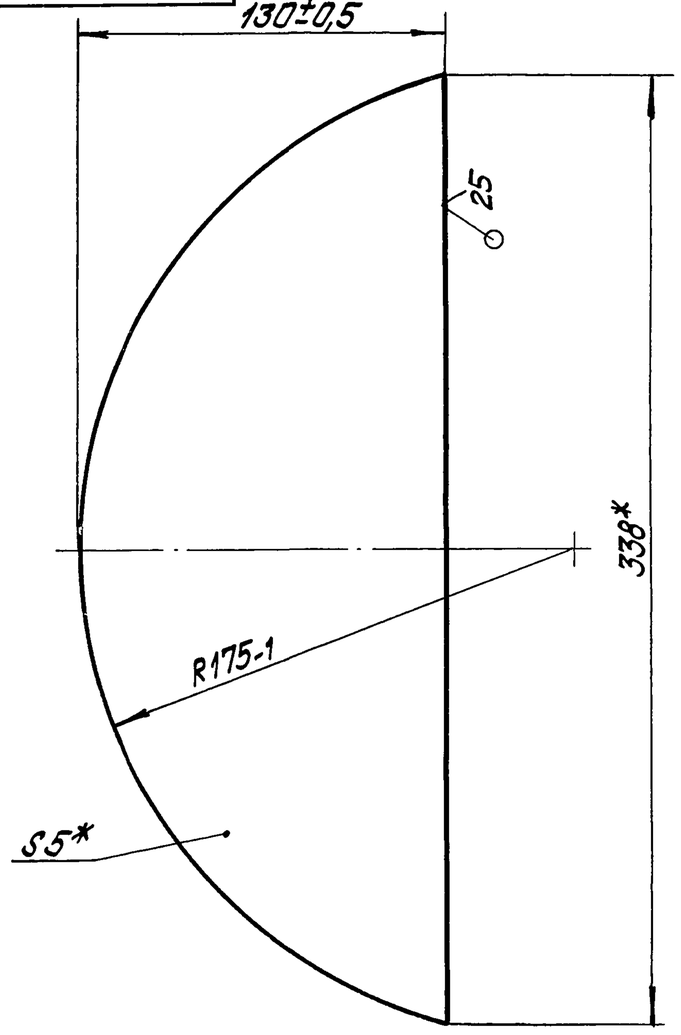

* Размеры для справок.

Изм.	Лист	№ докум.	Подпись	Дата	26.41.03.003		
Разраб.		Винокурова			Ручка	Лит.	Масса 1,28	Масштаб 1:2
Пров.		Никитченко				Лист	Листов 1
Н.контр.		Колмец			Лист 5 ГОСТ 19903-74 / ВСт3кп2 ГОСТ 14637-79*	ЛАТГИПРОПРОМ	
Утв.							

Копировал Дубкова — Формат А4

Выпуск 2-3

Серия 5.903-12

26.41.03.004

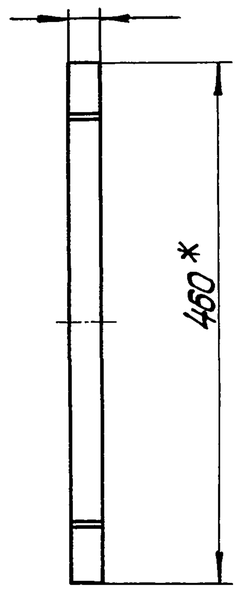

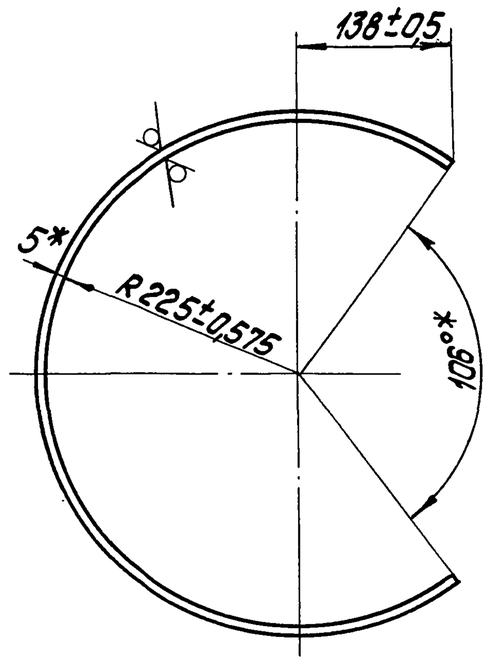

* Размеры для справок.

Изм.	Лист	№ докум.	Подпись	Дата	26.41.03.004		
Разраб.		Винокурова			Бортик	Лит.	Масса 1,2	Масштаб 1:5
Пров.		Никитченко				Лист	Листов 1
Т.контр.							
Н.контр.		Колмец			Полоса 5х30 ГОСТ 103-76 / ВСт3кп2 ГОСТ 535-58*	ЛАТГИПРОПРОМ	
Утв.							

Копировал Дубкова — Формат А4

Выпуск 2-3

Серия 5.903-12

26.41.03.005

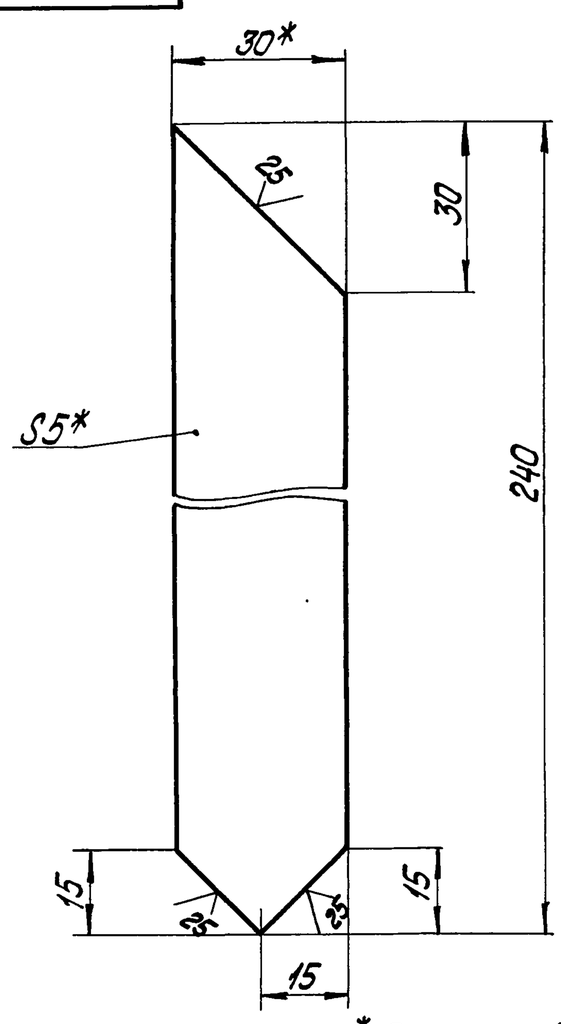

1.* Размеры для справок.

2. $\pm\frac{IT14}{2}$.

Изм.	Лист	№ докум.	Подпись	Дата	26.41.03.005		
Разраб.		Винокурова			Связь	Лит.	Масса 0,3	Масштаб 1:1
Пров.		Никитченко				Лист	Листов 1
Н.контр.		Колмец			Полоса 5х30 ГОСТ 103-76 / ВСт3кп2 ГОСТ 535-79	ЛАТГИПРОПРОМ	
Утв.							

Копировал Дубкова — Формат А4

Выпуск 2-3

Серия 5.903-12

Формат	Зона	Поз.	Обозначение	Наименование	Кол.	Примечание
				Документация		
А3			БМ2.3.2.00.000СБ	Сборочный чертеж		
А3			БМ2.3.2.00.000СО	Схема автоматизации		
А4			БМ2.00.00.000ДТ	Указания по применению и изготовлению		Выпуск 2-0
				Сборочные единицы		
А4		1	БМ.1.2.2.01.000	Устройство отборное	6	
				Детали		
А4		2	БМ2.1.2.00.001	Хомут	6	
А4		3	БМ2.3.2.00.001	Стойка	2	
		4	-01	Стойка	2	
		5	-02	Стойка	2	
				Стандартные изделия		
		6		Гайка М8.5 ГОСТ 5915-70	24	

Изм.	Лист	№ докум.	Подпись	Дата	БМ2.3.2.00.000			
Разраб.		Авдеенко			Блок мазутный рециркуляционный БМР-2х78,0-40. Установка приборов контроля и автоматики	Лит.	Лист 1	Листов 2
Пров.		Никитченко				ЛАТГИПРОПРОМ		
Н.контр.		Колмец						
Утв.								

Копировал Дубкова 23523-08 — 23 Формат А4

БМ2.3.2.00.000СБ

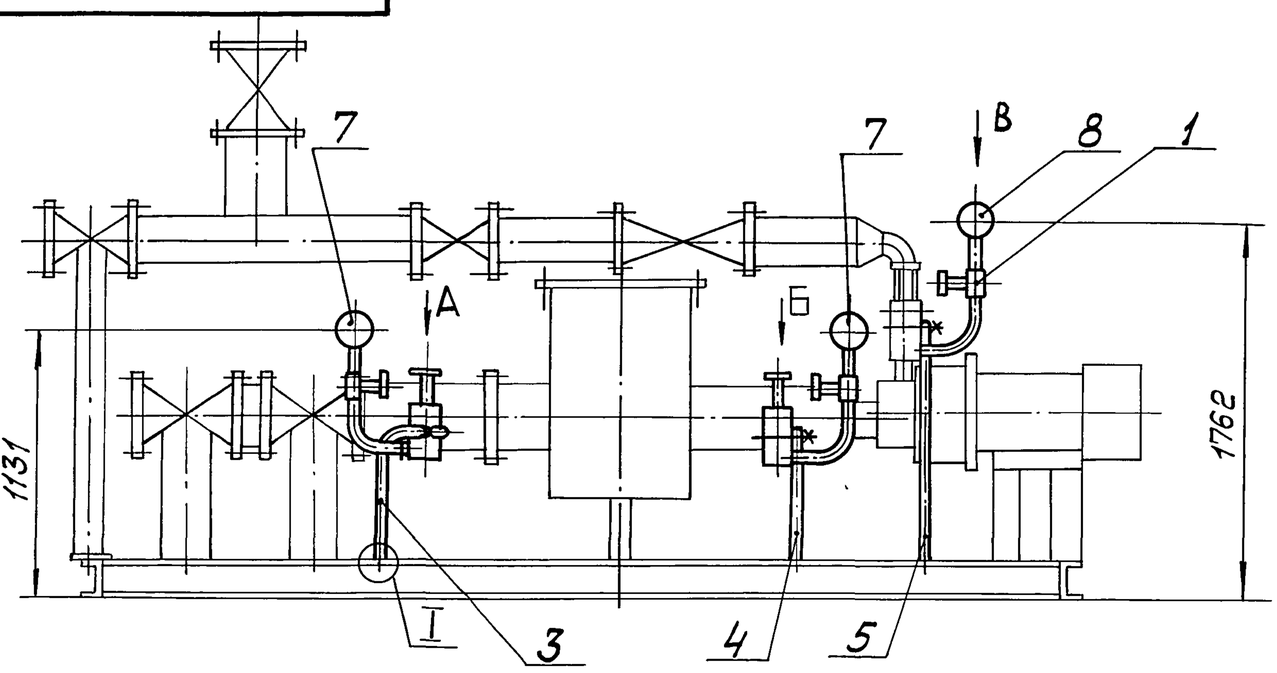

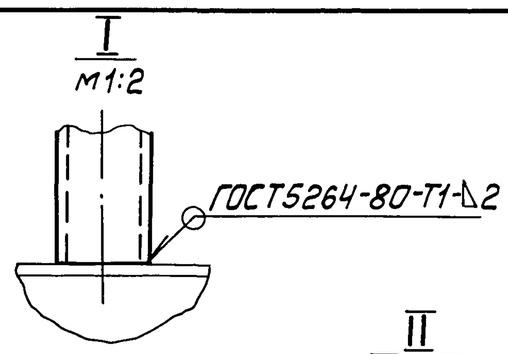

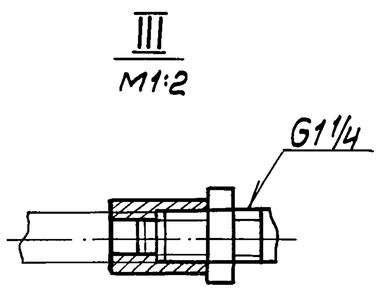

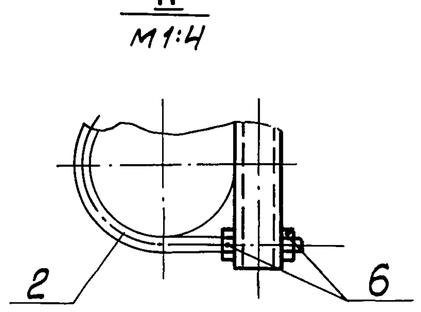

Вид А

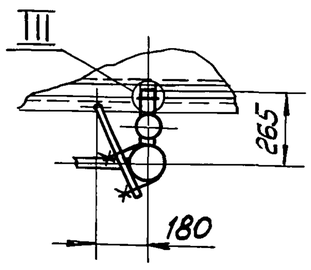

Вид Б

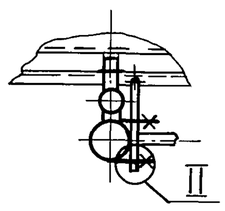

Вид В

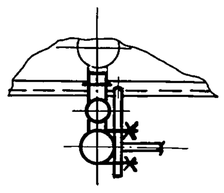

Размеры для справок

Изм.	Лист	№ докум.	Подп.	Дата	БМ2.3.2.00.000СБ			
Разраб.		Авдеенко			Блок мазутный рецирку-ляционный БМР-2×78,0-4,0 Установка приборов контроля и автоматики	Лит.	Масса	Масштаб
							57,2	1:20
Пров.		Никитченко				Лист	Листов 1	
Т.контр.								
Н.контр.		Колмец				ЛАТГИПРОПРОМ		
Утв.								

Копировал Макс Формат А4

Выпуск 2-3 Серия 5.903-12

Формат	Зона	Поз.	Обозначение	Наименование	Кол.	Примечание
				Прочие изделия		
		7		Мановакуумметр показывающий МВП4-У-0,6 Пределы измерения-0,1-0--0,6 МПа (-1-0-6 кгс/см²) ТУ 25.02.180335-84	4	
		8		Манометр показывающий МП4-У-10. Пределы измерений от 0 до 1 МПа (от 0 до 10 кгс/см²) ТУ 25.02.180335-84	2	

Инв.№ подл. | Подп. и дата | Взам.инв.№ | Инв.№ дубл. | Подп. и дата

Изм	Лист	№ докум.	Подп.	Дата	БМ2.3.2.00.000	Лист 2

Копировал Макс Формат А4

Выпуск 2-3 Серия 5.903-12

Формат	Зона	Поз.	Обозначение	Наименование	Кол.	Примечание
				Документация		
А2			БМ1.22.01.000СБ	Сборочный чертёж		
				Сборочные единицы		
А4		1	БМ2.1.2.01.100	Бачок разделительный	1	
				Детали		
Б4		2	БМ1.22.01.001	Колено Труба 15×3,2 ГОСТ3262-75 L заг = 507±2мм	1	0,59 кг
БЧ		3	БМ1.2.2.01.002	Прокладка Паронит ПОН-2 ГОСТ481-80	1	0,005 кг
				Стандартные изделия		
		4		Контргайка 15 ГОСТ8968-75	1	
		5		Муфта 15 ГОСТ8966-75	2	
		6		Сгон 15 ГОСТ 8960-75	1	
		7		Вентиль 15кч 18л; Ду 15 Ру 1,6 МПа (16 кгс/см²) ГОСТ 18161-72	1	

Инв.№ подл. | Подп. и дата | Взам.инв.№ | Инв.№ дубл. | Подп. и дата

Изм.	Лист	№ докум.	Подп.	Дата	БМ1.2.2.01.000			
Разраб.		Никитченко			Устройство отборное	Лит.	Лист 1	Листов 2
Пров.		Колмец				ЛАТГИПРОПРОМ		
Н.контр.		Колмец						
Утв.								

Копировал Макс 23523-08 24 Формат А4

БМ1.2.2.01.000 СБ

Выпуск 2-3

Серия 5.903-12

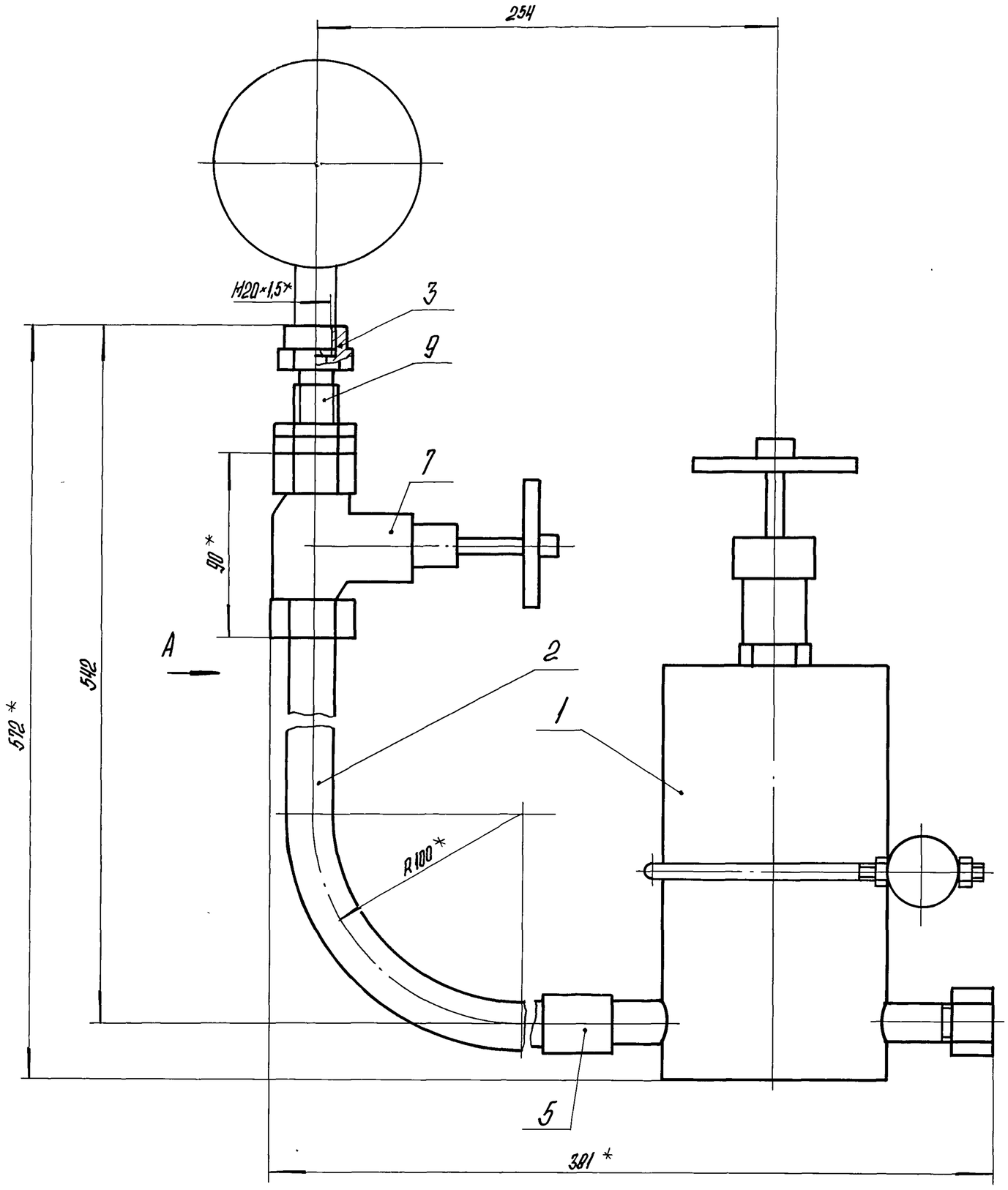

Поз. 3
М2:1

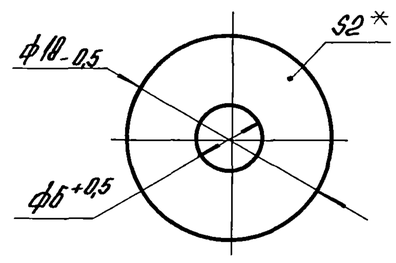

Поз. 2
М1:2

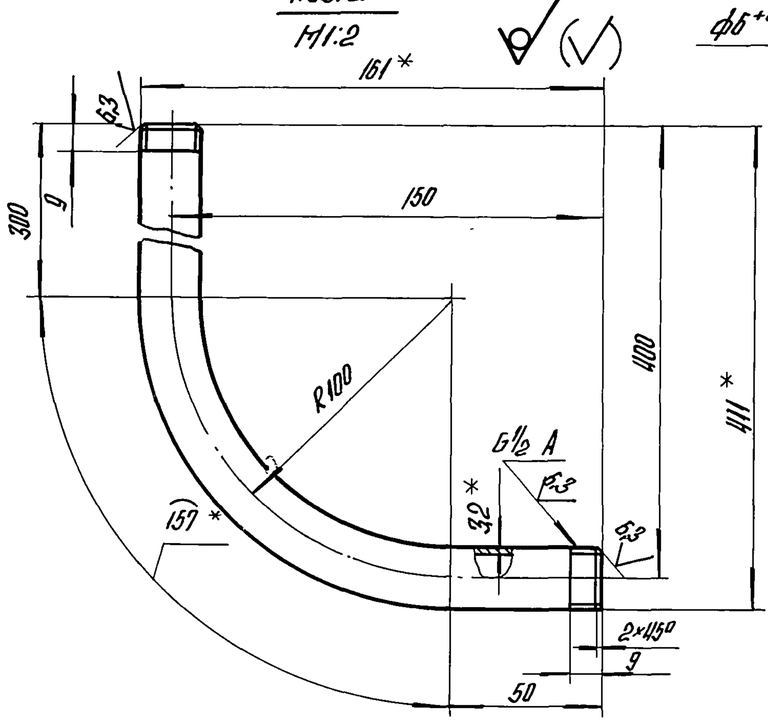

Вид А

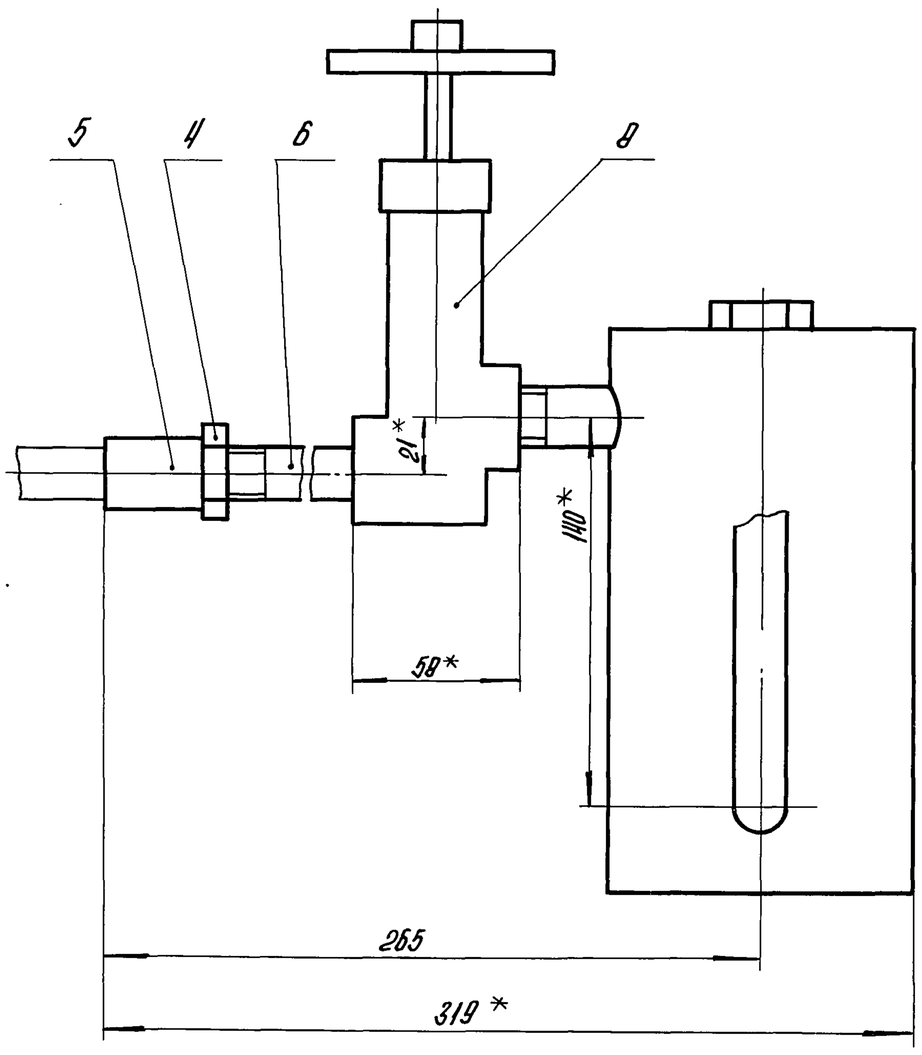

1.* Размеры для справок.

2. $\pm \frac{IT14}{2}$.

3. Уплотнение резьбы произвести лентой ФУМ ТУ КОУ-81 (арт. КИ. 101-01-23).

4. Произвести гидроиспытания давлением $P=0,85$ МПа (8,5 кгс/см^2) в течение 10 мин. Течь не допускается.

Изм.	Лист	№ докум.	Подпись	Дата	БМ1.2.2.01.000 СБ			
Разраб.		Никитченко			Устройство отборное	Лит.	Масса	Масштаб
Пров.		Колпец					7,3	1:2
Т. контр.						Лист	Листов 1	
Н. контр.		Колпец				ЛАТГИПРОГРОМ		
Утв.								

Копировал

23523-08 25 Формат А2

Инв. № подл. | Подпись и дата | Взам. инв. № | Инв. № дубл. | Подпись и дата

Выпуск 2-3

Серия 5.903-12

Формат	Зона	Поз.	Обозначение	Наименование	Кол.	Примечание
				Прочие изделия		
		8		Вентиль 15 нж б дх; Ду15		
				Ру2,5 МПа (25 кгс/см²)		
				ТУ 26-07-271-90	1	
		9		Соединитель СНП-М20×G ½		
				ТУ 36.1123-74	1	

Подпись и дата | Инв. № подл. | Взам. инв. № | Инв. № дубл. | Подпись и дата

Изм. Лист № докум. Подпись Дата

БМ1.2.2.01.000

Лист 2

Копировал Формат А4

Выпуск 2-3

Серия 5.903-12

Формат	Зона	Поз.	Обозначение	Наименование	Кол.	Примечание
				Документация		
А3			БМ2.1.2.01.100 СБ	Сборочный чертеж		
				Детали		
А4		1	БМ2.1.2.01.101	Корпус	1	
А4		2	БМ2.1.2.01.102	Дно	1	
		3	-01	Дно	1	
Б4		4	БМ2.1.2.01.103	Прокладка		
				Паронит ПОН-2		
				ГОСТ 481-80	1	0,008 кг
				Прочие изделия		
		5		Пробка П-М20×1,5		
				ТУ 36.1142-75	1	
		6		Установка штуцера ½"-50		
				ЗКЧ-48-70	1	
		7		Штуцер ½"-50		
				ЗКЧ-34-70		

Подпись и дата | Инв. № подл. | Взам. инв. № | Инв. № дубл. | Подпись и дата

Изм. Лист № докум. Подпись Дата

Разраб. Авдеенко
Пров. Никитченко
Н. контр. Колмец
Утв.

БМ2.1.2.01.100

Бачок разделительный

Лит. И | Лист | Листов 1

ЛАТГИПРОПРОМ

Копировал Формат А4

БМ2.1.2.01.100 СБ

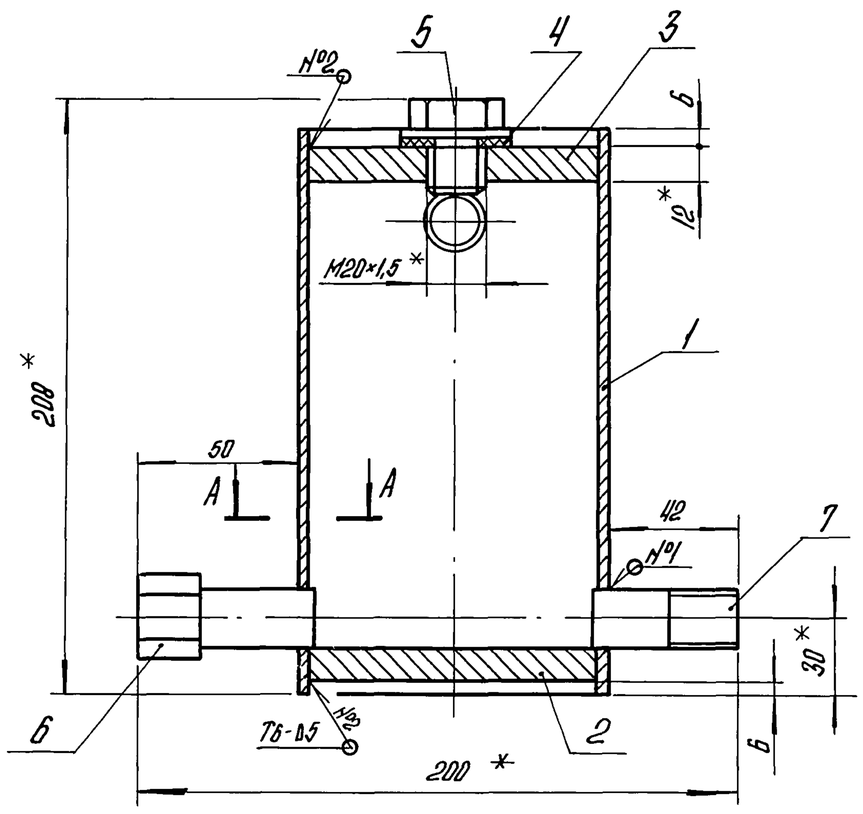

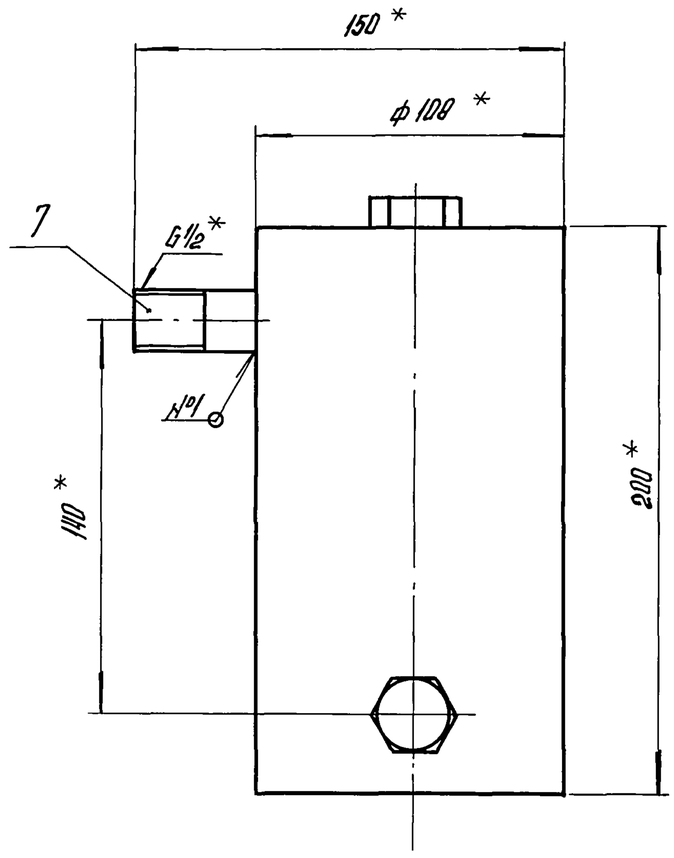

А-А
М1:1

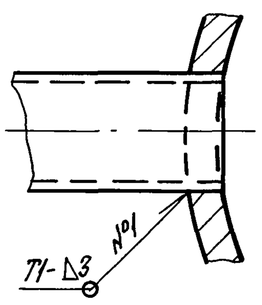

Поз. 4

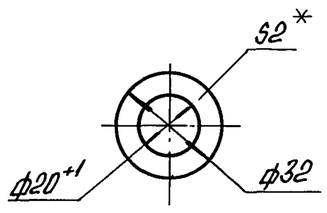

1.* Размеры для справок.
2. ± IT14/2.
3. Обработка поверхностей реза деталей Б4 25.
4. Сварные швы по ГОСТ 5264-80.
5. Произвести гидроиспытание давлением р=3 МПа (30 кгс/см²) в течение 10 мин. Течь не допускается.

Изм. Лист № докум. Подпись Дата

Разраб. Авдеенко
Пров. Никитченко
Н. контр. Колмец

БМ2.1.2.01.100 СБ

Бачок разделительный

Лит. | Масса 53 | Масштаб 1:2

Лист | Листов 1

ЛАТГИПРОПРОМ

Копировал

БМ2.12.01.101

Выпуск 2-3

Серия 5.903-12

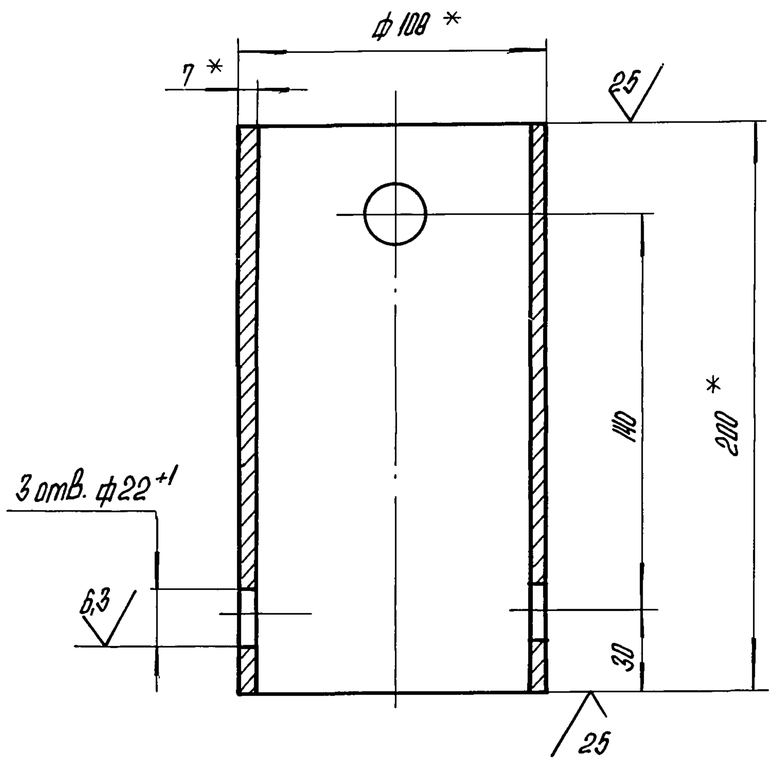

1.* Размеры для справок.

2. $\pm \frac{IT14}{2}$.

Изм.	Лист	№ докум.	Подпись	Дата	БМ2.1.2.01.101			
Разраб.		АВдеенко			Корпус	Лит.	Масса	Масштаб
Пров.		Никитченко				И	3,48	1:2
Н.контр.		Колмец				Лист	Листов 1	
					Лист 108×7 ГОСТ 8732-75 / В20 ГОСТ 8731-74	ЛАТГИПРОПРОМ		

Копировал А4 Формат А4

Инв.№ подл. | Подпись и дата | Взам.инв.№ | Инв.№ дубл. | Подпись и дата

БМ2.12.01.102

Выпуск 2-3

Серия 5.903-12

Рис. 1

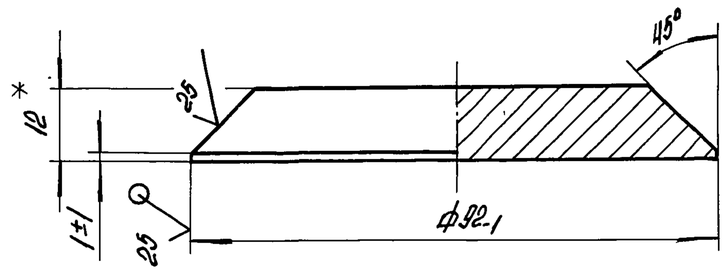

Рис. 2

Остальное см. Рис. 1

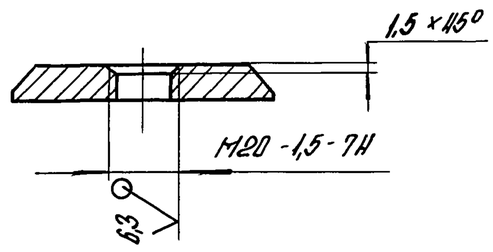

Обозначение	Масса, кг
БМ2.1.2.01.102	0,626
-01	0,625

1.* Размеры для справок.

2. $\pm \frac{IT14}{2}$.

Изм.	Лист	№ докум.	Подпись	Дата	БМ2.1.2.01.102			
Разраб.		АВдеенко			Дно	Лит.	Масса	Масштаб
Пров.		Никитченко					См. табл.	—
Н.контр.		Колмец				Лист	Листов 1	
					Лист 12 ГОСТ 19903-74 / В20 ГОСТ 14637-79	ЛАТГИПРОПРОМ		

Копировал А4 Формат А4

Инв.№ подл. | Подпись и дата | Взам.инв.№ | Инв.№ дубл. | Подпись и дата

Выпуск 2-3

Серия 5.903-12

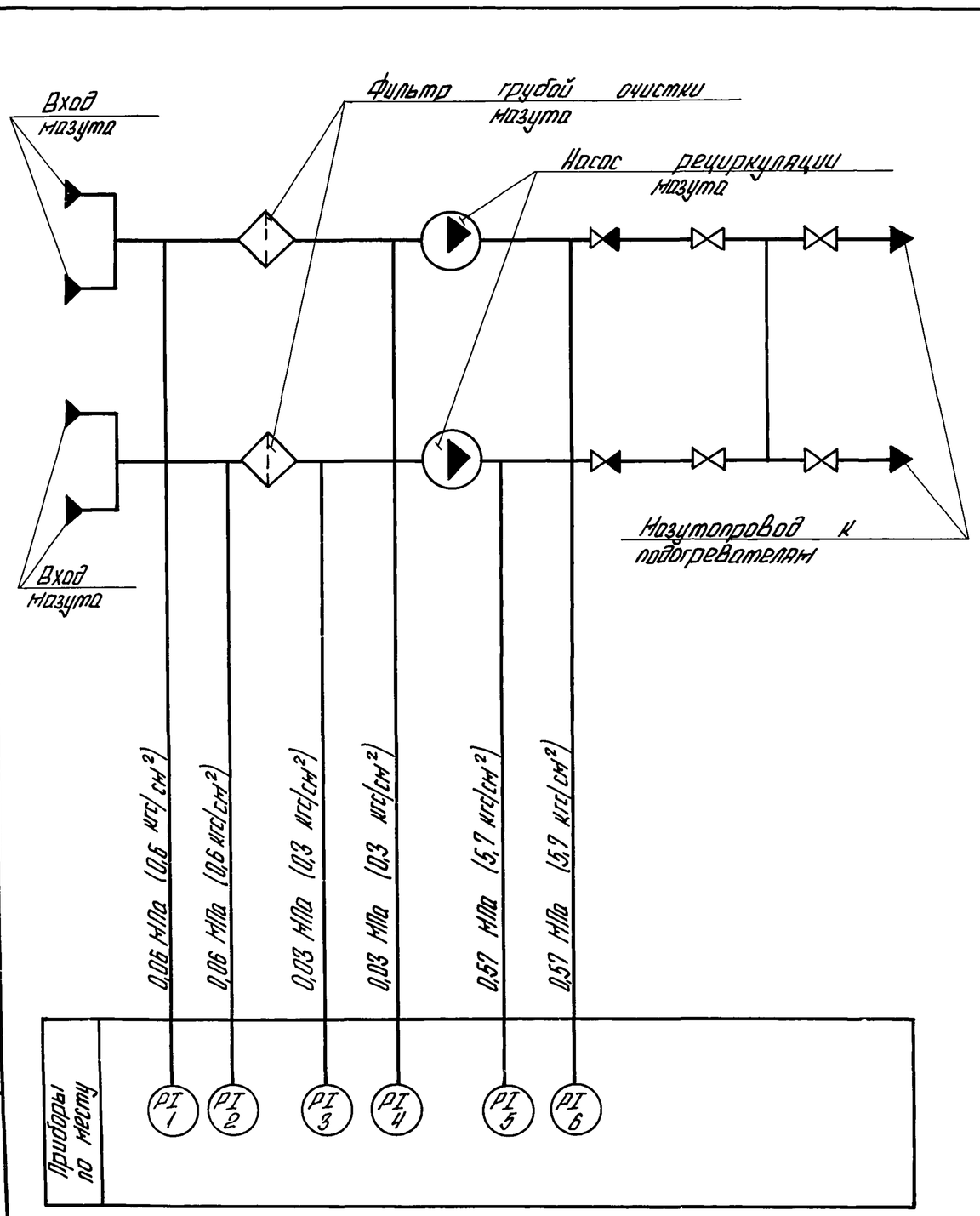

Поз. обозн.	Наименование	Кол.	Примечание
1,2,3,4	Мановакуумметр показывающий	4	
	Пределы измерений -0,1 -0.-0,6 МПа		
	(-1-0-6 кгс/см²) МВП4-У-0,6		
	ТУ 25.02.180335-84		
5,6	Манометр показывающий	2	
	Пределы измерений от 0 до		
	1 МПа (от 0 до 10 кгс/см²)		
	МП4-У-10 ТУ 25.02.180335-84		

Изм.	Лист	№ докум.	Подпись	Дата	БМ2.3.2.00.000 СО			
Разраб.		Слуцкая			Блок мазутный рециркуляционный БМР-2×78,0-40. Схема автоматизации.	Лит.	Масса	Масштаб
Пров.		Крауле						
Т.контр.		Пантешева				Лист	Листов 1	
Н.контр.		Кушель				ЛАТГИПРОПРОМ		
Утв.		Мейман						

Копировал А4

БМ2.1.2.00.001

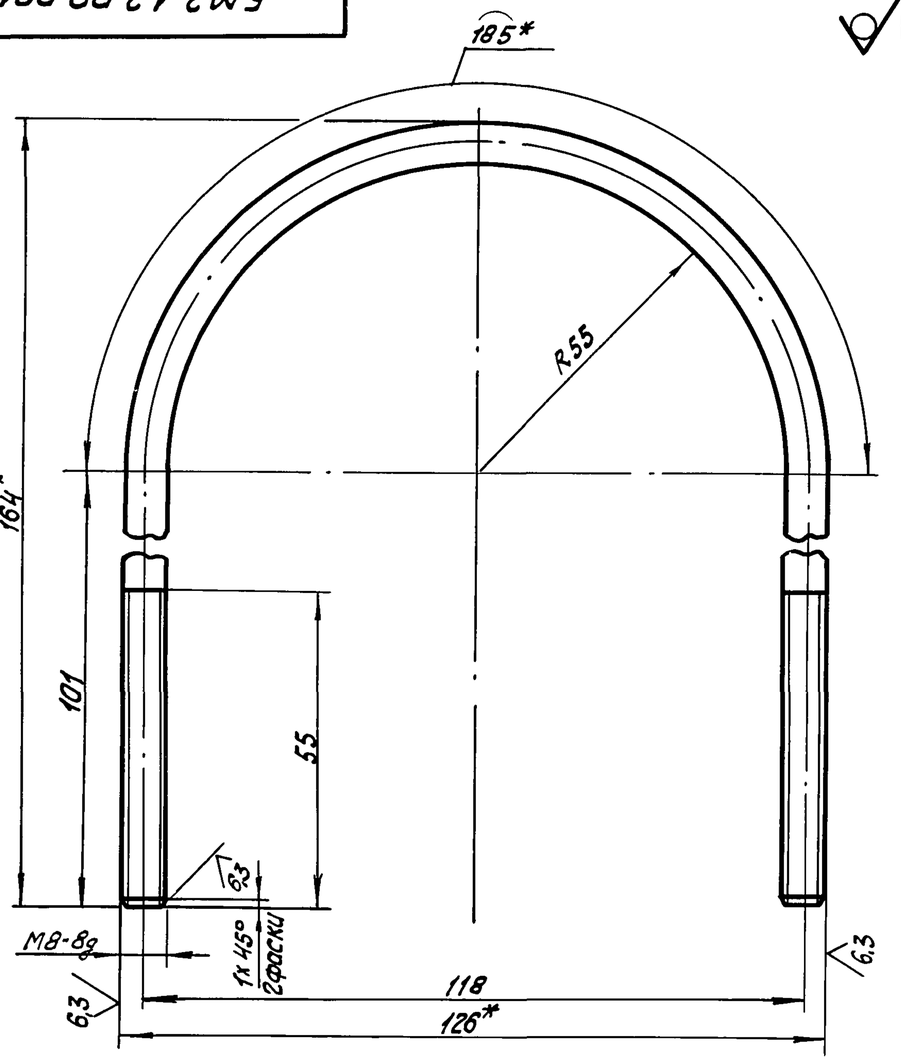

1. * Размеры для справок.
2. ± IT14/2.

Изм.	Лист	№ докум.	Подпись	Дата	БМ2.1.2.00.001		
Разраб.		Никитченко			Хомут	Лит.	Масса 0,153 / Масштаб 1:1
Пров.		Колмец				Лист	Листов 1
Т.контр.					Круг 8-В-ГОСТ 2590-71 / ВСт3кп4-II-ГОСТ 535-79	ЛАТГИПРОПРОМ	
Н.контр.		Колмец					
Утв.							

Копировал Кф- Формат А4

Формат	Зона	Поз.	Обозначение	Наименование	Кол.	Примечание
				Документация		
А2			БМ2.3.3.00.000СБ	Сборочный чертеж		
А4			БМ2.0.0.00.000ДТ	Указания по применению и изготовлению		Выпуск 2-0
				Сборочные единицы		
А4		1	БМ2.3.3.01.000	Стойка	1	
				Детали		
Б4		2	БМ2.3.3.00.001	Труба		
				Труба 20х2,5 ГОСТ 3262-75		
				L = 630 ± 2 мм	2	1,1 кг
Б4		3	БМ2.3.3.00.002	Труба		
				Труба 25х2,8 ГОСТ 3262-75	1	3,42 кг
Б4		4	БМ2.3.3.00.003	Труба		
				Труба 25х2,8 ГОСТ 3262-75		
				L = 830 ± 2 мм	1	1,76 кг
				Стандартные изделия		
		5		Болт М10х30.46		
				ГОСТ 7798-70	2	
		6		Винт М5х25.58		
				ГОСТ 1491-72	6	

Изм.	Лист	№ докум.	Подпись	Дата	БМ2.3.3.00.000		
Разраб.		Никитченко			Блок мазутный рециркуляционный БМР-2х78,0-4,0. Установка электрооборудования	Лит.	Лист 1 / Листов 2
Пров.		Колмец				ЛАТГИПРОПРОМ	
Н.контр.		Колмец					
Утв.							

Копировал Кф- Формат А4

Формат	Зона	Поз.	Обозначение	Наименование	Кол.	Примечание
		7		Гайка		
				ГОСТ 5916-70	6	
		8		Гайка		
				ГОСТ 5915-70	2	
		9		Шайба 5.02 ГОСТ 11371-78	6	
		10		Шайба 10.02 ГОСТ 10906-78	2	
				Прочие изделия		
		12		Пост ПКЕ 222-2У3: 3/4"		
				ТУ 16.642.006-83	2	
				Хомутики ТУ36-1448-77		
		13		С 437 У2	2	
		14		С 438 У2	4	
				Втулки ТУ36-1899-80		
		15		В 22 УХЛ2	2	
		16		В 22 УХЛ2	2	
		17		Гибкий ввод к 1085У3 ТУ 36-1684-81	2	

Изм.	Лист	№ докум.	Подпись	Дата	БМ2.3.3.00.000	Лист 2

Копировал Кф- Формат А4

БМ2.3.2.00.001

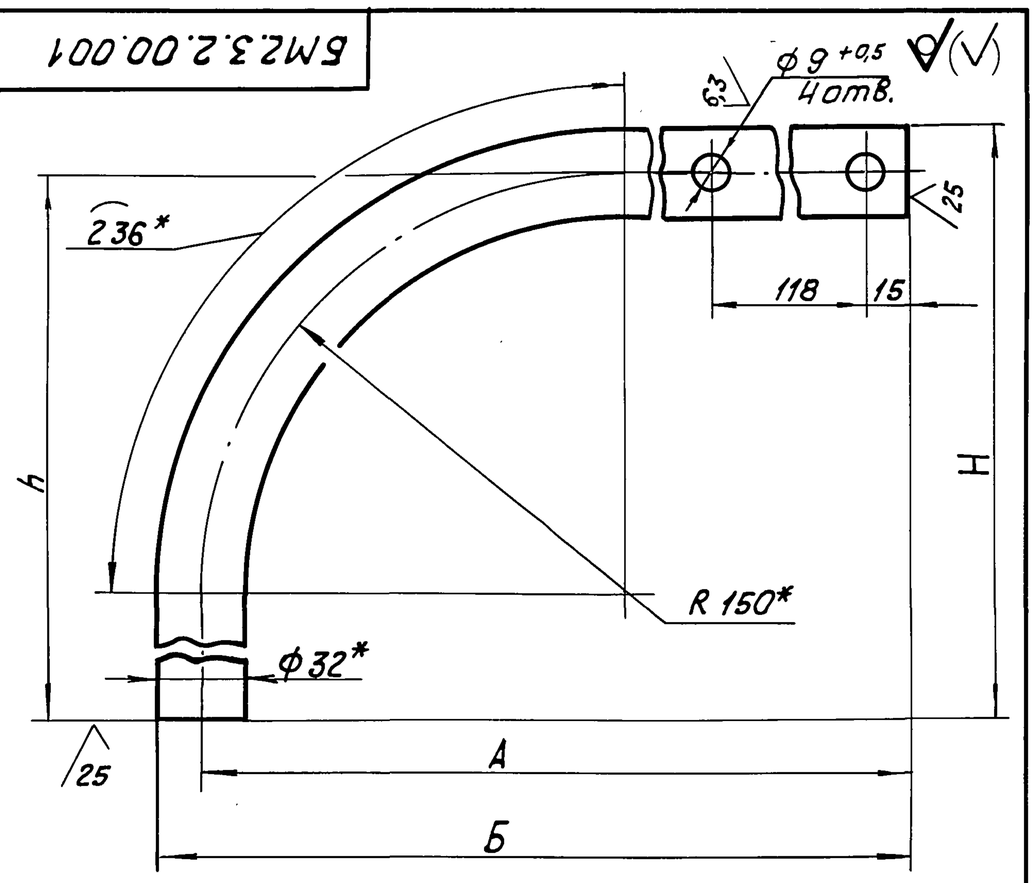

Обозначение	А	Б	Н	h	Масса, кг
БМ2.3.2.00.001	390	406	579	595	1,34
-01	338	354	579	595	1,26
-02	300	316	864	880	1,6

1. * Размеры для справок.
2. ± IT14/2.

Изм.	Лист	№ докум.	Подпись	Дата	БМ2.3.2.00.001		
Разраб.		Авдеенко			Стойка	Лит.	Масса см. табл. / Масштаб —
Пров.		Никитченко				Лист	Листов 1
Т.контр.					Труба 32х2 ГОСТ 10704-76 / В-ВСт3сп ГОСТ 10705-80	ЛАТГИПРОПРОМ	
Н.контр.		Колмец					
Утв.							

Копировал Кф- Формат А4

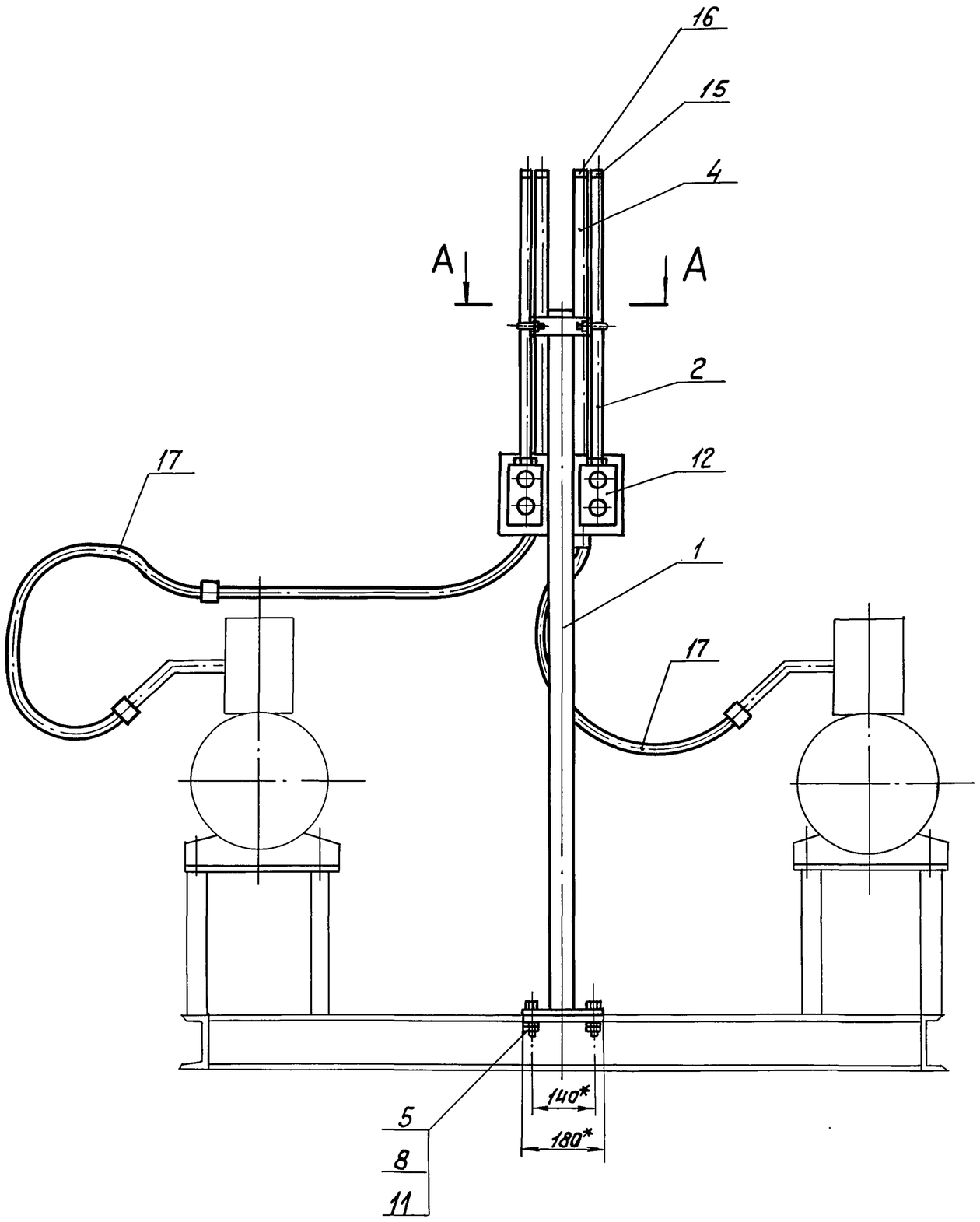

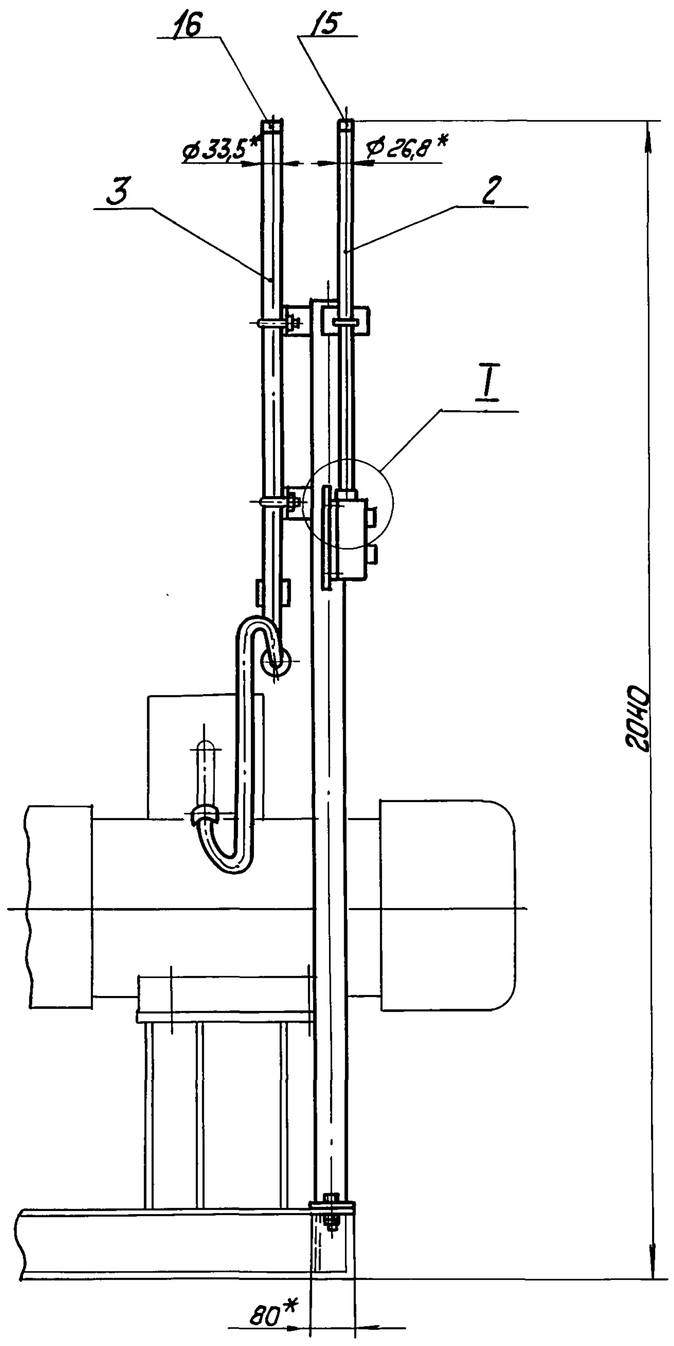

Поз. 3
М 1:2

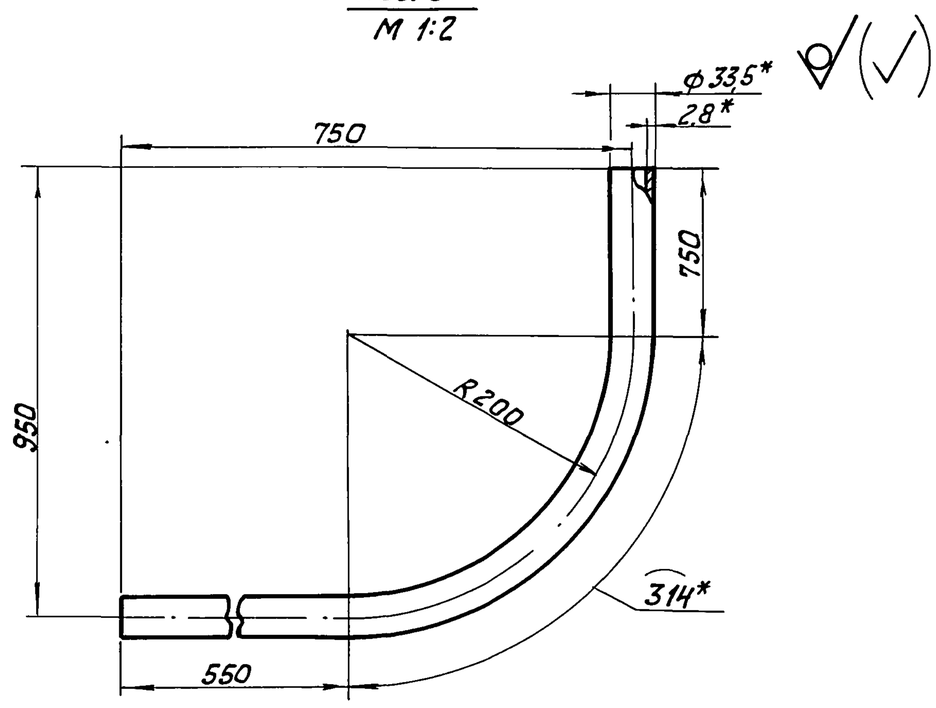

А-А
М1:2

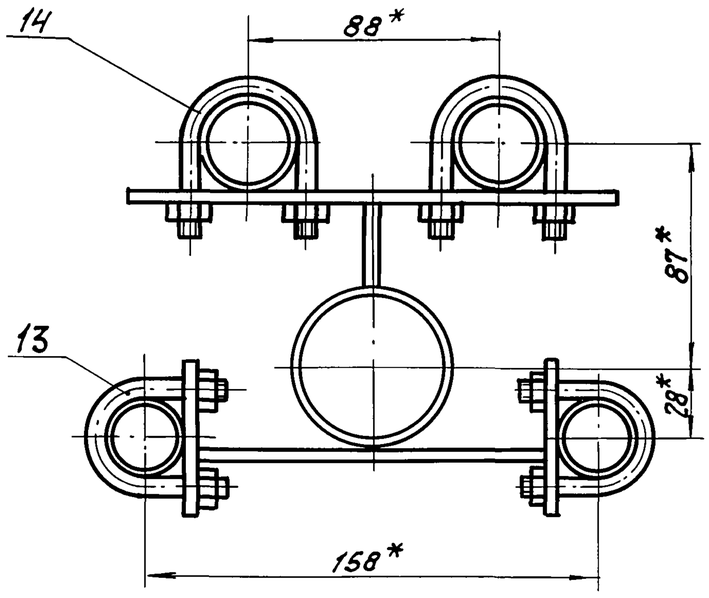

I
М 1:1

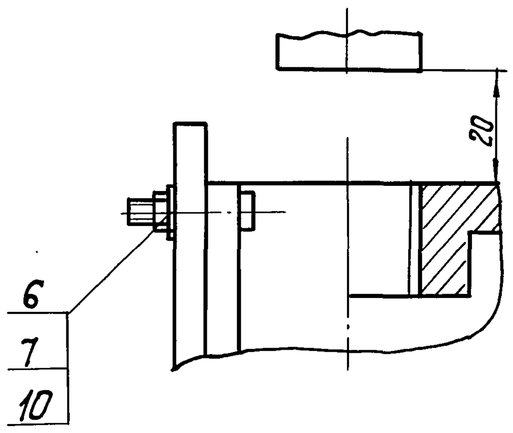

1. * Размеры для справок.
2. $\pm \frac{IT14}{2}$.
3. Обработка поверхностей реза деталей БЧ 25.

					БМ2.3.3.00.000 СБ			
Изм.	Лист	№ докум.	Подпись	Дата	Блок мазутный рециркуляционный БМР-2×78,0-4. Установка электрооборудования	Лит.	Масса	Масштаб
Разраб.		Никитченко					20	1:10
Пров.		Колмец				Лист	Листов 1	
Т. контр.								
Н. контр.		Колмец				ЛАТГИПРОПРОМ		
Утв.								

Копировал Ж.Л. 23523-08 29 формат А2

Выпуск 2-3

Серия 5.903-12

Инв. № подл. | Подпись и дата | Взам. инв. № | Инв. № дубл. | Подпись и дата

БМ2.3.3.00.000 СБ

Выпуск 2-3

Серия 5.903-12

Формат	Зона	Поз.	Обозначение	Наименование	Кол.	Примечание
				Документация		
А3			БМ2.3.3.01.000 СБ	Сборочный чертеж		
				Детали		
Б4		1	БМ2.3.3.01.001	Стойка		
				Труба 57х3 ГОСТ 10704-76 / В-ВСт3сп ГОСТ 10705-80		
				L = 1595 ± 2 мм	1	6,38кг
Б4		2	БМ2.3.3.01.002	Плита		
				Лист 5 ГОСТ 19903-74 / ВСт3кп2 ГОСТ 14637-79	1	0,57кг
Б4		3	БМ2.3.3.01.003	Пластина		
				Лист 5 ГОСТ 19903-74 / ВСт3кп2 ГОСТ 14637-79	2	0,71кг
Б4		4	БМ2.3.3.01.004	Пластина		
				Полоса 5х50-ГОСТ 103-76 / ВСт3кп2 ГОСТ 535-79	1	0,24кг
Б4		5	БМ2.3.3.01.005	Пластина		
				Полоса 5х50-ГОСТ 103-76 / ВСт3кп2 ГОСТ 535-79	2	0,11 кг
Б4		6	БМ2.3.3.01.006	Кронштейн		
				Полоса 5х50-ГОСТ 103-76 / ВСт3кп2 ГОСТ 535-79	2	0,07кг
А4		7	БМ2.3.3.01.007	Пластина	2	

Инв.№ подл. | Подпись и дата | Взам.инв.№ | Инв.№ дубл. | Подпись и дата

Изм.	Лист	№ докум.	Подпись	Дата	БМ2.3.3.01.000		
Разраб.		Никитченко			Стойка	Лит.	Лист 1 / Листов 1
Пров.		Колмец				ЛАТГИПРОПРОМ	
Н.контр.		Колмец					
Утв.							

Копировал Kif- Формат А4

Выпуск 2-3

Серия 5.903-12

БМ2.3.3.01.007

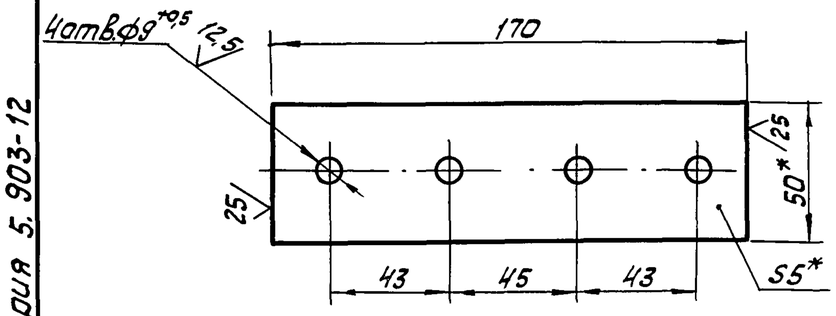

1. * Размеры для справок.
2. ± IT14/2.
3. Обработка поверхностей реза деталей Б4 25.

Инв.№ подл. | Подпись и дата | Взам.инв.№ | Инв.№ дубл. | Подпись и дата

Изм.	Лист	№ докум.	Подпись	Дата	БМ 2.3.3.01.007		
Разраб.		Байцова			Пластина	Лит.	Масса 0,33 / Масштаб 1:2
Пров.		Колмец				Лист	Листов 1
Т. контр.					Полоса 5х60-ГОСТ 103-76 / ВСт3кп2 ГОСТ 535-79	ЛАТГИПРОПРОМ	
Н.контр.		Колмец					
Утв.							

Копировал Kif- Формат А4

Выпуск 2-3

Серия 5.903-12-

БМ2.3.3.01.000СБ

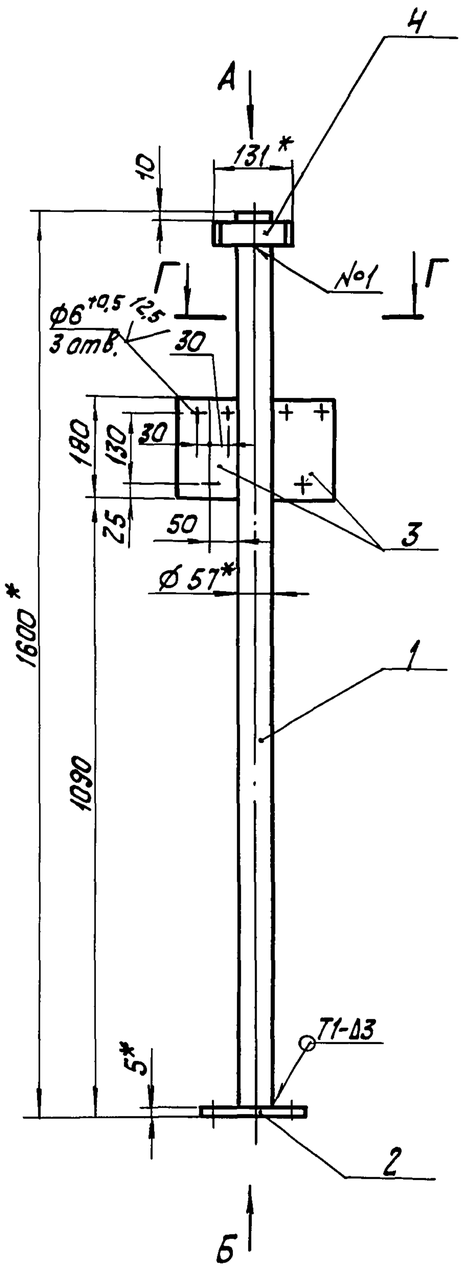

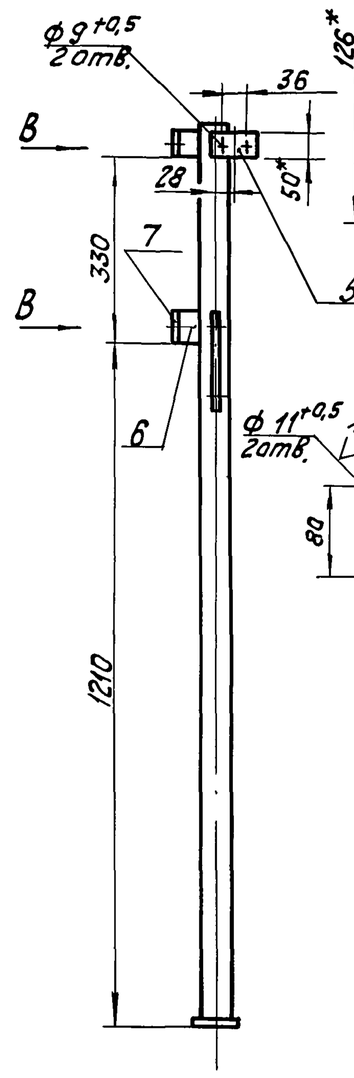

Вид А
М 1:2

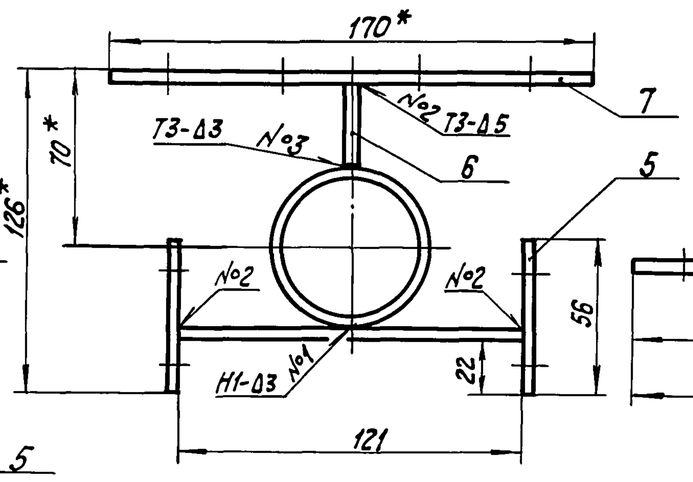

Г-Г
М 1:2

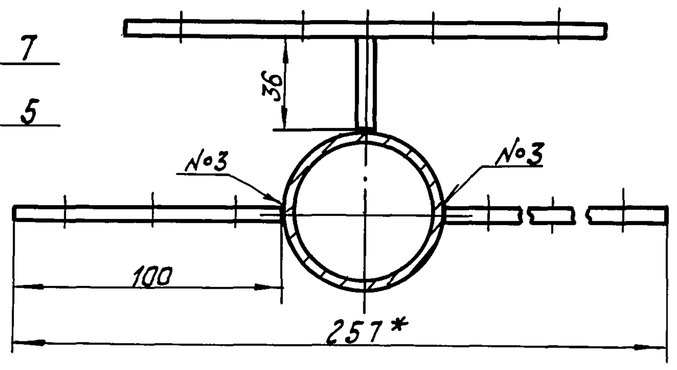

Вид Б
М 1:5

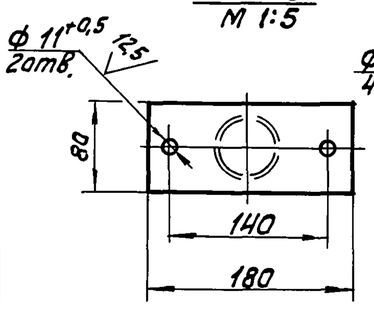

Вид В
М 1:5

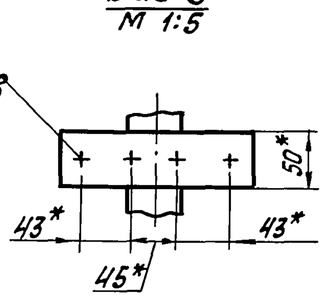

1. * Размеры для справок.
2. ± IT14/2.
3. Обработка поверхностей реза деталей Б4 25.
4. Сварные швы по ГОСТ 5264-80.

Инв.№ подл. | Подпись и дата | Взам.инв.№ | Инв.№ дубл. | Подпись и дата

Изм.	Лист	№ докум.	Подпись	Дата	БМ2.3.3.01.000СБ		
Разраб.		Никитченко			Стойка	Лит.	Масса 97 / Масштаб 1:10
Пров.		Колмец				Лист	Листов 1
Т. контр.						ЛАТГИПРОПРОМ	
Н.контр.		Колмец					
Утв.							

Копировал Kif 23523-08 30 Формат А3

Выпуск 2-3

Обозначение изолируемого оборудования и трубопровода	Наименование изолируемого оборудования, трубопровода	Кол-во	Размеры: Наружн. диаметр или размеры сечения мм	Размеры: Длина или высота м	Расположение	t теплоносителя °С	Теплоизоляционная конструкция: Назначение	Теплоизоляционная конструкция: Наименование основных элементов	Теплоизоляционная конструкция: Толщина мм	Поверхность м2	Объём теплоизоляционного слоя м3	Лист основного комплекта обозначение ссылочных или прилагаемых документов	Примечание
1	2	3	4	5	6	7	8	9	10	11	12	13	14
	Оборудование												
поз. 12	Фильтр грубой очистки мазута	2	ф480	0,8	вертик.	70	от теплопотерь	Изделия минераловатные с гофрированной структурой 2ИГС-100	60		0,176	7.903.9-3.1-08	
								Алюминиевое защитное покрытие	0,5	3,92		7.903.9-2.1-36	
	Днище фильтра грубой очистки мазута	4	ф480		гориз.	70	от теплопотерь	Изделия минераловатные с гофрированной структурой 2ИГС-100	60		0,047	7.903.9-3.1-08	
								Алюминиевое защитное покрытие	0,5	1,02			
	Патрубки фильтра грубой очистки мазута	4	ф159	0,186	гориз.	70	от теплопотерь	Изделия минераловатные с гофрированной структурой 2ИГС-100	60		0,04	7.903.9-3.1-08	
								Алюминиевое защитное покрытие	0,3	0,71		7.903.9-2.1-35	
	Трубопроводы												
поз. 2	Трубопровод		ф250	0,64	гориз.	70	от теплопотерь	Изделия минераловатные с гофрированной структурой 2ИГС-100	60		0,049	7.903.9-3.1-08	
								Алюминиевое защитное покрытие	0,3	0,88		7.903.9-2.1-35	
поз. 2,3,8	Трубопровод		ф219	1,46	гориз.	70	от теплопотерь	Изделия минераловатные с гофрированной структурой 2ИГС-100	60		0,094	7.903.9-3.1-08	
								Алюминиевое защитное покрытие	0,3	1,68		7.903.9-2.1-35	
поз. 8	Трубопровод		ф219	0,474	вертик.	70	от теплопотерь	Изделия минераловатные с гофрированной структурой 2ИГС-100	60		0,03	7.903.9-3.1-08	
								Алюминиевое защитное покрытие	0,3	0,545		7.903.9-2.1-36	
поз. 4,5,6, 7,8	Трубопровод		ф159	2,26	гориз.	70	от теплопотерь	Изделия минераловатные с гофрированной структурой 2ИГС-100	60		0,12	7.903.9-3.1-08	
								Алюминиевое защитное покрытие	0,3	2,16		7.903.9-2.1-35	
поз. 4,5	Трубопровод		ф89	0,331	вертик.	70	от теплопотерь	Шнур теплоизоляционный из минеральной ваты марки 200	50		0,0073	7.903.9-2.1-14	
								Алюминиевое защитное покрытие	0,3	0,218		7.903.9-2.1-36	
поз. 9,10	Трубопровод		ф57	1,892	гориз.	70	от теплопотерь	Холстопрошивное полотно ХПС-Т-5	40		0,023	7.903.9-3.1-10	
								Алюминиевое защитное покрытие	0,3	0,925		7.903.9-2.1-35	
поз. 4,5	Трубопровод		ф38	0,2	гориз.	70	от теплопотерь	Холстопрошивное полотно ХПС-Т-5	40		0,002	7.903.9-3.1-10	
								Алюминиевое защитное покрытие	0,3	0,084		7.903.9-2.1-35	
поз. 6,7,10	Трубопровод		ф38	1,742	вертик	70	от теплопотерь	Холстопрошивное полотно ХПС-Т-5	40		0,018	7.903.9-3.1-10	
								Алюминиевое защитное покрытие	0,3	0,727		7.903.9-2.1-36	
поз. 11	Трубопровод		ф32	0,4	гориз.	70	от теплопотерь	Холстопрошивное полотно ХПС-Т-5	30		0,0024	7.903.9-3.1-10	
								Алюминиевое защитное покрытие	0,3	0,159		7.903.9-2.1-35	
поз. 2	Отвод 90°	2	ф219			70	от теплопотерь	Изделия минераловатные с гофрированной структурой 2ИГС-100	60		0,084	7.903.9-3.1-08	
								Алюминиевое защитное штампованное покрытие	0,3	1,02		3.903-11.03	
поз. 5.8	Отвод 60°	5	ф159			70	от теплопотерь	Изделия минераловатные с гофрированной структурой 2ИГС100	60		0,127	7.903.9-3.1-08	
								Алюминиевое защитное штампованное покрытие	0,3	1.545		3.903-11.03	

Технические требования см. выпуск 2-0
„Указания по применению и изготовлению"

Серия 5.903-12

Инв.№ подл. | Подп. и дата | Взам. инв.№ | Инв.№ дубл. | Подп. и дата

Изм.	Лист	№ докум.	Подп.	Дата
Разраб.		Черникова		
Пров.		Мишуров		
Н.контр.		Шнитко		
Утв.				

БМ2.3.4.00.000 ТИ

Блок мазутный рециркуляционный БМР-2×78,0-4,0
Ведомость теплоизоляционных конструкций

Лит	Масса	Масштаб

Лист	Листов
1	2

ЛАТГИПРОПРОМ

Копировал

Выпуск 2-3

Обозначение изолируемого оборудования и трубопровода	Наименование изолируемого оборудования и трубопровода	Кол-во	Размеры: Наружный диаметр или размеры сечения мм	Размеры: Длина или высота м	Расположение	t теплоносителя °С	Теплоизоляционная конструкция: Назначение	Теплоизоляционная конструкция: Наименование основных элементов	Толщина мм	Поверхность м²	Объем теплоизоляционного слоя м³	Лист основного комплекта обозначение ссылочных или прилагаемых документов	Примечание
1	2	3	4	5	6	7	8	9	10	11	12	13	14
поз.4	Отвод 45°	1	ф159			70	от тепло-	Изделия минераловатные с					
							потерь	гофрированной структурой 2ИГС100	60		0,026	7.903.4-3.1-08	
								Алюминиевое защитное					
								штампованное покрытие	0.3	0,155		7.903-11.03	
поз. 4.5	Отвод 90°	2	ф89			70	от тепло-	Шнур теплоизоляционный из					
							потерь	минеральной ваты марки 200	50		0,012	7.903.9-2.1-13	
								Алюминиевое защитное					
								штампованное покрытие	0.3	0,224		7.903-11.03	
поз. 9	Отвод 90°	1	ф57			70	от тепло-	Холстопрошивное полотно					
							потерь	ХПС-Т-5	40		0,0024	7.903.9-3.1-10	
								Алюминиевое защитное					
								штампованное покрытие	0,3	0,108		7.903-11.03	
поз. 10,11	Арматура муфтовая	6	Ду 32			70	от тепло-	Шнур теплоизоляционный с	40		0,011	7.903.9-2.2-03	
							потерь	металлическим защитным					
								покрытием	0,3	0,48		7.903.9-2.1-35	
поз. 43	Арматура фланцевая	5	Ду 200			70	от тепло-	Матрацы из стеклянного					
							потерь	штапельного волокна	60		0,48	7.903.9-2.2-06	
								Алюминиевое защитное покрытие	1,0	8,2		7.903.9-2.2-11,12	
								Отделка торцов гофрированны-					
								ми диафрагмами				7.903.9-2.2-34	
поз. 42,44	Арматура фланцевая	6	Ду 150			70	от тепло-	Матрацы из стеклянного					
							потерь	штапельного волокна	50		0,27	7.903.9-2.2-06	
								Алюминиевое защитное покрытие	1,0	6,96		7.903.9-2.2-11,12	
								Отделка торцов гофриро -					
								ванными диафрагмами				7.903.9-2.2-34	
поз. 41	Арматура фланцевая	2	Ду 50			70	от тепло-	Матрацы из стеклянного					
							потерь	штапельного волокна	40		0,044	7.903.9-2.2-06	
								Алюминиевое защитное покрытие	1,0	1,28		7.903.9-2.2-11,12	
								Отделка торцов гофрированны-					
								ми диафрагмами				7.903.9-2.2-34	

Серия 5.903-12

Инв. № подл. | Подп. и дата | Взам. инв. № | Инв. № дубл. | Подп. и дата

Выпуск 2-3 Серия 5.903-12

№строки	Наименование материала и единица измерения	Код материала	Код Ед. изм.	Кол.	Примечание
	Изделия минераловатные				
	с гофрированной структурой				
	на синтетическом связующем				
	ТУ36.16.22-8-86				
	2ИГС-100 26700.500.60	576202			
	м		006	26,7	
	Холстопрошивное полотно	595280			
	ХПС-Т-5 ТУ6-11-454-77				
	$м^3$		113	0,05	
	Шнур теплоизоляционный				
	из минеральной ваты марки 200				
	ШТН-МВ-200				
	ТУ36-1695-79 $м^3$		113	0,031	
	Маты из стеклянного				
	штапельного волокна МС-50				
	ГОСТ 10499-78 $м^3$		113	0,8	
	Ткань из стеклянных				
	крученых комбинированных				
	нитей Т-13				
	ГОСТ 19170-73 $м^2$		055	32,6	

Инв.№подл. | Подпись и дата | Взам.инв.№ | Инв.№дубл. | Подпись и дата

Изм	Лист	№ докум.	Подпись	Дата	БМ2.3.4.00.000 ВМ			
Разраб.		Черникова			Блок мазутный рециркуляционный БМР-2-78,0-4,0.	Лит.	Лист 1	Листов 3
Пров.		Мишуров			Ведомость материалов	ЛАТГИПРОПРОМ		
Н.контр.		Шнитко						
Утв.								

Копировал Дубкова Формат А4

Выпуск 2-3 Серия 5.903-12

№строки	Наименование материала и единица измерения	Код материала	Код Ед. изм.	Кол.	Примечание
	Алюминиевое защитное	181110			
	покрытие ГОСТ 21631-76				
	толщ. 1,0 $м^2$		055	17,0	
	толщ. 0,5 $м^2$		055	4,94	
	толщ. 0,3 $м^2$		055	8,6	
	Элемент покрытия	181110			
	штампованный				
	ТУ-36-2427-81				
	толщ. 0,3 $м^2$		055	3,08	
	Лента 2х30 Ст3 пс	093500			
	ГОСТ 6009-74 кг		116	23,7	
	Лента 0,8х20	181110			
	ТУ48-21-636-79 кг		116	1,6	
	Лента 0,7х20				
	ГОСТ 3560-73 кг		116	4,03	
	Проволока 3-0-4	121100			
	ГОСТ 3282-74 кг		116	0,156	
	Проволока 2-0-4	121100			
	ГОСТ 3282-74 кг		116	0,5	
	Проволока 0,8-0-4	121100			
	ГОСТ 3282-74 кг		116	0,27	
	Картон асбестовый	257631			
	КАОН 1-8				
	ГОСТ 2850-80 кг		116	0,208	
	Диафрагма тип I кг	181110	116	0,084	
	ТУ36-2543-83 шт.		796	26	

Инв.№подл. | Подпись и дата | Взам.инв.№ | Инв.№дубл. | Подпись и дата

Изм	Лист	№ докум.	Подпись	Дата	БМ2.3.4.00.000 ВМ	Лист 2

Копировал Дубкова Формат А4

Выпуск 2-3 Серия 5.903-12

№строки	Наименование материала и единица измерения	Код материала	Код Ед. изм.	Кол.	Примечание
	Нить стеклянная крученая	595220			
	комплексная				
	БС-10-160х1х3 кг		116	0,13	
	Пряжка тип II-А	181110			
	ТУ36-1492-77 кг		116	0,13	
	Заклепка комбинированная	128500			
	СТД 985 кг		116	0,65	
	ТУ36-1598-77 шт.		796	148	
	Винт 4х12 04.019	128401			
	ГОСТ 10621-80 кг		116	13,3	
	Болт М8-30.36.019	128100			
	ГОСТ 7798-70 кг		116	0,09	
	Гайка М8.4.019	128100			
	ГОСТ 10621-80 кг		116	0,036	
	Лист АД1Н-0,8	090202			
	ГОСТ 21631-76 кг		116	0,022	
	Пряжка тип I-0	181110			
	ТУ 36-1492-77 кг		116	0,46	

Инв.№подл. | Подпись и дата | Взам.инв.№ | Инв.№дубл. | Подпись и дата

Изм	Лист	№ докум.	Подпись	Дата	БМ2.3.4.00.000 ВМ	Лист 3

Копировал Дубкова Формат А4

Выпуск 2-3 Серия 5.903-12

№строки	Наименование вида работ	Ед. изм.	Код вида работ	Код Ед. изм.	Количество
1.	Изоляция трубопроводов				
	холстопрошивным полотном				
	ХПС-Т-5	$м^3$		113	0,05
2	Изоляция оборудования и трубопрово-				
	дов изделиями минераловатными				
	с гофрированной структурой 2ИГС-100	$м^3$		113	0,8
3	Изоляция трубопроводов и арма-				
	туры шнуром теплоизо-				
	ляционным	$м^3$		113	0,031
4	Изоляция арматуры матра-				
	цами из стеклянного шта-				
	пельного волокна	м3		113	0,8
5	Покрытие поверхности изоляции				
	трубопроводов, оборудования и				
	арматуры алюминиевым				
	защитным покрытием	$м^2$		055	30,545
6	Покрытие поверхности изо-				
	ляции отводов алюминиевым				
	защитным штампованным				
	покрытием	$м^2$		055	3,08

Инв.№подл. | Подпись и дата | Взам.инв.№ | Инв.№дубл. | Подпись и дата

Изм	Лист	№ докум.	Подпись	Дата	БМ2.3.4.00.000 ВР			
Разраб.		Черникова			Блок мазутный рециркуляционный БМР-2х78,0-4,0	Лит.	Лист	Листов 1
Пров.		Мишуров			Ведомость объемов работ	ЛАТГИПРОПРОМ		
Н.контр.		Шнитко						
Утв.								

Копировал Дубкова Формат А4