ТИПОВАЯ ДОКУМЕНТАЦИЯ НА КОНСТРУКЦИИ, ИЗДЕЛИЯ И УЗЛЫ ЗДАНИЙ И СООРУЖЕНИЙ

СЕРИЯ 5.903-17

БЛОКИ ТЕПЛОМЕХАНИЧЕСКОГО ОБОРУДОВАНИЯ ДЛЯ ВОДОГРЕЙНЫХ КОТЕЛЬНЫХ МАЛОЙ МОЩНОСТИ

ВЫПУСК 3-4

БЛОК НАСОСОВ ГОРЯЧЕГО ВОДОСНАБЖЕНИЯ БНГВ-2

РАБОЧИЕ ЧЕРТЕЖИ

ТИПОВАЯ ДОКУМЕНТАЦИЯ НА КОНСТРУКЦИИ, ИЗДЕЛИЯ И УЗЛЫ ЗДАНИЙ И СООРУЖЕНИЙ

СЕРИЯ 5.903-17

БЛОКИ ТЕПЛОМЕХАНИЧЕСКОГО ОБОРУДОВАНИЯ ДЛЯ ВОДОГРЕЙНЫХ КОТЕЛЬНЫХ МАЛОЙ МОЩНОСТИ

ВЫПУСК 3-4

БЛОК НАСОСОВ ГОРЯЧЕГО ВОДОСНАБЖЕНИЯ БНГВ-2

РАБОЧИЕ ЧЕРТЕЖИ

РАЗРАБОТАНЫ:

ГПИ Горьковский Сантехпроект

Главный инженер института Ю.П.Фалалеев

Главный инженер проекта Т.Г.Гусева

УТВЕРЖДЕНЫ

ГПКНИИ СантехНИИпроект, техническое задание от 15.01.90г.

Введены в действие с 01.02.91г. ГПИ "Горьковский Сантехпроект", приказ от 24.10.90г. № 68

Обозначение	Наименование	Стр.
	Содержание	2
Д24В.073.000	Блок насосов горячего водоснабжения БНГВ-2	3
Д24В.073.001	Плита	
Д24В.073.000СБ	Блок насосов горячего водоснабжения БНГВ-2	4
Д24В.073.000ВП	Ведомость покупных изделий	6
Д24В.073.010	Коллектор	7
Д24В.073.020	Труба	
Д24В.073.010СБ	Коллектор	
Д24В.073.020СБ	Труба	8
Д24В.073.030	Переход	
Д24В.073.030СБ	Переход	
Д24В.073.040	Переход	9
Д24В.073.040СБ	Переход	
Д24В.073.050	Коллектор	
Д24В.073.050СБ	Коллектор	10
Д24В.073.060	Рама	
Д24В.073.022	Связь	
Д24В.073.060СБ	Рама	11
Д24В.073.025	Связь	
Д24В.073.026	Планка	
ДИ.073.000АТМ	Установка приборов и средств автоматизации	12
ДИ.073.000АТМСБ	Установка приборов и средств автоматизации	
ДИ.073.000АТМ-1	Схема автоматизации.	
ДИ.073.000ВТК	Ведомость теплоизоляционных конструкций	13

Серия 5.903-17 Выпуск 3-4

изм	Лист	№ докум	Подп.	Дата	Серия 5.903-17 Выпуск 3-4		
Разраб		Бердышев		4.990	Содержание альбома	Лит	Лист	Листов
Пров.		Мюнтер				И		1
Нач.отд.		Вольский				ГПИ Горьковский САНТЕХПРОЕКТ		
Н.контр.		Мюнтер						
Утв.								

Серия 5.903-17 Выпуск 3-4

Инв.№ подл. | Подп. и дата | Взам. инв.№ | Инв.№ дубл. | Подп. и дата

Серия 5.903-17 Выпуск 3-4

Формат	Зона	Поз.	Обозначение	Наименование	Кол.	Примечание
				Документация		
А2			Д24В.073.000СБ	Сборочный чертеж		
А3			Д24В.073.000ВП	Ведомость покупных изделий		
				Сборочные единицы		
А4		1	Д24В.073.010	Коллектор	1	
А4		2	Д24В.073.020	Труба	3	
А4		3	Д24В.073.030	Переход	3	
А4		4	Д24В.073.040	Переход	3	
А4		5	Д24В.073.050	Коллектор	1	
А4		6	Д24В.073.060	Рама	1	
				Детали		
А4		8	Д24В.073.001	Плита	5	
				Стандартные изделия		

Подп. и дата | Инв. № дубл. | Взам. инв. № | Подп. и дата | Инв. № подл.

Изм.	Лист	N докум.	Подп.	Дата	Д24В.073.000		
Разраб.	Мюнтер			4.9.90	Блок насосов горячего водоснабжения БНГВ-2	Лит.	Лист 1 / Листов 3
Провер.	Вольский					ГПИ Горьковский САНТЕХПРОЕКТ	
Нач. отд.							
Н. контр.	Мюнтер						
Утв.							

Формат А4

Формат	Зона	Поз.	Обозначение	Наименование	Кол.	Примечание
				Прокладка ГОСТ 15180-86		
		10		А-50-16	3	
		11		А-65-16	3	
		12		А-80-16	12	
		13		А-150-16	6	
				Болт ГОСТ 7798-70		
		15		М16-6g х 55.56	24	
		16		М16-6g х 60.56	24	
		17		М16-6g х 75.56	12	
		18		М20-6g х 65.56	48	
		19		Болт 6.1.14.16 х 250		
				ГОСТ 24379.1-80	5	
		20		Шпилька М16-6g х 110.56		
				ГОСТ 22034-76	12	
				Гайка ГОСТ 5915-70		
		21		М16.6Н.5	94	
		22		М20.6Н.5	48	
		23		Шайба 16.01		
				ГОСТ 10906-78	12	
				Шайба ГОСТ 11371-78		
		24		16.01	65	
		25		20.01	48	
		26		Опора ОПБ2-108		
				ГОСТ 14911-82	1	
		27		Опора ОПП2-100-159		
				ГОСТ 14911-82	1	

Подп. и дата | Инв. № дубл. | Взам. инв. № | Подп. и дата | Инв. № подл.

Изм.	Лист	N докум.	Подп.	Дата	Д24В.073.000	Лист 2

Формат А4

Формат	Зона	Поз.	Обозначение	Наименование	Кол.	Примечание
				Прочие изделия		
		29		Насос К65-50-160		
				Q 25 м³/ч		
				ТУ 26-06-1390-84	3	
				Задвижка 30ч6бр		
				ТУ 26-07-1399-86		
		30		Ду80; Ру10	3	
		31		Ду150; Ру10	3	
		32		Клапан 19ч21бр		
				Ду80; Ру16		
				ТУ26-07-1490-89	3	

Подп. и дата | Инв. № дубл. | Взам. инв. № | Подп. и дата | Инв. № подл.

Изм.	Лист	N докум.	Подп.	Дата	Д24В.073.000	Лист 3

Формат А4

Д24В.073.001

12,5

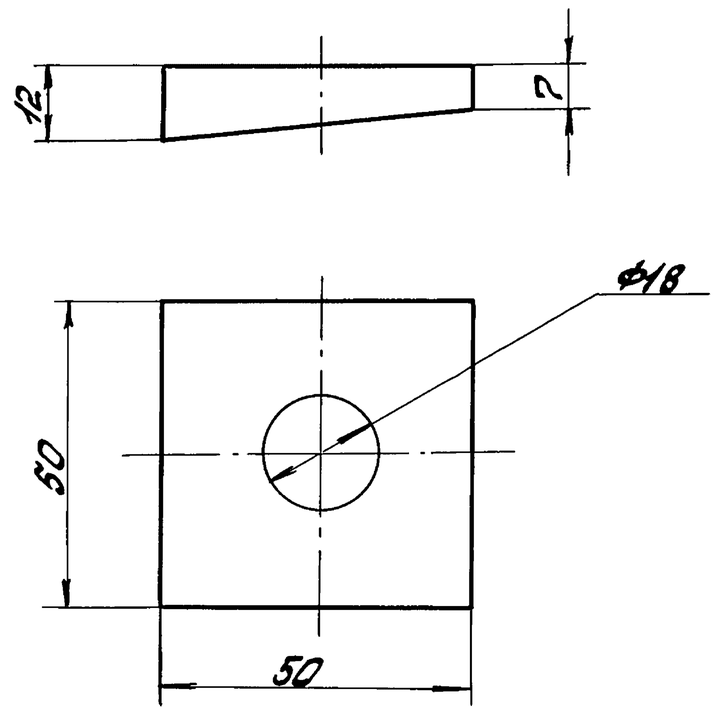

Неуказанные предельные отклонения размеров:

$H16,\ h16,\ \pm\frac{IT16}{2}$

Подп. и дата | Инв. № дубл. | Взам. инв. № | Подп. и дата | Инв. № подл.

Изм.	Лист	N докум.	Подп.	Дата	Д24В.073.001			
Разраб.	Мюнтер			4.9.90	Плита	Лит.	Масса 0,2	Масштаб 1:1
Пров.	Вольский					Лист	Листов 1	
Т. контр.						ГПИ Горьковский САНТЕХПРОЕКТ		
Н. контр.	Мюнтер				Ст3сп ГОСТ 380-88			
Утв.								

Копировал: 24635-05 4 Формат А4

Серия 5.903-17 Выпуск 3-7

Д24В.073.000СБ

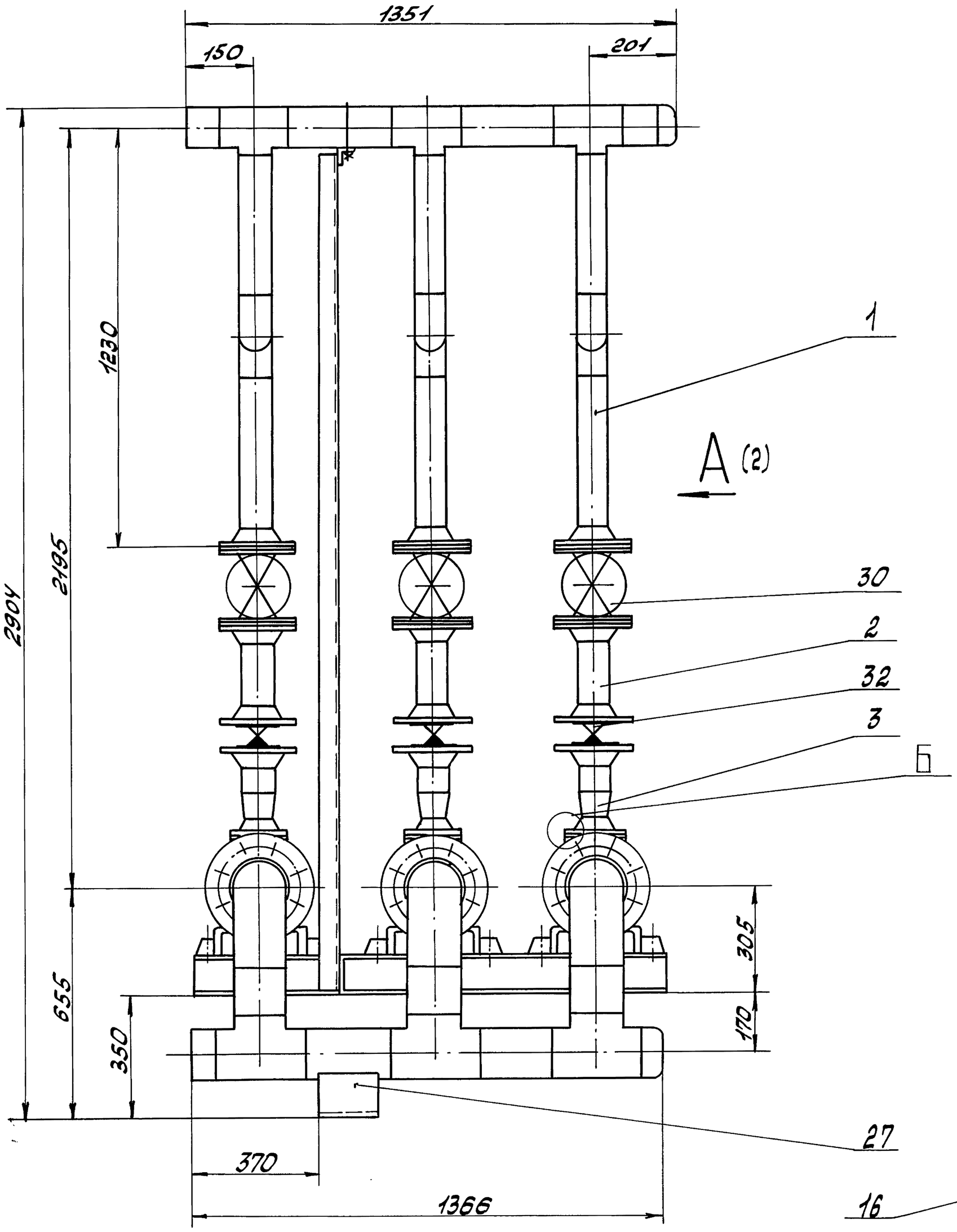

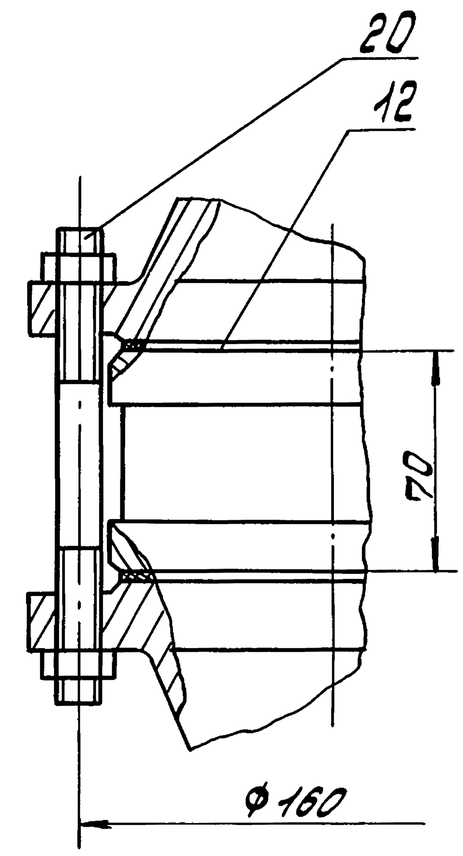

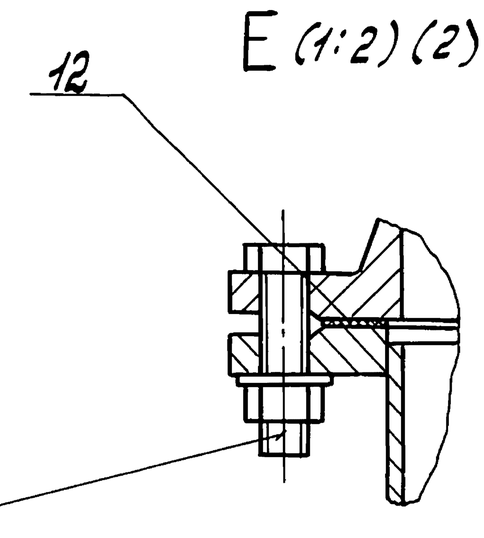

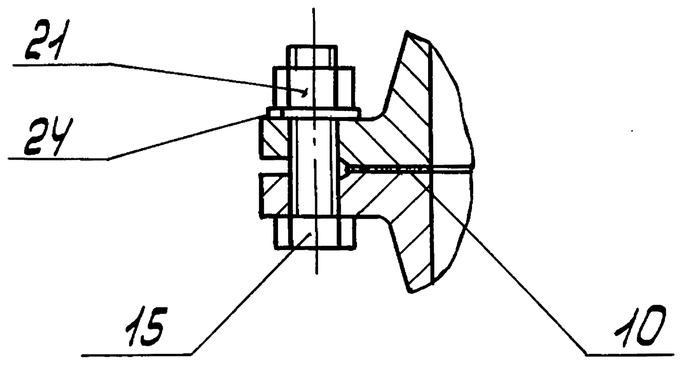

1. Размеры для справок.
2. Сборку проверить на герметичность давлением воды $P_{пр.}=8\ кгс/см^2$ в течение 5мин, после чего давление снизить до рабочего $P_{раб}=6\ кгс/см^2$ и произвести осмотр. Течь не допускается.
3. Штуцеры, бобышки, муфты трубопроводов после снятия приборов и средств автоматизации, а также присоединительные концы трубопроводов на период транспортировки должны быть закрыты пробками или заглушками.

Изм.	Лист	N докум.	Подп.	Дата	Д24В.073.000СБ		
Разраб.		Мюнтер		4.9.90	Блок насосов горячего водоснабжения БНГВ-2	Лит	Масса 1010 / Масштаб 1:10
Пров.		Вольский				И	
Т.контр.						Лист 1	Листов 2
Нач.отд.		Вольский				РПИ Горьковский САНТЕХПРОЕКТ	
Н.контр.		Мюнтер					
Утв.							

Инв.N подл. | Подп. и дата | Взам. инв.N | Инв.N дубл. | Подп. и дата

24635-05 5 Формат А3

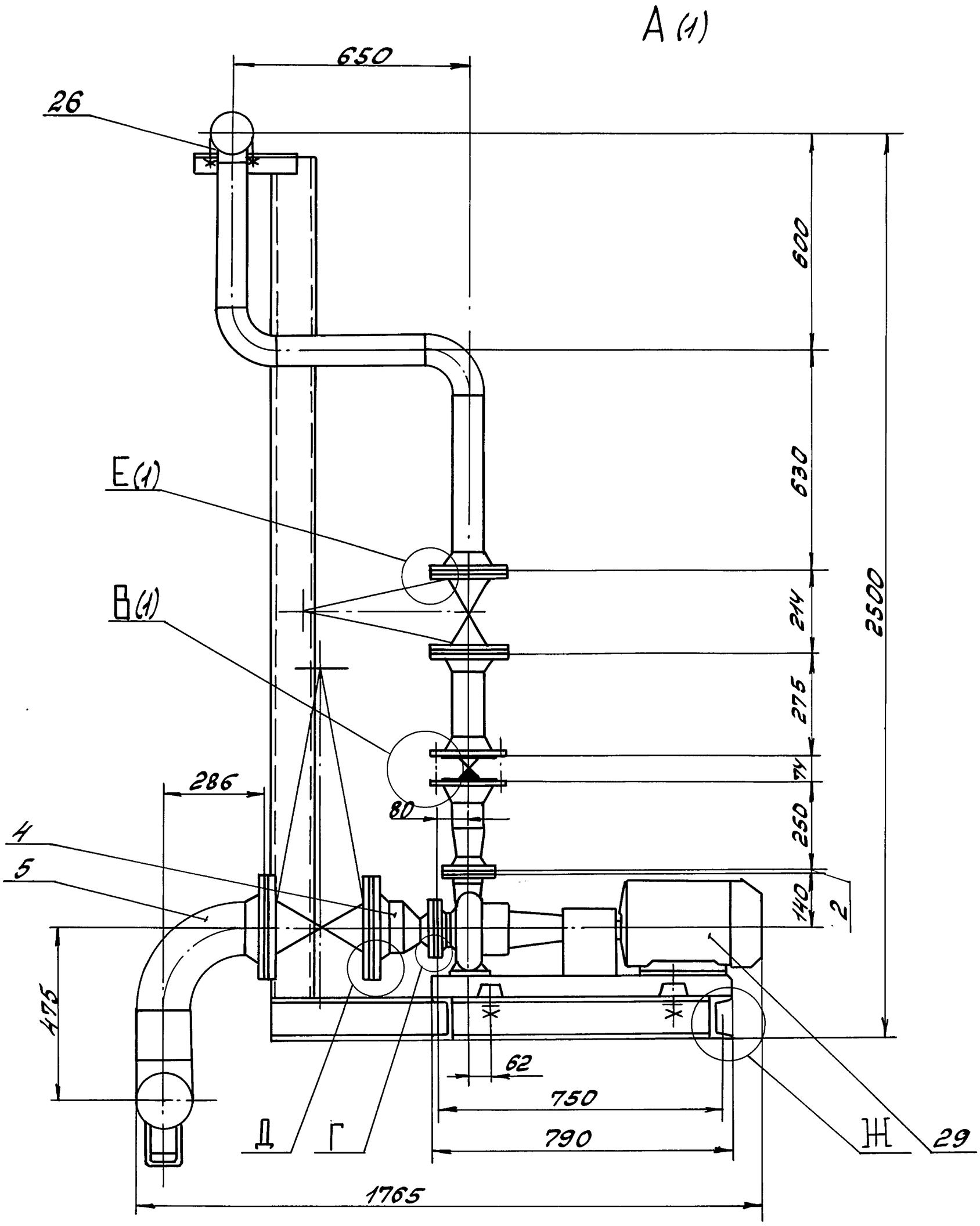

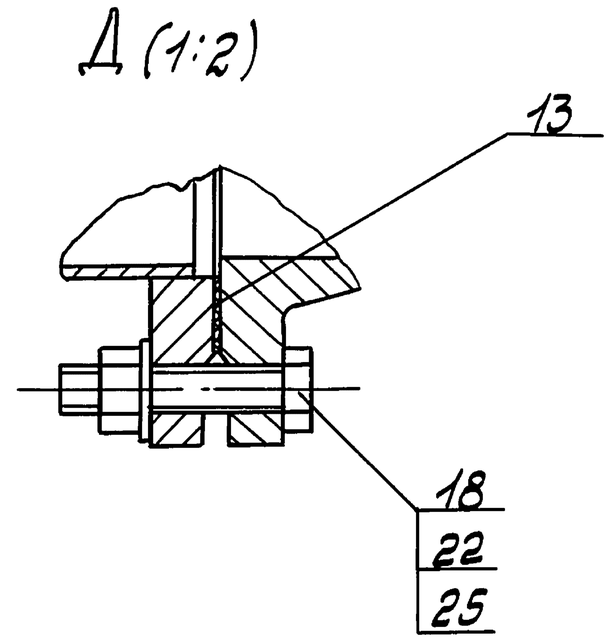

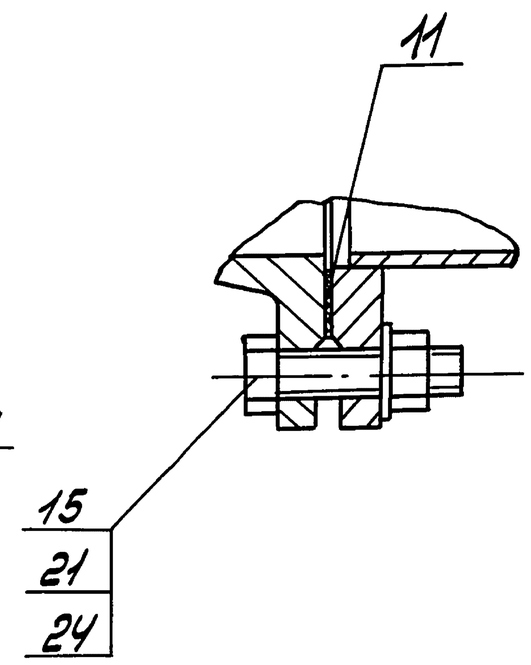

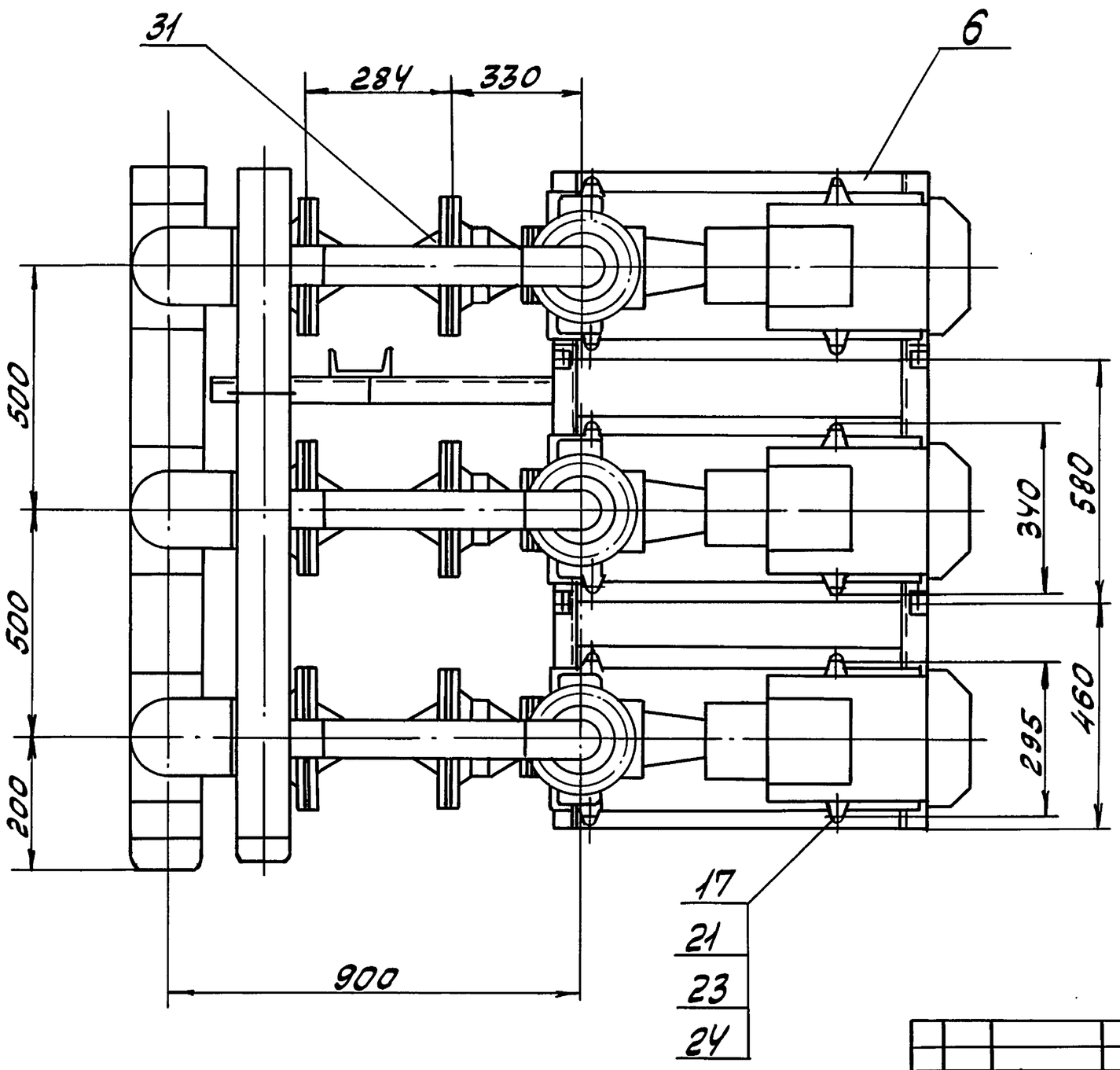

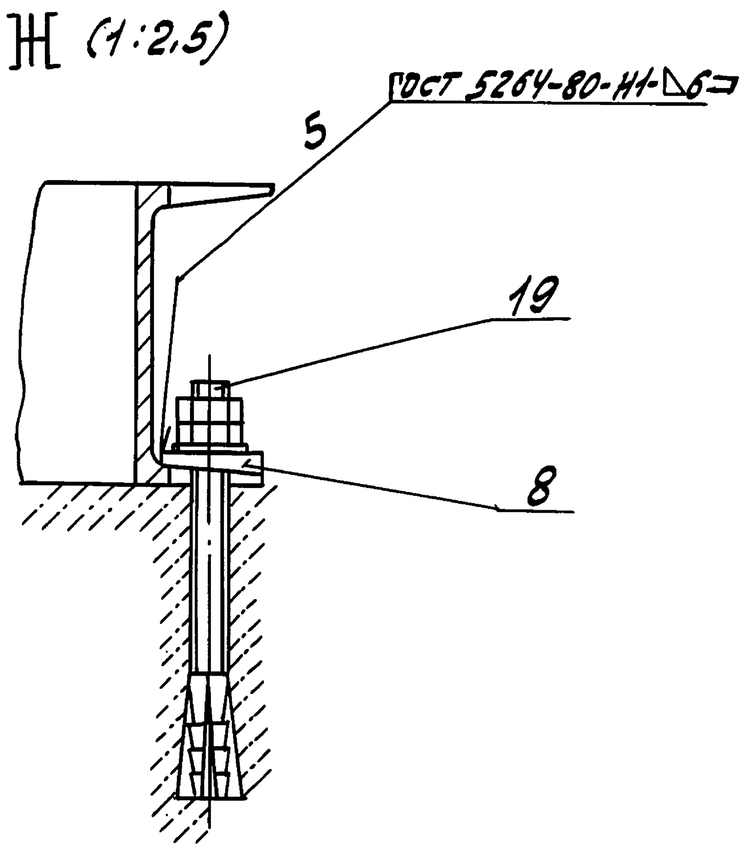

Д24В.073.000СБ

Изм.	Лист	№ докум.	Подп.	Дата	Д24В. 073. 000СБ	Лист 2

Инв. № подл. | Подп. и дата | Взам. инв. № | Инв. № дубл. | Подп. и дата

Серия 5.903-17 Выпуск 3-4

№строки	Наименование	Код ОКП	Обозначение документа на поставку	Поставщик	Куда входит (обозначение)	Количество: на изделие	в комплекте	на регулир.	Всего	Примечание
1	Насос К65-50-160			Валдайский механи-						
2	Q25 м³/час		ТУ 26-06-1390-84	ческий завод		3			3	
3	Задвижка 30ч6бр		ТУ 26-07-1399-86	Душанбинский арматур-						
4	Ду 80; Ру 10	37 2115 1006		ный з-д им."Орджоникидзе"		3			3	
5	Ду 150; Ру 10	37 2115 1009		ПО."Прикарпатпромарматура"		3			3	
6	Клапан 19ч 21бр			Душанбинский арматур-						
7	Ду 80; Ру 16	37 2242 1026	ТУ 26-07-1490-89	ный з-д им."Орджоникидзе"		3			3	
8	Фланец 1-50-10Ст25	37 9941 434502	ГОСТ 12821-80		Д24В. 073. 030	1			3	
9	1-65-10Ст25	37 9941 434601			Д24В. 073. 040	1			3	
10	1-80-10Ст25	37 9941 434700			Д24В. 073. 010	3			3	
11					Д24В. 073. 020	2			6	
12					Д24В. 073. 030	1			3	
13									12	
14	1-150-10Ст25	37 9941 435005			Д24В. 073. 040	1			3	
15					Д24В. 073. 050	3			3	
16									6	
17	Прокладка	37 9900	ГОСТ 15180-86							
18	А-50-16					3			3	
19	А-65-16					3			3	
20	А-80-16					12			12	
21	А-150-16					6			6	
22	Отвод 90°89х3,5	14 6811 0114	ГОСТ 17375-83		Д24В. 073. 010	6			6	
23	90°159х4,5	14 6811 0132			Д24В. 073. 050	3			3	
24	Тройник 108х4-89х4	14 6821 0520	ГОСТ 17376-83		Д24В. 073. 010	3			3	
25	159 х 4,5	14 6821 0124			Д24В. 073. 050	3			3	

Инв. № подл. | Подп. и дата | Взам. инв. № | Инв. № дубл. | Подп. и дата

Изм.	Лист	N докум.	Подп.	Дата
Разраб.		Мюнтер		4.9.90
Пров.		Вольский		
Нач. отд.		Вольский		
Н. контр.		Мюнтер		
Утв.				

Д24В. 073. 000 ВП

Блок насосов горячего водоснабжения БНГВ-2

Ведомость покупных изделий

Лит.	Лист	Листов
И	1	2

ГПИ Горьковский САНТЕХПРОЕКТ

Формат А3

№строки	Наименование	Код ОКП	Обозначение документа на поставку	Поставщик	Куда входит (обозначение)	Количество: на изделие	в комплекте	на регулир.	Всего	Примечание
1	Переход К89х3,5-57х3	14 6842 0142	ГОСТ 17378-83		Д24В. 073. 030	1			3	
2	К159х4,5-76х3,5	14 6842 0194			Д24В. 073. 040	1			3	
3	Заглушка 108х4	14 6851 0124	ГОСТ 17379-83		Д24В. 073. 010	1			1	
4	159х4,5	14 6851 0132			Д24В. 073. 050	1			1	
5	Штуцер Ш2-М20-50		ОСТ 36.7-74		Д24В. 073. 030	1			3	
6					Д24В. 073. 040	1			3	
7									6	
8	Опора ОПБ2-108		ГОСТ 14911-82			1			1	
9	ОПП2-100-159					1			1	
10										
11	Крепежные	изделия								
12	Болт М16-6g-55.56		ГОСТ 7798-70			24			24	
13	М16-6gх60.56					24			24	
14	М16-6gх75.56					12			12	
15	М20-6gх65.56					48			48	
16	Болт 6.1 М16х250		ГОСТ 24379.1-80			5			5	
17	Шпилька									
18	М16-6gх160.56		ГОСТ 22034-76			12			12	
19	Гайка М16.6Н.5		ГОСТ 5915-70			94			94	
20	М20.6Н.5					48			48	
21	Шайба 16.01		ГОСТ 10906-78			12			12	
22	Шайба 16.01		ГОСТ 11371-78			65			65	
23	20.01					48			48	
24										
25										
26										
27										
28										

Инв. № дубл. | Подп. и дата | Взам. инв. № | Инв. № подл. | Подп. и дата

Изм.	Лист	N докум.	Подп.	Дата

Д24В. 073. 000ВП

Лист 2

Серия 5.903-17 Выпуск 3-4

Формат	Зона	Поз	Обозначение	Наименование	Кол.	Примечание
				Документация		
А3			Д24В.073.010СБ	Сборочный чертеж		
				Детали		
				Патрубок		
				Труба 89х3 ГОСТ10704-76 / Д ГОСТ10705-80		
Б4		1	Д24В.073.004	h = 398 h16 25	3	2,53кг
Б4		2	Д24В.073.005	h = 408 h16 25	3	2,6кг
Б4		3	Д24В.073.006	h = 458 h16 25	3	2,9кг
				Патрубок		
				Труба 108х3,5 ГОСТ10704-76 / Д ГОСТ10705-80		
Б4		4	Д24В.073.007	h = 49 h16 25	2	0,44кг
Б4		5	Д24В.073.008	h = 298 h16 25	2	2,69кг
				Стандартные изделия		
		6		Фланец 1-80-10Ст25		
				ГОСТ12821-80	3	
		7		Отвод 90°89х3,5		
				ГОСТ17375-83	6	
		8		Тройник 108х4-89х4		
				ГОСТ17376-83	3	
		9		Заглушка 108х4		
				ГОСТ17379-83	1	

Изм	Лист	N докум	Подп	Дата	Д24В.073.010			
Разраб.	Мюнтер			4.9.90	Коллектор	Лит. И	Лист	Листов 1
Провер.	Вольский					ГПН Горьковский САНТЕХПРОЕКТ		
Нач.отд								
Н.контр.	Мюнтер							
Утв.								

Подп. и дата | Инв.N дубл. | Взам.инв.N | Подп. и дата | Инв.N подл.

Формат А4

Формат	Зона	Поз.	Обозначение	Наименование	Кол.	Примечание
				Документация		
А4			Д24В.073.020СБ	Сборочный чертеж		
				Детали		
Б4		1	Д24В.073.011	Патрубок		
				Труба 89х3 ГОСТ10704-76 / Д ГОСТ10705-80		
				h = 173 h16 25	1	1,1кг
				Стандартные изделия		
		3		Фланец 1-80-10Ст25		
				ГОСТ12821-80	2	

Изм	Лист	N докум	Подп.	Дата	Д24В.073.020			
Разраб.	Мюнтер			4.9.90	Труба	Лит	Лист	Листов 1
Пров.	Вольский					ГПН Горьковский САНТЕХПРОЕКТ		
Нач.отд.								
Н.конр.	Мюнтер							
Утв.								

Подп. и дата | Инв.N дубл. | Взам.инв.N | Подп. и дата | Инв.N подл.

Формат А4

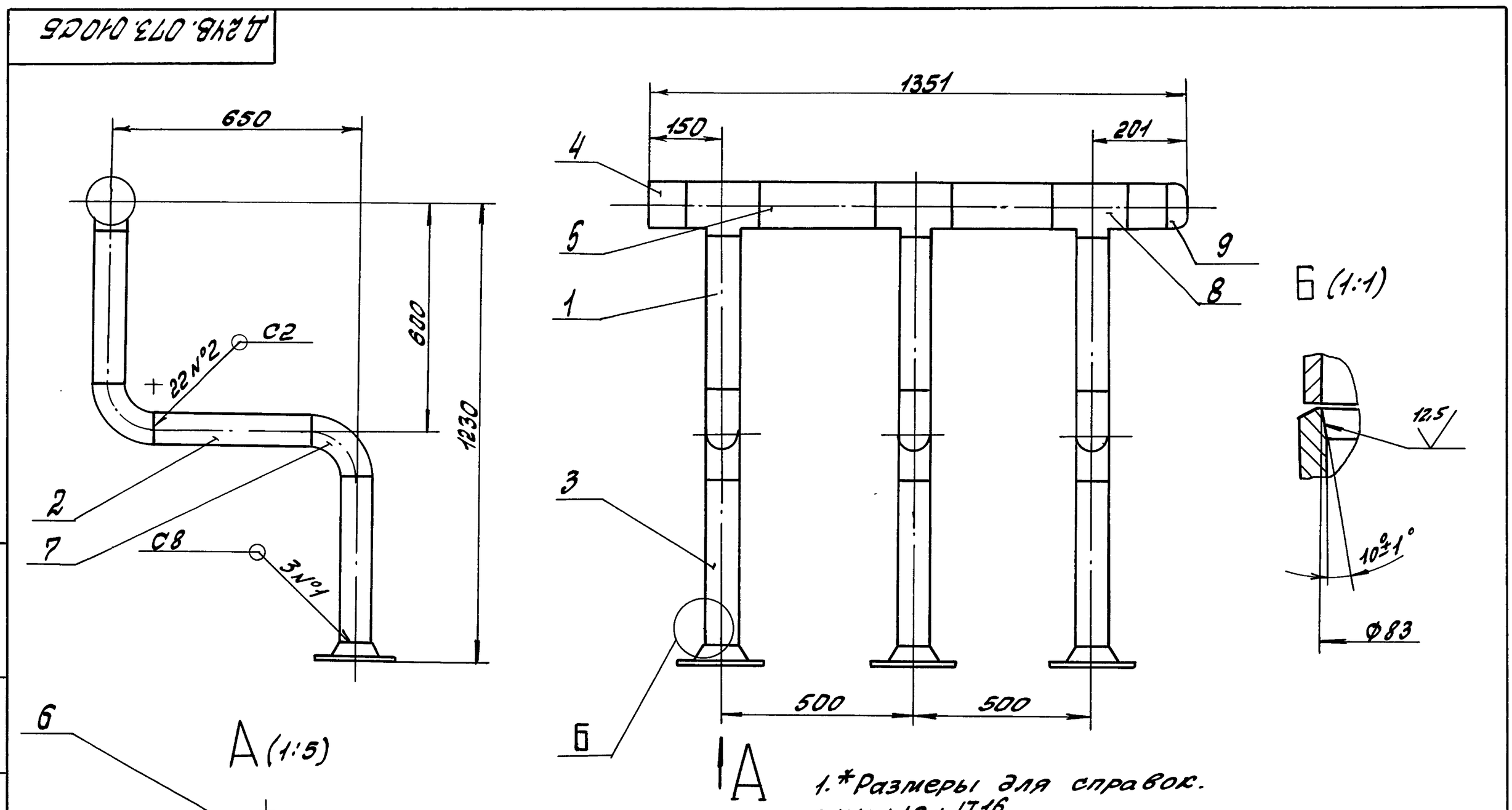

1.*Размеры для справок.
2.H16, h16; ±IT16/2
3.Сварные швы по ГОСТ16037-80.

Изм	Лист	N докум	Подп.	Дата	Д24В.073.010СБ			
Разраб.	Мюнтер			4.9.90	Коллектор	Лит. И	Масса 60	Масштаб 1:10
Пров.	Вольский					Лист	Листов 1	
Т.контр.						ГПН Горьковский САНТЕХПРОЕКТ		
Н.контр.	Мюнтер							
Утв.								

Копир. Краз

Формат А3

Серия 5.903-17 Выпуск 3-4

Д24В.073.020СБ

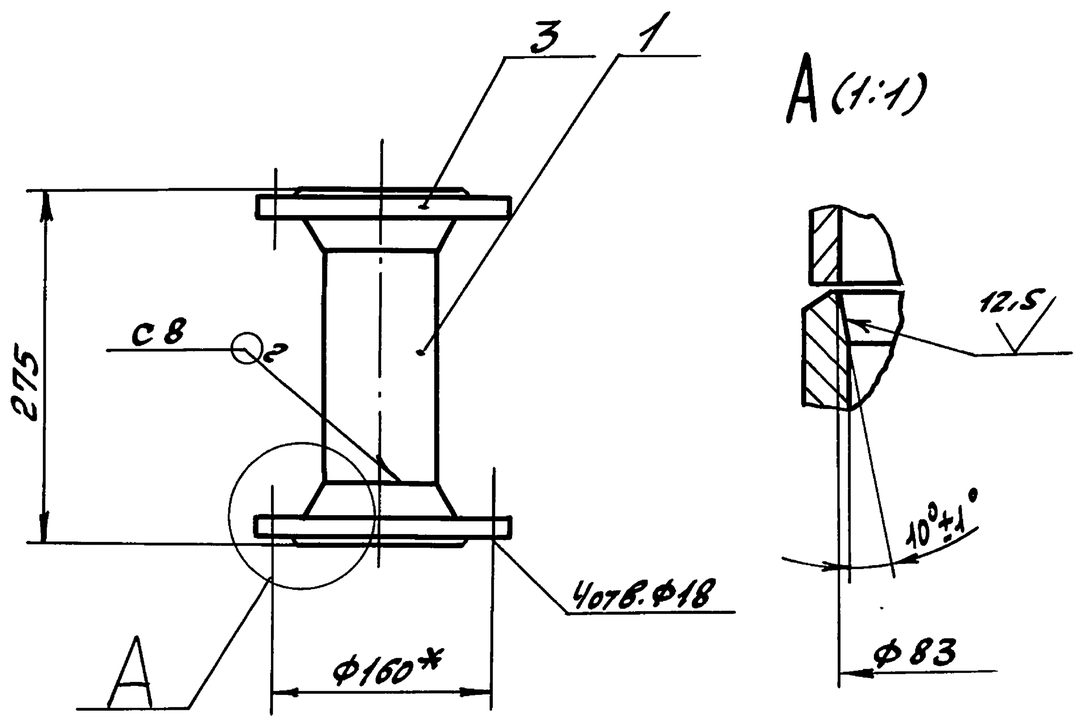

1.* Размеры для справок.
2. Н16, h16.
3. Сварные швы по ГОСТ16037-80.

Изм.	Лист	N докум.	Подп.	Дата	Д24В.073.020СБ			
Разраб.		Мюнтер		4.9.90	Труба	Лит.	Масса	Масштаб
Пров.		Вольский				И	8,5	1:5
Т.контр.						Лист	Листов 1	
Н.контр.		Мюнтер				ГПИ Горьковский САНТЕХПРОЕКТ		
Утв.								

Формат А3

Формат	Зона	Поз.	Обозначение	Наименование	Кол.	Примеч.
				Документация		
А3			Д24В.073.030СБ	Сборочный чертеж		
				Детали		
Б4		1	Д24В.073.013	Патрубок		
				Труба 89х3 ГОСТ10704-76 / Д ГОСТ10705-80		
				L = 74 Н16 ^{25}	1	0,47кг
				Стандартные изделия		
				Фланец ГОСТ12821-80		
		2		1-50-10 Ст25	1	
		3		1-80-10 Ст25	1	
		4		Переход К89х3,5-57х3		
				ГОСТ17378-83	1	
		5		Штуцер Ш2-М20-50		
				ОСТ36.7-74	1	

Изм.	Лист	N докум.	Подп.	Дата	Д24В.073.030			
Разраб.		Мюнтер		4.9.90	Переход	Лит.	Лист	Листов
Провер.		Вольский				И		1
Нач.отд.		Вольский				ГПИ Горьковский САНТЕХПРОЕКТ		
Н.контр.		Мюнтер						
Утв.								

Формат А3

Д24В.073.030СБ

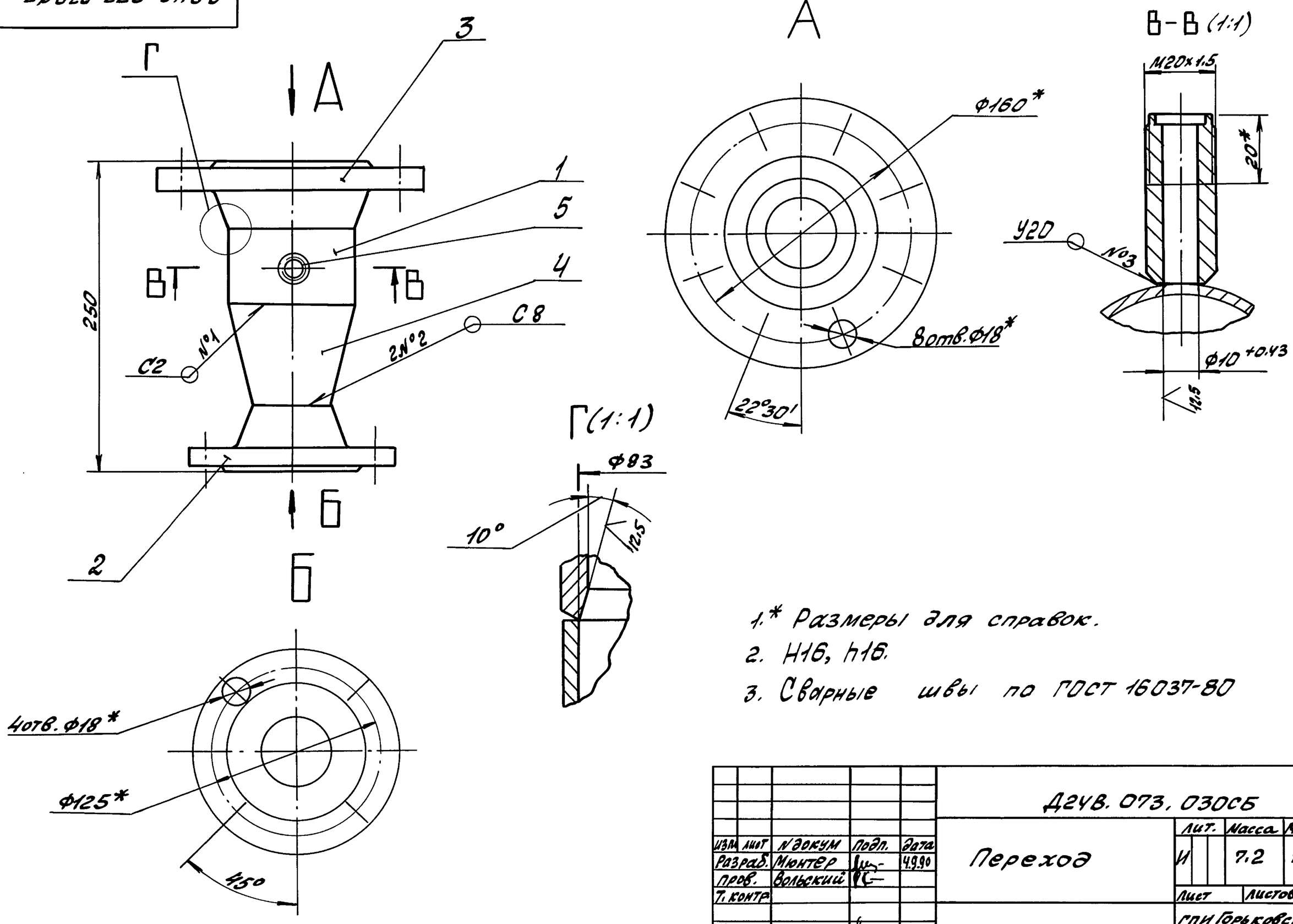

1.* Размеры для справок.
2. Н16, h16.
3. Сварные швы по ГОСТ 16037-80

Изм.	Лист	N докум.	Подп.	Дата	Д24В.073.030СБ			
Разраб.		Мюнтер		4.9.90	Переход	Лит.	Масса	Масштаб
Пров.		Вольский				И	7,2	1:2,5
Т.контр.						Лист	Листов 1	
Н.контр.		Мюнтер				ГПИ Горьковский САНТЕХПРОЕКТ		
Утв.								

Формат А3

Серия 5.903-17 Выпуск 3-4

Формат	Зона	Поз.	Обозначение	Наименование	Кол.	Примечание
				Документация		
А3			Д24В.073.050СБ	Сборочный чертеж		
				Детали		
				Патрубок		
				Труба 159х4,5 ГОСТ10704-76 / Д ГОСТ10705-80		
Б4		1	Д24В.073.017	L = 69 h16 25/	1	1.18кг
Б4		2	Д24В.073.018	L = 138 h16 25/	3	2.37кг
Б4		3	Д24В.073.019	L = 238 h16 25/	2	4,08кг
				Стандартные изделия		
		4		Фланец 1-150-10 Ст25 ГОСТ12821-80	3	
		5		Отвод 90° 159х4,5 ГОСТ17375-83	3	
		6		Тройник 159х4,5 ГОСТ17376-83	3	
		7		Заглушка 159х4,5 ГОСТ17379-83	1	

Изм	Лист	N докум	Подп.	Дата	Д24В.073.050			
Разраб		Мюнтер		4.9.90	Коллектор	Лит	Лист	Листов
Провер		Вольский				Н		1
Нач.отд.						ГПИ Горьковский САНТЕХПРОЕКТ		
Н.контр		Мюнтер						
Утв.								

Формат А4

Формат	Зона	Поз.	Обозначение	Наименование	Кол.	Примечание
				Документация		
А3			Д24В.073.040СБ	Сборочный чертеж		
				Детали		
Б4		1	Д24В.073.015	Патрубок		
				Труба 159х4,5 ГОСТ10704-76 / Д ГОСТ10705-80		
				L = 62 h16 25/	1	1,06кг
				Стандартные изделия		
		2		Фланец ГОСТ12821-80 1-65-10 Ст25	1	
		3		1-150-10 Ст25	1	
		4		Переход К159х4,5-76х3,5 ГОСТ17378-83	1	
		5		Штуцер Ш2-М20-50 ОСТ36.7-74	1	

Изм	Лист	N докум	Подп.	Дата	Д24В.073.040			
Разраб		Мюнтер		4.9.90	Переход	Лит	Лист	Листов
Провер		Вольский				Н		1
Нач.отд						ГПИ Горьковский САНТЕХПРОЕКТ		
Н.контр		Мюнтер						
Утв.								

Формат А4

Д24В.073.040СБ

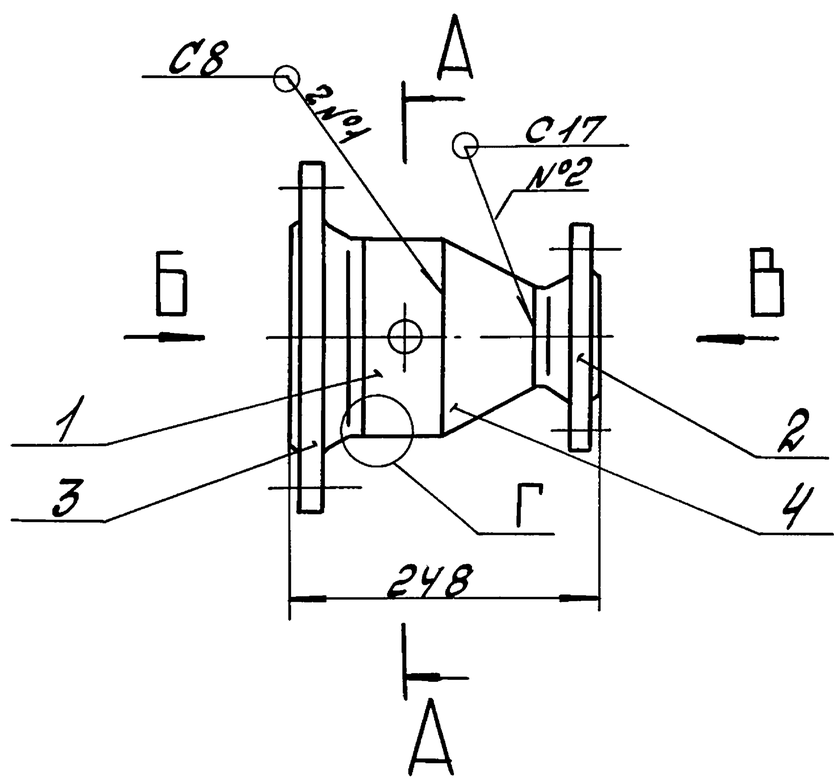

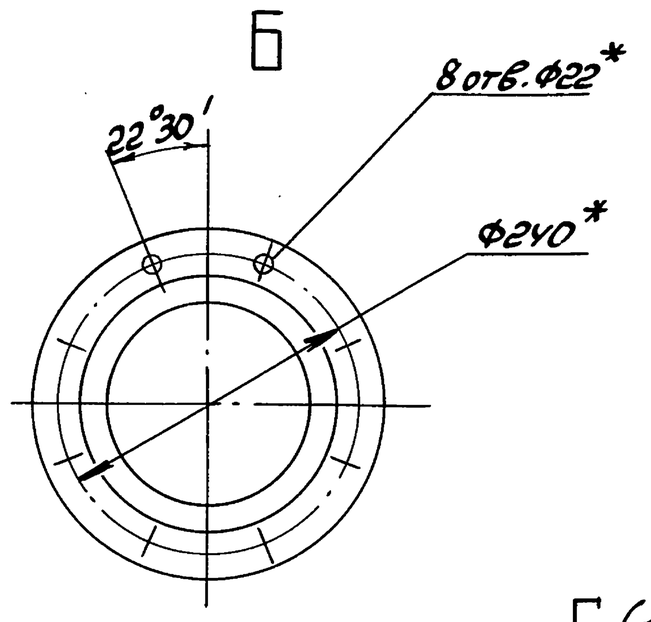

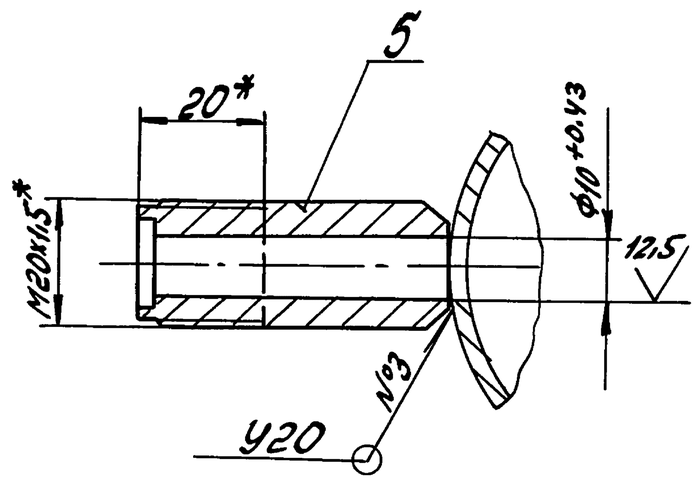

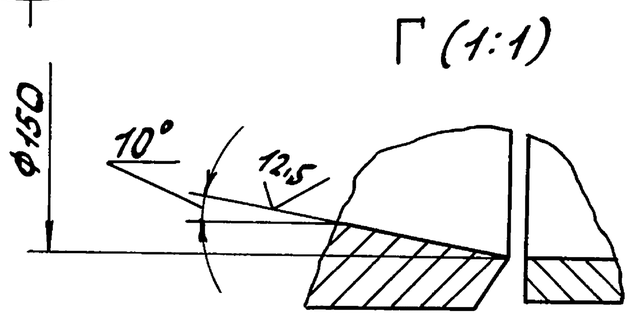

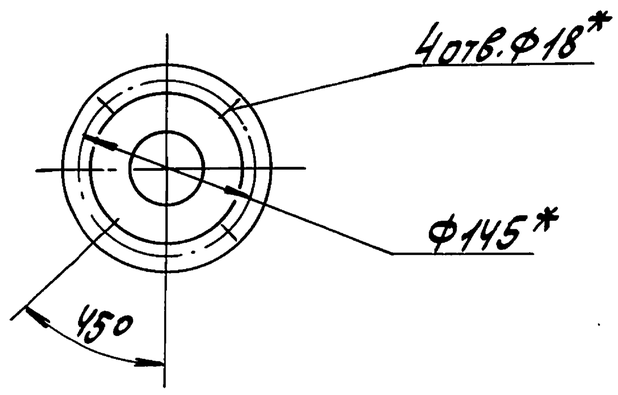

1.* Размеры для справок
2. Н16, h16
3. Сварные швы по ГОСТ16037-80.

Изм	Лист	N докум	Подп.	Дата	Д24В.073.040СБ				
Разраб		Мюнтер		4.9.90	Переход	Лит	Масса	Масштаб	
Пров		Вольский				Н	14,1	1:5	
Т.контр.						Лист	Листов 1		
Н.контр.		Мюнтер				ГПИ Горьковский САНТЕХПРОЕКТ			
Утв.									

Копировал

24635-05 19

Формат А3

Серия 5.903-17 выпуск 3-4

Д24В.073.022

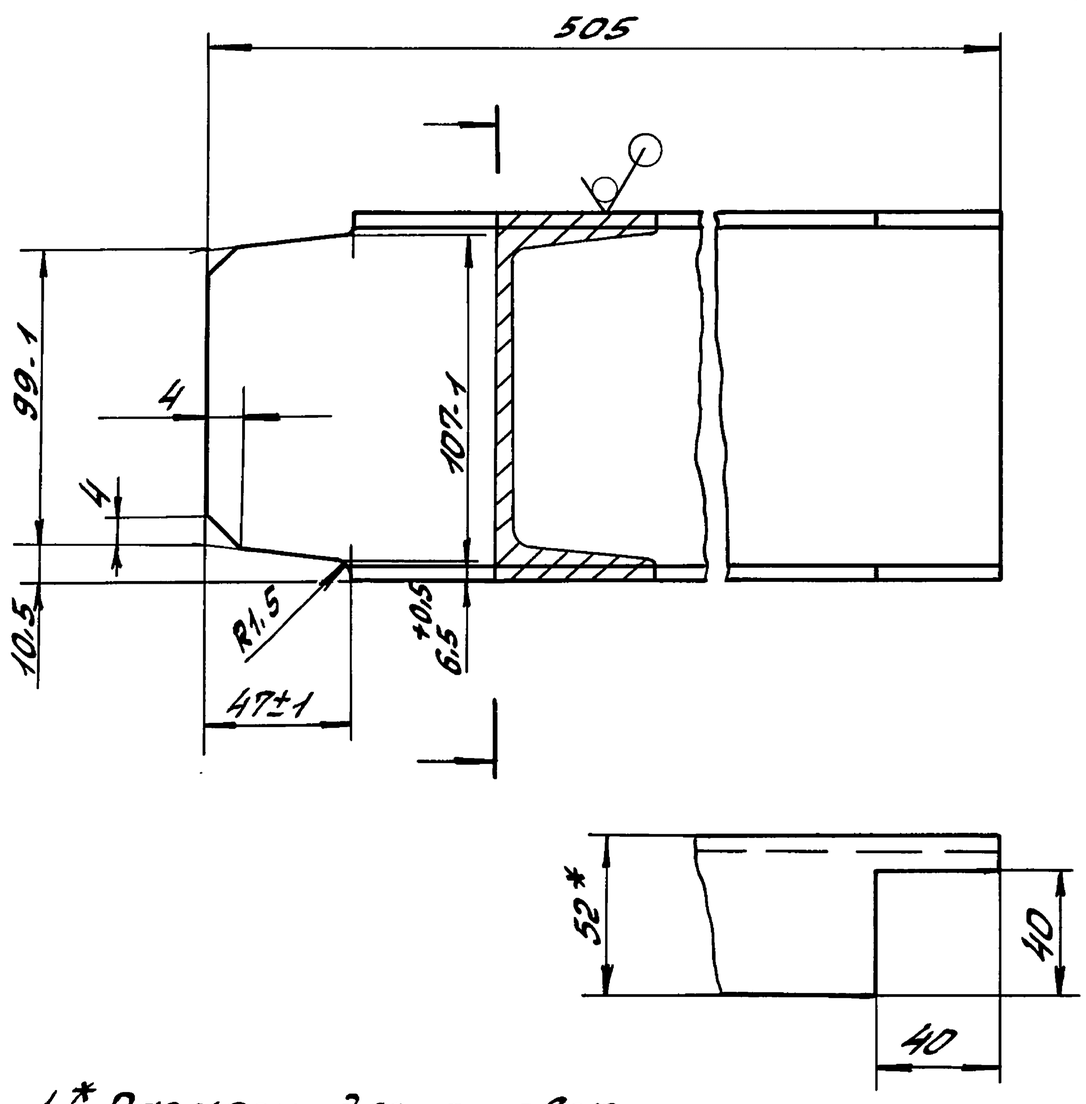

1.* Размеры для справок

2. $h16, \pm \frac{IT16}{2}$

Изм	Лист	N докум	Подп.	Дата
Разраб.	Мюнтер			4.9.90
Пров.	Вольский			
Т.контр.				
Н.контр.	Мюнтер			
Утв.				

Д24В.073.022

Связь

Лит	Масса	Масштаб
И	5,2	1:2

Лист | Листов 1

Швеллер 12 ГОСТ 8240-89 / Ст3сп ГОСТ 535-88

ГПИ Горьковский САНТЕХПРОЕКТ

Формат А4

Формат	Зона	Поз	Обозначение	Наименование	Кол.	Примечание
				Документация		
А3			Д24В.073.060СБ	Сборочный чертеж		
				Детали		
А4		1	Д24В.073.022	Связь	1	
				Связь		
				Швеллер 12 ГОСТ 8240-89 / Ст3сп ГОСТ 535-88		
Б4		2	Д24В.073.023	$L = 685$ h16 25	6	7.13кг
Б4		3	Д24В.073.024	$L = 2423$ h16 25	1	25.2кг
А4		4	Д24В.073.025	Связь	2	
А4		5	Д24В.073.026	Планка	1	

Изм	Лист	N докум	Подп.	Дата
Разраб	Мюнтер			4.9.90
Пров.	Вольский			
Нач.отд.				
Н.контр.	Мюнтер			
Утв.				

Д24В.073.060

Рама

Лит	Лист	Листов
И		1

ГПИ Горьковский САНТЕХПРОЕКТ

Формат А4

Д24В.073.050СБ

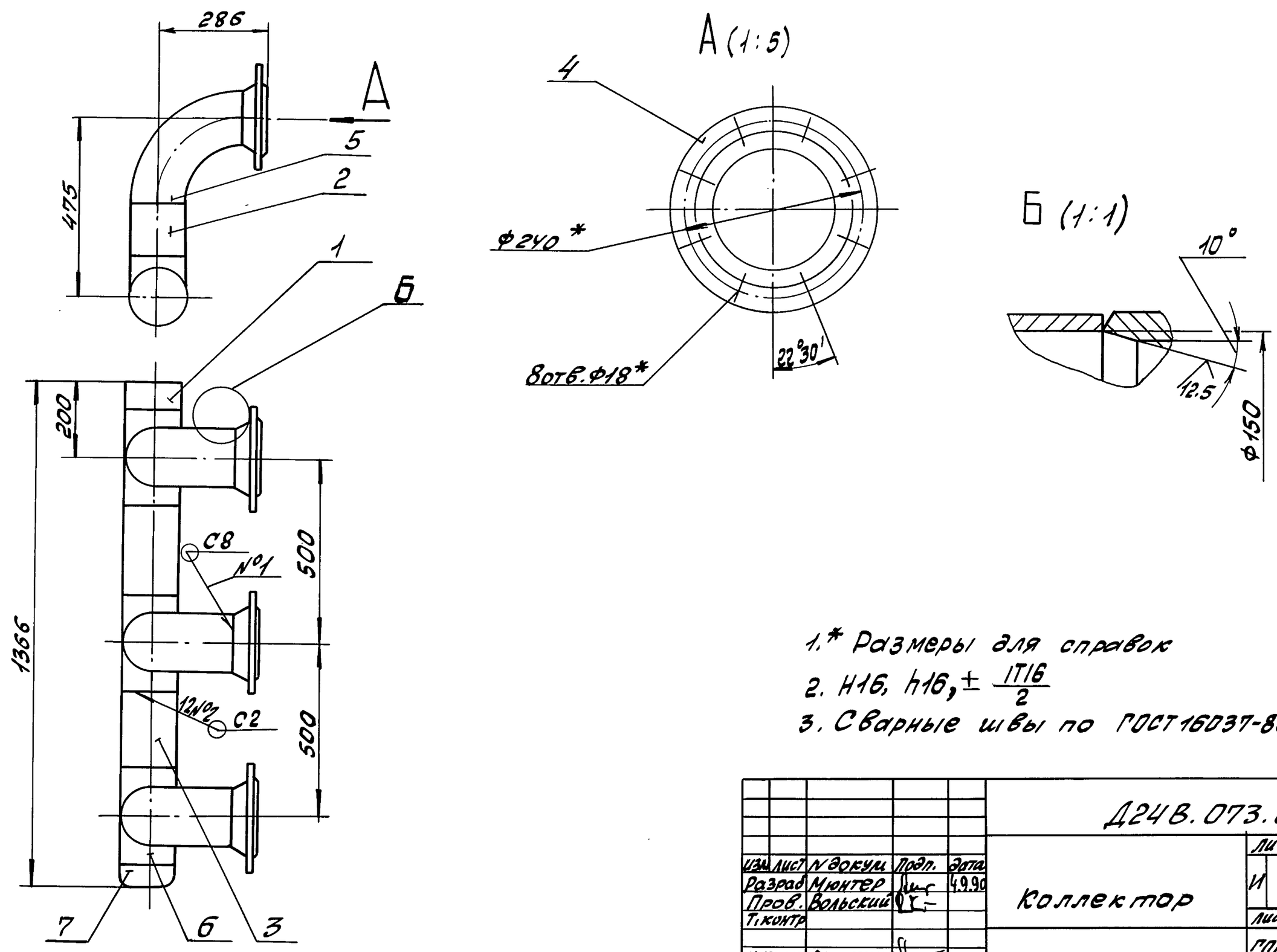

1.* Размеры для справок

2. $H16, h16, \pm \frac{IT16}{2}$

3. Сварные швы по ГОСТ 16037-80.

Изм	Лист	N докум	Подп.	Дата
Разраб	Мюнтер			4.9.90
Пров.	Вольский			
Т.контр				
Н.контр	Мюнтер			
Утв.				

Д24В.073.050СБ

Коллектор

Лит.	Масса	Масштаб
И	81	1:5

Лист | Листов 1

ГПИ Горьковский САНТЕХПРОЕКТ

Подп. и дата | Инв.N дубл. | Взам.инв.N | Подп. и дата | Инв.N подл.

Формат А3

Д24В.073.060СБ

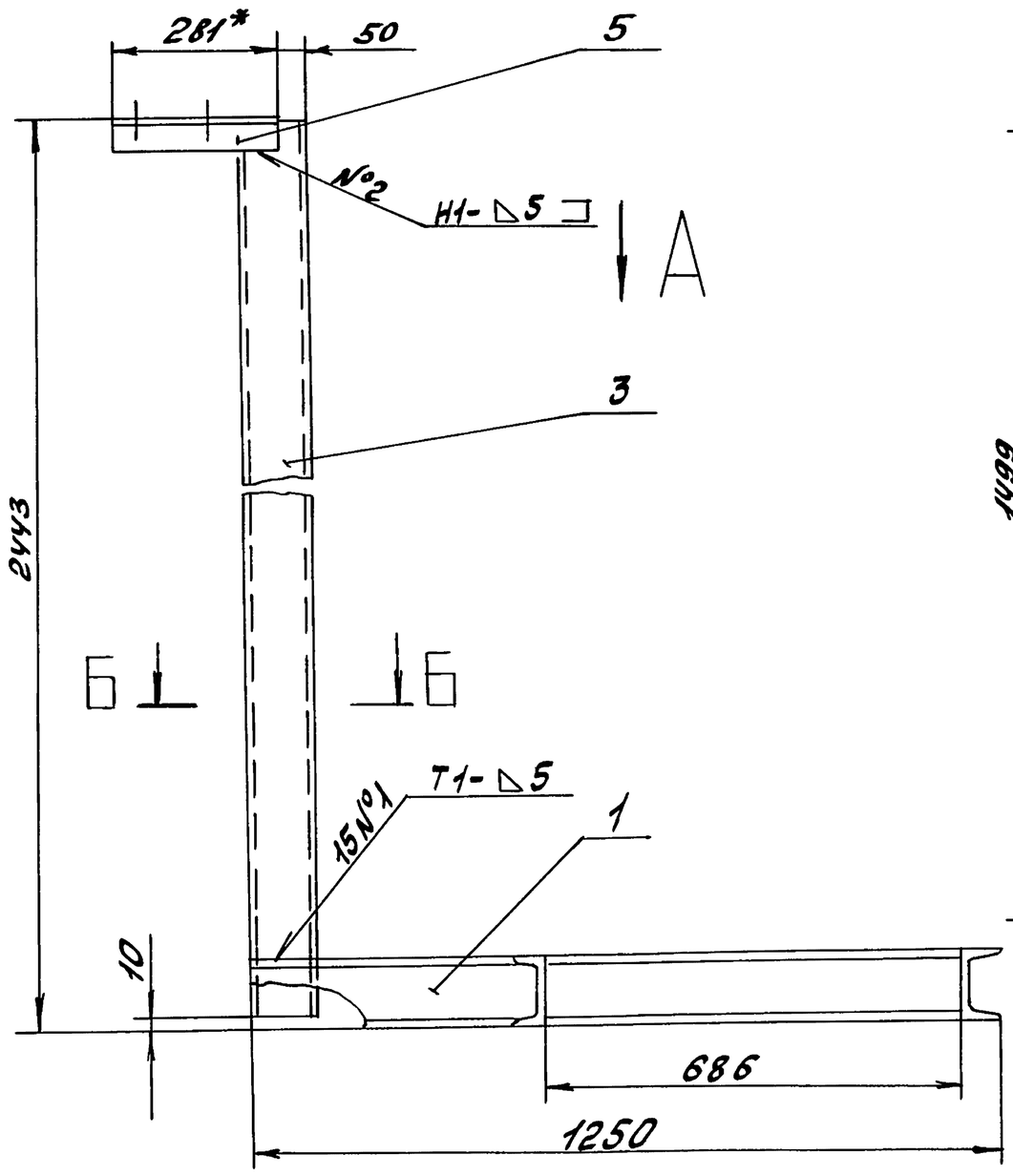

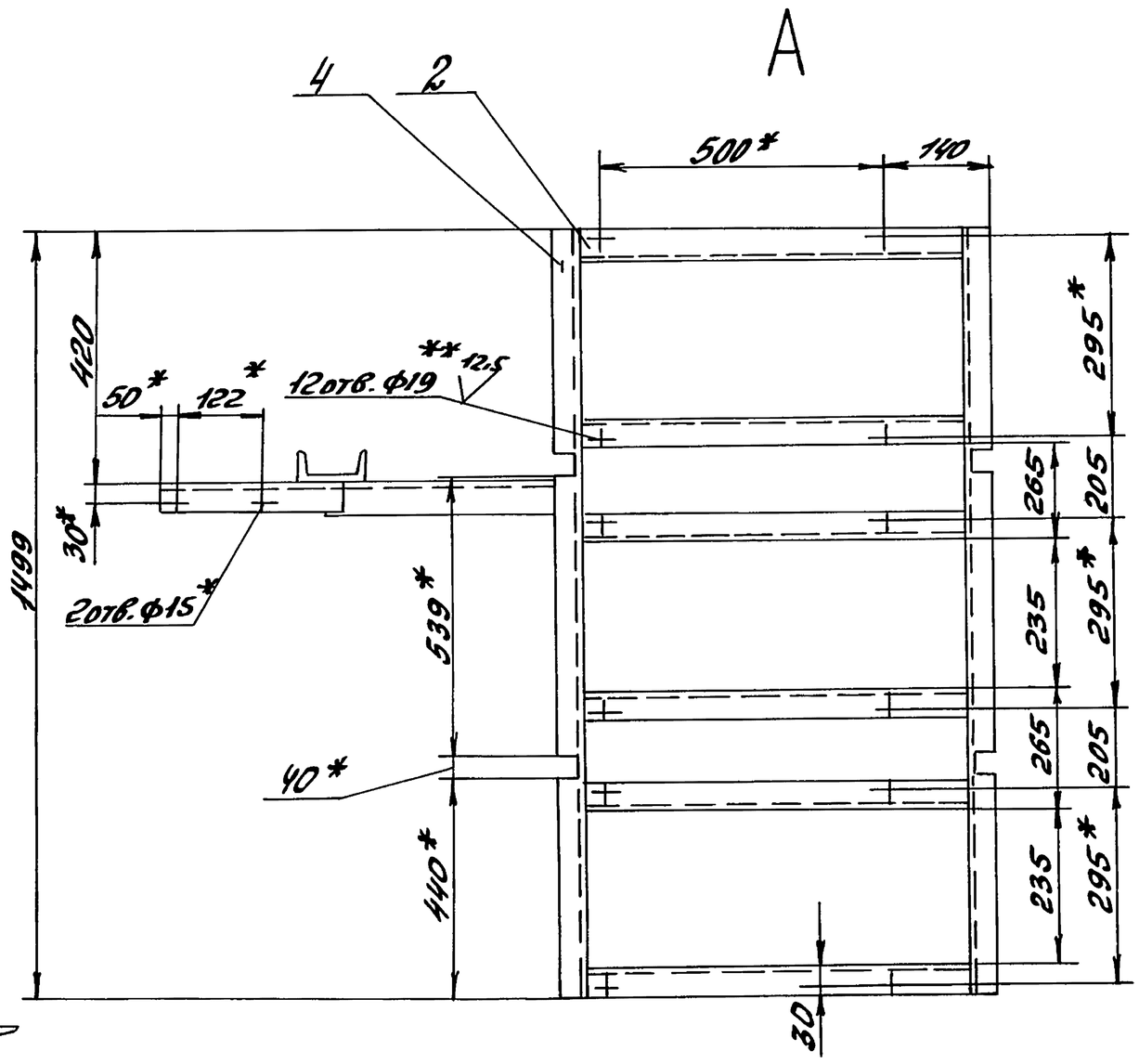

1.* Размеры для справок.
2. H16, h16, $\pm \frac{IT16}{2}$
3. Сварные швы по ГОСТ5264-80

Б-Б

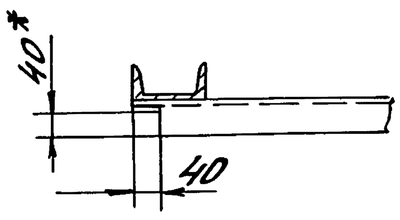

					Д24В. 073. 060СБ			
Изм.	Лист	N докум.	Подп.	Дата	Рама	Лит	Масса	Масштаб
Разраб.		Мюнтер		4.9.90		И	106	1:10
Пров.		Вольский				Лист	Листов 1	
Т.контр.						ГПИ Горьковский САНТЕХПРОЕКТ		
Н.контр.		Мюнтер						
Утв.								

Формат А3

Серия 5.903-17 Выпуск 3-4

Инв.N подл. | Подп. и дата | Взам.инв.N | Инв.N дубл. | Подп. и дата

Д24В.073.026

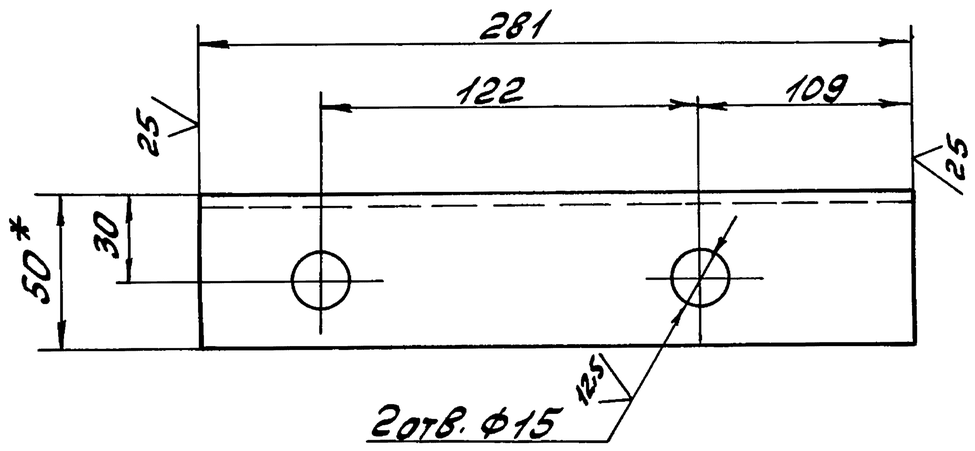

1.* Размеры для справок.
2. H16, h16, $\pm \frac{IT16}{2}$

					Д24В. 073. 026			
Изм.	Лист	N докум.	Подп.	Дата	Планка	Лит	Масса	Масштаб
Разраб.		Мюнтер		4.9.90		И	1.06	1:2
Пров.		Вольский				Лист	Листов 1	
Т.контр.					Уголок 50х50х5-Б ГОСТ8509-86 / Ст3сп ГОСТ535-88	ГПИ Горьковский САНТЕХПРОЕКТ		
Н.контр.		Мюнтер						
Утв.								

Формат А4

Д24В.073.025

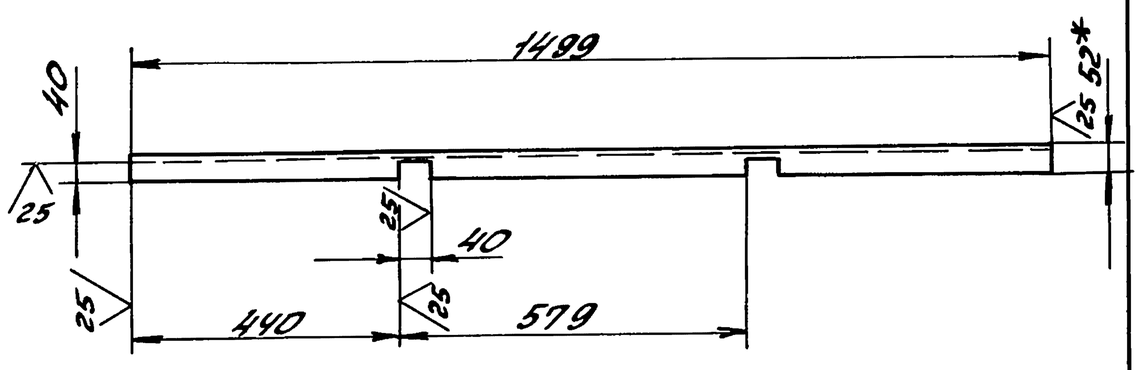

1.* Размеры для справок.
2. h16, $\pm \frac{IT16}{2}$

					Д24В. 073. 025			
Изм.	Лист	N докум.	Подп.	Дата	Связь	Лит	Масса	Масштаб
Разраб.		Мюнтер		4.9.90		И	15.58	1:10
Пров.		Вольский				Лист	Листов 1	
Т.контр.					Швеллер 12 ГОСТ8240-89 / Ст3сп ГОСТ535-88	ГПИ Горьковский САНТЕХПРОЕКТ		
Н.контр.		Мюнтер						
Утв.								

Копир: Крас

24635-05 12

Формат А4

Серия 5.903-17 Выпуск 3-4

Формат	Зона	Поз.	Обозначение	Наименование	Кол.	Примечание
				Документация		
А3			ДН.073.000 АТМ СБ	Сборочный чертеж		
А4			ДН.073.000 АТМ-1	Схема автоматизации		
				Прочие изделия		
		1		Установка 16-70		
				манометра		
				МПЧ-У-1 кгс/см²		
				ТКУ-3137-70	3	
		2		Установка 16-70		
				манометра		
				МПЧ-У-6 кгс/см²		
				ТКУ-3137-70	3	

Инв.№подл. | Подп. и дата | Взам.инв.№ | Инв.№дубл. | Подп. и дата

Изм	Лист	N докум	Подп.	Дата	ДН. 073.000. АТМ			
Разраб.		Кропина		4.10.90	Блок насосов горячего водоснабжения БНГВ-2 Установка приборов и средств автоматизации	Лит.	Лист	Листов
Пров.		Колосова				Н		1
Нач.отд.		Борисов				ППИ Горьковский САНТЕХПРОЕКТ		
Н.контр.		Мюнтер						
Утв.								

Формат А4

ДН.073.000 АТМ-1

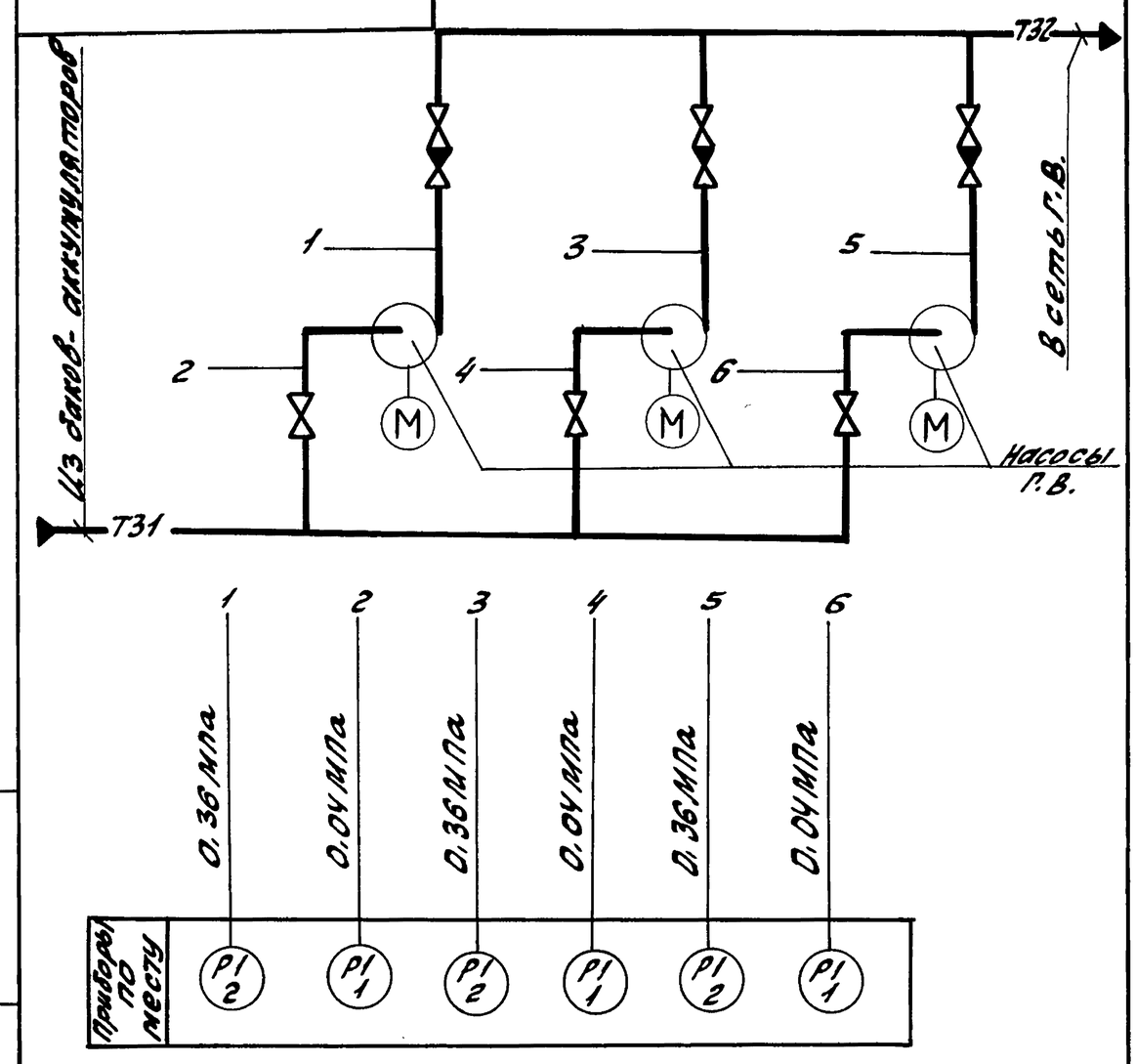

Условные обозначения приборов приняты по ГОСТ 21.404-85.

Изм	Лист	N докум	Подп	Дата	ДН. 073.000. АТМ-1			
Разраб		Кропина		4.10.90	Блок насосов горячего водоснабжения БНГВ-2 Схема автоматизации	Лит	Масса	Масштаб
Пров.		Колосова				Н	—	—
Т.контр.						Лист	Листов 1	
Нач.отд.		Борисов				ППИ Горьковский САНТЕХПРОЕКТ		
Н.контр.		Мюнтер						
Утв.								

Формат А4

ДН.073.000 АТМ-СБ

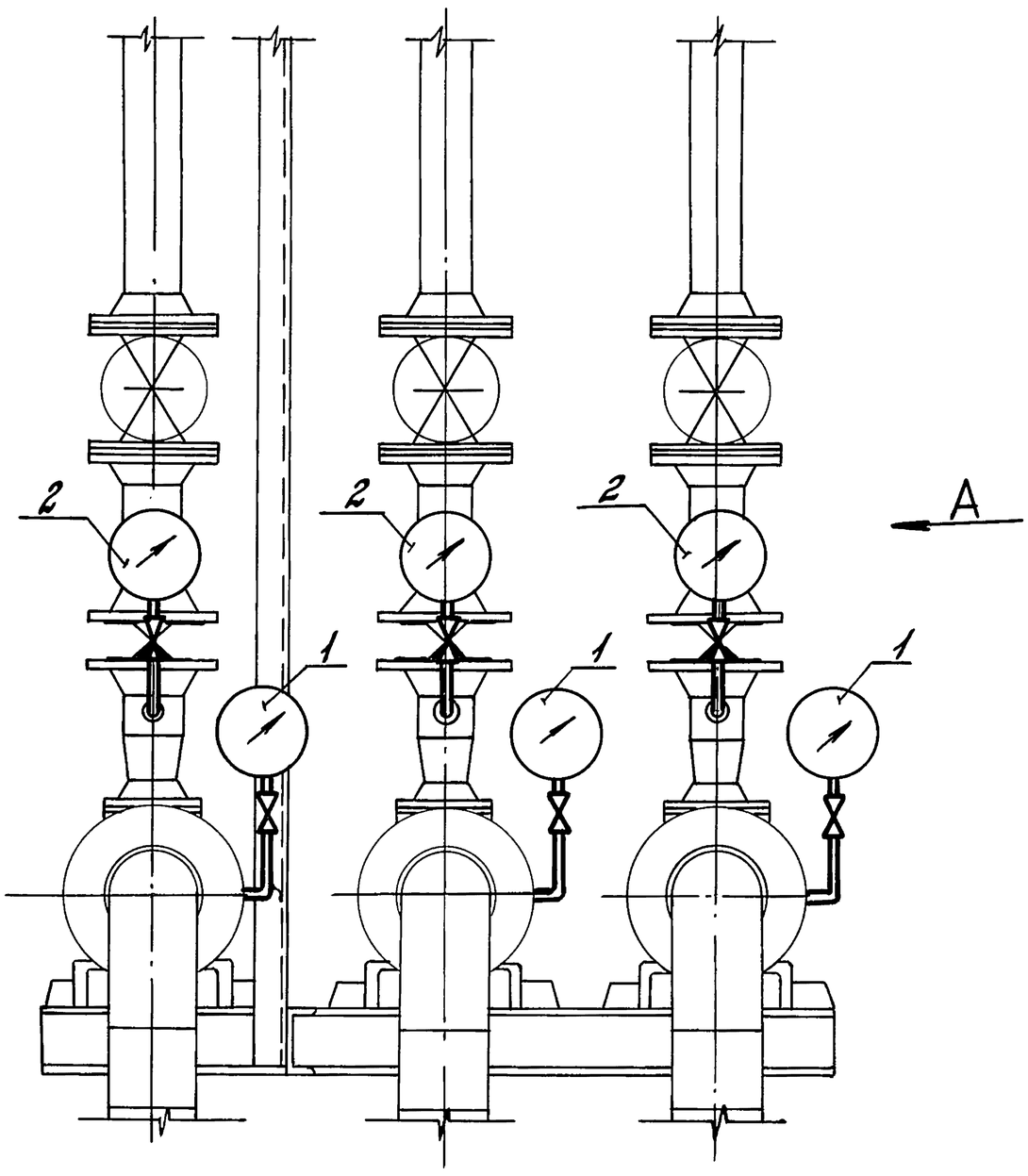

А

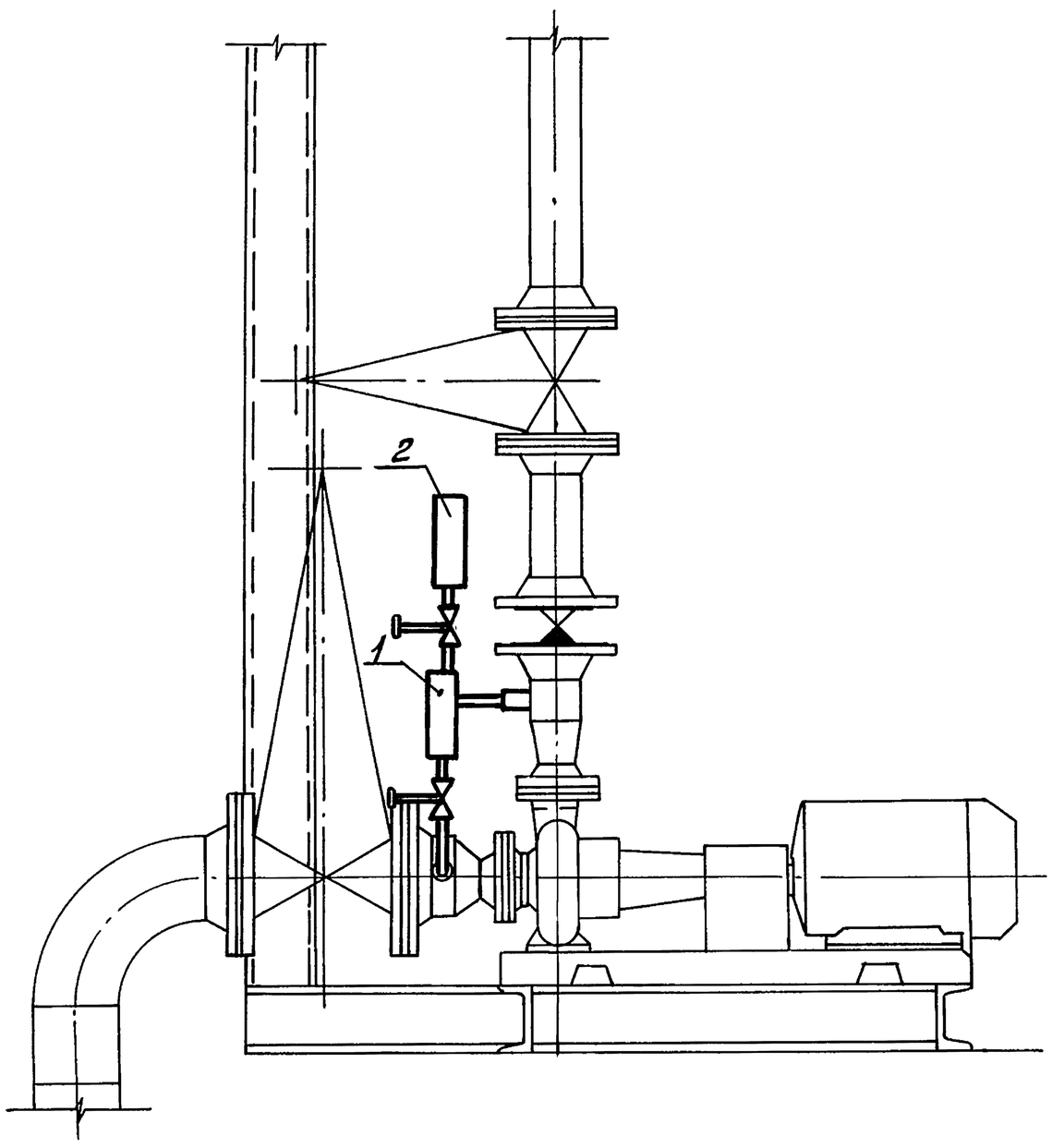

Изм	Лист	N докум	Подп	Дата	ДН.073.000. АТМ.СБ			
Разраб.		Кропина		4.10.90	Блок насосов горячего водоснабжения БНГВ-2 Установка приборов и средств автоматизации	Лит	Масса	Масштаб
Провер.		Колосова				Н	—	—
Т.контр.						Лист	Листов 1	
Нач.отд.		Борисов				ППИ Горьковский САНТЕХПРОЕКТ		
Н.контр.		Мюнтер						
Утв.								

Инв.№подл. | Подп. и дата | Взам.инв.№ | Инв.№дубл. | Подп. и дата

Ведомость теплоизоляционных конструкций.

Наименование элемента, диаметр или размеры, мм	Ед. изм	кол.	Температура теплоносителя, °С		Изоляционные конструкции						Обозначение применяемых чертежей	Примечание
					Основной теплоизоляционный слой			Покровный слой				
			Макс.	Средняя годовая	Материал	Толщ. мм	Общ. объем м³	Материал	Толщ. мм	Общ. поверхность м²		
Трубопроводы:												
Ф 114х4	м	6,5	55	55	Полуцилиндры	40	0,125	Лист АД1.НО.3	0,3	4,797	серия	
Ф 89х3	м	4,0	55	55	теплоизоляцион-	40	0,064	ГОСТ21631-76	0,3	2,376	7.903.9-2.1	
					ные из минераль-						стр. 44, 102	
					ной ваты на син-							
					тетическом свя-							
					зующем							
					ГОСТ 23208-83							
Арматура Ф100	шт	2	55	55	Полуфутляры из	40	0,048	Входит в кон-	0,8	1,68	серия	
Ф80	шт	4	55	55	листов алюми-	40	0,084	струкцию полу-	0,8	3,04	7.903.9-2.2	
					ния, заполнен-			футляра			стр. 16	
					ные матами							
					минераловатны-							
					ми прошивными							
					2Н-100 с обклад-							
					ками ГОСТ21880-86							
Отводы Ф100	шт	2	55	55	Маты минерало-	40	0,0087	Лист АД1.НО.3	0,3	0,273	серия	
Ф80	шт	4	55	55	ватные прошив-	40	0,0124	ГОСТ 21631-76	0,3	0,4	3.903-11	
					ные 2М-100 в						лист 13	
					обкладках из							
					стеклоткани							
					ГОСТ 21880-86							

Инв.№ подл.	Подп. и дата	Взам. инв.№	Инв.№ дубл.	Подп. и дата

Изм.	Лист	N докум.	Подп.	Дата
Разраб.		Горшунова	Е. Горш	4.10.90
Пров.		Плинер	Плинер	
Т.контр.				
Нач.отд.		Леленкин	Леленкин	15.10.90
Н.контр.		Клоков	Клоков	
Утв.				

ДИ. 073. 000 ВТК

Блок насосов горячего водоснабжения БНГВ-2. Ведомость теплоизоляционных конструкций.

Лит.	Масса	Масштаб
И	—	—
Лист	Листов 1	

ГПИ Горьковский САНТЕХПРОЕКТ

Формат А2