ГОСУДАРСТВЕННЫЙ КОМИТЕТ СССР ПО ДЕЛАМ СТРОИТЕЛЬСТВА
/ГОССТРОЙ СССР/

ТИПОВАЯ ДОКУМЕНТАЦИЯ НА КОНСТРУКЦИИ, ИЗДЕЛИЯ
И УЗЛЫ ЗДАНИЙ И СООРУЖЕНИЙ

СЕРИЯ 5.904-37

АСПИРАЦИОННЫЕ КОЛЛЕКТОРЫ НА РАЗЛИЧНУЮ ПРОИЗВОДИТЕЛЬНОСТЬ ПО ВОЗДУХУ

ВЫПУСК 2

КОЛЛЕКТОРЫ ГОРИЗОНТАЛЬНЫЕ ПРОХОДНЫЕ ГП

РАБОЧИЕ ЧЕРТЕЖИ

РАЗРАБОТАНЫ
ГПИ САНТЕХПРОЕКТ
ГОССТРОЯ СССР

ГЛАВНЫЙ ИНЖЕНЕР ИНСТИТУТА ШИЛЛЕР Ю.И

ГЛАВНЫЙ ИНЖЕНЕР ПРОЕКТА СПИВАК В.А

УТВЕРЖДЕНЫ
ГЛАВСТРОЙПРОЕКТОМ ГОССТРОЯ СССР
ПРОТОКОЛ № 47 ОТ 31 ИЮЛЯ 1986г.

ВВЕДЕНЫ В ДЕЙСТВИЕ
ГПИ САНТЕХПРОЕКТ
ПРИКАЗ № 126 ОТ 11 АВГУСТА 1986г.

СОДЕРЖАНИЕ

Обозначение	Наименование	Стр
А2В 064 000Д	Содержание Коллектор горизонтальный проходной Технические требования	2
А2В 064 000	Коллектор горизонтальный проходной ГП-4	
А2В 064 000СБ	Коллектор горизонтальный проходной ГП-4	3
А2В 064 001 А2В 064 008 А2В 064 005 А2В 064 010	Шибер Опора Стенка Корпус	4
А2В 064 010 СБ	Корпус	5
А2В 064 003 А2В 064 004	Стенка Стенка	6
А2В 064 020 А2В 064 020СБ	Фланец Фланец	7
А2В 064 009 А2В 064 019 А2В 065 008 А2В 064 030	Направляющая шибера Фланец Уголок Патрубок	8
А2В 068 015 А2В 064 006 А2В 065 000	Стенка Уголок Коллектор горизонтальный проходной ГП-6	9
А2В 065 000СБ	Коллектор горизонтальный проходной ГП-6	10
А2В 065 001 А2В 065 010	Шибер Корпус	11
А2В 065 010 СБ	Корпус	12
А2В 065 003 А2В 065 004	Стенка Стенка	13
А2В 065 005 А2В 065 006 А2В 066 000	Стенка Уголок Коллектор горизонтальный проходной ГП-8	14
А2В 066 000СБ	Коллектор горизонтальный проходной ГП-8	15
А2В 068 006 А2В 068 005 А2В 067 000 А2В 068 000	Уголок Уголок Коллектор горизонтальный проходной ГП-10 Коллектор горизонтальный проходной ГП-12	16
А2В 067 000СБ	Коллектор горизонтальный проходной ГП-10	17
А2В 068 000СБ	Коллектор горизонтальный проходной ГП-12	18
А2В 068 001 А2В 068 002 А2В 068 008 А2В 068 010	Прокладка Прокладка Уголок Полусфера	19
А2В 068 010 СБ	Полусфера	20
А2В 068 020 А2В 068 020СБ А2В 068 003 А2В 068 004	Фланец Фланец Стенка Стенка	21
А2В 068 011 А2В 068 012 А2В 068 013 А2В 068 030	Стенка Стенка Уголок Патрубок	22
А2В 068 030СБ	Патрубок	23

В данном выпуске приведены рабочие чертежи коллекторов горизонтальных проходных типа ГП, применяемых в аспирационных системах при отсасывании от технологического оборудования и дальнейшего перемещения по воздухопроводу пыли порошкообразных, сыпучих и волокнистых материалов

Разработанные коллекторы дают возможность подключить воздухопроводы местных отсосов, а также воздухопровод на пылеочистную установку в горизонтальной плоскости

Горизонтальные проходные коллекторы применяются при незначительной высоте помещения

Соединение воздухопроводов местных отсосов с патрубками коллекторов, а также самих коллекторов с воздухопроводами на пылеочистную установку - фланцевое Фланцы выполнены в соответствии с ГОСТ 26270-84 Размеры сечений воздухопроводов выбраны в соответствии с приложением 17 СНиП II-33-75*

Разгрузка горизонтальных коллекторов пневматическая, потоком аспирационного воздуха На боковой стенке коллектора имеется люк для осмотра и чистки, закрываемый шибером

Лакокрасочное покрытие поверхностей коллекторов в соответствии с проектом, в зависимости от условии их последующей эксплуатации

Техническая характеристика коллекторов ГП приведена в выпуске 0

Изм	Лист	№ докум	Подп	Дата
Разраб		Смолянская		III 86
Пров		Лейтес		
Рук гр		Мезякова		
Н контр		Фрядкин		
УТВ		Спивак		

А2В 064 000Д

Коллектор горизонтальный проходной Технические требования

Лит	Лист	Листов
И		1

Госстрой СССР САНТЕХПРОЕКТ г Москва

Копировал Логинова Формат А4

Серия 5.904-37 Выпуск 2

Инв № подл | Подп и дата | Взам инв № | Инв № дубл | Подп и дата

Формат	Зона	Поз	Обозначение	Наименование	Кол	Примечание
				Документация		
А2	-		А2В 064 000СБ	Сборочный чертеж		
А4			А2В 064 000Д	Технические требования		
				Сборочные единицы		
А4		1	А2В 064 010	Корпус	1	
А4		2	А2В064 030	Патрубок	4	
				Детали		
А4		3	А2В 064 001	Шибер	1	

Изм	Лист	№ докум	Подп	Дата
Разраб		Смолянская		IV 86
Пров		Лейтес		
Рук гр		Мезякова		
Н контр		Фрядкин		
УТВ		Спивак		

А2В 064 000

Коллектор горизонтальный проходной ГП-4

Лит	Лист	Листов
И		1

Госстрой СССР САНТЕХПРОЕКТ г Москва

Копировал Логинова Формат А4

Инв № подл | Подп и дата | Взам инв № | Инв № дубл | Подп и дата

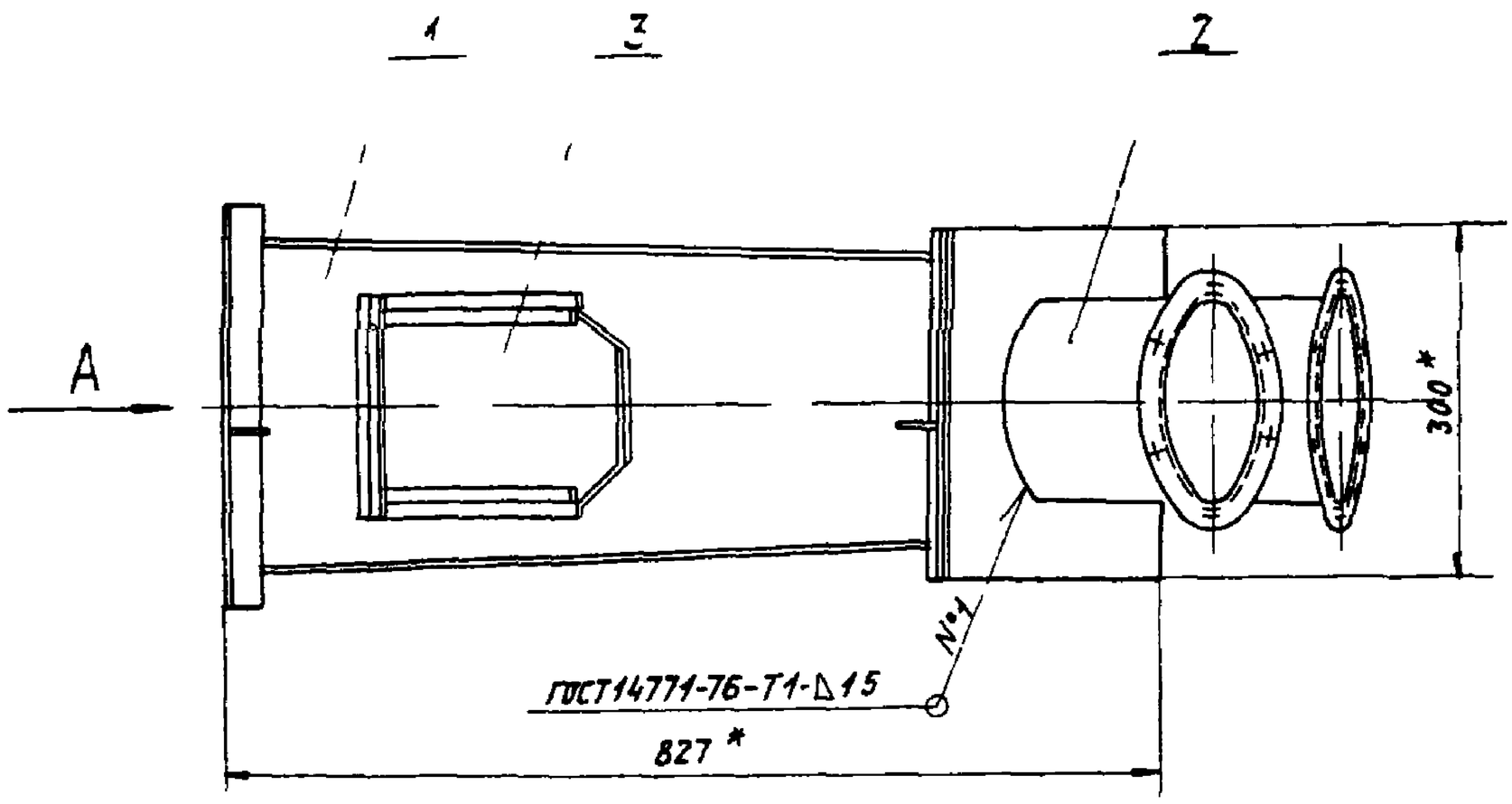

Вид Б повернуто

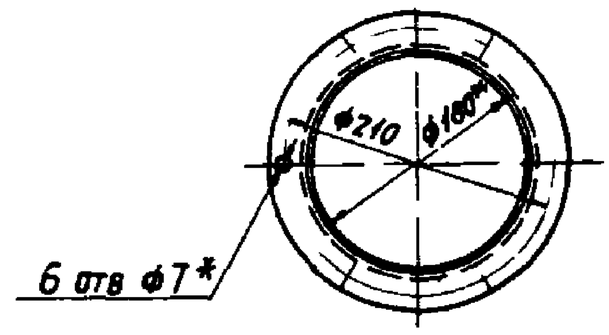

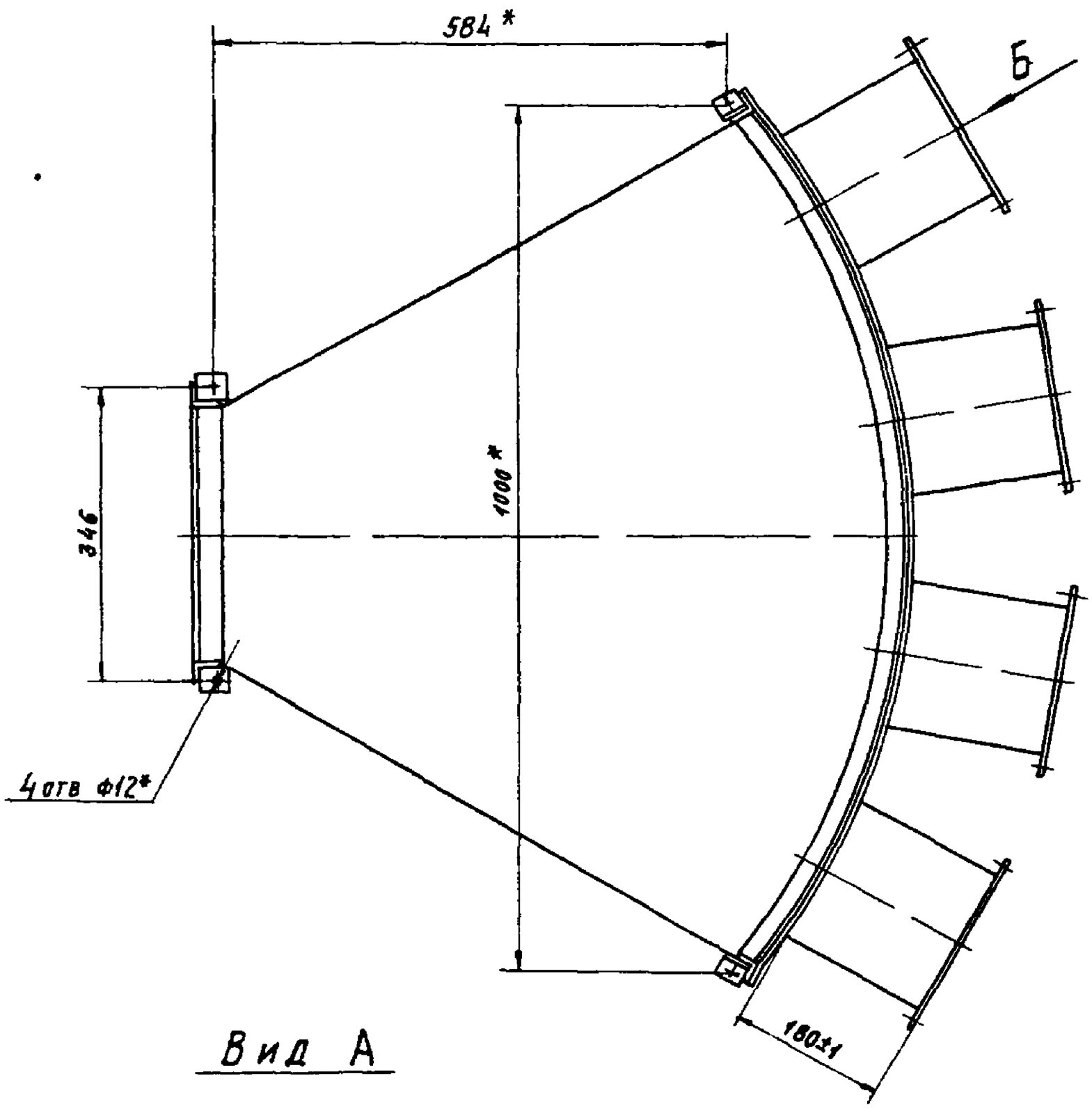

Вид А

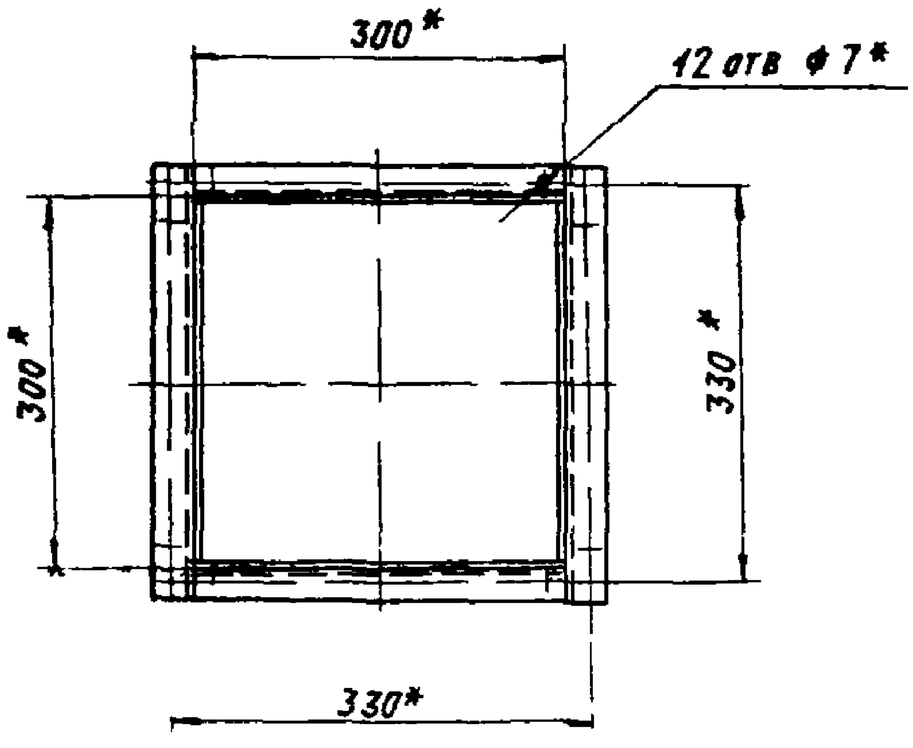

1* Размеры для справок

2 Сварной шов №1 - проволока СВ-08ГС ГОСТ 2246-70
Защитная среда - двуокись углерода ГОСТ 8050-76

					А2В 064 000 СБ			
Изм	Лист	N докум	Подп	Дата	Коллектор горизонтальный проходной ГП-4	Лит	Масса	Масштаб
Разраб	Смоянская			IV 86		И	440	1:5
Пров	Лейтес			IV 86		Лист	Листов 1	
Рук гр	Медникова					Госстрой СССР Сантехпроект г. Москва		
Гл спец	Ваннберг			V 86				
Н контр	Фридкин			05 86				
Утв	Спивак			06 86				

Копировал Логинова

Формат А2

Серия 5.904-37 Выпуск 2

Инв. № подл | Подп. и дата | Взам. инв. № | Инв. № дубл. | Подп. и дата

A2B 064 001

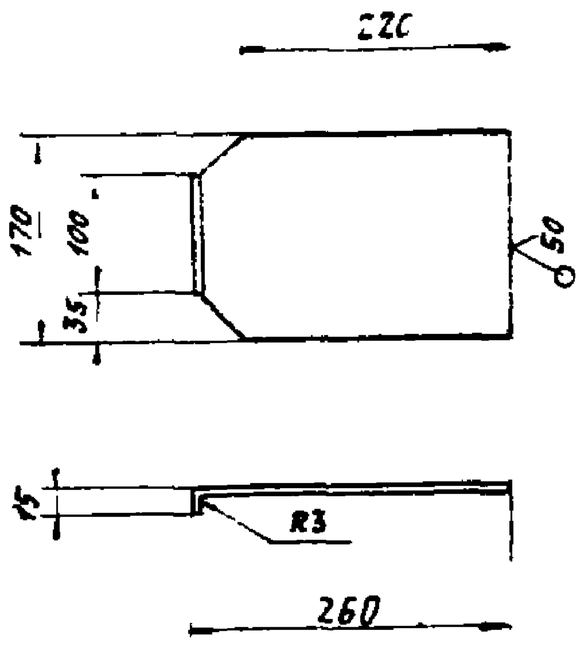

Неуказанные предельные отклонения размеров $h14, \pm\frac{t_2}{2}$

Изм	Лист	№ докум	Подп	Дата	A2B 064 001			
Разраб		Смолянская		IV 86	Шибер	Лит	Масса	Масштаб
Пров		Лейтес		IV 86		И	0,5	1:5
Рук груп		Мерзлякова				Лист	Листов 1	
Гл спец.		Ваинберг		IV 86	Лист Б1,5 ГОСТ 19903-74 / 4-IV-ВСт3ГОСТ16523-70	Госстрой СССР САНТЕХПРОЕКТ г Москва		
Н контр		Фрадкин		IV 86				
Утв		Сливак		IV 86				

Копировал Логинова Формат А4

A2B 064 008

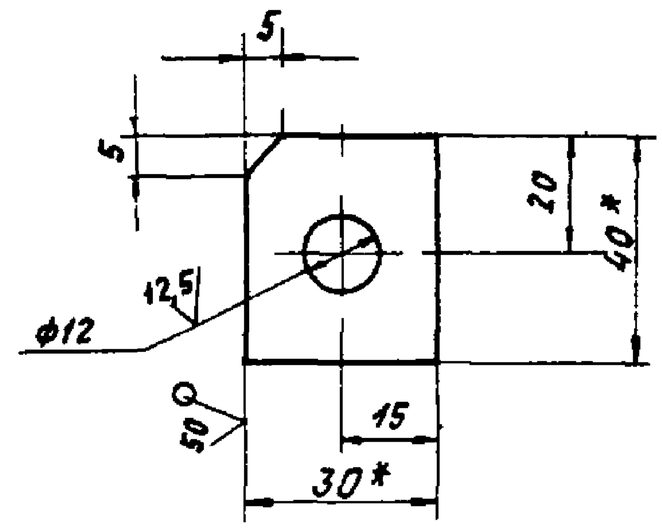

1* Размеры для справок

2 $H14, \pm\frac{t_2}{2}$

Изм	Лист	№ докум	Подп	Дата	A2B 064 008			
Разраб		Смолянская		I 86	Опора	Лит	Масса	Масшт
Пров		Лейтес		IV 86		И	0,037	1:1
Рук гр		Мерзлякова				Лист	Листов 1	
Гл спец		Ваинберг		IV 86	Лист Б4 ГОСТ 19903-74 / ВСт3ГОСТ14637-79	Госстрой СССР САНТЕХПРОЕКТ г Москва		
Н контр		Фрадкин		IV 86				
Утв		Сливак		IV 86				

Копировал Логинова Формат А4

A2B 064 005

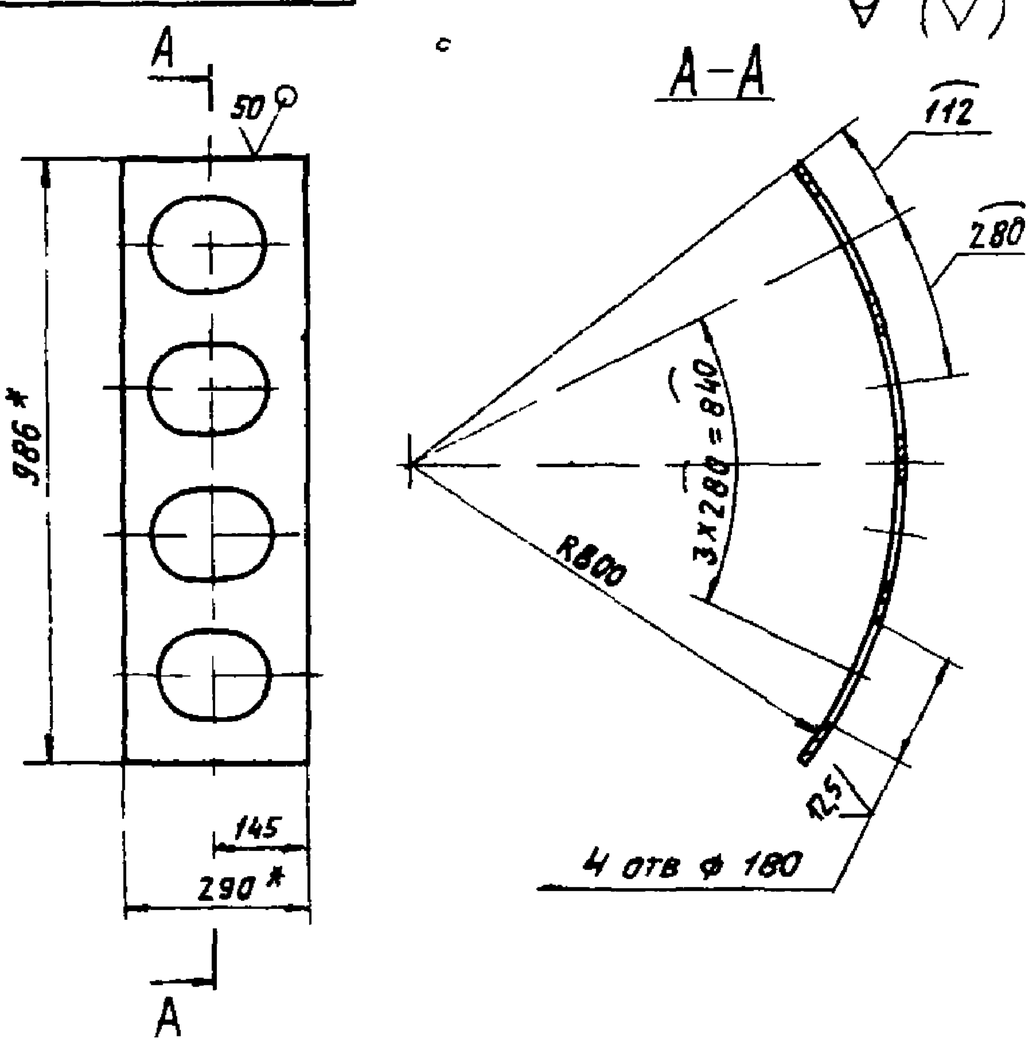

1* Размеры для справок

2 $H14, h14, \pm\frac{t_2}{2}$

Изм	Лист	№ докум	Подп	Дата	A2B 064 005			
Разраб		Смолянская		IV 86	Стенка	Лит	Масса	Масштаб
Пров		Лейтес		IV 86		И	2,7	1:10
Рук груп		Мерзлякова				Лист	Листов 1	
Гл спец		Ваинберг		IV 86	Лист Б1,5 ГОСТ 19903-74 / 4-IV ВСт3ГОСТ16523-70	Госстрой СССР САНТЕХПРОЕКТ г Москва		
Н контр		Фрадкин		IV 86				
Утв		Сливак		IV 86				

Копировал Логинова Формат А4

Формат	Зона	Поз	Обозначение	Наименование	Кол	Примечание
				Документация		
А2			A2B 064 010СБ	Сборочный чертеж		
				Сборочные единицы		
А4		1	A2B 064 020	Фланец	1	
				Детали		
А3		2	A2B 064 003	Стенка	1	
		3	-01	Стенка	1	
А3		4	A2B 064 004	Стенка	1	
		5	-01	Стенка	1	
А4		6	A2B 064 005	Стенка	1	
А4		7	A2B 064 006	Уголок	2	
Б4		8	A2B 064 007	Уголок		
				Уголок 25x25x3-Б ГОСТ8509-72 / ВСт3-I-ГОСТ 535-79		
				L = 300 - 1,3	2	0,34 кг
А4		9	A2B 064 008	Опора	4	
А4		10	A2B 064 009	Направляющая		
				шибера	3	

Изм	Лист	№ докум	Подп	Дата	A2B 064 010			
Разраб		Смолянская		IV 86	Корпус	Лит	Лист	Листов
Пров		Лейтес		IV 86		И		1
Рук гр		Мерзлякова				Госстрой СССР САНТЕХПРОЕКТ г Москва		
Н контр		Фрадкин		IV 86				
Утв		Сливак		IV 86				

Копировал Логинова Формат А4

Серия 5.904-37 Выпуск 2

Инв № подл | Подп. и дата | Взам. инв № | Инв № дубл | Подп. и дата

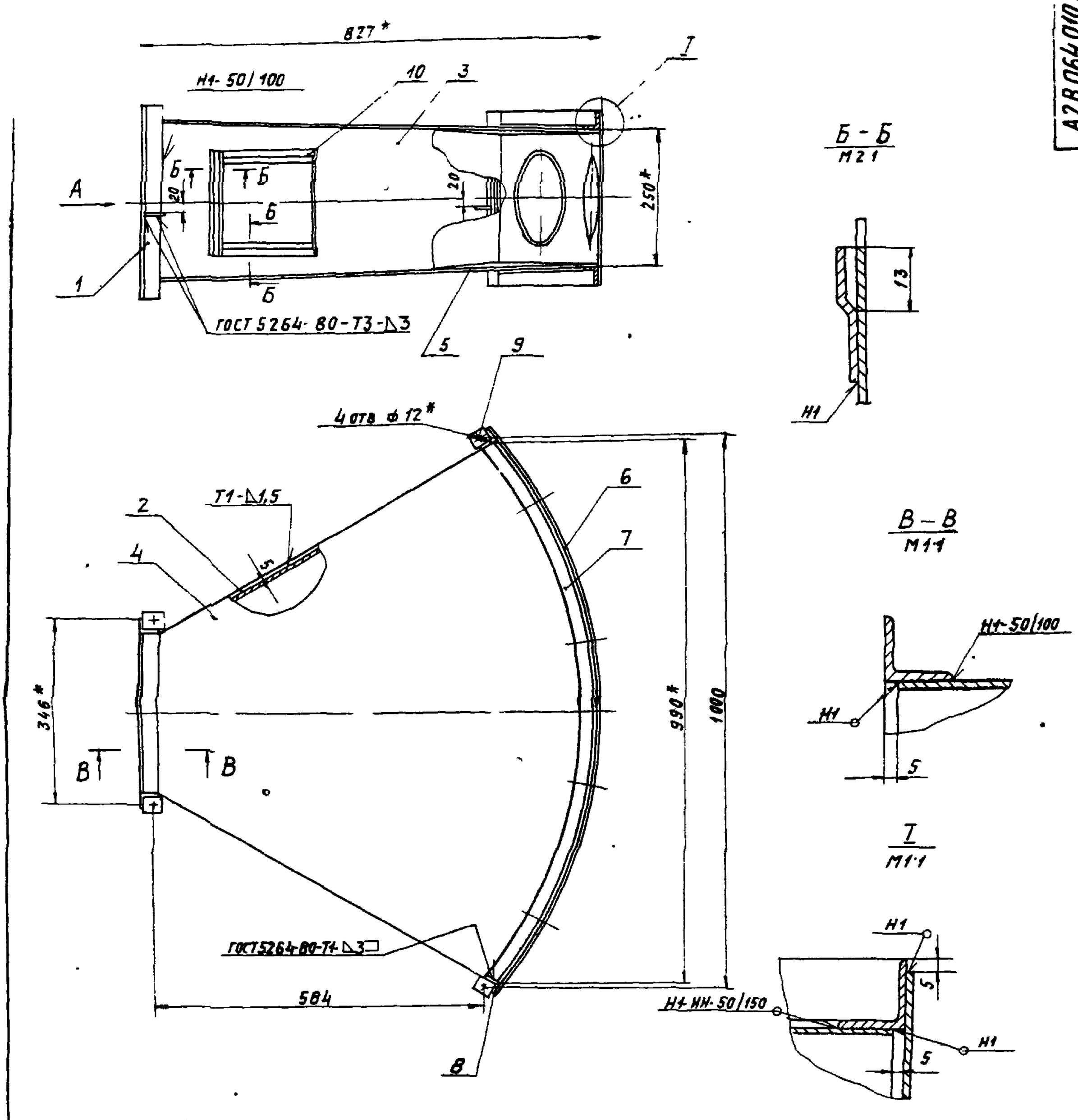

1* Размеры для справок

2 Сварные швы Н1 и Т1 по ГОСТ 14771-76, кроме швов указанных на чертеже. Проволока СВ-08Г2С ГОСТ 14771-76 Защитная среда-двуокись углерода ГОСТ 8050-76.

				А2В 064.010СБ			
Изм. Лист	№ докум.	Подп.	Дата	Корпус	Лит.	Масса	Масштаб
Разраб.	Сколянский		IV.86		И	34,5	1:5
Пров.	Лейтес		IV-86		Лист	Листов 1	
Рук. груп.	Мезлякова		IV.86		Госстрой СССР		
Гл. спец.	Ваннберг		IV.86		Сантехпроект г. Москва		
Н. контр.	Фрадкин		IV.86				
Утв.	Спивак		IV.86				

Копировал Логинова

Формат А2

Серия 5.904-37 Выпуск 2

Инв. № подл. | Подп. и дата | Взам. инв. № | Инв. № дубл. | Подп. и дата

А2В064 003

Рис 1

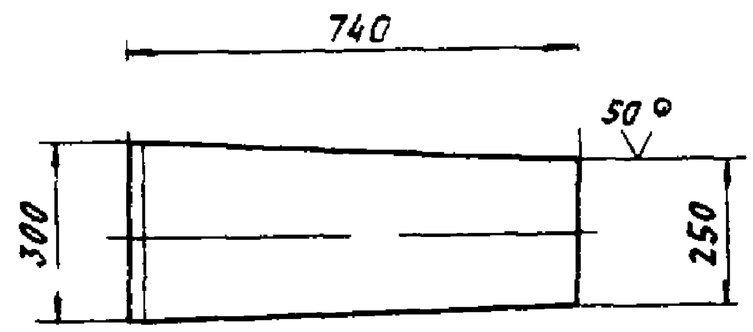

Обозначение	Рис	Масса, кг
А2В 064 003	1	2,4
-01	2	2,1

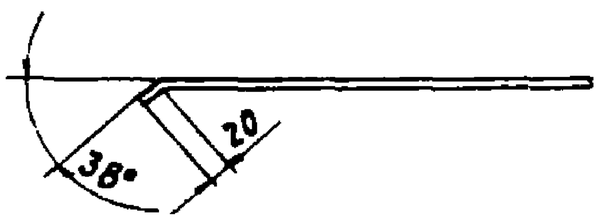

Рис 2

Остальное- см рис 1

Неуказанные предельные отклонения размеров H14, h14, $\pm \frac{t_2}{2}$

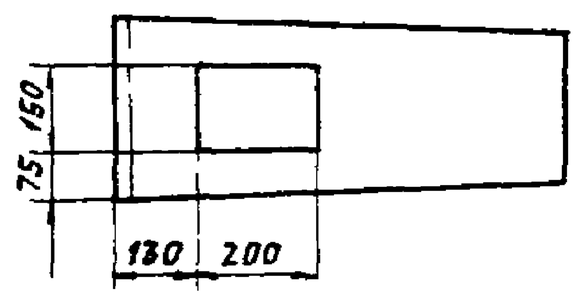

Изм	Лист	N°докум	Подп	Дата	А2В 064 003			
Разраб	Смолянская		IV 86	Стенка	Лит	Масса	Масштаб	
Пров	Лейтес		IV 86		И	см табл	1:10	
Рук гр	Мерзлякова				Лист	Листов 1		
Гл спец	Вайнберг		IV 86	Лист Б1,5 ГОСТ 19903-74 / 4 IV В(Т3) ГОСТ 16523-70	Госстрой СССР САНТЕХПРОЕКТ			
Н контр	Фрадкин		IV 86					

Серия 5.904-37 Выпуск 2

А2В 064 004

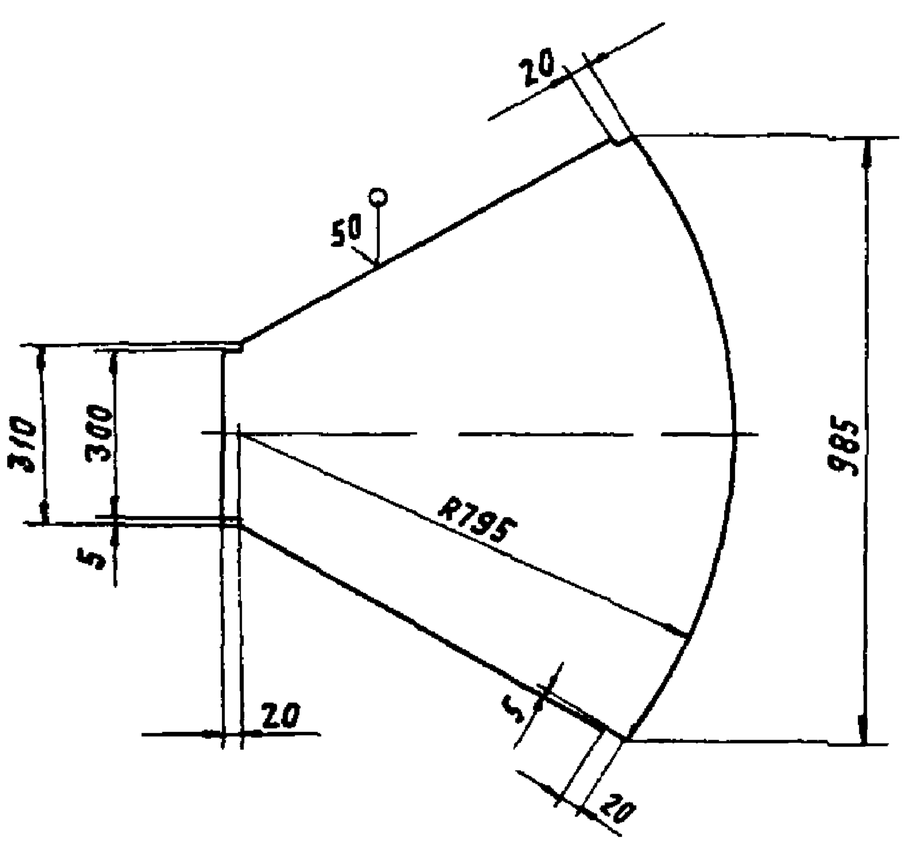

Обозначение	S, мм *	Масса, кг
А2В 064 004	1,5	7,0
-01	3	14,0

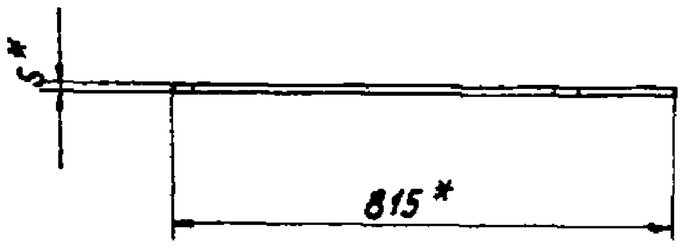

1 * Размеры для справок

2 h14, $\pm t_2/2$

Изм	Лист	N°докум	Подп	Дата	А2В 064 004			
Разраб	Смолянская		IV 86	Стенка	Лит	Масса	Масштаб	
Пров	Лейтес		IV 86		И	см табл	1:10	
Рук гр	Мерзлякова				Лист	Листов 1		
Гл спец	Вайнберг		IV 86	Лист Б5* ГОСТ 19903-74 / 4 IV В(Т3) ГОСТ 16523-70	Госстрой СССР САНТЕХПРОЕКТ г Москва			
Н контр	Фрадкин		IV 86					
Утв	Спивак		IV 86					

Копировал Лагинова

Формат А3

Обозначение	Наименование	Кол. на исполн. А2В 064 020-				Примечание
		–	01	02	03	04	
	Документация						
А2В 064 020 СБ	Сборочный чертеж			X	X	X	
	Детали						
А2В 064 012	Уголок 25х25х3 Б ГОСТ 8509-72 / ВСт3 I ГОСТ 535-79						0,39 кг
	L = 350-1,4		2	2	2	2	
А2В 064 013	Уголок 28х28х3 Б ГОСТ 8509-72 / ВСт3 I ГОСТ 535-79						0,58 кг
	L = 456-1,4					2	

Изм.	Лист	№ докум.	Подп.	Дата
Разраб.		Смолянская		
Пров.		Лейтес		
Рук. гр.		Нерядкова		
Н. контр.		Фридкин		
Утв.		Сливак		

А2В 064 020

Фланец

Лит. | Масса | Масшт.

Лист | Листов 2

Госстрой СССР САНТЕХПРОЕКТ г. Москва

Копировал Логинова — Формат А4

Обозначение	Наименование	Кол. на исполн. А2В 064 020-				Примечание
		–	01	02	03	04	
	Уголок						
А2В 064 014	Уголок 28х28х3-Б ГОСТ 8509-72 / ВСт3 I ГОСТ 535-79						0,71 кг
	L = 556-1,55			2	2	2	
А2В 064 015	Уголок 25х25х3-Б ГОСТ 8509-72 / ВСт3 I ГОСТ 535-79						0,34 кг
	L = 300-1,3		2				
А2В 064 013	Уголок 25х25х3-Б ГОСТ 8509-72 / ВСт3 I ГОСТ 535-79						0,45 кг
	L = 400-1,4			2			
А2В 064 016	Уголок 28х28х3-Б ГОСТ 8509-72 / ВСт3 I ГОСТ 535-79						0,64 кг
	L = 500-1,55				2	2	
А2В 064 017	Уголок L = 600-1,75						0,76 кг
	Уголок 28х28х3-Б ГОСТ 8509-72 / ВСт3 I ГОСТ 535-79					2	

А2В 064 020

Фланец

Лист 2

Копировал Логинова — Формат А4

Серия 5.904-37 Выпуск 2

А2В 064 020СБ

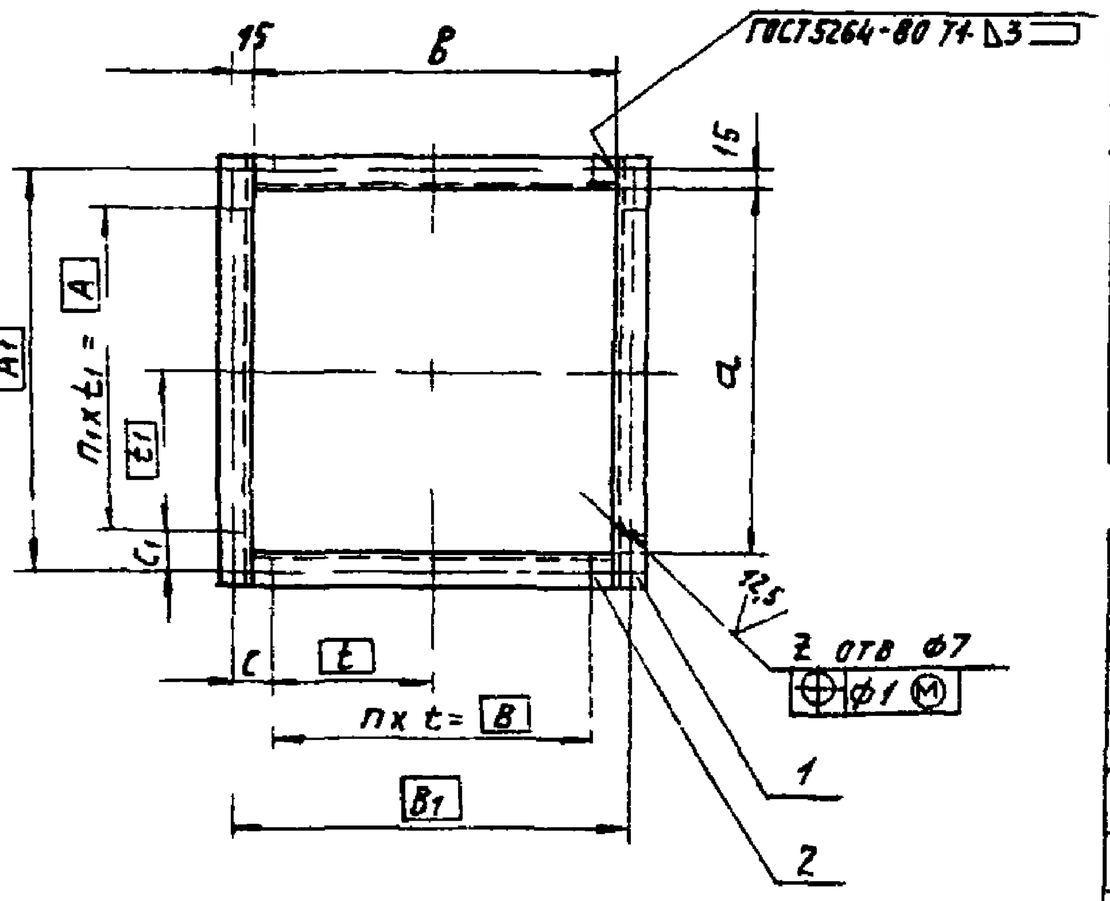

Обозначение	Размеры, мм							
	A	A1	B	B1	a	b	c	c1
А2В 064 020	270	330	270	330	300	300	30	30
–01			340	430		400	45	
–02	340	430	465	530	400	500	32,5	45
–03	465	530			500			32,5
–04			540	630		600	45	

Обозначение	Размеры, мм		Кол., шт			Материал	Масса, кг
	t	t1	n	n1	z		
А2В 064 020	135	135	2	2	12	Уголок 25х25х3 Б ГОСТ 8509-72 / ВСт3 I ГОСТ 535-79	1,46
–01	170						1,68
–02	155	170	3		14	Уголок 28х28х3-Б ГОСТ 8509-72 / ВСт3 I ГОСТ 535-79	2,44
–03		155		3	16		2,7
–04	135		4		18		2,94

Неуказанные предельные отклонения размеров: H14, $\pm \frac{t2}{2}$

А2В 064 020 СБ

Изм.	Лист	№ докум.	Подп.	Дата
Разраб.		Смолянская		
Пров.		Лейтес		
Рук. гр.		Нерядкова		
Гл. спец.		Вайнберг		
Н. контр.		Фридкин		
Утв.		Сливак		

Фланец

См. табл.

Лит. | Масса | Масшт.
Н | См. табл. | –

Лист | Листов 1

Госстрой СССР САНТЕХПРОЕКТ г. Москва

Копировал Логинова — Формат А3

A2B 064 009

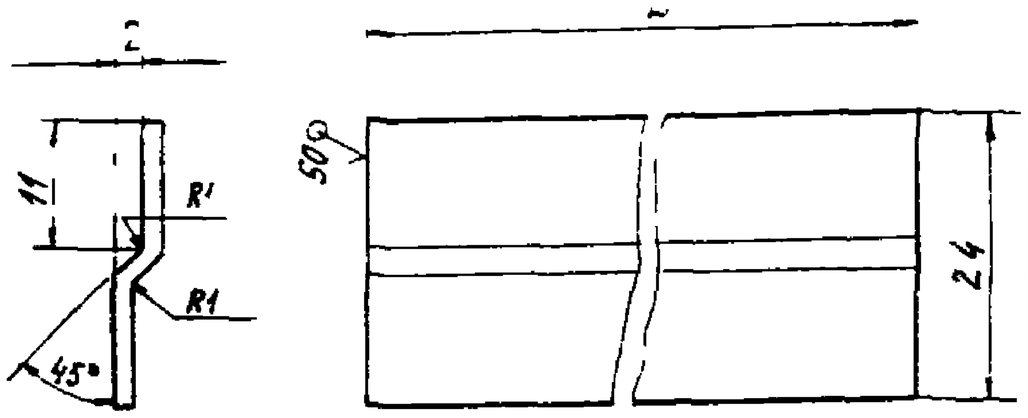

Обозначение	L, мм	Масса, кг
A2B 064 009	200	0,06
—01	220	0,086
—02	240	0,093

Неуказанные предельные отклонения размеров $h14$, $\pm\frac{t2}{2}$

Изм	Лист	N°докум	Подп	Дата	A2B 064 009			
Разраб	Смолянская			IV 86	Направляющая шибера	Лит	Масса	Масштаб
Пров	Лейтес			IV 86		И	См табл	—
Рук гр	Мерзлякова					Лист	Листов 1	
Гл спец	Вайнберг				Лист 61,5 ГОСТ 19903-74 / 4-IV-В Ст3 ГОСТ 16523-70	Госстрой СССР САНТЕХПРОЕКТ г Москва		
Н контр	Фрядкин							
Утв	Спивак							

Подп и дата | Инв N° дубл | Взам инв N° | Подп и дата | Инв N° подл

A2B 064 019

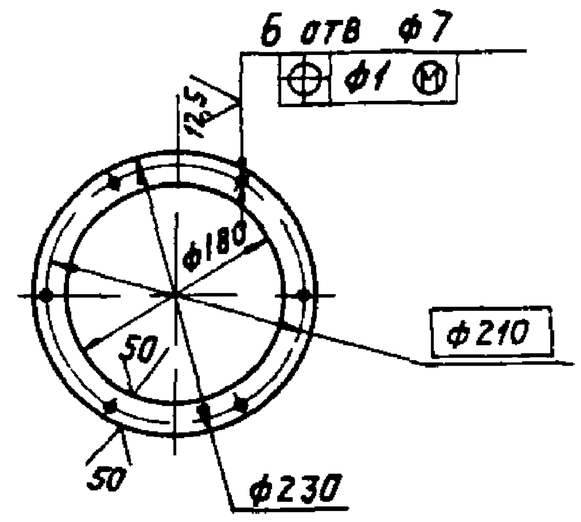

Неуказанные предельные отклонения размеров $H14$, $h14$, $\pm\frac{t2}{2}$

Изм	Лист	N°докум	Подп	Дата	A2B 064 019			
Разраб	Смолянская			IV 86	Фланец	Лит	Масса	Масштаб
Пров	Лейтес			IV 86		И	0,51	1:5
Рук гр	Мерзлякова					Лист	Листов 1	
Гл. спец	Вайнберг				Лист Б4,0 ГОСТ 19903-74 / В Ст3 ГОСТ 14637-79	Госстрой СССР САНТЕХПРОЕКТ г Москва		
Н контр	Фрядкин							
Утв	Спивак							

Подп и дата | Инв N° дубл | Взам инв N° | Подп и дата | Инв N° подл

A2B065.008

Серия 5.904-37 Выпуск 2

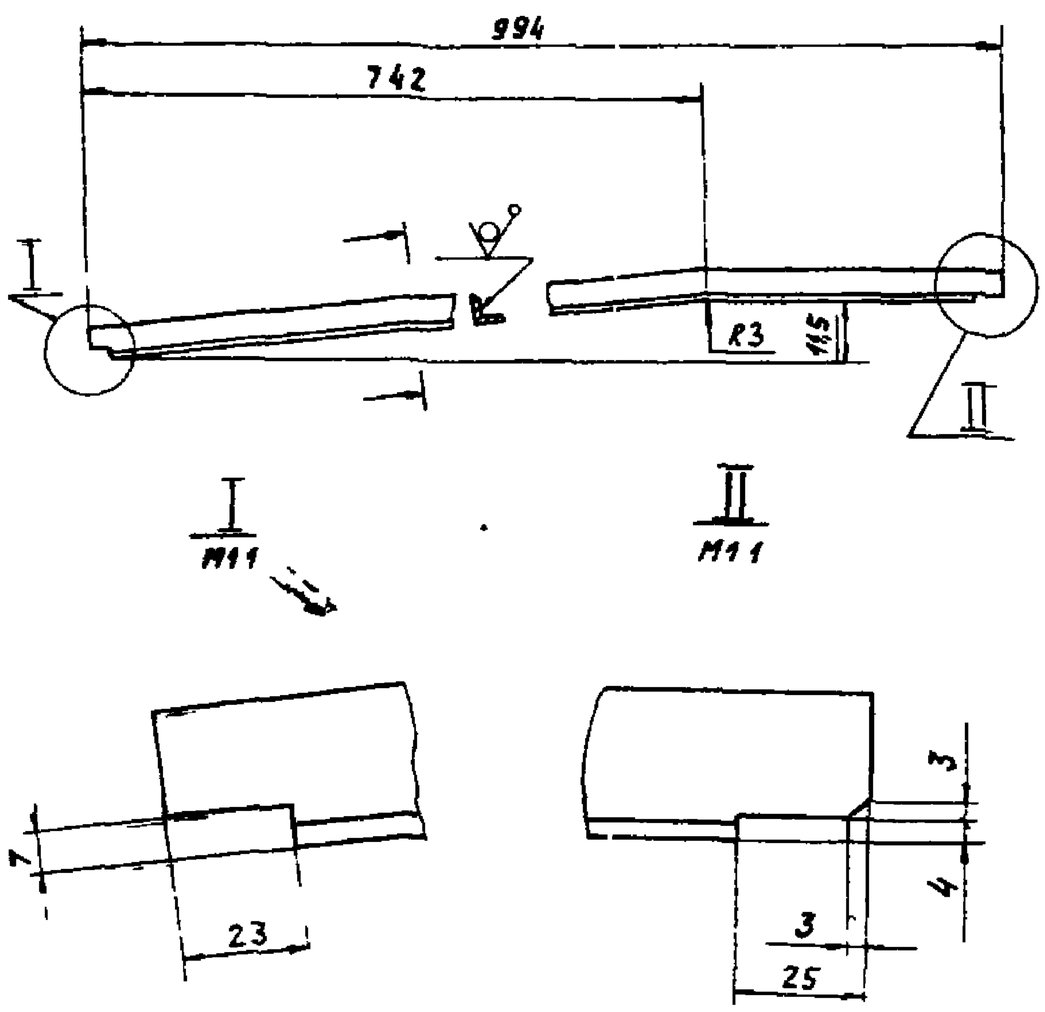

Неуказанные предельные отклонения размеров $h14$, $\pm\frac{t2}{2}$

Изм	Лист	N°докум	Подп	Дата	A2B065 008			
Разраб	Смирнова			IV 86	Уголок	Лит	Масса	Масштаб
				IV 86		И	1,12	1:5
						Лист	Листов 1	
					Уголок 25x25x3 Б ГОСТ 8509-72 / ВСт3 I ГОСТ 535-79	Госстрой СССР САНТЕХПРОЕКТ г Москва		

Подп и дата | Инв N° дубл | Взам инв N° | Подп и дата | Инв N° подл

Формат А4

A2B064 030

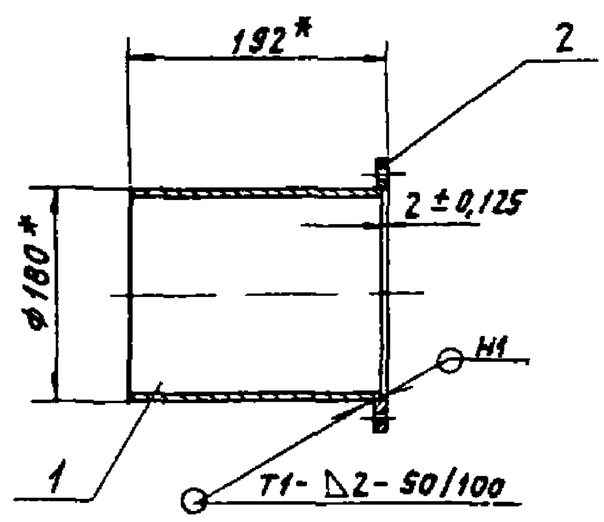

1* Размеры для справок
2 Сварные швы по ГОСТ 5264-80

Формат	Зона	Поз	Обозначение	Наименование	Кол	Примечание
				Детали		
Б4		1	A2B 064 018	Патрубок	1	
				Труба 180x2 ГОСТ 10704-76 / Д ГОСТ 10705-80		
				L = 190-1,15		1,67 кг
А4		2	A2B 064 019	Фланец	1	

Изм	Лист	N°докум	Подп	Дата	A2B 064.030			
Разраб	Смолянская			IV 86	Патрубок	Лит	Масса	Масштаб
Пров	Лейтес			IV 86		И	2,18	1:5
Рук гр	Мерзлякова					Лист	Листов 1	
Гл.спец	Вайнберг					Госстрой СССР САНТЕХПРОЕКТ г Москва		
Н контр.	Фрядкин							
Утв	Спивак							

Подп и дата | Инв N° дубл | Взам инв N° | Подп и дата | Инв N° подл

Копировал Логинова

Формат А4

А2В068 015

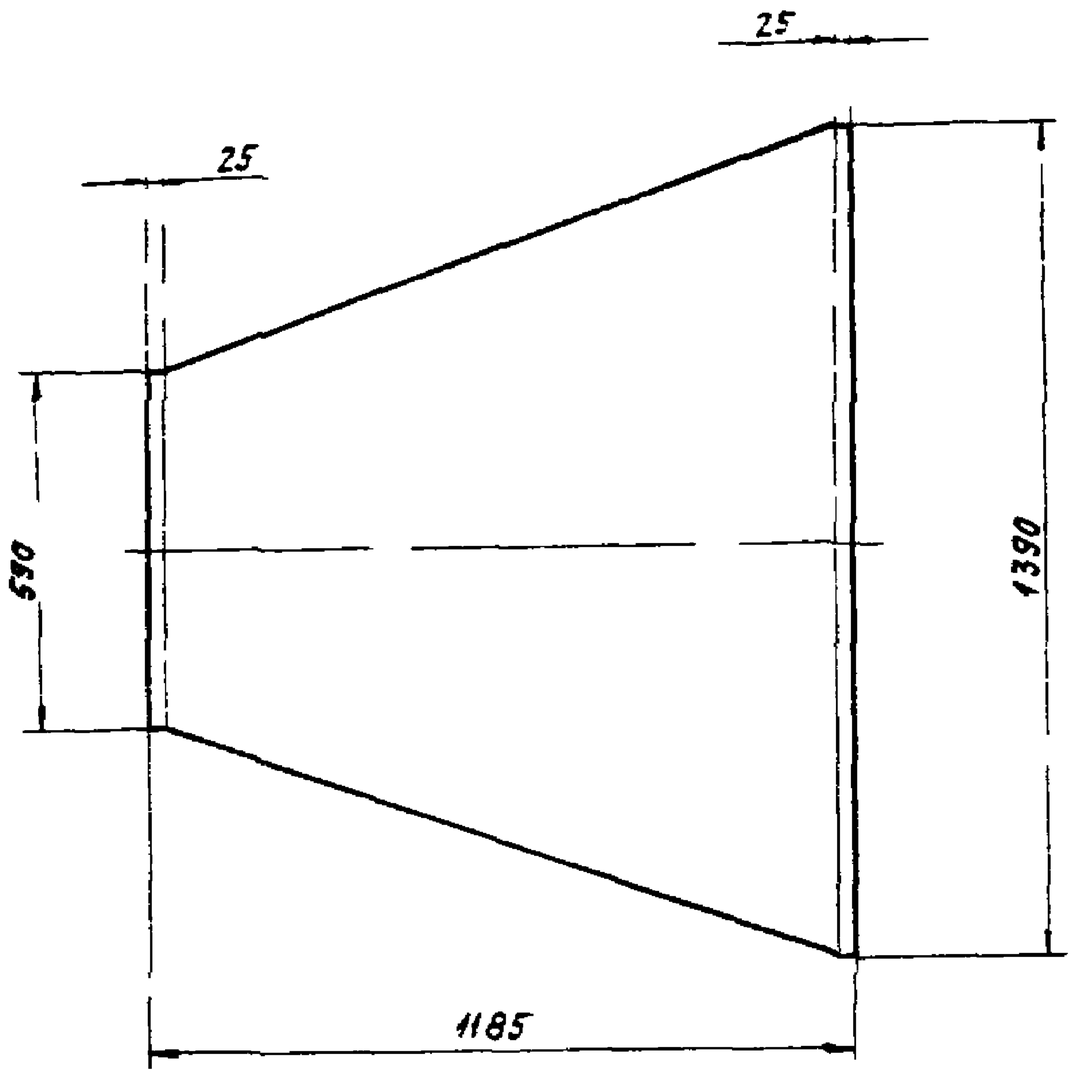

Обозначение	S*, мм	Масса, кг
А2В068 015	1,5	13,8
-01	3 0	27 6

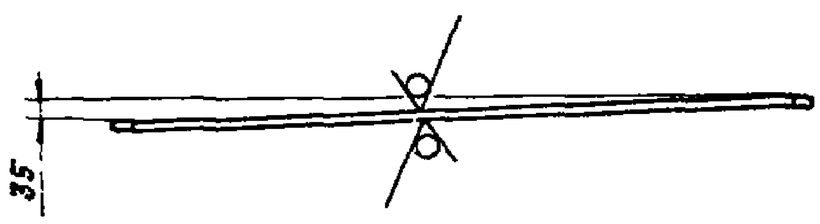

1 * Размер для справок
2. $h14, \pm \frac{t2}{2}$

Изм	Лист	№ докум	Подп	Дата	А2В068 015			
Разраб	Елисеева		IV 86	Стенка	Лит	Масса	Масштаб	
Пров	Лейтес		IV 86		И	См таб л	1 10	
Рук груп	Мезлякова				Лист	Листов		
Гл спец	Ваннберг			Лист 6S* ГОСТ 19903 74 / IV В Ст3 ГОСТ 16523 70	Госстрой СССР САНТЕХПРОЕКТ			
Н контр	Смолянская		IV 86					
Утв								

Копировал Логинова Формат А3

А2В064 006

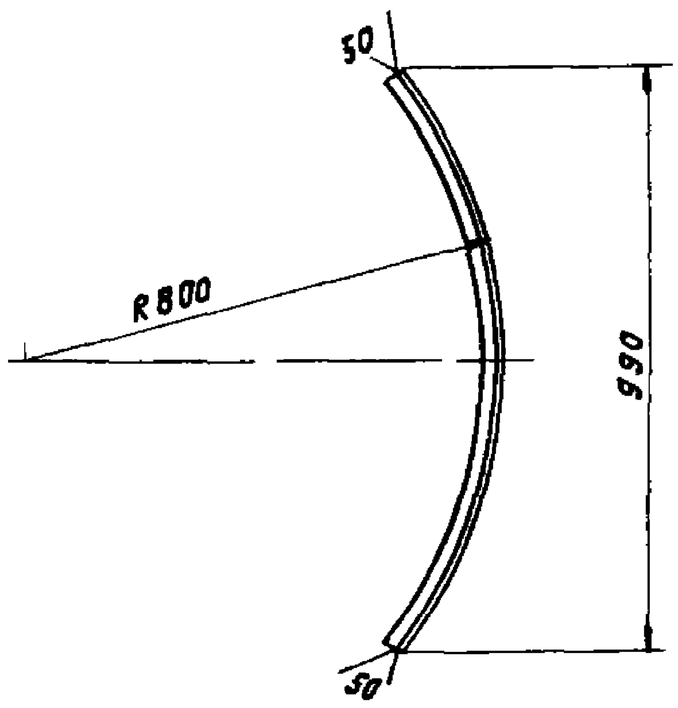

Неуказанные предельные отклонения размеров $H14, \pm \frac{t2}{2}$

Изм	Лист	№ докум	Подп	Дата	А2В064 006			
Разраб	Смолянская		IV 86	Уголок	Лит	Масса	Масштаб	
Пров	Лейтес		IV 86		И	1,6	1 10	
Рук гр	Мезлякова				Лист	Листов 1		
Гл спец	Ваннберг			Уголок 25х25х3-6 ГОСТ 8509 72 / ВСт3 I ГОСТ 535 79	Госстрой СССР САНТЕХПРОЕКТ г Москва			
Н контр	Фрадкин							
Утв	Сливак							

Копировал Логинова Формат А4

Формат	Зона	Поз	Обозначение	Наименование	Кол	Примечание
				Документация		
А4			А2В 064. 000Д	Коллектор горизонтальный проходной		
				Технические требования		
А2			А2В 065 000СБ	Сборочный чертеж		
				Сборочные единицы		
А4		1	А2В 064 030	Патрубок	6	
А4		2	А2В 065 010	Корпус	1	
				Детали		
А4		3	А2В 065 001	Шибер	1	

Изм	Лист	№ докум	Подп.	Дата	А2В 065 000			
Разраб	Смолянская		IV 86	Коллектор горизонтальный проходной ГП-6	Лит	Лист	Листов	
Пров	Лейтес		IV 86		И		1	
Рук гр	Мезлякова				Госстрой СССР САНТЕХПРОЕКТ г Москва			
Н контр	Фрадкин							
Утв	Сливак							

Копировал Логинова Формат А4

Серия 5.904-37 Выпуск 2

A2B065 000 СБ

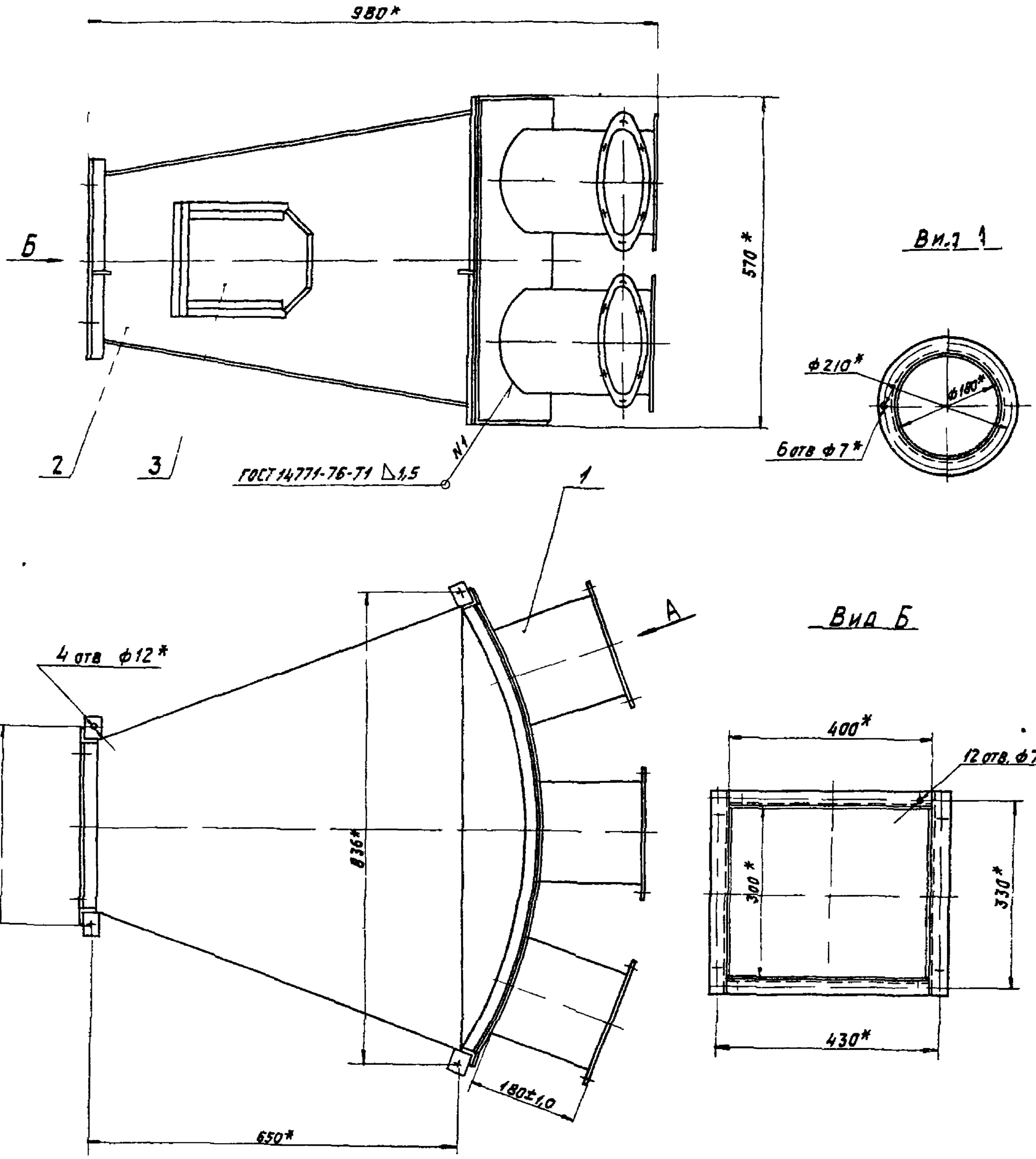

1* Размеры для справок

2 Сварной шов №1 – проволока Св-08Г2С ГОСТ 2246-70
Защитная среда – двуокись углерода ГОСТ 8050-76

Изм	Лист	N* докум	Подп	Дата	A2B065 000 СБ			
Разраб		Смоланская		IV 86	Коллектор горизонтальный проходной ГП-6	Лит	Масса	Масштаб
Пров		Лейтес		V 86		И	417	1:5
Рук гр		Мергякова				Лист	Листов 1	
Гл спец		Вайнберг				Госстрой СССР САНТЕХПРОЕКТ г Москва		
Н контр		Фрадкин						
Утв		Спивак						

Копировал Ло инова

Формат А2

Выпуск 2

Серия

Инв N* подл | Подп и дата | Взам инв N | Инв N* дубл | Подп и дата

Инв.№ подл.	Подп. и дата	Взам. инв.№	Инв.№ дубл.	Подп. и дата

Серия 5.904-37 Выпуск 2

Формат	Зона	Поз.	Обозначение	Наименование	Кол. на испол. А2В 065 010-			Примечание
					–	01	02	
А3		4	А2В 065 003	Стенка	1			
			-01	Стенка		1		
			-02	Стенка			1	
		5	А2В 065 003 -03	Стенка	1			
			-04	Стенка		1		
			-05	Стенка			1	
А3		6	А2В 065 004	Стенка	1			
			-01	Стенка		1		
			-02	Стенка			1	
		7	А2В 065 004 -03	Стенка	1			
			-04	Стенка		1		
			-05	Стенка			1	
А3		8	А2В 065 005	Стенка	1			
			-01	Стенка		1		
			-02	Стенка			1	
А4		9	А2В 065 006	Уголок	2			
			-01	Уголок		2		
			-02	Уголок			2	

Изм.	Лист	№ докум.	Подп.	Дата	А2В 065 010	Лист 2

Копировал Логинова — Формат А4

Инв.№ подл.	Подп. и дата	Взам. инв.№	Инв.№ дубл.	Подп. и дата

Изм.	Лист	№ докум.	Подп.	Дата
Разраб.	Еп. Ефр.			
Пров.	Лентес			
Рук.гр.	Чернолесова			
Н.контр.	Ерлаксов			
Утв.	Спивак			

Неуказанные предельные отклонения размеров $H14$, $\pm\frac{IT2}{2}$

А2В 065 001

Шибер

Лит. | Масса | Масштаб

Лист 5 ГОСТ 19903-74 / 4 ВСТ3 ГОСТ 16523-70

Лист | Листов 1

Госстрой СССР Сантехпроект г. Москва

Формат А4

Обозначение	Размеры мм A	B	a	a	B	Масса кг
А2В 065 001 -01	195	275	55	85	220	0,7
	210	320	60	80	260	0,8

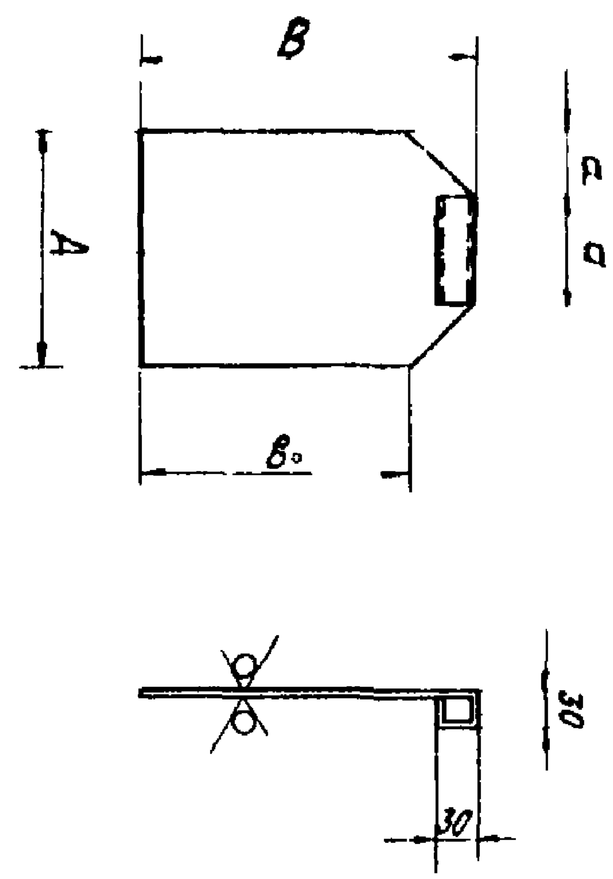

А2В065001

50

Инв.№ подл.	Подп. и дата	Взам. инв.№	Инв.№ дубл.	Подп. и дата

Формат	Зона	Поз.	Обозначение	Наименование	Кол. на испол. А2В 065 010-			Примечание
					–	01	02	
Б4		10	А2В 065 007	Уголок				
				Уголок 25х25х3 Б ГОСТ 8509-72 ВСт3 I ГОСТ 535-79				
				L=570-1,75	2			0,64 кг
			А2В 065 008	Уголок				
				Уголок 28х28х3 Б ГОСТ 8509-72 ВСт3 I ГОСТ 535-79				
				L=570-1,75		2	2	0,73 кг
А3		11	А2В 065 009	Уголок			2	

Изм.	Лист	№ докум.	Подп.	Дата	А2В 065 010	Лист 3

Копировал Логинова — Формат А4

Инв.№ подл.	Подп. и дата	Взам. инв.№	Инв.№ дубл.	Подп. и дата

Формат	Зона	Поз.	Обозначение	Наименование	Кол. на испол. А2В 065 010-			Примечание
					–	01	02	
				Документация				
А4			А2В 065 010 СБ	Сборочный чертеж				
				Сборочные единицы				
А4		1	А2В 064 020 -01	Фланец	1			
			-02	Фланец		1		
			-03	Фланец			1	
				Детали				
А4		2	А2В 064 008	Опора	4	4	4	
А4		3	А2В 064 009 -01	Направляющая шибера	3	3	3	

Изм.	Лист	№ докум.	Подп.	Дата	А2В 065 010	
Разраб.	Исп. к			17.06	Корпус	Лит. Н; Лист 1; Листов 3
Пров.	Лентес					Госстрой СССР Сантехпроект г. Москва
Рук.гр.	Ерлаксов					
Н.к.ч.г.	Ефрадк Н.			1.06		
Утв.	Спивак			04.06		

Копировал Логинова — Формат А4

Рис 1

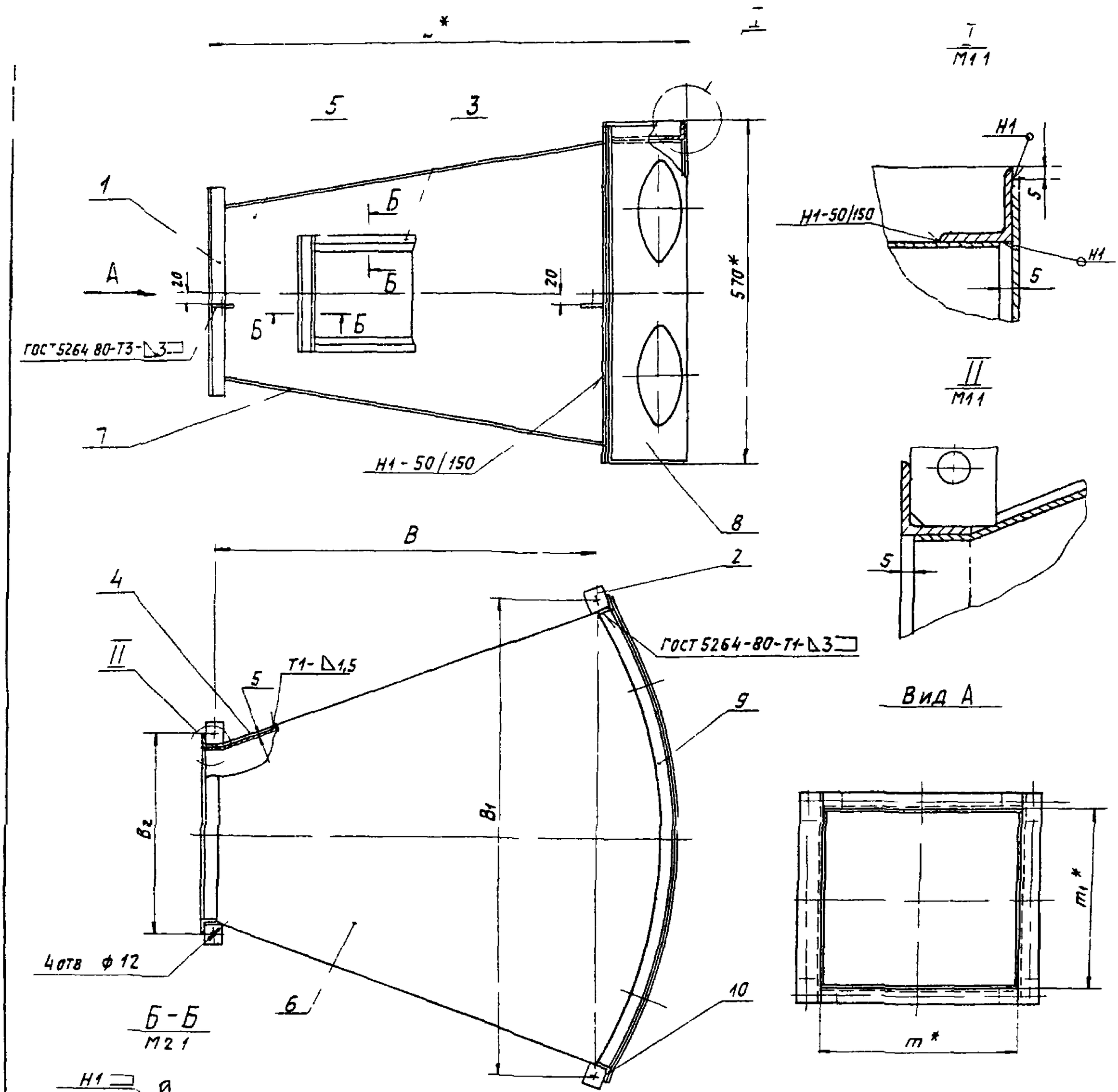

Обозначение	Рис	Размеры, мм						Масса кг
		B	B_1	B_2*	L	m*	m_1*	
А2В065 010	1	650	836	446	800	400	300	34,5
-01		705	1026	546	900	500	400	43,6
-02	2	726	1300		1000		500	55,6

Рис 2

Остальное - см рис 1
М1 20

1* Размеры для справок
2 Сварные швы Н1 и Т1 по ГОСТ 14771-76 кроме швов, указанных на чертеже Проволока СВ-08Г2С ГОСТ 2246-70 Защитная среда-двуокись углерода ГОСТ 8050 76
3 $\pm \frac{t_2}{2}$

Изм	Лист	№ докум	Подп	Дата	А2В 065 010 СБ			
Разраб		Смолянская		IV 86	Корпус	Лит	Масса	Масштаб
Пров		Лейтес		V 86		И	см табл	—
Рук гр		Мерзлякова				Лист	Листов 1	
Гл спец		Ваинберг				Госстрой СССР САНТЕХПРОЕКТ г Москва		
Н контр		Фридман						
Утв		Справк						

Копировал Логинова

Формат А2

Серия 5.904-37 Выпуск 2

Подп и дата | Инв № дубл | Взам инв № | Подп и дата | Инв № подл

А2В065 010 СБ

А2В065 003

Рис 1

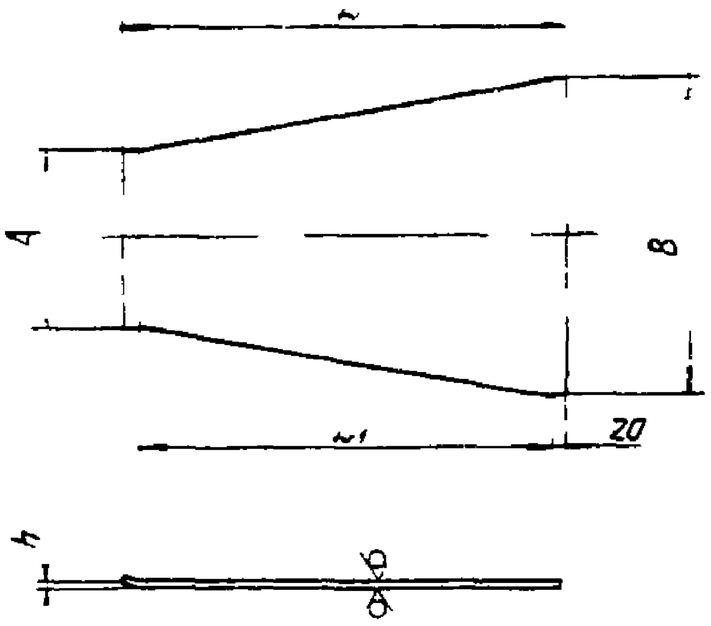

Обозначение	Рис	Размеры, мм						Масса, кг
		A	B	L	L_1	h	ℓ	
А2В065 003	1	297	517	726	688	8	—	3,4
-01		397		795	757			3,9
-02		497	520	878	840	10		4,5
-03	2	297	517	726	688	8	130	3,0
-04		397		795	757			3,5
-05		497	520	878	840	10	150	4,1

Рис 2

остальное см рис 1

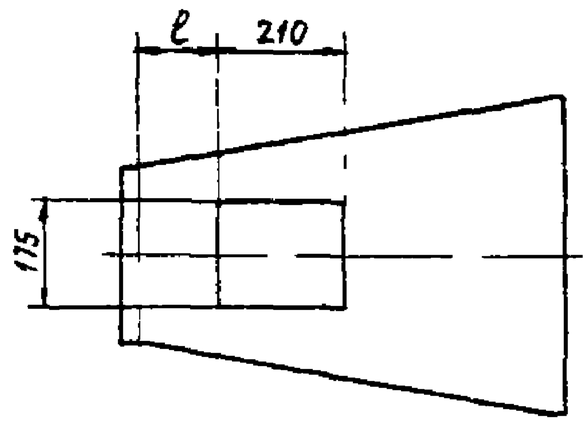

Неуказанные предельные отклонения размеров $h14$, $\pm\frac{t_2}{2}$

Изм	Лист	№ докум	Подп	Дата	А2В065 003			
Разраб		Елисеева		IV 86	Стенка	Лит	Масса	Масштаб
Пров		Лейтес		V 86		И	См табл	—
Рук гр		Мерзлякова				Лист	Листов 1	
Гл спец		Вайнберг		V 86	Лист $\frac{Б1,5\ ГОСТ\ 19903-74}{4\ IV-В\ Ст3\ ГОСТ\ 16523-70}$	Госстрой СССР САНТЕХПРОЕКТ г Москва		
Н контр		Смолянская		V 86				
Утв		Спивак						

Копировал Логинова Формат А3

Инв № подл | Подп и дата | Взам инв № | Инв № дубл | Подп и дата

Серия 5.904-37 Выпуск 2

А2В065 004

Рис 3

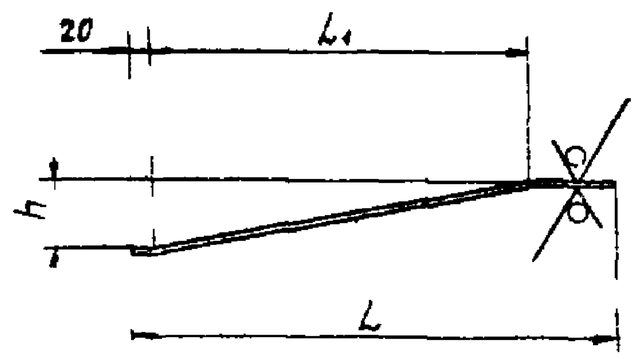

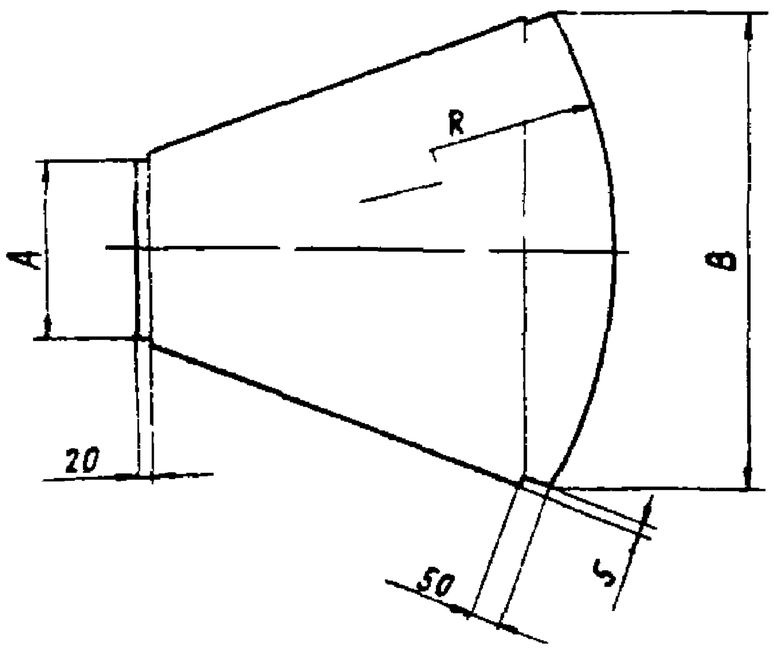

Обозначение	Размеры, мм						Материал	Масса, кг
	A	B	L	L_1	R	h		
А2В065 004	400	795	790	645	795	110	Лист $\frac{Б1,5\ ГОСТ\ 19903-74}{4\ IV-В\ Ст3\ ГОСТ\ 16523-70}$	6,5
-01	500	995	890	694	895	60		8,0
-02		1280	990	720	995	11,5		11
-03	400	795	790	645	795	110	Лист $\frac{Б3,0\ ГОСТ\ 19903-74}{4\ IV-В\ Ст3\ ГОСТ\ 16523-70}$	13
-04	500	995	890	694	895	60		16
-05		1280	990	720	995	11,5		22

Неуказанные предельные отклонения размеров $h14$, $\pm\frac{t_2}{2}$

Изм	Лист	№ докум	Подп	Дата	А2В065 004			
Разраб		Елисеева		IV 86	Стенка	Лит	Масса	Масштаб
Пров		Лейтес		V 86		И	См табл	—
Рук гр		Мерзлякова				Лист	Листов 1	
Гл спец		Вайнберг		V 86	См таблицу	Госстрой СССР САНТЕХПРОЕКТ г Москва		
Н контр		Смолянская		V 86				
Утв		Спивак						

Копировал Логинова Формат А3

Инв № подл | Подп и дата | Взам инв № | Инв № дубл | Подп и дата

А2В 065 005

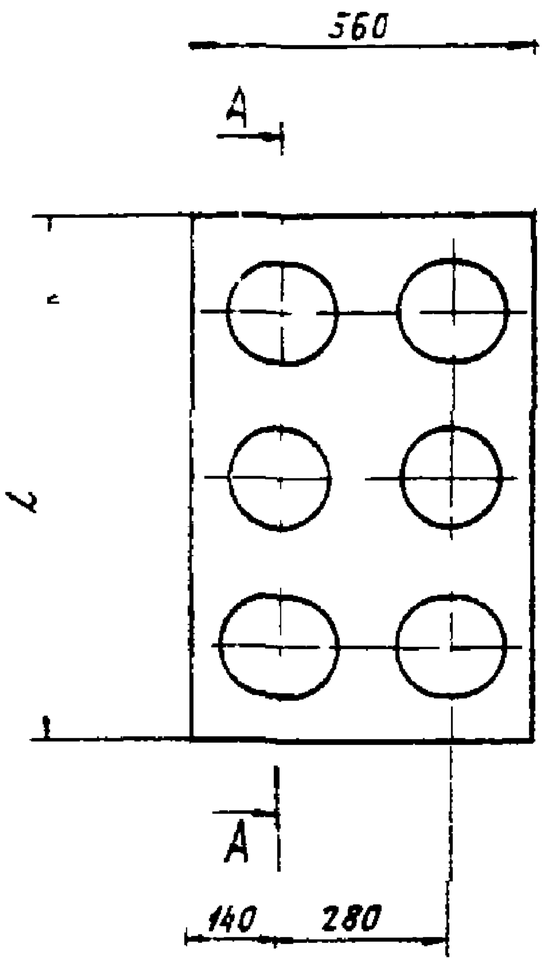

А-А

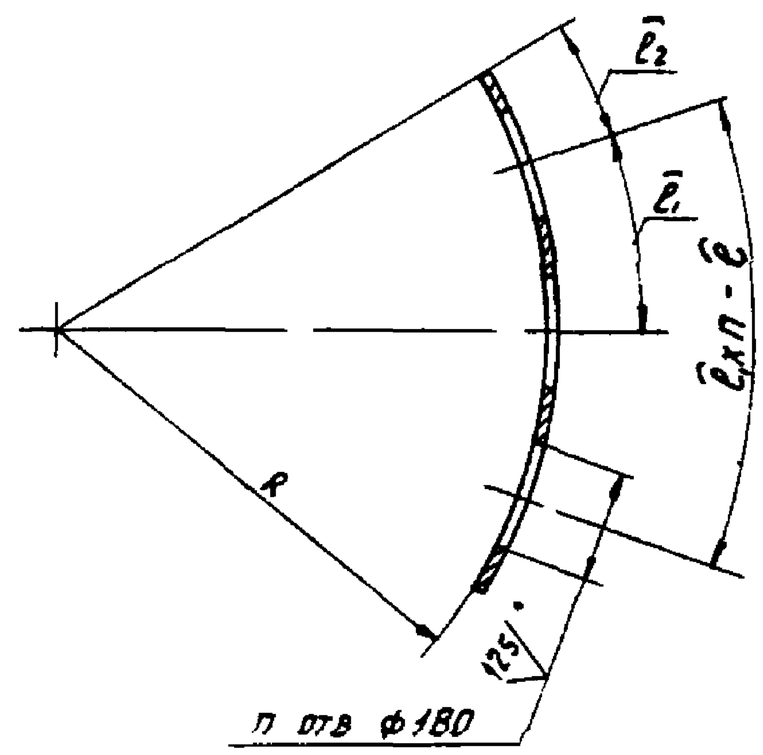

Обозначение	Размеры мм					Кол шт		Масса кг
	L	R	$\bar{\ell}$	$\bar{\ell}_1$	$\bar{\ell}_2$	n	n_1	
А2В065 005	835	800	560	280	164	6	2	39
-01	1040	900	780	260	165	8	3	71
-02	1325	1000	1020	255	188	10	4	61

Неуказанные предельные отклонения размеров H14, $h14 \pm \frac{t_2}{2}$

Изм Лист	N°докум	Подп	Дата	А2В065 005	
Разраб	Елисеева		V 86	Стенка	Лит И; Масса см табл; Масштаб —
Пров	Лейтес		V 86		Лист; Листов 1
Рук гр	Мерзлякова				
Гл спец	Ваннберг		V 86	Лист Б15 ГОСТ 19903 74 / 4 IV В Ст3 ГОСТ 16523 70	Госстрой СССР САНТЕХПРОЕКТ г Москва
Н.контр	Смоланская		IV 86		
Утв	Спивак		VI 86		

Копировал Логинова — Формат А3

Инв N°подл | Подп и дата | Взам инв N° | Инв N°дубл | Подп и дата

А2В065 006

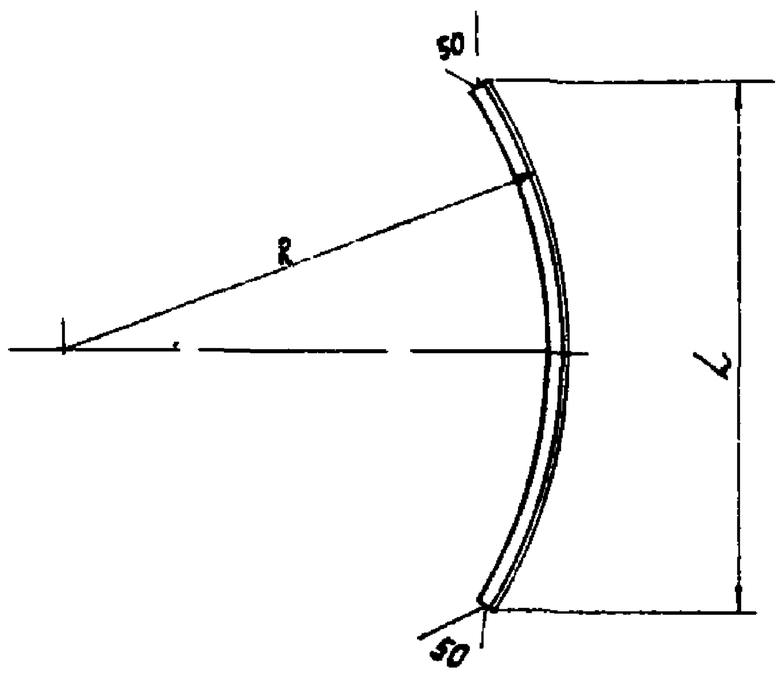

Обозначение	Размеры мм		Материал	Масса кг
	L	R		
А2В 065 006	800	800	Уголок $\frac{25\times25\times3\ Б\ ГОСТ8509\text{-}72}{ВСт3\ 1\ ГОСТ535\text{-}79}$	0,70
-01	1000	900	Уголок $\frac{28\times28\times3\ Б\ ГОСТ8509\text{-}72}{ВСт3\ 1\ ГОСТ535\text{-}79}$	0,96
-02	1285	1000		1,31

Неуказанные предельные отклонения размеров $h14, \pm\frac{t_2}{2}$

Изм Лист	N°докум	Подп	Дата	А2В065 006	
Разраб	Елисеева		V 86	Уголок	Лит И; Масса см табл; Масштаб —
Пров	Лейтес		V 86		Лист; Листов 1
Рук гр	Мерзлякова				
Гл спец	Ваннберг		V 86	См таблицу	Госстрой СССР САНТЕХПРОЕКТ г Москва
Н.контр	Смоланская		IV 86		
Утв	Спивак		VI 86		

Копировал Лоскова — Формат А4

Серия 5.904-37 Выпуск 2

Формат	Зона	Поз	Обозначение	Наименование	Кол	Примечание
				Документация		
А4			А2В 064 000Д	Коллектор горизонтальный проходной		
				Технические требования		
А2			А2В 066 000СБ	Сборочный чертеж		
				Сборочные единицы		
А4		1	А2В 064 030	Патрубок	8	
А4		2	А2В 065 010 01	Корпус	1	
				Детали		
А4		3	А2В 065 001	Шибер	1	

Изм Лист	N°докум	Подп	Дата	А2В066 000	
Разраб	Смоланская		V 86	Коллектор горизонтальный проходной ГП 8	Лит И; Лист; Листов 1
Пров	Лейтес		V 86		
Рук гр	Мерзлякова				Госстрой СССР САНТЕХПРОЕКТ г Москва
Н.контр	Фрайкин				
Утв	Спивак		VI 86		

Копировал Логинова — Формат А4

Инв N°подл | Подп и дата | Взам инв N° | Инв N°дубл | Подп и дата

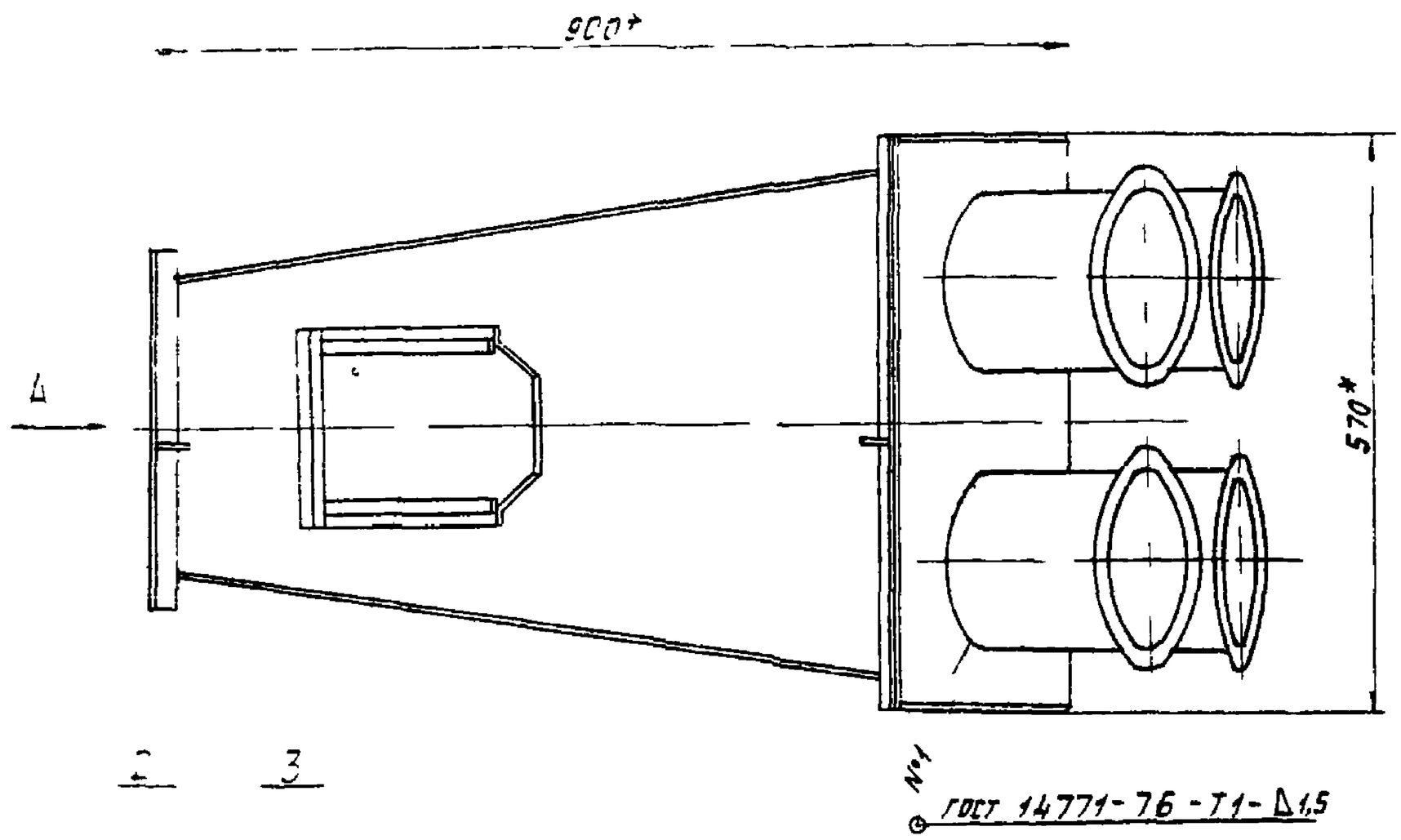

Вид Б

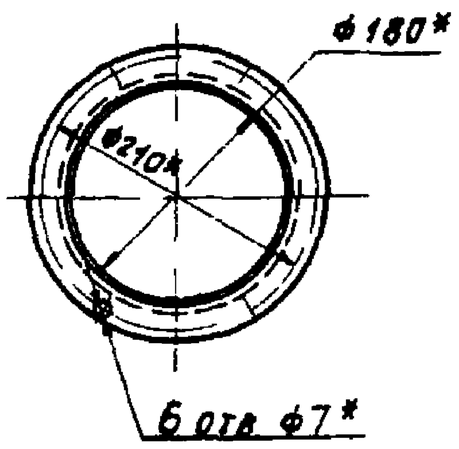

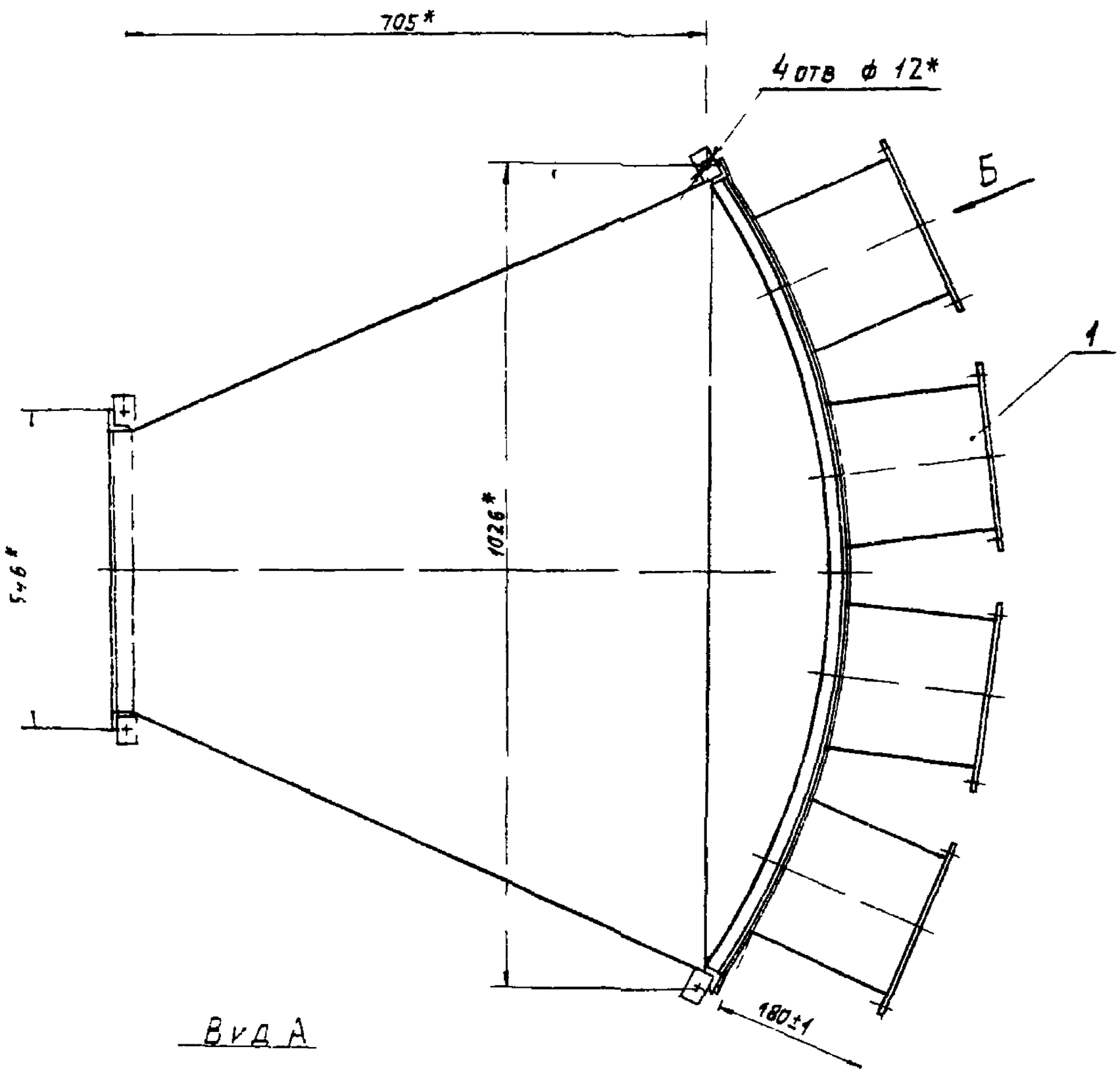

Вид А

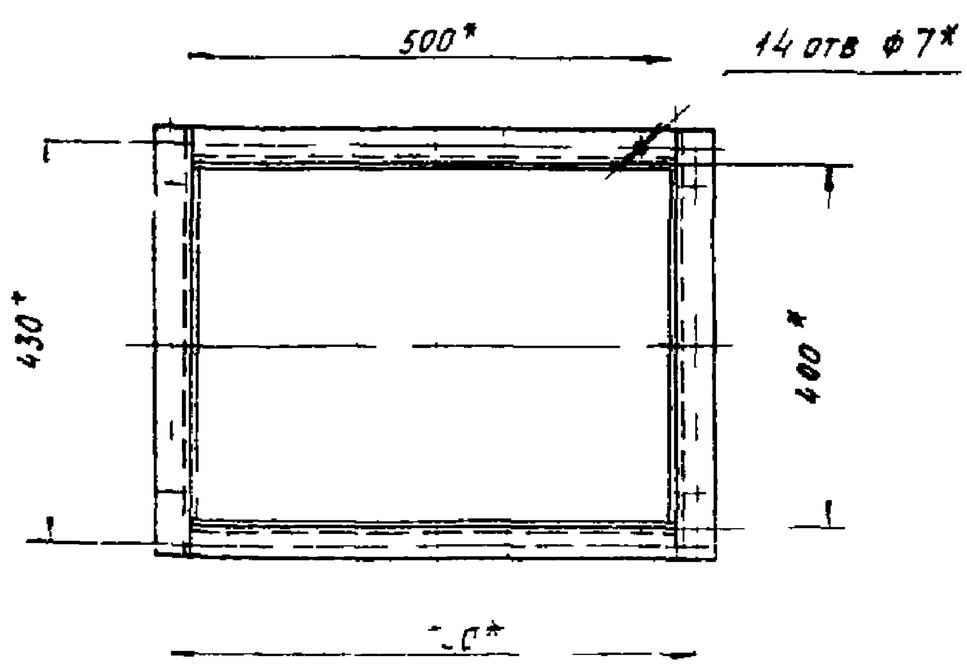

1 * Размеры для справок

2 Сварной шов №1 - проволока СВ 08 Г2С ГОСТ 2246-70
Защитная среда - двуокись углерода ГОСТ 8050-76

Изм	Лист	№ докум	Подп	Дата	А2В066 000СБ			
Разраб	Смоленская			IV 86	Коллектор горизонтальный проходной ГП 8	Лит	Масса	Масштаб
Пров	Лейтес			I 86		И	620	1:5
Рук гр	Мразлякова					Лист	Листов 1	
Н контр	Брайнберг					Госстрой СССР САНТЕХПРОЕКТ г. Москва		
Утв	Спивак							

Копировал Логинова

Формат А2

Серия 5.904-37 Выпуск 2

Инв № подл | Подп и дата | Взам инв №

А2В066 000СБ

А2В 068 005

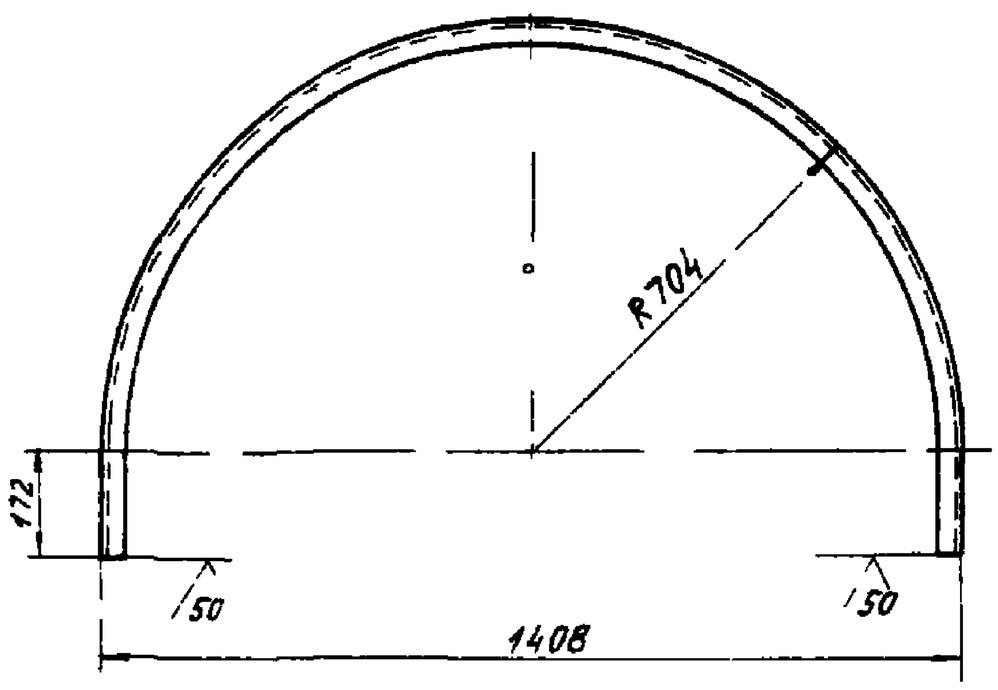

Неуказанные предельные отклонения размеров $h14$, $\pm\frac{t_2}{2}$

					А2В 068 006		
Изм	Лист	N докум	Подп	Дата	Уголок	Лит	Масса	Масштаб
Разраб	Смоленская					И	3,3	1:10
Пров	Лейтес					Лист	Листов 1
Рук гр	Мерзлякова						
Гл спец	Винберг				Уголок 28х28х3 Б ГОСТ 8509-72 / ВСт3 I ГОСТ 535-79	Госстрой СССР САНТЕХПРОЕКТ г Москва	
Н контр	Фрадкин						
Утв	Сливак						

Копировал Формат А4

А2В 068 005

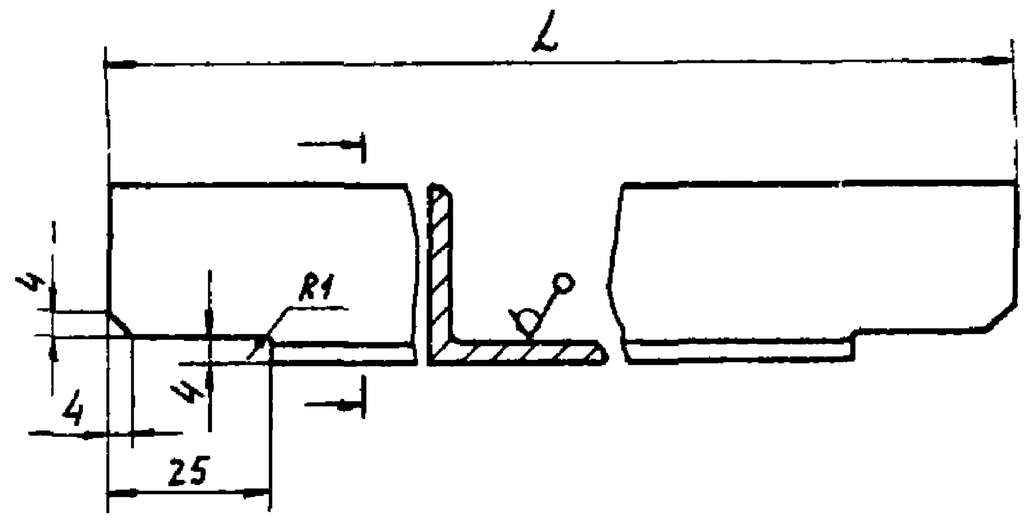

Обозначение	L, мм	Масса, кг
А2В 068 005	900	1,0
-01	1189	1,5

Неуказанные предельные отклонения размеров $h14$, $\pm\frac{t_2}{2}$

					А2В 068 005		
Изм	Лист	N докум	Подп	Дата	Уголок	Лит	Масса	Масштаб
Разраб	Смоленская					И	см табл	—
Пров	Лейтес					Лист	Листов 1
Рук гр	Мерзлякова						
Гл спец	Винберг				Уголок 28х28х3 Б ГОСТ 8509-72 / ВСт3 I ГОСТ 535-79	Госстрой СССР САНТЕХПРОЕКТ г Москва	
Н контр.	Фрадкин						
Утв.	Сливак						

Копировал Формат А

Серия 5.904-37 Выпуск 2

Формат	Зона	Поз	Обозначение	Наименование	Кол	Примечание
				Документация		
А4			А2В 064 000Д	Коллектор горизонтальный проходной		
				Технические требования		
А2			А2В 067 000 СБ	Сборочный чертеж		
				Сборочные единицы		
А4		1	А2В 064 030	Патрубок	10	
А4		2	А2В 065 010 - 02	Корпус	1	
				Детали		
А4		3	А2В 065 001	Шибер	1	

					А2В 067 000		
Изм	Лист	N докум	Подп	Дата	Коллектор горизонтальный проходной ГП 10	Лит	Лист	Листов
Разраб	Смоленская					И		1
Пров	Лейтес					Госстрой СССР САНТЕХПРОЕКТ г Москва	
Рук гр	Мерзлякова						
Н контр	Фрадкин						
Утв	Сливак						

Копировал Логинова Формат А4

Формат	Зона	Поз	Обозначение	Наименование	Кол	Примечание
				Документация		
А4			А2В 064 000Д	Коллектор горизонтальный проходной		
				Технические требования		
А2			А2В 068 000 СБ	Сборочный чертеж		
				Сборочные единицы		
А4		1	А2В 068 010	Полусфера	1	
А4		2	А2В 068 030	Патрубок	1	
				Детали		
А4		4	А2В 065 001-01	Шибер	1	
А4		5	А2В 068 001	Прокладка	2	
А4		6	А2В 068 002	Прокладка	2	
				Стандартные изделия		
		7		Болт М6х25 36 ГОСТ 7798-70	34	
		8		Гайка М6 4 ГОСТ 5915-70	34	
		9		Шайба 6 02 ГОСТ 11371-78	34	

					А2В 068 000		
Изм	Лист	N докум	Подп	Дата	Коллектор горизонтальный проходной ГП-12	Лит	Лист	Листов
Разраб	Смоленская					И		1
Пров	Лейтес					Госстрой СССР САНТЕХПРОЕКТ г Москва	
Рук. гр	Мерзлякова						
Н. контр	Фрадкин						
Утв.	Сливак						

Копировал Логинова Формат А4

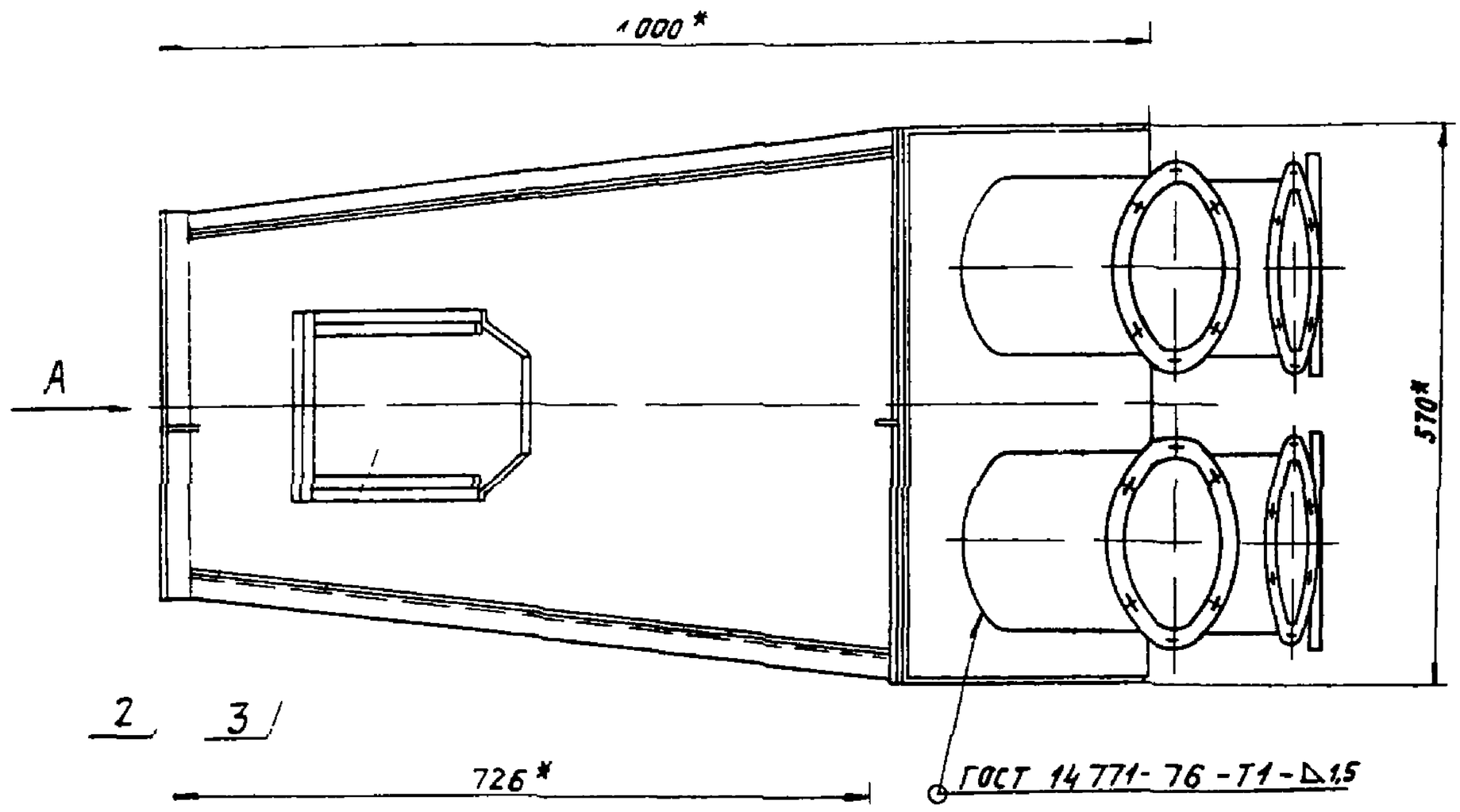

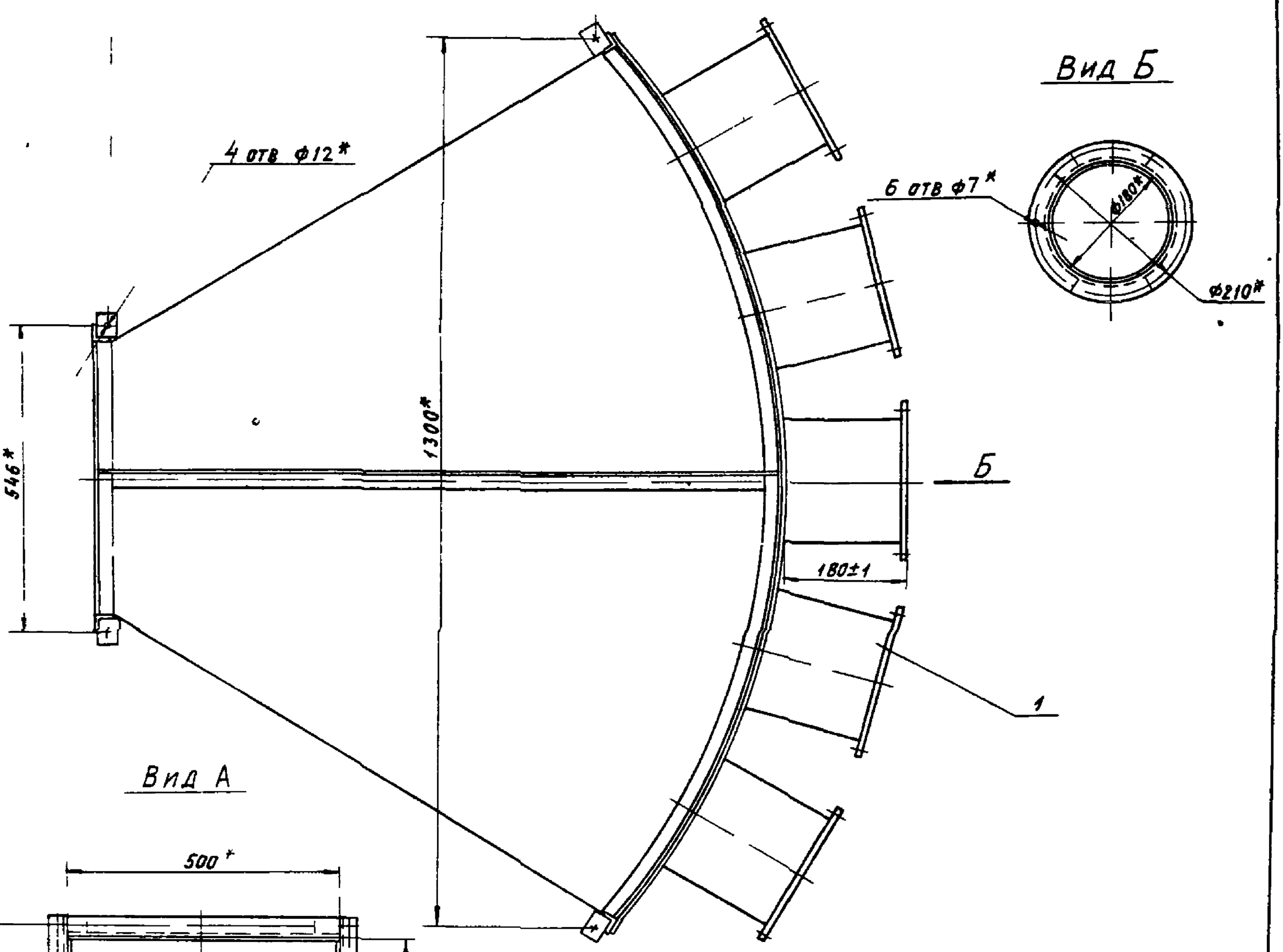

* Размеры для справок

Изм	Лист	N докум	Подп	Дата	А2В 067 000СБ		
Разраб		Моранская			Коллектор горизонтальный проходной ГП-10	Лит	Масса	Масштаб
Пров		Лейтес				И	78,5	1:5
Рук гр		Мерлякова				Лист	Листов 1	
Гл спец		Шберг				Госстрой СССР САНТЕХПРОЕКТ г Москва		
Н контр		Фридман						
Утв		Спивак						

Копировал Логинова

Формат А2

Серия 5.904-37 Выпуск 2

Подп и дата | Инв N дубл | Взам инв N | Подп и дата

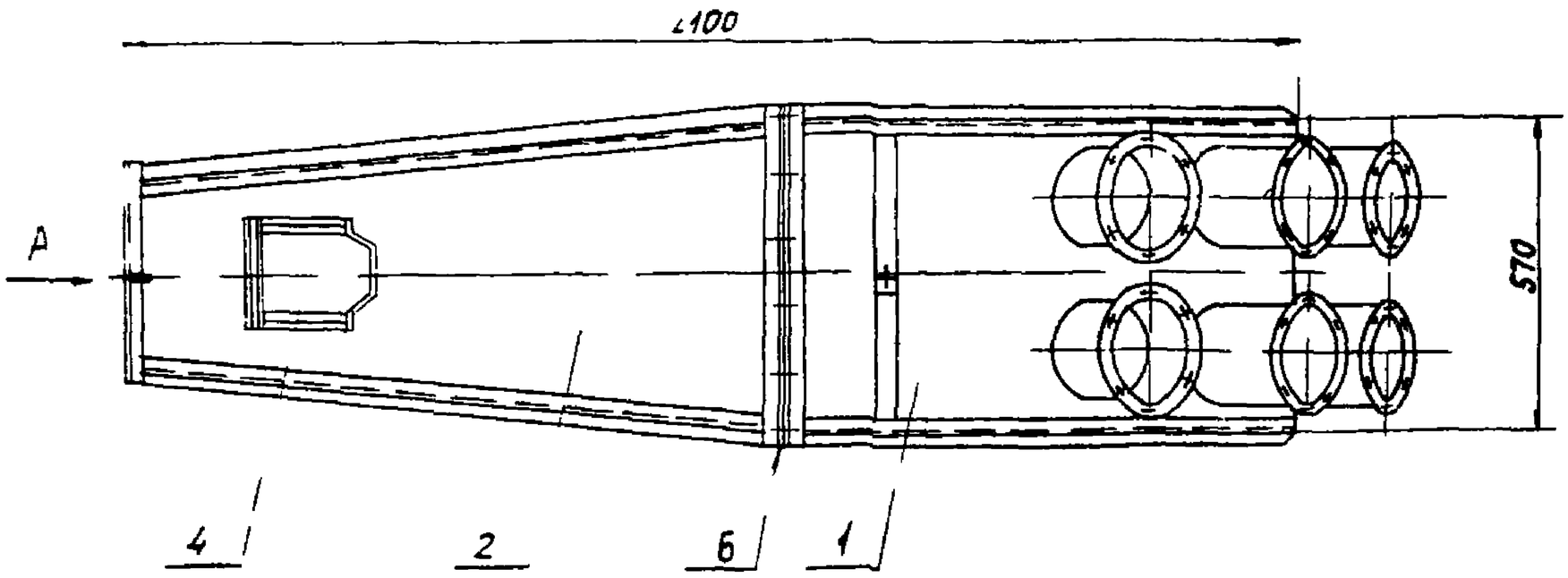

Вид В
М1:5

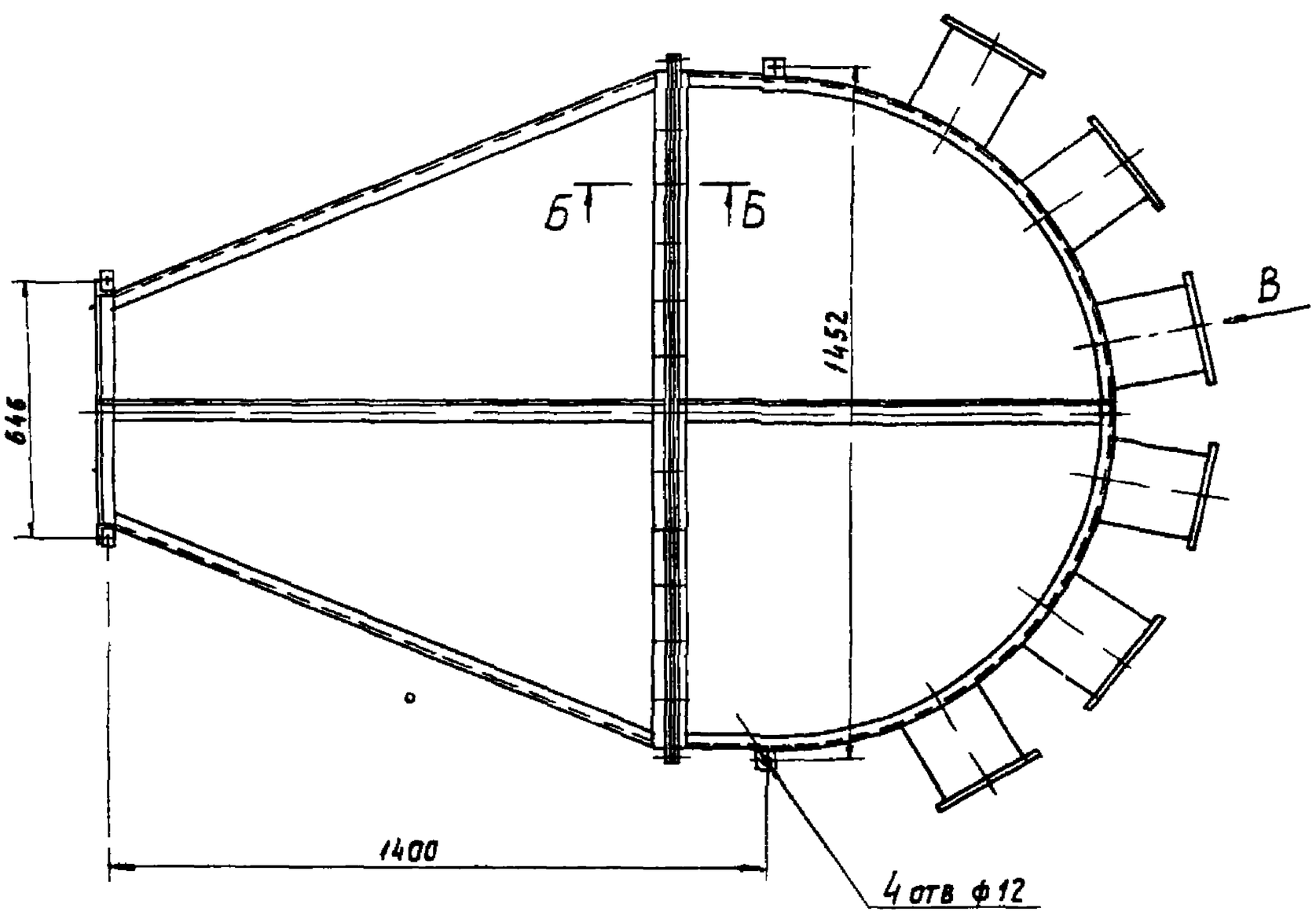

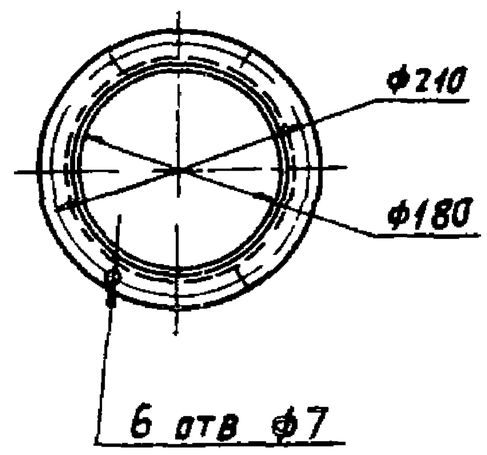

Б-Б
М1:1

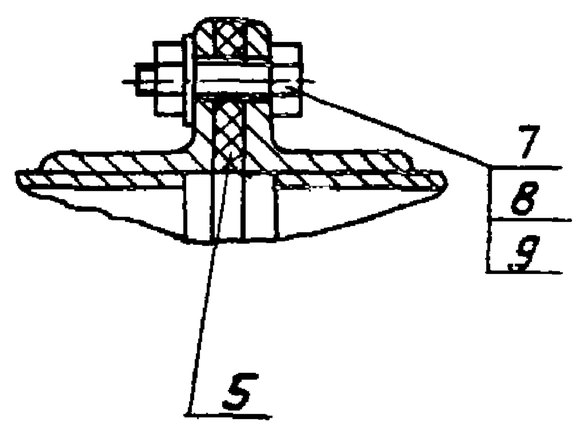

Вид А
М1:5

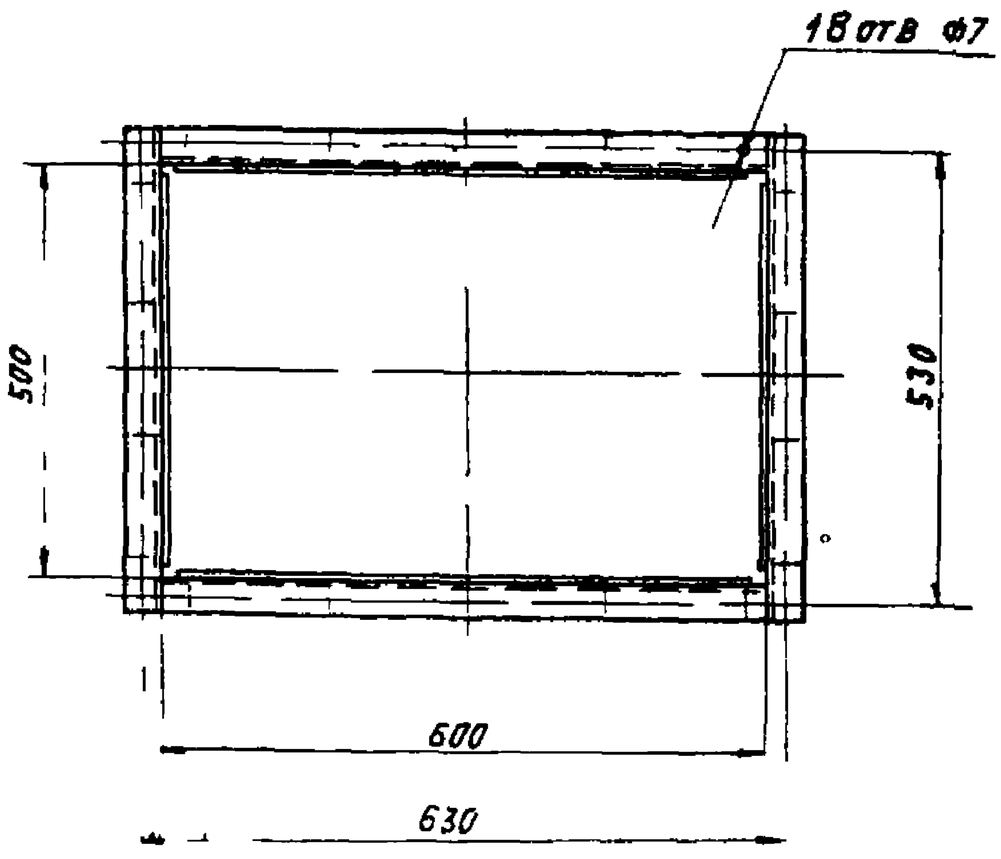

Размеры для справок

					А2В 068 000СБ			
Изм	Лист	№ докум.	Подп.	Дата	Коллектор горизонтальный проходной ГП-12	Лит.	Масса	Масштаб
Разраб.		Смолянская		11-86		И	155	1:10
Пров.		Лейтес		V 86		Лист	Листов 1	
Рук. гр.		Мерзлякова				Госстрой СССР САНТЕХПРОЕКТ г. Москва		
Гл. спец.		Вайнберг		V 86				
Н. контр.		Фрадкин		06.86				
Утв.		Спивак		06.86				

Копировал Логинова

Формат А2

Серия 5.904-37 Выпуск 2

Инв. № подл. | Подп. и дата | Взам. инв. № | Инв. № дубл. | Подп. и дата

А2В068 001

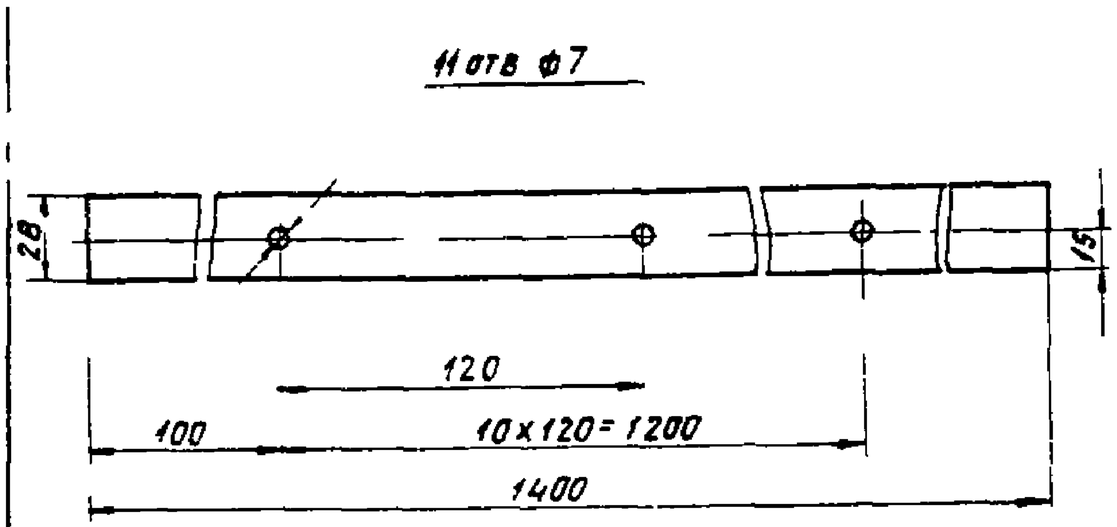

Неуказанные предельные отклонения размеров $\pm\frac{t2}{2}$

Изм	Лист	N°докум	Подп	Дата	А2В068 001		
Разраб	Елисеева			11.86	Прокладка	Лит И	Масса 0,21	Масштаб 1:2
Пров	Лейтес			V.86		Лист	Листов 1
Рук груп	Мезлякова						
Гл спец	Вайнберг				Паронит ПОН-3 ГОСТ 481-80	Госстрой СССР САНТЕХПРОЕКТ г Москва
Н контр	Смолянская			IV.86		
Утв	Сливак					

Копировал Логинова Формат А4

А2В068 002

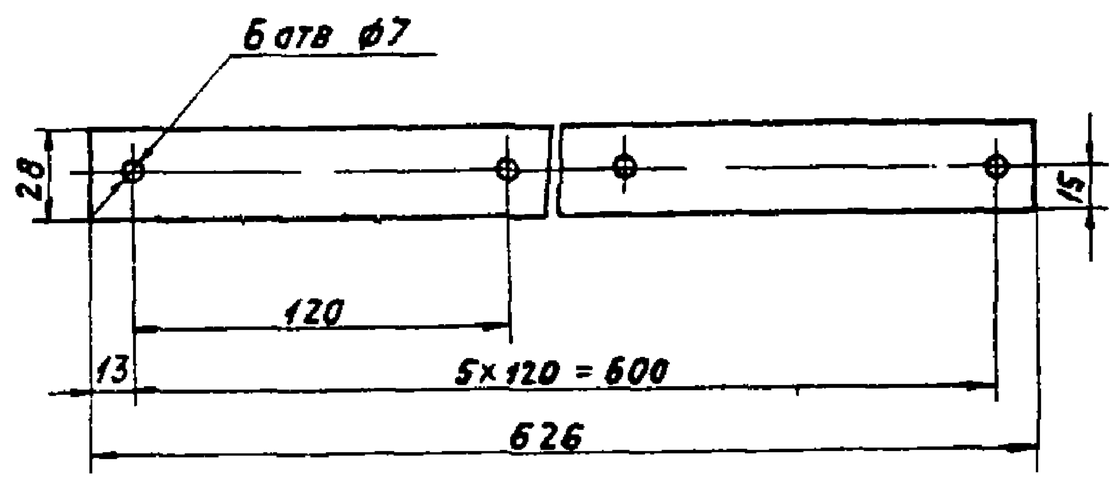

Неуказанные предельные отклонения размеров $\pm\frac{t2}{2}$

Изм	Лист	N°докум	Подп	Дата	А2В068 002		
Разраб	Елисеева			IV.86	Прокладка	Лит И	Масса 0,09	Масштаб 1:2
Пров	Лейтес			V.86		Лист	Листов 1
Рук груп	Мезлякова						
Гл спец	Вайнберг				Паронит ПОН-3 ГОСТ 481-80	Госстрой СССР САНТЕХПРОЕКТ г Москва
Н контр	Смолянская			IV.86		
Утв	Сливак					

Копировал Логинова Формат А4

А2В068 008

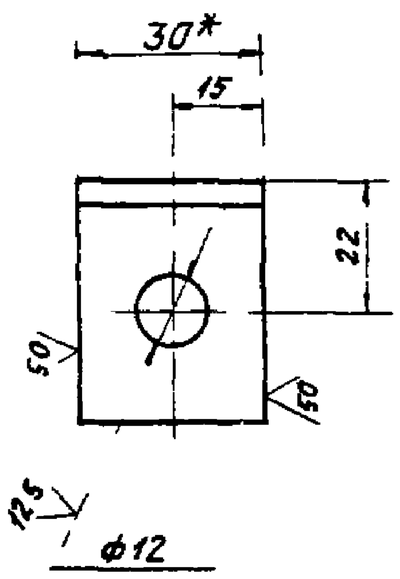

1 *Размер для справок

2 Н14, $\pm\frac{t2}{2}$

Изм	Лист	N°докум	Подп	Дата	А2В068 008		
Разраб	Мельникова			V.86	Уголок	Лит И	Масса 0,07	Масштаб 1:1
Пров	Лейтес			V.86		Лист	Листов 1
Рук гр							
Гл спец					Уголок 28×28×3 Б ГОСТ 8509-72 / ВСт3 ГОСТ 535-79	Госстрой СССР САНТЕХПРОЕКТ г Москва
Н контр				IV.86		
Утв						

Копировал Логинова Формат А4

Серия 5.904-37 Выпуск 2

Формат	Зона	Поз	Обозначение	Наименование	Кол	Примечание
				Документация		
А2			А2В 068 010 СБ	Сборочный чертеж		
				Сборочные единицы		
А4		1	А2В 064 030	Патрубок	12	
А4		2	А2В 068 020	Фланец	1	
				Детали		
А4		3	А2В 068 003	Стенка	1	
		4	-01	Стенка	1	
А4		5	А2В 068 004	Стенка	1	
А4		6	А2В 068 005	Уголок	2	
А4		7	А2В 068 006	Уголок	2	
А4		8	А2В 068 007	Полоса		
				Полоса 4×40 Б ГОСТ 103-76 / ВСт3-I ГОСТ 535-79		
				L=512-1 75	2	0,64 кг
А4		9	А2В 068 008	Уголок	2	

Изм	Лист	N°докум	Подп	Дата	А2В068 010		
Разраб	Смолянская			V.86	Полусфера	Лит И	Лист	Листов 1
Пров	Лейтес			V.86			
Рук гр	Мезлякова					Госстрой СССР САНТЕХПРОЕКТ г. Москва	
Н контр	Сравкин			V.86			
Утв	Сливак						

Копировал Логинова Формат А4

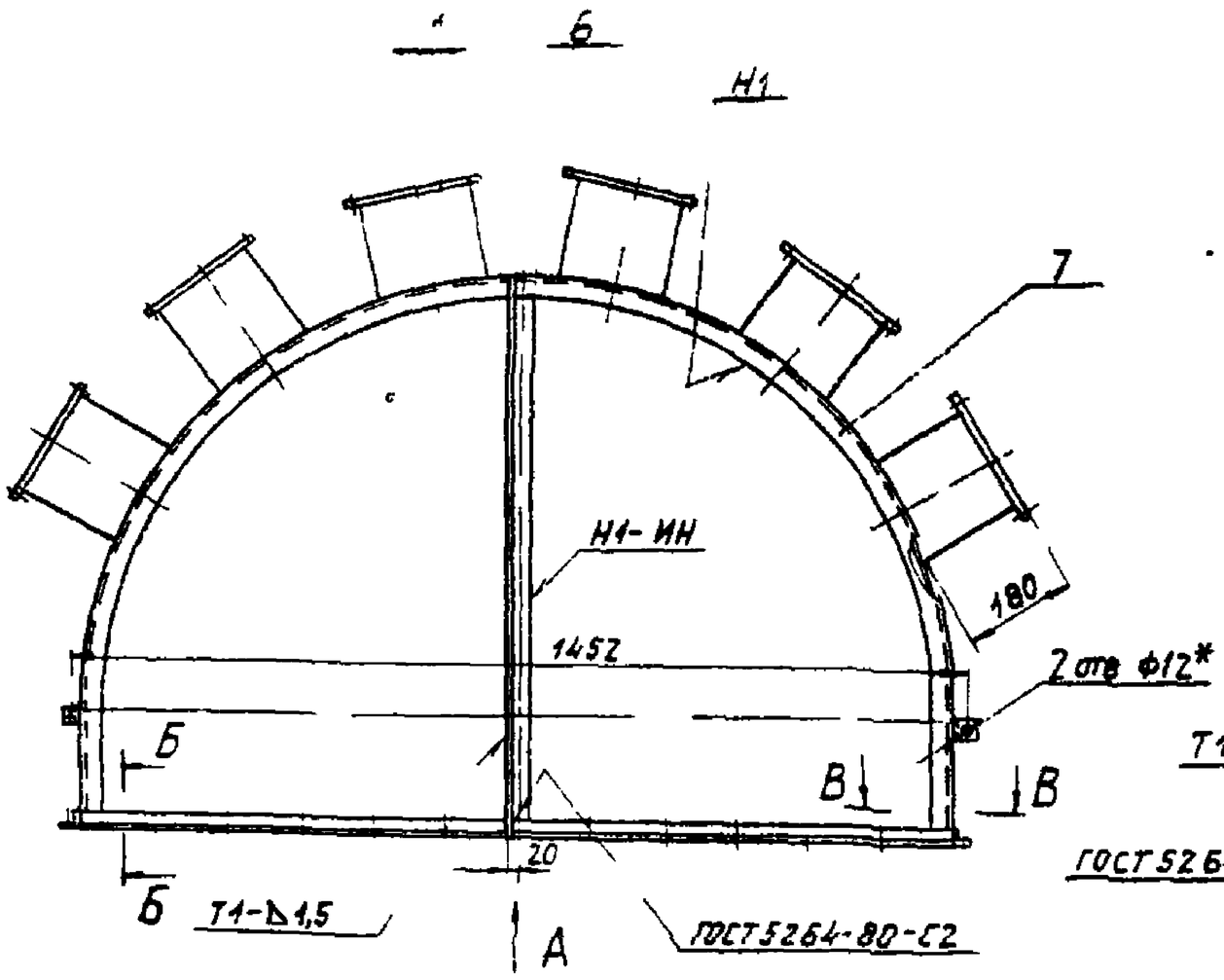

Вид А

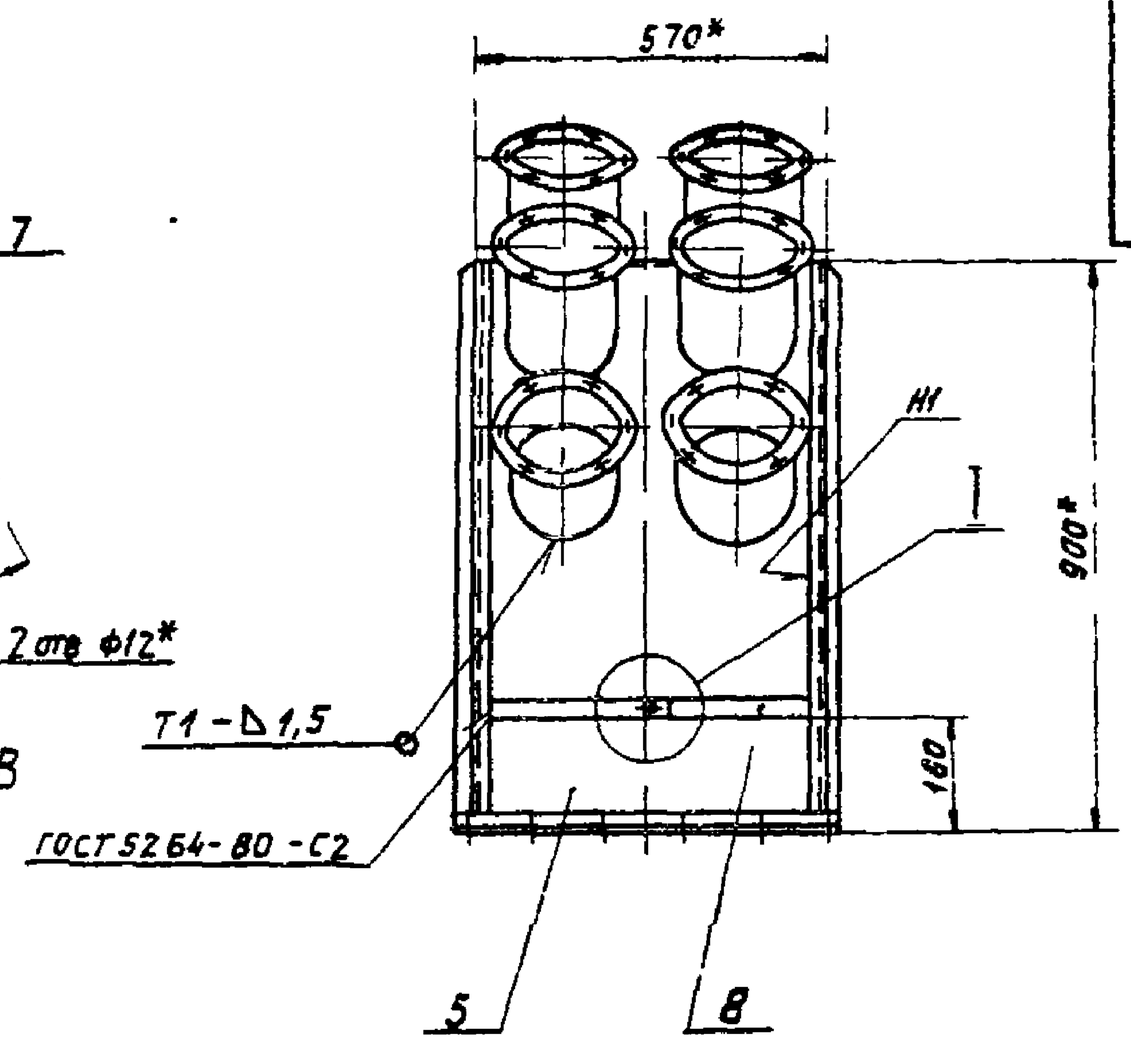

I
М12

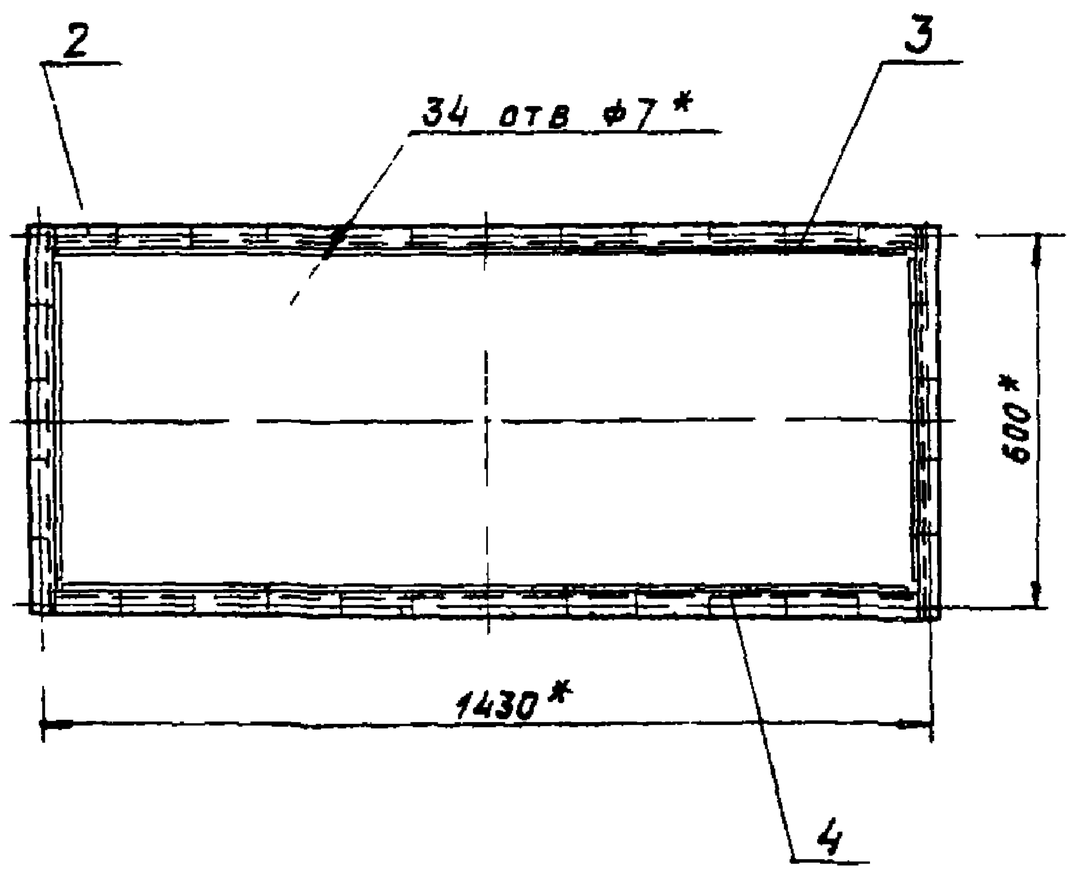

Б-Б
М11

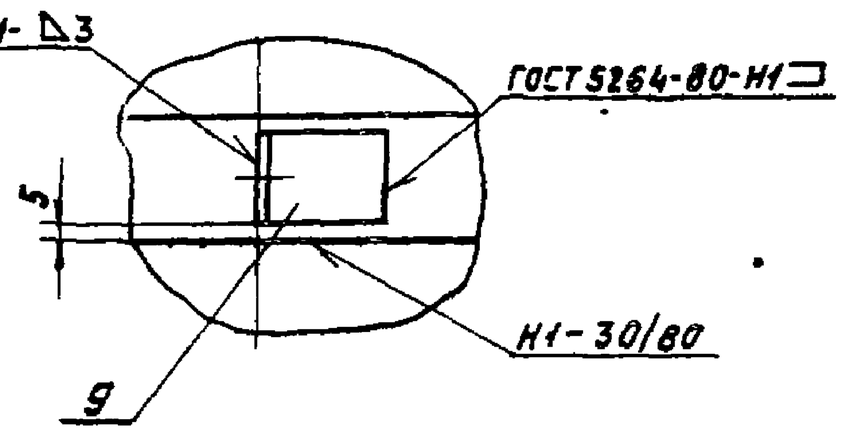

В-В
М12

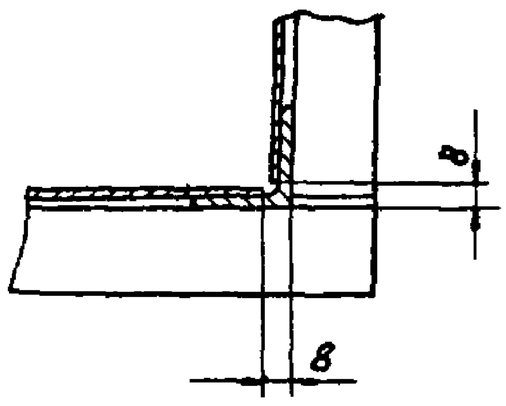

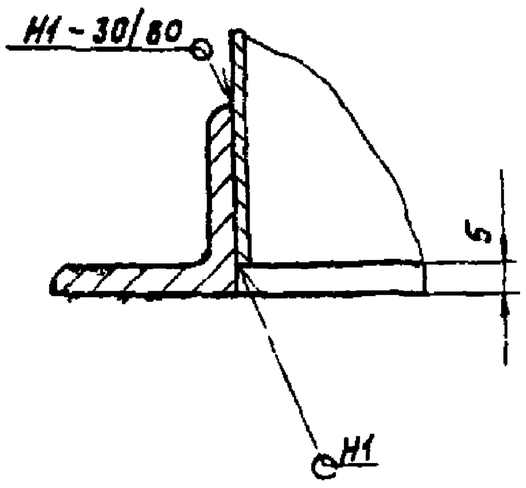

1* Размеры для справок

2 $\pm \frac{t_2}{2}$

3 Сварные швы Н1, Т1 по ГОСТ 14771-76, кроме швов, указанных на чертеже. Проволока Св-08Г2С ГОСТ 2246-70. Защитная среда — двуокись углерода ГОСТ 8050-76.

Изм	Лист	№ докум	Подп	Дата	А2В068 010СБ		
Разраб	Смокянская			IV 86	Полусфера	Лит	Масса	Масштаб
Пров	Лейтес			V 86		41	78,6	1:10
Рук.груп	Мерзлякова					Лист	Листов 7
Гл.спец	Вайнберг			V 86		Госстрой СССР САНТЕХПРОЕКТ г. Москва	
Н.контр	Фрадкин			V 86			
Утв	Спивак			V 86			

Копировал Логинова

Формат А2

Серия 5.904-37 Выпуск 2

Инв № подл | Подп и дата | Взам инв № | Инв № дубл | Подп и дата

Поз.	Кол.	Обозначение	Наименование	Кол.	Примечание
			Документация		
БЧ		А2В 068 020	Сборочный чертеж		
			Детали		
БЧ	1	А2В 068 011	Уголок		
			Уголок 28х28х3 БГОСТ 8509-72 / ВСт3 I ГОСТ 535-79		
			ℓ = 1456-3,1	2	1,86 кг
БЧ	2	А2В 068 012	Уголок		
			Уголок 28х28х3 БГОСТ 8509-72 / ВСт3-I ГОСТ 535-79		
			ℓ = 570-1,75	2	0,73 кг

Инв. № подл. | Подп. и дата | Взам. инв. № | Инв. № дубл. | Подп. и дата

А2В 068 020

Изм.	Лист	№ докум.	Подп.	Дата
Разраб.	Смолянская			I 86
Пров.	Лейтес			V 86
Рук. гр.	Мерзлякова			
Н. контр.	Фрадкин			V 86
Утв.	Сливак			V 86

Флянец

Лит. | Лист | Листов

Госстрой СССР САНТЕХПРОЕКТ г. Москва

Копировал Логинова — Формат А2

А2В 068 020

1 * Размер для справок

2 $h14, \pm \frac{t_2}{2}$

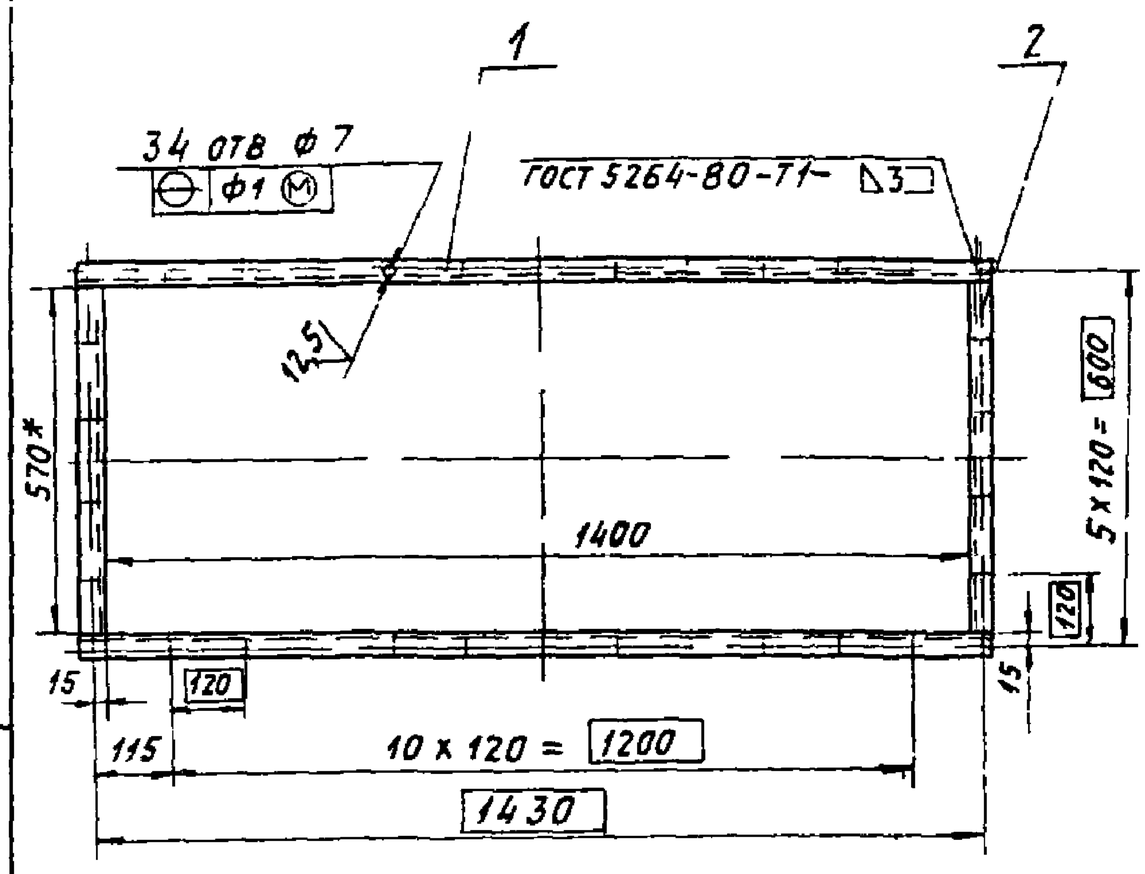

Изм.	Лист	№ докум.	Подп.	Дата
Разраб.	Смолянская			IV 86
Пров.	Лейтес			V 86
Рук. гр.	Мерзлякова			
Гл. спец.	Ваинберг			V 86
Н. контр.	Фрадкин			V 86
Утв.	Сливак			V 86

А2В 068 020СБ

Флянец

Лит.	Масса	Масштаб
И	5,18	1:10

Лист | Листов 1

Госстрой СССР САНТЕХПРОЕКТ г. Москва

Копировал Логинова — Формат А4

Серия 5.904-37 Выпуск 2

А2В 068 003

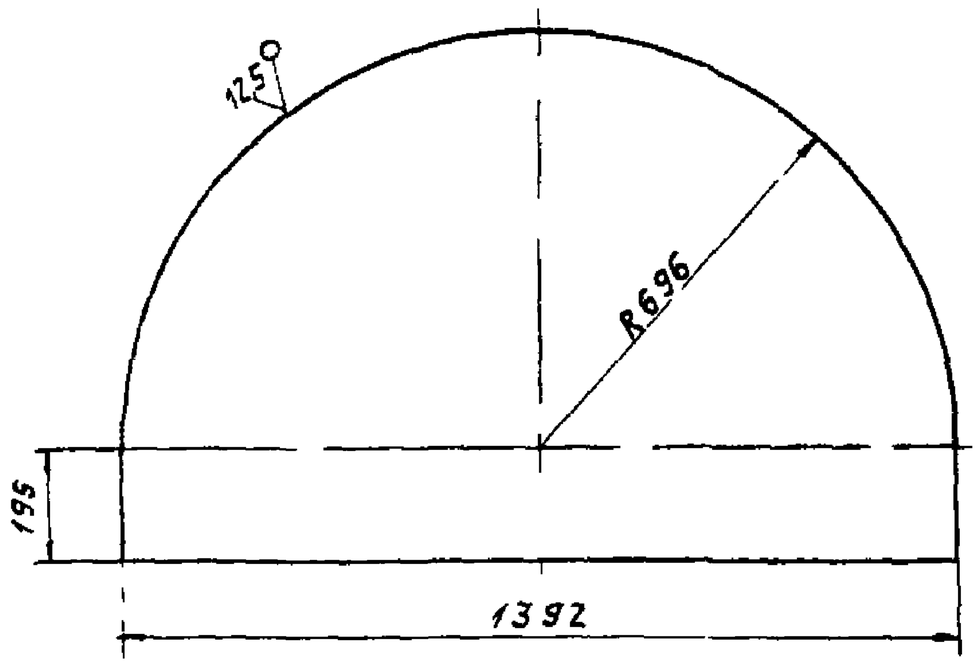

Обозначение	S*, мм	Масса, кг
А2В 068 003	1,5	10,6
-01	3	21,2

1 * Размер для справок

2 $h14, \pm \frac{t_2}{2}$

Изм.	Лист	№ докум.	Подп.	Дата
Разраб.	Смолянская			IV 86
Пров.	Лейтес			V 86
Рук. гр.	Мерзлякова			
Гл. спец.	Ваинберг			V 86
Н. контр.	Фрадкин			V 86
Утв.	Сливак			V 86

А2В 068 003

Стенка

Лит.	Масса	Масштаб
И	См. табл.	1:10

Лист | Листов 1

Лист Б С* ГОСТ 19903-74 / 4-IV ВСт3ГОСТ 16523-70

Госстрой СССР САНТЕХПРОЕКТ г. Москва

Копировал Логинова — Формат А4

А2В 068 004

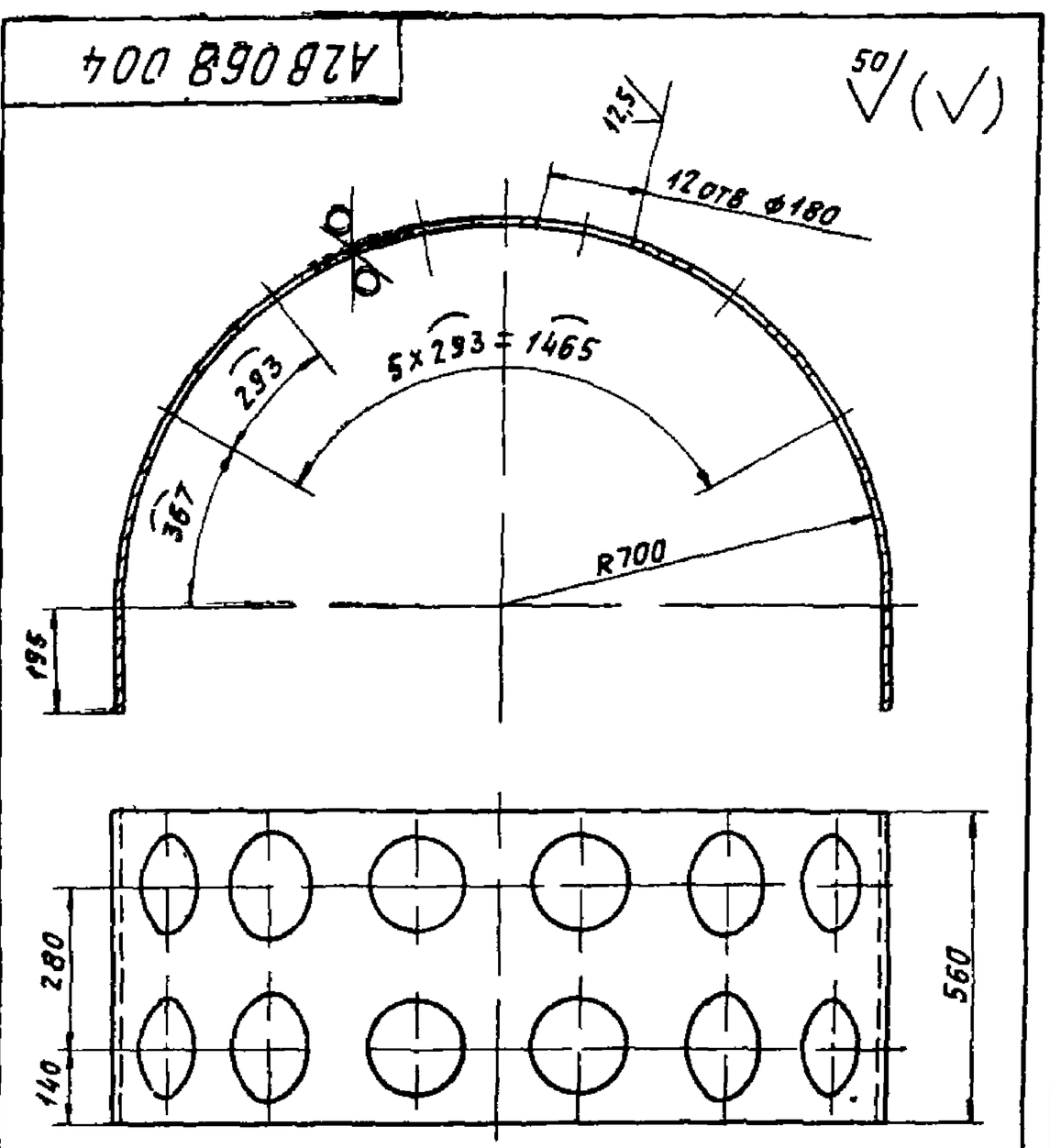

Неуказанные предельные отклонения размеров $H14, h14, \pm \frac{t_2}{2}$

Изм.	Лист	№ докум.	Подп.	Дата
Разраб.	Смолянская			V 86
Пров.	Лейтес			V 86
Рук. гр.	Мерзлякова			
Гл. спец.	Ваинберг			V 86
Н. контр.	Фрадкин			V 86
Утв.	Сливак			V 86

А2В 068 004

Стенка

Лит.	Масса	Масштаб
И	13,2	1:10

Лист | Листов 1

Лист Б1,5 ГОСТ 19903-74 / 4-IV ВСт3ГОСТ 16523-70

Госстрой СССР САНТЕХПРОЕКТ г. Москва

Копировал Логинова — Формат А4

А2В068 011

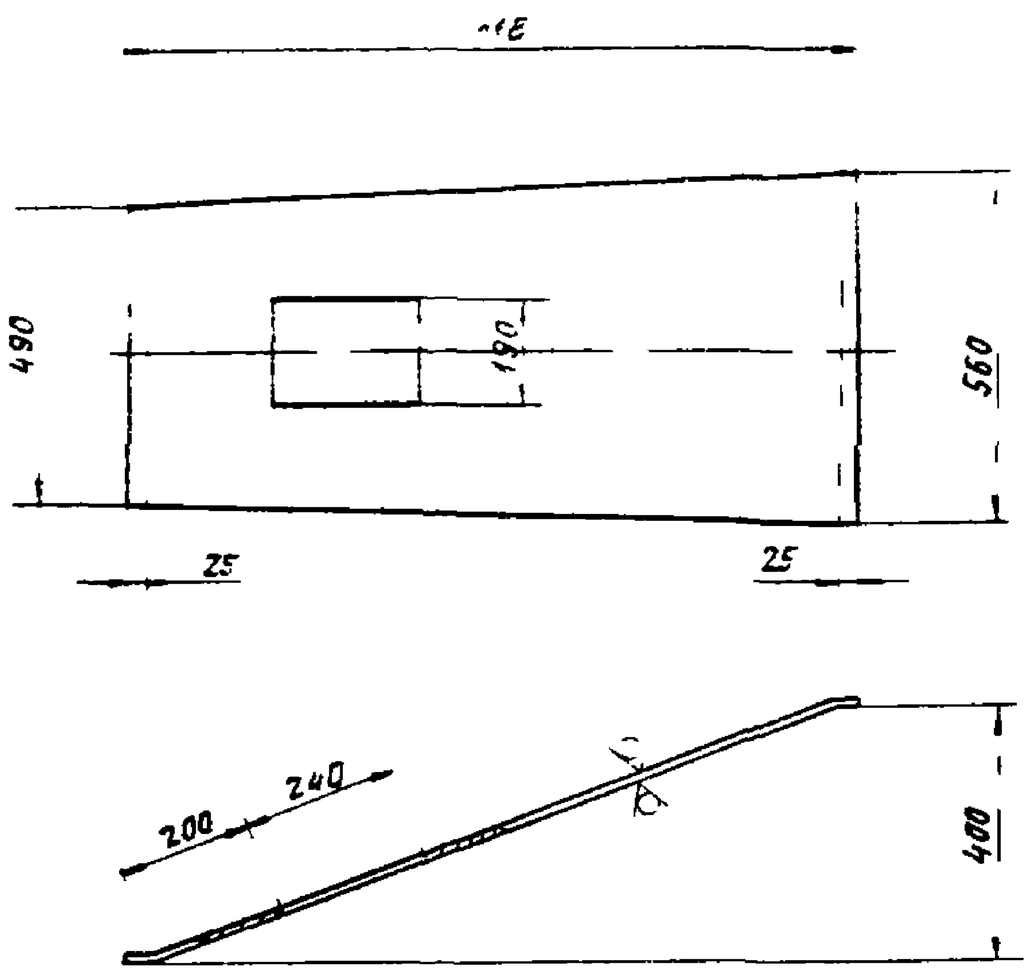

Неуказанные предельные отклонения размеров $H14$ $h14$ $\pm\frac{t2}{2}$

Изм	Лист	N докум.	Подп.	Дата	А2В068 011		
Разраб.	Елисеева			IV 86	Стенка	Лит.	Масса	Масштаб
Пров.	Лейтес			V 86		И	7,2	1:10
Рук. гр.	Мерзлякова					Лист	Листов 1
Гл. спец.	Вайнберг			V 86		Госстрой СССР САНТЕХПРОЕКТ г. Москва
Н. контр.	Смоланская			V 86	Лист Б1,5 ГОСТ 19903-74 / 4 IV-В Ст3 ГОСТ 16523-70	
Утв.	Спивак					

Копировал Огинова — Формат А4

А2В068 012

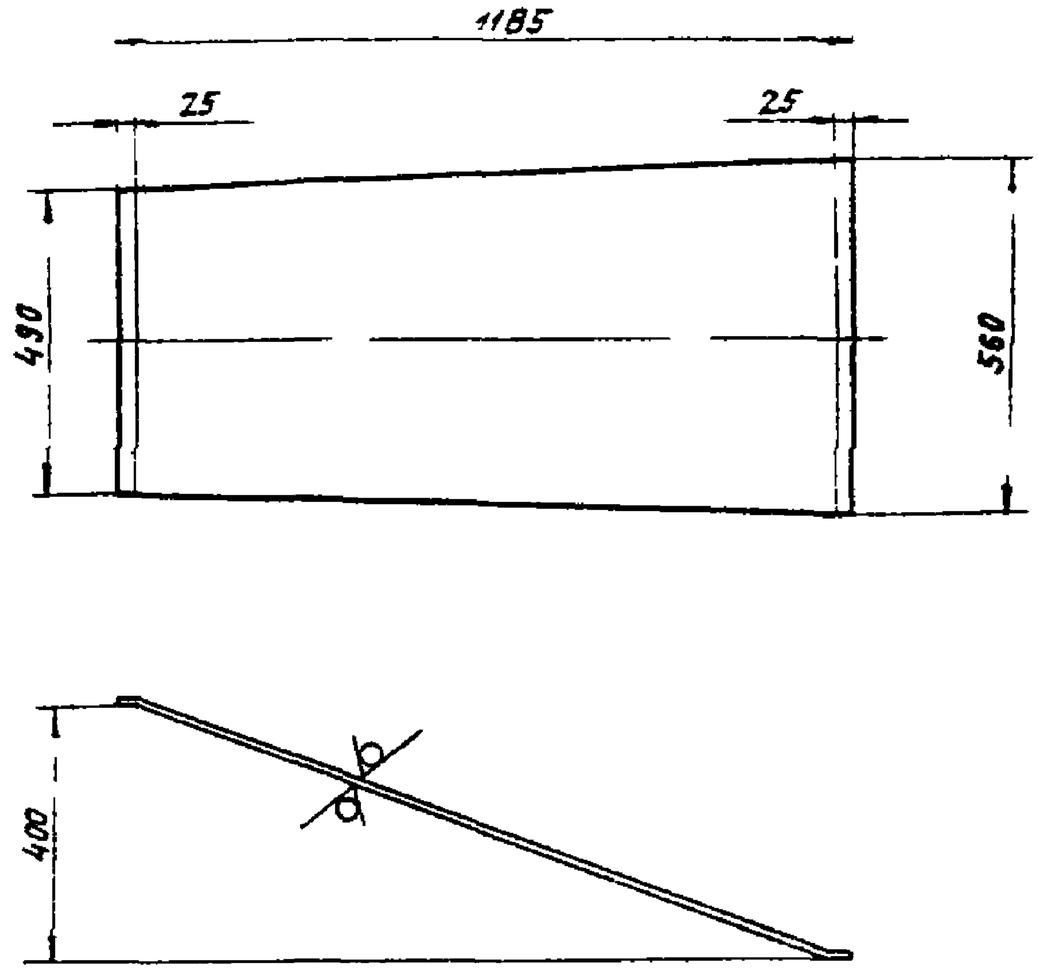

Неуказанные предельные отклонения размеров $h14$, $\pm\frac{t2}{2}$

Изм	Лист	N докум.	Подп.	Дата	А2В068 012		
Разраб.	Елисеева			IV 86	Стенка	Лит.	Масса	Масштаб
Пров.	Лейтес			V 86		И	77	1:10
Рук. гр.	Мерзлякова					Лист	Листов 1
Гл. спец.	Вайнберг			V 86		Госстрой СССР САНТЕХПРОЕКТ г. Москва
Н. контр.	Смоланская			V 86	Лист Б1,5 ГОСТ 19903-74 / 4 IV-В Ст3 ГОСТ 16523-70	
Утв.	Спивак					

Копировал Логинова — Формат А4

А2В068 013

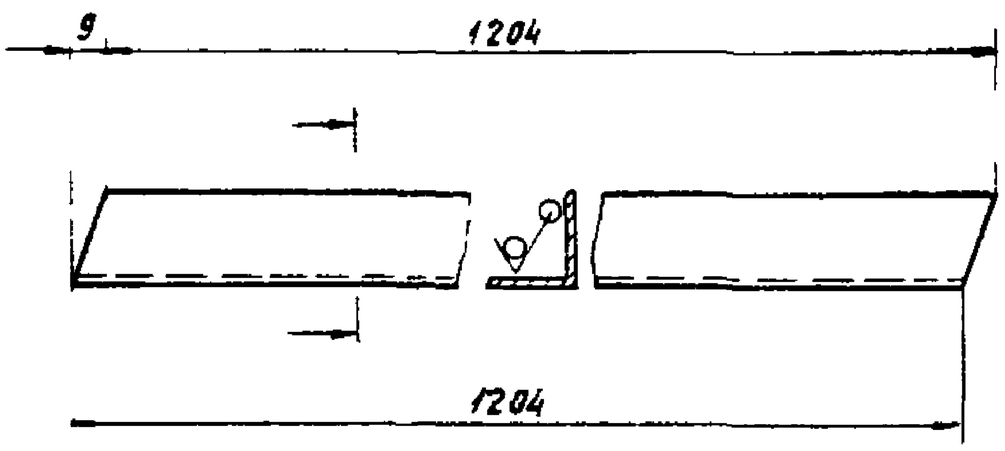

Серия 5.904-37 Выпуск 2

Неуказанные предельные отклонения размеров $h14$, $\pm\frac{t2}{2}$

Изм	Лист	N докум.	Подп.	Дата	А2В068 013		
Разраб.	Елисеева			IV 86	Уголок	Лит.	Масса	Масштаб
Пров.	Лейтес			V 86		И	1,5	1:2
Рук. гр.	Мерзлякова					Лист	Листов 1
Гл. спец.	Вайнберг			V 86		Госстрой СССР САНТЕХПРОЕКТ г. Москва
Н. контр.	Смоланская			V 86	Уголок 28×28×3-Б1 ОСТ 8 509.72 / 8 Ст3 I ГОСТ 535-79	
Утв.	Спивак					

Копировал Огинова — Формат А4

Формат	Зона	Поз.	Обозначение	Наименование	Кол.	Примечание
				Документация		
А2			А2В068 030СБ	Сборочный чертеж		
				Сборочные единицы		
А4		1	А2В064 030-04	Фланец	1	
А4		2	А2В068 020	Фланец	1	
				Детали		
А4		3	А2В064 008	Опора	2	
А4		4	А2В064 009	Направляющая шибера	3	
А4		6	А2В068 011	Стенка	1	
А4		7	А2В068 012	Стенка	1	
А4		8	А2В068 013	Уголок	4	
А4		5	А2В068 005-01	Уголок	2	
А3		9	А2В068 015	Стенка	1	
А3		10	А2В068 015-01	Стенка	1	

А2В068 030

Изм	Лист	N докум.	Подп.	Дата	Патрубок		
Разраб.	Елисеева			IV 86		Лит.	Лист	Листов
Пров.	Лейтес			V 86		И		1
Рук. груп.	Мерзлякова					Госстрой СССР САНТЕХПРОЕКТ г. Москва
Н. контр.	Смоланская			V 86		
Утв.	Спивак					

Копировал Логинова — Формат А4

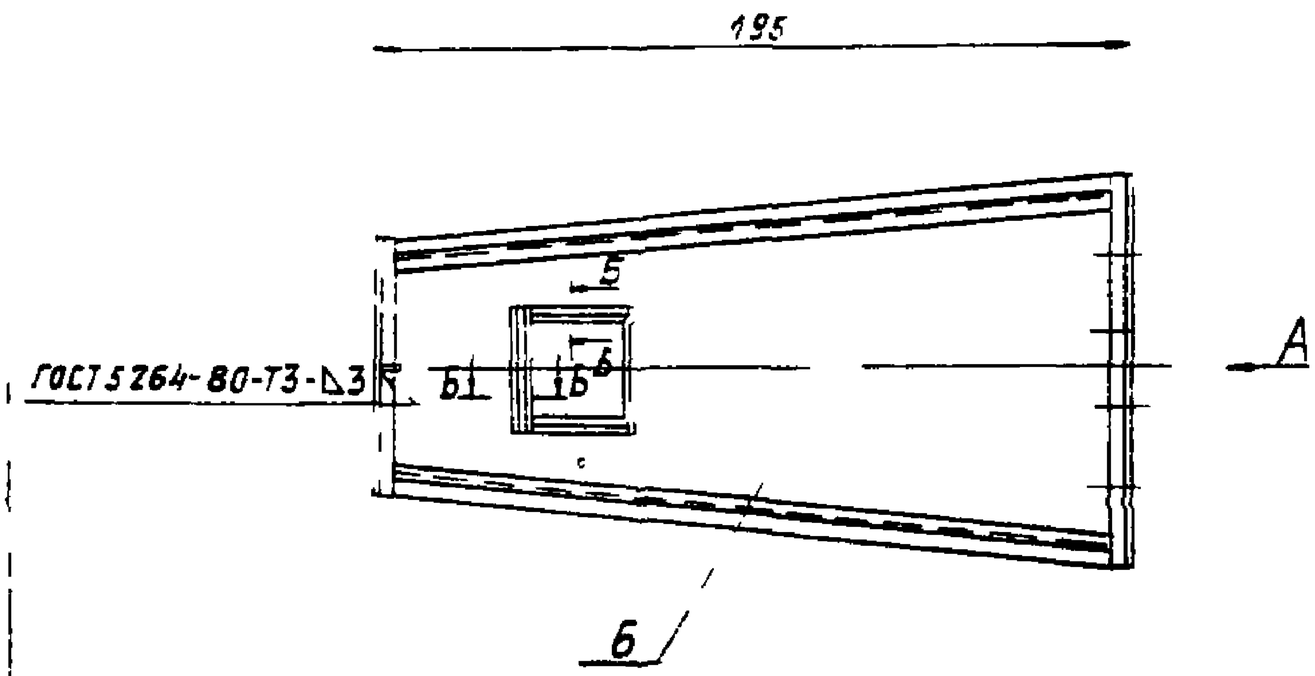

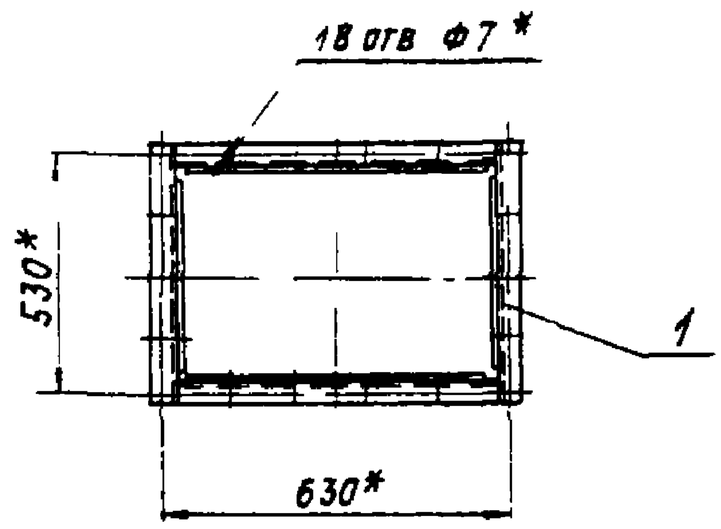

Б-Б
М2 1

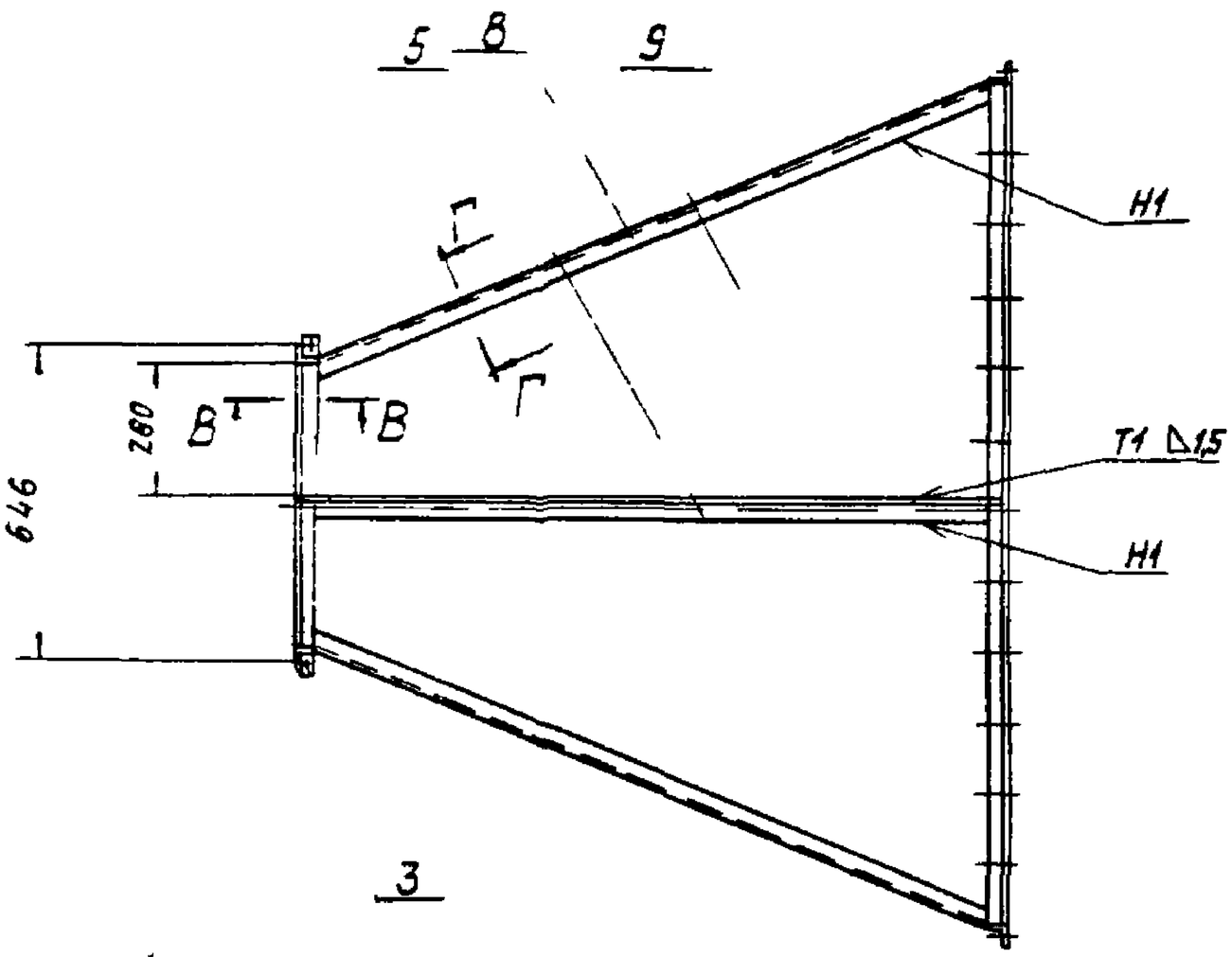

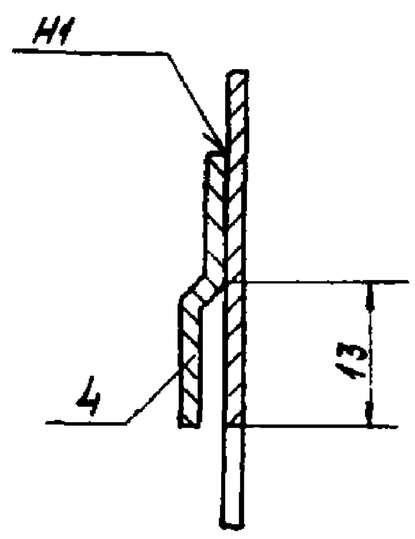

В-В
М1 1

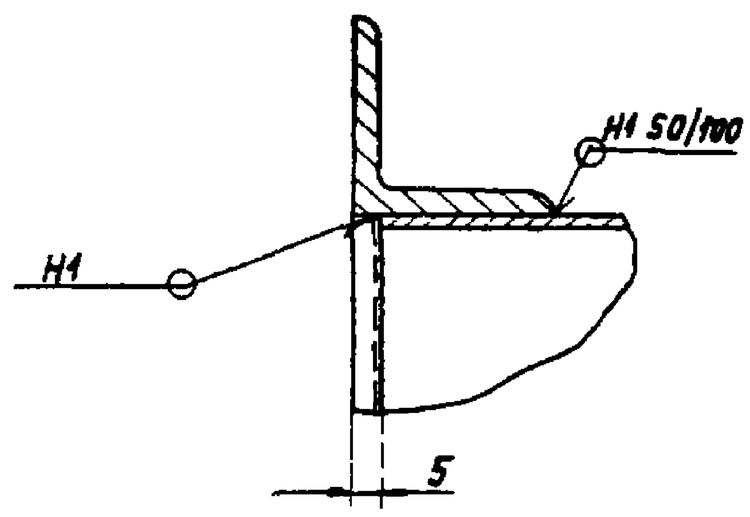

Вид А

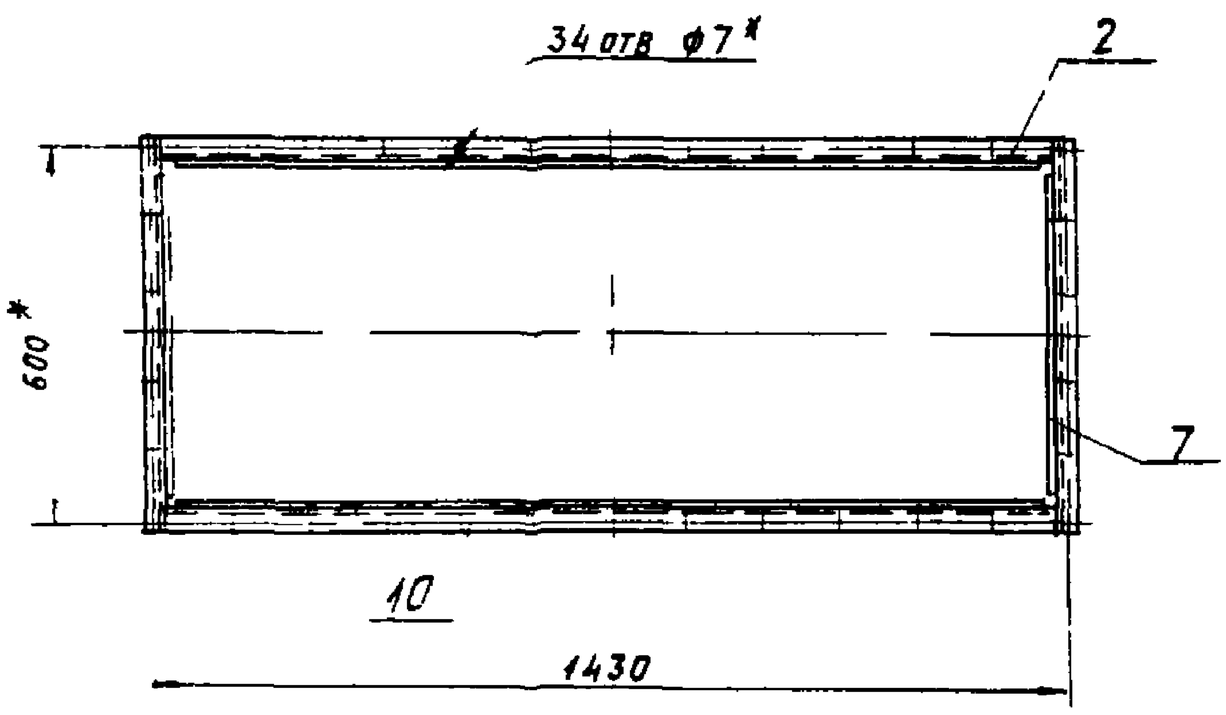

Г-Г
М1 2 повернуто

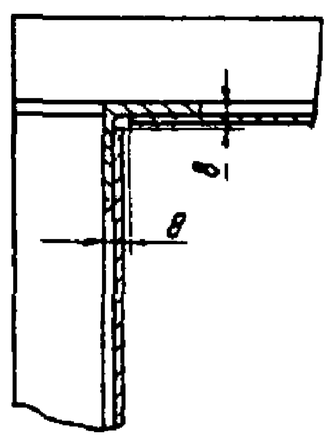

1 * Размеры для справок
2 h14, $\pm\frac{t2}{2}$
3 Сварные швы Н1 Т1 по ГОСТ 14771-76, кроме швов, указанных на чертеже Проволока - СВ 08Г2С ГОСТ 2246-70 Защитная среда - двуокись углерода ГОСТ 8050-76

					А2В068 030СБ			
Изм	Лист	№докум	Подп	Дата	Патрубок	Лит	Масса	Масштаб
Разраб		Елисеева		11.86		И	73	1:10
Пров		Лейтес		11.86		Лист	Листов 1	
Рук гр		Мерзлякова				Госстрой СССР САНТЕХПРОЕКТ г Москва		
Гл спец		Ваннберг		11.86				
Н контр		Чотинская		11.86				
Утв		Спивак		11.86				

Копировал Грунина

Формат А2

А2В068 030СБ