ТИПОВЫЕ КОНСТРУКЦИИ, ИЗДЕЛИЯ И УЗЛЫ ЗДАНИЙ И СООРУЖЕНИЙ

СЕРИЯ 5.904-75.94

КАМЕРЫ ПРИТОЧНЫЕ ВЕНТИЛЯЦИОННЫЕ ПРОИЗВОДИТЕЛЬНОСТЬЮ от 10 до 125 тыс. м³/ч

ВЫПУСК 1-21

КАЛОРИФЕРНАЯ СЕКЦИЯ ДЛЯ ПРИТОЧНОЙ КАМЕРЫ 2ПК125.

РАБОЧИЕ ЧЕРТЕЖИ

Ц00194-22

ТИПОВЫЕ КОНСТРУКЦИИ, ИЗДЕЛИЯ И УЗЛЫ ЗДАНИЙ И СООРУЖЕНИЙ

СЕРИЯ 5.904-75.94

КАМЕРЫ ПРИТОЧНЫЕ ВЕНТИЛЯЦИОННЫЕ ПРОИЗВОДИТЕЛЬНОСТЬЮ

от 10 до 125 тыс. м³/ч

ВЫПУСК 1-21

КАЛОРИФЕРНАЯ СЕКЦИЯ ДЛЯ ПРИТОЧНОЙ КАМЕРЫ 2ПК125.

РАБОЧИЕ ЧЕРТЕЖИ

РАЗРАБОТАНЫ

ГПКНИИ САНТЕХНИИПРОЕКТ

ГЛАВНЫЙ ИНЖЕНЕР ИНСТИТУТА ЛА Степанов

ГЛАВНЫЙ ИНЖЕНЕР ПРОЕКТА ВА Спибак

УТВЕРЖДЕНЫ

ГЛАВПРОЕКТОМ ГОССТРОЯ РОССИИ, ПИСЬМО от 25.02.94 №9-3-2/34 И ВВЕДЕНЫ В ДЕЙСТВИЕ ГПКНИИ САНТЕХНИИПРОЕКТ с 30.06.94, ПРИКАЗ от 01.03 1994г №7

Ц00194-22 2

Обозначение	Наименование	Стр.
А1А441 000-ТС	Секция калориферная для приточной камеры 2ПК125. Техническое описание	3
А1А441 000	Секция калориферная для приточной камеры 2ПК125	
А1А441 001	Щиток	14
А1А441.000 СБ	Секция калориферная для приточной камеры 2ПК125	15
А1А441. 010	Элемент регулирующий	18
А1А441 005	Стенка	
А1А441. 020	Корпус	19
А1А441. 020СБ	Корпус	
А1А441 006	Планка	20
А1А441 007	Ручка	
А1А441 009	Козырек	21
А1А441 011	Стенка	
А1А441. 030	Рама	22
А1А441. 030СБ	Рама	23

Обозначение	Наименование	Стр
А1А441. 013	Стойка	25
А1А441 015	Скоба	
А1А441 014	Балка	26
А1А441. 017	Планка	27
А1А441 018	Основание	
А1А441 019	Основание	28
А1А441. 021	Основание	
А1А441 022	Основание	29
А1А441 040	Щиток	30
А1А441 012	Стойка	
А1А441.040 СБ	Щиток	31
А1А441. 050	Щиток	32
А1А441.050 СБ	Щиток	33
А1А441. 060	Щиток	34
А1А441.060 СБ	Щиток	35
А1А441. 025	Профиль	36
А1А441 026	Профиль	37
А1А441. 027	Профиль	38

Серия 5.904-75.94 Выпуск 1-21

Инв. № подл. | Подп. и дата | Взам. инв. № | Инв. № дубл. | Подп. | Дата

Изм.	Лист	№ докум.	Подп.	Дата
Разраб.		Мироньская		
Пров.		Димбак		
Нач. гр.		Димбак		
Н. контр.		Сорокина		
Утв.		Спивак		

5.904-75.94. 1-21

Содержание

Лит	Лист	Листов
		1

САНТЕХНИИПРОЕКТ

Копировал Ц001994-22 3 Форм. А3

Серия 5.904-75.94

Выпуск 1-2

1. Калориферные секции для приточной вентиляционной камеры 2ПК125 должны изготавливаться в соответствии с рабочими чертежами и техническими требованиями, приведенными в настоящем выпуске.

2. В секциях следует применять калориферы КВС, КВБ, КСК3 и КСК4 №11, 12 Выбор типа калорифера определяется расчетом.

3. Конструкция, присоединительные и габаритные размеры секций с калориферами КВС и КСК3, КВБ и КСК4 должны быть одинаковыми.

4. Конструкция секций должна предусматривать установку калориферов №11, 12 в один ряд по ходу воздуха, в два ряда, а также с неполным вторым рядом.

5. Для снятия запаса поверхности нагрева в калориферных секциях должны быть предусмотрены обводные каналы, расположенные вертикально между калориферами. Обводные каналы оборудуются заслонками, выполненными из двух дугообразных направляющих козырьков.

6. Болты, гайки и прокладки, необходимые для соединения калориферной секции с секциями, к ней примыкающими, должны входить в комплект калориферной секции.

При установке калориферов на раме секции все их щитки, кроме верхних щитков верхних калориферов, должны быть сняты

Изм	Лист	№ докум.	Подп	Дата	A1A441.000-ТО			
Разраб	Литвак				Секция калориферная для приточной камеры 2ПК 125. Техническое описание	Лит.	Лист	Листов
Пров.	Р. Новсли					И		1
Нач. гр.	Литвак					САНТЕХНИПРОЕКТ		
Н контр	Фрадкин							
Утв	Спивак							

Копировал Кагин. Формат А4

Инв № подл. | Подп. и дата | Взам. инв № | Инв № дубл. | Подп. и дата

Формат	Зона	Поз.	Обозначение	Наименование	Кол.	Примечание
				Документация		
А3			A1A441.000 СБ	Сборочный чертеж		
А4			A1A441.000-ТО	Техническое описание		
				Сборочные единицы		
А4		1	A1A441 010	Элемент регулирующий	2	
А4		2	A1A441 020	Корпус	2	
				Стандартные изделия		
		3		Шайба 10.02 ГОСТ 11371-78	4	
			Переменные данные	для исполнений:		
				A1A441.000		
				Сборочные единицы		
А4		4	A1A441.030	Рама	1	
				Детали		
А4		5	A1A441.001	Щиток	2	

Подп и дата | Инв № дубл | Взам инв № | Подп и дата | Инв № подл.

Изм	Лист	№ докум.	Подп	Дата	A1A441.000			
Разраб		Литольско			Секция калориферная для приточной камеры 2ПК 125	Лит.	Лист	Листов
Пров		Литвак				И	1	22
Нач.гр.		Литвак				САНТЕХНИИПРОЕКТ		
Н контр.		Фрадки						
Утв.		Спивак						

Копировал 400/ш4-22 4 Формат А4

Серия 5.904-75.94 Выпуск 1-21

Формат	Зона	Поз.	Обозначение	Наименование	Кол.	Примечание
				Стандартные изделия		
		6		Болт М10-6g×30.36 ГОСТ 7798-70	572	
		7		Гайка М10-6Н.5 ГОСТ 5915-70	572	
		8		Шайба 10.02 ГОСТ 10906-78	204	
				Прочие изделия		
		9		Калорифер КВс11Б-II ТУ22-5721-84		4 шт допуск замена на пз.10
		10		Калорифер КСк3-11-02 ТУ22-5757-84		4 шт. прмен взамен поз.9
		11		Калорифер КВс12Б-II ТУ22-5721-84		8 шт. допуск. замена на пз.12
		12		Калорифер КСк3-12-02 ТУ22-5757-84		8 шт. примен. взамен. поз. 11

Подп. и дата | Инв.№ дубл. | Взам.инв.№ | Подп. и дата | Инв.№подл.

Изм. Лист № докум. Подп. Дата

А1А441.000 Лист 2

Копировал Формат А4

Формат	Зона	Поз.	Обозначение	Наименование	Кол.	Примечание
				Материалы		
		13		Паронит ПСН-А30 ГОСТ 481-80	13,1	кв
				А1А441.000-01		
				Сборочные единицы		
А4		4	А1А441.030-01	Рама	1	
				Детали		
А4		5	А1А441.001-01	Щиток	2	
				Стандартные изделия		
		6		Болт М10-6g×30.36 ГОСТ 7798-70	572	
		7		Гайка М10-6Н.5 ГОСТ 5915-70	572	
		8		Шайба 10.02 ГОСТ 10906-78	204	
				Прочие изделия		
		9		Калорифер КВБ 11-Б-II ТУ22-5721-84		4 шт. допус.: замена на поз.10

Подп. и дата | Инв.№ дубл. | Взам.инв.№ | Подп. и дата | Инв.№подл.

Изм. Лист № докум. Подп. Дата

А1А441.000 Лист 3

Копировал Ц00194-22 5 Формат А4

Формат	Зона	Поз.	Обозначение	Наименование	Кол.	Примечание
		10		Калориферы КСк 4-11-02		
				ТУ 22-5757-84		4 шт
						примен
						взамен
						поз 9
		11		Калорифер КВБ 12-Б-II		
				ТУ 22-5721-84		8 шт.
						допуск
						замена
						на поз 12
		12		Калориферы КСК4-12-02		
				ТУ 22-5757-84		8 шт.
						примен
						взамен
						поз. 11
				Материалы		
		13		Паронит ПОН-А 30		
				ГОСТ 481-80	140	кг
				А1А441.000-02		
				Сборочные единицы		
А4		4	А1А441 030-02	Рама	1	
				Детали		
А4		5	А1А441. 001	Щиток	1	

Серия 5.904-75.94 Выпуск 1-2т

Подп. и дата | Инв. № дубл. | Взам. инв. № | Подп. и дата | Инв. № подл.

Изм. | Лист | № докум. | Подп. | Дата

А1А441. 000

Лист 4

Копировал | Формат А4

Формат	Зона	Поз.	Обозначение	Наименование	Кол.	Примечание
				Стандартные изделия		
		6		Болт М10-6g×30.36		
				ГОСТ 7798-70	386	
		7		Гайка М10-6Н.5		
				ГОСТ 5915-70	386	
		8		Шайба 10.02		
				ГОСТ 10906-78	196	
				Прочие изделия		
		9		Калорифер КВС 11Б-II		
				ТУ 22-5721-84		2 шт.
						допуск.
						замена
						на поз.10
		10		Калорифер КСК3-11-02		
				ТУ22-5757 84		2 шт
						примен
						взамен
						поз. 9
		11		Калорифер КВС12Б-II		
				ТУ22-5721-84		4 шт
						допуск
						замена
						на поз.12
		12		Калорифер КСК3-12-02		
				ТУ22-5757-84		4 шт
						примен
						взамен
						поз.11

Подп. и дата | Инв. № дубл. | Взам. инв. № | Подп. и дата | Инв. № подл.

Изм. | Лист | № докум. | Подп. | Дата

А1А441.000

Лист 5

Копировал ЦООТУ-22 6 | Формат А4

Формат	Зона	Поз.	Обозначение	Наименование	Кол.	Примечание
				Материалы		
		13		Паронит ПОН-А3,0 ГОСТ 481-80	8,3	кг
				А1А441.000-03		
				Сборочные единицы		
А4		4	А1А441.030-03	Рама	1	
				Детали		
А4		5	А1А441.001-01	Щиток	1	
				Стандартные изделия		
		6		Болт М10-6g×30.36 ГОСТ 7798-70	386	
		7		Гайка М10-6Н.5 ГОСТ 5915-70	386	
		8		Шайба М10.02 ГОСТ 10906-78	196	
				Прочие изделия		
		9		Калорифер КЗБ116-II ТУ22-5721-84		2 шт. допуск. замена на поз.10

Подп. и дата | Инв.№ дубл. | Взам.инв.№ | Подп. и дата | Инв.№ подл.

Изм. Лист № докум. Подп. Дата

А1А441.000

Лист 6

Копировал Формат А4

Формат	Зона	Поз.	Обозначение	Наименование	Кол.	Примечание
		10		Калорифер КСК4-11-02 ТУ22-5757-84		2 шт примен взамен поз. 9
		11		Калорифер КВБ126-II ТУ22-5721-84		4 шт. допуск замена на поз. 12
		12		Калорифер КСК4-12-02 ТУ22-5757-84		4 шт. примен. взамен поз. 11
				Материалы		
		13		Паронит ПОН-А3,0 ГОСТ 481-80	8,3	кг.
				А1А441.000-04		
				Сборочные единицы		
А4		4	А1А441.030	Рама	1	
А4		14	А1А441.040	Щиток	1	
				Детали		
А4		5	А1А441.001	Щиток	1	

Подп. и дата | Инв.№ дубл. | Взам.инв.№ | Подп. и дат. | Инв.№ подл.

Изм. Лист № докум. Подп. Дата

А1А441.000

Лист 7

Копировал 4001-4-22 7 Формат А4

Серия 5.904-75.94 выпуск 7-21

Формат	Зона	Поз.	Обозначение	Наименование	Кол.	Примечание
				Стандартные изделия		
		6		Болт М10-6g×30.36 ГОСТ 7798-70	538	
		7		Гайка М10-6Н.5 ГОСТ 5915-70	538	
		8		Шайба 10.02 ГОСТ 10906-78	204	
				Прочие изделия		
		9		Калорифер КВС 11Б-II ТУ 22-5721-84		3 шт. допуск. замена на поз.10
		10		Калорифер КСК3-11-02 ТУ22-5757-84		3 шт. прим. взамен поз 9
		11		Калорифер КВС 12Б-II ТУ 22-5721-84		8 шт. допуск. замена на поз.12
		12		Калорифер КСК3-12-02 ТУ 22-5757-84		8 шт прим. взамен поз 11

Подп. и дата | Инв.№ дубл. | Взам.инв.№ | Подп. и дата | Инв.№ подл.

Изм. | Лист | № докум. | Подп. | Дата

А1А441.000

Лист 8

Копировал | Формат А4

Формат	Зона	Поз.	Обозначение	Наименование	Кол.	Примечание
				Материалы		
		13		Паронит ПОН-А30 ГОСТ 481-80	13,1 кг	
				А1А441.000-05		
				Сборочные единицы		
А4		4	А1А441.030-01	Рама	1	
А4		14	А1А441.040-01	Щиток	1	
				Детали		
А4		5	А1А441.001-01	Щиток	1	
				Стандартные изделия		
		6		Болт М10-6g×30.36 ГОСТ 7798-70	538	
		7		Гайка М10-6Н.5 ГОСТ 5915-70	538	
		8		Шайба 10.02 ГОСТ 10906-78	204	
				Прочие изделия		
		9		Калорифер КВБ 11-6-II ТУ 22-5721-84		3 шт., допуск. замена на поз. 10

Подп. и дата | Инв.№ дубл. | Взам.инв.№ | Подп. и дата | Инв.№ подл.

Изм. | Лист | № докум. | Подп. | Дата

А1А441.000

Лист 9

Копировал Ц001194-22 В | Формат А4

Формат	Зона	Поз.	Обозначение	Наименование	Кол.	Примечание
		10		Калорифер КСК4-11-02		
				ТУ 22-5757-84		3 шт.
						примен.
						взамен
						поз 9
		11		Калорифер КВБ12Б-II		
				ТУ 22-5721-84		8 шт.
						допуск.
						замена
						на поз. 12
		12		Калорифер КСК4-12-02		
				ТУ22-5757-84		8 шт.
						примен
						взамен
						поз. 11.
				Материалы		
		13		Паронит ПОН-А30		
				ГОСТ 481-80	140	кг.
				А1А441.000-06		
				Сборочные единицы		
А4		4	А1А441.030	Рама	1	
А4		14	А1А441.050	Щиток	1	
				Детали		
А4		5	А1А441.001	Щиток	1	

Подп. и дата | Инв. № дубл. | Взам. инв. № | Подп. и дата | Инв. № подл.

Формат	Зона	Поз.	Обозначение	Наименование	Кол.	Примечание
				Стандартные изделия		
		6		Болт М10-6g×30.36		
				ГОСТ 7798-70	534	
		7		Гайка М10-6Н.5		
				ГОСТ 5915-70	534	
		8		Шайба 10.02		
				ГОСТ 10906-78	204	
				Прочие изделия		
		9		Калорифер КВС11Б-II		
				ТУ 22-5721-84		2 шт.
						допуск.
						замена
						на поз. 10
		10		Калорифер КСК3-11-02		
				ТУ 22-5757-84		2 шт
						примен
						взамен
						поз. 9
		11		Калорифер КВС12Б-II		
				ТУ22-5721-84		8 шт.
						допуск.
						замена
						на поз. 12
		12		Калорифер КСК3-12-02		
				ТУ22-5757-84		8 шт.
						примен
						взамен
						поз. 11

Подп. и дата | Инв. № дубл. | Взам. инв. № | Подп. и дата | Инв. № подл.

Формат	Зона	Поз.	Обозначение	Наименование	Кол.	Примечание
				Материалы		
		13		Паронит ПОН-А30 ГОСТ 481-80	140	кг
				А1А441 000-07		
				Сборочные единицы		
А4		4	А1А441.030-01	Рама	1	
А4		14	А1А441.050-01	Щиток	1	
				Детали		
А4		5	А1А441 001-01	Щиток	1	
				Стандартные изделия		
		6		Болт М10-6g×30.36 ГОСТ 7798-70	534	
		7		Гайка М10 6Н 5 ГОСТ 5915-70	534	
		8		Шайба 10.02 ГОСТ 10906-78	904	
				Прочие изделия		
		9		Калориферы КВБ11Б-II ТУ22-5721-84		2 шт допуск. замена на поз 0

Подп. и дата | Инв. № дубл. | Взам. инв. № | Подп. и дата | Инв. № подл.

Изм. Лист № докум. Подп. Дата

А1А441 000

Лист 1

Копировал Формат А4

Формат	Зона	Поз.	Обозначение	Наименование	Кол.	Примечание
		10		Калориферы КСК4-11-02 ТУ22-5757-84		2 шт. примен. взамен поз 5
		11		Калориферы КВБ12Б-II ТУ22-5721-84		8 шт допуск. замена на поз 12
		12		Калориферы КСК4 12.02 ТУ22-5757-84		8 шт примен. взамен поз 11
				Материалы		
		13		Паронит ПОН-А30 ГОСТ 481-80	140	кг
				А1А441 000-08		
				Сборочные единицы		
А4		4	А1А441.030	Рама	1	
А4		14	А1А441 060	Щиток	1	
				Детали		
А4		5	А1А441 001	Щиток	1	

Подп. и дата | Инв. № дубл. | Взам. инв. № | Подп. и дат. | Инв. № подл.

Изм. Лист № докум. Подп. Дата

А1А441 000

Лист 13

Размножил 110014-22 10 Формат А4

Поз.	Обозначение	Наименование	Кол.	Примечание
		Стандартные изделия		
6		Болт М10-6g×30 36 ГОСТ 7798-70	530	
7		Гайка М10-6Н.5 ГОСТ 5915-70	530	
8		Шайба 10 ГОСТ 10906-78	204	
		Прочие изделия		
9		Калорифер КВС 116-II ТУ22-5721-84		2 шт
				Допуск замена на поз. 10
10		Калорифер КСК 3 11 02 ТУ22-5757-84		2 шт
				примен взамен поз 9
11		Калорифер КВС 125-II ТУ22-5721-84		7 шт.
				Допуск. замена на поз. 12
12		Калорифер КСК 3-12-02 ТУ22-5757-84		7 шт
				примен взам. поз. 11

Формат	Поз.	Обозначение	Наименование	Кол.	Примечание
			Материалы		
	13		Паронит ПОН-А 3,0 ГОСТ 481-80	140	кг
			А1А441 000-09		
			Сборочные единицы		
А4	4	А1А441.030-01	Рама	1	
А4	14	А1А441.060-01	Щиток	1	
			Детали		
А4	5	А1А441.001-01	Щиток	1	
			Стандартные изделия		
	6		Болт М10-6g×30 36 ГОСТ 7798-70	530	
	7		Гайка М10-6Н.5 ГОСТ 5915-70	530	
	8		Шайба 10.02 ГОСТ 10906-78	204	
			Прочие изделия		
	9		Калорифер КВБ 116 II ТУ22-5721-84		2 шт.
					допуск. замена на поз 10

Формат	Зона	Поз.	Обозначение	Наименование	Кол.	Примечание
		10		Калорифер КСК4-11-02		
				ТУ22-5757-84		2 шт
						примен.
						взамен
						поз.7
		11		Калорифер КВБ 12Б-II		
				ТУ22-5721-84		7 шт.
						допуск
						замена
						на поз12
		12		Калорифер КСК4-12-02		
				ТУ22-5757-84		7 шт
						примен
						взамен
						поз.'
				Материалы		
		13		Паронит ПОН-А3,0		
				ГОСТ 481-80	13,0	кг
				А1А441.000-10		
				Сборочные единицы		
	А4	4	А1А441.030	Рама	1	
	А4	14	А1А441.050-02	Щиток	1	
				Детали		
	А4	5	А1А441.001	Щиток	1	

Подп. и дата | Инв. № дубл. | Взам. инв. № | Подп. и дата | Инв. № подл.

Изм. Лист № докум. Подп. Дата

А1А441.000

Лит. 16

Копировал Формат А4

Формат	Зона	Поз.	Обозначение	Наименование	Кол.	Примечание
				Стандартные изделия		
		6		Болт М10-6g.30.36		
				ГОСТ 7798-70	530	
		7		Гайка М10-6Н 5		
				ГОСТ 5915-70	530	
		8		Шайба 10.02		
				ГОСТ 10906-78	204	
				Прочие изделия		
		9		Калорифер КВС11Б-II		
				ТУ 22-5721-84		2 шт.
						допуск.
						замена
						на поз 10
		10		Калорифер КСК3-11-02		
				ТУ22-5757-84		2 шт.
						примен
						взамен
						поз. 9
		11		Калорифер КВС 12Б-II		
				ТУ22-5721-84		6 шт
						допуск.
						замена
						на поз 12
		12		Калорифер КСК3-12-02		
				ТУ22-5757-84		6 шт.
						примен
						взамен
						поз 11

Подп. и дата | Инв. № дубл. | Взам. инв. № | Подп. и дата | Инв. № подл.

Изм. Лист № докум. Подп. Дата

А1А441.000

Лист 17

Копировал Ц00194-22 12 Формат А4

Формат	Зона	Поз.	Обозначение	Наименование	Кол.	Примечание
				Материалы		
		13		Паронит ПОН-А 3,0 ГОСТ 481-80	13,0	кг
				А1А441 000-11		
				Сборочные единицы		
А4		4	А1А441 030-01	Рама	1	
А4		14	А1А441 050-03	Щиток	1	
				Детали		
А4		5	А1А441 001-01	Щиток	1	
				Стандартные изделия		
		6		Болт М10-6g×30 36 ГОСТ 7798-70	530	
		7		Гайка М10-6Н 5 ГОСТ 5915-70	530	
		8		Шайба 10 02 ГОСТ 10906-78	204	
				Прочие изделия		
		9		Калорифер КВБ 11Б-II ТУ22-5721-84	2 шт	Дописк. и замена на поз. 10

Подп. и дата | Инв. № дубл. | Взам. инв. № | Подп. и дата | Инв. № подл.

Изм. Лист № докум. Подп. Дата

А1А441 000

Лист 18

Копировал Формат А4

Формат	Зона	Поз.	Обозначение	Наименование	Кол.	Примечание
		10		Калорифер КСК4 11 02 ТУ22-5757-84		2 шт примен взамен поз 9
		11		Калорифер КВБ 12Б II ТУ22-5721-84		6 шт дописк замена на поз 12
		12		Калорифер КСК4 12 02 ТУ22-5721-84		6 шт примен взамен поз 11
				Материалы		
		13		Паронит ПОН-А 3,0 ГОСТ 481-80	13,0	кг
				А1А441 000-12		
				Сборочные единицы		
А4		4	А1А441 030	Рама	1	
А4		14	А1А441 060-02	Щиток	1	
				Детали		
А4		5	А1А441 001	Щиток	1	

Подп. и дата | Инв. № дубл. | Взам. инв. № | Подп. и дата | Инв. № подл.

Изм. Лист № докум. Подп. Дата

А1А441 000

Лист 19

Копировал 400194-22 13 Формат А4

Формат	Зона	Поз.	Обозначение	Наименование	Кол.	Примечание
				Стандартные изделия		
		6		Болт М10-6g×30.36 ГОСТ 7798-70	530	
		7		Гайка М10-5Н.5 ГОСТ 5915-70	530	
		8		Шайба 10.02 ГОСТ 10906-78	204	
				Прочие изделия		
		9		Калорифер КВС116-II ТУ22-5721-84		2 шт допуск замена на поз. 9
		10		Калорифер КСК3-11-02 ТУ22-5757-84		2 шт. примен взамен поз. 9
		11		Калорифер КВС12Б-II ТУ22-5721-84		5 шт. допуск. замена на поз. 12
		12		Калорифер КСК3-12-02 ТУ22-5757-84		5 шт. прим. взамен поз. 11

Серия 5.904-75.94 Выпуск 27

Подп. и дата | Инв. № дубл. | Взам. инв. № | Подп. и дата | Инв. № подл.

Изм. Лист № докум. Подп. Дата

А1А441.000 Лист 20

Копировал Формат А4

Формат	Зона	Поз.	Обозначение	Наименование	Кол.	Примечание
				Материалы		
		13		Паронит ПСН-А30 ГОСТ 481-80	130	кг.
				А1А441.000-13		
				Сборочные единицы		
А4		4	А1А441.030-01	Рама	1	
А4		14	А1А441.060-02	Щиток	1	
				Детали		
А4		5	А1А441.001-01	Щиток	1	
				Стандартные изделия		
		6		Болт М10-6g×30.36 ГОСТ 7798-70	530	
		7		Гайка М10-6Н.5 ГОСТ 5915-70	530	
		8		Шайба 10.02 ГОСТ 10906-78	204	
				Прочие изделия		
		9		Калорифер КВБ116-II ТУ22-5721-84		2 шт. допуск. замена на поз. 10

Подп. и дата | Инв. № дубл. | Взам. инв. № | Подп. и дата | Инв. № подл.

Изм. Лист № докум. Подп. Дата

А1А441.000 Лист 21

Копировал ЦО0194-22 14 Формат А4

Формат	Зона	Поз.	Обозначение	Наименование	Кол.	Примечание
		10		Капорифер КСК4-11-02		
				ТУ22-5757-84		2 шт.
						примен.
						взамен
						поз. 9
		11		Капорифер КВБ 125-II		
				ТУ22-5721-84		5 шт.
						допуск.
						замен.
						на поз. 11
		12		Капорифер КСК4-12-02		
				ТУ22-5757-84		5 шт.
						примен.
						взамен
						поз. 11
				Материалы		
		13		Паронит ПОН-А3,0		
				ГОСТ 481-80	13,0	кг

Выпущен впервые

Серия 5.904-75.94

Подп. и дата | Инв. № дубл. | Взам. инв. № | Подп. и дата | Инв. № подл.

Изм.	Лист	№ докум.	Подп.	Дата

А1А441.000

Лист 26

Копировал | Формат А4

А1А441.001

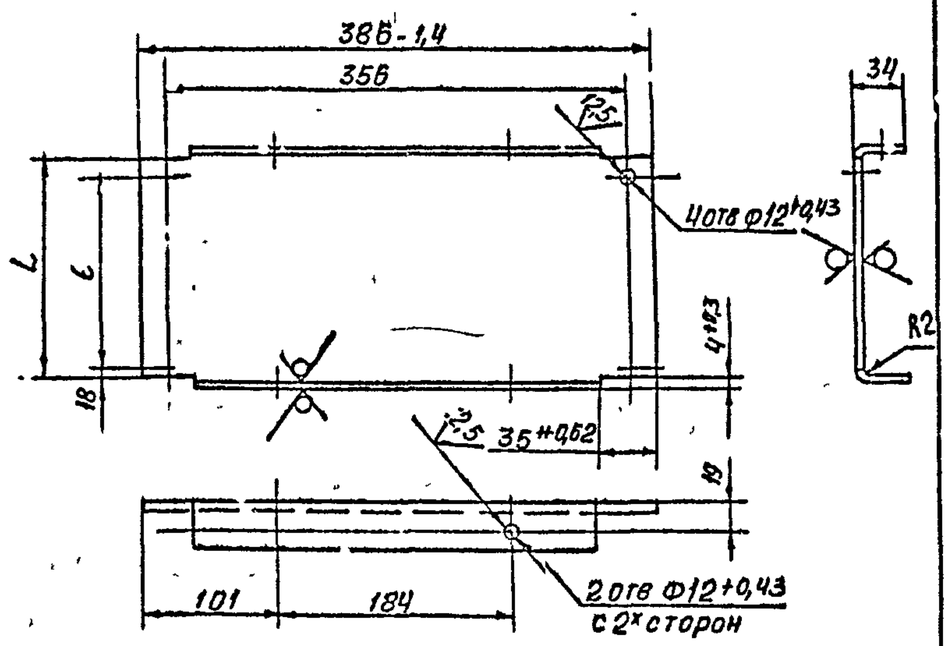

Обозначение	Размеры, мм L	Размеры, мм l	Масса кг
А1А441 001	180-1	144	1,5
-01	220-1	184	1,75

Неуказанные предельные отклонения размеров. $\pm\frac{t_2}{2}$

Подп. и дата | Инв. № дубл. | Взам. инв. № | Подп. и дата | Инв. № подл.

Изм.	Лист	№ докум.	Подп.	Дата
Разраб.	Сысоева			
Пров.	Литвак			
Нач. гр.	Литвак			
Н. спец.				
Н. контр.	Фадкин			
Утв.	Спивак			

А1А441.001

Щиток

Лит.	Масса	Масштаб
И	См табл	—

Лист | Листов 1

Лист 20 ГОСТ 19903-74
ОКТЬОВ ГОСТ 6523-89

САНТЕХНИИПРОЕКТ

Ц00194-22 15 Формат А4

А1А441 000 СБ

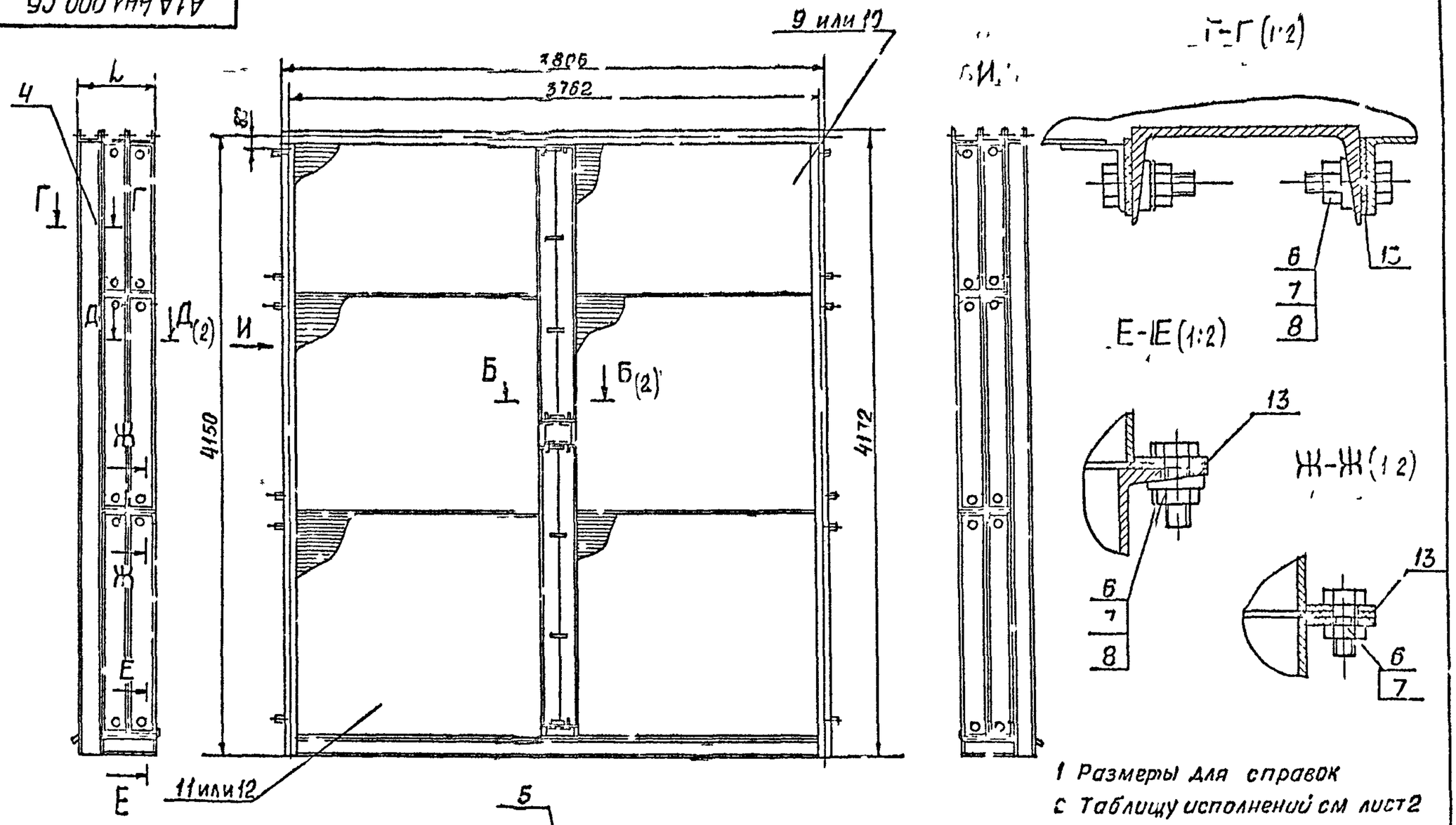

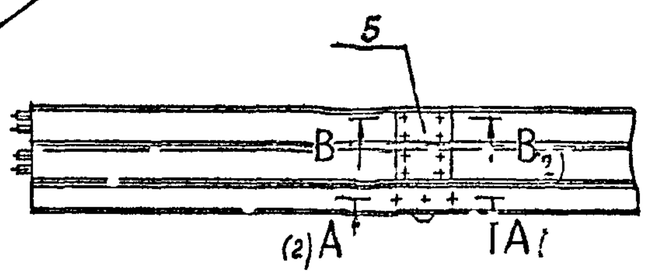

1 Размеры для справок

2 Таблицу исполнений см лист 2

Изм	Лист	№ докум	Подп	Дата	А1А441 000 СБ			
Разраб		Ямпольск			Секция, алюминиевая для приточной камеры 2ПК125	Лит	Масса	Масштаб
Пров		Литвак				И	См табл	–
Нач гр		Литвак				Лист 1	Листов 3	
Гл спец		Грановский				САНТЕХНИИПРОЕКТ		
Контр		Фрадкин						
Утв		Спизак						

Серия 5.904-75.94 Выпуск №27

Инв № подл | Подп и дата | Взам инв № | Инв № дубл | Подп и дата

Копировал Бочкарева Формат А3

Ц001'94-22 16

А1А441 000СБ

Серия 5904-75.94

86.АУС.ВКЧ-27

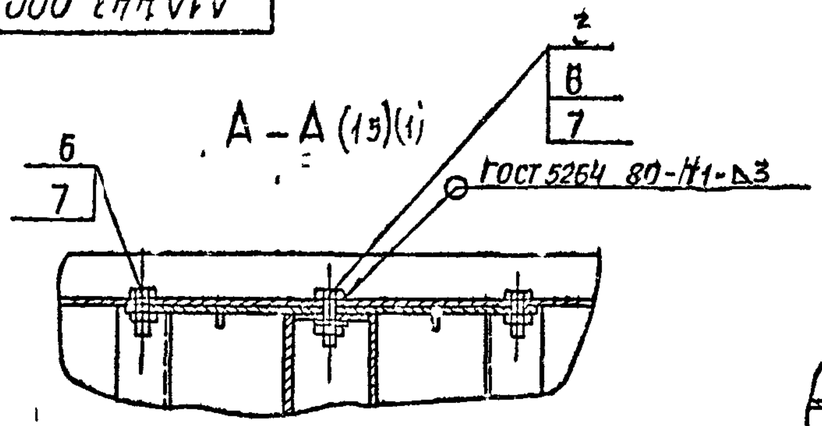

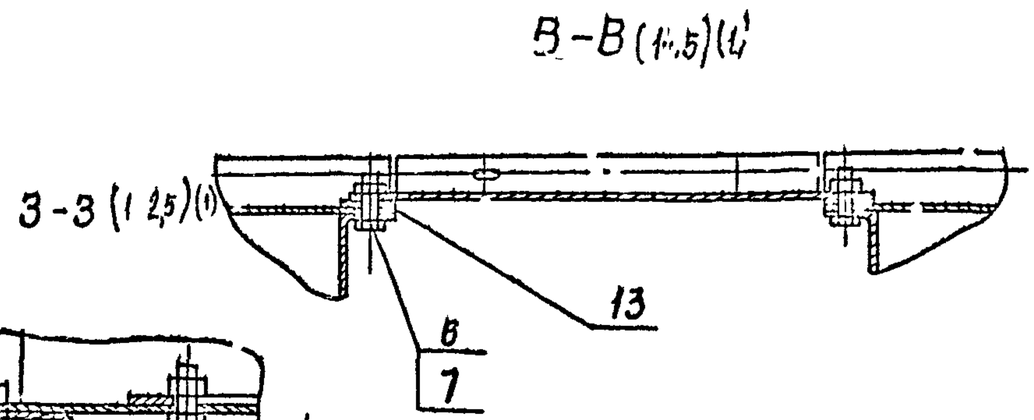

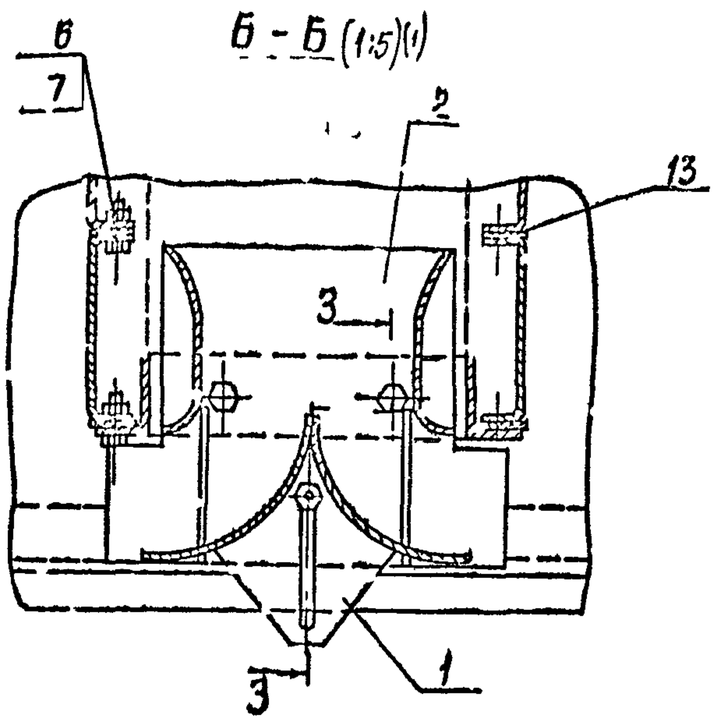

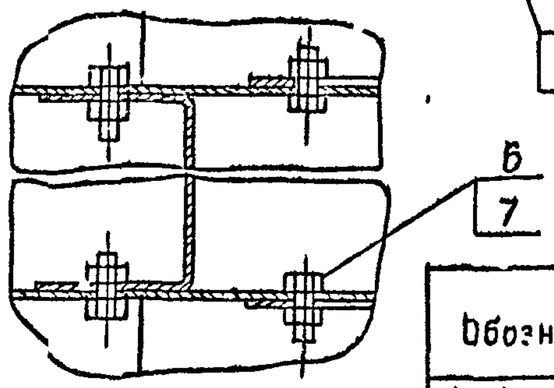

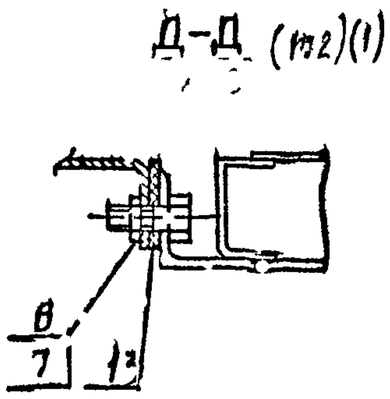

Обозначение	Рис	Количество рядов калориферов	L, мм	Масса, кг
А1А441 000	1	2	486	4661
-01			566	6061
-02	2	1	303	2520
-03			343	3230
-04	3	2	486	4498
-05			566	5745
-06	4		486	4330
-07			566	5639
-08	5		486	4077
-09			566	5315
-10	6		486	3824
-11			566	4992
-12	7		486	3566
-13			566	4667

Изм	Лист	№ докум	Подп	Дата	А1А441.000СБ	Лист 2

Копировал Бочкарева Формат А3

400194-22 Л

А1А441 000СБ

Серия 5.904-75.94 выпуск 1-21

Рис 2
Остальное- см рис 1

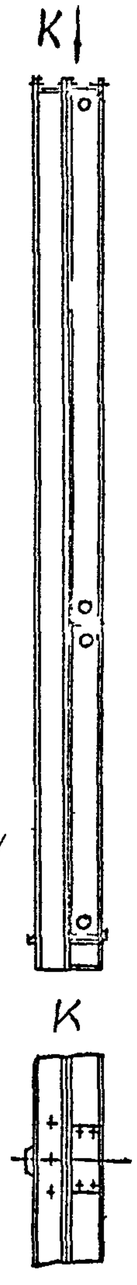

Рис 3
Остальное см рис 1

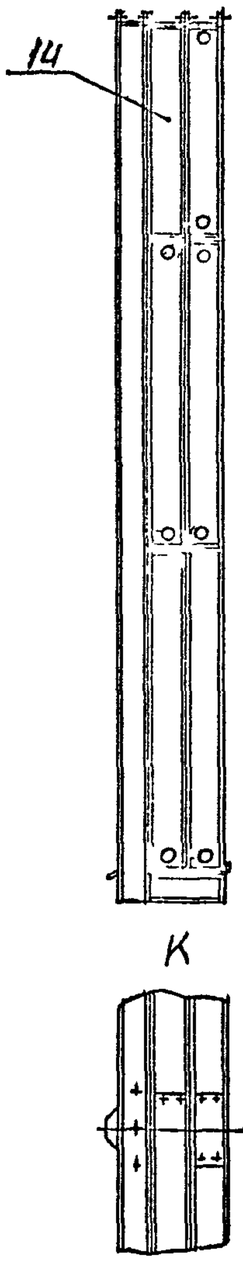

Рис 4
Остальное см рис 1

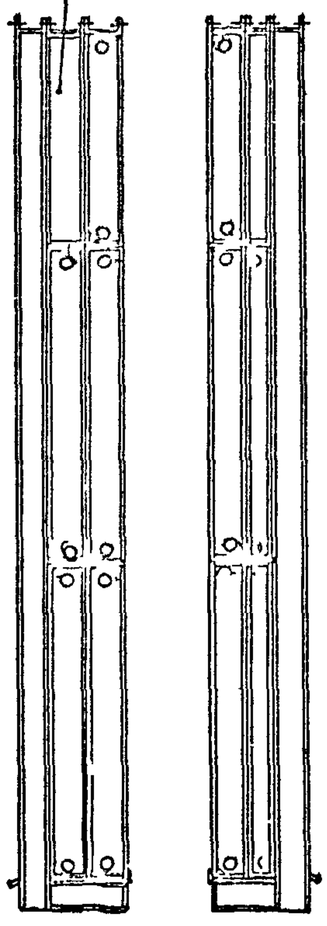

Рис 5
Остальное- см рис 1

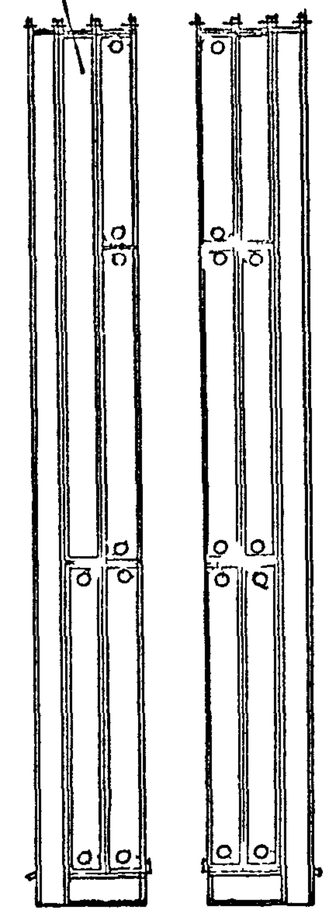

Рис 6
Остальное см рис 1

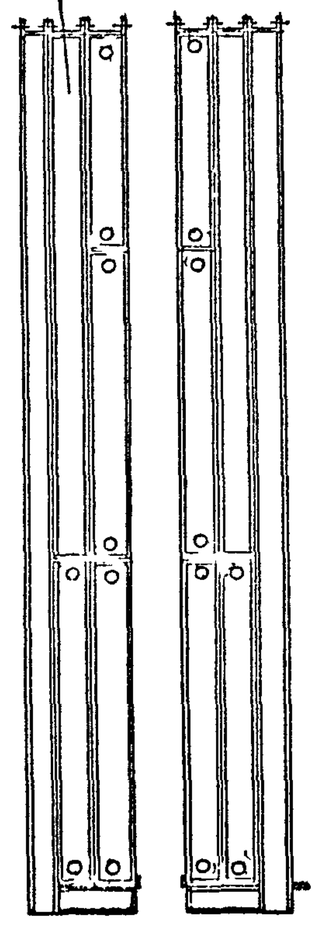

Рис 7
Остальное - см рис 1

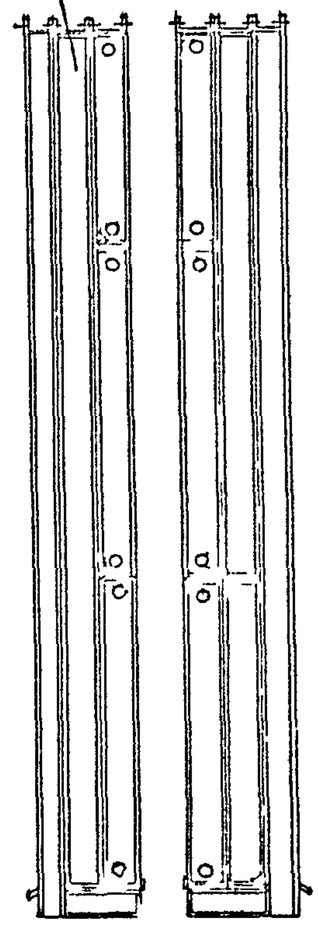

Изм	Лист	№ Докум	Подп	Дата	А1А441 000СБ	Лист 3

Инв № подл | Подп и дата | Взам инв № | Инв № дубл | Подп и дата

Копировал Бочкарева Формат А4

Серия 5.904-75.94 Выпуск 1-21

Подп и дата | Инв № дубл | Взам инв № | Подп и дата | Инв № подл

А1А441010

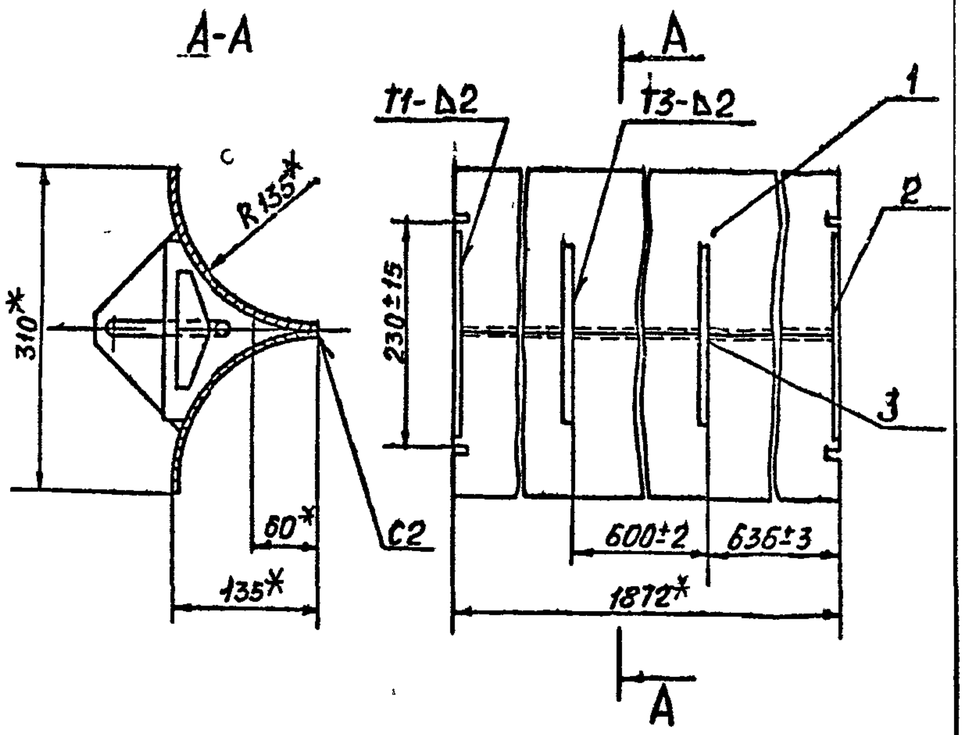

1* Размеры для справок

2. Сварные швы по ГОСТ 5264-80

		Обозначение	Наименование	Кол.	Примечание
			ДЕТАЛИ		
А4	1	А1А441.005	Стенка	2	
А4	2	А1А441006	Планка	2	
А4	3	А1А441.007	Ручка	2	

А1А441010

Элемент регулирующий

Изм	Лист	№ докум	Подп	Дата
Разраб		Сысоева		
Пров		Литвак		
Нач гр		Литвак		
Гл спец		Грановский		
Н контр		Фрадкин		
Утв.		Спивак		

Лит	Масса	Масштаб
И	8,2	1:5
Лист	Листов 1	

САНТЕХНИИПРОЕКТ

Формат А4

А1А441.005

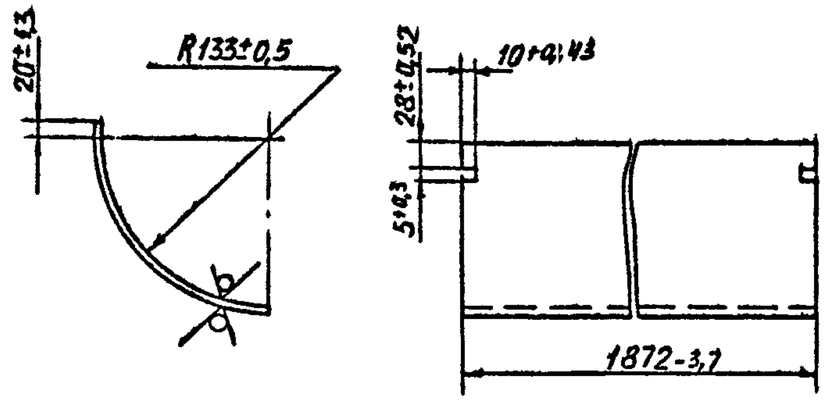

Стенка

Изм	Лист	№ докум	Подп	Дата
Разраб		Сысоева		
Пров.		Литвак		
Нач гр		Литвак		
Гл спец				
Н. контр		Фрадкин		
Утв.		Спивак		

Лист 1,5 ГОСТ 19903-74 / ОК360В ГОСТ 16523-89

Лит	Масса	Масштаб
И	3,7	1:4
Лист	Листов 1	

САНТЕХНИИПРОЕКТ

Копировал: Бочкарева Формат А4

Ц00194-22 19

Серия 5.904-75.94 - выпуск 1-21

Формат	Зона	Поз	Обозначение	Наименование	Кол	Примечание
				Документация		
А4			А1А441 020СБ	Сборочный чертеж		
				Детали		
Б4		1	А1А441 008	Лист		
				Лист $\frac{2,0\ ГОСТ\ 19903-74}{ВК\ 360В\ ГОСТ\ 1652-80}$		
				10-0,43х180-1	4	0,4кг
А4		2	А1А441 009	Козырек	2	
А4		3	А1А441 011	Стенка	2	

Изм	Лист	№ докум	Подп	Дата	А1А441 020			
Разраб		Сысоева			Корпус	Лит	Лист	Листов
Пров		Литвак				И		1
Рук гр		Литвак				САНТЕХНИИПРОЕКТ		
Н контр		Фрадкин						
Утв		Спивак						

Подп и дата | Инв № дубл | Взам инв № | Подп и дата | Инв № подл

Копировал Бочкарева Формат А4

А1А441 020СБ

А – А

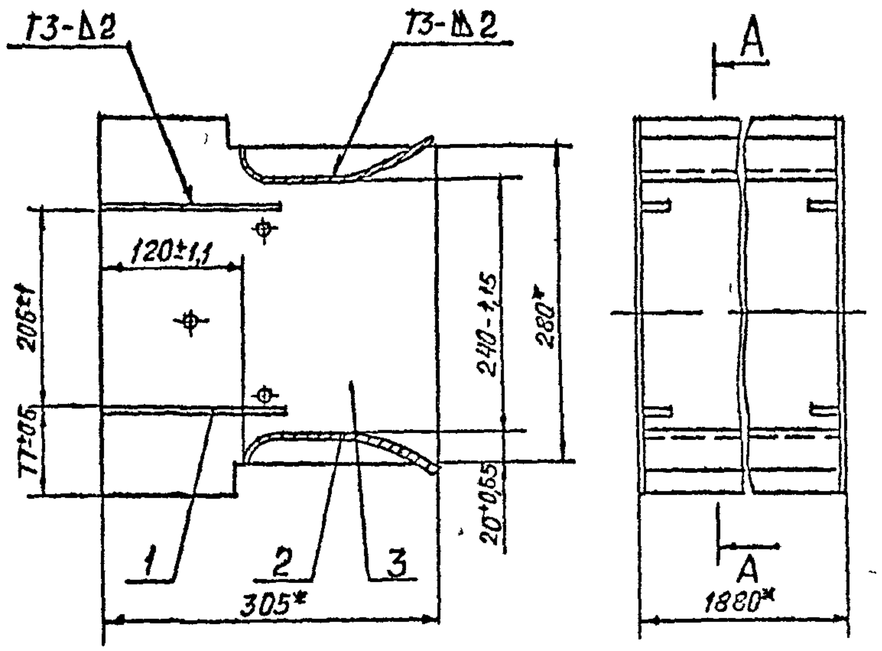

1* Размеры для справок

2 Сварные швы по ГОСТ 5264-80

Изм	Лист	№ докум	Подп	Дата	А1А441.020СБ			
Разраб		Сысоева			Корпус	Лит	Масса	Масштаб
Пров		Литвак				И	144	15
Нач гр		Литвак				Лист	Листов 1	
Гл спец		Грановский				САНТЕХНИИПРОЕКТ		
Н контр		Фрадкин						
Утв.		Спивак						

Подп и дата | Инв № дубл | Взам инв № | Подп и дата | Инв № подл

Копировал Бочкарева Формат А4

Выпуск 1-21

Серия 3.904.75 94

А1А441 006

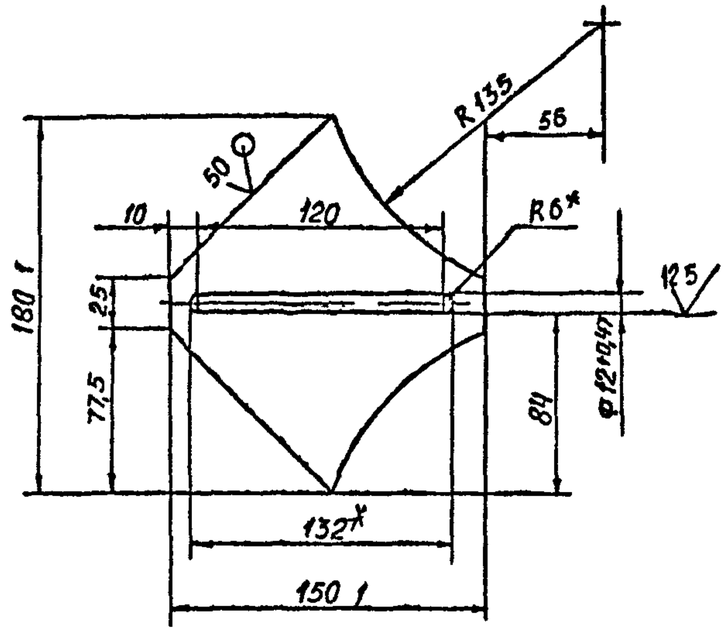

1* Размеры для справок

2 Неуказанные предельные отклонения размеров $\pm \frac{t_2}{2}$

					А1А441 006			
Изм	Л с	N докум	Подп	Дата	Планка	Лит	Масса	Масштаб
Разраб		Сысоева				И	0,29	1 25
Пров		Литвак				Лист	Листов	
Нач р		Литвак			Лист 2 ГОСТ 19903 74 / ОК360В ГОСТ 16523 89	САНТЕХНИИПРОЕКТ		
Гл спец								
Н онтр		Фрад ин						
Чтв		Спивак						

Формат А4

Подп и дата | Инв N дубл | Взам. инв N | Подп и дата | Инв N подл

А1А441 007

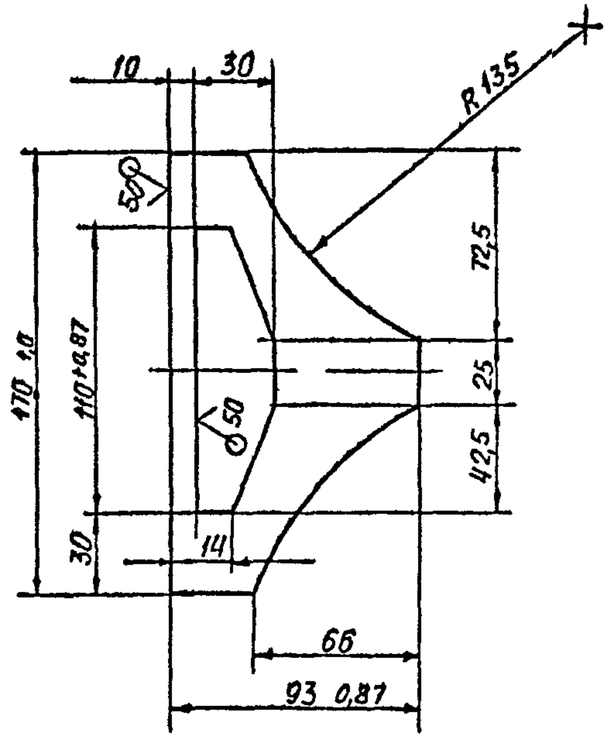

Неуказанные предельные отклонения размеров: $\pm \frac{t_2}{2}$

					А1А441 007			
Изм	Лист	N докум	Подп	Дата	Ручка	Лит	Масса	Масштаб
Разр б		Сысоева				И	0,11	1 2
Пр в.		Литвак				Лист	Листов 1	
Нач гр		Литвак			Лист 2 ГОСТ 19903 74 / ОК360В ГОСТ 16523 89	САНТЕХНИИПРОЕКТ		
Гл спец								
Н контр		Фрад ин						
Чтв		Спивак						

Подп и дата | Инв N дубл | Взам инв N | Подп и дата | Инв N подл

Копировал Бо арева

Формат А4

Серия 5.904-75 94 Выпуск 1-21

Подп и дата | Взам инв № | Инв № дубл | Подп и дата | Инв № подл

А1А441 009

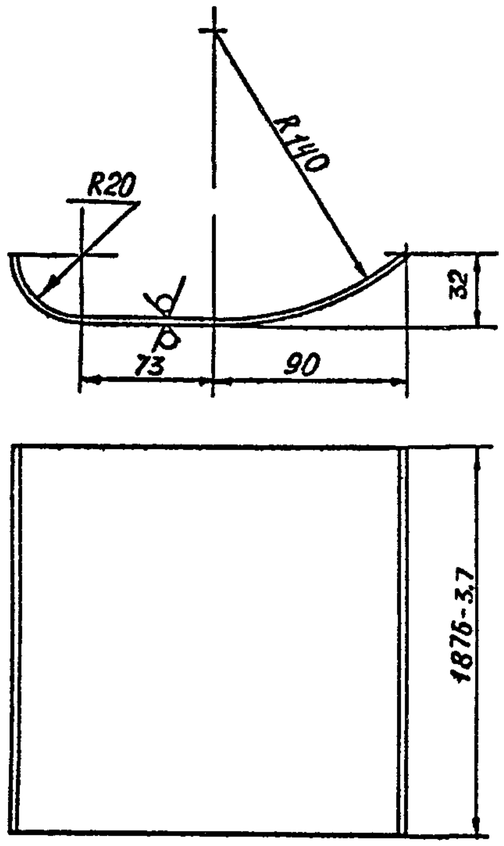

Неуказанные предельные отклонения размеров $\pm\frac{t_2}{2}$

Изм	Лист	№ докум	Подп	Дата	А1А441 009			
Разраб.		Сысоева			Козырек	Лист	Масса	Масштаб
Пров		Литвак				И	5,6	1:2,5
Нач гр		Литвак				Лист	Листов 1	
Гл спец					Лист 1,5 ГОСТ 19903-74 / ОК360В ГОСТ 16523-89	САНТЕХНИИПРОЕКТ		
Н контр		Фрадкин						
Утв		Спивак						

Формат А4

А1А441 011

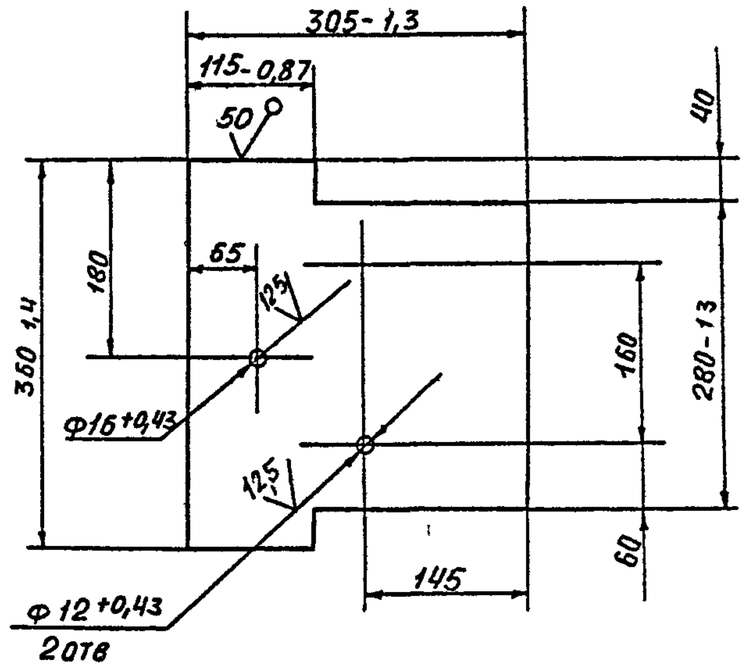

Неуказанные предельные отклонения размеров $\pm\frac{t_2}{2}$

Изм	Лист	№ докум	Подп	Дата	А1А441 011			
Разраб.		Сысоева			Стенка	Лит	Масса	Масштаб
Пров		Литвак				И	1,6	1:5
Нач гр		Литвак				Лист	Листов 1	
Гл спец					Лист 2,0 ГОСТ 19903-74 / ОК360В ГОСТ 16523-89	САНТЕХНИИПРОЕКТ		
Н контр		Фрадкин						
Утв		Спивак						

Формат А4

Серия 5.904-75.94 Выпуск 1-21

Формат	Зона	Поз.	Обозначение	Наименование	Кол.	Примечание
				Документация		
A3			A1A441.030 СБ	Сборочный чертеж		
				Детали		
A4		1	A1A441.012	Стойка	1	
		2	-01	Стойка	1	
A4		3	A1A441.013	Стойка	1	
		4	-01	Стойка	1	
A3		5	A1A441 014	Балка	1	
A4		6	A1A441.015	Скоба	1	
		7	-01	Скоба	1	
Б4		8	A1A441.016	Основание		
				Швеллер 12 ГОСТ8240-89		
				Ст 3 ГОСТ535-88		
				L = 3702 -64	1	32,0 кг
A4		9	A1A441.017	Планка	2	
A4		10	A1A441.018	Основание	1	
			Переменные данные для исполнений:			
				A1A441.030		
				Детали		
A4		11	A1A441.019	Основание	1	

Изм.	Лист	№ докум.	Подп.	Дата	A1A441.030			
Разраб.		Антоньевская			Рама	Лит.	Лист	Листов
Пров.		Линьвак					1	2
Нач. гр.		Линьвак				САНТЕХНИИПРОЕКТ		
Н. контр.		Франкин						
Утв.		Спивак						

Подп. и дата | Инв. № дубл. | Взам. инв. № | Подп. и дата | Инв. № подл.

Копировал | Формат А4

Формат	Зона	Поз.	Обозначение	Наименование	Кол.	Примечание
A4		12	A1A441.019-01	Основание	1	
A4		13	A1A441.021	Основание	1	
		14	-04	Основание	1	
A3		15	A1A441.022	Основание	1	
				A1A441 030-01		
				Детали		
A4		11	A1A441.019-02	Основание	1	
		12	-03	Основание	1	
A4		13	A1A441.021-01	Основание	1	
		14	-05	Основание	1	
A3		15	A1A441.022-01	Основание	1	
				A1A441.030-02		
				Детали		
A4		11	A1A441.019-04	Основание	1	
		12	-05	Основание	1	
A4		13	A1A441 021-02	Основание	1	
		14	-06	Основание	1	
A3		15	A1A441.022-02	Основание	1	
				A1A441.030-03		
				Детали		
A4		11	A1A441.019-06	Основание	1	
		12	-07	Основание	1	
A4		13	A1A441.021-03	Основание	1	
		14	-07	Основание	1	
A3		15	A1A441.022-03	Основание	1	

Подп. и дата | Инв. № дубл. | Взам. инв. № | Подп. и дата | Инв. № подл.

Изм.	Лист	№ докум.	Подп.	Дата	A1A441.030	Лист 2

Копировал Ц001914-22 23 Формат А4

А1А441 030СБ

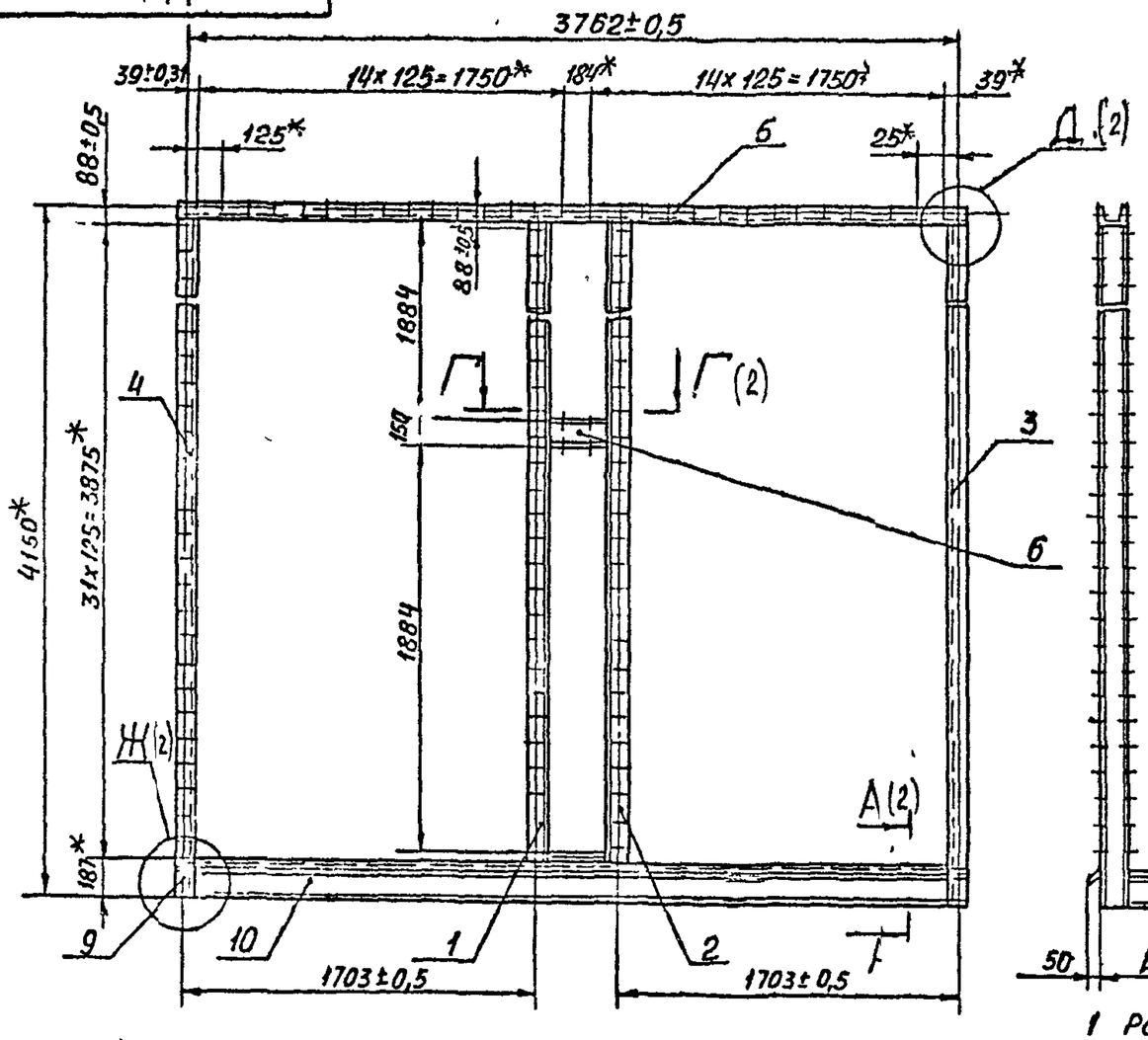

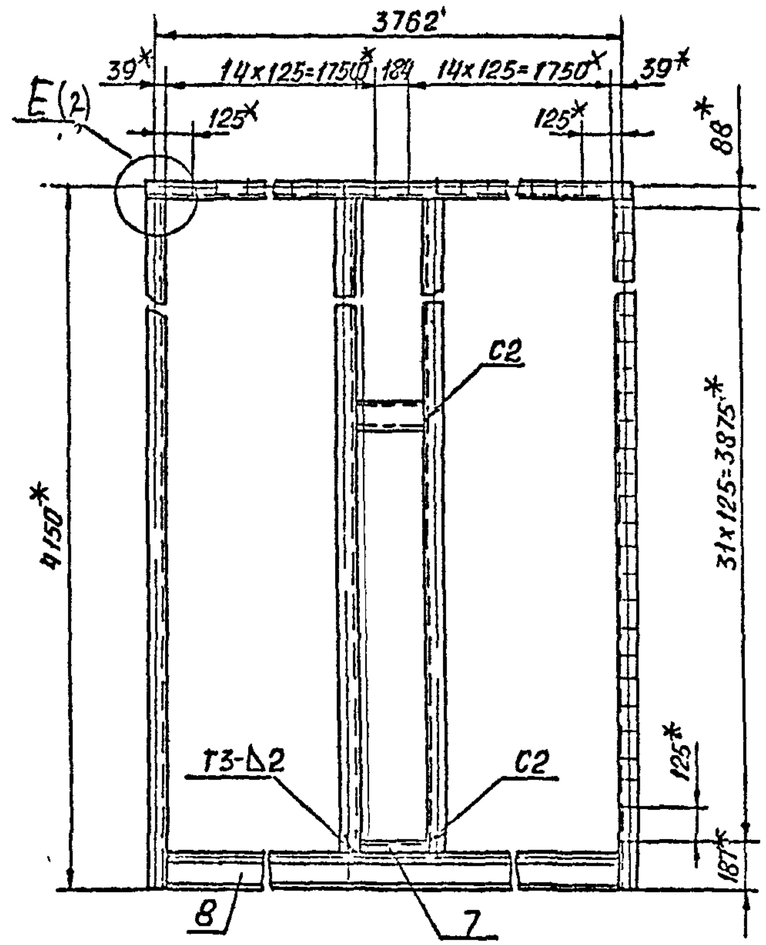

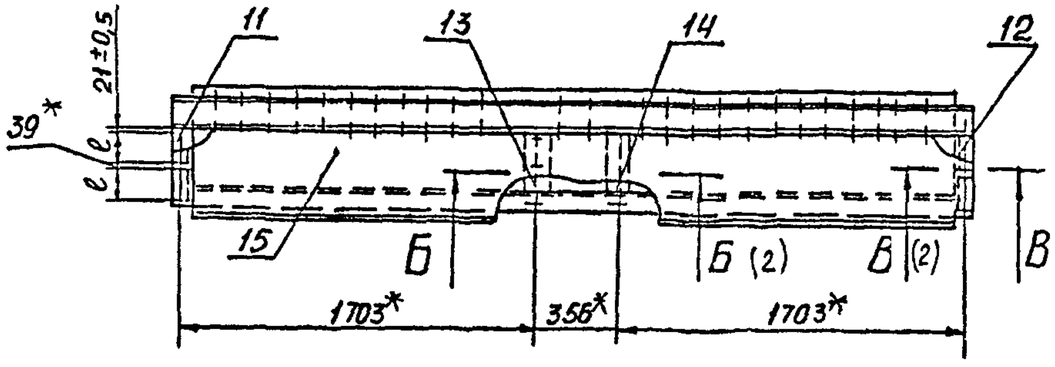

1 Размеры для справок
2 Сварные швы по ГОСТ 5264-80
3 Таблицу исполнений см лист 2

					А1.А441 030СБ			
Изм	Лист	№ докум	Подп	Дата	РАМА	Лит.	Масса	Масштаб
Разраб		Сысоева				И	см табл	—
Пров		Литвак				Лист 1	Листов 2	
Нач гр		Литвак				САНТЕХНИИПРОЕКТ		
Гл спец		Гранорский						
Н контр		Фралкин						
Утв		Спивак						

Серия 5.904-75, 94 Выпуск 1-21

Подп и дата | Инв № дубл | Взам инв № | Подп и дата | Инв № подл

Копировал Бочкарева Формат А3

Ц00194-22 24

А1А441.030СБ

А-А (1:4)(1)

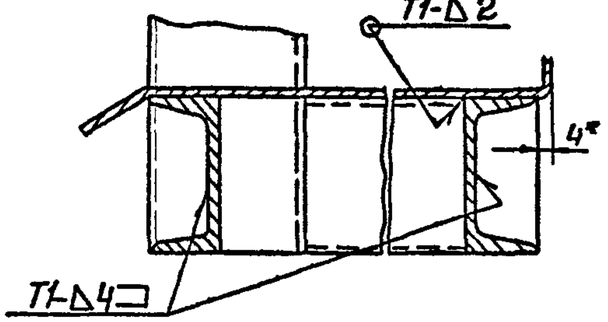

Б-Б (1:4)(1)

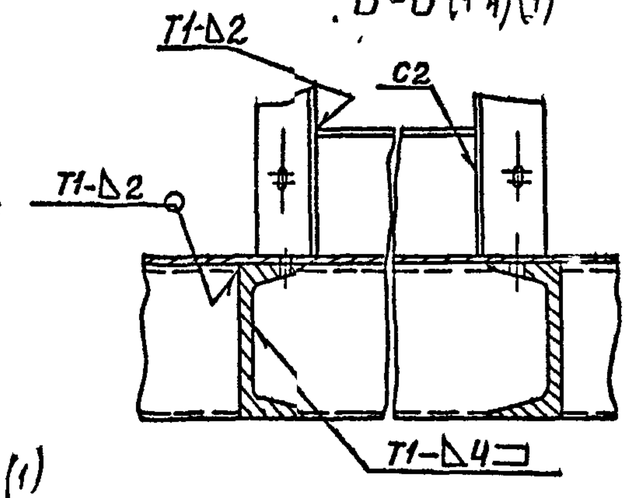

В-В (1:4)(1)

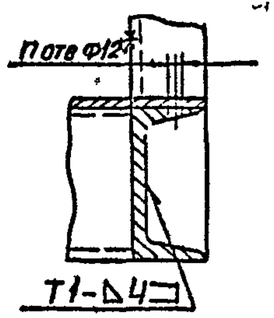

Ж (1:4)(1)

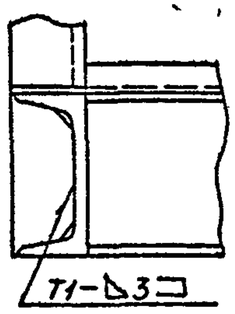

Г-Г (1:5)(1)

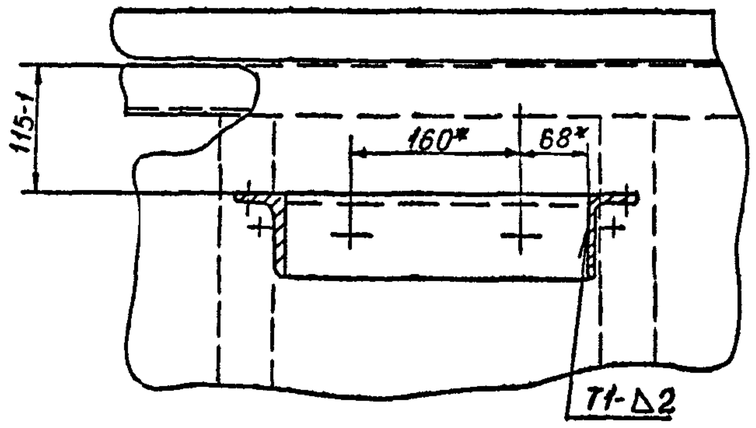

Рис 2

Остальное - см рис 1

Д (1:4)(1)

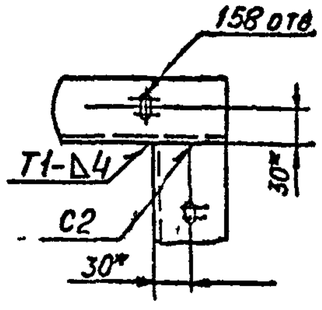

Е (1:4)(1)

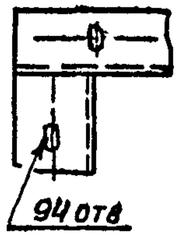

Обозначение	Рис	Размеры, мм L	Размеры, мм l'	Кол отв n	Масса кг
А1А441.030	1	486	144	16	294
-01		566	184		302
-02	2	303	144	8	275
-03		343	184		280

Изм	Лист	№ докум	Подп	Дата	А1А441.030СБ	Лист 2

Подп и дата | Инв № дубл | Взам инв № | Подп и дата | Инв № подл

Копировал: Бойкарева Формат А3

Ц00194-22 25

Серия 5.904-75.94. Выпуск 1-21

А1А441013

А1А441 014 – изображено
А1А441 014-01 – зеркальное отражение

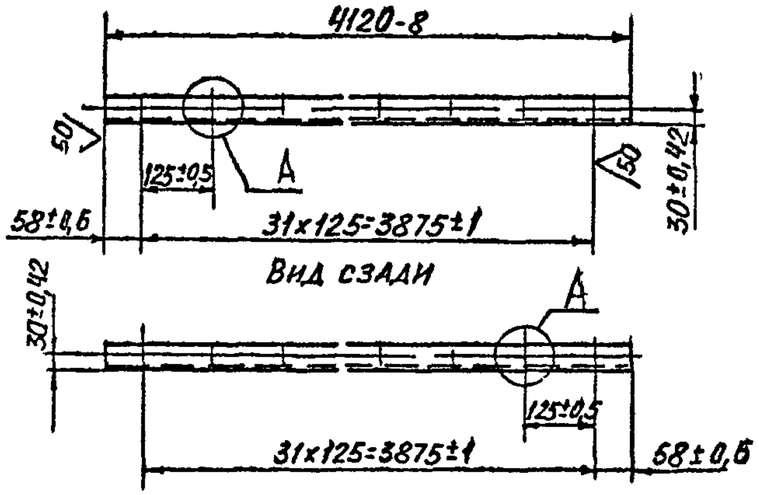

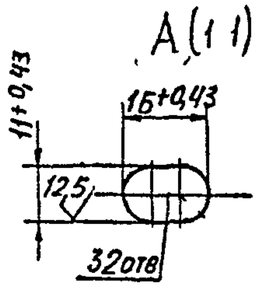

					А1А441 013		
Изм	Лист	№ докум	Подп	Дата	Стойка	Лит	Масса	Масштаб
Разраб		Сысоева				И	42,5	1:10
Пров		Литвак				Лист	Листов 1
Нач гр		Литвак					
Гл спец					Швеллер 12 ГОСТ 8240-89 / Ст3 ГОСТ 535-88	САНТЕХНИИПРОЕКТ	
Н контр		Фрадкин					
Утв		Спивак					

Подп и дата | Инв № дубл | Взам инв № | Подп и дата | Инв № подл

Формат А4

А1А441.015

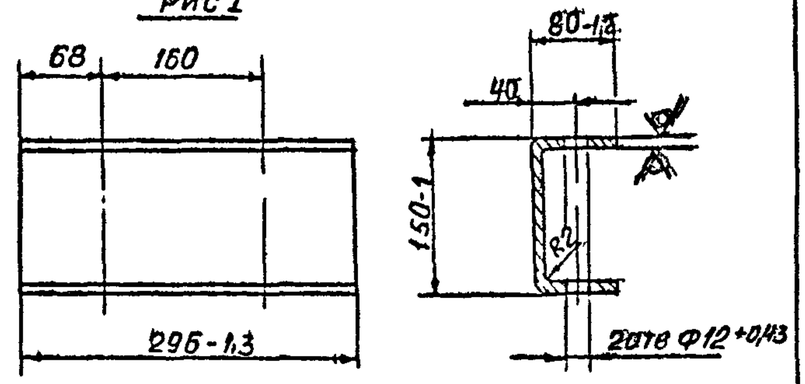

Рис 2
Остальное – см рис 1

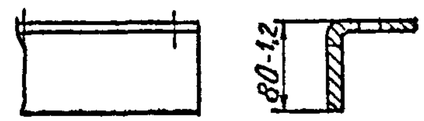

Обозначение	Рис	Масса, кг
А1А441 015	1	4,8
-01	2	2,3

Неуказанные предельные отклонения размеров $\pm\frac{t_2}{2}$

					А1А441.015		
Изм	Лист	№ докум	Подп	Дата	Скоба	Лит	Масса	Масштаб
Разраб		Сысоева				И	см табл	1:5
Пров		Литвак				Лист	Листов 1
Нач гр		Литвак					
Гл спец					Лист 5,0 ГОСТ 19903-74 / Ст3 ГОСТ 14637-89	САНТЕХНИИПРОЕКТ	
Н контр		Фрадкин					
Утв		Спивак					

Подп и дата | Инв № дубл | Взам инв № | Подп и дата | Инв № подл

Копировал Бочкарева Формат А4

А1А441 014

Серия 5.904-75,94 Выпуск 1-21

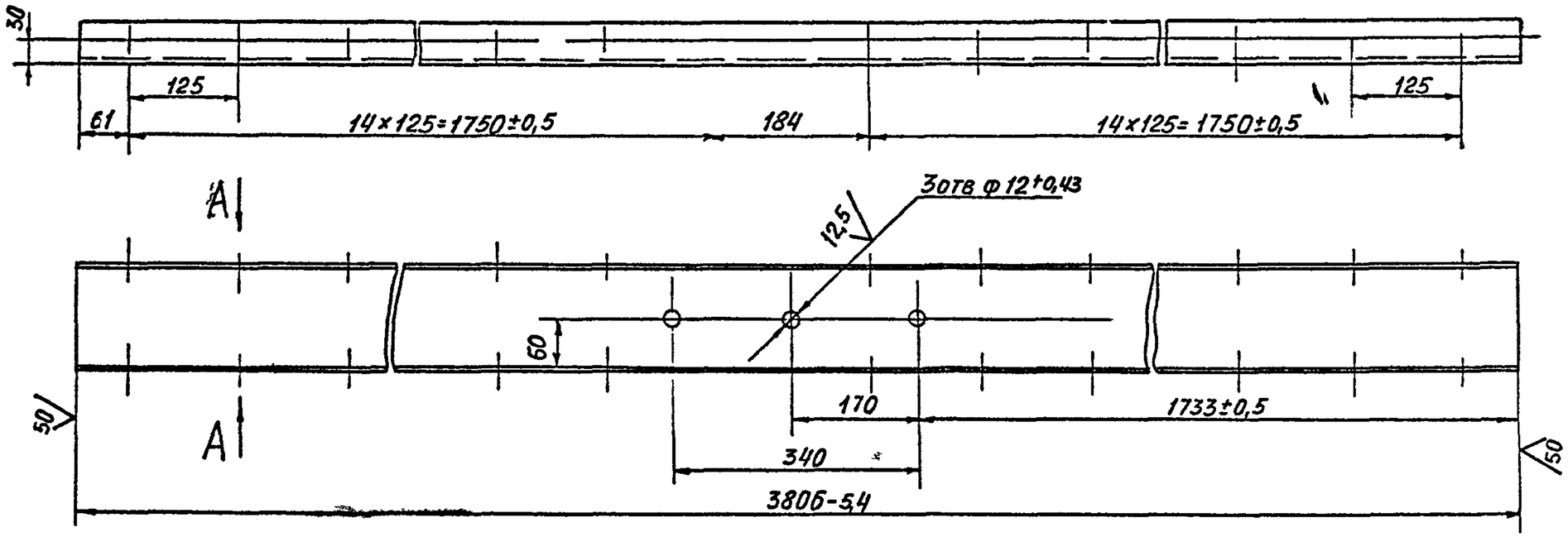

А(1.1)

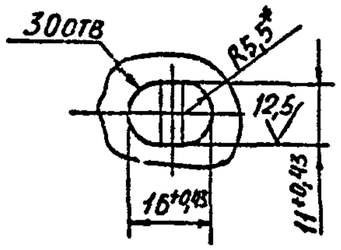

Неуказанные предельные отклонения размеров $\pm \frac{t_2}{2}$

					А1А 441 014			
Изм	Лист	№ докум	Подп	Дата	БАЛКА	Лит	Масса	Масштаб
Разраб		Сысоева				И	39,5	1 5
Пров		Литвак				Лист	Листов 1	
Нач гр		Литвак						
Гл спец								
Н контр		Фрадкин			Швеллер 12 ГОСТ 8240-89 / Ст 3 ГОСТ 535-88	САНТЕХНИИПРОЕКТ		
Утв.		Спивак						

Подп и дата | Инв № дубл | Взам инв № | Подп и дата | Инв № подл

Копировал Бочкарева Формат А3

Ц 00194-22 27

Серия 3.903-75.94 Выпуск 1-2

Подп. и дата | Инв. № дубл. | Взам. инв. № | Подп. и дата | Инв. № подл.

А1А441.017

А(1)

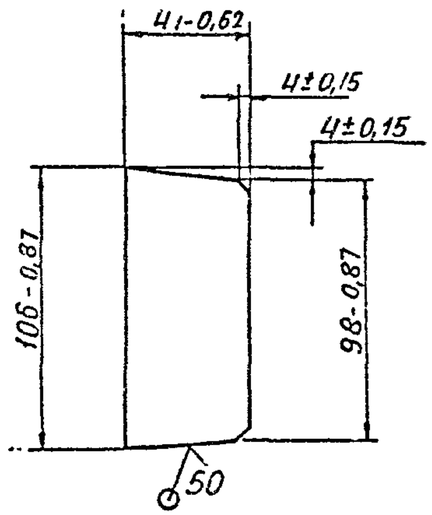

Изм.	Лист	№ докум.	Подп.	Дата	А1А441.017			
Разраб.		Сысоева			Планка	Лит.	Масса	Масштаб
Пров.		Литвак				И	0,23	1:2
Нач. гр.		Литвак				Лист	Листов 1	
Гл. спец.								
Н. контр.		Фарахин			Лист 3,0 ГОСТ 19903-74 / ОК360В ГОСТ 16523-89	САНТЕХНИИПРОЕКТ		
Утв.		Спивак						

Формат А4

А1А441.018

А(1)

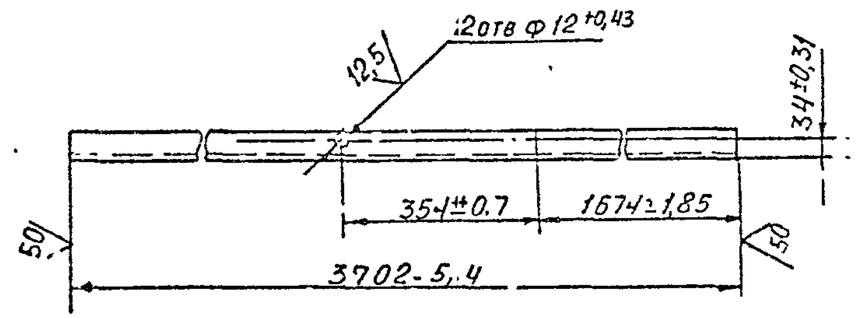

Изм.	Лист	№ докум.	Подп.	Дата	А1А441.018			
Разраб.		Сысоева			Основание	Лит.	Масса	Масштаб
Пров.		Литвак				И	32,0	1:10
Нач. гр.		Литвак				Лист	Листов 1	
Гл. спец.								
Н. контр.		Фарахин			Швел. Б 12 ГОСТ 8240-89 / Ст 3 ОСТ 5.35-88	САНТЕХНИИПРОЕКТ		
Утв.		Спивак						

Копировал: Бочкарева Формат А4

Серия 5.904-75.84. Выпуск 1-21

А1А441021

Рис 1

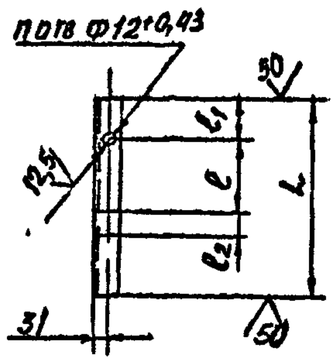

Рис 2

Остальное-см рис 1

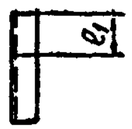

Обозначение	Рис	Размеры, мм L	l	l_1	l_2	n	Масса, кг
А1А441 021	1	382-1,4	144	89	39	3	4,0
-01		462 1,55	184				4,8
-02	2	199-1,15	—		—	1	2,0
-03		239 1,15	—		—		2,5
-04	1	382-1,4	39	110	144	3	4,0
-05		462-1,55		150	134		4,8
-06	2	199-1,15	—	110	—	1	2,0
-07		239-1,15	—	150	—		2,5

Неуказанные предельные отклонения размеров. $\pm \frac{t_2}{2}$

А1А441 021

Изм	Лист	№ докум	Подп	Дата
Разраб.		Сысоева		
Пров		Литвак		
Нач гр		Литвак		
Гл спец				
Н контр		Фрадкин		
Утв.		Спивак		

Основание

Лит И | Масса См табл | Масштаб —

Лист | Листов

Швеллер 12 ГОСТ 8240-89 / Ст 3 ГОСТ 535-88

САНТЕХНИИПРОЕКТ

Формат А4

А1А441019

Рис 1

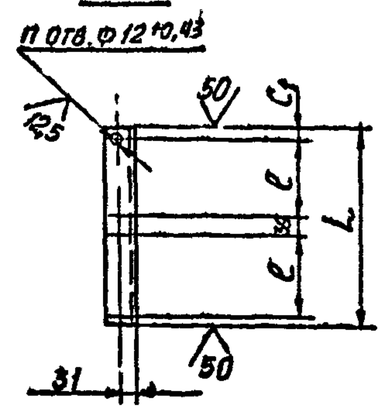

Рис 2

Остальное см рис 1

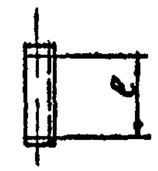

Обозначение	L_1, мм
А1А441 015 -02, -04, -06	21
-01, -03, -05, -07	18

Обозначение	Рис.	Размеры, мм L	l	Кол отв. n	Масса кг
А1А441 019, -01	1	366-1,44	144	4	3,8
-02, -03		446-1,55	184		4,6
-04, -05	2	183-1,15	144	2	1,9
-06, -07		223-1,3	184		2,3

Неуказанные предельные отклонения размеров. $\pm \frac{t_2}{2}$

А1А441 019

Изм	Лист	№ докум	Подп	Дата
Разраб.		Сысоева		
Пров.		Литвак		
Нач гр.		Литвак		
Гл спец				
Н контр.		Фрадкин		
Утв.		Спивак		

Основание

Лит И | Масса См табл | Масштаб —

Лист | Листов 1

Швеллер 12 ГОСТ 8240-89 / Ст 3 ГОСТ 535-88

САНТЕХНИИПРОЕКТ

Копировал А. Бочкарева

Формат А4

Инв. № подл. | Подп. и дата | Взам. инв. № | Инв. № дубл. | Подп. и дата

А1А441 022

50/(1)

Рис 1

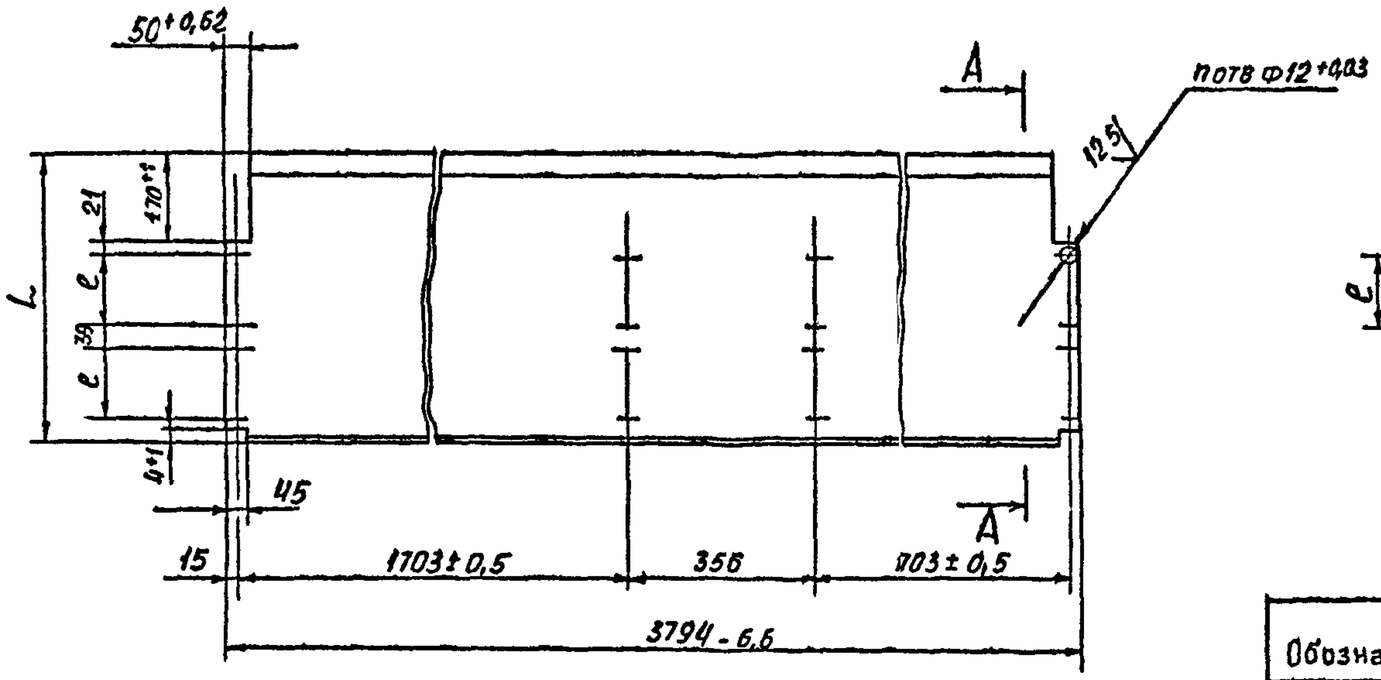

Рис 2

Остальное см рис 1

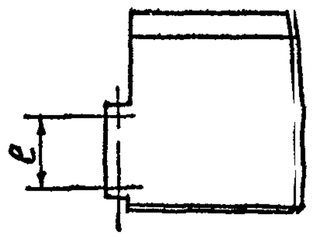

Обозначение	Рис.	Размеры, мм L	Размеры, мм e	n	Масса, кг
А1А441 022	1	540-1,75	144	16	33,0
-01		620-1,75	184		38,0
-02	2	357-1,4	144	8	22,0
-03		397-1,4	184		25,0

А-А(1:2)

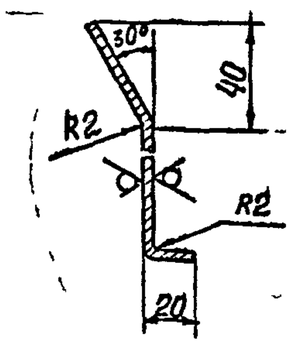

Неуказанные предельные отклонения размеров $\pm \frac{t_2}{2}$

Изм	Лист	№ докум	Подп	Дата	А1А441 022			
Разраб		Сысрева			Основание	Лит И	Масса см табл	Масштаб —
Пров.		Литвак				Лист 1	Листов 1	
Нач гр		Литвак			Лист — 20 ГОСТ 19903-74 / ВК360В ГОСТ 16523-89	САНТЕХНИИПРОЕКТ		
Гл спец								
Н контр		Фрадкин						
Утв		Спивак						

ЦЭ0194-22 30 Формат А3

Серия 5.904-75.94 Выпуск 1-21

Инв № подл | Подп и дата | Взам инв № | Инв № дубл | Подп и дата

Формат	Зона	Поз	Обозначение	Наименование	Кол	Примечание
				Документация		
А3			А1А441.040 СБ	Сборочный чертеж		
			Переменные данные для исполнений:			
				А1А441 040		
				Детали		
А3		1	А1А441.025	Профиль	1	
А3		2	А1А441.026	Профиль	1	
				А1А441 040-01		
				Детали		
А3		1	А1А441 025-01	Профиль	1	
А3		2	А1А441 026-01	Профиль	1	

Серия 5.904-75.94 Выпуск 1-2

Подп и дата | Инв № дубл | Взам инв № | Подп и дата | Инв № подл

Изм	Лист	№ докум	Подп	Дата	А1А441 040		
Разраб		Ямпольская			Щиток	Лит	Лист	Листов
Пров		Литвак				И		1
Нач гр		Литвак				САНТЕХНИИПРОЕКТ	
Н.контр		Фрадкин					
Утв		Сливак					

Копировал: Крайнина Формат А4

А1А441 012

А1А441 012 — изображено

А1А441 012-01 — зеркальное отражение

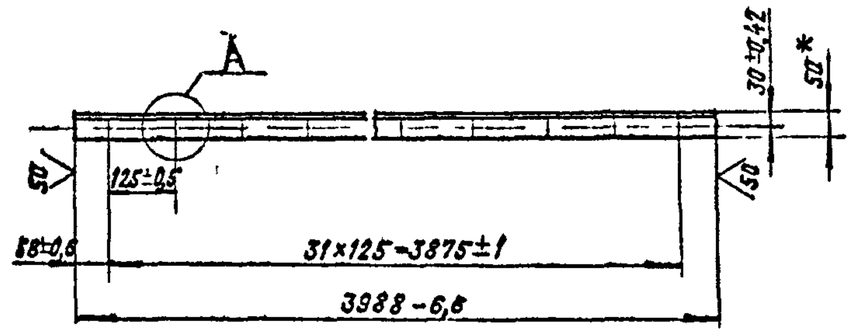

А (1:1)

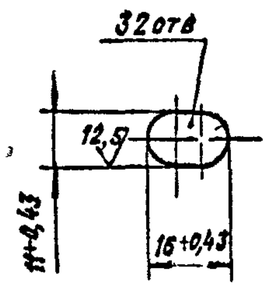

Подп и дата | Инв № дубл | Взам инв № | Подп и дата | Инв № подл

Изм	Лист	№ докум	Подп	Дата	А1А441.012			
Разраб		Сысоева			Стойка	Лит	Масса	Масштаб
Пров		Литвак				И	20	1:10
Нач гр		Литвак				Лист	Листов 1	
Гл спец								
Н контр		Фрадкин			Уголок 80×50×5 ГОСТ 8510-89 / Ст 3 ГОСТ 535-88	САНТЕХНИИПРОЕКТ		
Утв		Сливак						

Копировал: Крайнина Формат А4

А1А441.040СБ

Серия 5.904-75.94. Выпуск 1-21

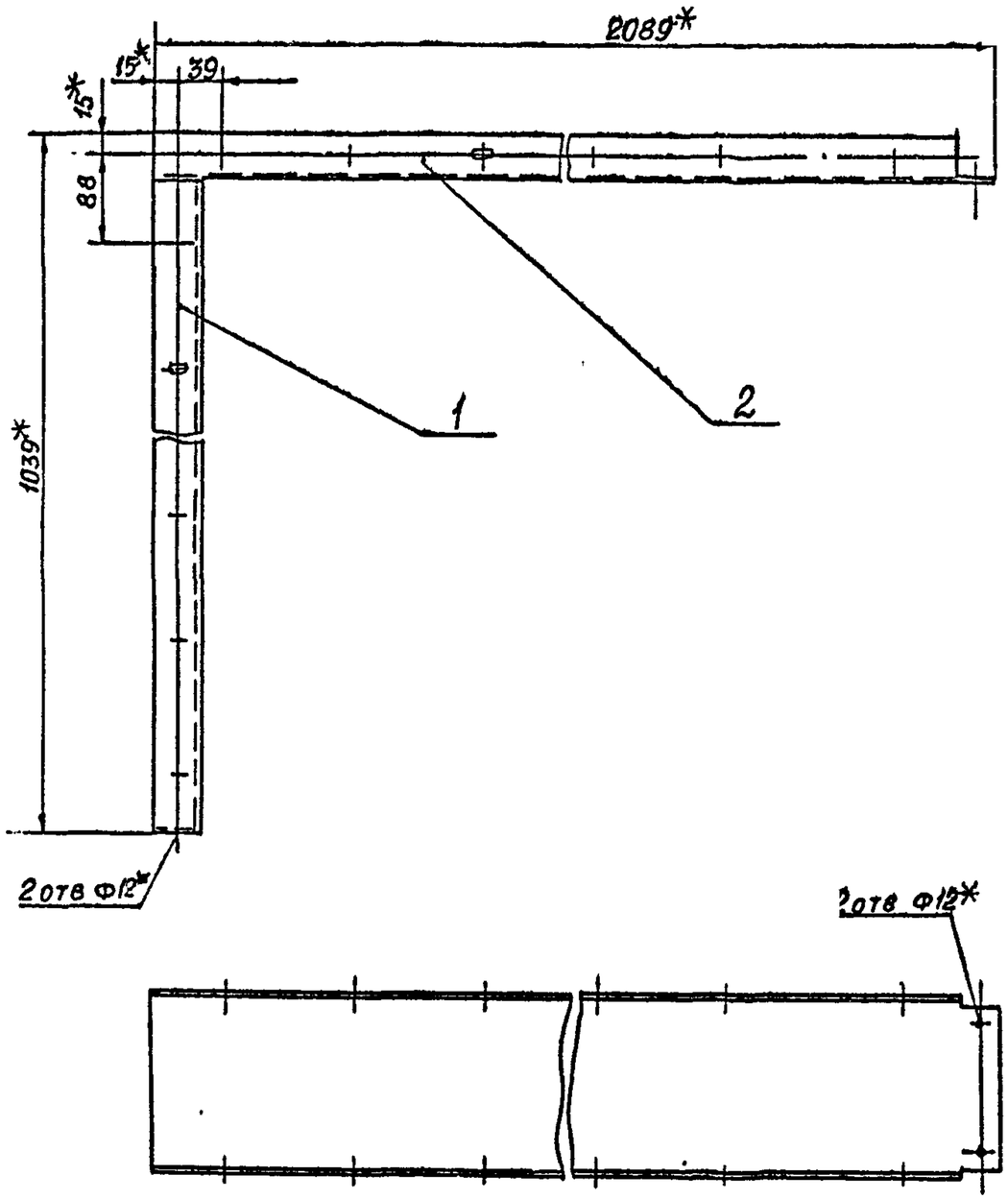

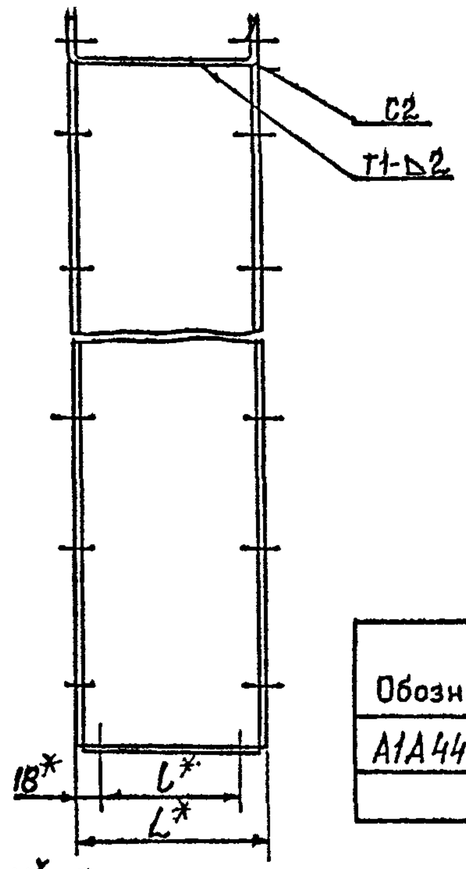

Обозначение	Размеры, мм		Масса, кг
	L*	l*	
А1А441 040СБ	180	144	12,8
-01	220	184	14,8

1.* Размеры для справок

2. Неуказанные предельные отклонения размеров: $\pm \frac{t_2}{2}$

3. Сварные швы по ГОСТ 5264-80

Изм	Лист	№ докум	Подп	Дата	А1А441.040СБ	
Разраб		Ямпольский			Щиток	Лит: И; Масса: см табл.; Масштаб: —
Пров		Литвак				Лист; Листов 1
Нач гр		Литвак				
Гл спец		Грановский				САНТЕХНИИПРОЕКТ
Н контр		Фралкин				
Утв		Спивак				

Копировал: Бочкарева Формат: А3

400194-22-32

Подп и дата | Инв № дубл | Взам инв № | Подп и дата | Инв № подл

Серия 5.904-75.94 Выпуск 1-21

Формат	Зона	Поз.	Обозначение	Наименование	Кол.	Примечание
				Документация		
А3			А1А441 050СБ	Сборочный чертеж		
			Переменные данные для исполнений			
				А1А441 050		
				Детали		
А3		1	А1А441 025	Профиль	2	
А3		2	А1А441 027	Профиль	1	
				А1А441 050-01		
				Детали		
А3		1	А1А441 025-01	Профиль	2	
А3		2	А1А441 027-01	Профиль	1	
				А1А441 050-02		
				Детали		
А3		1	А1А441 025-02	Профиль	2	
А3		2	А1А441.027	Профиль	1	

Инв № подл. | Подп. и дата | Взам. инв. № | Инв. № дубл. | Подп. и дата

Изм.	Лист	№ докум.	Подп.	Дата	А1А441.050		
Разраб.		Ямполская			Щиток	Лит.	Лист	Листов
Пров.		Литвак				Н	1	2
Нач. гр.		Грановский				Сантехниипроект		
Н. контр.		Литвак						
Утв.		Сливак						

Копировал: Кравлина Формат: А4

Формат	Зона	Поз.	Обозначение	Наименование	Кол.	Примечание
				А1А441 050-03		
				Детали		
А3		1	А1А441 025-03	Профиль	2	
А3		2	А1А441.027-01	Профиль	1	

Инв. № подл. | Подп. и дата | Взам. инв. № | Инв. № дубл. | Подп. и дата

Изм.	Лист	№ докум.	Подп.	Дата	А1А441.050	Лист
						2

Копировал: Кравлина Формат: А4

А1А441 050

Серия 5.904-75.94 Вып.УСК 1-21

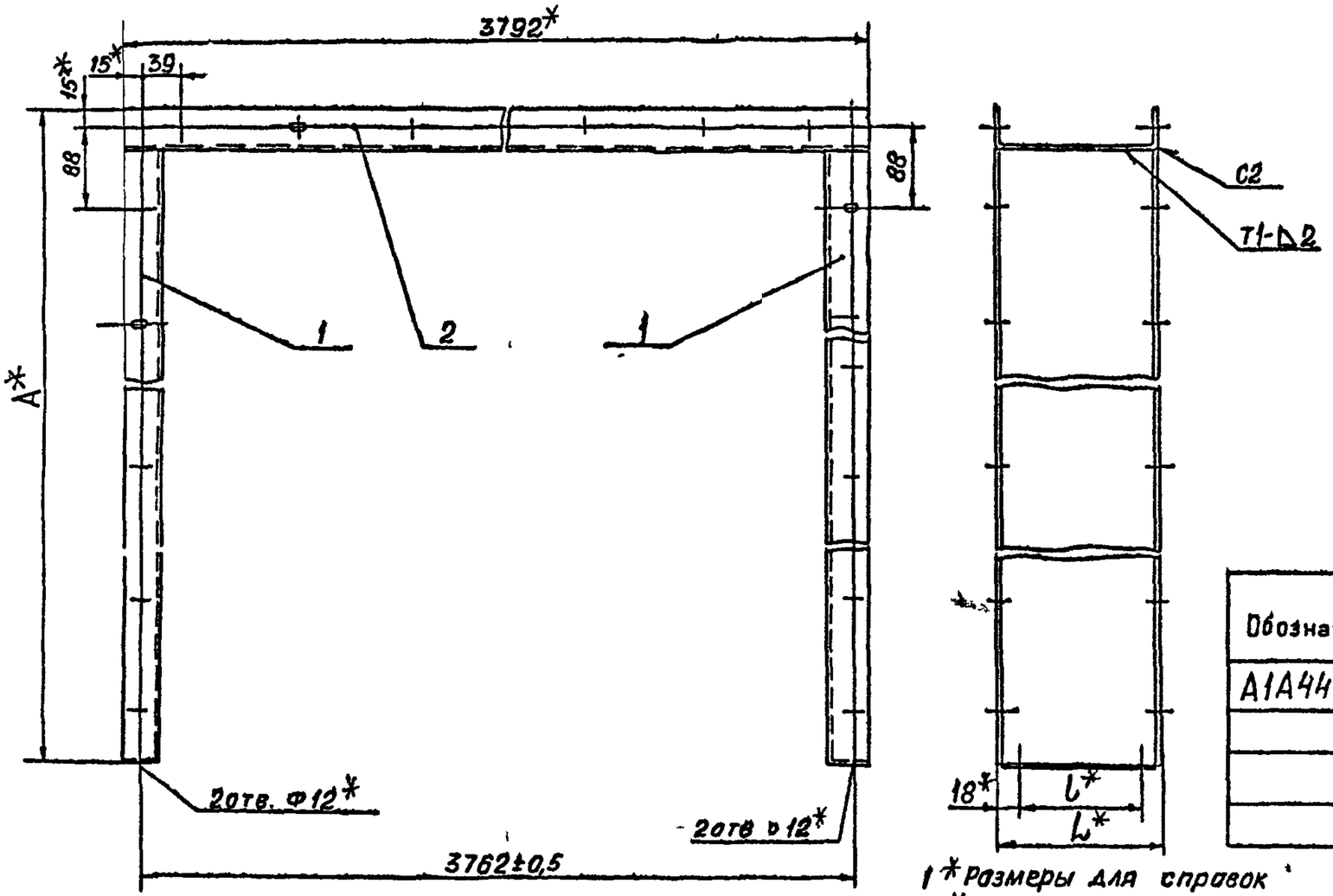

Обозначение	Размеры, мм			Масса, кг
	A	L	l	
А1А441 050	1039	180	144	21,1
-01		220	184	24,4
-02	2539	180	144	33,3
-03		220	184	38,6

1* Размеры для справок
2 Неуказанные предельные отклонения размеров: $\pm \frac{t_2}{2}$
3 Сварные швы по ГОСТ 5264-80.

Изм	Лист	№ Докум	Подп	Дата
Разраб		Ямпольск		
Пров.		Литвак		
Нач гр		Литвак		
Гл.спец		Грабзевск		
Н.контр		Сралкин		
Утв.		Спивак		

А1А441 050СБ

Щиток

Лит	Масса	Масштаб
И	См табл	–

Лист | Листов 1

САНТЕХНИИПРОЕКТ

Инв № подл | Подп и дата | Взам инв № | Инв № дубл | Подп и дата

Формат	Зона	Поз.	Обозначение	Наименование	Кол.	Примечание
				Документация		
А3			А1А441.060 СБ	Сборочный чертеж		
			Переменные данные для исполнений			
				А1А441.060		
				Детали		
А3		1	А1А441.025	Профиль	1	
		2	-02	Профиль	1	
А3		3	А1А441.027	Профиль	1	
				А1А441.060-01		
				Детали		
А3		1	А1А441.025-01	Профиль	1	
		2	-03	Профиль	1	
А3		3	А1А441.027-01	Профиль	1	
				А1А441.060-02		
				Детали		

Инв. № подл. | Подп. и дата | Взам. инв. № | Инв. № дубл. | Подп. и дата

Изм.	Лист	№ докум.	Подп.	Дата	А1А441.060		
Разраб.	Ямпольская				Щиток	Лит.	Лист	Листов
Пров.	Литвак					И		1
Нач. гр.	Литвак					Сантехниипроект	
Н. контр.	Фрадкин						
Утв.	Спивак						

Копировал: Крайлина Формат: А4

Формат	Зона	Поз.	Обозначение	Наименование	Кол.	Примечание
А3		1	А1А441.025-02	Профиль	1	
		2	-04	Профиль	1	
А3		3	А1А441.027	Профиль	1	
				А1А441.060-03		
				Детали		
А3		1	А1А441.025-03	Профиль	1	
		2	-05	Профиль	1	
А3		3	А1А441.027-01	Профиль		

Инв. № подл. | Подп. и дата | Взам. инв. № | Инв. № дубл. | Подп. и дата

Изм.	Лист	№ докум.	Подп.	Дата	А1А441.060	Лист 2

Копировал: Крайлина Формат: А4

А1А441 000СБ

Серия 5.904-75.94 Выпуск 1-21

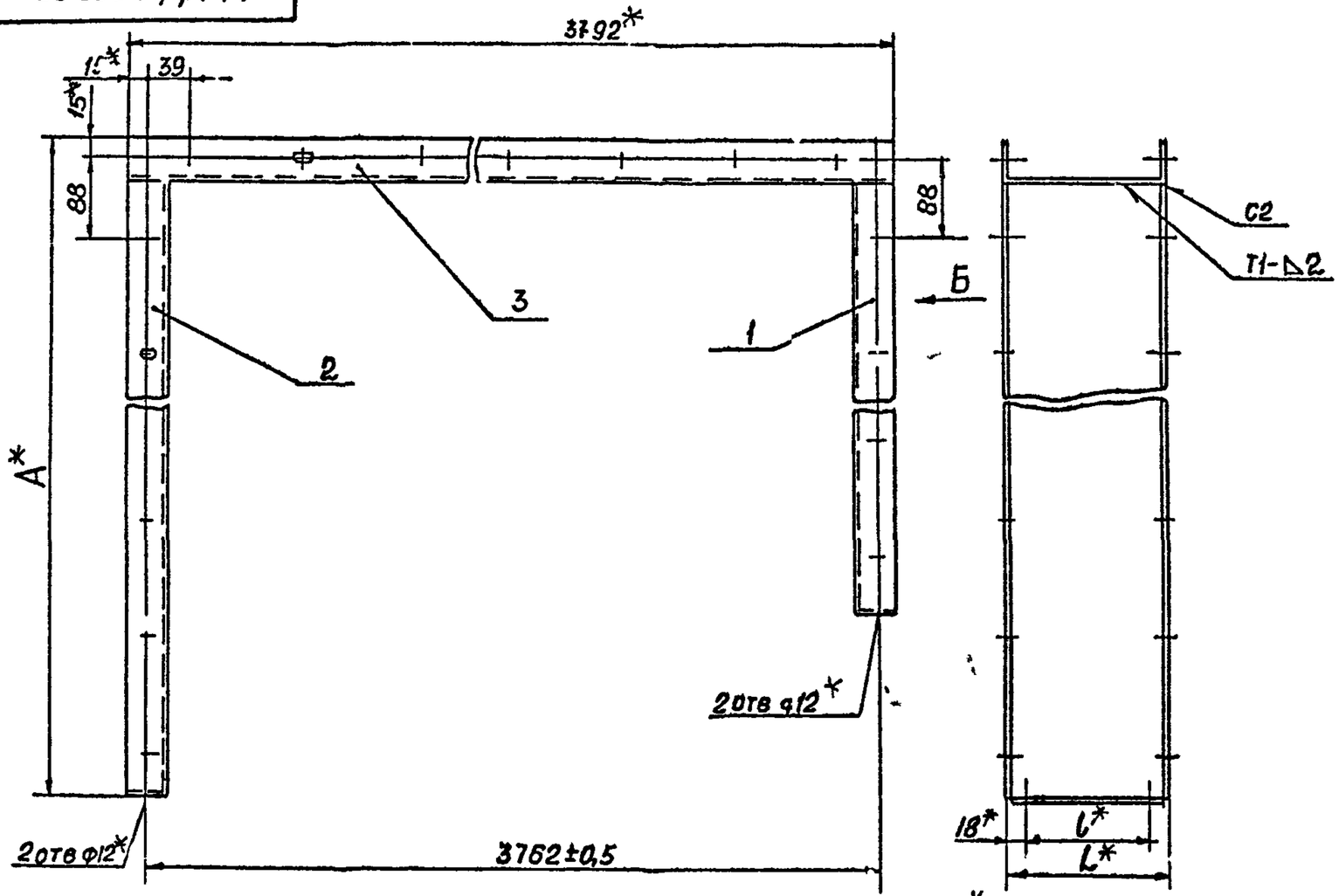

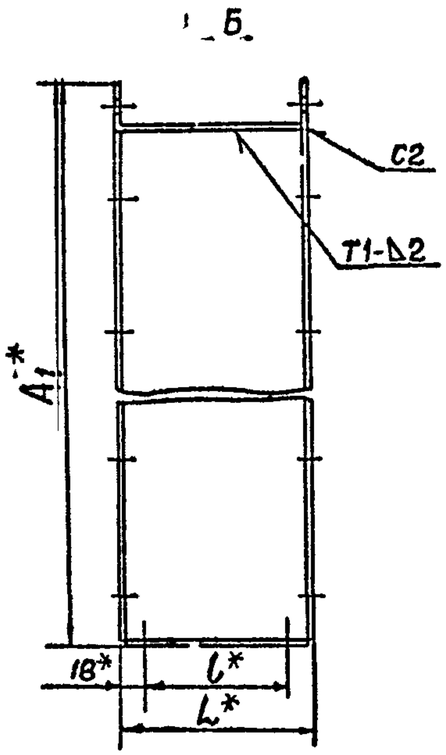

1* Размеры для справок

2 Неуказанные предельные отклонения размеров $\pm \frac{t_2}{2}$

3 Сварные швы по ГОСТ 5264-80

Обозначение	Размеры, мм				Масса, кг
	A*	A1*	L*	l*	
А1А441 060	2539	1039	180	144	27,4
-01			220	184	31,5
-02	4039	2539	180	144	34,3
-03			220	184	45,8

					А1А 441 060СБ			
Изм	Лист	№ докум	Подп	Дата	Щиток	Лит	Масса	Масштаб
Разраб	Ямпольск					И	см табл	—
Пров	Литвак					Лист	Листов 1	
Чаф гр	Ли вак					САНТЕХНИЛ.ПРОЕКТ		
Гл спец	Грановтки							
Н контр	Фрадкин							
Утв	Спивак							

Копировал Бочкарева Формат А3

Инв № подл | Подп и дата | Взам инв № | Инв № дубл | Подп и дата

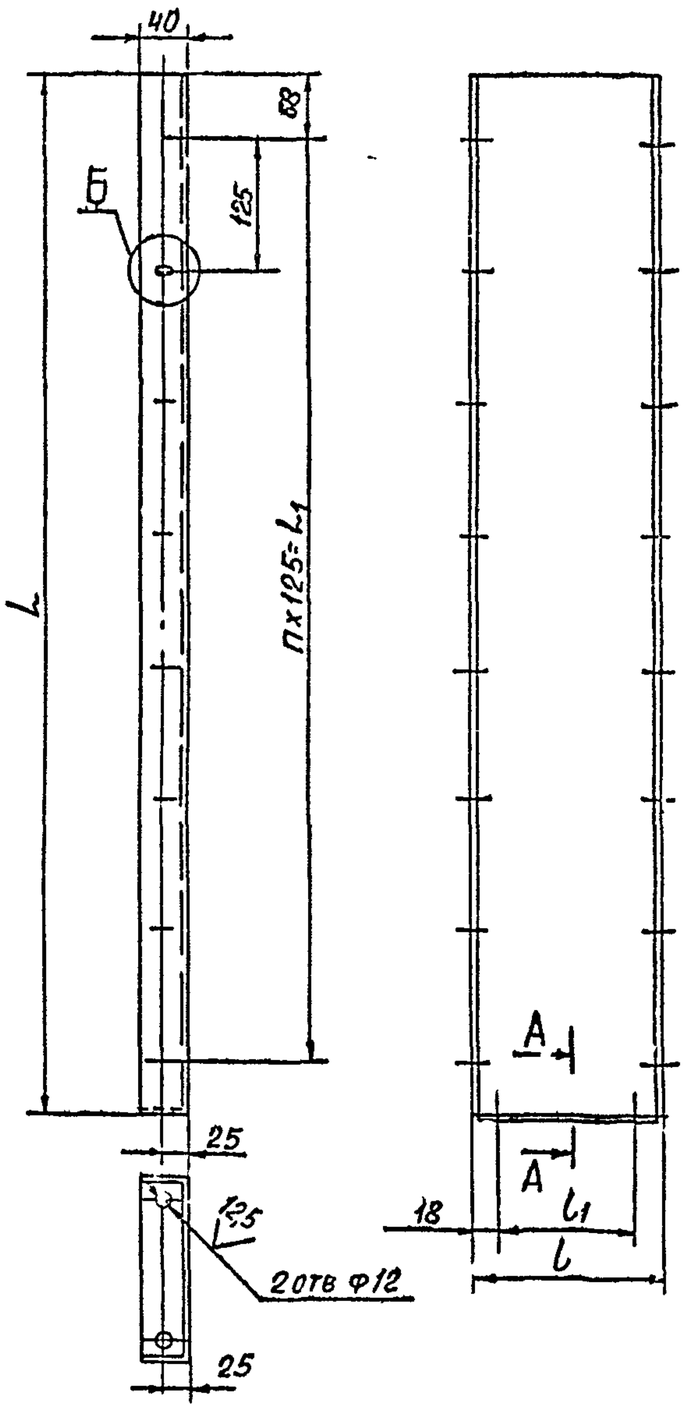

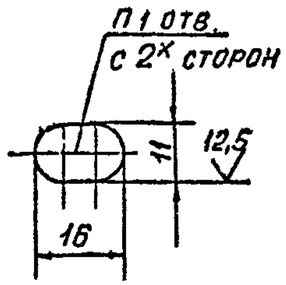

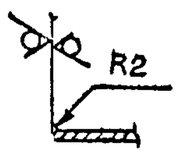

50 √(√)

Обозначение	Размеры, мм				n	n_1	Масса, кг
	L	L_1	l	l_1			
A1A441 025	1004	875	1800	144	7	8	4,1
-01			2200	184			4,8
-02	2504	2375	1800	144	19	20	10,4
-03			2200	184			11,9
-04	4004	3875	1800	144	31	32	16,6
-05			2200	184			19,1

Неуказанные предельные отклонения размеров: $H14, h14, \pm\frac{t_2}{2}$

Изм	Лист	№ докум	Подп	Дата	A1A441 025			
Разраб		Ямпольск			Профиль	Лит	Масса	Масштаб
Пров		Литвак				И	См табл	—
Нач гр		Литвак				Лист	Листов 1	
Гл спец								
Н контр		Традкин			Лист 2,0 ГОСТ 19903-74 / ОК360В ГОСТ 16523-70	САНТЕХНИИПРОЕКТ		
Утв.		Спивак						

Копировал Бочкарёва Формат А3

ЦТП194-22 37

Серия 5.904-75.94 Выпуск 1-24

Инв № подл | Подп и дата | Взам инв № | Инв № дубл | Подп и дата

А1А441 025

А1А441 026

Выпуск 1 ВУ

Серия 5.904-75.94

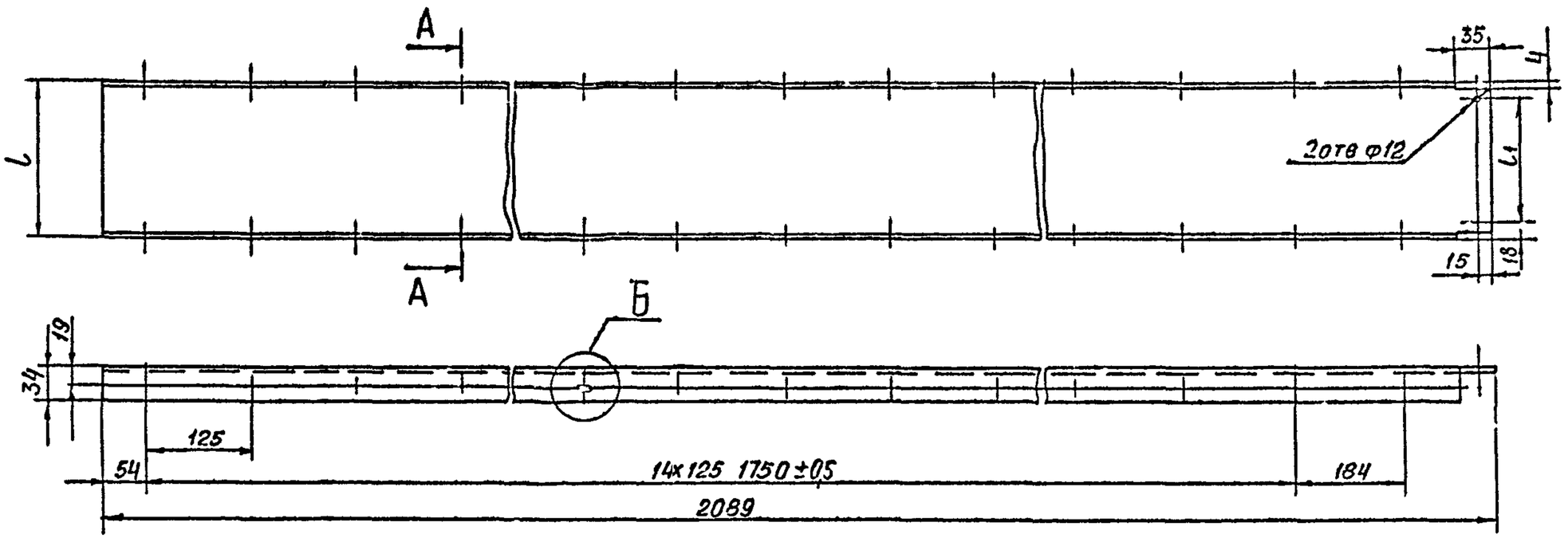

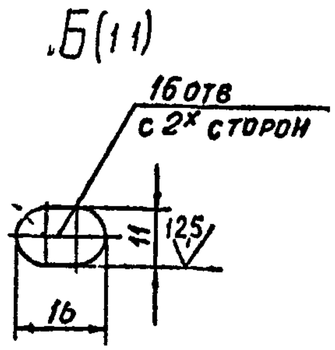

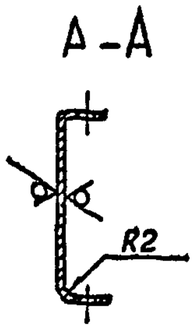

Обозначение	Размеры мм		Масса кг
	l	l1	
А1А441 026	180	144	8,7
-01	220	184	10,0

Неуказанные предельные отклонения размеров H14, h14, $\pm\frac{t_2}{2}$

Изм	Лист	№ докум.	Подп.	Дата	А1А441 026			
Разраб.		Дзюльск			Профиль	Лит	Масса	Масштаб
Пров.		Литвак				И	см табл	–
Нач. гр.		Литвак				Лист	Листов 1	
Гл. спец.					Лист 2,0 ГОСТ 19903-74 / ВСТ3СП ГОСТ 10523-89	САНТЕХНИИПРОЕКТ		
Н. контр.		Фрадкин						
Утв.		Спивак						

Копировал Бочкарёва

Формат А3

Инв. № подл. | Подп. и дата | Взам. инв. № | Инв. № дубл. | Подп. и дата

А1А441 027

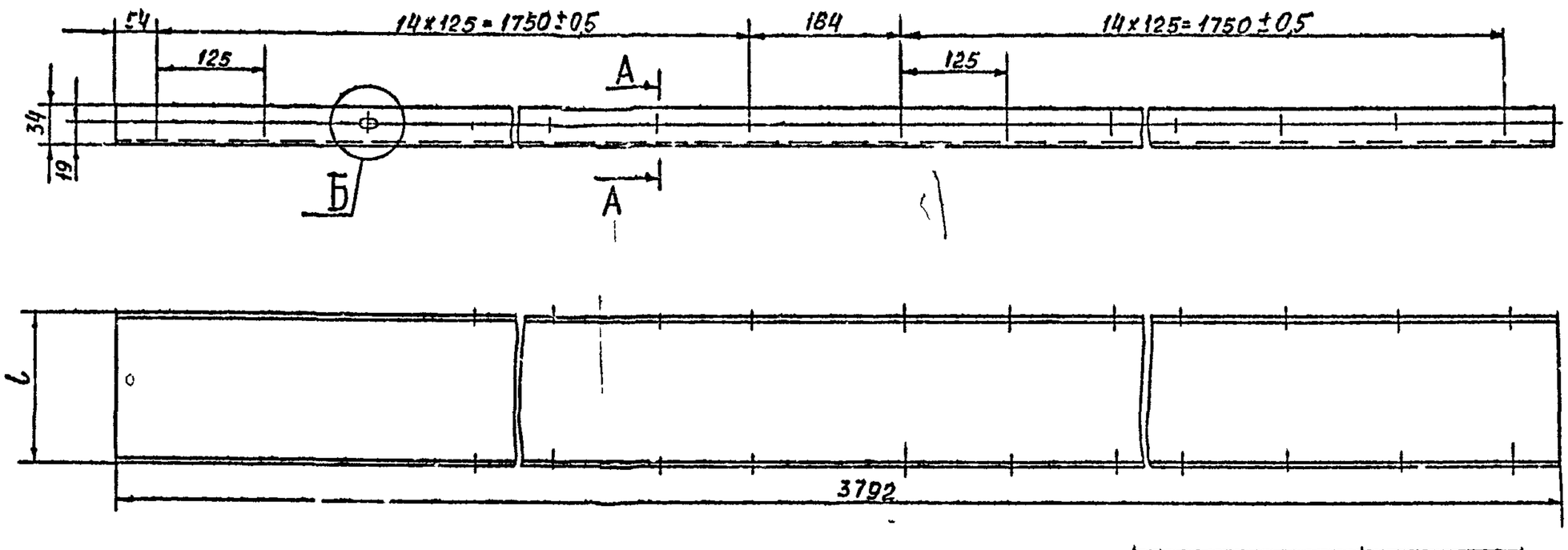

Обозначение	l, мм	Масса кг
А1А441 027	180	12,9
-01	220	14,8

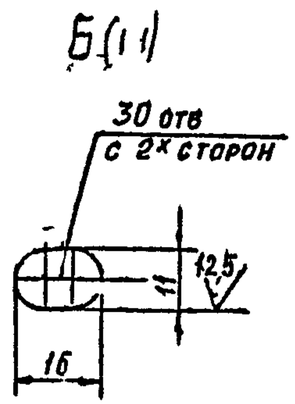

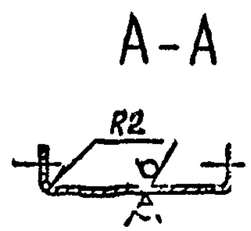

Неуказанные предельные отклонения размеров. H14; h14; $\pm\frac{t_2}{2}$

Изм	Лист	№ докум	Подп	Дата
Разраб.		Ямпольский		
Пров.		Литвак		
Нач. гр.		Литвак		
Гл. спец.				
Н. контр.		Фрадкин		
Утв.		Спивак		

А1А441.027

Профиль

Лит	Масса	Масштаб
И	см табл	—

Лист 1 Листов 1

Лист 2,0 ГОСТ 19903-74 ВК360В ГОСТ16523-89

САНТЕХНИИПРОЕКТ

Корректор Бочкарева

Формат А3

Серия 5.904-75 94

Инв. № подл. | Подп. и дата | Взам. инв. № | Инв. № дубл. | Подп. и дата

МГП «Информ-кламиздат» Зак. 326 Тир 100

400194-22 (39)