ТИПОВЫЕ КОНСТРУКЦИИ, ИЗДЕЛИЯ И УЗЛЫ ЗДАНИЙ И СООРУЖЕНИЙ

СЕРИЯ 5.407-81

УСТРОЙСТВО КОМПЛЕКТНЫХ ГИБКИХ ТОКОПОДВОДОВ В КАНАЛАХ К НАПОЛЬНЫМ ТЕЛЕЖКАМ

ВЫПУСК 0

МАТЕРИАЛЫ ДЛЯ ПРОЕКТИРОВАНИЯ

21891-01

А453

ТИПОВЫЕ КОНСТРУКЦИИ, ИЗДЕЛИЯ И УЗЛЫ ЗДАНИЙ И СООРУЖЕНИЙ

СЕРИЯ 5.407-81

УСТРОЙСТВО КОМПЛЕКТНЫХ ГИБКИХ ТОКОПОДВОДОВ В КАНАЛАХ К НАПОЛЬНЫМ ТЕЛЕЖКАМ

ВЫПУСК 0

МАТЕРИАЛЫ ДЛЯ ПРОЕКТИРОВАНИЯ

РАЗРАБОТАНЫ
УГППКИ ТЯЖПРОМЭЛЕКТРОПРОЕКТ
УКРГЛАВЭЛЕКТРОМОНТАЖ
МИНМОНТАЖСПЕЦСТРОЯ УССР

УТВЕРЖДЕНЫ И
ВВЕДЕНЫ В ДЕЙСТВИЕ
МИНМОНТАЖСПЕЦСТРОЕМ СССР
ПРОТОКОЛ ОТ 20.10.86

Директор института	М.А.Каменев
Главный инженер института	Е.Г. Поддубный
Начальник технического отдела	В.М.Марков
Начальник отдела типового проектирования	В.Л.Тюрин

А453

21891-01 2

Содержание

Обозначение	Наименование	Стр.
	Титульный лист	1
	Содержание	2
5.407-81.0.ПЗ	Пояснительная записка	3...5
5.407-81.0.10ГЧ	Тележки моторные троллейные	
	Иркутского завода тяжелого	
	машиностроения.	
	Габаритный чертеж	6,7
5.407-81.0.20ГЧ	Подвесы ПСК-10-20 и ПКК-10-20.	
	Габаритный чертеж	8
5.407-81.0.30ТБ	Таблица выбора чертежей	
	типовой серии	9
5.407-81.0.40ВА	Ведомость изделий и материа-	
	лов для изготовления электро-	
	монтажных конструкций и	
	деталей в МЭЗ.	10...12
5.407-81.0.50Д	Заземление оборудования в канале	13
5.407-81.0.60Д	Строительное задание для гибко-	
	го токоподвода в канале к тележ-	
	ке грузоподъемностью 5т	14
5.407-81.0.70Д	Строительное задание для гибко-	
	го токоподвода в канале к тележ-	
	кам грузоподъемностью 10,20т	15
5.407-81.0.80Д	Строительное задание для гибкого	
	токоподвода в канале к тележке	
	грузоподъемностью 32т	16
5.407-81.0.90Д	Строительное задание для гибкого	
	токоподвода в канале к тележкам	
	грузоподъемностью 50,63т	17

Обозначение	Наименование	Стр.
5.407-81.0.100Д	Строительное задание для гибкого	
	токоподвода в канале к тележкам	
	грузоподъемностью 80,100,125т	18
5.407-81.0.110Д	Упор	19
5.407-81.0.120Д	Дистанционное управление тележ-	
	ками грузоподъемностью 5...32т.	
	Схема электрическая принци-	
	пиальная	20,21
5.407-81.0.130Д	Дистанционное управление	
	тележками грузоподъемностью	
	50...125т. Схема электрическая	
	принципиальная	22,23

Инв.№подл. | Подпись и дата | Взам.инв.№

Копировал

Формат А3

1. Исходные данные

Серия 5.407-81 выполнена на основании следующих материалов:

а) рабочих чертежей моторных троллейных тележек, разработанных Иркутским заводом тяжелого машиностроения (ИЗТМ);

б) чертежа П710-100В „Тележки моторные троллейные. Типы и техническая характеристика тележек, изготовляемых ИЗТМ".

2. Содержание

2.1. Серия содержит монтажные чертежи гибкого токоподвода к тележкам, материалы для проектирования, чертежи изделий и состоит из двух выпусков:

выпуск 0 – материалы для проектирования;

выпуск 1 – монтажные чертежи и чертежи изделий.

2.2. Выпуск 0 „Материалы для проектирования" содержит материалы для проектирования (таблица выбора чертежей серии, габаритные чертежи тележек и их типы, ведомость изделий и материалов для изготовления электромонтажных конструкций и деталей в МЭЗ, рекомендации по заземлению оборудования в канале и чертежи строительных заданий).

2.3. Выпуск 1 „Монтажные чертежи. Чертежи изделий" содержит монтажные чертежи гибкого токоподвода, необходимые для выполнения работ в монтажной зоне, а также чертежи электромонтажных конструкций (линеек, кронштейнов, поводка, шкафа) для изготовления их в промышленных базах электромонтажных организаций (МЭЗ) с применением изделий заводского производства.

3. Область применения

3.1. Серия предназначена для использования при выполнении проектных работ и работ в монтажной зоне по устройству гибкого токоподвода в каналах к моторным тележкам грузоподъемностью от 5т до 125т, со скоростями передвижения 24 или 25 м/мин.

3.2. Гибкие токоподводы разработаны для тележек, не используемых постоянно в производственном цикле и работающих не длительно, передвигающихся прямолинейно в цехах различных отраслей промышленности в невзрывоопасных и непожароопасных зонах.

				5.407-81.0.ПЗ		
Начатд.	Тюрин			Пояснительная записка	Стадия	Лист	Листов
Н.контр.	Тычинин				Р	1	3
ГИП	Тычинин		09.86		УГППКИ ТЯЖПРОМЭЛЕКТРОПРОЕКТ ХАРЬКОВ	
Рук.гр.	Курган		09.86			

Инв.№ подл. | Подпись и дата | Взам.инв.№

копировал

Формат А3

4. Основные положения

4.1. Управление передвижением тележки предусмотрено с тележки и дистанционное, причем тележки, изготовляемые заводом, поставляются с аппаратурой управления, установленной на площадке управления тележки.

4.2. Управление дистанционное осуществляется с поста, расположенного в месте, допускающем обзор всего пути тележки. Такая система управления применяется в случаях, когда машинист, по тем или иным причинам, не может находиться на площадке управления тележки.

Выбор системы управления производится в конкретном проекте.

4.3. Устройство гибкого токоподвода разработано для тележек с длиной канала от 12 до 33м.

Протяженность длины канала ограничена до 33м из условий стрелы провеса троса, а для дистанционного управления и из условий техники безопасности.

Токоподвод выполняется гибким кабелем КГ, подвешенным при помощи скользящих подвесов ПСК на тросе.

4.4. При управлении с тележки отключение двигателя в крайних положениях тележки производится конечным выключателем типа КУ-701А, расположенным на бугеле тележки. Отключающие линейки, входящие в комплект тележки, расположены в начале и в конце пути и крепятся к стене канала дюбелями.

4.5. При дистанционном управлении отключение двигателя в крайних положениях тележки производится двумя конечными выключателями типа КУ-701А, установленными в канале на обоих концах пути на опорных конструкциях.

Общая для обоих выключателей отключающая линейка устанавливается на бугеле тележки.

4.6. При управлении с тележки необходимо снять токосъемники с бугеля тележки, установить поводок и присоединить жилы питающего гибкого кабеля к автоматическому выключателю, установленному на тележке.

4.7. При дистанционном управлении необходимо выполнить следующие переделки:

а) снять с бугеля тележки токосъемники и конечный выключатель;

б) установить на бугеле поводок и отключающую линейку;

в) на тележке отсоединить автоматический выключатель и реверсивный пускатель;

г) присоединить жилы питающего гибкого кабеля к зажимам двигателя.

Для дистанционного управления тележкой применяются ящики управления серии ЯУ5400, изготовляемые заводами электропромышленности.

Инв.№ подл. | Подпись и дата | Взам. инв.№

21891-01 5
Копировал
Формат А3

4.8. Чертежи строительных заданий, помещенные в материалах для проектирования, выполнены на основании чертежей серии ХТР-19, разработанных для каналов из сборного железобетона Харьковским Промстройниипроектом и одобренных Госстроем СССР (письмо N 2/3 - 518 от 18.12.81г) с учетом дополнительных данных, указанных в чертежах строительных заданий.

Обозначение чертежа строительного задания конкретно к каждому монтажному чертежу приведено в таблице выбора чертежей (см. черт. 5.407-81.0.30ТБ). По этой же таблице выбираются необходимые монтажные чертежи для выполнения гибкого токоподвода в зоне монтажа.

С выпуском настоящей серии 5.407-81 аннулируется серия 4.407-231 (шифр УГППКИ Тяжпромэлектропроект - А394 и 1А394).

Инв. N подл. | Подпись и дата | Взам. инв. N

Тип I (5...32т)

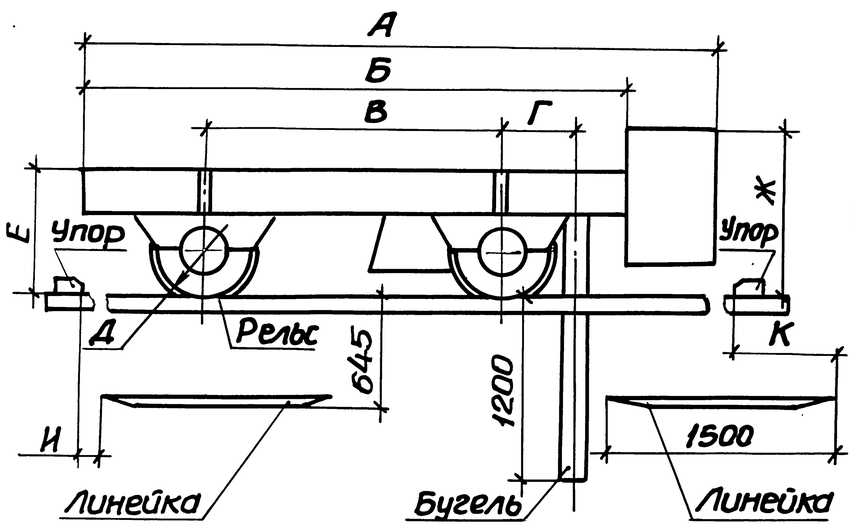

Тип II (50...63т)

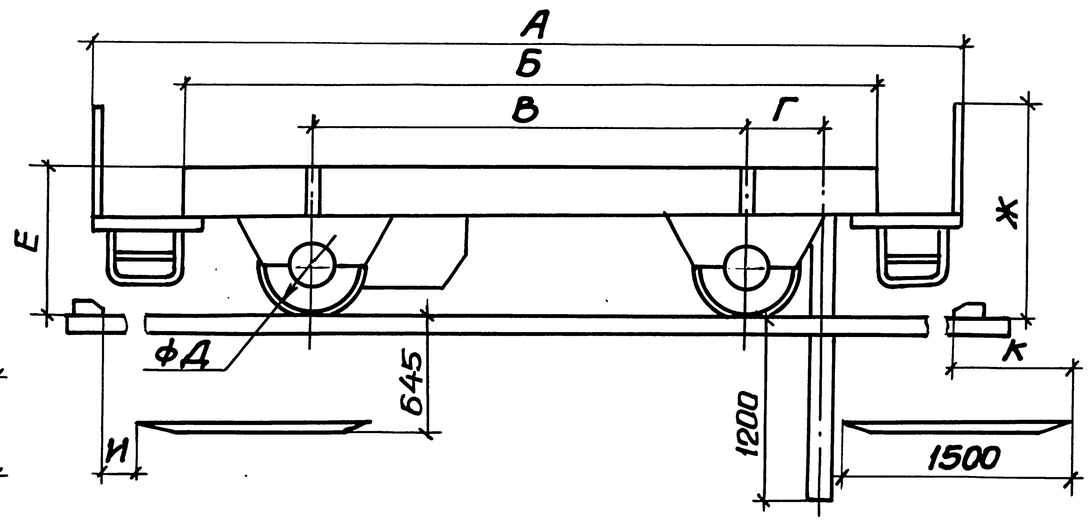

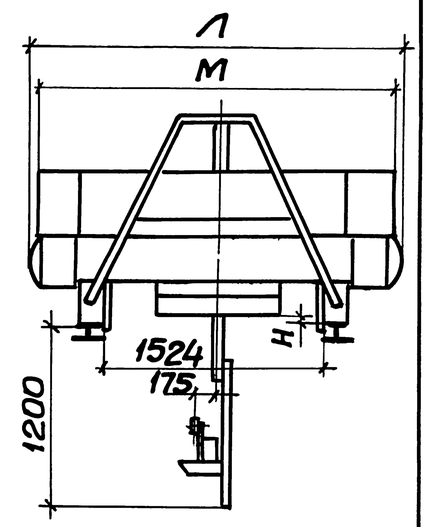

Тип тележки	Обозначение сборочного чертежа тележки ИЗТМ	Грузо подъемность, т	Мощность электродвигателя при 380В ПВ40%, кВт	Скорость передвижения м/мин	Общая масса в кг, не более	Размер, мм											
						А	Б	В	Г	Д	Е	Ж	Н	К	Л	М	Н
ТП-I-5	П640-100БСБ	5	2,2	24	3390	4100	3500	1900	495	600	744	1060	2090	690	2160	2100	60
ТП-I-10	П614-100БСБ	10			4270	5100	4500	2800	545		806	1090	2980	780	2230		
ТП-I-20	П615-100ВСБ	20	3,5	25	4570				540		881	1555			2100		45
ТП-II-32	П617-150ВСБ	32			3340				545	650	1020	1740	2800	400		2300	
ТП-II-50	П618-100ВСБ	50	7,5		10967	6200	5000	3150	550	840	1103	1663	3500	340	2530	2500	50
ТП-II-63	П619-100ВСБ	63			11026												

Нач.отд.	Тюрин		
Н.контр.	Тычинин		
ГИП	Тычинин		09.86
Рук.гр.	Курган		09.86
Инж.	Бреславец		

5.407-81.0.10ГЧ

Тележки моторные троллейные Иркутского завода тяжелого машиностроения Габаритный чертеж

Стадия	Лист	Листов
Р	1	2

УГППКИ ТЯЖПРОМЭЛЕКТРОПРОЕКТ ХАРЬКОВ

21891-01 7

Инв.№ подл. | Подпись и дата | Взам.инв.№

Копировал

Формат А3

Тип III (80... 125т)

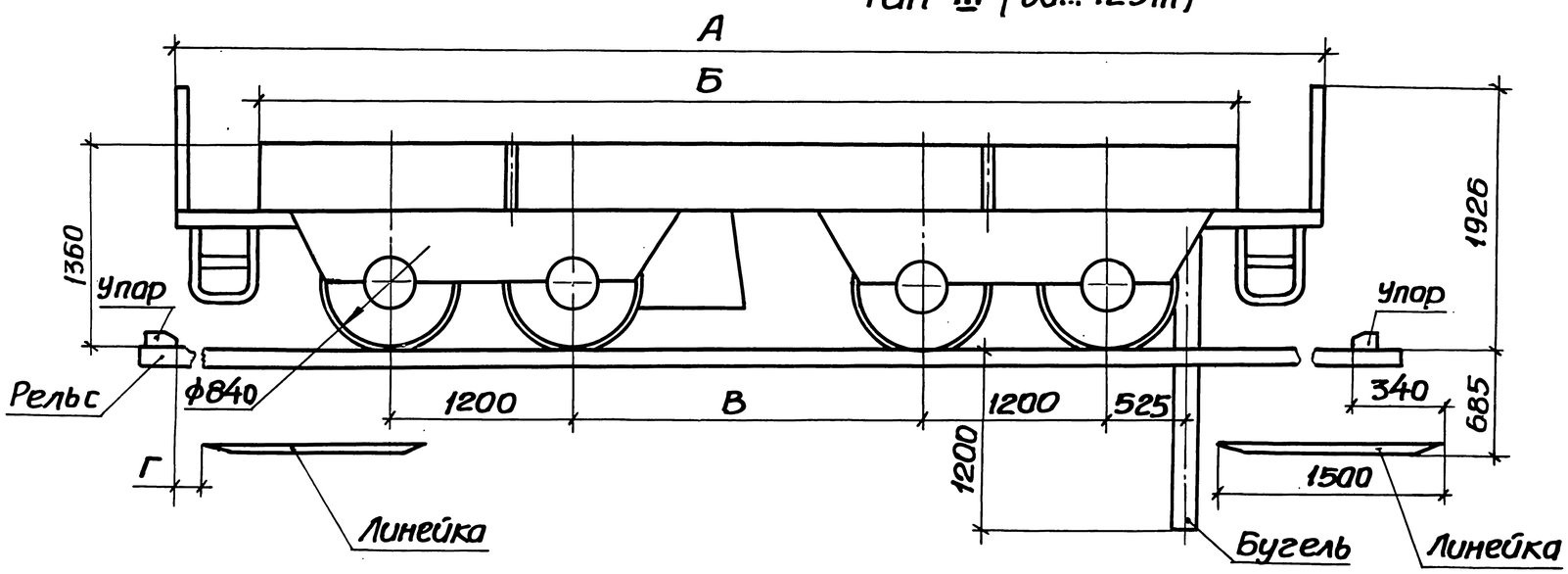

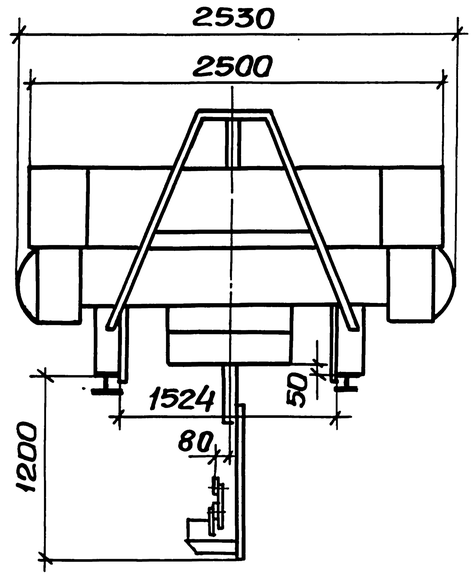

Тип тележки	Обозначение сборочного чертежа тележки НЗТМ	Грузо-подъемность, т	Мощность электродвигателя при 380В ПВ40%, кВт	Скорость передвижения м/мин	Общая масса в кг, не более	Размер, мм			
						А	Б	В	Г
ТП-III-80	П620-100ВСБ	80	11	25	19990	7700	6500	2300	5050
ТП-III-100	П621-100ВСБ	100		35	20440	8200	7000	2800	5550
ТП-III-125	П622-100ВСБ	120			20608				

Инв.№ подл. | Подпись и дата | Взам.инв.№

5.407-81.0.10ГЧ

Лист 2

21891-01 8

Копировал

Формат А3

Подвес скользящего крепления ПСК-10-20

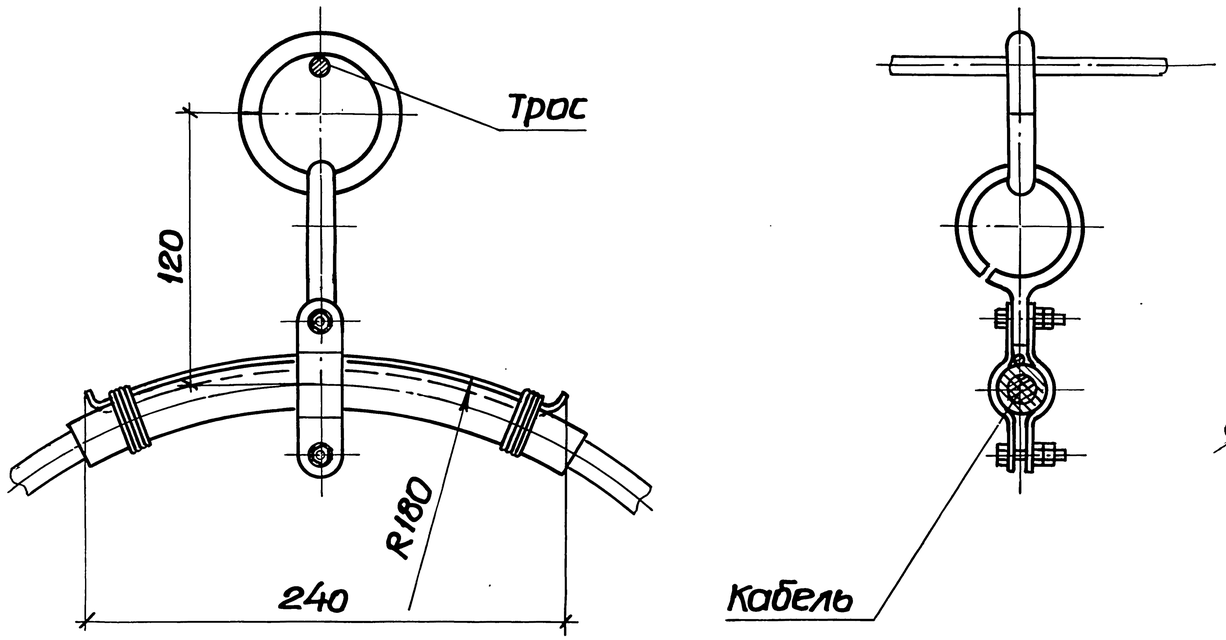

Подвес концевого крепления ПКК-10-20

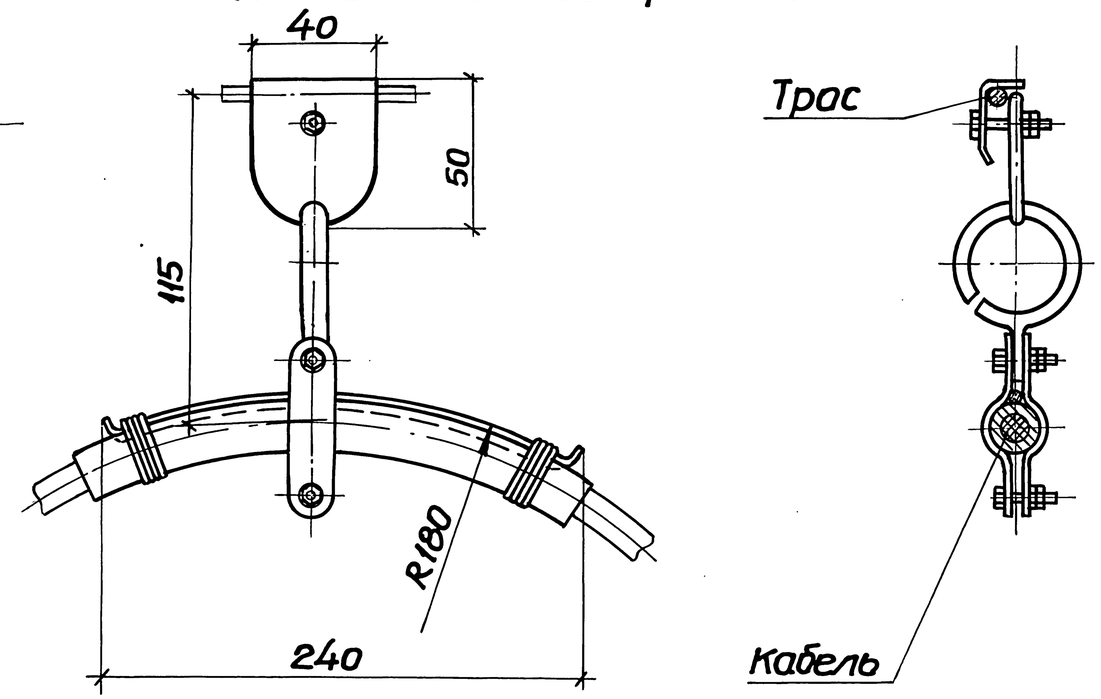

Нач.отд.	Тюрин			5.407-81.0.20ГЧ		
Н.контр.	Тычинин			Подвесы ПСК-10-20 и ПКК-10-20. Габаритный чертеж	Стадия	Лист	Листов
ГИП	Тычинин		09.86г		Р		1
Рук.гр.	Курган		09.86г		УГППКИ ТЯЖПРОМЭЛЕКТРОПРОЕКТ ХАРЬКОВ		
Инж.	Бреславец						

Инв.№ подл. | Подпись и дата | Взам.инв.№

21891-01 9

Копировал | Формат А3

Эскиз	Система управления тележкой	Грузоподъемность тележки, т	Обозначение чертежа монтажного	Обозначение чертежа строительного задания
	С тележки	5	5.407-81.1.10МЧ	5.407-81.0.60Д
		10,20	5.407-81.1.20МЧ	5.407-81.0.70Д
		32	5.407-81.1.30МЧ	5.407-81.0.80Д
		50,63	5.407-81.1.40МЧ	5.407-81.0.90Д
		80	5.407-81.1.50МЧ	5.407-81.0.100Д
		100,125	5.407-81.1.60МЧ	5.407-81.0.100Д
	Дистанционное	5	5.407-81.1.70МЧ	5.407-81.0.60Д
		10,20	5.407-81.1.80МЧ	5.407-81.0.70Д
		32	5.407-81.1.90МЧ	5.407-81.0.80Д
		50,63	5.407-81.1.100МЧ	5.407-81.0.90Д
		80	5.407-81.1.110МЧ	5.407-81.0.100Д
		100,125	5.407-81.1.120МЧ	5.407-81.0.100Д

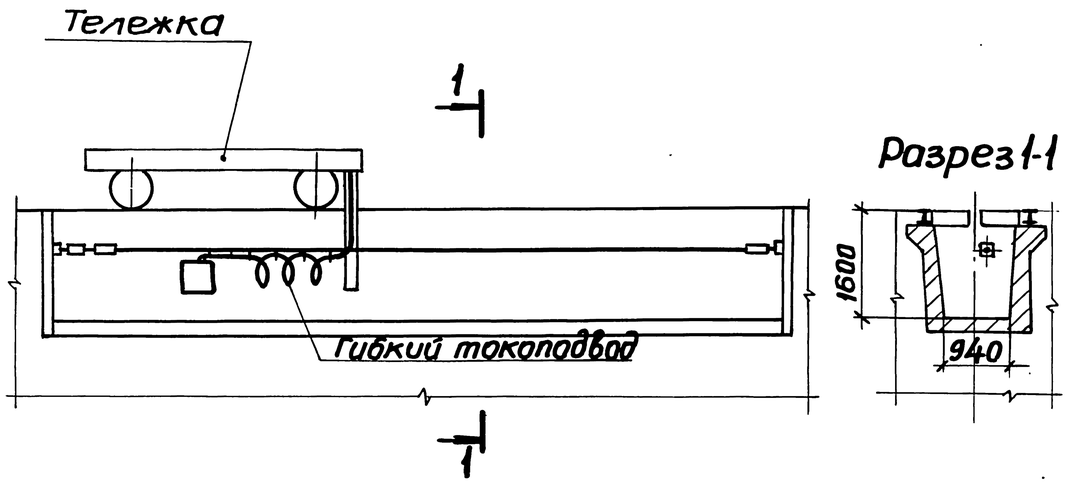

Инв.№подл. | Подпись и дата | Взам.инв.№

Нач.отд.	Тюрин		
Н.контр.	Тычинин		
ГИП	Тычинин		09.86г
Рук.гр.	Курган		09.86г

5.407-81.0.30ТБ

таблица выбора чертежей типовой серии

Стадия	Лист	Листов
Р		1

УГППКИ ТЯЖПРОМЭЛЕКТРОПРОЕКТ ХАРЬКОВ

21891-01 10

Копировал

Формат А3

Наименование и техническая характеристика изделия, материал	Тип, марка	Ед. изм.	Количество по обозначению 5.407-81.1. порядковый номер и исполнение 140															
			—	01	02	03	04	05	06	07	08	09	10	11	12	13	14	15
Изделия заводов ГЭМ и УГЭМ																		
Анкер ТУ36 УССР342-76Е	АОК500У3	шт	2	2	2	2	2	2	2	2	2	2	2	2	2	2	2	2
Зажим ТУ36-1445-82	К296У3	шт	2	2	2	2	2	2	2	2	2	2	2	2	2	2	2	2
Муфта натяжная ТУ36-1445-82	К804У3	шт	1	1	1	1	1	1	1	1	1	1	1	1	1	1	1	1
Подвес ТУ36 УССР 612-75	ПСК10-20У1	шт	8	11	13	16	18	21	24	26	7	10	12	15	17	20	23	25
Подвес ТУ36 УССР 612-75	ПКК10-20У1	шт	1	1	1	1	1	1	1	1	1	1	1	1	1	1	1	1
Материалы																		
Лист Б-ПН-0 5,0 ГОСТ 19903-74 / Ст3 Гпс ГОСТ14637-79		кг	0,28	0,28	0,28	0,28	0,28	0,28	0,28	0,28	0,28	0,28	0,28	0,28	0,28	0,28	0,28	0,28
Катанка 8 ГОСТ 2590-71 / Ст3 Кп ГОСТ14085-79		кг	5,1	6,2	7,4	8,6	9,8	10,9	12,1	13,2	5,1	6,2	7,4	8,6	9,8	10,9	12,1	13,2
Круг 8В ГОСТ 2590-71 / Ст3 Гпс ГОСТ535-79		кг	0,07	0,07	0,07	0,07	0,07	0,07	0,07	0,07	0,07	0,07	0,07	0,07	0,07	0,07	0,07	0,07
Полоса Б-2 4х30 ГОСТ 103-76 / Ст3 Гпс ГОСТ535-79		кг	0,41	0,41	0,41	0,41	0,41	0,41	0,41	0,41	0,41	0,41	0,41	0,41	0,41	0,41	0,41	0,41
Швеллер 8 ГОСТ 8240-72 / Ст3 Гпс ГОСТ535-79		кг	8,18	8,18	8,18	8,18	8,18	8,18	8,18	8,18	8,18	8,18	8,18	8,18	8,18	8,18	8,18	8,18
Швеллер 10 ГОСТ 8240-72 / Ст3 Гпс ГОСТ535-79		кг	0,87	0,87	0,87	0,87	0,87	0,87	0,87	0,87	0,87	0,87	0,87	0,87	0,87	0,87	0,87	0,87
Труба легкая 25х2,8 ГОСТ 3262-75		м/кг	0,2/0,43	0,2/0,43	0,2/0,43	0,2/0,43	0,2/0,43	0,2/0,43	0,2/0,43	0,2/0,43	0,2/0,43	0,2/0,43	0,2/0,43	0,2/0,43	0,2/0,43	0,2/0,43	0,2/0,43	0,2/0,43
Чугун СЧ12-28 ГОСТ 1412-79		кг	2,7	2,7	2,7	2,7	2,7	2,7	2,7	2,7	2,7	2,7	2,7	2,7	2,7	2,7	2,7	2,7
Войлок Лист 6 ГОСТ 6308-71		кг	0,04	0,04	0,04	0,04	0,04	0,04	0,04	0,04	0,04	0,04	0,04	0,04	0,04	0,04	0,04	0,04
Кабель ГОСТ 13497-77	КГ3х25+1х1,5	м	13	16	19	22	25	28	31	34								
Кабель ГОСТ 13497-77	КГ3х6+1х4	м									15	18	21	24	27	30	33	36

Инв. № подл. | Подпись и дата | Взам. инв. №

Нач. отд.	Тюрин		
Н. контр.	Тычинин		
ГИП	Тычинин		10.86г
Рук. гр.	Курган		

5.407-81.0.40ВА

Ведомость изделий и материалов для изготовления электромонтажных конструкций и деталей в МЭЗ

Стадия	Лист	Листов
Р	1	3

УГППКИ ТЯЖПРОМЭЛЕКТРОПРОЕКТ ХАРЬКОВ

21891-01 11

Копировал

Формат А3

Наименование и техническая характеристика изделия, материал	Тип, марка	Ед. изм.	Количество по обозначению 5.407-81.1. порядковый номер и исполнение 180						
			–	01	02	03	04	05	06
Изделия заводов ГЭМ и УГЭМ									
Анкер ТУ36 УССР342-76Е	АОК500У3	шт	2	2	2	2	2	2	2
Зажим ТУ36-1445-82	К296У3	шт	2	2	2	2	2	2	2
Муфта натяжная ТУ36-1445-82	К804У3	шт	1	1	1	1	1	1	1
Подвес ТУ36 УССР612-75	ПСК10-20У1	шт	7	10	12	15	17	20	23
Подвес ТУ36 УССР612-75	ПКК10-20У1	шт	1	1	1	1	1	1	1
Материалы									
Лист Б-ПН-0 5,0 ГОСТ19903-74 / Ст3Пс ГОСТ14637-79		кг	0,28	0,28	0,28	0,28	0,28	0,28	0,28
Катанка 8 ГОСТ2590-71 / Ст3Кп ГОСТ14085-79		кг	6,2	7,4	8,6	9,8	10,9	12,1	13,2
Круг 8В ГОСТ2590-71 / Ст3Пс ГОСТ535-79		кг	0,07	0,07	0,07	0,07	0,07	0,07	0,07
Полоса Б-2 4х30 ГОСТ103-76 / Ст3Пс ГОСТ535-79		кг	0,41	0,41	0,41	0,41	0,41	0,41	0,41
Швеллер 8 ГОСТ8240-72 / Ст3Пс ГОСТ535-79		кг	8,18	8,18	8,18	8,18	8,18	8,18	8,18
Швеллер 10 ГОСТ8240-72 / Ст3Пс ГОСТ535-79		кг	0,87	0,87	0,87	0,87	0,87	0,87	0,87
Труба легкая 25х2,8 ГОСТ3262-75		м/кг	0,2/0,43	0,2/0,43	0,2/0,43	0,2/0,43	0,2/0,43	0,2/0,43	0,2/0,43
Чугун СЧ12-28 ГОСТ1412-79		кг	2,7	2,7	2,7	2,7	2,7	2,7	2,7
Войлок лист6 ГОСТ6308-71		кг	0,04	0,04	0,04	0,04	0,04	0,04	0,04
Кабель ГОСТ13497-77	КГ3х6+1х4	м	17	20	23	26	29	32	35

Инв. № подл. | Подпись и дата | Взам. инв. №

Наименование и техническая характеристика изделия, материал	Тип, марка	Ед. изм.	Количество по обозначению 5.407-81.1. порядковый номер и исполнение						
			190		200		220	230	250
			—	01	—	01	—	—	—
Электрооборудование									
Блок зажимов ТУ16-526.108-75	Б3Н19-								
	2531205*0042	шт			1				
Блок зажимов ТУ16-526.108-75	Б3Н19-								
	2931208*0042	шт				1			
Выключатель ТУ16-526.059-75	КУ701А У2	шт						1	1
Изделия заводов ГЭМ и УГЭМ									
Ввод гибкий ТУ36-1684-81	К108БУ3	шт			1	1		1	1
Патрубок ТУ36-1447-81	У477У3	шт			1	1			
Ящик протяжной ТУ36-2057-81	К654У2	шт			1	1			
Материалы									
Лист Б-ПН-0 3,0 ГОСТ19903-74 / 2-III-В Ст3 Гпс ГОСТ16523-70		К2			0,31	0,31		0,09	0,09
Лист Б-ПН-0 5,0 ГОСТ19903-74 / Ст3 Гпс ГОСТ14637-79		К2						1,1	1,1
Уголок Б50×50×5 ГОСТ8509-72 / Ст3 Гпс ГОСТ535-79		К2	2,92	3,62			3,94	1,71	2,26
Швеллер 5 ГОСТ8240-72 / Ст3 Гпс ГОСТ535-79		К2							1,25

Инв. № подл. | Подпись и дата | Взам. инв. №

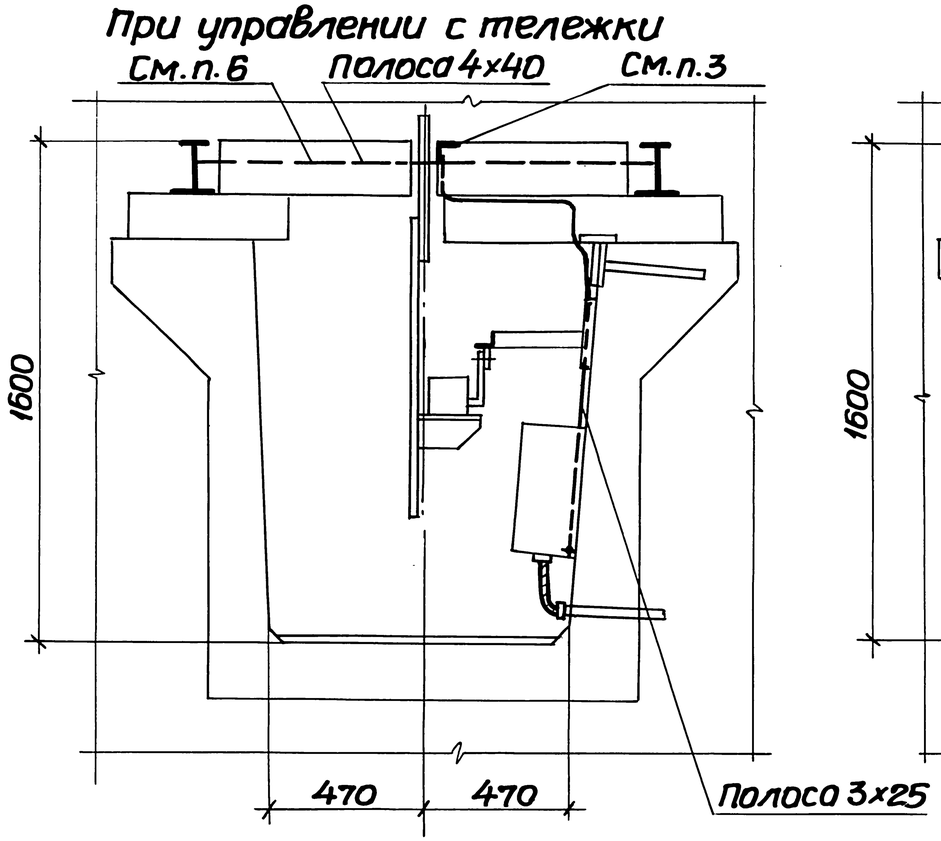

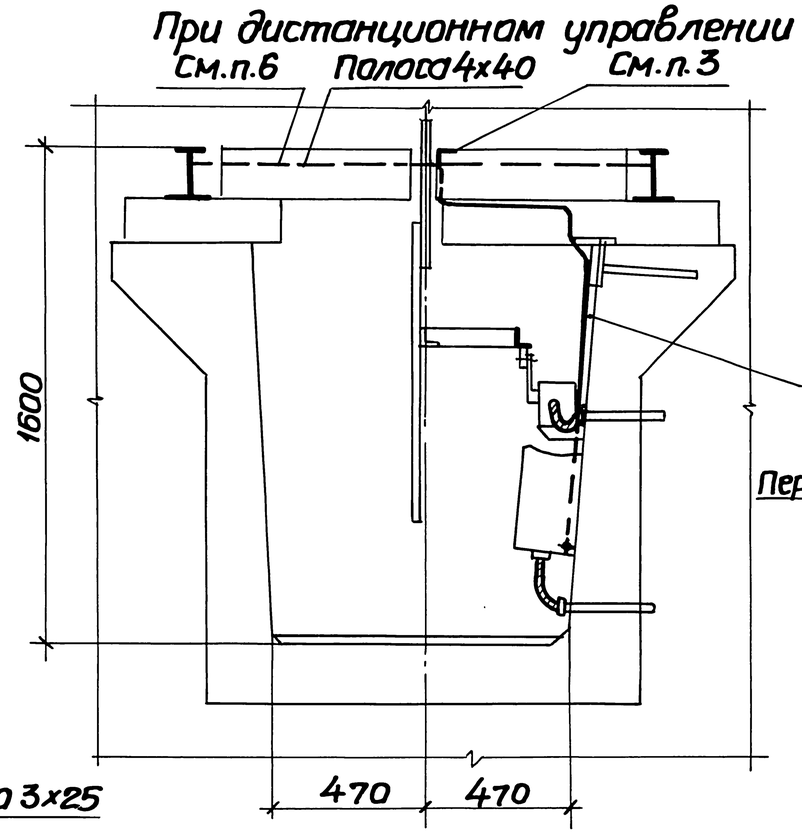

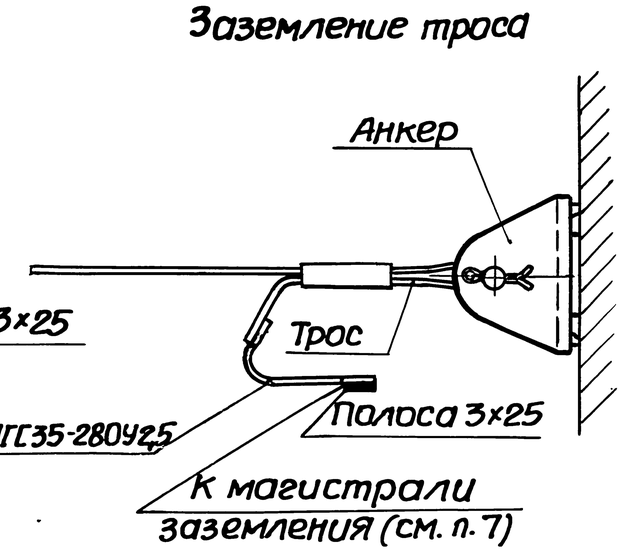

Расход полосы, м	
Б-2 3х25 ГОСТ103-76 / Ст3 Гпс ГОСТ535-79	Б-2 4х40 ГОСТ103-76 / Ст3 Гпс ГОСТ535-79
8	3,6

1. Размеры для справок.
2. Все соединения и присоединения заземляющих проводников выполнить при помощи сварки.
3. Уголок, обрамляющий щель, использовать как магистраль заземления канала.
4. Все стальные конструкции присоединить к магистрали заземления.
5. Путевые рельсы соединить между собой перемычками по обоим концам пути и присоединить к цеховой магистрали заземления, а стыки рельсов надежно соединить (сваркой, приваркой перемычек) для образования непрерывной электрической цепи.
6. Перемычки, соединяющие магистраль заземления с путевыми рельсами, выполнить по торцам канала.
7. К магистрали заземления присоединить оба конца троса с помощью гибких перемычек.

Нач.отд.	Тюрин			5.407-81.0.50Д
Н.контр.	Тычинин			Заземление оборудования в канале
ГИП	Тычинин		09.86	Стадия: Р; Лист: ; Листов: 1
Рук.гр.	Курган		09.86г	УГППКИ ТЯЖПРОМЭЛЕКТРОПРОЕКТ ХАРЬКОВ
Инж.	Бреславец			

Инв.№ подл. | Подпись и дата | Взам.инв.№

21891-01 14

Копировал | Формат А3

План покрытия канала

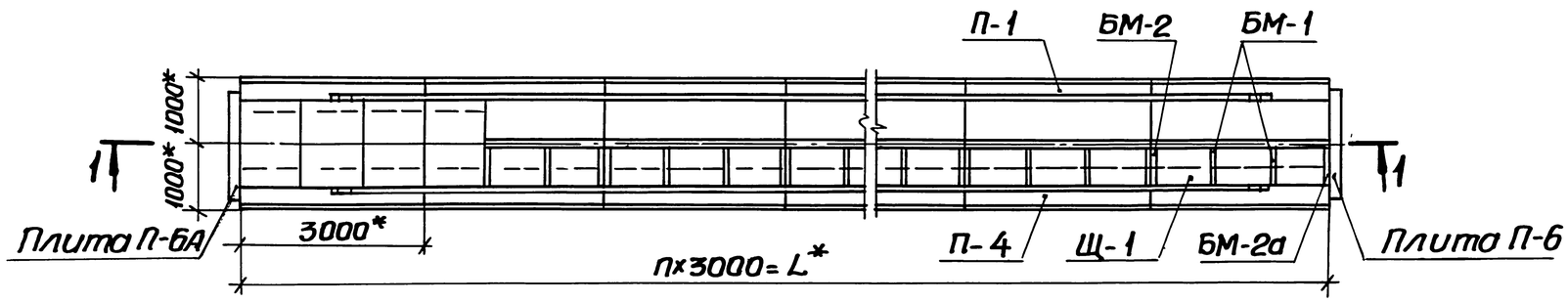

Разрез 1-1

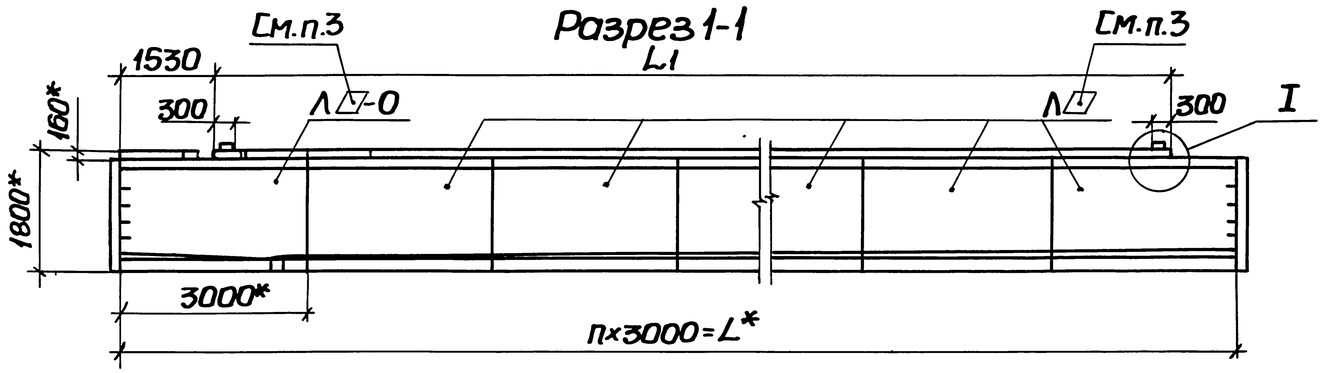

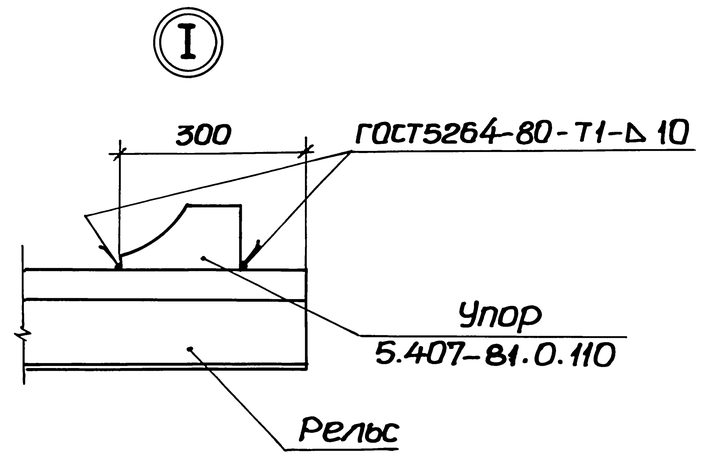

1.* Размеры для справок.

2. Строительную часть выполнить по чертежам серии ХТР1-19 разработанной Харьковским институтом Промстройниипроект с учетом данного чертежа.

3. Цифра задается технологами в зависимости от несущей способности лотка (от 3 до 25 тс/м², смотри чертеж ХТР1-19-0-02, лист 1).

4. Трубу электропроводки ввести в канал через замковую щель между лотками по проекту.

5. При отсутствии возможности применить лотки из сборного железобетона допускается выполнить канал из монолита.

Обозначение	Длина канала L, м	Длина рельса L_1, м	Коллотков		Кол. плит		Кол. балок			Кол. щитов Щ-1	П
			ЛО-0	ЛО	П-1	П-4	БМ-1	БМ-2	БМ-2а		
5.407-81.60Д	12	9,46	1	3	2	5	5	3	3	8	4
-01	15	12,46	1	4	3	6	7	4	4	11	5
-02	18	15,46	1	5	4	7	9	5	5	14	6
-03	21	18,46	1	6	5	8	11	6	6	17	7
-04	24	21,46	1	7	6	9	13	7	7	20	8
-05	27	24,46	1	8	7	10	15	8	8	23	9
-06	30	27,46	1	9	8	11	17	9	9	26	10
-07	33	30,46	1	10	9	12	19	10	10	29	11

Нач.отд.	Тюрин		
Н.контр.	Тычинин		09.86г
ГИП	Тычинин		09.86г
Рук.гр.	Курган		09.86г

5.407-81.0.60Д

Строительное задание для гибкого токоподвода в канале к тележке грузоподъемностью 5т

Стадия	Лист	Листов
		1

УГППКИ ТЯЖПРОМЭЛЕКТРОПРОЕКТ ХАРЬКОВ

Взам.инв.№ | Подпись и дата | Инв.№ подл.

Копировал | Формат А3

План покрытия канала

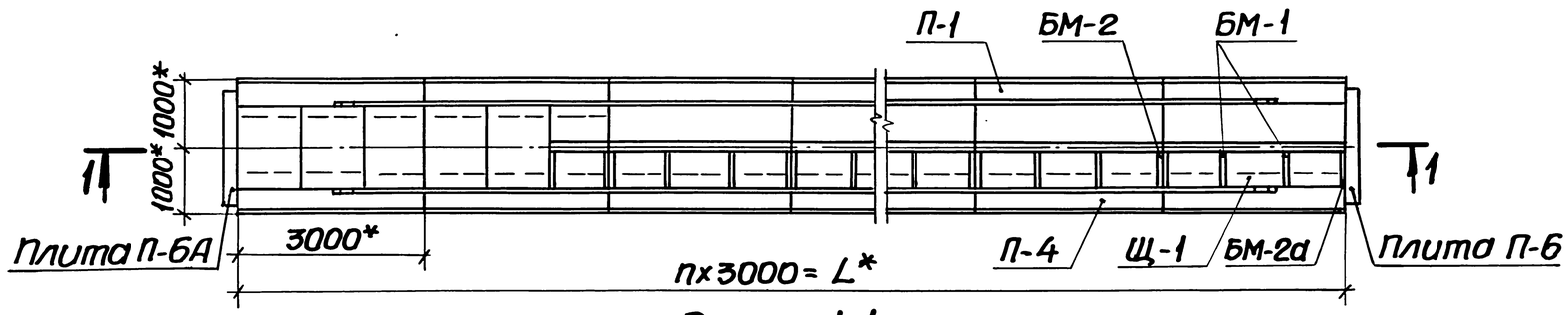

Разрез 1-1

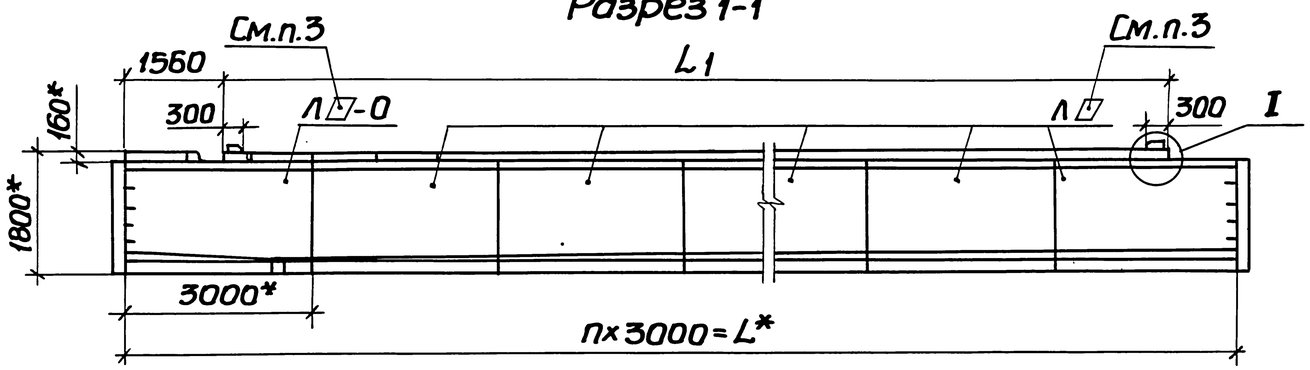

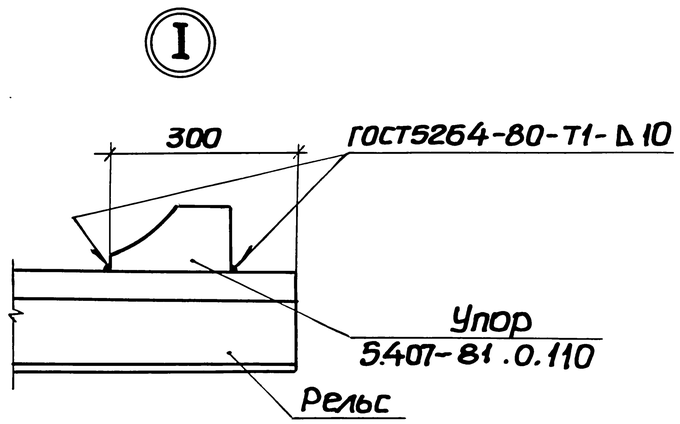

1. *Размеры для справок.
2. Строительную часть выполнить по чертежам серии ХТР1-19, разработанной Харьковским институтом Промстройниипроект с учетом данного чертежа.
3. Цифра задается технологами в зависимости от несущей способности лотка (от 3 до 25 тс/м², см. чертеж ХТР1-19-0-02, лист 2).
4. Трубу электропроводки ввести в канал через замковую щель между лотками по проекту.
5. При отсутствии возможности применить лотки из сборного железобетона допускается выполнить канал из монолита.

Обозначение	Длина канала L, м	Длина рельса L1, м	Кол. лотков		Кол. плит		Кол. балок			Кол. щитов	П
			Л□-0	Л□	П-1	П-4	БМ-1	БМ-2	БМ-2а	Щ-1	
5.407-81.70Д	12	9,36	1	3	2	5	5	3	3	8	4
-01	15	12,36	1	4	3	6	7	4	4	11	5
-02	18	15,36	1	5	4	7	9	5	5	14	6
-03	21	18,36	1	6	5	8	11	6	6	17	7
-04	24	21,36	1	7	6	9	13	7	7	20	8
-05	27	24,36	1	8	7	10	15	8	8	23	9
-06	30	27,36	1	9	8	11	17	9	9	26	10
-07	33	30,36	1	10	9	12	19	10	10	29	11

Инв.№ подл. | Подпись и дата | Взам.инв.№

Нач.отд.	Тюрин		
Н.контр.	Тычинин		09.86г
ГИП	Тычинин		09.86г
Рук.гр.	Курган		09.86г

5.407-81.0.70Д

Строительное задание для гибкого токоподвода в канале к тележкам грузоподъемностью 10,20 т

Стадия	Лист	Листов
		1

УГППКИ ТЯЖПРОМЭЛЕКТРОПРОЕКТ ХАРЬКОВ

Копировал

Формат А3

План покрытия канала

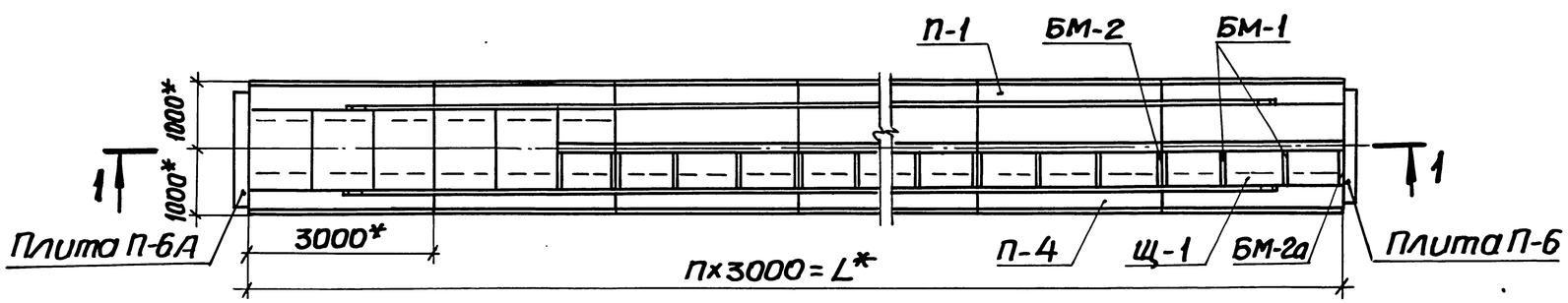

Разрез 1-1

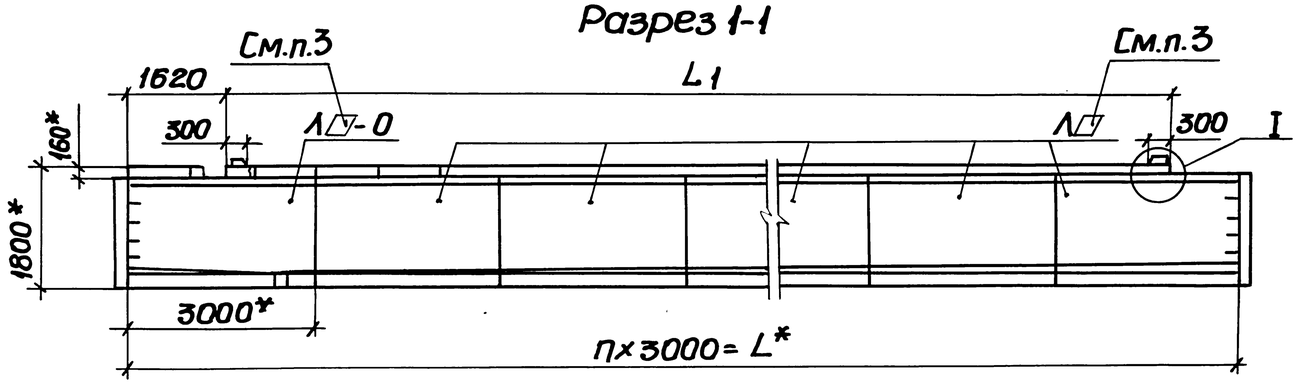

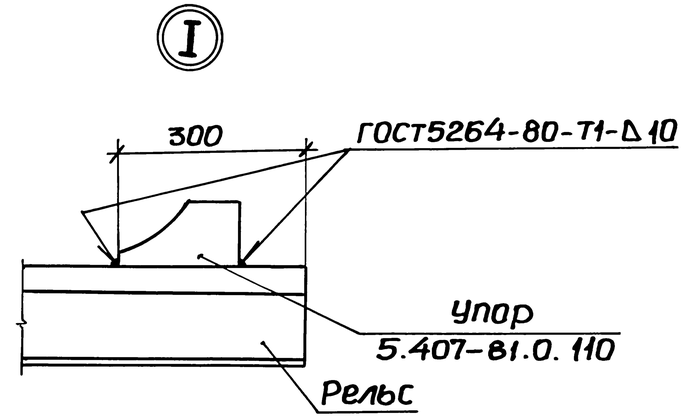

1. *Размеры для справок.
2. Строительную часть выполнить по чертежам серии ХТР1-19 разработанной Харьковским институтом Промстройниипроект с учетом данного чертежа.
3. Цифра задается технологами в зависимости от несущей способности лотка (от 3 до 25 тс/м², смотри чертеж ХТР1-19-0-02, лист 2).
4. Трубу электропроводки ввести в канал через замковую щель между лотками по проекту.
5. При отсутствии возможности применить лотки из сборного железобетона допускается выполнить канал из монолита.

Обозначение	Длина канала L, м	Длина рельса L1, м	Кол. лотков		Кол. плит		Кол. балок			Кол. щитов	n
			ЛП-0	ЛП	П-1	П-4	БМ-1	БМ-2	БМ-2а	Щ-1	
5.407-81.0.80Д	12	9,38	1	3	2	5	5	3	3	8	4
-01	15	12,38	1	4	3	6	7	4	4	11	5
-02	18	15,38	1	5	4	7	9	5	5	14	6
-03	21	18,38	1	6	5	8	11	6	6	17	7
-04	24	21,38	1	7	6	9	13	7	7	20	8
-05	27	24,38	1	8	7	10	15	8	8	23	9
-06	30	27,38	1	9	8	11	17	9	9	26	10
-07	33	30,38	1	10	9	12	19	10	10	29	11

Нач.отд.	Тюрин		
Н.контр.	Тычинин		09.86г
ГИП	Тычинин		09.86г
Рук. гр.	Курган		09.86г

5.407-81.0.80Д

Строительное задание для гибкого токоподвода в канале к тележке грузоподъемностью 32т

Стадия	Лист	Листов
		1

УГППКИ ТЯЖПРОМЭЛЕКТРОПРОЕКТ ХАРЬКОВ

Инв.№подл. | Подпись и дата | Взам.инв.№

21891-01 17

Копировал

Формат А3

План покрытия канала

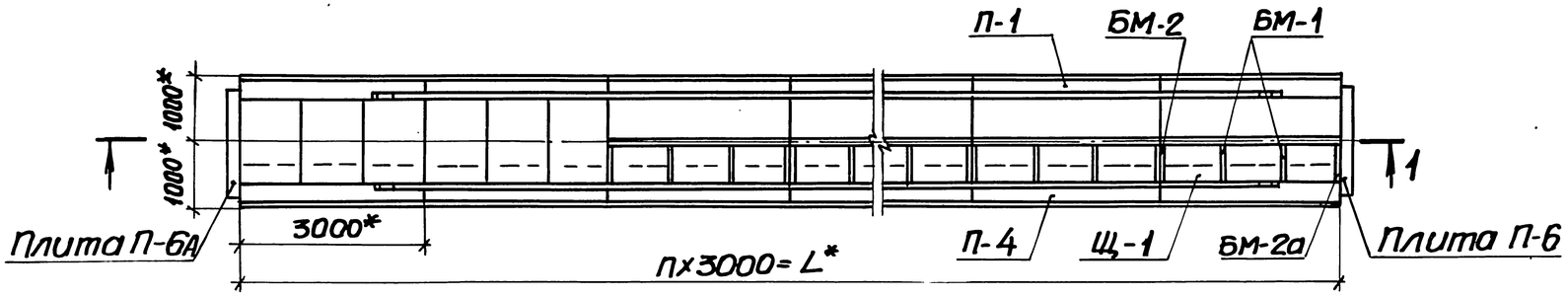

Разрез 1-1

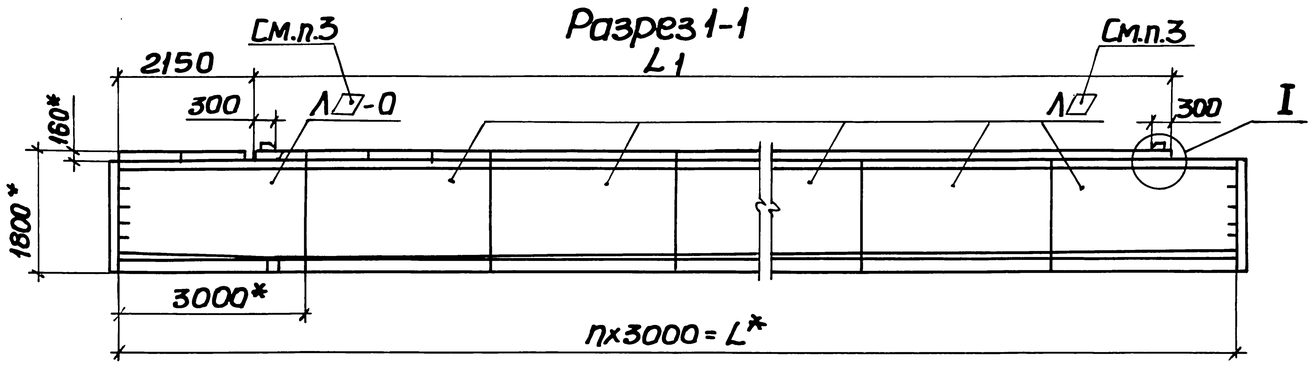

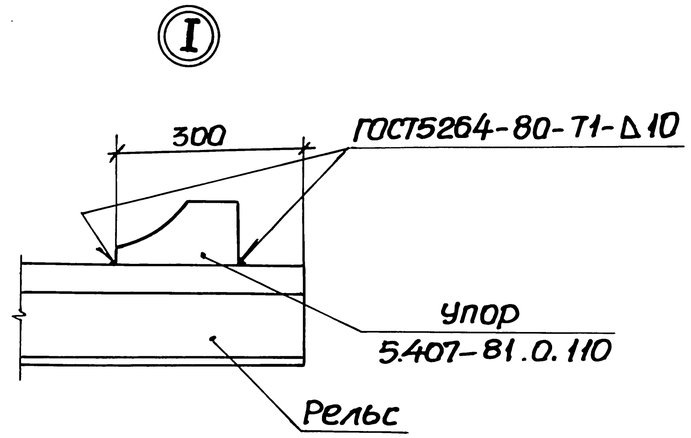

1. *Размеры для справок.
2. Строительную часть выполнить по чертежам серии ХТР1-19 разработанной Харьковским институтом Промстройниипроект с учетом данного чертежа.
3. Цифра задается технологами в зависимости от несущей способности лотка (от 3 до 25 тс/м², смотри чертеж ХТР1-19-0-02, лист 1).
4. Трубу электропроводки ввести в канал через замковую щель между лотками по проекту.
5. При отсутствии возможности применить лотки из сборного железобетона допускается выполнить канал из монолита.

Обозначение	Длина канала L, м	Длина рельса L1, м	Кол. лотков		Кол. плит		Кол. балок			Кол. щитов	П
			Л▽-0	Л▽	П-1	П-4	БМ-1	БМ-2	БМ-2а	Щ-1	
5.407-81.0.90Д	12	8,77	1	3	2	6	4	2	2	6	4
-01	15	11,77	1	4	3	7	6	3	3	9	5
-02	18	14,77	1	5	4	8	8	4	4	12	6
-03	21	17,77	1	6	5	9	10	5	5	15	7
-04	24	20,77	1	7	6	10	12	6	6	18	8
-05	27	23,77	1	8	7	11	14	7	7	21	9
-06	30	26,77	1	9	8	12	16	8	8	24	10
-07	33	29,77	1	10	9	13	18	9	9	27	11

Инв.№ подл. | Подпись и дата | Взам.инв.№

Нач.отд.	Тюрин		
Н.контр.	Тычинин		
ГИП	Тычинин		09.86г
Рук.гр.	Курган		09.86г

5.407-81.0.90Д

Строительное задание для гибкого токоподвода в канале к тележкам грузоподъемностью 50,63 т

Стадия	Лист	Листов
		1

УГППКИ ТЯЖПРОМЭЛЕКТРОПРОЕКТ ХАРЬКОВ

Копировал

Формат А3

План покрытия канала

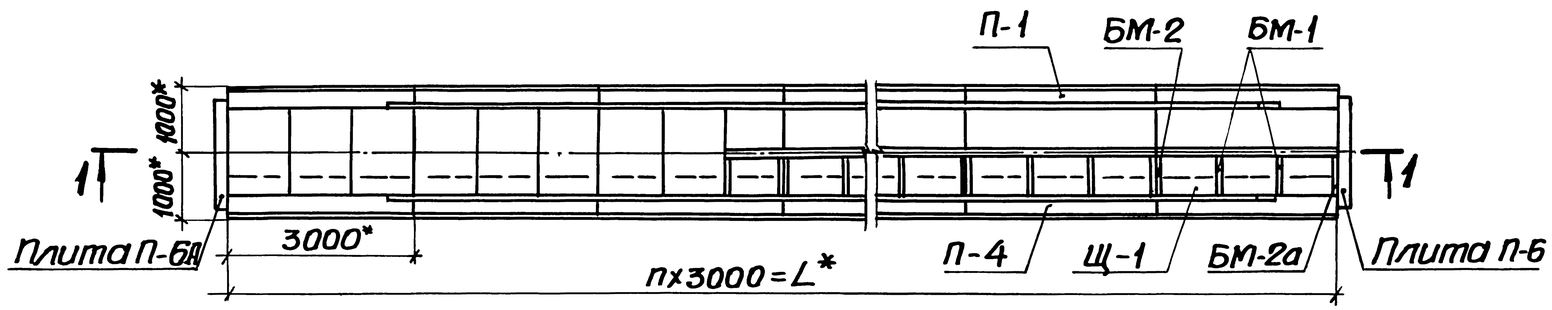

Разрез 1-1

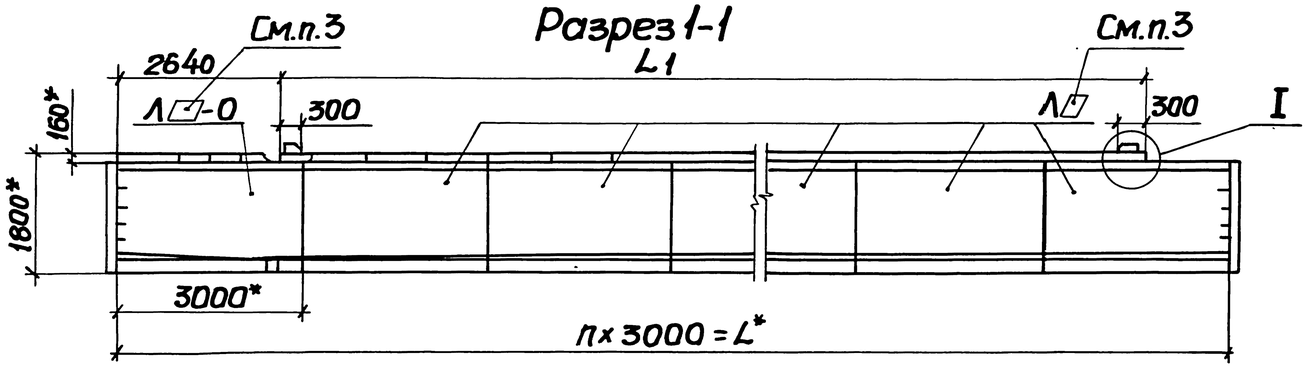

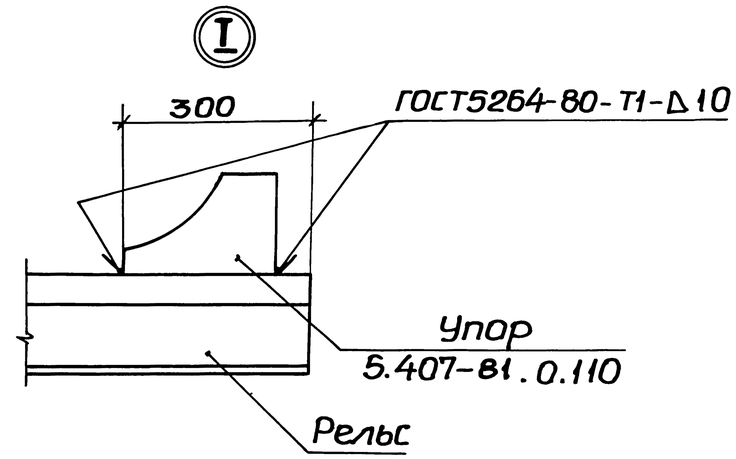

1.* Размеры для справок.

2. Строительную часть выполнить по чертежам серии ХТР1-19 разработанной Харьковским институтом Промстройниипроект с учетом данного чертежа.

3. Цифра задается технологами в зависимости от несущей способности лотка (от 3 до 25 тс/м², смотри чертеж ХТР1-19-0-02, лист 1.)

4. Трубу электропроводки ввести в канал через замковую щель между лотками по проекту.

5. При отсутствии возможности применить лотки из сборного железобетона допускается выполнить канал из монолита.

Обозначение	Длина канала L, м	Длина рельса L1, м	Кол. лотков		Кол. плит		Кол. балок			Кол. щитов	П
			Л□-0	Л□	П-1	П-4	БМ-1	БМ-2	БМ-2а	Щ-1	
5.407-81.0.100Д	15	11,32	1	4	2	7	4	3	3	7	5
-01	18	14,32	1	5	3	8	6	4	4	10	6
-02	21	17,32	1	6	4	9	8	5	5	13	7
-03	24	20,32	1	7	5	10	10	6	6	16	8
-04	27	23,32	1	8	6	11	12	7	7	19	9
-05	30	26,32	1	9	7	12	14	8	8	22	10
-06	33	29,32	1	10	8	13	16	9	9	25	11

Инв.№ подл. | Подпись и дата | Взам. инв.№

Нач.отд.	Тюрин			
Н.контр.	Тычинин			
ГИП	Тычинин		09.86г.	
Рук. гр.	Курган		09.86г.	

5.407-81.0.100Д

Строительное задание для гибкого токоподвода в канале к тележкам грузоподъемностью 80,100,125т

Стадия	Лист	Листов
		1

УГППКИ ТЯЖПРОМЭЛЕКТРОПРОЕКТ ХАРЬКОВ

21891-01 19

Копировал

Формат А3

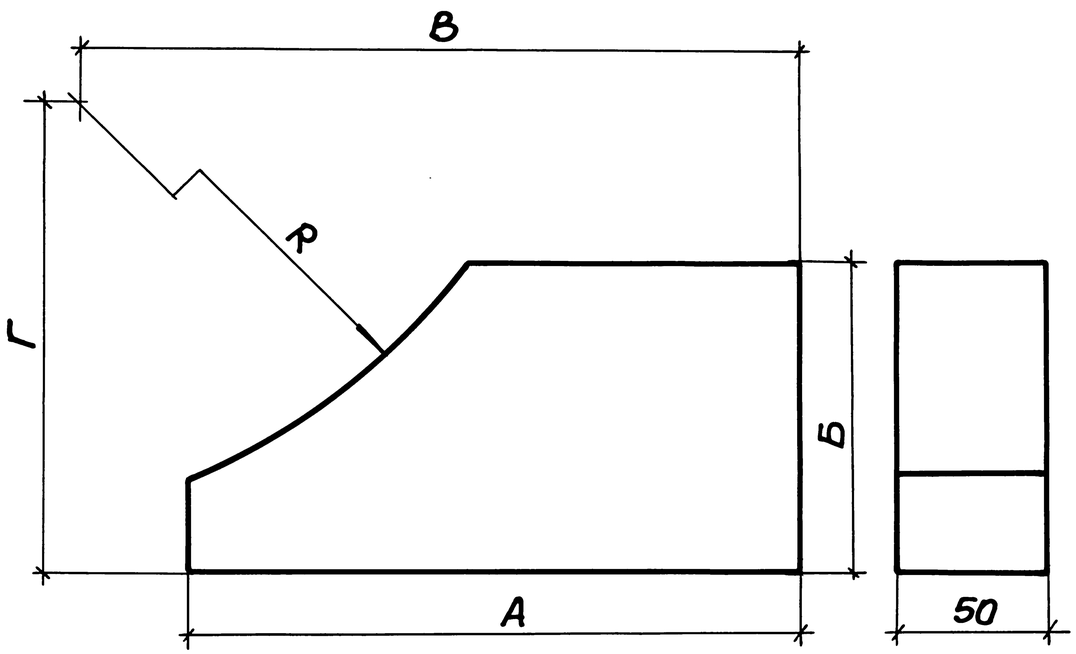

Обозначение	Тип тележки	Грузоподъемность, т	Размеры, мм					Масса, кг
			А	Б	В	Г	R	
5.407-81.0.110Д	ТП-I-5	5	200	100	330	300	300	6,60
	ТП-I-10	10						
	ТП-I-20	20						
-01	ТП-II-32	32			340	325	325	6,63
-02	ТП-II-50	50	250	160	410	420	420	11,10
	ТП-II-63	63						
	ТП-III-80	80						
	ТП-III-100	100						
	ТП-III-125	125						

Нач.отд.	Тюрин		
Н.контр.	Тычинин		
ГИП	Тычинин		09.86г
Рук.гр.	Курган		
Инж.	Бреславец		09.86г

5.407-81.0.110Д

Упор

Стадия	Масса	Масштаб
Р	См. табл.	1:2
Лист	Листов 1	

Лист Б-ПН-0.50,0 ГОСТ 19903-74 / Ст3 Гпс ГОСТ 14637-79

УГППКИ ТЯЖПРОМЭЛЕКТРОПРОЕКТ ХАРЬКОВ

Инв.№подл. | Подпись и дата | Взам.инв.№

21891-01 20

Копировал

Формат А3

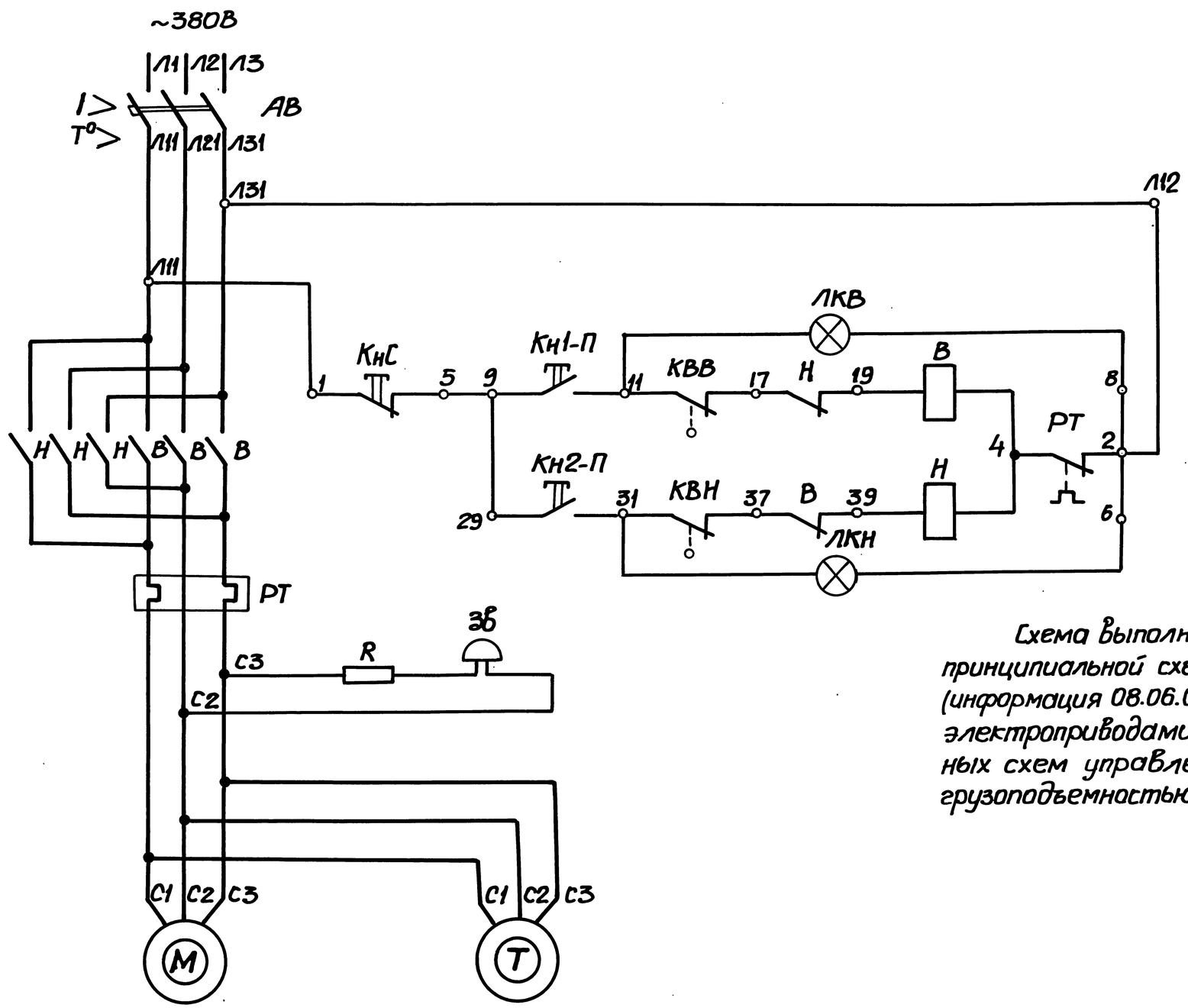

Свободные контакты

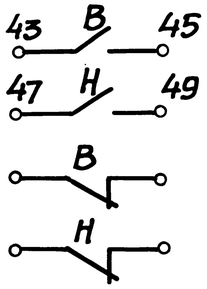

Схема выполнена на основании чертежа электрической принципиальной схемы ящика управления ЯУ5411-03А3Н (информация 08.06.09-76 „Комплектные устройства управления электроприводами", рис. 57) и заводских чертежей элементных схем управления электроприводом моторных тележек грузоподъемностью 5...32т (П615-Э51, П617-Э51, П640-Э51).

Нач.отд.	Тюрин			5.407-81.0.120Д		
Н.контр.	Тычинин			Дистанционное управление тележками грузоподъемностью 5...32т. Схема электрическая принципиальная	Стадия	Лист	Листов
ГИП	Тычинин		09.86г		Р	1	2
Рук.гр.	Курган		09.86г		УГППК И ТЯЖПРОМЭЛЕКТРОПРОЕКТ ХАРЬКОВ		

Инв.№ подл. | Подпись и дата | Взам.инв.№

21891-01 21

Копировал

Формат А3

Позиционное обозначение	Наименование	Тип	Технические данные	Кол.	Примечание
У механизма (для тележек 5, 10т)					
М	Двигатель	МТКF012-6	~380В; 2,2кВт; 6,8А,		
			840об/мин; 40% ПВ	1	
Т	Двигатель к тормозу	—	~380В	1	компл. с тормозом
ЗВ	Звонок громкого боя	МЗ-1	~220В; 10Вт	1	
R	Резистор	ПЭВ-25	3000.0м ± 5%	1	
КВВ, КВН	Выключатель	КУ-701А	~500В; 2цепи	2	
У механизма (для тележек 20, 32т)					
М	Двигатель	МТКF111-6	~380В; 3,5кВт; 9,3А,		
			890об/мин. 40% ПВ	1	
Т	Двигатель к тормозу	—	~380В	1	компл. с тормозом
ЗВ	Звонок громкого боя	МЗ-1	~220В; 10Вт	1	
R	Резистор	ПЭВ-25	3000.0м ± 5%	1	
КВВ, КВН	Выключатель	КУ-701А	~500В; 2 цепи	2	

Позиционное обозначение	Наименование	Тип	Технические данные	Кол.	Примечание
Ящик управления ЯУ5411-03А3Н (для тележек 5... 32т)					
АВ	Выключатель автоматический	АП50-3МТ	Iнр = 10А	1	
ВН	Пускатель магнитный	ПМЕ-114	Iнэ = 6,3А	1	

КВВ

№ контакта	Л	О	П	Назначение цепи
1		X	X	Откл. двигателя при движении тележки „Вперёд".
2		X		Не используется

КВН

№ контакта	Л	О	П	Назначение цепи
1	X	X		Откл. двигателя при движении тележки „Назад".
2		X		Не используется

Инв. N подл. | Подпись и дата | Взам. инв. N

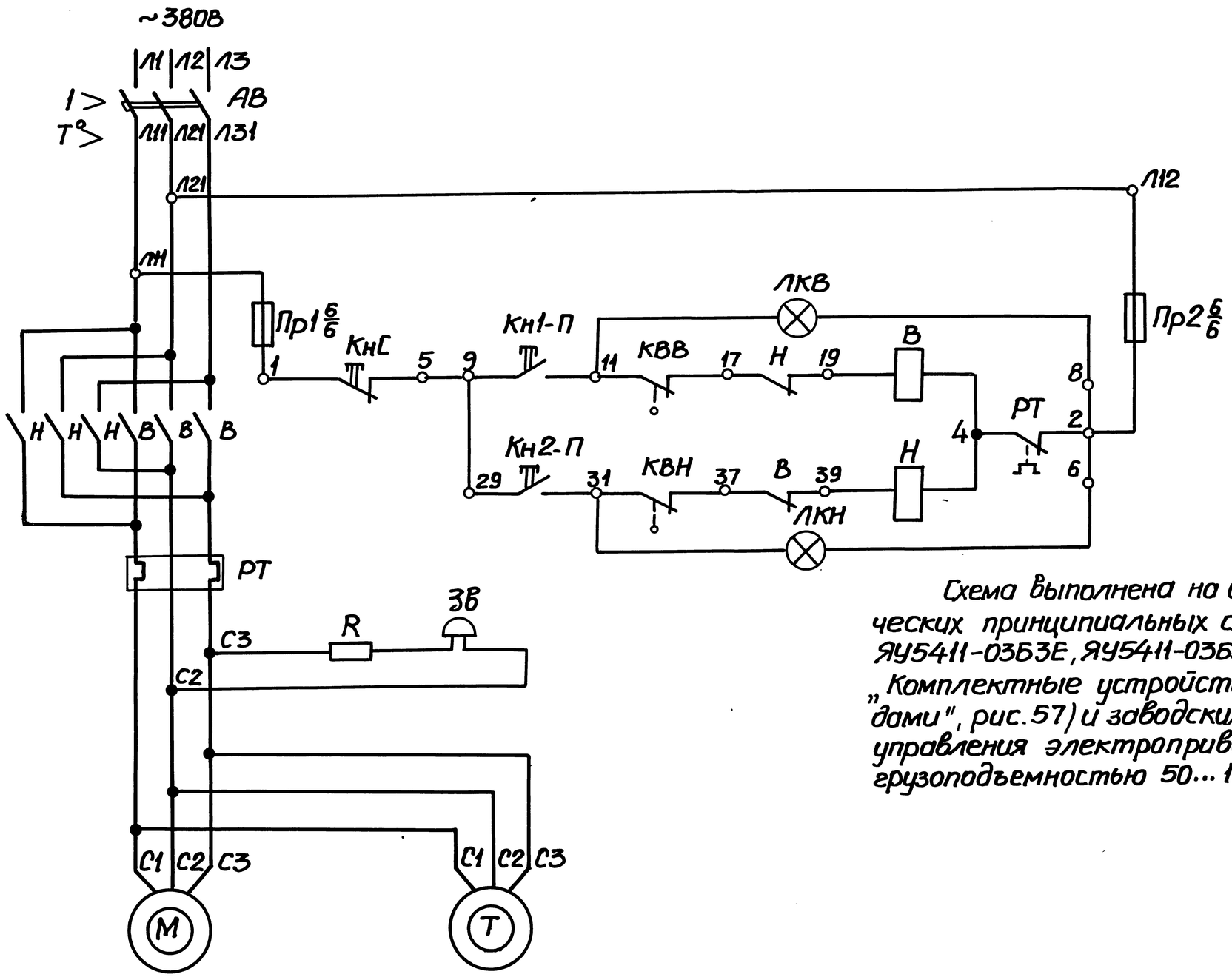

Свободные контакты

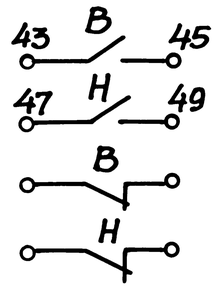

Схема выполнена на основании чертежей электрических принципиальных схем ящиков управления ЯУ5411-03Б3Е, ЯУ5411-03Б3И (информация 08.06.09-76 „Комплектные устройства управления электроприводами", рис.57) и заводских чертежей элементных схем управления электроприводом моторных тележек грузоподъемностью 50...125т (П618-Э51, П620-Э51).

				5.407-81.0.13ОД		
Нач.отд.	Тюрин			Дистанционное управление тележками грузоподъемностью 50...125т. Схема электрическая принципиальная	Стадия	Лист	Листов
Н.контр.	Тычинин				Р	1	2
ГИП	Тычинин		09.86г		УГППКИ ТЯЖПРОМЭЛЕКТРОПРОЕКТ ХАРЬКОВ		
Рук.гр.	Курган		09.86г				

Инв.№ подл. | Подпись и дата | Взам.инв.№

Копировал

Формат А3

Позиционное обозначение	Наименование	Тип	Технические данные	Кол.	Примечание
У механизма (для тележек 50,63 т)					
М	Двигатель	МТКН311-8	~380В; 7,5кВт; 20А;		
			680об/мин; 40% ПВ	1	
Т	Двигатель к тормозу	—	~380В	1	компл. с тормозом
ЗВ	Звонок громкого боя	МЗ-1	~220В; 10Вт	1	
R	Резистор	ПЭВ-25	3000ом ± 5%	1	
КВВ,КВН	Выключатель	КУ-701А	~500В; 2цепи	2	
У механизма (для тележек 80...125т)					
М	Двигатель	МТКН312-8	~380В; 11кВт, 29А;		
			680об/мин: 40% П	1	
Т	Двигатель к тормозу	—	~380В	1	компл. с тормозом
ЗВ	Звонок громкого боя	МЗ-1	~220В; 10Вт	1	
R	Резистор	ПЭВ-25	3000ом ± 5%	1	
КВВ,КВН	Выключатель	КУ-701А	~500В; 2цепи	2	

Позиционное обозначение	Наименование	Тип	Технические данные	Кол.	Примечание
Ящик управления ЯУ5411-03Б3Е (для тележек 50,63т)					
АВ	Выключатель автоматический	АП50-3МТ	Iнр = 25А	1	
В,Н	Пускатель магнитный	ПМЕ-214	Iнэ = 16А	1	
Ящик управления ЯУ5411-03Б3И (для тележек 80...125т)					
АВ	Выключатель автоматический	АП50-3МТ	Iнр = 40А	1	
В,Н	Пускатель магнитный	ПМЕ-214	Iнэ = 25А	1	

КВВ

№ контакта	Л	О	П	Назначение цепи
1		X	X	Откл. двигателя при движении тележки „Вперёд".
2		X		Не используется

КВН

№ контакта	Л	О	П	Назначение цепи
1	X	X		Откл. двигателя при движении тележки „Назад".
2		X		Не используется

Взам. инв. № | Подпись и дата | Инв. № подл.