ТИПОВЫЕ КОНСТРУКЦИЙ, ИЗДЕЛИЯ И УЗЛЫ ЗДАНИЙ И СООРУЖЕНИЙ

СЕРИЯ 1.291-1

ОХЛАЖДАЕМЫЕ КАМЕРЫ ДЛЯ ПРЕДПРИЯТИЙ ТОРГОВЛИ И ОБЩЕСТВЕННОГО ПИТАНИЯ

ВЫПУСК 1

ЖЕЛЕЗОБЕТОННЫЕ ВИБРОИЗОЛИРУЮЩИЕ ФУНДАМЕНТЫ ПОД ХОЛОДИЛЬНЫЕ АГРЕГАТЫ. ВИБРОИЗОЛИРУЮЩИЕ СРЕДСТВА ДЛЯ БЕСФУНДАМЕНТНОЙ УСТАНОВКИ ХОЛОДИЛЬНЫХ АГРЕГАТОВ.

РАБОЧИЕ ЧЕРТЕЖИ

25450 - 02

Отпускная цена
на момент реализации
указана в счет-накладной

ТИПОВЫЕ КОНСТРУКЦИИ, ИЗДЕЛИЯ И УЗЛЫ ЗДАНИЙ И СООРУЖЕНИЙ

СЕРИЯ 1.291-1

ОХЛАЖДАЕМЫЕ КАМЕРЫ ДЛЯ ПРЕДПРИЯТИЙ ТОРГОВЛИ И ОБЩЕСТВЕННОГО ПИТАНИЯ

ВЫПУСК 1

ЖЕЛЕЗОБЕТОННЫЕ ВИБРОИЗОЛИРУЮЩИЕ ФУНДАМЕНТЫ ПОД ХОЛОДИЛЬНЫЕ АГРЕГАТЫ. ВИБРОИЗОЛИРУЮЩИЕ СРЕДСТВА ДЛЯ БЕСФУНДАМЕНТНОЙ УСТАНОВКИ ХОЛОДИЛЬНЫХ АГРЕГАТОВ.

РАБОЧИЕ ЧЕРТЕЖИ

РАЗРАБОТАНЫ
А/О "ИНРЕКОН"
ГЛАВНЫЙ ИНЖЕНЕР ИНСТИТУТА — НОСКОВ В.И.
ГЛАВНЫЙ ИНЖЕНЕР ПРОЕКТА — ЛЕБЕДЕВ Ю.Б.

УТВЕРЖДЕНЫ
ГОСУДАРСТВЕННЫМ КОМИТЕТОМ ПО
АРХИТЕКТУРЕ И ГРАДОСТРОИТЕЛЬСТВУ
(ГОСКОМАРХИТЕКТУРЫ)
ПРИКАЗ ОТ 22.10.91 N 146
ВВЕДЕНЫ В ДЕЙСТВИЕ АО „ИНРЕКОН"
ПРИКАЗ ОТ 22.10.91 N 18

Обозначение	Наименование	Стр	Примечание
	Титульный лист		
	Содержание		
1.291-1.1-00.00.00 ПЗ	Пояснительная записка	3	
1.291-1.1-00.00.00 Р	Расчет эффективности		
	виброизоляции	4-7	
1.291-1.1-01.00.00	Фундамент ФХМ-1	8	
-01.00.00 СБ	Фундамент ФХМ-1		
	Сборочный чертеж	9	
-02.00.00	Фундамент ФХМ-2	8	
-02.00.00СБ	Фундамент ФХМ-2		
	Сборочный чертеж	10	
-03.00.00	Фундамент ФХМ-3	11	
-03.00.00 СБ	Фундамент ФХМ-3		
	Сборочный чертеж	12	
-04.00.00	Фундамент ФХМ-4	11	
-04.00.00СБ	Фундамент ФХМ-4		
	Сборочный чертеж	13	
-05.00.00	Фундамент ФХМ-5	14	
-05.00.00СБ	Фундамент ФХМ-5		
	Сборочный чертеж	15	
-06.00.00	Фундамент ФХМ-2Р	16	
-06.00.00СБ	Фундамент ФХМ-2Р		
	Сборочный чертеж	17	
-07.00.00	Фундамент ФХМ-3Р	16	
-07.00.00СБ	Фундамент ФХМ-3Р		
	Сборочный чертеж	18	
-08.00.00	Фундамент ФХМ-4Р	19	
-08.00.00СБ	Фундамент ФХМ-4Р		
	Сборочный чертеж	20	
-09.00.00	Фундамент ФХМ-5Р	19	
-09.00.00СБ	Фундамент ФХМ-5Р		
	Сборочный чертеж	21	
1.291-1.1 -10.00.00	Фундамент РПВ-1...РПВ-5	22	
-10.00.00 СБ	Фундамент РПВ-1...РПВ-5		
	Сборочный чертеж	23	
-00.01.00	Каркас пространственный		
	КП-1 ... КП-4	24	
-00.02.00	Сетка С-1...С-4	25	
-00.03.00	Металлическая рама		
	Р-1... Р-5	26	
-00.03.00СБ	Металлическая рама Р-1...Р-5		
	Сборочный чертеж	26	
-00.04.00	Закладная деталь ЗД-1	27	
-00.00.01	Петля МП-1... МП-4	27	
-00.05.00	Закладная деталь ЗД-2	28	
-00.06.00	Пластина П-7	28	
-00.00.02	Пластина П-1, П-2; П-3	29	
-00.00.02СБ	Пластина П-1, П-2; П-3		
	Сборочный чертеж	29	
-00.03.02	Пластина П-4, П-5; П-6	30	
-00.03.02СБ	Пластина П-4, П-5; П-6		
	Сборочный чертеж	30	
-00.03.01	Деталь Д-1... Д-5	31	
-00.00.00У	Узлы	32.34	

Согласовано:

Взам. инв.

Подп. и дата

Инв. № подл.

Привязан

Инв. №

1.291-1.1

Гл. инж. М	Станулевич		
Н. контр	Лебедев		
ГИП	Лебедев		
Вед. инж.	Сгадова		

Содержание

Стадия	Лист	Листов
Р		

АО „ИНРЕКОН"

В данном альбоме приведены рабочие чертежи виброизолирующих оснований для малых холодильных машин.

Область применения альбома - для предприятий торговли и общественного питания

Виброизолирующие основания предназначены для снижения уровня вибрации и шумов, передающихся на конструкции зданий и сооружений.

Виброизолирующие основания даны в 3х вариантах:

- железобетоные плиты на пружинных амортизаторах;
- металлические рамы на пружинных амортизаторах;
- железо-бетонные плиты на резиновых амортизаторах.

Область применения виброоснований

Марка холодильных машин	Амортизаторы		
	Ж.Б. плиты на пруж. амортизаторах	Металл. рамы на пруж. амортизаторах	Ж.Б. плиты на резин. амортизат.
МВВ 4-1-2	+	+	—
МКВ 4-1-2	+	+	+ **
1МКВ 6-1-2	+	+	+
1МВВ 6-1-2	+	+	+
1МКВ 9-1-2	+	+	+ **
1ММВ 9-1-2	+	+	+
АК 7-1-2	+	+	+ **
АК 10-1-2	+	+	+
АК 4,5-2-4	+	+	+

** — применять только при установке виброоснований по грунту

В альбоме приведены расчеты виброизолирующих оснований, выполненные в соответствии с „Инструкцией по проектированию и расчету виброизоляции машин с динамическими нагрузками" - $\frac{И-205-55}{МСП\ МХП}$ - и ГОСТ 12.1.012-78 „Вибрация. Общие требования к безопасности."

При подборе виброоснований принято, что отношение вынужденной частоты вертикальных колебаний к собственной (α) должно быть более 4х при 500 и более оборотах в минуту.

Возможность установки агрегатов на перекрытия определять расчетом в каждом конкретном случае согласно требованиям, предъявляемым к сооружению, в зависимости от конструктивной схемы и объемно-планировочного решения.

Необходимо иметь ввиду, что резиновые амортизаторы и резиновые прокладки пружинных амортизаторов со временем теряют свои упругие свойства и должны быть заменены.

Характеристики агрегатов (центры тяжести, вес агрегатов и вес движущихся частей) приняты по установочным и детальным чертежам Мелитопольского завода холодильного машиностроения им. 30-летия ВЛКСМ п/о „Мелитопольхолодмаш").

Для виброоснований применены пружинные виброизоляторы серии Д0, выпускаемые Ярославским заводом вентзаготовок, Михневским заводом вентзаготовок, Московским заводом „Сантехмонтаж", Московским механическим заводом № 3

Для резиновых амортизаторов принята резина марки ИРП-1346, ИРП 1347.

Согласовано:

Инв. № подл. | Подп. и дата | Взам. инв. №

Гл. инж.	Станулевич		
Н. контр.	Лебедев		
ГИП	Лебедев		
Вед. инж.	Седова		

1.291.1.1.-00.00.00 ПЗ

Пояснительная записка

Стадия	Лист	Листов
Р		1

АО „ИНРЕКОН"

Обозначение расч. формула	Един. измер.	Наименование
$N_к$	об/мин.	Число оборотов компрессора
$P_{агр.}$	кг	Вес холодильной машины с зарядкой фреоном и водой
$f_0 = \frac{N_к}{60}$	гц	Частота возмущающей силы
$\omega_0 = 2\pi f_0$	$сек^{-1}$	Круговая частота возмущающей силы
$P_{рас.} = P_{пл} + P_{агр}$	кг	Расчетный вес изолируемой установки вместе с жел/бет. плитой или металлической рамой
$m = \frac{P_{рас.}}{g}$	$\frac{кг \cdot сек^2}{см}$	Масса изолируемой установки с жел/бет плитой или металлической рамой
$g = 981$	$\frac{см}{сек^2}$	Ускорение силы тяжести
n	шт.	Количество виброизоляторов (прокладок)
$P'_{см}$	кг	Рабочая нагрузка на 1 пружину
K'_z	кг/см	Вертикальная жесткость 1 пружины
H_0	мм	Высота пружины и амортизатора в свободном состоянии
$P_{вр}$	кг	Вес вращающейся части
e_1	см	Приведенный эксцентриситет
$F_{дин.} = \frac{P_{вр}}{g} \cdot \omega_0^2 \cdot e_1$	кг	Динамическая нагрузка, передаваемая на виброизоляторы
$F_{вн} = F_{дин} \cdot K$	кг	Нагрузка, передаваемая на перекрытие через виброизоляторы.

Обозначение расч. формула	Един. измер.	Наименование
$K_z = n \cdot K'_z$	кг/см	Общая жесткость пружин (прокладок)
$\Delta H = \frac{P_{рас.}}{K_z}$	см	Статическая осадка пружины
$H = H_0 - \Delta H$	мм	Высота пружины в рабочем состоянии
$\omega_z = \sqrt{\frac{K_z}{m}}$	$сек^{-1}$	Круговая частота собственных вертикальных колебаний
$\alpha = \frac{\omega_0}{\omega_z} = \frac{f_0}{f_z}$		Отношение круговой частоты вынужденных колебаний к круговой частоте собственных вертикальных колебаний
$K = \frac{1}{\alpha^2 - 1}$		Коэффициент передачи характеризует эффективность виброизоляции и показывает какая доля динамической силы, действующей со стороны установки, передается через виброизоляторы основанию
$K'_{z_p} = \frac{F \cdot E_g}{h}$	кг/см	Вертикальная жесткость резиновой прокладки
F	$см^2$	Площадь прокладки
E_g	$кг/см^2$	Динамический модуль упругости резины
h	см	Высота прокладки

Согласовано

Взам. инв. №

Подп. и дата

Инв. № подл.

Гл.инж.п.	Станкевич		1.291-1.1-00.00.00 Р
Н.контр.	Лебедев		Расчет эффективности виброизоляции.
Гл.п.	Лебедев		Стадия Р · Лист 1 · Листов 4
Вед.инж.	Седова		АО „ИНРЕКОН"

Технические характеристики холодильных агрегатов и фундаментов

Марка холодильной машины	Потребляемая мощность кВт	Марка компрессора	Частота вращения c^{-1} (об/мин)	Масса агрегата кг	Установка агрегатов на железобетонное основание								Установка агрегатов на стальную раму			
					с резиновыми амортизаторами				с пружинными амортизаторами							
					Марка	Габариты мм	Масса кг	Лист	Марка	Габариты мм	Масса кг	Лист	Марка	Габариты мм	Масса кг	Лист
МВВ4-1-2	2,2	ФВ6	11 (650)	150	—	—	—	—	ФХМ-1	1200 900×200	513		РПВ-1	1000× 820×40	28,11	
МКВ4-1-2	3	ФВ6	16 (960)	160	ФХМ-2Р**	900× 600×200	259		ФХМ-2	900× 600×200	259		РПВ-2	900 540×40	22,79	
1МКВ6-1-2	3,1	1П510	24 (1440)	218	ФХМ-2Р	900× 600×200	259		ФХМ-2	900× 600×200	259		РПВ-2	900× 540×40	22,79	
1МВВ6-1-2	3,1	1П510	24 (1440)	220	ФХМ-3Р	1400× 850×200	571		ФХМ-3	1400× 850×200	571		РПВ-3	1380× 760×40	32,63	
1МКВ9-1-2	5	4П514	16.67 (1000)	330	ФХМ-3Р**	900× 600×200	259		ФХМ-4	900× 600×200	259		РПВ-4	900× 840×40	26,99	
1МВВ9-1-2	5,1	4П514	16,67 (1000)	360	ФХМ-3Р	1350× 1000×200	648		ФХМ-5	1350× 100×200	648		РПВ-5	1150× 950×40	30.81	
АК7-1-2	2,2	1П57	16 (960)	190	ФХМ-2Р**	900× 600×200	259		ФХМ-2	900× 600×200	259		РПВ-2	900× 540×40	22,79	
АК10-1-2	3	1П510	25 (1500)	195	ФХМ-2Р	900× 600×200	259		ФХМ-2	900× 600×200	259		РПВ-2	900× 540×40	22,79	
АК4,5-2-4	3	2ФВ6С6	25 (1500)	225	ФХМ-2Р	900× 600×200	259		ФХМ-2	900× 600×200	259		РПВ-2	900× 540×40	22,79	

** — фундамент ФХМ-2Р для агрегатов МКВ4-1-2; 1МКВ9-1-2; АК7-1-2 монтировать только на основание по грунту (при резиновых амортизаторах)

Согласовано: Минсклад; ГПП ХС

Взам. инв. №; Подп. и дата; Инв. № подл.

Марка холодильной машины	Nк об/мин.	Рагр. кг	ω₀ сек⁻¹	Рраcч. кг	m кг·сек²/см	Марка виброизолятора	n шт.	P'см кг	K'z кг/см	H₀ мм	Kz кг/см	H мм	ωz сек.⁻¹	α	K
Установка агрегата на железобетонное основание с пружинными амортизаторами															
МБВ 4-1-2	650	150	68,0	668	0,68	ДО-44	4	167,0	36,4	236	145,6	185,5	14,6	4,65	0,048
МКВ 4-1-2	960	160	100,5	419	0,43	ДО-43	4	104,7	30,0	202	120	167,0	16,7	6,02	0,028
1МКВ 6-1-2	1440	218	150,7	477	0,49	ДО-43	4	119,3	30,0	202	120	162,2	15,6	9,66	0,011
1МБВ 6-1-2	1440	220	150,7	791	0,81	ДО-44	4	197,8	36,4	236	145,6	182	13,4	11,25	0,008
1МКВ 9-1-2	1000	330	104,7	589	0,60	ДО-43	4	147,3	30,0	202	120	153	14,1	7,42	0,018
1МБВ 9-1-2	1000	360	104,7	1008	1,03	ДО-45	4	252	45,0	291	180	235	13,2	7,93	0,016
АК 7-1-2	960	190	100,5	449	0,46	ДО-43	4	112,2	30,0	202	120	165	16,2	6,20	0,027
АК 10-1-2	1500	195	157,0	454	0,46	ДО-43	4	113,5	30,0	202	120	164	16,15	9,72	0,011
АК 4,5-2-4	1500	225	157,0	484	0,49	ДО-43	4	121,0	30,0	202	120	162	15,64	10,04	0,010
Установка агрегата на металлическую раму с пружинными амортизаторами															
МБВ 4-1-2	650	150	68,0	178	0,18	ДО-41	4	44,5	12,6	139	50,4	104	16,7	4,06	0,064
МКВ 4-1-2	960	160	100,5	183	0,18	ДО-42	4	45,75	16,8	180	67,2	153	18,8	5,35	0,036
1МКВ 6-1-2	1440	218	150,7	241	0,25	ДО-42	4	60,25	16,8	180	67,2	144	16,4	9,19	0,012
1МБВ 6-1-2	1440	220	150,7	253	0,25	ДО-42	4	63,25	16,8	180	67,2	142	16,4	9,19	0,012
1МКВ 9-1-2	1000	330	104,7	356	0,36	ДО-42	4	89,0	16,8	180	67,2	127	13,7	7,64	0,017
1МБВ 9-1-2	1000	360	104,7	391	0,40	ДО-43	4	97,75	30,0	202	120,0	169	17,3	6,04	0,028
АК-7-1-2	960	190	100,5	213	0,22	ДО-42	4	53,25	16,8	180	67,2	148	17,4	5,75	0,031
АК 10-1-2	1500	195	157,0	218	0,22	ДО-42	4	54,5	16,8	180	67,2	148	17,4	8,39	0,012
АК 4,5-2-4	1500	225	157,0	248	0,25	ДО-42	4	62,0	16,8	180	67,2	143	16,4	9,57	0,011

Согласовано

Взам. инв. №

Подп. и дата

Инв. № подл.

МАРКА ХОЛОДИЛЬНОЙ МАШИНЫ	$N_к$ об/мин	$P_{агр}$ кг	ω сек-1	$P_{расч.}$ кг	m кг. сек см.	F см²	K'_z кг/см	n шт	K_z кг/см	ω_z сек-1	d	K
УСТАНОВКА АГРЕГАТА НА ЖЕЛЕЗОБЕТОННОЕ ОСНОВАНИЕ С РЕЗИНОВЫМИ АМОРТИЗАТОРАМИ.												
МКВ4-1-2	960	160	100,5	419	0,43	25	166	4	664	39	2,8**	0,147
1МКВ6-1-2	1440	218	150,7	477	0,49	25	166	4	664	37	4,06	0,065
1МВВ6-1-2	1440	220	150,7	791	0,81	25	166	4	664	26	5,75	0,031
1МКВ9-1-2	1000	330	104,7	589	0,60	25	166	4	664	33	3,18**	0,108
1МВВ9-1-2	1000	360	104,7	1008	1,03	25	166	4	664	25	4,18	0,061
АК 7-1-2	960	190	100,5	449	0,46	25	166	4	664	38	2,7**	0,157
АК 10-1-2	1500	195	157,0	454	0,46	25	166	4	664	38	4,14	0,062
АК 4,5-2-1	1500	225	157,0	484	0,49	25	166	4	664	37	4,22	0,059

** АГРЕГАТЫ МОНТИРОВАТЬ ТОЛЬКО НА ОСНОВАНИЕ ПО ГРУНТУ.

ДИНАМИЧЕСКАЯ НАГРУЗКА НА МЕЖДУЭТАЖНОЕ ПЕРЕКРЫТИЕ ПРИ УСТАНОВКЕ АГРЕГАТА НА РЕЗИНОВЫЕ АМОРТИЗАТОРЫ

МАРКА ХОЛОДИЛЬНОЙ МАШИНЫ	$P_{вращ.}$ кг	e, см	$F_{дин.}$ кг	$F_{в.н.}$ кг	$\frac{F_{в.н.}}{P_{агр}}$ %	ПРИМЕЧАНИЕ
МКВ 4-1-2 **	—	—	—	—	—	—
1 МКВ 6-1-2	98	0,05	112,0	7,4	1,55<5,0	УСЛОВИЕ СОБЛЮДЕНО
1 МВВ 6-1-2	102	0,05	118,0	3,8	0,55<5,0	
1 МКВ 9-1-2 **	—	—	—	—	—	—
1 МВВ 9-1-2	141	0,05	78,0	4,8	0,8<5,0	УСЛОВИЕ СОБЛЮДЕНО
АК7-1-2 **	—	—	—	—	—	—
АК10-1-2	96	0,05	117,0	7,9	1,6<5,0	УСЛОВИЕ СОБЛЮДЕНО
АК 4,5-2-1	102	0,05	123,0	7,3	1,5<5,0	

СОГЛАСОВАНО:

ПОДПИСЬ И ДАТА | ВЗАМ. ИНВ.№

ИНВ.№ ПОДЛ.

Формат	Зона	Поз.	Обозначение	Наименование	Кол	Примечание
				Документация		
			1.291.1-1-01.00.00 СБ	Сборочный чертеж		
			00.00.00 ПЗ	Пояснительная записка		
			00.00.00 У	Узлы		
				Сборочные единицы		
		1	1.291.1-1-00.01.00	Каркас КП-1	1	8.80кг
		2	-00.04.00	Закладная деталь ЗД-1	4	3.84кг
		3	Серия 3.001-2 вып.2	Виброизолятор ДО-44	4	
				Детали		
		4	1.291-1.1-00.00.01	Петля МП-1	2	1.47кг
		5	-00.00.02-01	Пластина П-2	4	2.07кг
				Материалы:		
				Бетон В15 м³	0,216	
				Стандартные изделия		
				Болт М10×20 ГОСТ 7798-70*	8	0,023кг
				Шайба 10 ГОСТ 6402-70*	8	0,004кг

Согласовано

Взам. инв. №

Инв. № подл. | Подп. и дата

Гл.инж.пр.	Станулевич		
Н.контр.	Лебедев		
ГИП	Лебедев		
Ведущ.	Седова		

1.291-1.1-01.00.00

Фундамент ФХМ-1

Стадия	Лист	Листов
Р		1

АО „ИНРЕКОН"

Формат А4

Формат	Зона	Поз.	Обозначение	Наименование	Кол	Примечание
				Документация		
			1.291-1.1-02.00.00 СБ	Сборочный чертеж		
			-00.00.00 ПЗ	Пояснительная записка		
			-00.00.00 У	Узлы		
				Сборочные единицы		
		1	1.291-1.1-00.01.00.01	Каркас КП-2	1	5,12кг
		2	-00.04.00	Закладная деталь ЗД-1	4	3,64кг
		3	Серия 3.001-2 вып.2	Виброизолятор ДО-43	4	
				Детали		
		4	1.291-1.1-00.00.01-01	Петля МП-2	2	1.1кг
		5	-00.00.02	Пластина П-1	4	2,07кг
				Материалы:		
				Бетон В15 м³	0,108	
				Стандартные изделия		
				Болт М10×20 ГОСТ 7798-70*	8	0,023кг
				Шайба 10 ГОСТ 6402-70	8	0,004кг

Согласовано

Взам. инв. №

Инв. № подл. | Подп. и дата

Гл.инж.пр.	Станулевич		
Н.контр.	Лебедев		
ГИП	Лебедев		
Ведущ.	Седова		

1.291-1.1.02.00.00

Фундамент ФХМ-2

Стадия	Лист	Листов
Р		1

АО „ИНРЕКОН"

25450-02 9

Формат А3

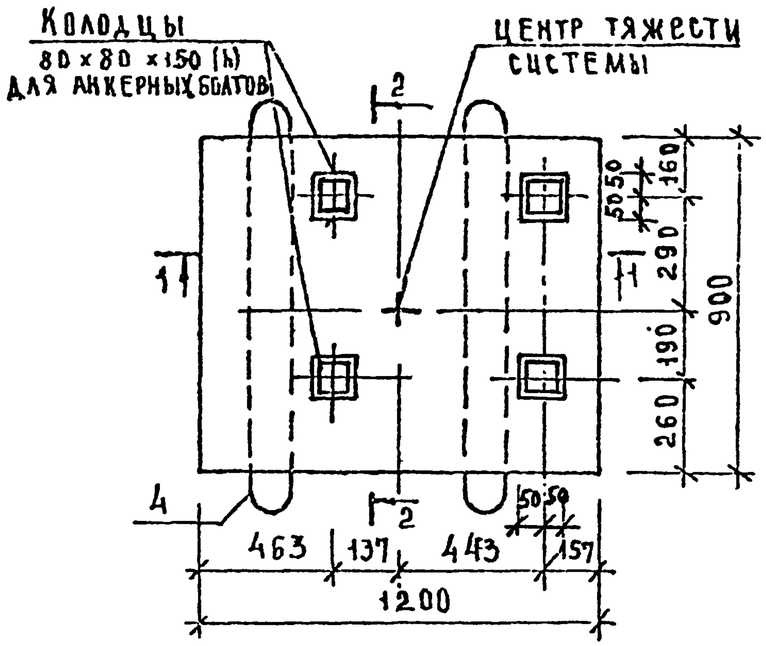

1–1

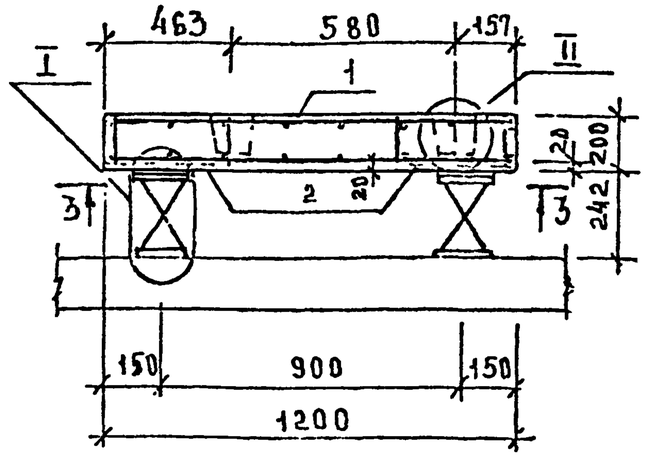

2–2

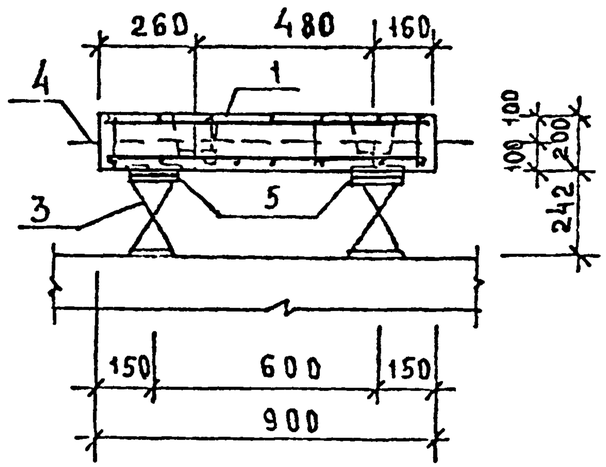

3–3

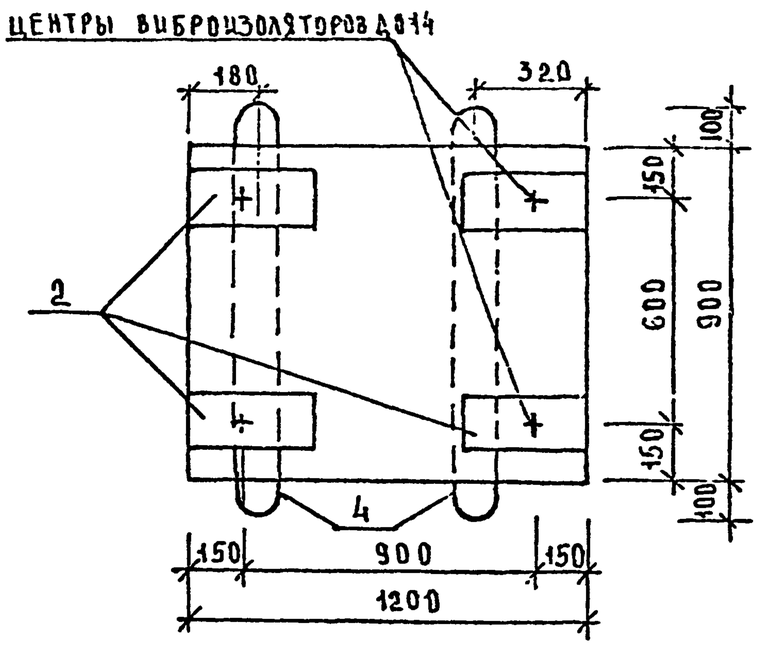

1. УЗЛЫ I; II СМ. 1.291-1.1-00.00.00У

				1.291-1.1-01.00.00 СБ		
				ФУНДАМЕНТ ФХМ-1 СБОРОЧНЫЙ ЧЕРТЕЖ	СТАДИЯ	МАССА	МАСШТ.
					Р		
ГЛ.ИНЖ.М	СТАНУЛЕВИЧ				ЛИСТ	ЛИСТОВ	
Н.КОНТР	ЛЕБЕДЕВ				АО „ИНРЕКОН"		
ГИП	ЛЕБЕДЕВ						
ВЕД.ИНЖ	СЕДОВА						

СОГЛАСОВАНО: ГИП ХС; ИНЖСКАЯ

ВЗАМ.ИНВ.№ | ПОДП.И ДАТА | ИНВ.№ПОДЛ.

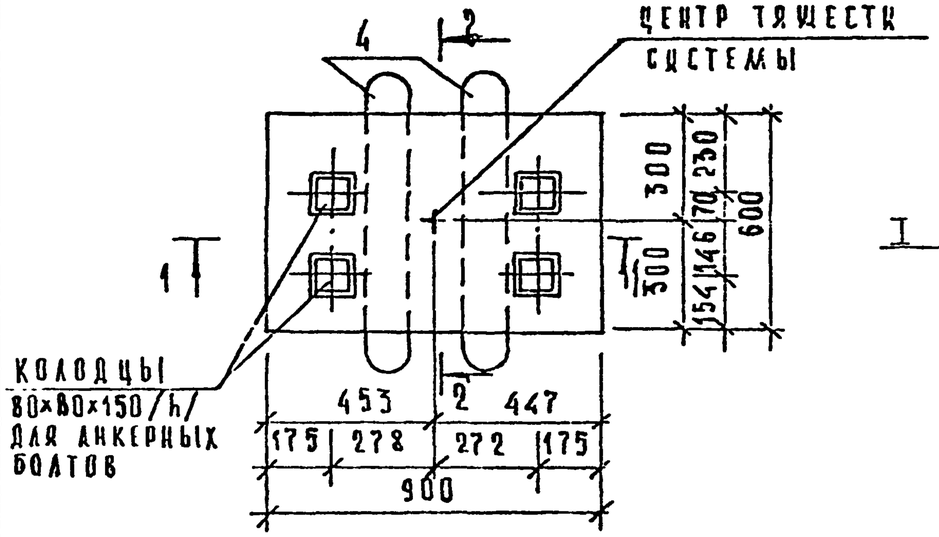

1-1

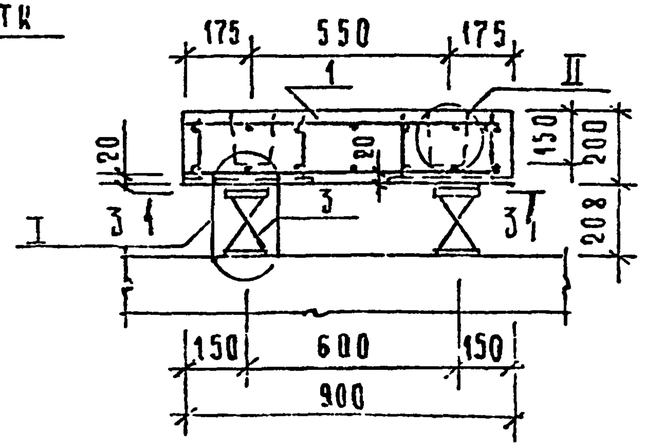

2-2

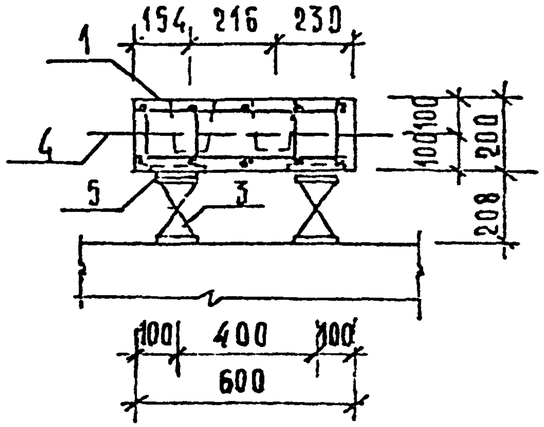

3-3

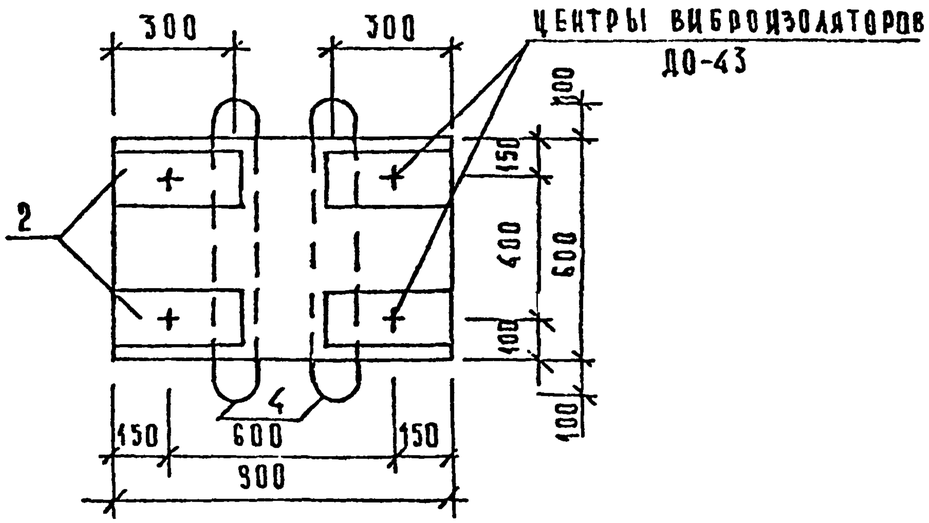

1. Узлы I, II см. 1.291-1.1-02.00.00 Э.

				1.291-1.1-02.00.00 СБ		
				Фундамент ФХМ-2	Стадия	Масса	Масштаб
					Р		
Гл.инж.пр.	Станчулевич			Сборочный чертеж	Лист	Листов 1
Н.контр.	Лебедев				АО „ИНРЕКОН"	
ГИП	Лебедев					
Вед.инж.	Седова					

Согласовано: Тип.хс. Жирская; Гл.инж.проекта Казанцев; Инв.№ подл. | Подп. и дата

Формат	Зона	Поз.	Обозначение	Наименование	Кол	Примечание
				Документация		
			1.291-1.1-03.00.00 СБ	Сборочный чертеж		
			-00.00.00 ПЗ	Пояснительная записка		
			-00.00.004	Узлы		
				Сборочные единицы		
		1	1.291-1.1-00.01.00-02	Каркас КП-3	1	9.78кг
		2	-00.04.00	Закладная деталь ЗД-1	4	3 84кг
		3	Серия 3.001-2 вып. 2	Виброизолятор ДО-44	4	
				Детали		
		4	1.291-1.1-00.00.01-02	Петля МП-3	2	1.41кг
		5	-00.00.02-01	Пластина П-2	4	2,07кг
				Материалы:		
				Бетон В15 $м^3$	0,238	
				Стандартные изделия		
				Болт М10-20 ГОСТ 7798-70*	8	0,023кг
				Шайба 10 ГОСТ 6402-70*	8	0,004кг

Согласовано:

Взам. инв. №

Подп. и дата

Инв. № подл.

1.291-1.1 03.00.00

Гл.инж.	Станулевич	
Н.контр.	Лебедев	
ГИП	Лебедев	
Вед.инж.	Седова	

Фундамент ФХМ-3

Стадия	Лист	Листов
Р		1

АО „ИНРЕКОН"

Формат А4

Формат	Зона	Поз.	Обозначение	Наименование	Кол	Примечание
				Документация		
			1.291-1.1-04.00.00 СБ	Сборочный чертеж		
			-00.00.00 ПЗ	Пояснительная записка		
			-00.00.00У	Узлы		
				Сборочные единицы		
		1	1.291-1.1-00.01.00-01	Каркас КП2	1	5.12кг
		2	-00.04.00	Закладная деталь ЗД-1	4	3,84кг
		3	Серия 3.001-2 вып. 2	Виброизолятор ДО-43	4	
				Детали		
		1	1.291-1.1-00.00.01-01	Петля МП-2	1	1,10кг
		5	-00.00.02	Пластина П-1	4	2,07кг
				Материалы:		
				Бетон В15 $м^3$	0,108	
				Стандартные изделия		
				Болт М10×20 ГОСТ 7798-70*	8	0,023кг
				Шайба 10 ГОСТ 6402-70*	8	0,004кг

Согласовано:

Взам. инв. №

Подп. и дата

Инв. № подл.

1.291-1.1-04.00.00

Гл.инж.	Станулевич	
Н.контр.	Лебедев	
ГИП	Лебедев	
Вед.инж.	Седова	

Фундамент ФХМ-4

Стадия	Лист	Листов
Р		1

АО „ИНРЕКОН"

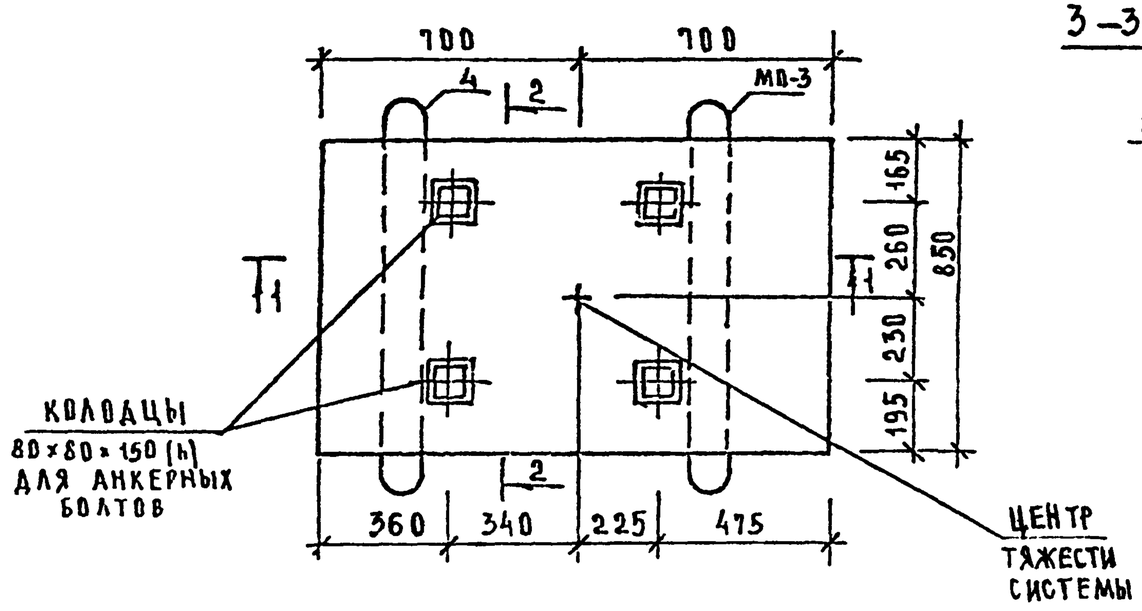

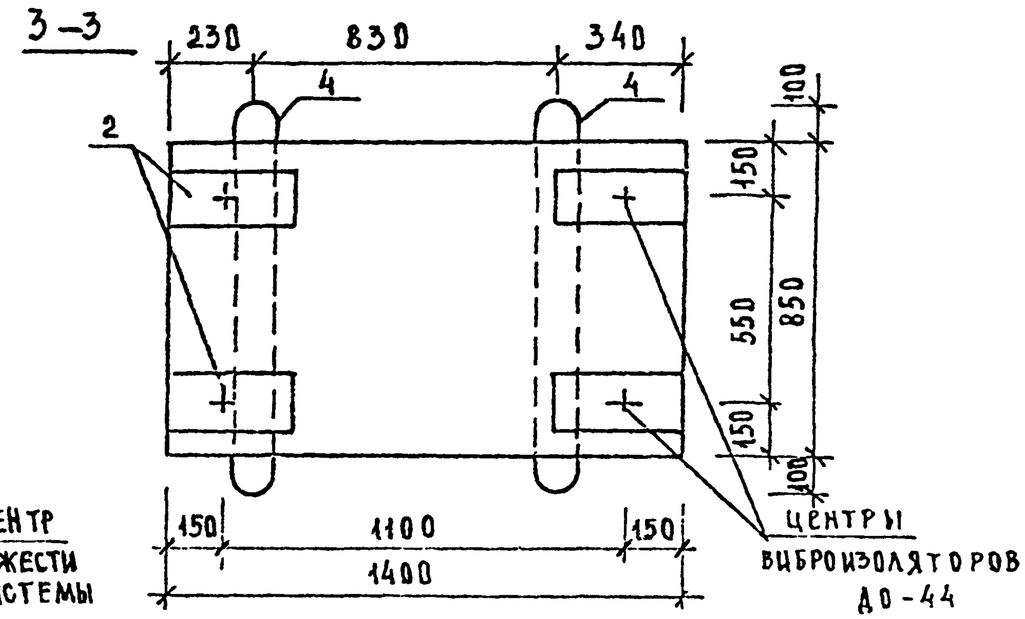

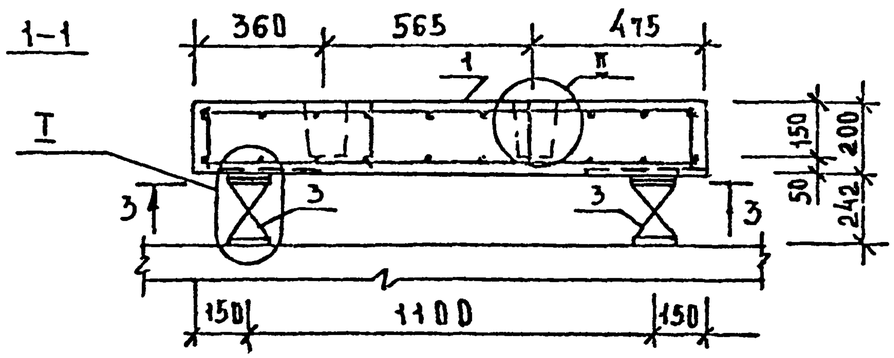

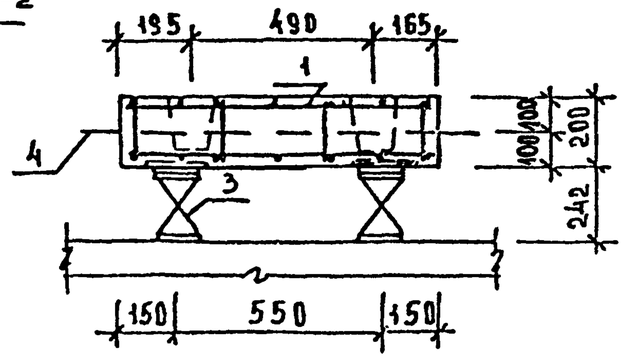

1. Узлы I, II см. 1.291-1.1-00.00.00У

				1.291-1.1-03.00.00СБ		
				Фундамент ФХМ-3 Сборочный чертеж	Стадия	Масса	Масштаб
					Р		
Гл.инж.м	Станулевич				Лист	Листов 1
Н.контр	Лебедев				АО „ИНРЕКОН"	
ГИП	Лебедев					
Вед.инж	Седова					

Согласовано: ГИП ХС Мирская; Инв.№ подл. | Подп. и дата | Взам.инв.№

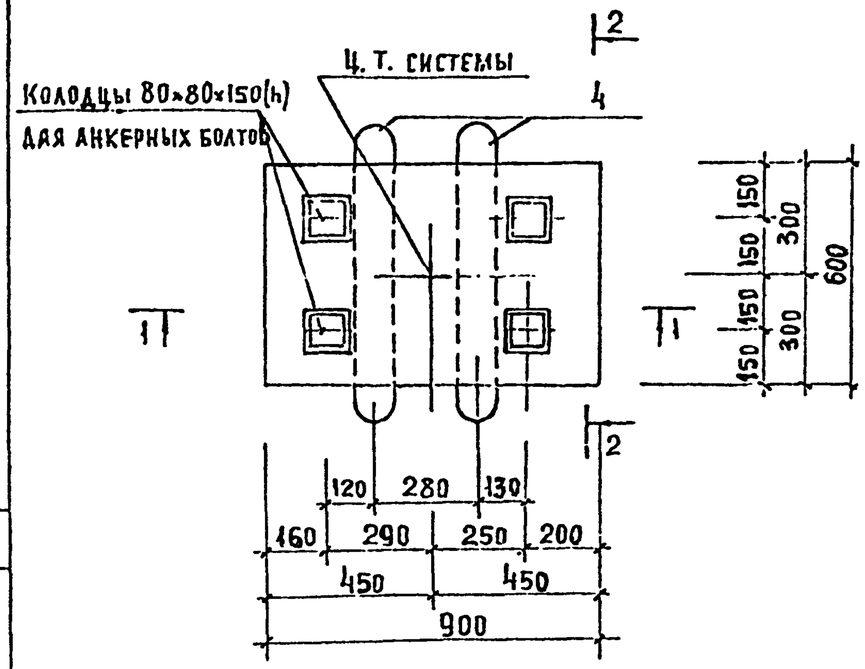

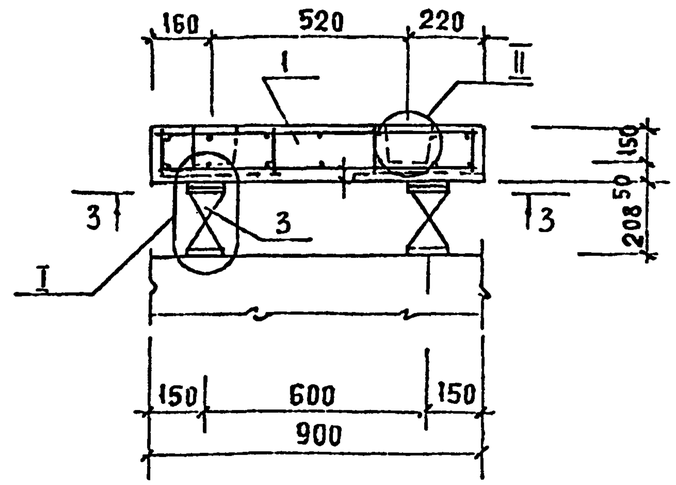

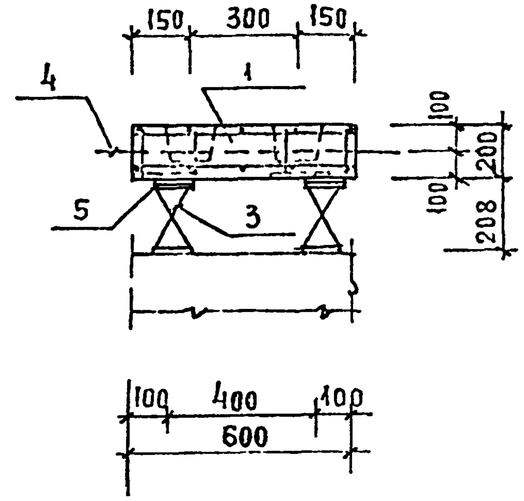

1. Узлы I; II см. 1.291-1.1-00.00.004

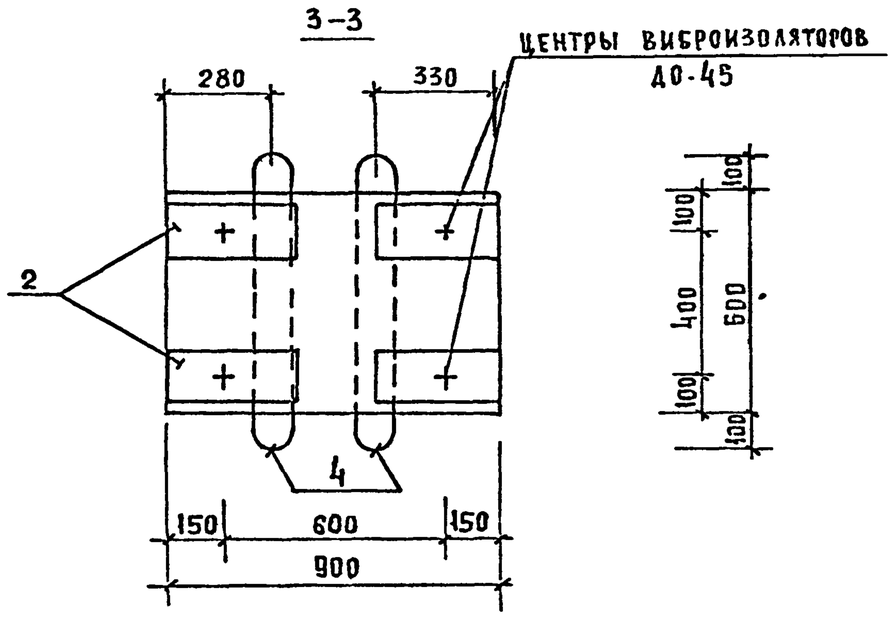

Гл.инж.пр.	Станулевич			1.291.1.1-04.00.00 СБ
Н.контр.	Лебедев			Фундамент ФХМ-4 Сборочный чертеж
ГИП	Лебедев			
Вед.инж.	Седова			

Стадия	Масса	Масштаб
Р		
Лист	Листов 1	

АО „ИНРЕКОН"

Согласовано: Мирская; ГИП ХС

Взам. инв. N; Подпись и дата; Инв. N подл.

25450-02 14

Формат	Зона	Поз.	Обозначение	Наименование	Кол	Примечание
				Документация:		
			1.291-11-05.00.00 СБ	Сборочный чертеж		
			-00.00.00 ПЗ	Пояснительная записка		
			-00.00.00 У	Узлы		
				Сборочные единицы		
		1	1291-1.1-00.01.00-03	Каркас КП-4	1	10,90 кг
		2	-00.04.00	Закладная деталь ЗД-1	4	3,84 кг
		3	Серия 3.001-2 вып. 2	Виброизолятор ДО-45	4	
				Детали:		
		4	1.291-1.1.00.00.01-03	Петля МП-4	2	1,6 кг
		5	-00.00.02-02	Пластина П-3	4	2,07 кг
				Материалы:		
				Бетон В15 м³	0,27	
				Стандартные изделия:		
				Болт 10×20 ГОСТ 7798-70*	8	0,023 кг
				Шайба 10 ГОСТ 6402-70*	8	0,009 кг.

Согласовано:

Взам. инв. №

Подпись и дата

Инв. № подл.

Гл. инж. пр.	Станулевич		
Н. контр.	Лебедев		
ГИП	Лебедев		
Вед. инж.	Седова		

1.291-1.1-05.00.00

Фундамент ФХМ-5

Стадия	Лист	Листов
Р		1

АО ИНРЕКОН

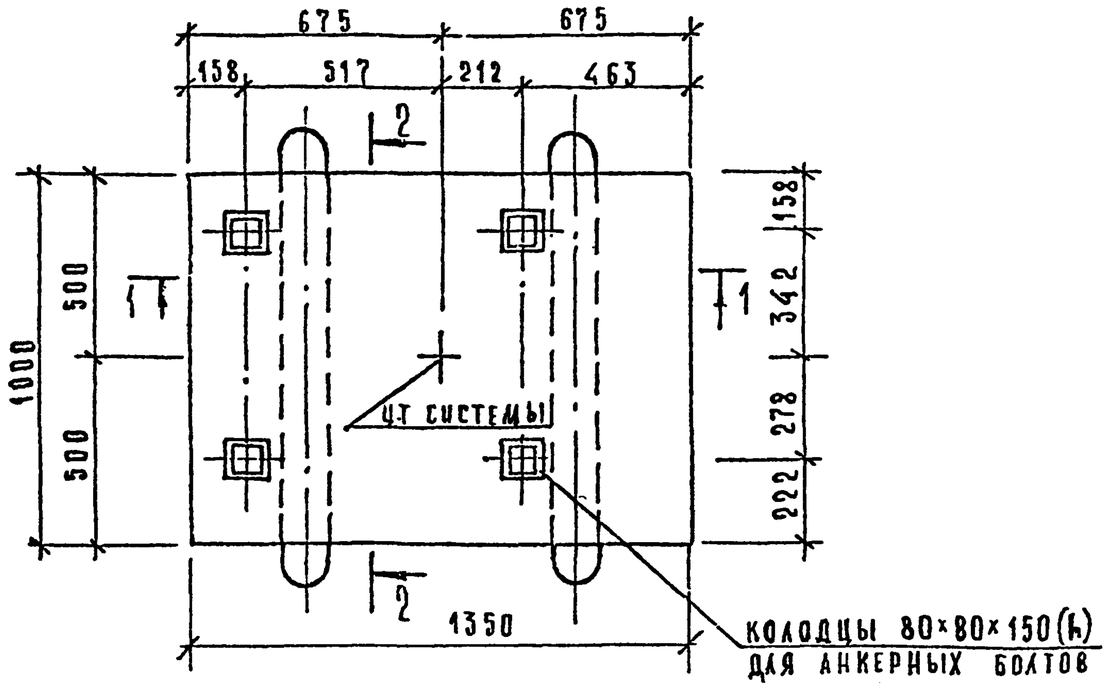

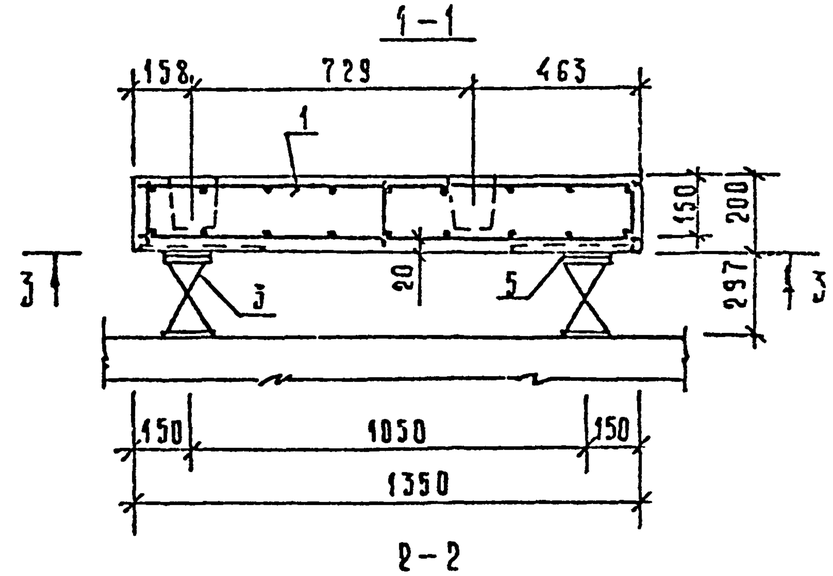

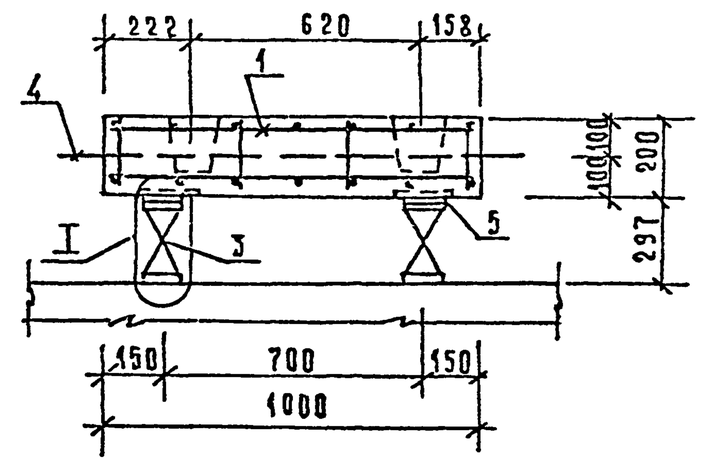

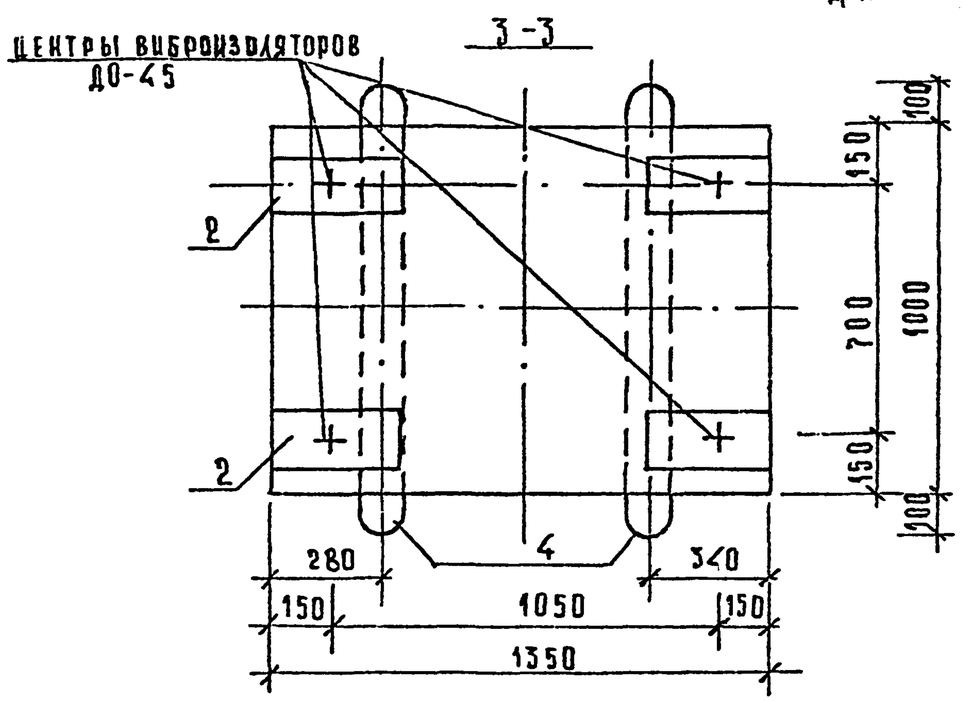

Гл. инж. п.	Станулевич		1.291-1.1-05.00.00 СБ	
Н. контр.	Лебедев		Фундамент ФХМ-5 Сборочный чертеж	Стадия: Р; Масса; Масштаб
ГИП	Лебедев			Лист; Листов 1
Вед. инж.	Седова			АО „ИНРЕКОН"

Согласовано

Инв. № подл. | Подп. и дата | Взам. инв. №

Формат	Зона	Поз	Обозначение	Наименование	Кол.	Примечание
				Документация		
			1.291-1.1-06.00.00 СБ	Сборочный чертеж		
			-00.00.00 ПЗ	Пояснительная записка		
			-00.00.00 У	Узлы		
				Сборочные единицы		
		1	1.291-1.1-00.01.00-01	Каркас КП-2	1	5,12 кг
		2	-00.05.00	Закладная деталь ЗД-9	4	1,98 кг
		5	-00.06.00	Пластина П-7	8	1,46
				Детали		
		4	1.291-1.1-00.00.01-01	Петля МП-2	2	1,1 кг
				Материалы		
				Бетон В 15 $м^3$	0,108	
		3		Резина ИРП 1345		
				50×50×60 (h)	4	

Согласовано:

Взам. инв. №

Подп. и дата

Инв. № подл.

Гл. инж. пр.	Станулевич		
Н. контр.	Лебедев		
Гл. инж.	Лебедев		
Вед. инж.	Седова		

1.291-1.1-06.00.00

Фундамент ФХМ-2Р

Стадия	Лист	Листов
Р		1

АО „ИНРЕКОН"

Формат	Зона	Поз	Обозначение	Наименование	Кол.	Примечание
				Документация		
			1.291-1.1-07.00.00 СБ	Сборочный чертеж		
			-00.00.00 ПЗ	Пояснительная записка		
			-00.00.00 У	Узлы		
				Сборочные единицы		
		1	1.291-1.1-00.01.00-02	Каркас КП-3	1	9,78 кг
		2	-00.05.00	Закладная деталь ЗД-2	4	1,98 кг
		5	-00.06.00	Пластина П-7	8	1,46 кг
				Детали		
		4	1.291-1.1-00.00.01-02	Петля МП-3	2	1,41 кг
				Материалы		
				Бетон В15 $м^3$	0,236	
		3		Резина ИРП 1345		
				50×50×60 (h)	4	

Гл. инж. пр.	Станулевич		
Н. контр.	Лебедев		
Гл. инж.	Лебедев		
Вед. инж.	Седова		

1.291-1.1-07.00.00

Фундамент ФХМ 3Р

Стадия	Лист	Листов
Р		1

АО „ИНРЕКОН"

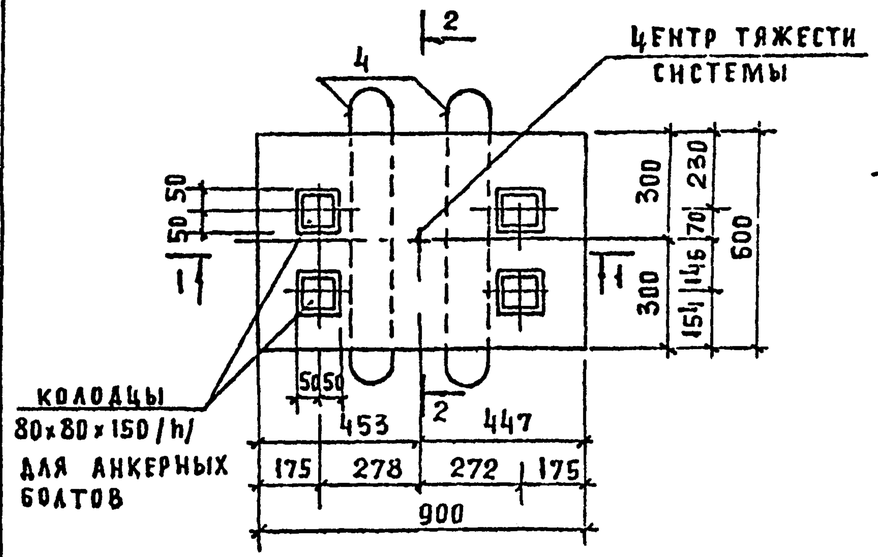

1-1

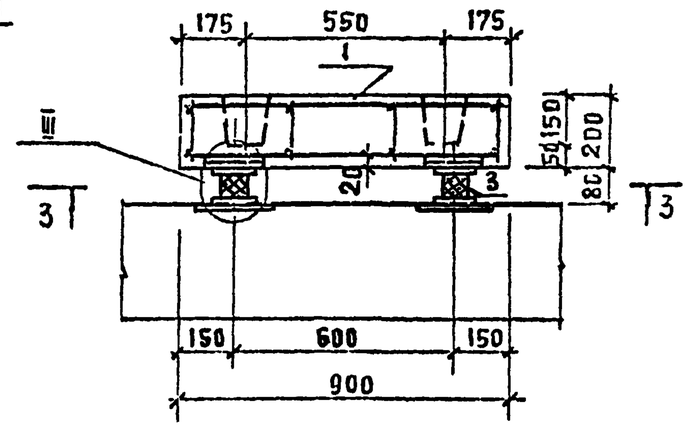

2-2

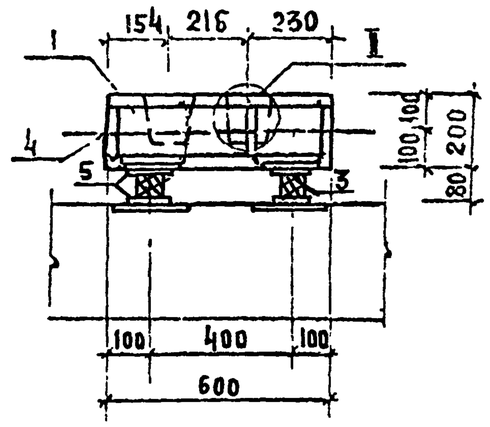

3-3

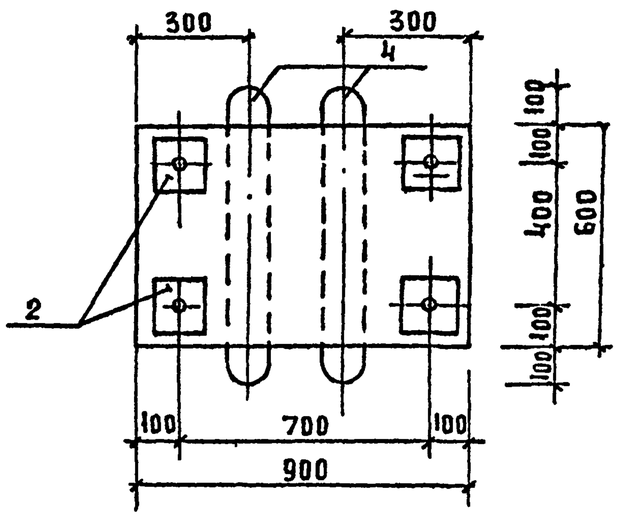

1. Узлы II; III; см. 1.291.-1.1-00.00.00У

				1.291-1.1-06.00.00СБ		
				Фундамент ФХМ-2Р сборочный чертеж	Стадия	Масса	Масштаб
					Р		
Гл.инж.м	Станулевич				Лист	Листов 1
Н.контр.	Лебедев				АО „ИНРЕКОН"	
Г.И.П	Лебедев					
Вед.инж.	Седова					

Согласовано
ГИП ХС Мирская
Взам.инв.
Подп. и дата
Инв. N подл.

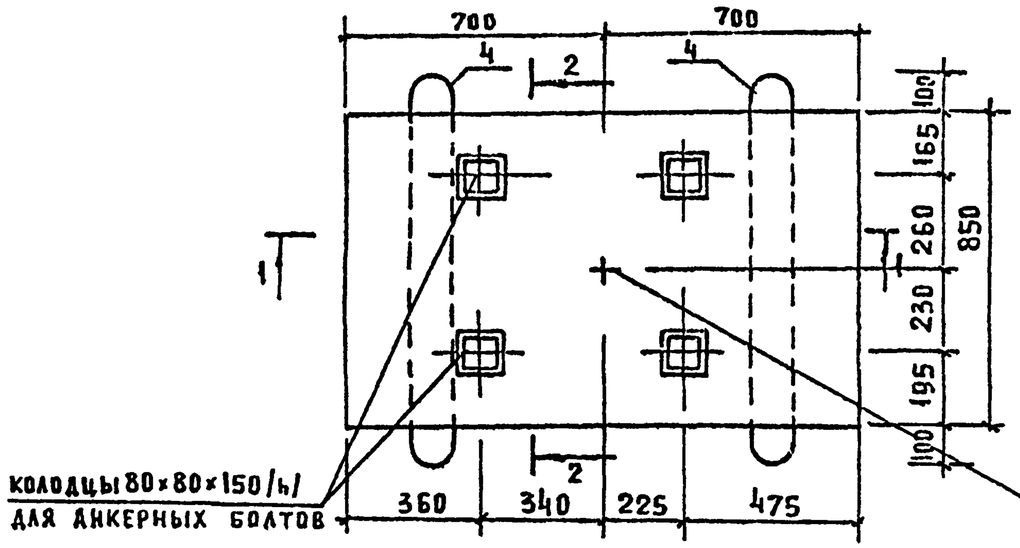

3-3

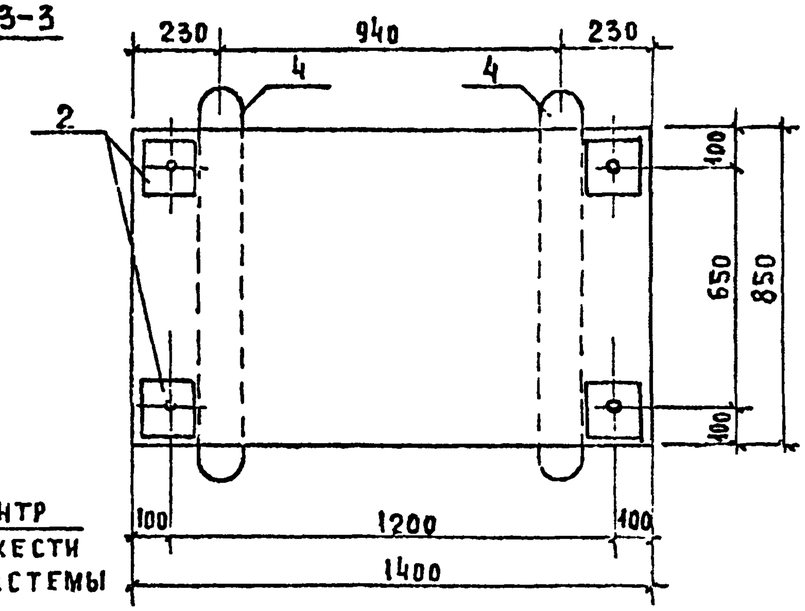

1-1

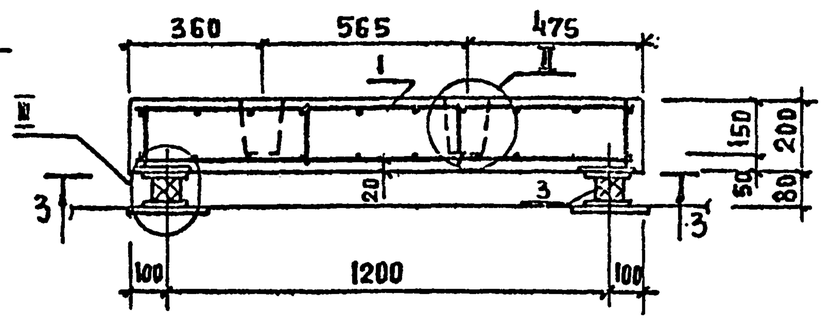

1. Узлы II; III см. 1.291-1.1-00.00.00У

2-2

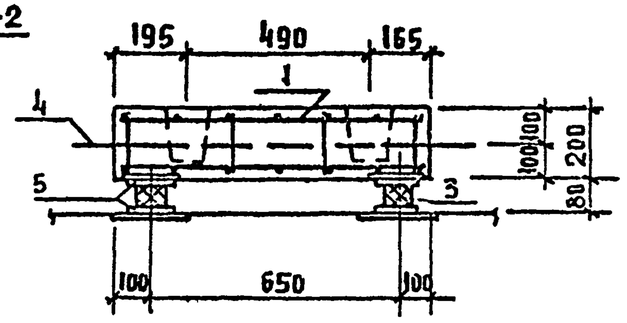

Гл.инж.м	Станулевич		
Н.контр.	Лебедев		
ГИП	Лебедев		
Вед.инж	Седова		

1.291-1.1-07.00.00 СБ

Фундамент ФХМ-3Р
сборочный чертеж

Стадия	Масса	Масштаб
Р		
Лист	Листов 1	

АО „ИНРЕКОН"

Согласовано:
Мирская
ГИП ХС
Взам.инв.№
Подп. и дата
Инв.№ подл.

Формат	Зона	Поз.	Обозначение	Наименование	Кол.	Примечание
				Документация		
			1.291-1.1-08.00.00 СБ	Сборочный чертеж		
			— 00.00.00 ПЗ	Пояснительная записка		
			— 00.00.00 У	Узлы		
				Сборочные единицы		
		1	1.291-1.1-00.01.00-01	Каркас КП-2	1	5,12 кг
		2	— 00.05.00	Закладная деталь ЗД-2	4	1,98 кг
		5	— 00.06.00	Пластина П-7	8	1,46
				Детали		
		4	1.291-1.1-00.00.01-01	Петля МП-2	2	1,1 кг
				Материалы		
				Бетон В15	$м^3$	1,08
		3		Резина ИРП 1345 50×50×60 (h)	4	

Согласовано

Взам. инв. №

Подп. и дата

Инв. № подл.

Гл. инж. М.	Станулевич		
Н. контр.	Лебедев		
ГИП	Лебедев		
Вед. инж.	Седова		

1.291-1.1-08.00.00

Фундамент ФХМ-4Р

Стадия	Лист	Листов
Р		1

АО „ИНРЕКОН"

Формат А3

Формат	Зона	Поз.	Обозначение	Наименование	Кол.	Примечание
				Документация		
			1.291-1.1-00.00.00 СБ	Сборочный чертеж		
			— 0.0.00.00 ПЗ	Пояснительная записка		
			— 00.00.00 У	Узлы		
				Сборочные единицы		
		1	1.291-1.1-00.01.00-03	Каркас КП-4	1	10,90 кг
		2	— 00.05.00	Закладная деталь ЗД-2	4	1,98 кг
		5	— 00.06.00	Пластина П-7	8	1,46 кг
				Детали		
		4	1.291-1.1-00.01.00-03	Петля МП-4	2	1,6 кг
				Материалы		
				Бетон В15	$м^3$	0,27
		3		Резина ИРП 1345 50×50×60 (h)	4	

Согласовано

Взам. инв. №

Подп. и дата

Инв. № подл.

Гл. инж. М.	Станулевич		
Н. контр.	Лебедев		
ГИП	Лебедев		
Вед. инж.	Седова		

1.291-1.1-09.00.00

Фундамент ФХМ-5Р

Стадия	Лист	Листов
Р		1

АО „ИНРЕКОН"

Формат А3

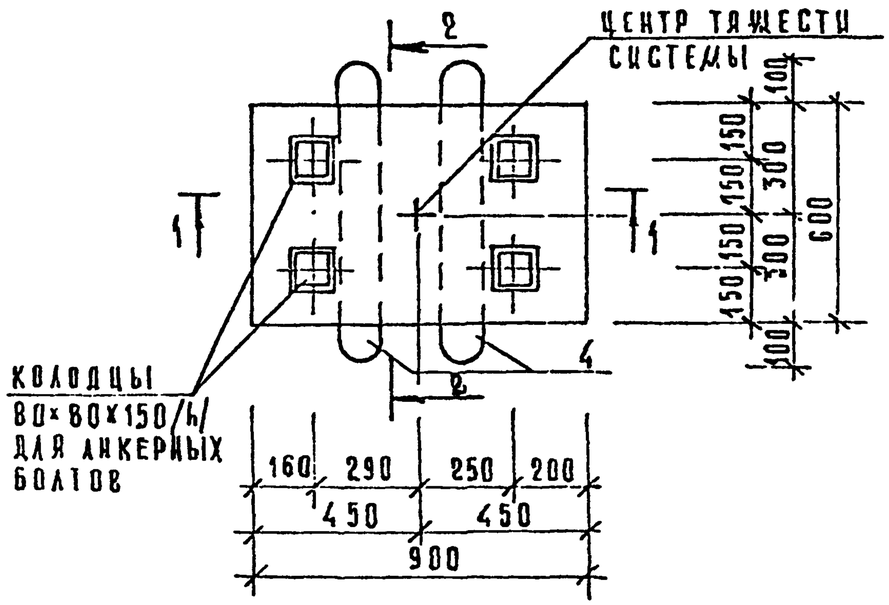

1-1

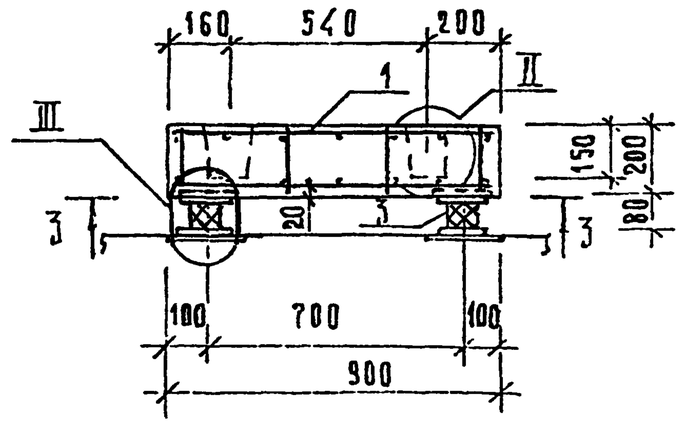

2-2

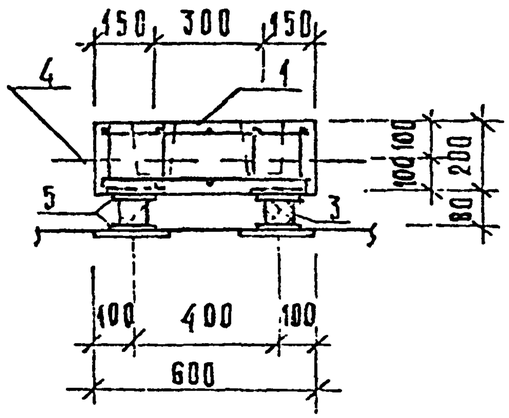

3-3

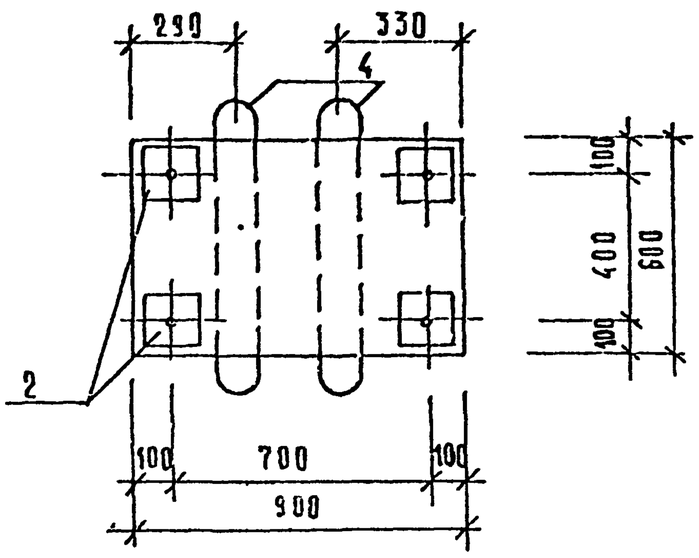

1. Узлы II, III см. 1.291-1.1-00.00.00Ч.

				1.291-1.1-08.00.00 СБ		
				Фундамент ФХМ-4Р. Сборочный чертеж.	Стадия	Масса	Масштаб
					Р		
Гл.инж.пр.	Станзалевич				Лист	Листов 1
Н.контр.	Лебедев				АО ИНРЕКОН	
ГИП	Лебедев					
Вед.инж.	Седова					

Согласовано: ГИП ХС Мирская; Взам. инв. №; Подп. и дата; Инв. № подл.

25450-02 21 Формат А3

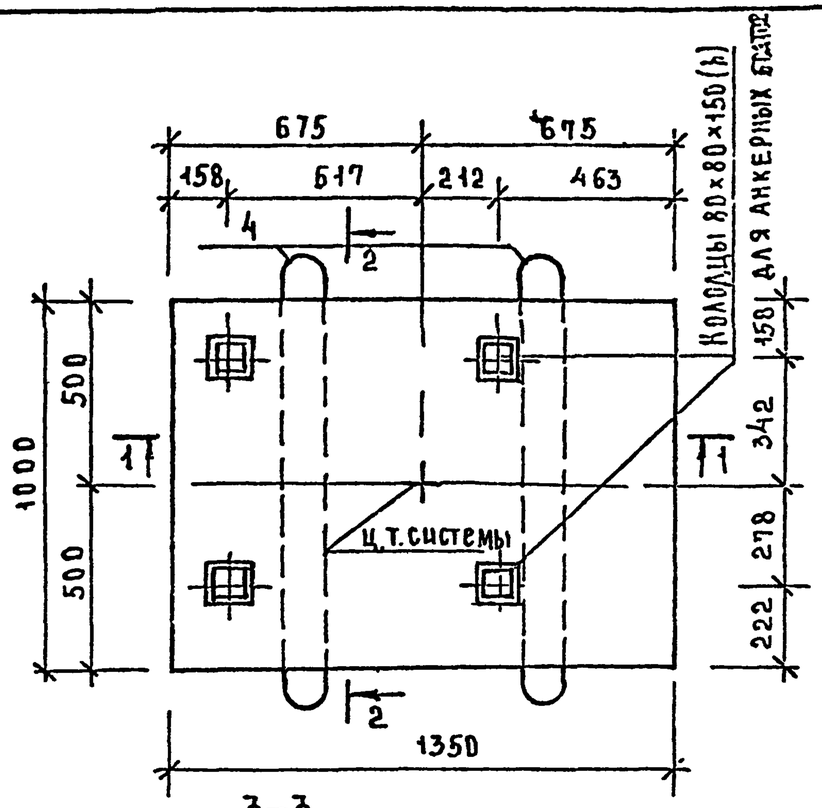

3-3

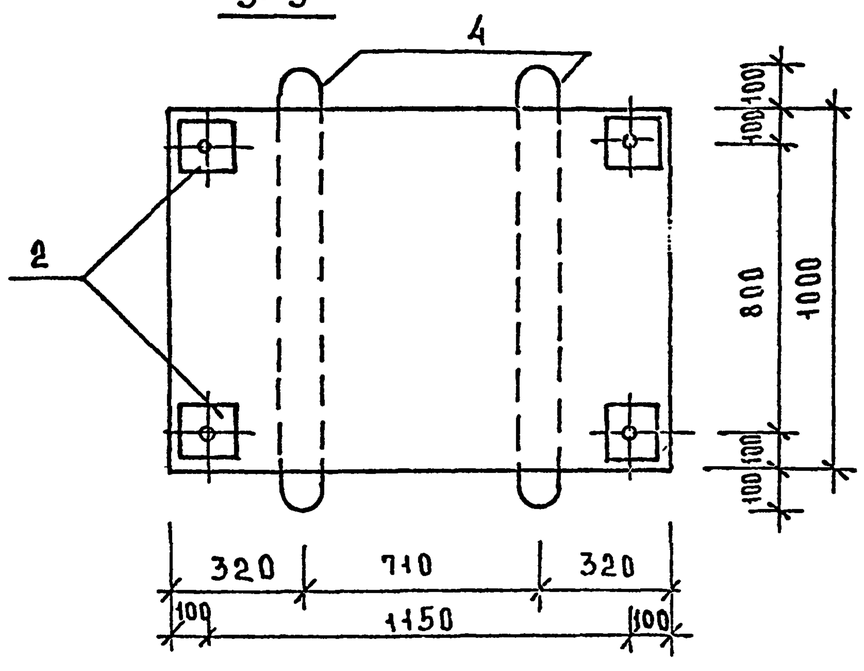

1-1

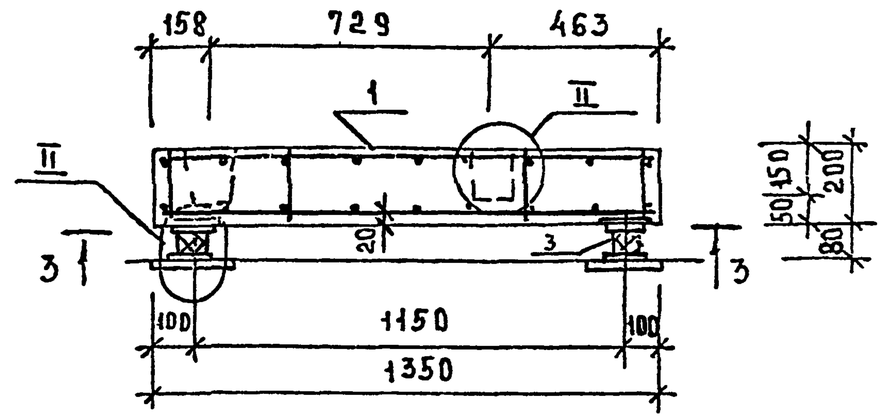

2-2

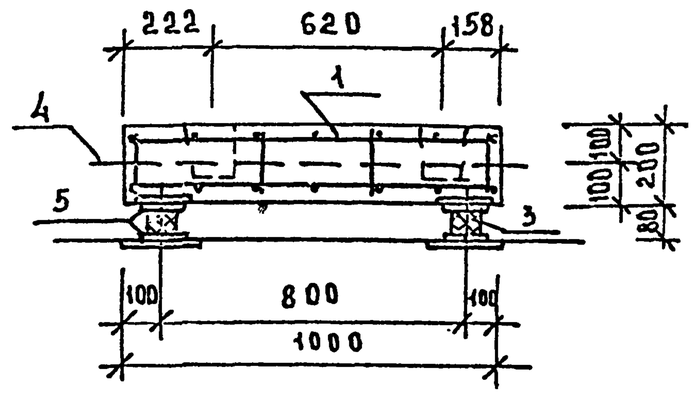

1. Узлы I; III см 1.291-1.1-00.00.00У

ГА.ИНЖ.1	СТАНКАСЕВИЧ		1.291.1-1-09.00.00 СБ	
Н.КОНТР	ЛЕБЕДЕВ		Фундамент ФХМ-5Р сборочный чертеж	Стадия: Р; Масса; Масшт.
ГИП	ЛЕБЕДЕВ			Лист; Листов
ВСД.ИНЖ	СЕДОВА			АО "ИНРЕКОН"

СОГЛАСОВАН: ГИП ХС Мирская

Инв. № подл. | Подп. и дата | Взам. инв. №

Формат	Зона	Поз.	Обозначение	Наименование	Кол. на исполн. 1.291-1.1-10.00.00 —	01	02	03	04	Примечание
				Документация						
			1.291-1.1-10.00.00 СБ	Сборочный чертеж						
			— 00.00.00 ПЗ	Пояснительная записка						
			— 00.00.00. У	Узлы						
				Сборочные единицы						
		1	1.291-1.1-00.03.00	Рама Р-1	1					28,11 кг
			—01	Р-2		1				22,79 кг
			—02	Р-3			1			32,63 кг
			—03	Р-4				1		26,99 кг
			—04	Р-5					1	30,81 кг
		2	Серия 3.001-2 вып. 2	Виброизолятор ДО-41	4					
			То же	ДО-42		4	4	4		
			"	ДО-43					4	
				Стандартные изделия						
				Болт М10×20 ГОСТ 7798-70	8	8	8	8	8	0,023 кг
				Шайба 10 ГОСТ 6402-70*	8	8	8	8	8	0,004 кг

Согласовано

Инв. № подл. | Подп. и дата | Взам. инв. №

Гл. инж. пр.	Станулевич		1.291-1.1-10.00.00
Н. контр.	Лебедев		Фундамент РП8-1... РП8-5
ГИП	Лебедев		Стадия Р · Лист · Листов 1
Вед. инж.	Седова		АО „ИНРЕКОН"

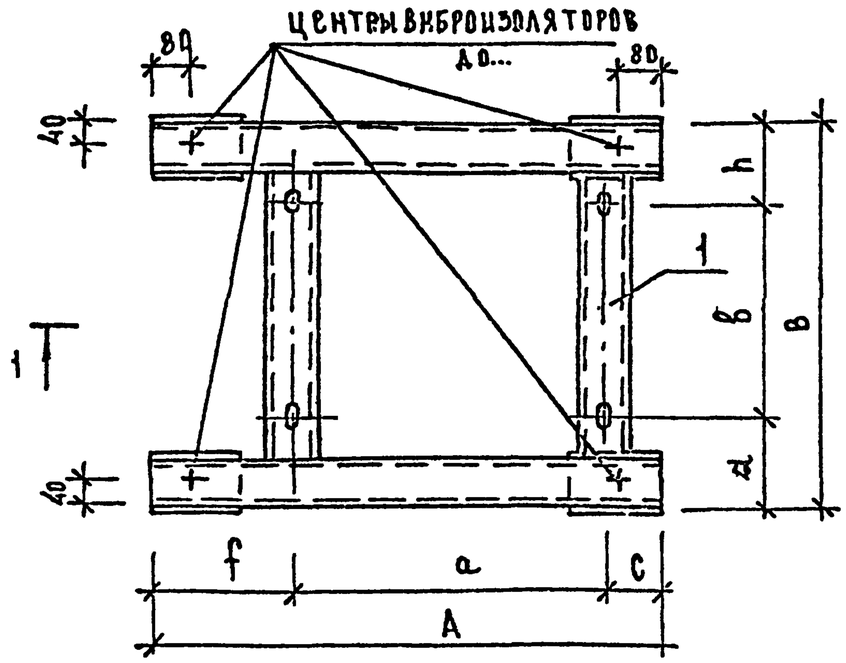

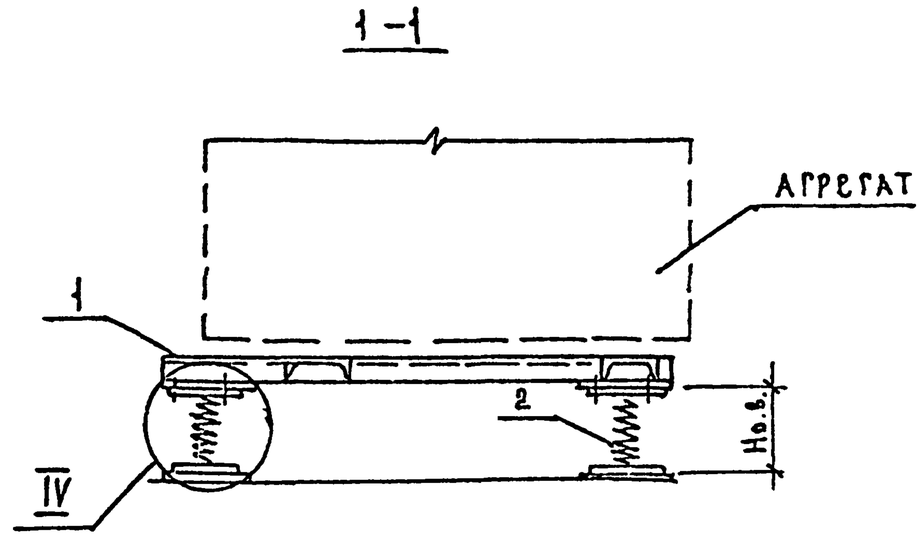

Обозначение	Марка	A	в	a	б	c	d	f	h	Hсв
1.291-1.1-02.00 00	РПВ-1	1000	820	580	480	57	180	363	120	236
-01	РПВ-2	900	540	550	216	172	200	178	124	202
-02	РПВ-3	1380	760	565	490	465	150	350	120	236
-03	РПВ-4	900	840	540	300	200	120	160	120	202
-04	РПВ-5	1150	950	729	620	363	197	58	133	291

СОГЛАСОВАНО:

ИНВ. N ПОДЛ | ПОДП. И ДАТА | ВЗАМ. ИНВ. N

ГА.ИНЖ.М	СТАНКУЛЕВИЧ		
Н.КОНТР	ЛЕБЕДЕВ		
ГИП	ЛЕБЕДЕВ		
ВЕД.ИНЖ	СЕДОВА		

1.291-1.1-10.00.00 СБ

ФУНДАМЕНТЫ РПВ-1... РПВ-5
Сборочный чертеж

Стадия	Масса	Масштаб
Р		
Лист	Листов 1	

АО „ИНРЕКОН"

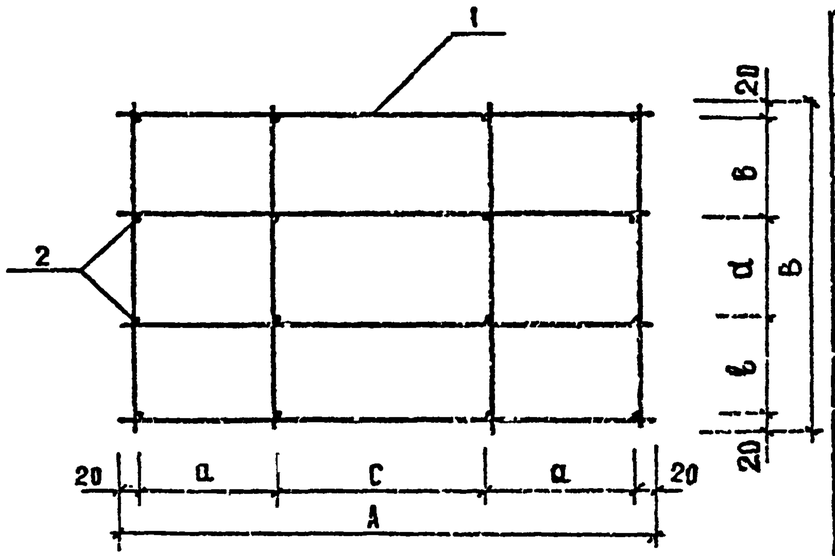

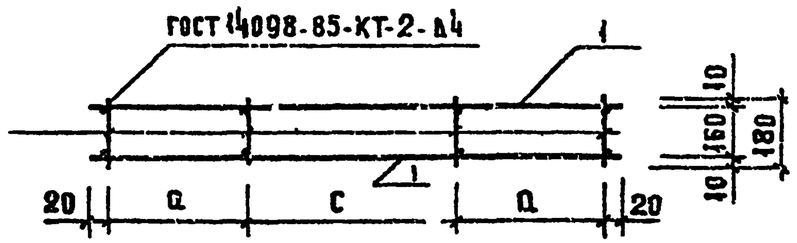

Формат	Зона	Поз.	Обозначение	Наименование	Кол. на исполн. 1.291-1.1-00.01.00				Примечание
					–	01	02	03	
				Сборочные единицы:					
		1	1.291-1.1-00.00.00	Сетка С-1	2				
			-01	С-2		2			
			-02	С-3			2		
			-03	С-4				2	
				Детали:					
		2		ВАIII-ГОСТ 5781-82, ℓ=180	16	16	16	16	0,04 кг

Обозначение	Марка	Размеры мм						Масса кг
		A	B	d	a	в	c	
1.291-1.1-00.01.00	КП-1	1180	880	440	350	200	440	8,80
-01	КП-2	880	580	140	200	200	440	5,12
-02	КП-3	1380	830	440	375	175	590	9,78
-03	КП-4	1330	980	290	350	325	590	10,83

Согласовано:

Инв. № подл. | Подпись и дата | Взам. инв. №

Гл. инж. пр.	Станулевич		
Н. контр.	Лебедев		
ГИП	Лебедев		
Зед. инж.	Седова		

1.291-1.1-00.01.00

Каркас пространственный КП-1...КП-4

Стадия	Масса	Масштаб
Р	см. табл.	
Лист	Листов 1	

АО ИНРЕКОН

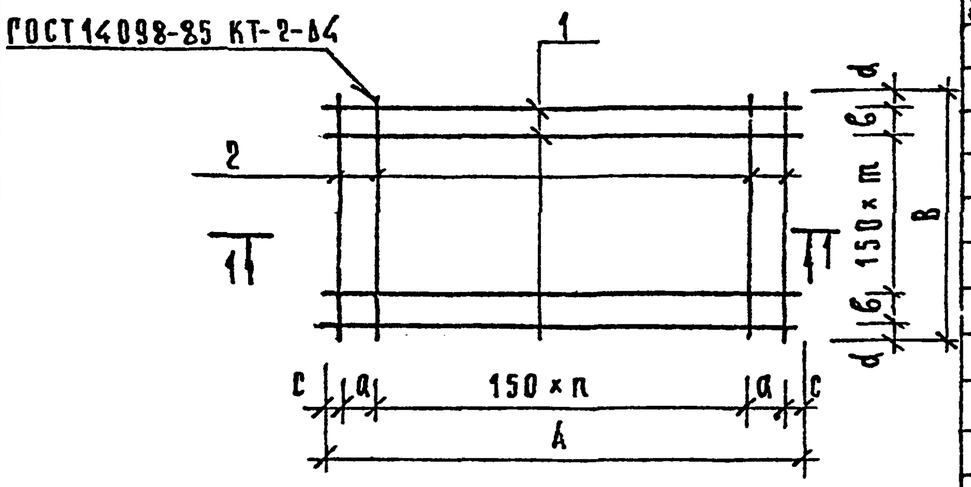

ФОРМАТ	ЗОНА	ПОЗ.	ОБОЗНАЧЕНИЕ	НАИМЕНОВАНИЕ	КОЛ. НА ИСПОЛН. 1.291-1.1-00.02.00 —	01	02	03	ПРИМЕЧАНИЕ
				ДЕТАЛИ					
				АIII-6 ГОСТ 5781-82					
		1		ℓ = 1180	8				0,26 кг
				ℓ = 880		6			0,20 кг
				ℓ = 1380			8		0,31 кг
				ℓ = 1330				9	0,30 кг
		2		ℓ = 880	10				0,20 кг
				ℓ = 580		8			0,13 кг
				ℓ = 830			11		0,19 кг
				ℓ = 980				11	0,22 кг

ОБОЗНАЧЕНИЕ	МАРКА	РАЗМЕРЫ, ММ								МАССА
		A	B	a	б	c	d	n	m	кг
1.291-1.1-00.02.00	С-1	1180	880	50	50	15	15	7	5	4,08
—01	С-2	880	580	50	50	15	15	5	3	2,24
—02	С-3	1380	830	75	25	15	15	8	5	4,57
—03	С-4	1330	980	50	25	15	15	8	6	5,12

СОГЛАСОВАНО

Инв. № подл. | Подп. и дата | Взам. инв. №

Гл. инж. М.	Станэлевич	
Гл. контр.	Лебедев	
ГИП	Лебедев	
Вед. инж.	Седова	

1.291-1.1-00.02.00

Сетка С-1...С-4

Стадия	Масса	Масштаб
Р	см. табл.	
Лист	Листов 1	

АО „ИНРЕКОН"

Обозначение	Наименование	Кол. на исп. -	01	02	03	04	Примеч.
1.291-1.1-00.03.00 СБ	Документация сборочный чертеж						
1.291-1.1-00.03.02	Деталь П-4	4			4		
-01	Деталь П-5		4	4	4		
-02	Деталь П-6					4	
1.291-1.1-00.03.01	Деталь Д-1	2					
-01	Деталь Д-2		2				
-02	Деталь Д-3			2			
-03	Деталь Д-4				2		
-04	Деталь Д-5					2	
ГОСТ 8240-72	Швеллер 8	2					7.05
ГОСТ 535-79	Швеллер 8		2		2		6.35
ℓ=1380				2			9.73
ℓ=1150						2	8.11
ℓ=1000		3					
ℓ=900			2		2		
Формат	Зона	Поз.					
6/4		1					
6/4		2					
6/4		3					
6/4							

Согласовано

Взам. инв. N | Подпись и дата | Инв. N подл.

1.291-1.1-00.03.00

Металлическая рама Р-1 ÷ Р-5

Стадия	Лист	Листов
Р		1

АО „ИНРЕКОН"

Гл.инж.м.	Станулевич	
Н.контр.	Лебедев	
ГИП	Лебедев	
Вед.инж.	Седова	

Согласовано

Инв. N подл. | Подпись и дата

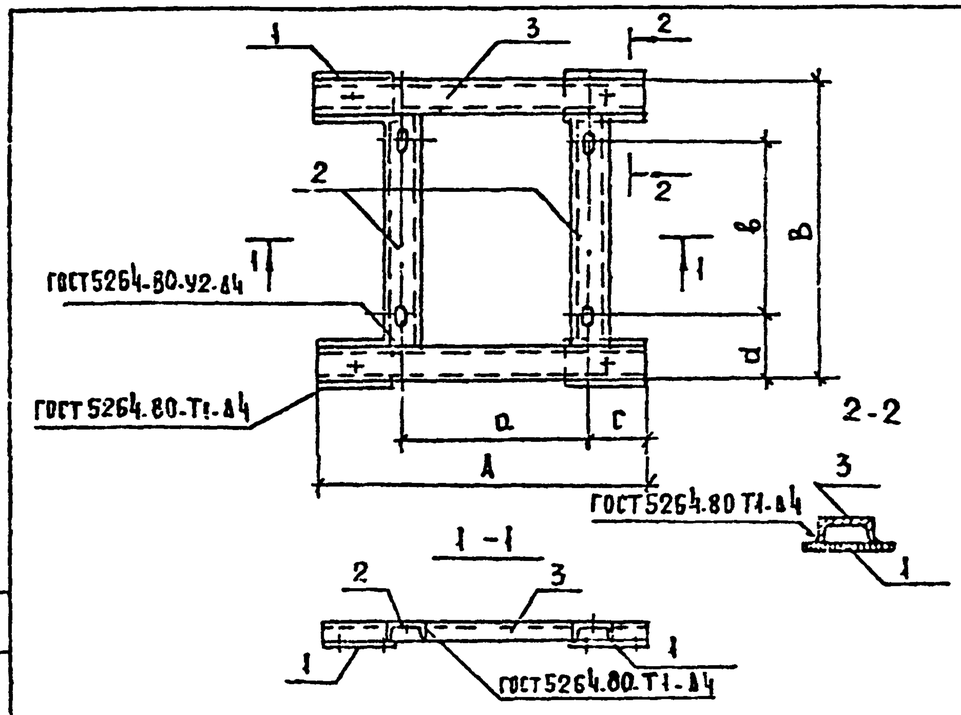

Обозначение	Марка	Размеры мм А	В	а	в	с	d	Масса кг
1.291-1.1-00.03.00	Р-1	1000	820	530	480	57	180	28.11
-01	Р-2	900	540	550	216	172	200	22.79
-02	Р-3	1380	760	565	490	465	150	32.93
-03	Р-4	900	840	540	300	200	120	26.99
-04	Р-5	1150	950	729	620	363	197	30.81

1.291-1.1-00.03.00 СБ

Металлическая рама Р-1 ... Р-5 сборочный чертеж

Стадия	Масса	Масштаб
Р	см. табл.	
Лист	Листов 1	

АО „ИНРЕКОН"

Гл.инж.м.	Станулевич	
Н.контр.	Лебедев	
ГИП	Лебедев	
Вед.инж.	Седова	

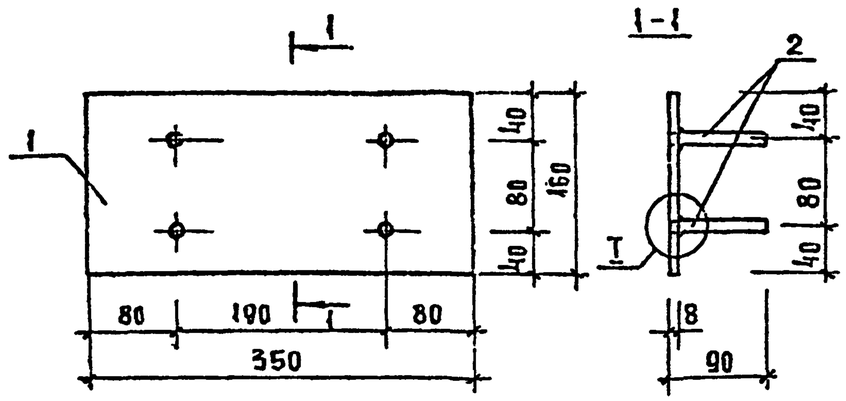

Формат	Зона	Поз.	Обозначение	Наименование	Кол.	Примеч.
				Детали		
		1		Полоса $\frac{\text{Б-160×8 ГОСТ 103-76}}{\text{Ст 5 ГОСТ 535-86}}$ ℓ=350	1	3.52
		2		⌀12А-III ГОСТ 5781-82 ℓ=90	4	0,08

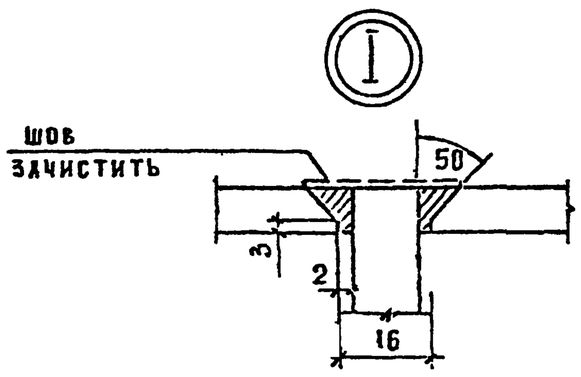

Гл.инж.м.	Станулевич		
Н.контр.	Лебедев		
ГИП	Лебедев		
Вед.инж.	Седова		

1.291-1.1-00.04.00

Закладная деталь ЗД-1

Стадия	Масса	Масштаб
Р	3.84	

Лист | Листов 1

АО „ИНРЕКОН"

Согласовано:

Взам. инв. №

Подп. и дата

Инв. № подл.

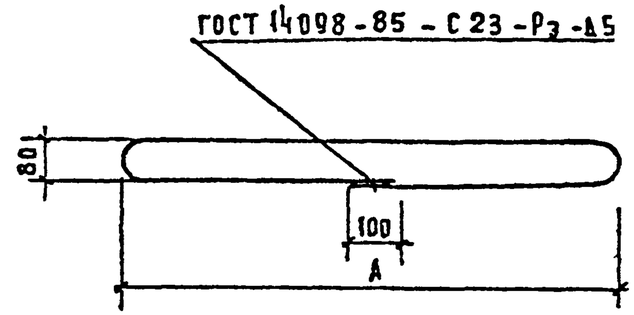

Обозначение	Марка	А, мм	Длина мм	Масса кг
1.291-1.1-00.00.01	МП-1	1100	2390	1.47
-01	МП-2	800	1790	1.10
-02	МП-3	1050	2290	1.41
-03	МП-4	1200	2590	1.60

Гл.инж.м.	Станулевич		
Н.контр.	Лебедев		
ГИП	Лебедев		
Вед.инж.	Седова		

1.291.1.1-00.00.01

Петля МП-1... МП-4

Стадия	Масса	Масшт
Р	см. табл	

Лист | Листов 1

А III×10-ГОСТ 5781-82

АО „ИНРЕКОН"

Согласовано:

Взам. инв. №

Подпись и дата

Инв. № подл.

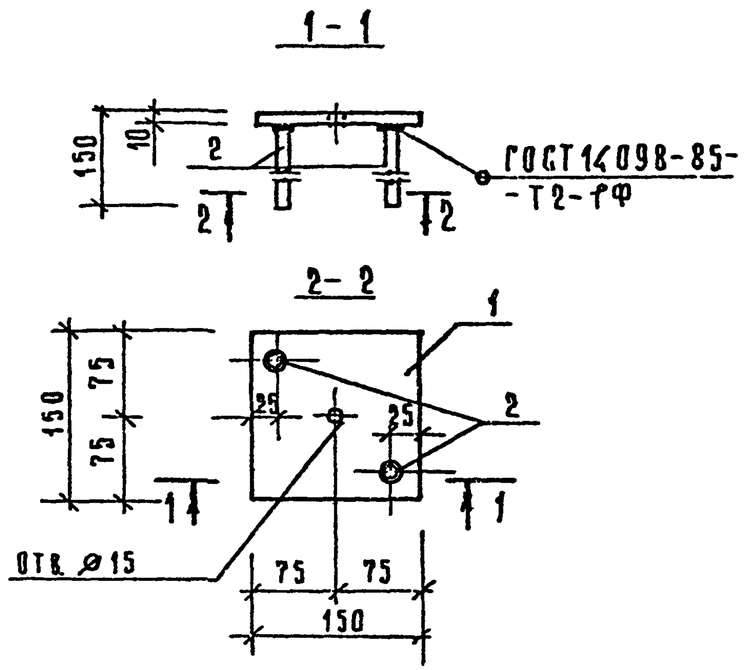

ФОРМАТ	ЗОНА	ПОЗ	ОБОЗНАЧЕНИЕ	НАИМЕНОВАНИЕ	КОЛ.	ПРИМЕЧАНИЕ
				Детали		
		1		Полоса $\frac{-10\times150\ ГОСТ\ 103-76}{ВСт3кп2\ ГОСТ\ 535-79}$		
				ℓ = 150	1	1,77 кг
		2		АIII-10 ГОСТ 5781-82		
				ℓ = 150	2	0,09 кг

Согласовано

Взам. инв. №

Подп. и дата

Инв. № подл.

Гл. инж. пр.	Станчулевич		
Н. контр.	Лебедев		
ГИП	Лебедев		
Вед. инж.	Седова		
Инженер	Казакова		

1.291-1.1-00.05.00

Закладная деталь ЗД-2

Стадия	Масса	Масштаб
Р	1,98	1:5

Лист | Листов 1

АО ЦНРЕКОН

Формат А3

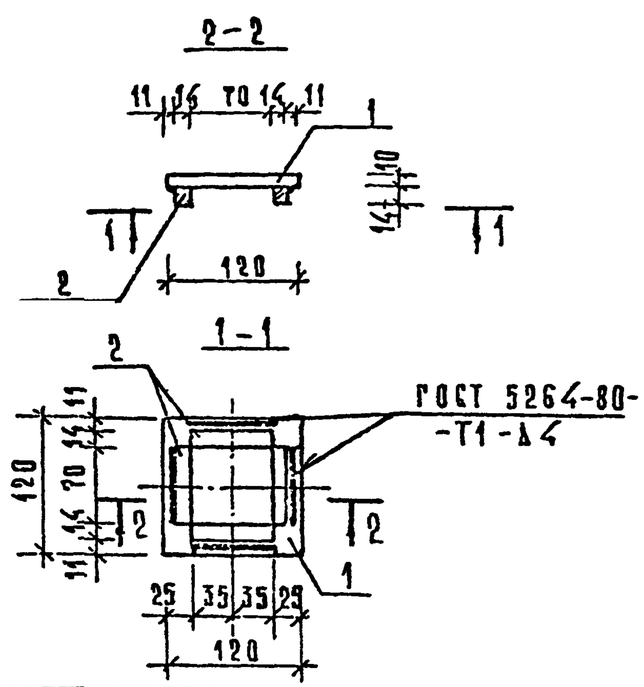

ФОРМАТ	ЗОНА	ПОЗ	ОБОЗНАЧЕНИЕ	НАИМЕНОВАНИЕ	КОЛ.	ПРИМЕЧАНИЕ
				Детали		
		1		Полоса $\frac{10\times120\ ГОСТ\ 103-76}{ВСт3кп2\ ГОСТ\ 535-79}$		
				ℓ = 120	1	1,12 кг
		2		Квадрат $\frac{14\ ГОСТ\ 2591-88}{45Г\ ГОСТ\ 2543-81}$		
				ℓ = 70	4	0,084 кг

Согласовано

Взам. инв. №

Подп. и дата

Инв. № подл.

Гл. инж. пр.	Станчулевич		
Н. контр.	Лебедев		
ГИП	Лебедев		
Вед. инж.	Седова		

1.291-1.1-00.06.00

Пластина П-7

Стадия	Масса	Масштаб
Р	1,46	1:5

Лист | Листов 1

АО ЦНРЕКОН

Формат А3

Обозначение	Наименование	Кол. на исполн. 1.291-1.1-00.00.03		Примечан.
		–	01	02	
	Документация				
1.291-1.1-00.00.02 СБ	Сборочный чертеж		✕	✕	
	Детали				
1	Полоса Б-120×16 ГОСТ 103-76 / Ст3 ГОСТ 535-88 ℓ=160	1			2,412
2	Полоса Б-140×16 ГОСТ 103-76 / Ст3 ГОСТ 535-88 ℓ=180		1		3,165
3	Полоса Б-170×16 ГОСТ 103-76 / Ст3 ГОСТ 535-88 ℓ=220			1	4,697

Согласовано

Инв. № подл. | Подп. и дата | Взам. инв. №

Формат | Зона | Поз.

1.291-1.1-00.00.02

Пластина П-1; П-2; П-3

Стадия	Лист	Листов
Р		1

АО ИНРЕКОН

Гл. инж. Станулевич
Н. контр. Лебедев
ГИП Лебедев
Вед. инж. Седова

Формат А3

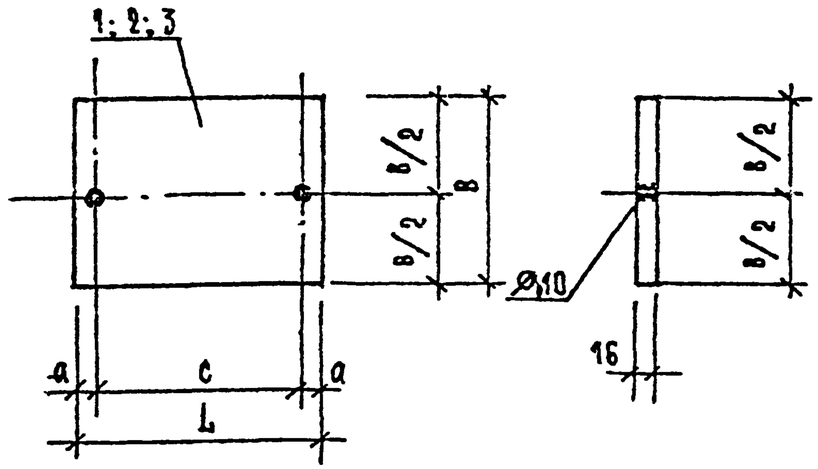

Обозначение	Марка	Размеры, мм L	a	б	c	Масса кг
1.291-1.1-00.00.02	П-1	160	15	120	130	2,412
-01	П-2	180	15	140	150	3,165
-02	П-3	220	20	170	180	4,697

Согласовано

Инв. № подл. | Подп. и дата | Взам. инв. №

1.291-1.1-00.00.02 СБ

Пластина П-1; П-2; П-3

Стадия	Масса	Масштаб
Р	см. табл.	

Лист | Листов 1

АО „ИНРЕКОН"

Гл. инж. Станулевич
Н. контр. Лебедев
ГИП Лебедев
Вед. инж. Седова

Формат А3

Обозначение	Наименование	Кол. на исполн. 1.291-1.1-00.00.04 -01	-02	Примечание
	Документация			
1.291-1.1-00.03.02	Сборочный чертеж	X	X	
	Детали			
1	Полоса Б-90х16 ГОСТ 103-76 / ст.3 ГОСТ 535-88 ℓ=130	1		1,469
2	Полоса Б-110х16 ГОСТ 103-76 / ст.3 ГОСТ 535-88 ℓ=150	1		2,073
3	Полоса Б-120х16 ГОСТ 103-76 / ст.3 ГОСТ 535-88 ℓ=160		1	2,412

Согласовано

Взам. инв. №

Подп. и дата

Инв. № подл.

Формат | Зона | Поз.

1.291-1.1-00.03.02

Пластина П-1; П-2; П-3

Стадия	Лист	Листов
Р		1

АО „ИНРЕКОН"

Формат А4

Гл.инж.п.	Станулевич	
Н.контр.	Лебедев	
ГИП	Лебедев	
Вед.инж.	Селова	

Согласовано:

Взам. инв. №

Подп. и дата

Инв. № подл.

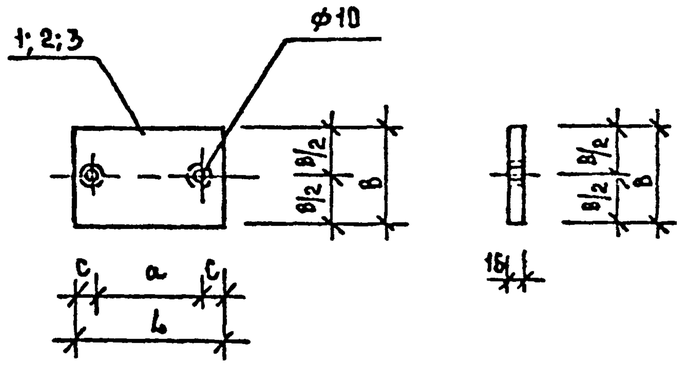

Обозначение	Марка	Размеры мм L	a	в	c	Масса кг
1.291-1.1 00.03.00	П-4	130	100	90	15	
-01	П-5	150	120	110	15	
-02	П-6	160	130	120	15	2,412

1.291-1.1-00.03.02 СБ

Пластина П-4; П-5; П-6

Стадия	Масса	Масштаб
Р	см. табл.	

Лист | Листов

АО „ИНРЕКОН"

Гл.инж.п.	Станулевич	
Н.контр.	Лебедев	
ГИП	Лебедев	
Вед.инж.	Селова	

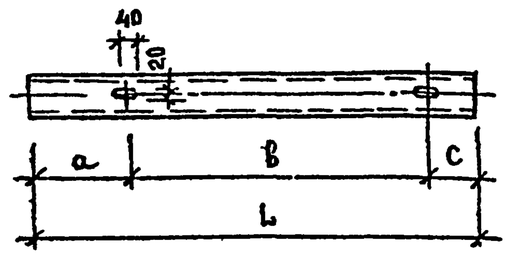

Обозначение	Марка	Размеры, мм				Масса кг
		L	a	б	c	
1.291.11.00.03.01	Д-1	660	100	480	80	4.65
-01	Д-2	380	120	216	44	2.68
-02	Д-3	600	70	490	40	4.23
-03	Д-4	680	40	300	340	4.79
-04	Д-5	790	112	620	43	4.94

Согласовано:

Взам. инв. №

Подп. и дата

Инв. № подл.

1.291-1.1-00.03.01

Деталь Д-1...Д-5

Стадия	Масса	Масштаб
Р	см. табл.	

Лист | Листов 1

Гл. инж. п.	Станкевич	
Н. контр.	Лебедев	
ГИП	Лебедев	
Вед. инж.	Седова	

Швеллер $\frac{Б\text{-}8\ ГОСТ\ 8240\text{-}79}{ВСт3кп2\ ГОСТ\ 535\text{-}88}$

АО „ИНРЕКОН"

Формат А4

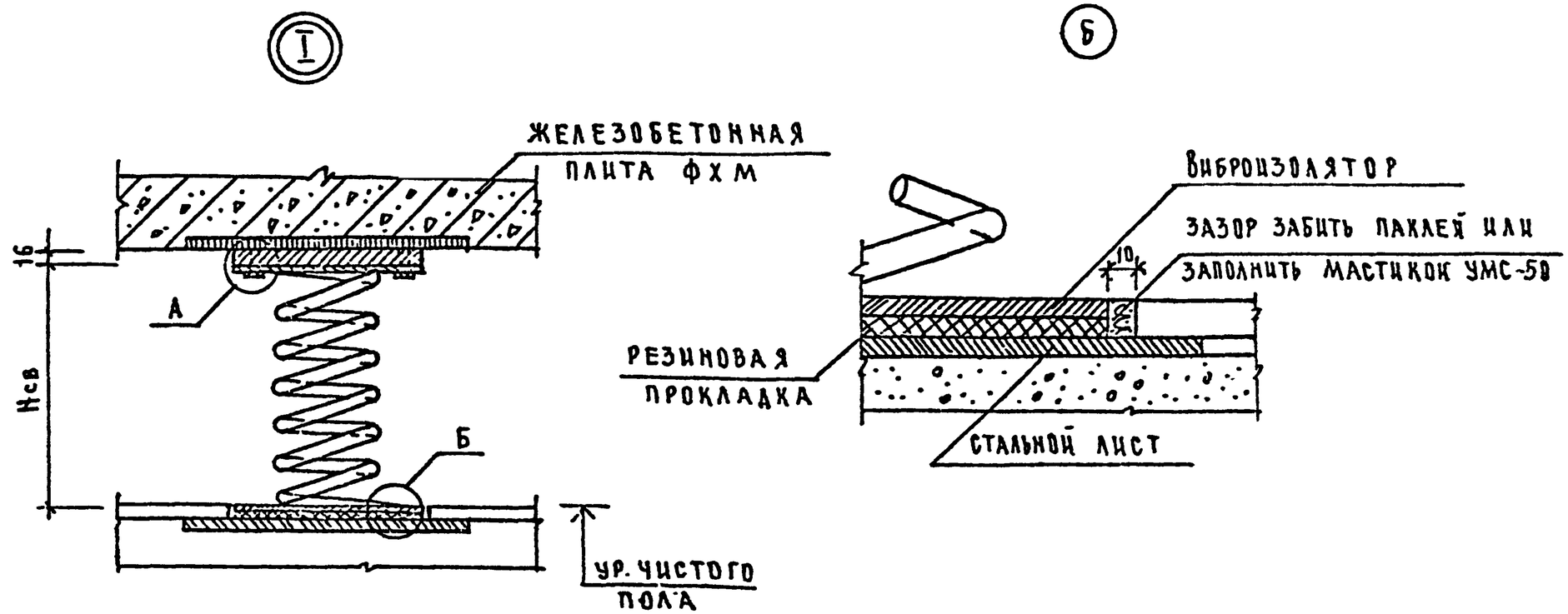

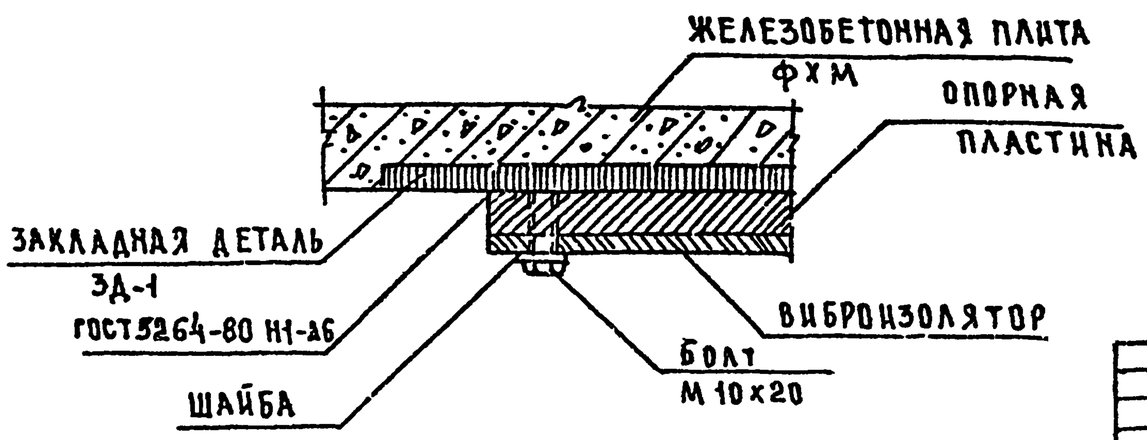

СОГЛАСОВАНО:

ИНВ.№ПОДЛ. | ПОДП. И ДАТА | ВЗАМ.ИНВ.№

ГА.ИНЖ.М	СТАНУЛЕВИЧ			1.291-1.1-00.00.00У
Н.КОНТР	ЛЕБЕДЕВ			УЗЛЫ
ГИП	ЛЕБЕДЕВ			
ВЕД.ИНЖ	СЕДОВА			

СТАДИЯ	ЛИСТ	ЛИСТОВ
Р	1	3

АО „ИНРЕКОН"

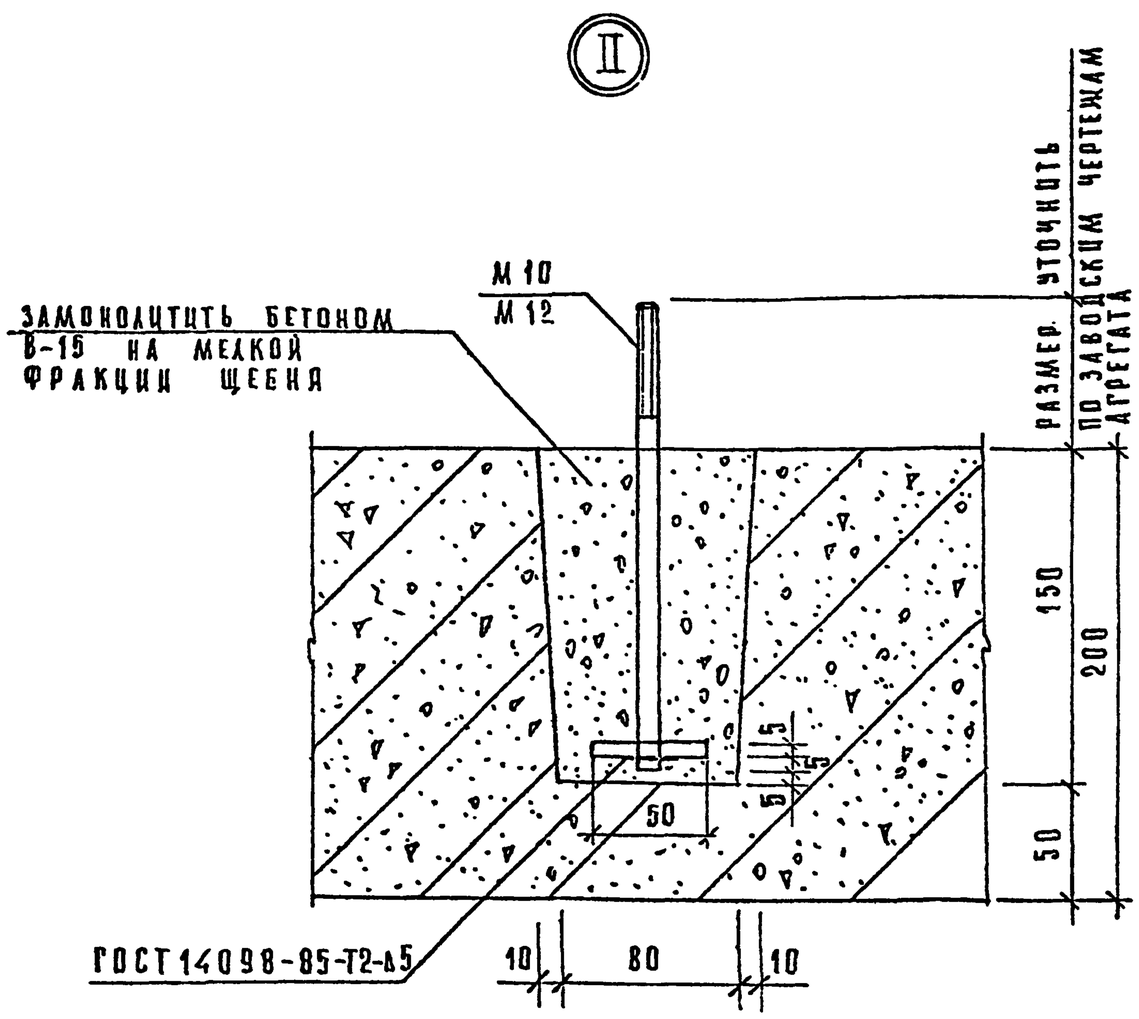

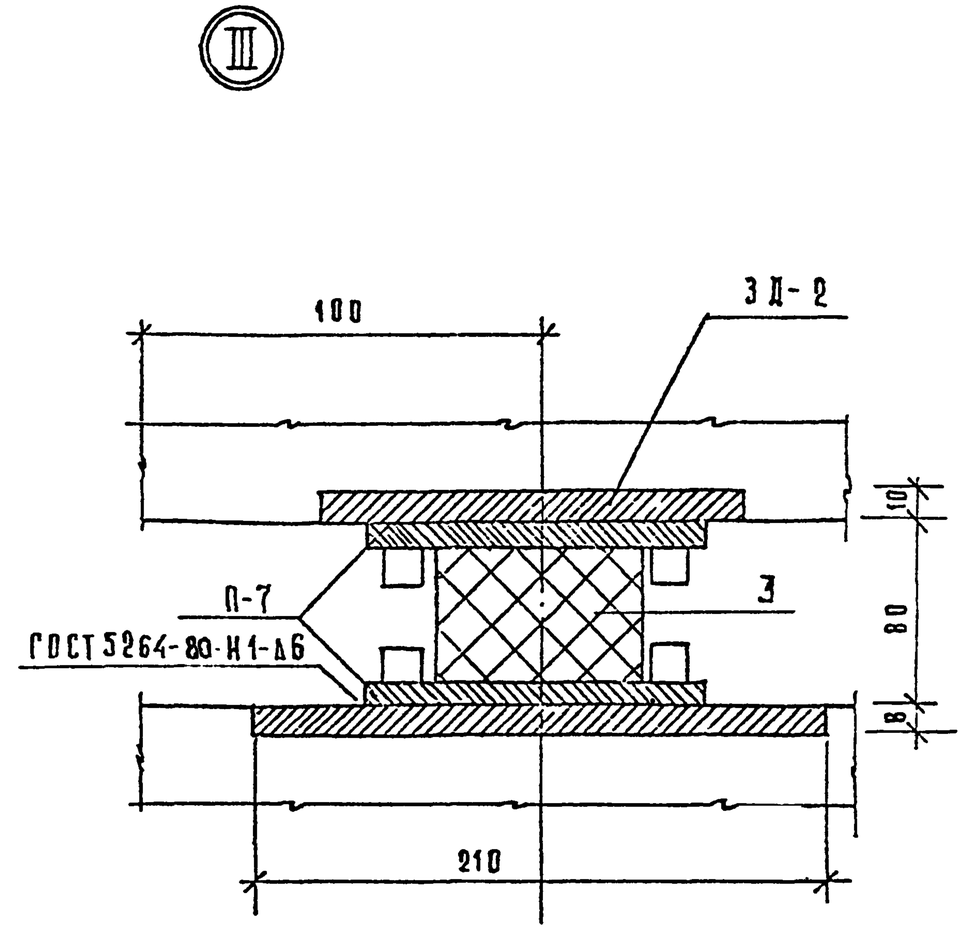

СОГЛАСОВАНО

Инв. № подл. | Подп. и дата | Взам. инв. №

1.291-1.1-00.00.00 У	Лист 2

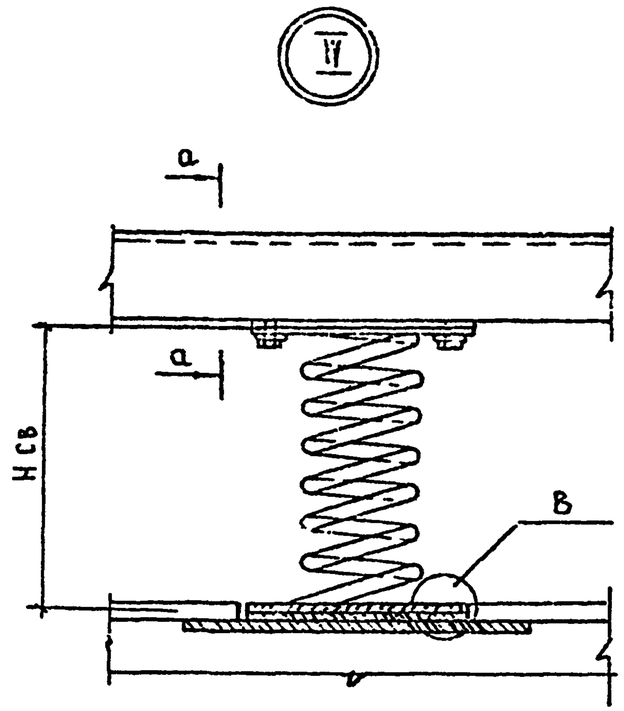

а – а

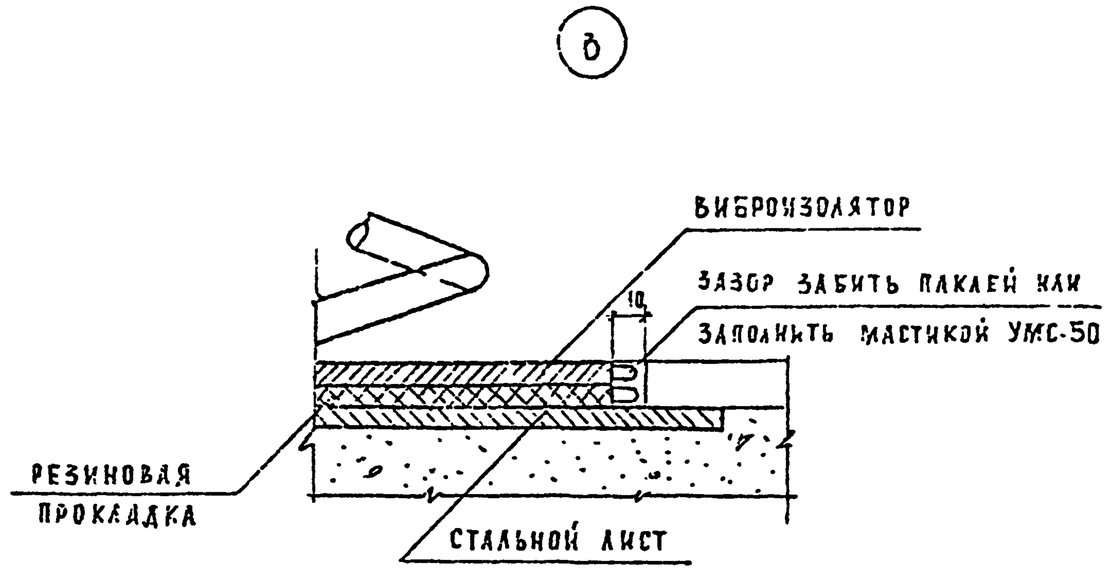

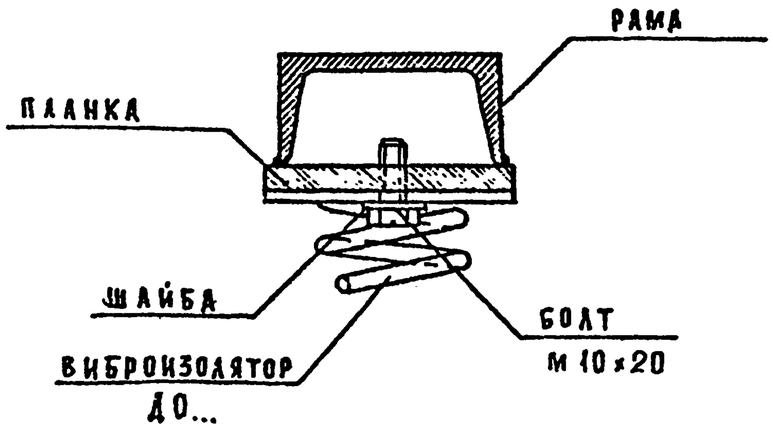

СОГЛАСОВАНО:

Инв. № подл. | Подп. и дата | Взам. инв. №

1.291-1.1-00.00.00	Лист 3