ТИПОВЫЕ КОНСТРУКЦИИ, ИЗДЕЛИЯ И УЗЛЫ ЗДАНИЙ И СООРУЖЕНИЙ

СЕРИЯ 4.402-9

ТИПОВЫЕ УЗЛЫ И ДЕТАЛИ ЗДАНИЙ И СООРУЖЕНИЙ НЕФТЕХИМИЧЕСКИХ И НЕФТЕПЕРЕРАБАТЫВАЮЩИХ ЗАВОДОВ

ВЫПУСК 1

АРХИТЕКТУРНО-СТРОИТЕЛЬНЫЕ ДЕТАЛИ ОДНОЭТАЖНЫХ ПРОМЫШЛЕННЫХ ЗДАНИЙ

РАБОЧИЕ ЧЕРТЕЖИ

Ц00628-02

ТИПОВЫЕ КОНСТРУКЦИИ, ИЗДЕЛИЯ И УЗЛЫ ЗДАНИЙ И СООРУЖЕНИЙ

СЕРИЯ 4.402-9

ТИПОВЫЕ УЗЛЫ И ДЕТАЛИ ЗДАНИЙ И СООРУЖЕНИЙ НЕФТЕХИМИЧЕСКИХ И НЕФТЕПЕРЕРАБАТЫВАЮЩИХ ЗАВОДОВ

ВЫПУСК 1

АРХИТЕКТУРНО-СТРОИТЕЛЬНЫЕ ДЕТАЛИ ОДНОЭТАЖНЫХ ПРОМЫШЛЕННЫХ ЗДАНИЙ

РАБОЧИЕ ЧЕРТЕЖИ

РАЗРАБОТАНЫ ПРОЕКТНЫМ ИНСТИТУТОМ „ЛЕНГИПРОНЕФТЕХИМ"

/ГЛАВНЫЙ ИНЖЕНЕР ИНСТИТУТА /СЕЛЕЙНИКОВ В.Г./

ГЛАВНЫЙ КОНСТРУКТОР /ЗИНОВЬЕВ Г.Ф./

ГЛАВНЫЙ ИНЖЕНЕР ПРОЕКТА /ГАННУЩЕНКО И.В./

УТВЕРЖДЕНЫ И ВВЕДЕНЫ В ДЕЙСТВИЕ С 01.06.1978Г. В/О „НЕФТЕХИМ" ПРИКАЗОМ № 8 ОТ 22 ФЕВРАЛЯ 1978Г

Содержание:

	Лист	Стр.
1. Пояснительная записка	—	3
2. Асфальтовая отмостка и гидроизоляция кирпичных стен. Детали 1,2.	1	4
3. Бетонная отмостка с асфальтовой гидроизоляцией и гидроизоляцией кирпичных стен. Детали 1а,2а.	2	5
4. Площадки входа. Детали 3,4.	3	6
5. Крыльца. Детали 5,6.	4	7
6. Пандус ворот. Деталь 7.	5	8
7. Заполнение проема стеклоблоками в панельных стенах. Деталь 8.	6	9
8. Заполнение проема стеклоблоками в кирпичных стенах. Деталь 9.	7	10
9. Заполнение проемов в кирпичных и панельных стенах деревянными оконными блоками. Детали 10,11.	8	11
10. Защита кирпичного цоколя, выступающего из плоскости панельных стен. Детали 12,13,14.	9	12
11. Пропуск конструкций через водоизоляционный ковер. Детали 15,16.	10	13
12. Карнизы. Детали 17,18,19,20.	11	14
13. Герметизация примыканий поперечных кирпичных стен, отделяющих взрывоопасные помещения. Детали - 21,22,23,24,25,26.	12	15
14. Герметизация примыканий в панельных перегородках. Деталь 27.	13	16
15. Герметизация примыканий кирпичных и панельных стен к панельным стенам. Детали 28,29	14	17

Пояснительная записка

Альбом „Архитектурно-строительные детали для промышленных зданий" разработан Ленинградским Государственным институтом по проектированию предприятий нефтеперерабатывающей и нефтехимической промышленности „Ленгипронефтехим" в соответствии с планом типового проектирования Миннефтехимпрома СССР.

Архитектурные узлы и детали конструкции разработаны в дополнение к соответствующим типовым материалам Госстроя СССР и отражают специфику нефтеперерабатывающей отрасли.

Альбом разработан для применения при проектировании и непосредственного использования в производстве работ на строительстве.

При разработке альбома был использован современный опыт типового проектирования и строительства с систематизацией имеющихся и внедряемых новых конструктивных решений.

Настоящий материал призван способствовать сокращению количества индивидуальных проектных разработок по узлам и деталям зданий и сооружений нефтеперерабатывающих заводов.

1

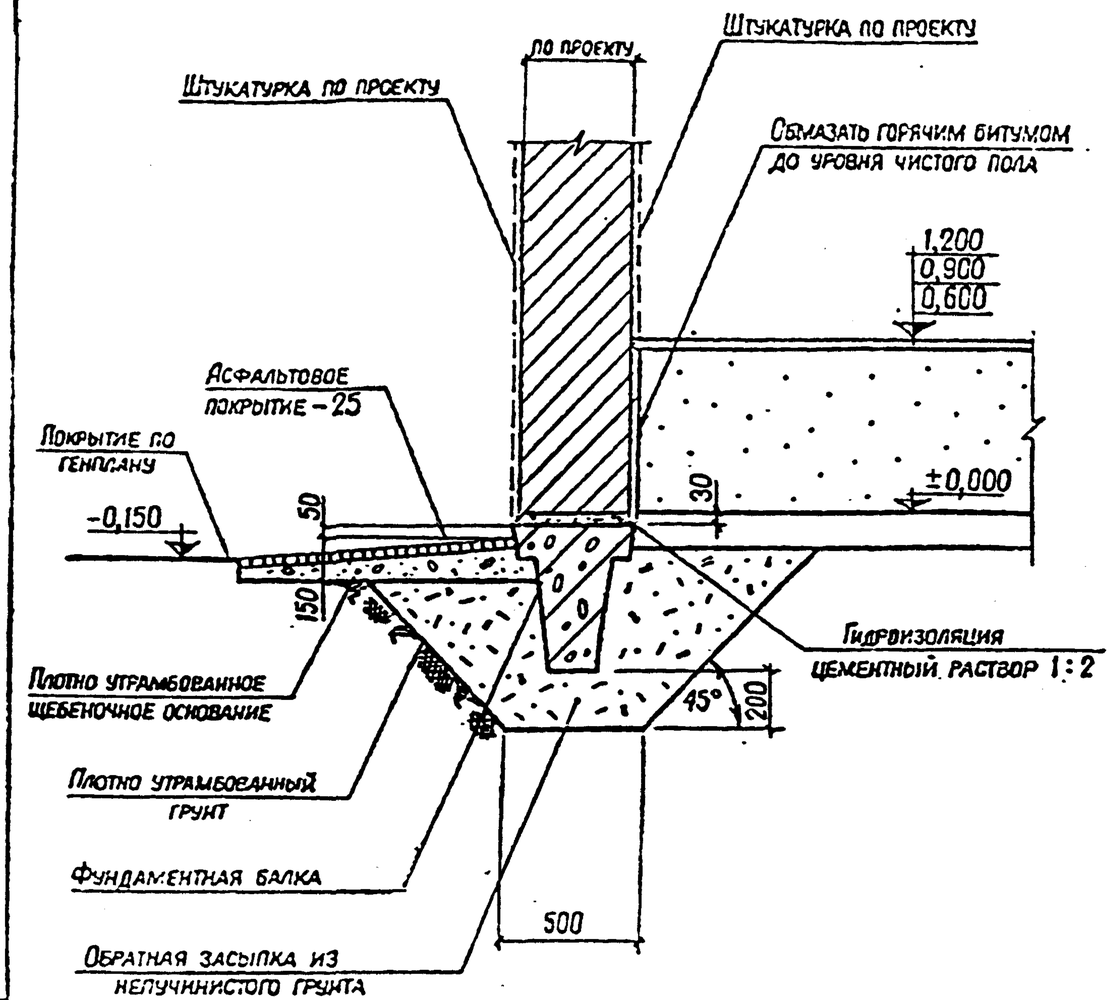

2

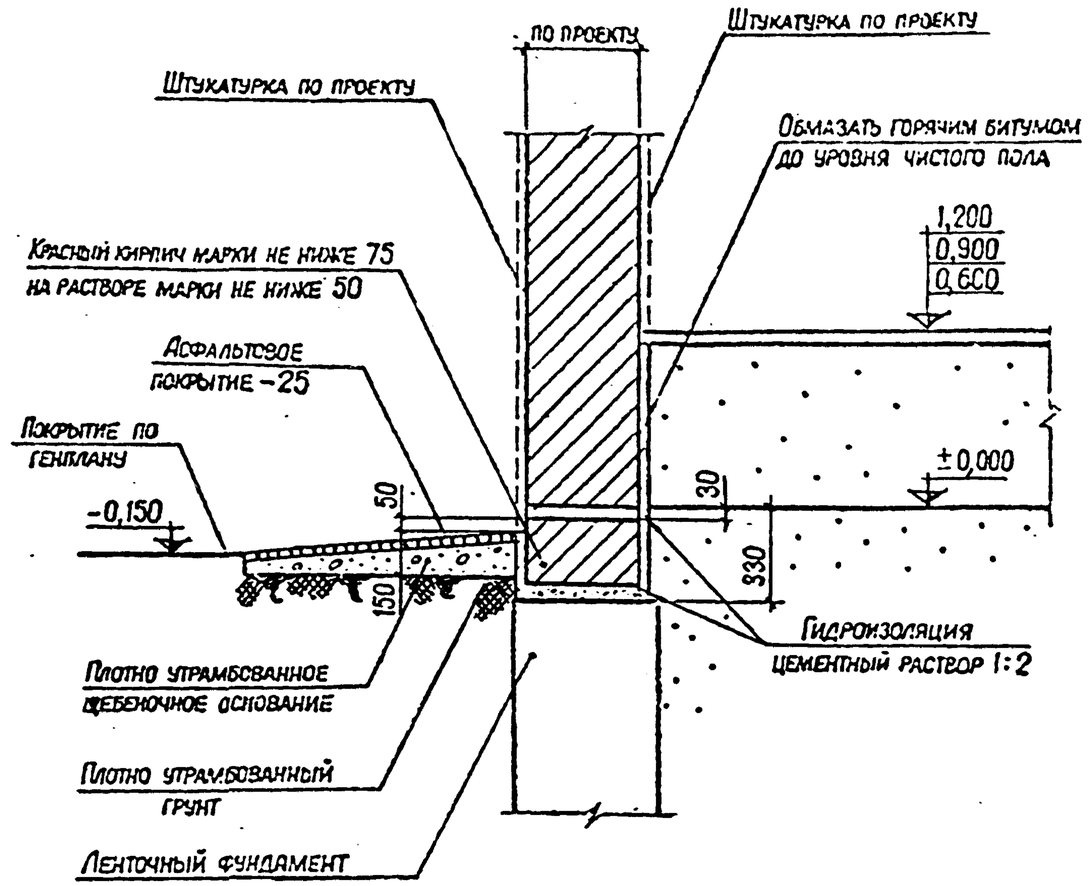

ПРИМЕЧАНИЯ :

1. При оштукатуривании цоколей последние должны приниматься по серии 2.430-3 в. 1.
2. Ширина отмостки принимается по проекту.

Изм.	Лист	№ документа	Подпись	Дата
Рук.группы		Чихов		
Разработал		Лихачев		
Проверил		Ромашев		

4.402-9-В.1

Асфальтовая отмостка и гидроизоляция кирпичных стен. Детали 1, 2.

Литера	Лист	Листов
Р	1	

ЛЕНГИПРОНЕФТЕХИМ г. Ленинград

Подпись и дата

Инв. № подл.

Ц00628-02 5

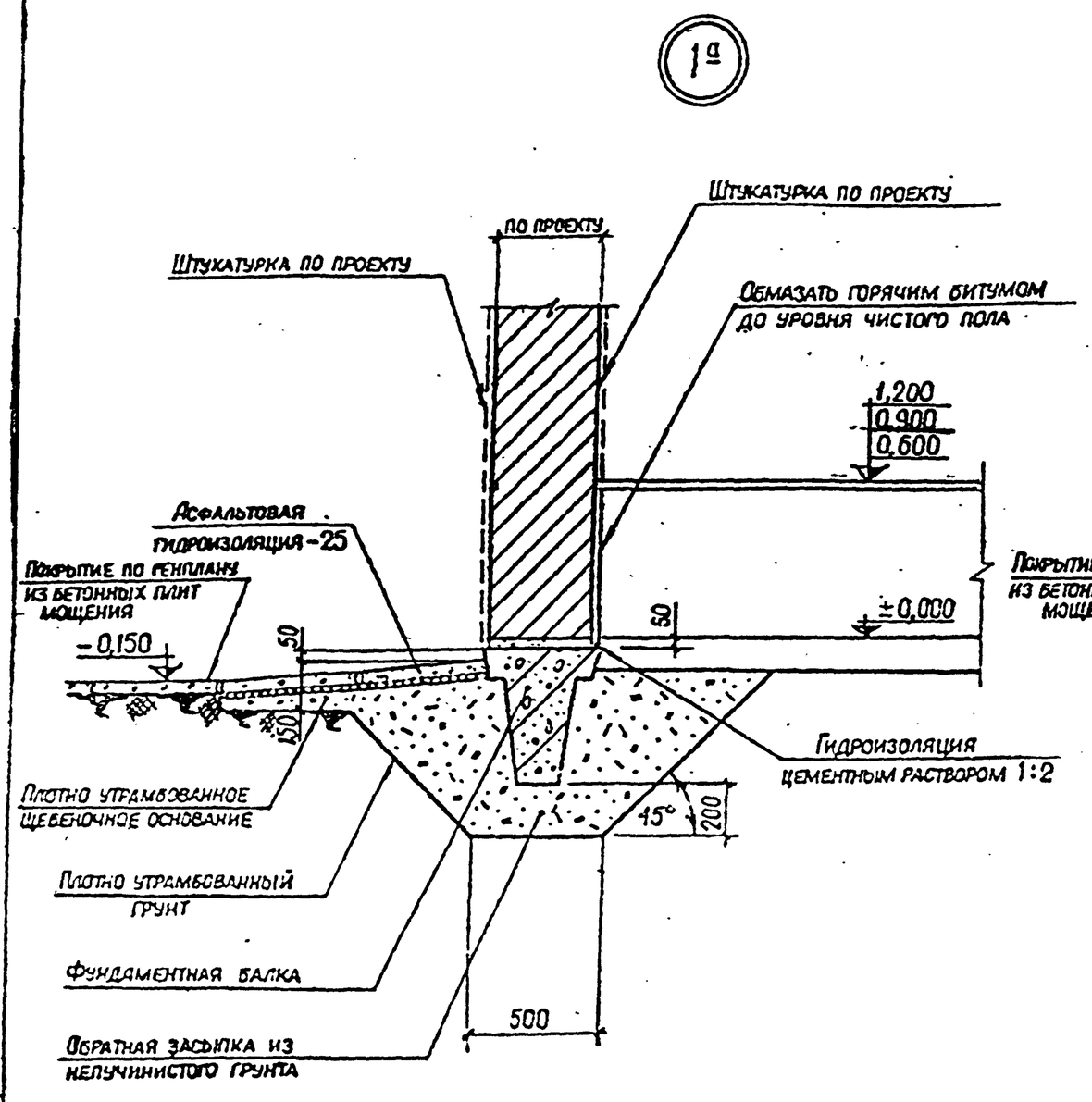

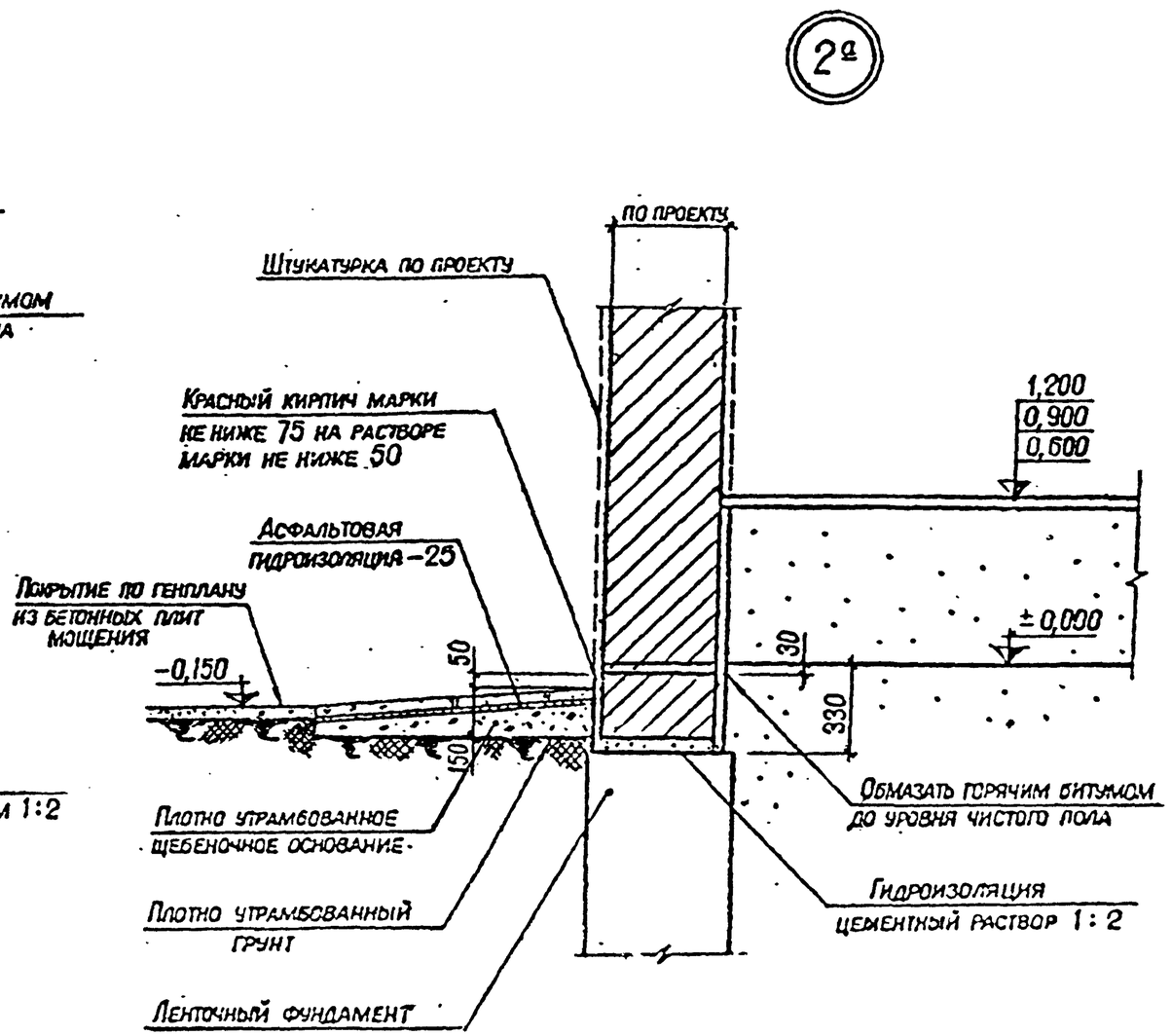

ПРИМЕЧАНИЕ:

Ширина отмостки принимается по проекту

Изм.	Лист	№ документа	Подпись	Дата
Рук. группы		Чиков		
Разработал		Лихадеев		
Проверил		Романов		

4.402-9-В.1

Бетонная отмостка с асфальтовой гидроизоляцией и гидроизоляцией кирпичных стен. Детали 1а, 2а

Литера	Лист	Листов
Р	2	

ЛЕНГИПРОНЕФТЕХИМ г. Ленинград

Подпись и дата

Инв. № подл.

ЦОО628-02 6

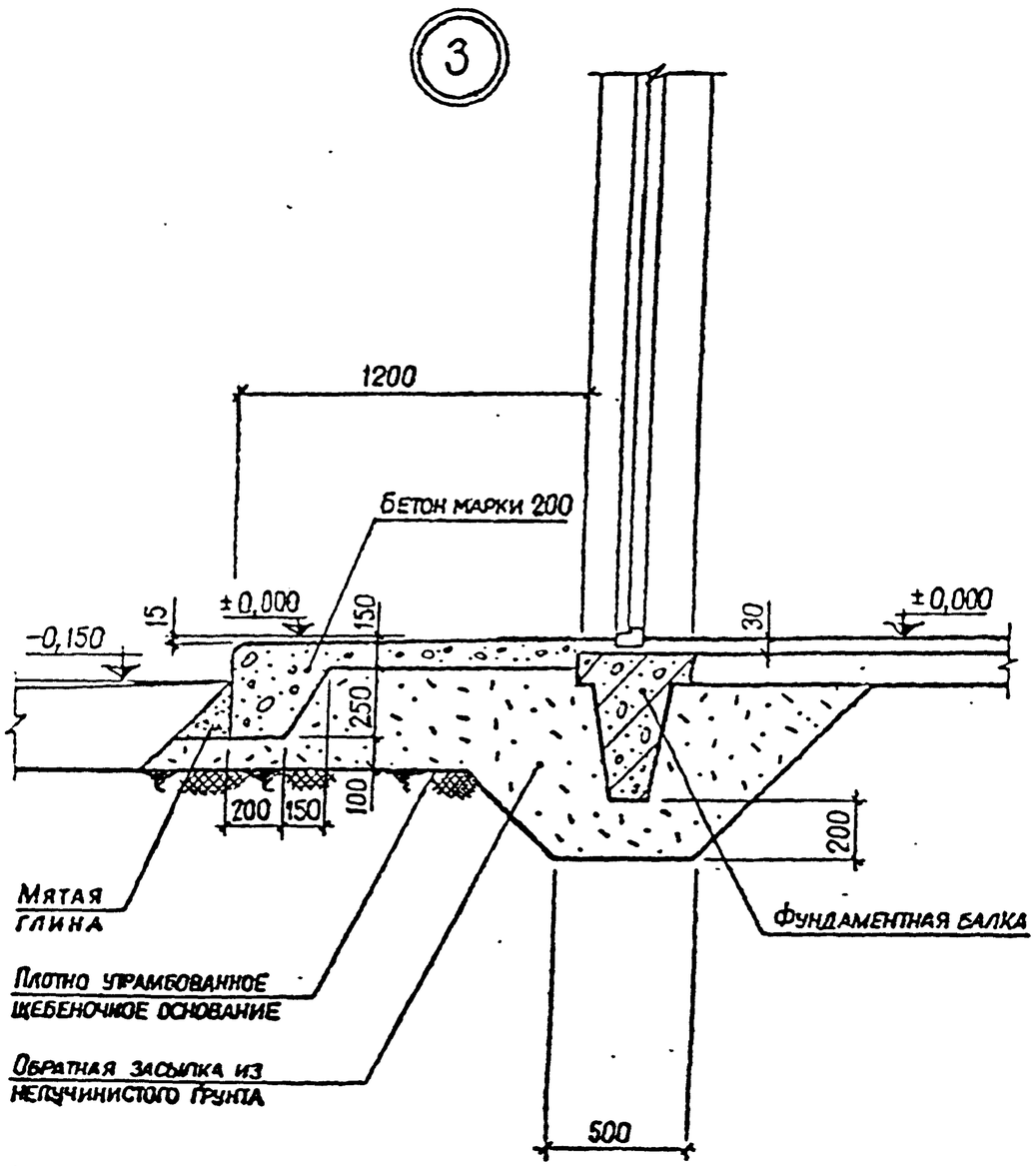

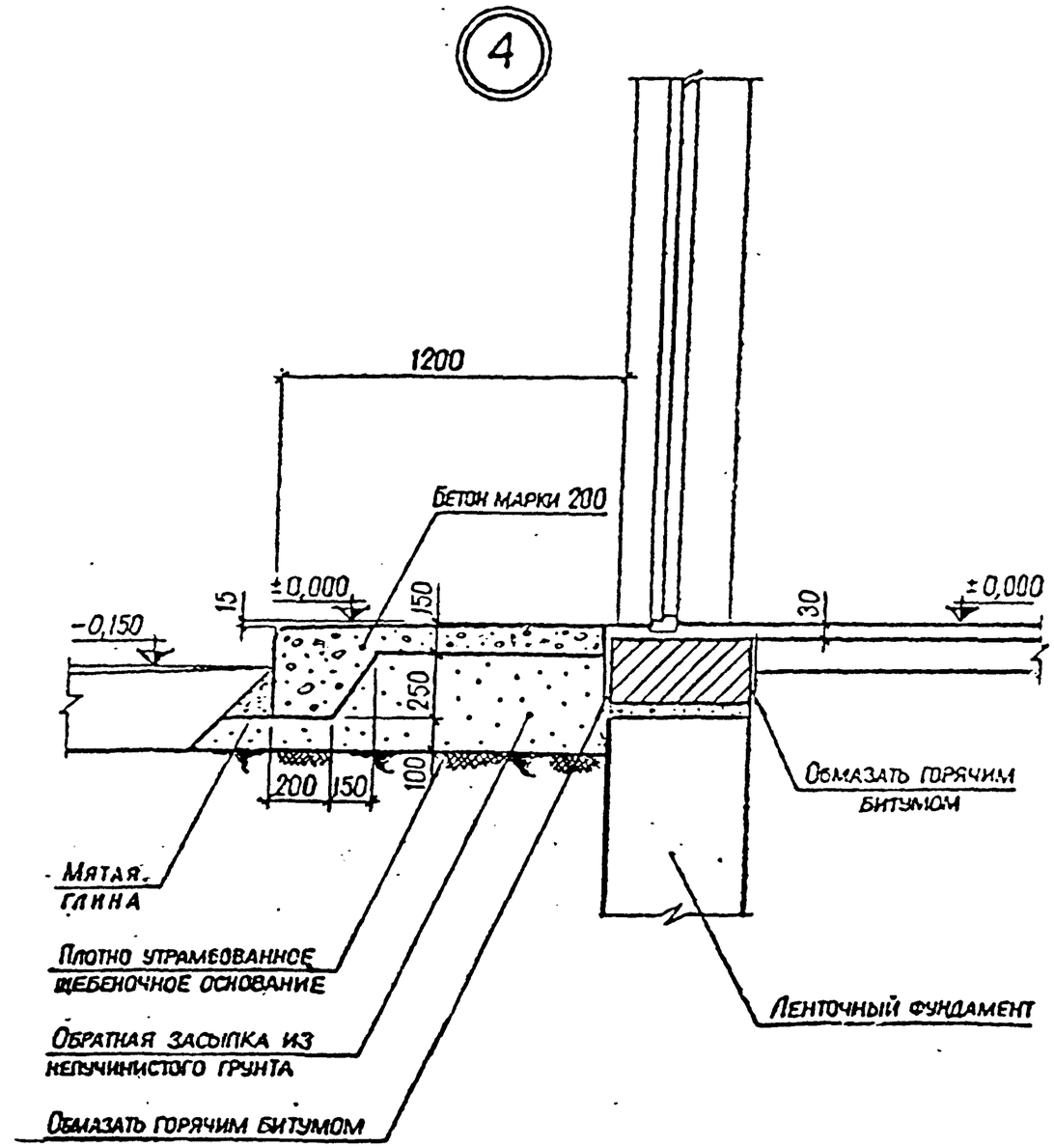

Изм.	Лист	№ документа	Подпись	Дата
Рук. группы		Чиков		
Разработал		Лихаднев		
Проверил		Романцев		

4.402-9-В.1

Площадки входа
Детали 3,4

Литера	Лист	Листов
Р	3	

ЛЕНГИПРОНЕФТЕХИМ
г. Ленинград

Подпись и дата

Инв. № подл.

Ц00628-02 7

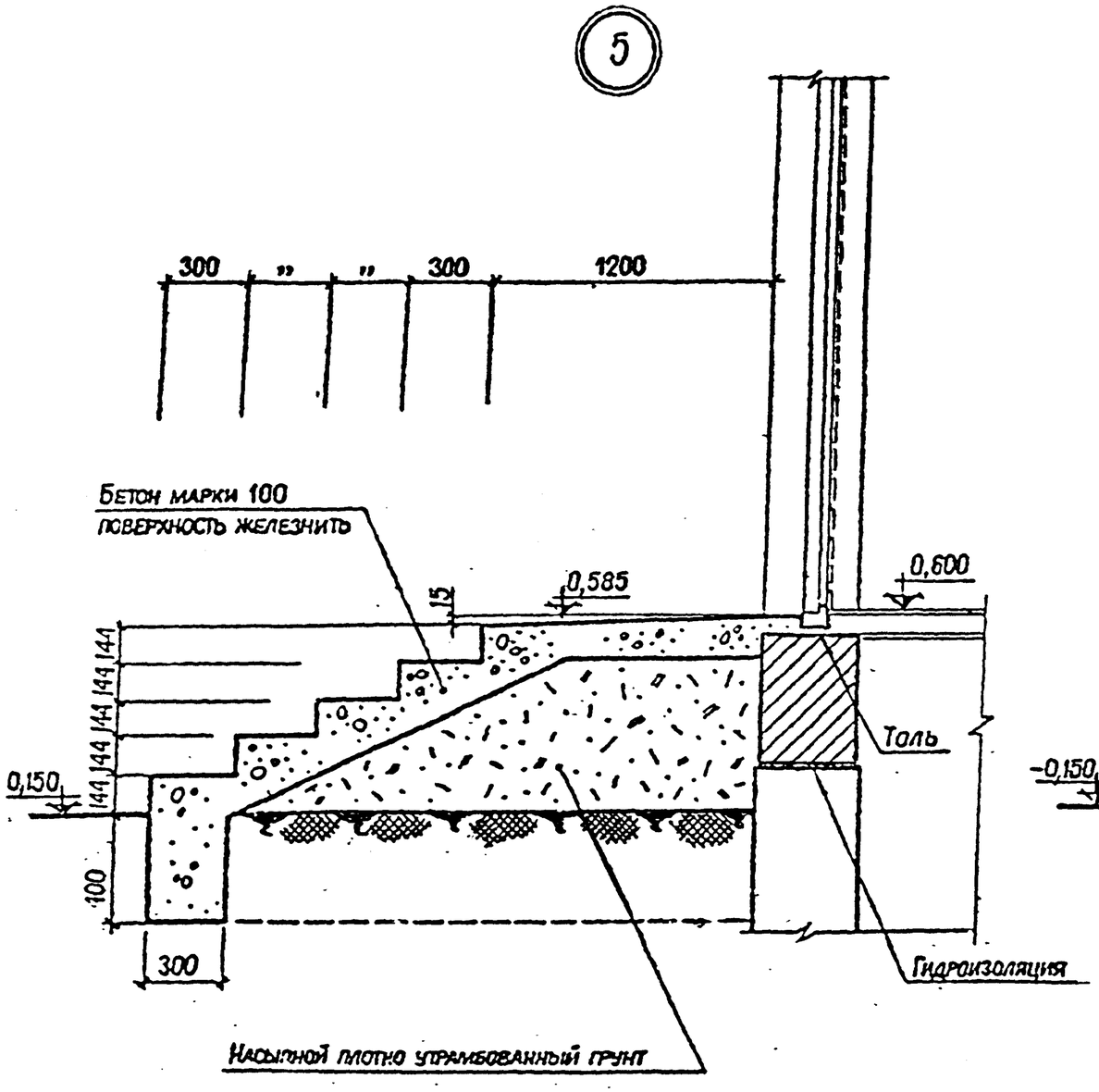

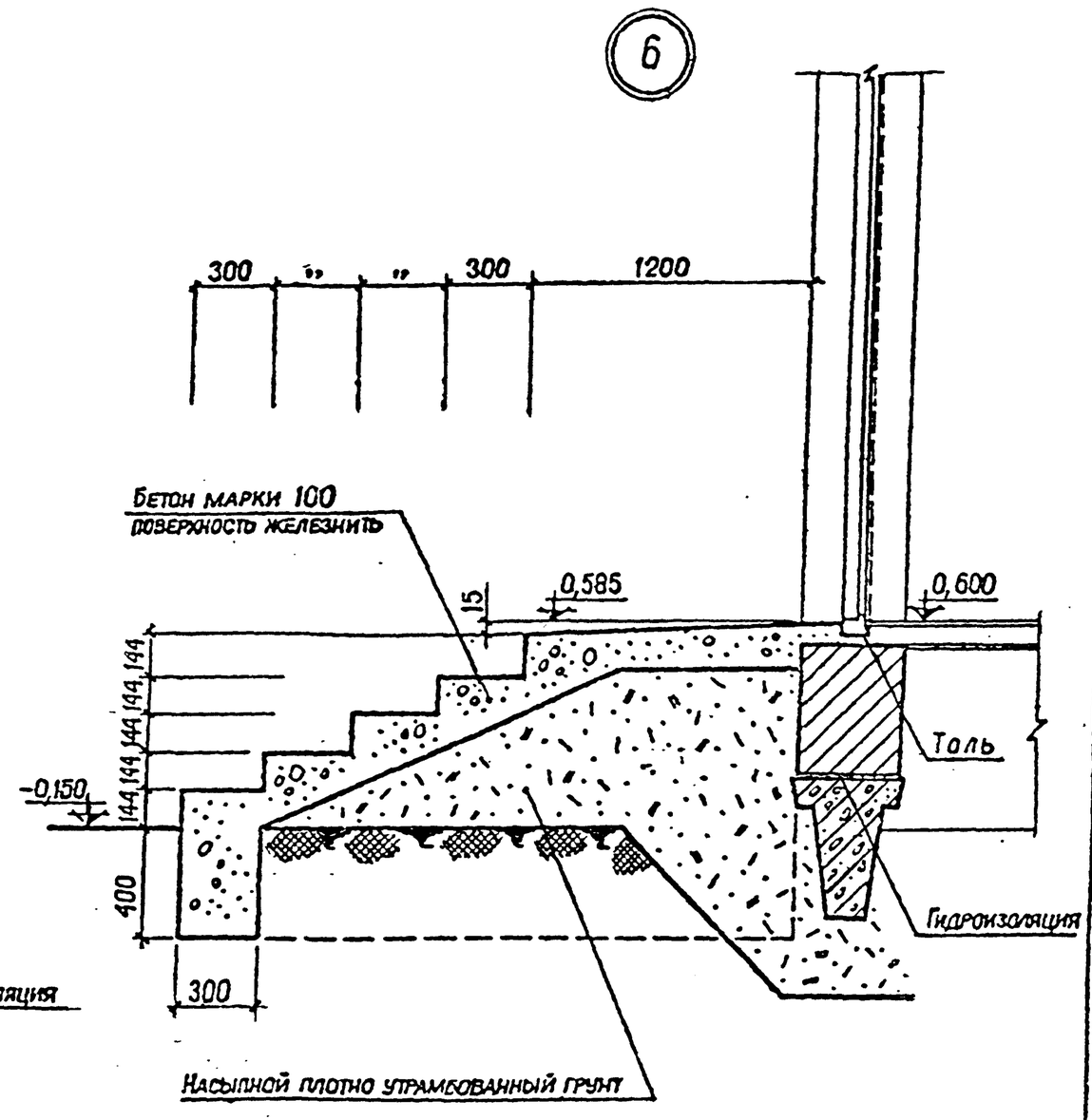

Изм	Лист	№ документа	Подпись	Дата
Рук группы		Чиков		
Разработал		Никанчев		
Проверил		Рязанцев		

4.402-9-В.1

Крыльца.
Детали 5,6

Литера	Лист	Листов
Р	4	

ЛЕНГИПРОНЕФТЕХИМ
г. Ленинград

Подпись и дата

Инв. № подл.

ЦП0628-02 8

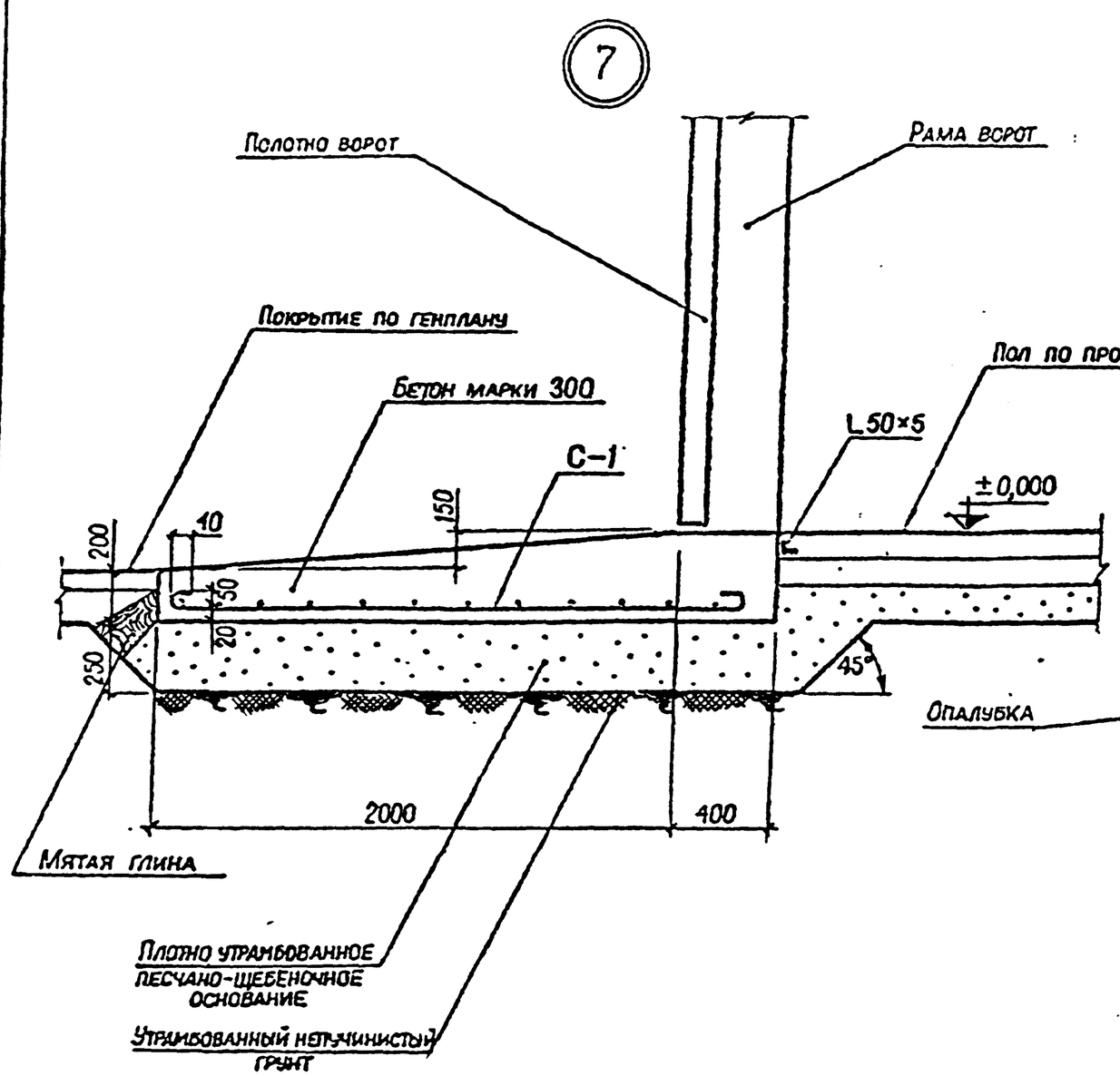

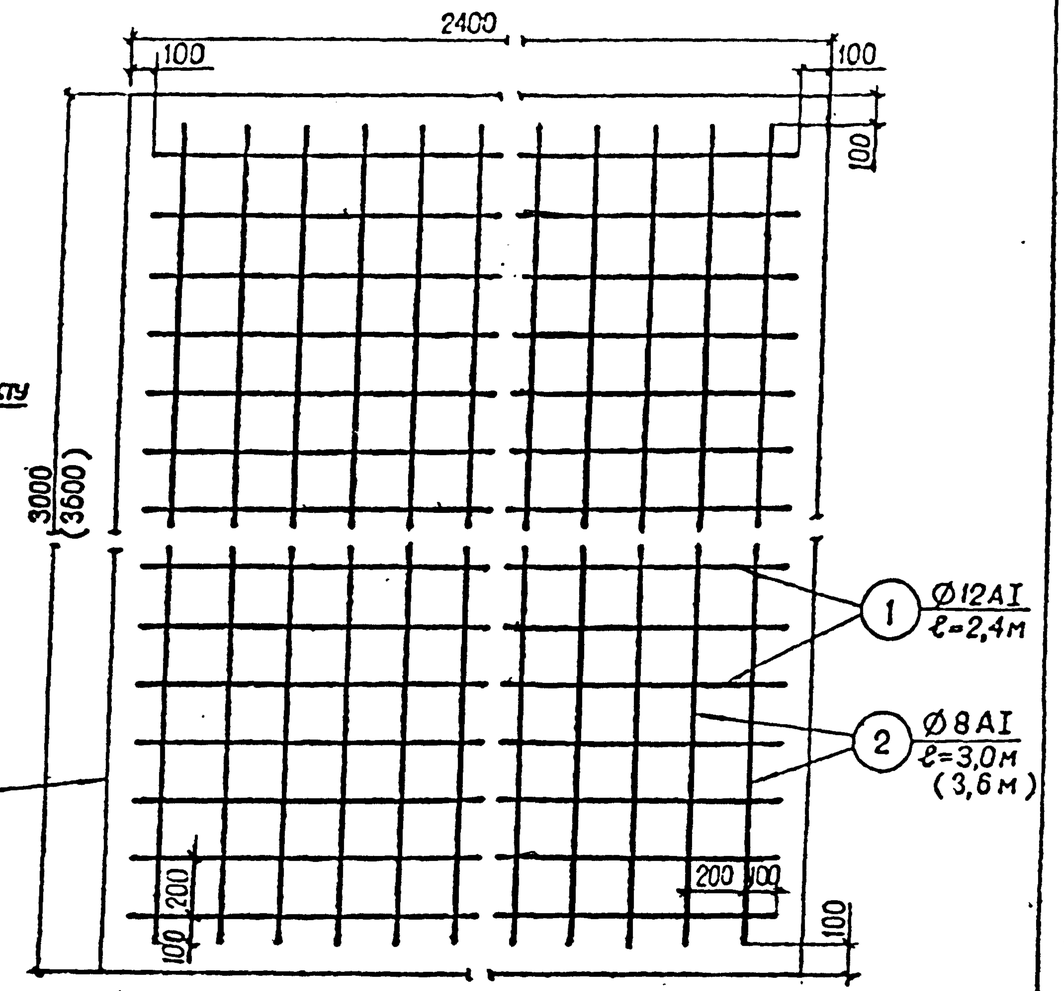

ПРИМЕЧАНИЕ :

Размеры в скобках относятся к воротам шириной 3,6 м

Расход стали — { арматура Ø 8 — ℓ_0 = 33,4 м, вес = 13,100 кг; арматура Ø 12 — ℓ_0 = 33,0 м, вес = 29,300 кг

Расход бетона — 2,1 м³

Изм	Лист	№ документа	Подпись	Дата	4.402-9-В.1		
Рук группы	Чиков				Пандус ворот. Деталь 7	Литера Р	Лист 5 / Листов
Разработал	Линхадиев					ЛЕНГИПРОНЕФТЕХИМ г. Ленинград	
Проверил	Ромашев						

Подпись и дата

Инв. № подл.

Общий вид заполнения

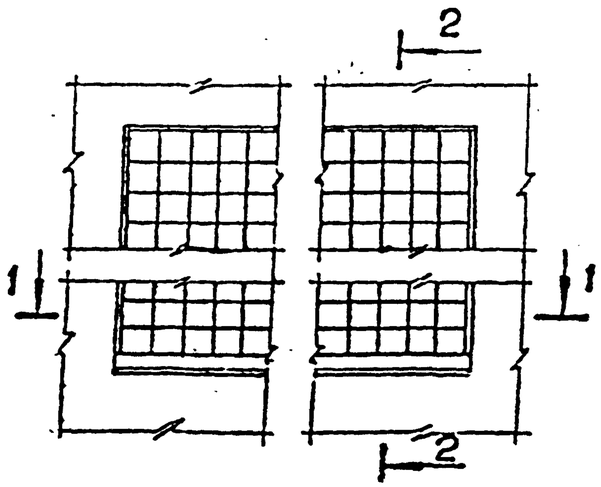

8

1–1

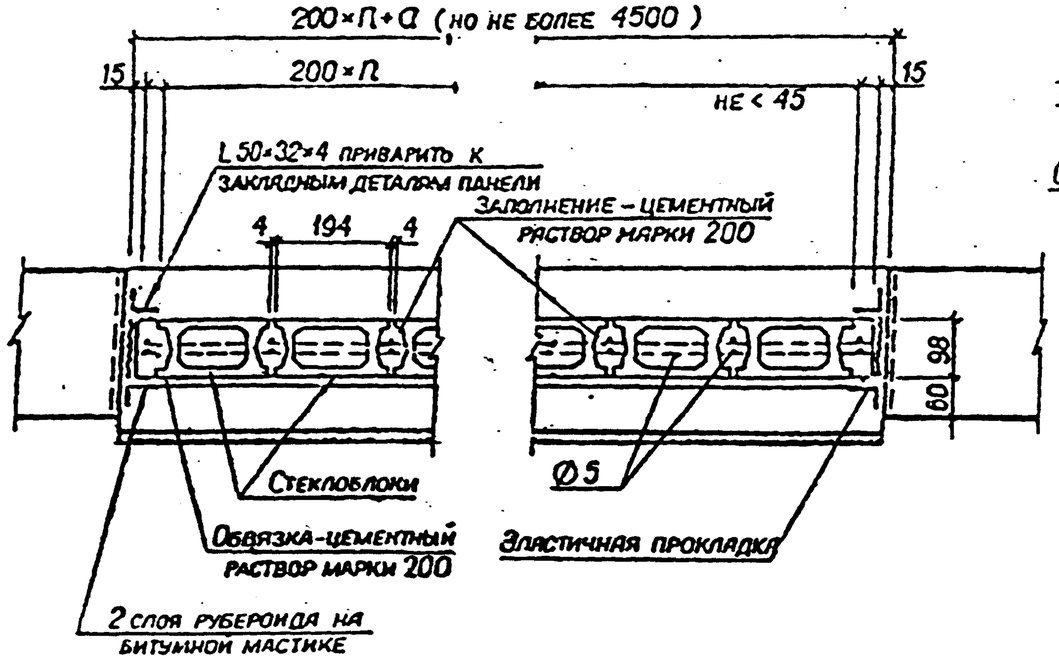

2–2

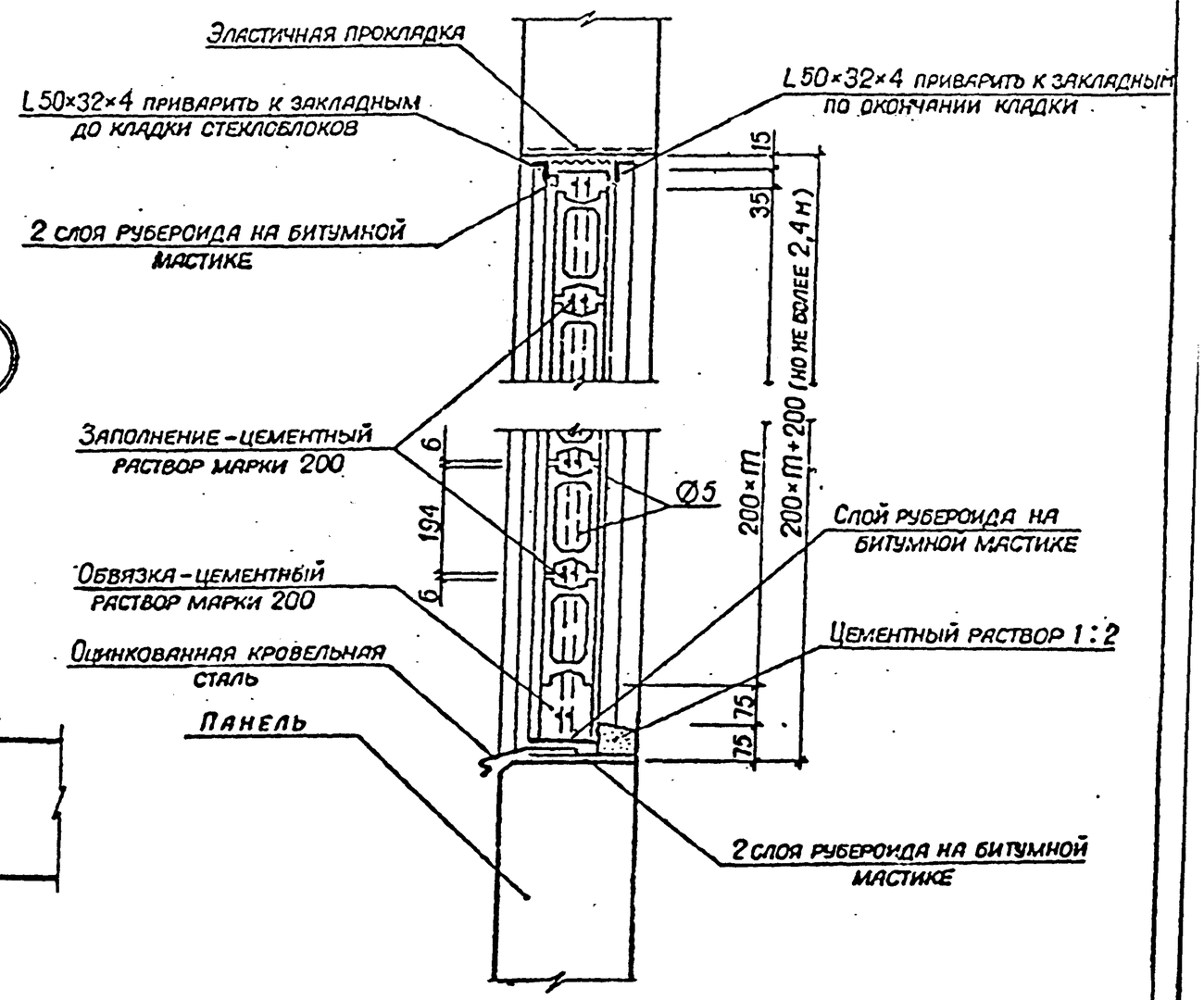

ПРИМЕЧАНИЯ :

1. При заполнении оконных проемов площадью менее 2,0 м² швы и обвязки не армируются.
2. При производстве работ руководствоваться „Инструкцией по проектированию и устройству стекложелезобетонных ограждений".

Изм	Лист	№ документа	Подпись	Дата	4.402-9-В.1		
Рук. группы		Чиков			Заполнение проема стеклоблоками в панельных стенах. Деталь 8	Литера	Лист	Листов
Разработал		Лукашев				Р	6	
Проверил		Ромашев				ЛЕНГИПРОНЕФТЕХИМ г. Ленинград		

Подпись и дата

Инв. № подл.

Ц00628-02 10

Общий вид заполнения

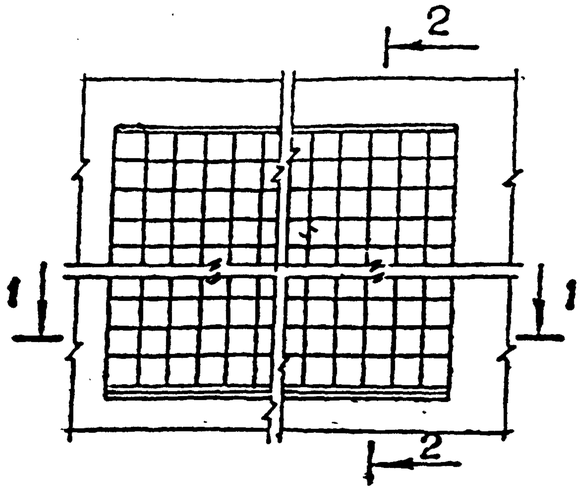

9

1–1

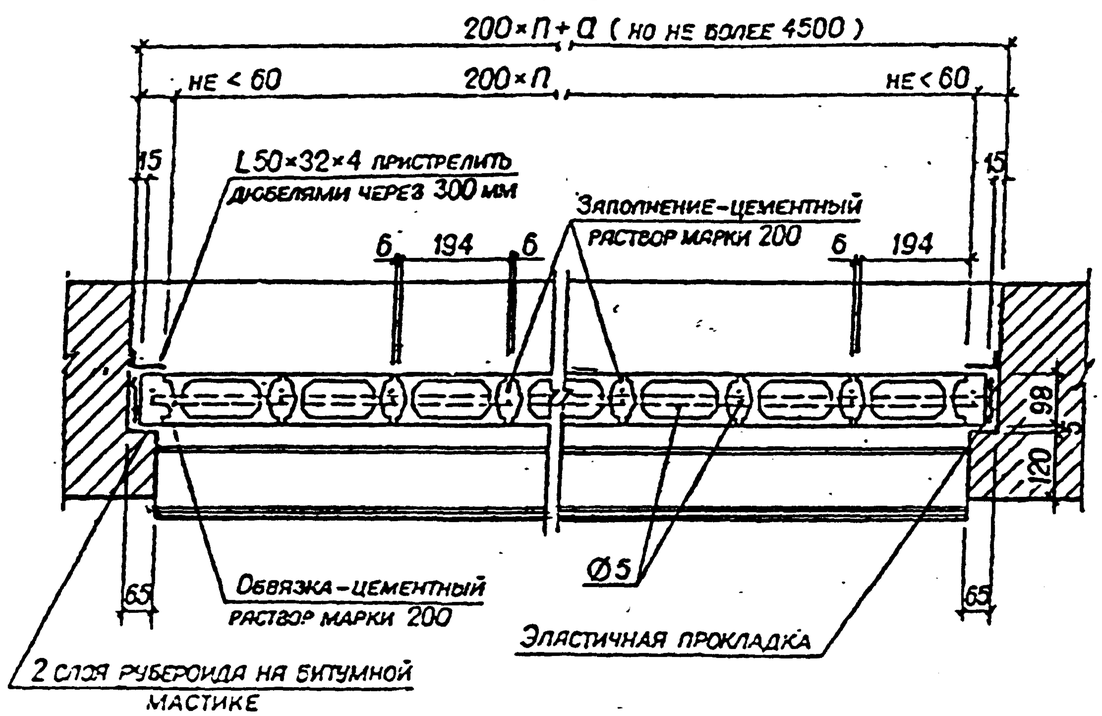

2–2

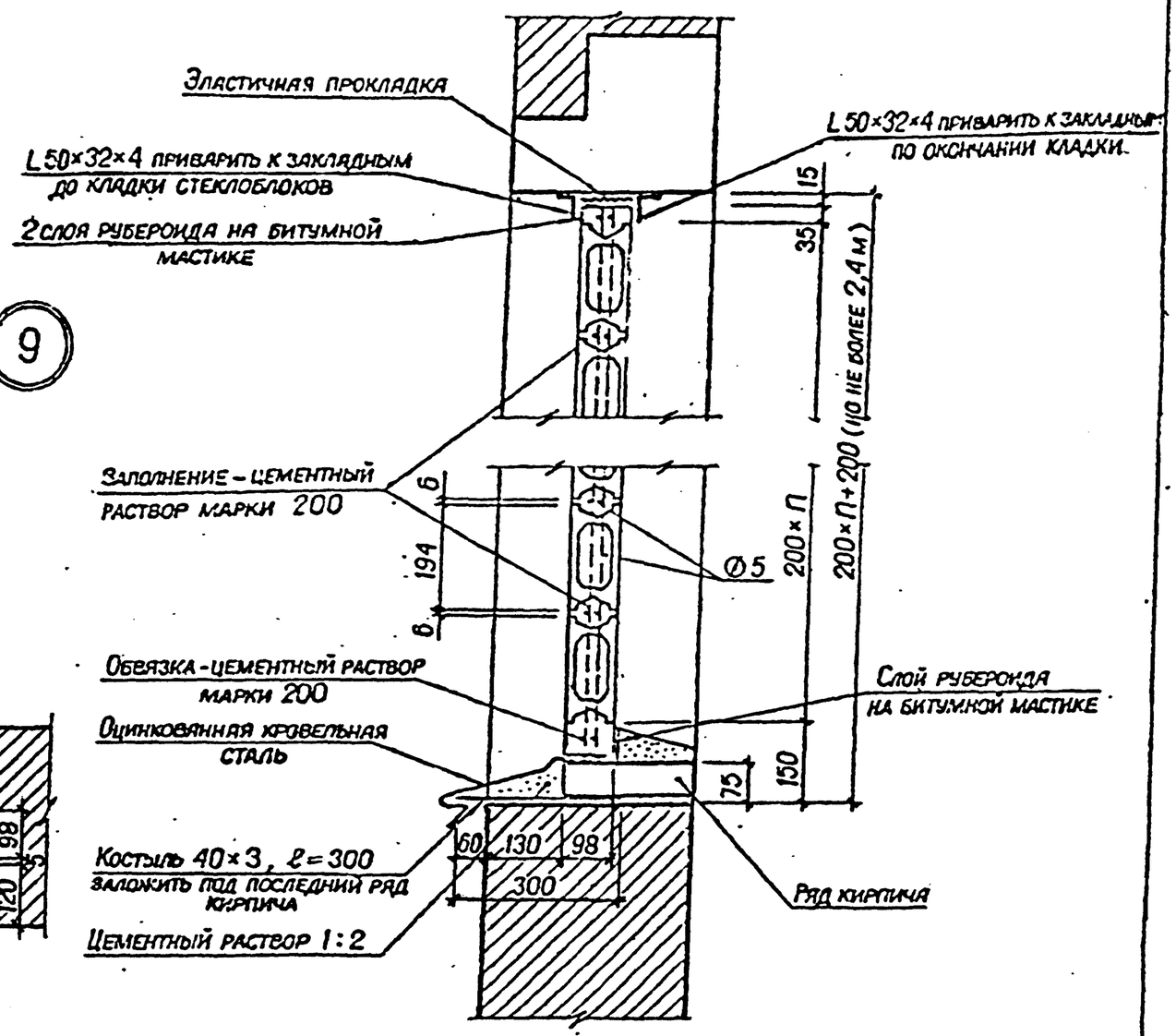

ПРИМЕЧАНИЯ :

1. При заполнении оконных проемов площадью менее 2,0 м² швы и обвязки не армируются.
2. При производстве работ руководствоваться „Инструкцией по проектированию и устройству стекложелезобетонных ограждений."

Изм	Лист	№ документа	Подпись	Дата	4.402-9 – В.1			
Руководитель		Чиков			Заполнение проема стеклоблоками в кирпичных стенах. Деталь 9	Дата Р	Лист 7	Листов
Разработал		Лихадиев				ЛЕНГИПРОНЕФТЕХИМ г. Ленинград		
Проверил		Ромашев						

Подпись и дата

Инв. № подл.

Ц00628-02 11

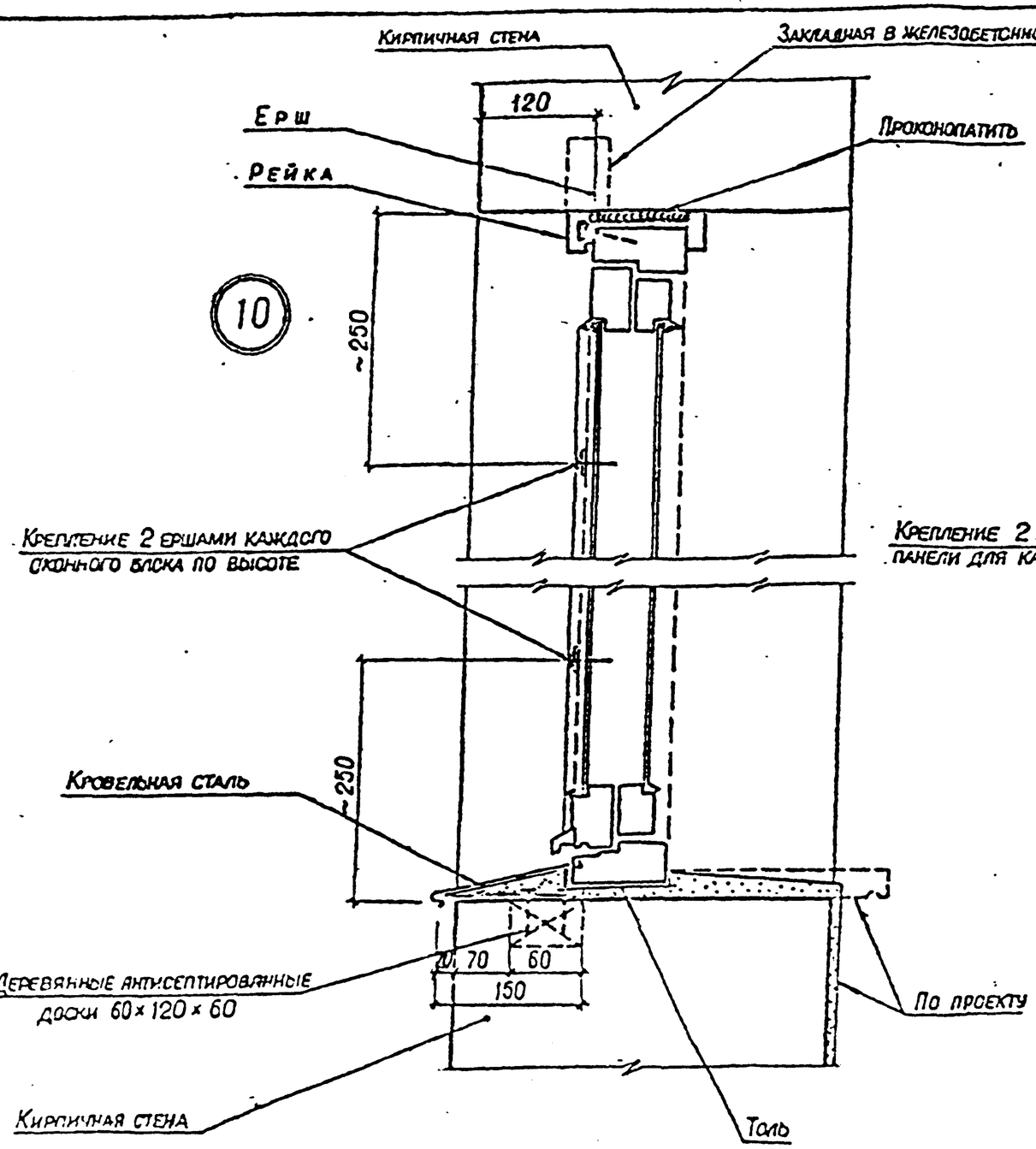

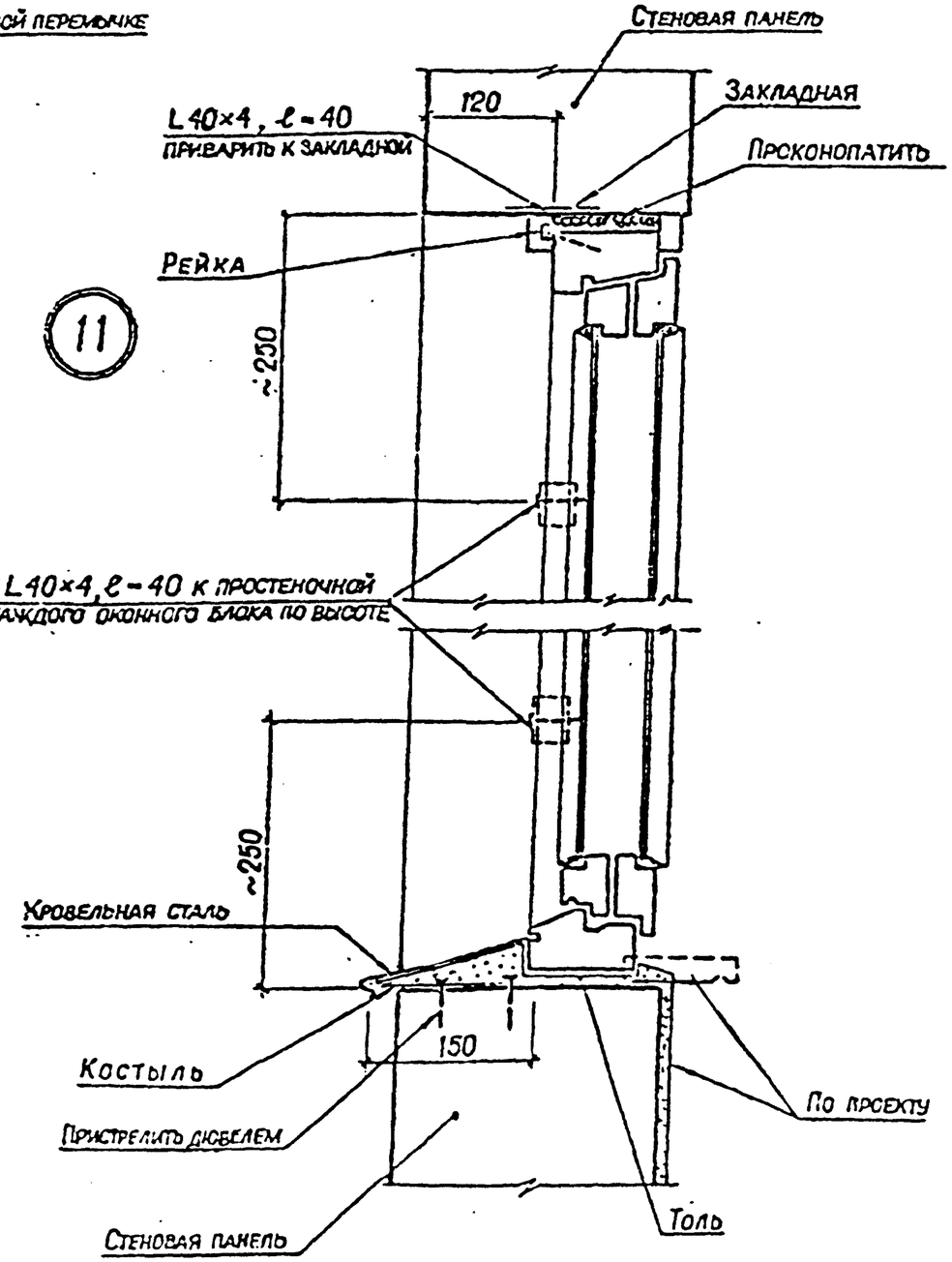

Изм	Лист	№ документа	Подпись	Дата
Рук группы		Чиков		
Разработал		Лихачев		
Проверил		Ромашев		

4.402-9-В.1

Заполнение проемов в кирпичных и панельных стенах деревянными оконными блоками.
Детали 10, 11

Литера	Лист	Листов
Р	8	

ЛЕНГИПРОНЕФТЕХИМ
г. Ленинград

Подпись и дата

Инв. № подл.

400628-02 12

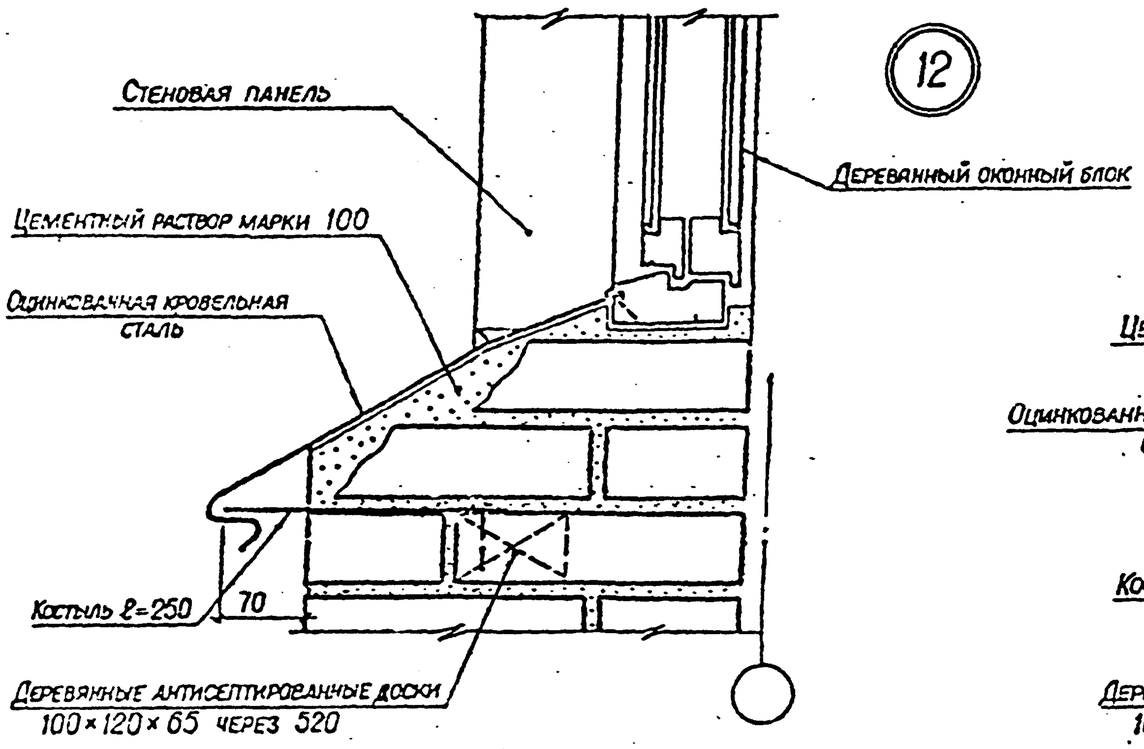

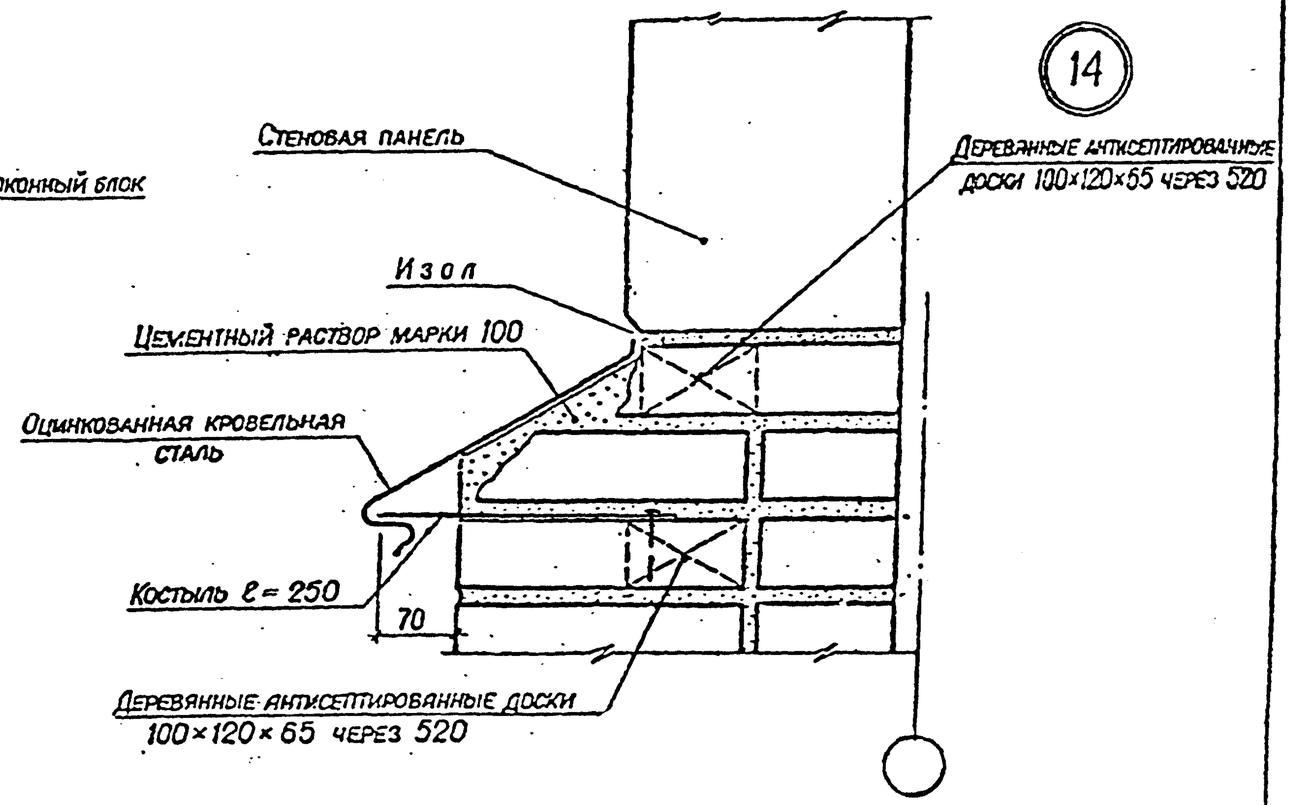

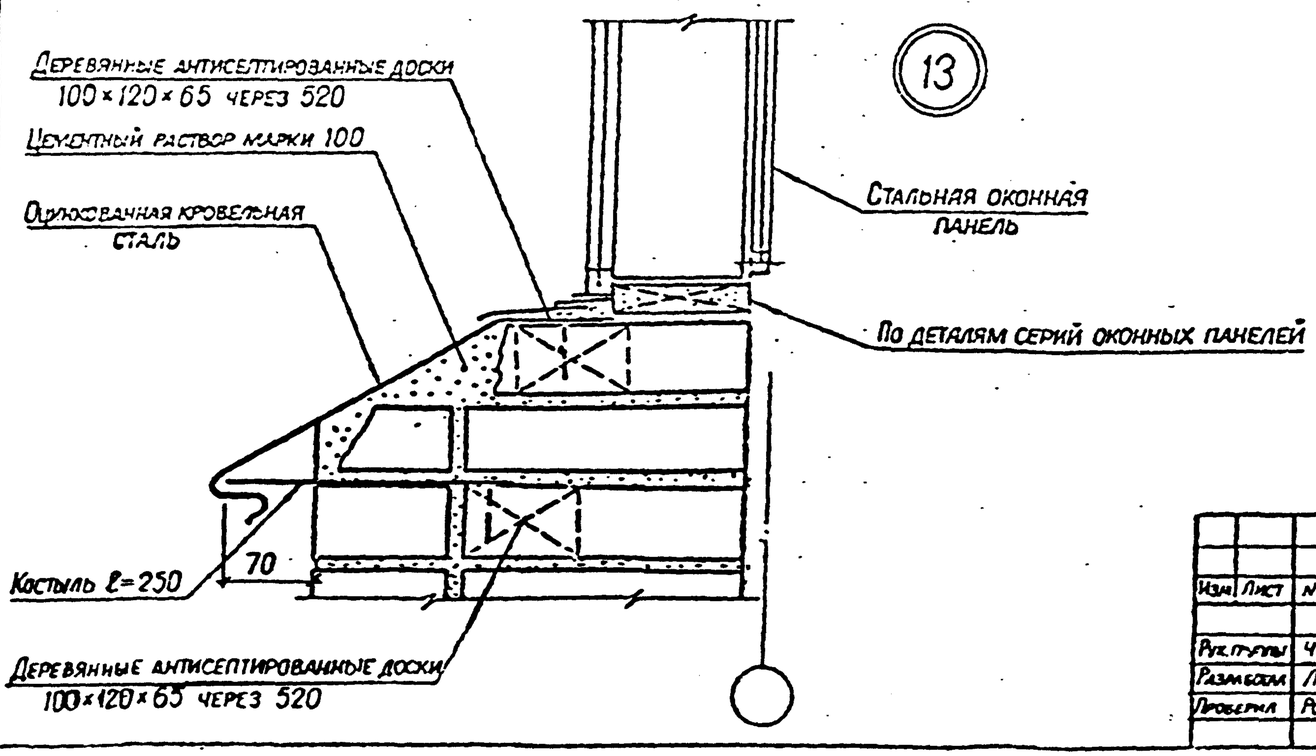

Изм.	Лист	№ документа	Подпись	Дата
Рук.группы		Чиков		
Разработал		Михалиев		
Проверил		Ромашев		

4.402-9-В.1

Защита кирпичного цоколя, выступающего из плоскости панельных стен.

Детали 12, 13, 14

Литера	Лист	Листов
Р	9	

ЛЕНГИПРОНЕФТЕХИМ г. Ленинград

Подпись и дата

Инв. № подл.

Ц00628-02 13

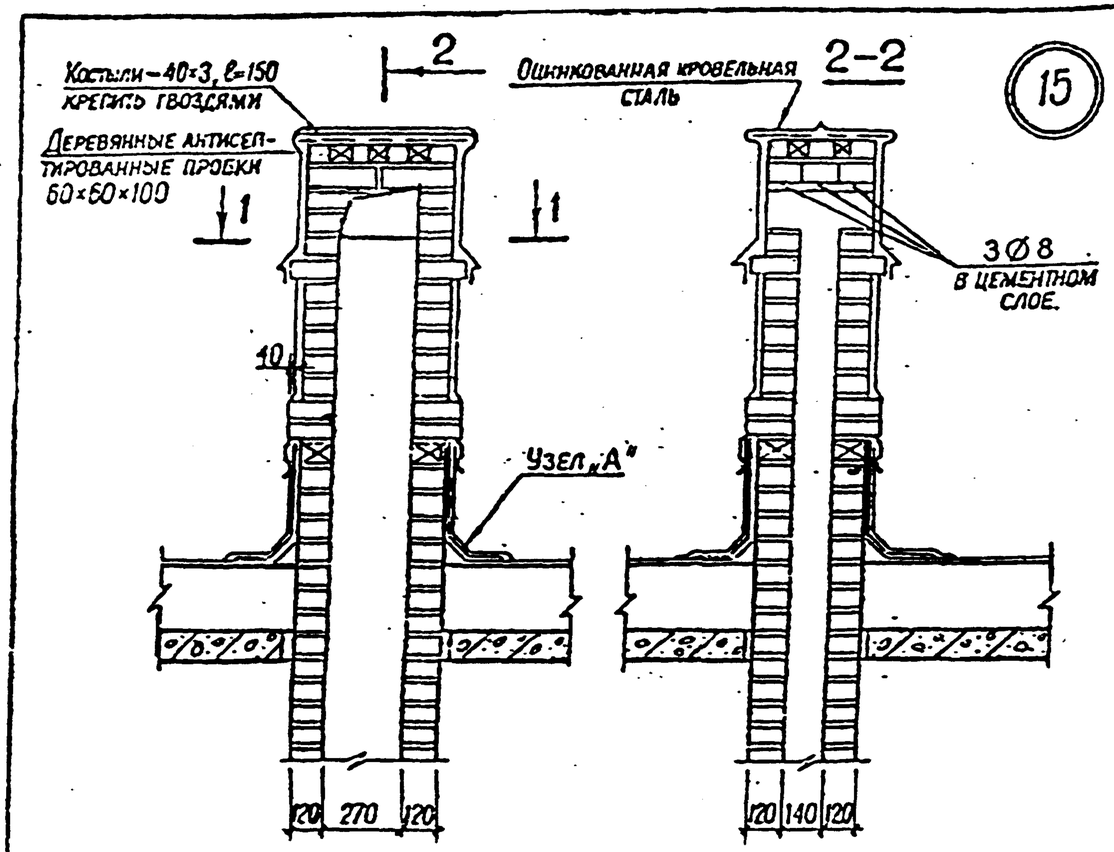

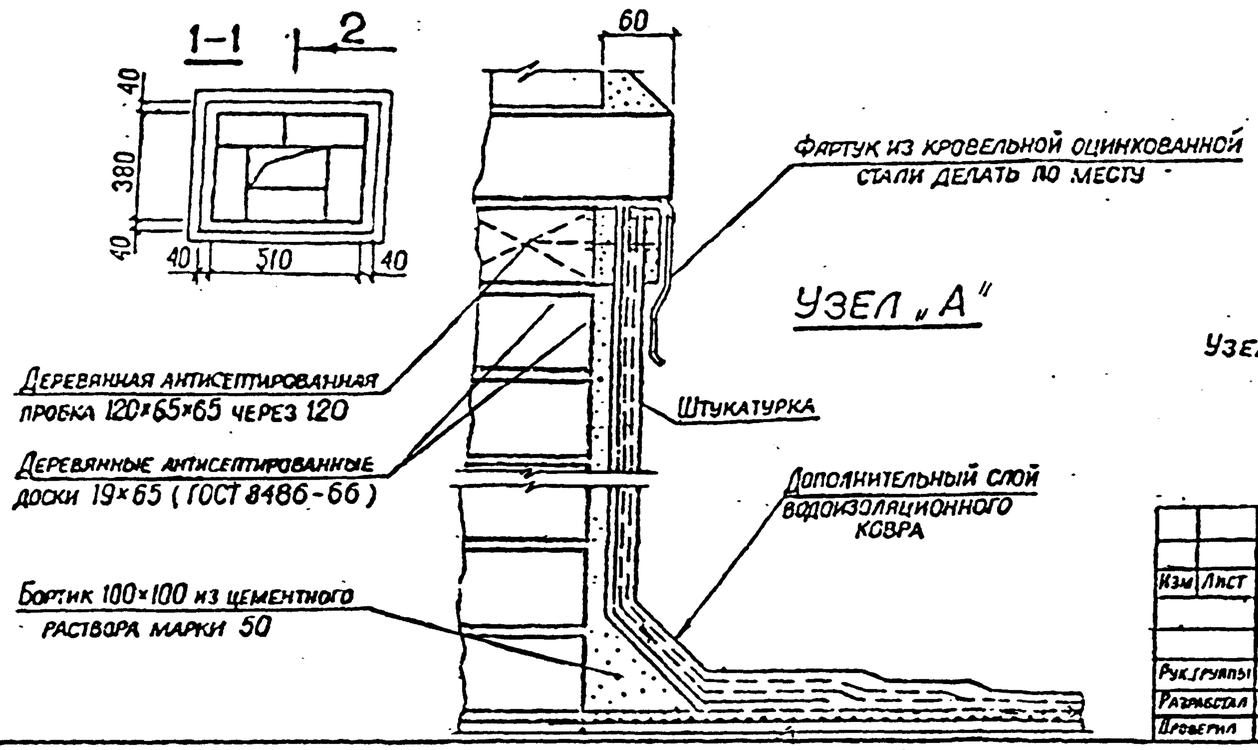

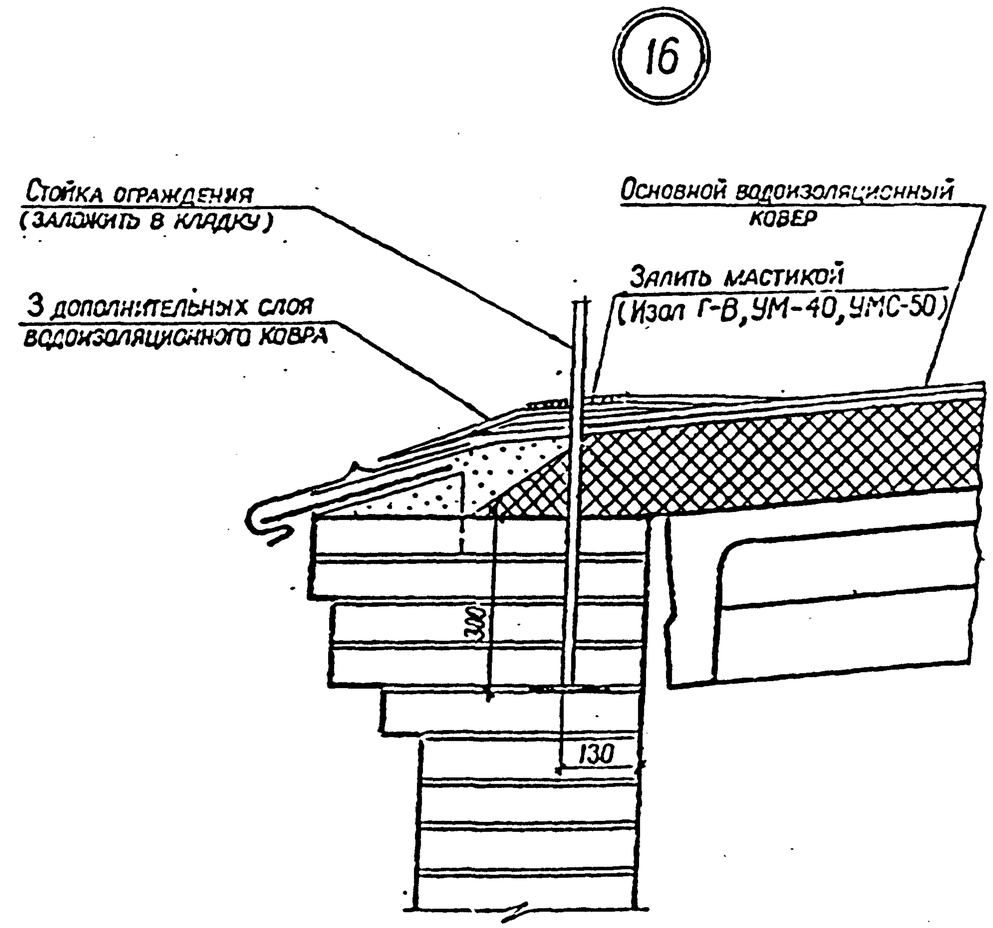

ПРИМЕЧАНИЕ:

Узел „А" применен по серии 2.260-1 в. 3, деталь 32

Изм	Лист	№ документа	Подпись	Дата	4.402-9-В.1		
Рук.группы	Чиков				Пропуск конструкций через водоизоляционный ковер. Детали 15, 16	Литера	Лист	Листов
Разработал	Никашев					Р	10	
Проверил	Ромашев					ЛЕНГИПРОНЕФТЕХИМ г. Ленинград		

Подпись и дата

Инв. № подл.

17

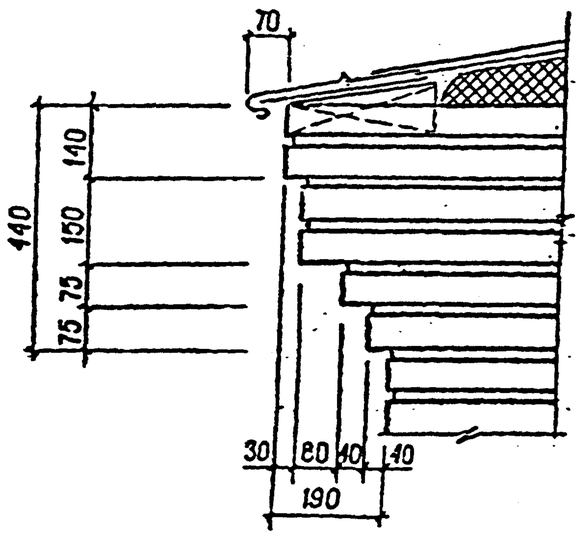

19

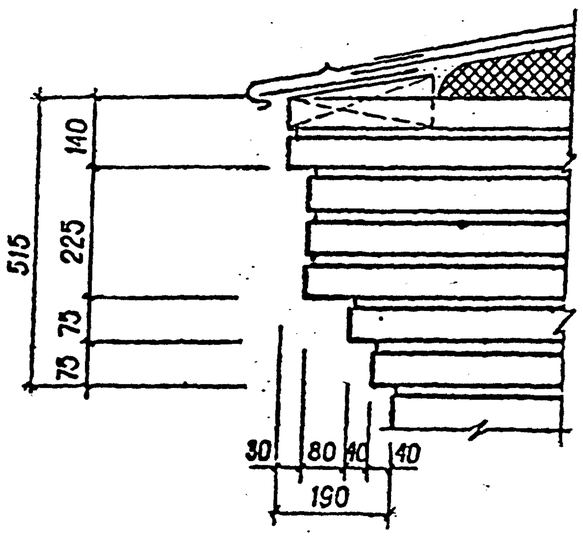

18

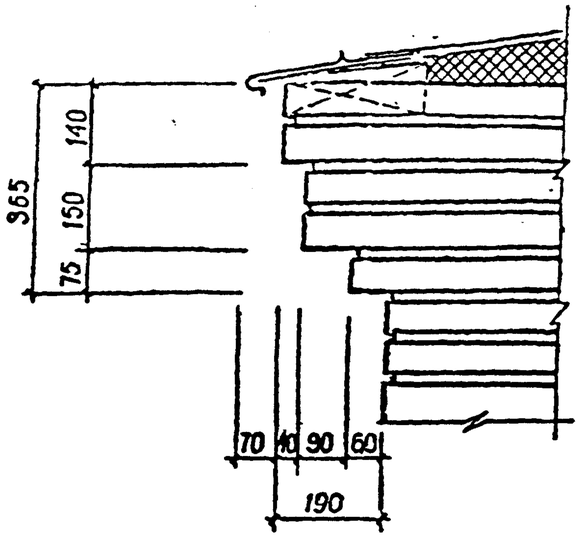

20

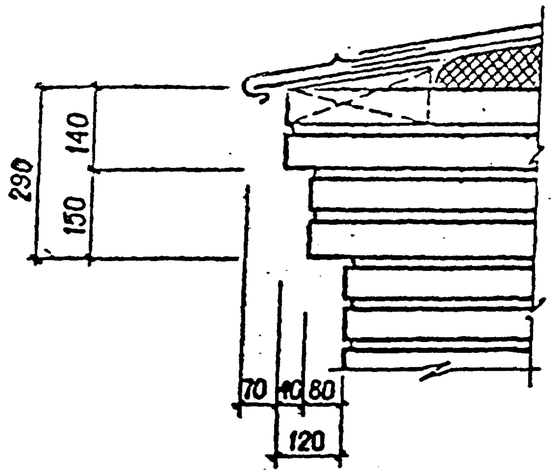

ПРИМЕЧАНИЕ :

Настоящие узлы разработаны только в части профилей карнизов ; детали покрытия карнизов из кровельной стали принимать по серии 2.430-3 в. 2

Изм.	Лист	№ документа	Подпись	Дата
Рук.группы		Чиков		
Разработал		Лукадиев		
Проверил		Ромащев		

4.402-9 – В. 1

Карнизы. Детали 17,18,19,20

Литера	Лист	Листов
Р	11	

ЛЕНГИПРОНЕФТЕХИМ г. Ленинград

Подпись и дата

Инв. № подл.

Ц00628-02 15

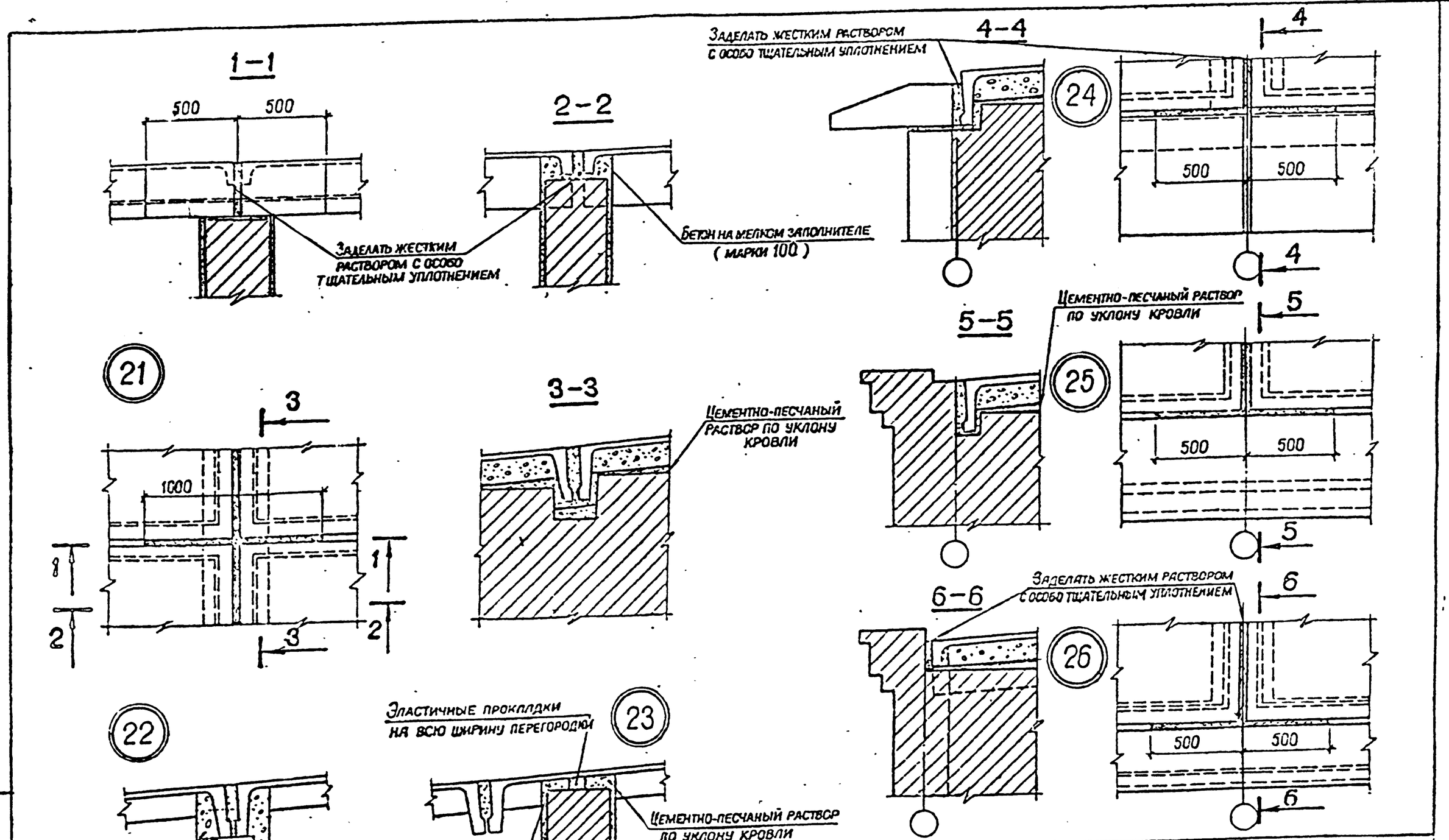

Изм	Лист	№ документа	Подпись	Дата
Рук группы		Чиков		
Разработал		Лихачев		
Проверил		Романов		

4.402-9-В.1

Герметизация примыканий поперечных кирпичных стен, отделяющих взрывоопасные помещения.

Детали 21, 22, 23, 24, 25, 26.

Литера	Лист	Листов
Р	12	

ЛЕНГИПРОНЕФТЕХИМ г. Ленинград

Ц00628-02 16

Инв. № подл. | Подпись и дата

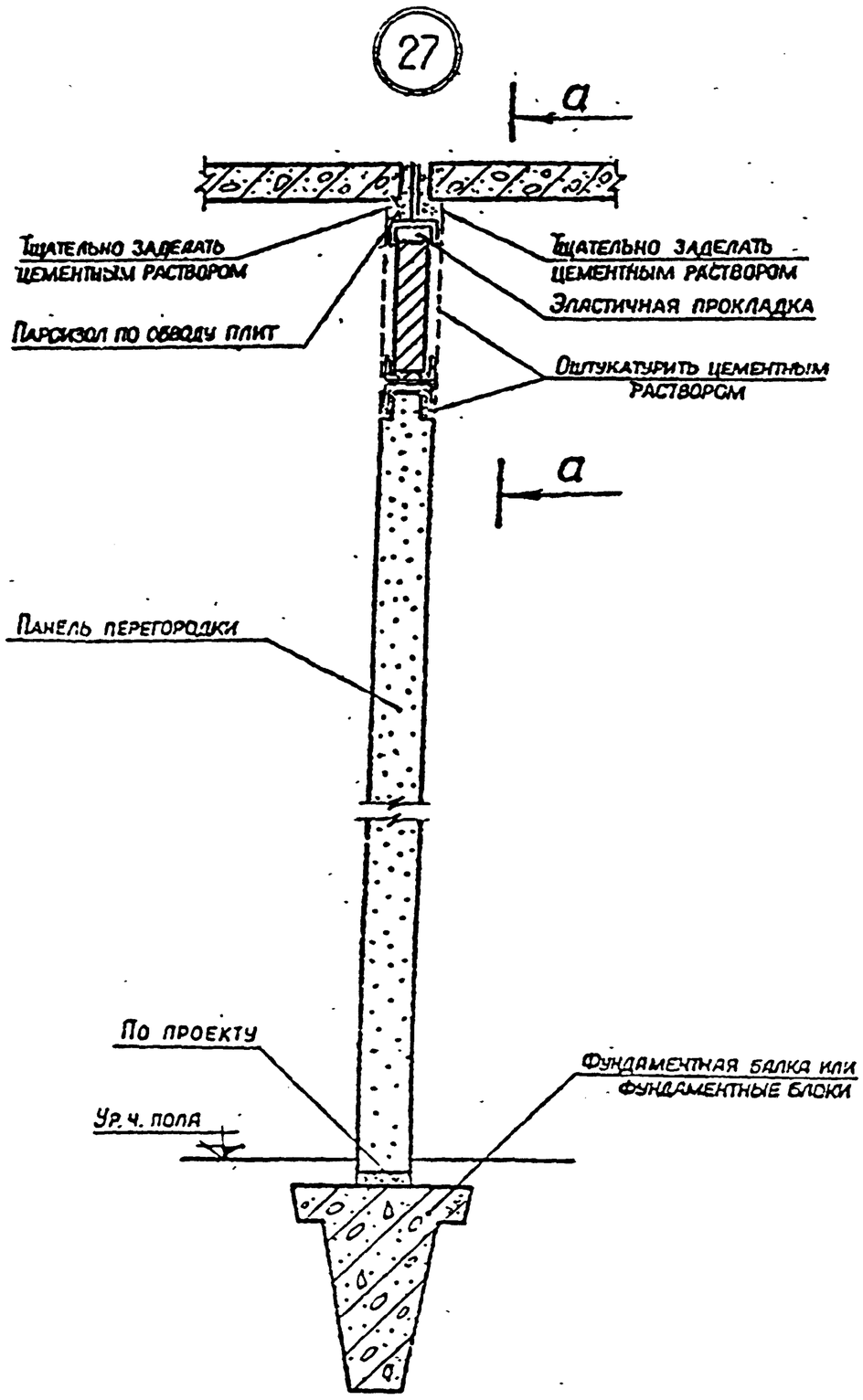

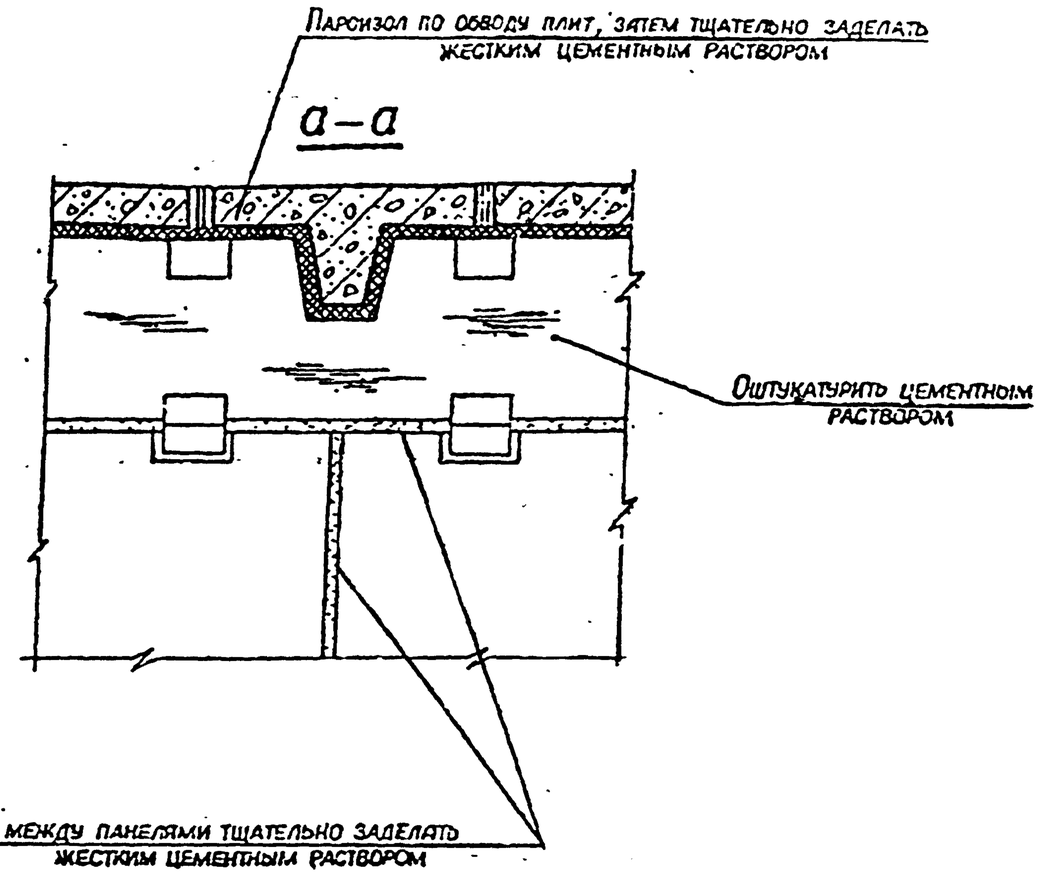

ПРИМЕЧАНИЕ :

Цементный раствор для заделки и штукатурки принят марки 100

Изм.	Лист	№ документа	Подпись	Дата	4.402-9-В.1		
Рук. группы		Чиков			Герметизация примыканий в панельных перегородках. Деталь 27	Литера	Лист	Листов
Разработал		Лихачев				Р	13	
Проверил		Ромашев				ЛЕНГИПРОНЕФТЕХИМ г. Ленинград		

Подпись и дата

Инв. № подл.

Ц00628-02 17

28 План

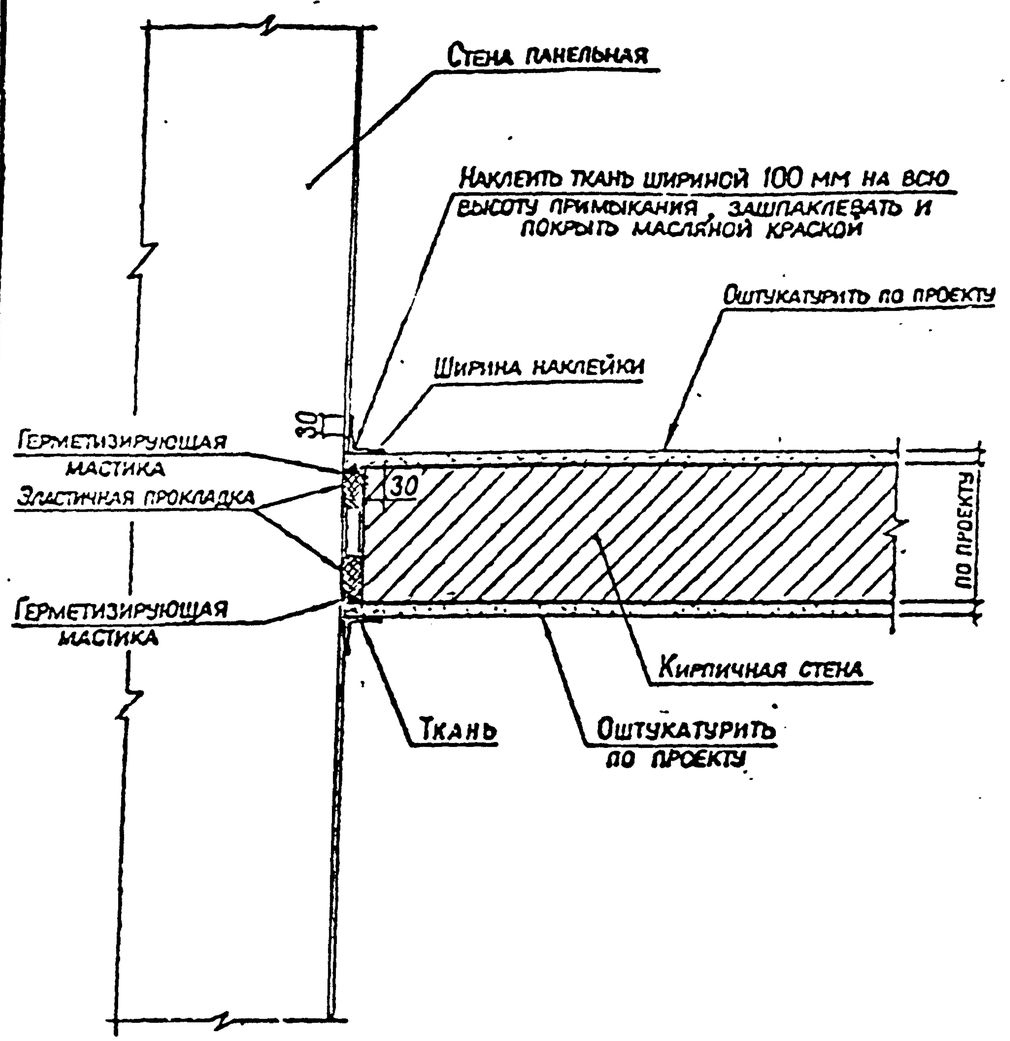

29 План

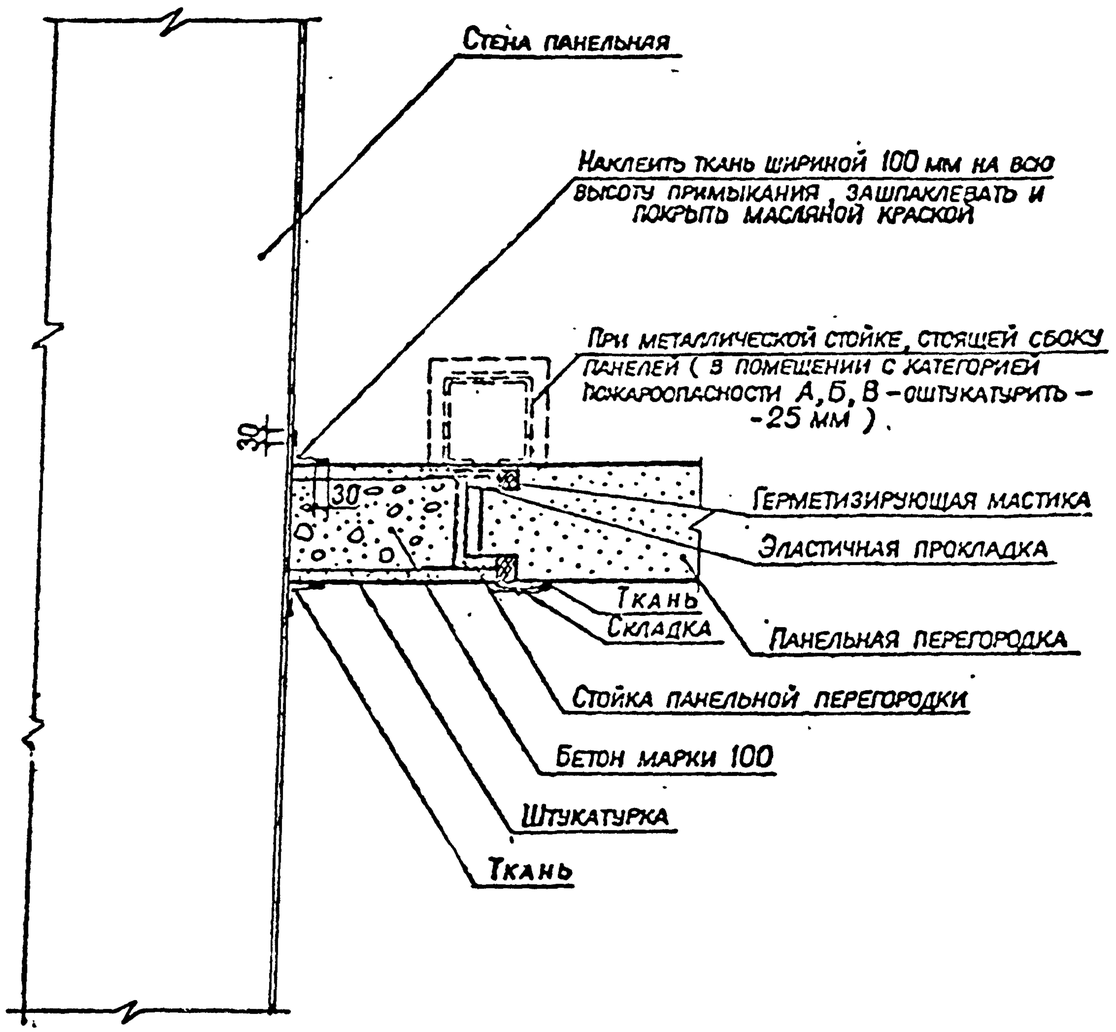

Примечание:

Стена, отделяющая взрывопожароопасное помещение от обычного, должна быть рассчитана на прочность и огнестойкость по соответствующим строительным и пожарным нормам

Изм	Лист	№ документа	Подпись	Дата	4.402-9-В.1		
Рук группы		Чиков			Герметизация примыканий кирпичных и панельных стен к панельным стенам. Детали 28,29.	Литера	Лист	Листов
Разработал		Лосадиев				Р	14	
Проверил		Рязашев				ЛЕНГИПРОНЕФТЕХИМ г. Ленинград		

Подпись и дата

Инв № подл