ТИПОВАЯ ДОКУМЕНТАЦИЯ НА КОНСТРУКЦИИ, ИЗДЕЛИЯ И УЗЛЫ ЗДАНИЙ И СООРУЖЕНИЙ

СЕРИЯ 3.820.2-43

ЗАТВОРЫ ГЛУБИННЫЕ ПЛОСКИЕ СКОЛЬЗЯЩИЕ

ВЫПУСК 11

РАБОЧИЕ ЧЕРТЕЖИ ЗАТВОРОВ ГС 160-250, ГС 160-300

ТИПОВАЯ ДОКУМЕНТАЦИЯ НА КОНСТРУКЦИИ, ИЗДЕЛИЯ И УЗЛЫ ЗДАНИЙ И СООРУЖЕНИЙ

СЕРИЯ 3.820.2-43

ЗАТВОРЫ ГЛУБИННЫЕ ПЛОСКИЕ СКОЛЬЗЯЩИЕ

ВЫПУСК 11

РАБОЧИЕ ЧЕРТЕЖИ ЗАТВОРОВ ГС 160-250, ГС 160-300

РАЗРАБОТАНА
ИНСТИТУТОМ „СОЮЗГИПРОВОДХОЗ"
В/О „СОЮЗВОДПРОЕКТ"
МИНВОДХОЗА СССР

УТВЕРЖДЕНА И ВВЕДЕНА В ДЕЙСТВИЕ С 01.01.1985г.
МИНВОДХОЗОМ СССР
ПРОТОКОЛ № 558 ОТ 19.03.1984г.

ГЛАВНЫЙ ИНЖЕНЕР ИНСТИТУТА А.Ф. КОНДРАТЬЕВ
ГЛАВНЫЙ ИНЖЕНЕР ПРОЕКТА А.Л. ПЕВЗНЕР

Содержание

Обозначение	Наименование	Стр.
ГС 160. 00. 000	Затвор ГС для отверстий 160 × 160 см	3
ГС 160. 00. 000 СБ	Затвор ГС для отверстий 160 × 160 см. Сборочный чертеж	5
ГС 160. 00. 000 ВС	Затвор ГС для отверстий 160 × 160 см. Ведомость спецификаций	7
ГС 160. 02. 001	Лист забральный	7
ГС 160. 00. 000 ВП	Затвор ГС для отверстий 160 × 160 см Ведомость покупных изделий	8
ГС 160. 01. 000	Марка верхняя	9
ГС 160. 01. 000 СБ	Марка верхняя Сборочный чертеж	10
ГС 160. 01. 001	Пластина	11
ГС 160. 01. 002	Ребро	11
ГС 160. 02. 000	Марка нижняя	12
ГС 160. 02. 000 СБ	Марка нижняя Сборочный чертеж	13
ГС 160. 02. 002	Ребро	14
ГС 160. 02. 003	Балка	14
ГС 160. 03. 000	Затвор	15
ГС 160. 03. 000 СБ	Затвор Сборочный чертеж	16
ГС 160. 03. 001	Накладка	17
ГС 160. 03. 002	Накладка	17
ГС 160. 03. 003	Уплотнение	18
ГС 160. 03. 100	Металлоконструкция	18
ГС 160. 03. 100 СБ	Металлоконструкция Сборочный чертеж	19
ГС 160. 03. 101	Обшивка	20
ГС 160. 03. 102	Отбой	20
ГС 160. 03. 103	Ребро	21
ГС 160. 03. 104	Подвеска	21
ГС 160. 04. 000	Колонка	22
ГС 160. 04. 000 СБ	Колонка Сборочный чертеж	22
ГС 160. 05. 000 ГЧ	Подъемник одновинтовой с электроприводом грузоподъемностью 5тс марки 5ЭВ. Габаритный чертеж	23
ГС 160. 06. 000 ГЧ	Подъемник одновинтовой с ручным приводом грузоподъемностью 5тс марки 5В. Габаритный чертеж	24

Инв. № подл. | Подп. и дата | Взам. инв. № | Инв. № дубл. | Подп. и дата

Инв. № подл.	Подп. и дата	Взам. инв. №	Инв. № дубл.	Подп. и дата

Серия 3.820.2-43 Выпуск 11

Формат	Зона	Поз.	Обозначение	Наименование	Кол. на исполнение ГС 160.00.000 —	01	02	03							Примечание
				Документация											
А3			ГС 160.00.000 СБ	Сборочный чертеж	×	×	×	×							
А4			ГС 160.00.000 ВС	Ведомость спецификаций	×	×	×	×							
А3			ГС 160.00.000 ВП	Ведомость покупных изделий	×	×	×	×							
А3			ГС 160.05.000 ГЧ	Подъемник одновинтовой											
				с электроприводом груз.											
				5тс марки 5ЭВ											
				Габаритный чертеж	×										
				Лит.											
				Шифр	ГС 160-300ЭА	ГС 160-300РА	ГС 160-250ЭА	ГС 160-250РА							

Изм.	Лист	№ докум.	Подп.	Дата
Разраб.	Шаталов			15.6.84
Пров.	Тимошенко			15.06.84
ГИП	Певзнер			18.06.84
Н. контр.	Платунина			27.06.84
Утв.	Советов			27.06.84

ГС 160.00.000

Затвор ГС для отверстий 160 × 160 см

Лит.	Лист	Листов
А	1	4

Союзгипроводхоз имени Е.Е. Алексеевского г. Москва

Копировал Формат А4

Инв. № подл.	Подп. и дата	Взам. инв. №	Инв. № дубл.	Подп. и дата

Серия 3.820.2-43 Выпуск 11

Формат	Зона	Поз.	Обозначение	Наименование	Кол. на исполнение ГС 160.00.000 —	01	02	03							Примечание
А3			ГС 160.05.000-01 ГЧ	Подъемник одновинтовой											
				с электроприводом груз.											
				5тс марки 5ЭВ											
				Габаритный чертеж			×								
А3			ГС 160.06.000 ГЧ	Подъемник одновинтовой											
				с ручным приводом груз.											
				5тс марки 5В											
				Габаритный чертеж		×									
			-01 ГЧ	Подъемник одновинтовой											
				с ручным приводом груз.											
				5тс марки 5В											
				Габаритный чертеж				×							
				Лит.											
				Шифр	ГС 160-300ЭА	ГС 160-300РА	ГС 160-250ЭА	ГС 160-250РА							

Изм.	Лист	№ докум.	Подп.	Дата

ГС 160.00.000

Лист 2

Копировал Формат А4

Инв. № подл	Подп. и дата	Взам. инв. №	Инв. № дубл.	Подп. и дата

Серия 3.820.2-43 Выпуск 11

Формат	Зона	Поз.	Обозначение	Наименование	Кол. на исполнение ГС 160.00.000 –										Примечание
					–	01	02	03							
				Сборочные единицы											
А4		1	ГС 160.01.000	Марка верхняя	1	1									
			– 01	Марка верхняя			1	1							
А4		2	ГС 160.02.000	Марка нижняя	1	1									
			– 01	Марка нижняя			1	1							
А4		3	ГС 160.03.000	Затвор	1	1	1	1							
А4		4	ГС 160.04.000	Колонка	1	1	1	1							
А4		5	26.058.ПВ.120.000	Подъемник одновинтовой											
				с электроприводом груз.											
				5тс марки 5ЭВ	1		1								Серия 3.820.2-44
				Лит.											
				Шифр	ГС 160-300э А	ГС 160-300р А	ГС 160-250э А	ГС 160-250р А							

Изм	Лист	№ докум.	Подп.	Дата	ГС 160.00.000	Лист 3

Копировал Формат А4

Инв. № подл	Подп. и дата	Взам. инв.	Инв. № дубл	Подп. и дата

Серия 3.820.2-43 Выпуск 11

Формат	Зона	Поз.	Обозначение	Наименование	Кол. на исполнение ГС 160.00.000 –										Примечание
					–	01	02	03							
А4		5	26.058.ПВ.050.000	Подъемник одновинтовой с											
				ручным приводом груз											
				5тс марки 5В		1		1							Серия 3.820.2-44
				Стандартные изделия											
		6		Болт М16×50.46.02											
				ГОСТ 7798-70	4	4	4	4							
		7		Гайка М16 4.02											
				ГОСТ 5915-70	4	4	4	4							
		8		Шайба 16.65Г.02											
				ГОСТ 6402-70	4	4	4	4							
				Лит											
				Шифр	ГС 160-300э А	ГС 160-300р А	ГС 160-250э А	ГС 160-250р А							

Изм	Лист	№ докум.	Подп.	Дата	ГС 160.00.000	Лист 4

Копировал Формат А4

ГС 160.00.000СБ

Серия 3.820.2-43 Выпуск 11

Перв. примен. | Справ. № | Подп. и дата | Инв. № дубл. | Взам. инв. № | Подп. и дата | Инв. № подл.

Рис. 1

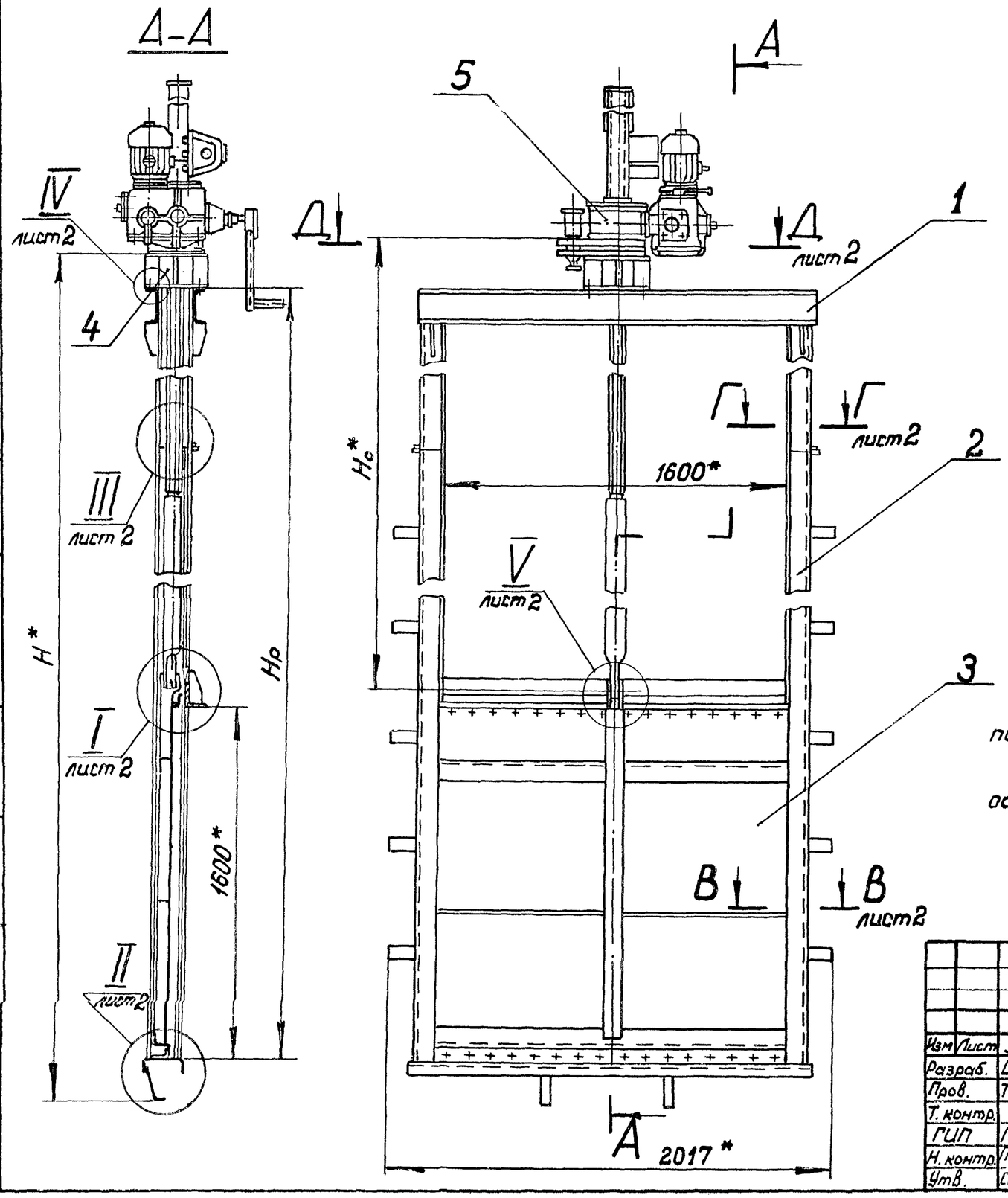

Рис. 2

Остальное - см. рис. 1

1.* Размеры для справок.

2. Сварка по ГОСТ 5264-80 электродом Э42 по ГОСТ 9467-75.

3. H_o - расстояние от подошвы подъемника до оси опущенного затвора.

4. Неуказанные технические требования по ТУ33-163-84.

Таблицу исполнений см. лист 2.

Изм	Лист	№ докум.	Подп.	Дата	ГС160.00.000СБ			
Разраб.		Шаталов		3.07.84	Затвор ГС для отверстий 160×160 см. Сборочный чертеж	Лит.	Масса	Масштаб
Пров.		Тимошенко		13.07.84		А	см. табл. исполн.	—
Т. контр.						Лист 1	Листов 2	
ГИП		Певзнер		05.07.84		Союзгипроводхоз имени Е.Е. Алексеевского г. Москва		
Н. контр.		Платунина		06.07.84				
Утв.		Советов		05.07.84				

Копировал:

Формат А3

Серия 3.820.2-43 Выпуск 11

Справ. № | Перв. примен.

В–В
М 1:2 лист 1

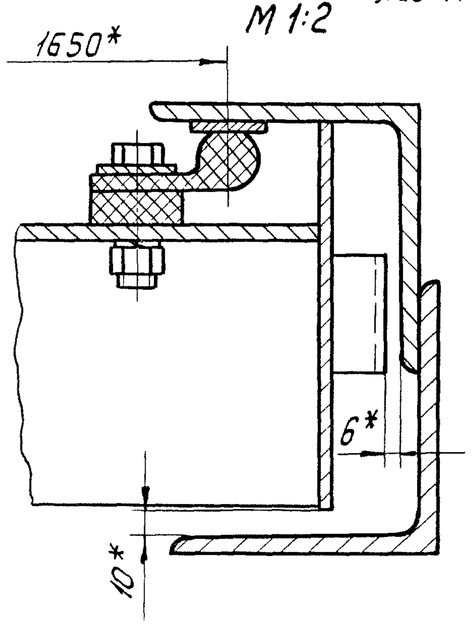

I
М1:2,5 лист 1

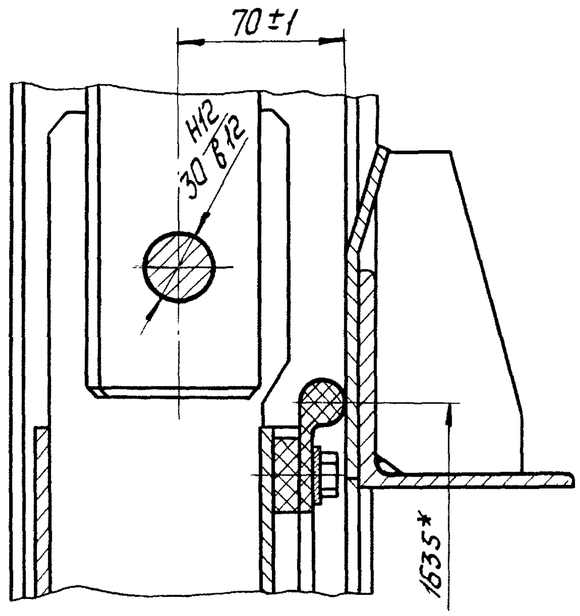

II
М1:2,5 лист 1

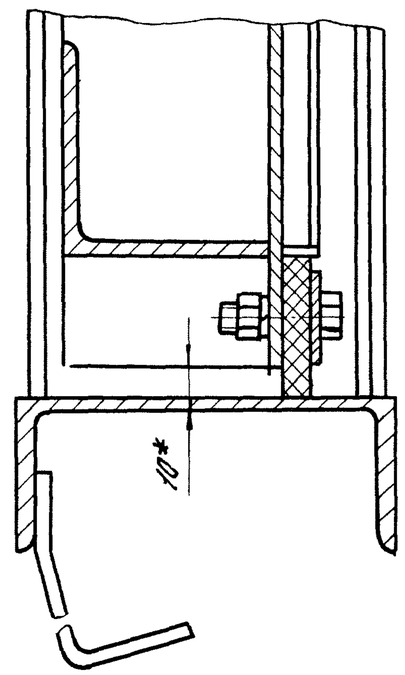

Г–Г
М1:2 лист 1

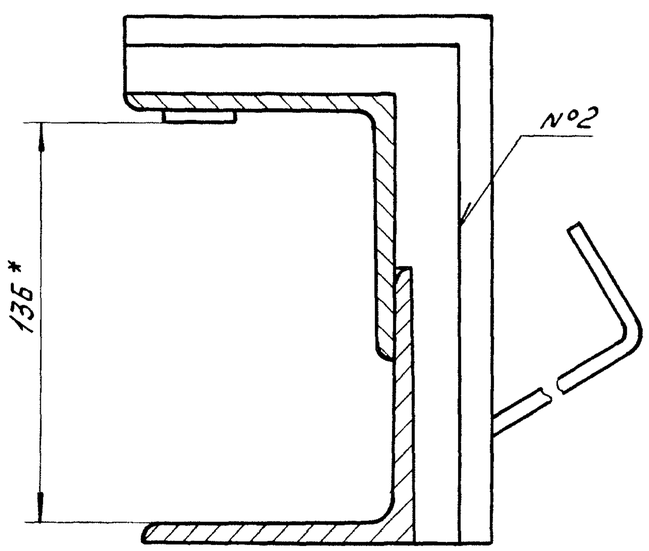

IV
М1:2 лист 1

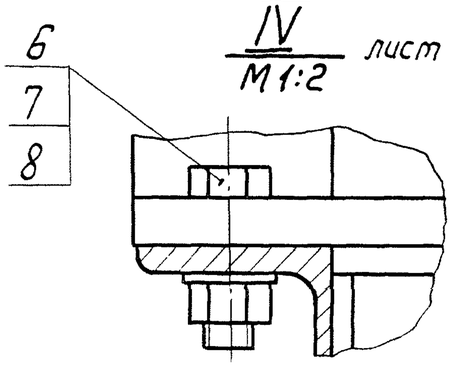

Д–Д
М1:10 лист 1

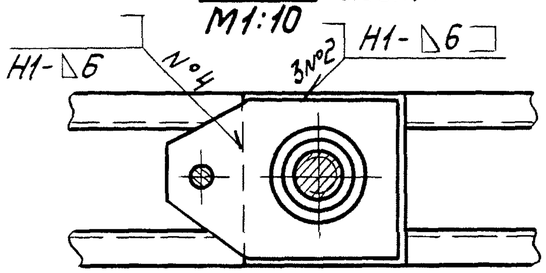

III
М1:4 лист 1

Винт подъемника поз. 5 не показан

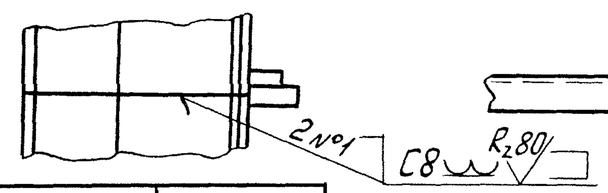

Е–Е
М1:10 лист 1

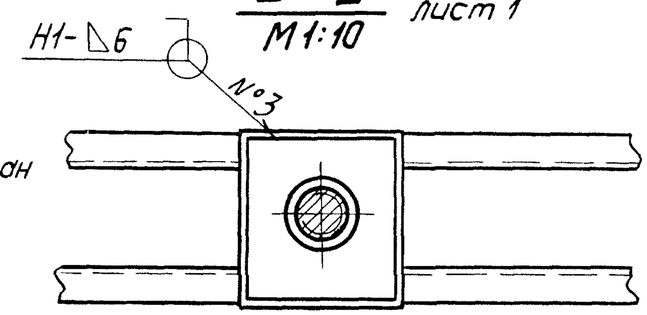

V
М1:2,5 лист 1

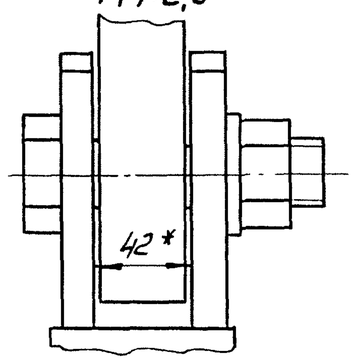

Обозначение	Рис.	Шифр	Напор, см	Размеры, мм			Марка подъемника	Масса, кг
				H^*	H_0^*	H_p		
ГС 160.00.000	1	ГС160-300э	300	4540	2716	4200±10	5ЭВ	709,4
-01	2	ГС160-300р	300	4540	2670	4200±10	5В	659,4
-02	1	ГС160-250э	250	4040	2216	3700±8	5ЭВ	672,2
-03	2	ГС160-250р	250	4040	2170	3700±8	5В	601,2

Подп. и дата | Инв. № дубл. | Взам. инв. № | Подп. и дата | Инв. № подл.

Инв. № подл.	Подп. и дата	Взам. инв. №	Инв. № дубл.	Подп. и дата

Серия 3.820.2-43 Выпуск 11

Номер строки	Обозначение	Наименование	Для исполнения ГС 160.00.000 –										Примечание
			–	01	02	03							
1	ГС 160.00.000	Затвор ГС для отверстий											
2		160 × 160 см	×	×	×	×							
3	ГС 160.01.000	Марка верхняя	×	×	×	×							
4	ГС 160.02.000	Марка нижняя	×	×	×	×							
5	ГС 160.03.000	Затвор	×	×	×	×							
6	ГС 160.03.100	Металлоконструкция	×	×	×	×							
7	ГС 160.04.000	Колонка	×	×	×	×							
8	Ведомость спецификаций												
9	подъемника винтового с электроприводом груз.5тс марки												
10	5ЭВ 26.058.ПВ.120.000 ВС		×		×								
11	Ведомость спецификаций												
12	подъемника винтового с ручным приводом груз.5тс марки 5В												
13	26.058.ПВ.050.000 ВС			×		×							

Изм.	Лист	№ докум.	Подп.	Дата
Разраб.		Шаталов		15.06.84
Пров.		Тимошенко		15.06.84
ГИП		Певзнер		15.06.84
Н. контр.		Платунина		27.06.84
Утв.		Советов		27.06.84

ГС 160.00.000 ВС

Затвор ГС для отверстий 160 × 160 см

Ведомость спецификаций

Лит.	Лист	Листов
А		1

Союзгипроводхоз имени Е.Е.Алексеевского г. Москва

Копировал Формат А4

Серия 3.820.2-43 Выпуск 11

Инв. № подл.	Подп. и дата	Взам. инв. №	Инв. № дубл.	Подп. и дата

Справ. №	Перв. примен.

ГС 160.02.001

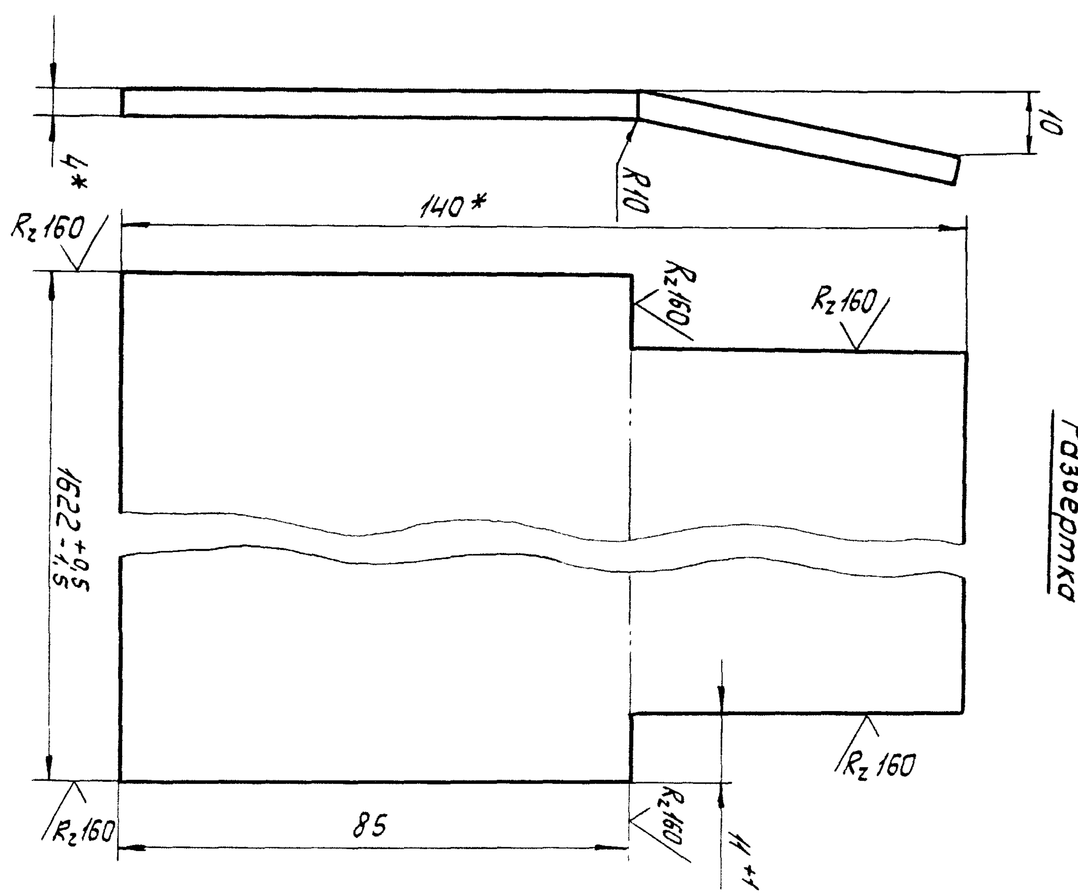

1. * Размеры для справок.
2. Неуказанные предельные отклонения размеров по $\pm \frac{IT14}{2}$.

Изм.	Лист	№ докум.	Подп.	Дата
Разраб.		Шаталов		15.06.84
Пров.		Тимошенко		15.06.84
Т. контр.				
Н. контр.		Платунина		27.06.84
Утв.		Советов		27.06.84

ГС 160.02.001

Лист забральный

Полоса $\frac{Б\text{-}2\ 4\times40\ ГОСТ\ 103\text{-}76}{08Х17Т\text{-}Б\ ГОСТ\ 5949\text{-}75}$

Лит.	Масса	Масштаб
А	7,1	1:1

Лист	Листов 1

Союзгипроводхоз имени Е.Е.Алексеевского г. Москва

Копировал Формат А4

Номер строки	Наименование	Код ОКП	Обозначение документа на поставку	Поставщик	Кол. на исполнение ГС160.00.000- —	01	02	03							Примечание
1															
2	Крепежные изделия														
3															
4	Болт М12 х 40.46.02		ГОСТ 7796-70		64	64	64	64							
5	М16 х 50.46.02		ГОСТ 7798-70		4	4	4	4							
6	Гайка М12.4.02		ГОСТ 5915-70		64	64	64	64							
7	М16.4.02				4	4	4	4							
8	Шайба 12.65Г.02		ГОСТ 6402-70		64	64	64	64							
9	16.65Г.02				4	4	4	4							
10															
11															
12			Ведомость покупных изделий												
13			подъемника винтового с электро-												
14			приводом груз.5тс марки 5ЭВ												
15			26.058.ПВ.120.000 ВП		×		×								
16															
17			Ведомость покупных изделий												
18			подъемника винтового с ручным												
19			приводом груз.5тс марки 5В												
20			26.058.ПВ.050.000 ВП			×		×							
21															
22															
23															
24															
25															
26															
27															

Выпуск 11

Серия 3.820.2-43

Подп. и дата | Инв. № дубл. | Взам. инв. № | Подп. и дата | Инв. № подл.

Изм.	Лист	№ докум.	Подп.	Дата
Разраб.		Шаталов		15.06.84
Пров.		Тимошенко		15.06.84
ГИП		Певзнер		15.06.84
Н. контр.		Плотунина		15.06.84
Утв.		Советов		27.06.84

ГС 160.00.000 ВП

Затвор ГС для отверстий 160 х 160 см

Ведомость покупных изделий

Лит.	Лист	Листов
А		1

Союзгипроводхоз имени Е.Е.Алексеевского г. Москва

Копировал

Формат А3

Серия 3.820.2-43 Выпуск 11

Формат	Зона	Поз.	Обозначение	Наименование	Кол.	Примечание
				Документация		
А3			ГС 160.01.000 СБ	Сборочный чертеж		
				Детали		
А4		1	ГС 160.01.001	Пластина	2	
А4		2	ГС 160.01.002	Ребро	4	
Б4		3	ГС 160.01.003	Ригель		
				Швеллер 16П ГОСТ 8240-72 / ВСт3пс6 ГОСТ 535-79		
				ℓ=(1802±2) мм	2	51,2 кг
Б4		4	ГС 160.01.004	Стойка		
				Уголок Б-90×90×6 ГОСТ 8509-72 / ВСт3пс6 ГОСТ 535-79		
				ℓ=(895±1) мм	4	29,8 кг
				Переменные данные для исполнений:		
				ГС 160.01.000		
				Отсутствуют		

Подп. и дата | Инв. № дубл. | Взам. инв. № | Подп. и дата | Инв. № подл.

Изм.	Лист	№ докум.	Подп.	Дата	ГС 160.01.000		
Разраб.		Шаталов		15.06.84	Марка верхняя	Лит. А	Лист 1 / Листов 2
Пров.		Тимошенко		15.06.84		Союзгипроводхоз имени Е.Е. Алексеевского г. Москва	
ГИП		Певзнер		15.06.84			
Н. контр.		Платунина		27.06.84			
Утв.		Советов		27.06.84			

Копировал Формат А4

Серия 3.820.2-43 Выпуск 11

Формат	Зона	Поз.	Обозначение	Наименование	Кол.	Примечание
				ГС 160.01.000-01		
				Детали		
Б4		5	ГС 160.01.005	Накладка		
				Полоса Б-24×25 ГОСТ 103-76 / 08Х17Т-Б ГОСТ 5949-75		
				ℓ=(500±1) мм	2	0,8 кг

Подп. и дата | Инв. № дубл. | Взам. инв. № | Подп. и дата | Инв. № подл.

Изм.	Лист	№ докум.	Подп.	Дата	ГС 160.01.000	Лист 2

Формат А4

Рис. 1

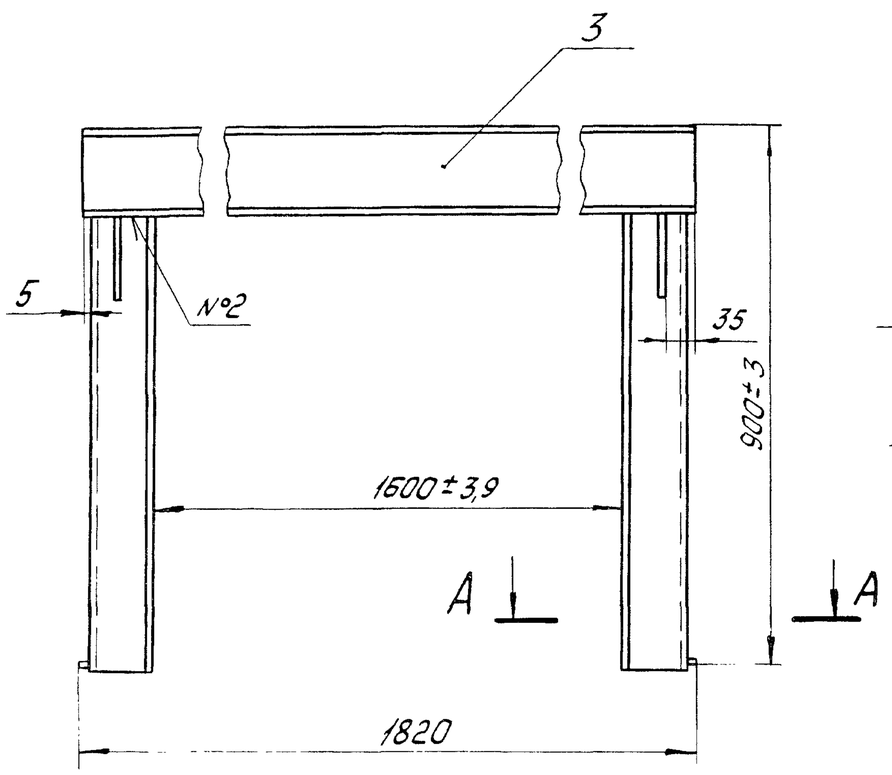

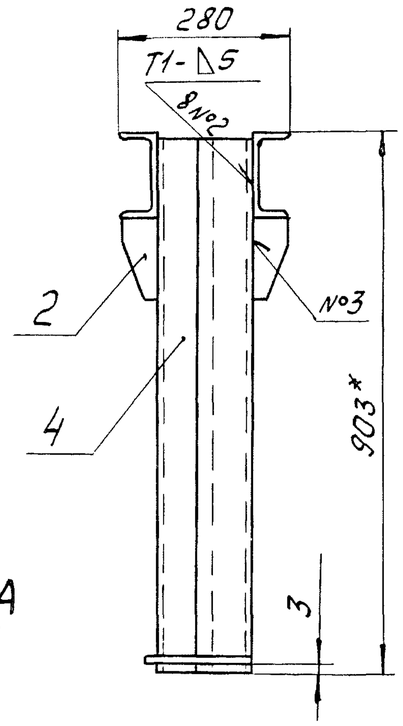

Рис.2

Остальное - см. рис. 1

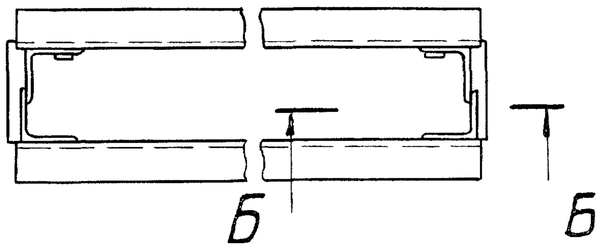

Б - Б

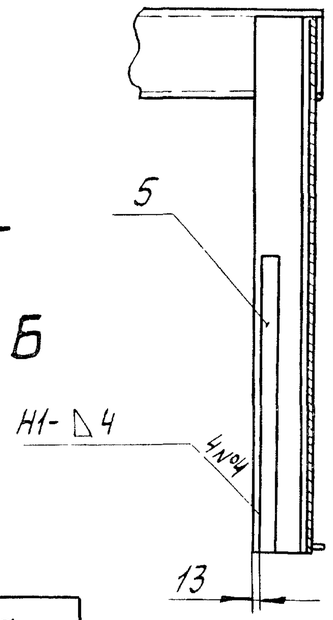

Обозначение	Рис.	Масса, кг
ГС 160.01.000	1	82,4
-01	2	83,2

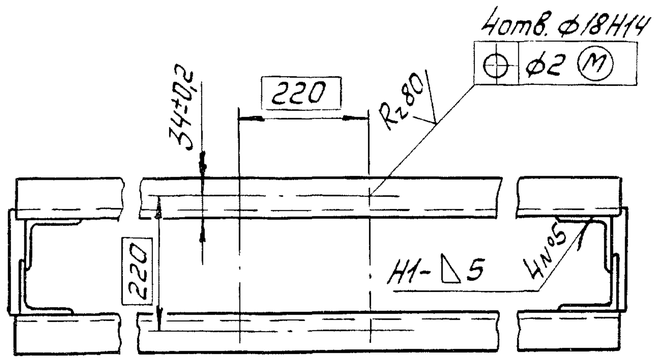

А - А
М 1:2,5

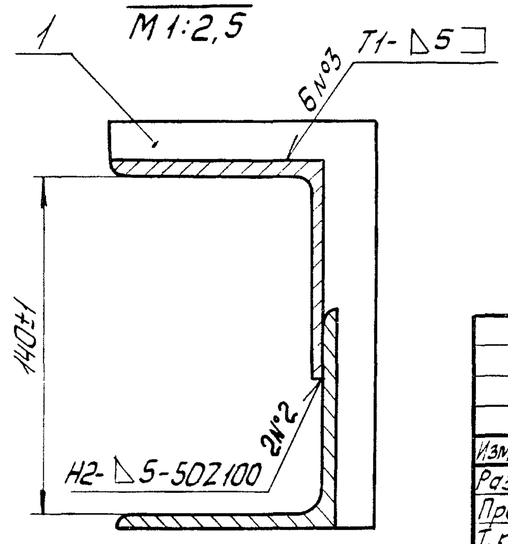

1.* Размеры для справок.
2. Сварка по ГОСТ 5264-80 электродом Э42 ГОСТ 9467-75.
3. Сварку шва №4 выполнить электродом Э10Х17Т ГОСТ 10052-75.
4. Неуказанные предельные отклонения размеров по $\pm\frac{IT16}{2}$.
5. Шероховатость поверхности деталей, выполненных без чертежа, после обрезки Rz160.

Изм.	Лист	№ докум.	Подп.	Дата
Разраб.		Шаталов		15.06.84
Пров.		Тимошенко		15.06.84
Т. контр.				
ГИП		Певзнер		15.06.84
Н. контр.		Платунина		27.06.84
Утв.		Советов		27.06.84

ГС 160.01.000 СБ

Марка верхняя
Сборочный чертеж

Лит.	Масса	Масштаб
А	см. табл.	1:10
Лист	Листов 1	

Союзгипроводхоз имени Е.Е.Алексеевского г. Москва

Копировал:

Формат А3

Серия 3.820.2-43 Выпуск 11

Перв. примен. | Справ. № | Взам. инв. № | Подп. и дата | Инв. № дубл. | Подп. и дата | Инв. № подл.

ГС 160.01.001

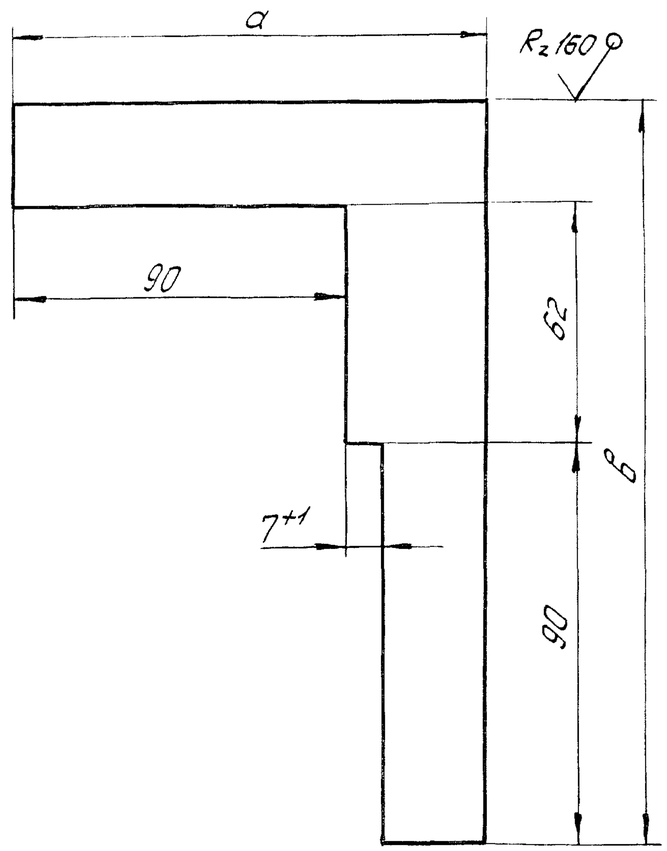

Размеры в мм

Обозначение	а	в	Масса, кг
ГС 160.01.001	110	165	0,3
-01	120	175	0,5

Неуказанные предельные отклонения размеров по $\pm\frac{IT14}{2}$.

Изм.	Лист	№докум.	Подп.	Дата	ГС 160.01.001			
Разраб.		Шаталов		15.06.84	Пластина	Лит. А	Масса см. табл.	Масштаб —
Пров.		Тимошенко		15.06.84		Лист	Листов 1	
Т.контр.					Б-ПН8 ГОСТ 19903-74 / ВСт3пс6 ГОСТ 14637-79	Союзгипроводхоз имени Е.Е.Алексеевского г. Москва		
Н.контр.		Платунина		15.06.84				
Утв.		Певзнер		15.06.84				

Серия 3.820.2-43 Выпуск 11 Перв. примен. Справ. №

Подп. и дата | Инв. № дубл. | Взам. инв. № | Подп. и дата | Инв. № подл.

Копировал Формат А4

ГС 160.01.002

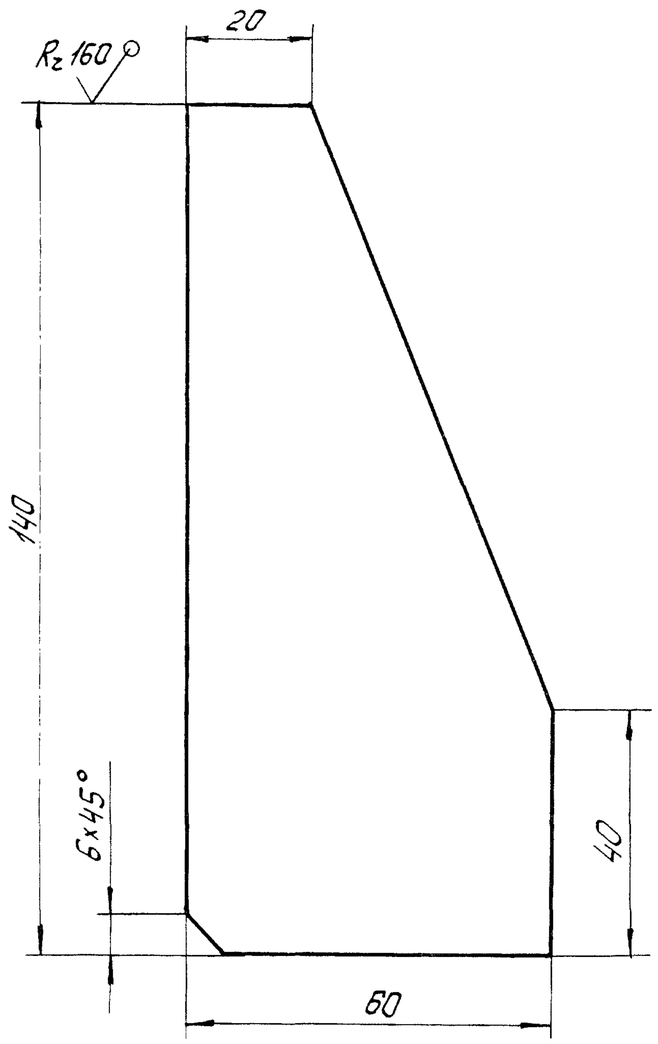

Предельные отклонения размеров по $\pm\frac{IT14}{2}$.

Изм.	Лист	№докум	Подп.	Дата	ГС 160.01.002			
Разраб.		Шаталов		15.06.84	Ребро	Лит. А	Масса 0,2	Масштаб 1:1
Пров.		Тимошенко		15.06.84		Лист	Листов 1	
Т.контр.					Б-ПН5 ГОСТ 19903-74 / ВСт3пс6 ГОСТ 14637-79	Союзгипроводхоз имени Е.Е.Алексеевского г. Москва		
Н.контр.		Платунина		15.06.84				
Утв.		Певзнер		15.06.84				

Серия 3.820.2-43 Выпуск 11 Перв. примен. Справ. №

Подп. и дата | Инв. № дубл. | Взам. инв. № | Подп. и дата | Инв. № подл.

Копировал Формат А4

Формат	Зона	Поз.	Обозначение	Наименование	Кол.	Примечание
				Документация		
А3			ГС 160.02.000 СБ	Сборочный чертеж		
				Детали		
А4		1	ГС 160.01.001-01	Пластина	2	
А4		2	ГС 160.02.001	Лист забральный	1	
А4		3	ГС 160.02.002	Ребро	2	
А4		4	ГС 160.02.003	Балка	1	
Б4		5	ГС 160.02.004	Порог		
				Швеллер 16П ГОСТ 8240-72 / ВСт3пс6 ГОСТ 535-79		
				ℓ = (1802 ± 2) мм	1	25,7 кг
Б4		6	ГС 160.02.005	Анкер		
				Полоса Б-2 5×50 ГОСТ 103-76 / ВСт3пс6 ГОСТ 535-79		
				ℓ = (200 ± 0,6) мм	2	0,8 кг
				Переменные данные для исполнений:		
				ГС 160.01.000		
				Детали		
Б4		7	ГС 160.02.006	Анкер		
				Полоса Б-2 5×50 ГОСТ 103-76 / ВСт3пс6 ГОСТ 535-79		
				ℓ = (160 ± 0,5) мм	12	3,8 кг

Выпуск 11

Серия 3.820.2-43

Подп. и дата | Инв. № дубл. | Взам. инв. № | Подп. и дата | Инв. № подл.

Изм.	Лист	№ докум.	Подп.	Дата
Разраб.		Шаталов		15.06.84
Пров.		Тимошенко		15.06.84
ГИП		Певзнер		15.06.84
Н.контр.		Платунина		
Утв.		Советов		27.06.84

ГС 160.02.000

Марка нижняя

Лит.	Лист	Листов
А	1	2

Союзгипроводхоз имени Е.Е.Алексеевского г. Москва

Копировал Формат А4

Формат	Зона	Поз.	Обозначение	Наименование	Кол.	Примечание
Б4		8	ГС 160.02.007	Стойка		
				Уголок Б-90×90×6 ГОСТ 8509-72 / ВСт3пс6 ГОСТ 535-79		
				ℓ = (3296 ± 3) мм	4	109,8 кг
Б4		9	ГС 160.02.008	Накладка		
				Полоса Б-2 4×25 ГОСТ 103-76 / 08Х17Т-Б ГОСТ 5949-75		
				ℓ = (3296 ± 3) мм	2	5,1 кг
				ГС 160.01.000-01		
				Детали		
Б4		7	ГС 160.02.006	Анкер		
				Полоса Б-2 5×50 ГОСТ 103-76 / ВСт3пс6 ГОСТ 535-79		
				ℓ = (160 ± 0,5) мм	10	3,1 кг
Б4		8	ГС 160.02.009	Стойка		
				Уголок Б-90×90×6 ГОСТ 8509-72 / ВСт3пс6 ГОСТ 535-79		
				ℓ = (2796 ± 2,7) мм	4	93,2 кг
Б4		9	ГС 160.02.010	Накладка		
				Полоса Б-2 4×25 ГОСТ 103-76 / 08Х17Т-Б ГОСТ 5949-75		
				ℓ = (2796 ± 2,7) мм	2	4,4 кг

Выпуск 11

Серия 3.820.2-43

Подп. и дата | Инв. № дубл. | Взам. инв. № | Подп. и дата | Инв. № подл.

Изм.	Лист	№ докум.	Подп.	Дата

ГС 160.02.000

Лист 2

Копировал Формат А4

ГС 160.02.000 СБ

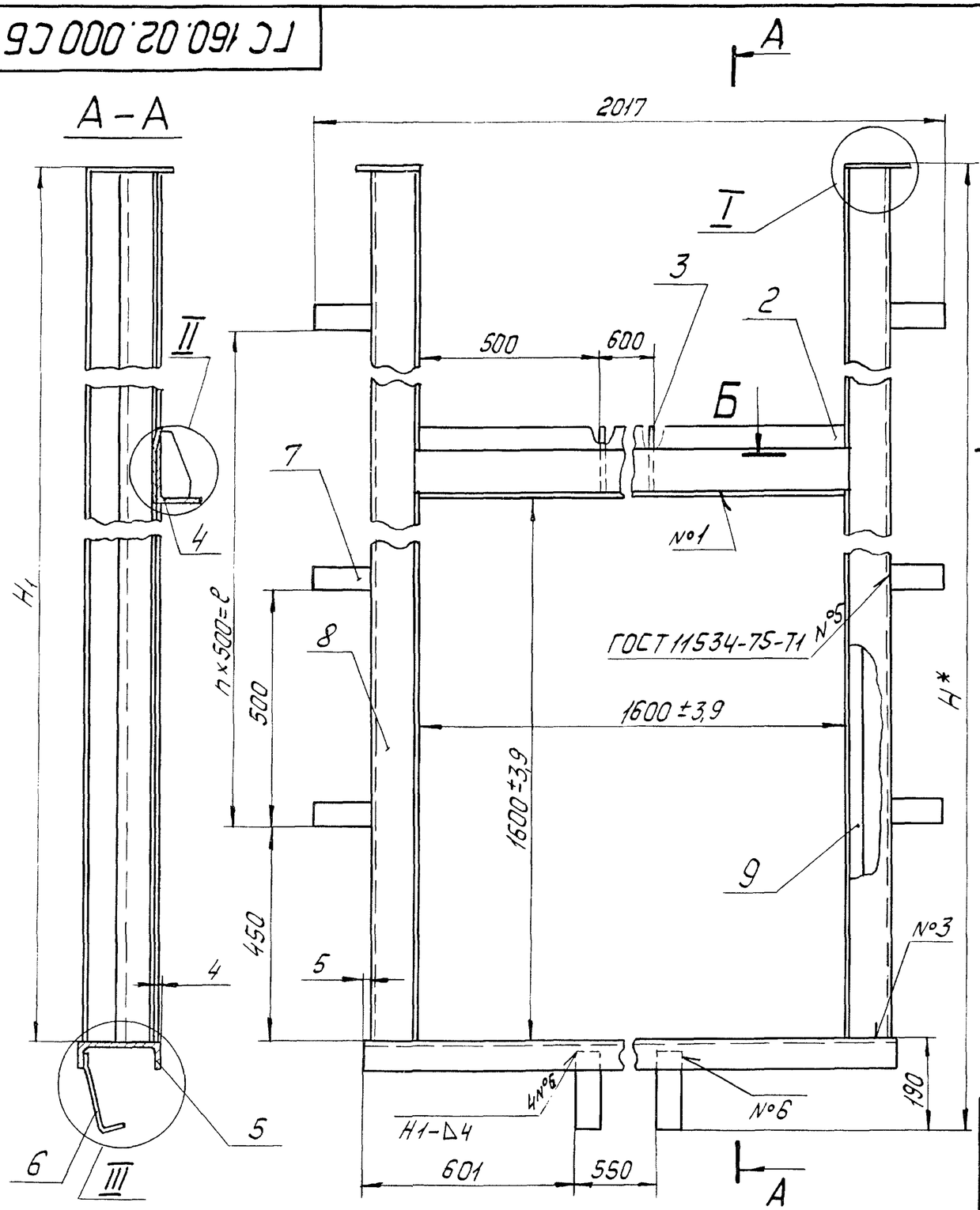

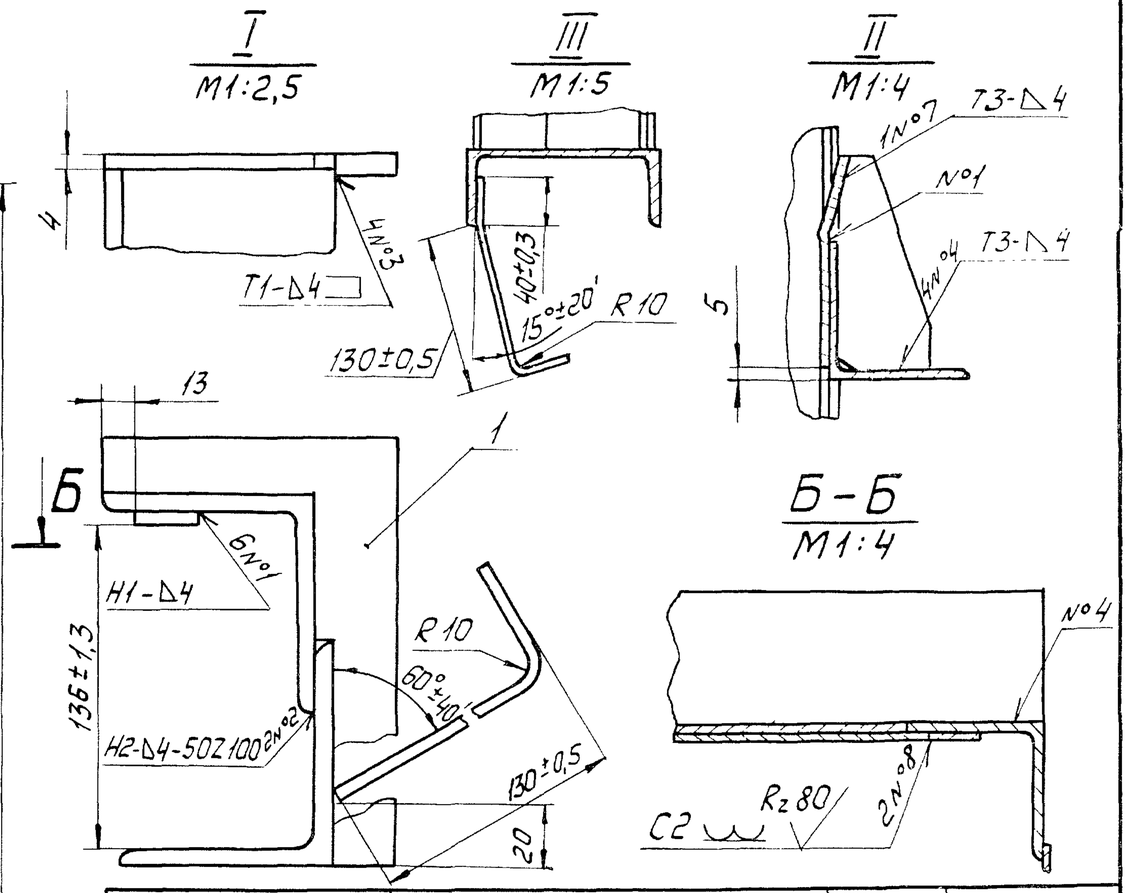

Обозначение	Размеры в мм			n	Масса, кг
	H*	H_1	ℓ		
ГС 160.02.000	3490	3300±7	2500	5	167,9
-01	2990	2800±5	2000	4	149,9

1. * Размеры для справок.
2. Сварка по ГОСТ 5264-80 электродом Э42 ГОСТ 9467-75.
3. Сварку швов №1, №7, №8 выполнить электродом Э10Х17Т ГОСТ 10052-75.
4. Шероховатость поверхности деталей, выполненных без чертежа, после обрезки $R_z 160$.
5. Неуказанные предельные отклонения размеров по $\pm \frac{IT16}{2}$.

Изм.	Лист	№ докум.	Подп.	Дата
Разраб.		Шаталов		15.06.84
Пров.		Тимошенко		15.06.84
Т. контр.				
ГИП		Левзнер		15.06.84
Н. контр.		Платунина		15.06.84
Утв.		Советов		27.06.84

ГС 160.02.000 СБ

Марка нижняя

Сборочный чертеж

Лит.	Масса	Масштаб
А	см. табл.	—

Лист | Листов 1

Союзгипроводхоз имени Е.Е. Алексеевского г. Москва

Перв. примен. | Справ. № | Подп. и дата | Инв. № дубл. | Взам. инв. № | Подп. и дата | Инв. № подл.

Копировал

Формат А3

ГС 160.02.002

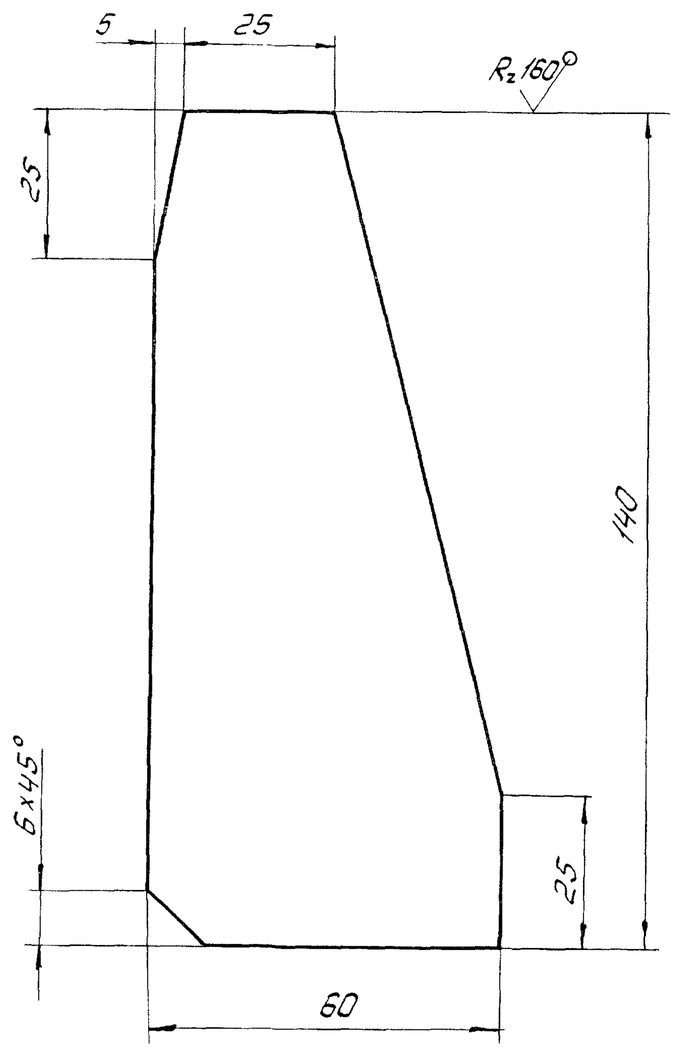

Предельные отклонения размеров по $\pm\frac{IT14}{2}$.

					ГС 160.02.002			
Изм.	Лист	№докум.	Подп.	Дата	Ребро	Лит.	Масса	Масштаб
Разраб.		Шаталов		15.06.84		А	0,3	1:1
Пров.		Тимошенко		15.06.84		Лист	Листов 1	
Т. контр.								
Н. контр.		Платунина		15.06.84	Б-ПН5 ГОСТ 19903-74 / ВСт3пс6 ГОСТ 14637-79	Союзгипроводхоз имени Е.Е. Алексеевского г. Москва		
Утв.		Певзнер		15.06.84				

Перв. примен. | Справ. № | Подп. и дата | Инв. № дубл. | Взам. инв. № | Подп. и дата | Инв. № подл.

Копировал | Формат А4

ГС 160.02.003

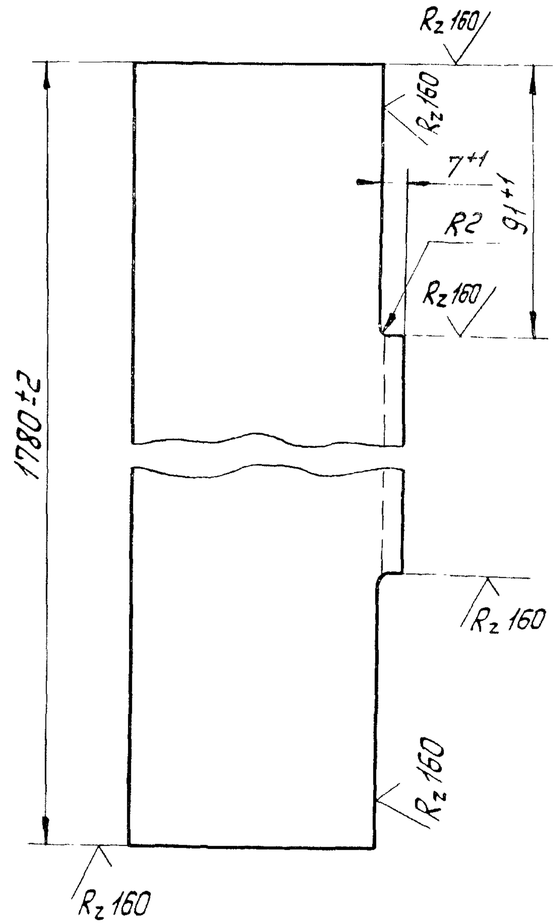

					ГС 160.02.003			
Изм.	Лист	№докум.	Подп.	Дата	Балка	Лит.	Масса	Масштаб
Разраб.		Шаталов		15.06.84		А	14	1:2
Пров.		Тимошенко		15.06.84		Лист	Листов 1	
Т. контр.								
Н. контр.		Платунина		15.06.84	Б-90×90×6 ГОСТ 8509-72 / ВСт3пс6 ГОСТ 535-79	Союзгипроводхоз имени Е.Е. Алексеевского г. Москва		
Утв.		Певзнер		15.06.84	Уголок			

Перв. примен. | Справ. № | Выпуск 11 | Серия 3.820.2-43 | Подп. и дата | Инв. № дубл. | Взам. инв. № | Подп. и дата | Инв. № подл.

Копировал: | Формат А4

Формат	Зона	Поз.	Обозначение	Наименование	Кол.	Примечание
				Документация		
А3			ГС 160.03.000 СБ	Сборочный чертеж		
				Сборочные единицы		
А4		1	ГС 160.03.100	Металлоконструкция		
				Детали		
А4		2	ГС 160.03.001	Накладка	1	
		3	-01	Накладка	1	
А4		4	ГС 160.03.002	Накладка	2	
А4		5	ГС 160.03.003	Уплотнение	1	
		6	-01	Уплотнение	1	
		7	-02	Уплотнение	1	
Б4		8	ГС 160.03.004	Уплотнение		
				Пластина Т, лист ТМКЩ-С		
				10×30×1620 ГОСТ 7338-77	2	1,6кг
Б4		9	ГС 160.03.005	Уплотнение		
				Пластина Т, лист ТМКЩ-С		
				10×30×1560 ГОСТ 7338-77	1	0,8кг
Б4		10	ГС 160.03.006	Уплотнение		
				Пластина Т, лист ТМКЩ-С		
				10×60×1560 ГОСТ 7338-77	1	1,7кг

Выпуск 11

Серия 3.820.2-43

Подп. и дата | Инв. № дубл. | Взам. инв. № | Подп. и дата | Инв. № подл.

Изм.	Лист	№ докум.	Подп.	Дата
Разраб.		Шаталов		15.06.84
Пров.		Тимошенко		15.06.84
ГИП		Певзнер		15.06.84
Н. контр.		Платунина		27.06.84
Утв.		Советов		27.06.84

ГС 160.03.000

Затвор

Лит.	Лист	Листов
А	1	2

Союзгипроводхоз имени Е.Е. Алексеевского г. Москва

Копировал Формат А4

Формат	Зона	Поз.	Обозначение	Наименование	Кол.	Примечание
				Стандартные изделия		
		11		Болт М12×40.46.02		
				ГОСТ 7796-70	64	
		12		Гайка М12.4.02		
				ГОСТ 5915-70	64	
		13		Шайба 12.65Г.02		
				ГОСТ 6402-70	64	

Выпуск 11

Серия 3.820.2-43

Подп. и дата | Инв. № дубл. | Взам. инв. № | Подп. и дата | Инв. № подл.

Изм.	Лист	№ докум.	Подп.	Дата

ГС 160.03.000

Лист 2

Копировал Формат А4

ГС160.03.000 СБ

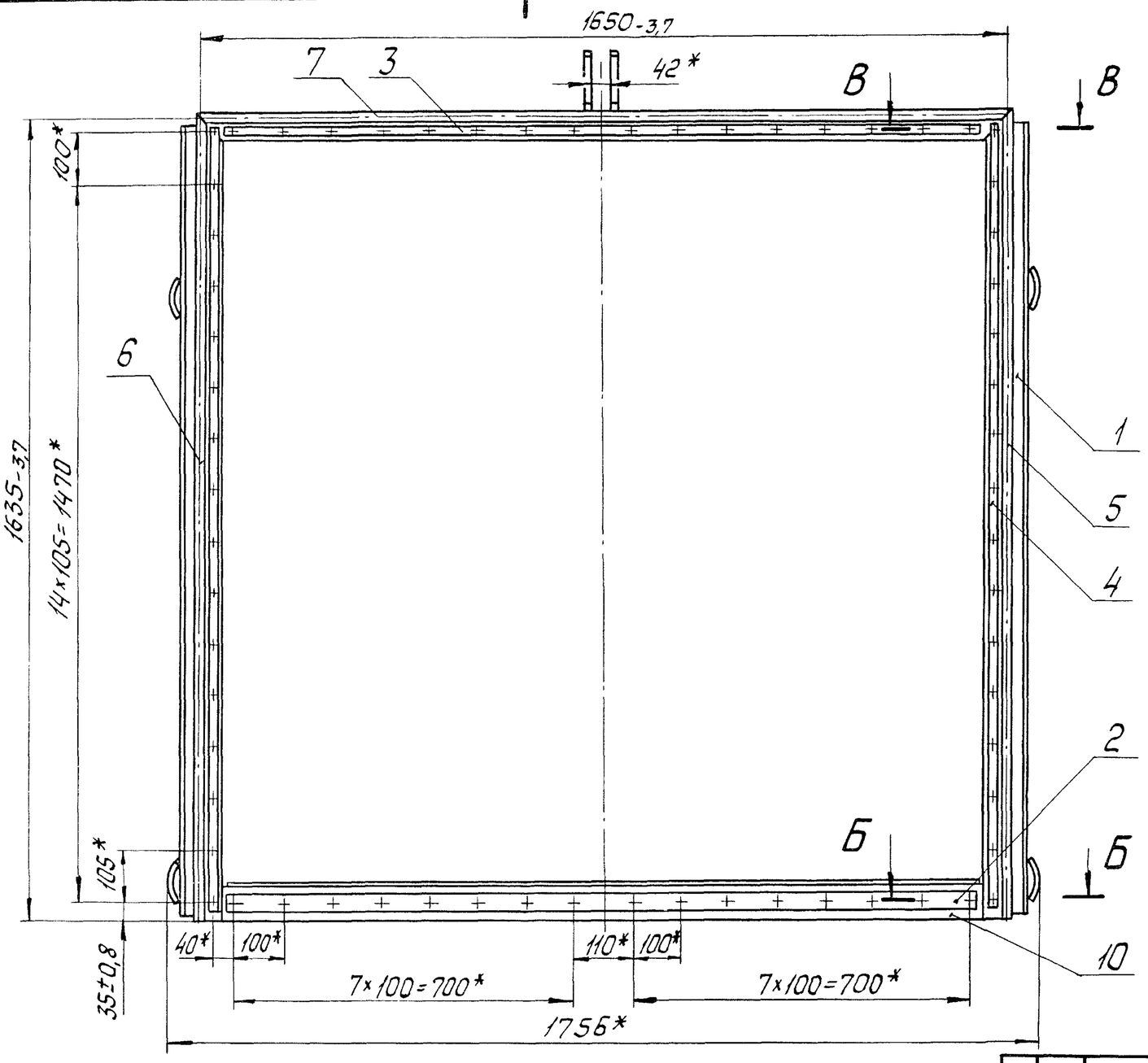

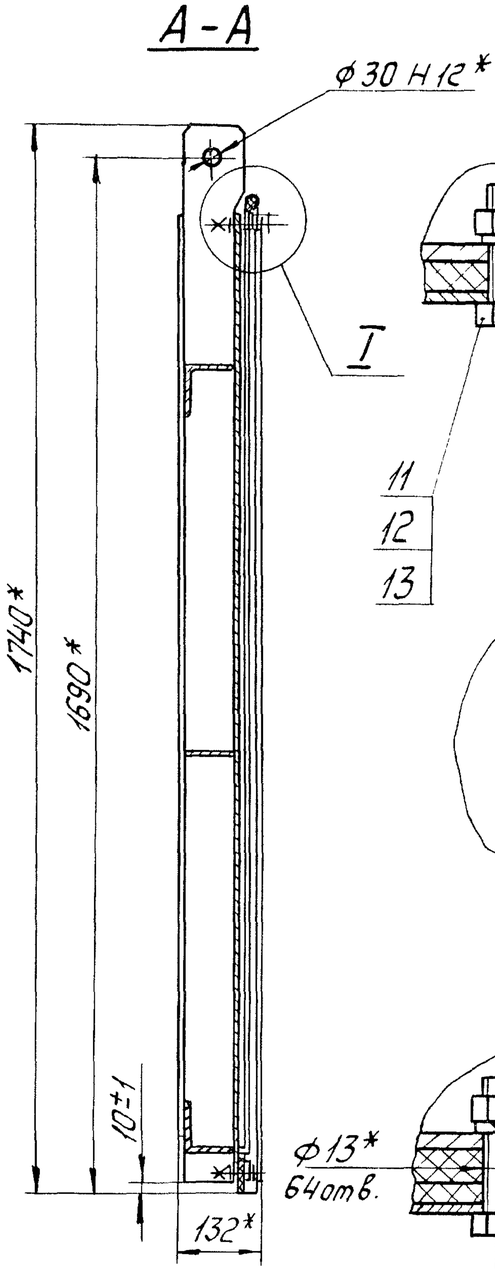

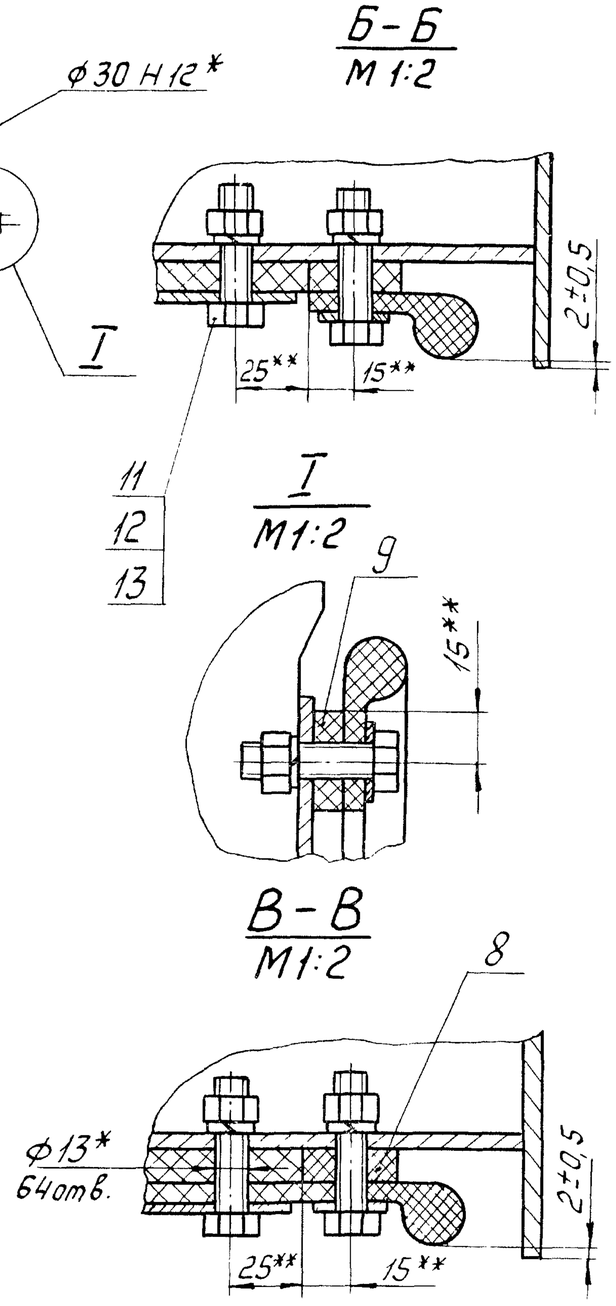

1.* Размеры для справок.

2.** Размеры выдержать, выполнив отверстия ф 13 в резиновых уплотнениях поз. 5,6,7,8,9,10 по накладкам поз. 2,3,4.

3. Стыки уплотнений поз. 5,6,7 вулканизировать.

Изм.	Лист	№ докум.	Подп.	Дата
Разраб.		Шаталов		15.06.84
Пров.		Тимошенко		15.06.84
Т. контр.				
ГИП		Певзнер		15.06.84
Н. контр.		Платунина		27.06.84
Утв.		Советов		27.06.84

ГС 160.03.000 СБ

Затвор

Сборочный чертеж

Лит.	Масса	Масштаб
А	193	1:10

Лист | Листов 1

Союзгипроводхоз имени Е. Е. Алексеевского г. Москва

Серия 3.820.2-43 Выпуск 11

Перв. примен. | Справ. № | Подп. и дата | Инв. № дубл. | Взам. инв. № | Подп. и дата | Инв. № подл.

Копировал

Формат А3

ГС 160.03.001

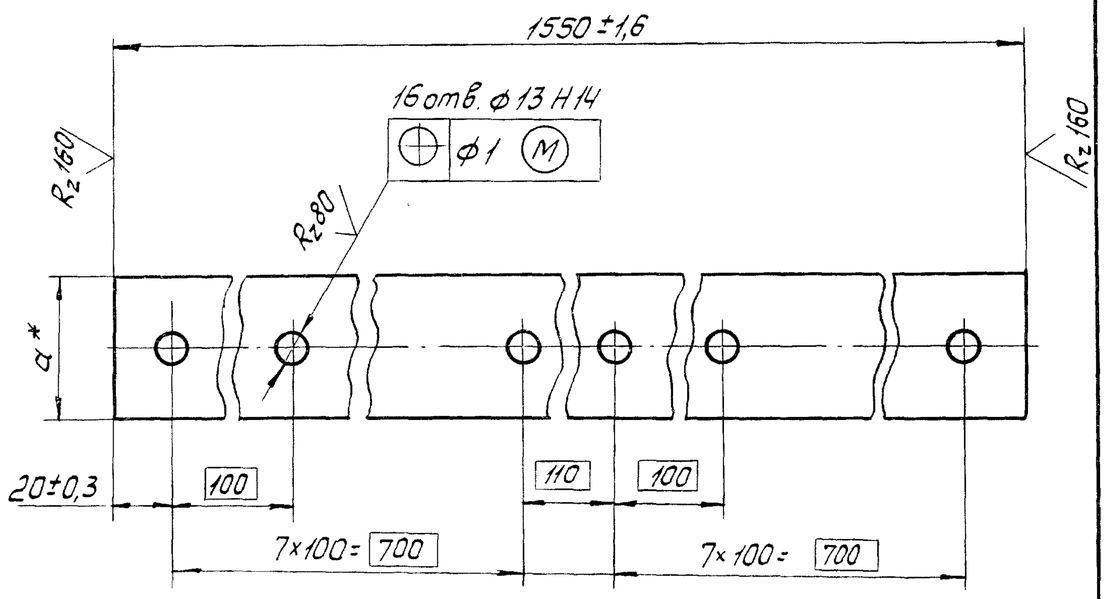

Обозначение	a*, мм	Материал	Масса, кг
ГС 160.03.001	40	Полоса Б-24×40 ГОСТ 103-76 / ВСт3пс6 ГОСТ 535-79	1,9
-01	25	Лента 3×25 Б Ст3пс ГОСТ 6009-74	0,9

* Размер для справок.

Изм.	Лист	№ докум.	Подп.	Дата	ГС 160.03.001			
Разраб.		Шаталов		15.06.84	Накладка	Лит. А	Масса см. табл.	Масштаб —
Пров.		Тимошенко		15.06.84		Лист	Листов 1	
Т. контр.								
Н. контр.		Платунина		15.06.84	см. табл.	Союзгипроводхоз имени Е.Е. Алексеевского г. Москва		
Утв.		Певзнер		15.06.84				

Перв. примен. | Справ. № | Подп. и дата | Инв. № дубл. | Взам. инв. № | Подп. и дата | Инв. № подл.

Копировал | Формат А4

ГС 160.03.002

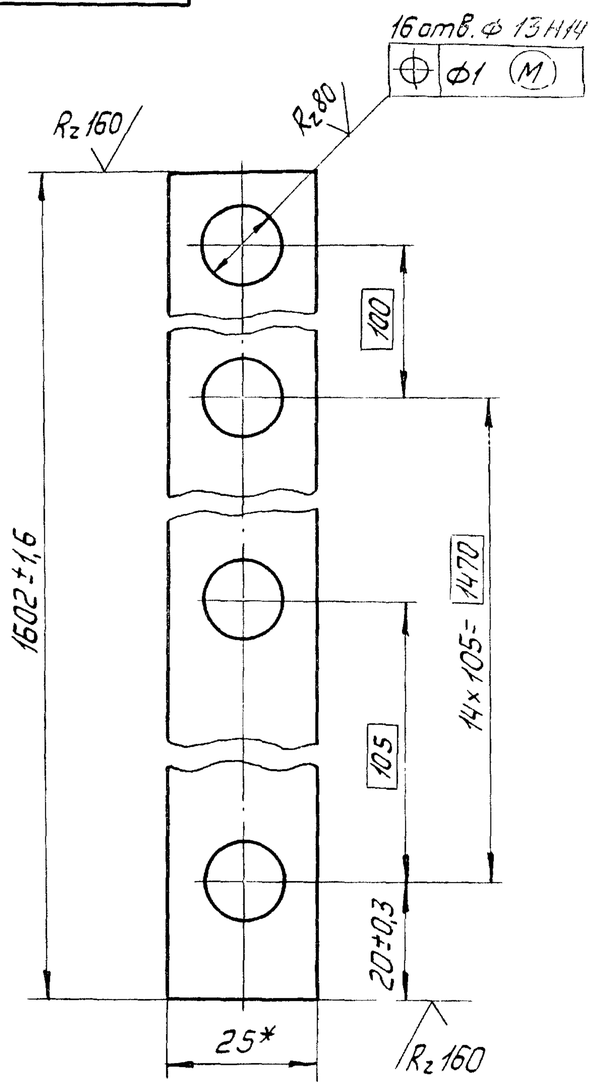

* Размер для справок.

Изм.	Лист	№ докум.	Подп.	Дата	ГС 160.03.002			
Разраб.		Шаталов		15.06.84	Накладка	Лит. А	Масса 0,9	Масштаб 1:1
Пров.		Тимошенко		15.06.84		Лист	Листов 1	
Т. контр.								
Н. контр.		Платунина		15.06.84	Лента 3×25 Б Ст3пс ГОСТ 6009-74	Союзгипроводхоз имени Е.Е. Алексеевского г. Москва		
Утв.		Певзнер		15.06.84				

Серия 3.820.2-43 Выпуск 11 | Перв. примен. | Справ. № | Подп. и дата | Инв. № дубл. | Взам. инв. № | Подп. и дата | Инв. № подл.

Копировал | Формат А4

Серия 3.820.2-43 Выпуск 11

Перв. примен. | Справ. № | Подп. и дата | Инв. № дубл. | Взам. инв. № | Подп. и дата | Инв. № подл.

ГС 160.03.003

Рис. 1

ГС 160.03.003 – изображено

ГС 160.03.003-01 – зеркальное отражение

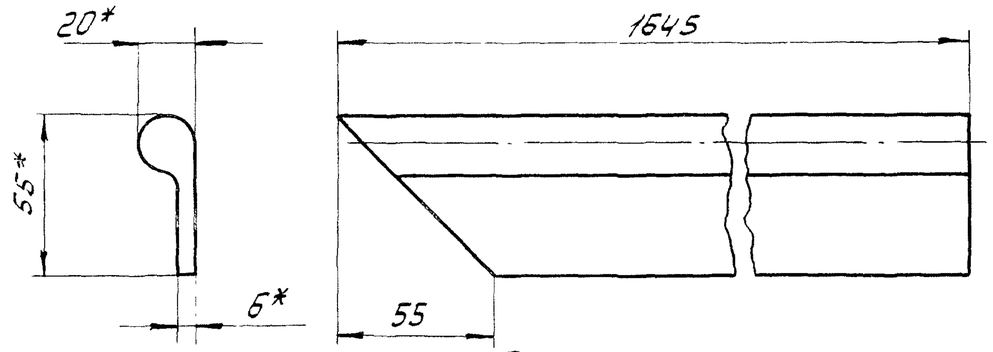

Рис. 2

Остальное - см. рис. 1

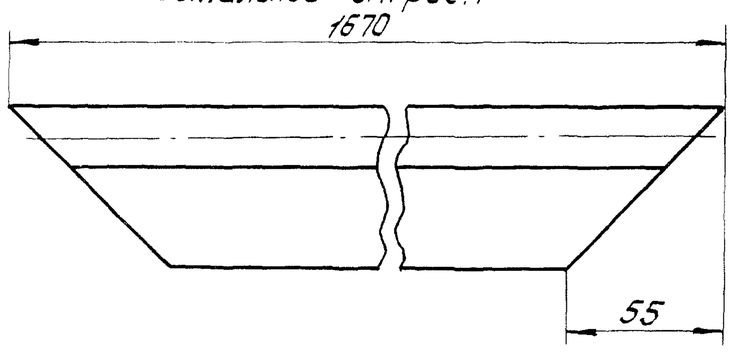

Обозначение	Рис.
ГС 160.03.003	1
-01	1
-02	2

* Размеры для справок.

Изм.	Лист	№ докум.	Подп.	Дата
Разраб.		Шаталов		15.06.84
Пров.		Тимошенко		15.06.84
Т.контр.				
Н.контр.		Платунина		27.06.84
Утв.		Певзнер		15.06.84

ГС 160.03.003

Уплотнение

Лит.	Масса	Масштаб
А	1	1:2

Лист | Листов 1

Резина - тип II Б
ТУ 38-105 417-83

Союзгипроводхоз имени Е.Е.Алексеевского г. Москва

Копировал | Формат А4

Серия 3.820.2-43 Выпуск 11

Формат	Зона	Поз.	Обозначение	Наименование	Кол.	Примечание
				Документация		
А3			ГС 160.03.100 СБ	Сборочный чертеж		
				Детали		
А4		1	ГС 160.03.101	Обшивка	1	
А4		2	ГС 160.03.102	Отбой	4	
А4		3	ГС 160.03.103	Ребро	1	
А4		4	ГС 160.03.104	Подвеска	2	
Б4		5	ГС 160.03.105	Ригель		
				Уголок Б-90×90×6 ГОСТ 8509-72 / ВСт3пс6 ГОСТ 535-79		
				ℓ=(1710-3,7) мм	2	28,5 кг
Б4		6	ГС 160.03.106	Упор		
				Полоса Б-25×12 ГОСТ 103-76 / ВСт3пс6 ГОСТ 535-79		
				ℓ=(1556±1,6) мм	1	0,7 кг
Б4		7	ГС 160.03.107	Накладка		
				Полоса Б-25×80 ГОСТ 103-76 / ВСт3пс6 ГОСТ 535-79		
				ℓ=(1550±1,6) мм	1	4,9 кг
Б4		8	ГС 160.03.108	Ребро торцевое		
				Лист Б-ПН5 ГОСТ 19903-74 / ВСт3пс6 ГОСТ 14637-79		
				(1615-3,7)×(130-2,0) мм	2	16,5 кг
Б4		9	ГС 160.03.109	Стрингер		
				Полоса Б-25×90 ГОСТ 103-76 / ВСт3пс6 ГОСТ 535-79		
				ℓ=(850-1,5) мм	2	6,0 кг

Подп. и дата | Инв. № дубл. | Взам. инв. № | Подп. и дата | Инв. № подл.

Изм.	Лист	№ докум.	Подп.	Дата
Разраб.		Шаталов		15.06.84
Пров.		Тимошенко		15.06.84
ГИП		Певзнер		15.06.84
Н.контр.		Платунина		27.06.84
Утв.		Мышустин		27.06.84

ГС 160.03.100

Металлоконструкция

Лит.	Лист	Листов
А		1

Союзгипроводхоз имени Е.Е.Алексеевского г. Москва

Копировал | Формат А4

ГС160.03.100 СБ

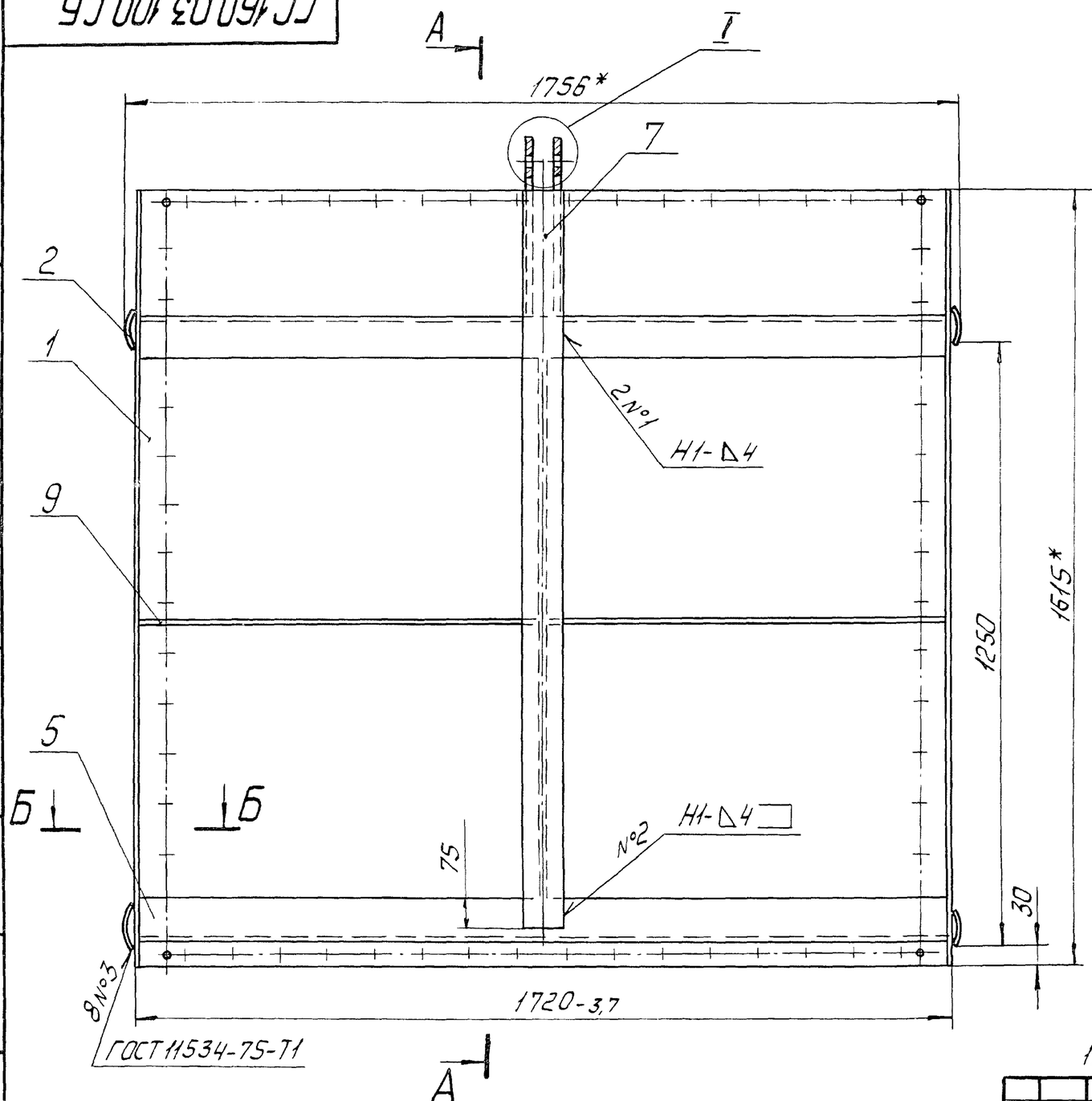

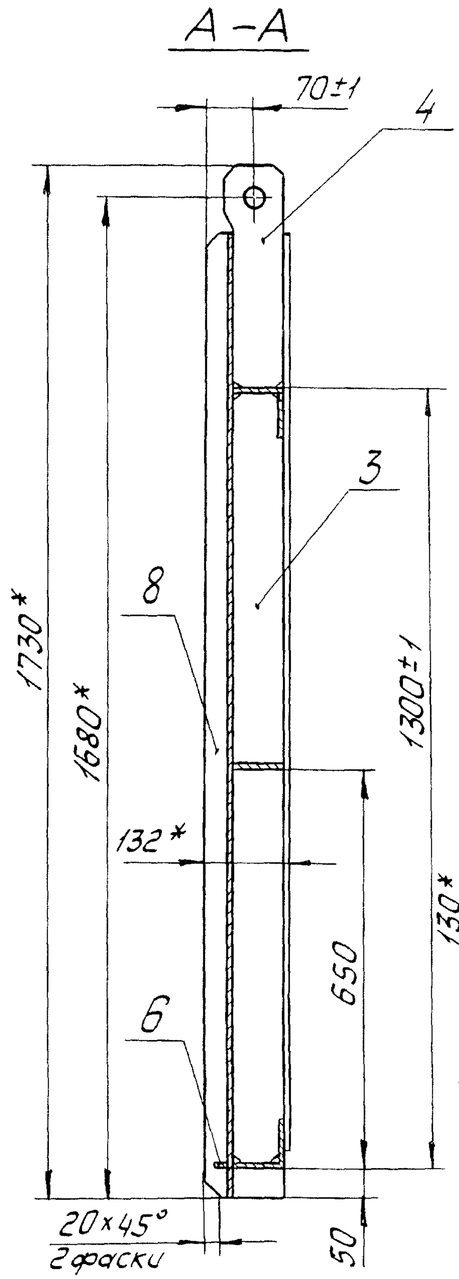

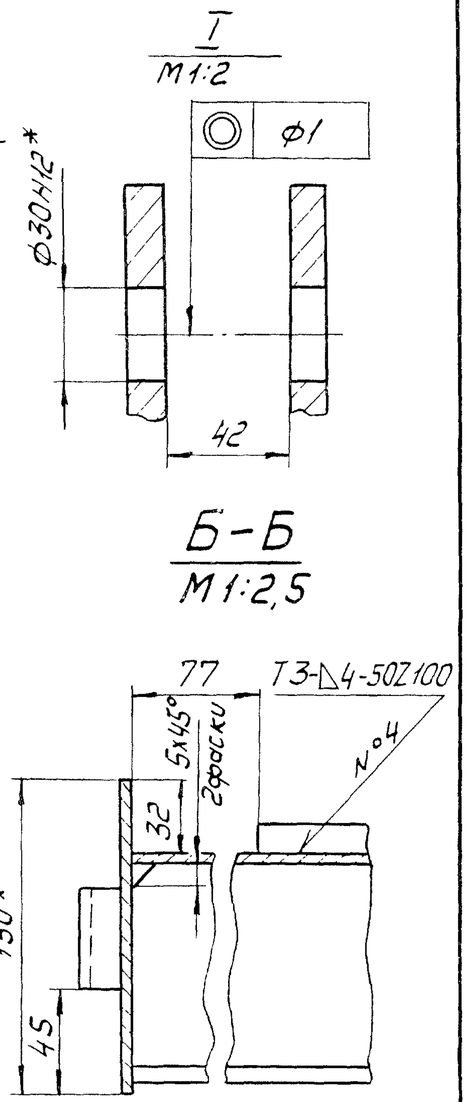

1. * Размеры для справок

2. Сварка по ГОСТ 5264-80 электродом Э42 ГОСТ 9467-75.

3. Сварку вести швом Т1-△4 по контуру прилегания деталей, кроме швов, указанных на чертеже.

4. Шероховатость поверхности деталей, выполненных без чертежа, после обрезки Rz160.

5. Неуказанные предельные отклонения размеров по $\pm\frac{IT16}{2}$.

Изм.	Лист	№ докум.	Подп.	Дата	ГС 160.03.100 СБ			
Разраб.		Шаталов		15.06.84	Металлоконструкция Сборочный чертеж	Лит.	Масса	Масштаб
Пров.		Тимошенко		15.06.84		А	177	1:10
Т. контр.						Лист	Листов 1	
ГИП		Певзнер		15.06.84		Союзгипроводхоз имени Е.Е. Алексеевского г. Москва		
Н. контр.		Платунина		15.06.84				
Утв.		Советов		27.06.84				

Копировал

Формат: А3

Перв. примен. | Справ. № | Выпуск 11 | Серия 3.820.2-43

Подп. и дата | Инв. № дубл. | Взам. инв. № | Подп. и дата | Инв. № подл.

ГС 160.03.101

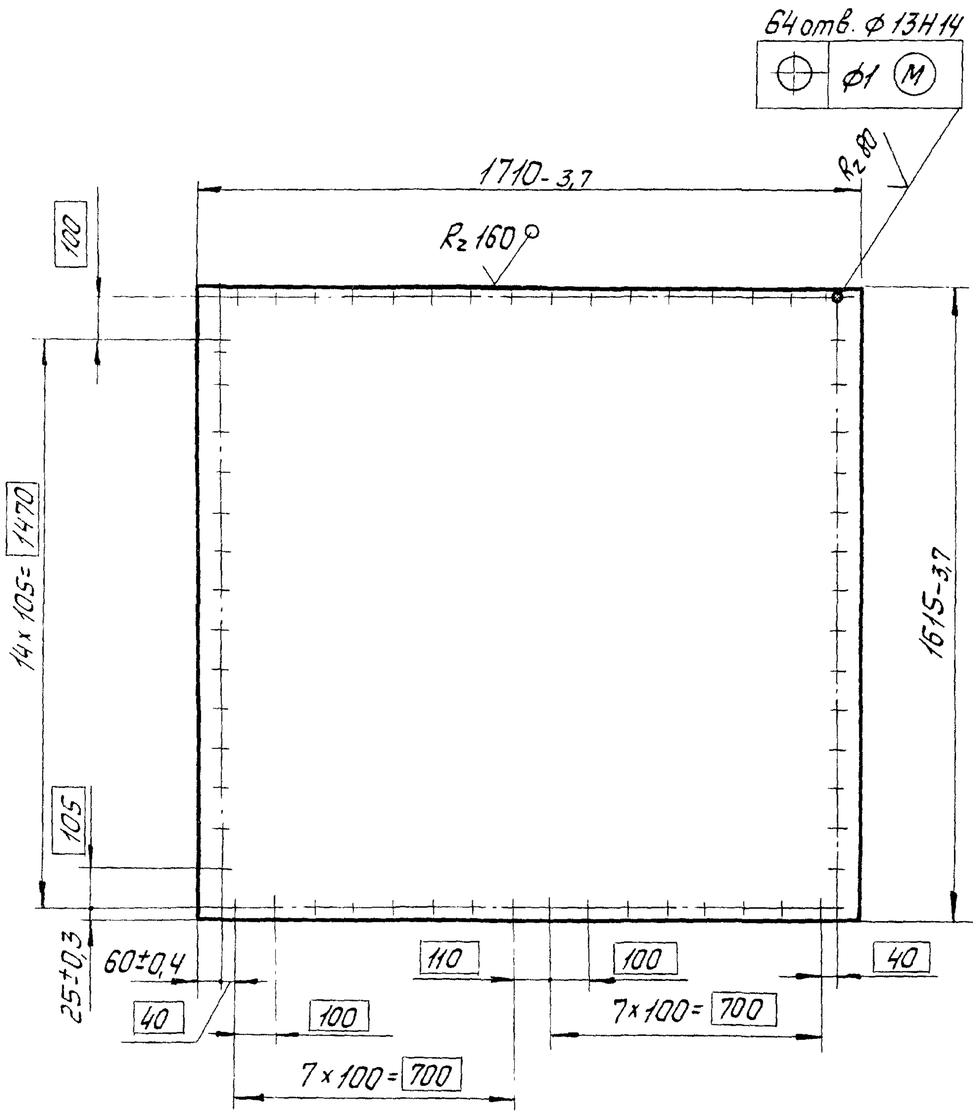

Изм.	Лист	№ докум.	Подп.	Дата	ГС 160.03.101	
Разраб.		Шаталов		15.06.84	Обшивка	Лит. А; Масса 108,1; Масштаб 1:15
Пров.		Тимошенко		15.06.84		Лист; Листов 1
Т. контр.						
Н. контр.		Платунина		27.06.84	Лист 6-ПН5 ГОСТ 19903-74 / ВСт3пс6 ГОСТ 14637-79	Союзгипроводхоз имени Е.Е. Алексеевского г. Москва
Утв.		Певзнер		15.06.84		

Копировал: Формат А4

Перв. примен. | Справ. № | Выпуск 11 | Серия 3.820.2-43 | Подп. и дата | Инв. № дубл. | Взам. инв. № | Подп. и дата | Инв. № подл.

ГС 160.03.102

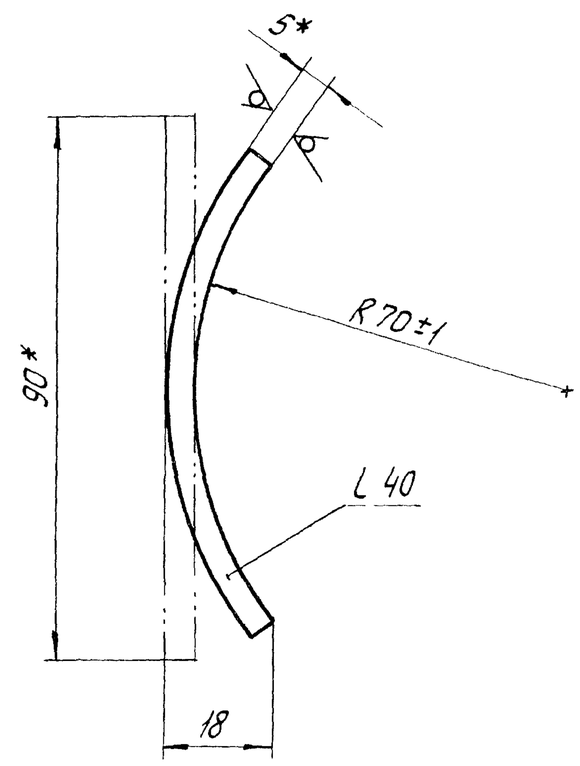

1. * Размеры для справок.
2. Неуказанные предельные отклонения размеров по $\pm \frac{IT14}{2}$.

Изм.	Лист	№ докум.	Подп.	Дата	ГС 160.03.102	
Разраб.		Шаталов		15.06.84	Отбой	Лит. А; Масса 0,1; Масштаб 1:1
Пров.		Тимошенко		15.06.84		Лист; Листов 1
Т. контр.						
Н. контр.		Платунина		27.06.84	Лист 6-ПН5 ГОСТ 19903-74 / ВСт3пс6 ГОСТ 14637-79	Союзгипроводхоз имени Е.Е. Алексеевского г. Москва
Утв.		Певзнер		15.06.84		

Копировал Формат А4

ГС 160.03.103

Серия 3.820.2-43 Выпуск 11

Справ. № | Перв. примен.

Подп. и дата | Инв. № дубл. | Взам. инв. № | Подп. и дата | Инв. № подл.

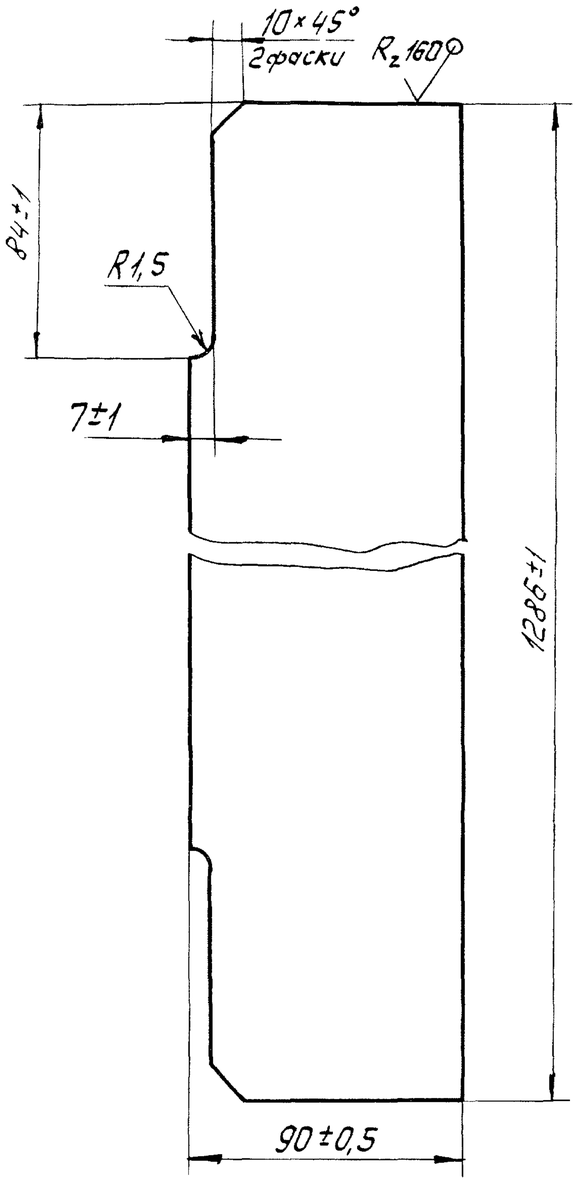

Изм.	Лист	№ докум.	Подп.	Дата
Разраб.		Шаталов		15.06.84
Пров.		Тимошенко		15.06.84
Т. контр.				
Н. контр.		Платунина		27.06.84
Утв.		Певзнер		15.06.84

ГС 160.03.103

Ребро

Лит.	Масса	Масштаб
А	4,5	1:2

Лист | Листов 1

Лист Б-ПН5 ГОСТ 19903-74 / ВСт3пс6 ГОСТ 14637-79

Союзгипроводхоз имени Е.Е. Алексеевского г. Москва

Копировал: Формат А4

ГС 160.03.104

Серия 3.820.2-43 Выпуск 11

Справ. № | Перв. примен.

Подп. и дата | Инв. № дубл. | Взам. инв. № | Подп. и дата | Инв. № подл.

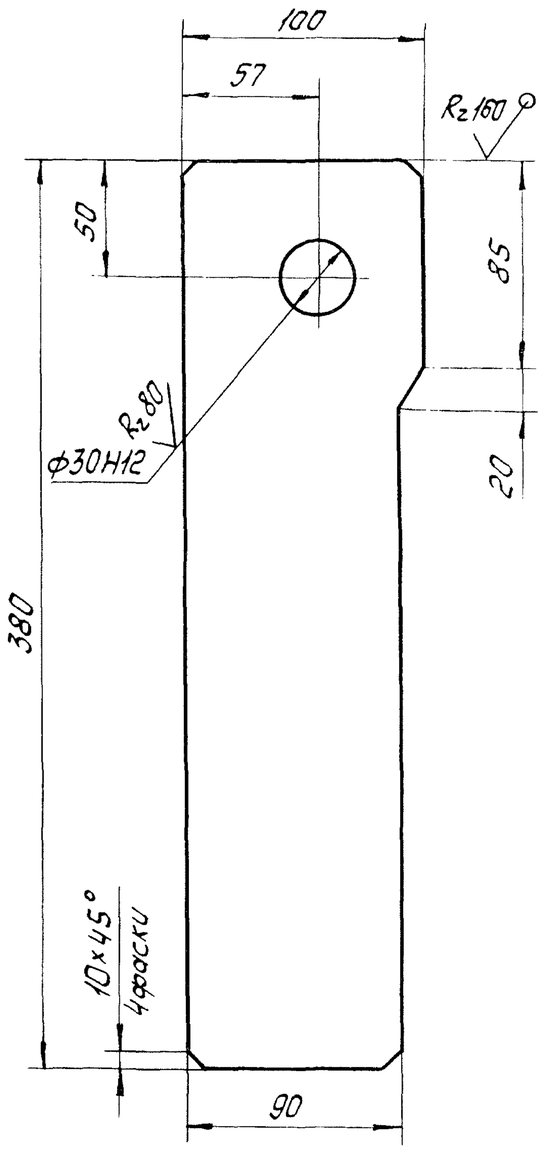

Неуказанные предельные отклонения размеров по $\pm\frac{IT14}{2}$.

Изм.	Лист	№ докум.	Подп.	Дата
Разраб.		Шаталов		15.06.84
Пров.		Тимошенко		15.06.84
Т. контр.				
Н. контр.		Платунина		27.06.84
Утв.		Певзнер		15.06.84

ГС 160.03.104

Подвеска

Лит.	Масса	Масштаб
А	3,7	1:2,5

Лист | Листов 1

Лист Б-ПН14 ГОСТ 19903-74 / ВСт3пс6 ГОСТ 14637-79

Союзгипроводхоз имени Е.Е. Алексеевского

Формат	Зона	Поз.	Обозначение	Наименование	Кол.	Примечание
				Документация		
А4			ГС 160.04.000 СБ	Сборочный чертеж		
				Детали		
Б4		1	ГС 160.04.001	Основание		
				Лист $\frac{Б\text{-}ПН14\ ГОСТ\ 19903\text{-}74}{ВСт3пс5\ ГОСТ\ 14637\text{-}79}$		
				(272 × 272) ± 0,7 мм	1	7,4 кг
Б4		2	ГС 160.04.002	Ребро		
				Лист $\frac{Б\text{-}ПН5\ ГОСТ\ 19903\text{-}74}{ВСт3пс6\ ГОСТ\ 14637\text{-}79}$		
				(61 ± 0,5 × 120 ± 1) мм	4	1,3 кг
Б4		3	ГС 160.04.003	Колонка		
				Труба $\frac{150 \times 5\ ГОСТ\ 8734\text{-}75}{В20\ ГОСТ\ 8733\text{-}74}$		
				ℓ = (122 ± 0,5) мм	1	2,2 кг
Б4		4	ГС 160.04.004	Основание		
				Лист $\frac{Б\text{-}ПН14\ ГОСТ\ 19903\text{-}74}{ВСт3пс6\ ГОСТ\ 14637\text{-}79}$		
				(272 ± 0,7) мм × (272 ± 0,7) мм	1	7,6 кг

Серия 3.820.2-43 Выпуск 11

Подп. и дата | Инв. № дубл. | Взам. инв. № | Подп. и дата | Инв. № подл.

Изм.	Лист	№ докум.	Подп.	Дата
Разраб.		Шаталов		15.06.84
Пров.		Тимошенко		15.06.84
ГИП		Певзнер		15.06.84
Н. контр.		Платунина		27.06.84
Утв.		Советов		27.06.84

ГС 160.04.000

Колонка

Лит.	Лист	Листов
А		1

Союзгипроводхоз имени С.С. Алексеева г. Москва

Копировал Формат А4

Серия 3.820.2-43 Выпуск 11

Перв. примен. | Справ. №

ГС 160.04.000 СБ

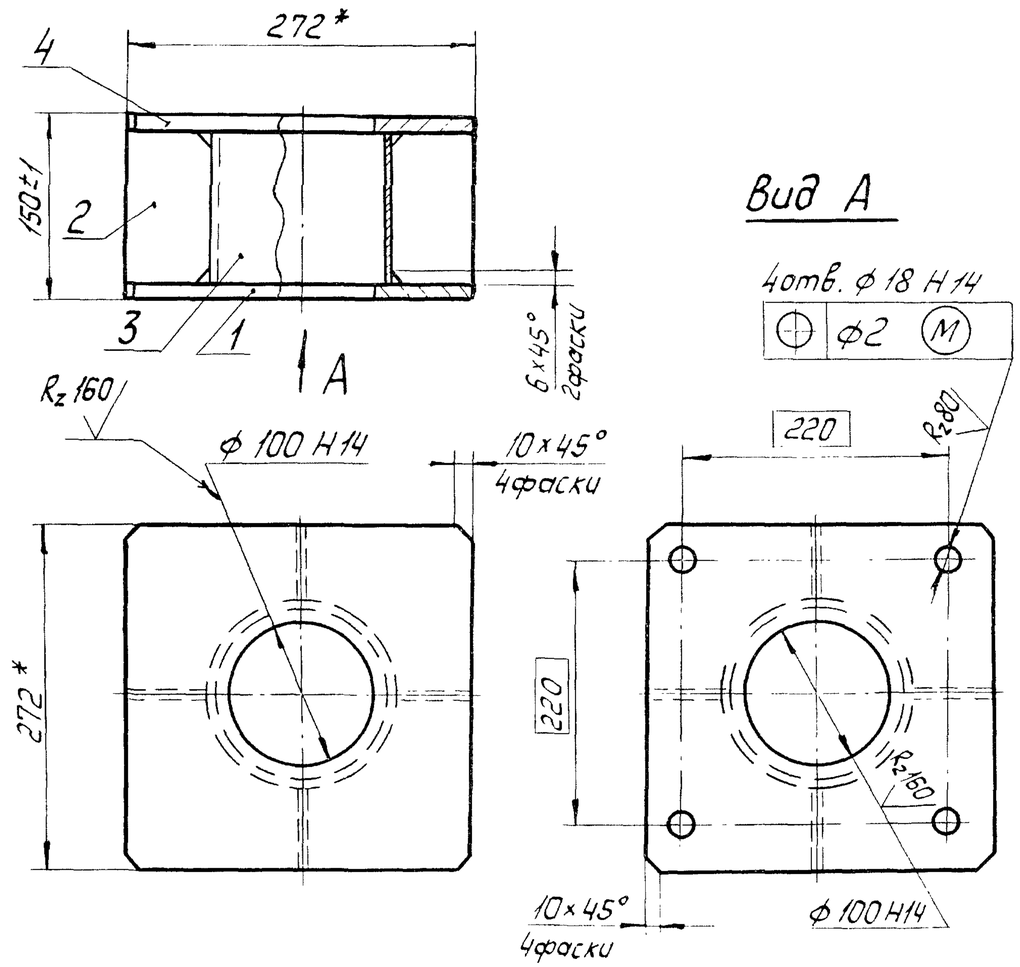

1. * Размеры для справок.
2. Сварку вести швом Т1-△5 по ГОСТ 5264-80 по контуру прилегания деталей.
3. Шероховатость поверхностей деталей, выполненных без чертежа, после обрезки Rz160.
4. Электрод Э42 ГОСТ 9467-75.

Подп. и дата | Инв. № дубл. | Взам. инв. № | Подп. и дата | Инв. № подл.

Изм.	Лист	№ докум.	Подп.	Дата
Разраб.		Шаталов		15.06.84
Пров.		Тимошенко		15.06.84
Т. контр.				
ГИП		Певзнер		15.06.84
Утв.		Советов		27.06.84

ГС 160.04.000 СБ

Колонка

Сборочный чертеж

Лит.	Масса	Масштаб
А	18,5	1:5

Лист | Листов 1

Союзгипроводхоз

Копировал

ГС 160.05.000ГЧ

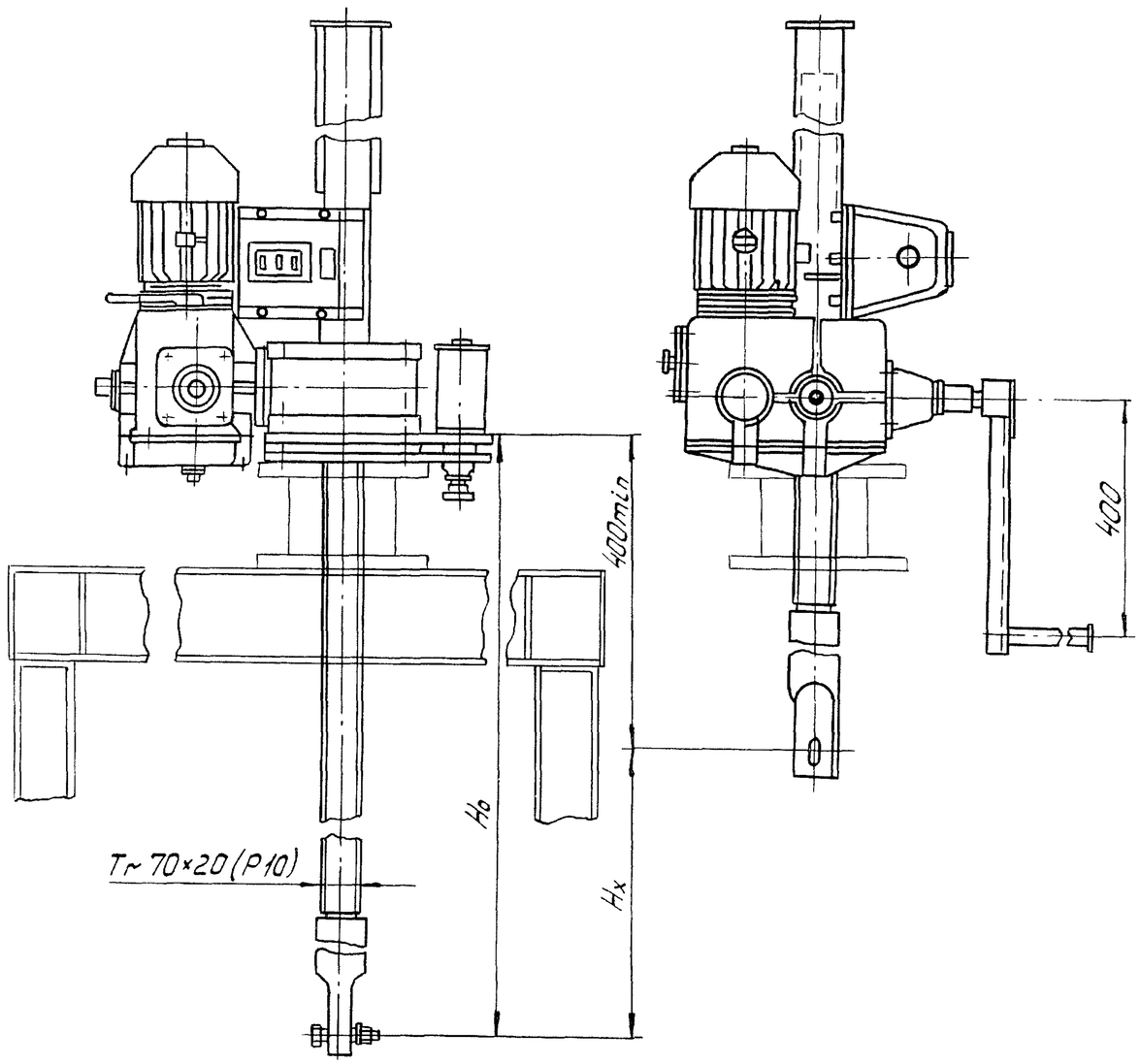

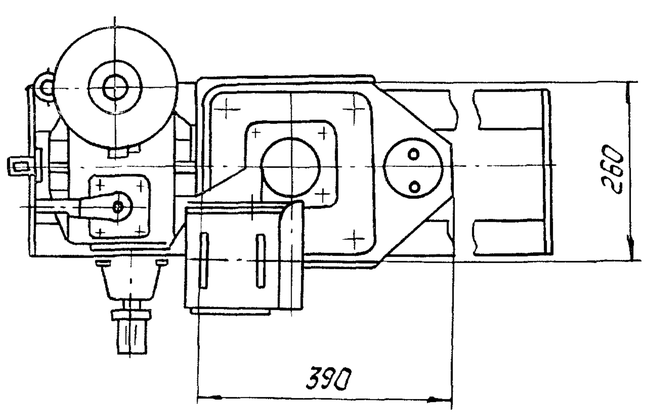

Техническая характеристика

Таблица 1

Резьба грузового винта	Усилие, тс: Тяговое T	Усилие, тс: Посадки П	Ho наиб., м	Электродвигатель 4АС80В6У1 исполн М302	Станция управления электроприводом	Усилие на рукоятке при T, кгс	Время подъема затвора, на 1м, мин: электродвигателем	Время подъема затвора, на 1м, мин: вручную
Tr 70×20 (P10)	5	5	4,2	n=860 об/мин N=1,2 кВт	ЯДА5401-267У1	14	5	15

Данные на заказ по затвору

Таблица 2

Наименование		На исполн. ГС160.05.000 —	На исполн. ГС160.05.000 01
Усилие посадочное потребное, тс	$П_з$	3,61	2,68
Усилие регулировки грузового реле, тс	P	3,61	2,68
Расстояние от подошвы подъемника до оси проушины опущенного затвора, м	Ho	2,716	2,216
Полный ход затвора, м	Hx	1,65	1,65
Датчик ДПМ1 Шаг грузового винта	P	10	10
Теоретическая масса подъемника, кг	Q	247	227

Изм.	Лист	№ докум.	Подп.	Дата
Разраб.		Шаталов		15.06.84
Пров.		Тимошенко		15.06.84
Т. контр.				
ГИП		Певзнер		15.06.84
Н. контр.		Платунина		15.06.84
Утв.		Советов		27.06.84

ГС 160.05.000 ГЧ

Подъемник одновинтовой с электроприводом грузоподъемностью 5тс марки 5ЭВ
Габаритный чертеж

Лит.	Масса	Масштаб
А	см. табл. 2	—

Лист | Листов 1

Союзгипроводхоз имени Е.Е. Алексеевского г. Москва

Перв. примен. | Справ. № | Подп. и дата | Инв. № дубл. | Взам. инв. № | Подп. и дата | Инв. № подл.

ГС160.06.000 ГЧ

Серия 3.820.2-43 Выпуск 11

Справ. № | Перв. примен.

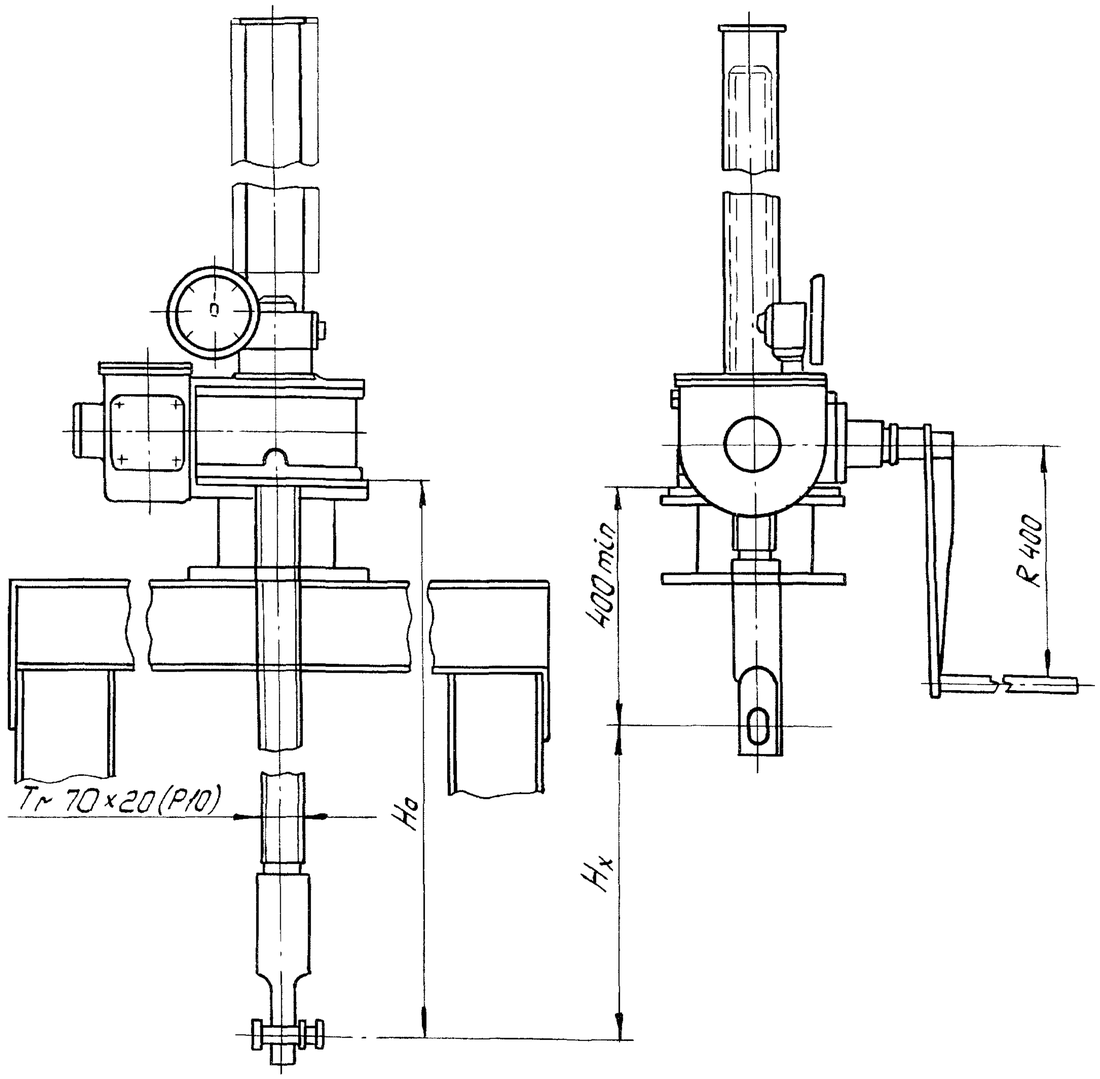

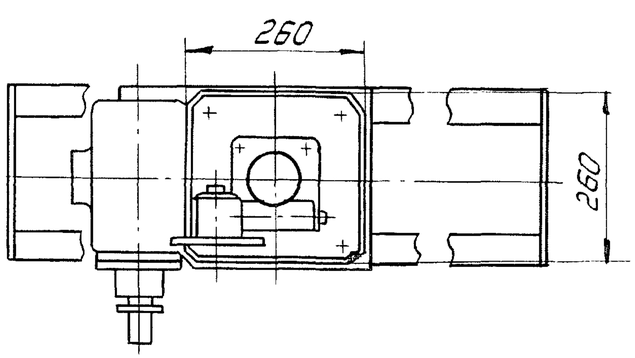

Техническая характеристика подъемника

Таблица 1

Резьба грузового винта	Усилие наиб., тс		Но наиб., м	Усилие на рукоятке при Т, кг	Время подъема затвора на 1м, мин
	тяговое Т	посадочное П			
Тг 70×20(Р10)	5	5	3,85	20	20

Данные на заказ по затвору

Таблица 2

Наименование		На исполн. ГС160.06.000-	
		–	01
Усилие посадочное потребное, тс	$П_з$	3,61	2,68
Расстояние от подошвы подъемника до оси проушины опущенного затвора, м	Но	2,670	2,170
Полный ход затвора, м	Нх	1,65	1,65
Указатель положения затвора	—	УПР2510	УПР2510
Теоретическая масса подъемника, кг	Q	197	156

Изм.	Лист	№ докум.	Подп.	Дата
Разраб.		Шаталов		15.06.84
Пров.		Тимошенко		15.06.84
Т. контр.				
ГИП		Певзнер		15.06.84
Н. контр.		Платунина		27.06.84
Утв.		Советов		27.06.84

ГС160.06.000 ГЧ

Подъемник одновинтовой с ручным приводом грузоподъемностью 5тс марки 5В

Габаритный чертеж

Лит.	Масса	Масштаб.
А	см. табл. 2	—
Лист	Листов 1	

Союзгипроводхоз имени Е.Е. Алексеевского г. Москва

Подп. и дата | Инв. № дубл. | Взам. инв. № | Подп. и дата | Инв. № подл.