ТИПОВАЯ ДОКУМЕНТАЦИЯ НА КОНСТРУКЦИИ, ИЗДЕЛИЯ И УЗЛЫ ЗДАНИЙ И СООРУЖЕНИЙ

СЕРИЯ 3.820.2-43

ЗАТВОРЫ ГЛУБИННЫЕ ПЛОСКИЕ СКОЛЬЗЯЩИЕ

ВЫПУСК 10

РАБОЧИЕ ЧЕРТЕЖИ ЗАТВОРОВ ГС140-250, ГС140-300

ТИПОВАЯ ДОКУМЕНТАЦИЯ НА КОНСТРУКЦИИ ИЗДЕЛИЯ И УЗЛЫ ЗДАНИЙ И СООРУЖЕНИЙ

СЕРИЯ 3.820.2-43

ЗАТВОРЫ ГЛУБИННЫЕ ПЛОСКИЕ СКОЛЬЗЯЩИЕ

ВЫПУСК 10

РАБОЧИЕ ЧЕРТЕЖИ ЗАТВОРОВ ГС 140-250, ГС 140-300

РАЗРАБОТАНА
ИНСТИТУТОМ „СОЮЗГИПРОВОДХОЗ"
В/О „СОЮЗВОДПРОЕКТ"
МИНВОДХОЗА СССР

УТВЕРЖДЕНА И ВВЕДЕНА В ДЕЙСТВИЕ С 01.01.1985 г.
МИНВОДХОЗОМ СССР
ПРОТОКОЛ № 558 ОТ 19.03.1984 г.

ГЛАВНЫЙ ИНЖЕНЕР ИНСТИТУТА А. Ф. КОНДРАТЬЕВ
ГЛАВНЫЙ ИНЖЕНЕР ПРОЕКТА А. Л. ПЕВЗНЕР

Содержание

Обозначение	Наименование	Стр.
ГС 140.00.000	Затвор ГС для отверстий 140 × 140 см	3
ГС 140.00.000СБ	Затвор ГС для отверстий 140 × 140 см. Сборочный чертеж	5
ГС 140.00.000ВС	Затвор ГС для отверстий 140 × 140 см	
	Ведомость спецификаций	7
ГС 140.00.000ВП	Затвор ГС для отверстий 140 × 140 см	
	Ведомость покупных изделий	8
ГС 140.01.000	Марка верхняя	9
ГС 140.01.001	Пластина	9
ГС 140.01.000СБ	Марка верхняя	
	Сборочный чертеж	10
ГС 140.02.000	Марка нижняя	11
ГС 140.02.000СБ	Марка нижняя	
	Сборочный чертеж	12
ГС 140.02.001	Ребро	13
ГС 140.02.002	Лист забральный	13
ГС 140.03.000	Затвор	14
ГС 140.03.000СБ	Затвор	
	Сборочный чертеж	15
ГС 140.03.001	Накладка	16
ГС 140.03.002	Уплотнение	16
ГС 140.03.100	Металлоконструкция	17
ГС 140.02.003	Балка	17
ГС 140.03.100СБ	Металлоконструкция	
	Сборочный чертеж	18

Обозначение	Наименование	Стр.
ГС 140.03.101	Обшивка	19
ГС 140.03.102	Отбой	19
ГС 140.03.103	Подвеска	20
ГС 140.03.104	Ребро	20
ГС 140.03.000	Колонка	21
ГС 140.04.000СБ	Колонка. Сборочный чертеж	21
ГС 140.05.000ГЧ	Подъемник одновинтовой с электроприводом грузоподъемностью 5тс марки 5ЭВ. Габаритный чертеж	22
ГС 140.06.000ГЧ	Подъемник одновинтовой с ручным приводом грузоподъемностью 5тс марки 5В. Габаритный чертеж	23

Инв. № подл.	Подп. и дата	Взам. инв. №	Инв. № дубл.	Подп. и дата

Серия 3.820.2-43 Выпуск 10

Формат	Зона	Поз	Обозначение	Наименование	Кол. на исполнение ГС 140.00.000 —	01	02	03							Примечание
				Документация											
А3			ГС 140.00.000СБ	Сборочный чертеж	×	×	×	×							
А3			ГС 140.00.000ВС	Ведомость спецификации	×	×	×	×							
А3			ГС 140.00.000ВП	Ведомость покупных изделий	×	×	×	×							
А3			ГС 140.05.000ГЧ	Подъемник одновинтовой											
				с электроприводом											
				груз. 5тс марки 5ЭВ											
				Габаритный чертеж	×										
				Лит											
				Шифр	ГС140-300Э	ГС140-300Р	ГС140-250Э	ГС140-250Р							

Изм	Лист	№ докум.	Подп.	Дата	ГС 140.00.000		
Разраб.	Малороссиянцева			30.7.84	Затвор ГС для отверстий 140×140см	Лит. А	Лист 1 / Листов 3
Пров.	Тимошенко			03.07.84		Союзгипроводхоз имени Е.Е. Алексеевского г. Москва	
ГИП	Певзнер			05.07.84			
Н. контр.	Платунина			3.07.84			
Утв.	Советов			05.07.84			

Копировал Формат А4

Инв. № подл.	Подп. и дата	Взам. инв. №	Инв. № дубл.	Подп. и дата

Серия 3.820.2-43 Выпуск 10

Формат	Зона	Поз.	Обозначение	Наименование	Кол. на исполнение ГС 140.00.000 —	01	02	03							Примечание
			-01ГЧ	Подъемник одновинто-											
				вой с электроприводом											
				груз. 5тс 5ЭВ											
				Габаритный чертеж			×								
А3			ГС 140.06.000 Г4	Подъемник одновинто-											
				вой с ручным приводом											
				груз. 5тс марки 5В											
				Габаритный чертеж		×									
			-01Г4	Подъемник одновинто-											
				вой с ручным приводом											
				груз. 5тс марки 5В											
				Габаритный чертеж				×							
				Сборочные единицы											
А4		1	ГС 140.01.000	Марка верхняя	1	1	1	1							

Изм	Лист	№ докум.	Подп.	Дата	ГС 140.00.000	Лист 2

Копировал: Формат А4

Формат	Зона	Поз.	Обозначение	Наименование	Кол. на исполнение ГС140.00.000 –	01	02	03							Примечан.
А4		2	ГС 140.02.000	Марка нижняя	1	1									
			-01	Марка нижняя			1	1							
А4		3	ГС 140.03.000	Затвор	1	1	1	1							
А4		4	ГС 140.04.000	Колонка	1	1	1	1							
А4		5	26.058.ПВ 120.000	Подъемник одновинтовой											
				с электроприводом											
				груз. 5тс марки 5ЭВ	1		1								Серия 3.820.2-44
А4			26.058.ПВ 050.000	Подъемник одновинтовой											
				с ручным приводом											
				груз. 5тс марки 5В		1		1							Серия 3.820.2-44

Формат	Зона	Поз.	Обозначение	Наименование	Кол. на исполнение ГС140.00.000 –	01	02	03							Примечание
				Стандартные изделия											
		6		Болт М16×50.46.02											
				ГОСТ 7798-70	4	4	4	4							
		7		Гайка М16.4.02											
				ГОСТ 5915-70	4	4	4	4							
		8		Шайба 16.65Г.02											
				ГОСТ 6402-70	4	4	4	4							

ГС140.00.000СБ

Перв. примен. | Справ. № | Подп. и дата | Инв. № дубл. | Взам. инв. № | Подп. и дата | Инв. № подл.

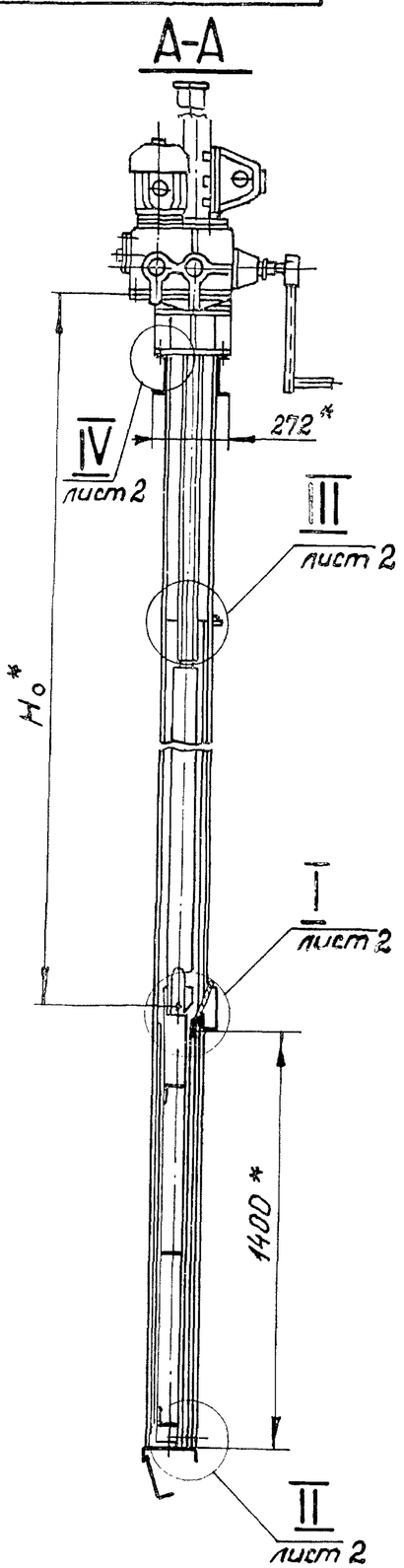

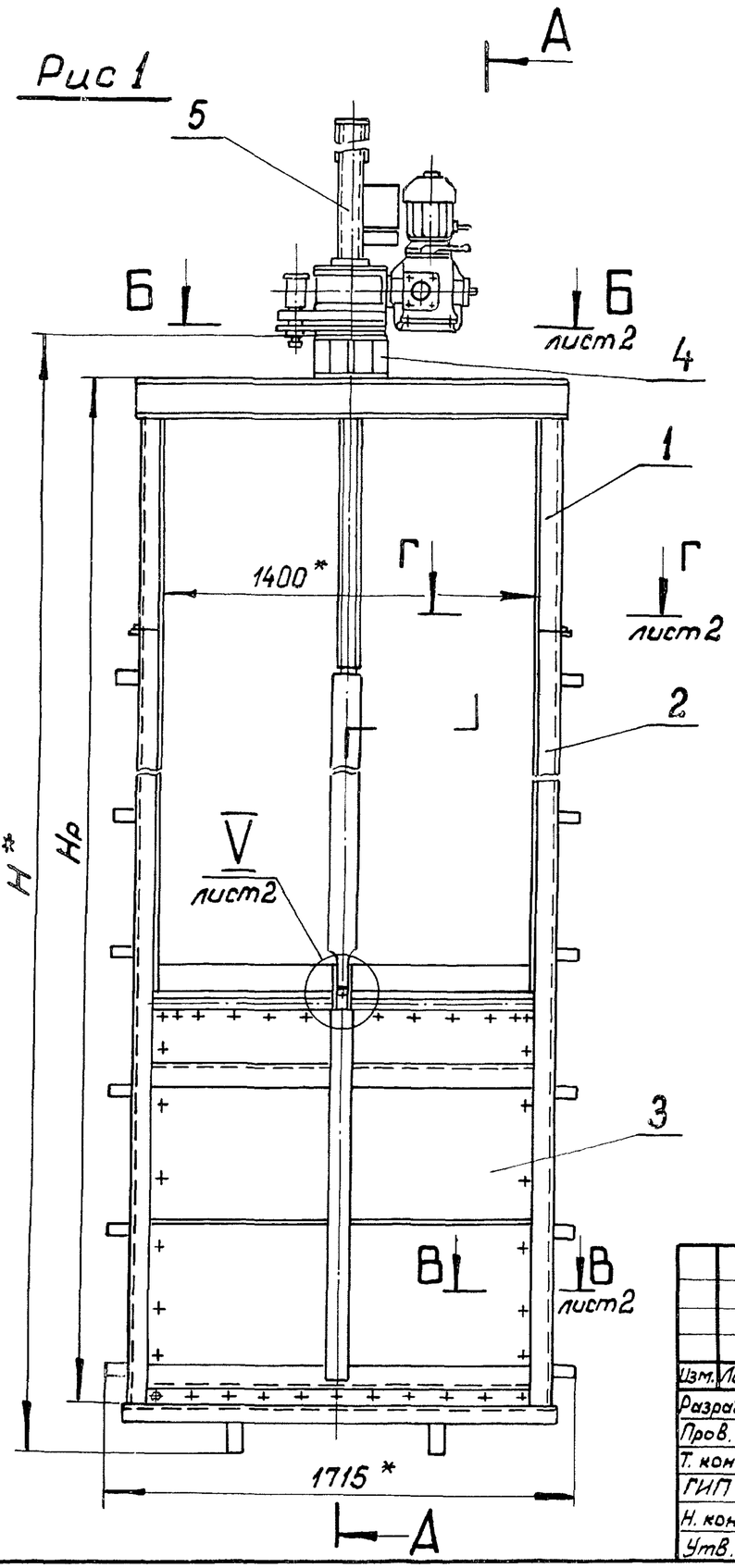

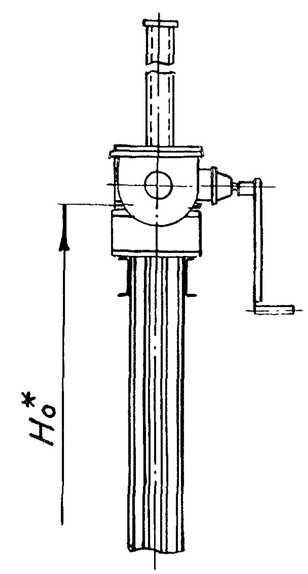

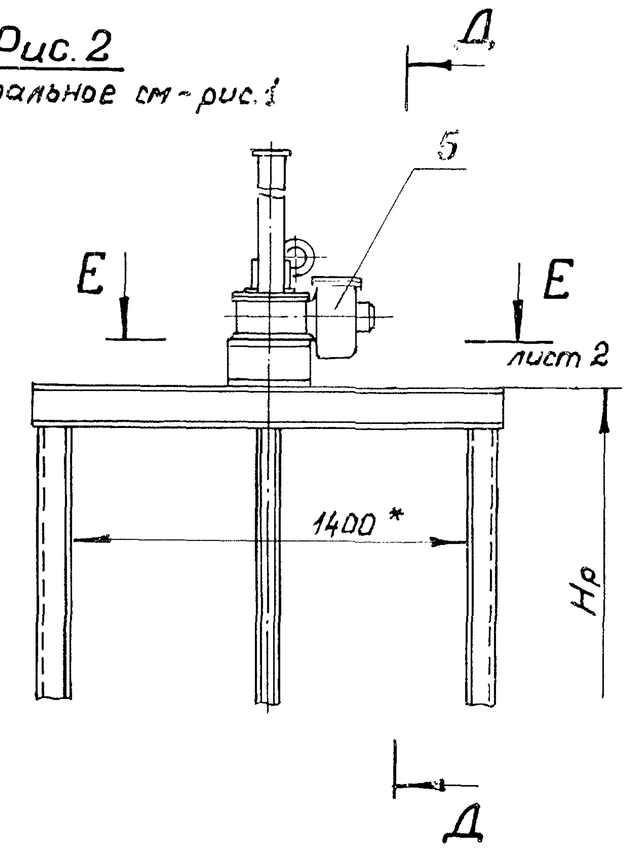

1. *Размеры для справок.
2. Сварку выполнить по ГОСТ 5264-80 электродом Э42 ГОСТ 9467-75.
3. Н₀ - расстояние от подошвы подъемника до оси проушины опущенного затвора
4. Неуказанные технические требования по ТУ33-163-84.

Таблицу исполнений см. на листе 2.

Изм.	Лист	№ докум.	Подп.	Дата	ГС 140.00.000СБ			
Разраб.		Малороссиянцева		30.7.89	Затвор ГС для отверстий 140×140 см. Сборочный чертеж	Лит.	Масса	Масштаб
Пров.		Тимошенко		03.07.89		А	см. табл.	—
Т. контр.						Лист 1	Листов 2	
ГИП		Певзнер		05.07.89		Союзгипроводхоз имени Е.Е. Алексеевского г. Москва		
Н. контр.		Платунина		06.7.89				
Утв.		Советов		05.07.89				

Копировал:

Формат А3

ГС140.00.000СБ

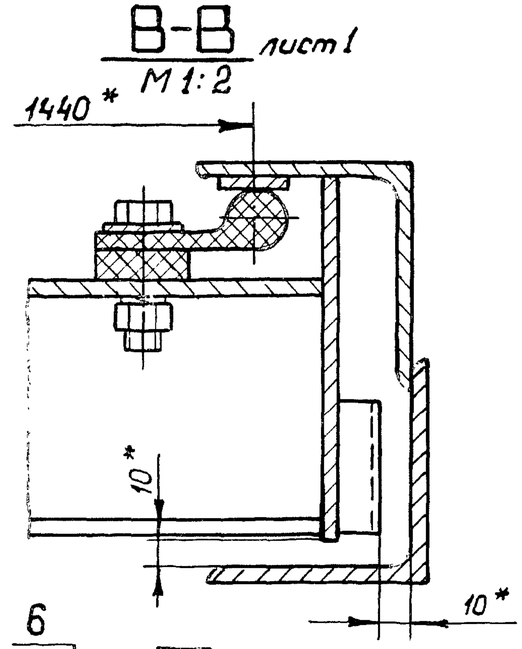

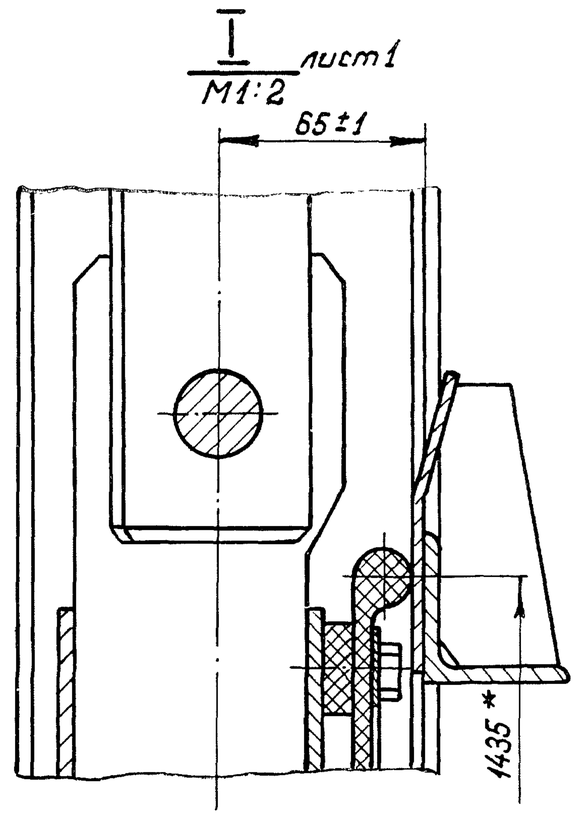

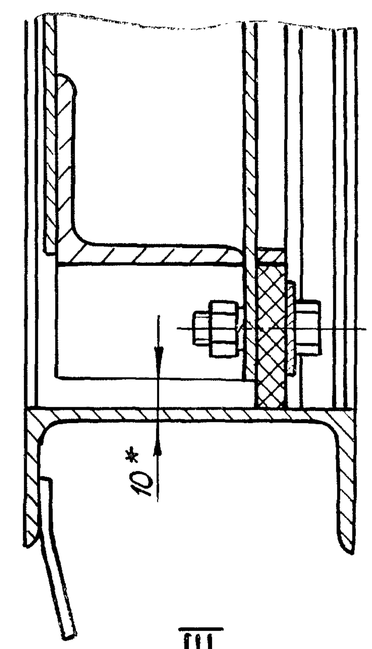

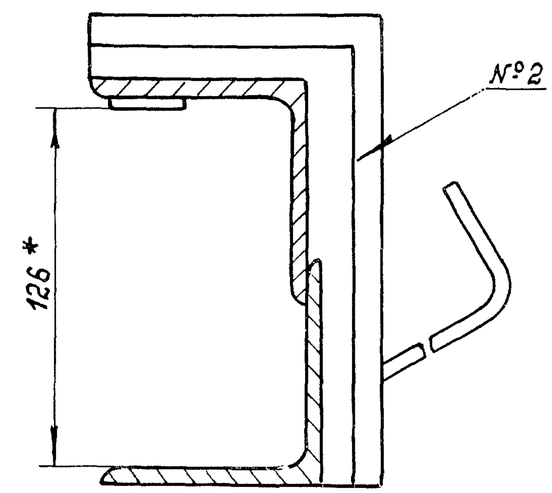

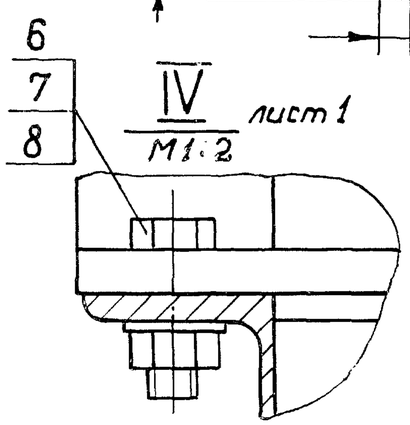

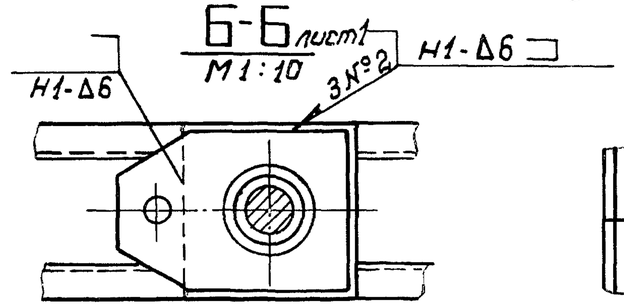

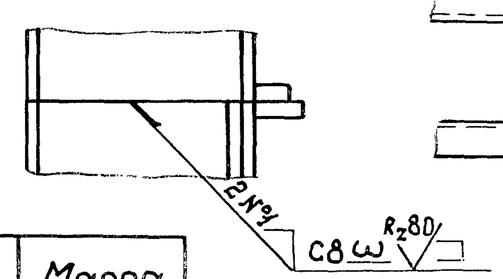

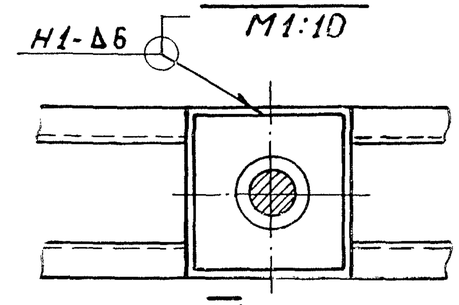

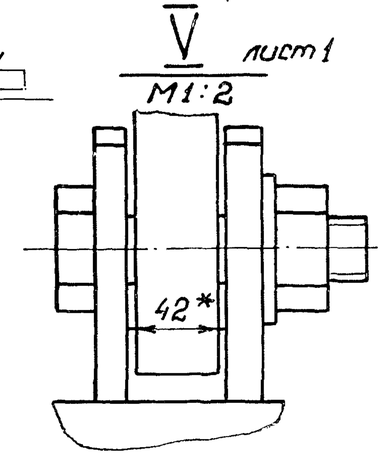

Обозначение	Рис	Шифр	Напор, см	Размеры, мм			Марка подъемника	Масса, кг
				H*	H_o*	Hр		
ГС 140.00.000	1	ГС 140 - 300э	300	4545	2916	4200 ± 10	53В	595,5
- 01	2	ГС 140 - 300р	300	4545	2876	4200 ± 10	5В	524,5
-02	1	ГС 140 - 250э	250	4045	2416	3700 ± 8	53В	564,3
-03	2	ГС 140 - 250р	250	4045	2376	3700 ± 8	5В	492,3

Перв. примен. | Справ. № | Подп. и дата | Инв. № дубл. | Взам. инв. № | Подп. и дата | Инв. № подл.

Изм	Лист	№ докум.	Подпись	Дата	ГС 140.00.000 СБ	Лист 2

Копировал: Формат А3

№ строки	Обозначение	Наименование	Куда входит: Обозначение	Куда входит: Кол.	Общее кол.	Примечание
1	ГС 140.00.000	Затвор ГС для отверстий 140×140 см				
2	ГС 140.01.000	Рама верхняя			1	
3	ГС 140.02.000	Рама нижняя			1	
4	ГС 140.03.000	Затвор			1	
5	ГС 140.03.100	Металлоконструкция	ГС 140.03.000	1	1	
6	ГС 140.04.000	Колонка			1	
7						
8						
9		Переменные данные для исполнений:				
10						
11		ГС 140.00.000				
12						
13		Ведомость спецификаций подъем-				
14		ника одновинтового с электроприво-				
15		дом груз. 5тс марки 53В				
16		26.058.ПВ120.000 ВС				
17		ГС 140.00.000-01				
18						
19		Ведомость спецификаций подъемни-				
20		ка одновинтового с ручным приводом				
21		груз. 5тс марки 5В				
22		26.058.ПВ 060.000 ВС				
23						
24		ГС 140.00.000-02 (то же как для ГС 140.00.000)				
25						
26		ГС 140.00.000-03 (тоже как для ГС 140.00.000-01)				

Серия 3.820.2-43 Выпуск 10

Подп. и дата | Инв. № дубл. | Взам. инв. № | Подп. и дата | Инв. № подл.

Изм	Лист	№ докум.	Подпись	Дата
Разраб.		Малороссиянцева		3.06.84
Пров.		Тимошенко		03.07.84
ГИП		Певзнер		05.07.84
Н. контр.		Платунина		06.07.84
Утв.		Советов		05.07.84

ГС 140.00.000 ВС

Затвор ГС для отверстий 140×140 см

Ведомость спецификаций

Лит.	Лист	Листов
А		1

Союзгипроводхоз имени Е.Е. Алексеевского г. Москва

Копировал: Формат А3

№ строки	Наименование	Обозначение документа на поставку	Поставщик	Куда входит (обозначение)	Количество: на изделие	в комплекты	на регулир.	Всего	Примечание
1									
2	Крепежные изделия								
3									
4	Болт М12 × 40.46.02	ГОСТ 7796 - 70		ГС 140.03.000	47			47	
5	Болт М16 × 50.46.02	ГОСТ 7798 - 70		ГС 140.00.000	4			4	
6	Гайка М12.4.02	ГОСТ 5915 - 70		ГС 140.03.000	47			47	
7	Гайка М16.4.02	ГОСТ 5915 - 70		ГС 140.00.000	4			4	
8	Шайба 12.65Г.02	ГОСТ 6402 - 70		ГС 140.03.000	47			47	
9	Шайба 16.65Г.02	ГОСТ 6402 - 70		ГС 140.00.000	4			4	
10									
11	Переменные	данные для исполнений:							
12									
13		ГС 140.00.000							
14									
15		Ведомость покупных	изделий подъемника	одновинтового					
16	с	электроприводом груз	5тс марки 5ЭВ 26.	058.ПВ 120.000ВП					
17									
18		ГС 140.00.000-01							
19									
20		Ведомость покупных	изделий подъемника	одновинтового					
21		с ручным приводом груз.	5тс марки 5В 26.	058.ПВ 050.000ВП					
22									
23		ГС 140.00.000-02	(то же как для	ГС 140.00.000)					
24		ГС 140.00.000-03	(то же как для	ГС 140.00.000-01)					

Серия 3.820.2-43 Выпуск 10

Подп. и дата | Инв. № дубл. | Взамен инв. № | Подп. и дата | Инв. № подл.

Изм.	Лист	№ докум.	Подп.	Дата
Разраб.		Малороссиянцева		3.07.84
Пров.		Тимошенко		03.07.84
ГИП		Певзнер		05.07.84
Н. контр.		Платунина		06.07.84
Утв.		Советов		05.07.84

ГС 140.00.000ВП

Затвор ГС для отверстий 140 × 140 см

Ведомость покупных изделий

Лит.	Лист	Листов
А		1

Союзгипроводхоз имени Е.Е. Алексеевского г. Москва

Копировал: Формат А3

Формат	Зона	Поз.	Обозначение	Наименование	Кол.	Примечание
				Документация		
А3			ГС 140.01.000СБ	Сборочный чертеж		
				Детали		
А4		1	ГС 140.01.001	Пластина	2	
Б4		2	ГС 140.01.002	Стойка		
				Уголок $\frac{Б\text{-}75\times75\times5\ ГОСТ\ 8509\text{-}72}{ВСт3пс6\ ГОСТ\ 535\text{-}79}$		
				$\ell = (895 \pm 1)$ мм	4	20,6 кг
Б4		3	ГС 140.01.003	Ригель		
				Швеллер $\frac{16П\ ГОСТ\ 8240\text{-}72}{ВСт3пс6\ ГОСТ\ 535\text{-}79}$		
				$\ell = (1570 \pm 2)$ мм	2	44,6 кг

Выпуск 10 Серия 3.820.2-43

Подп. и дата | Инв. № дубл. | Взам. инв. № | Подп. и дата | Инв. № подл.

Изм.	Лист	№ докум.	Подп.	Дата
Разраб.		Малороссиянцева		3.07.84
Пров.		Тимошенко		03.07.84
ГИП		Певзнер		05.07.84
Н. контр.		Платунина		06.07.84
Утв.		Советов		05.07.84

ГС 140.01.000

Марка Верхняя

Лит.	Лист	Листов
А		1

Союзгипроводхоз имени Е.Е. Алексеевского г. Москва

Копировал: Формат А4

ГС 140.01.001

Выпуск 10 Серия 3.820.2-43

Перв. примен. | Справ. № | Подп. и дата | Инв. № дубл. | Взам. инв. № | Подп. и дата | Инв. № подл.

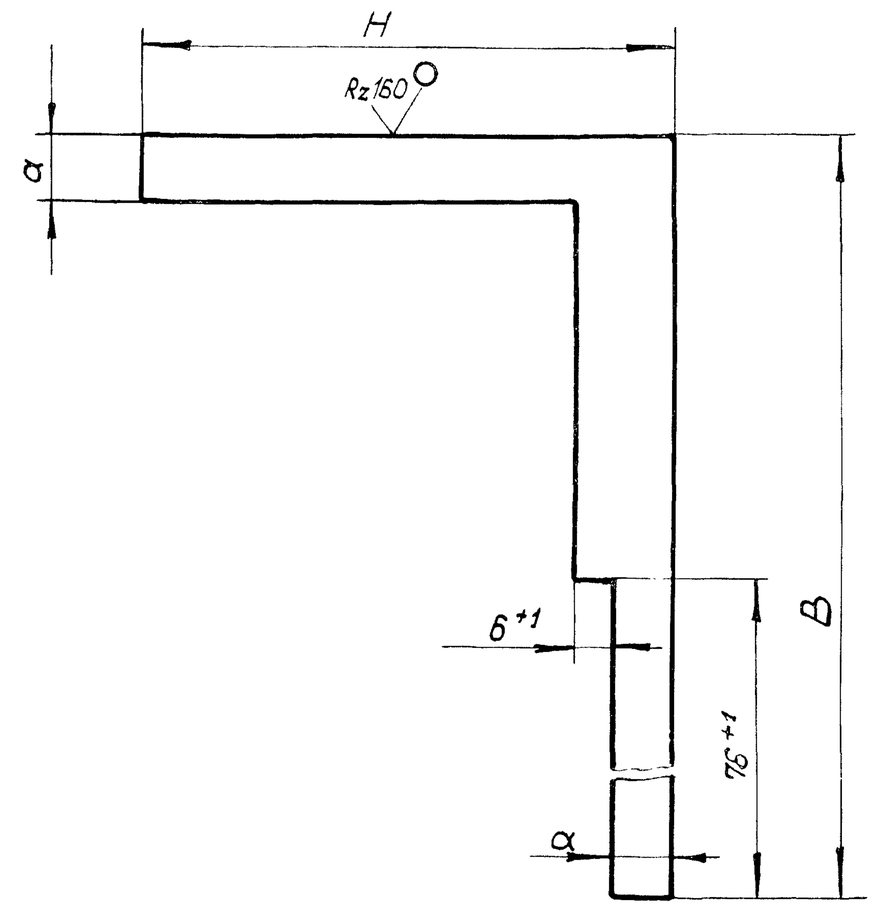

Обозначение	Размеры, мм			Масса, кг
	H	B	a	
ГС 140.01.001	90	150	10	0,16
-01	100	160	20	0,36

Неуказанные предельные отклонения размеров $\pm \frac{IT14}{2}$

Изм.	Лист	№ докум.	Подп.	Дата
Разраб.		Малороссиянцева		3.07.84
Пров.		Тимошенко		03.07.84
Т. контр.				
Н. контр.		Платунина		06.07.84
Утв.		Певзнер		05.07.84

ГС 140.01.001

Пластина

Лит.	Масса	Масштаб
А	См. табл.	1:1

Лист | Листов 1

Лист Б-ПН-8 ГОСТ 19903-74 / ВСт3пс6 ГОСТ 14637-79

Союзгипроводхоз имени Е.Е. Алексеевского г. Москва

Копировал: Формат А4

ГС140.01.000СБ

Перв. примен.

Справ. №

Подп. и дата

Инв. № дубл.

Взам. инв. №

Подп. и дата

Инв. № подл.

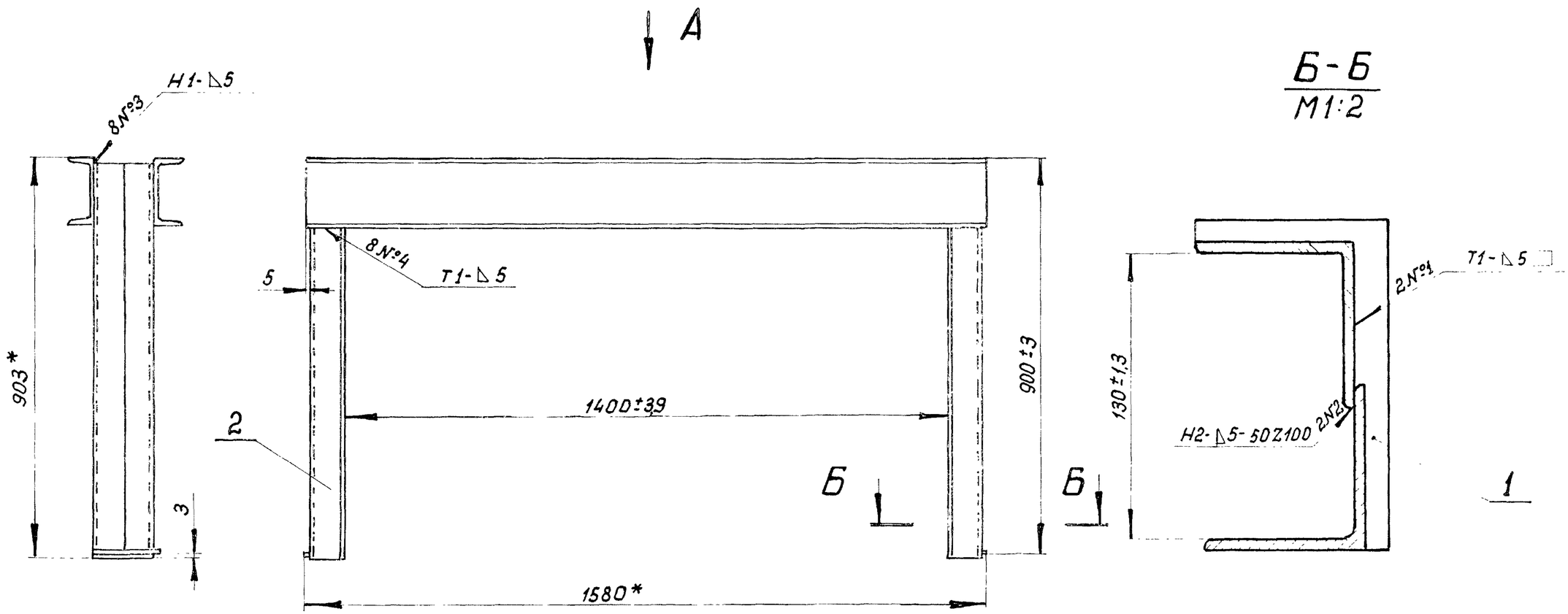

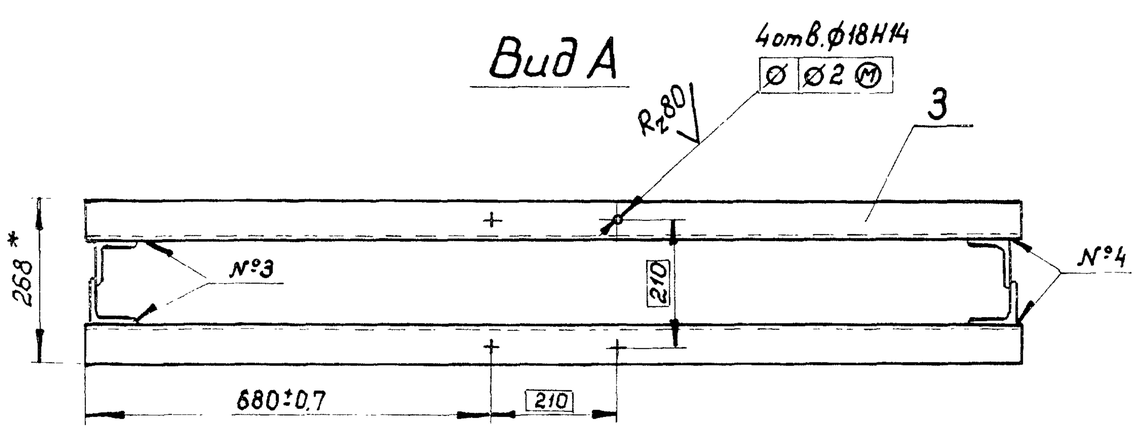

1.* Размеры для справок.

2. Сварка по ГОСТ 5264-80 электродом Э42 ГОСТ 9467-75.

3. Неуказанные предельные отклонения размеров по $\pm\frac{IT16}{2}$

4. Шероховатость поверхности деталей, выполненных без чертежа, после обрезки Rz160

Изм.	Лист	№ докум.	Подп.	Дата	ГС140.01.000СБ			
Разраб.		Малороссиянцева		05.07.84	Марка Верхняя Сборочный чертеж	Лит.	Масса	Масштаб
Пров.		Тимошенко		05.07.84		А	65,5	1:10
Т. контр.						Лист	Листов 1	
ГИП		Певзнер		05.07.84		Союзгипроводхоз имени Е.Е. Алексеевского г. Москва		
Н. контр.		Платунина		06.07.84				
Утв.		Советов		07.07.84				

Копировал:

Формат А3

Формат	Зона	Поз.	Обозначение	Наименование	Кол.	Примечание
				Документация		
А3			ГС 140.02.000СБ	Сборочный чертеж		
				Детали		
А4		1	ГС 140.02.001	Ребро	1	
А4		2	ГС 140.02.002	Лист зоборольный	1	
А4		3	ГС 140.01.001-01	Пластина	2	
А4		4	ГС 140.02.003	Балка	1	
Б4		5	ГС 140.02.004	Анкер	2	
				Полоса Б-2 4×50 ГОСТ 103-76 / ВСт3пс6 ГОСТ 535-79	1	
				ℓ=(220±1)мм	2	0.7кг
Б4		6	ГС 140.02.005	Порог		
				Швеллер 140 ГОСТ 8240-72 / ВСт3пс6 ГОСТ 535-79		
				ℓ=(1570±1.5)мм	1	19.3кг
				Переменные данные для исполнений:		
				ГС 140.02.000		
				Детали		
Б4		7	ГС 140.02.006	Стойка		
				Уголок Б-75×75×5 ГОСТ 8509-72 / ВСт3пс6 ГОСТ 535-79		
				ℓ=(3296±3)мм	4	76.5кг

Изм.	Лист	№докум.	Подп.	Дата
Разраб.	Малороссиянцева			3.07.84
Пров.	Тимошенко			03.07.84
ГИП	Певзнер			05.07.84
Н контр.	Платунина			06.07.84
Утв.	Советов			05.01.84

ГС 140.02.000

Марка нижняя

Лит.	Лист	Листов
А	1	2

Союзгипроводхоз имени Е.Е.Алексеевского г. Москва

Серия 3.820.2-43 Выпуск 10

Подп. и дата | Инв.№ дубл. | Взам.инв.№ | Подп. и дата | Инв.№ подл.

Копировал | Формат А4

Формат	Зона	Поз.	Обозначение	Наименование	Кол.	Примечание
Б4		8	ГС 140.02.007	Накладка		
				Полоса Б-2 4×25 ГОСТ 103-76 / 08Х17Т-6 ГОСТ 5949-75		
				ℓ=(2860±3)мм	2	4.5кг
Б4		9	ГС 140.02.008	Анкер		
				Полоса Б-2 4×50 ГОСТ 103-76 / ВСт3пс6 ГОСТ 535-79		
				ℓ=(140±2)мм	14	0.1кг
				ГС 140.02.000-01		
				Детали		
Б4		7	ГС 140.02.009	Стойка		
				Уголок Б-75×75×5 ГОСТ 8509-72 / ВСт3пс6 ГОСТ 535-79		
				ℓ=(2796±3)мм	4	64.9кг
Б4		8	ГС 140.02.010	Накладка		
				Полоса Б-2 4×25 ГОСТ 103-76 / 08Х17Т-6 ГОСТ 5949-75		
				ℓ=(2796±3)мм	2	44кг
Б4		9	ГС 140.02.008	Анкер		
				Полоса Б-2 4×50 ГОСТ 103-76 / ВСт3пс6 ГОСТ 535-79		
				ℓ=(140±2)мм	12	2.6кг

Серия 3.820.2-43 Выпуск 10

Подп. и дата | Инв.№ дубл. | Взам.инв.№ | Подп. и дата | Инв.№ подл.

Изм	Лист	№докум.	Подп.	Дата

ГС 140.02.000

Лист 2

Копировал: | Формат А4

ГС140.02.000СБ

Перв. примен. | Справ. № | Подп. и дата | Инв. № дубл. | Взам. инв. № | Подп. и дата | Инв. № подл.

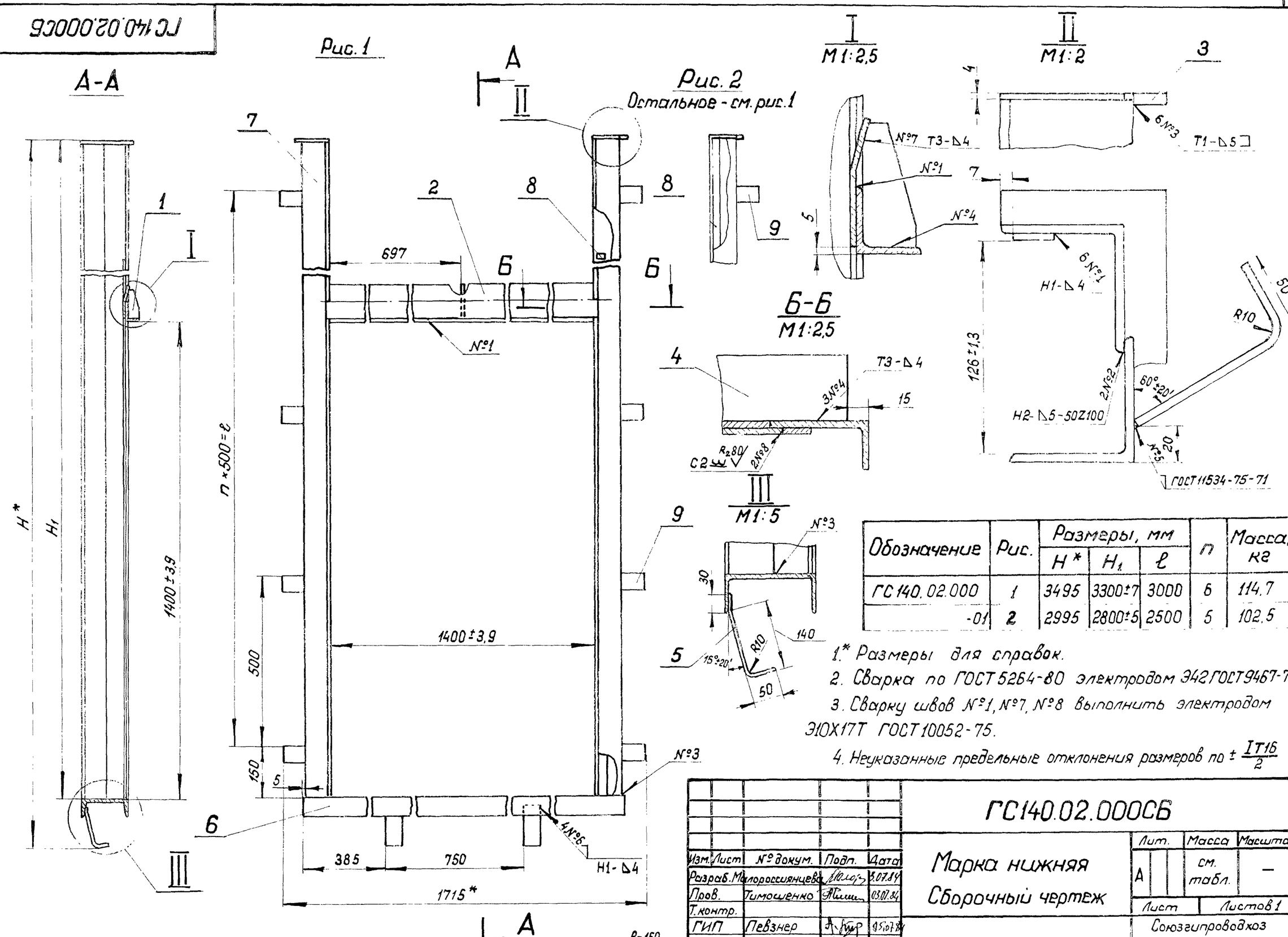

Обозначение	Рис.	Размеры, мм			n	Масса, кг
		Н*	H_1	ℓ		
ГС140.02.000	1	3495	3300±7	3000	6	114,7
-01	2	2995	2800±5	2500	5	102,5

1.* Размеры для справок.

2. Сварка по ГОСТ 5264-80 электродом Э42 ГОСТ 9467-75

3. Сварку швов №1, №7, №8 выполнить электродом Э10Х17Т ГОСТ 10052-75.

4. Неуказанные предельные отклонения размеров по $\pm\frac{IT16}{2}$

5. Шероховатость поверхности деталей, выполненных без чертежа, после обрезки $R_z 160$

Изм.	Лист	№ докум.	Подп.	Дата	ГС140.02.000СБ			
Разраб.		Малороссиянцева		03.07.84	Марка нижняя Сборочный чертеж	Лит.	Масса	Масштаб
Пров.		Тимошенко		03.07.84		А	см. табл.	—
Т. контр.						Лист	Листов 1	
ГИП		Певзнер		05.07.84		Союзгипроводхоз имени Е.Е. Алексеевского г. Москва		
Н. контр.		Платунина		06.07.84				
Утв.		Советов		06.07.84				

Копировал: Формат А3

ГС140.02.001

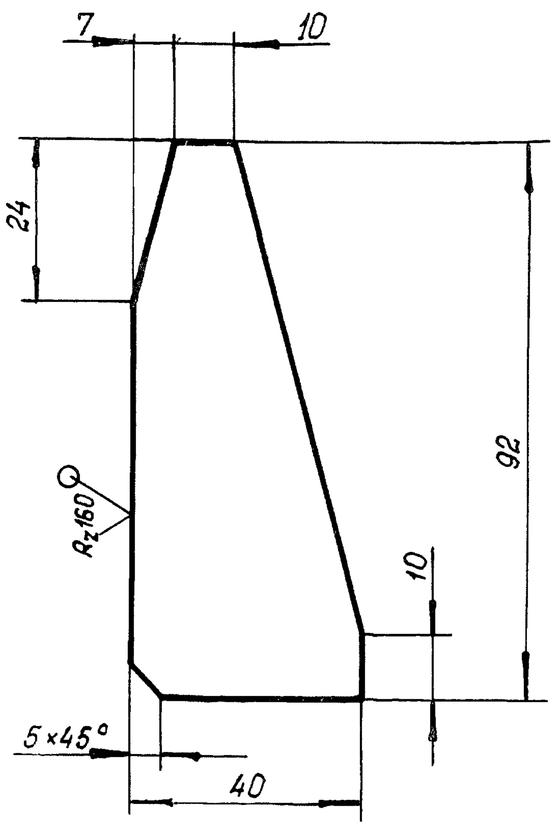

Предельные отклонения размеров $\pm \frac{IT14}{2}$

Изм.	Лист	№ докум.	Подп.	Дата	ГС140.02.001			
Разраб.	Малороссиянцева			30.07.84	Ребро	Лит.	Масса	Масштаб
Пров.	Тимошенко			03.07.84		А	0,1	1:1
Т. контр.						Лист	Листов 1	
Н. контр.	Платунина			06.07.84	Лист Б-ПН5 ГОСТ 19903-74 / ВСт3пс6 ГОСТ 14637-79	Союзгипроводхоз имени Е.Е. Алексеевского г. Москва		
Утв.	Певзнер			05.07.84				

Копировал: Формат А4

Серия 3.820.2-43 Выпуск 10

Перв. примен. | Справ. № | Подп. и дата | Инв. № дубл. | Взам. инв. № | Подп. и дата | Инв. № подл.

ГС140.02.002

Развертка

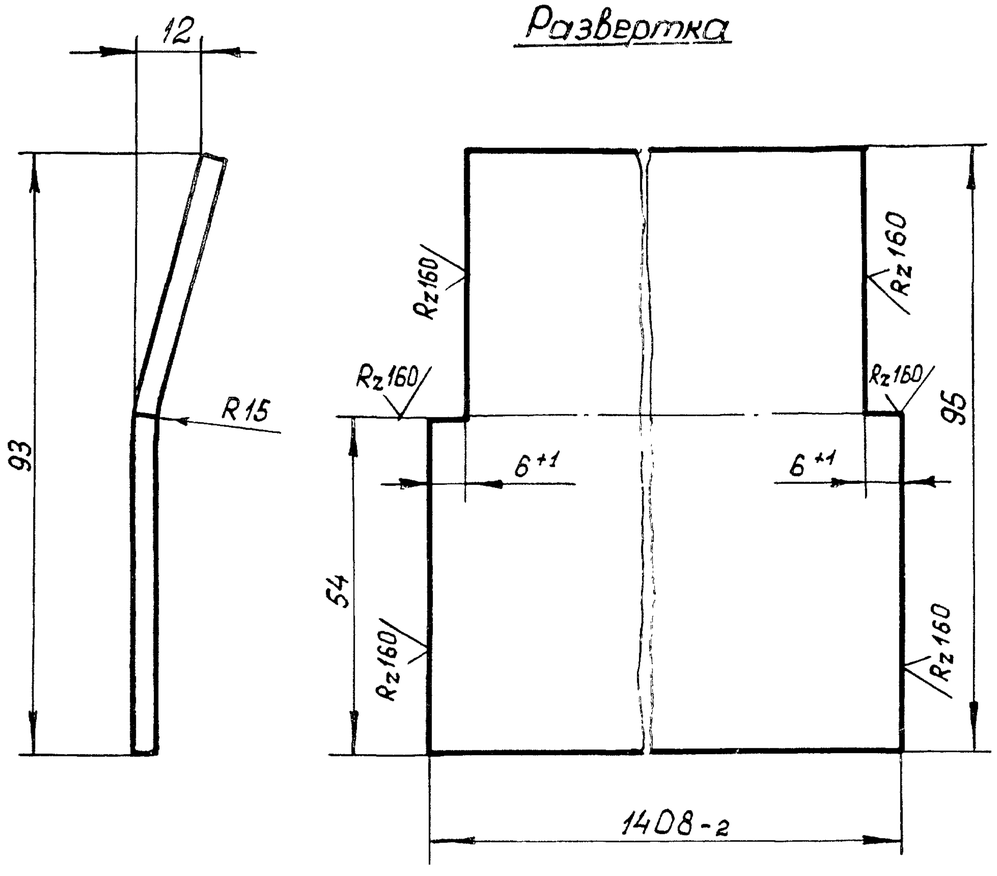

Неуказанные предельные отклонения размеров $\pm \frac{IT14}{2}$

Изм.	Лист	№ докум.	Подп.	Дата	ГС140.02.002			
Разраб.	Малороссиянцева			30.07.84	Лист забральный	Лит.	Масса	Масштаб
Пров.	Тимошенко			03.07.84		А	4,3	1:1
Т. контр.						Лист	Листов 1	
Н. контр.	Платунина			06.07.84	Полоса Б-24×95 ГОСТ 103-76 / 08Х17Т-Б ГОСТ 5949-75	Союзгипроводхоз имени Е.Е. Алексеевского г. Москва		
Утв.	Певзнер			05.07.84				

Копировал: Формат А4

Подп. и дата | Инв. № подл. | Взам. инв. № | Инв. № дубл. | Подп. и дата | Справ. № | Перв. примен.

Формат	Зона	Поз.	Обозначение	Наименование	Кол.	Примечание
				Документация		
А3			ГС 140.03.000СБ	Сборочный чертеж		
				Сборочные единицы		
А4		1	ГС140.03.100	Металлоконструкция	1	
				Детали		
А4		2	ГС140.03.001	Накладка	1	
		3	- 01	Накладка	2	
		4	- 02	Накладка	1	
А4		5	ГС140.03.002	Уплотнение	1	
		6	- 01	Уплотнение	1	
		7	- 02	Уплотнение	1	
Б4		8	ГС 140.03.003	Уплотнение		
				Пластина I, лист ТМКЩ-С		
				10×30×1350 ГОСТ 7338-77	1	0,6 кг
Б4		9	ГС 140.03.004	Уплотнение		
				Пластина I, лист ТМКЩ-С		
				10×30×1420 ГОСТ 7338-77	2	1,3 кг
Б4		10	ГС 140.03.005	Уплотнение		
				Пластина I, лист ТМКЩ-С		
				10×60×1350 ГОСТ 7338-77	1	1,3 кг

Изм.	Лист	№ докум.	Подп.	Дата
Разраб.		Малороссиянцева		03.07.84
Пров.		Тимошенко		03.07.84
ГИП		Певзнер		03.07.84
Н. контр.		Платунина		03.07.84
Утв.		Советов		03.07.84

ГС 140.03.000

Затвор

Лит.	Лист	Листов
А	1	2

Союзгипроводхоз имени Е.Е. Алексеевского г. Москва

Серия 3.820.2-43 Выпуск 10

Подп. и дата | Инв. № дубл. | Взам. инв. № | Подп. и дата | Инв. № подл.

Копировал: Формат А4

Формат	Зона	Поз.	Обозначение	Наименование	Кол.	Примечание
				Стандартные изделия		
		11		Болт М12×40.46.02		
				ГОСТ 7796-70	47	
		12		Гайка М12.4.02		
				ГОСТ 5915-70	47	
		13		Шайба 12.65Г.02		
				ГОСТ 6402-70	47	

Изм.	Лист	№ докум.	Подп.	Дата

ГС 140.03.000

Лист 2

Серия 3.820.2-43 Выпуск 10

Подп. и дата | Инв. № дубл. | Взам. инв. № | Подп. и дата | Инв. № подл.

Формат А4

ГС 140.03.000СБ

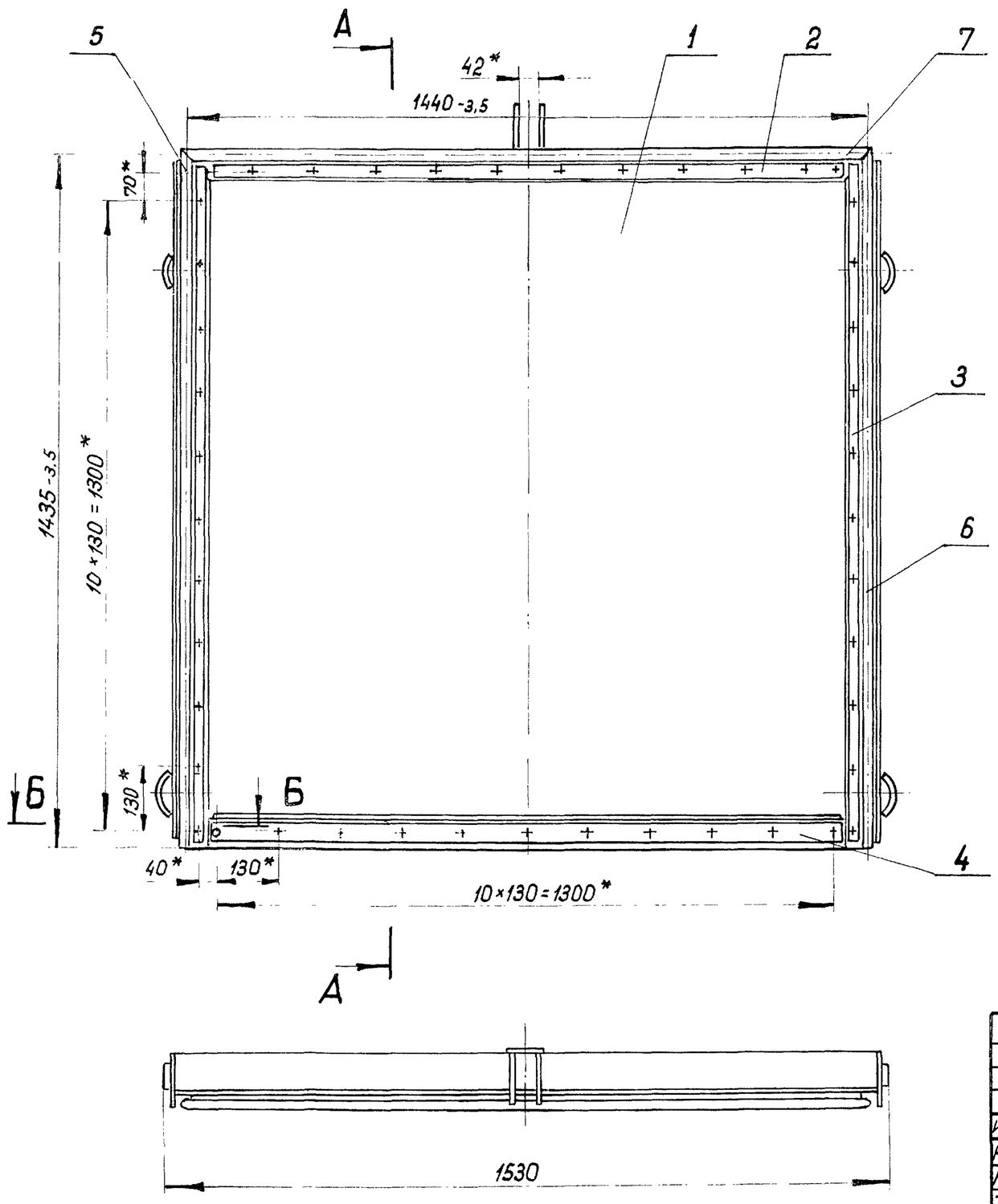

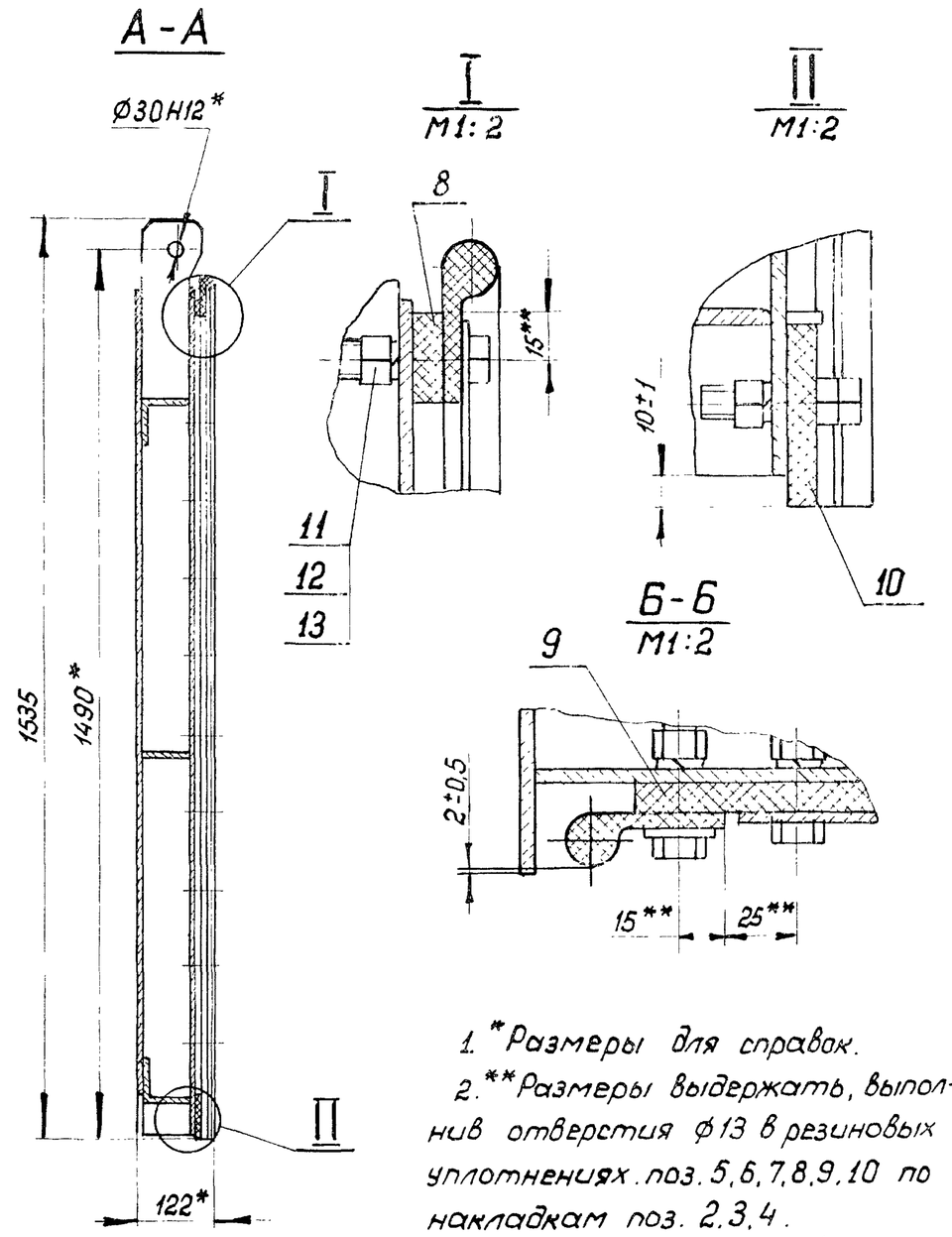

1. *Размеры для справок.
2. **Размеры выдержать, выполнив отверстия ф13 в резиновых уплотнениях поз. 5,6,7,8,9,10 по накладкам поз. 2,3,4.
3. Стыки уплотнений поз.5,6,7 вулканизировать.

					ГС 140.03.000СБ			
Изм.	Лист	№ докум.	Подп.	Дата	Затвор Сборочный чертеж	Лит.	Масса	Масштаб
Разраб.		Малороссиянцева		05.07.84		А	148,8	1:10
Пров.		Тимошенко		05.07.84		Лист	Листов 1	
Т. контр.						Союзгипроводхоз имени Е.Е.Алексеевского г. Москва		
ГИП		Певзнер		05.07.84				
Н. контр.		Платунина		05.07.84				
Утв.		Советов		05.07.84				

Копировал:

Формат А3

Перв. примен. | Справ. № | Подп. и дата | Инв. № дубл. | Взам. инв. № | Подп. и дата | Инв. № подл.

ГС 140.03.001

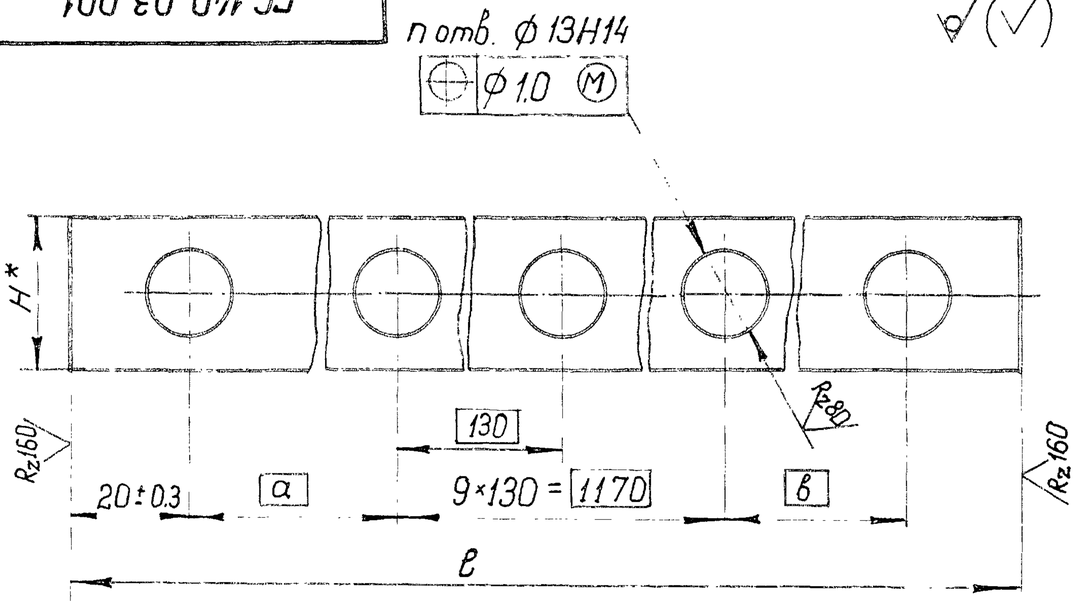

Обозначение	Размеры, мм				п	Материал	Масса, кг
	а	в	ℓ	H*			
ГС 140.03.001	65	65	1340-3,1	25	12	Лента 3×25Б Ст3пс ГОСТ 6009-74	0,75
-01	130	70	1403-3,1	25	12	Лента 3×25Б Ст3пс ГОСТ 6009-74	0,79
-02	130	-	1340-3,1	40	11	Полоса Б-24×40 ГОСТ 103-76 / В Ст3пс6 ГОСТ 535-79	1,64

*Размеры для справок.

Изм.	Лист	№ докум.	Подп.	Дата	ГС140.03.001	
Разраб.	Малороссиянцева			3.07.84	Накладка	Лит. А; Масса см. табл.; Масштаб —
Пров.	Тимошенко			03.07.84		Лист; Листов 1
Т. контр.						
Н. контр.	Платунина			05.07.84	См. табл.	Союзгипроводхоз имени Е.Е. Алексеевского г. Москва
Утв.	Певзнер			05.07.84		

Подп. и дата | Инв. № дубл. | Взам. инв. № | Подп. и дата | Инв. № подл.

Серия 3.820.2-43 Выпуск 10

Справ. № | Перв. примен.

ГС 140.03.002

Рис. 1

ГС 140.03.002 - изображено

ГС 140.03.002-01 - зеркальное отражение

Рис. 2

Остальное - см. рис. 1

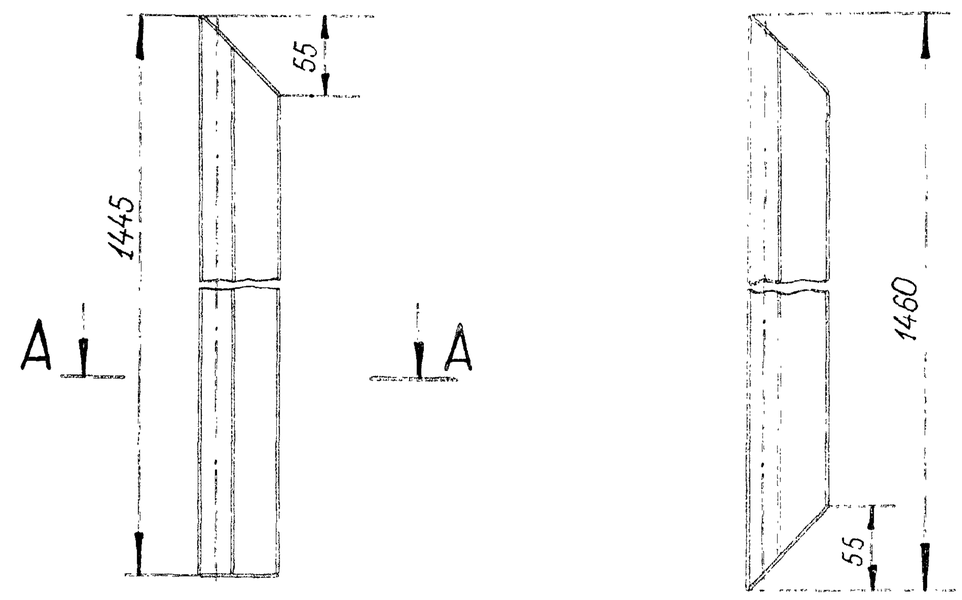

А-А
М1:2

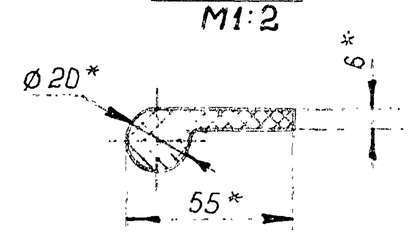

Обозначение	Рис.
ГС 140.03.002	1
-01	1
-02	2

*Размеры для справок.

Изм.	Лист	№ докум.	Подп.	Дата	ГС140.03.002	
Разраб.	Малороссиянцева			3.07.84	Уплотнение	Лит. А; Масса 0,9; Масштаб 1:4
Пров.	Тимошенко			03.07.84		Лист; Листов 1
Т. контр.						
Н. контр.	Платунина			4.07.84	Резина тип II б ТУ 38-105417-83	Союзгипроводхоз имени Е.Е. Алексеевского г. Москва
Утв.	Певзнер			05.07.84		

Копировал:

Формат	Зона	Поз.	Обозначение	Наименование	Кол.	Примечание
				Документация		
А3			ГС 140.03.100СБ	Сборочный чертеж		
				Детали		
А4		1	ГС 140.03.101	Обшивка	1	
А4		2	ГС 140.03.102	Отбой	4	
А4		3	ГС 140.03.103	Подвеска	2	
А4		4	ГС 140.03.104	Ребро	1	
Б4		5	ГС 140.03.105	Ребро		
				Полоса $\frac{Б\text{-}2\ 5\times80\ ГОСТ\ 103\text{-}76}{В\ Ст3пс6\ ГОСТ\ 535\text{-}79}$		
				$\ell = (741 - 1.5)$ мм	2	4,7кг
Б4		6	ГС 140.03.106	Накладка		
				Полоса $\frac{Б\text{-}2\ 5\times80\ ГОСТ\ 103\text{-}76}{В\ Ст3пс6\ ГОСТ\ 535\text{-}79}$		
				$\ell = (1345 \pm 2)$ мм	1	4,2кг
Б4		7	ГС 140.03.107	Ребро торцевое		
				Полоса $\frac{Б\text{-}2\ 5\times120\ ГОСТ\ 103\text{-}76}{В\ Ст3пс6\ ГОСТ\ 535\text{-}79}$		
				$\ell = (1415 - 3)$ мм	2	13,3кг
Б4		8	ГС 140.03.108	Упор		
				Полоса $\frac{Б\text{-}2\ 6\times12\ ГОСТ\ 103\text{-}76}{В\ Ст3пс6\ ГОСТ\ 535\text{-}79}$		
				$\ell = (1344 \pm 1)$ мм	1	0,8кг
Б4		9	ГС 140.03.109	Ригель		
				Уголок $\frac{Б\text{-}80\times80\times6\ ГОСТ\ 8509\text{-}72}{В\ Ст3пс6\ ГОСТ\ 535\text{-}79}$		
				$\ell = (1490 - 3)$ мм	2	21,9кг

Серия 3.820.2-43 Выпуск 10

Подп. и дата | Инв. № дубл. | Взам. инв. № | Подп. и дата | Инв. № подл.

Изм	Лист	№ докум.	Подп.	Дата	ГС 140.03.100			
Разраб.	Малороссиянцева			3.07.84	Металлоконструкция	Лит.	Лист	Листов
Пров.	Тимошенко			03.07.84		А		1
ГИП	Певзнер			05.07.84		Союзгипроводхоз имени Б.Е. Алексеевского г. Москва		
Н. контр.	Платунина			06.07.84				
Утв.	Советов			05.07.84				

Копировал: Формат А3

Серия 3.820.2-43 Выпуск 10

Справ. № | Перв. примен.

ГС 140.02.003

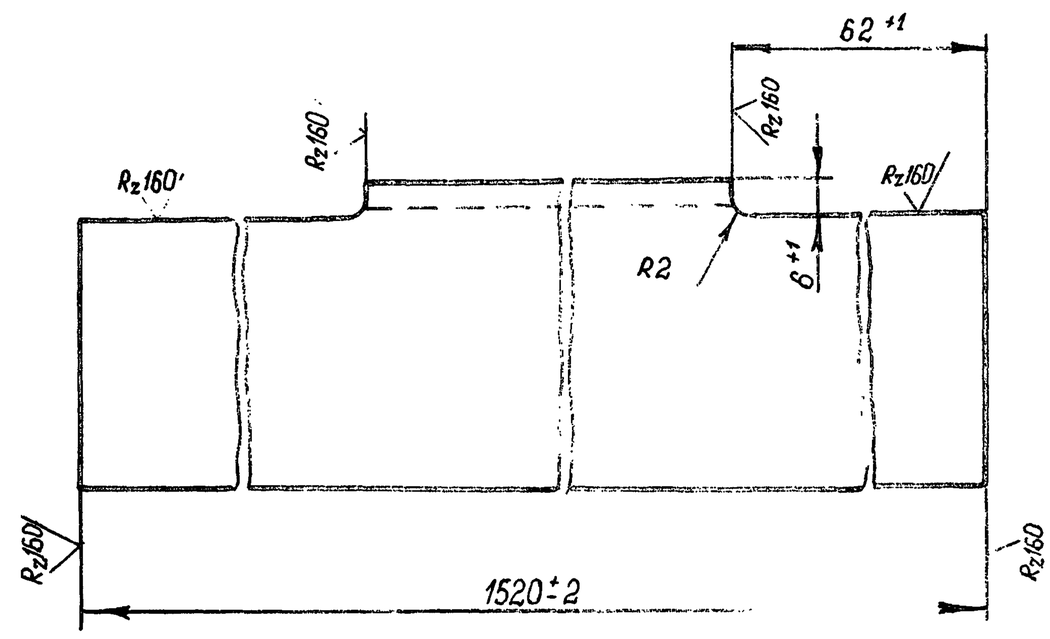

Подп. и дата | Инв. № дубл. | Взам. инв. № | Подп. и дата | Инв. № подл.

Изм.	Лист	№ докум.	Подп.	Дата	ГС 140.02.003				
Разраб.	Малороссиянцева			3.07.84	Балка	Лит.	Масса	Масштаб	
Пров.	Тимошенко			03.07.84		А	5,5	1:1	
Т. контр.						Лист	Листов 1		
Н. контр.	Платунина			06.07.84	Уголок Б-50×50×5 ГОСТ 8509-72 / В Ст3пс6 ГОСТ 535-79	Союзгипроводхоз имени Б.Е. Алексеевского г. Москва			
Утв.	Певзнер			05.07.84					

ГС140.03.100СБ

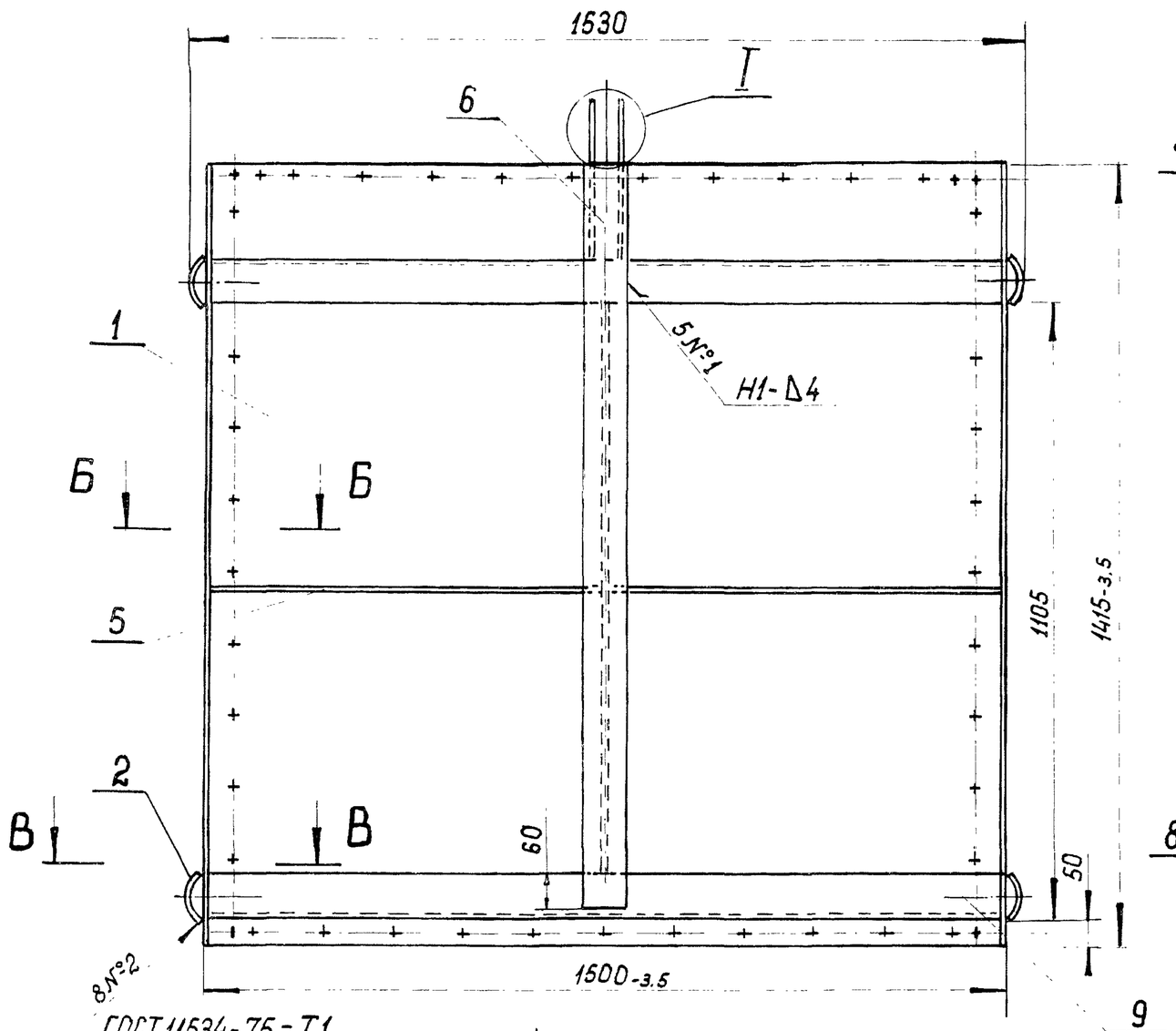

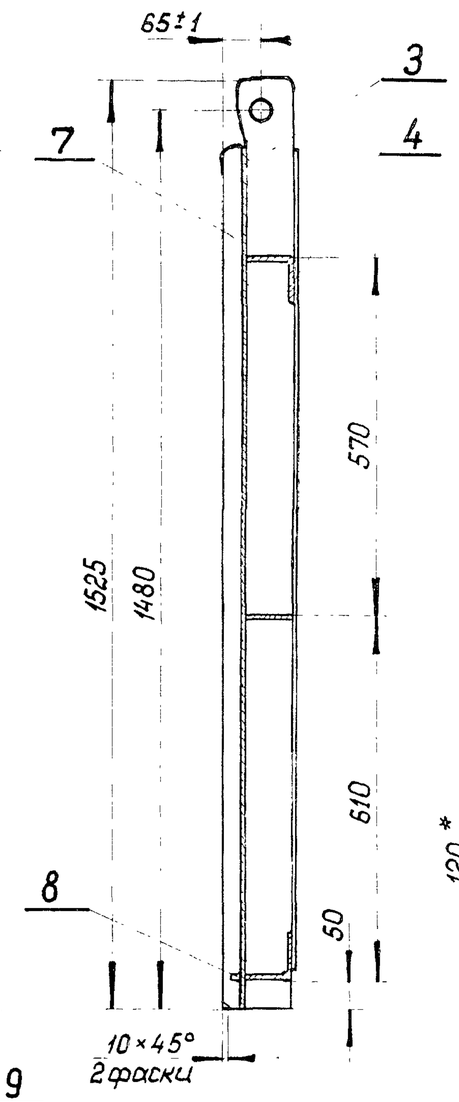

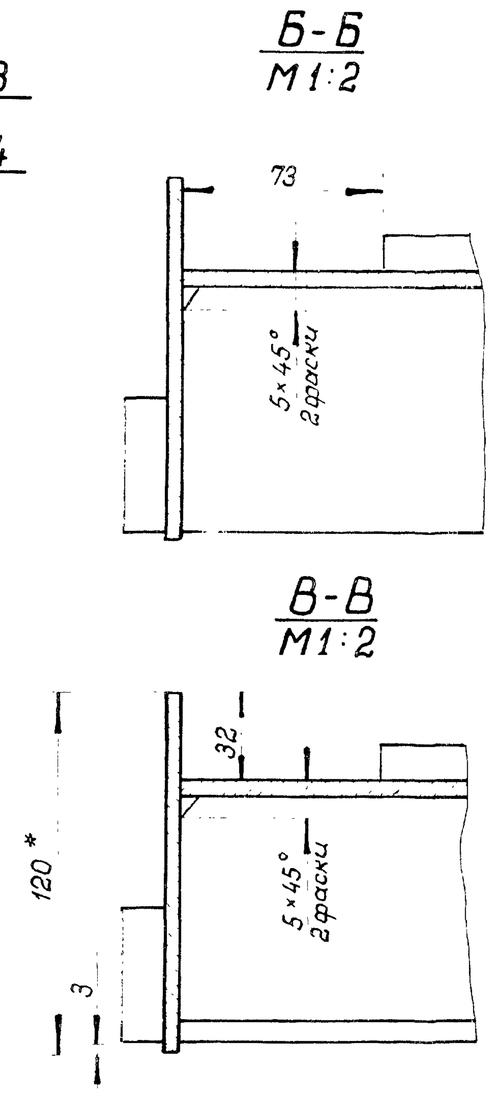

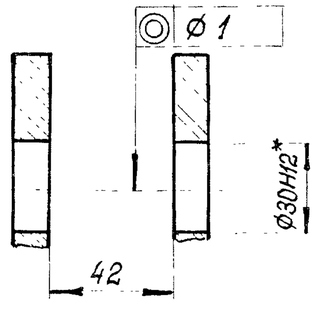

1. * Размеры для справок.
2. Сварка по ГОСТ5264-80 электродом Э42 ГОСТ9467-75.
3. Сварку вести швом Т1-Δ4 по контуру прилегания деталей, кроме швов, указанных на чертеже.
4. Шероховатость поверхности деталей, выполненных без чертежа, после обрезки $R_z 160$.
5. Неуказанные предельные отклонения размеров по $\pm \frac{IT16}{2}$.

Изм.	Лист	№ докум.	Подп.	Дата	ГС140.03.100СБ			
Разраб.		Малороссиянцева		3.07.84	Металлоконструкция Сборочный чертеж	Лит.	Масса	Масштаб
Пров.		Тимошенко		03.07.84		А	135,8	1:10
Т. контр.						Лист	Листов 1	
ГИП		Певзнер		05.07.84		Союзгипроводхоз имени Е.Е. Алексеевского г. Москва		
Н. контр.		Платунина		06.07.84				
Утв.		Советов		05.07.84				

Копировал: Формат А3

Перв. примен. | Справ. № | Подп. и дата | Инв. № дубл. | Взам. инв. № | Подп. и дата | Инв. № подл.

ГС 140.03.101

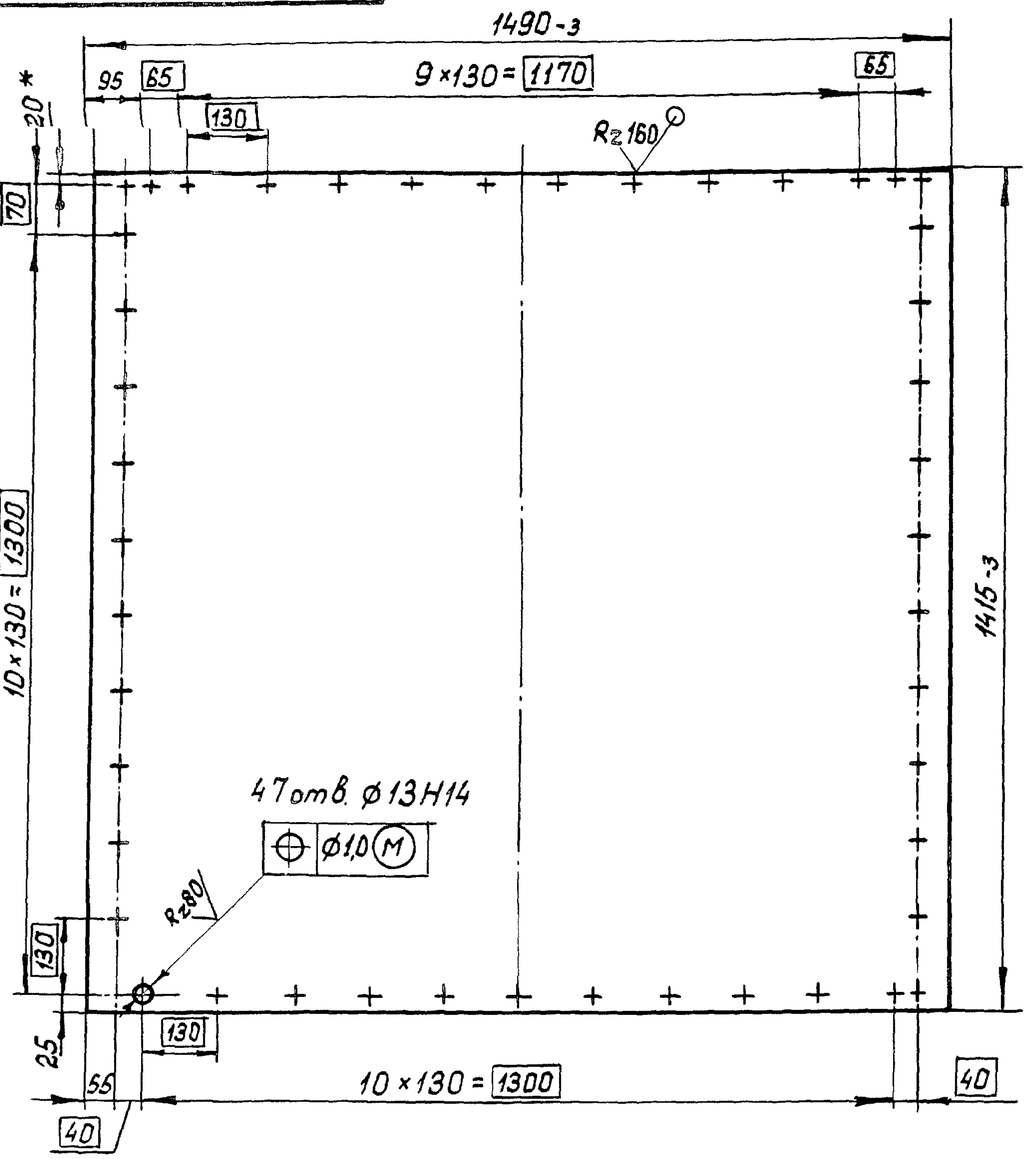

1. *Размер для справок.
2. Неуказанные предельные отклонения размеров по $\pm\frac{IT14}{2}$

Изм.	Лист	№ докум.	Подп.	Дата	ГС140.03.101			
Разраб.	Малороссиянцева			3.07.84	Обшивка	Лит. А	Масса 82,5	Масштаб 1:10
Пров.	Тимошенко			03.07.84		Лист	Листов 1	
Т. контр.								
Н. контр.	Платунина			06.07.84	Лист Б-ПН5 ГОСТ 19903-74 / В Ст3пс6 ГОСТ 14637-79	Союзгипроводхоз имени Е.Е. Алексеевского г. Москва		
Утв.	Певзнер			05.07.84				

Копировал: Формат А4

Серия 3.820.2-43 Выпуск 10

Перв. примен. | Справ. №

Подп. и дата | Инв. № дубл. | Взам. инв. № | Подп. и дата | Инв. № подл.

ГС 140.03.102

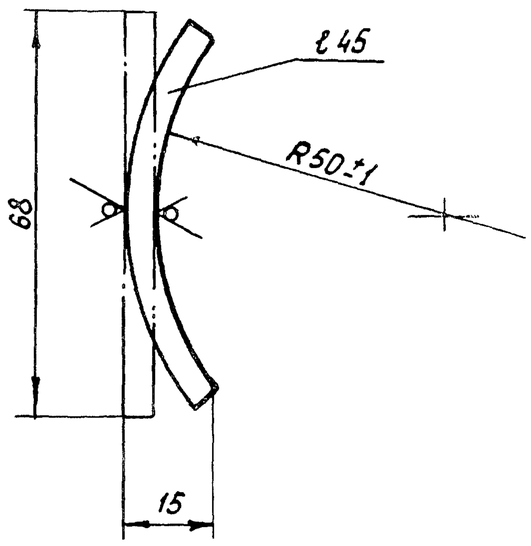

Изм.	Лист	№ докум.	Подп.	Дата	ГС140.03.102			
Разраб.	Малороссиянцева			3.07.84	Отбой	Лит. А	Масса 0,1	Масштаб 1:1
Пров.	Тимошенко			03.07.84		Лист	Листов 1	
Т. контр.								
Н. контр.	Платунина			06.07.84	Лист Б-ПН5 ГОСТ 19903-74 / В Ст3пс6 ГОСТ 14637-79	Союзгипроводхоз имени Е.Е. Алексеевского г. Москва		
Утв.	Певзнер			05.07.84				

Копировал: Формат А4

ГС 140.03.103

(√)

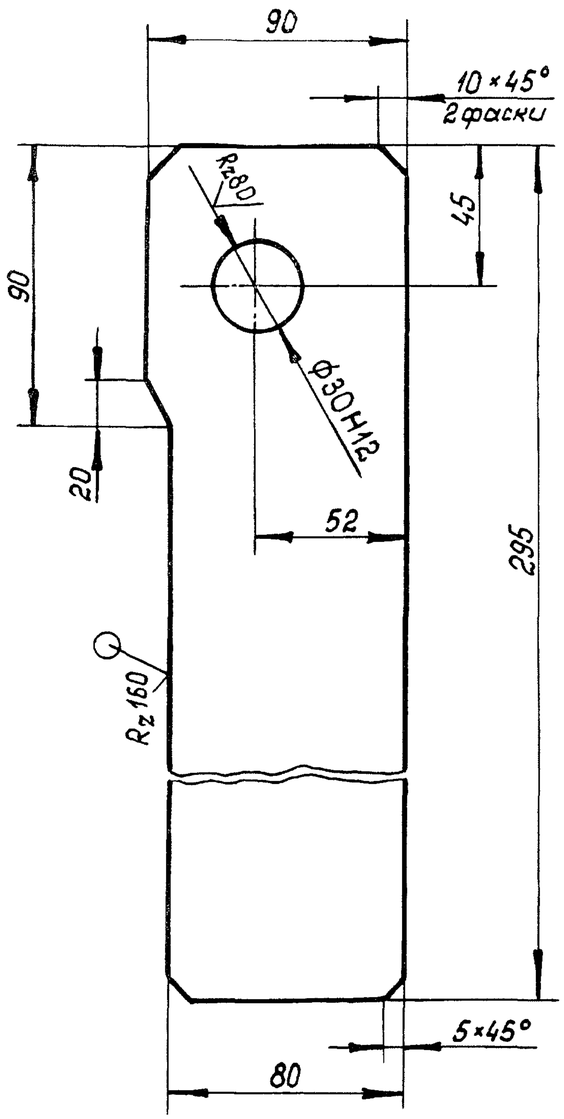

Неуказанные предельные отклонения размеров по $\pm \frac{IT14}{2}$

					ГС 140.03.103			
Изм.	Лист	№ докум.	Подп.	Дата	Подвеска	Лит.	Масса	Масштаб
Разраб.		Малороссиянцева		3.07.84		А	2,2	1:2
Пров.		Тимошенко		03.07.84		Лист	Листов 1	
Т. контр.					Лист Б-ПН 12 ГОСТ 19903-74 / В Ст3пс6 ГОСТ 14637-79	Союзгипроводхоз имени Е.Е. Алексеевского г. Москва		
Н. контр.		Платунина		05.07.84				
Утв.		Певзнер		05.07.84				

Копировал: Формат А4

Перв. примен. | Справ. № | Подп. и дата | Инв. № дубл. | Взам. инв. № | Подп. и дата | Инв. № подл.

ГС 140.03.104

(√)

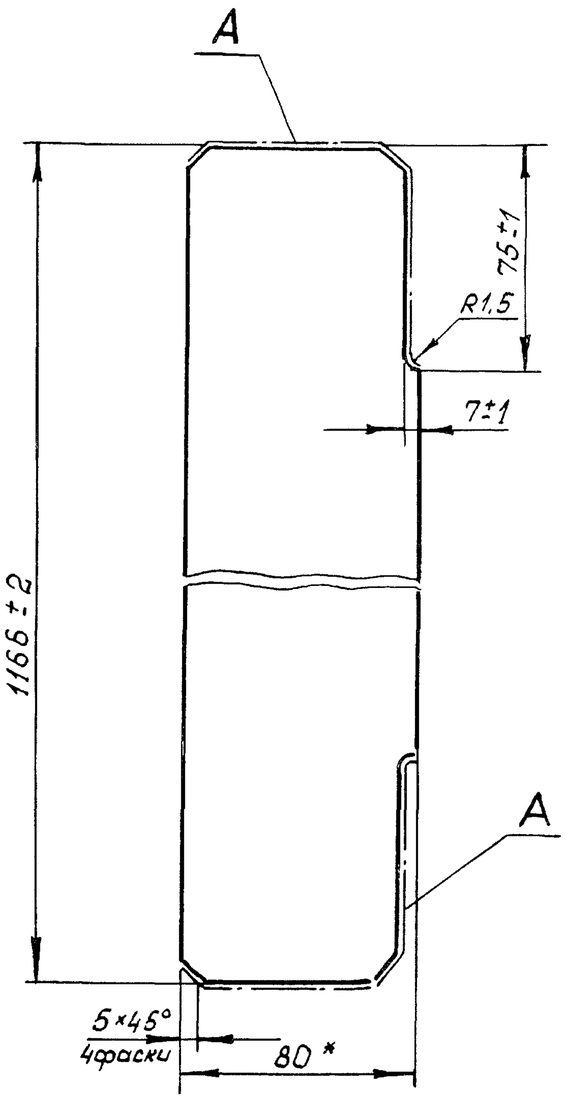

1. * Размер для справок
2. Шероховатость поверхностей А – Rz 160

					ГС 140.03.104			
Изм.	Лист	№ докум.	Подп.	Дата	Ребро	Лит.	Масса	Масштаб
Разраб.		Малороссиянцева		3.07.84		А	3,6	1:2
Пров.		Тимошенко		03.07.84		Лист	Листов 1	
Т. контр.					Полоса Б-2 5×80 ГОСТ 103-76 / В Ст3пс6 ГОСТ 535-79	Союзгипроводхоз имени Е.Е. Алексеевского г. Москва		
Н. контр.		Платунина		05.07.84				
Утв.		Певзнер		05.07.84				

Копировал: Формат А4

Перв. примен. | Справ. № | Выпуск 10 | Серия 3.820.2-43 | Подп. и дата | Инв. № дубл. | Взам. инв. № | Подп. и дата | Инв. № подл.

Формат	Зона	Поз.	Обозначение	Наименование	Кол.	Примечание
				Документация		
А4			ГС 140.04.000СБ	Сборочный чертеж		
				Детали		
Б4		1	ГС 140.04.001	Основание		
				Лист $\frac{Б\text{-}ПН12\ ГОСТ\ 19903\text{-}74}{В\ Ст3пс6\ ГОСТ\ 14637\text{-}79}$		
				(272×272)±0,7мм	1	5,9 кг
Б4		2	ГС 140.04.002	Основание		
				Лист $\frac{Б\text{-}ПН12\ ГОСТ\ 19903\text{-}74}{В\ Ст3пс6\ ГОСТ\ 14637\text{-}79}$		
				(250×250)±0,7мм	1	4,8 кг
Б4		3	ГС 140.04.003	Ребро		
				Лист $\frac{Б\text{-}ПН5\ ГОСТ\ 19903\text{-}74}{В\ Ст3пс6\ ГОСТ\ 14637\text{-}79}$		
				(50±0,5)мм × (122±1)мм	4	1,0 кг
Б4		4	ГС 140.04.004	Колонка		
				Труба $\frac{150\times5\ ГОСТ\ 8734\text{-}75}{В\ 20\ ГОСТ\ 8733\text{-}74}$		
				ℓ = (126±0,5)мм	1	2,2 кг

Изм.	Лист	№ докум.	Подп.	Дата	ГС140.04.000			
Разраб.	Малороссиянцева			03.07.84	Колонка	Лит.	Лист	Листов
Пров.	Тимошенко			03.07.84		А		1
ГИП	Певзнер			03.07.84		Союзгипроводхоз имени Е.Е. Алексеевского г. Москва		
Н. контр.	Платунина			04.07.84				
Утв.	Советов			05.07.84				

Копировал: Формат А4

Серия 3.820.2-43 Выпуск 10

Перв. примен. | Справ. № | Подп. и дата | Инв. № дубл. | Взам. инв. № | Подп. и дата | Инв. № подл.

ГС 140.04.000СБ

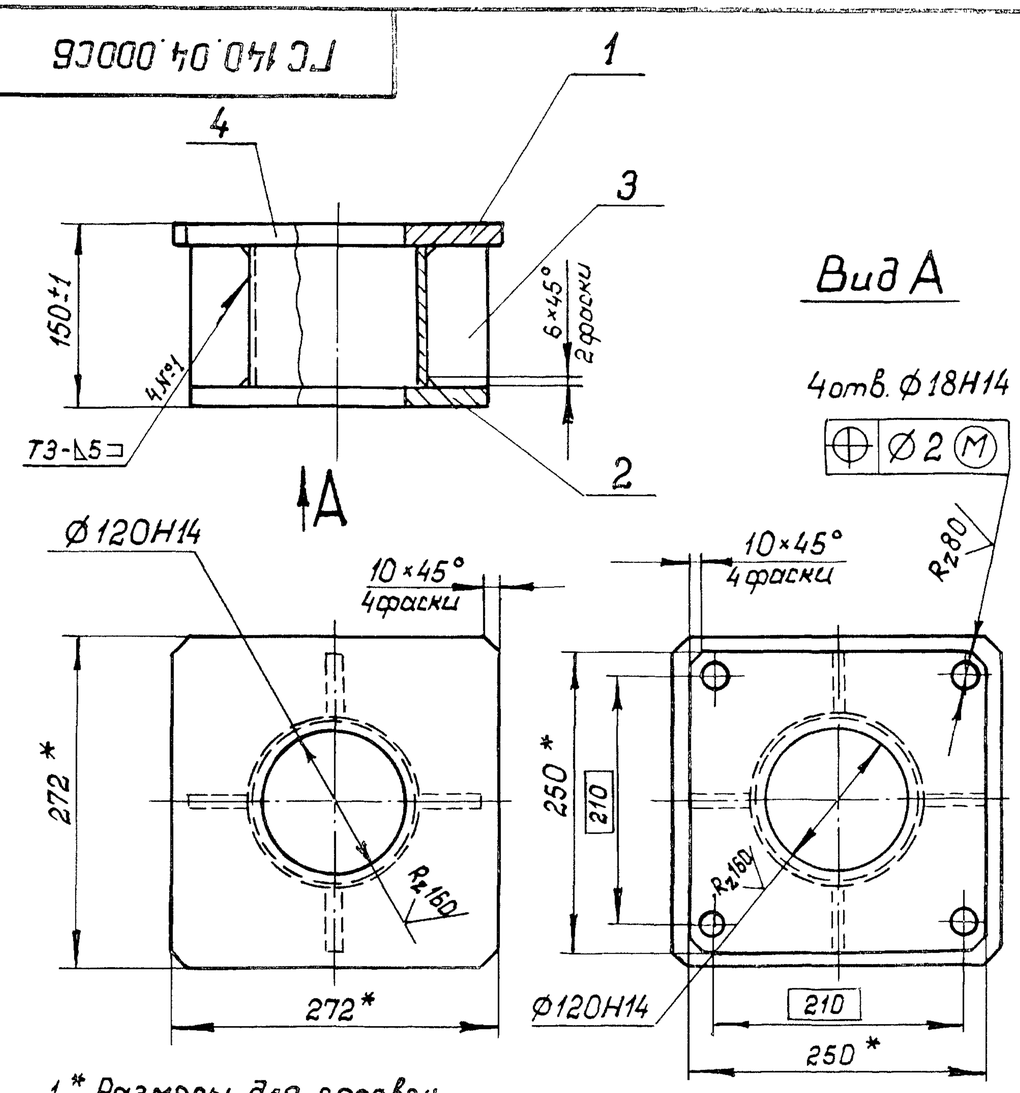

1.* Размеры для справок.

2. Сварку вести швом Т1-△5 по ГОСТ 5264-80 по контуру прилегания деталей электродом 342 ГОСТ 9467-75.

3. Шероховатость поверхности деталей, выполненных без чертежа, после обрезки R_z 160.

Изм.	Лист	№ докум.	Подп.	Дата	ГС140.04.000СБ			
Разраб.	Малороссиянцева			03.07.84	Колонка Сборочный чертеж	Лит.	Масса	Масштаб
Пров.	Тимошенко			03.07.84		А	13,9	1:5
Т. контр.						Лист	Листов 1	
ГИП	Певзнер			03.07.84		Союзгипроводхоз имени Е.Е. Алексеевского г. Москва		
Н. контр.	Платунина			04.07.84				
Утв.	Советов			05.07.84				

Копировал: Формат А4

ГС140.05.000ГЧ

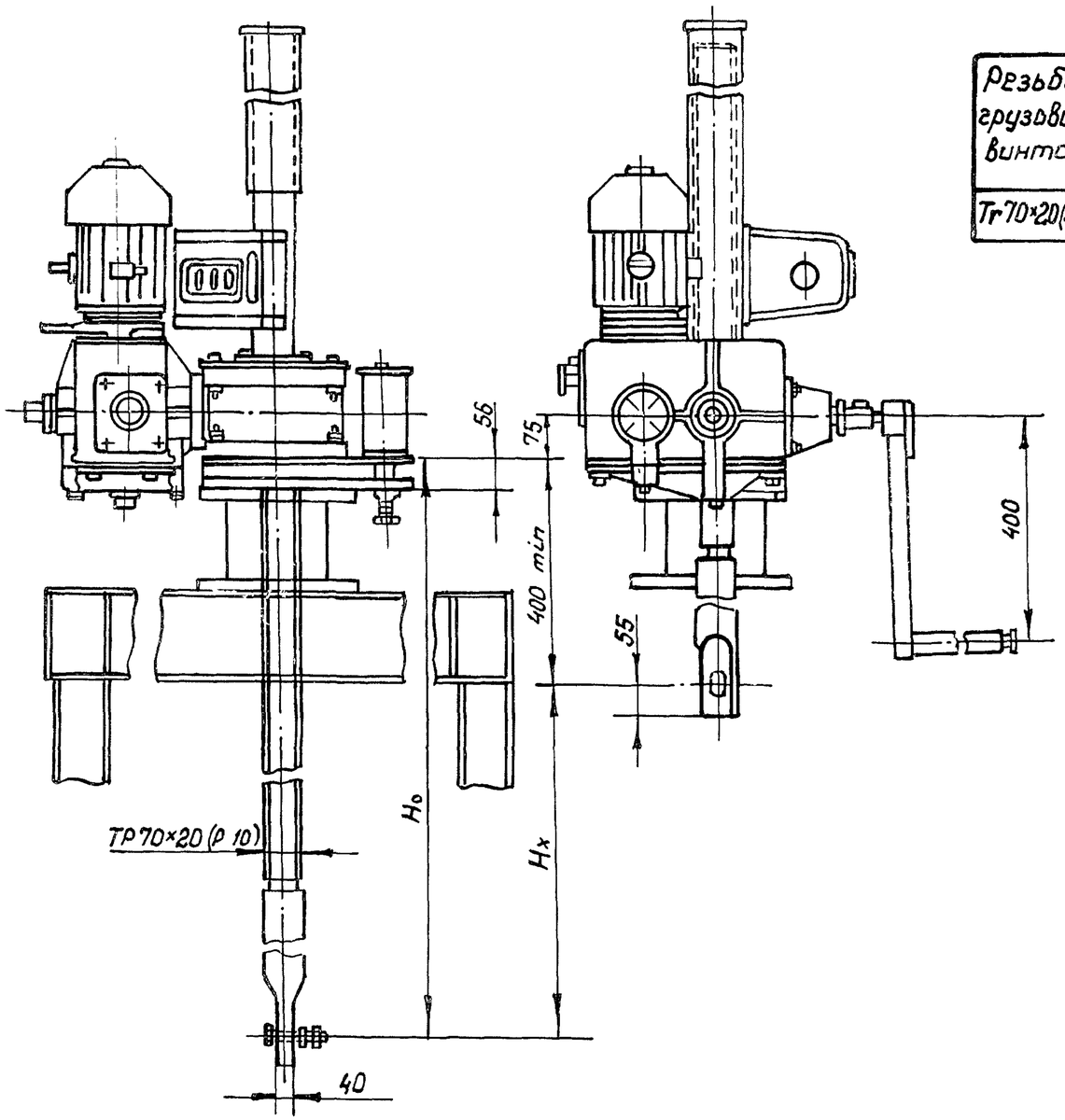

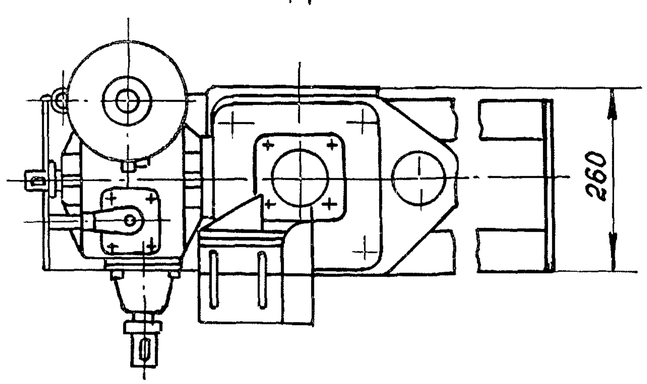

Таблица 1

Техническая характеристика подъемника

Резьба грузового винта	Усилие, тс		Ho, м наиб.	Электродвигатель 4АС80В6У1 исп. М3D2	Станция управления электроприводом	Усилие на рукоятке при T, кгс	Время подъема затвора на 1м, мин.	
	Тяговое T	Посадка П					электр.	вручную
Tr 70×20 (P 10)	5	5	4,2	n=860 об/мин N=1,2 квт	ЯАА5401-2674У1	14	5	15

Таблица 2

Данные на заказ по затвору

Наименование		ГС140.05.000 —	ГС140.05.000 01
Напор, м	H	3,0	2,5
Усилие посадочное потребное, тс	$П_э$	2,89	2,23
Усилие регулировки грузового реле, тс	P	2,89	2,23
Расстояние от подошвы подъемника до оси проушины опущенного затвора, м	H_o	2,916	2,416
Полный ход затвора, м	H_x	1,45	1,45
Датчик ДПМ1. Шаг грузового винта	P	10	10
Теоретическая масса подъемника, кг	Q	252	233

Изм	Лист	№ докум.	Подп.	Дата
Разраб.		Малороссиянцева		05.07.84
Пров.		Тимошенко		05.07.84
Т. контр.				
ГИП		Певзнер		05.07.84
Н. контр.		Платунина		05.07.84
Утв.		Советов		05.07.84

ГС140.05.000ГЧ

Подъемник одновинтовой с электроприводом груз. 5тс марки 5ЭВ
Габаритный чертеж

Лит.	Масса	Масштаб
А	См. табл. 2	1:10

Лист | Листов 1

Союзгипроводхоз имени Е.Е. Алексеевского г. Москва

Копировал:

Формат А3

Перв. примен. | Справ. № | Подп. и дата | Инв. № дубл. | Взам. инв. № | Подп. и дата | Инв. № подл.

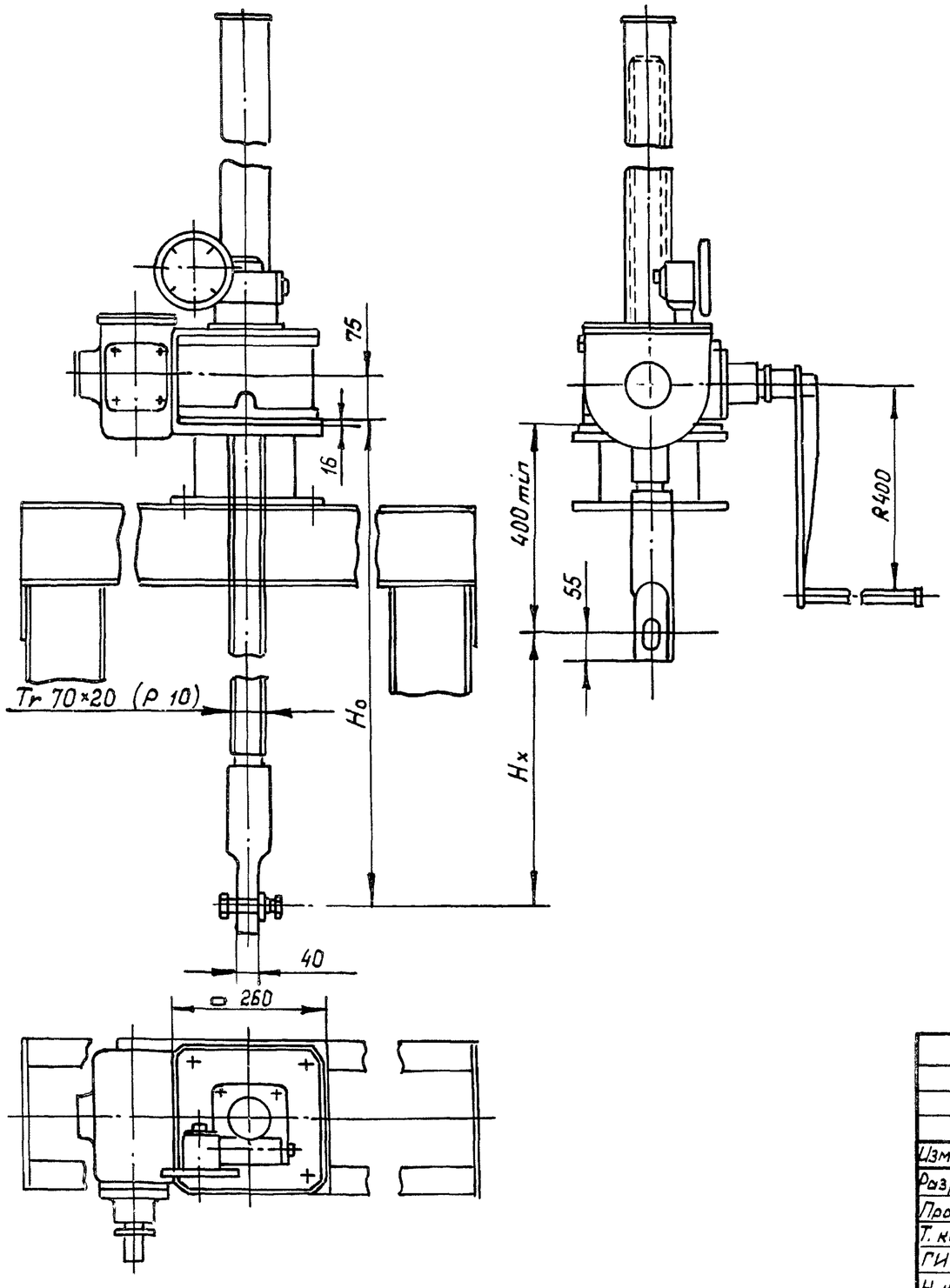

Таблица 1

Техническая характеристика подъемника

Резьба грузового винта	Усилие тс. наиб.		Ho, м наиб.	Усилие на рукоятке при T, кгс	Время подъема затвора на 1м, мин.
	тяговое T	посадочное П			
Tr 70×20 (P 10)	5	5	3,85	20	20

Таблица 2

Данные на заказ по затвору

Наименование		ГС 140.06.000-	
		—	01
Напор, м	H	3,0	2,5
Усилие посадочное потребное, тс	Пз	2,89	2,23
Расстояние от подошвы подъемника до оси проушины опущенного затвора, м	Ho	2,876	2,376
Полный ход затвора, м	Hx	1,45	1,45
Указатель положения затвора	—	УПР2510	УПР2510
Теоретическая масса подъемника, кг	Q	181	161

Изм.	Лист	№ докум.	Подп.	Дата	ГС 140.06.000 ГЧ			
Разраб.		Малороссиянцева		05.07.89	Подъемник одновинтовой с ручным приводом груз. 5тс марки 5В	Лит.	Масса	Масштаб
Пров.		Тимошенко		05.07.89	Габаритный чертеж	А	См. табл. 2	1:10
Т. контр.						Лист	Листов 1	
ГИП		Певзнер		05.07.89		Союзгипроводхоз имени Е.Е. Алексеевского г. Москва		
Н. контр.		Платунина		06.07.89				
Утв.		Советов		05.07.89				

Серия 3.820.2-43 Выпуск 10

Подп. и дата | Инв. № дубл. | Взам. инв. № | Подп. и дата | Инв. № подл.

Копировал: Формат А3