# ТИПОВАЯ ДОКУМЕНТАЦИЯ НА КОНСТРУКЦИИ, ИЗДЕЛИЯ И УЗЛЫ ЗДАНИЙ И СООРУЖЕНИЙ

## СЕРИЯ 3.820.2-43

## ЗАТВОРЫ ГЛУБИННЫЕ ПЛОСКИЕ СКОЛЬЗЯЩИЕ

## ВЫПУСК 9

РАБОЧИЕ ЧЕРТЕЖИ ЗАТВОРОВ ГС120-200, ГС120-250, ГС120-300

# ТИПОВАЯ ДОКУМЕНТАЦИЯ НА КОНСТРУКЦИИ, ИЗДЕЛИЯ И УЗЛЫ ЗДАНИЙ И СООРУЖЕНИЙ

## СЕРИЯ 3.820.2-43

## ЗАТВОРЫ ГЛУБИННЫЕ ПЛОСКИЕ СКОЛЬЗЯЩИЕ

## ВЫПУСК 9

## РАБОЧИЕ ЧЕРТЕЖИ ЗАТВОРОВ ГС120-200, ГС120-250, ГС120-300

РАЗРАБОТАНА
ИНСТИТУТОМ „СОЮЗГИПРОВОДХОЗ“
В/О „СОЮЗВОДПРОЕКТ“
МИНВОДХОЗА СССР

УТВЕРЖДЕНА И ВВЕДЕНА В ДЕЙСТВИЕ С 01.01.1985 г.
МИНВОДХОЗОМ СССР
ПРОТОКОЛ № 558 ОТ 19.03.1984 г.

ГЛАВНЫЙ ИНЖЕНЕР ИНСТИТУТА А.Ф. КОНДРАТЬЕВ
ГЛАВНЫЙ ИНЖЕНЕР ПРОЕКТА А.Л. ПЕВЗНЕР

Серия 3.820.2-43 Выпуск 9

Содержание


| Обозначение | Наименование | Стр. |
|---|---|---|
| ГС 120.00.000 | Затвор ГС для отверстий 120х120 см. | 3 |
| ГС 120.00.001 | Лист монтажный | 5 |
| ГС 120.00.000СБ | Затвор ГС для отверстий 120х120см. Сборочный чертеж | 6 |
| ГС 120.00.000 ВС | Затвор ГС для отверстий 120х120см. Ведомость спецификаций | 8 |
| ГС 120.00.000 ВП | Затвор ГС для отверстий 120х120см. Ведомость покупных изделий | 9 |
| ГС 120.01.000 | Марка верхняя | 10 |
| ГС 120.01.001 | Пластина | 10 |
| ГС 120.01.000СБ | Марка верхняя Сборочный чертеж | 11 |
| ГС 120.02.000 | Марка нижняя | 12 |
| ГС 120.02.001 | Пластина | 13 |
| ГС 120.02.000СБ | Марка нижняя Сборочный чертеж | 14 |
| ГС 120.02.002 | Лист забральный | 15 |
| ГС 120.02.003 | Ребро | 15 |
| ГС 120.03.000 | Затвор | 16 |
| ГС 120.03.000СБ | Затвор Сборочный чертеж | 17 |
| ГС 120.02.004 | Балка | 18 |
| ГС 120.03.001 | Накладка | 18 |
| ГС 120.03.002 | Накладка | 19 |
| ГС 120.03.003 | Накладка | 19 |
| ГС 120.03.004 | Уплотнение | 20 |
| ГС 120.03.005 | Уплотнение | 20 |
| ГС 120.03.100 | Металлоконструкция | 21 |
| ГС 120.03.100 СБ | Металлоконструкция Сборочный чертеж | 22 |
| ГС 120.03.101 | Обшивка | 23 |
| ГС 120.03.102 | Отбой | 23 |
| ГС 120.03.103 | Ребро | 24 |
| ГС 120.03.110 | Подвеска | 24 |
| ГС 120.04.000 | Колонка | 25 |
| ГС 120.04.000СБ | Колонка Сборочный чертеж | 25 |
| ГС 120.05.000ГЧ | Подъемник одновинтовой с электроприводом груз 5тс марки 5ЭВ Габаритный чертеж | 26 |
| ГС 120.06.000ГЧ | Подъемник одновинтовой с ручным приводом груз. 5тс марки 5В Габаритный чертеж | 27 |
| ГС 120.07.000ГЧ | Подъемник одновинтовой с электроприводом груз. 2,5тс марки 2.5 ЭВ Габаритный чертеж | 28 |
| ГС 120.08.000ГЧ | Подъемник одновинтовой с ручным приводом груз. 2,5тс марки 2.5В Габаритный чертеж | 29 |


Инв.№ подл. | Подп. и дата | Взам.инв.№ | Инв.№ дубл. | Подп. и дата

| Инв.№подл | Подп. и дата | Взам.инв.№ | Инв.№дубл | Подп. и дата |
|---|---|---|---|---|
| | | | | |

Серия 3.820.2-43 Выпуск 9

| Формат | Зона | Поз. | Обозначение | Наименование | Кол. на исполнение ГС120.00.000 — | 01 | 02 | 03 | 04 | 05 | | | | | Примечание |
|---|---|---|---|---|---|---|---|---|---|---|---|---|---|---|---|
| | | | | | | | | | | | | | | | |
| | | | | Документация | | | | | | | | | | | |
| | | | | | | | | | | | | | | | |
| | | | ГС 120.00.000 СБ | Сборочный чертеж | | | | | | | | | | | |
| | | | ГС 120.00.000 ВС | Ведомость спецификаций | | | | | | | | | | | |
| | | | ГС 120.00.000 ВП | Ведомость покупных изделий | | | | | | | | | | | |
| | | | ГС 120.05.000 ГЧ | Подъемник одновинтовой | | | | | | | | | | | |
| | | | | с электроприводом грузо- | | | | | | | | | | | |
| | | | | подъемностью 5тс марки 5ЭВ | | | | | | | | | | | |
| | | | | Габаритный чертеж | | | | | | | | | | | |
| | | | | Лит. | | | | | | | | | | | |
| | | | | | | | | | | | | | | | |
| | | | | | А | | | | | | | | | | |
| | | | | Шифр | ГС120-300э | ГС120-300р | ГС120-250э | ГС120-250р | ГС120-200э | ГС120-200р | | | | | |

| Изм. | Лист | № докум. | Подп. | Дата |
|---|---|---|---|---|
| Разраб. | | Лазарев | | 04.07.84 |
| Пров. | | Тимошенко | | 05.07.84 |
| ГИП | | Певзнер | | 05.07.84 |
| Н.контр. | | Платунина | | 06.07.84 |
| Утв. | | Советов | | 05.07.84 |

ГС 120.00.000

Затвор ГС для отверстий 120×120см.

| Лит. | Лист | Листов |
|---|---|---|
| А | 1 | 5 |

Союзгипроводхоз имени Е.Е.Алексеевского г.Москва

Копировал: Нарулина Формат А4

| Инв.№подл. | Подп. и дата | Взам.инв.№ | Инв.№дубл. | Подп. и дата |
|---|---|---|---|---|
| | | | | |

Серия 3.820.2-43 Выпуск 9

| Формат | Зона | Поз. | Обозначение | Наименование | Кол. на исполнение ГС 120.00.000 — | 01 | 02 | 03 | 04 | 05 | | | | | Примечание |
|---|---|---|---|---|---|---|---|---|---|---|---|---|---|---|---|
| А3 | | | ГС 120.06.000 ГЧ | Подъемник одновинтовой | | | | | | | | | | | |
| | | | | с ручным приводом гру- | | | | | | | | | | | |
| | | | | зоподъемностью 5тс марки 5В | | | | | | | | | | | |
| | | | | Габаритный чертеж | | X | | | | | | | | | |
| А3 | | | ГС 120.07.000 ГЧ | Подъемник одновинтовой | | | | | | | | | | | |
| | | | | с электроприводом грузо- | | | | | | | | | | | |
| | | | | подъемностью 2,5тс марки 2,5ЭВ | | | | | | | | | | | |
| | | | | Габаритный чертеж | | | X | | | | | | | | |
| | | | -01 | Подъемник одновинтовой | | | | | | | | | | | |
| | | | | с электроприводом грузо- | | | | | | | | | | | |
| | | | | подъемностью 2,5тс марки 2,5ЭВ | | | | | | | | | | | |
| | | | | Габаритный чертеж | | | | | X | | | | | | |
| А3 | | | ГС 120.08.000 ГЧ | Подъемник одновинтовой | | | | | | | | | | | |
| | | | | с ручным приводом грузо- | | | | | | | | | | | |
| | | | | подъемностью 2.5тс марки 2,5В | | | | | | | | | | | |
| | | | | Габаритный чертеж | | | | X | | | | | | | |

| Изм. | Лист | № докум. | Подп. | Дата |
|---|---|---|---|---|
| | | | | |

ГС 120.00.000

Лист 2

Копировал: Нарулина Формат А4

| Инв.№ подл. | Подп. и дата | Взам.инв.№ | Инв.№ дубл. | Подп. и дата |
|---|---|---|---|---|
| | | | | |

Серия 3.820.2-43 Выпуск 9

| Формат | Зона | Поз. | Обозначение | Наименование | Кол. на исполнение ГС 120.00.000 — | 01 | 02 | 03 | 04 | 05 | | | | | | Примечание |
|---|---|---|---|---|---|---|---|---|---|---|---|---|---|---|---|---|
| А3 | | | ГС 120.08.000-01ГЧ | Подъемник одновинтовой | | | | | | | | | | | | |
| | | | | с ручным приводом | | | | | | | | | | | | |
| | | | | грузоподъемностью 2,5тс. марки 2,5В | | | | | | | | | | | | |
| | | | | Габаритный чертеж | | | | | | X | | | | | | |
| | | | | | | | | | | | | | | | | |
| | | | | Сборочные единицы | | | | | | | | | | | | |
| | | | | | | | | | | | | | | | | |
| А4 | | 1 | ГС 120.01.000 | Марка верхняя | 1 | 1 | | | | | | | | | | |
| | | | -01 | Марка верхняя | | | 1 | 1 | 1 | 1 | | | | | | |
| А4 | | 2 | ГС 120.02.000 | Марка нижняя | 1 | 1 | | | | | | | | | | |
| | | | -01 | Марка нижняя | | | 1 | 1 | | | | | | | | |
| | | | -02 | Марка нижняя | | | | | 1 | 1 | | | | | | |
| А4 | | 3 | ГС 120.03.000 | Затвор | 1 | 1 | | | | | | | | | | |
| | | | -01 | Затвор | | | 1 | 1 | 1 | 1 | | | | | | |
| А4 | | 4 | ГС 120.04.000 | Колонка | 1 | 1 | | | | | | | | | | |
| А4 | | 5 | 26.058.ПВ 120.000 | Подъемник одновинтовой | | | | | | | | | | | | |
| | | | | с электроприводом грузо- | | | | | | | | | | | | |
| | | | | подъемностью 5тс марки 5ЭВ | 1 | | | | | | | | | | | Серия 3.820.2-44 |
| | | | | | | | | | | | | | | | | |

| Изм. | Лист | № докум. | Подп. | Дата | ГС 120.00.000 | Лист 3 |
|---|---|---|---|---|---|---|

Копировал: Марулина Формат А4

| Инв.№ подл. | Подп. и дата | Взам.инв.№ | Инв.№ дубл. | Подп. и дата |
|---|---|---|---|---|
| | | | | |

Серия 3.820.2-43 Выпуск 9

| Формат | Зона | Поз. | Обозначение | Наименование | Кол. на исполнение 120.00.000 — | 01 | 02 | 03 | 04 | 05 | | | | | Примечание |
|---|---|---|---|---|---|---|---|---|---|---|---|---|---|---|---|
| А4 | | 5 | 26.058.ПВ 050.000 | Подъемник одновинтовой | | | | | | | | | | | |
| | | | | с ручным приводом грузо- | | | | | | | | | | | |
| | | | | подъемностью 5тс марки 5В | | 1 | | | | | | | | | Серия 3.820.2-44 |
| | | | 26.058.ПВ 100.000 | Подъемник одновинтовой | | | | | | | | | | | |
| | | | | с электроприводом грузо- | | | | | | | | | | | |
| | | | | подъемностью 2,5тс. марки 2,5ЭВ | | | 1 | | 1 | | | | | | Серия 3.820.2-44 |
| | | | 26.058.ПВ 030.000 | Подъемник одновинтовой | | | | | | | | | | | |
| | | | | с ручным приводом грузо- | | | | | | | | | | | |
| | | | | подъемностью 2,5тс. марки 2,5В | | | | 1 | | 1 | | | | | Серия 3.820.2-44 |
| | | | | | | | | | | | | | | | |
| | | | | Детали | | | | | | | | | | | |
| | | | | | | | | | | | | | | | |
| А4 | | 6 | ГС 120.00.001 | Лист монтажный | | | 1 | 1 | 1 | 1 | | | | | |
| | | | | Стандартные изделия | | | | | | | | | | | |
| | | 7 | | Болт М 16х50.46.02 | | | | | | | | | | | |
| | | | | ГОСТ 7798-70 | 4 | 4 | | | | | | | | | |

| Изм. | Лист | № докум. | Подп. | Дата | ГС 120.00.000 | Лист 4 |
|---|---|---|---|---|---|---|

Копировал: Марулина Формат А4

| Инв. № подл. | Подп. и дата | Взам. инв. № | Инв. № дубл. | Подп. и дата |
|---|---|---|---|---|
| | | | | |

Серия 3.820.2-43 Выпуск 9

| Формат | Зона | Поз. | Обозначение | Наименование | Кол. на исполнение ГС 120.00.000- — | 01 | 02 | 03 | 04 | 05 | | | | | Примечание |
|---|---|---|---|---|---|---|---|---|---|---|---|---|---|---|---|
| | | | | Болт М12х35.46.02 | | | | | | | | | | | |
| | | | | ГОСТ 7798-70 | | | 4 | 4 | 4 | 4 | | | | | |
| | | 8 | | Гайка М16.4.02 | | | | | | | | | | | |
| | | | | ГОСТ 5915-70 | 4 | 4 | | | | | | | | | |
| | | | | Гайка М12.4.02 | | | | | | | | | | | |
| | | | | ГОСТ 5915-70 | | | 4 | 4 | 4 | 4 | | | | | |
| | | 9 | | Шайба 16.65Г.02 | | | | | | | | | | | |
| | | | | ГОСТ 6402-70 | 4 | 4 | | | | | | | | | |
| | | | | Шайба 12.65Г.02 | | | | | | | | | | | |
| | | | | ГОСТ 6402-70 | | | 4 | 4 | 4 | 4 | | | | | |

| Изм. | Лист | № докум. | Подп. | Дата | ГС 120.00.000 | Лист 5 |
|---|---|---|---|---|---|---|

Копировал: Марулина Формат А4


| Инв. № подл. | Подп. и дата | Взам. инв. № | Инв. № дубл. | Подп. и дата |
|---|---|---|---|---|
| | | | | |

Серия 3.820.2-43 Выпуск 9


ГС 120.00.001

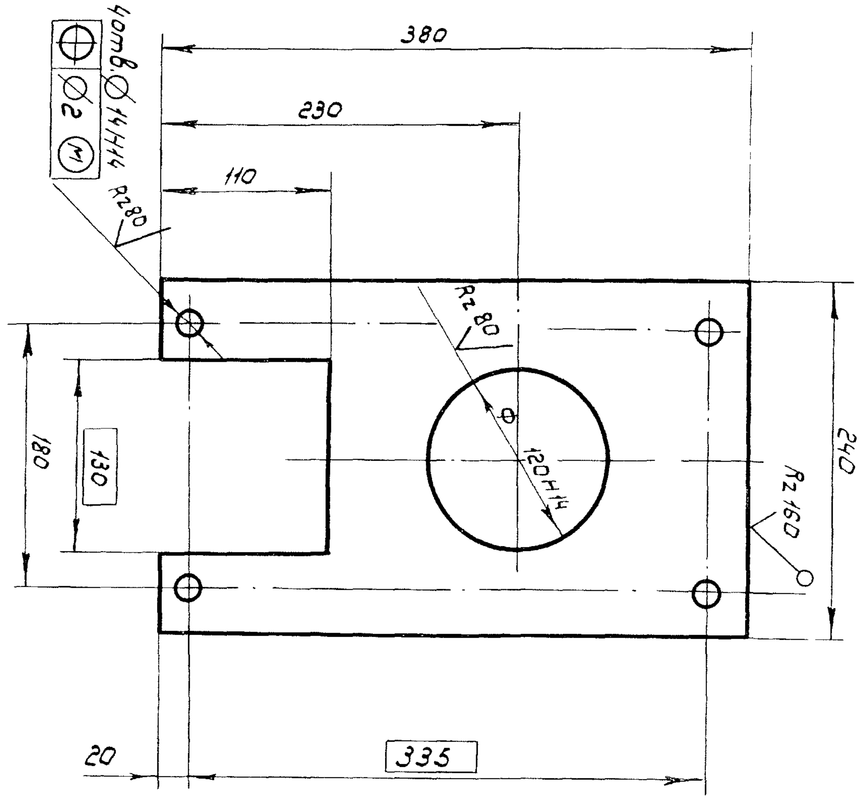


Неуказанные предельные отклонения размеров по $\pm\frac{IT14}{2}$

| Изм. | Лист | № докум. | Подп. | Дата | ГС 120.00.001 | | |
|---|---|---|---|---|---|---|---|
| Разраб. | Лазарев | | | 03.07.84 | Лист монтажный | Лит. | Масса | Масштаб |
| Пров. | Тимошенко | | | 03.07.84 | | А | 5,1 | 1:4 |
| Т. контр. | | | | | | Лист | Листов 1 | |
| Н. контр. | Матунина | | | 06.07.84 | Лист 6-ПН 10 ГОСТ 19903-74 / В Ст 3 пс 6 ГОСТ 14637-79 | Союзгипроводхоз имени Е.Е. Алексеевского г. Москва | | |
| Утв. | Левзнер | | | 05.07.84 | | | | |

Копировал: Марулина Формат: А4

ГС 120.00.000СБ

Серия 3.820.2-43 Выпуск 9

Рис.1

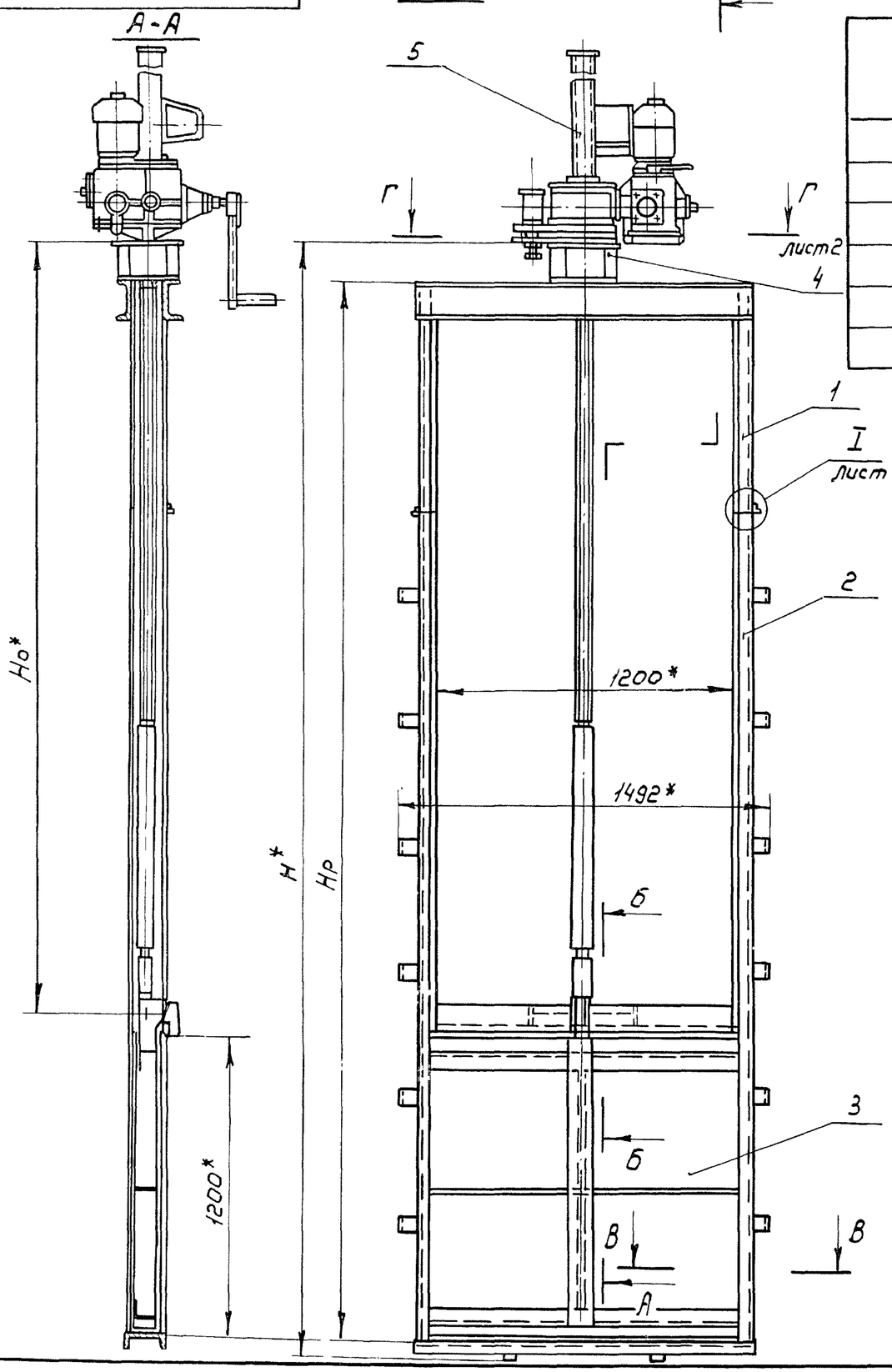


| Обозначение | Рис | Шифр | Напор см | Размеры, мм | | | | Марка подъемника | Масса кг |
|---|---|---|---|---|---|---|---|---|---|
| | | | | Н* | Но* | Нр | D* | | |
| ГС 120.00.000 | 1 | ГС120-300э | 300 | 4526 | 3101 | 4200±10 | 30 H12/B12 | 5ЭВ | 530.7 |
| -01 | 2 | ГС120-300р | 300 | 4526 | 3055 | 4200±10 | 30 H12/B12 | 5В | 457.7 |
| -02 | 3 | ГС120-250э | 250 | 3886 | 2453 | 3700±8 | 24 H12/B12 | 2,5ЭВ | 374.6 |
| -03 | 4 | ГС120-250р | 250 | 3886 | 2415 | 3700±8 | 24 H12/B12 | 2,5В | 334,6 |
| -04 | 3 | ГС120-200э | 200 | 3486 | 2053 | 3300±8 | 24 H12/B12 | 2,5ЭВ | 353.8 |
| -05 | 4 | ГС120-200р | 200 | 3486 | 2015 | 3300±8 | 24 H12/B12 | 2,5В | 314.8 |

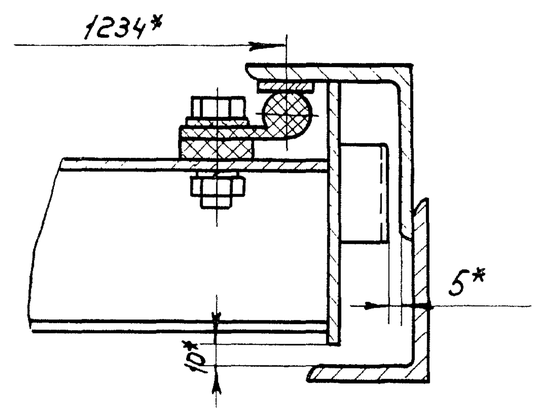


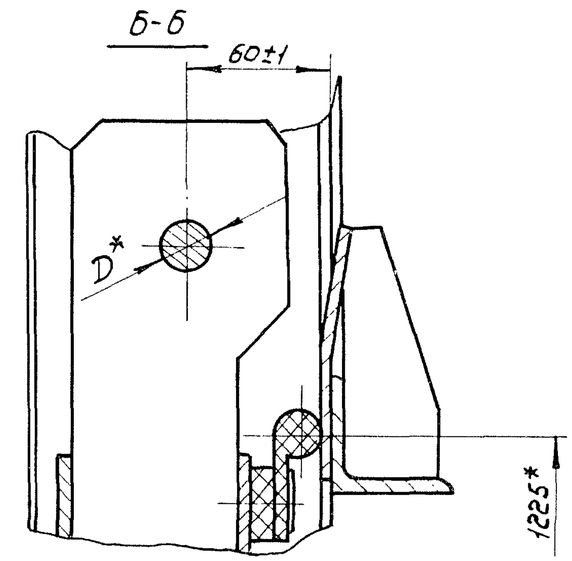


1* Размеры для справок

2. Сварку выполнить по ГОСТ 5264-80 электродом Э42 ГОСТ 9467-75

3. Но- расстояние от подошвы подъемника до оси проушины опущенного затвора.

4. Неуказанные технические требования по ТУ 33-163-84

| | | | | | | | | |
|---|---|---|---|---|---|---|---|---|
| Изм. | Лист | № докум. | Подп. | Дата | ГС 120.00.000СБ | | | |
| Разраб. | | Лазорев | | 04.07.84 | Затвор ГС для отверстий 120х120см. Сборочный чертеж | Лит. | Масса | Масштаб |
| Пров. | | Тимошенко | | 05.07.84 | | А | см.табл. | — |
| Т.контр. | | | | | | Лист 1 | Листов 2 | |
| ГИП | | Певзнер | | 05.07.84 | | Союзгипроводхоз имени Е.Е. Алексеевского г. Москва | | |
| Н.контр. | | Платунина | | 06.07.84 | | | | |
| Утв. | | Советов | | 05.07.84 | | | | |

Подп. и дата | Инв. № дубл. | Взам. инв. № | Подп. и дата | Инв. № подл.

Копировал: Марунина

Формат А3

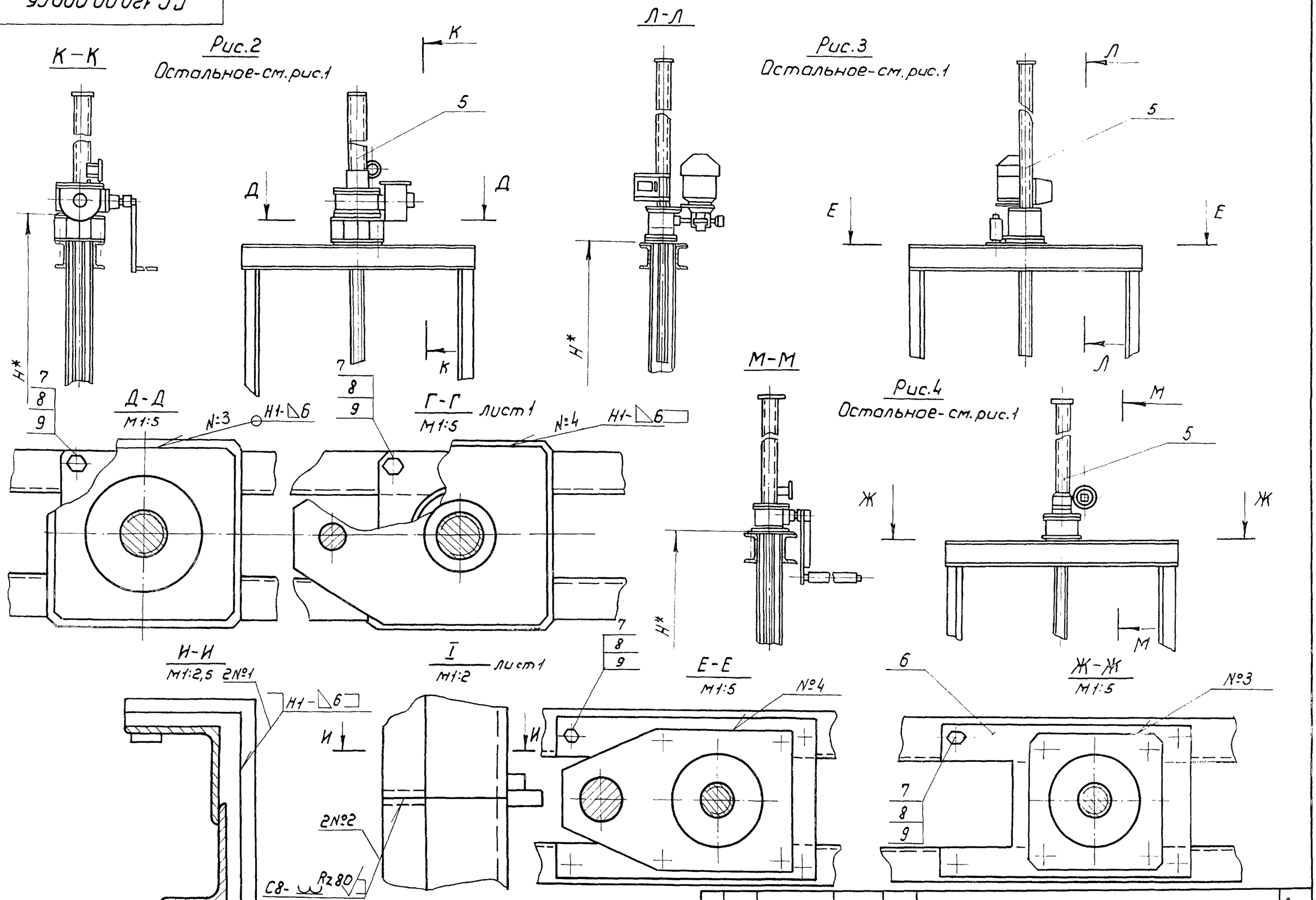


| Изм. | Лист | № докум. | Подп. | Дата |
|---|---|---|---|---|

ГС 120.00.000СБ

Лист 2

Серия 3.820.2-43 Выпуск 9

Подп. и дата | Инв. № дубл. | Взам. инв. № | Подп. и дата | Инв. № подл.

| Инв. № подл. | Подп. и дата | Взам. инв. № | Инв. № дубл. | Подп. и дата |
|---|---|---|---|---|
| | | | | |

Серия 3.820.2-43 Выпуск 9

| Номер строки | Обозначение | Наименование | Для исполнения ГС 120.00.000 — | 01 | 02 | 03 | 04 | 05 | | | | | Примечание |
|---|---|---|---|---|---|---|---|---|---|---|---|---|---|
| 1 | ГС 120.00.000 | Затвор ГС для отверстий | | | | | | | | | | | |
| 2 | | 120×120 см | X | X | X | X | X | X | | | | | |
| 3 | ГС 120.01.000 | Марка верхняя | X | X | X | X | X | X | | | | | |
| 4 | ГС 120.02.000 | Марка нижняя | X | X | X | X | X | X | | | | | |
| 5 | ГС 120.03.000 | Затвор | X | X | X | X | X | X | | | | | |
| 6 | ГС 120.03.100 | Металлоконструкция | X | X | X | X | X | X | | | | | |
| 7 | ГС 120.04.000 | Колонка | X | X | | | | | | | | | |
| 8 | | Ведомость спецификаций | | | | | | | | | | | |
| 9 | | подъемника одновинтового с | | | | | | | | | | | |
| 10 | | электроприводом грузоподъемностью 5тс | | | | | | | | | | | |
| 11 | | марки 5ЭВ | | | | | | | | | | | |
| 12 | | 26.058. ПВ 120.000ВС | X | | | | | | | | | | |
| 13 | | | | | | | | | | | | | |

| Изм. | Лист | № докум. | Подп. | Дата |
|---|---|---|---|---|
| Разраб. | | Лазарев | | 03.07.84 |
| Пров. | | Тимошенко | | 03.07.84 |
| ГИП | | Певзнер | | 05.07.84 |
| Н.контр. | | Платунина | | 06.07.84 |
| Утв. | | Советов | | 05.07.84 |

ГС 120. 00. 000 ВС

Затвор ГС для отверстий 120×120 см

Ведомость спецификаций

| Лит | Лист | Листов |
|---|---|---|
| А | 1 | 2 |

Союзгипроводхоз имени Е.Е. Алексеевского г. Москва

Копировал: Марулина Формат А4

| Инв. № подл. | Подп. и дата | Взам. инв. № | Инв. № дубл. | Подп. и дата |
|---|---|---|---|---|
| | | | | |

Серия 3.820.2-43 Выпуск 9

| Номер строки | Обозначение | Наименование | Для исполнения ГС 120.00.000 — | 01 | 02 | 03 | 04 | 05 | | | | | Примечание |
|---|---|---|---|---|---|---|---|---|---|---|---|---|---|
| 1 | | Ведомость спецификаций | | | | | | | | | | | |
| 2 | | подъемника одновинтового с | | | | | | | | | | | |
| 3 | | ручным приводом грузоподъемностью 5 тс | | | | | | | | | | | |
| 4 | | марки 5В | | | | | | | | | | | |
| 5 | | 26.058. ПВ. 050.000 ВС | | X | | | | | | | | | |
| 6 | | Ведомость спецификаций | | | | | | | | | | | |
| 7 | | подъемника одновинтового | | | | | | | | | | | |
| 8 | | с электроприводом | | | | | | | | | | | |
| 9 | | грузоподъемностью 2.5 тс марки 2.5 ЭВ | | | | | | | | | | | |
| 10 | | 26.058. ПВ 100.000ВС | | | X | | X | | | | | | |
| 11 | | Ведомость спецификаций | | | | | | | | | | | |
| 12 | | подъемника одновинтового | | | | | | | | | | | |
| 13 | | с ручным приводом | | | | | | | | | | | |
| 14 | | грузоподъемностью 2.5тс марки 2.5 В | | | | | | | | | | | |
| 15 | | 26.058 ПВ 030.000ВС | | | | X | | X | | | | | |
| 16 | | | | | | | | | | | | | |
| 17 | | | | | | | | | | | | | |

| Изм. | Лист | № докум. | Подп. | Дата |
|---|---|---|---|---|
| | | | | |

ГС 120.00.000 ВС

Лист 2

Копировал: Марулина Формат А4

| | Наименование | Код ОКП | Обозначение документа на поставку | Поставщик | Кол. на исполнение ГС 120.00.000 — | 01 | 02 | 03 | 04 | 05 | | | | | Примечание |
|---|---|---|---|---|---|---|---|---|---|---|---|---|---|---|---|
| 1 | | | | | | | | | | | | | | | |
| 2 | Крепежные изделия | | | | | | | | | | | | | | |
| 3 | | | | | | | | | | | | | | | |
| 4 | Болт М16х50.46.02 | | ГОСТ 7798-70 | | 4 | 4 | | | | | | | | | |
| 5 | М12х40.46.02 | | ГОСТ 7796-70 | | 46 | 46 | 46 | 46 | 46 | 46 | | | | | |
| 6 | М12х35.46.02 | | ГОСТ 7798-70 | | | | 4 | 4 | 4 | 4 | | | | | |
| 7 | Гайка М16.4.02 | | ГОСТ 5915-70 | | 4 | 4 | | | | | | | | | |
| 8 | М12.4.02 | | ГОСТ 5915-70 | | 46 | 46 | 50 | 50 | 50 | 50 | | | | | |
| 9 | Шайба 16.65Г02 | | ГОСТ 6402-70 | | 4 | 4 | | | | | | | | | |
| 10 | 12.65Г02 | | ГОСТ 6402-70 | | 46 | 46 | 50 | 50 | 50 | 50 | | | | | |
| 11 | | | Ведомость покупных изделий подъемника одновинтового | | | | | | | | | | | | |
| 12 | | | с электроприводом грузоподъемностью 5тс марки 5ЭВ | | | | | | | | | | | | |
| 13 | | | 26.058.ПВ 120.000ВП | | 1 | | | | | | | | | | |
| 14 | | | Ведомость покупных изделий подъемника одновинтового | | | | | | | | | | | | |
| 15 | | | с ручным приводом грузоподъемностью 5тс марки 5В | | | | | | | | | | | | |
| | | | 26.058.ПВ 050.000ВП | | | 1 | | | | | | | | | |
| | | | Ведомость покупных изделий подъемника одновинтового | | | | | | | | | | | | |
| | | | с электроприводом грузоподъемностью 2,5тс марки 2.5ЭВ | | | | | | | | | | | | |
| | | | 26.058.ПВ 100.000ВП | | | | 1 | | 1 | | | | | | |
| | | | Ведомость покупных изделий подъемника одновинтового | | | | | | | | | | | | |
| | | | с ручным приводом грузоподъемностью 2.5тс. марки 2.5В | | | | | | | | | | | | |
| | | | 26.058.ПВ 030.000ВП | | | | | 1 | | 1 | | | | | |

Серия 3.820.2-43 Выпуск 9

Подп. и дата | Инв. № дубл. | Взам. инв. № | Подп. и дата | Инв. № подл.

| Изм. | Лист | № докум. | Подп. | Дата |
|---|---|---|---|---|
| Разраб. | | Лазарев | | 04.07.84 |
| Пров. | | Тимошенко | | 05.07.84 |
| ГИП | | Певзнер | | 05.07.84 |
| Н. контр. | | Подчинин | | 06.07.84 |

ГС 120.00.000 ВП

Затвор ГС для отверстий 120х120 см.

| Лит | Лист | Листов |
|---|---|---|
| А | | 1 |

Союзгипроводхоз имени Е.Е. Алексеевского

Корректор: Марулина

Серия 3.820.2-43 Выпуск 9

| Формат | Зона | Поз. | Обозначение | Наименование | Кол. | Примечание |
|---|---|---|---|---|---|---|
| | | | | | | |
| | | | | Документация | | |
| | | | | | | |
| А3 | | | ГС 120.01.000СБ | Сборочный чертеж | | |
| | | | | | | |
| | | | | Детали | | |
| | | | | | | |
| А4 | | 1 | ГС 120.01.001 | Пластина | 2 | |
| Б4 | | 2 | ГС 120.01.002 | Стойка | | |
| | | | | Уголок $\frac{Б\text{-}70\times70\times5\ ГОСТ\ 8509\text{-}72}{В\ Ст3пс6\ ГОСТ\ 535\text{-}79}$ | | |
| | | | | | | |
| | | | | $\ell=(895\pm2)$ мм | 2 | 9,6 кг |
| Б4 | | 3 | ГС 120.01.003 | Стойка | | |
| | | | | Уголок $\frac{Б\text{-}75\times50\times5\ ГОСТ\ 8510\text{-}72}{В\ Ст3пс6\ ГОСТ\ 535\text{-}79}$ | | |
| | | | | | | |
| | | | | $\ell=(895\pm2)$ мм | 2 | 8,6 кг |
| Б4 | | 4 | ГС 120.01.004 | Ригель | | |
| | | | | Швеллер $\frac{14П\ ГОСТ\ 8240\text{-}72}{В\ Ст3пс6\ ГОСТ\ 535\text{-}79}$ | | |
| | | | | | | |
| | | | | $\ell=(1360\pm1,9)$ мм | 2 | 33,4 кг |

Подп. и дата | Инв. № дубл. | Взам. инв. № | Подп. и дата | Инв. № подл.

| Изм. | Лист | № докум. | Подп. | Дата |
|---|---|---|---|---|
| Разраб. | | Лазарев | | 03.07.84 |
| Пров. | | Тимошенко | | 03.07.84 |
| ГИП. | | Певзнер | | 05.07.84 |
| Н. контр. | | Платунина | | 06.07.84 |
| Утв. | | Советов | | 03.07.84 |

ГС 120.01.000

Марка Верхняя

| Лит | Лист | Листов |
|---|---|---|
| А | | 1 |

Союзгипроводхоз имени Е.Е. Алексеевского г. Москва

ГС 120.01.001

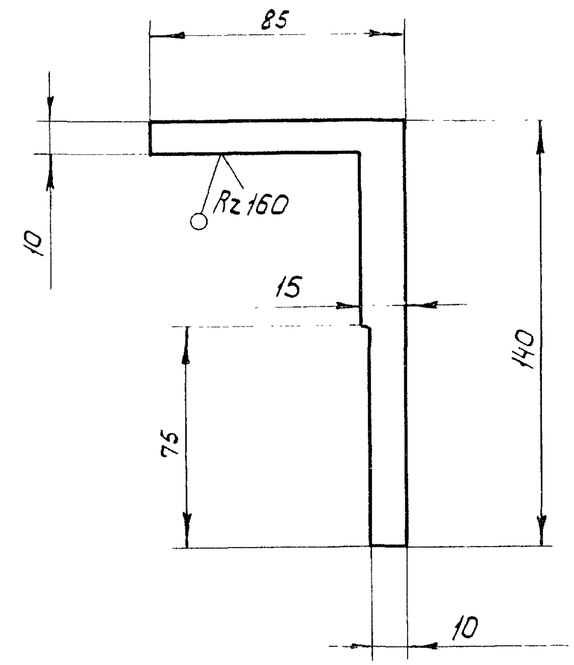


Предельные отклонения размеров по $\pm\frac{IT14}{2}$

| Изм. | Лист | № докум. | Подп. | Дата |
|---|---|---|---|---|
| Разраб. | | Лазарев | | 03.07.84 |
| Пров. | | Тимошенко | | 03.07.84 |
| Т. контр. | | | | |
| Н. контр. | | Платунина | | 06.07.84 |
| Утв. | | Певзнер | | 05.07.84 |

ГС 120.01.001

Пластина

Лист Б-ПН8 ГОСТ 19903-74 / В Ст3пс6 ГОСТ 14637-79

| Лит. | Масса | Масштаб |
|---|---|---|
| А | 0,15 | 1:2 |

Лист | Листов 1

Союзгипроводхоз имени Е.Е. Алексеевского г. Москва

ГС 120.01.000СБ

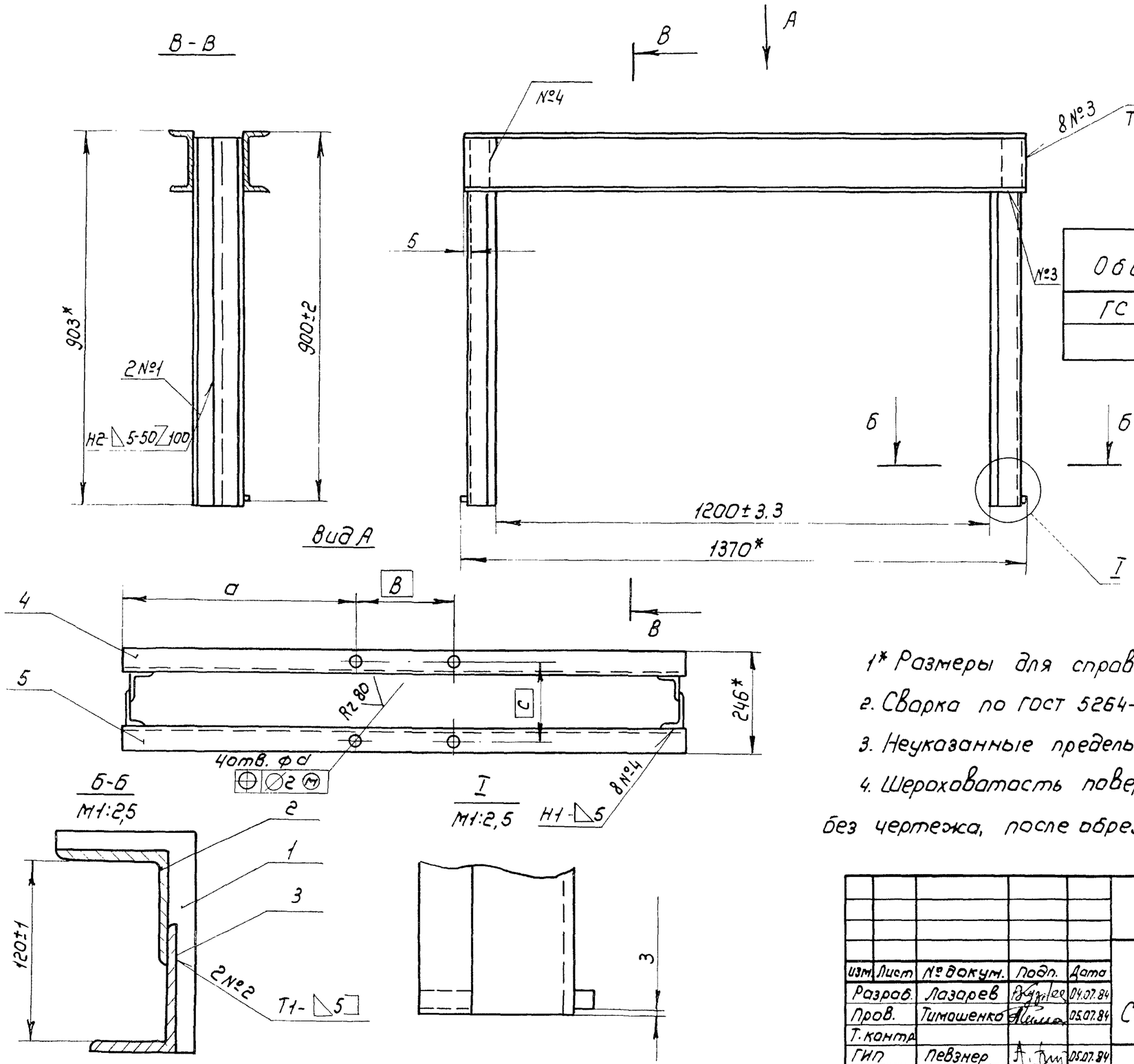


| Обозначение | Размеры, мм | | | |
|---|---|---|---|---|
| | a | в | c | d |
| ГС 120.01.000 | 580 | 200 | 200 | 18Н14 |
| —01 | 470 | 335 | 180 | 14Н14 |

1* Размеры для справок

2. Сварка по ГОСТ 5264-80 электродом Э42 ГОСТ 9467-75

3. Неуказанные предельные отклонения размеров по $\pm \frac{IT16}{2}$

4. Шероховатость поверхности деталей, выполненных без чертежа, после обрезки Rz 160

| | | | | | | | | |
|---|---|---|---|---|---|---|---|---|
| | | | | | ГС 120.01.000 СБ | | | |
| Изм. | Лист | № докум. | Подп. | Дата | Марка Верхняя Сборочный чертеж | Лит. | Масса | Масштаб |
| Разраб. | | Лазарев | | 04.07.84 | | А | 52 | — |
| Пров. | | Тимошенко | | 05.07.84 | | Лист | Листов 1 | |
| Т. контр. | | | | | | Союзгипроводхоз имени Е.Е. Алексеевского г. Москва | | |
| ГИП | | Певзнер | | 05.07.84 | | | | |
| Н. контр. | | Платунина | | 06.07.84 | | | | |
| Утв. | | Советов | | 05.07.84 | | | | |

Серия 3.820.2-43 Выпуск 9

Подп. и дата | Инв. № дубл. | Взам. инв. № | Подп. и дата | Инв. № подл.

Копировал: Марулина

Формат А3

| Формат | Зона | Поз. | Обозначение | Наименование | Кол. | Примечание |
|---|---|---|---|---|---|---|
| | | | | | | |
| | | | | Документация | | |
| | | | | | | |
| А3 | | | ГС 120.02.000 СБ | Сборочный чертеж | | |
| | | | | | | |
| | | | | Детали | | |
| | | | | | | |
| А4 | | 1 | ГС 120.02.001 | Пластина | 2 | |
| А4 | | 2 | ГС 120.02.002 | Лист забральный | 1 | |
| А4 | | 3 | ГС 120.02.003 | Ребро | 2 | |
| А4 | | 4 | ГС 120.02.004 | Балка | 1 | |
| Б4 | | 5 | ГС 120.02.005 | Порог | | |
| | | | | Швеллер 14П ГОСТ 8240-72 | | |
| | | | | ВСт3пс6 ГОСТ 535-79 | | |
| | | | | ℓ=(1360 ±2) мм | 1 | 16.7кг |
| Б4 | | 6 | ГС 120.02.006 | Анкер | | |
| | | | | Полоса $\frac{Б\text{-}2\ 5\times50\ ГОСТ\ 103\text{-}76}{ВСт.3пс6\ ГОСТ535\text{-}79}$ | | |
| | | | | ℓ=(160±1) мм | 2 | 0,6кг |
| | | | Переменные данные | для исполнений: | | |
| | | | | ГС 120.02.000 | | |
| | | | | Детали | | |
| Б4 | | 7 | ГС 120.02.007 | Полоса | | |
| | | | | Полоса $\frac{Б\text{-}24\times25\ ГОСТ\ 103\text{-}76}{08\times17Т\text{-}6\ ГОСТ5949\text{-}75}$ | | |
| | | | | ℓ=(2500±3) мм | 2 | 3,9кг |

| Изм. | Лист | № докум. | Подп. | Дата |
|---|---|---|---|---|
| Разраб. | Лазарев | | | 03.07.84 |
| Пров. | Тимошенко | | | 03.07.84 |
| ГИП | Певзнер | | | 05.07.84 |
| Н.контр. | Платчкина | | | 06.07.84 |

ГС 120.02.000

Марка нижняя

| Лит. | Лист | Листов |
|---|---|---|
| А | 1 | 3 |

Союзгипроводхоз имени Е.Е. Алексеевского

Серия 3.820.2-43 Выпуск 9

Подп. и дата | Инв.№ дубл. | Взам.инв.№ | Подп. и дата | Инв.№ подл.

| Формат | Зона | Поз. | Обозначение | Наименование | Кол. | Примечание |
|---|---|---|---|---|---|---|
| Б4 | | 8 | ГС 120.02.008 | Анкер | | |
| | | | | Полоса $\frac{Б\text{-}2\ 5\times50\ ГОСТ\ 103\text{-}76}{ВСт3пс6\ ГОСТ\ 535\text{-}79}$ | | |
| | | | | ℓ=(120 ± 1) мм | 12 | 2,8кг |
| Б4 | | 9 | ГС 120.02.009 | Стойка | | |
| | | | | Уголок $\frac{Б\text{-}70\times70\times5\ ГОСТ\ 8509\text{-}72}{ВСт3пс6\ ГОСТ535\text{-}79}$ | | |
| | | | | ℓ=(3296 ± 3) мм | 2 | 35,5кг |
| Б4 | | 10 | ГС 120.02.010 | Стойка | | |
| | | | | Уголок $\frac{Б\text{-}75\times50\times5\ ГОСТ\ 8510\text{-}72}{ВСт3пс6\ ГОСТ\ 535\text{-}79}$ | | |
| | | | | ℓ=(3296 ± 3) мм | 2 | 31,6кг |
| | | | | ГС 120.02.000.01 | | |
| | | | | Детали | | |
| Б4 | | 7 | ГС 120.02.007 | Полоса | | |
| | | | | Полоса $\frac{Б\text{-}24\times25\ ГОСТ\ 103\text{-}76}{08\times17Т\text{-}6\ ГОСТ\ 5949\text{-}75}$ | | |
| | | | | ℓ=(2500±3) мм | 2 | 3,9кг |
| Б4 | | 8 | ГС 120.02.008 | Анкер | | |
| | | | | Полоса $\frac{Б\text{-}25\times50\ ГОСТ\ 103\text{-}76}{ВСт3пс6\ ГОСТ\ 535\text{-}79}$ | | |
| | | | | ℓ=(120±1) мм | 10 | 2,4кг |
| Б4 | | 9 | ГС 120.02.011 | Стойка | | |
| | | | | Уголок $\frac{Б\text{-}70\times70\times5\ ГОСТ\ 8509\text{-}72}{ВСт3пс6\ ГОСТ\ 535\text{-}79}$ | | |
| | | | | ℓ=(2796 ± 3) мм | 2 | 30,1кг |



Серия 3.820.2-43 Выпуск 9

Подп. и дата | Инв.№ дубл. | Взам.инв.№ | Подп. и дата | Инв.№ подл.

| Формат | Зона | Поз | Обозначение | Наименование | Кол. | Примечание |
|---|---|---|---|---|---|---|
| 64 | | 10 | ГС 120.02.012 | Стойка | | |
| | | | | Уголок $\frac{Б\text{-}75\times50\times5\ ГОСТ\ 8510\text{-}72}{ВСт3пс6\ ГОСТ\ 535\text{-}79}$ | | |
| | | | | $l=(2796\pm3)$ мм | 2 | 26,8кг |
| | | | | ГС120.02.000-02 | | |
| | | | | Детали | | |
| 64 | | 7 | ГС 120.02.013 | Полоса | | |
| | | | | Полоса $\frac{Б\text{-}24\times25\ ГОСТ\ 103\text{-}76}{08\times17Ф\text{-}6\ ГОСТ\ 5949\text{-}75}$ | | |
| | | | | $l=(2396\pm2)$ мм | 2 | 3,7кг |
| 64 | | 8 | ГС 120.02.008 | Анкер | | |
| | | | | Полоса $\frac{Б\text{-}25\times50\ ГОСТ\ 103\text{-}76}{ВСт.3пс6\ ГОСТ\ 535\text{-}79}$ | | |
| | | | | $l=(120\pm1)$ мм | 8 | 1,9кг |
| 64 | | 9 | ГС 120.02.014 | Стойка | | |
| | | | | Уголок $\frac{Б\text{-}70\times70\times5\ ГОСТ\ 8509\text{-}72}{ВСт3пс6\ ГОСТ\ 535\text{-}79}$ | | |
| | | | | $l=(2396\pm3)$ мм | 2 | 25,8кг |
| 64 | | 10 | ГС 120.02.015 | Стойка | | |
| | | | | Уголок $\frac{Б\text{-}75\times50\times5\ ГОСТ\ 8510\text{-}72}{ВСт3пс6\ ГОСТ\ 535\text{-}79}$ | | |
| | | | | $l=(2396\pm3)$ мм | 2 | 23,0кг |

| Изм | Лист | № докум. | Подп. | Дата | ГС 120.02.000 | Лист 3 |
|---|---|---|---|---|---|---|

Копировал: Марулина  Формат А4

Серия 3.820.2-43 Выпуск 9

Подп. и дата | Инв. № дубл. | Взам. инв. № | Подп. и дата | Инв. № подл.

ГС 120.02.001

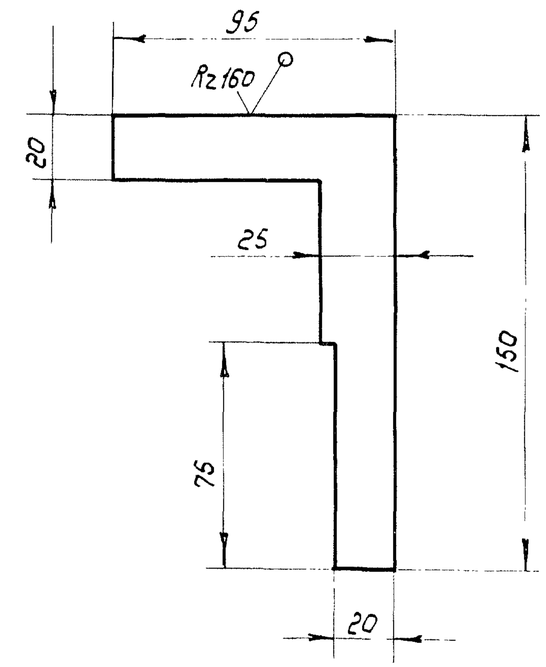


Предельные отклонения размеров по $\pm\frac{IT14}{2}$

| Изм. | Лист | № докум. | Подп. | Дата | ГС 120.02.001 | | | |
|---|---|---|---|---|---|---|---|---|
| Разраб. | | Лазарев | | 03.07.84 | Пластина | Лит А | Масса 0,3 | Масштаб 1:2 |
| Пров. | | Тимошенко | | 03.07.84 | | Лист | Листов 1 | |
| Т. контр. | | | | | | | | |
| Н. контр. | | Платунина | | 06.07.84 | Лист $\frac{Б\text{-}ПН8\ ГОСТ\ 19903\text{-}74}{ВСт3пс6\ ГОСТ\ 14637\text{-}72}$ | Союзгипроводхоз имени Е.Е. Алексеевского г. Москва | | |
| Утв. | | Певзнер | | 06.07.84 | | | | |

Копировал: Марулина  Формат: А4

Серия 3.820.2-43 Выпуск 9

Подп. и дата | Инв. № дубл. | Взам. инв. № | Подп. и дата | Инв. № подл.

ГС 120.02.000 СБ

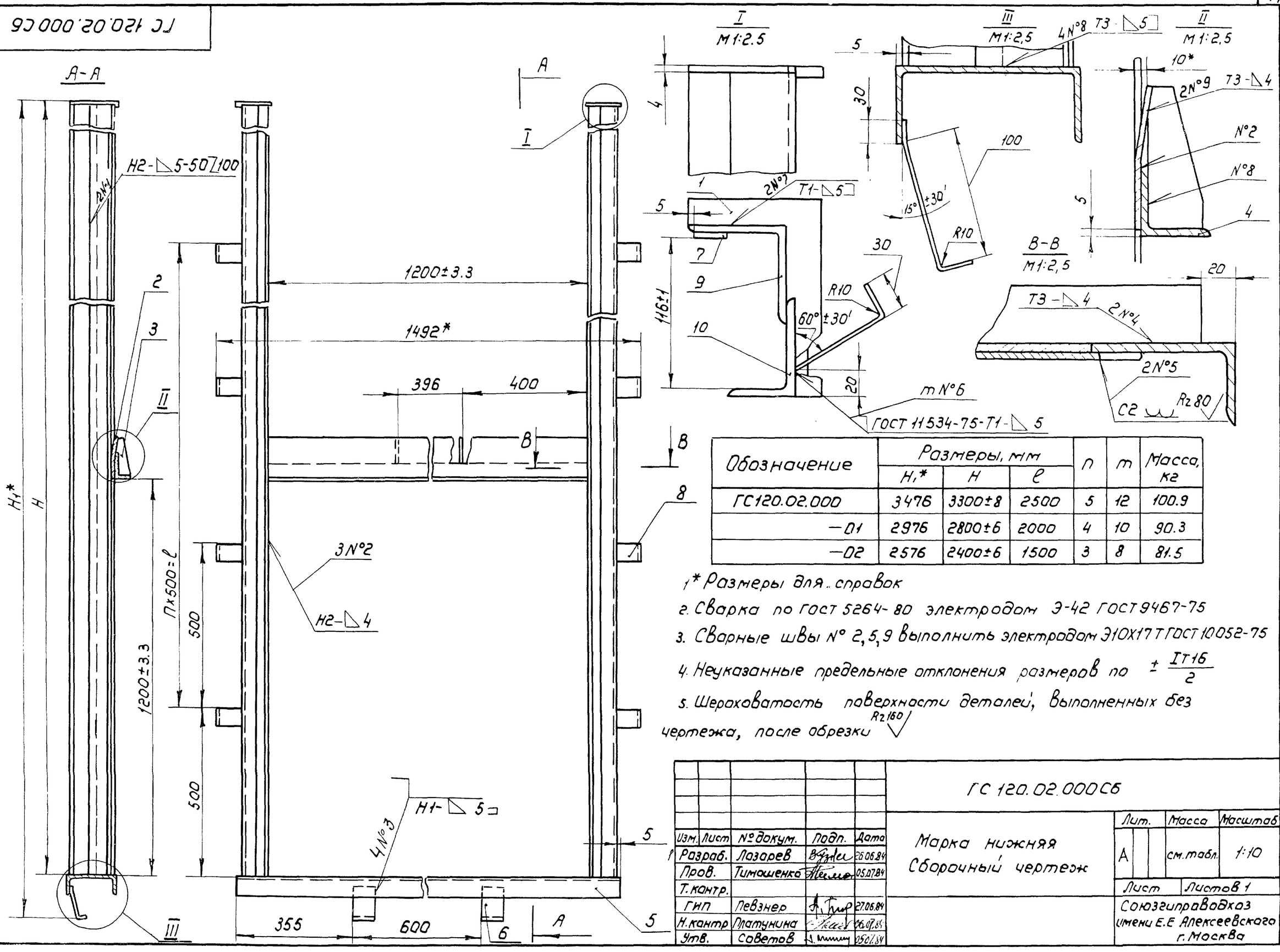


| Обозначение | Размеры, мм | | | n | m | Масса, кг |
|---|---|---|---|---|---|---|
| | H1* | H | l | | | |
| ГС120.02.000 | 3476 | 3300±8 | 2500 | 5 | 12 | 100.9 |
| —01 | 2976 | 2800±6 | 2000 | 4 | 10 | 90.3 |
| —02 | 2576 | 2400±6 | 1500 | 3 | 8 | 81.5 |

1* Размеры для справок

2. Сварка по ГОСТ 5264-80 электродом Э-42 ГОСТ 9467-75

3. Сварные швы N° 2,5,9 выполнить электродом Э10Х17Т ГОСТ 10052-75

4. Неуказанные предельные отклонения размеров по $\pm\frac{IT16}{2}$

5. Шероховатость поверхности деталей, выполненных без чертежа, после обрезки Rz160

| Изм. | Лист | № докум. | Подп. | Дата |
|---|---|---|---|---|
| Разраб. | Лазарев | | | 26.06.84 |
| Пров. | Тимошенко | | | 05.07.84 |
| Т. контр. | | | | |
| ГИП | Певзнер | | | 27.06.84 |
| Н. контр. | Платунина | | | 06.07.84 |
| Утв. | Советов | | | 05.07.84 |

ГС 120.02.000 СБ

Марка нижняя
Сборочный чертеж

| Лит. | Масса | Масштаб |
|---|---|---|
| А | см. табл. | 1:10 |
| Лист | Листов 1 | |

Союзгипроводхоз имени Е.Е. Алексеевского г. Москва

Серия 3.820.2-43 Выпуск 9

Подп. и дата | Инв. № дубл. | Взам. инв. № | Подп. и дата | Инв. № подл.

Серия 3.820.2-43 Выпуск 9

ГС 120.02.002

Развертка

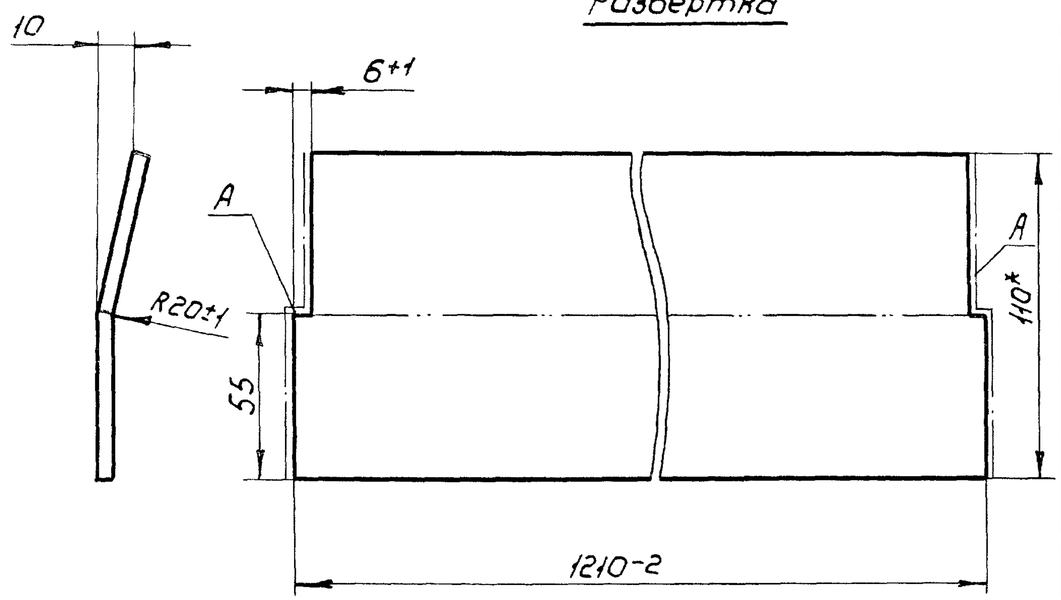


1* Размеры для справок

2. Неуказанные предельные отклонения размеров по $\pm\frac{IT14}{2}$

3. Шероховатость поверхностей А — Rz 160

| | | | | | | | | |
|---|---|---|---|---|---|---|---|---|
| | | | | | ГС 120.02.002 | | | |
| Изм. | Лист | № докум. | Подп. | Дата | Лист забральный | Лит. | Масса | Масштаб |
| Разраб. | | Лазарев | | 03.07.84 | | А | 4.2 | 1:2 |
| Пров. | | Тимошенко | | 03.07.84 | | Лист | Листов 1 | |
| Т. контр. | | | | | | | | |
| Н. контр. | | Платунина | | 06.07.84 | Полоса $\frac{Б24\times110\ ГОСТ\ 103-76}{ОВХ17Т-Б\ ГОСТ5949-75}$ | Союзгипроводхоз имени Е.Е. Алексеевского г. Москва | | |
| Утв. | | Певзнер | | 05.07.84 | | | | |

Подп. и дата | Инв. № дубл. | Взам. инв. № | Подп. и дата | Инв. № подл.

Копировал: Марулина Формат А4

Серия 3.820.2-43 Выпуск 9

ГС 120.02.003

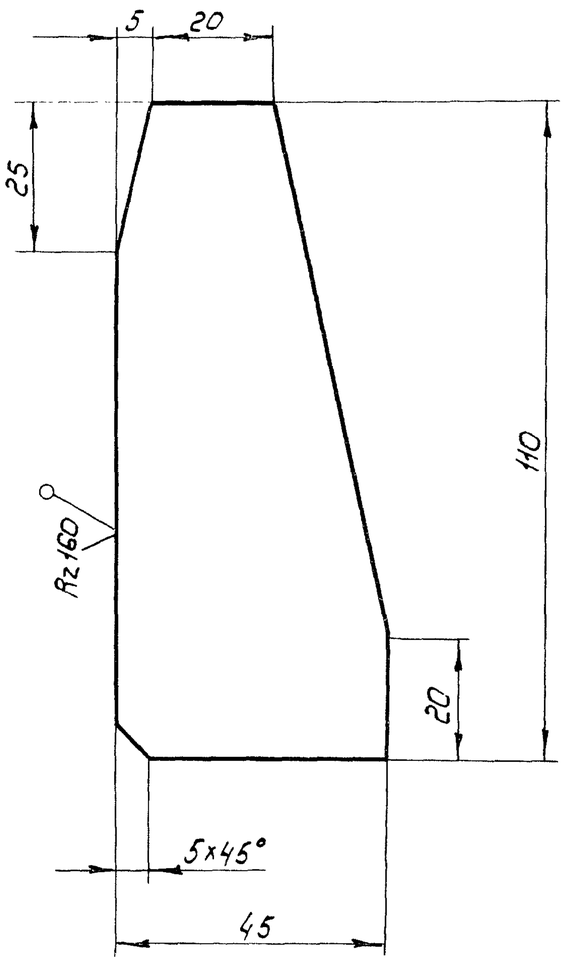


Предельные отклонения размеров по $\pm\frac{IT14}{2}$

| | | | | | | | | |
|---|---|---|---|---|---|---|---|---|
| | | | | | ГС 120.02.003 | | | |
| Изм. | Лист | № докум. | Подп. | Дата | Ребро | Лит. | Масса | Масштаб |
| Разраб. | | Лазарев | | 03.07.84 | | А | 0,1 | 1:1 |
| Пров. | | Тимошенко | | 03.07.84 | | Лист | Листов 1 | |
| Т. контр. | | | | | | | | |
| Н. контр. | | Платунина | | 06.07.84 | Лист Б-ПН4 ГОСТ 19903-74 / ВСт3пс 6 ГОСТ 14637-79 | Союзгипроводхоз имени Е.Е. Алексеевского г. Москва | | |
| Утв. | | Певзнер | | 05.07.84 | | | | |

Подп. и дата | Инв. № дубл. | Взам. инв. № | Подп. и дата | Инв. № подл.

Копировал: Марулина Формат А4

| Формат | Зона | Поз. | Обозначение | Наименование | Кол. | Примечание |
|---|---|---|---|---|---|---|
| | | | | | | |
| | | | | Документация | | |
| | | | | | | |
| А3 | | | ГС 120.03.000СБ | Сборочный чертеж | | |
| | | | | | | |
| | | | | Детали | | |
| | | | | | | |
| А4 | | 1 | ГС 120.03.001 | Накладка | 2 | |
| А4 | | 2 | ГС 120.03.002 | Накладка | 1 | |
| А4 | | 3 | ГС 120.03.003 | Накладка | 1 | |
| А4 | | 4 | ГС 120.03.004 | Уплотнение | 1 | |
| | | 5 | -01 | Уплотнение | 1 | |
| А4 | | 6 | ГС 120.03.005 | Уплотнение | 1 | |
| Б4 | | 7 | ГС 120.03.006 | Уплотнение | | |
| | | | | Пластина I, лист | | |
| | | | | ТМКЩ-С-10х30х Н44 | | |
| | | | | ГОСТ 7338-77 | 1 | 0,5кг |
| Б4 | | 8 | ГС 120.03.007 | Уплотнение | | |
| | | | | Пластина I, лист, | | |
| | | | | ТМКЩ-С-10х30х 1210 | | |
| | | | | ГОСТ 7338-77 | 2 | 1,1кг |
| Б4 | | 9 | ГС 120.03.008 | Уплотнение | | |
| | | | | Пластина I, лист | | |
| | | | | ТМКЩ-С 10х60х 1144 | | |
| | | | | ГОСТ 7338-77 | 1 | 1,1кг |
| | | | | | | |
| | | | | Стандартные изделия | | |
| | | | | | | |
| | | 10 | | Болт М12х40.46.02 ГОСТ 7796-70 | 46 | |

| Изм. | Лист | № докум. | Подп. | Дата |
|---|---|---|---|---|
| Разраб. | | Лазарев | | 03.07.84 |
| Пров. | | Тимошенко | | 03.07.84 |
| ГИП | | Певзнер | | 06.07.84 |
| Н.контр. | | Платунина | | 06.07.84 |
| Утв. | | Советов | | 05.07.84 |

ГС 120.03.000

Затвор

| Лит | Лист | Листов |
|---|---|---|
| А | 1 | 2 |

Союзгипроводхоз имени Е.Е.Алексеевского г.Москва

Серия 3.820.2-43 Выпуск 9

Подп. и дата | Инв.№ дубл. | Взам.инв.№ | Подп. и дата | Инв.№ подл.

| Формат | Зона | Поз. | Обозначение | Наименование | Кол | Примечание |
|---|---|---|---|---|---|---|
| | | 11 | | Гайка М12.4.02 ГОСТ 5915-70 | 46 | |
| | | 12 | | Шайба 12.65Г02 ГОСТ 6402-70 | 46 | |
| | | | | | | |
| | | | Переменные данные | для исполнений: | | |
| | | | | | | |
| | | | | ГС 120.03.000 | | |
| | | | | | | |
| | | | | Сборочные единицы | | |
| | | | | | | |
| А3 | | 13 | ГС 120.03.100 | Металлоконструкция | 1 | |
| | | | | | | |
| | | | | ГС 120.03.000-01 | | |
| | | | | | | |
| | | | | Сборочные единицы | | |
| | | | | | | |
| А3 | | 13 | ГС 120.03.100-01 | Металлоконструкция | 1 | |

| Изм | Лист | № докум. | Подп. | Дата |
|---|---|---|---|---|

ГС 120.03.000

Лист 2

Серия 3.820.2-43 Выпуск 9

Подп. и дата | Инв.№ дубл. | Взам.инв.№ | Подп. и дата | Инв.№ подл.

ГС 120.03.000СБ

Серия 3.820.2-43 Выпуск 9

Рис.1

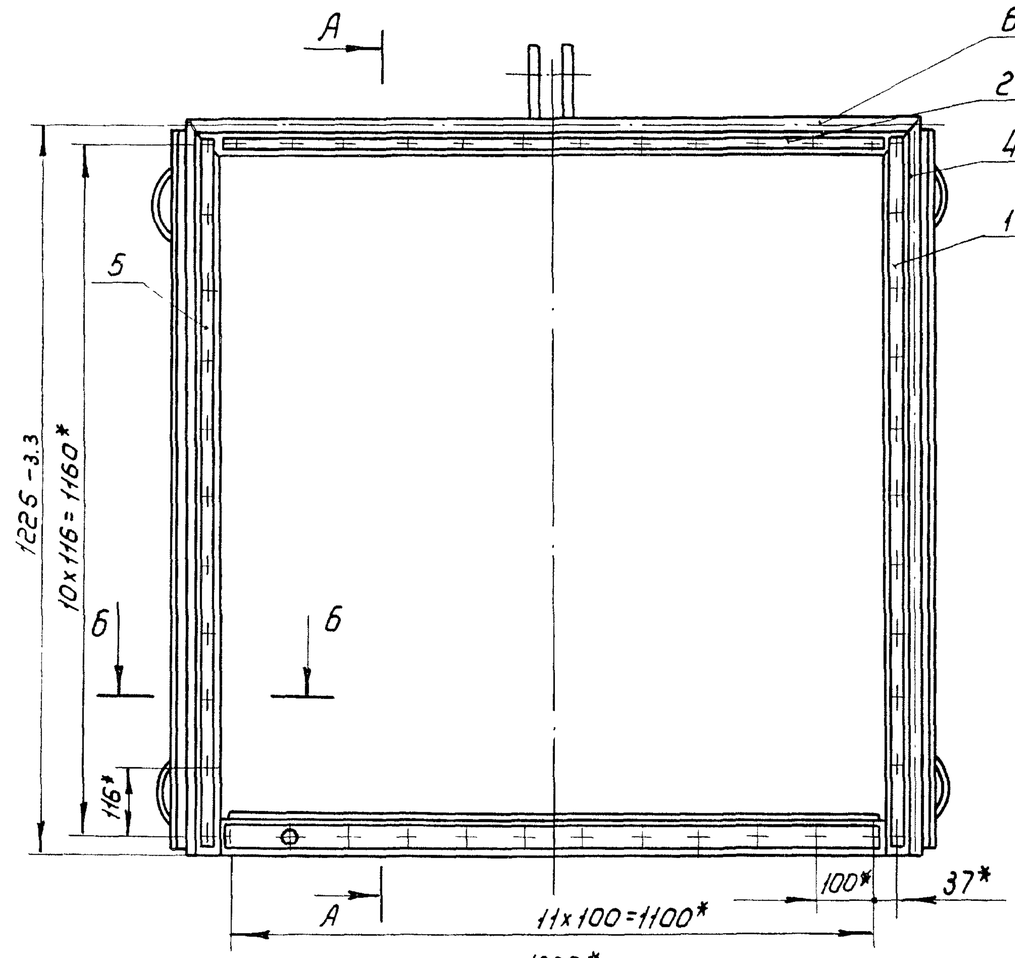


Рис.2

Остальное - см. рис.1

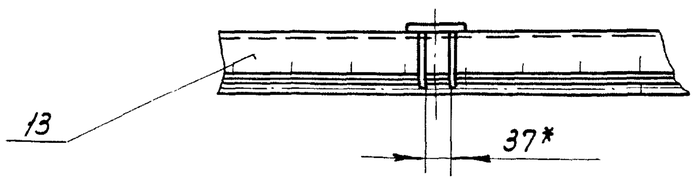


А-А

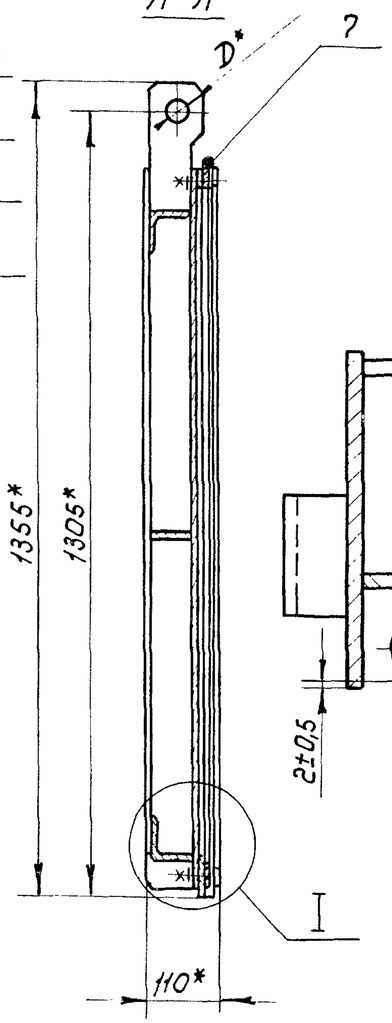


Б-Б
М1:2

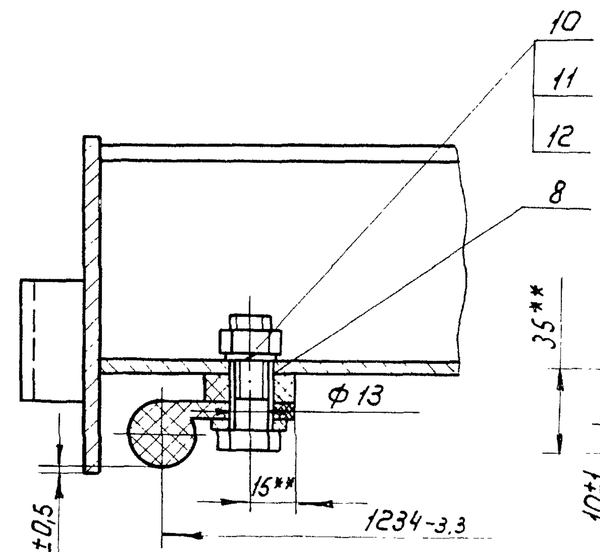


I
М1:2

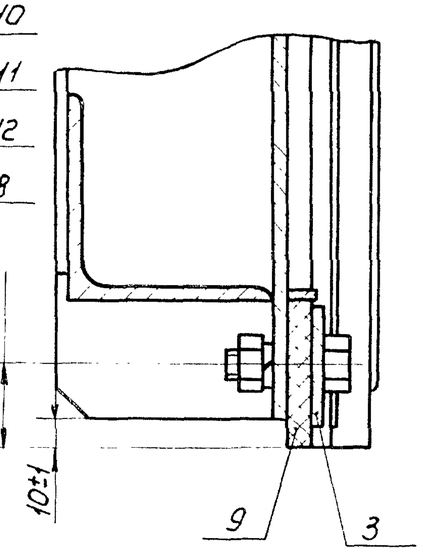


| Обозначение | Рис. | Масса, кг | D*, мм |
|---|---|---|---|
| ГС 120.03.000 | 1 | 94,3 | 30 |
| -01 | 2 | 92,9 | 24 |

1* Размеры для справок

2** Размеры выдержать, выполнив отверстия ф 13 в резиновых уплотнениях поз. 4, 5, 6, 7, 8, 9 по накладкам поз. 1, 2, 3

3. Стыки уплотнений поз. 4, 5, 6 вулканизировать

| Изм. | Лист | № докум. | Подп. | Дата |
|---|---|---|---|---|
| Разраб. | | Лазарев | | 04.07.84 |
| Пров. | | Тимошенко | | 05.07.84 |
| Т.контр. | | | | |
| ГИП | | Певзнер | | 05.07.84 |
| Н.контр. | | Платунина | | 06.07.84 |
| Утв. | | Советов | | 05.07.84 |

ГС 120.03.000СБ

Затвор
Сборочный чертеж

| Лит | Масса | Масштаб |
|---|---|---|
| А | см.табл | 1:10 |

Лист | Листов 1

Союзгипроводхоз имени Е.Е. Алексеевского

Подп. и дата | Инв. № дубл. | Взам. инв. № | Подп. и дата | Инв. № подл.

Серия 3.820.2-43 Выпуск 9

ГС 120.03.001

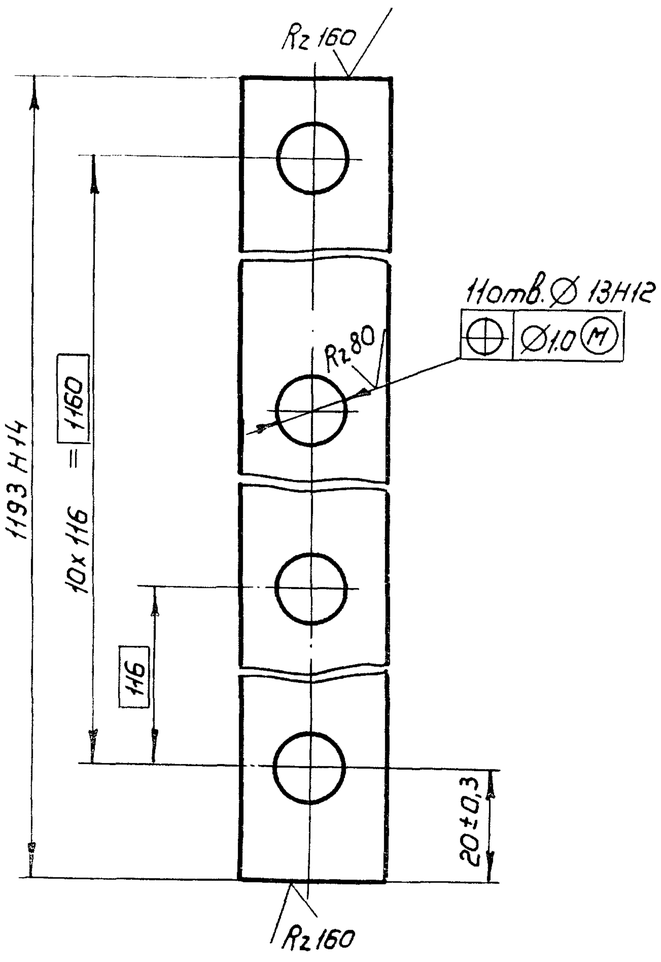


| | | | | | | | | |
|---|---|---|---|---|---|---|---|---|
| | | | | | ГС.120.03.001 | | | |
| Изм. | Лист | №докум. | Подп. | Дата | Накладка | Лит. | Масса | Масштаб |
| Разраб. | | Лазарев | | 03.07.84 | | А | 0.6 | 1:1 |
| Пров. | | Тимошенко | | 03.07.84 | | Лист | Листов 1 | |
| Т.контр | | | | | | | | |
| Н.контр | | Платунина | | 06.07.84 | Лента 3х25 Б Ст3пс ГОСТ 6009-74 | Союзгипроводхоз имени Е.Е. Алексеевского г. Москва | | |
| Утв. | | Певзнер | | 05.07.84 | | | | |

Подп. и дата | Инв. №дубл. | Взам. инв. № | Подп. и дата | Инв. № подл.

Серия 3.820.2-43 Выпуск 9

ГС 120.02.004

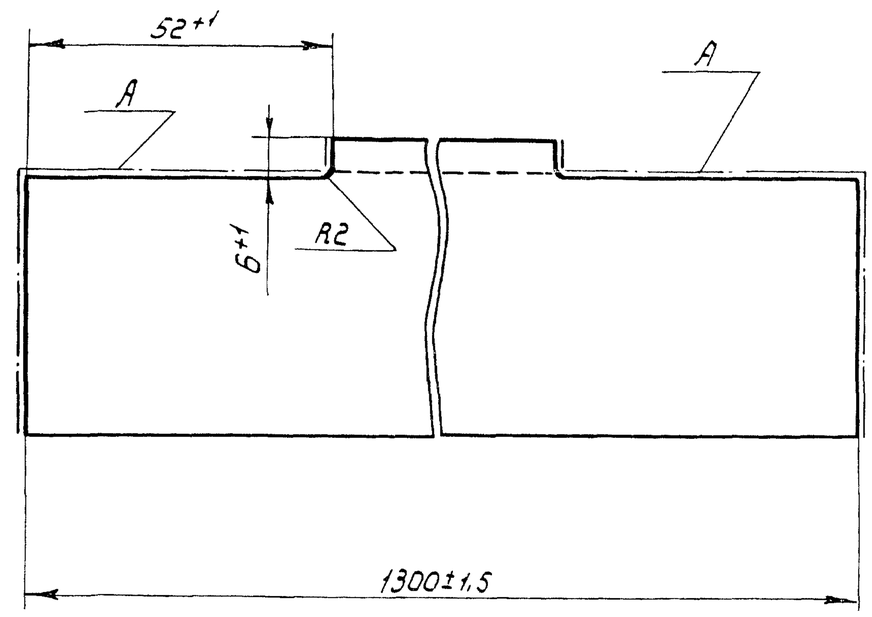


Шероховатость поверхностей А – Rz 160

| | | | | | | | | |
|---|---|---|---|---|---|---|---|---|
| | | | | | ГС 120.02.004 | | | |
| Изм. | Лист | №докум. | Подп. | Дата | Балка | Лит | Масса | Масштаб |
| Разраб | | Лазарев | | 03.07.84 | | А | 4,8 | 1:1 |
| Пров. | | Тимошенко | | 03.07.84 | | Лист | Листов 1 | |
| Т.контр. | | | | | | | | |
| Н.контр. | | Платунина | | 06.07.84 | Уголок 6-50х50х5 ГОСТ 8509-72 / ВСт3пс6 ГОСТ 535-79 | Союзгипроводхоз имени Е.Е. Алексеевского г. Москва | | |
| Утв. | | Певзнер | | 06.07.84 | | | | |

Подп. и дата | Инв. № дубл. | Взам. инв. № | Подп. и дата | Инв. № подл.

Серия 3.820.2-43 Выпуск 9

ГС 120.03.002

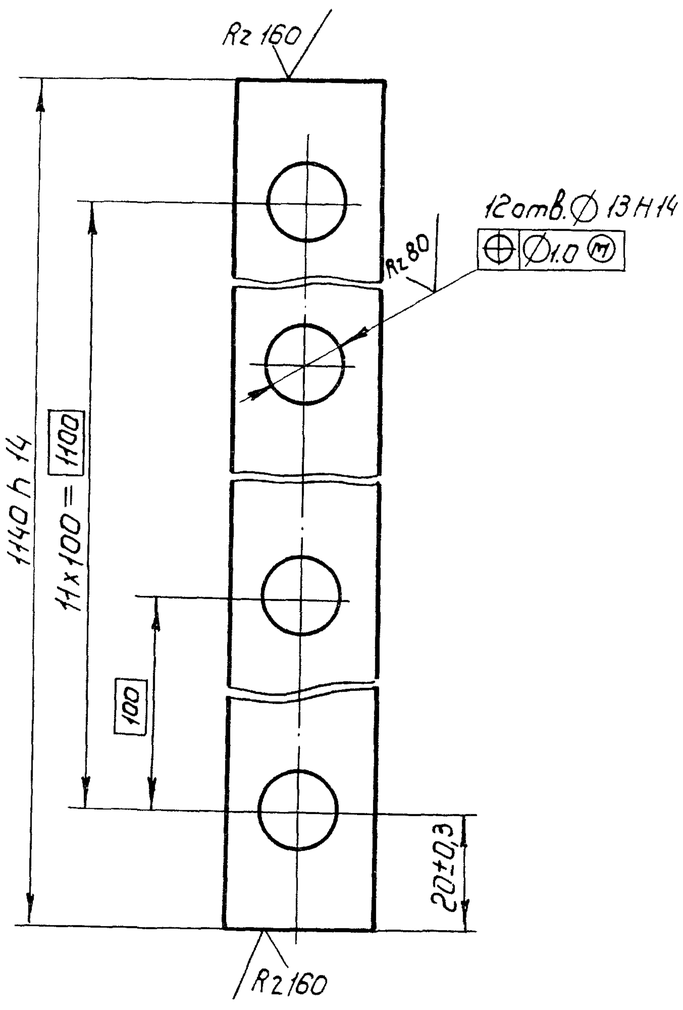


| | | | | | | | |
|---|---|---|---|---|---|---|---|
| Изм. | Лист | № докум. | Подп. | Дата | Накладка | Лит. | Масса | Масштаб |
| Разраб. | | Лазарев | | 03.07.84 | | А | 0,6 | 1:1 |
| Пров. | | Тимошенко | | 03.07.84 | | Лист | Листов 1 | |
| Т.контр. | | | | | | | | |
| Н.контр. | | Платунина | | 06.07.84 | Лента 3 x 25 Б Ст3пс ГОСТ 6009-74 | Союзгипроводхоз имени Е.Е. Алексеевского г. Москва | |
| Утв. | | Певзнер | | 05.07.84 | | | |

ГС 120.03.002

Серия 3.820.2-43 Выпуск 9

ГС 120.03.003

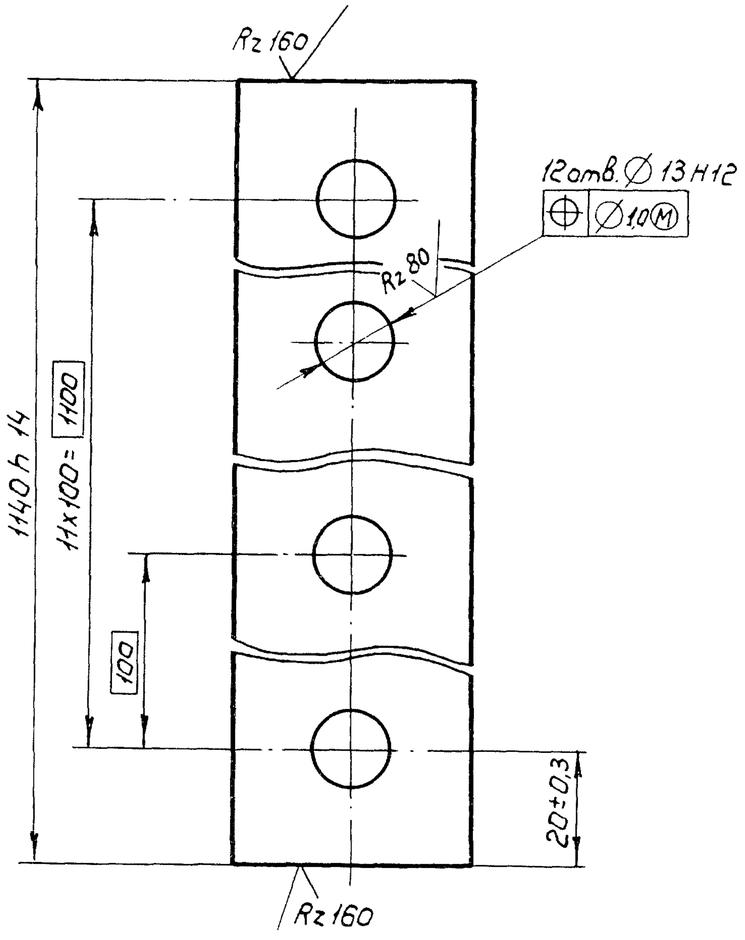


| | | | | | | | |
|---|---|---|---|---|---|---|---|
| Изм. | Лист | № докум. | Подп. | Дата | Накладка | Лит. | Масса | Масштаб. |
| Разраб. | | Лазарев | | 03.07.84 | | А | 1.4 | 1:1 |
| Пров. | | Тимошенко | | 03.07.84 | | Лист | Листов 1 | |
| Т.контр. | | | | | | | | |
| Н.контр. | | Платунина | | 06.07.84 | Полоса 6-24x40 ГОСТ 103-76 / ВСт3пс6 ГОСТ 535-79 | Союзгипроводхоз имени Е.Е. Алексеевского г. Москва | |
| Утв. | | Певзнер | | 05.07.84 | | | |

Подп. и дата | Инв. № дубл. | Взам. инв. № | Подп. и дата | Инв. № подл.

ГС 120.03.004

ГС 120.03.004 – изображено

ГС 120.03.004-01 – зеркальное отражение

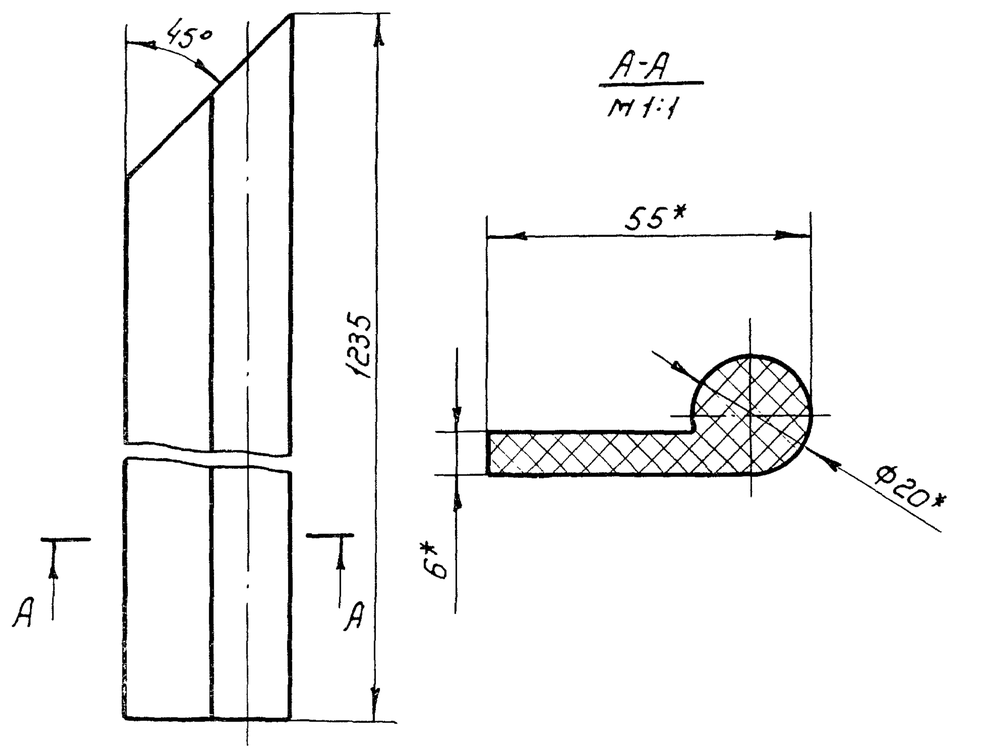


* Размеры для справок

| | | | | | | | |
|---|---|---|---|---|---|---|---|
| Изм. | Лист | № докум. | Подп. | Дата | ГС 120.03.004 | | |
| Разраб. | | Лазарев | | 03.07.84 | Уплотнение | Лит. А | Масса 0,7 / Масштаб 1:2 |
| Пров. | | Тимошенко | | 03.07.84 | | Лист | Листов 1 |
| Т.контр. | | | | | Резина тип II Б ТУ38-105417-83 | Союзгипроводхоз имени Е.Е. Алексеевского г. Москва | |
| Утв. | | Певзнер | | 05.07.84 | | | |

Серия 3.820.2-43 Выпуск 9

Подп. и дата | Инв. № дубл. | Взам. инв. № | Подп. и дата | Инв. № подл.

ГС 120.03.005

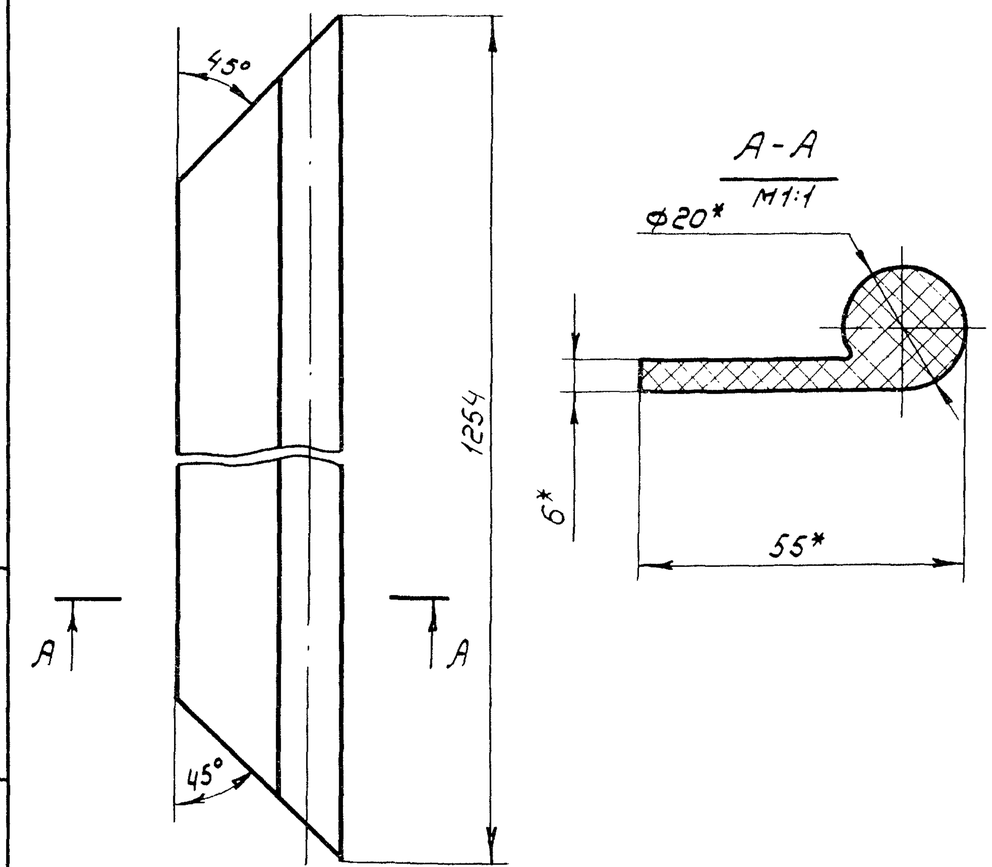


* Размеры для справок

| | | | | | | | |
|---|---|---|---|---|---|---|---|
| Изм. | Лист | № докум. | Подп. | Дата | ГС 120.03.005 | | |
| Разраб. | | Лазарев | | 03.07.84 | Уплотнение | Лит. А | Масса 0,7 / Масштаб 1:2 |
| Пров. | | Тимошенко | | 03.07.84 | | Лист | Листов 1 |
| Т.контр. | | | | | Резина тип II Б ТУ38-105417-83 | Союзгипроводхоз имени Е.Е. Алексеевского г. Москва | |
| Н.контр. | | Платунина | | 06.07.84 | | | |
| Утв. | | Певзнер | | 05.07.84 | | | |

Серия 3.820.2-43 Выпуск 9

Подп. и дата | Инв. № дубл. | Взам. инв. № | Подп. и дата | Инв. № подл.

| Формат | Зона | Поз. | Обозначение | Наименование | Кол. | Примечание |
|---|---|---|---|---|---|---|
| | | | | Документация | | |
| А3 | | | ГС 120.03.100 СБ | Сборочный чертеж | | |
| | | | | Детали | | |
| А4 | | 1 | ГС 120.03.101 | Обшивка | 1 | |
| А4 | | 2 | ГС 120.03.102 | Отбой | 4 | |
| А4 | | 3 | ГС 120.03.103 | Ребро | 1 | |
| Б4 | | 4 | ГС 120.03.104 | Ребро торцевое | | |
| | | | | Полоса $\frac{Б\text{-}2\ 4\times110\ ГОСТ\ 103\text{-}76}{В\ Ст.3пс\ 6\ ГОСТ\ 535\text{-}79}$ | | |
| | | | | ℓ=(1205-3) мм | 2 | 8,3кг |
| Б4 | | 5 | ГС 120.03.105 | Стрингер | | |
| | | | | Полоса $\frac{Б\text{-}2\ 4\times70\ ГОСТ\ 103\text{-}76}{В\ Ст\ 3\ пс\ 6\ ГОСТ\ 535\text{-}79}$ | | |
| | | | | ℓ=(638-2) мм | 2 | 2,8кг |
| Б4 | | 6 | ГС 120.03.106 | Накладка | | |
| | | | | Полоса $\frac{Б\text{-}2\ 4\times85\ ГОСТ\ 103\text{-}76}{В\ Ст\ 3\ пс\ 6\ ГОСТ\ 535\text{-}79}$ | | |
| | | | | ℓ=(1145±2) мм | 1 | 3,1кг |
| Б4 | | 7 | ГС 120.03.107 | Упор | | |
| | | | | Полоса $\frac{Б\text{-}24\times12\ ГОСТ\ 103\text{-}76}{В\ Ст\ 3\ пс\ 6\ ГОСТ\ 535\text{-}79}$ | | |
| | | | | ℓ=(1140-2) мм | 1 | 0,4кг |

| Изм. | Лист | № докум. | Подп. | Дата |
|---|---|---|---|---|
| Разраб. | | Лазарев | | 03.07.84 |
| Пров. | | Тимошенко | | 03.07.84 |
| ГИП | | Певзнер | | 05.07.84 |
| Н.контр. | | Платунина | | 06.07.84 |
| Утв. | | Советов | | 05.07.84 |

ГС 120.03.100

Металлоконструкция

| Лит | Лист | Листов |
|---|---|---|
| А | 1 | 2 |

Союзгипроводхоз имени Е.Е. Алексеевского г. Москва

Серия 3.820.2-43 Выпуск 9

Подп. и дата | Инв. № дубл. | Взам. инв. № | Подп. и дата | Инв. № подл.

| Формат | Зона | Поз. | Обозначение | Наименование | Кол. | Примечание |
|---|---|---|---|---|---|---|
| Б4 | | 8 | ГС 120.03.108 | Ригель | | |
| | | | | Уголок $\frac{Б\text{-}70\times70\times5\ ГОСТ\ 8509\text{-}72}{В\ Ст\ 3\ пс\ 6\ ГОСТ\ 535\text{-}79}$ | | |
| | | | | ℓ=(1280-3) мм | 2 | 13.8кг |
| | | | | Переменные данные для исполнений: | | |
| | | | | ГС 120.03.100 | | |
| | | | | Детали | | |
| А4 | | 9 | ГС 120.03.110 | Подвеска | 2 | |
| | | | | ГС 120.03.100-01 | | |
| | | | | Детали | | |
| А4 | | 9 | ГС 120.03.110-01 | Подвеска | 2 | |

ГС 120.03.100

Лист 2

Серия 3.820.2-43 Выпуск 9

Подп. и дата | Инв. № дубл. | Взам. инв. № | Подп. и дата | Инв. № подл.

ГС 120.03.100 СБ

Серия 3.820.2-43 Выпуск 9

Рис.1

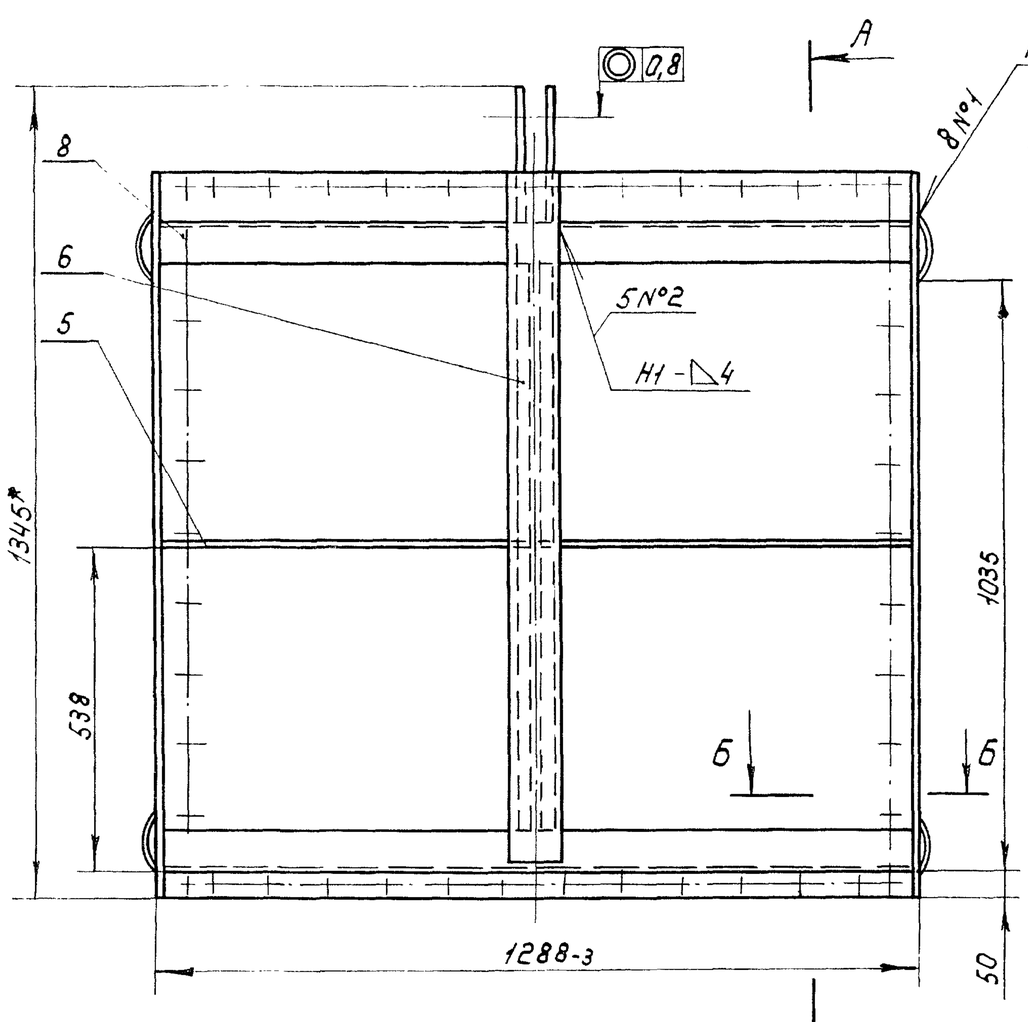


А-А

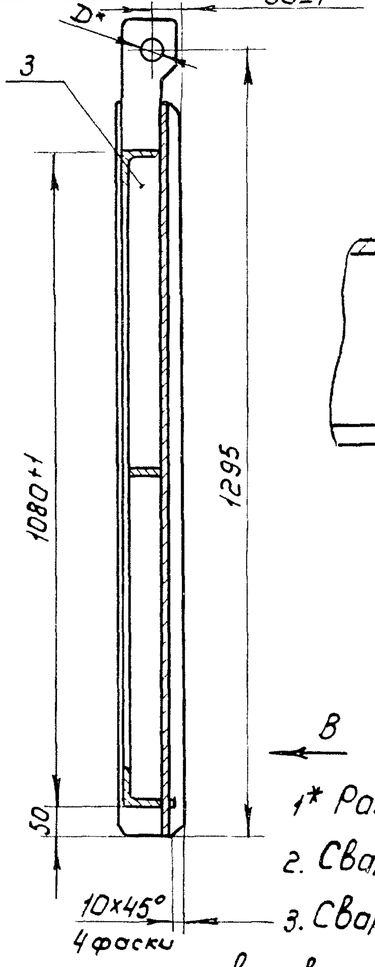


Б-Б
М1:2

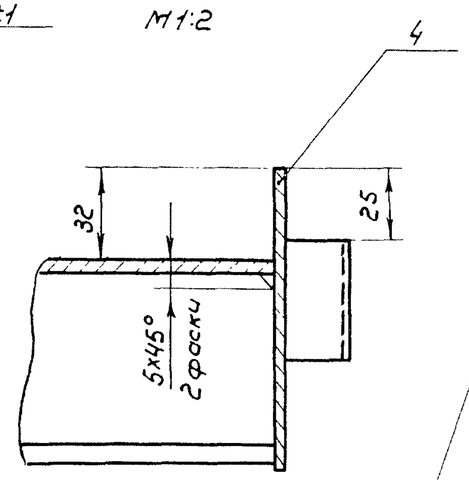


Вид В
М1:2

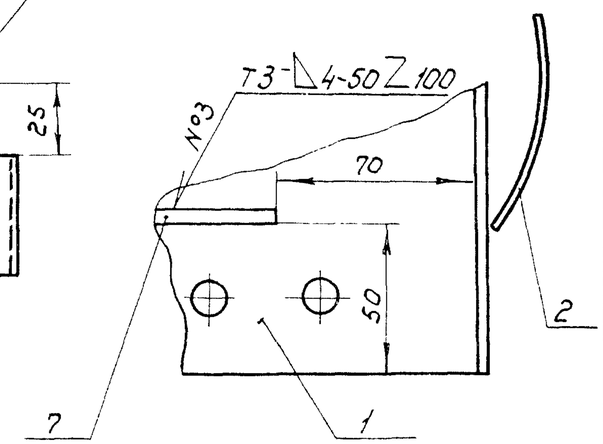


| Обозначение | Рис. | Масса, кг | D*, мм. |
|---|---|---|---|
| ГС 120.03.100 | 1 | 83.3 | 30 |
| — 01 | 2 | 81.9 | 24 |

1* Размеры для справок

2. Сварка по ГОСТ 5264-80 электродом Э42 ГОСТ 9467-75

3. Сварку вести швом Т1-◺4 по контуру прилегания свариваемых деталей, кроме швов, указанных на чертеже

4. Неуказанные предельные отклонения размеров по $\pm\frac{IT14}{2}$

5. Шероховатость поверхности деталей, выполненных без чертежа, после обрезки Rz160

Рис.2

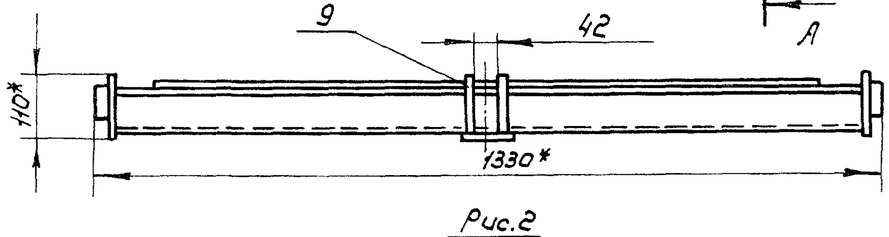


Остальное см. рис.1

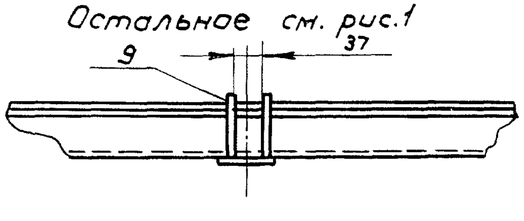


| Изм | Лист | № докум. | Подп. | Дата | ГС 120.03.100СБ | | | |
|---|---|---|---|---|---|---|---|---|
| Разраб. | | Лазарев | | 04.07.84 | Металлоконструкция Сборочный чертеж | Лит. | Масса | Масштаб |
| Пров. | | Тимошенко | | 05.07.84 | | А | см. табл. | 1:10 |
| Т.контр. | | | | | | Лист | Листов 1 | |
| ГИП | | Певзнер | | 05.07.84 | | Союзгипроводхоз имени Е.Е. Алексеевского г. Москва | | |
| Н.контр. | | Платунина | | 06.07.84 | | | | |
| Утв. | | Советов | | 05.07.84 | | | | |

Копировал: Жарнина Формат А3

Инв. № подл. | Подп. и дата | Взам. инв. № | Инв. № дубл. | Подп. и дата

Серия 3.820.2-43 Выпуск 9

ГС 120.03.101

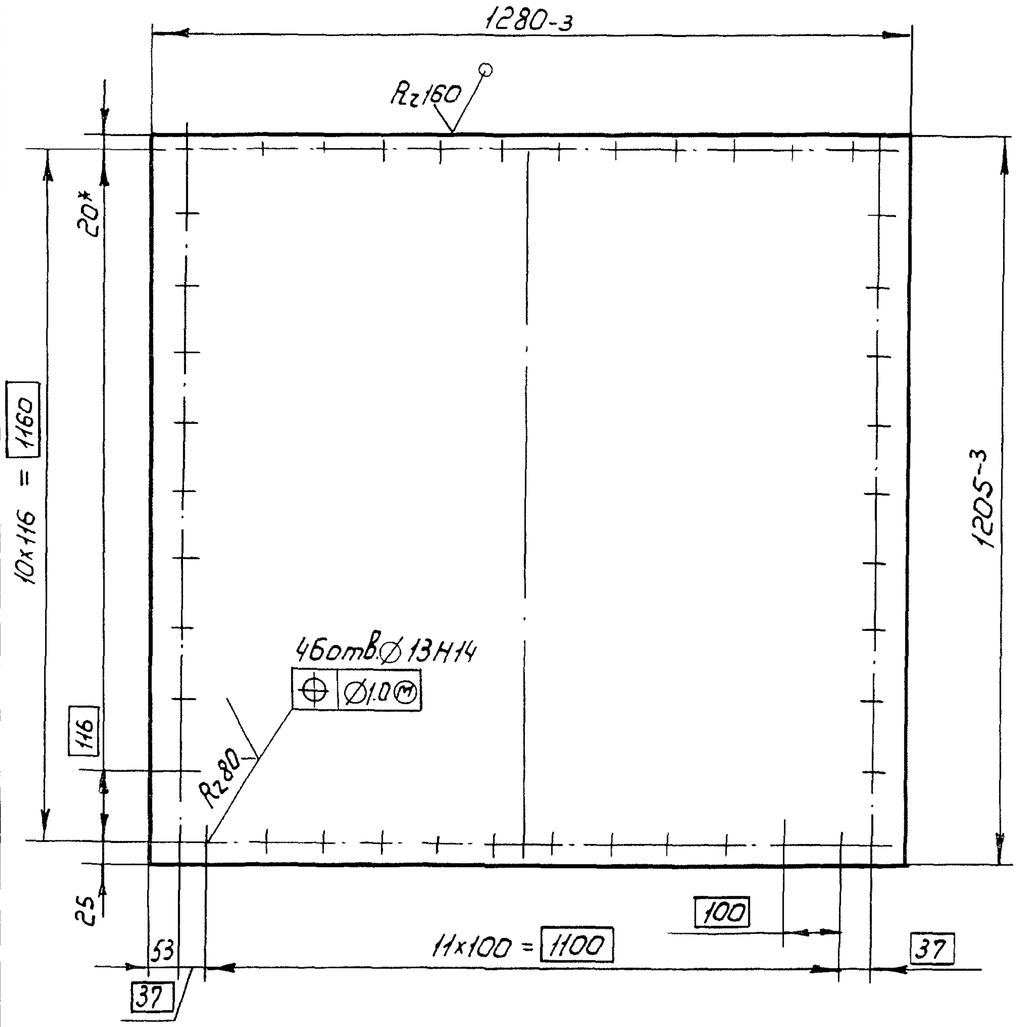


1* Размер для справок

2. Неуказанные предельные отклонения размеров по $\pm\frac{IT14}{2}$

| Изм. | Лист | № докум. | Подп. | Дата | ГС 120.03.101 | | | |
|---|---|---|---|---|---|---|---|---|
| Разраб. | | Лазарев | | 03.07.84 | Обшивка | Лит. | Масса | Масштаб |
| Пров. | | Тимошенко | | 03.07.84 | | А | 48,2 | 1:10 |
| Т. контр. | | | | | | Лист | Листов 1 | |
| Н. контр. | | Платунина | | 06.07.84 | Лист Б-ПН4 ГОСТ 19903-74 / ВСт3псБ ГОСТ 14637-79 | Союзгипроводхоз имени Е.Е. Алексеевского г. Москва | | |
| Утв. | | Певзнер | | 05.07.84 | | | | |

Копировал: Марулина Формат А4

Подп. и дата | Инв. № дубл. | Взам. инв. № | Подп. и дата | Инв. № подл.

Серия 3.820.2-43 Выпуск 9

ГС 120.03.102

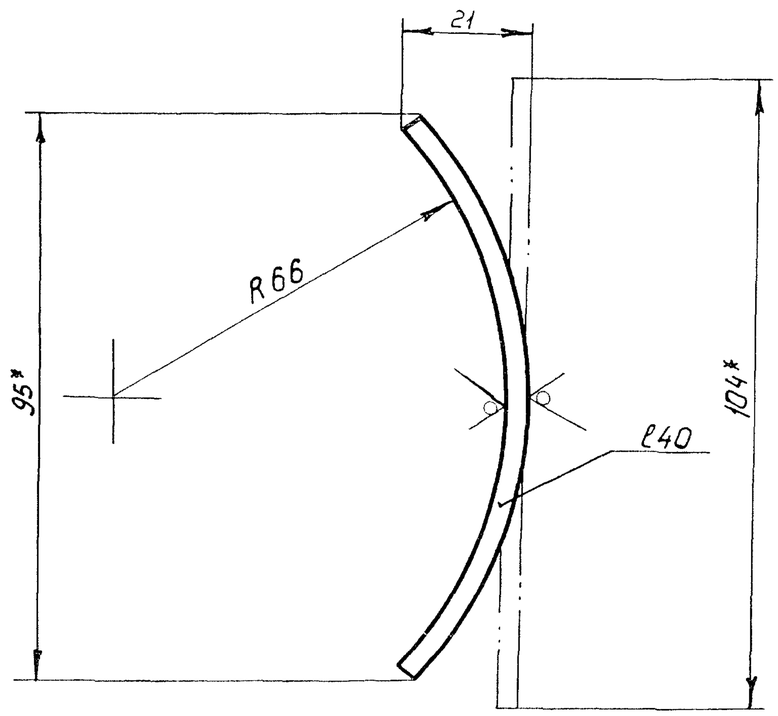


1.* Размер для справок

2. Предельные отклонения размеров по $\pm\frac{IT14}{2}$

| Изм. | Лист | № докум. | Подп. | Дата | ГС 120.03.102 | | | |
|---|---|---|---|---|---|---|---|---|
| Разраб. | | Лазарев | | 03.07.84 | Отбой | Лит. | Масса | Масштаб |
| Пров. | | Тимошенко | | 03.07.84 | | А | 0,1 | 1:1 |
| Т. контр. | | | | | | Лист | Листов 1 | |
| Н. контр. | | Платунина | | 06.07.84 | Лист Б-ПН4 ГОСТ 19903-74 / ВСт3псБ ГОСТ 14637-79 | Союзгипроводхоз имени Е.Е. Алексеевского г. Москва | | |
| Утв. | | Певзнер | | 05.07.84 | | | | |

Подп. и дата | Инв. № дубл. | Взам. инв. № | Подп. и дата | Инв. № подл.

Серия 3.820.2-43 Выпуск 9

ГС 120.03.103

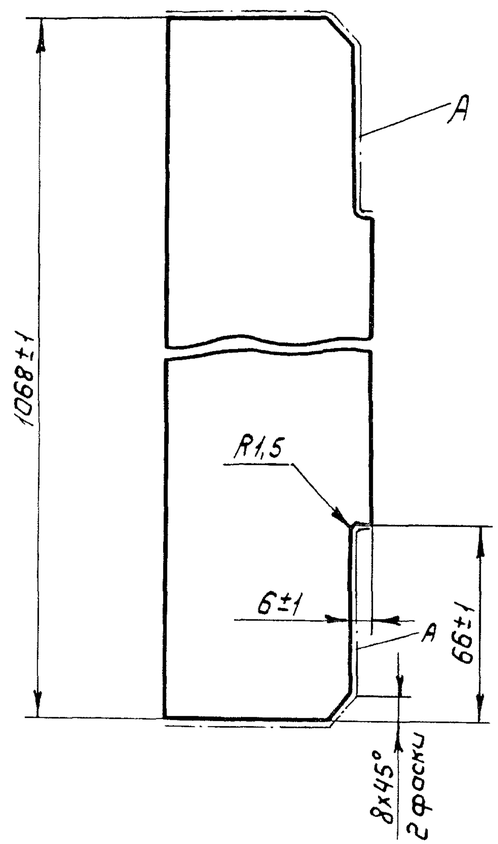


Шероховатость поверхностей А — Rz 160

| Изм. | Лист | № докум. | Подп. | Дата |
|---|---|---|---|---|
| Разраб. | | Лазарев | | 04.07.84 |
| Пров. | | Тимошенко | | 05.07.84 |
| Т.контр. | | | | |
| Н.контр. | | Платунина | | 06.07.84 |

ГС 120.03.103

Ребро

| Лит | Масса | Масшт. |
|---|---|---|
| А | 2,3 | 1:2 |

Лист | Листов 1

Полоса Б-2100Т ГОСТ 103-76 / ВСт3пс6 ГОСТ 535-79

Союзгипроводхоз г. Москва

Серия 3.820.2-43 Выпуск 9

ГС 120.03.110

| Обозначение | D, мм | S, мм | Масса, кг |
|---|---|---|---|
| ГС120.03.110 | 30Н12 | 16 | 2,0 |
| -01 | 24Н12 | 10 | 1,3 |

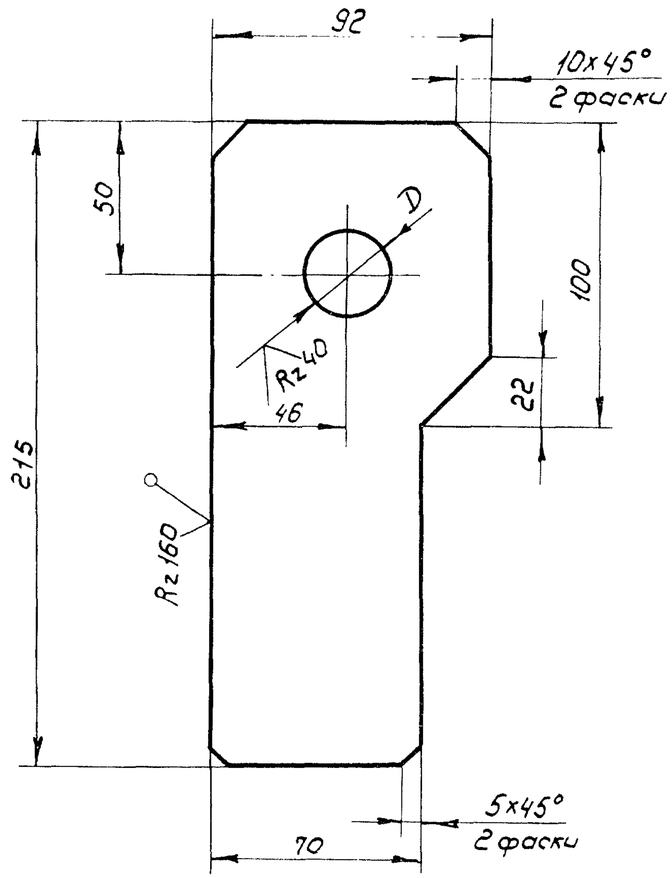


Неуказанные предельные отклонения размеров по $\pm\frac{IT\,14}{2}$

| Изм. | Лист | № докум. | Подп. | Дата |
|---|---|---|---|---|
| Разраб. | | Лазарев | | 04.07.84 |
| Пров. | | Тимошенко | | 05.07.84 |
| Т.контр. | | | | |
| Утв. | | Резнер | | |

ГС 120.03.110

Подвеска

| Лит. | Масса | Масштаб |
|---|---|---|
| А | см. табл | — |

Лист | Листов 1

Б-ПН 5 ГОСТ 19903-74

Союзгипроводхоз Москва

Подп. и дата | Инв. № дубл. | Взам. инв. № | Подп. и дата | Инв. № подл.

| Формат | Зона | Поз. | Обозначение | Наименование | Кол. | Примечание |
|---|---|---|---|---|---|---|
| | | | | | | |
| | | | | Документация | | |
| | | | | | | |
| А4 | | | ГС 120.04.000СБ | Сборочный чертеж | | |
| | | | | | | |
| | | | | Детали | | |
| | | | | | | |
| Б4 | | 1 | ГС 120.04.001 | Основание | | |
| | | | | Лист $\frac{Б\text{-}ПН\ 12\ ГОСТ\ 19903\text{-}74}{В\ Ст.3пс\ 6\ ГОСТ\ 14637\text{-}79}$ | | |
| | | | | (272×272)±0,7мм | 1 | 5,9кг |
| Б4 | | 2 | ГС 120.04.002 | Основание | | |
| | | | | Лист $\frac{Б\text{-}ПН\ 12\ ГОСТ\ 19903\text{-}74}{В\ Ст.3пс\ 6\ ГОСТ\ 14637\text{-}79}$ | | |
| | | | | (250×250)±0,7мм | 1 | 4,7кг |
| Б4 | | 3 | ГС 120.04.003 | Ребро | | |
| | | | | Лист $\frac{Б\text{-}ПН\ 5\ ГОСТ\ 19903\text{-}74}{В\ Ст\ 3\ пс\ 6\ ГОСТ\ 14637\text{-}79}$ | | |
| | | | | (150±0,5)×(122±1) мм | 4 | 1,0кг |
| Б4 | | 4 | ГС 120.04.004 | Колонка | | |
| | | | | Труба $\frac{150\times5\ ГОСТ\ 8734\text{-}75}{В\ 20\ ГОСТ\ 8733\text{-}74}$ | | |
| | | | | ℓ=(126±0,5)мм | 1 | 2,3кг |

| Изм. | Лист | № докум. | Подп. | Дата | ГС 120.04.000 | | | |
|---|---|---|---|---|---|---|---|---|
| Разраб. | | Лазарев | | 03.07.84 | Колонка | Лит. | Лист | Листов |
| Пров. | | Тимошенко | | 03.07.84 | | А | | 1 |
| ГИП | | Певзнер | | 05.07.84 | | Союзгипроводхоз имени Е.Е. Алексеевского г. Москва | | |
| Н.контр. | | Платунина | | 06.07.84 | | | | |
| Утв. | | Советов | | 05.07.84 | | | | |

Копировал: Марулина Формат А4

Выпуск 9 Серия 3.820.2-43 Подп. и дата Инв.№ дубл. Взам.инв.№ Подп. и дата Инв.№ подл.

ГС 120.04.000СБ

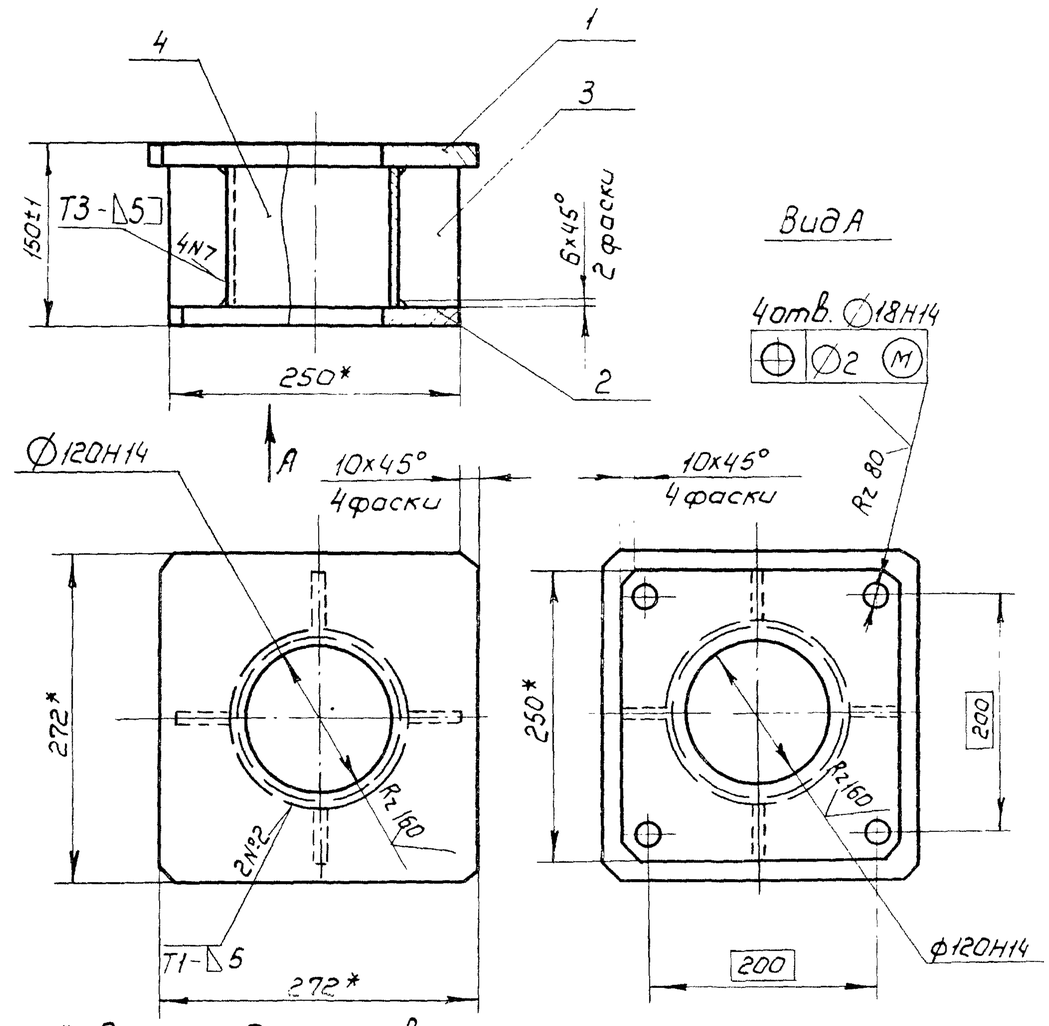


1* Размеры для справок

2. Сварка электродом Э42 ГОСТ 9467-75 по ГОСТ 5264-80

3. Шероховатость поверхности деталей, выполненных без чертежа, после обрезки Rz 160

| Изм. | Лист | № докум. | Подп. | Дата | ГС 120.04.000СБ | | | |
|---|---|---|---|---|---|---|---|---|
| Разраб | | Лазарев | | 03.07.84 | Колонка Сборочный чертеж | Лит. | Масса | Масштаб |
| Пров. | | Тимошенко | | 03.07.84 | | А | 13.9 | 1:5 |
| Т.контр. | | | | | | Лист | Листов 1 | |
| ГИП | | Певзнер | | 05.07.84 | | Союзгипроводхоз имени Е.Е. Алексеевского г. Москва | | |
| Н.контр. | | Платунина | | 06.07.84 | | | | |
| Утв. | | Советов | | 05.07.84 | | | | |

Копировал: Марулина Формат А4

ГС 120.05.000 Г4

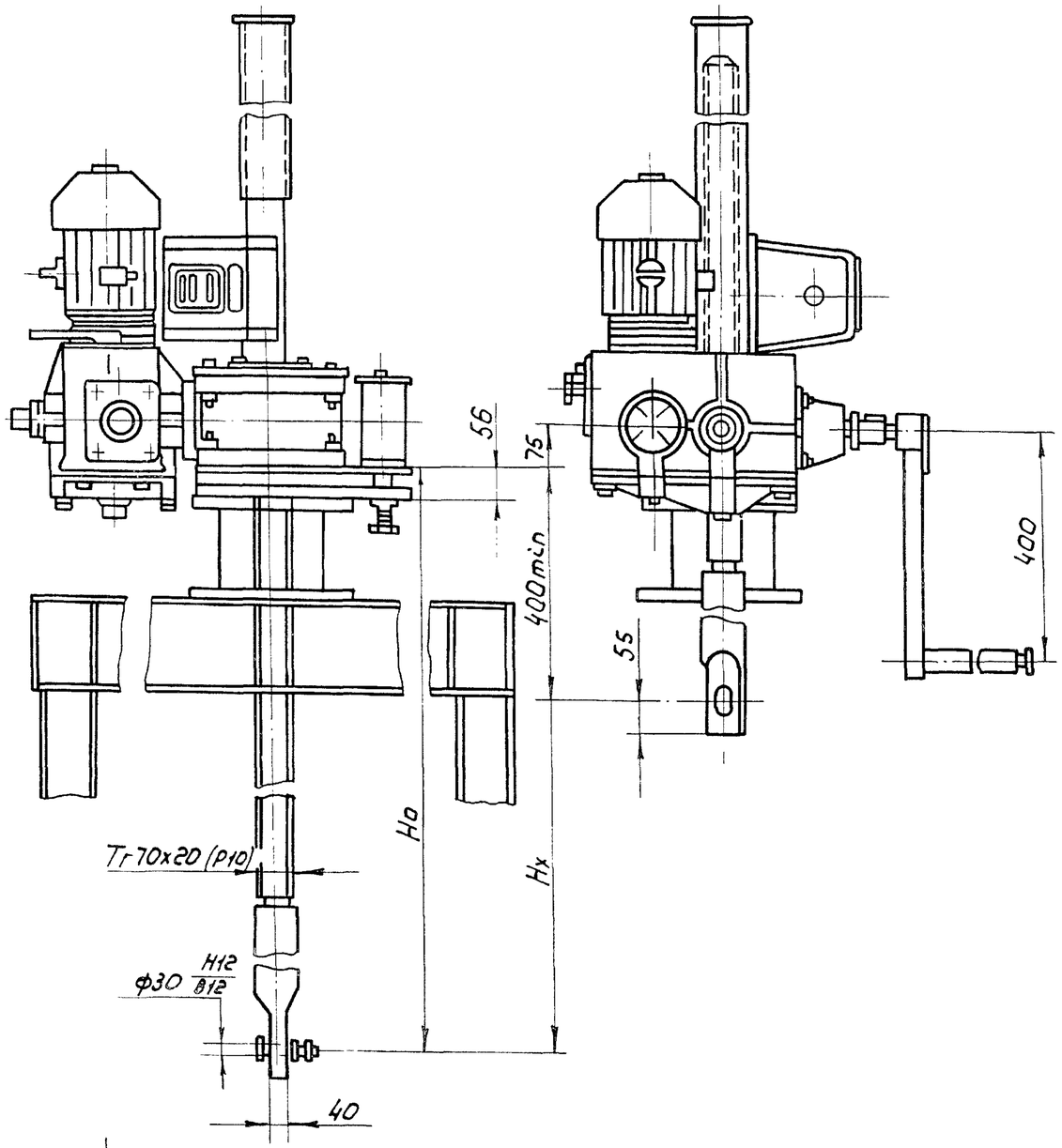


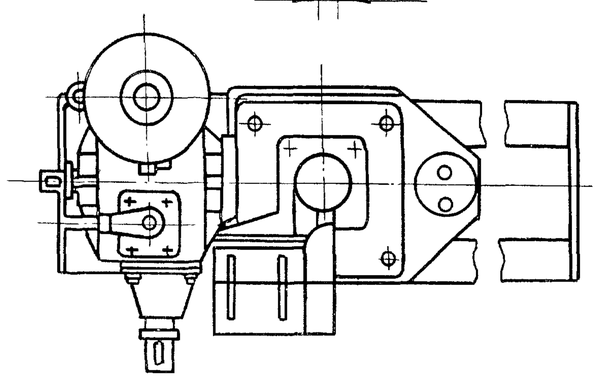

Таблица 1

Техническая характеристика подъемника

| резьба грузового винта | Усилие, тс: Тяговое Т | Усилие, тс: Посадки П | Но, м наиб. | Электродвигатель 4АС 80 В6У1 исп. М 302 | Станция управления электроприводом | Усилие на рукоятке при Т1 кгс | Время подъема затвора на 1 м мин.: электр. | Время подъема затвора на 1 м мин.: вручную |
|---|---|---|---|---|---|---|---|---|
| Тг-70х20(Р10) | 5 | 5 | 4,2 | n=860 об/мин N=1.2 квт. | ЯАА 5401-2674 У1 | 14 | 5 | 15 |

Таблица 2

Данные на заказ по затвору

| | | |
|---|---|---|
| Усилие посадочное потребное, тс | Пз | 2,15 |
| Усилие регулировки грузового реле, тс | Р | 2,15 |
| Расстояние от подошвы подъемника до оси проушины опущенного затвора, м | Но | 3.101 |
| Полный ход затвора, м | Нх | 1.25 |
| Датчик ДПМ1 Шаг грузового винта | Р | 10 |
| Теоретическая масса подъемника, кг | Q | 269 |

| Изм. | Лист | № докум. | Подп. | Дата |
|---|---|---|---|---|
| Разраб. | Лазарев | | | 04.07.84 |
| Пров. | Тимошенко | | | 05.07.84 |
| Т. контр. | | | | |
| ГИП | Певзнер | | | 05.07.84 |
| Н. контр. | Платунина | | | 06.07.84 |
| Утв. | Советов | | | 05.07.84 |

ГС 120.05.000 Г4

Подъемник одновинтовой с электроприводом грузоподъемностью 5 тс марки 5ЭВ
Габаритный чертеж

| Лит. | Масса | Масштаб |
|---|---|---|
| А | см. табл. 2 | 1:10 |

Лист | Листов 1

Союзгипроводхоз имени Е.Е. Алексеевского г. Москва

Серия 3.820.2-43 Выпуск 9

Подп. и дата | Инв. № дубл. | Взам. инв. № | Подп. и дата | Инв. № подл.

Копировал: Марулина

Формат А3

ГС 120.06.000Г4

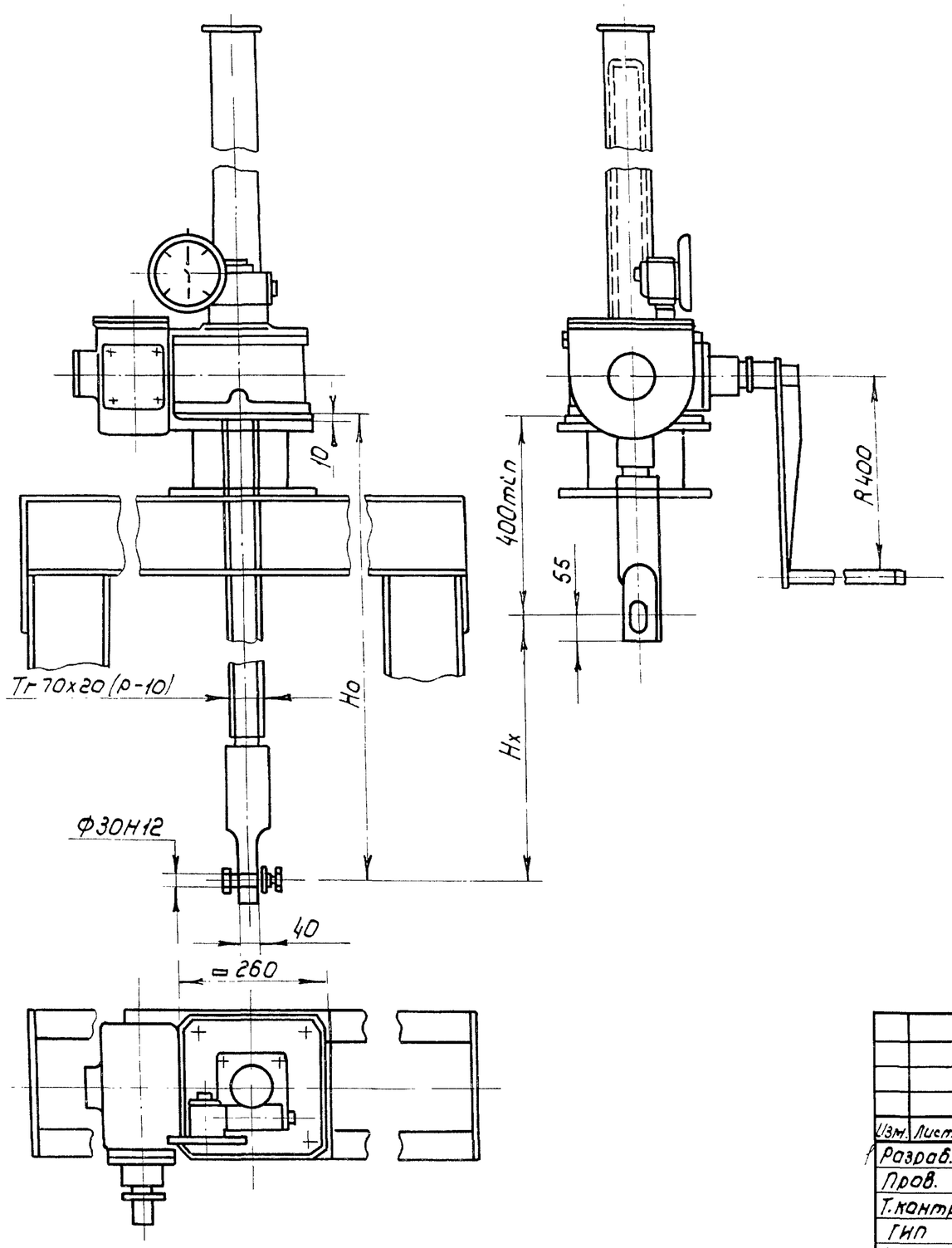


Таблица 1

Техническая характеристика подъемника

| Резьба грузового винта | Усилие тс. наиб. | | Но м. наиб. | Усилие на рукоятке при Т. кгс | Время подъема затвора на 1м, мин |
|---|---|---|---|---|---|
| | тяговое Т | посадочное П | | | |
| Тг 70х20(р-10) | 5 | 5 | 3.85 | 20 | 20 |

Таблица 2

Данные на заказ по затвору

| | | |
|---|---|---|
| Усилие посадочное потребное, тс | Пз | 2,15 |
| Расстояние от подошвы подъемника до оси проушины опущенного затвора, м | Но | 3,055 |
| Полный ход затвора, м | Нх | 1,25 |
| Указатель положения затвора | — | УПР 2510 |
| Теоретическая масса подъемника, кг | Q | 196 |

| Изм. | Лист | № докум. | Подп. | Дата |
|---|---|---|---|---|
| Разраб. | | Лазарев | | 04.07.84 |
| Пров. | | Тимошенко | | 05.07.84 |
| Т.контр. | | | | |
| ГИП | | Певзнер | | 05.07.84 |
| Н.контр. | | Платунина | | 06.07.84 |
| Утв. | | Советов | | 08.07.84 |

ГС 120.06.000Г4

Подъемник одновинтовой с ручным приводом грузоподъемностью 5тс, марки 5В
Габаритный чертеж

| Лит. | Масса | Масштаб |
|---|---|---|
| А | см.табл.2 | 1:10 |
| Лист | Листов 1 | |

Союзгипроводхоз имени Е.Е. Алексеевского г. Москва

Серия 3.820.2-43 Выпуск 9

| Подп. и дата | Инв. № дубл. | Взам. инв. № | Подп. и дата | Инв. № подл. |
|---|---|---|---|---|
| | | | | |

ГС 120.07.000 Г4

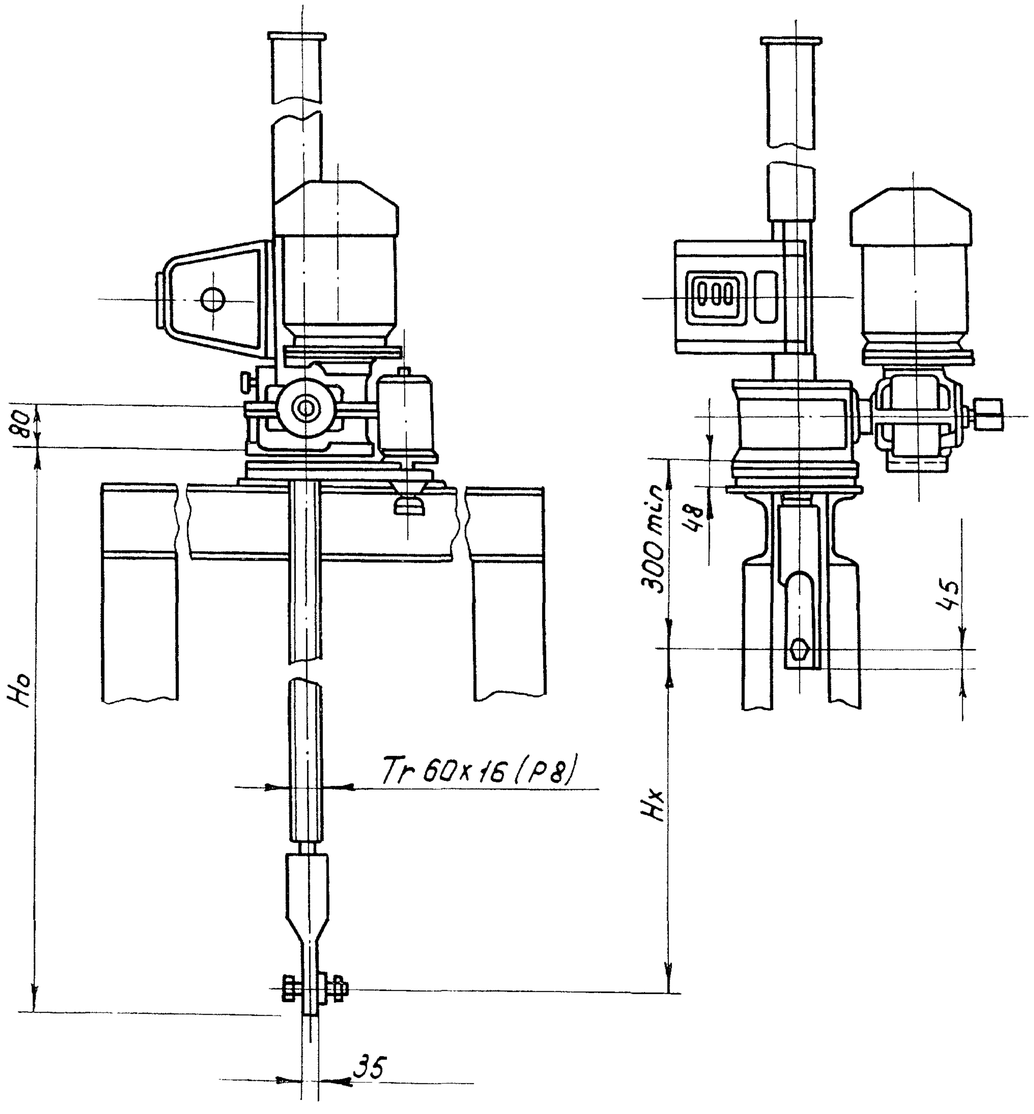


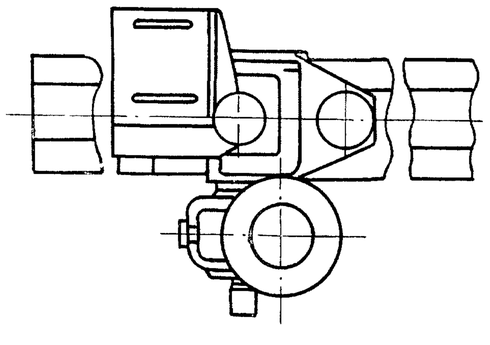

Таблица 1

Техническая характеристика подъемника

| Резьба грузового винта | Усилие, тс. тяговое T | Усилие, тс. посадочное П | Ho м наиб. | Электродвигатель 4АС 71В6У-1 исп. М 302 | Станция управления электроприводом | Усилие на рукоятке при T, кгс | Время подъема затвора на 1 м. мин. электрич. | Время подъема затвора на 1 м. мин. вручную |
|---|---|---|---|---|---|---|---|---|
| Tr 60×16/P8/ | 2,5 | 2,5 | 3.65 | n=920 об/мин N=0,63 кВт. | ЯАА 5401 -2474 У1 | 15 | 8 | 7 |

Таблица 2

Данные на заказ по затвору

| Наименование | | ГС 120.00.000- 02 | ГС 120.00.000- 04 |
|---|---|---|---|
| Усилие посадочное потребное, тс | Пз | 1.71 | 1.235 |
| Усилие регулировки грузового реле, тс | Р | 1.71 | 1.235 |
| Расстояние от подошвы подъемника до оси проушины опущенного затвора, м | Ho | 2.453 | 2.053 |
| Полный ход затвора, м | Hx | 1.25 | 1.25 |
| Датчик ДПМ1- Шаг грузового винта | P | 8 | 8 |
| Теоретическая масса подъемника, кг | Q | 134 | 122 |

| Изм. | Лист | № докум. | Подп. | Дата |
|---|---|---|---|---|
| Разраб. | | Лазарев | | 04.07.84 |
| Пров. | | Тимошенко | | 05.07.84 |
| Т. контр. | | | | |
| ГИП | | Певзнер | | 08.07.84 |
| Н. контр. | | Платунина | | 06.07.84 |
| Утв. | | Советов | | 05.07.84 |

ГС 120.07.000 Г4

Подъемник одновинтовой с электроприводом грузоподъемностью 2.5тс марки 2.5 ЭВ

Габаритный чертеж

| Лит. | Масса | Масштаб |
|---|---|---|
| А | см. табл. 2 | 1:10 |

Лист | Листов 1

Союзгипроводхоз имени Е.Е. Алексеевского г. Москва

Серия 3.820.2-43 Выпуск 9

Подп. и дата | Инв. № дубл. | Взам. инв. № | Подп. и дата | Инв. № подл.

ГС 120.08.000ГЧ

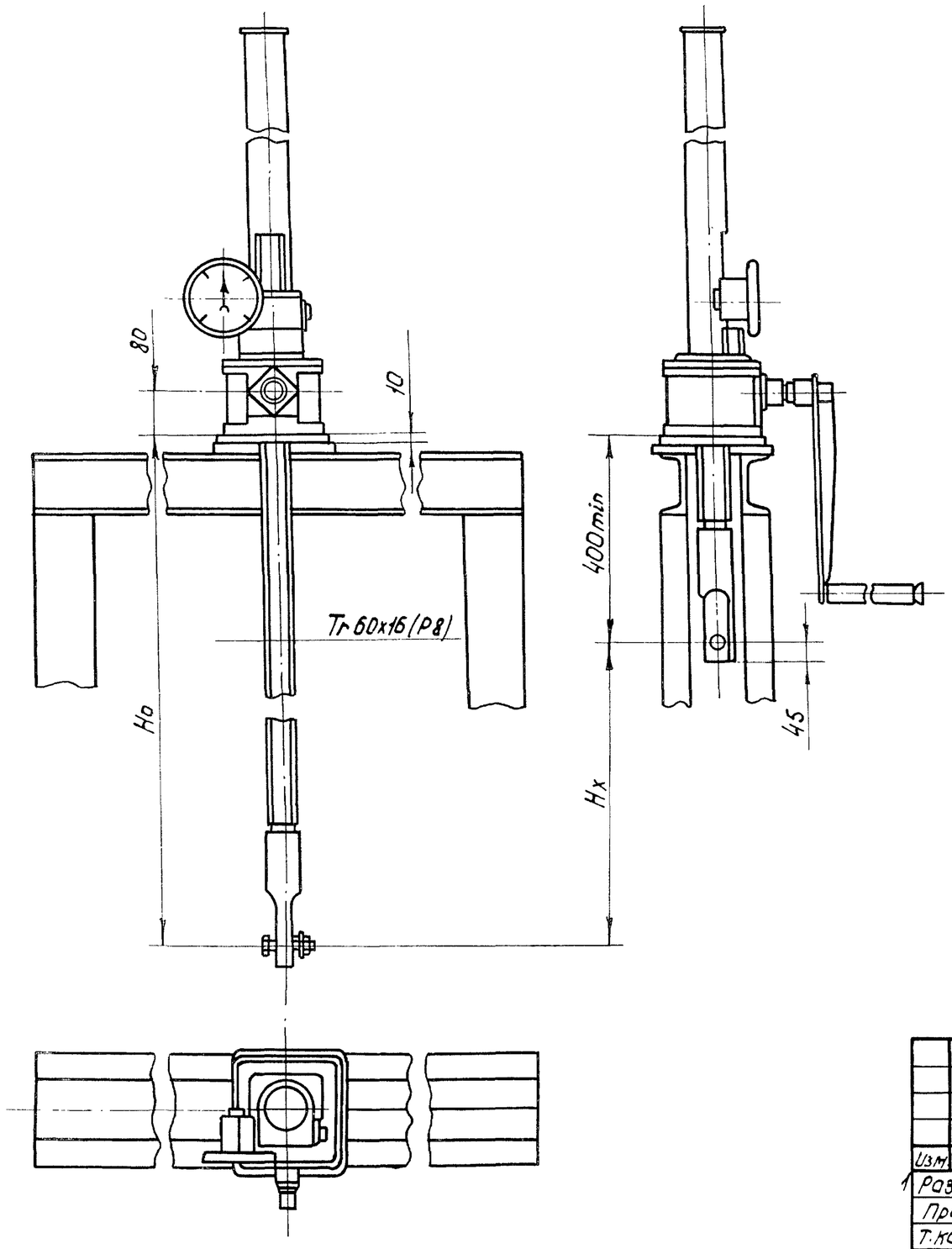


Таблица 1

Техническая характеристика подъемника

| Резьба грузового винта | Усилие тс. наиб. | | Но, м наиб. | Усилие на рукоятке при Т кгс | Время подъема затвора на 1 м. мин. |
|---|---|---|---|---|---|
| | Тяговое Т | Посадочное П | | | |
| Тг 60х16(Р8) | 2.5 | 2.5 | 3.65 | 16 | 7.5 |

Таблица 2

Данные на заказ по затвору

| Наименование | | ГС 120.00.000- | |
|---|---|---|---|
| | | 03 | 05 |
| Усилие посадочное потребное, тс | Пз | 1.71 | 1.235 |
| Расстояние от подошвы подъемника до оси проушины опущенного затвора, м | Но | 2.415 | 2.015 |
| Полный ход затвора, м | Нх | 1.25 | 1.25 |
| Указатель положения затвора | — | УПР258 | УПР258 |
| Теоретическая масса подъемника, кг | Q | 94 | 83 |

| Изм. | Лист | №докум. | Подп. | Дата |
|---|---|---|---|---|
| 1 | Разраб. | Лазарев | | 04.07.84 |
| | Пров. | Тимошенко | | 05.07.84 |
| | Т.контр. | | | |
| | ГИП | Певзнер | | 05.07.84 |
| | Н.контр. | Платунина | | 07.07.84 |
| | Утв. | Советов | | 05.07.84 |

ГС 120.08.000ГЧ

Подъемник одновинтовой с ручным приводом грузоподъемностью 2,5 тс марки 2.5В Габаритный чертеж

| Лит. | Масса | Масштаб |
|---|---|---|
| А | см.табл.2 | 1:10 |

Лист | Листов 1

Союзгипроводхоз имени Е.Е. Алексеевского г. Москва

Серия 3.820.2-43 Выпуск 9

Подп. и дата | Инв.№ дубл. | Взам.инв.№ | Подп. и дата | Инв.№ подл.

Копировал: Марулина

Формат А3