# ТИПОВАЯ ДОКУМЕНТАЦИЯ НА КОНСТРУКЦИИ, ИЗДЕЛИЯ И УЗЛЫ ЗДАНИЙ И СООРУЖЕНИЙ

## СЕРИЯ 3.820.2-43

## ЗАТВОРЫ ГЛУБИННЫЕ ПЛОСКИЕ СКОЛЬЗЯЩИЕ

## ВЫПУСК 8

## РАБОЧИЕ ЧЕРТЕЖИ ЗАТВОРА ГС100-180У

# ТИПОВАЯ ДОКУМЕНТАЦИЯ НА КОНСТРУКЦИИ, ИЗДЕЛИЯ И УЗЛЫ ЗДАНИЙ И СООРУЖЕНИЙ

## СЕРИЯ 3.820.2-43

## ЗАТВОРЫ ГЛУБИННЫЕ ПЛОСКИЕ СКОЛЬЗЯЩИЕ

## ВЫПУСК 8

# РАБОЧИЕ ЧЕРТЕЖИ ЗАТВОРА ГС 100-180У


РАЗРАБОТАНА
ИНСТИТУТОМ „СОЮЗГИПРОВОДХОЗ"
В/О „СОЮЗВОДПРОЕКТ"
МИНВОДХОЗА СССР

УТВЕРЖДЕНА И ВВЕДЕНА В ДЕЙСТВИЕ С 01.01.1985 г.
МИНВОДХОЗОМ СССР
ПРОТОКОЛ №558 ОТ 19.03.1984 г.



ГЛАВНЫЙ ИНЖЕНЕР ИНСТИТУТА А.Ф. КОНДРАТЬЕВ
ГЛАВНЫЙ ИНЖЕНЕР ПРОЕКТА А.Л. ПЕВЗНЕР

## Содержание


| Обозначение | Наименование | Стр. |
|---|---|---|
| ГС100У.00.000 | Затвор ГСу для отверстий 100×100 см | 3 |
| ГС100У.00.001 | Подкладка | 4 |
| ГС100У.00.000СБ | Затвор ГСу для отверстий 100×100 см. Сборочный чертёж | 5 |
| ГС100У.00.000ВС | Затвор ГСу для отверстий 100×100 см Ведомость спецификаций | 7 |
| ГС100У.00.000ВП | Затвор ГСу для отверстий 100×100 см Ведомость покупных изделий | 8 |
| ГС100У.00.002 | Болт | 9 |
| ГС100.00.001 | Лист монтажный | 9 |
| ГС100.03.000 | Затвор | 10 |
| ГС100.03.000СБ | Затвор. Сборочный чертёж | 11 |
| ГС100.01.004 | Ригель | 12 |
| ГС100.03.001 | Накладка | 12 |
| ГС100.03.002 | Накладка | 13 |
| ГС100.03.003 | Накладка | 13 |
| ГС100.03.004 | Уплотнение | 14 |
| ГС100.03.005 | Уплотнение | 14 |
| ГС100.03.100 | Металлоконструкция | 15 |
| ГС100.03.100СБ | Металлоконструкция Сборочный чертёж | 16 |
| ГС100.03.101 | Обшивка | 17 |
| ГС100.03.102 | Отбой | 17 |
| ГС100.03.103 | Ребро | 18 |
| ГС100.03.108 | Подвеска | 18 |
| ГС100У.01.000 | Рама прислонная | 19 |
| ГС100У.01.000СБ | Рама прислонная Сборочный чертёж | 20 |
| ГС100.02.002 | Лист забральный | 21 |
| ГС100У.01.001 | Скоба | 21 |
| ГС100У.02.000ГЧ | Подъёмник одновинтовой с электроприводом грузоподъёмностью 1тс марки 1ЭВ Габаритный чертёж | 22 |
| ГС100У.03.000ГЧ | Подъёмник одновинтовой с ручным приводом грузоподъёмностью 1тс марки 1В Габаритный чертеж | 23 |

Серия 3.820.2-43 Выпуск 8

| Формат | Зона | Поз. | Обозначение | Наименование | Кол. | Примечание |
|---|---|---|---|---|---|---|
| | | | | Документация | | |
| А3 | | | ГС 100У.00.000СБ | Сборочный чертёж | | |
| А3 | | | ГС 100У 00.000ВС | Ведомость спецификаций | | |
| А3 | | | ГС 100У.00 000ВП | Ведомость покупных изделий | | |
| | | | | Сборочные единицы | | |
| А4 | | 1 | ГС 100 03 000-01 | Затвор | 1 | |
| | | | | Детали | | |
| А4 | | 2 | ГС 100У.00.001 | Подкладка | 16 | |
| А4 | | 3 | ГС 100У.00 002 | Болт | 6 | |
| | | | | Стандартные изделия | | |
| | | 4 | | Болт М16×180.46.02 ГОСТ 7798-70 | 2 | |
| | | 5 | | Гайка М16.4.02 ГОСТ 5915-70 | 8 | |

Подп. и дата | Инв. № дубл. | Взам. инв. № | Подп. и дата | Инв. № подл.

| Изм | Лист | № докум. | Подп. | Дата | ГС 100У.00 000 | | | |
|---|---|---|---|---|---|---|---|---|
| Разраб. | | Шаталов | | 13.06.84 | Затвор ГСу для отверстий 100×100см | Лит. | Лист | Листов |
| Пров | | Тимошенко | | 13.06.84 | | А | 1 | 3 |
| ГИП | | Певзнер | | 13.06.84 | | Союзгипроводхоз им. Е.Е. Алексеевского г. Москва | | |
| Н контр | | Платунина | | 14.06.84 | | | | |
| Утв. | | Мишустин | | 13.06.84 | | | | |

Копировал: Формат А4

Серия 3.820.2-43 Выпуск 8

| Формат | Зона | Поз. | Обозначение | Наименование | Кол. | Примечание |
|---|---|---|---|---|---|---|
| | | | | Переменные данные для исполнений: | | |
| | | | | ГС 100У.00 000 | | |
| | | | | Документация | | |
| А3 | | | ГС 100У.02 000 ГЧ | Подъёмник одновинтовой с электроприводом груз 1тс марки 13В Габаритный чертеж | | |
| | | | | Сборочные единицы | | |
| А4 | | 6 | ГС 100У.01.000 | Рама прислонная | 1 | |
| А4 | | 7 | 26.058.ПВ090.000 | Подъемник одновинтовой с электроприводом груз. 1тс марки 13В | 1 | Серия 3.820.2-44 |
| | | | | Детали | | |
| А4 | | 8 | ГС 100.00 001 | Лист монтажный | 1 | |
| | | | | Стандартные изделия | | |
| | | 9 | | Болт М12×35 46.02 ГОСТ 7798-70 | 4 | |
| | | 10 | | Гайка М12 4 02 ГОСТ 5915-70 | 4 | |
| | | 11 | | Шайба 12 65Г.02 ГОСТ 6402-70 | 4 | |

Подп. и дата | Инв. № дубл. | Взам. инв. № | Подп. и дата | Инв. № подл.

| Изм. | Лист | № докум. | Подп. | Дата | ГС100У.00 000 | Лист 2 |
|---|---|---|---|---|---|---|

Копировал: Формат А4

Серия 3.820.2-43 Выпуск 8

| Формат | Зона | Поз. | Обозначение | Наименование | Кол. | Примечание |
|---|---|---|---|---|---|---|
| | | | | ГС 100У.00.000-01 | | |
| | | | | Документация | | |
| А3 | | | ГС100У.03.000ГЧ | Подъёмник одновинтовой с ручным приводом груз. 1тс марки 1В Габаритный чертёж | | |
| | | | | Сборочные единицы | | |
| А4 | | 6 | ГС100У.01.000-01 | Рама прислонная | 1 | |
| А4 | | 7 | 26.058.ПВ020.000 | Подъёмник одновинтовой с ручным приводом груз. 1тс марки 1В | 1 | Серия 3.820.2-44 |
| | | | | Стандартные изделия | | |
| | | 12 | | Шайба 16.65Г.02 ГОСТ 6402-70 | 2 | |
| | | 13 | | Шайба 16.04.02 ГОСТ 11371-78 | 2 | |

| Изм. | Лист | № докум. | Подп. | Дата | ГС 100У.00.000 | Лист 3 |
|---|---|---|---|---|---|---|

Подп. и дата | Инв. № дубл. | Взам. инв. № | Подп. и дата | Инв. № подл.

Копировал: Формат А4

Серия 3.820.2-43 Выпуск 8

Перв. примен. | Справ. № | Подп. и дата | Инв. № дубл. | Взам. инв. № | Подп. и дата | Инв. № подл.

ГС100У.00.001

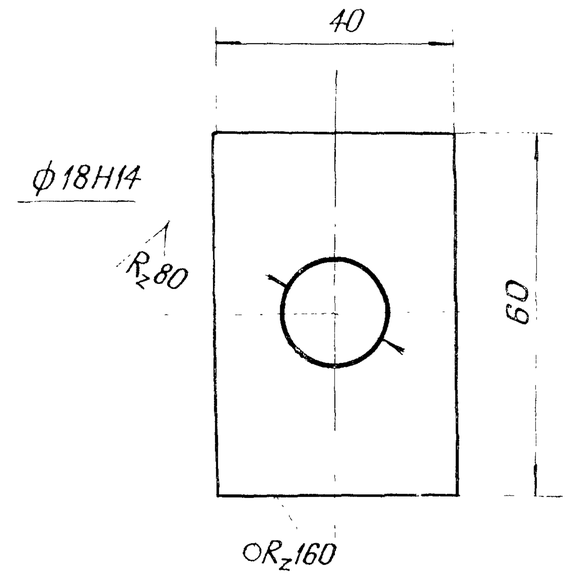


Неуказанные предельные отклонения размеров по $\pm\frac{IT14}{2}$

| Изм. | Лист | № докум. | Подп. | Дата | ГС100У.00.001 | | | |
|---|---|---|---|---|---|---|---|---|
| Разраб. | | Шаталов | | 03.07.84 | Подкладка | Лит А | Масса 0.1 | Масштаб 1:1 |
| Пров. | | Тимошенко | | 03.07.84 | | Лист | Листов 1 | |
| Т.контр. | | | | | | | | |
| Н.контр. | | Платунина | | 06.07.84 | Лист Б-ПН4 ГОСТ 19903-74 / ВСт3пс6 ГОСТ 14637-79 | Союзгипроводхоз им. Е.Е. Алексеевского г. Москва | | |
| Утв. | | Певзнер | | 05.07.84 | | | | |

Копировал: Формат А4

ГС100У.00.000СБ

Перв. примен. | Справ. № | Подп. и дата | Инв. № дубл. | Взам. инв. № | Подп. и дата | Инв. № подл.

Рис. 1

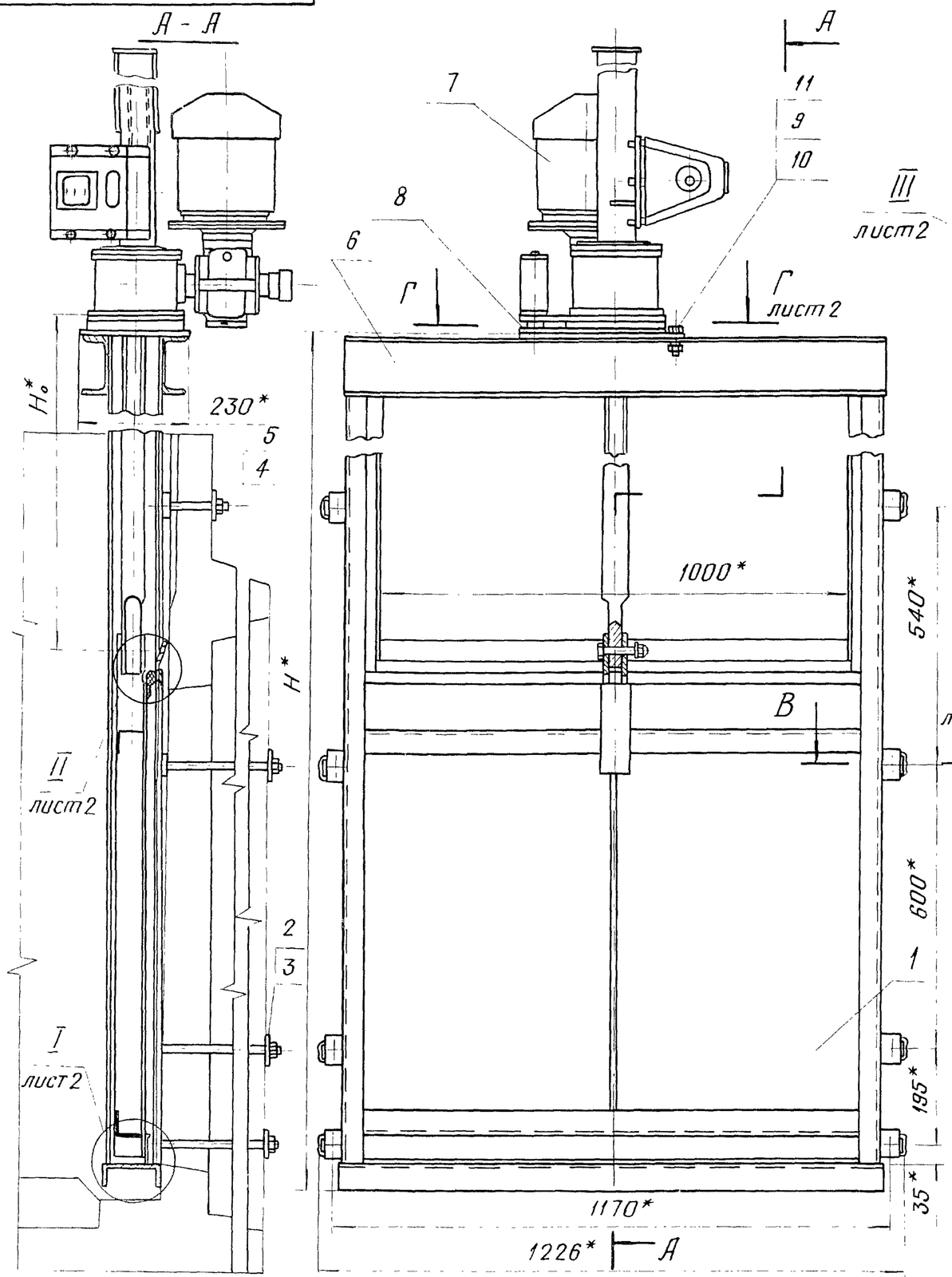


Рис. 2

Остальное - см. рис. 1

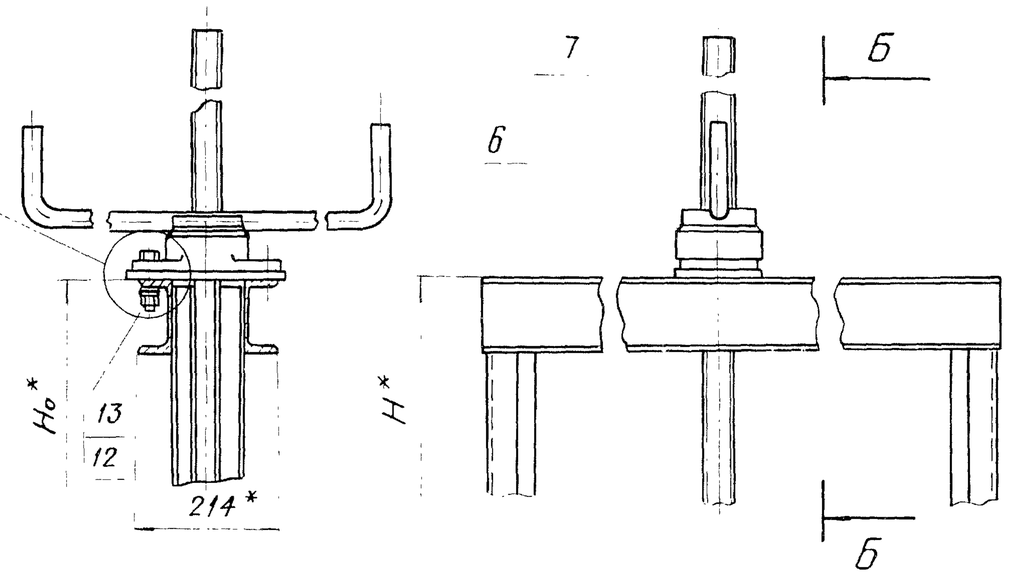


| Обозначение | Рис. | Шифр | Размеры, мм | | Марка подъёмника | Масса, кг |
|---|---|---|---|---|---|---|
| | | | H* | $H_o$* | | |
| ГС100У.00.000 | 1 | ГС100-180У$_э$ | 2632 | 1528 | 1ЭВ | 257.6 |
| -01 | 2 | ГС100-180У$_р$ | 2622 | 1470 | 1В | 199.6 |

1. * Размеры для справок
2. $H_o$ - расстояние от подошвы подъёмника до оси проушины опущенного затвора
3. Сварка электродом Э42 ГОСТ9467-75
4. Неуказанные технические требования по ТУ33-163-84

| Изм. | Лист | № докум. | Подп. | Дата |
|---|---|---|---|---|
| Разраб. | | Шаталов | | 13.6.84 |
| Пров. | | Тимошенко | | 13.06.84 |
| Т. контр. | | | | |
| ГИП | | Певзнер | | 13.06.84 |
| Н. контр. | | Платунина | | 14.06.84 |
| Утв. | | Мишустин | | 13.06.84 |

ГС 100У.00 000СБ

Затвор ГС у для отверстий 100 × 100 см
Сборочный чертёж

| Лит | Масса | Масштаб |
|---|---|---|
| А | см. табл. | – |

Лист 1 | Листов 2

СОЮЗГИПРОВОДХОЗ им Е.Е. Алексеевского г. Москва

Копировал:

Формат А3

ГС100У.00.000СБ

Перв примен

Справ №

Серия 1.038.1.0

Подп и дата

Инв № дубл.

Взам инв №

Подп. и дата

Инв № подл

## В - В
М1:2 лист1

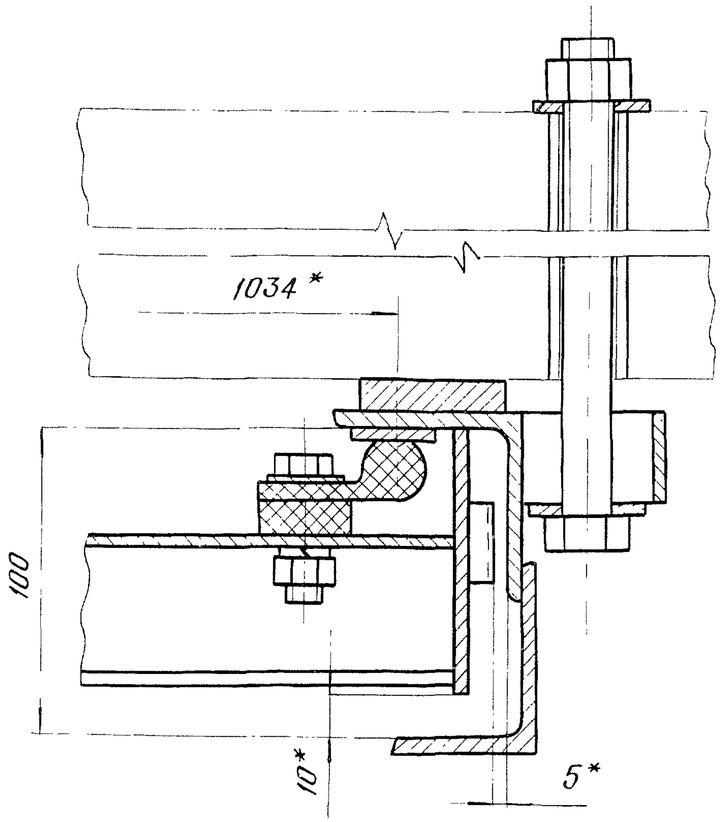


## I
М1:2 лист1

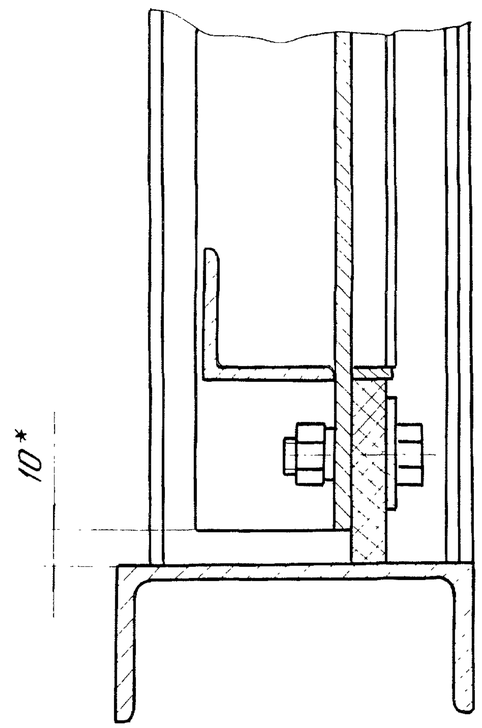


## II
М1:2 лист1

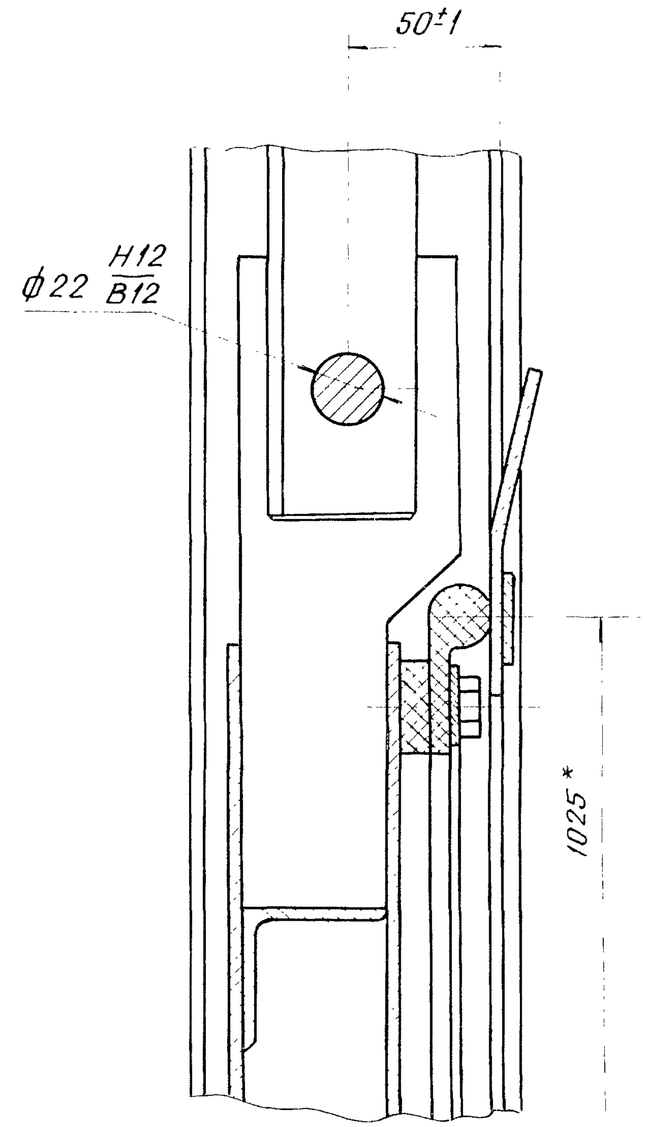


## III
М1:2 лист1

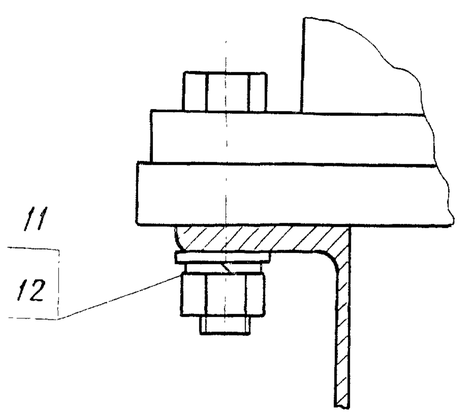


## Г - Г
М1:5 лист1

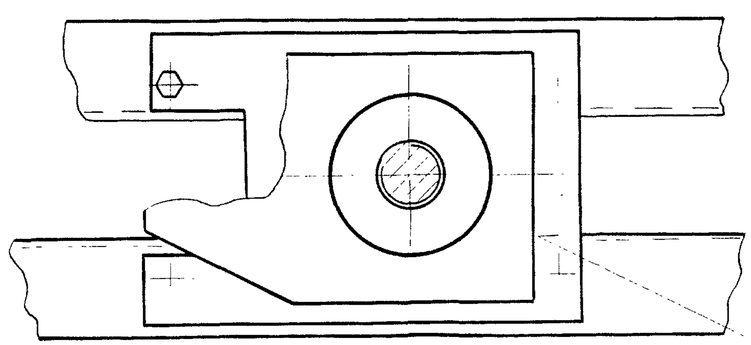

ГОСТ 5264-80-Н1-△6

| Изм | Лист | № докум. | Подп | Дата | ГС 100У.00000СБ | Лист 2 |
|---|---|---|---|---|---|---|

Копировал: Чуев

Формат А3

| № строки | Обозначение | Наименование | Куда входит: Обозначение | Куда входит: Кол. | Общее кол. | Примечание |
|---|---|---|---|---|---|---|
| 1 | ГС 100У.00.000 | Затвор ГСу для отверстий 100×100см | | | 1 | |
| 2 | | | | | | |
| 3 | ГС 100.03.000 | Затвор | | | 1 | |
| 4 | ГС 100.03.100 | Металлоконструкция | ГС 100.03.000 | 1 | 1 | |
| 5 | ГС 100У.01.000 | Рама прислонная | | | 1 | |
| 6 | | | | | | |
| 7 | | | | | | |
| 8 | | Переменные данные для исполнений: | | | | |
| 9 | | | | | | |
| 10 | | ГС 100У.00.000 | | | | |
| 11 | | | | | | |
| 12 | | Ведомость спецификаций подъёмника | | | | |
| 13 | | одновинтового с электроприводом груз. | | | | |
| 14 | | 1тс марки 1ЭВ | | | | |
| 15 | | 26.058.ПВ090.000ВС | | | | |
| 16 | | | | | | |
| 17 | | ГС 100У.00.000-01 | | | | |
| 18 | | | | | | |
| 19 | | Ведомость спецификаций подъёмника | | | | |
| 20 | | одновинтового с ручным приводом груз | | | | |
| 21 | | 1тс марки 1В. | | | | |
| 22 | | 26.058.ПВ020.000ВС | | | | |

Серия 3.820.2-43 Выпуск 8

Подп. и дата | Инв. № дубл. | Взамен инв. № | Подп. и дата | Инв. № подл.

| Изм. | Лист | № докум. | | | |
|---|---|---|---|---|---|
| Разраб. | | Шаталов | | 13.06.84 | ГС 100У.00.000ВС |
| Пров. | | Тимошенко | | 13.06.84 | Затвор ГСу для отверстий 100×100см. Ведомость спецификаций |
| ГИП | | Певзнер | | 13.06.84 | Лит. А; Лист; Листов 1 |
| Н. контр. | | Платунина | | 14.06.84 | Союзгипроводхоз им. Е.Е. Алексеевского г. Москва |
| Утв. | | Мишустин | | 13.06.84 | |

| № строки | Наименование | Код ОКП | Обозначение документа на поставку | Поставщик | Куда входит (обозначение) | Количество на изделие | Количество в комплекты | Количество на регулир. | Количество Всего | Примечание |
|---|---|---|---|---|---|---|---|---|---|---|
| 1 | Крепежные изделия | | | | | | | | | |
| 2 | Болт М12×40.46.02 | | ГОСТ 7796-70 | | ГС100.03.000-01 | 38 | | | 38 | |
| 3 | М16×180.46.02 | | ГОСТ 7798-70 | | | 2 | | | 2 | |
| 4 | Гайка М12.4.02 | | ГОСТ 5915-70 | | ГС100.03.000-01 | 38 | | | 38 | |
| 5 | М16.4.02 | | | | | 8 | | | 8 | |
| 6 | Шайба 12.65Г.02 | | ГОСТ 6402-70 | | ГС100.03.000-01 | 38 | | | 38 | |
| 7 | | | | | | | | | | |
| 8 | | | Переменные данные для исполнений: | | | | | | | |
| 9 | | | ГС 100У.00.000 | | | | | | | |
| 10 | | | | | | | | | | |
| 11 | Болт М12×35.46.02 | | ГОСТ 7798-70 | | | | | | | |
| 12 | Гайка М12.4.02 | | ГОСТ 5915-70 | | | 4 | | | 4 | |
| 13 | Шайба 12.65Г.02 | | ГОСТ 6402-70 | | | 4 | | | 4 | |
| 14 | | | Ведомость покупных изделий | подъёмника одновинтового | | 4 | | | 4 | |
| 15 | | | с электроприводом груз. 1тс марки 1ЭВ | | | | | | | |
| 16 | | | 26.058.ПВ090.000ВП | | | | | | | |
| 17 | | | | | | | | | | |
| 18 | | | ГС 100У.00.000-01 | | | | | | | |
| 19 | | | | | | | | | | |
| 20 | Шайба 16.65Г.02 | | ГОСТ 6402-70 | | | 2 | | | 2 | |
| 21 | 16.04.02 | | ГОСТ 11371-78 | | | | | | | |
| 22 | | | Ведомость покупных изделий | подъёмника одновинтового | | 2 | | | 2 | |
| 23 | | | с ручным приводом груз. 1тс | марки 1В | | | | | | |
| 24 | | | 26.058.ПВ020.000ВП | | | | | | | |

Серия 3.820.2-43 Выпуск 8

Подпись и дата | Инв. № дубл. | Взам. инв. № | Подпись и дата | Инв. № подл.

| Изм. | Лист | № докум. | Подп. | Дата |
|---|---|---|---|---|
| Разраб. | | Шаталов | | 13.6.84 |
| Пров. | | Тимошенко | | 13.06.84 |
| ГИП | | Певзнер | | 13.06.84 |
| Н. контр. | | Платунина | | 13.06.84 |
| Утв. | | Мишустин | | 13.06.84 |

ГС 100У.00.000ВП

Затвор ГС у для отверстий 100×100 см

Ведомость покупных изделий

| Лит. | Лист | Листов |
|---|---|---|
| А | | 1 |

Союзгипроводохоз им Е.Е. Алексеевского г. Москва

Копировал:

Формат А3

ГС 100У.00.002

Rz 80 (√)

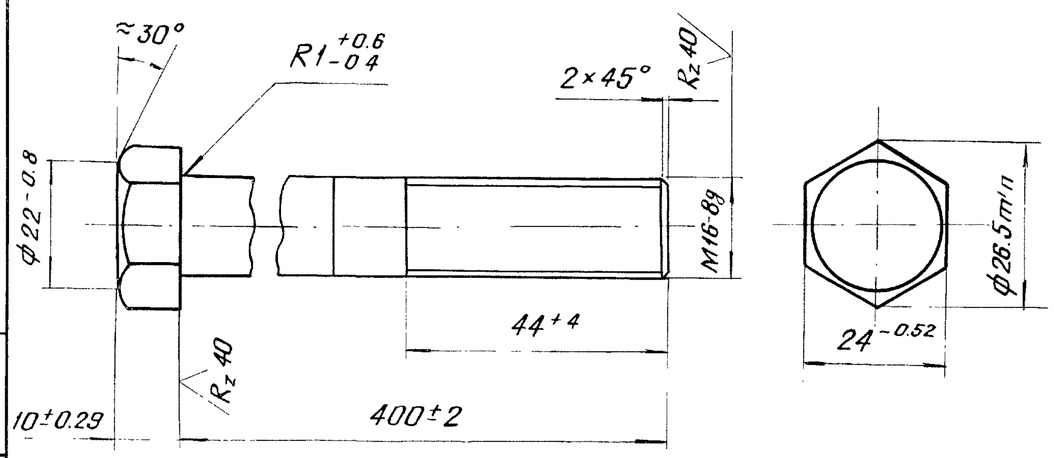


1. Покрытие Кд9.хр.

2. Технические требования по ГОСТ 1759-70

| | | | | | | | |
|---|---|---|---|---|---|---|---|
| | | | | | ГС 100У.00.002 | | |
| Изм. | Лист | № докум. | Подп. | Дата | | | |
| Разраб. | | Шаталов | | 13.6.84 | Болт | Лит. | Масса | Масштаб |
| Пров. | | Тимошенко | | 13.06.84 | | А | 0.7 | 1:1 |
| Т. контр. | | | | | | Лист | Листов 1 |
| Н. контр. | | Платунина | | 14.06.84 | Сталь 20-Б-2 ГОСТ-1050-74 | СОЮЗГИПРОВОДХОЗ им. Е.Е. Алексеевского г. Москва | |
| Утв. | | Певзнер | | 13.06.84 | | | |

Серия 3.820.2-43 Выпуск 8

Перв. примен. | Справ. № | Подп. и дата | Инв. № дубл. | Взам. инв. № | Подп. и дата | Инв. № подл.

Копировал: Фурсин  Формат А4

ГС 100.00 001

9 (√)

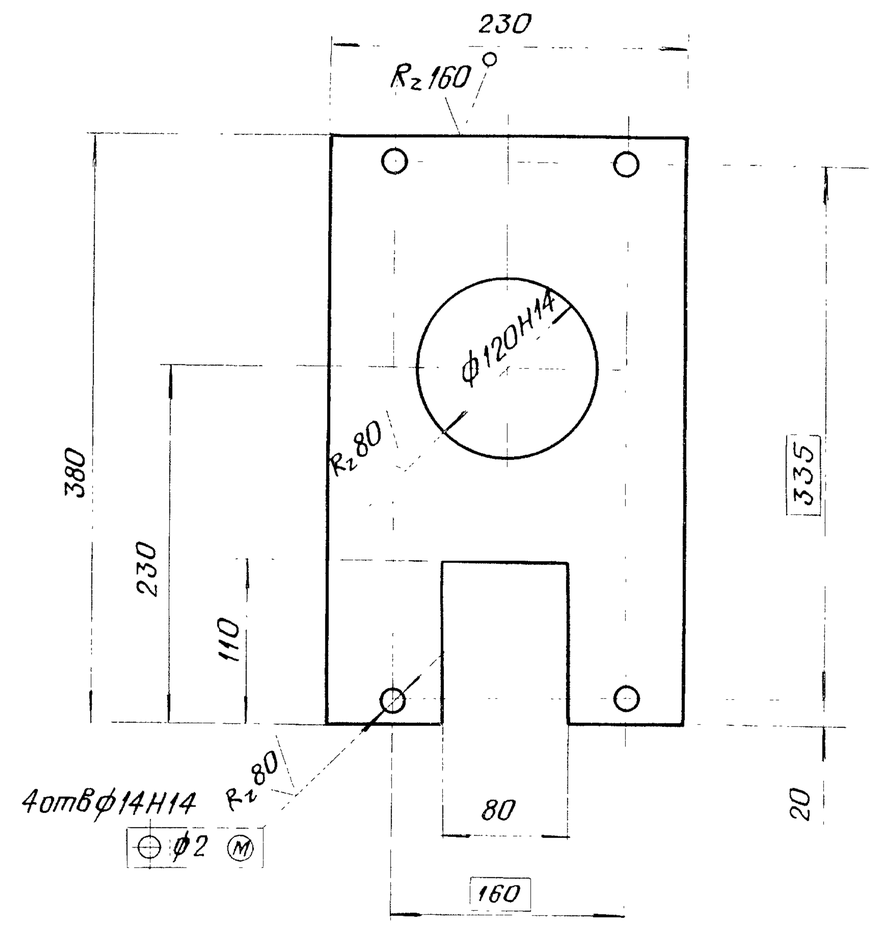


Неуказанные предельные отклонения размеров по $\pm\frac{IT14}{2}$

| | | | | | | | |
|---|---|---|---|---|---|---|---|
| | | | | | ГС100.00 001 | | |
| Изм. | Лист | № докум. | Подп. | Дата | | | |
| Разраб. | | Лазарев | | 13.06.84 | Лист монтажный | Лит. | Масса | Масштаб |
| Пров. | | Тимошенко | | 13.06.84 | | А | 5.0 | 1:4 |
| Т. контр | | | | | | Лист | Листов 1 |
| Н. контр. | | Платунина | | 14.06.84 | Лист Б-ПН10 ГОСТ 19903-74 / ВСт3пс6 ГОСТ 14637-79 | СОЮЗГИПРОВОДХОЗ им. Е.Е. Алексеевского г. Москва | |
| Утв. | | Певзнер | | 13.06.84 | | | |

Серия 3.820.2-43 Выпуск 8

Перв. примен. | Справ. № | Подп. и дата | Инв. № дубл. | Взам. инв. № | Подп. и дата | Инв. № подл.

Копировал: Фурсин  Формат А4

Серия 3.820.2-43 Выпуск 8

| Формат | Зона | Поз. | Обозначение | Наименование | Кол. | Примечание |
|---|---|---|---|---|---|---|
| | | | | Документация | | |
| А3 | | | ГС 100.03.000СБ | Сборочный чертёж | | |
| | | | | Детали | | |
| А4 | | 1 | ГС 100.03.001 | Накладка | 2 | |
| А4 | | 2 | ГС 100.03.002 | Накладка | 1 | |
| А4 | | 3 | ГС 100.03.003 | Накладка | 1 | |
| А4 | | 4 | ГС 100.03.004 | Уплотнение | 1 | |
| | | 5 | -01 | Уплотнение | 1 | |
| А4 | | 6 | ГС100.03.005 | Уплотнение | 1 | |
| Б4 | | 7 | ГС100.03.006 | Уплотнение | | |
| | | | | Пластина I, лист | | |
| | | | | ТМКЩ-С 10×30×944 | | |
| | | | | ГОСТ 7338-77 | 1 | 0.5кг |
| Б4 | | 8 | ГС 100.03.007 | Уплотнение | | |
| | | | | Пластина I, лист | | |
| | | | | ТМКЩ-С 10×30×1010 | | |
| | | | | ГОСТ 7338-77 | 2 | 1.0кг |
| Б4 | | 9 | ГС 100.03.008 | Уплотнение | | |
| | | | | Пластина I, лист | | |
| | | | | ТМКЩ-С 10×60×944 | | |
| | | | | ГОСТ 7338-77 | 1 | 1.0кг |

Подп. и дата | Инв. № дубл. | Взам. инв. № | Подп. и дата | № подл.

| Изм | Лист | № докум. | Подп. | Дата |
|---|---|---|---|---|
| Разраб. | Лазарев | | | 13.06.84 |
| Пров. | Тимошенко | | | 13.06.84 |
| ГИП | Певзнер | | | 13.06.84 |

ГС 100.03.000

Затвор

| Лит. | Лист | Листов |
|---|---|---|
| А | 1 | 2 |

Спецпроектпромстальконструкция им. Е.Е. Алексеевского г. Москва

Копировал: Формат А4

Серия 3.820.2-43 Выпуск 8

| Формат | Зона | Поз. | Обозначение | Наименование | Кол. | Примечание |
|---|---|---|---|---|---|---|
| | | | | Стандартные изделия | | |
| | | 10 | | Болт М12×40.46.02 | | |
| | | | | ГОСТ 7796-70 | 38 | |
| | | 11 | | Гайка М12.4.02 | | |
| | | | | ГОСТ 5915-70 | 38 | |
| | | 12 | | Шайба 12.65Г.02 | | |
| | | | | ГОСТ 6402-70 | 38 | |
| | | | | Переменные данные для исполнений: | | |
| | | | | ГС100.03.000 | | |
| | | | | Сборочные единицы | | |
| А3 | | 13 | ГС 100.03.100 | Металлоконструкция | 1 | |
| | | | | ГС100.03.000-01 | | |
| | | | | Сборочные единицы | | |
| А3 | | 13 | ГС 100.03.100-01 | Металлоконструкция | 1 | |

Подп. и дата | Инв. № дубл. | Взам. инв. № | Подп. и дата | Инв. № подл.

| Изм. | Лист | № докум. | Подп. | Дата |
|---|---|---|---|---|

ГС 100.03.000

Лист 2

Копировал: Формат А4

ГС100.03.000СБ

Перв. примен.

Справ. №

Рис 1

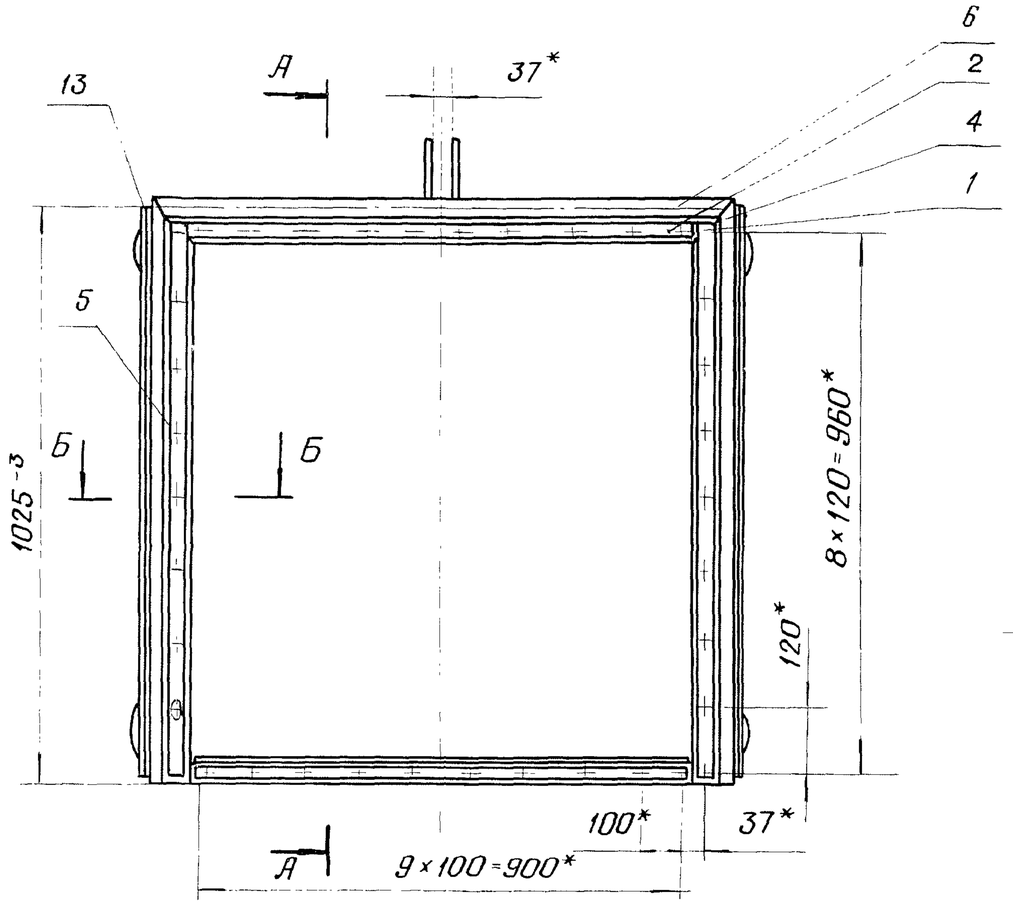


А-А

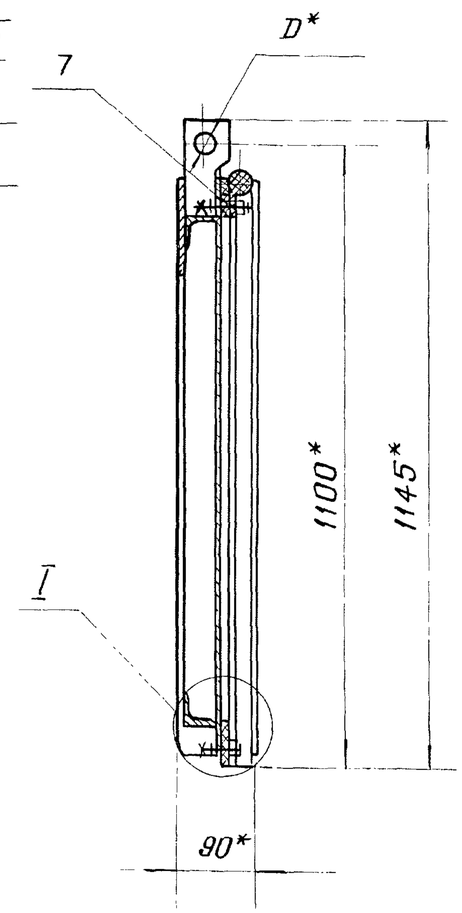


Б-Б
М 1:2

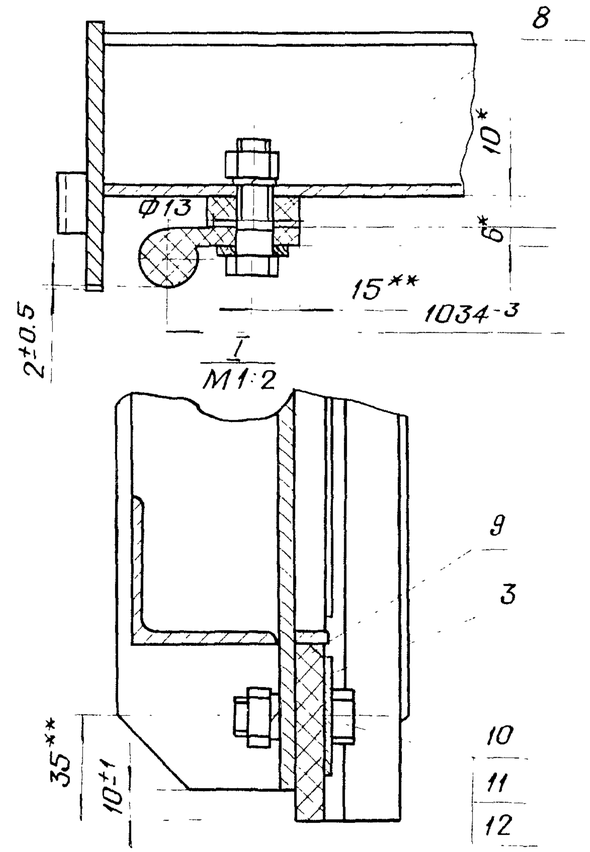


| Обозначение | Рис. | D* мм |
|---|---|---|
| ГС100.03.000 | 1 | 24 |
| -01 | 2 | 22 |

1.* Размеры для справок

2.** Размеры выдержать, выполнив отверстия ф13в резиновых уплотнениях поз.4.5.6.7.8;9 по накладкам 1,2,3

3. Стыки уплотнений поз. 4.5.6 вулканизировать

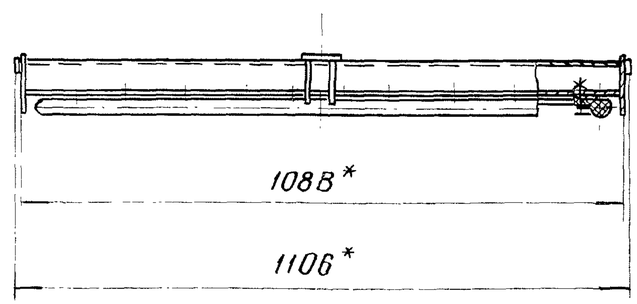


Рис. 2

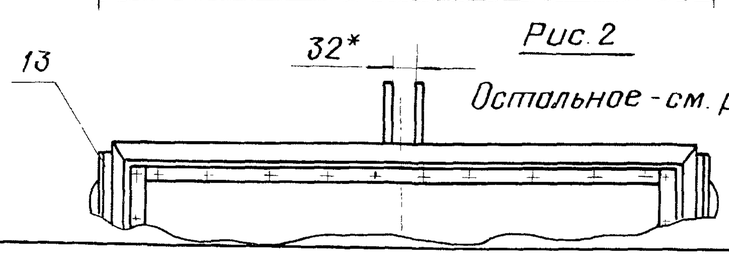


Остальное - см. рис. 1

| Изм | Лист | № докум. | Подп. | Дата |
|---|---|---|---|---|
| Разраб. | | Лазарев | | 19.06.84 |
| Пров. | | Тимошенко | | 13.06.84 |
| Т.контр. | | | | |
| ГИП | | Певзнер | | 13.06.84 |
| Н.контр. | | Платунина | | 14.06.84 |
| Утв. | | Советов | | 13.06.84 |

ГС100.03.000СБ

Затвор
Сборочный чертёж

| Лит. | Масса | Масштаб |
|---|---|---|
| А | 61 | 1:10 |

Лист | Листов 1

СОЮЗГИПРОВОДХОЗ
им. Е.Е. Алексеевского
г. Москва

Копировал:

Формат А3

Подп. и дата | Инв. № дубл. | Взам. инв. № | Подп. и дата | Инв. № подл.

Серия 3.820.2-43 Выпуск 8

Справ. № | Перв. примен.

ГС100.01.004

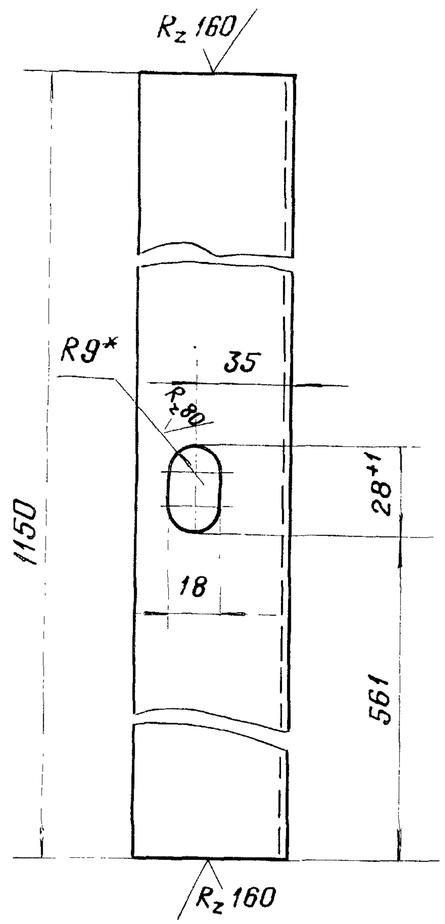


1. * Размер для справок
2. Неуказанные предельные отклонения размеров:

отверстий - H14
остальных - $\pm\frac{IT14}{2}$

| Изм | Лист | № докум. | Подп. | Дата | ГС100.01.004 | | | |
|---|---|---|---|---|---|---|---|---|
| Разраб. | | Лазарев | | 13.06.84 | Ригель | Лит. | Масса | Масштаб |
| Пров. | | Тимошенко | | 13.06.84 | | А | 11.9 | 1:2 |
| Т. контр. | | | | | | Лист | Листов 1 | |
| Н. контр. | | Платунина | | 14.06.84 | Швеллер 12П ГОСТ 8240-72 / ВСт3пс6 ГОСТ 535-79 | СОЮЗГИПРОВОДХОЗ им. Е.Е. Алексеевского г. Москва | | |
| Утв. | | Певзнер | | 13.06.84 | | | | |

Формат А4

Серия 3.820.2-43 Выпуск 8

Справ. № | Перв. примен.

ГС100.03.001

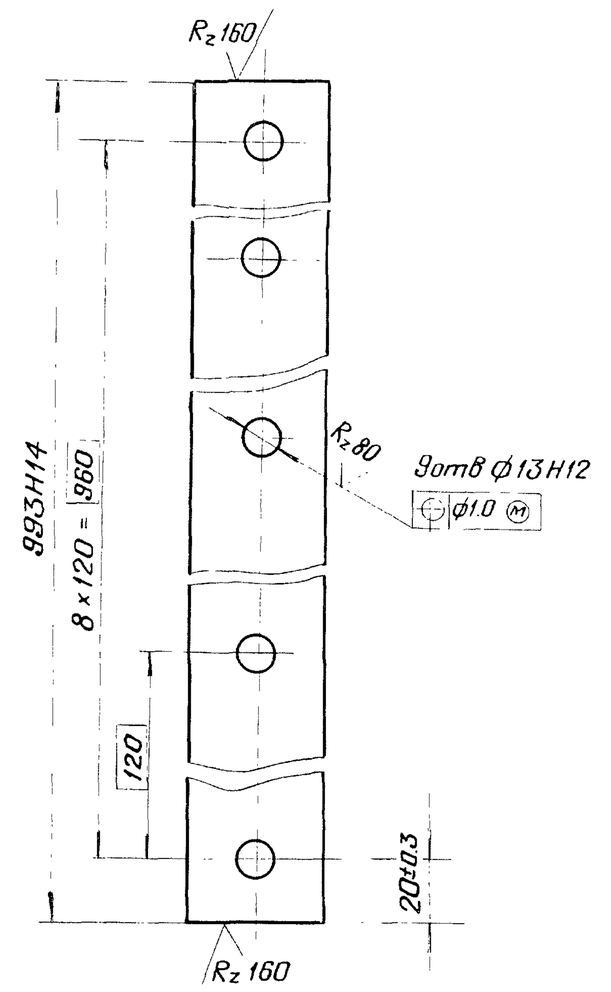


| Изм. | Лист | № докум. | Подп. | Дата | ГС100.03.001 | | | |
|---|---|---|---|---|---|---|---|---|
| Разраб. | | Лазарев | | 13.06.84 | Накладка | Лит. | Масса | Масштаб |
| Пров. | | Тимошенко | | 13.06.84 | | А | 0.5 | 1:2 |
| Т. контр. | | | | | | Лист | Листов 1 | |
| Н. контр. | | Платунина | | 14.06.84 | Лента 3×25 Б Ст3пс ГОСТ 6009-74 | СОЮЗГИПРОВОДХОЗ им. Е.Е. Алексеевского г. Москва | | |
| Утв. | | Певзнер | | 13.06.84 | | | | |

Формат А4

Серия 3.820.2-43 Выпуск 8

Справ. № | Перв. примен.

Подп. и дата | Инв. № дубл. | Взам. инв. № | Подп. и дата | Инв. № подл.

ГС 100.03.002

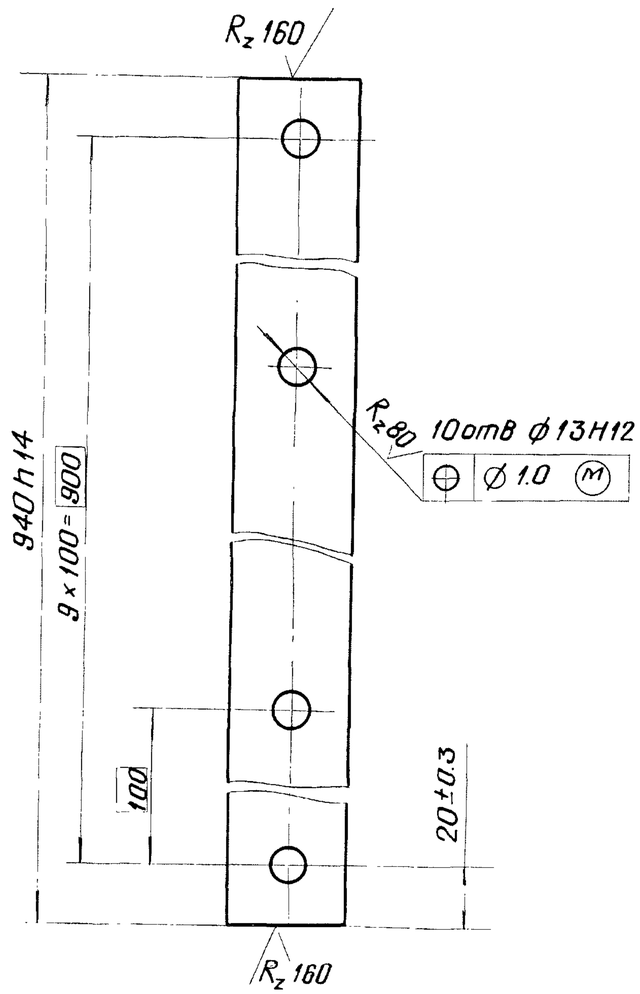


| Изм. | Лист | № докум. | Подп. | Дата | | Лит. | Масса | Масштаб |
|---|---|---|---|---|---|---|---|---|
| Разраб. | | Лазарев | | 13.06.84 | Накладка | А | 0.5 | 1:2 |
| Пров. | | Тимошенко | | 13.06.84 | | Лист | Листов 1 | |
| Т. контр. | | | | | | | | |
| Н. контр. | | Платунина | | 14.06.84 | Лента 3×25Б Ст3пс ГОСТ 6009-74 | СОЮЗГИПРОВОДХОЗ им. Е.Е. Алексеевского г. Москва | | |
| Утв. | | Певзнер | | 13.07.84 | | | | |

Перв. примен. | Справ. № | Подп. и дата | Инв. № дубл. | Взам. инв. № | Подп. и дата | Инв. № подл.

Копировал: Чуан  Формат А4

ГС 100.03.003

Серия 3.820.2-43 Выпуск 8

Перв. примен. | Справ. № | Подп. и дата | Инв. № дубл. | Взам. инв. № | Подп. и дата | Инв. № подл.

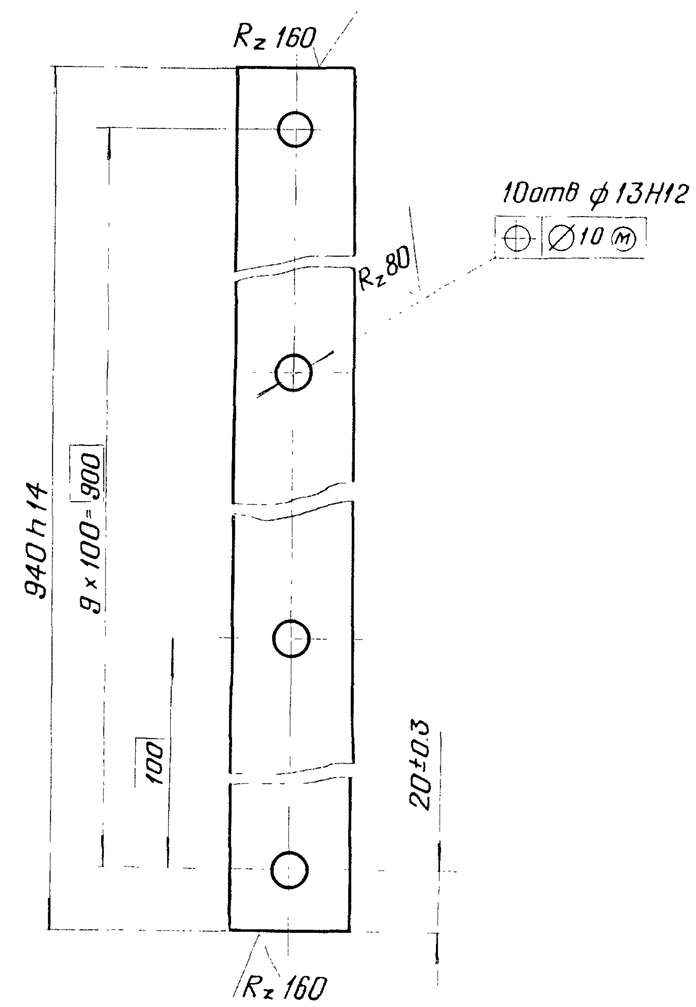


| Изм. | Лист | № докум. | Подп. | Дата | | Лит. | Масса | Масштаб |
|---|---|---|---|---|---|---|---|---|
| Разраб. | | Лазарев | | 13.06.84 | Накладка | А | 1.1 | 1:2 |
| Пров. | | Тимошенко | | 13.06.84 | | Лист | Листов 1 | |
| Т. контр. | | | | | | | | |
| Н. контр. | | Платунина | | 14.06.84 | Полоса Б 2 4×40 ГОСТ 103-76 / ВСт3пс6 ГОСТ 535-79 | СОЮЗГИПРОВОДХОЗ им. Е.Е. Алексеевского г. Москва | | |
| Утв. | | Певзнер | | 13.06.84 | | | | |

Копировал: Чуан  Формат А4

ГС100.03.004

ГС100.03.004 изображено
ГС100.03.004-01-зеркальное отражение

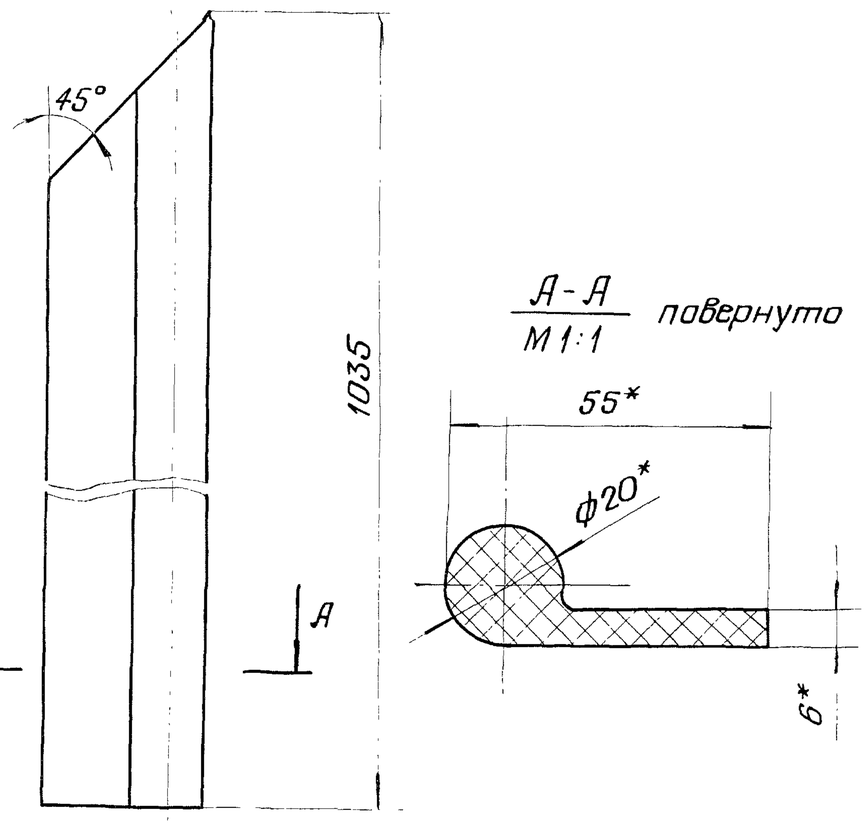


А-А / М1:1 повернуто




* Размеры для справок

| | | | | | | | |
|---|---|---|---|---|---|---|---|
| | | | | | ГС100.03.004 | | |
| Изм. | Лист | № докум. | Подп. | Дата | Уплотнение | Лит. | Масса | Масштаб |
| Разраб. | | Лазарев | | 13.06.84 | | А | 0.6 | 1:2 |
| Пров. | | Тимошенко | | 13.06.84 | | Лист | Листов 1 | |
| Т. контр. | | | | | | | | |
| Н. контр. | | Платунина | | 13.06.84 | Резина тип II б ТУ38-105417-83 | СОЮЗГИПРОВОДХОЗ им. Е.Е. Алексеевского г. Москва | |
| Утв. | | Певзнер | | 13.06.84 | | | |

Копировал: Формат А4

Серия 3.820.2-43 Выпуск 8

Перв. примен. | Справ. № | Подп. и дата | Инв. № дубл. | Взам. инв. № | Подп. и дата | Инв. № подл.

ГС100.03.005

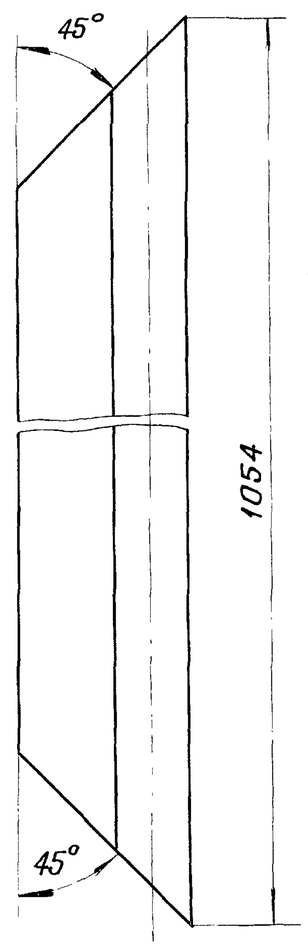


А-А / М1:1

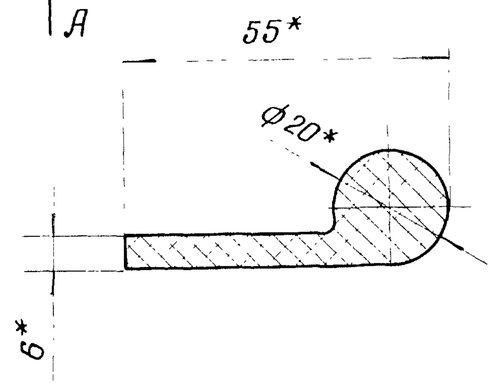


* Размеры для справок

| | | | | | | | |
|---|---|---|---|---|---|---|---|
| | | | | | ГС100.03.005 | | |
| Изм. | Лист | № докум. | Подп. | Дата | Уплотнение | Лит. | Масса | Масштаб |
| Разраб. | | Лазарев | | 13.06.84 | | А | 0.6 | 1:2 |
| Пров. | | Тимошенко | | 13.06.84 | | Лист | Листов 1 | |
| Т. контр. | | | | | | | | |
| Н. контр. | | Платунина | | 13.06.84 | Резина тип II б ТУ38-105417-83 | СОЮЗГИПРОВОДХОЗ им. Е.Е. Алексеевского г. Москва | |
| Утв. | | Певзнер | | 13.06.84 | | | |

Копировал: Формат А4

Серия 3.820.2-43 Выпуск 8

| Формат | Зона | Поз. | Обозначение | Наименование | Кол. | Примечание |
|---|---|---|---|---|---|---|
| | | | | Документация | | |
| А3 | | | ГС100.03.100СБ | Сборочный чертёж | | |
| | | | | Детали | | |
| А4 | | 1 | ГС100.03.101 | Обшивка | 1 | |
| А4 | | 2 | ГС100.03.102 | Отбой | 4 | |
| А4 | | 3 | ГС100.03.103 | Ребро | 1 | |
| Б4 | | 4 | ГС100.03.104 | Ребро торцевое | | |
| | | | | Полоса $\frac{Б\text{-}2\ 4\times90\ ГОСТ103\text{-}76}{ВСт3пс6\ ГОСТ535\text{-}79}$ | | |
| | | | | ℓ=(1005-3) мм | 2 | 5.7 кг |
| Б4 | | 5 | ГС100.03.105 | Накладка | | |
| | | | | Полоса $\frac{Б\text{-}2\ 4\times70\ ГОСТ103\text{-}76}{ВСт3пс6\ ГОСТ535\text{-}79}$ | | |
| | | | | ℓ=(180±1) мм | 1 | 0.4 кг |
| Б4 | | 6 | ГС100.03.106 | Упор | | |
| | | | | Полоса $\frac{Б\text{-}2\ 4\times12\ ГОСТ103\text{-}76}{ВСт3пс6\ ГОСТ535\text{-}79}$ | | |
| | | | | ℓ=(940-2) мм | 1 | 0.35 кг |
| Б4 | | 7 | ГС100.03.107 | Ригель | | |
| | | | | Уголок $\frac{Б\text{-}50\times50\times5\ ГОСТ8509\text{-}72}{ВСт3пс6\ ГОСТ535\text{-}79}$ | | |
| | | | | ℓ=(1080-3) мм | 2 | 8.1 кг |

Подп. и дата | Инв. № дубл. | Взам. инв. № | Подп. и дата | Инв. № подл.

| Изм. | Лист | № докум. | Подп. | Дата | ГС100.03.100 | | |
|---|---|---|---|---|---|---|---|
| Разраб. | | Лазарев | | 13.06.84 | Металлоконструкция | Лит. А | Лист 1 / Листов 2 |
| Пров. | | Титошенко | | 13.06.84 | | СОЮЗГИПРОВОДХОЗ им. Е.Е. Алексеевского г. Москва | |
| ГИП | | Певзнер | | 13.06.84 | | | |
| Н. контр. | | Платунина | | 14.06.84 | | | |
| Утв. | | Советов | | 13.06.84 | | | |

Копировал: Формат А4

Серия 3.820.2-43 Выпуск 8

| Формат | Зона | Поз. | Обозначение | Наименование | Кол. | Примечание |
|---|---|---|---|---|---|---|
| | | | Переменные данные для исполнений: | | | |
| | | | | ГС100.03.100 | | |
| | | | | Детали | | |
| А4 | | 8 | ГС100.03.108 | Подвеска | 2 | |
| | | | | ГС100.03.100-01 | | |
| | | | | Детали | | |
| А4 | | 8 | ГС100.03.108-01 | Подвеска | 2 | |

Подп. и дата | Инв. № дубл. | Взам. инв. № | Подп. и дата | Инв. № подл.

| Изм. | Лист | № докум. | Подп. | Дата | ГС100.03.100 | Лист 2 |
|---|---|---|---|---|---|---|

Копировал: Формат А4

ГС100.03.100СБ

Перв. примен. | Справ. № | Серия 1.050.2-7 Выпуск 1 | Подп. и дата | Инв. № дубл. | Взам. инв. № | Подп. и дата | Инв. № подл.

## Рис.1

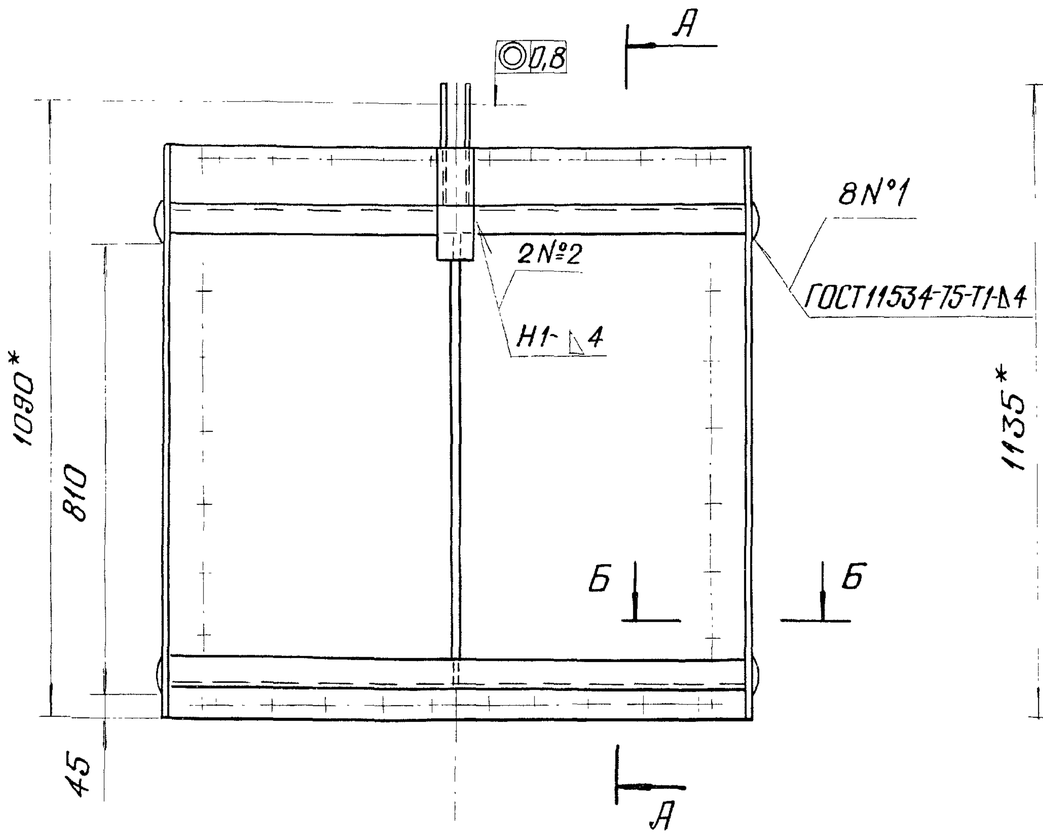


## А-А

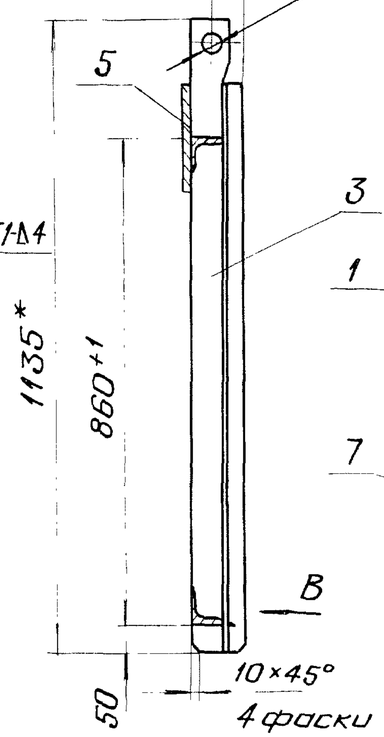


## Б-Б

М 1:1

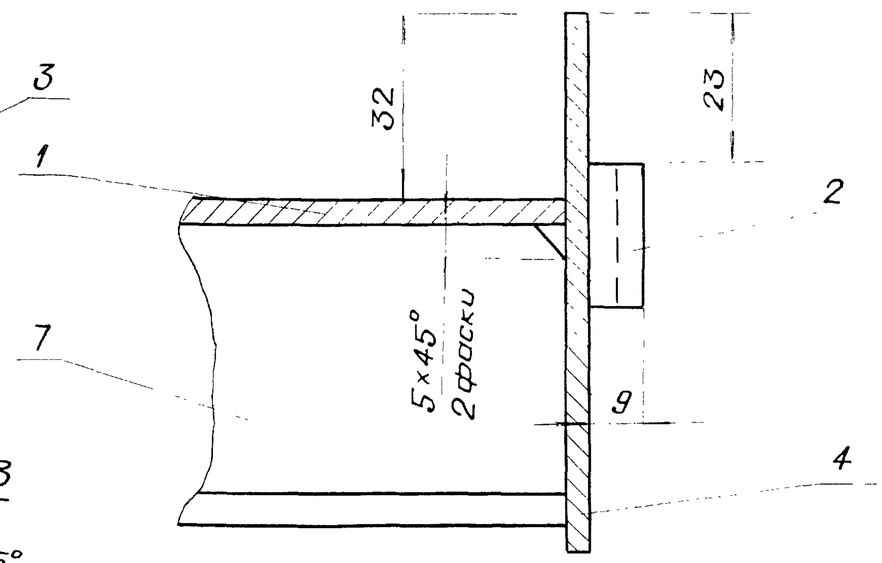


| Обозначение | Рис. | D*, мм |
|---|---|---|
| ГС100.03.100 | 1 | 24 |
| -01 | 2 | 22 |

## Рис.2

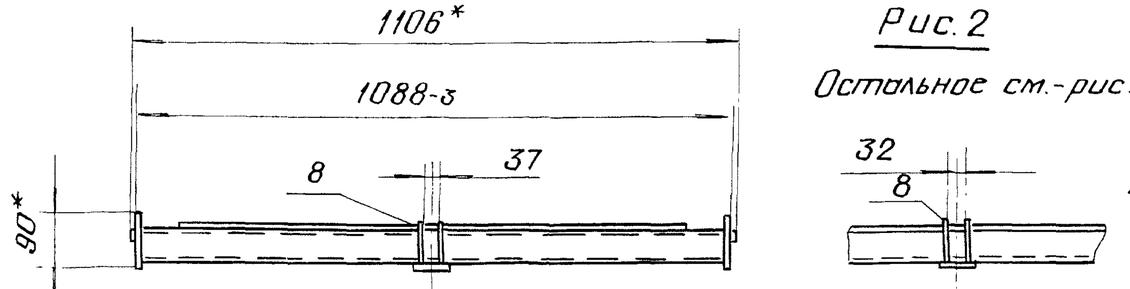


Остальное см.-рис 1

## Вид В

М 1:2

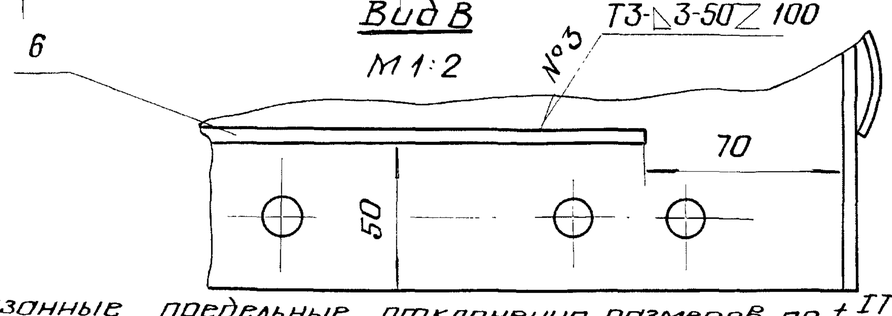


1.* Размеры для справок

2. Сварка по ГОСТ 5264-80 электродом Э42 ГОСТ 9467-75

3. Сварку вести швом Т1-△4 по контуру прилегания свариваемых деталей, кроме швов, указанных на чертеже

4. Неуказанные предельные отклонения размеров по $\pm\frac{IT16}{2}$

Шероховатость остальных, оставленных без чертежа, после обрезки – Rz 160

| Изм. | Лист | № докум. | Подп. | Дата | ГС100.03.100СБ | | | |
|---|---|---|---|---|---|---|---|---|
| Разраб. | | Лазарев | | 13.06.84 | Металлоконструкция Сборочный чертёж | Лит. | Масса | Масштаб |
| Пров. | | Тимошенко | | 13.06.84 | | А | 52 | 1:10 |
| Т. контр. | | | | | | Лист | Листов 1 | |
| ГИП | | Певзнер | | 13.06.84 | | Союзгипроводхоз им. Е.Е. Алексеевского г. Москва | | |
| Н. контр. | | Плотунина | | 14.06.84 | | | | |
| Утв. | | Советов | | 13.08.84 | | | | |

Копировал: Чуйко

Формат А3

ГС 100.03.101

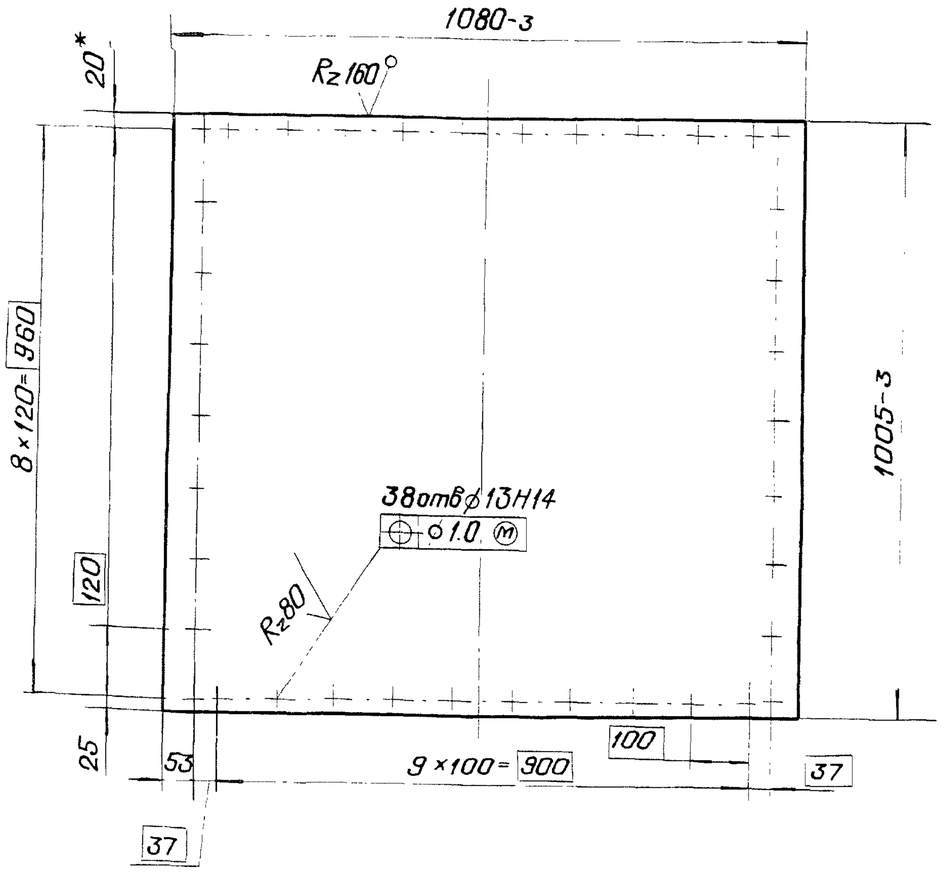


1.* Размер для справок

2. Неуказанные предельные отклонения размеров по $\pm\frac{IT14}{2}$

| | | | | | | | | |
|---|---|---|---|---|---|---|---|---|
| | | | | | ГС 100.03.101 | | | |
| Изм. | Лист. | № докум. | Подп. | Дата | Обшивка | Лит. | Масса | Масштаб |
| Разраб. | | Лазарев | | 13.06.84 | | А | 34 | 1:10 |
| Пров. | | Тимошенко | | 13.06.84 | | Лист | Листов 1 | |
| Т. контр. | | | | | | | | |
| Н. контр. | | Платунина | | 14.06.84 | Лист Б-ПН4-ГОСТ 19903-74 / ВСт3пс6 ГОСТ 14637-79 | СОЮЗГИПРОВОДХОЗ им. Е.Е. Алексеевского г. Москва | | |
| Утв. | | Певзнер | | 13.06.84 | | | | |

Копировал: Формат А4

Подп. и дата | Инв. № дубл. | Взам. инв. № | Подп. и дата | Инв. № подл.

Серия 3.820.2-43 Выпуск 8

Перв. примен. | Справ. №

ГС 100.03.102

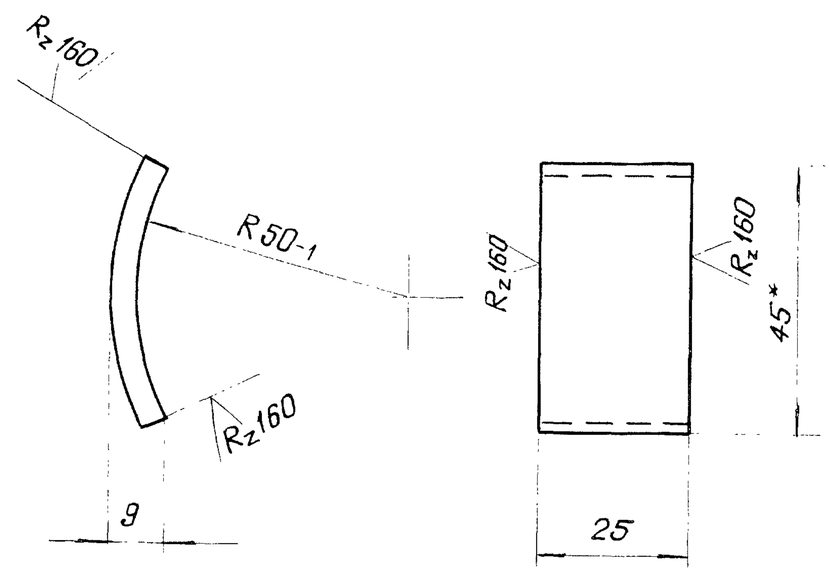


1.* Размер для справок

2. Неуказанные предельные отклонения размеров по $\pm\frac{IT14}{2}$

| | | | | | | | | |
|---|---|---|---|---|---|---|---|---|
| | | | | | ГС 100.03.102 | | | |
| Изм. | Лист. | № докум. | Подп. | Дата | Отбой | Лит. | Масса | Масштаб |
| Разраб. | | Лазарев | | 13.06.84 | | А | 0.1 | 1:1 |
| Пров. | | Тимошенко | | 13.06.84 | | Лист | Листов 1 | |
| Т. контр. | | | | | | | | |
| Н. контр. | | Платунина | | 14.06.84 | Лист Б-ПН4-ГОСТ 19903-74 / ВСт3пс6 ГОСТ 14637-79 | СОЮЗГИПРОВОДХОЗ им. Е.Е. Алексеевского г. Москва | | |
| Утв. | | Певзнер | | 13.06.84 | | | | |

Копировал: Формат А4

ГС 100.03.103

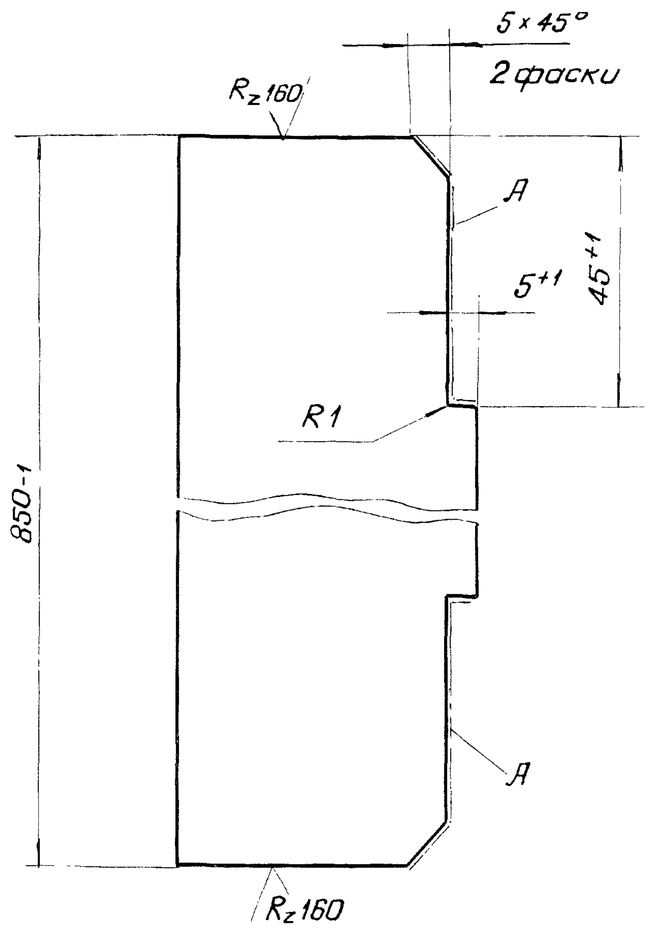


Шероховатость поверхностей А - Rz 160

| Изм. | Лист. | № докум. | Подп. | Дата | ГС 100.03.103 | | | |
|---|---|---|---|---|---|---|---|---|
| Разраб. | | Лазарев | | 13.06.84 | Ребро | Лит. А | Масса 1.3 | Масштаб 1:1 |
| Пров. | | Тимошенко | | 13.06.84 | | Лист | Листов 1 | |
| Т. контр. | | | | | | | | |
| Н. контр. | | Платунина | | 14.06.84 | Полоса Б-2 4x50 ГОСТ 103-76 / ВСт3пс6 ГОСТ 535-79 | СОЮЗГИПРОВОДХОЗ им. Е.Е. Алексеевского г. Москва | | |
| Утв. | | Певзнер | | 13.06.84 | | | | |

Копировал: Формат А4

Перв. примен. | Справ. № | Подп. и дата | Инв. № дубл. | Взам. инв. № | Подп. и дата | Инв. № подл.

ГС 100.03.108

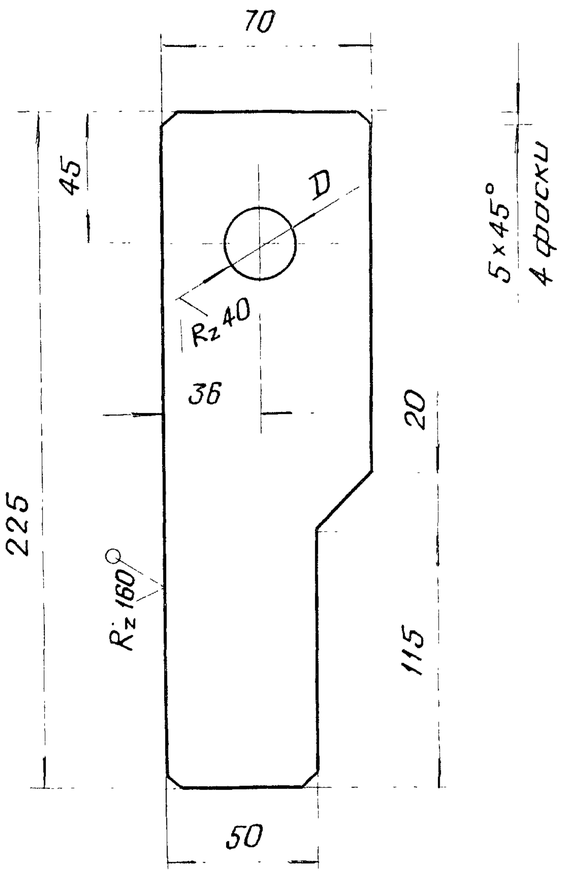


| Обозначение | D, мм |
|---|---|
| ГС100.03 108 | 24 H12 |
| -01 | 22 H12 |

Неуказанные предельные отклонения размеров по $\pm\frac{IT14}{2}$

| Изм. | Лист | № докум. | Подп. | Дата | ГС 100.03.108 | | | |
|---|---|---|---|---|---|---|---|---|
| Разраб. | | Лазарев | | 13.06.84 | Подвеска | Лит. А | Масса 1.0 | Масштаб – |
| Пров. | | Тимошенко | | 13.06.84 | | Лист | Листов 1 | |
| Т. контр. | | | | | | | | |
| Н. контр. | | Платунина | | 14.06.84 | Лист Б-ПН10 ГОСТ 19903-74 / ВСт3пс6 ГОСТ 14637-79 | СОЮЗГИПРОВОДХОЗ им. Е.Е. Алексеевского г. Москва | | |
| Утв. | | Певзнер | | 13.06.84 | | | | |

Копировал: Формат А4

Выпуск 8 | Серия 3.820.2-43 | Перв. примен. | Справ. № | Подп. и дата | Инв. № дубл. | Взам. инв. № | Подп. и дата | Инв. № подл.

| Формат | Зона | Поз. | Обозначение | Наименование | Кол. | Примечание |
|---|---|---|---|---|---|---|
| | | | | Документация | | |
| А3 | | | ГС 100У. 01. 000СБ | Сборочный чертёж | | |
| | | | | Детали | | |
| А4 | | 1 | ГС 100.02 002 | Лист забральный | 1 | |
| А4 | | 2 | ГС 100 У. 01. 001 | Скоба | 8 | |
| Б4 | | 3 | ГС 100 У. 01. 002 | Порог | | |
| | | | | Швеллер 12П ГОСТ 8240-72 / ВСт3пс6 ГОСТ 535-79 | | |
| | | | | ℓ=(1150±2) мм | 1 | 12 кг |
| Б4 | | 4 | ГС100У. 01. 003 | Накладка | | |
| | | | | Полоса Б-24×25 ГОСТ 103-76 / 08Х17Т-б ГОСТ 5949-75 | | |
| | | | | ℓ=(2050±2) мм | 2 | 3.3 кг |
| Б4 | | 5 | ГС100У. 01. 004 | Стойка | | |
| | | | | Уголок Б-63×63×5 ГОСТ 8509-72 / ВСт3пс6 ГОСТ 535-79 | | |
| | | | | ℓ=(2560 ±3) мм | 2 | 24.6 кг |
| Б4 | | 6 | ГС 100У. 01. 005 | Стойка | | |
| | | | | Уголок Б-63×40×5 ГОСТ 8510-72 / ВСт3пс6 ГОСТ 535-79 | | |
| | | | | ℓ=(2560±3) мм | 2 | 20 кг |
| Б4 | | 7 | ГС100У. 01. 006 | Накладка | | |
| | | | | Полоса Б-210×50 ГОСТ 103-76 / ВСт3пс6 ГОСТ 535-79 | | |
| | | | | ℓ=(50±0.5) мм | 2 | 0.4 кг |

Выпуск 8

Серия 3.820.2-43

| Изм. | Лист | № докум. | Подп. | Дата |
|---|---|---|---|---|
| Разраб. | | Шаталов | | 13.06.84 |
| Пров. | | Тимошенко | | 13.06.84 |
| ГИП | | Левзнер | | 13.06.84 |
| Н контр. | | Плотунина | | 14.06.84 |
| Утв. | | Мишустин | | 13.06.84 |

ГС100У. 01. 000

Рама прислонная

| Лит. | Лист | Листов |
|---|---|---|
| А | 1 | 2 |

СОЮЗГИПРОВОДХОЗ им. Е.Е Алексеевского г. Москва

Подп. и дата | Инв. № дубл. | Взам. инв. № | Подп. и дата | Инв. № подл.

Копировал: Гурам  Формат А4

| Формат | Зона | Поз. | Обозначение | Наименование | Кол. | Примечание |
|---|---|---|---|---|---|---|
| Б4 | | 8 | ГС 100У. 01. 007 | Накладка | | |
| | | | | Полоса Б-216×50 ГОСТ 103-76 / ВСт3пс6 ГОСТ 535-79 | | |
| | | | | ℓ=(50±0.5) мм | 2 | 0.6 кг |
| Б4 | | 9 | ГС 100У. 01. 008 | Накладка | | |
| | | | | Полоса Б-212×30 ГОСТ 103-76 / ВСт3пс6 ГОСТ 535-79 | | |
| | | | | ℓ=(1000-1) мм | 1 | 2.8 кг |
| | | | | Переменные данные для исполнений: | | |
| | | | | ГС 100У. 01. 000 | | |
| | | | | Детали | | |
| Б4 | | 10 | ГС 100У. 01. 009 | Ригель | | |
| | | | | Швеллер 12П ГОСТ 8240-72 / ВСт3пс6 ГОСТ 535-79 | | |
| | | | | ℓ=(1150±2) мм | 2 | 24 кг |
| | | | | ГС 100У. 01. 000-01 | | |
| | | | | Детали | | |
| А4 | | 10 | ГС 100. 01. 004 | Ригель | 2 | |

Выпуск 8

Серия 3.820.2-43

Подп. и дата | Инв. № дубл. | Взам. инв. № | Подп. и дата | Инв. № подл.

| Изм. | Лист | № докум. | Подп. | Дата |
|---|---|---|---|---|

ГС100У. 01 000

Лист 2

Копировал: Гурам  Формат А4

ГС 100Х01.000СБ

Рис.1

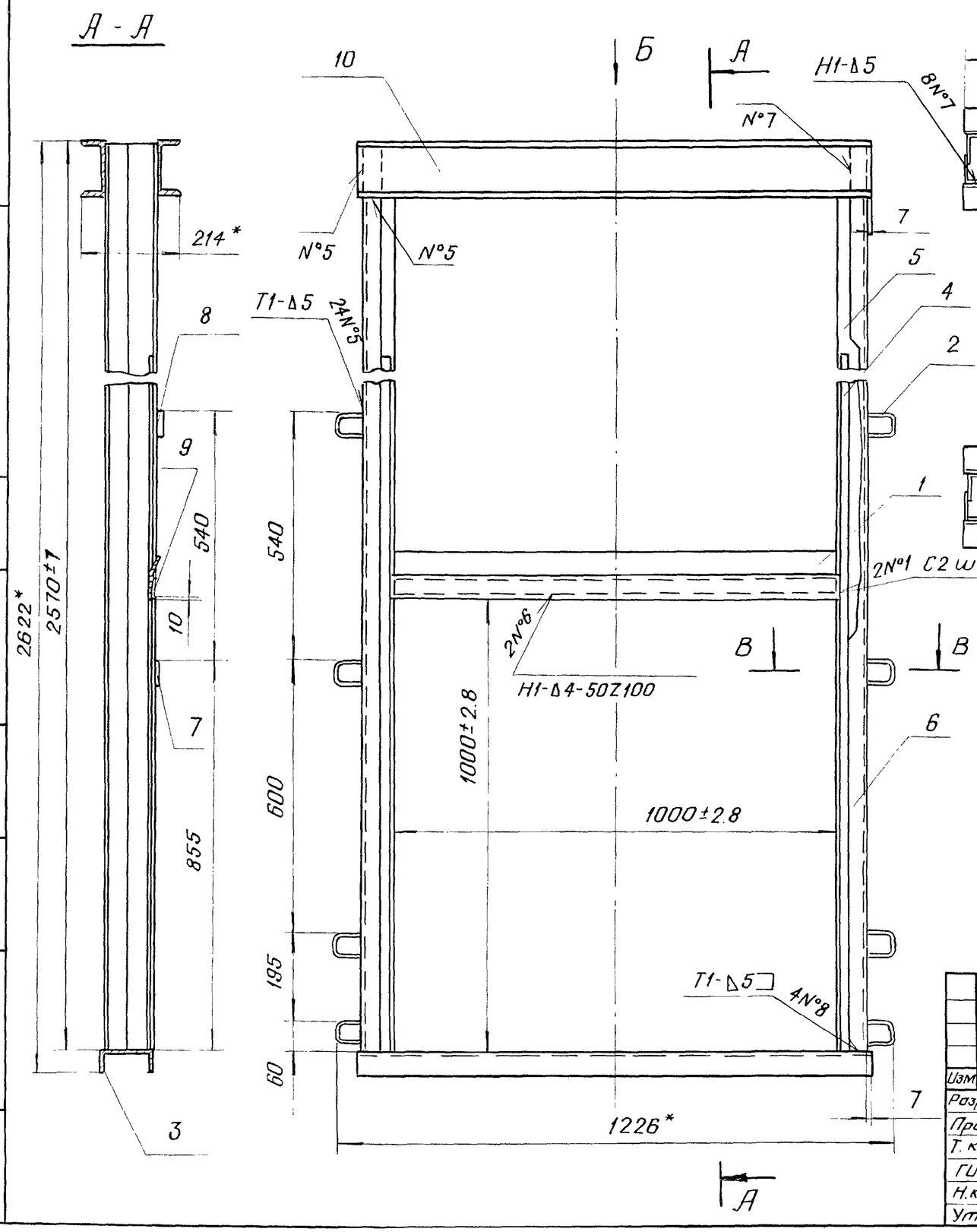


Вид Б

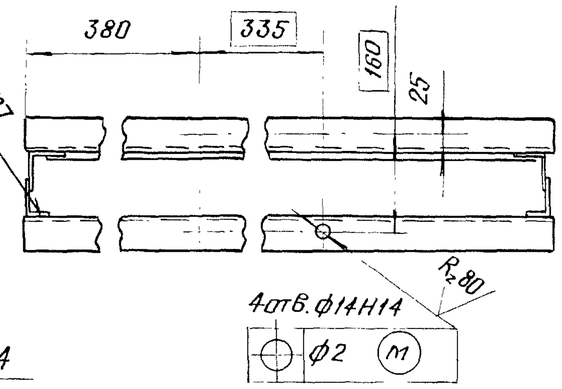


Рис. 2

Остальное - см. рис 1

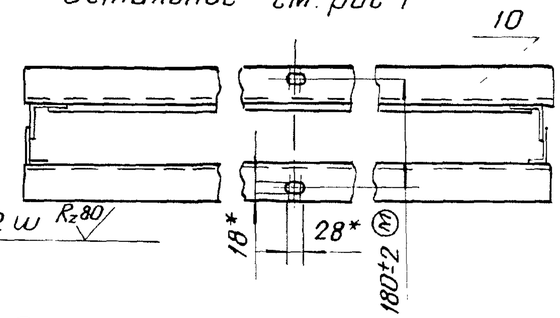


В - В

М1:2

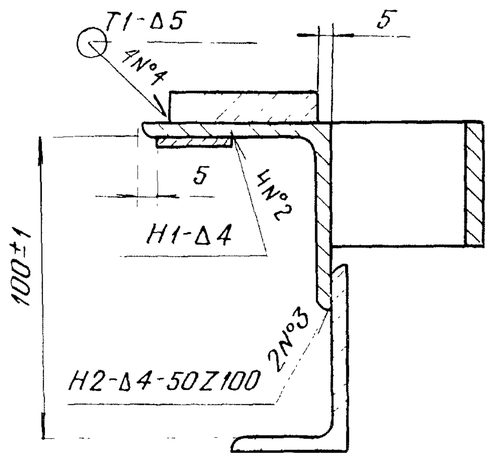


| Обозначение | Рис. |
|---|---|
| ГС 100 У. 01. 000 | 1 |
| -01 | 2 |

1* Размеры для справок

2. Сварка по ГОСТ 5264-80 электродом Э42 ГОСТ 9467-75

3. Сварку швов №1, №2, №6 выполнить электродом Э10Х17Т ГОСТ 10052-76

4. Шероховатость поверхности деталей, выполненных без чертежа, после обрезки $R_z 160$

5. Неуказанные предельные отклонения размеров по $\pm \frac{IT16}{2}$

| Изм | Лист | № докум. | Подп. | Дата | ГС 100 У.01 000СБ | | | |
|---|---|---|---|---|---|---|---|---|
| Разраб. | | Шаталов | | 13.06.84 | Рама прислонная | Лит. | Масса | Масштаб |
| Пров. | | Тимошенко | | 13.06.84 | | А | 92.8 | 1:10 |
| Т. контр. | | | | | Сборочный чертёж | Лист | Листов 1 | |
| ГИП | | Певзнер | | 13.06.84 | | Союзгипроводхоз им. Е.Е. Алексеевского г Москва | | |
| Н. контр. | | Платунина | | 14.06.84 | | | | |
| Утв. | | Мишустин | | 13.06.84 | | | | |

Копировал: Чурин

Формат А3

Перв. примен. | Справ. № | Подп. и дата | Инв. № дубл. | Взам. инв. № | Подп. и дата | Инв. № подл.

Выпуск 0

ГС100.02.002

$R_z 160$ (✓)

Серия 3.820.2-43 Выпуск 8

Справ. № | Перв. примен.

## Развертка

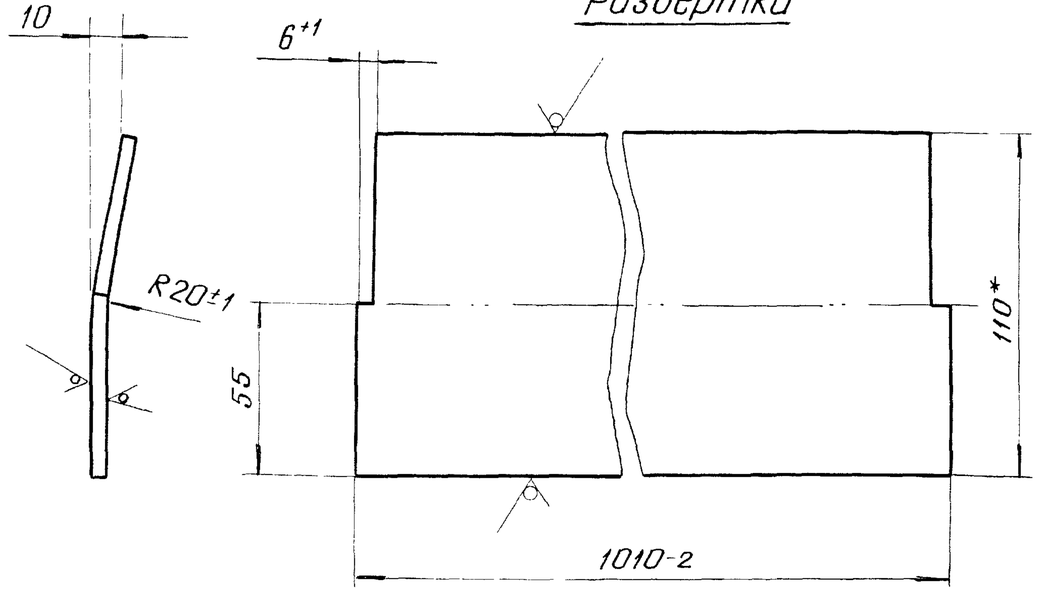


1.* Размеры для справок

2. Неуказанные предельные отклонения размеров по $\pm\frac{IT14}{2}$

| | | | | | | | |
|---|---|---|---|---|---|---|---|
| Изм. | Лист. | № докум. | Подп. | Дата | ГС100.02.002 | | |
| Разраб. | | Лазарев | | 13.06.84 | Лист забральный | Лит. А | Масса 3.5 | Масштаб 1:2 |
| Пров. | | Тимошенко | | 13.06.84 | | Лист | Листов 1 |
| Т. контр. | | | | | | | |
| Н. контр. | | Платунино | | 14.06.84 | Полоса $\frac{Б\text{-}2\ 4\times110\ ГОСТ\ 103\text{-}76}{08\times17Т\text{-}Б\ ГОСТ\ 5949\text{-}75}$ | СОЮЗГИПРОВОДХОЗ им. Е.Е. Алексеевского г. Москва | |
| Утв. | | Певзнер | | 13.06.84 | | | |

Подп. и дата | Взам. инв. № | Инв. № дубл. | Подп. и дата | Инв. № подл.

Копировал | Формат А4

ГС100У.01.001

$R_z 160$ (✓)

Серия 3.820.2-43 Выпуск 8

Справ. № | Перв. примен.

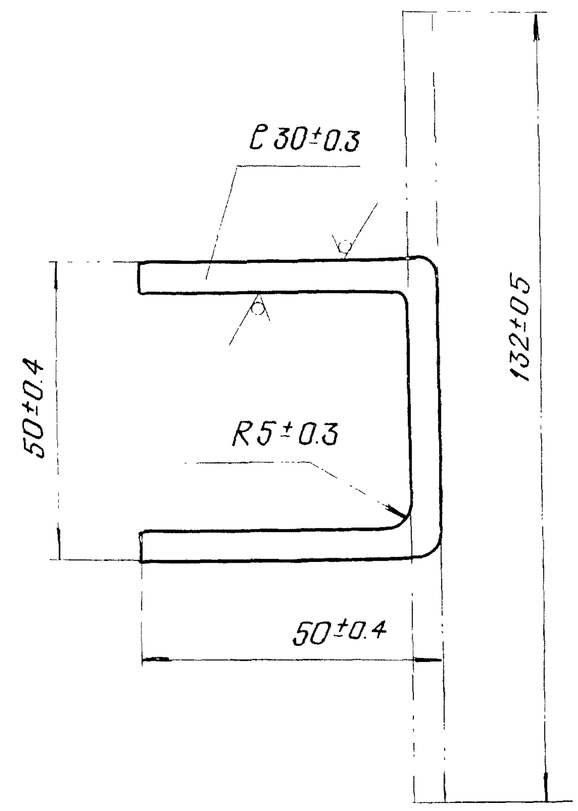


*Размер для справок

| | | | | | | | |
|---|---|---|---|---|---|---|---|
| Изм. | Лист. | № докум. | Подп. | Дата | ГС100У.01.001 | | |
| Разраб. | | Шаталов | | 13.6.84 | Скоба | Лит. А | Масса 0.2 | Масштаб 1:1 |
| Пров. | | Тимошенко | | 13.06.84 | | Лист | Листов 1 |
| Т. контр. | | | | | | | |
| Н. контр. | | Платунино | | 14.06.84 | Лист $\frac{Б\text{-}ПН5\ ГОСТ\ 19903\text{-}74}{ВСт3пс6\ ГОСТ\ 14637\text{-}79}$ | СОЮЗГИПРОВОДХОЗ им. Е.Е. Алексеевского г. Москва | |
| Утв. | | Певзнер | | 13.06.84 | | | |

Подп. и дата | Взам. инв. № | Инв. № дубл. | Подп. и дата | Инв. № подл.

Копировал | Формат А4

ГС 100У.02.000ГЧ

Серия 3.820.2-43 Выпуск 0

Перв. примен. | Справ. № | Подп. и дата | Инв. № дубл. | Взам. инв. № | Подп. и дата | Инв. № подл.

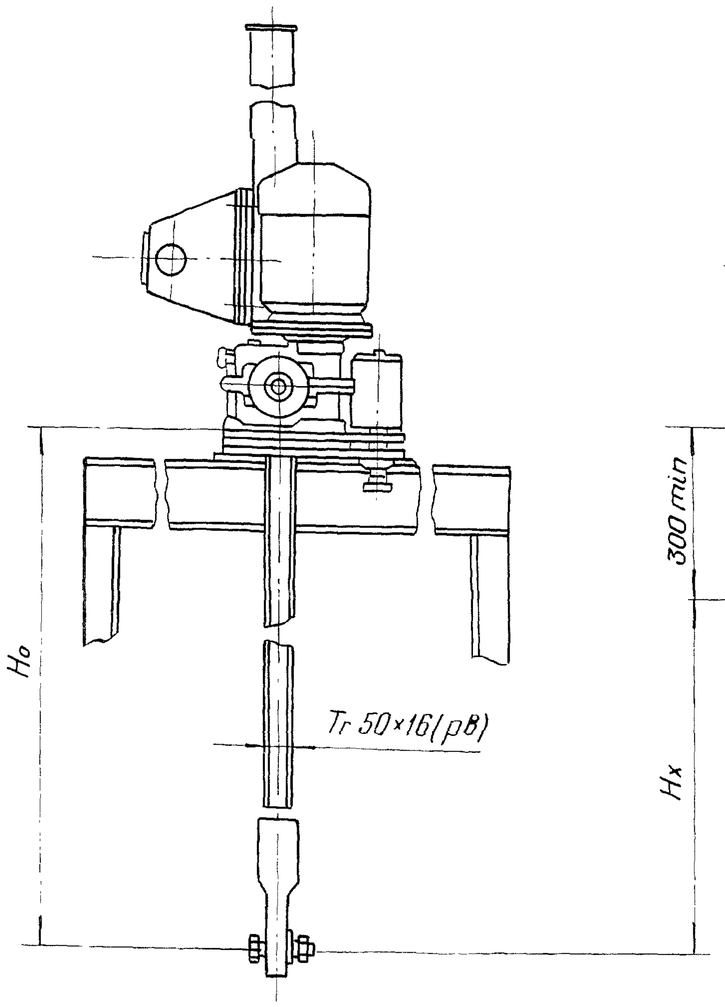


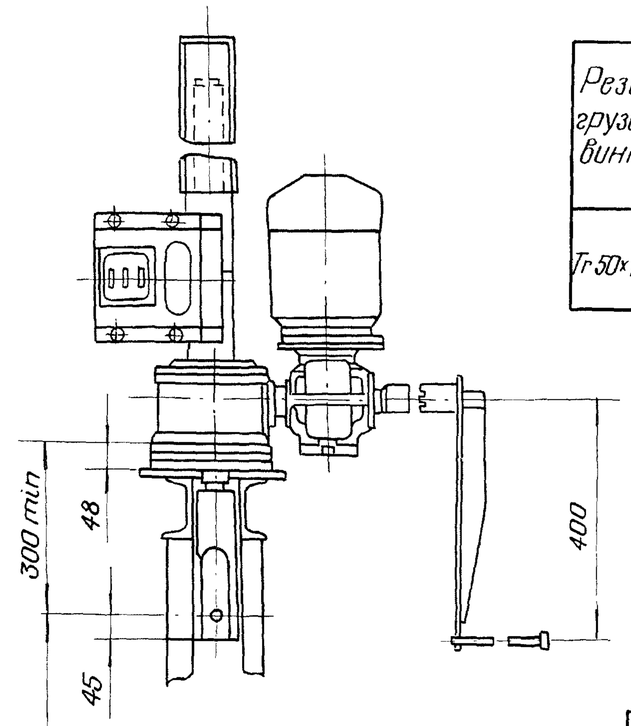


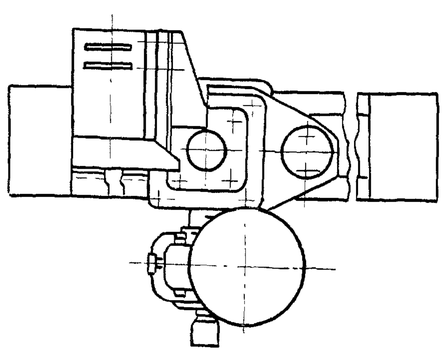

## Техническая характеристика

Таблица 1

| Резьба грузового винта | Усилие, тс: тяговое Т | Усилие, тс: посадки П | Ho наиб., м | Электродвигатель 4АС71А6У1 исполн М302 | Станция управления электропривода | Усилие на рукоятке при Т, кг | Время подъёма затвора на 1м, мин: электродвигателем | Время подъёма затвора на 1м, мин: вручную |
|---|---|---|---|---|---|---|---|---|
| Тг 50×16(р8) | 1 | 1 | 2.93 | n=920 об/мин N-0.4 квт | ЯАА5401-2174У1 | 6 | 3 | 8 |

## Данные на заказ по затвору

Таблица 2

| | | |
|---|---|---|
| Усилие посадочное потребное, тс | $П_з$ | 0.72 |
| Усилие регулировки грузового реле, тс | Р | 0.72 |
| Расстояние от подошвы подъёмника до оси опущенного затвора, м | Ho | 1.528 |
| Полный ход затвора, м | Hx | 1.05 |
| Датчик ДПМ1. Шаг грузового винта | р | 8 |
| Теоретическая масса подъёмника, кг | Q | 92.1 |

| Изм | Лист | № докум. | Подп. | Дата |
|---|---|---|---|---|
| Разраб. | | Шаталов | | 13.6.84 |
| Пров. | | Титошенко | | 13.06.84 |
| Т.контр. | | | | |
| ГИП | | Певзнер | | 13.06.84 |
| Н.контр. | | Платунина | | 14.06.84 |
| Утв. | | Мишустин | | 13.06.84 |

ГС 100У.02.000ГЧ

Подъёмник одновинтовой с электроприводом грузоподъёмностью 1тс марки 1ЭВ габаритный чертеж

| Лит. | Масса | Масштаб |
|---|---|---|
| А | см. табл.2 | – |

Лист | Листов 1

СОЮЗГИПРОВОДХОЗ им. Е.Е. Алексеевского г. Москва

Копировал:

Формат А3

ГС 100У.03.000ГЧ

Серия 3.820.2-43 Выпуск 6

Справ. № Перв. примен.

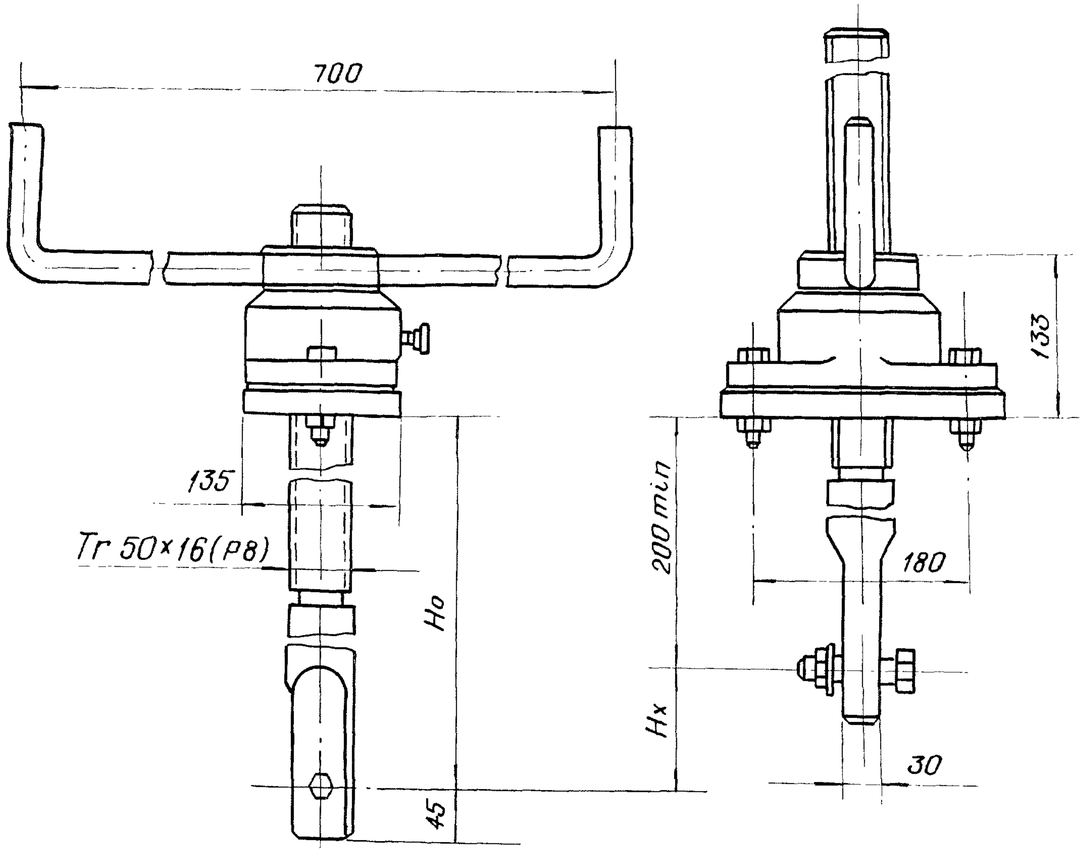


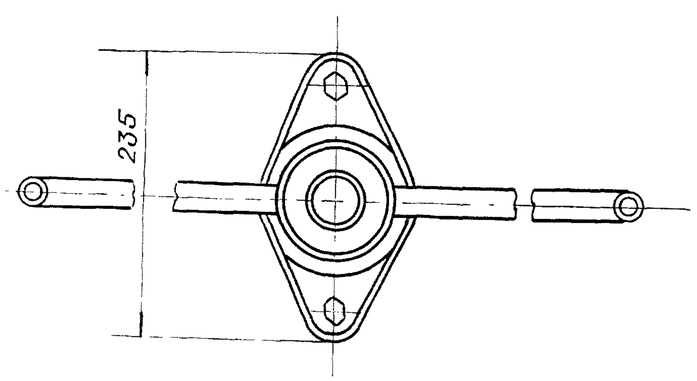


## Техническая характеристика

Таблица 1

| Резьба грузового винта | Исполн 26.058.ПВ020.000 подъём, посадка и дожим на шарико-подшипнике | | Ho наиб., м | Усилие на рукоятке при T, т | Время подъёма затвора на 1м, мин |
|---|---|---|---|---|---|
| | Усилие, тс | | | | |
| | Тяговое T | Посадочное П | | | |
| Tr50×16(p8) | 1.0 | 1.0 | 2.9 | 2.0 | 2.5 |

## Данные на заказ по затвору

Таблица 2

| | | |
|---|---|---|
| Усилие посадки потребное, тс | Пз | 0.72 |
| Расстояние от подошвы подъёмника до оси опущенного затвора, м | Ho | 1.47 |
| Полный ход затвора, м | Hx | 1.05 |
| Теоретическая масса подъёмника | Q | 39 |

| Изм. | Лист | № докум. | Подп. | Дата |
|---|---|---|---|---|
| Разраб. | | Шаталов | | 13.6.84 |
| Пров. | | Тимошенко | | 13.06.84 |
| Т. контр. | | | | |
| ГИП | | Певзнер | | 13.06.84 |
| Н контр. | | Платунина | | 14.06.84 |
| Утв. | | Мишустин | | 13.06.84 |

ГС 100У.03.000ГЧ

Подъёмник одновинтовой с ручным приводом грузоподъемностью 1тс марки 1В

Габаритный чертёж

| Лит. | Масса | Масштаб |
|---|---|---|
| А | см табл. 2 | |

Лист | Листов 1

СОЮЗГИПРОВОДХОЗ им. Е.Е. Алексеевского г. Москва

Копировал: Чернов

Формат А3

Подп. и дата | Инв. № дубл. | Взам. инв. № | Подп. и дата | Инв. № подл.