# ТИПОВАЯ ДОКУМЕНТАЦИЯ НА КОНСТРУКЦИИ, ИЗДЕЛИЯ И УЗЛЫ ЗДАНИЙ И СООРУЖЕНИЙ

## СЕРИЯ 3.820.2-43

## ЗАТВОРЫ ГЛУБИННЫЕ ПЛОСКИЕ СКОЛЬЗЯЩИЕ

## ВЫПУСК 7

РАБОЧИЕ ЧЕРТЕЖИ ЗАТВОРОВ ГС100-150, ГС100-200, ГС100-250

# ТИПОВАЯ ДОКУМЕНТАЦИЯ НА КОНСТРУКЦИИ, ИЗДЕЛИЯ И УЗЛЫ ЗДАНИЙ И СООРУЖЕНИЙ

## СЕРИЯ 3.820.2-43

## ЗАТВОРЫ ГЛУБИННЫЕ ПЛОСКИЕ СКОЛЬЗЯЩИЕ

## ВЫПУСК 7

## РАБОЧИЕ ЧЕРТЕЖИ ЗАТВОРОВ ГС100-150, ГС100-200, ГС100-250

РАЗРАБОТАНА
ИНСТИТУТОМ „СОЮЗГИПРОВОДХОЗ“
В/О „СОЮЗВОДПРОЕКТ“
МИНВОДХОЗА СССР

УТВЕРЖДЕНА И ВВЕДЕНА В ДЕЙСТВИЕ С 01.01.1985 г.
МИНВОДХОЗОМ СССР
ПРОТОКОЛ № 558 ОТ 19.03.1984 г.

ГЛАВНЫЙ ИНЖЕНЕР ИНСТИТУТА А.Ф. КОНДРАТЬЕВ
ГЛАВНЫЙ ИНЖЕНЕР ПРОЕКТА А.Л. ПЕВЗНЕР

Содержание


| Обозначение | Наименование | Стр. |
|---|---|---|
| ГС 100.00.000 | Затвор ГС для отверстий 100×100 см | 3 |
| ГС 100.00.001 | Лист монтажный | 5 |
| ГС 100.00.000СБ | Затвор ГС для отверстий 100×100 см Сборочный чертеж | 6 |
| ГС 100.00.000ВС | Затвор ГС для отверстий 100×100 см Ведомость спецификаций | 8 |
| ГС 100.00.000 ВП | Затвор ГС для отверстий 100×100 см Ведомость покупных изделий | 9 |
| ГС 100.01.000 | Марка верхняя | 10 |
| ГС 100.01.000СБ. | Марка верхняя Сборочный чертеж | 11 |
| ГС 100.01.001 | Пластина | 12 |
| ГС 100.01.007 | Ригель | 12 |
| ГС 100.02.000 | Марка нижняя | 13 |
| ГС 100.02.001 | Пластина | 14 |
| ГС 100.02.000СБ | Марка нижняя Сборочный чертеж | 15 |
| ГС 100.02.002 | Лист забральный | 16 |
| ГС 100.02.003 | Ребро | 16 |
| ГС 100.03.000 | Затвор | 17 |
| ГС 100.03.000СБ | Затвор Сборочный чертеж | 18 |
| ГС 100.02.004 | Балка | 19 |
| ГС 100.03.001 | Накладка | 19 |
| ГС 100.03.002 | Накладка | 20 |
| ГС 100.03.003 | Накладка | 20 |
| ГС 100.03.004 | Уплотнение | 21 |
| ГС 100.03.005 | Уплотнение | 21 |
| ГС 100.03.100 | Металлоконструкция | 22 |
| ГС 100.03.100СБ | Металлоконструкция Сборочный чертеж | 23 |
| ГС 100.03.101 | Обшивка | 24 |
| ГС 100.03.102 | Отбой | 24 |
| ГС 100.03.103 | Ребро | 25 |
| ГС 100.03.108 | Подвеска | 25 |
| ГС 100.04.000ГЧ | Подъемник одновинтовой с электроприводом груз. 2.5 тс марки 2.5ЭВ Габаритный чертеж | 26 |
| ГС 100.05.000ГЧ | Подъемник одновинтовой с ручным приводом груз. 2.5 тс марки 2.5В Габаритный чертеж | 27 |
| ГС 100.06.000ГЧ | Подъемник одновинтовой с электроприводом груз. 1.0 тс марки 1ЭВ Габаритный чертеж | 28 |
| ГС 100.07.000ГЧ | Подъемник одновинтовой с ручным приводом груз. 1.0 тс марки 1В Габаритный чертеж | 29 |


Инв. № подл. | Подпись и дата | Взам. инв. № | Инв. № дубл. | Подпись и дата

| Инв. № дубл. | Подпись и дата | Взам. инв. № | Инв. № дубл. | Подпись и дата |
|---|---|---|---|---|
| | | | | |

Серия 3.820.2-43 Выпуск 7

| Формат | Зона | Поз. | Обозначение | Наименование | Кол. на исполнение ГС 100.00.000 — | 01 | 02 | 03 | 04 | 05 | | | | | Примечание |
|---|---|---|---|---|---|---|---|---|---|---|---|---|---|---|---|
| | | | | Документация | | | | | | | | | | | |
| А3 | | | ГС 100.00.000СБ | Сборочный чертеж | X | X | X | X | X | X | | | | | |
| А4 | | | ГС 100.00.000ВС | Ведомость спецификаций | X | X | X | X | X | X | | | | | |
| А3 | | | ГС 100.00.000ВП | Ведомость покупных изделий | X | X | X | X | X | X | | | | | |
| А3 | | | ГС 100.04.000Г4 | Подъемник одновинтовой с электроприводом груз 2.5тс марки 2.5ЭВ | | | | | | | | | | | |
| | | | | Габаритный чертеж | X | | | | | | | | | | |
| | | | | Лист | | | | | | | | | | | |
| | | | | Шифр | ГС100-250Э | ГС100-250Р | ГС100-200Э | ГС100-200Р | ГС100-150Э | ГС100-150Р | | | | | |

| Изм. | Лист | № докум. | Подп. | Дата | ГС 100.00.000 | | | |
|---|---|---|---|---|---|---|---|---|
| Разраб. | Лазарев | | | 06.06.84 | Затвор ГС для отверстий 100×100 см | Лит. | Лист | Листов |
| Пров. | Тимошенко | | | 07.06.84 | | А | 1 | 5 |
| ГИП | Певзнер | | | 07.06.84 | | Союзгипроводхоз имени Е.Е. Алексеевского г. Москва | | |
| Н. контр. | Платунина | | | 11.06.84 | | | | |
| Утв. | Советов | | | 07.06.84 | | | | |

Копировал: Асб- Формат: А4

| Инв. № подл. | Подпись и дата | Взам. инв. № | Инв. № дубл. | Подпись и дата |
|---|---|---|---|---|
| | | | | |

Серия 3.820.2-43 Выпуск 7

| Формат | Зона | Поз. | Обозначение | Наименование | Кол. на исполнение ГС 100.00.000 — | 01 | 02 | 03 | 04 | 05 | | | | | Примечание |
|---|---|---|---|---|---|---|---|---|---|---|---|---|---|---|---|
| А3 | | | ГС 100.04.000-01Г4 | Подъемник одновинтовой с электроприводом груз. 2.5тс марки 2.5ЭВ | | | | | | | | | | | |
| | | | | Габаритный чертеж | | | X | | | | | | | | |
| А3 | | | ГС 100.05.000Г4 | Подъемник одновинтовой с ручным приводом груз. 2.5тс марки 2.5В | | | | | | | | | | | |
| | | | | Габаритный чертеж | | X | | | | | | | | | |
| | | | -01 | Подъемник одновинтовой с ручным приводом груз. 2.5тс марки 2.5В | | | | | | | | | | | |
| | | | | Габаритный чертеж | | | | X | | | | | | | |
| А3 | | | ГС 100.06.000Г4 | Подъемник одновинтовой с электроприводом груз. 1тс марки 1ЭВ | | | | | | | | | | | |
| | | | | Габаритный чертеж | | | | | X | | | | | | |

| Изм. | Лист | № докум. | Подп. | Дата | ГС 100.00.000 | Лист |
|---|---|---|---|---|---|---|
| | | | | | | 2 |

Копировал: Асб- Формат: А4

| Формат | Зона | Поз. | Обозначение | Наименование | Кол. на исполнение ГС100.00.000 — | 01 | 02 | 03 | 04 | 05 | | | | | Примечание |
|---|---|---|---|---|---|---|---|---|---|---|---|---|---|---|---|
| А3 | | | ГС 100.07.000Г4 | Подъемник одновинтовой | | | | | | | | | | | |
| | | | | с ручным приводом | | | | | | | | | | | |
| | | | | груз. 1тс марки 1В | | | | | | | | | | | |
| | | | | Габаритный чертеж | | | | | | X | | | | | |
| | | | | | | | | | | | | | | | |
| | | | | Сборочные единицы | | | | | | | | | | | |
| | | | | | | | | | | | | | | | |
| А4 | | 1 | ГС 100.01.000 | Марка верхняя | 1 | 1 | 1 | 1 | | | | | | | |
| | | | -01 | Марка верхняя | | | | | 1 | | | | | | |
| | | | -02 | Марка верхняя | | | | | | 1 | | | | | |
| А4 | | 2 | ГС 100.02.000 | Марка нижняя | 1 | 1 | | | | | | | | | |
| | | | -01 | Марка нижняя | | | 1 | 1 | | | | | | | |
| | | | -02 | Марка нижняя | | | | | 1 | 1 | | | | | |
| А4 | | 3 | ГС 100.03.000 | Затвор | 1 | 1 | 1 | 1 | | | | | | | |
| | | | -01 | Затвор | | | | | 1 | 1 | | | | | |
| | | | | | | | | | | | | | | | |





| Формат | Зона | Поз. | Обозначение | Наименование | Кол. на исполнение ГС 100.00.000 — | 01 | 02 | 03 | 04 | 05 | | | | | Примечание |
|---|---|---|---|---|---|---|---|---|---|---|---|---|---|---|---|
| А4 | | 4 | 26.058.ПВ.100.00 | Подъемник одновинтовой | | | | | | | | | | | |
| | | | | с электроприводом | | | | | | | | | | | |
| | | | | груз. 2.5тс марки 2.5ЭВ | 1 | | 1 | | | | | | | | Серия 3.820.2-44 |
| А4 | | | 26.058.ПВ.030.000 | Подъемник одновинтовой | | | | | | | | | | | |
| | | | | с ручным приводом | | | | | | | | | | | |
| | | | | груз. 2.5тс марки 2.5В | | 1 | | 1 | | | | | | | Серия 3.820.2-44 |
| А4 | | | 26.058.ПВ.090.000 | Подъемник одновинтовой | | | | | | | | | | | |
| | | | | с электроприводом | | | | | | | | | | | |
| | | | | груз. 1тс марки 1ЭВ | | | | | 1 | | | | | | Серия 3.820.2-44 |
| А4 | | | 26.058.ПВ.020.000 | Подъемник одновинтовой | | | | | | | | | | | |
| | | | | с ручным приводом | | | | | | | | | | | |
| | | | | груз. 1тс марки 1В | | | | | | 1 | | | | | Серия 3.820.2-44 |
| | | | | | | | | | | | | | | | |
| | | | | Детали | | | | | | | | | | | |
| | | | | | | | | | | | | | | | |
| А4 | | 5 | ГС 100.00.001 | Лист монтажный | 1 | 1 | 1 | 1 | 1 | | | | | | |

| Инв. №-подл. | Подпись и дата | Взам. инв. №- | Инв. №-дубл. | Подпись и дата |
|---|---|---|---|---|
| | | | | |

Серия 3.820.2-43 Выпуск 7

| Формат | Зона | Поз. | Обозначение | Наименование | Кол. на исполнение ГС 100.00.000 — | 01 | 02 | 03 | 04 | 05 | | | | | Примечание |
|---|---|---|---|---|---|---|---|---|---|---|---|---|---|---|---|
| | | | | Стандартные изделия | | | | | | | | | | | |
| | | 6 | | Болт М12×35.46.02 | | | | | | | | | | | |
| | | | | ГОСТ 7798-70 | 4 | 4 | 4 | 4 | 4 | | | | | | |
| | | 7 | | Гайка М12.4.02 | | | | | | | | | | | |
| | | | | ГОСТ 5915-70 | 4 | 4 | 4 | 4 | 4 | | | | | | |
| | | 8 | | Шайба 12.65Г.02 | | | | | | | | | | | |
| | | | | ГОСТ 6402-70 | 4 | 4 | 4 | 4 | 4 | | | | | | |
| | | 9 | | Шайба 16.65Г.02 | | | | | | | | | | | |
| | | | | ГОСТ 6402-70 | | | | | | 2 | | | | | |
| | | 10 | | Шайба 16.01.02 | | | | | | | | | | | |
| | | | | ГОСТ 11371-78 | | | | | | 2 | | | | | |

| Изм. | Лист | № докум. | Подп. | Дата | ГС 100.00.000 | Лист 5 |
|---|---|---|---|---|---|---|

Копировал: Ист- Формат: А4


| Инв. №-подл. | Подпись и дата | Взам. инв. №- | Инв. №-дубл. | Подпись и дата |
|---|---|---|---|---|
| | | | | |

Серия 3.820.2-43 Выпуск 7


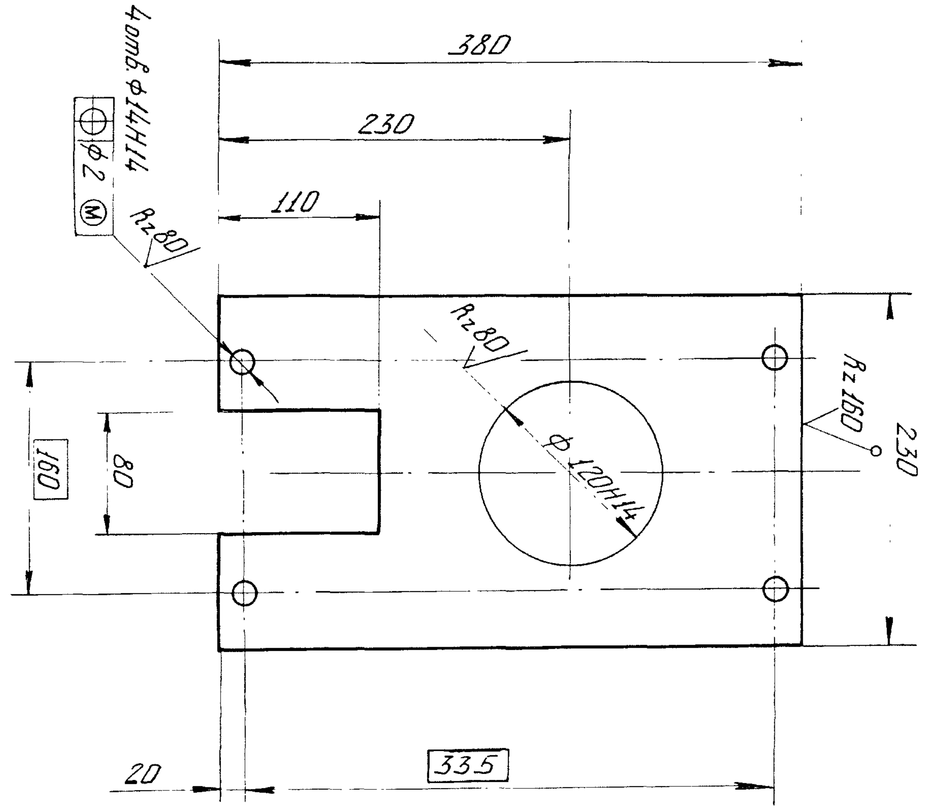


Неуказанные предельные отклонения размеров по $\pm\frac{IT14}{2}$

ГС 100.00.001

| Изм. | Лист | № докум. | Подп. | Дата |
|---|---|---|---|---|
| Разраб. | Лазарев | | | 06.06.84 |
| Пров. | Тимошенко | | | 07.06.84 |
| Т. контр. | | | | |
| Н. контр. | Плотникова | | | 11.06.84 |
| Утв. | Пебзнер | | | 01.06.84 |

Лист монтажный

Лист Б-ПН 10 ГОСТ 19903-74
Вст 3пс6 ГОСТ 14637-79

| Лит. | Масса | Масштаб |
|---|---|---|
| А | 5.0 | 1:4 |

Лист | Листов 1

Союзгипроводхоз имени Е.Е. Мезеревского г. Москва

Копировал: Ист- Формат: А4

ГС 100.00.001

ГС 100.00.000СБ

Серия 3.820.2-43 Выпуск 7

А–А

Рис. 1

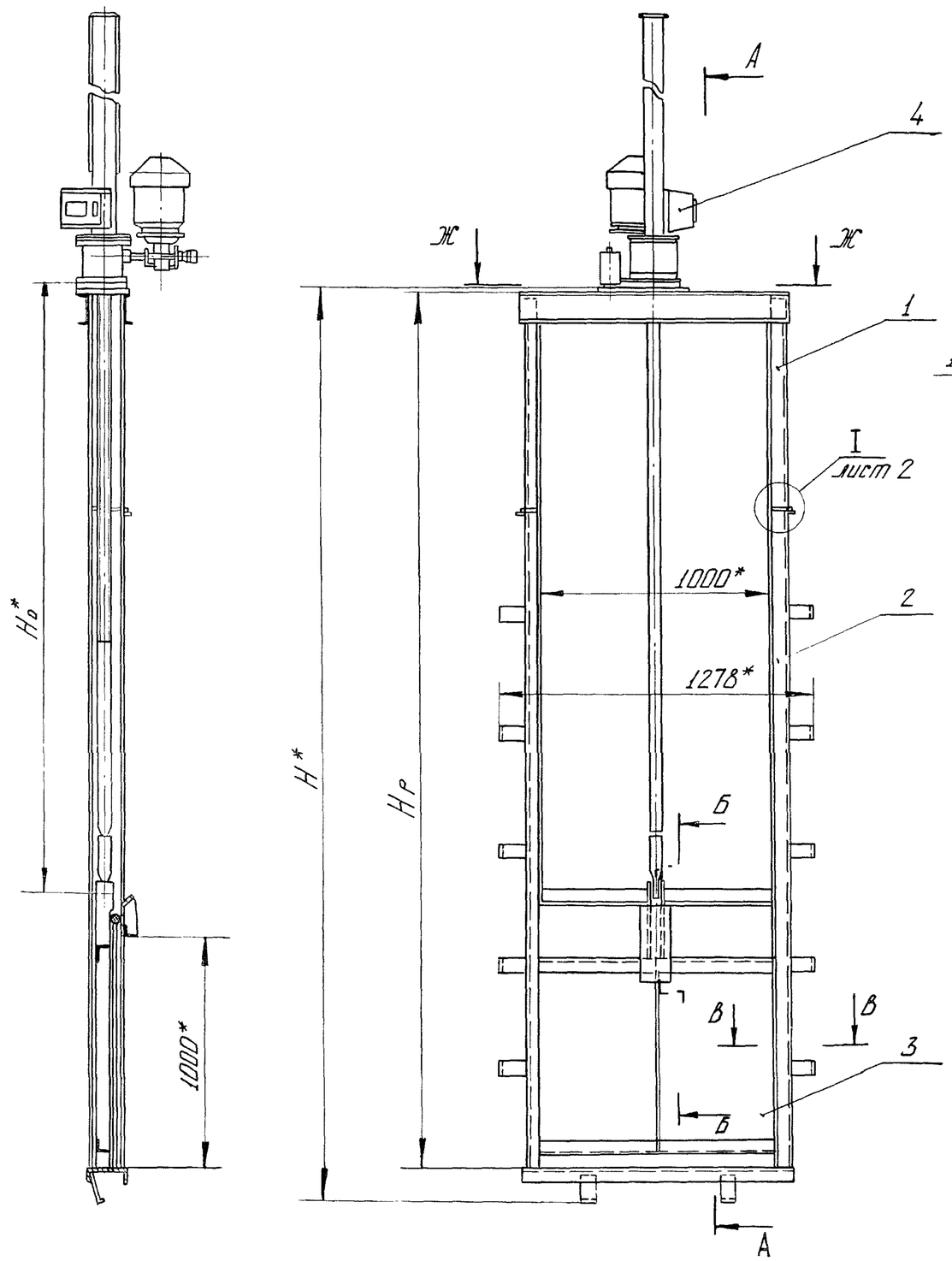


| Обозначение | Рис. | Шифр | Напор, см | Размеры, мм | | | Подъемник. | Масса, кг |
|---|---|---|---|---|---|---|---|---|
| | | | | Н* | Но* | Но | | |
| ГС 100.00.000 | 1 | ГС100-250з | 250 | 3866 | 2658 | 3700±8 | 2.5ЭВ | 324.5 |
| –01 | 2 | ГС100-250р | 250 | 3866 | 2620 | 3700±8 | 2.5В | 290 |
| –02 | 1 | ГС100-200з | 200 | 3266 | 2058 | 3100±7 | 2.5ЭВ | 294.7 |
| –03 | 2 | ГС100-200р | 200 | 3266 | 2020 | 3100±7 | 2.5В | 260 |
| –04 | 1 | ГС100-150з | 150 | 1666 | 1558 | 2600±7 | 1ЭВ | 260 |
| –05 | 3 | ГС100-150р | 150 | 1656 | 1500 | 2600±7 | 1В | 196.2 |

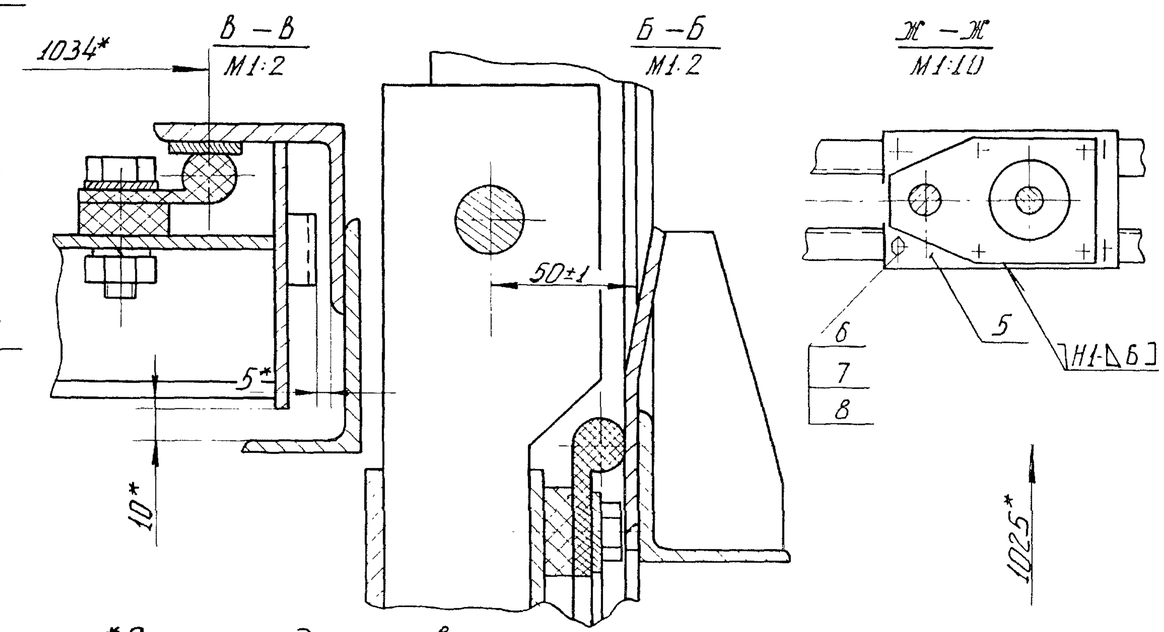


1.* Размеры для справок

2. Сварку выполнить по ГОСТ 5264-80 электродом Э42 ГОСТ 9467-75

3. Но - расстояние от подошвы подъемника до оси опущенного затвора.

4. Неуказанные технические требования по ТУ 33 163-84

| | | | | | | | | |
|---|---|---|---|---|---|---|---|---|
| Изм. | Лист | N докум. | Подп. | Дата | ГС 100.00.000СБ | | | |
| Разраб. | | Лазарев | | 06.06.84 | Затвор ГС для отверстий 100×100 см. Сборочный чертеж | Лит. | Масса | Масштаб |
| Пров. | | Тимошенко | | 07.06.84 | | А | см. табл. | — |
| Т. контр. | | | | | | Лист 1 | Листов 2 | |
| ГИП | | Певзнер | | 27.06.84 | | Союзгипроводхоз имени Е.Е. Алексеевского | | |
| Н. контр. | | Плотунина | | 11.06.84 | | | | |
| Утв. | | Советов | | | | | | |

Копировал:

Инв. N подл. | Подпись и дата | Взам. инв. N | Инв. N дубл. | Подпись и дата

ГС 100.00.000СБ

Серия 3.820.2-43 Выпуск 1

Рис. 2

Остальное - см. рис. 1, лист 1

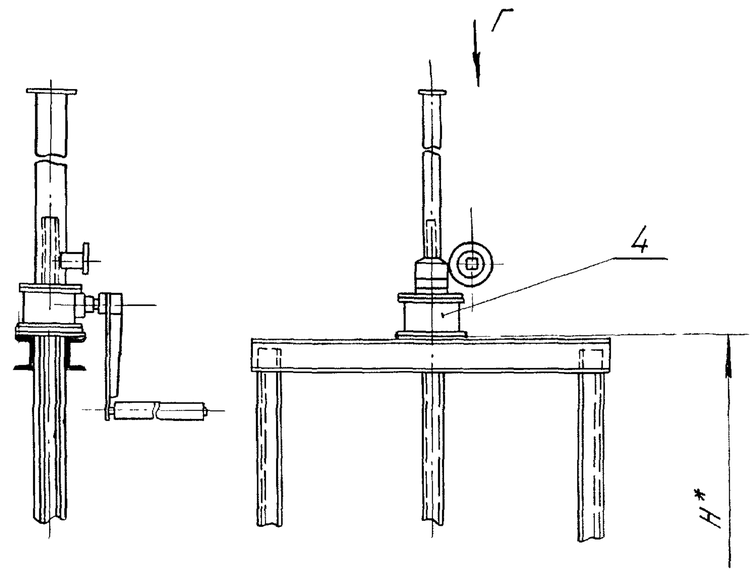


Рис. 3

М 1:10

Остальное - см. рис. 1, лист 1

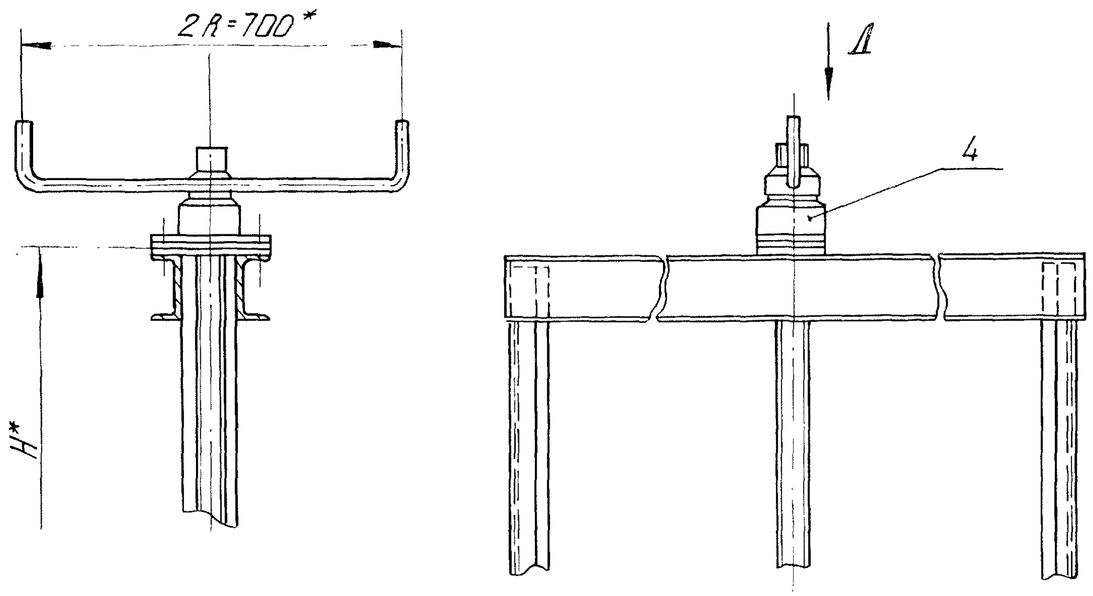


Вид Г

М 1:10

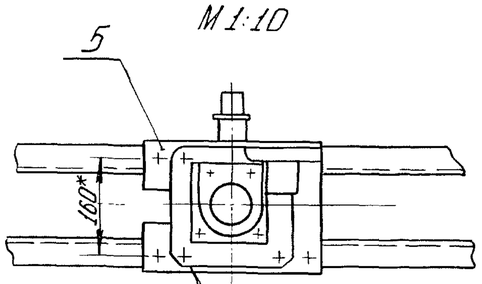


Е-Е

М 1:2

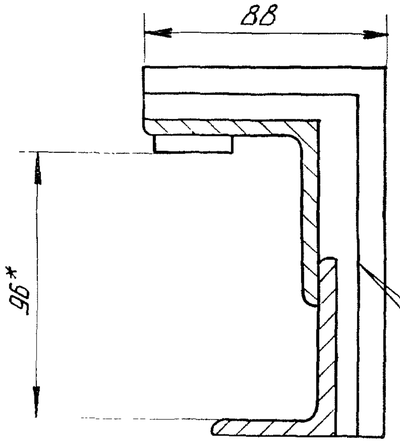


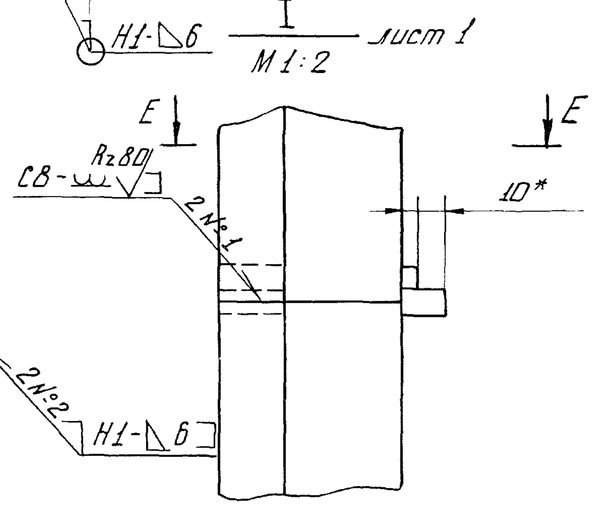


Вид Д

М 1:5

Рукоятка повернута

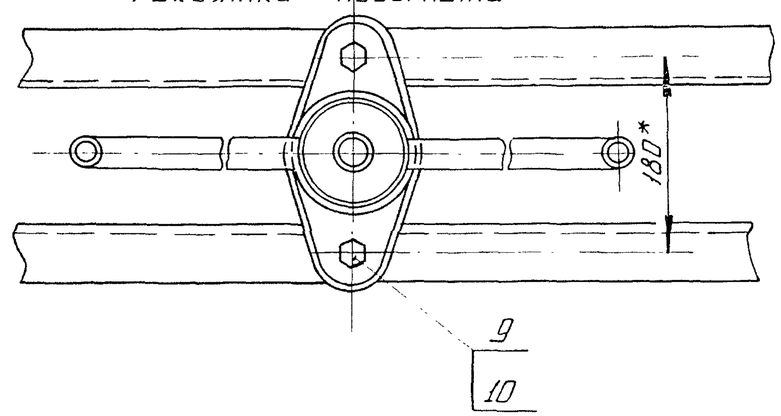


| Изм. | Лист | № докум. | Подп. | Дата | ГС 100.00.000СБ | Лист 2 |
|---|---|---|---|---|---|---|

Инв. № подл. | Подпись и дата | Взам. инв. № | Инв. № дубл. | Подпись и дата

| Инв. № подл. | Подпись и дата | Взам. инв. № | Инв. № дубл. | Подпись и дата |
|---|---|---|---|---|
| | | | | |

Серия 3.820.2-43 Выпуск 7

| Номер строки | Обозначение | Наименование | Для исполнения ГС 100.00.000 — | 01 | 02 | 03 | 04 | 05 | | | | | Примечание |
|---|---|---|---|---|---|---|---|---|---|---|---|---|---|
| 1 | ГС 100.00.000 | Затвор ГС для отверстий | | | | | | | | | | | |
| 2 | | 100×100 см | X | X | X | X | X | X | | | | | |
| 3 | ГС 100.01.000 | Марка верхняя | X | X | X | X | X | X | | | | | |
| 4 | ГС 100.02.000 | Марка нижняя | X | X | X | X | X | X | | | | | |
| 5 | ГС 100.03.000 | Затвор | X | X | X | X | X | X | | | | | |
| 6 | ГС 100.03.100 | Металлоконструкция | X | X | X | X | X | X | | | | | |
| 7 | | Ведомость спецификаций | | | | | | | | | | | |
| 8 | | подъемника одновинтового | | | | | | | | | | | |
| 9 | | с электроприводом | | | | | | | | | | | |
| 10 | | груз. 2.5 тс марки 2.5ЭВ | | | | | | | | | | | |
| 11 | | 26.058.ПВ.100.000ВС | X | | X | | | | | | | | |
| 12 | | | | | | | | | | | | | |
| 13 | | | | | | | | | | | | | |

| Изм. | Лист | № докум. | Подп. | Дата | ГС.100.00.000ВС | | |
|---|---|---|---|---|---|---|---|
| Разраб. | Лазарев | | | 06.06.84 | Затвор ГС для отверстий 100×100 см. Ведомость спецификаций | Лит. А | Лист 1 / Листов 2 |
| Пров. | Тимошенко | | | 07.06.84 | | Союзгипроводхоз имени Е.Е. Алексеевского г. Москва | |
| ГИП | Певзнер | | | 07.06.84 | | | |
| Н. контр. | Платунина | | | 11.06.84 | | | |
| Утв. | Советов | | | 07.06.84 | | | |

Копировал: Формат: А4

| Инв. № подл. | Подпись и дата | Взам. инв. № | Инв. № дубл. | Подпись и дата |
|---|---|---|---|---|
| | | | | |

Серия 3.820.2-43 Выпуск 7

| Номер строки | Обозначение | Наименование | Для исполнения ГС 100.00.000 — | 01 | 02 | 03 | 04 | 05 | | | | | Примечание |
|---|---|---|---|---|---|---|---|---|---|---|---|---|---|
| 1 | | Ведомость спецификаций | | | | | | | | | | | |
| 2 | | подъемника одновинтового | | | | | | | | | | | |
| 3 | | с ручным приводом | | | | | | | | | | | |
| 4 | | груз 2.5 тс марки 2.5В | | | | | | | | | | | |
| 5 | | 26.058.ПВ030.000ВС | | X | | X | | | | | | | |
| 6 | | Ведомость спецификаций | | | | | | | | | | | |
| 7 | | подъемника одновинтового | | | | | | | | | | | |
| 8 | | с электроприводом | | | | | | | | | | | |
| 9 | | груз. 1 тс марки 1ЭВ | | | | | | | | | | | |
| 10 | | 26.058.ПВ.090.000ВС | | | | | X | | | | | | |
| 11 | | Ведомость спецификаций | | | | | | | | | | | |
| 12 | | подъемника одновинтового | | | | | | | | | | | |
| 13 | | с ручным приводом | | | | | | | | | | | |
| 14 | | груз. 1 тс марки 1В | | | | | | | | | | | |
| 15 | | 26.058.ПВ.020.000ВС | | | | | | X | | | | | |
| 16 | | | | | | | | | | | | | |
| 17 | | | | | | | | | | | | | |

| Изм. | Лист | № докум. | Подп. | Дата | ГС 100.00.000ВС | Лист 2 |
|---|---|---|---|---|---|---|

Копировал: Формат А4

| Номер строки | Наименование | Код ОКП | Обозначение документа на поставку | Поставщик | Кол. на исполнение ГС 100.00.000 — | 01 | 02 | 03 | 04 | 05 | | | | | Примечание |
|---|---|---|---|---|---|---|---|---|---|---|---|---|---|---|---|
| 1 | | | | | | | | | | | | | | | |
| 2 | Крепежные изделия | | | | | | | | | | | | | | |
| 3 | | | | | | | | | | | | | | | |
| 4 | Болт М12×40.46.02 | | ГОСТ 7796-70 | | 38 | 38 | 38 | 38 | 38 | 38 | | | | | |
| 5 | Болт М12×35.46.02 | | ГОСТ 7798-70 | | 4 | 4 | 4 | 4 | 4 | | | | | | |
| 6 | Гайка М12.4.02 | | ГОСТ 5915-70 | | 42 | 42 | 42 | 42 | 42 | 38 | | | | | |
| 7 | Шайба 12.65Г.02 | | ГОСТ 6402-70 | | 42 | 42 | 42 | 42 | 42 | 38 | | | | | |
| 8 | Шайба 16.65Г.02 | | ГОСТ 6402-70 | | | | | | | 2 | | | | | |
| 9 | Шайба 16.01.02 | | ГОСТ 11371-78 | | | | | | | 2 | | | | | |
| 10 | | | Ведомость покупных изделий подъемника | | | | | | | | | | | | |
| 11 | | | одновинтового с электроприводом грз. 2,5тс марки 2.5ЭВ | | | | | | | | | | | | |
| 12 | | | 26.058.ПВ.100.000ВП | | 1 | | 1 | | | | | | | | |
| 13 | | | Ведомость покупных изделий подъемника | | | | | | | | | | | | |
| 14 | | | одновинтового с ручным приводом грз. 2.5тс марки 2.5В | | | | | | | | | | | | |
| 15 | | | 26.058.ПВ.030.000ВП | | | 1 | | 1 | | | | | | | |
| 16 | | | Ведомость покупных изделий подъемника | | | | | | | | | | | | |
| 17 | | | одновинтового с электроприводом грз. 1тс марки 1ЭВ | | | | | | | | | | | | |
| 18 | | | 26.058.ПВ.090.000ВП | | | | | | 1 | | | | | | |
| 19 | | | Ведомость покупных изделий подъемника | | | | | | | | | | | | |
| 20 | | | одновинтового с ручным приводом грз. 1тс марки 1В | | | | | | | | | | | | |
| 21 | | | 26.058.ПВ.020.000ВП | | | | | | | 1 | | | | | |
| 22 | | | | | | | | | | | | | | | |
| 23 | | | | | | | | | | | | | | | |
| 24 | | | | | | | | | | | | | | | |
| 25 | | | | | | | | | | | | | | | |
| 26 | | | | | | | | | | | | | | | |
| 27 | | | | | | | | | | | | | | | |

Серия 3.820.2-43 Выпуск 7

Подпись и дата | Инв. № дубл. | Взам. инв. № | Подпись и дата | Инв. № подл.

| Изм. | Лист | № докум. | Подп. | Дата |
|---|---|---|---|---|
| Разраб. | | Лазарев | | 06.06.84 |
| Пров. | | Тимошенко | | 07.06.84 |
| ГИП | | Певзнер | | 07.06.84 |
| Н. контр. | | Плотунина | | 11.06.84 |
| Утв. | | Советов | | 07.06.84 |

ГС 100.00.000ВП

Затвор ГС для отверстий 100×100 см

Ведомость покупных изделий

| Лит. | Лист | Листов |
|---|---|---|
| А | | 1 |

Союзгипроводхоз имени Е.Е. Алексеевского г. Москва

Копировал: Формат: А3

Серия 3.820.2-43 Выпуск 7

| Формат | Зона | Поз. | Обозначение | Наименование | Кол. | Примечание |
|---|---|---|---|---|---|---|
| | | | | Документация | | |
| А3 | | | ГС 100.01.000СБ | Сборочный чертеж | | |
| | | | | Детали | | |
| А4 | | 1 | ГС 100.01.001 | Пластина | 2 | |
| Б4 | | 2 | ГС 100.01.002 | Стойка | | |
| | | | | Уголок $\frac{Б\text{-}63\times63\times5\ ГОСТ\ 8509\text{-}78}{ВСт3пс6\ ГОСТ\ 535\text{-}79}$ | | |
| | | | | $\ell = 1895 \pm 2$ мм | 2 | 8.6 кг |
| Б4 | | 3 | ГС 100.01.003 | Стойка | | |
| | | | | Уголок $\frac{Б\text{-}63\times40\times5\ ГОСТ\ 8510\text{-}72}{ВСт3пс6\ ГОСТ\ 535\text{-}79}$ | | |
| | | | | $\ell = 1895 \pm 2$ мм | 2 | 7.0 кг |
| | | | Переменные данные для исполнений | | | |
| | | | | ГС 100.01.000 | | |
| | | | | Детали | | |
| Б4 | | 4 | ГС 100.01.004 | Ригель | | |
| | | | | Швеллер $\frac{12П\ ГОСТ\ 8240\text{-}72}{ВСт3пс6\ ГОСТ\ 535\text{-}79}$ | | |
| | | | | $\ell = 11150 \pm 1.3$ мм | 2 | 23.8 кг |

| Изм. | Лист | № докум. | Подп. | Дата | ГС 100.01.000 | | |
|---|---|---|---|---|---|---|---|
| Разраб. | Лазорев | | | 06.06.84 | Марка верхняя | Лит. А | Лист 1 / Листов 2 |
| Пров. | Тимошенко | | | 07.06.84 | | Союзгипроводхоз имени Е.Е. Алексеевского г. Москва | |
| ГИП | Певзнер | | | 07.06.84 | | | |
| Н. контр. | Платунина | | | 11.06.84 | | | |
| Утв. | Советов | | | 07.06.84 | | | |

Копировал: Формат: А4

Серия 3.820.2-43 Выпуск 7

| Формат | Зона | Поз. | Обозначение | Наименование | Кол. | Примечание |
|---|---|---|---|---|---|---|
| | | | | ГС 100.01.000-01 | | |
| | | | | Детали | | |
| Б4 | | 4 | ГС 100.01.005 | Ригель | | |
| | | | | Швеллер $\frac{12П\ ГОСТ\ 8240\text{-}72}{ВСт3пс6\ ГОСТ\ 535\text{-}79}$ | | |
| | | | | $\ell = 11150 \pm 1.3$ мм | 2 | 23.8 кг |
| Б4 | | 5 | ГС 100.01.006 | Полоса | | |
| | | | | Полоса $\frac{Б\text{-}2\ 4\times25\ ГОСТ\ 103\text{-}76}{08Х17Т\text{-}Б\ ГОСТ\ 5949\text{-}75}$ | | |
| | | | | $\ell = 1400 \pm 2$ мм | 2 | 0.6 кг |
| | | | | ГС 100-01.000-02 | | |
| | | | | Детали | | |
| А4 | | 4 | ГС 100.01.007. | Ригель | 2 | |
| Б4 | | 6 | ГС 100.01.008 | Полоса | | |
| | | | | Полоса $\frac{Б\text{-}2\ 4\times25\ ГОСТ\ 103\text{-}76}{08Х17Т\text{-}Б\ ГОСТ\ 5949\text{-}75}$ | | |
| | | | | $\ell = 1400 \pm 2$ мм | 2 | 0.6 кг |

| Изм. | Лист | № докум. | Подп. | Дата | ГС 100.01.000 | Лист 2 |
|---|---|---|---|---|---|---|

Копировал: Формат: А4

ГС 100.01.000СБ

Рис. 1

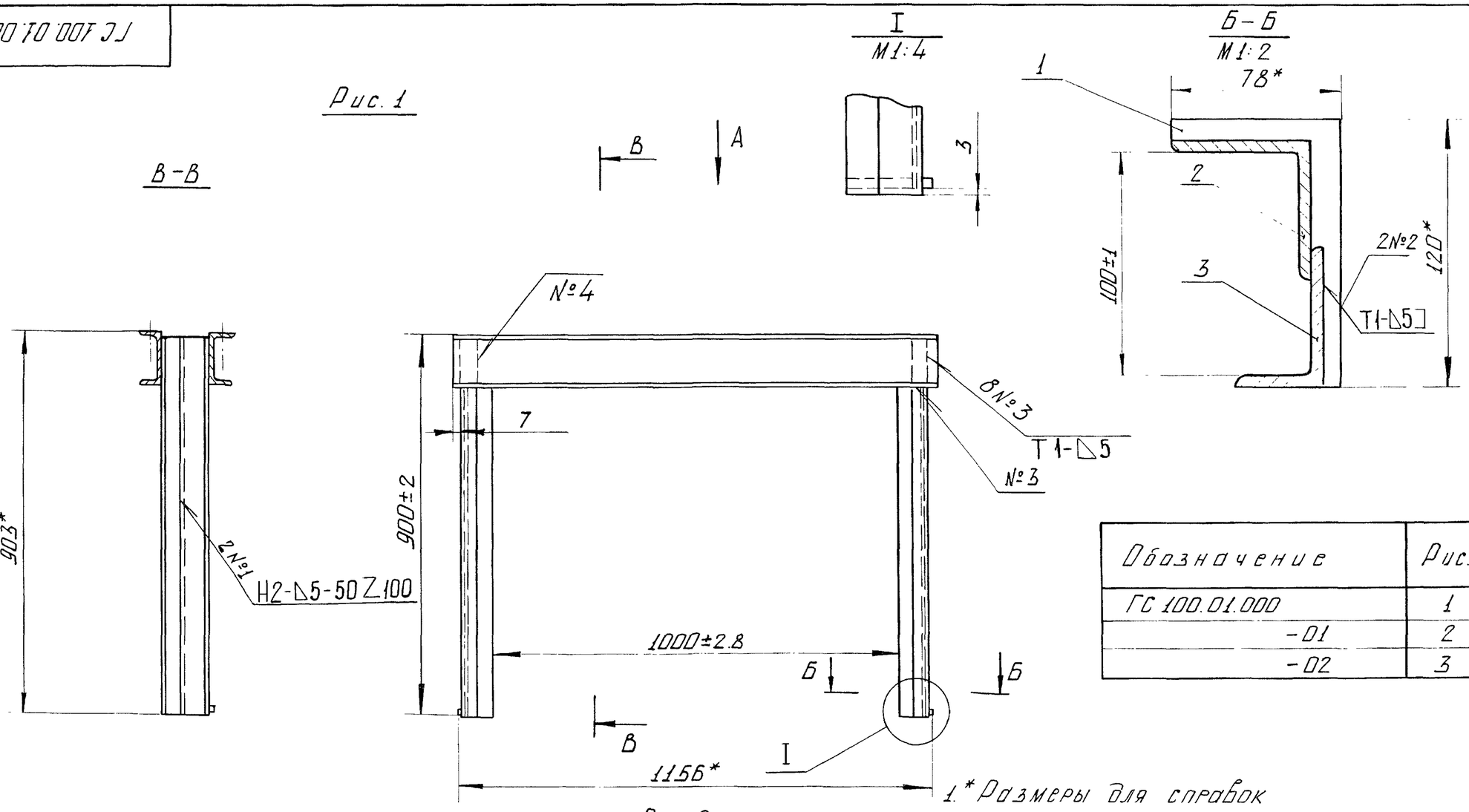


| Обозначение | Рис. | Масса кг |
|---|---|---|
| ГС 100.01.000 | 1 | 40 |
| -01 | 2 | 41 |
| -02 | 3 | 41 |

1.* Размеры для справок

2. Сварной шов №5 выполнить электродом Э10Х17Т ГОСТ 10052-75

3. Сварка по ГОСТ 5264-80 электродом Э42 ГОСТ 9467-75

4. Неуказанные предельные отклонения размеров по $\pm\frac{IT16}{2}$

5. Шероховатость поверхности деталей, выполненных без чертежа, после обрезки $R_z 160$

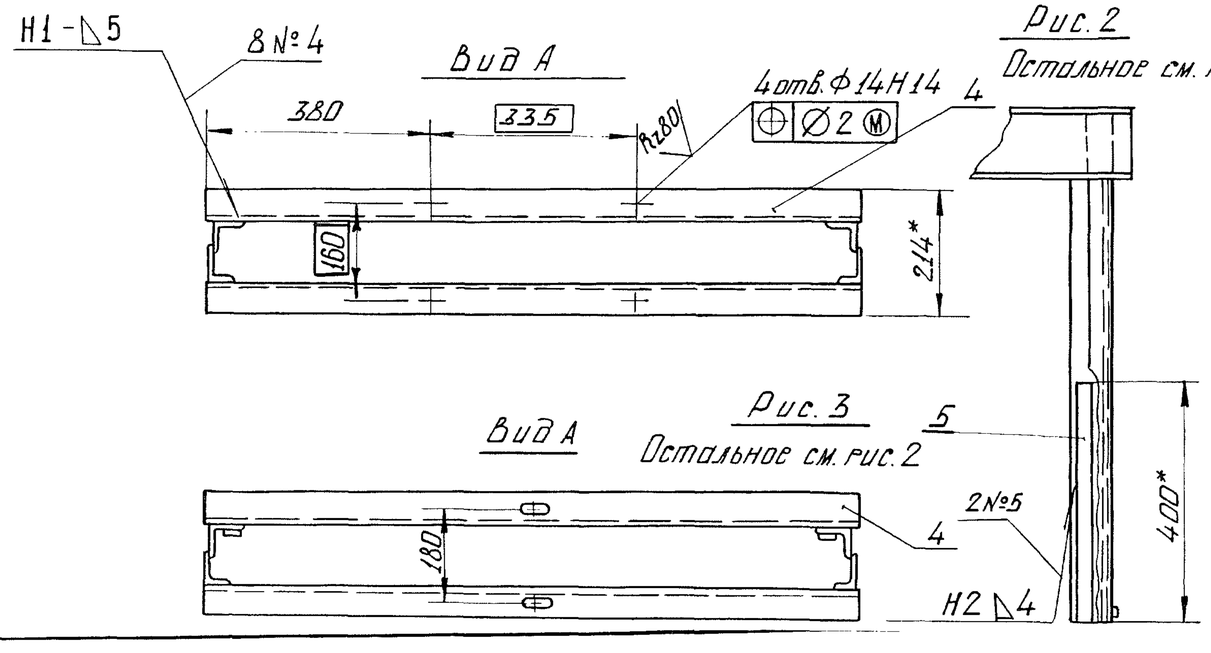


| Изм. | Лист | N докум. | Подп. | Дата | ГС 100.01.000СБ | | | |
|---|---|---|---|---|---|---|---|---|
| Разраб. | | Лазарев | | 06.06.84 | Марка верхняя. Сборочный чертеж. | Лит. | Масса | Масштаб |
| Пров. | | Тимошенко | | 07.06.84 | | А | см. табл. | 1:10 |
| Т. контр. | | | | | | Лист | Листов | |
| ГИП | | Певзнер | | 07.06.84 | Союзгипроводхоз имени Е.Е. Алексеевского г. Москва | | | |
| Н. контр. | | Платунина | | 11.06.84 | | | | |
| Утв. | | Советов | | 02.06.84 | | | | |

Серия 3.820.2-43 Выпуск 7

Подпись и дата | Инв. N дубл. | Взам. инв. N | Подпись и дата | Инв. N подл.

ГС 100.01.001

Серия 3.820.2-43 Выпуск 7

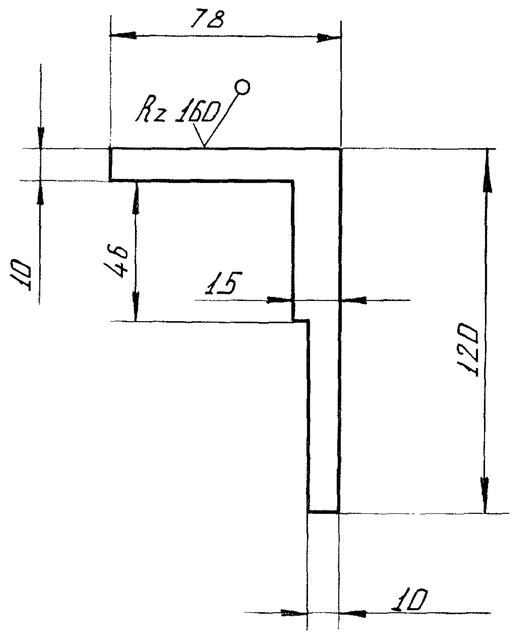


Предельные отклонения размеров по $\pm \frac{IT14}{2}$

| | | | | | | | |
|---|---|---|---|---|---|---|---|
| Изм. | Лист | N-докум. | Подп. | Дата | ГС 100.01.001 | | |
| Разраб. | | Лазарев | | 06.06.84 | Пластина | Лит. А | Масса 0.1 / Масштаб 1:2 |
| Пров. | | Тимошенко | | 07.06.84 | | Лист | Листов 1 |
| Т. контр. | | | | | | | |
| Н. контр. | | Платунина | | 11.06.84 | Лист Б-ПН В ГОСТ 19903-74 / ВСт3пс6 ГОСТ 14637-79 | Союзгипроводхоз имени Е.Е. Алексеевского г. Москва | |
| Утв. | | Певзнер | | 07.06.84 | | | |

Копировал: Формат: А4

Подпись и дата | Инв. N дубл. | Взам. инв. N | Подпись и дата | Инв. N подл.

ГС 100.01.007

Серия 3.820.2-43 Выпуск 7

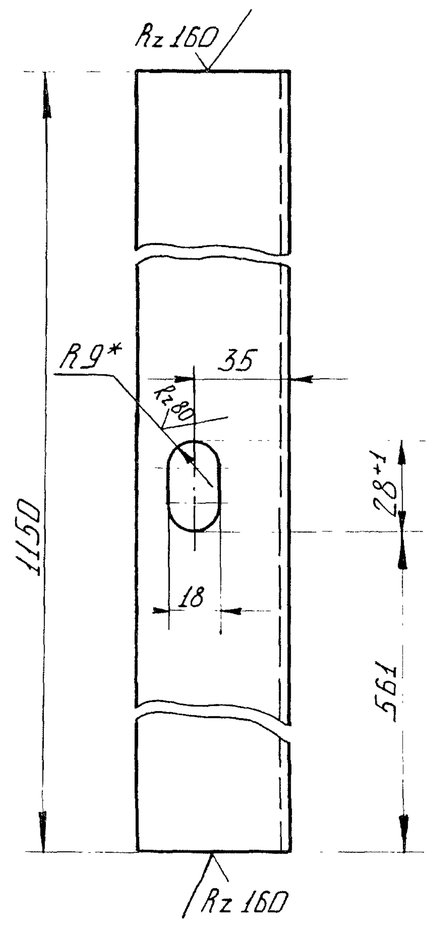


1.* Размер для справок.
2. Неуказанные предельные отклонения размеров:
отверстий - H14
остальных $\pm \frac{IT14}{2}$

| | | | | | | | |
|---|---|---|---|---|---|---|---|
| Изм. | Лист | N-докум. | Подп. | Дата | ГС 100.01.007 | | |
| Разраб. | | Лазарев | | 06.06.84 | Ригель | Лит. А | Масса 11.9 / Масштаб 1:2 |
| Пров. | | Тимошенко | | 07.06.84 | | Лист | Листов 1 |
| Т. контр. | | | | | | | |
| Н. контр. | | Платунина | | 11.06.84 | Швеллер 12П ГОСТ 8240-72 / ВСт3пс6 ГОСТ 535-79 | Союзгипроводхоз имени Е.Е. Алексеевского г. Москва | |
| Утв. | | Певзнер | | 07.06.84 | | | |

Копировал: Формат: А4

Подпись и дата | Инв. N дубл. | Взам. инв. N | Подпись и дата | Инв. N подл.

Серия 3.820.2-43 Выпуск 7

| Формат | Зона | Поз. | Обозначение | Наименование | Кол. | Примечание |
|---|---|---|---|---|---|---|
| | | | | Документация | | |
| А3 | | | ГС 100.02.000СБ | Сборочный чертеж | | |
| | | | | Детали | | |
| А4 | | 1 | ГС 100.02.001 | Пластина | 2 | |
| А4 | | 2 | ГС 100.02.002 | Лист забральный | 1 | |
| А4 | | 3 | ГС 100.02.003 | Ребро | 1 | |
| А4 | | 4 | ГС 100.02.004 | Балка | 1 | |
| Б4 | | 5 | ГС 100.02.005 | Порог | | |
| | | | | Швеллер 12П ГОСТ 8240-72 / ВСт3пс6 ГОСТ 535-79 | | |
| | | | | ℓ=/1150±2/ мм | 1 | 12.0 кг |
| Б4 | | 6 | ГС 100.02.006 | Анкер | | |
| | | | | Полоса Б-2 5×50 ГОСТ 103-76 / ВСт3пс6 ГОСТ 535-79 | | |
| | | | | ℓ=/160±1/ мм | 2 | 0.6 кг |
| | | | | Переменные данные для исполнений: | | |
| | | | | ГС 100.02.000 | | |
| | | | | Детали | | |
| Б4 | | 7 | ГС 100.02.007 | Полоса | | |
| | | | | Полоса Б-2 4×25 ГОСТ 103-76 / 08Х17Т-5 ГОСТ 5949-75 | | |
| | | | | ℓ=/2100±3/ мм | 2 | 3.3 кг |

| Изм. | Лист | № докум. | Подп. | Дата | ГС 100.02.000 | | |
|---|---|---|---|---|---|---|---|
| Разраб. | | Лазарев | | 06.06.84 | Марка нижняя | Лит. А | Лист 1 / Листов 3 |
| Пров. | | Тимошенко | | 07.06.84 | | Союзгипроводхоз имени Е.Е. Алексеевского г. Москва | |
| ГИП | | Певзнер | | 07.06.84 | | | |
| Н. контр. | | Платунина | | 11.06.84 | | | |
| Утв. | | Советов | | 07.06.84 | | | |

Подпись и дата | Инв. № дубл. | Взам. инв. № | Подпись и дата | Инв. № подл.

Копировал: Формат: А4

Серия 3.820.2-43 Выпуск 7

| Формат | Зона | Поз. | Обозначение | Наименование | Кол. | Примечание |
|---|---|---|---|---|---|---|
| Б4 | | 8 | ГС 100.02.008 | Анкер | | |
| | | | | Полоса Б-2 5×50 ГОСТ 103-76 / ВСт3пс6 ГОСТ 535-79 | | |
| | | | | ℓ=/120±1/ мм | 10 | 2.3 кг |
| Б4 | | 9 | ГС 100.02.009 | Стойка | | |
| | | | | Уголок Б-63×63×5 ГОСТ 8509-72 / ВСт3пс6 ГОСТ 535-79 | | |
| | | | | ℓ=/2796±3/ мм | 2 | 26.9 кг |
| Б4 | | 10 | ГС 100.02.010 | Стойка | | |
| | | | | Уголок Б-63×40×5 ГОСТ 8510-79 / ВСт3пс6 ГОСТ 535-79 | | |
| | | | | ℓ=/2796±3/ мм | 2 | 21.9 кг |
| | | | | ГС 100.02.000-01 | | |
| | | | | Детали | | |
| Б4 | | 7 | ГС 100.02.007 | Полоса | | |
| | | | | Полоса Б-24×25 ГОСТ 103-76 / 08Х17Т-6 ГОСТ 5949-75 | | |
| | | | | ℓ=/2100±3/ мм | 2 | 3.3 кг |
| Б4 | | 8 | ГС 100.02.008 | Анкер | | |
| | | | | Полоса Б-25×50 ГОСТ 103-76 / ВСт3пс6 ГОСТ 535-79 | | |
| | | | | ℓ=/120±1/ мм | 8 | 1.8 кг |
| Б4 | | 9 | ГС 100.02.011 | Стойка | | |
| | | | | Уголок Б-63×63×5 ГОСТ 8509-72 / ВСт3пс6 ГОСТ 535-79 | | |
| | | | | ℓ=/2196±2/ мм | 2 | 21.1 кг |

Подпись и дата | Инв. № дубл. | Взам. инв. № | Подпись и дата | Инв. № подл.

| Изм. | Лист | № докум. | Подп. | Дата | ГС 100.02.000 | Лист 2 |
|---|---|---|---|---|---|---|

Копировал: Формат: А4

| Формат | Зона | Поз. | Обозначение | Наименование | Кол. | Примечание |
|---|---|---|---|---|---|---|
| Б4 | | 10 | ГС 100.02.012 | Стойка | | |
| | | | | Уголок $\frac{Б\text{-}63\times40\times5\ ГОСТ\ 8510\text{-}78}{ВСт.3пс6\ ГОСТ\ 535\text{-}79}$ | | |
| | | | | $\ell = 1219б \pm 2$ мм | 2 | 17.2 кг |
| | | | | | | |
| | | | | ГС 100.02.000-02 | | |
| | | | | | | |
| | | | | Детали | | |
| | | | | | | |
| Б4 | | 7 | ГС 100.02.013 | Полоса | | |
| | | | | Полоса $\frac{Б\text{-}24\times25\ ГОСТ\ 103\text{-}76}{08Х17Т\text{-}б\ ГОСТ\ 5949\text{-}75}$ | | |
| | | | | $\ell = 1169б \pm 1$ мм | 2 | 2.6 кг |
| Б4 | | 8 | ГС 100.02.008 | Анкер | | |
| | | | | Полоса $\frac{Б\text{-}2.5\times50\ ГОСТ\ 103\text{-}76}{ВСт\ 3пс6\ ГОСТ\ 535\text{-}79}$ | | |
| | | | | $\ell = 1120 \pm 1$ мм | 6 | 1.4 кг |
| Б4 | | 9 | ГС 100.02.014 | Стойка | | |
| | | | | Уголок $\frac{Б\text{-}63\times63\times5\ ГОСТ\ 8509\text{-}72}{ВСт\ 3пс6\ ГОСТ\ 535\text{-}79}$ | | |
| | | | | $\ell = 1169б \pm 2$ мм | 2 | 16.3 кг |
| Б4 | | 10 | ГС 100.02.015 | Стойка | | |
| | | | | Уголок $\frac{Б\text{-}63\times40\times5\ ГОСТ\ 8510\text{-}78}{ВСт\ 3пс6\ ГОСТ\ 535\text{-}79}$ | | |
| | | | | $\ell = 1169б \pm 2$ мм | 2 | 13.3 кг |

Выпуск 7

Серия 3.820.2-43

Подпись и дата | Инв. № дубл. | Взам. инв. № | Подпись и дата | Инв. № подл.

| Изм. | Лист | № докум. | Подп. | Дата | ГС 100.02.000 | Лист 3 |
|---|---|---|---|---|---|---|

Копировал: Асл Формат: А4



ГС 100.02.001

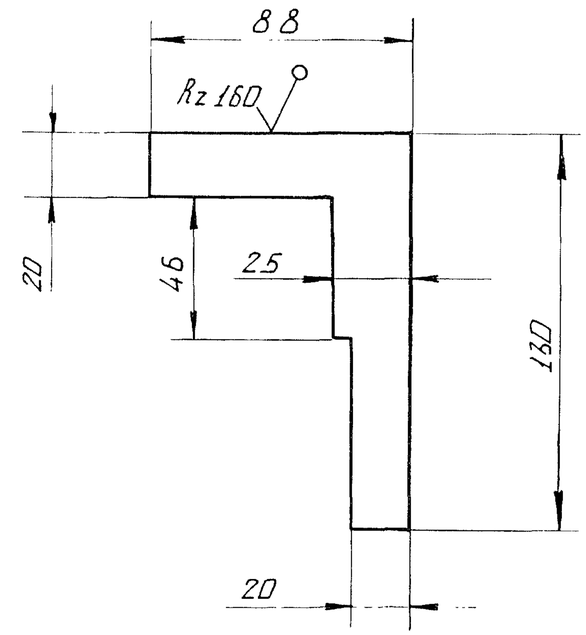


Предельные отклонения размеров по $\pm\frac{IT\,14}{2}$

| Изм. | Лист | № докум. | Подп. | Дата | ГС 100.02.001 | | | |
|---|---|---|---|---|---|---|---|---|
| Разраб. | | Лазарев | | 06.06.84 | Пластина | Лист А | Листов 0.2 | Масштаб 1:2 |
| Пров. | | Тимошенко | | 07.06.84 | | Лист | Листов 1 | |
| Т. контр. | | | | | | | | |
| Н. контр. | | Платунина | | 11.06.84 | Лист $\frac{Б\text{-}ПН8\ ГОСТ\ 19903\text{-}74}{ВСт\ 3пс6\ ГОСТ\ 14637\text{-}72}$ | Союзгипроводхоз имени Е.Е. Алексеевского г. Москва | | |
| Утв. | | Певзнер | | 07.06.84 | | | | |

Выпуск 7

Серия 3.820.2-43

Подпись и дата | Инв. № дубл. | Взам. инв. № | Подпись и дата | Инв. № подл.

Копировал: Асл Формат: А4

ГС 100.02.000СБ

Серия 3.820.2-43 Выпуск 7

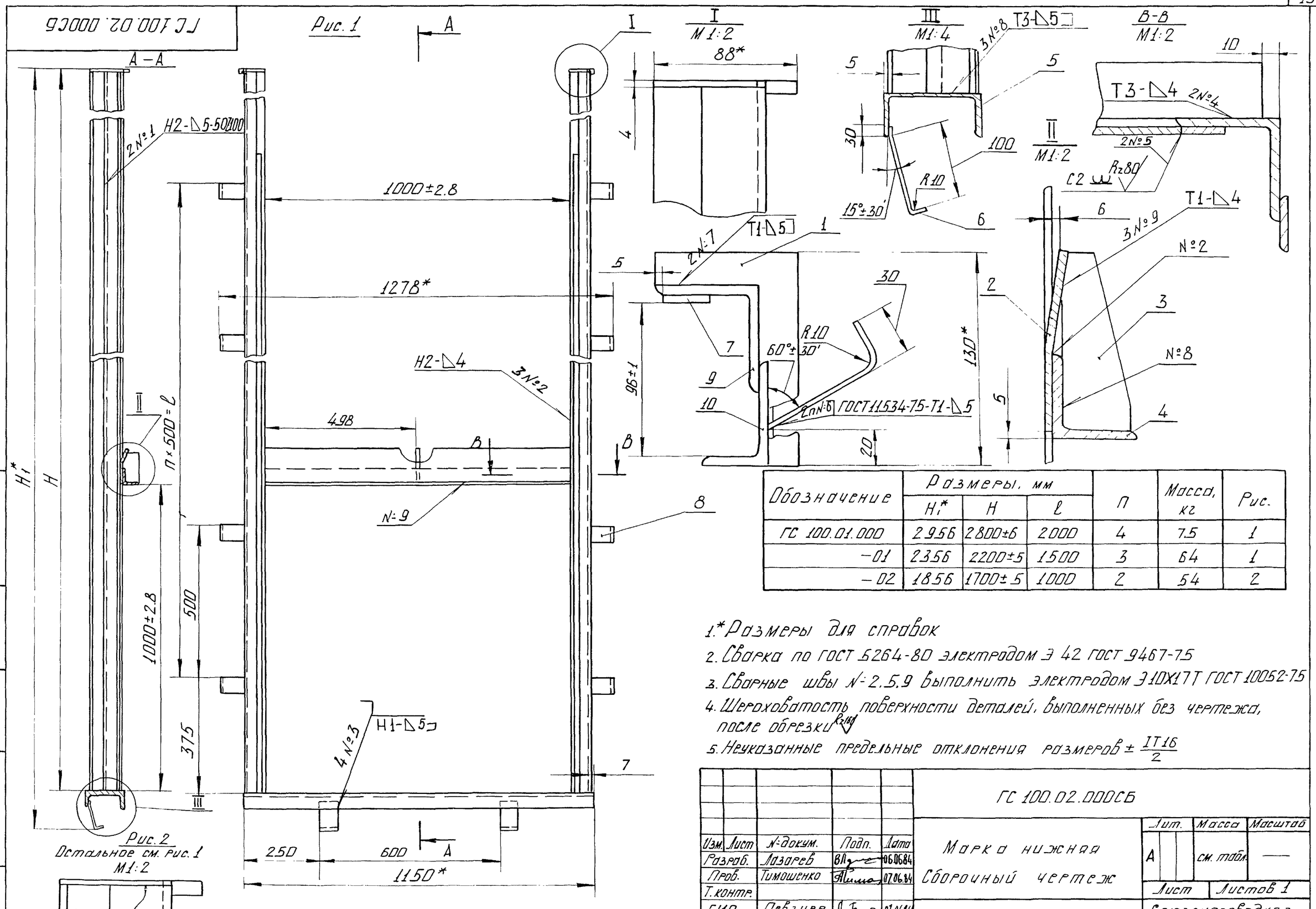


| Обозначение | Размеры, мм | | | n | Масса, кг | Рис. |
|---|---|---|---|---|---|---|
| | H1* | H | l | | | |
| ГС 100.01.000 | 2956 | 2800±6 | 2000 | 4 | 75 | 1 |
| -01 | 2356 | 2200±5 | 1500 | 3 | 64 | 1 |
| -02 | 1856 | 1700±5 | 1000 | 2 | 54 | 2 |

1.* Размеры для справок
2. Сварка по ГОСТ 5264-80 электродом Э 42 ГОСТ 9467-75
3. Сварные швы N: 2,5,9 выполнить электродом Э10Х17Т ГОСТ 10052-75
4. Шероховатость поверхности деталей, выполненных без чертежа, после обрезки Rz80
5. Неуказанные предельные отклонения размеров $\pm \frac{IT16}{2}$

| Изм. | Лист | N-докум. | Подп. | Дата | ГС 100.02.000СБ | | | |
|---|---|---|---|---|---|---|---|---|
| Разраб. | | Лазарев | | 06.06.84 | Марка нижняя | Лит. | Масса | Масштаб |
| Пров. | | Тимошенко | | 07.06.84 | Сборочный чертеж | А | см. табл. | — |
| Т. контр. | | | | | | Лист | Листов 1 | |
| ГИП | | Певзнер | | 07.06.84 | | Союзгипроводхоз | | |

Копировал:

Подпись и дата | Инв. N дубл. | Взам. инв. N | Подпись и дата | Инв. N подл.

Серия 3.820.2-43 Выпуск 7

ГС 100.02.002

Rz160

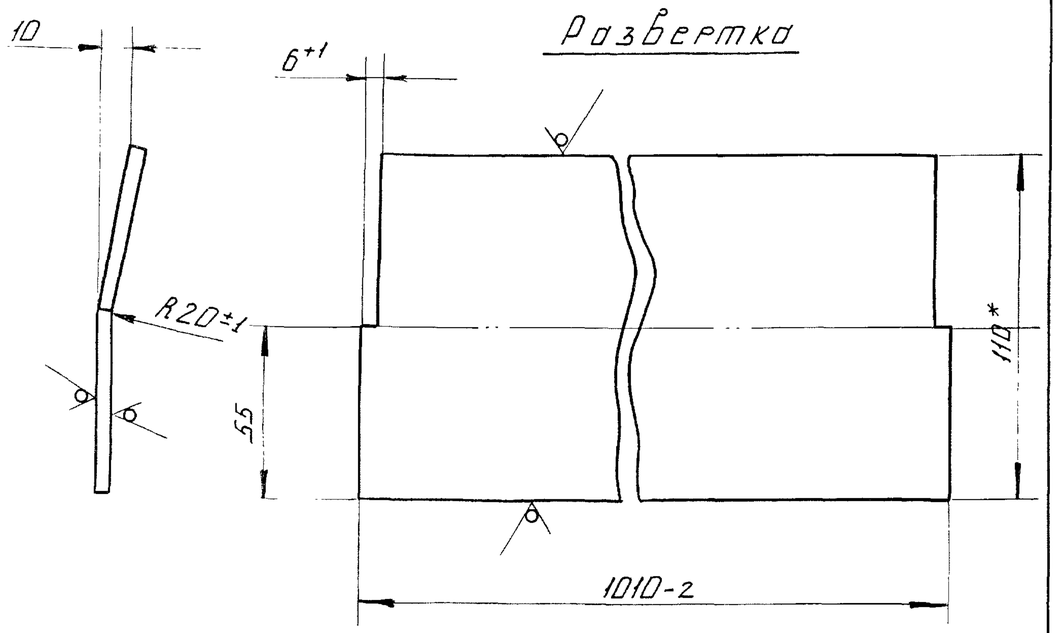


1.* Размеры для справок

2. Неуказанные предельные отклонения размеров по $\pm\frac{IT14}{2}$

| | | | | | | | | |
|---|---|---|---|---|---|---|---|---|
| Изм. | Лист | N: докум. | Подп. | Дата | ГС 100.02.002 | | | |
| Разраб. | | Лазарев | | 06.06.84 | Лист забральный | Лит. А | Масса 3.5 | Масштаб 1:2 |
| Пров. | | Тимошенко | | 07.06.84 | | Лист | Листов 1 | |
| Т. контр. | | | | | | | | |
| Н. контр. | | Платунина | | 11.06.84 | Полоса Б-2 4×110 ГОСТ 103-76 / ВСТ3 Т-Б ГОСТ 5949-75 | Союзгипроводхоз имени Е. Е. Алексеевского г. Москва | | |
| Утв. | | Певзнер | | 07.06.84 | | | | |

Копировал: Формат: А4

Подпись и дата | Инв. N: дубл. | Взам. инв. N: | Подпись и дата | Инв. N: подл.

Серия 3.820.2-43 Выпуск 7

ГС 100.02.003

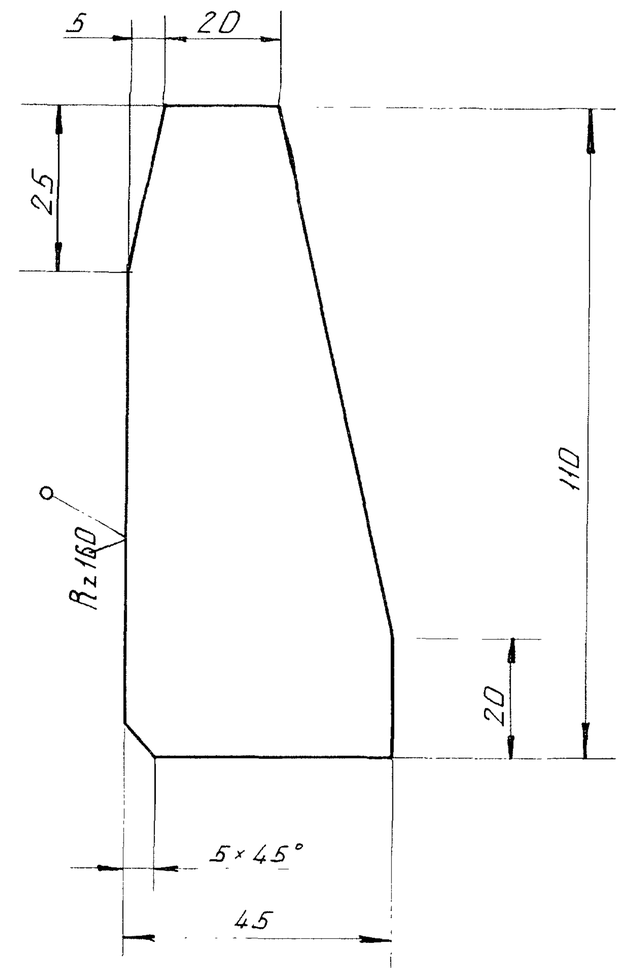


Предельные отклонения размеров по $\pm\frac{IT14}{2}$

| | | | | | | | | |
|---|---|---|---|---|---|---|---|---|
| Изм. | Лист | N: докум. | Подп. | Дата | ГС 100.02.003 | | | |
| Разраб. | | Лазарев | | 06.06.84 | Ребро | Лит. А | Масса 0.1 | Масштаб 1:1 |
| Пров. | | Тимошенко | | 07.06.84 | | Лист | Листов 1 | |
| Т. контр. | | | | | | | | |
| Н. контр. | | Платунина | | 11.06.84 | Лист Б-ПН4 ГОСТ 19903-74 / ВСт3пс6 ГОСТ 14637-79 | Союзгипроводхоз имени Е. Е. Алексеевского г. Москва | | |
| Утв. | | Певзнер | | 07.06.84 | | | | |

Копировал: Формат А4

Подпись и дата | Инв. N: дубл. | Взам. инв. N: | Подпись и дата | Инв. N: подл.

Серия 3.820.2-43 Выпуск 7

| Формат | Зона | Поз. | Обозначение | Наименование | Кол. | Примечание |
|---|---|---|---|---|---|---|
| | | | | Документация | | |
| А3 | | | ГС 100.03.000СБ | Сборочный чертеж | | |
| | | | | Детали | | |
| А4 | | 1 | ГС 100.03.001 | Накладка | 2 | |
| А4 | | 2 | ГС 100.03.002 | Накладка | 1 | |
| А4 | | 3 | ГС 100.03.003 | Накладка | 1 | |
| А4 | | 4 | ГС 100.03.004 | Уплотнение | 1 | |
| | | 5 | -01 | Уплотнение | 1 | |
| А4 | | 6 | ГС 100.03.005 | Уплотнение | 1 | |
| Б4 | | 7 | ГС 100.03.006 | Уплотнение | | |
| | | | | Пластина I. лист | | |
| | | | | ТМКЩ-С 10×30×944 | | |
| | | | | ГОСТ 7338-77 | 1 | 0.5 кг |
| Б4 | | 8 | ГС 100.03.007 | Уплотнение | | |
| | | | | Пластина I. лист | | |
| | | | | ТМКЩ-С-10×30×1010 | | |
| | | | | ГОСТ 7338-77 | 2 | 1.0 кг |
| Б4 | | 9 | ГС 100.03.008 | Уплотнение | | |
| | | | | Пластина I. лист | | |
| | | | | ТМКЩ-С-10×60×944 | | |
| | | | | ГОСТ 7338-77 | 1 | 1.0 кг |

Подпись и дата | Инв. № дубл. | Взам. инв. № | Подпись и дата | Инв. № подл.

| Изм. | Лист | № докум. | Подп. | Дата |
|---|---|---|---|---|
| Разраб. | Лазарев | | | 06.06.84 |
| Пров. | Тимошенко | | | 07.06.84 |
| ГИП | Певзнер | | | 07.06.84 |
| Н. контр. | Платунина | | | 11.06.84 |
| Утв. | Советов | | | 07.06 |

ГС 100.03.000

Затвор

| Лит. | Лист | Листов |
|---|---|---|
| А | 1 | 2 |

Союзгипроводхоз имени Е.Е. Алексеевского г. Москва

Копировал: Формат: А4

Серия 3.820.2-43 Выпуск 7

| Формат | Зона | Поз. | Обозначение | Наименование | Кол. | Примечание |
|---|---|---|---|---|---|---|
| | | | | Стандартные изделия | | |
| | | 10 | | Болт М12×40.46.02 | | |
| | | | | ГОСТ 7796-70 | 38 | |
| | | 11 | | Гайка М12.4.02 | | |
| | | | | ГОСТ 5915-70 | 38 | |
| | | 12 | | Шайба 12.65Г.02 | | |
| | | | | ГОСТ 6402-70 | 38 | |
| | | | Переменные данные для исполнений | | | |
| | | | | ГС 100.03.000 | | |
| | | | | Сборочные единицы | | |
| А3 | | 13 | ГС 100.03.100 | Металлоконструкция | 1 | |
| | | | | ГС 100.03.000-01 | | |
| | | | | Сборочные единицы | | |
| А3 | | 13 | ГС 100.03.100-01 | Металлоконструкция | 1 | |

Подпись и дата | Инв. № дубл. | Взам. инв. № | Подпись и дата | Инв. № подл.

| Изм. | Лист | № докум. | Подп. | Дата |
|---|---|---|---|---|

ГС 100.03.000

Лист 2

ГС 100.03.000СБ

Серия 3.820.2-43 Выпуск 7

Рис. 1

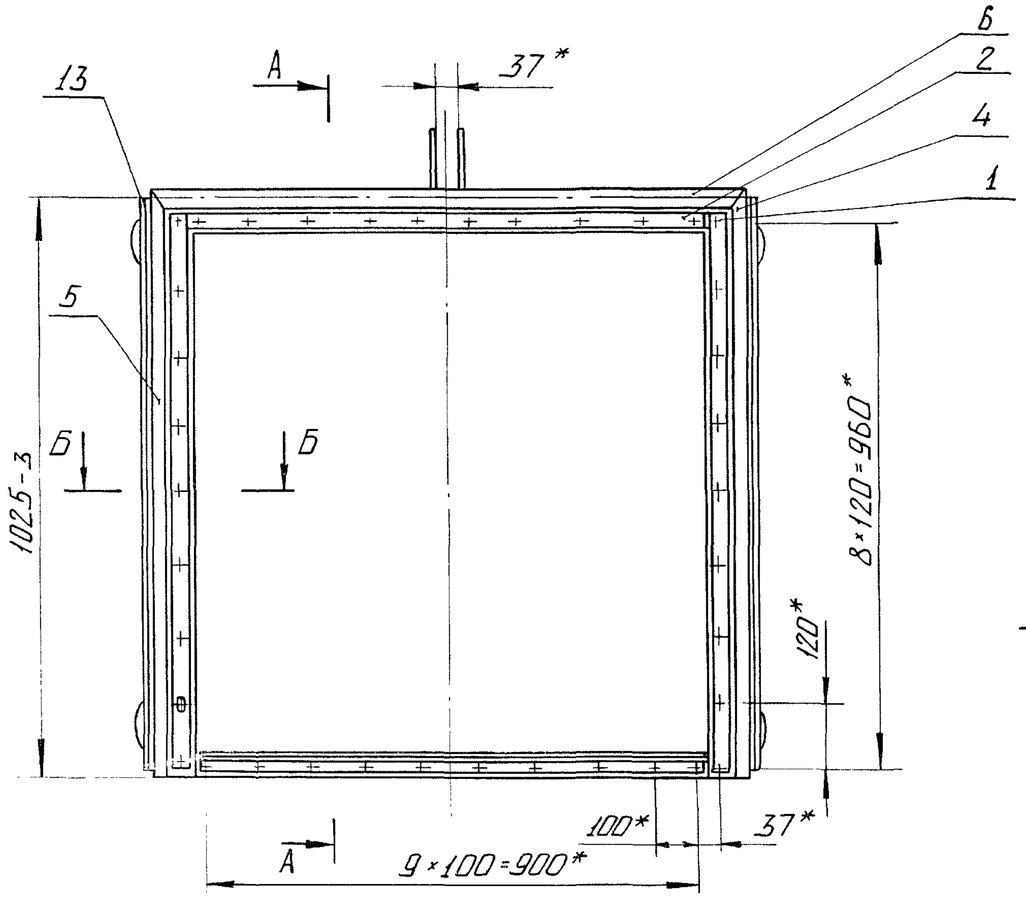


А-А

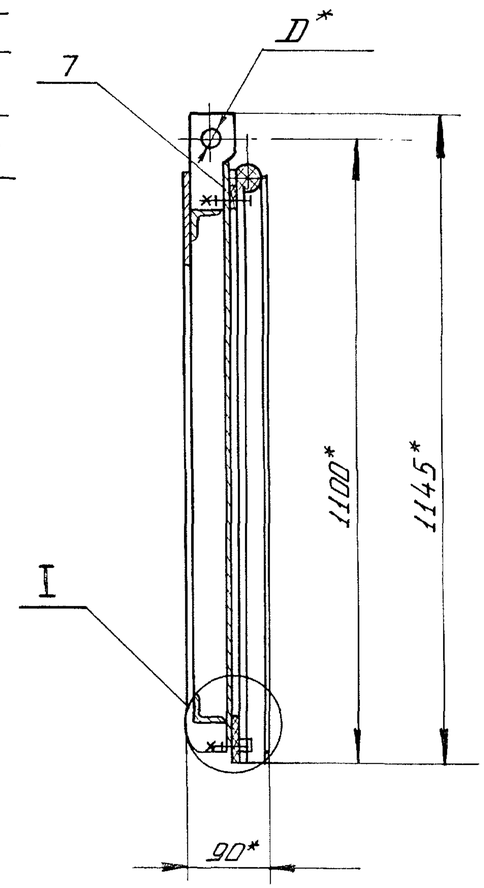


Б-Б
М1:2

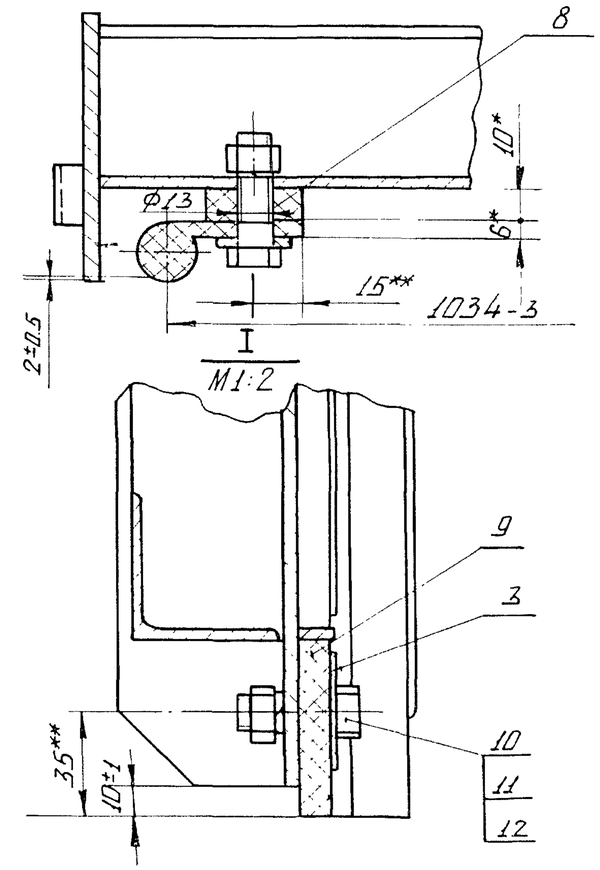


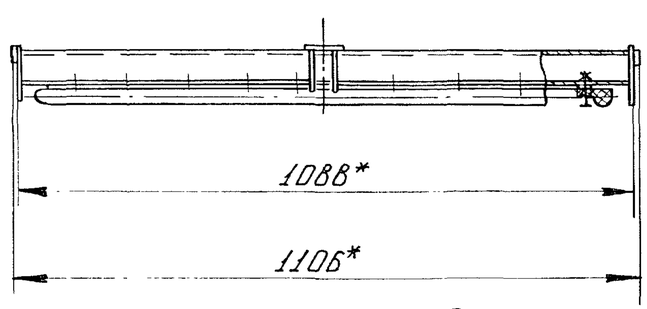


Рис. 2

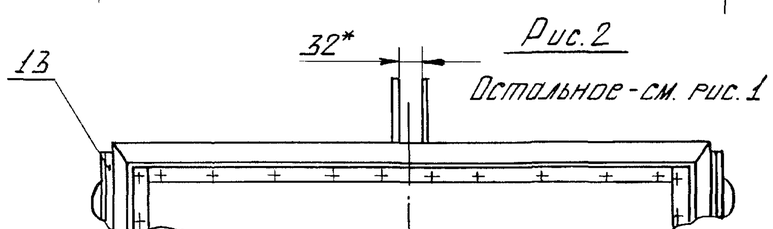


Остальное - см. рис. 1

| Обозначение | Рис. | D* мм |
|---|---|---|
| ГС 100.03.000 | 1 | 24 |
| -01 | 2 | 22 |

1.* Размеры для справок

2.** Размеры выдержать, выполнив отверстия Ф13 в резиновых уплотнениях поз. 4, 5, 6, 7, 8, 9 по накладкам 1, 2, 3.

3. Стыки уплотнений поз. 4, 5, 6 вулканизировать.

| Изм. | Лист | N:докум. | Подп. | Дата | ГС 100.03.000СБ | | | |
|---|---|---|---|---|---|---|---|---|
| Разраб. | | Лазарев | | 06.06.84 | Затвор | Лит. | Масса | Масштаб |
| Пров. | | Тимошенко | | 07.06.84 | Сборочный чертеж | А | 61 | 1:10 |
| Т. контр. | | | | | | Лист | Листов 1 | |
| ГИП | | Певзнер | | 07.06.84 | | Союзгипроводхоз имени Е.Е. Алексеевского г. Москва | | |
| Н. контр. | | Плотунина | | 11.06.84 | | | | |
| Утв. | | Советов | | 07.06.84 | | | | |

Инв. N подл. | Подпись и дата | Взам. инв. N | Инв. N дубл. | Подпись и дата

Серия 3.820.2-43 Выпуск 7

ГС 100.02.004

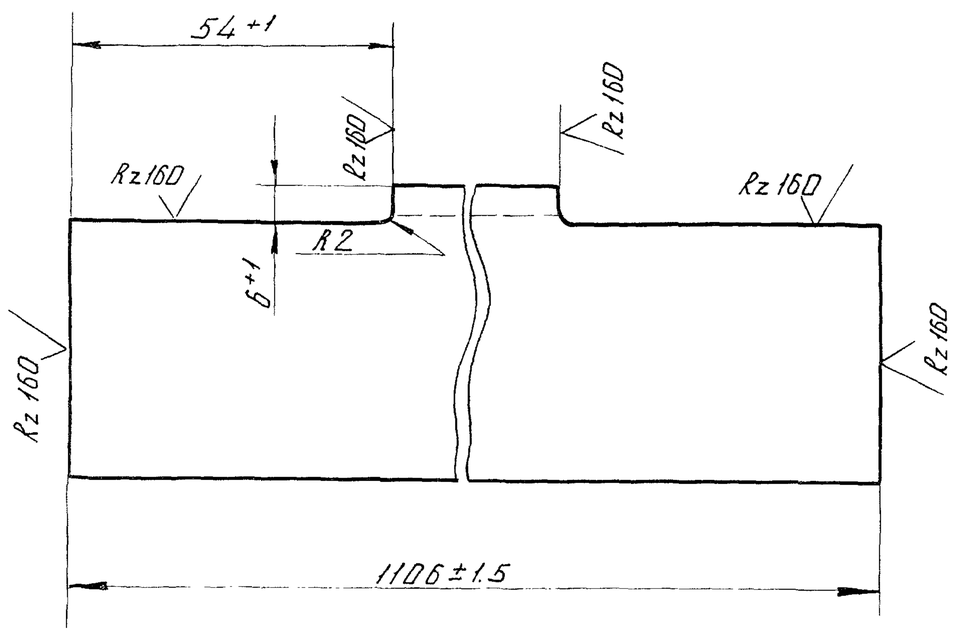


| | | | | | | | |
|---|---|---|---|---|---|---|---|
| Изм. | Лист | N: докум. | Подп. | Дата | ГС 100.02.004 | | |
| Разраб. | | Лазарев | | 06.06.84 | Балка | Лит. А | Масса 3.9 | Масштаб 1:1 |
| Пров. | | Тимошенко | | 07.06.84 | | Лист | Листов 1 | |
| Т. контр. | | | | | | | |
| Н. контр. | | Платунина | | 11.06.84 | Уголок Б-50×50×5 ГОСТ 8509-72 / ВСт3пс6 ГОСТ 535-79 | Союзгипроводхоз имени Е.Е. Алексеевского г. Москва | |
| Утв. | | Певзнер | | 07.06.84 | | | |

Подпись и дата | Взам. инв. N | Инв. N дубл. | Подпись и дата | Инв. N подл.

Копировал: Формат А4

Серия 3.820.2-43 Выпуск 7

ГС 100.03.001

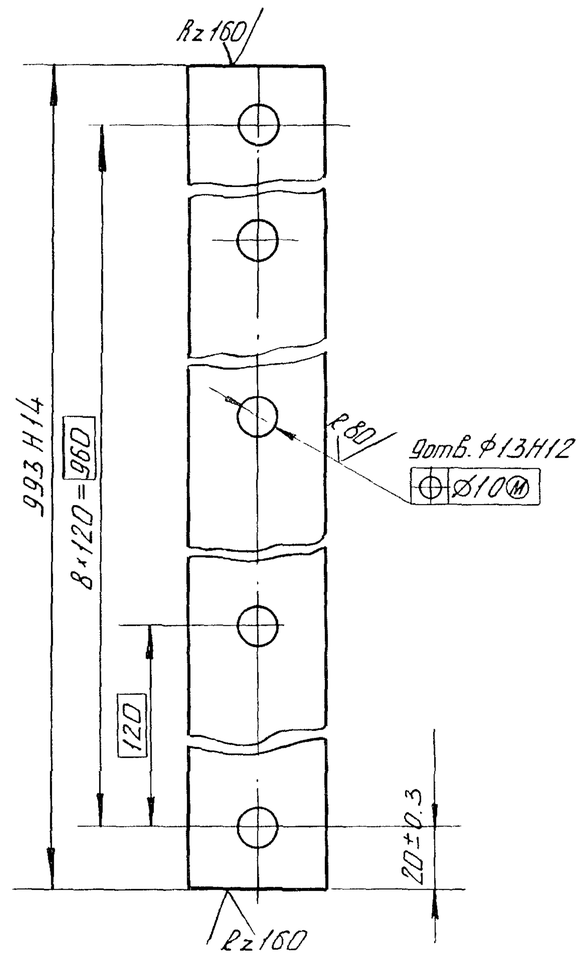


| | | | | | | | |
|---|---|---|---|---|---|---|---|
| Изм. | Лист | N: докум. | Подп. | Дата | ГС 100.03.001 | | |
| Разраб. | | Лазарев | | 06.06.84 | Накладка | Лит. А | Масса 0.5 | Масштаб 1:2 |
| Пров. | | Тимошенко | | 07.06.84 | | Лист | Листов 1 | |
| Т. контр. | | | | | | | |
| Н. контр. | | Платунина | | 11.06.84 | Лента 3×25 Б Ст3пс ГОСТ 6009-74 | Союзгипроводхоз имени Е.Е. Алексеевского г. Москва | |
| Утв. | | Певзнер | | 07.06.84 | | | |

Подпись и дата | Взам. инв. N | Инв. N дубл. | Подпись и дата | Инв. N подл.

Копировал: Формат А4

Серия 3.820.2-43 Выпуск 7

ГС 100.03.002

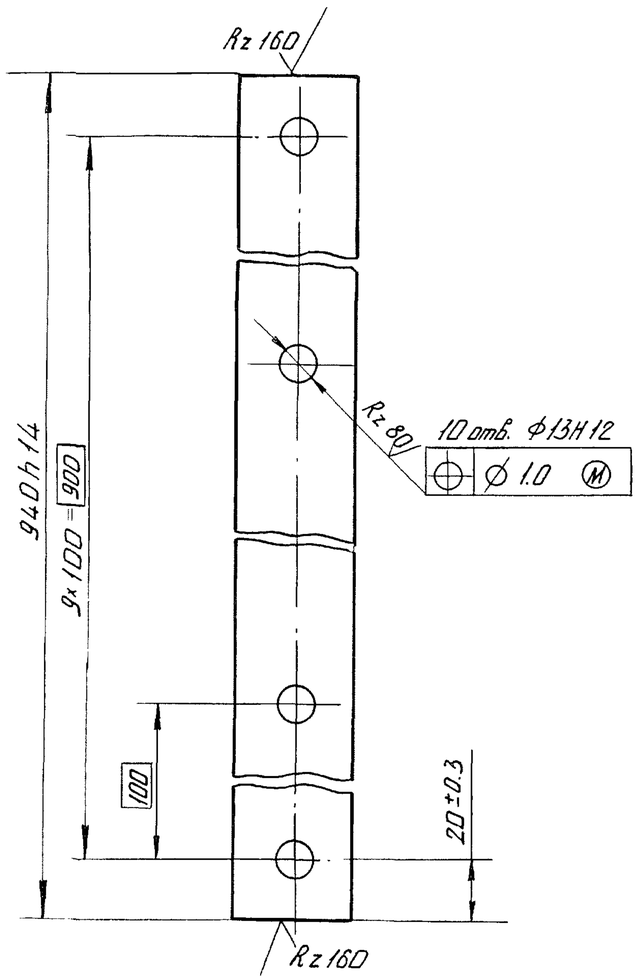


| | | | | | | | |
|---|---|---|---|---|---|---|---|
| Изм. | Лист | N-докум. | Подп. | Дата | ГС 100.03.002 | | |
| Разраб. | | Лазарев | | 06.06.84 | Накладка | Лит. А | Масса 0.5 | Масштаб 1:2 |
| Пров. | | Тимошенко | | 07.06.84 | | Лист | Листов 1 | |
| Т. контр. | | | | | | | |
| Н. контр. | | Платунина | | 11.06.84 | Лента 3×25 Б Ст3пс ГОСТ 6009-74 | Союзгипроводхоз имени Е.Е. Алексеевского г. Москва | |
| Утв. | | Певзнер | | 07.06.84 | | | |

Подпись и дата | Взам. инв. N | Инв. N дубл. | Подпись и дата | Инв. N подл.

Копировал: Формат: А4

Серия 3.820.2-43 Выпуск 7

ГС 100.03.003

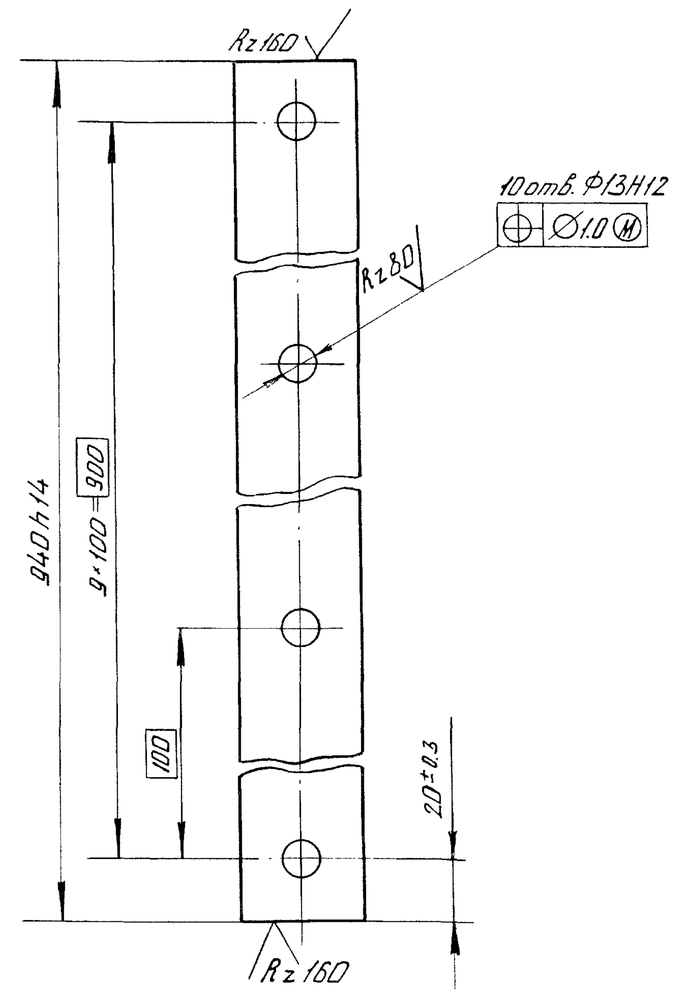


| | | | | | | | |
|---|---|---|---|---|---|---|---|
| Изм. | Лист | N-докум. | Подп. | Дата | ГС 100.03.003 | | |
| Разраб. | | Лазарев | | 06.06.84 | Накладка | Лит. А | Масса 1.1 | Масштаб 1:2 |
| Пров. | | Тимошенко | | 07.06.84 | | Лист | Листов 1 | |
| Т. контр. | | | | | | | |
| Н. контр. | | Платунина | | 11.06.84 | Полоса Б-2 4×40 ГОСТ 103-76 / ВСт3пс6 ГОСТ 535-79 | Союзгипроводхоз имени Е.Е. Алексеевского г. Москва | |
| Утв. | | Певзнер | | 07.06.84 | | | |

Подпись и дата | Взам. инв. N | Инв. N дубл. | Подпись и дата | Инв. N подл.

Копировал: Формат: А4

ГС 100.03.004

ГС 100.03.004 - изображено
ГС 100.03.004-01-зеркальное отражение

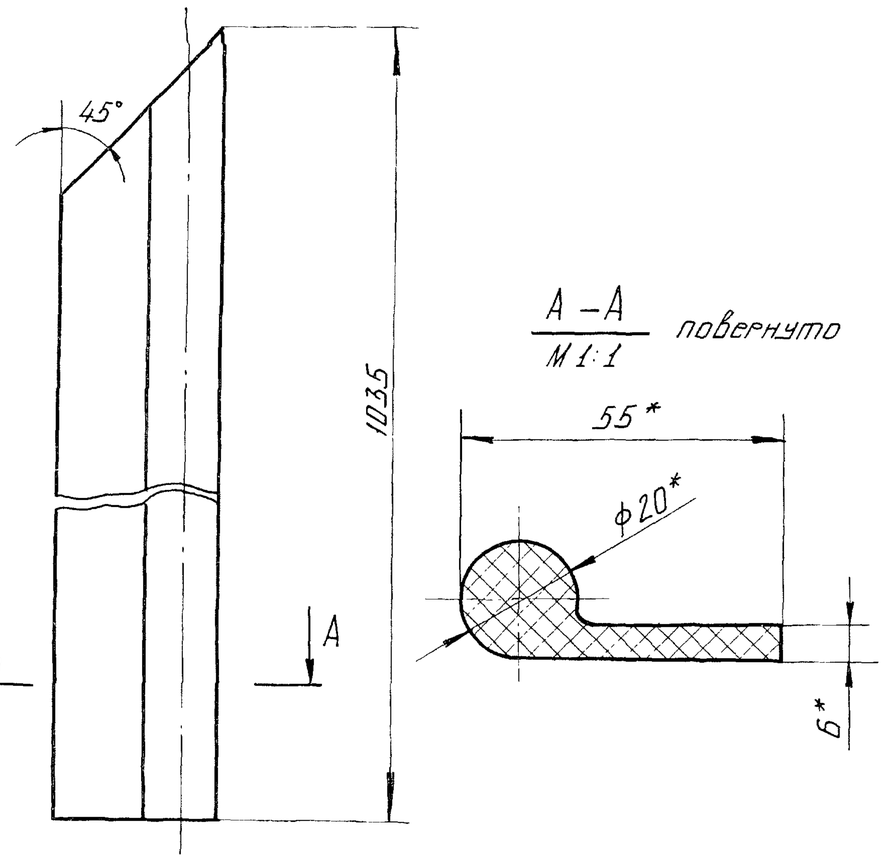


* Размеры для справок

| | | | | | | | |
|---|---|---|---|---|---|---|---|
| Изм. | Лист | N-докум. | Подп. | Дата | ГС 100.03.004 | | |
| Разраб. | | Лазарев | | 06.06.84 | Уплотнение | Лит. | Масса | Масштаб |
| Пров. | | Тимошенко | | 07.06.84 | | А | 0.6 | 1:2 |
| Т. контр. | | | | | | Лист | Листов 1 |
| Н. контр. | | Платунина | | 11.06.84 | Резина тип II б ТУ 38-105417-83 | Союзгипроводхоз имени Е.Е. Алексеевского г. Москва | |
| Утв. | | Певзнер | | 07.06.84 | | | |

Серия 3.820.2-43 Выпуск 7

Подпись и дата | Инв. N дубл. | Взам. инв. N | Подпись и дата | Инв. N подл.

ГС 100.03.005

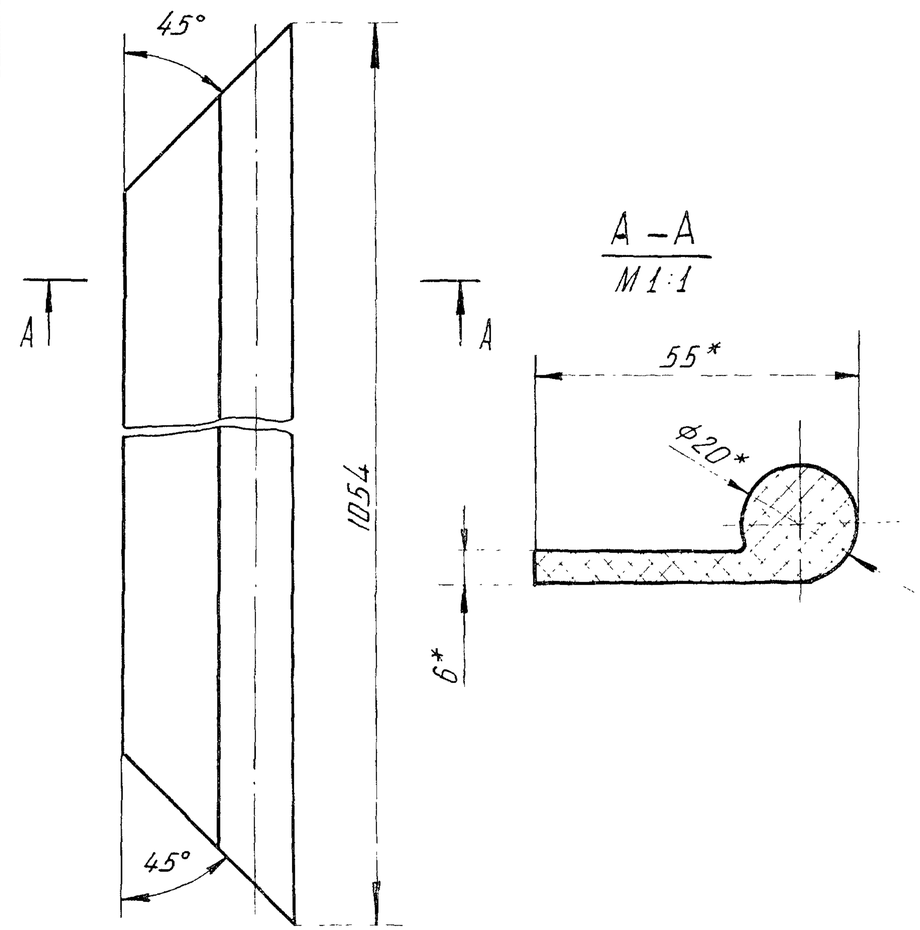


* Размеры для справок

| | | | | | | | |
|---|---|---|---|---|---|---|---|
| Изм. | Лист | N-докум. | Подп. | Дата | ГС.100.03.005 | | |
| Разраб. | | Лазарев | | 06.06.84 | Уплотнение | Лит. | Масса | Масштаб |
| Пров. | | Тимошенко | | 07.06.84 | | А | 0.6 | 1:2 |
| Т. контр. | | | | | | Лист | Листов 1 |
| Н. контр. | | Платунина | | 11.06.84 | Резина тип II б ТУ 38-105417-83 | Союзгипроводхоз имени Е.Е. Алексеевского г. Москва | |
| Утв. | | Певзнер | | 11.06.84 | | | |

Серия 3.820.2-43 Выпуск 7

Подпись и дата | Инв. N дубл. | Взам. инв. N | Подпись и дата | Инв. N подл.

Серия 3.820.2-43 Выпуск 7

| Формат | Зона | Поз. | Обозначение | Наименование | Кол. | Примечание |
|---|---|---|---|---|---|---|
| | | | | Документация | | |
| А3 | | | ГС 100.03.100СБ | Сборочный чертеж | | |
| | | | | Детали | | |
| А4 | | 1 | ГС 100.03.101 | Обшивка | 1 | |
| А4 | | 2 | ГС 100.03.102 | Отбой | 4 | |
| А4 | | 3 | ГС 100.03.103 | Ребро | 1 | |
| Б4 | | 4 | ГС 100.03.104 | Ребро торцевое | | |
| | | | | Полоса Б-2 4×90 ГОСТ 103-76 / ВСт3пс6 ГОСТ 535-79 | | |
| | | | | ℓ=(1005-3) мм | 2 | 5.7 кг |
| Б4 | | 5 | ГС 100.03.105 | Накладка | | |
| | | | | Полоса Б-2 4×70 ГОСТ 103-76 / ВСт3пс6 ГОСТ 535-79 | | |
| | | | | ℓ=(180±1) мм | 1 | 0.4 кг |
| Б4 | | 6 | ГС 100.03.106 | Упор | | |
| | | | | Полоса Б-2 4×12 ГОСТ 103-76 / ВСт3пс6 ГОСТ 535-79 | | |
| | | | | ℓ=(940-2) мм | 1 | 0.35 кг |
| Б4 | | 7 | ГС 100.03.107 | Ригель | | |
| | | | | Уголок Б-50×50×5 ГОСТ 8509-72 / ВСт3пс6 ГОСТ 535-79 | | |
| | | | | ℓ=(1080-3) мм | 2 | 8.1 кг |

Подпись и дата | Инв. № дубл. | Взам. инв. № | Подпись и дата | Инв. № подл.

| Изм. | Лист | № докум. | Подп. | Дата | ГС 100.03.100 | | |
|---|---|---|---|---|---|---|---|
| Разраб. | | Лазарев | | 06.06.84 | Металлоконструкция | Лит. А | Лист 1 / Листов 2 |
| Пров. | | Тимошенко | | 07.06.84 | | Союзгипроводхоз имени Е.Е. Алексеевского г. Москва | |
| ГИП | | Певзнер | | 07.06.84 | | | |
| Н. контр. | | Плотунина | | 11.06.84 | | | |
| Утв. | | Советов | | 07.06.84 | | | |

Копировал: Формат: А4

Серия 3.820.2-43 Выпуск 7

| Формат | Зона | Поз. | Обозначение | Наименование | Кол. | Примечание |
|---|---|---|---|---|---|---|
| | | | Переменные данные | для исполнений | | |
| | | | | ГС 100.03.100 | | |
| | | | | Детали | | |
| А4 | | 8 | ГС 100.03.108 | Подвеска | 2 | |
| | | | | ГС 100.03.100-01 | | |
| | | | | Детали | | |
| А4 | | 8 | ГС 100.03.108-01 | Подвеска | 2 | |

Подпись и дата | Инв. № дубл. | Взам. инв. № | Подпись и дата | Инв. № подл.

| Изм. | Лист | № докум. | Подп. | Дата | ГС 100.03.100 | Лист 2 |
|---|---|---|---|---|---|---|

Копировал: Формат: А4

ГС 100.03.100СБ

Серия 3.820.2-43 Выпуск 7

Подпись и дата | Инв. № дубл. | Взам. инв. № | Подпись и дата | Инв. № подл.

Рис. 1

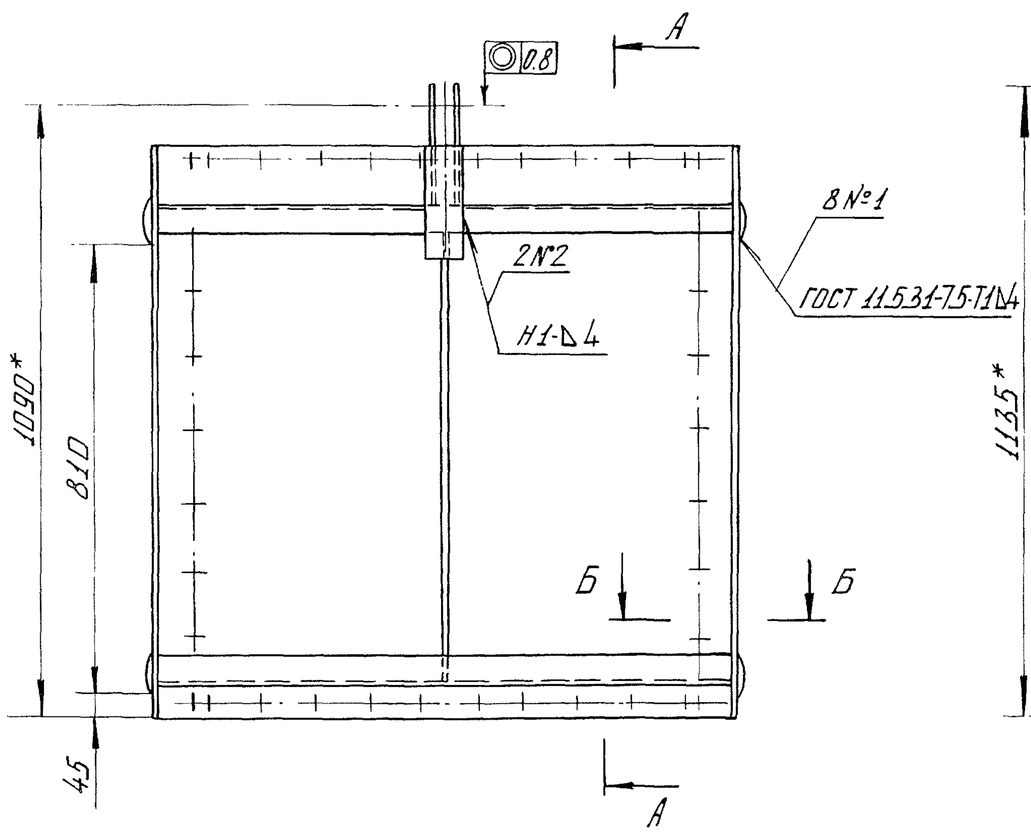


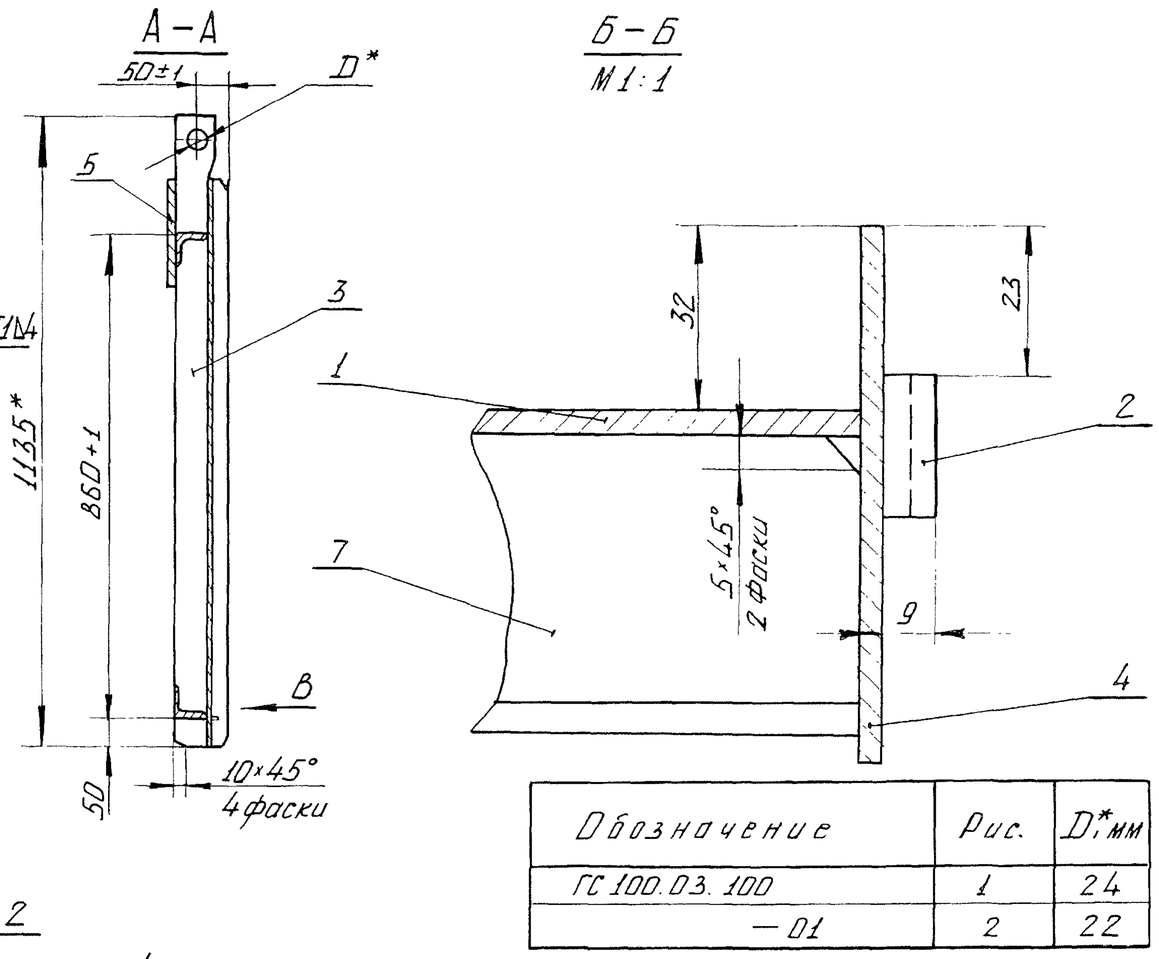


| Обозначение | Рис. | D*, мм |
|---|---|---|
| ГС 100.03.100 | 1 | 24 |
| — 01 | 2 | 22 |

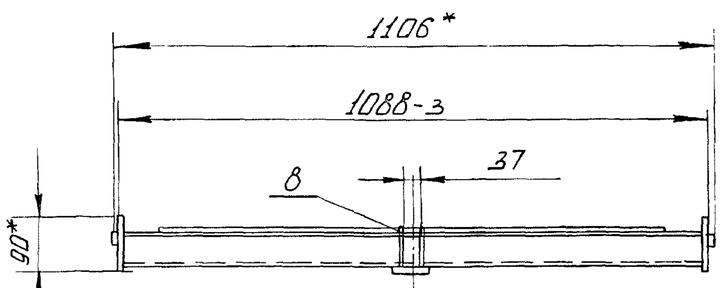


Рис. 2

Остальное см. - рис. 1

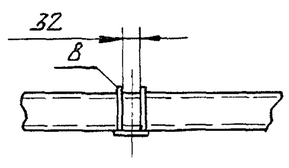


Вид В

М1:2

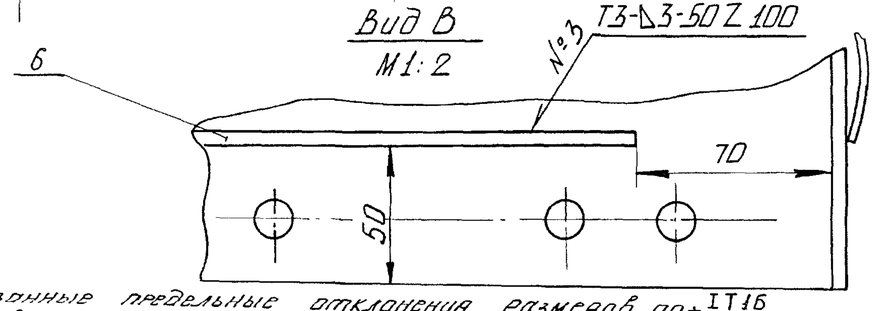


1.* Размеры для справок.

2. Сварка по ГОСТ 5264-80 электродом Э42 ГОСТ 9467-75

3. Сварку вести швом Т1-△4 по контуру прилегания свариваемых деталей, кроме швов, указанных на чертеже.

4. Неуказанные предельные отклонения размеров по $\pm\frac{IT16}{2}$

5. Шероховатость деталей, выполненных без чертежа, после обрезки Rz160

| Изм. | Лист | № докум. | Подп. | Дата | ГС 100.03 100СБ | | | |
|---|---|---|---|---|---|---|---|---|
| Разраб. | | Лазарев | | 06.06.84 | Металлоконструкция | Лит. | Масса | Масштаб |
| Пров. | | Тимошенко | | 07.06.84 | Сборочный чертеж | А | 52 | 1:10 |
| Т. контр. | | | | | | Лист | Листов 1 | |
| ГИП | | Певзнер | | 07.06.84 | | Союзгипроводхоз имени Е.Е. Алексеевского г. Москва | | |
| Н. контр. | | Плотунина | | 11.06.84 | | | | |
| Утв. | | Советов | | 07.06.84 | | | | |

Серия 3.820.2-43 Выпуск 7

ГС 100.03.101

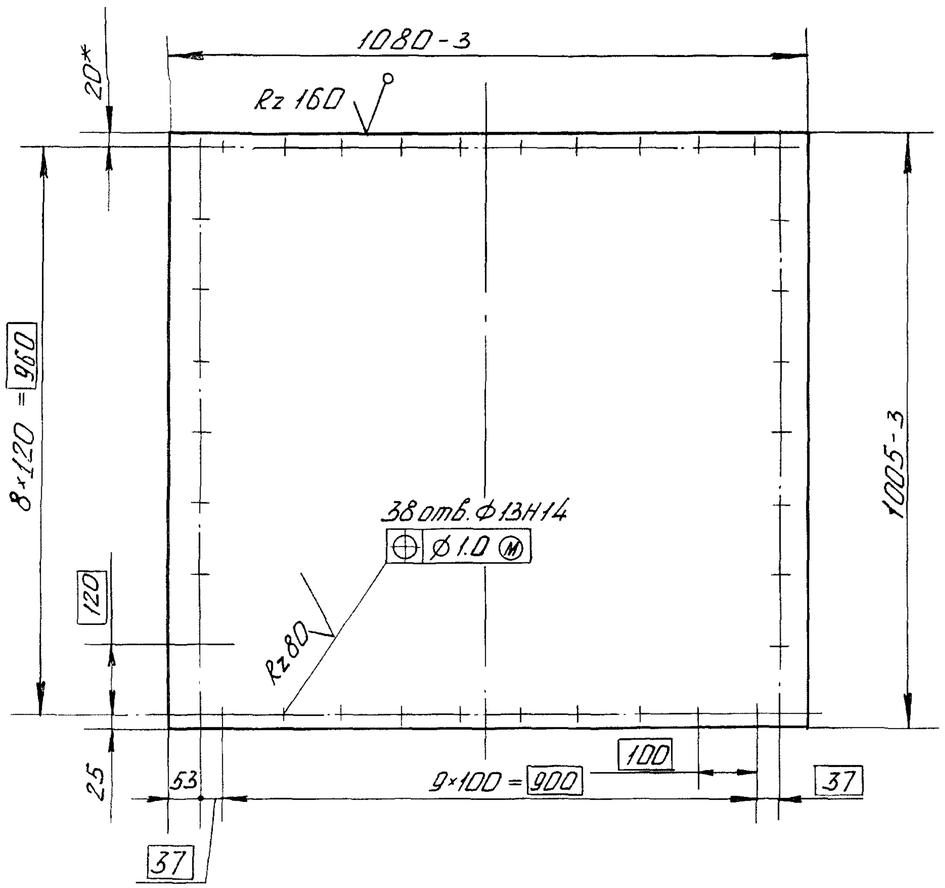


1. * Размер для справок.
2. Неуказанные предельные отклонения размеров $по \pm \frac{IT14}{2}$

| | | | | | | | | |
|---|---|---|---|---|---|---|---|---|
| Изм. | Лист | N: докум. | Подп. | Дата | ГС 100.03.101 | | | |
| Разраб. | | Лазарев | | 06.06.84 | Обшивка | Лит. A | Масса 34 | Масштаб 1:10 |
| Пров. | | Тимошенко | | 07.06.84 | | Лист | Листов 1 | |
| Т. контр. | | | | | | | | |
| Н. контр. | | Платунина | | 11.06.84 | Лист Б-ПН4 ГОСТ 19903-74 / ВСт3псБ ГОСТ 14637-79 | Союзгипроводхоз имени Е.Е. Алексеевского г. Москва | | |
| Утв. | | Певзнер | | 07.06.84 | | | | |

Копировал: Формат: А4

Серия 3.820.2-43 Выпуск 7

ГС 100.03.102

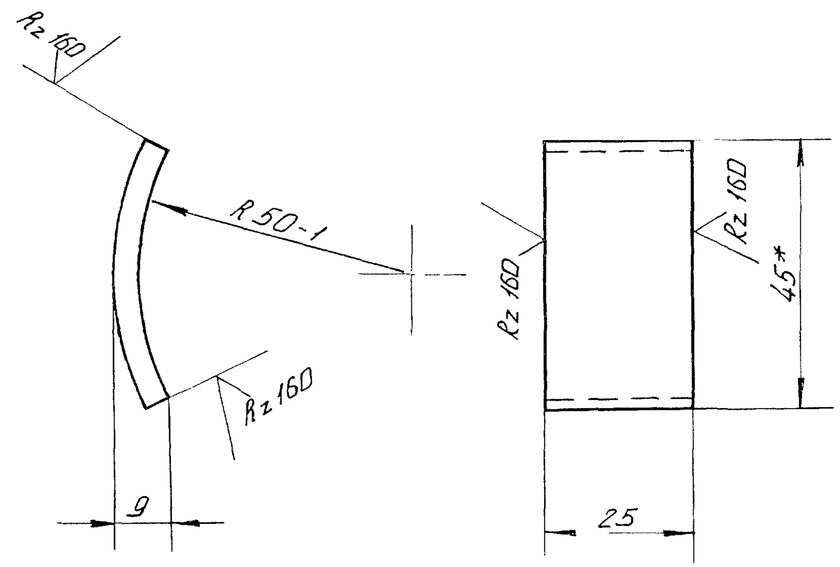


1. * Размер для справок
2. Неуказанные предельные отклонения размеров $по \pm \frac{IT14}{2}$

| | | | | | | | | |
|---|---|---|---|---|---|---|---|---|
| Изм. | Лист | N: докум. | Подп. | Дата | ГС 100.03.102 | | | |
| Разраб. | | Лазарев | | 06.06.84 | Отбой | Лит. A | Масса 0.1 | Масштаб 1:1 |
| Пров. | | Тимошенко | | 07.06.84 | | Лист | Листов 1 | |
| Т. контр. | | | | | | | | |
| Н. контр. | | Платунина | | 11.06.84 | Лист Б-ПН4 ГОСТ 19903-74 / ВСт3псБ ГОСТ 14637-79 | Союзгипроводхоз имени Е.Е. Алексеевского г. Москва | | |
| Утв. | | Певзнер | | 07.06.84 | | | | |

Копировал: Формат: А4

Подпись и дата | Инв. N: дубл. | Взам. инв. N | Подпись и дата | Инв. N: подл.

Серия 3.820.2-43 Выпуск 7

ГС 100.03.103

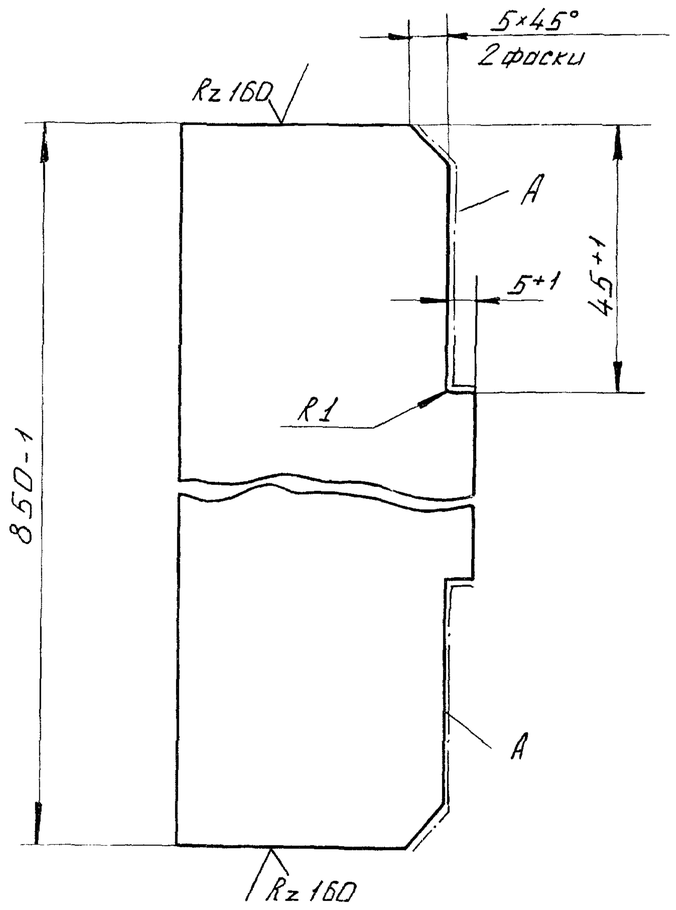


Шероховатость поверхностей А - Rz 160

| Изм. | Лист | N: докум. | Подп. | Дата | ГС 100.03.103 | | | |
|---|---|---|---|---|---|---|---|---|
| Разраб. | | Лазарев | | 06.06.84 | Ребро | Лит. А | Масса 1,3 | Масштаб 1:1 |
| Пров. | | Тимошенко | | 07.06.84 | | Лист | Листов 1 | |
| Т. контр. | | | | | | | | |
| Н. контр. | | Платунина | | 11.06.84 | Полоса Б-24×50 ГОСТ 103-76 / ВСт3пс6 ГОСТ 535-79 | Союзгипроводхоз имени Е.Е. Алексеевского г. Москва | | |
| Утв. | | Певзнер | | 07.06.84 | | | | |

Копировал: Формат А4

Взам. инв. N | Инв. N: дубл. | Подпись и дата | Инв. N: подл. | Подпись и дата

Серия 3.820.2-43 Выпуск 7

ГС 100.03.108

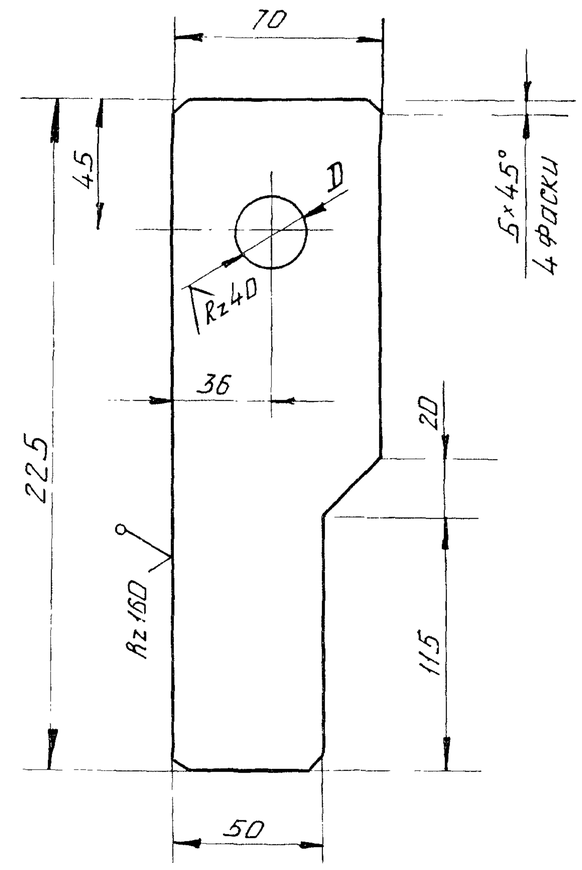


| Обозначение | D, мм |
|---|---|
| ГС 100.03.108 | 24 H12 |
| -01 | 22 H12 |

Неуказанные предельные отклонения размеров по $\pm\frac{IT14}{2}$

| Изм. | Лист | N: докум. | Подпись | Дата | ГС 100.03.108 | | | |
|---|---|---|---|---|---|---|---|---|
| Разраб. | | Лазарев | | 06.06.84 | Подвеска | Лит. А | Масса 1,0 | Масштаб — |
| Пров. | | Тимошенко | | 07.06.84 | | Лист | Листов 1 | |
| Т. контр. | | | | | | | | |
| Н. контр. | | Платунина | | 11.06.84 | Лист Б-ПН10 ГОСТ 19903-74 / ВСт3пс6 ГОСТ 14637-79 | Союзгипроводхоз имени Е.Е. Алексеевского г. Москва | | |
| Утв. | | Певзнер | | 07.06.84 | | | | |

Копировал: Формат А4

Взам. инв. N | Инв. N: дубл. | Подпись и дата | Инв. N: подл. | Подпись и дата

ГС 100.04.000Г4

Серия 3.820.2-43 Выпуск 7

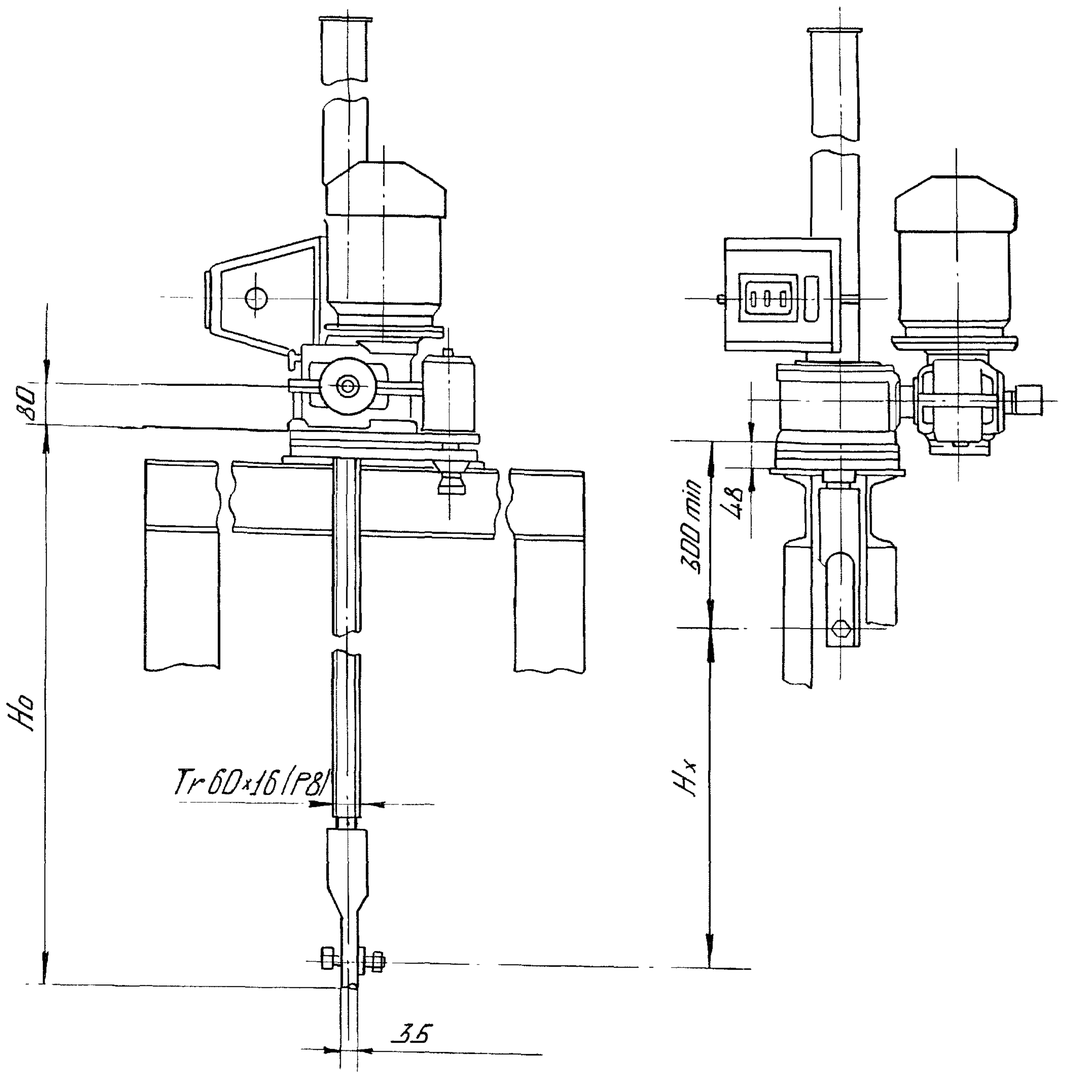


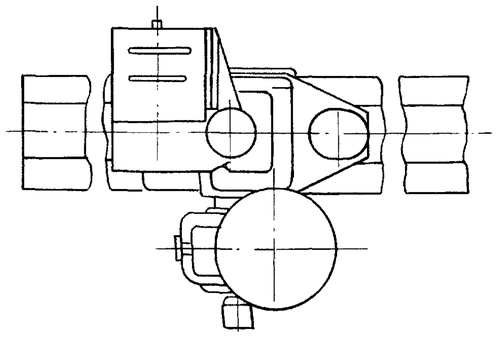

Таблица 1

Техническая характеристика

| Резьба грузового винта | Усилие тс | | Ho м наиб. | Электродвигатель 4АС71В6У1 исп. М302 | Станция управления электроприводом | Усилие на рукоятке при Т кгс | Время подъема затвора на 1м. мин. | |
|---|---|---|---|---|---|---|---|---|
| | Тяговое Т | Посадочное П | | | | | электродвигатель | вручную |
| Tr60x16(P8) | 2.5 | 2.5 | 3.65 | n=920 об/мин N=0.63 квт. | RAA 5401-2474.У1 | 15 | 8 | 7 |

Таблица 2

Данные на заказ по затвору

| Наименование | | ГС 100.04.000 — | ГС 100.04.000 01 |
|---|---|---|---|
| Усилие посадочное потребное, тс. | Пз | 1.27 | 0.94 |
| Усилие регулировки грузового реле, тс. | Р | 1.27 | 0.94 |
| Расстояние от подошвы подъемника до оси проушины опущенного затвора, м | Ho | 2.658 | 2.058 |
| Полный ход затвора, м | Hx | 1.05 | 1.05 |
| Датчик ДПМ1 Шаг грузового винта | p | 8 | 8 |
| Теоретическая масса подъемника, кг | Q | 143.5 | 124.7 |

| Изм. | Лист | N-докум. | Подп. | Дата |
|---|---|---|---|---|
| Разраб. | | Лазарев | | 06.06.84 |
| Пров. | | Тимошенко | | 07.06.84 |
| Т.контр. | | | | |
| ГИП | | Певзнер | | 07.06.84 |
| Н. контр. | | Платунина | | 11.06.84 |
| Утв. | | Советов | | 07.06.84 |

ГС 100.04.000Г4

Подъемник одновинтовой с электроприводом груз. 2.5тс марки 2.5ЭВ Габаритный чертеж

| Лит. | Масса | Масштаб |
|---|---|---|
| А | см табл.2 | 1:10 |
| Лист | Листов 1 | |

Союзгипроводхоз имени Е.Е. Алексеевского г. Москва

Инв. N-подл. | Подпись и дата | Взам. инв. N | Инв. N-дубл. | Подпись и дата

ГС 100.05.000Г4

Серия 3.820.2-43 Выпуск 7

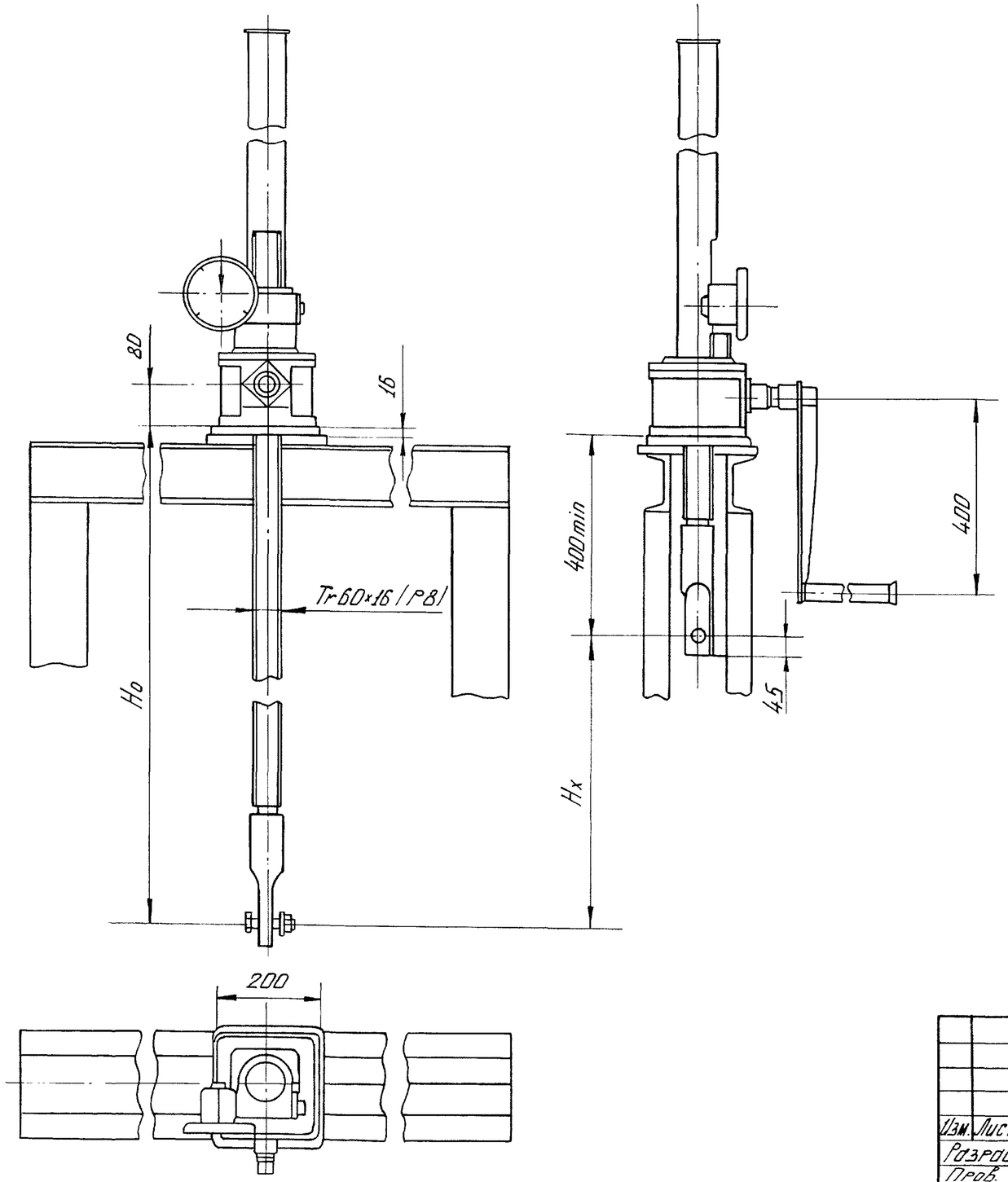


Таблица 1

Техническая характеристика

| Резьба грузового винта | Усилие тс, не более | | Ho, м не более | Усилие на рукоятке при Т, кгс | Время подъема затвора на 1 м, мин. |
|---|---|---|---|---|---|
| | Тяговое Т | Посадочное П | | | |
| Tr60×16(P8) | 2.5 | 2.5 | 3.65 | 16 | 7.5 |

Таблица 2

Данные на заказ по затвору

| Наименование | | ГС 100.05.000 — | ГС 100.05.000 01 |
|---|---|---|---|
| Усилие посадочное потребное, тс | Пз | 1.27 | 0.94 |
| Расстояние от подошвы подъемника до оси проушины опущенного затвора, м | Ho | 2.62 | 2.02 |
| Полный ход затвора, м | Hx | 1.05 | 1.05 |
| Указатель положения затвора | — | УПР25В | УПР25В |
| Теоретическая масса подъемника, кг | Q | 109 | 90 |

| Изм. | Лист | N-докум. | Подп. | Дата |
|---|---|---|---|---|
| Разраб. | | Лазарев | | 06.06.84 |
| Пров. | | Тимошенко | | 07.06.84 |
| Т. контр. | | | | |
| ГИП | | Левзнер | | 07.06.84 |
| Н. контр. | | Платунина | | 11.06.84 |
| Утв. | | Советов | | 07.06.84 |

ГС 100.05.000Г4

Подъемник однобинтовой с ручным приводом грз. 2.5 тс марки 2.5В

Габаритный чертеж

| Лит. | Масса | Масштаб |
|---|---|---|
| А | см. табл. 2 | 1:10 |
| Лист | Листов 1 | |

Союзгипроводхоз имени Е.Е. Алексеевского г. Москва

Инв. N подл. | Подпись и дата | Взам. инв. N | Инв. N дубл. | Подпись и дата

ГС 100.06.000Г4

Серия 3.820.2-43 Выпуск 1

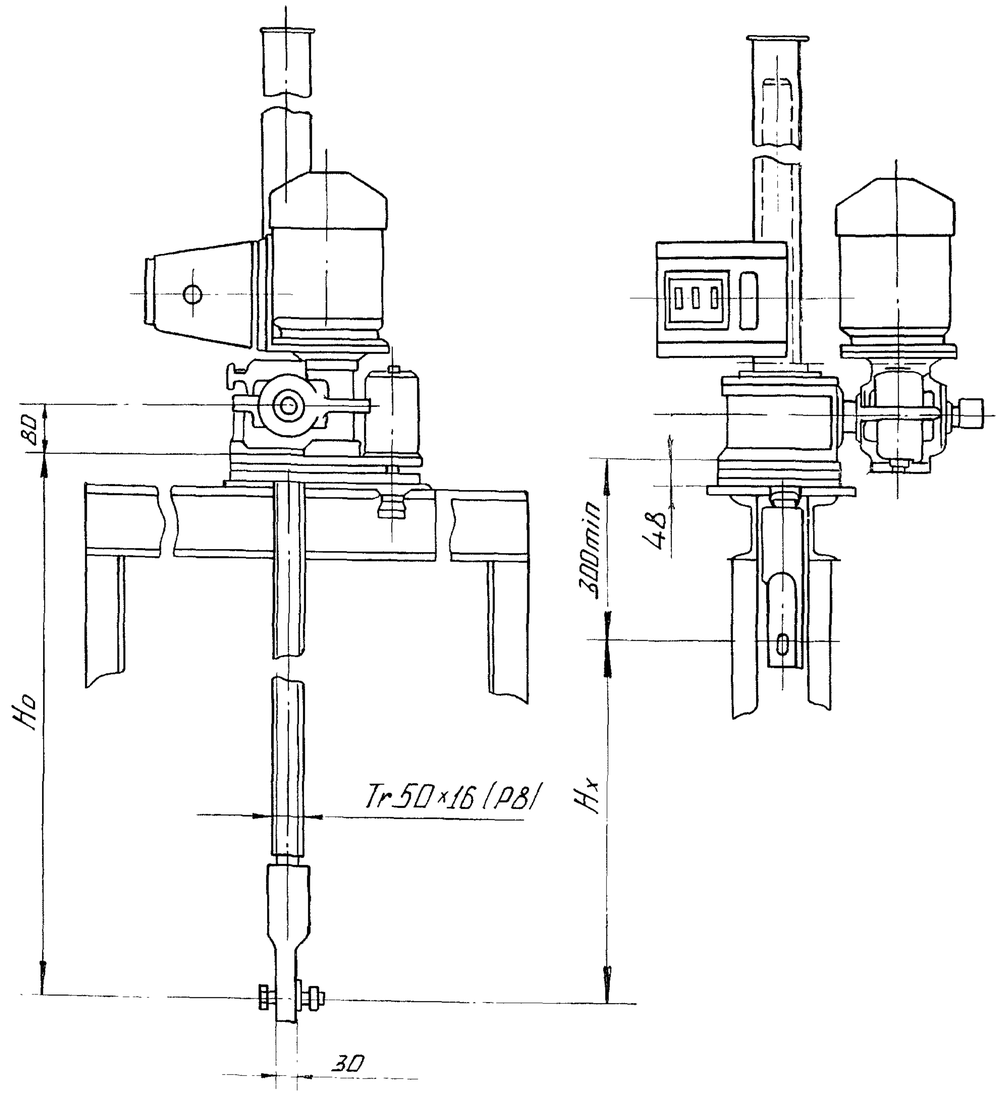


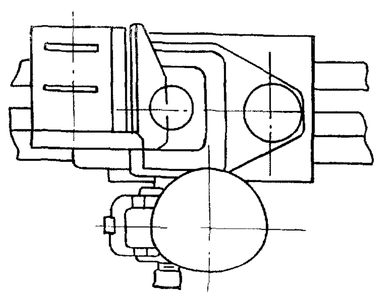

Таблица 1

Техническая характеристика

| Резьба грузового винта | Усилие, тс | | Ho м наиб. | Электродвигатель 4АС71А6У1 исп. М302 | Станция управления электроприводом | Усилие на рукоятке при Т, кгс | Время подъема затвора на 1 м мин. | |
|---|---|---|---|---|---|---|---|---|
| | Тяговое Т | Посадки П | | | | | Электр. | Вручную |
| Tr50×16(P8) | 1 | 1 | 2.93 | n=920 об/мин N=0.4 квт. | ЯАА5 401-2174У1 | 6 | 8 | 3 |

Таблица 2

Данные на заказ по затвору

| | | |
|---|---|---|
| Усилие посадочное потребное, тс. | Пз | 0.61 |
| Усилие регулировки грузового реле, тс | Р | 0.61 |
| Расстояние от подошвы подъемника до оси проушины опущенного затвора, м | Ho | 1.558 |
| Полный ход затвора, м | Hx | 1.05 |
| Датчик ДПМ1 Шаг грузового винта | Р | 8 |
| Теоретическая масса подъемника, кг | Q | 99 |

| Изм. | Лист | № докум. | Подп. | Дата |
|---|---|---|---|---|
| Разраб. | | Лазарев | | 06.06.84 |
| Пров. | | Тимошенко | | 07.06.84 |
| Т. контр. | | | | |
| ГИП | | Певзнер | | 07.06.84 |
| Н. контр. | | Плотунина | | 11.06.84 |

ГС 100.06.000Г4

Подъемник одновинтовой с электроприводом груз. 1.0тс. Марки 1ЭВ Габаритный чертеж

| Лит | Масса | Масштаб |
|---|---|---|
| А | см.табл.2 | 1:10 |

Лист | Листов 1

Союзгипроводхоз имени Е.Е. Алексеевского

Инв. № подл. | Подпись и дата | Взам. инв. № | Инв. № дубл. | Подпись и дата

ГС 100.07.000Г4

Серия 3.820.2-43 Выпуск 7

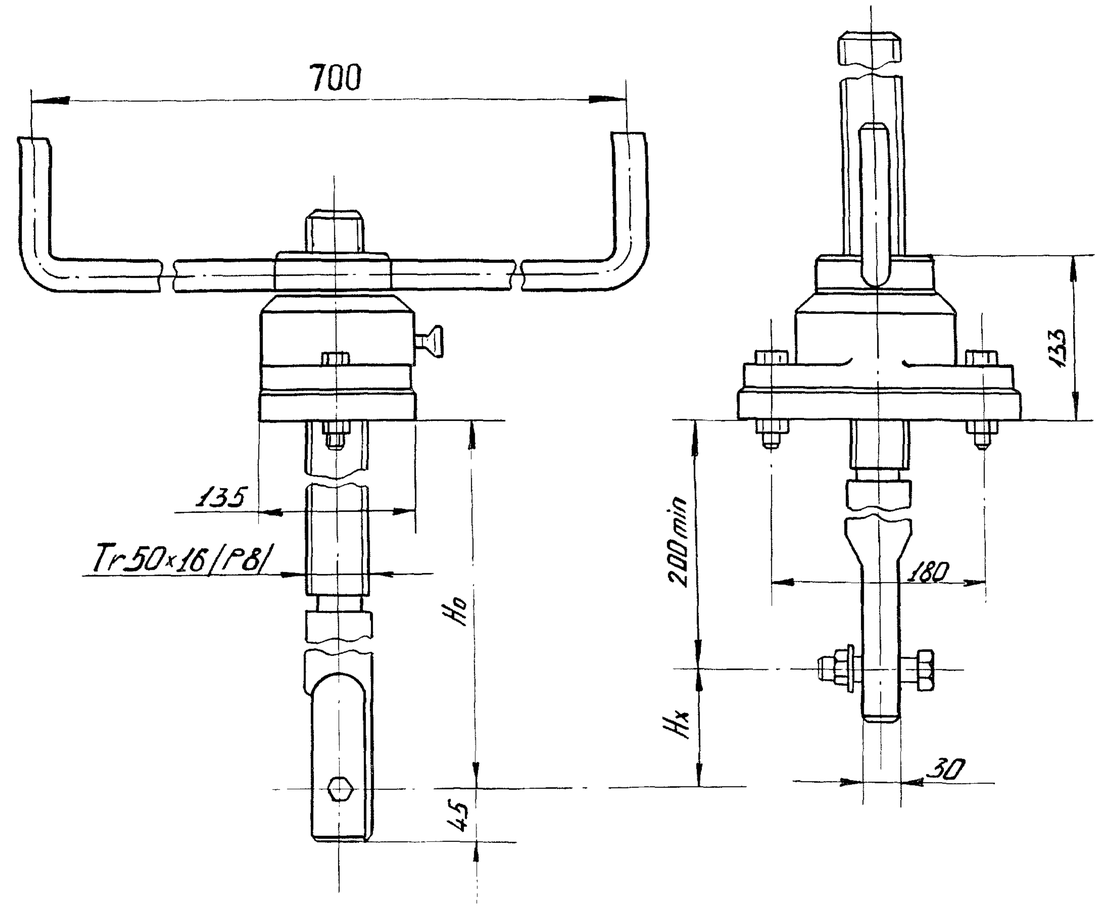


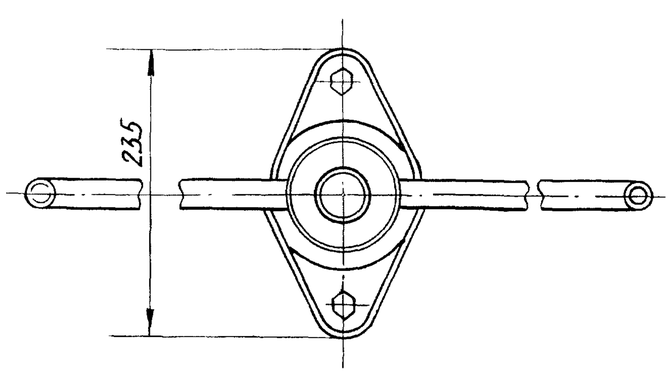


Таблица 1

## Техническая характеристика

| Резьба грузового винта | Исполн. 26.058ПВ.020.000 Подъем посадка и дожим на шарикоподшипнике | | Ho, м наиб. | Усилие на рукоятке при T кгс. | Время подъема затвора на 1 м. мин. |
|---|---|---|---|---|---|
| | Усилие. тс | | | | |
| | Тяговое T | Посадочное П | | | |
| Tr50×16(P8) | 1.0 | 1.0 | 2.9 | 2.0 | 2.5 |

Таблица 2

## Данные на заказ по затвору

| | | |
|---|---|---|
| Усилие посадки потребное тс | Пз | 0.61 |
| Расстояние от подошвы подъемника до оси проушины опущенного затвора. м | Ho | 1.50 |
| Полный ход затвора. м | Hx | 1.05 |
| Теоретическая масса подъемника кг | Q | 40.2 |

| | | | | | | | | |
|---|---|---|---|---|---|---|---|---|
| Изм. | Лист | N-докум. | Подп. | Дата | ГС 100.07.000Г4 | | | |
| Разраб. | | Лазарев | | 06.06.84 | Подъемник одновинтовой с ручным приводом груз. 1тс марки 1В Габаритный чертеж | Лит | Масса | Масштаб |
| Пров. | | Тимошенко | | 07.06.84 | | А | см. табл. 2 | 1:3 |
| Т. контр. | | | | | | Лист | Листов 1 | |
| ГИП | | Певзнер | | 07.06.84 | | Союзгипроводхоз имени Е.Е. Алексеевского г. Москва | | |
| Н. контр. | | Платунина | | 11.06.84 | | | | |
| Утв. | | Советов | | 07.06.84 | | | | |

Копировал: Лосл

Формат: А3

Подпись и дата | Инв. N дубл. | Взам. инв. N | Подпись и дата | Инв. N подл.