ТИПОВАЯ ДОКУМЕНТАЦИЯ НА КОНСТРУКЦИИ, ИЗДЕЛИЯ И УЗЛЫ ЗДАНИЙ И СООРУЖЕНИЙ

СЕРИЯ 3.820.2-43

ЗАТВОРЫ ГЛУБИННЫЕ ПЛОСКИЕ СКОЛЬЗЯЩИЕ

ВЫПУСК 6

РАБОЧИЕ ЧЕРТЕЖИ ЗАТВОРА ГС80-150У

20036/07

цена 0-91

ТИПОВАЯ ДОКУМЕНТАЦИЯ НА КОНСТРУКЦИИ, ИЗДЕЛИЯ И УЗЛЫ ЗДАНИЙ И СООРУЖЕНИЙ

СЕРИЯ 3.820.2-43

ЗАТВОРЫ ГЛУБИННЫЕ ПЛОСКИЕ СКОЛЬЗЯЩИЕ

ВЫПУСК 6

РАБОЧИЕ ЧЕРТЕЖИ ЗАТВОРА ГС 80-150У

РАЗРАБОТАНА
ИНСТИТУТОМ „СОЮЗГИПРОВОДХОЗ"
В/О „СОЮЗВОДПРОЕКТ"
МИНВОДХОЗА СССР

УТВЕРЖДЕНА И ВВЕДЕНА В ДЕЙСТВИЕ С 01.01.1985 г.
МИНВОДХОЗОМ СССР
ПРОТОКОЛ № 558 ОТ 19.03.1984 г.

ГЛАВНЫЙ ИНЖЕНЕР ИНСТИТУТА — А. Ф. КОНДРАТЬЕВ
ГЛАВНЫЙ ИНЖЕНЕР ПРОЕКТА — А. Л. ПЕВЗНЕР

Содержание

Обозначение	Наименование	Стр.
ГС80У.00.000	Затвор ГСу для отверстий 80×80 см	3
ГС80У.00.001	Подкладка	4
ГС80У.00.000СБ	Затвор ГСу для отверстий 80×80 см. Сборочный чертеж	5
ГС80У.00.000ВС	Затвор ГСу для отверстий 80×80 см. Ведомость спецификаций	7
ГС80У.00.000ВП	Затвор ГСу для отверстий 80×80 см. Ведомость покупных изделий	8
ГС80.03.000	Затвор	9
ГС80.03.000СБ	Затвор Сборочный чертеж	10
ГС80.03.001	Накладка	11
ГС80.03.002	Накладка	11
ГС80.03.003	Уплотнение	12
ГС80.03.100	Металлоконструкция	12
ГС80.03.100СБ	Металлоконструкция Сборочный чертеж	13
ГС80.03.101	Обшивка	14
ГС80.03.102	Отбой	
ГС80.03.103	Ребро	15
ГС80.03.104	Подвеска	15
ГС80У.00.002	Болт	16
ГС80.00.001	Лист монтажный	16
ГС80У.01.000	Рама	17
ГС80У.01.000СБ	Рама. Сборочный чертеж	18

Обозначение	Наименование	Стр.
ГС80У.01.001	Лист забральный	19
ГС80У.01.002	Скоба	19
ГС80У.02.000ГЧ	Подъемник одновинтовой с электроприводом груз. 1тс марки 1ЭВ. Габаритный чертеж	20
ГС80У.03.000ГЧ	Подъемник одновинтовой с ручным приводом груз. 1тс марки 1В. Габаритный чертеж	21
ГС80.02.003	Ригель	22

Формат	Зона	Поз.	Обозначение	Наименование	Кол.	Примечание
				Документация		
А3			ГС 80У. 00.000 СБ	Сборочный чертеж		
А3			ГС 80У. 00.000 ВС	Ведомость спецификаций		
А3			ГС 80У. 00.000 ВП	Ведомость покупных изделий		
				Сборочные единицы		
А4		1	ГС 80 03.000	Затвор	1	
				Детали		
А4		2	ГС 80У.00.001	Подкладка	12	
А4		3	ГС 80У.00.002	Болт	4	
				Стандартные изделия		
		4		Болт М16х160. 46.02 ГОСТ 7798-70	2	
		5		Гайка М16.4.02 ГОСТ 5915-70	6	

Выпуск 6

Серия 3.820.2-43

Подп. и дата | Инв. № дубл. | Взам. инв. № | Подп. и дата | Инв. № подл.

Изм	Лист	№ докум.	Подп.	Дата
Разраб.		Шаталов		7.06.84
Пров.		Тимошенко		7.06.84
ГИП		Певзнер		7.06.84
Н.контр.		Платунина		11.06.84
Утв.		Мишустин		7.06.84

ГС 80У. 00.000

Затвор ГСу для отверстий 80х80 см.

Лит.	Лист	Листов
А	1	3

Союзгипроводхоз имени Е.Е.Алексеевского г. Москва

Копировал: Марулина

Формат А4

Формат	Зона	Поз	Обозначение	Наименование	Кол.	Примечание
			Переменные	данные для исполнений:		
				ГС 80У.00.000		
				Документация		
А3			ГС 80У. 02.000 ГЧ	Подъемник одновинтовой с электроприводом груз. 1тс. марки 1ЭВ		
				Габаритный чертеж		
				Сборочные единицы		
А4		6	ГС 80У. 01.000	Рама прислонная	1	
А4		7	26.058. ПВ 090.000	Подъемник одновинтовой с электроприводом груз. 1тс марки 1ЭВ	1	Серия 3.820.2-44
				Детали		
А4		8	ГС 80.00.001	Лист монтажный	1	
				Стандартные изделия		
		9		Болт М12х35 46.02 ГОСТ 7798-70	4	
		10		Гайка М12.4.02 ГОСТ 5915-70	4	
		11		Шайба 12.65Г. 02 ГОСТ 6402-70	4	

Выпуск 6

Серия 3.820.2-43

Подп. и дата | Инв. № дубл. | Взам. инв. № | Подп. и дата | Инв. № подл.

Изм.	Лист	№ докум.	Подп.	Дата

ГС 80У. 00.000

Лист 2

Копировал: Марулина

Формат А4

Формат	Зона	Поз.	Обозначение	Наименование	Кол.	Примечание
				ГС 80У. 00.000-01		
				Документация		
А3			ГС 80У. 03. 000 ГЧ.	Подъемник одновинтовой с ручным приводом грузоподъемностью 1тс. марки 1В Габаритный чертеж		
				Сборочные единицы		
А4		6	ГС 80У. 01. 000 -01	Рама прислонная	1	
А4		7	26. 058. ПВ 020. 000	Подъемник одновинтовой с ручным приводом груз. 1тс. марки 1В	1	Серия 3.820.2-44
				Стандартные изделия		
		12		Шайба 16. 65Г. 02 ГОСТ 6402-70	2	
		13		Шайба 16.04.02 ГОСТ 11371-78	2	

Серия 3.820.2-43 Выпуск 6

Подп. и дата | Инв. № дубл. | Взам. инв. № | Подп. и дата | Инв. № подл.

Изм	Лист	№ докум.	Подп	Дата	ГС 80У. 00.000	Лист 3

Копировал: Жарулина Формат А4

ГС 80У. 00.001

Перв. примен. | Справ. № | Серия 3.820.2-43 Выпуск 6

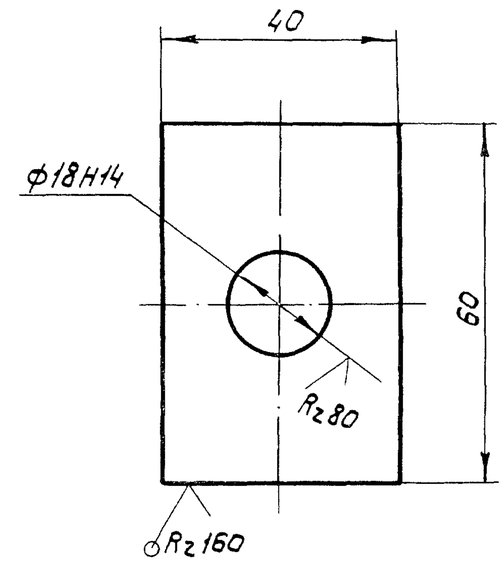

Неуказанные предельные отклонения размеров по $\pm \frac{IT14}{2}$

Изм	Лист	№ докум.	Подп.	Дата	ГС 80У. 00.001	Лит.	Масса	Масштаб
Разраб.		Шаталов		7.06.84	Подкладка		0,1	1:1
Пров.		Тимошенко		7.06.84		Лист	Листов 1	
Т.контр.								
Н.контр.		Платунина		11.06.84	Лист Б-ПН4 ГОСТ 19903-74 / ВСт3пс6 ГОСТ 14637-79	Союзгипроводхоз имени Е.Е. Алексеевского г. Москва		
Утв.		Певзнер		7.06.84				

Подп. и дата | Инв. № дубл. | Взам. инв. № | Подп. и дата | Инв. № подл.

Копировал: Формат А4

ГС 80У.00.000 СБ

Перв. примен.

Справ. №

Рис. 1

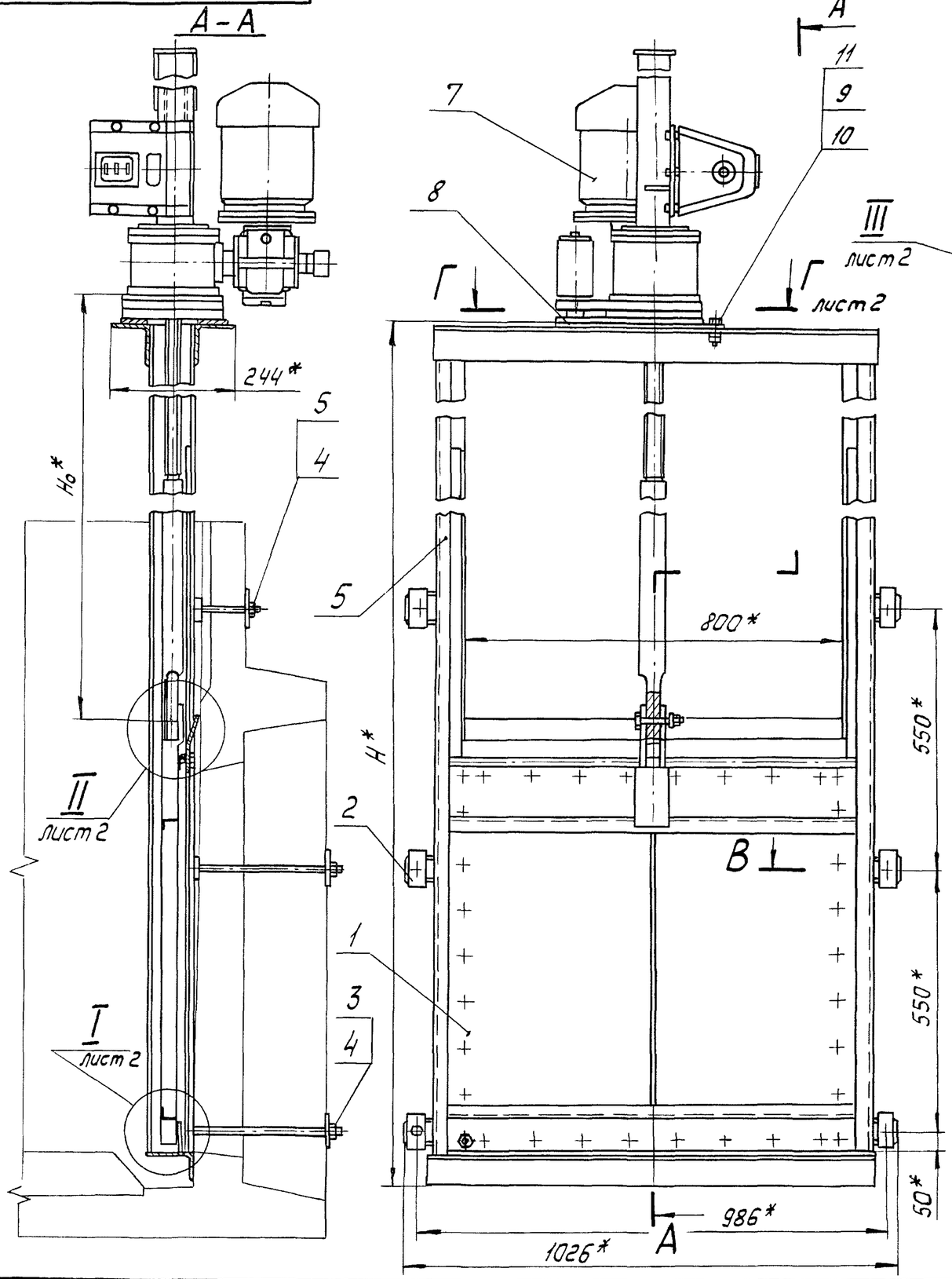

Рис. 2

Остальное — см. рис. 1

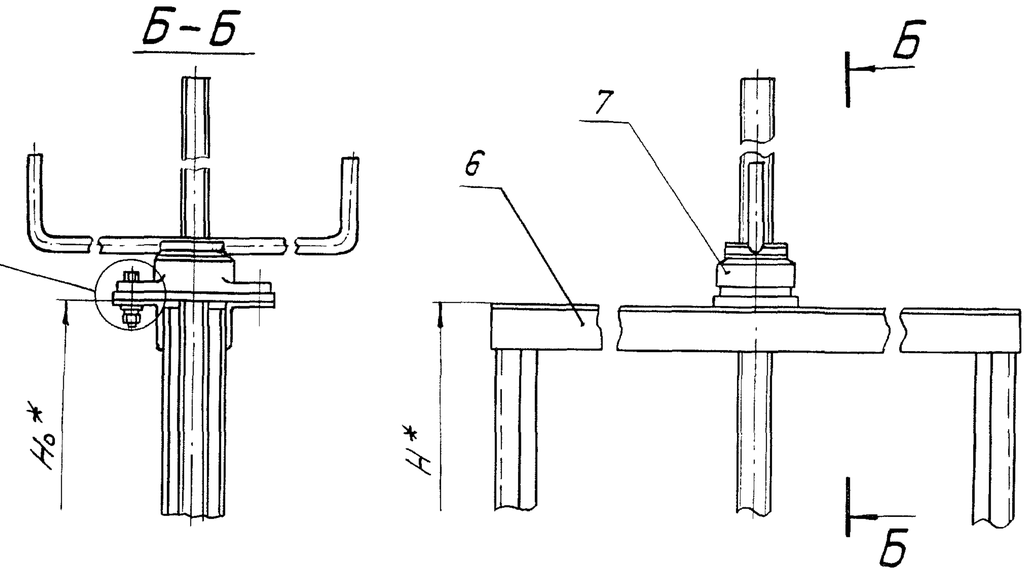

Обозначение	Рис.	Шифр	Размеры, мм		Марка подъемника	Масса, кг
			H*	H_0*		
ГС 80У.00.000	1	ГС80-150Уэ	2376	1461	1ЭВ	209
-01	2	ГС80-150Ур	2368	1405	1В	146

1. * Размеры для справок.
2. H_0 - расстояние от подошвы подъемника до оси проушины опущенного затвора.
3. Сварка электродом Э42 ГОСТ 9467-75.
4. Неуказанные технические требования по ТУ 33-153.-84.

Изм.	Лист	№ докум.	Подп.	Дата
Разраб.		Шаталов		7.06.84
Пров.		Тимошенко		07.06.84
Т. контр.				
ГИП		Левзнер		07.06.84
Н. контр.		Платунина		11.06.84
Утв.		Мишустин		07.06.84

ГС 80У.00.000 СБ

Затвор ГСу для отверстий 80 × 80 см

Сборочный чертеж

Лит.	Масса	Масштаб
А	см. табл.	—

Лист 1 | Листов 2

Союзгипроводхоз имени Е.Е. Алексеевского г. Москва

Копировал

Формат А3

Инв. № подл. | Подп. и дата | Взам. инв. № | Инв. № дубл. | Подп. и дата

ГС80У.00.000 СБ

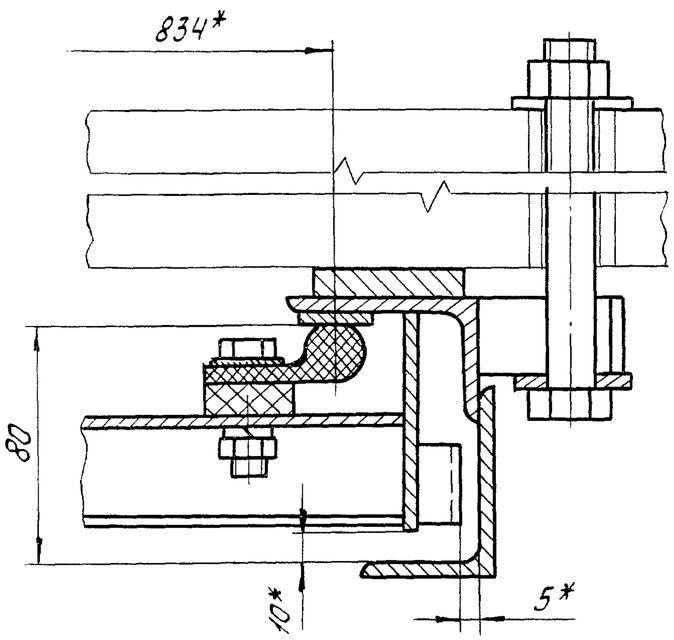

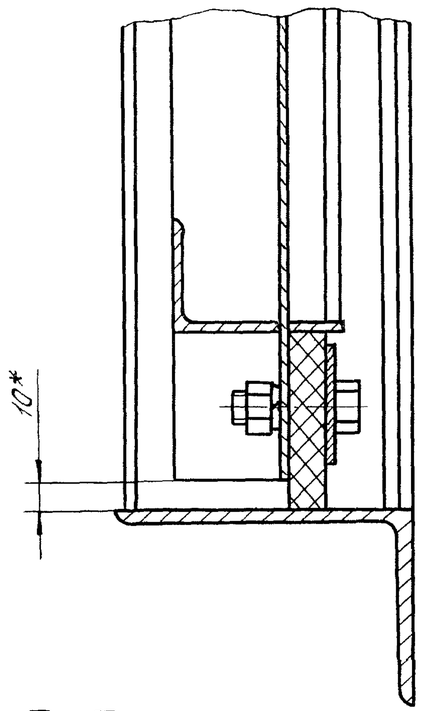

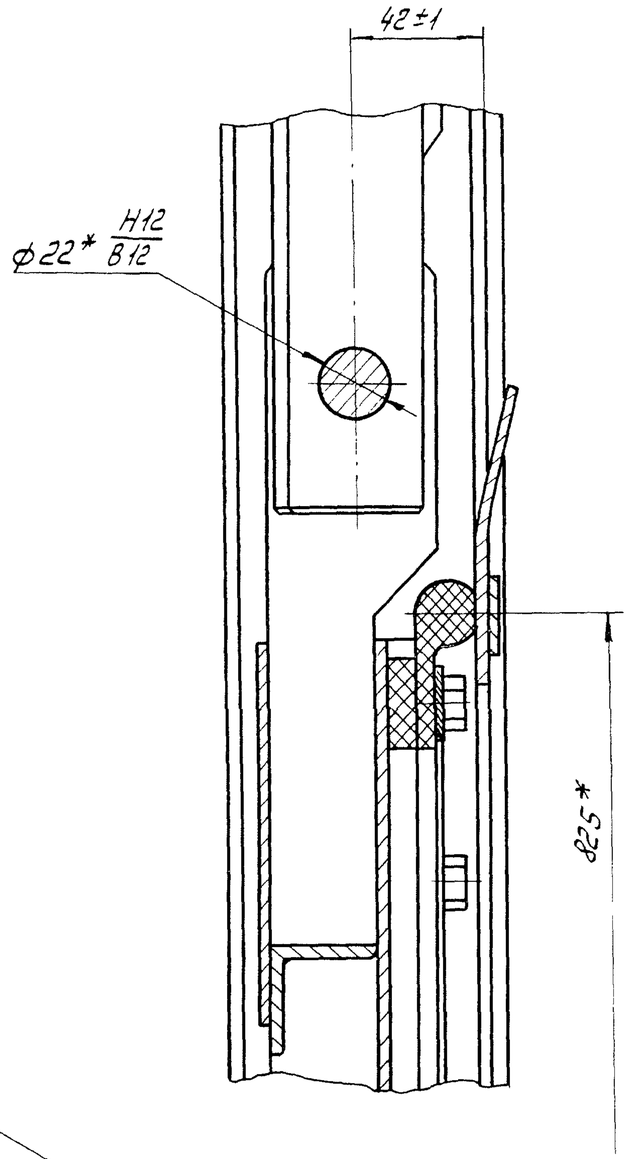

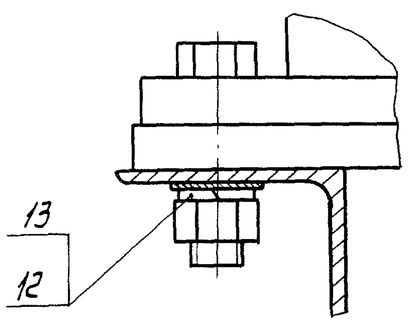

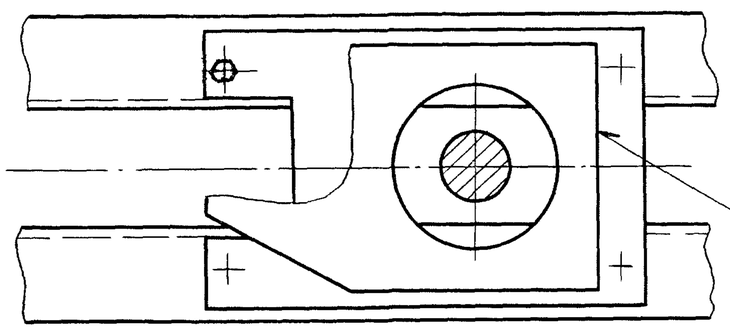

ГОСТ 5264-80-Н1-△6

Изм.	Лист	№ докум.	Подп.	Дата	ГС80У.00.000 СБ	Лист 2

Перв. примен. | Справ. № | Подп. и дата | Инв. № дубл. | Взам. инв. № | Подп. и дата | Инв. № подл.

Копировал | Формат А3

№ строки	Обозначение	Наименование	Куда входит: Обозначение	Куда входит: Кол.	Общее кол.	Примечание
1	ГС 80У. 00.000	Затвор ГСу для отверстий 80×80см			1	
2						
3	ГС 80.03.000	Затвор			1	
4	ГС 80.03.100	Металлоконструкция	ГС 80.03.000	1	1	
5	ГС 80У.01.000	Рама прислонная			1	
6						
7		Переменные данные для исполнений:				
8						
9		ГС 80У. 00.000				
10						
11		Ведомость спецификаций подъемника				
12		одновинтового с электроприводом грузоподъем-				
13		ностью 1тс марки 1ЭВ				
14		26.058.ПВ.090.000 ВС				
15						
16		ГС 80У. 00.000-01				
17						
18		Ведомость спецификаций подъемника				
19		одновинтового с ручным приводом груз.				
20		1тс марки 1В.				
21		26.058.ПВ.020.000 ВС				
22						
23						
24						
25						
26						

Серия 3.820.2-43 Выпуск 8

Инв. № дубл. | Подп. и дата | Взам. инв. № | Подп. и дата | Инв. № подл.

Изм.	Лист	№ докум.	Подп.	Дата
Разраб.		Шаталов		7.6.84
Пров.		Тимошенко		07.06.84
ГИП		Певзнер		07.06.84
Н. контр.		Платунина		11.06.84
Утв.		Мишустин		07.06.84

ГС 80У.00.000 ВС

Затвор ГСу для отверстий 80×80см

Ведомость спецификаций

Лит.	Масса	Листов
А		1

Союзгипроводхоз имени Е.Е.Алексеевского г. Москва

Серия 3.820.2-43 Выпуск 6

№ строки	Наименование	Код ОКП	Обозначение документа на поставку	Поставщик	Куда входит (обозначение)	Количество на изделие	Количество в комплекты	Количество на регулир.	Количество всего	Примечание
1										
2	Крепежные изделия									
3										
4	Болт М12×40. 46. 02		ГОСТ 7796-70		ГС 80. 03. 00. 000	34			34	
5	М16×160. 46. 02		ГОСТ 7798-70			2			2	
6	Гайка М 12. 4. 02		ГОСТ 5915-70		ГС 80. 03. 00. 000	34			34	
7	М 16. 4. 02					6			6	
8	Шайба 12. 65Г. 02		ГОСТ 6402-70		ГС 80. 03. 00. 000	34			34	
9										
10			Переменные данные для исполнений:							
11			ГС 80У. 00. 000							
12										
13	Болт М12×35 46.02		ГОСТ 7798-70			4			4	
14	Гайка М12 4. 02		ГОСТ 5915-70			4			4	
15	Шайба 12. 65Г. 02		ГОСТ 6402-70			4			4	
16			Ведомость покупных изделий подъемника одновинтового							
17			с электроприводом груз. 1тс марки 1ЭВ							
18			26. 058. ПВ. 090. 000 ВП							
19			ГС 80У. 00. 000-01							
20	Шайба 16. 65Г. 02		ГОСТ 6402-70			2			2	
21	16. 04. 02		ГОСТ 11371-78			2			2	
22			Ведомость покупных изделий подъемника одновинтового							
23			с ручным приводом груз. 1тс марки 1В							
24			26. 058. ПВ. 020. 000 ВП							

Подп. и дата | Инв. № дубл. | Взам. инв. № | Подп. и дата | Инв. № подл.

Изм.	Лист	№ докум.	Подп.	Дата
Разраб.		Шаталов		7.06.84
Пров.		Тимошенко		7.06.84
ГИП		Певзнер		07.06.84
Н. контр.		Платунина		11.06.84
Утв.		Мишустин		07.06.84

ГС 80У. 00. 000 ВП

Затвор ГСу для отверстий 80×80 см

Ведомость покупных изделий

Лит.	Лист	Листов
А		1

Союзгипроводхоз имени Е. Е. Алексеевского г. Москва

Копировал

Формат А3

Серия 3.820.2-43 Выпуск 6

Формат	Зона	Поз.	Обозначение	Наименование	Кол.	Примечание
				Документация		
А3			ГС 80.03.000 СБ	Сборочный чертеж		
				Сборочные единицы		
А4		1	ГС 80.03.100	Металлоконструкция	1	
				Детали		
А4		2	ГС 80.03.001	Накладка	1	
		3	-01	Накладка	1	
А4		4	ГС 80.03.002	Накладка	2	
А4		5	ГС 80.03.003	Уплотнение	1	
		6	-01	Уплотнение	1	
		7	-02	Уплотнение	1	
Б4		8	ГС 80.03.004	Уплотнение		
				Пластина I, лист ТМКЩ-С		
				10×30×810 ГОСТ 7338-77	2	0,8кг
Б4		9	ГС 80.03.005	Уплотнение		
				Пластина I, лист ТМКЩ-С		
				10×30×744 ГОСТ 7338-77	1	0,4кг
Б4		10	ГС 80.03.006	Уплотнение		
				Пластина I, лист ТМКЩ-С		
				10×60×744 ГОСТ 7338-77	1	0,7кг

Подп. и дата | Инв. № дубл. | Взам. инв. № | Подп. и дата | Инв. № подл.

Изм.	Лист	№ докум.	Подп.	Дата	ГС 80.03.000		
Разраб.		Шаталов		7.06.84	Затвор	Лит. А	Лист 1 / Листов 2
Пров.		Тимошенко		07.06.84		Союзгипроводхоз имени Е.Е.Алексеевского г. Москва	
ГИП		Певзнер		07.06.84			
Н. контр.		Платунина		11.06.84			
Утв.		Советов		07.06.84			

Копировал: Формат А4

Серия 3.820.2-43 Выпуск 6

Формат	Зона	Поз.	Обозначение	Наименование	Кол.	Примечание
				Стандартные изделия		
		11		Болт М12 × 40. 46.02		
				ГОСТ 7796-70	34	
		12		Гайка М 12. 4 02		
				ГОСТ 5915-70	34	
		13		Шайба 12. 65Г. 02		
				ГОСТ 6402-70	34	

Подп. и дата | Инв. № дубл. | Взам. инв. № | Подп. и дата | Инв. № подл.

Изм.	Лист	№ докум.	Подп.	Дата	ГС 80.03.000	Лист 2

Копировал Формат А4

ГС 80.03.000 СБ

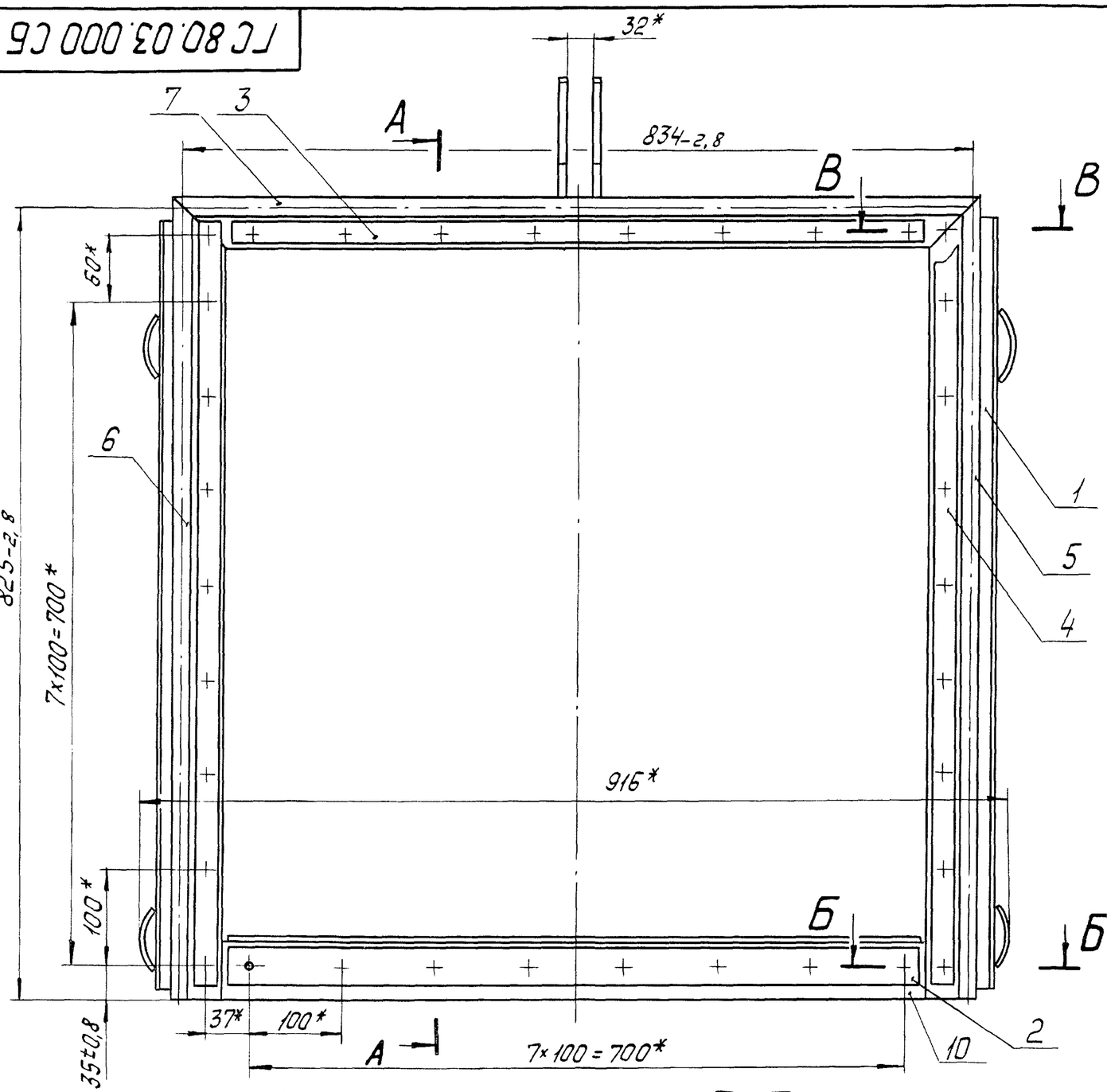

А-А

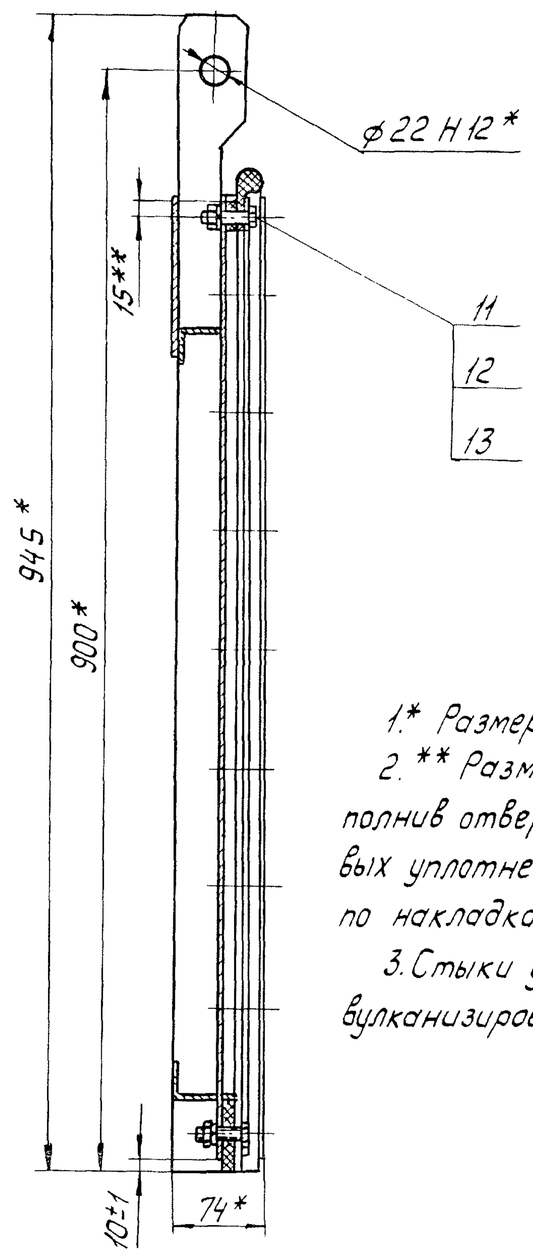

1.* Размеры для справок.

2. ** Размеры выдержать, выполнив отверстия ф 13 в резиновых уплотнениях поз. 5,6,7,8,9,10 по накладкам поз. 2,3,4.

3. Стыки уплотнений поз. 5,6,7 вулканизировать.

В-В
М1:2

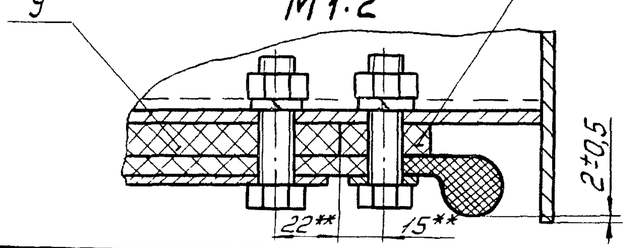

Б-Б
М1:2

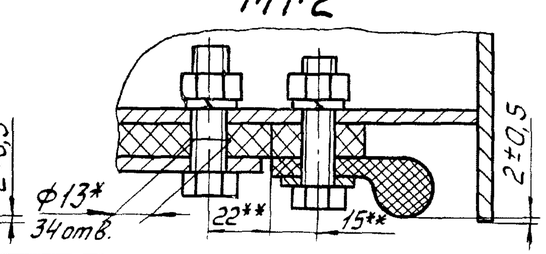

Изм	Лист	№ докум	Подп.	Дата
Разраб.		Шаталов		7.6.84
Пров.		Тимошенко		07.06.84
Т. контр.				
ГИП		Певзнер		07.06.84
Н. контр.		Платунина		11.06.84
Утв.		Советов		02.06.84

ГС 80.03.000 СБ

Затвор
Сборочный чертеж

Лит.	Масса	Масштаб
А	40,3	1:5

Лист | Листов 1

Союзгипроводхоз имени Е.Е.Алексеевского г. Москва

Серия 3.820.2-49 Выпуск 6

Перв. примен. | Справ. № | Подп. и дата | Инв. № дубл. | Взам. инв. № | Подп. и дата | Инв. № подл.

ГС 80.03.001

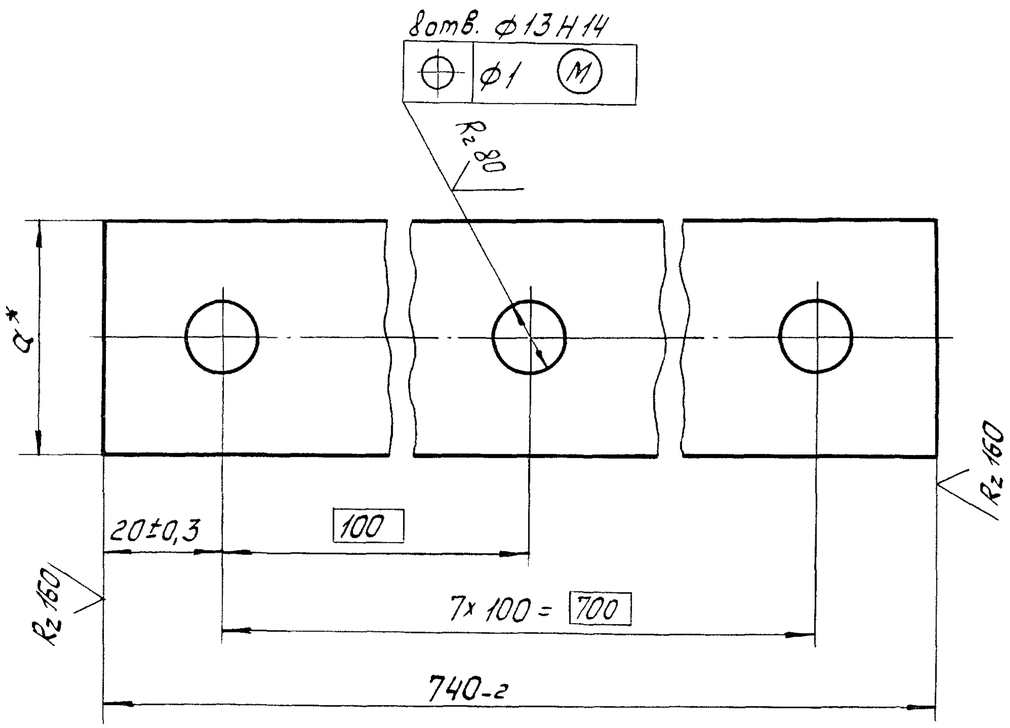

Обозначение	a*, мм	Масса, кг	Материал
ГС 80.03.001	40	0,9	Полоса Б-2 4×40 ГОСТ 103-76 / ВСт3пс6 ГОСТ 535-79
-01	25	0,4	Лента 3×25 Б Ст3пс ГОСТ 6009-74

* Размер для справок.

Изм.	Лист	Nдокум.	Подп.	Дата	ГС 80.03.001			
Разраб.		Шаталов		7.06.84	Накладка	Лит. А	Масса см. табл.	Масштаб —
Пров.		Тимошенко		07.06.84		Лист	Листов 1	
Т. контр.								
Н. контр.		Платунина		11.06.84	См. таблицу	Союзгипроводхоз имени Е.Е.Алексеевского г. Москва		
Утв.		Певзнер		07.06.84				

Перв. примен. | Справ. N° | Подп. и дата | Инв. N° дубл. | Взам. инв. N° | Подп. и дата | Инв. N° подл.

Серия 3.820.2-43 Выпуск 6

ГС 80.03.002

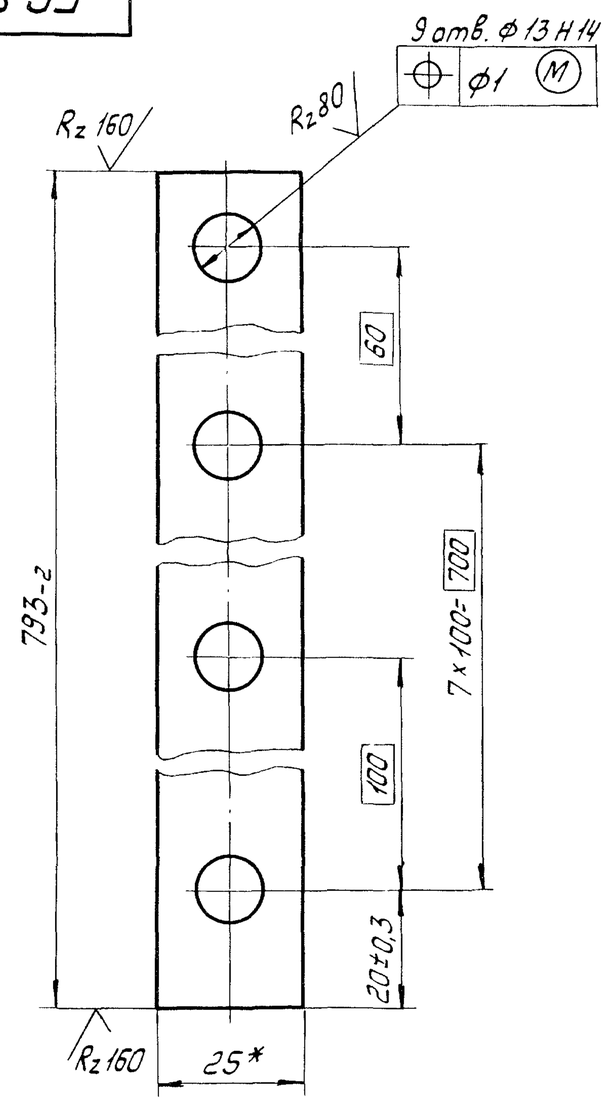

* Размер для справок.

Изм.	Лист	Nдокум.	Подп.	Дата	ГС 80.03.002			
Разраб.		Шаталов		7.06.84	Накладка	Лит. А	Масса 0,4	Масштаб 1:1
Пров.		Тимошенко		07.06.84		Лист	Листов 1	
Т. контр.								
Н. контр.		Платунина		11.06.84	Лента 3×25 Б Ст3пс ГОСТ 6009-74	Союзгипроводхоз имени Е.Е.Алексеевского г. Москва		
Утв.		Певзнер		11.06.84				

Перв. примен. | Справ. N° | Подп. и дата | Инв. N° дубл. | Взам. инв. N° | Подп. и дата | Инв. N° подл.

Рис. 1

ГС 80.03.003 – изображено,
ГС 80.03.003-01 – зеркальное отражение

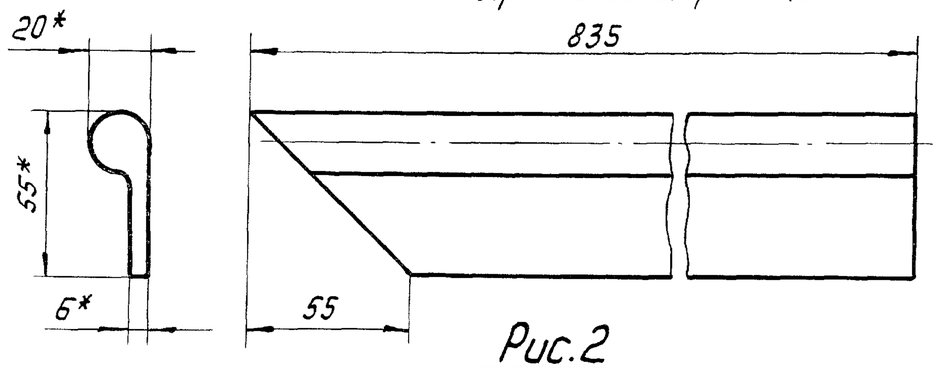

Рис.2

Остальное – см. рис. 1

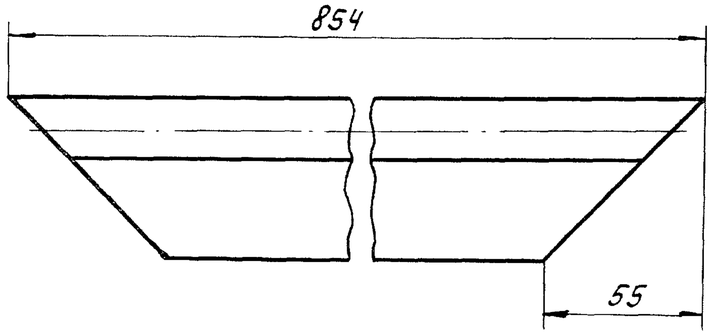

Обозначение	Рис.
ГС 80.03.003	1
-01	1
-02	2

* Размеры для справок

Изм.	Лист	№ докум.	Подп.	Дата
Разраб.		Шаталов		7.06.84
Пров.		Тимошенко		07.06.84
Т. контр.				
Н. контр.		Платунина		11.06.84
Утв.		Певзнер		07.06.84

ГС 80.03.003

Уплотнение

Лит.	Масса	Масштаб
А	0,5	1:2

Лист | Листов 1

Резина тип II Б
ГУ 38-105411-83

Союзгипроводхоз имени Е.Е.Алексеевского г. Москва

Перв. примен. | Справ. № | Подп. и дата | Инв. № дубл. | Взам. инв. № | Подп. и дата | Инв. № подл.

Серия 3.820.2-43 Выпуск 6

Формат	Зона	Поз.	Обозначение	Наименование	Кол.	Примечание
				Документация		
А3			ГС 80.03.100 СБ	Сборочный чертеж		
				Детали		
А4		1	ГС 80.03.101	Обшивка	1	
А4		2	ГС 80.03.102	Отбой	4	
А4		3	ГС 80.03.103	Ребро	1	
А4		4	ГС 80.03.104	Подвеска	2	
Б4		5	ГС 80.03.105	Ригель		
				Уголок Б-36×36×4 ГОСТ 8509-72 / ВСт3пс6 ГОСТ 535-79		
				ℓ=(877-2,8) мм	2	3,8 кг
Б4		6	ГС 80.03.106	Упор		
				Полоса Б-24×12 ГОСТ 103-76 / ВСт3пс6 ГОСТ 535-79		
				ℓ=(740±1) мм	1	0,3 кг
Б4		7	ГС 80.03.107	Накладка		
				Полоса Б-24×70 ГОСТ 103-76 / ВСт3пс6 ГОСТ 535-79		
				ℓ=(140±0,5) мм	1	0,3 кг
Б4		8	ГС 80.03.108	Ребро торцевое		
				Лист Б-ПН4 ГОСТ 19903-74 / ВСт3пс6 ГОСТ 14637-79		
				(805-2,8)×(74-2) мм	2	3,8 кг

Изм.	Лист	№ докум.	Подп.	Дата
Разраб.		Шаталов		7.06.84
Пров.		Тимошенко		07.06.84
ГИП		Певзнер		07.06.84
Н. контр.		Платунина		11.06.84
Утв.		Советов		07.06.84

ГС 80.03.100

Металлоконструкция

Лит.	Лист	Листов
А		1

Союзгипроводхоз имени Е.Е.Алексеевского г. Москва

Подп. и дата | Инв. № дубл. | Взам. инв. № | Подп. и дата | Инв. № подл.

ГС 80.03.100 СБ

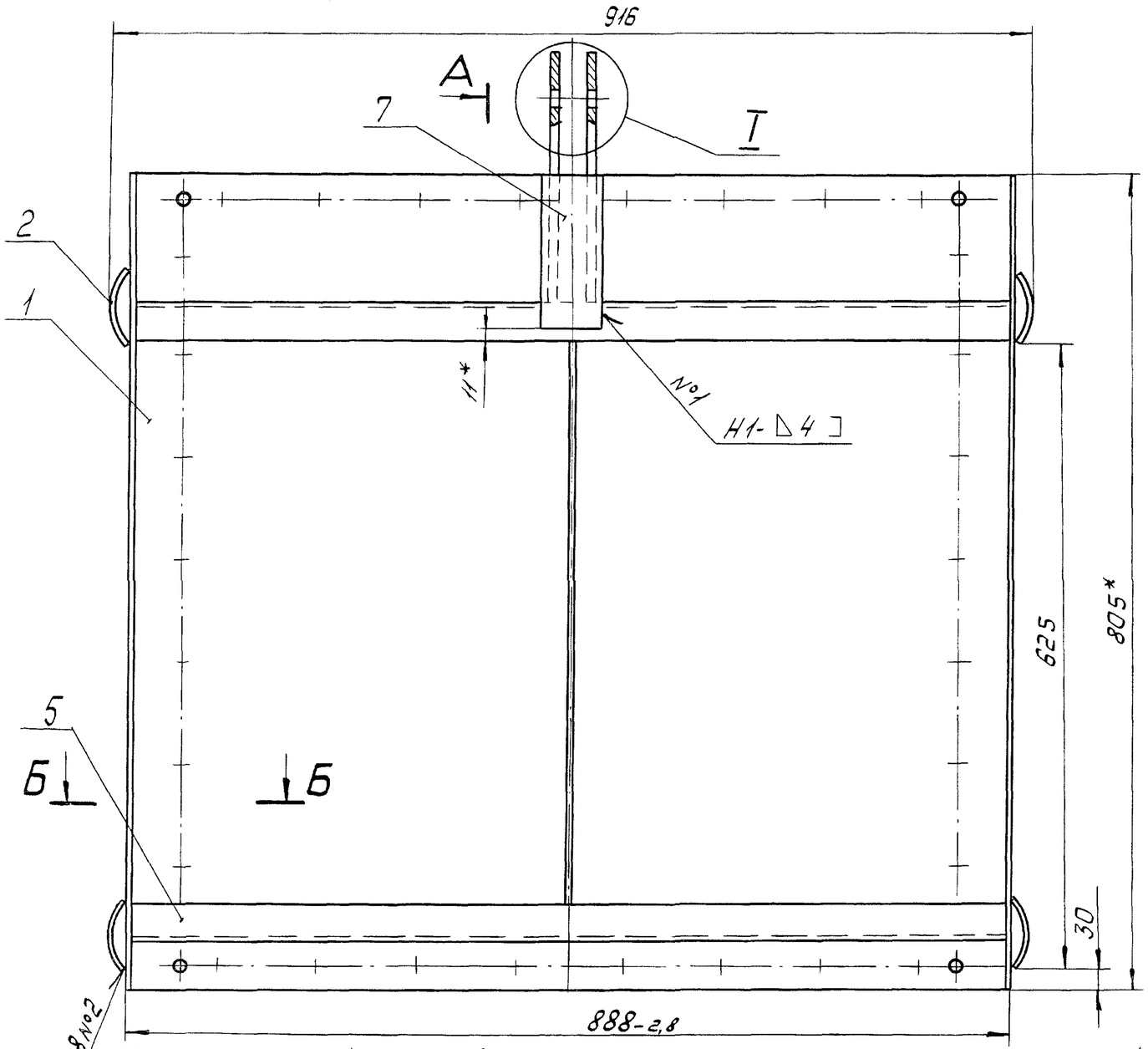

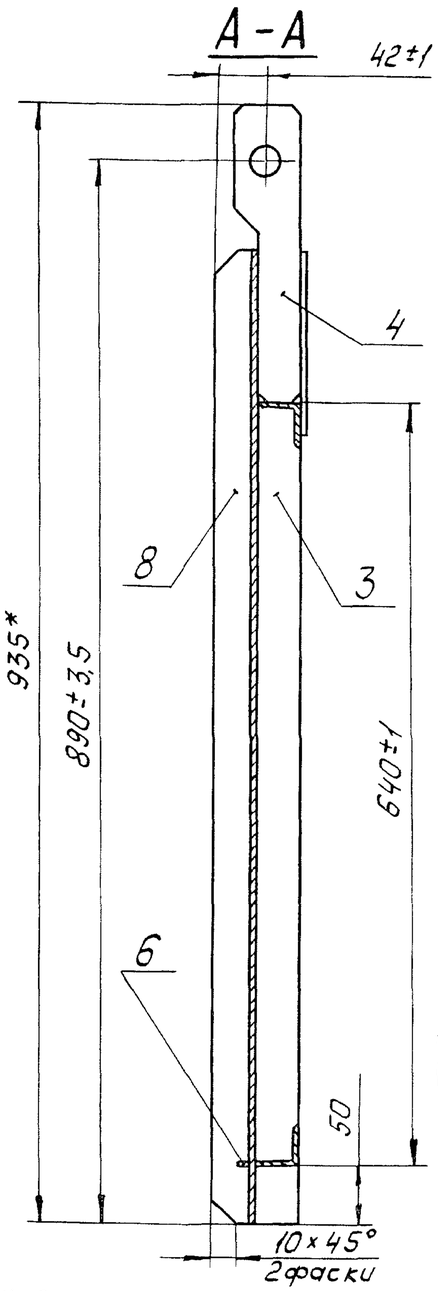

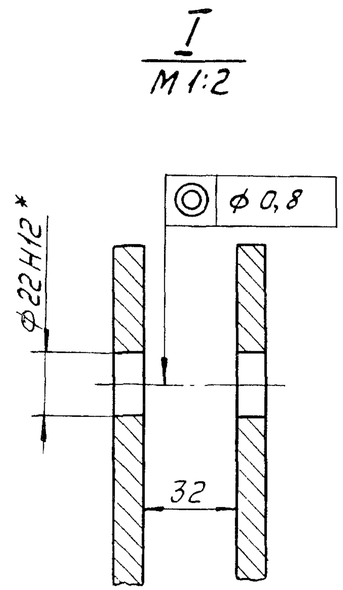

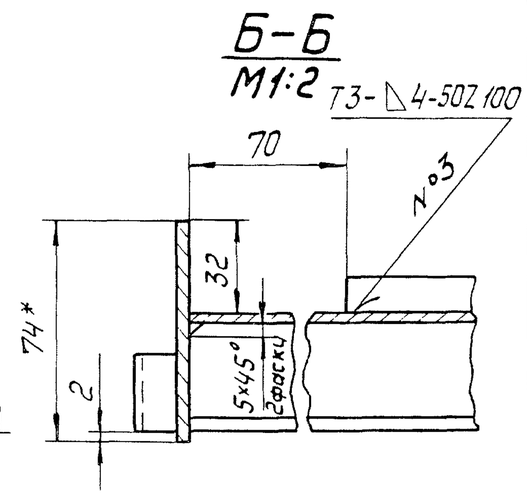

1. * Размеры для справок.

2. Сварка по ГОСТ 5264-80 электродом Э42 ГОСТ 9467-75.

3. Сварку вести швом Т1-△4 по контуру прилегания деталей, кроме швов, указанных на чертеже.

4. Шероховатость поверхности деталей, выполненных без чертежа, после обрезки Rz160.

5. Неуказанные предельные отклонения размеров по $\pm \frac{IT16}{2}$.

Изм.	Лист	№ докум.	Подп.	Дата	ГС 80.03.100 СБ			
Разраб.		Шаталов		1.06.84	Металлоконструкция Сборочный чертеж	Лит.	Масса	Масштаб
Пров.		Тимошенко		07.06.84		А	32,6	1:5
Т. контр.						Лист	Листов 1	
ГИП		Певзнер		07.06.84		Союзгипроводхоз имени Е.Е. Алексеевского г. Москва		
Н. контр.		Платунина		11.06.84				
Утв.		Советов		07.06.84				

Копировал

Формат III А3

Перв. примен.

Справ. №

Подп. и дата

Инв. № дубл.

Взам. инв. №

Подп. и дата

Инв. № подл.

ГС 80.03.101

Серия 3.820.2-43 Выпуск 6

Справ. № | Перв. примен.

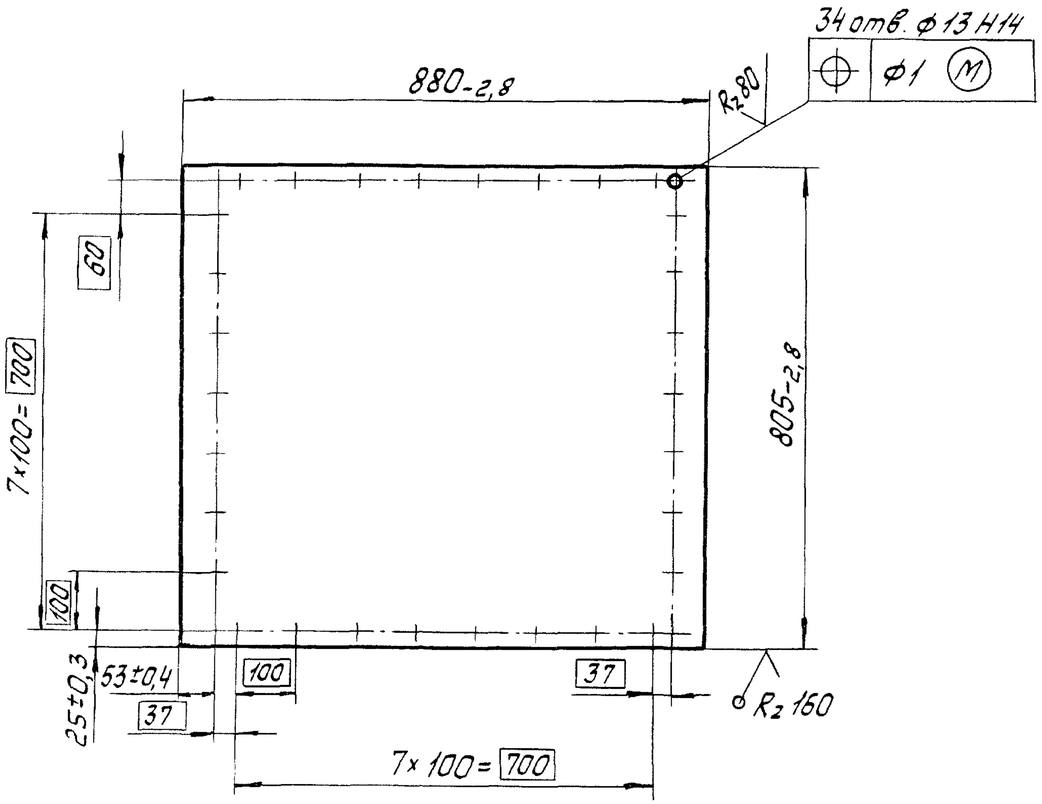

Изм.	Лист	№ докум.	Подп.	Дата	ГС 80.03.101			
Разраб.		Шаталов		7.06.84	Обшивка	Лит. А	Масса 22,1	Масштаб 1:10
Пров.		Тимошенко		07.06.84		Лист	Листов 1	
Т. контр.					Лист Б-ПН4 ГОСТ 19903-74 / ВСт3пс6 ГОСТ 14637-79	Союзгипроводхоз имени Е.Е. Алексеевского г. Москва		
Н. контр.		Платунина		11.06.84				
Утв.		Певзнер		07.06.84				

Подп. и дата | Инв. № дубл. | Взам. инв. № | Подп. и дата | Инв. № подл.

Копировал | Формат А4

ГС 80.03.102

Серия 3.820.2-43 Выпуск 6

Справ. № | Перв. примен.

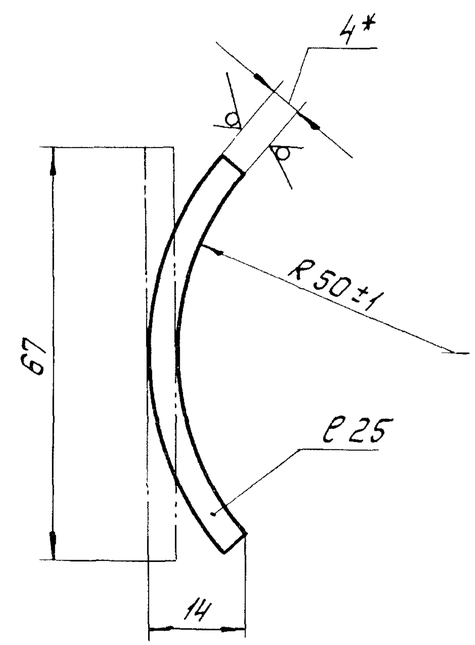

1. * Размер для справок.

2. Неуказанные предельные отклонения размеров по $\pm\frac{IT14}{2}$.

Изм.	Лист	№ докум.	Подп.	Дата	ГС 80.03.102			
Разраб.		Шаталов		7.06.84	Отбой	Лит. А	Масса 0,1	Масштаб 1:1
Пров.		Тимошенко		07.06.84		Лист	Листов 1	
Т. контр.					Лист Б-ПН4 ГОСТ 19903-74 / ВСт3пс6 ГОСТ 14637-79	Союзгипроводхоз имени Е.Е. Алексеевского г. Москва		
Н. контр.		Платунина		11.06.84				
Утв.		Певзнер		07.06.84				

Подп. и дата | Инв. № дубл. | Взам. инв. № | Подп. и дата | Инв. № подл.

Копировал | Формат А4

ГС 80.03.103

Серия 3.820.2-43 Выпуск 6

Перв. примен. | Справ. № | Подп. и дата | Инв. № дубл. | Взам. инв. № | Подп. и дата | Инв. № подл.

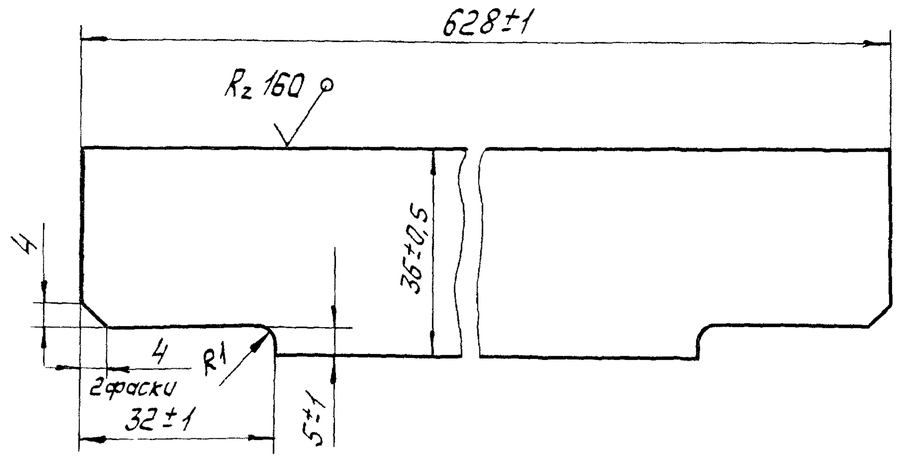

Изм.	Лист	№ докум.	Подп.	Дата	ГС 80.03.103			
Разраб.		Шаталов		7.06.84	Ребро	Лит. А	Масса 0,7	Масштаб 1:1
Пров.		Тимошенко		07.06.84		Лист	Листов	
Т. контр.								
Н. контр.		Платунина		11.06.84	Лист Б-ПН4 ГОСТ 19903-74 / ВСт3пс6 ГОСТ 14637-79	Союзгипроводхоз имени Е.Е.Алексеевского г. Москва		
Утв.		Певзнер		07.06.84				

ГС 80.03.104

Серия 3.820.2-43 Выпуск 6

Перв. примен. | Справ. № | Подп. и дата | Инв. № дубл. | Взам. инв. | Подп. и дата | Инв. № подл.

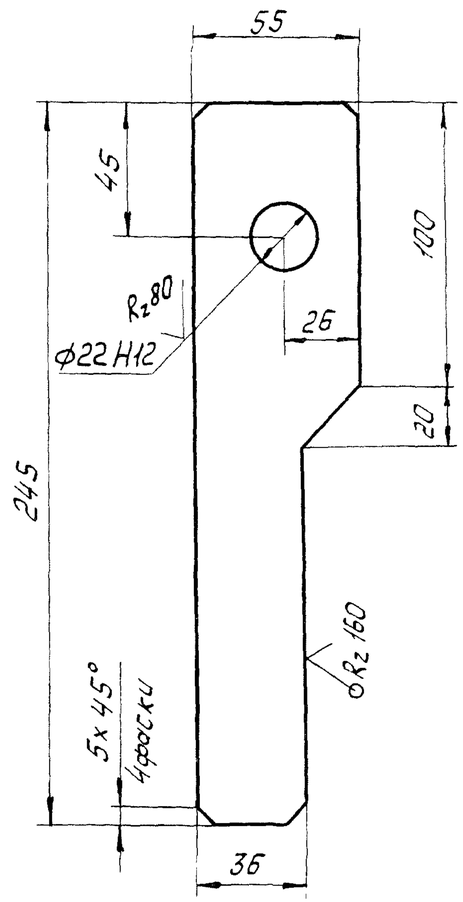

Неуказанные предельные отклонения размеров по $\pm\frac{IT14}{2}$

Изм.	Лист	№ докум.	Подп.	Дата	ГС 80.03.104			
Разраб.		Шаталов		7.06.84	Подвеска	Лит. А	Масса 0,6	Масштаб 1:2
Пров.		Тимошенко		07.06.84		Лист	Листов 1	
Т. контр.								
Н. контр.		Платунина		11.06.84	Лист Б-ПН8 ГОСТ 19903-74 / ВСт3пс6 ГОСТ 14637-79	Союзгипроводхоз имени Е.Е.Алексеевского		
Утв.		Певзнер		11.06.84				

ГС80У.00.002

Серия 3.820.2-43 Выпуск 6

Справ. № | Перв. примен.

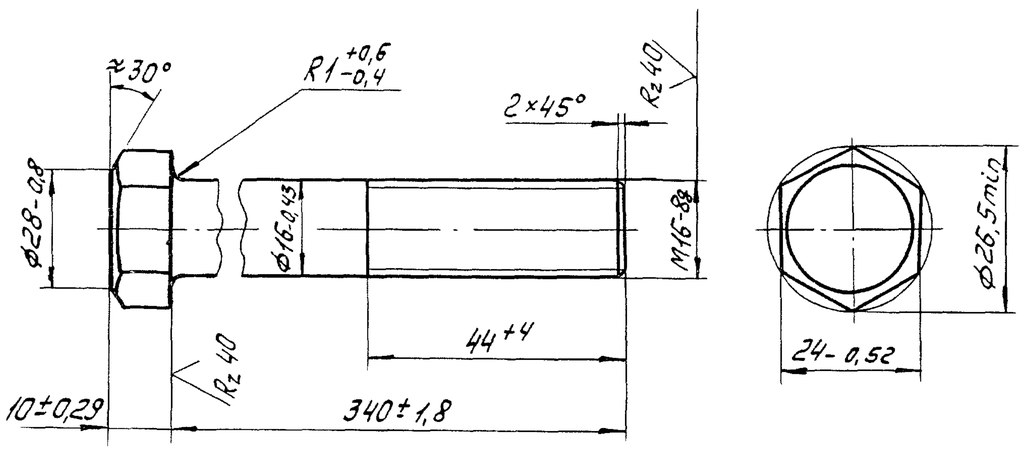

1. Покрытие Кд9.хр.
2. Технические требования по ГОСТ 1759-70.

Изм.	Лист	№ докум.	Подп.	Дата	ГС 80У.00.002		
Разраб.		Шаталов		7.06.84	Болт	Лит. А	Масса 0,6	Масштаб 1:1
Пров.		Тимошенко		07.06.84		Лист	Листов 1	
Т. контр.							
Н. контр.		Платунина		11.06.84	Сталь 20-Б2 ГОСТ 1050-74	Союзгипроводхоз имени Е.Е. Алексеевского г. Москва	
Утв.		Певзнер		07.06.84			

Подп. и дата | Инв. № дубл. | Взам. инв. № | Подп. и дата | Инв. № подл.

Копировал | Формат А4

ГС 80.00.001

Серия 3.820.2-43 Выпуск 6

Справ. № | Перв. примен.

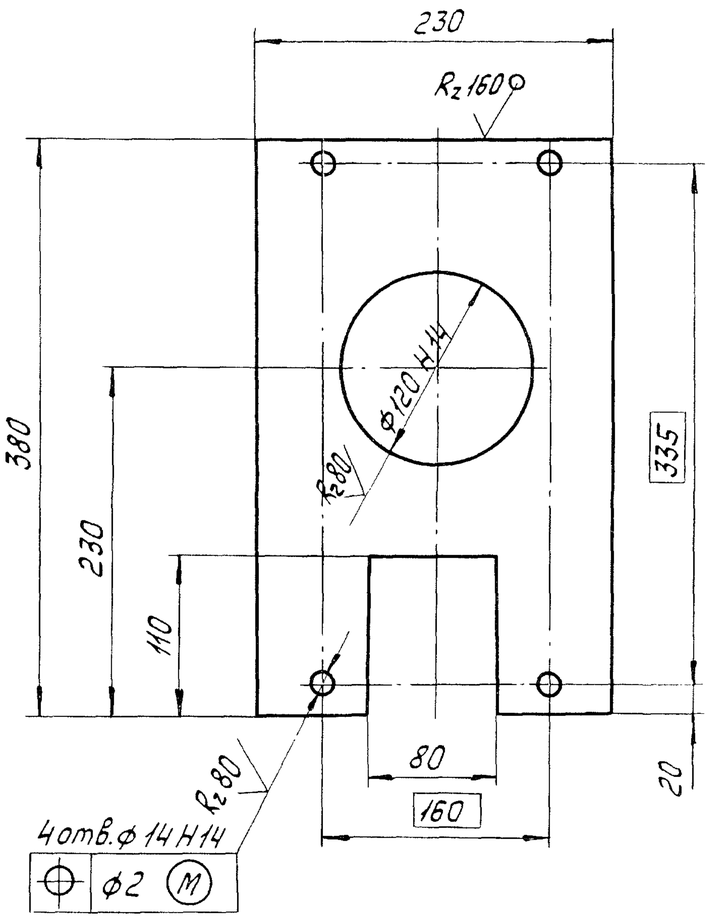

Неуказанные предельные отклонения размеров $\pm \frac{IT14}{2}$.

Изм.	Лист	№ докум.	Подп.	Дата	ГС 80.00.001		
Разраб.		Шаталов		7.06.84	Лист монтажный	Лит. А	Масса 4	Масштаб 1:4
Пров.		Тимошенко		07.06.84		Лист	Листов 1	
Т. контр.							
Н. контр.		Платунина		11.06.84	Лист Б-ПН 8 ГОСТ 19903-74 / ВСт3пс6 ГОСТ 14637-79	Союзгипроводхоз имени Е.Е. Алексеевского г. Москва	
Утв.		Певзнер		11.06.84			

Подп. и дата | Инв. № дубл. | Взам. инв. № | Подп. и дата | Инв. № подл.

Копировал | Формат А4

Серия 3.820.2-43 Выпуск 6

Формат	Зона	Поз.	Обозначение	Наименование	Кол.	Примечание
				Документация		
А3			ГС 80У. 01. 000 СБ	Сборочный чертеж		
				Детали		
А4		1	ГС 80У. 01. 001	Лист забральный	1	
А4		2	ГС 80У. 01. 002	Скоба	6	
Б4		3	ГС 80У. 01. 003	Порог		
				Уголок Б-100×63×6 ГОСТ 8510-72 / ВСт3пс6 ГОСТ 535-79		
				ℓ = (950 ± 1,2) мм	1	7,8 кг
Б4		4	ГС 80У. 01. 004	Накладка		
				Полоса Б-24×25 ГОСТ 103-76 / 08Х17Т-Б ГОСТ 5949-75		
				ℓ = (1650 ± 1,8) мм	2	2,6 кг
Б4		5	ГС 80У. 01. 005	Стойка		
				Уголок Б-63×40×5 ГОСТ 8510-72 / ВСт3пс6 ГОСТ 535-79		
				ℓ = (2295 ± 2) мм	4	35,9 кг
Б4		6	ГС 80У. 01. 006	Накладка		
				Полоса Б-2 8×50 ГОСТ 103-76 / ВСт3пс6 ГОСТ 535-79		
				ℓ = (50 ± 0,5) мм	2	0,3 кг
Б4		7	ГС 80У. 01. 007	Накладка		
				Полоса Б-2 16×50 ГОСТ 103-76 / ВСт3пс6 ГОСТ 535-79		
				ℓ = (50 ± 0,5) мм	2	0,6 кг

Подп. и дата | Инв. № дубл. | Взам. инв. № | Подп. и дата | Инв. № подл.

Изм.	Лист	№ докум.	Подп.	Дата
Разраб.		Шаталов		7.06.84
Пров.		Тимошенко		07.06.84
ГИП		Певзнер		07.06.84
Н. контр.		Ройштейн		07.06.84

ГС 80У. 01. 000

Рама приспособления

Лит.	Лист	Листов
А	1	2

Ленинградский политехнический институт имени Е.Е. Алексеевского г. Москва

Серия 3.820.2-43 Выпуск 6

Формат	Зона	Поз.	Обозначение	Наименование	Кол.	Примечание
Б4		8	ГС 80У. 01. 008	Накладка		
				Полоса Б-212×25 ГОСТ 103-76 / ВСт3пс6 ГОСТ 535-79		
				ℓ = (800-1) мм	1	1,9 кг
				Переменные данные для исполнений:		
				ГС 80 У. 01. 000		
				Детали		
Б4		9	ГС 80У. 01. 009	Ригель		
				Уголок Б-75×75×6 ГОСТ 8509-72 / ВСт3пс6 ГОСТ 535-79		
				ℓ = (950 ± 1,2) мм	2	12,8 кг
				ГС 80У. 01. 000-01		
				Детали		
А4		9	ГС 80. 02. 003	Ригель	2	

Подп. и дата | Инв. № дубл. | Взам. инв. № | Подп. и дата | Инв. № подл.

Изм.	Лист	№ докум.	Подп.	Дата

ГС 80У. 01. 000

Лист 2

ГС80У.01.000СБ

Перв. примен. | Справ. № | Подп. и дата | Инв. № дубл. | Взам. инв. № | Подп. и дата | Инв. № подл.

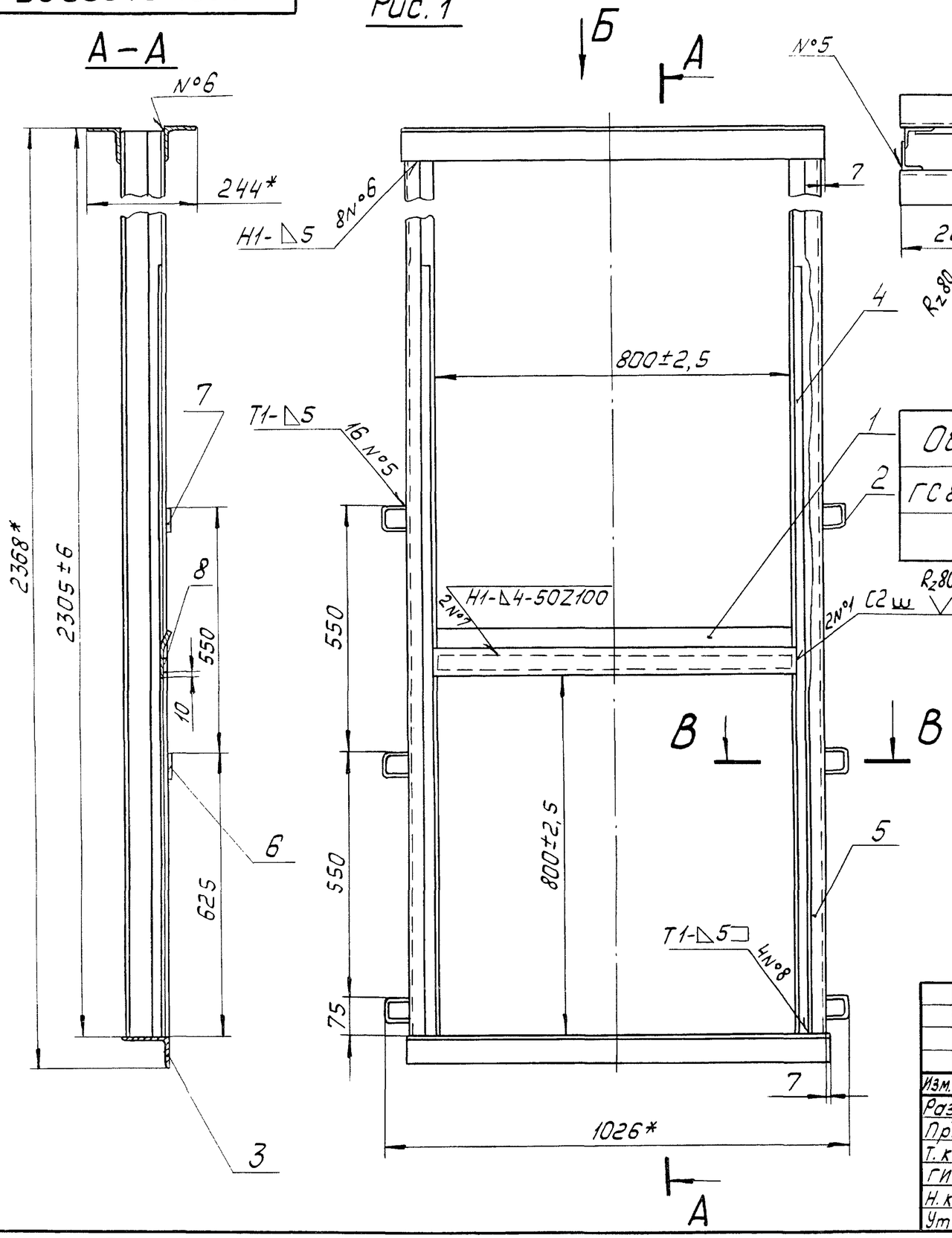

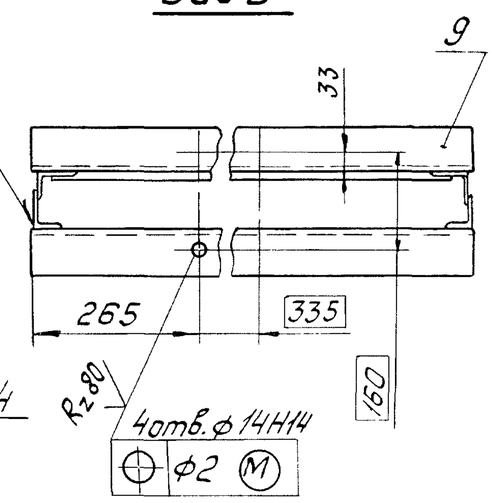

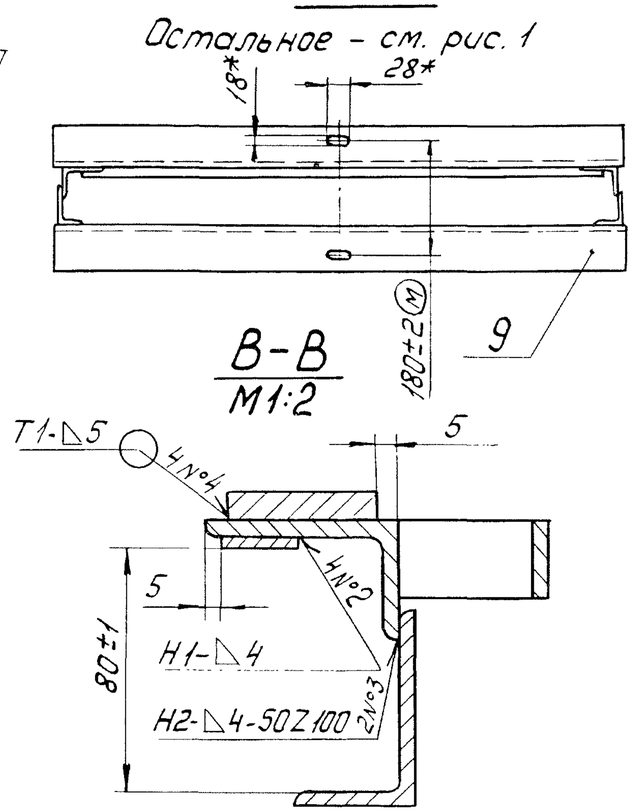

Обозначение	Рис.
ГС 80У. 01. 000	1
-01	2

1. * Размеры для справок.
2. Сварка по ГОСТ 5264-80 электродом Э42 ГОСТ 9467-75.
3. Сварку швов №1, №2, №7 выполнить электродом Э10Х17Т ГОСТ 10052-75.
4. Шероховатость поверхности деталей, выполненных без чертежа, после обрезки Rz160.
5. Неуказанные предельные отклонения размеров по $\pm \frac{IT16}{2}$.

Изм.	Лист	№ докум.	Подп.	Дата	ГС 80У. 01. 000 СБ			
Разраб.		Шаталов		7.06.84	Рама прислонная Сборочный чертеж	Лит.	Масса	Масштаб
Пров.		Тимошенко		07.06.84		А	64,4	1:10
Т. контр.						Лист	Листов 1	
ГИП		Певзнер		07.06.84		Союзгипроводхоз имени Е.Е. Алексеевского г. Москва		
Н. контр.		Платунина		11.06.84				
Утв.		Мишустин		07.06.84				

Копировал

Формат А3

ГС 80У.01.001

Перв. примен. | Справ. № | Подп. и дата | Инв. № дубл. | Взам. инв. № | Подп. и дата | Инв. № подл.

Развертка

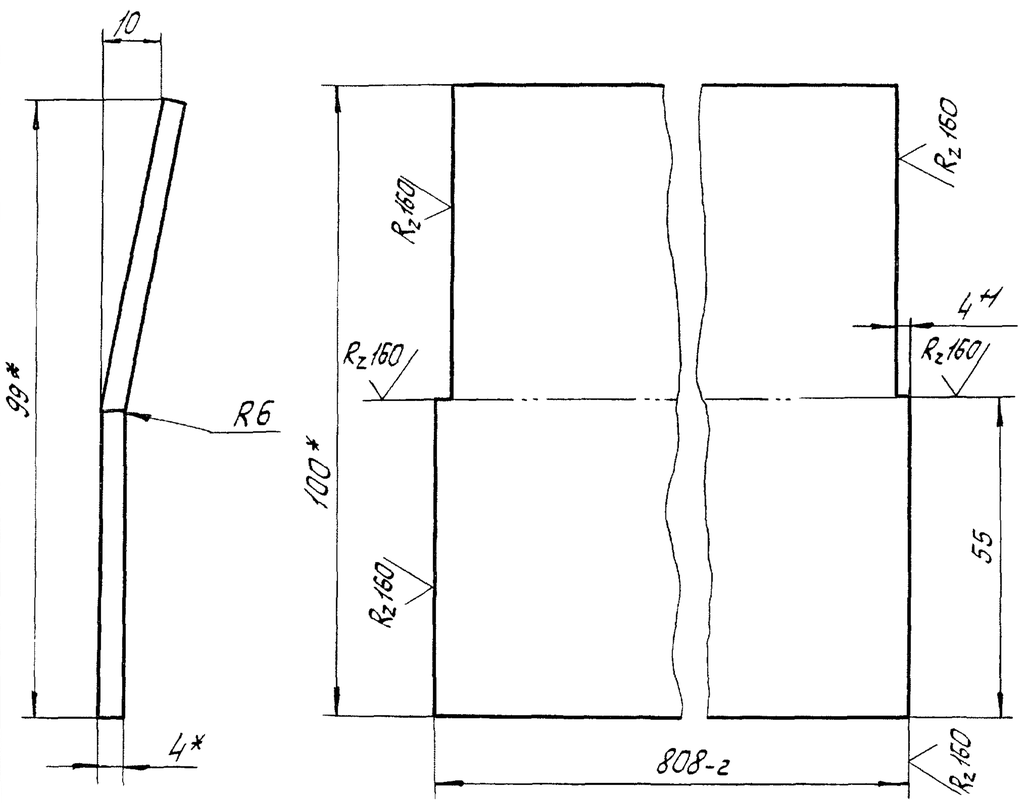

1. * Размеры для справок.
2. Неуказанные предельные отклонения размеров по $\pm\frac{IT14}{2}$.

Изм.	Лист	№ докум.	Подп.	Дата	ГС 80У.01.001			
Разраб.		Шаталов		7.06.84	Лист забральный	Лит. А	Масса 2,5	Масштаб 1:2
Пров.		Тимошенко		07.06.84		Лист	Листов 1	
Т. контр.								
Н. контр.		Платунина		11.06.84	Полоса Б-24х100 ГОСТ 103-76 / 08Х17Т-Б ГОСТ 5949-75	Союзгипроводхоз имени Е.Е. Алексеевского г. Москва		
Утв.		Певзнер		07.06.84				

Копировал Формат А4

ГС 80У.01.002

Серия 3.820.2-43 Выпуск 6

Перв. примен. | Справ. № | Подп. и дата | Инв. № дубл. | Взам. инв. № | Подп. и дата | Инв. № подл.

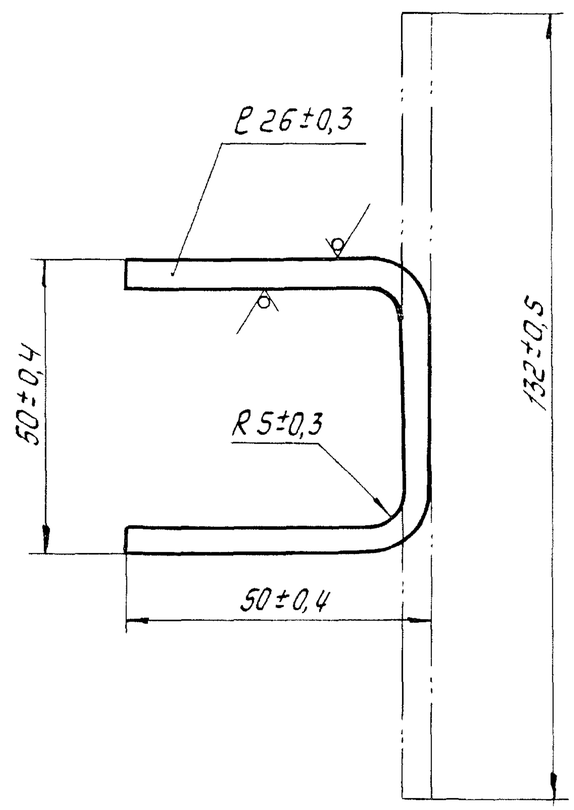

Изм.	Лист	№ докум.	Подп.	Дата	ГС 80У.01.002			
Разраб.		Шаталов		7.06.84	Скоба	Лит. А	Масса 0,1	Масштаб 1:1
Пров.		Тимошенко		07.06.84		Лист	Листов 1	
Т. контр.								
Н. контр.		Платунина		11.06.84	Лист Б-ПН5 ГОСТ 19903-74 / В Ст3пс 6 ГОСТ 14637-79	Союзгипроводхоз имени Е.Е. Алексеевского г. Москва		
Утв.		Певзнер		11.06.84				

Копировал Формат А4

ГС 80У.02.000ГЧ

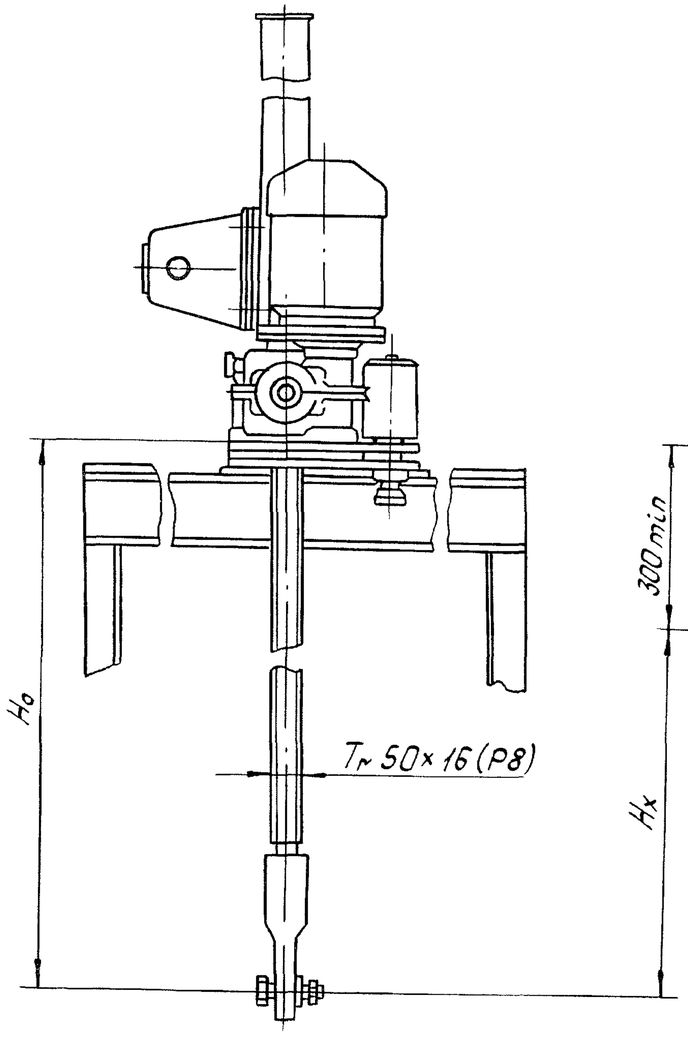

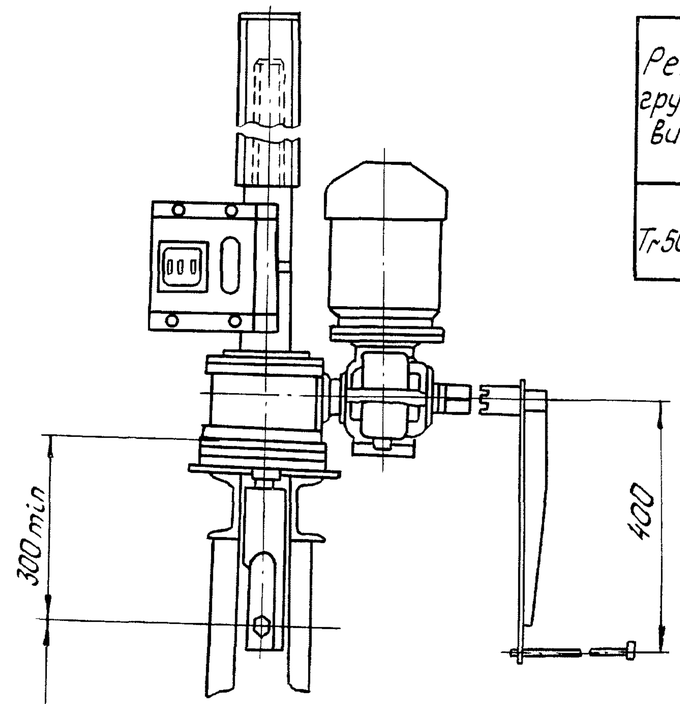

Таблица 1

Техническая характеристика

Резьба грузового винта	Усилие, тс		Ho наиб., м	Электродвигатель 4АС71АБУ1 исполн., М302	Станция управления электропривода	Усилие на рукоятке при Т, кгс	Время подъема затвора на 1м, мин	
	тяговое Т	посадки П					электродвигатель	вручную
Tr 50×16(P8)	1	1	2,93	n=920 об/мин N=0,4кВт	ЯАА5401-217У1	6	3	8

Таблица 2

Данные на заказ по затвору

Усилие посадочное потребное, тс	Пз	0,4
Усилие регулировки грузового реле, тс	Р	0,4
Расстояние от подошвы подъемника до оси опущенного затвора, м	Ho	1,461
Полный ход затвора, м	Hx	0,85
Датчик ДПМ1. Шаг грузового винта	Р	8
Теоретическая масса подъемника, кг	Q	97,2

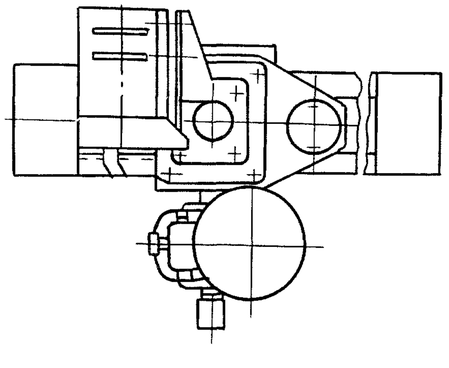

Изм.	Лист	№докум.	Подп.	Дата
Разраб.		Шаталов		7.06.84
Пров.		Тимошенко		07.06.84
Т. контр.				
ГИП		Певзнер		07.06.84
Н. контр.		Платунина		11.06.84
Утв.		Мишустин		07.06.84

ГС 80У.02.000ГЧ

Подъемник одновинтовой с электроприводом грузоподъемностью 1тс марки 13В

Габаритный чертеж

Лит.	Масса	Масштаб
А	см. табл. 2	—
Лист	Листов 1	

Союзгипроводхоз имени Е.Е.Алексеевского г. Москва

Перв. примен. | Справ. № | Подп. и дата | Инв. № дубл. | Взам. инв. № | Подп. и дата | Инв. № подл.

Копировал

Формат А3

ГС 80У.03.000 ГЧ

Перв. примен.

Справ. №

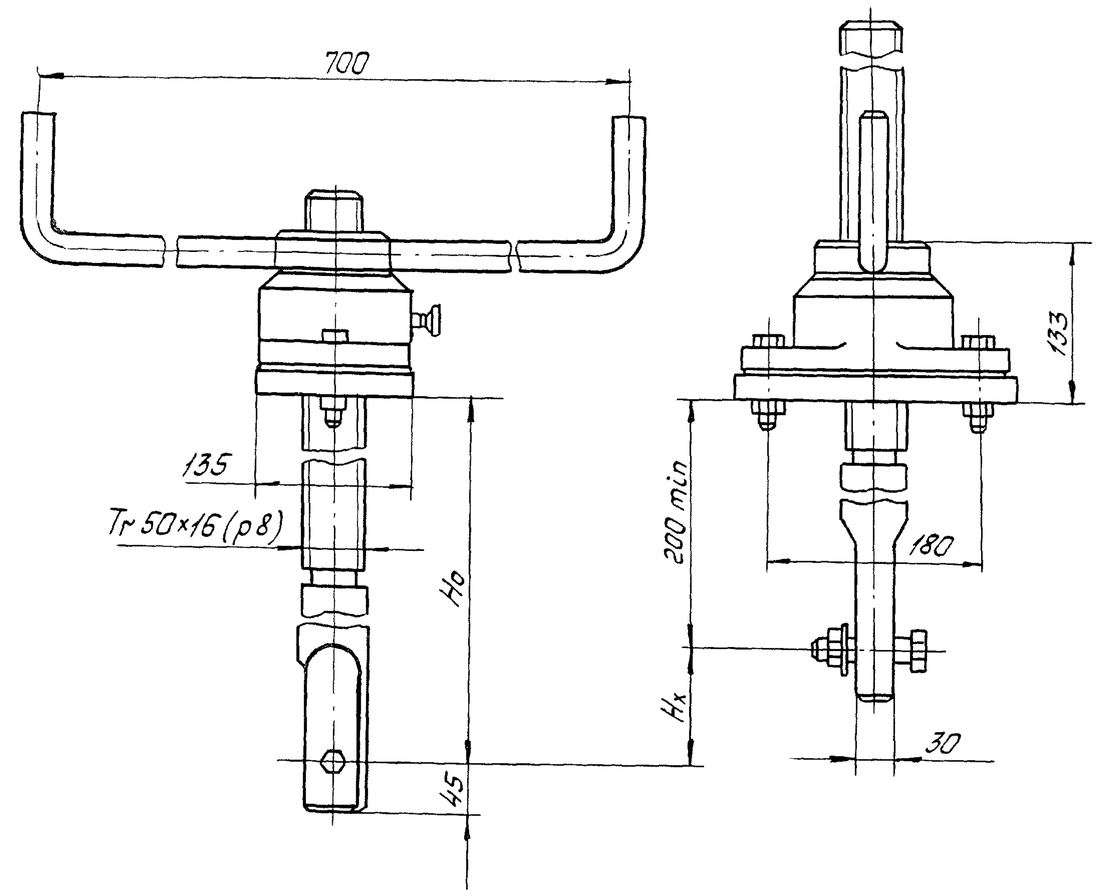

Таблица 1

Техническая характеристика

Резьба грузового винта	Исполн. 26.058.ПВ020.000 Подъем, посадка и дожим на шарикоподшипнике		Но наиб., м	Усилие на рукоятке при Т, м	Время подъема затвора на 1м, мин
	Усилие, тс				
	Тяговое Т	Посадочное П			
Тг 50×16 (р8)	1,0	1,0	2,9	2,0	2,5

Таблица 2

Данные на заказ по затвору

Усилие посадки потребное, тс	$П_з$	0,4
Расстояние от подошвы подъемника до оси опущенного затвора, м	Но	1,405
Полный ход затвора, м	$Н_х$	0,85
Теоретическая масса подъемника, кг	Q	38

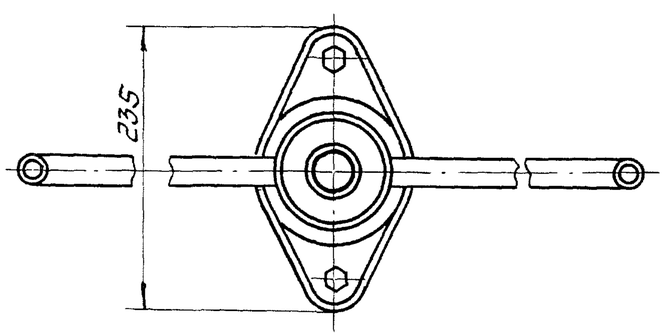

Подп. и дата | Инв. № дубл. | Взам. инв. № | Подп. и дата | Инв. № подл.

Изм.	Лист	№ докум.	Подп.	Дата
Разраб.		Шаталов		7.06.84
Пров.		Тимошенко		17.06.84
Т. контр.				
ГИП		Певзнер		27.06.84
Н. контр.		Платунина		11.06.84
Утв.		Мишутин		07.06.84

ГС 80У.03.000 ГЧ

Подъемник одновинтовой с ручным приводом грузоподъемностью 1тс марки 1В
Габаритный чертеж

Лит.	Масса	Масштаб
А	см. табл. 2	—

Лист | Листов 1

Союзгипроводхоз имени Е.Е. Алексеевского г. Москва

Копировал | Формат А3

ГС 80.02.003

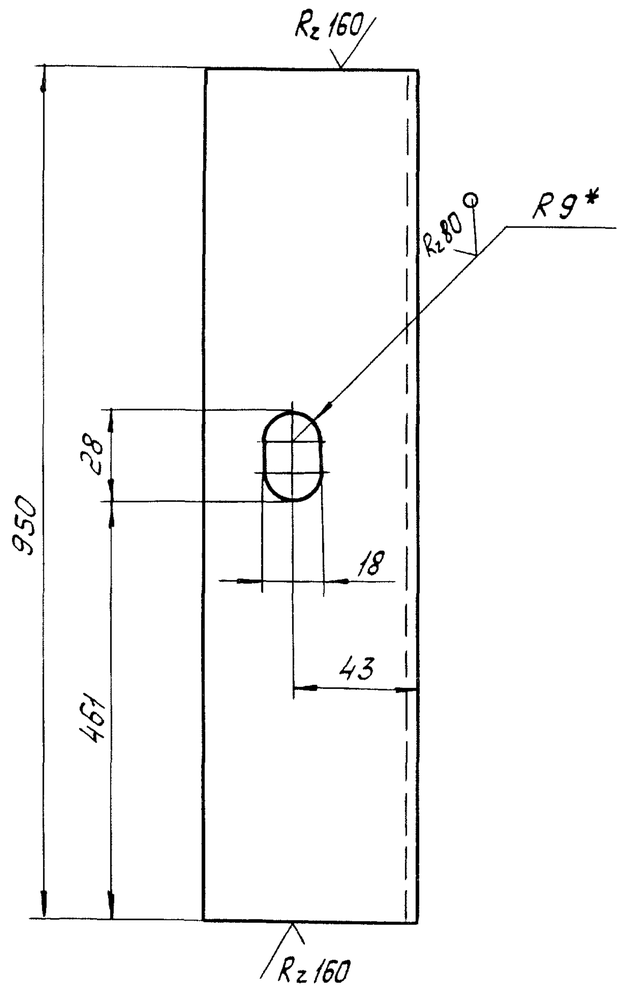

1. * Размер для справок.

2. Неуказанные предельные отклонения размеров: отверстий по H14, остальных $\pm \frac{IT14}{2}$.

Изм.	Лист	№ докум.	Подп.	Дата
Разраб.		Шаталов		7.06.84
Пров.		Тимошенко		07.06.84
Т. контр.				
Н. контр.		Платунина		11.06.84
Утв.		Левзнер		7.06.84

ГС 80.02.003

Ригель

Лит.	Масса	Масштаб
А	6,4	1:2

Лист | Листов 1

Уголок $\frac{Б\text{-}75\times75\times6\ ГОСТ\ 8509\text{-}72}{Вст\ 3пс6\ ГОСТ\ 535\text{-}79}$

Союзгипроводхоз имени Е.Е.Алексеевского г. Москва

Перв. примен. | Справ. № | Подп. и дата | Инв. № дубл. | Взам. инв. № | Подп. и дата | Инв. № подл.

Копировал | Формат А4

Перв. примен. | Справ. № | Подп. и дата | Инв. № дубл. | Взам. инв. № | Подп. и дата | Инв. № подл.

Изм.	Лист	№ докум.	Подп.	Дата
Разраб.				
Пров.				
Т. контр.				
Н. контр.				
Утв				

Лит.	Масса	Масштаб

Лист | Листов

Союзгипроводхоз имени Е.Е.Алексеевского г. Москва

Копировал | Формат