ТИПОВАЯ ДОКУМЕНТАЦИЯ НА КОНСТРУКЦИИ, ИЗДЕЛИЯ И УЗЛЫ ЗДАНИЙ И СООРУЖЕНИЙ

СЕРИЯ 3.820.2-43

ЗАТВОРЫ ГЛУБИННЫЕ ПЛОСКИЕ СКОЛЬЗЯЩИЕ

ВЫПУСК 5

РАБОЧИЕ ЧЕРТЕЖИ ЗАТВОРОВ ГС 80-150, ГС 80-200

ТИПОВАЯ ДОКУМЕНТАЦИЯ НА КОНСТРУКЦИИ, ИЗДЕЛИЯ И УЗЛЫ ЗДАНИЙ И СООРУЖЕНИЙ

СЕРИЯ 3.820.2-43

ЗАТВОРЫ ГЛУБИННЫЕ ПЛОСКИЕ СКОЛЬЗЯЩИЕ

ВЫПУСК 5

РАБОЧИЕ ЧЕРТЕЖИ ЗАТВОРОВ ГС 80-150, ГС 80-200

РАЗРАБОТАНА
ИНСТИТУТОМ „СОЮЗГИПРОВОДХОЗ“
В/О „СОЮЗВОДПРОЕКТ“
МИНВОДХОЗА СССР

УТВЕРЖДЕНА И ВВЕДЕНА В ДЕЙСТВИЕ С 01.01.1985 г.
МИНВОДХОЗОМ СССР
ПРОТОКОЛ № 558 ОТ 19.03.1984 г.

ГЛАВНЫЙ ИНЖЕНЕР ИНСТИТУТА А.Ф. КОНДРАТЬЕВ
ГЛАВНЫЙ ИНЖЕНЕР ПРОЕКТА А.Л. ПЕВЗНЕР

Обозначение	Наименование	Стр.
ГС 80.00.000	Затвор ГС для отверстий 80×80 см	3
ГС 80.00.000 СБ	Затвор ГС для отверстий 80×80 см	5
ГС 80.00.000 ВС	Затвор ГС для отверстий 80×80 см	
	Ведомость спецификаций	7
ГС 80.00.001	Лист монтажный	7
ГС 80.00.000 ВП	Затвор ГС для отверстий 80×80 см.	
	Ведомость покупных изделий	8
ГС 80.01.000	Марка нижняя	9
ГС 80.01.000 СБ	Марка нижняя	
	Сборочный чертеж	10
ГС 80.01.001	Пластина	11
ГС 80.01.002	Лист забральный	11
ГС 80.01.003	Ребро	12
ГС 80.01.004	Балка	12
ГС 80.02.000	Марка верхняя	13
ГС 80.02.003	Ригель	13
ГС 80.02.000 СБ	Марка верхняя	
	Сборочный чертеж	14
ГС 80.03.000	Затвор	15
ГС 80.03.000 СБ	Затвор. Сборочный чертеж	16
ГС 80.03.001	Накладка	17
ГС 80.03.002	Накладка	17
ГС 80.03.003	Уплотнение	18

Обозначение	Наименование	Стр.
ГС 80.03.100	Металлоконструкция	18
ГС 80.03.100 СБ	Металлоконструкция	
	Сборочный чертеж	19
ГС 80.03.101	Обшивка	20
ГС 80.03.102	Отбой	20
ГС 80.03.103	Ребро	21
ГС 80.03.104	Подвеска	21
СС 80.04.000 ГЧ	Подъемник одновинтовой с электроприводом грузоподъемностью 1тс марки 1ЭВ.	
	Габаритный чертеж	22
ГС 80.05.000 ГЧ	Подъемник одновинтовой с ручным приводом грузоподъемностью 1тс марки 1В.	
	Габаритный чертеж	23

Серия 3.821.2-43 Выпуск 3

Справ. № | Перв. примен.

Подп. и дата | Инв. № дубл. | Взам. инв. № | Подп. и дата | Инв. № подл.

Инв. № подл.	Подп. и дата	Взам. инв. №	Инв. № дубл.	Подп. и дата

Серия 3.820.2-43 Выпуск 5

Формат	Зона	Поз.	Обозначение	Наименование	Кол. на исполнение ГС 80.00.000 –										Примечание
					–	01	02	03							
				Документация											
А3			ГС 80.00.000 СБ	Сборочный чертеж	×	×	×	×							
А4			ГС 80.00.000 ВС	Ведомость спецификаций	×	×	×	×							
А3			ГС 80.00.000 ВП	Ведомость покупных изделий	×	×	×	×							
А3			ГС 80.04.000 ГЧ	Подъемник одновинтовой											
				с электроприводом груз.											
				1тс марки 1ЭВ											
				Габаритный чертеж	×										
				Лит.											
				Шифр	ГС 80-150$_Э$ А	ГС 80-200$_Э$ А	ГС 80-150$_Р$ А	ГС 80-200$_Р$ А							

Изм.	Лист	№ докум.	Подп.	Дата	ГС 80.00.000		
Разраб.	Шаталов			7.06.84	Затвор ГС для отверстий 80×80см	Лит. А	Лист 1 / Листов 4
Пров.	Тимошенко			07.06.84		Союзгипроводхоз имени Е.Е. Алексеевского г. Москва	
ГИП	Певзнер			07.06.84			
Н. контр.	Платунина			11.06.84			
Утв.	Советов			07.06.84			

Копировал Формат А4

Инв. № подл.	Подп. и дата	Взам. инв. №	Инв. № дубл.	Подп. и дата

Серия 3.820.2-43 Выпуск 5

Формат	Зона	Поз.	Обозначение	Наименование	Кол. на исполнение ГС 80.00.000 –										Примечание
					–	01	02	03							
А3			ГС 80.04.000-01 ГЧ	Подъемник одновинтовой											
				с электроприводом											
				груз. 1тс марки 1ЭВ											
				Габаритный чертеж		×									
А3			ГС 80.05.000 ГЧ	Подъемник одновинтовой											
				с ручным приводом груз.											
				1тс марки 1В											
				Габаритный чертеж			×								
			-01 ГЧ	Подъемник одновинтовой											
				с ручным приводом груз.											
				1тс марки 1В.											
				Габаритный чертеж				×							
				Лит.											
				Шифр	ГС 80-150$_Э$ А	ГС 80-200$_Э$ А	ГС 80-150$_Р$ А	ГС 80-200$_Р$ А							

Изм.	Лист	№ докум.	Подп.	Дата	ГС 80.00.000	Лист 2

Копировал Формат А4

Инв. № подл.	Подп. и дата	Взам. инв. №	Инв. № дубл.	Подп. и дата

Серия 3.820.2-43 Выпуск 5

Формат	Зона	Поз.	Обозначение	Наименование	Кол. на исполнение ГС 80.00.000-										Примечание
					–	01	02	03							
				Сборочные единицы											
А4		1	ГС 80.01.000	Марка нижняя	1		1								
			-01	Марка нижняя		1		1							
А4		2	ГС 80.02.000	Марка верхняя	1		1								
			-01	Марка верхняя		1		1							
А4		3	ГС 80.03.000	Затвор	1	1	1	1							
А4		4	26.058.ПВ 090.000	Подъемник одновинтовой											
				с электроприводом груз.											
				1тс марки 1ЭВ	1	1									Серия 3.820.2-44
А4			26.058.ПВ 020.000	Подъемник одновинтовой											
				с электроприводом груз.											
				1тс марки 1В			1	1							Серия 3.820.2-44
				Лит.											
					А	А	А	А							
				Шифр	ГС80-150э	ГС80-200э	ГС80-150р	ГС80-200р							

Изм.	Лист	№ докум.	Подп.	Дата	ГС 80.00.000	Лист 3

Копировал Формат А4

Инв. № подл.	Подп. и дата	Взам. инв. №	Инв. № дубл.	Подп. и дата

Серия 3.820.2-43 Выпуск 5

Формат	Зона	Поз.	Обозначение	Наименование	Кол. на исполнение ГС 80.00.000-										Примечание
					–	01	02	03							
				Детали											
А4		5	ГС 80.00.001	Лист монтажный	1	1									
				Стандартные изделия											
		6		Болт М12 х 35.46.02											
				ГОСТ 7796-70	4	4									
		7		Гайка М12.4.02											
				ГОСТ 5915-70	4	4									
		8		Шайба 12.65Г.02											
				ГОСТ 6402-70	4	4									
		9		Шайба 16.65Г.02											
				ГОСТ 6402-70			2	2							
		10		Шайба 16.04.02											
				ГОСТ 11371-78			2	2							
				Лит.											
					А	А	А	А							
				Шифр	ГС80-150э	ГС80-200э	ГС80-150р	ГС80-200р							

Изм.	Лист	№ докум.	Подп.	Дата	ГС 80.00.000	Лист 4

Копировал Формат А4

ГС 80.00.000СБ

Серия 3.820.2-43 Выпуск 5

Перв. примен. | Справ. № | Подп. и дата | Инв. № дубл. | Взам. инв. № | Подп. и дата | Инв. № подл.

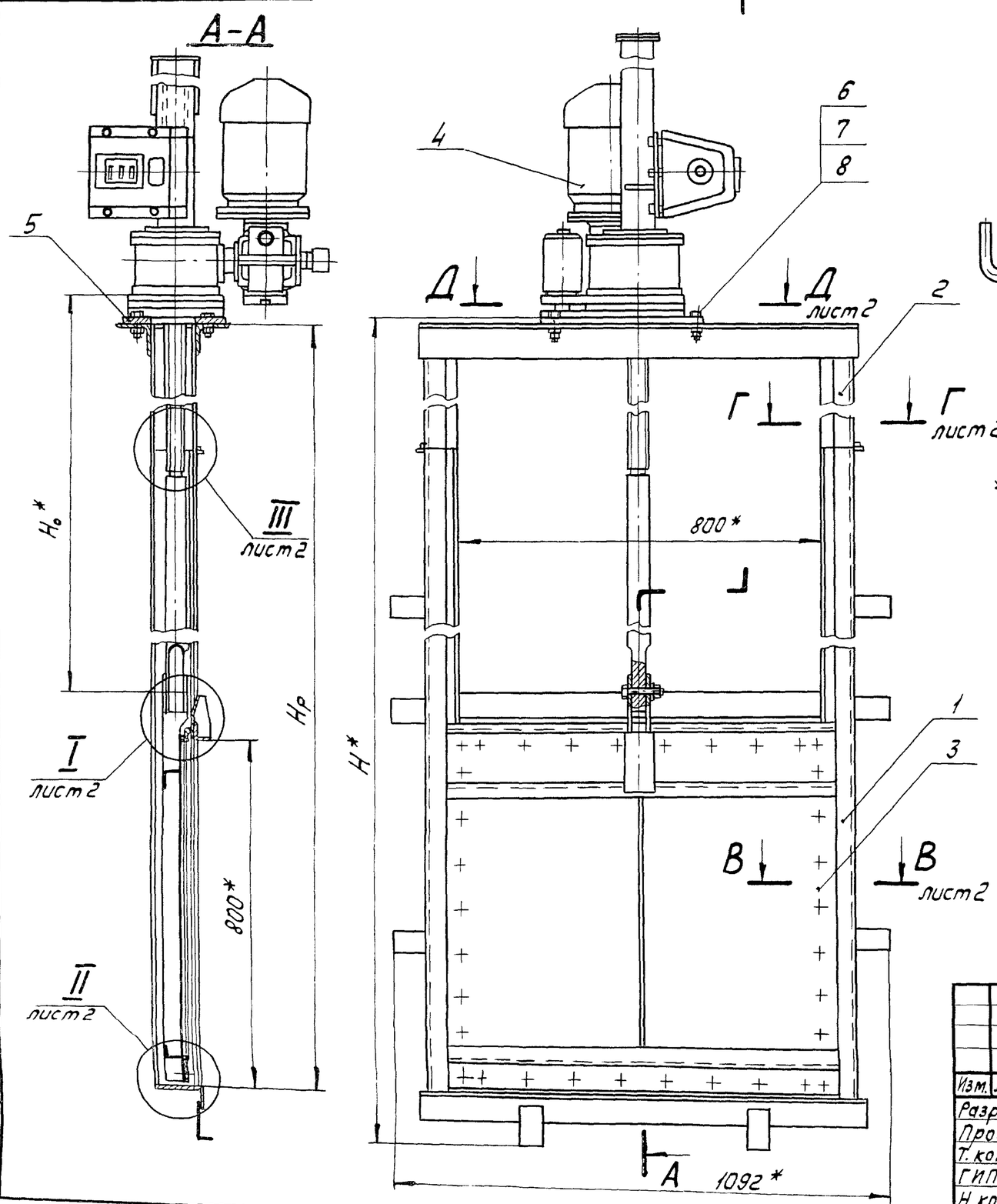

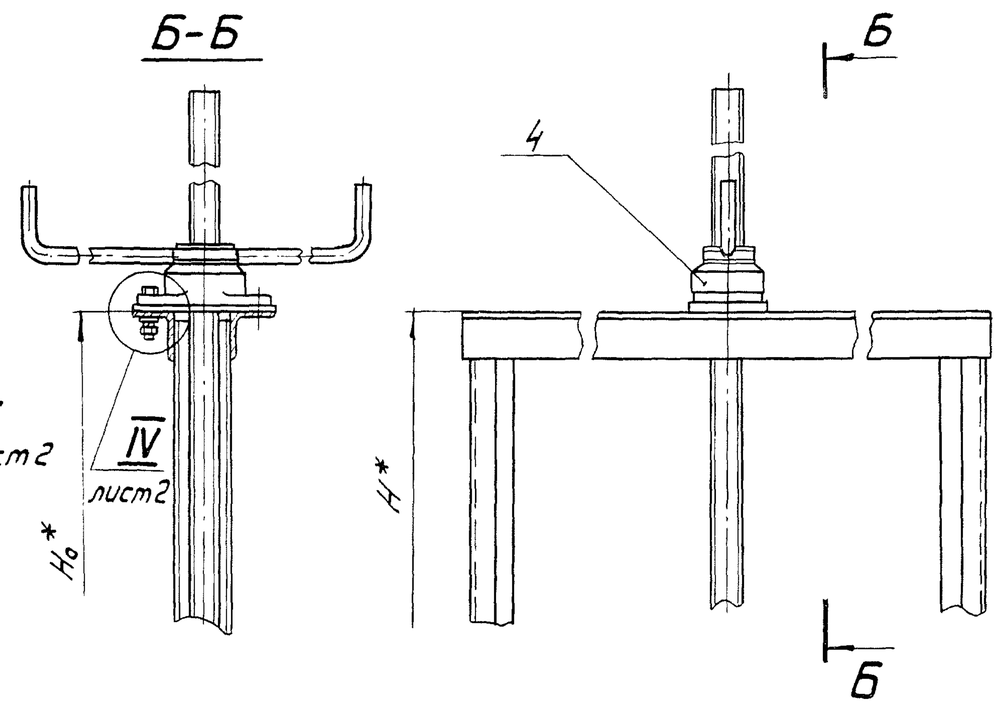

1. Сварка по ГОСТ 5264-80 электродом Э42 по ГОСТ 9467-75.
2. * Размеры для справок.
3. H_o – расстояние от подошвы подъемника до оси проушины опущенного затвора.
4. Неуказанные технические требования по ТУ 33-153-84.

Таблицу исполнений см. лист 2.

Изм.	Лист	№ докум.	Подп.	Дата	ГС 80.00.000 СБ			
Разраб.		Шаталов		7.06.84	Затвор ГС для отверстий 80×80 см Сборочный чертеж	Лит.	Масса	Масштаб
Пров.		Тимошенко		07.06.84		А	см. табл. исполн.	–
Т. контр.						Лист 1	Листов 2	
ГИП		Певзнер		07.06.84		Союзгипроводхоз имени Е.Е. Алексеевского г. Москва		
Н. контр.		Платунина		11.06.84				
Утв.		Советов		07.06.84				

Копировал

Формат А3

ГС80.00.000 СБ

Перв. примен. | Справ. № | Подп. и дата | Инв. № дубл. | Взам. инв. № | Подп. и дата | Инв. № подл.

В-В
М1:2 лист 1

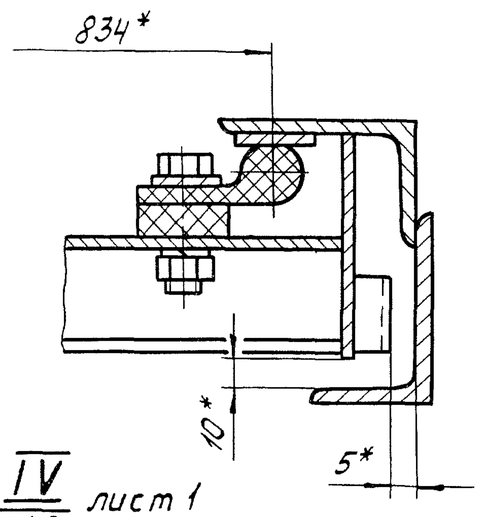

IV
М1:2 лист 1

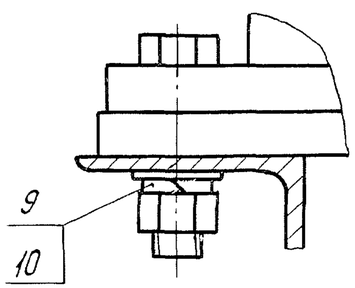

I
М1:2 лист 1

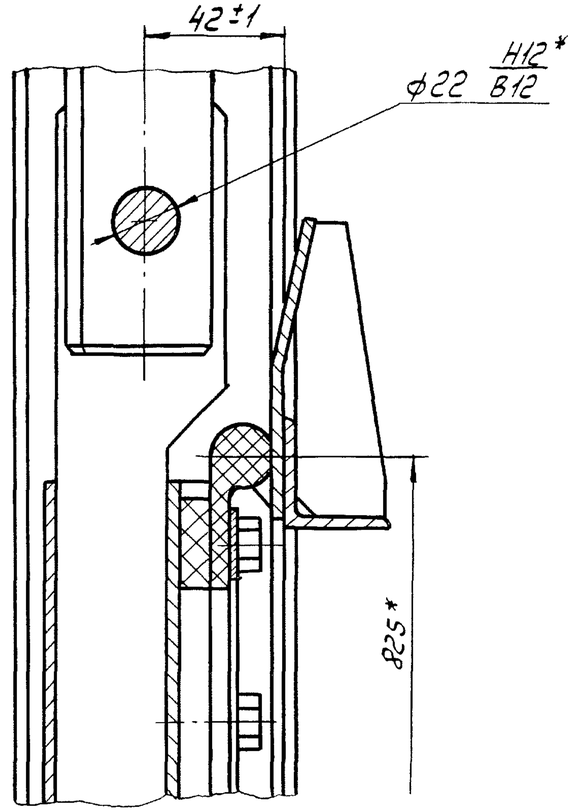

II
М1:2 лист 1

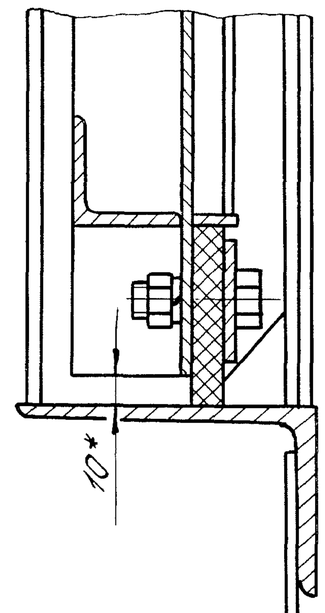

Г-Г
М1:2 лист 1

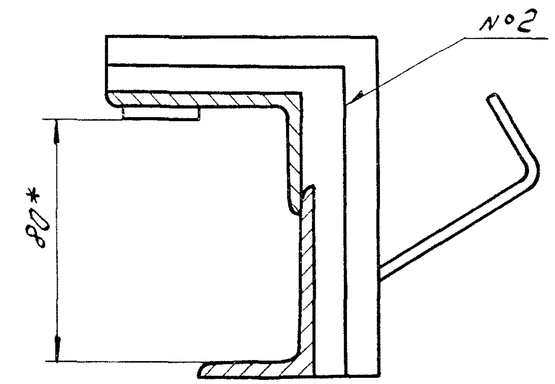

III
М1:2 лист 1

Винт подъемника поз. 4 не показан

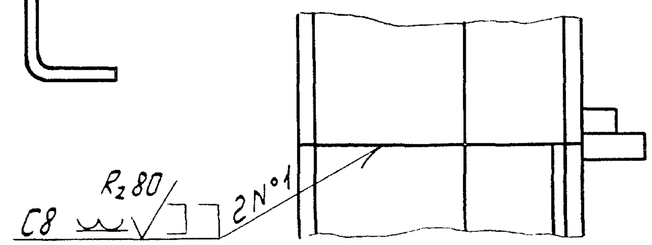

Д-Д
лист 1

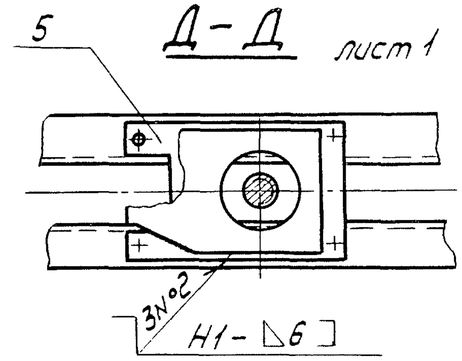

Обозначение	Рис.	Шифр	Напор, см	Размеры, мм			Марка подъемника	Масса, кг
				H*	H_o*	H_p		
ГС 80.00.000	1	ГС80-150э	150	2714	1756	2600±7	13В	206,7
-01	1	ГС80-200э	200	3214	2256	3100±7	13В	224,8
-02	2	ГС80-150р	150	2706	1700	2600±7	1В	156,5
-03	2	ГС80-200р	200	3206	2200	3100±7	1В	172,6

Изм.	Лист	№ докум.	Подп.	Дата	ГС80.00.000 СБ	Лист 2

Копировал Формат А3

Инв. № подл.	Подп. и дата	Взам. инв. №	Инв. № дубл.	Подп. и дата

Серия 3.820.2-43 Выпуск 5

Номер строки	Обозначение	Наименование	Для исполнения ГС 80.00.000 –										Примечание
			–	01	02	03							
1													
2	ГС 80.00.000	Затвор ГС для отверстий											
3		80 x 80 см	X	X	X	X							
4	ГС 80.01.000	Марка нижняя	X	X	X	X							
5	ГС 80.02.000	Марка верхняя	X	X	X	X							
6	ГС 80.03.000	Затвор	X	X	X	X							
7	ГС 80.03.100	Металлоконструкция	X	X	X	X							
8	Ведомость спецификаций подъемника												
9	одновинтового с электроприводом г.п. 1тс марки 13В												
10		26.058.ПВ.090.000 ВС	X	X									
11	Ведомость спецификаций подъемника												
12	одновинтового с ручным приводом г.п. 1тс марки 1В												
13		26.058.ПВ.020.000 ВС			X	X							

Изм.	Лист	№ докум.	Подп.	Дата
Разраб.		Шаталов		7.06.84
Пров.		Тимашенко		07.06.84
ГИП		Левзнер		07.06.84
Н. контр.		Платунина		11.06.84
Утв.		Советов		07.06.84

ГС 80.00.000 ВС

Затвор ГС для отверстий 80×80 см
Ведомость спецификаций

Лит.	Лист	Листов
А		1

Союзгипроводхоз имени Е.Е. Алексеевского г. Москва

Копировал Формат А4

Серия 3.820.2-43 Выпуск 5

Инв. № подл.	Подп. и дата	Взам. инв. №	Инв. № дубл.	Подп. и дата

Справ. №	Перв. примен.

ГС 80.00.001

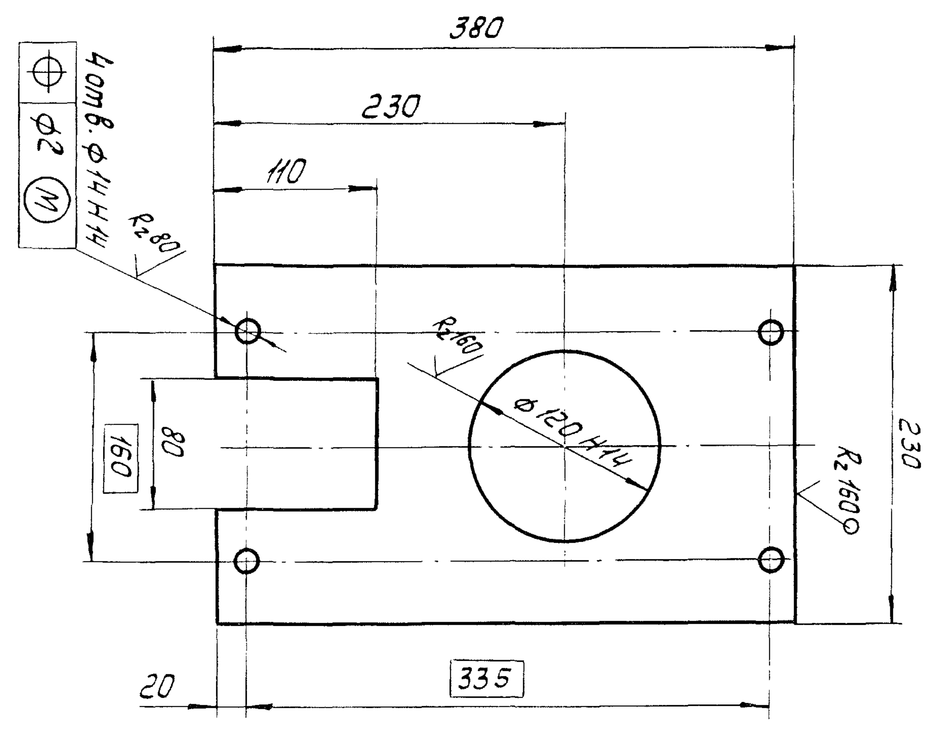

Неуказанные предельные отклонения размеров $\pm \frac{IT14}{2}$.

Изм.	Лист	№ докум.	Подп.	Дата
Разраб.		Шаталов		7.06.84
Пров.		Тимашенко		07.06.84
Т. контр.				
Н. контр.		Платунина		11.06.84
Утв.		Левзнер		11.06.84

ГС 80.00.001

Лист монтажный

Лист 5-ПН8 ГОСТ 19903-74 / ВСт3пс6 ГОСТ 14637-79

Лит.	Масса	Масштаб
А	4	1:4

Лист | Листов 1

Союзгипроводхоз имени Е.Е. Алексеевского г. Москва

Копировал Формат А4

Номер строки	Наименование	Код ОКП	Обозначение документа на поставку	Поставщик	Кол. на исполнение ГС 80.00.000 –										Примечание
					–	01	02	03							
1															
2	Крепежные изделия														
3															
4	Болт М12×35.46.02		ГОСТ 7798-70		4	4									
5	М12×40.46.02		ГОСТ 7796-70		34	34	34	34							
6	Гайка М12.4.02		ГОСТ 5915-70		38	38	34	34							
7	Шайба 12.65Г.02		ГОСТ 6402-70		38	38	34	34							
8	16.65Г.02						2	2							
9	16.04.02		ГОСТ 11371-78				2	2							
10															
11															
12			Ведомость покупных	изделий											
13		подъемника одновинтового с электроприводом													
14		г.п. 1тс	марки 1ЭВ												
15			26.058.ПВ.090.000 ВП		×	×									
16															
17			Ведомость покупных	изделий											
18		подъемника одновинтового с ручным приводом													
19		г.п. 1тс	марки 1В												
20			26.058.ПВ.020.000 ВП				×	×							
21															
22															
23															
24															
25															
26															
27															

Выпуск 5

Серия 3.820.2-43

Подп. и дата | Инв. № дубл. | Взам. инв. № | Подп. и дата | Инв. № подл.

Изм.	Лист	№ докум.	Подп.	Дата
Разраб.		Шаталов		7.06.84
Пров.		Тимошенко		07.06.84
ГИП		Певзнер		07.06.84
Н. контр.		Платунина		11.06.84
Утв.		Советов		07.06.84

ГС 80.00.000 ВП

Затвор ГС для отверстий 80×80 см

Ведомость покупных изделий

Лит.	Лист	Листов
А		1

Союзгипроводхоз имени Е.Е. Алексеевского г. Москва

Копировал

Формат А3

Формат	Зона	Поз.	Обозначение	Наименование	Кол.	Примечание
				Документация		
А3			ГС 80.01.000 СБ	Сборочный чертеж		
				Детали		
А4		1	ГС 80.01.001	Пластина	2	
А4		2	ГС 80.01.002	Лист забральный	1	
А4		3	ГС 80.01.003	Ребро	1	
А4		4	ГС 80.01.004	Балка	1	
Б4		5	ГС 80.01.005	Порог		
				Уголок Б-100×63×6 ГОСТ 8510-72 / ВСт3пс6 ГОСТ 535-79		
				ℓ=(950±1,2)мм	1	7,2 кг
Б4		6	ГС 80.01.006	Накладка		
				Полоса Б-2 4×25 ГОСТ 103-76 / 08Х17Т-Б ГОСТ 5949-75		
				ℓ=(1696±2)мм	2	2,7 кг
			Переменные	данные для исполнений:		
				ГС 80.01.000		
				Детали		
Б4		7	ГС 80.01.007	Стойка		
				Уголок Б-63×40×5 ГОСТ 8510-72 / ВСт3пс6 ГОСТ 535-79		
				ℓ=(1696±2)мм	4	26,5 кг

Выпуск 5

Серия 3.820.2-43

Изм.	Лист	№ докум.	Подп.	Дата
Разраб.		Шаталов		7.06.84
Пров.		Тимошенко		07.06.84
ГИП		Певзнер		07.06.84
Н. контр.		Платунина		11.06.84
Утв.		Советов		07.06.84

ГС 80.01.000

Марка нижняя

Лит.	Лист	Листов
А	1	2

Союзгипроводхоз имени Е.Е.Алексеевского г. Москва

Подп. и дата | Инв. № дубл. | Взам. инв. № | Подп. и дата | Инв. № подл.

Копировал Формат А4

Формат	Зона	Поз.	Обозначение	Наименование	Кол.	Примечание
Б4		8	ГС 80.01.008	Анкер		
				Полоса Б-2 4×50 ГОСТ 103-76 / ВСт3пс6 ГОСТ 535-79		
				ℓ=(110±0,5)мм	8	1,4 кг
				ГС 80.01.000-01		
				Детали		
Б4		7	ГС 80.01.009	Стойка		
				Уголок Б-63×40×5 ГОСТ 8510-72 / ВСт3пс6 ГОСТ 535-79		
				ℓ=(2196±2,2)мм	4	34,3 кг
Б4		8	ГС 80.01.008	Анкер		
				Полоса Б-2 4×50 ГОСТ 103-76 / ВСт3пс6 ГОСТ 535-79		
				ℓ=(110±0,5)мм	10	1,7 кг

Выпуск 5

Серия 3.820.2-43

Подп. и дата | Инв. № дубл. | Взам. инв. № | Подп. и дата | Инв. № подл.

Изм.	Лист	№ докум.	Подп.	Дата

ГС 80.01.000

Лист 2

Копировал Формат А4

ГС 80.01.000 СБ

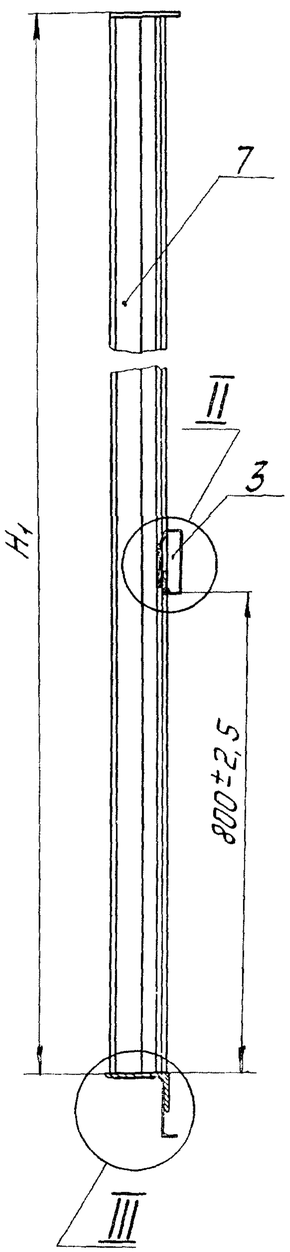

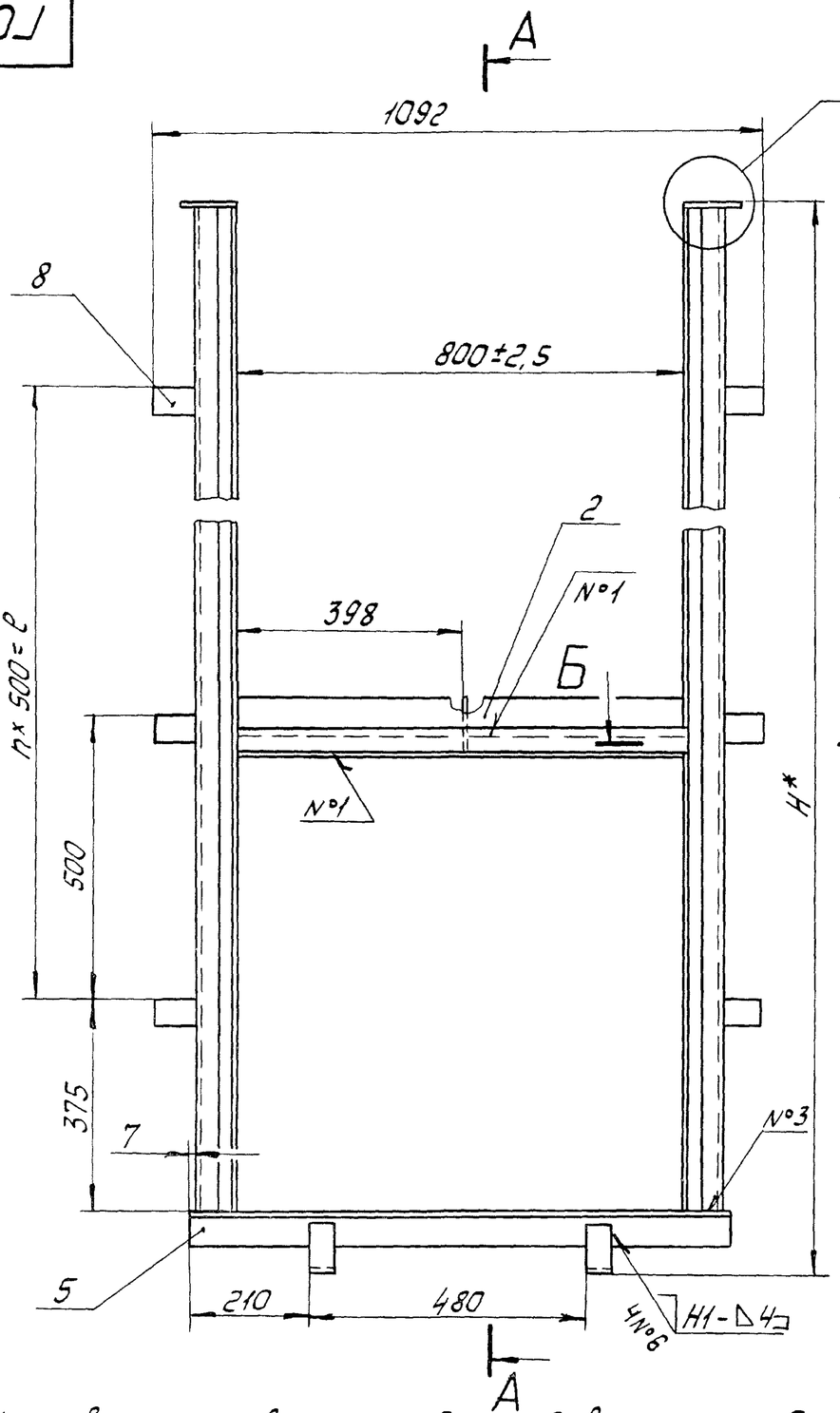

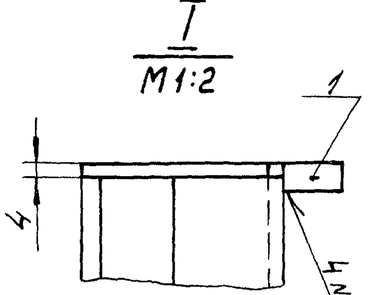

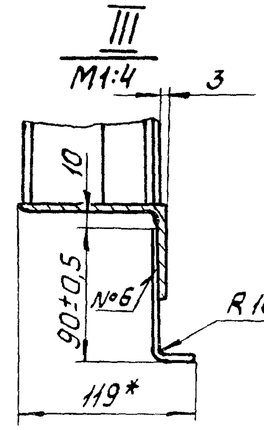

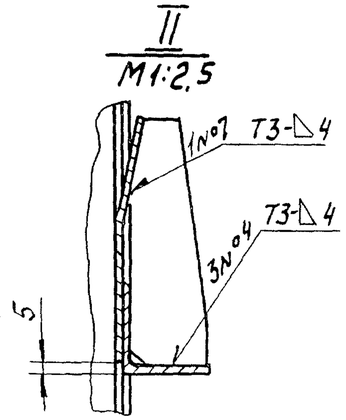

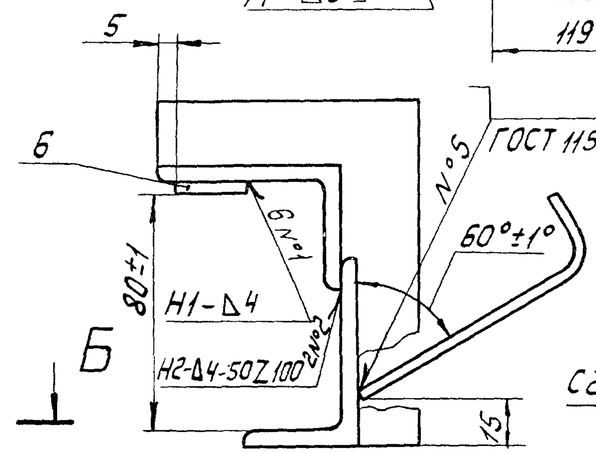

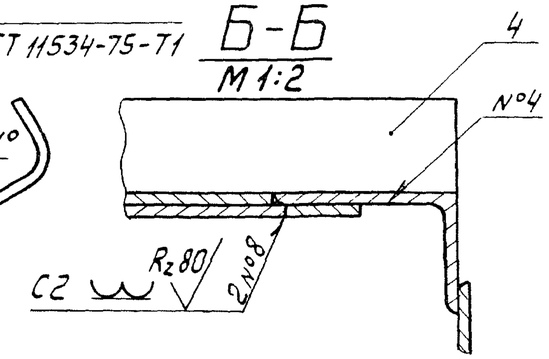

Обозначение	Размеры, мм			n	Масса, кг
	H*	H_1	ℓ		
ГС 80.01.000	1806	1700±4	1000	2	42,9
-01	2306	2200±4	1500	3	51,0

1. * Размеры для справок.
2. Сварка по ГОСТ 5264-80 электродом Э42 ГОСТ 9467-75.
3. Сварку швов №1, №7, №8 выполнить электродом Э10Х17Т ГОСТ 10052-75.
4. Шероховатость поверхности деталей, выполненных без чертежа, после обрезки $R_z 160$.
5. Неуказанные предельные отклонения размеров по $\pm \frac{IT16}{2}$.

Изм.	Лист	№ докум.	Подп.	Дата
Разраб.		Шаталов		7.06.84
Пров.		Тимошенко		07.06.84
Т.контр.				
ГИП		Певзнер		07.06.84
Н.контр.		Платунина		11.06.84
Утв.		Советов		07.06.84

ГС 80.01.000 СБ

Марка нижняя
Сборочный чертеж

Лит.	Масса	Масштаб
А	см. табл.	—

Лист | Листов 1

Союзгипроводхоз имени Е.Е. Алексеевского г. Москва

Копировал | Формат А3

Перв. примен. | Справ. № | Подп. и дата | Инв. № дубл. | Взам. инв. № | Подп. и дата | Инв. № подл.

ГС 80.01.001

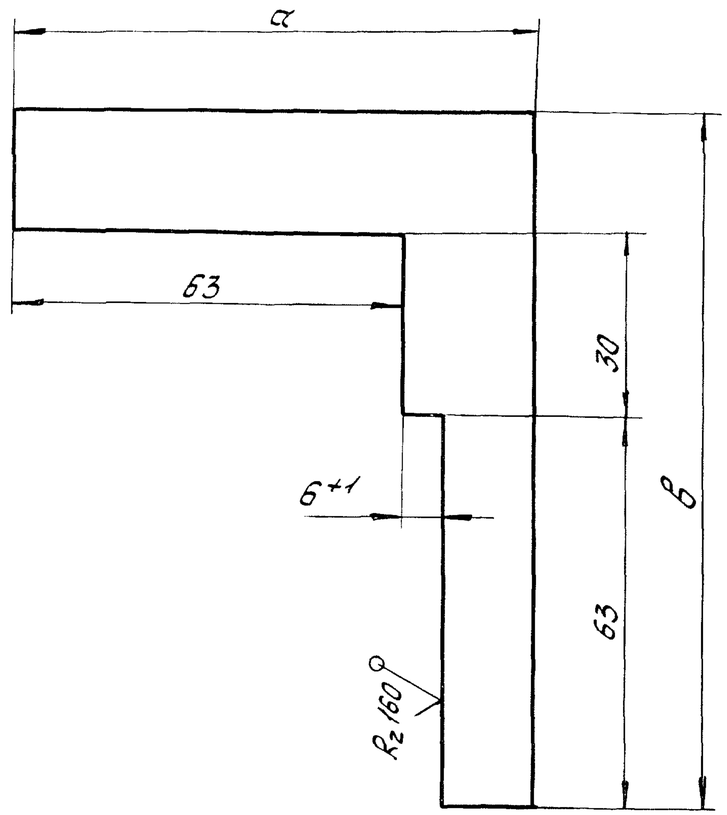

Размеры в мм

Обозначение	а	в	Масса, кг
ГС 80.01.001	90	115	0,3
-01	80	105	0,2

Неуказанные предельные отклонения размеров по $\pm \frac{IT14}{2}$.

Изм.	Лист	№ докум.	Подп.	Дата
Разраб.		Шаталов		7.6.84
Пров.		Тимошенко		07.06.84
Т. контр.				
Н. контр.		Платунина		11.06.84
Утв.		Левзнер		07.06.84

ГС 80.01.001

Пластина

Лит.	Масса	Масштаб
А	см. табл.	—

Лист | Листов 1

Лист Б-ПН8 ГОСТ 19903-74 / ВСт3пс6 ГОСТ 14637-79

Союзгипроводхоз имени Е.Е. Алексеевского г. Москва

Выпуск 5 | Перв. примен. | Серия 3.820.2-43 | Справ. № | Подп. и дата | Инв. № дубл. | Взам. инв. № | Подп. и дата | Инв. № подл.

Копировал | Формат А4

ГС 80.01.002

Развертка

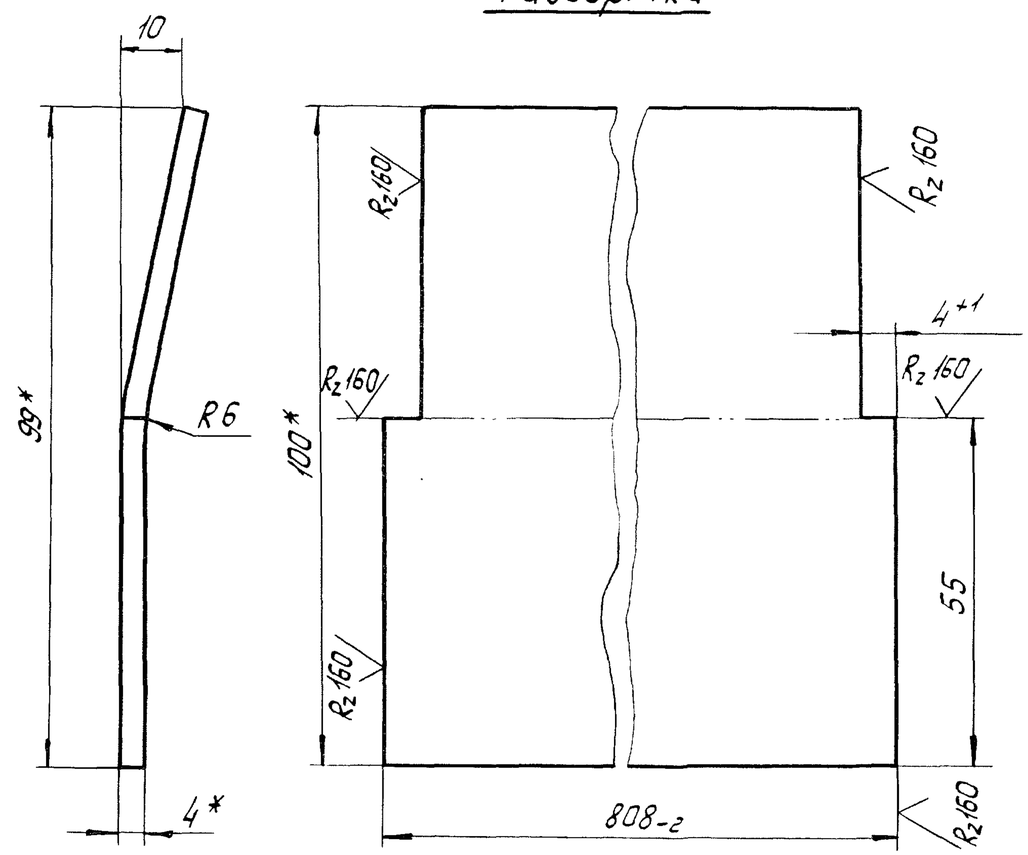

1. * Размеры для справок.
2. Неуказанные предельные отклонения размеров по $\pm \frac{IT14}{2}$.

Изм.	Лист	№ докум.	Подп.	Дата
Разраб.		Шаталов		7.06.84
Пров.		Тимошенко		07.06.84
Т. контр.				
Н. контр.		Платунина		11.06.84
Утв.		Левзнер		07.06.84

ГС 80.01.002

Лист забральный

Лист	Масса	Масштаб
А	2,5	1:1

Лист | Листов 1

Полоса Б-24×100 ГОСТ 103-76 / 08Х17Т-6 ГОСТ 5949-75

Союзгипроводхоз имени Е.Е. Алексеевского г. Москва

Выпуск 5 | Перв. примен. | Серия 3.820.2-43 | Справ. № | Подп. и дата | Инв. № дубл. | Взам. инв. № | Подп. и дата | Инв. № подл.

Копировал | Формат А4

ГС 80.01.003

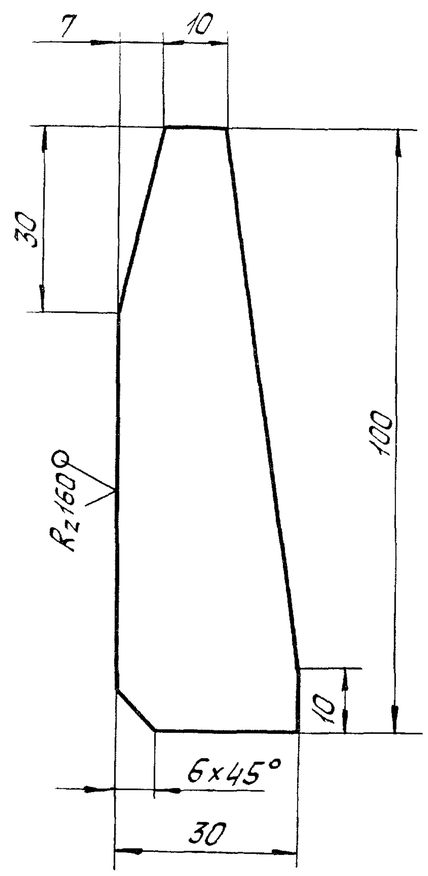

Предельные отклонения размеров по $\pm \frac{IT14}{2}$.

Изм.	Лист	№ докум.	Подп.	Дата	ГС 80.01.003	
Разраб.		Шаталов		7.06.84	Ребро	Лит. А; Масса 0,1; Масштаб 1:1
Пров.		Тимошенко		07.06.84		Лист; Листов 1
Т. контр.					Б-ПШ ГОСТ 10003-74 / ВСт3пс6 ГОСТ 14637-79	Союзгипроводхоз имени Е.Е. Алексеевского г. Москва
Н. контр.						
Утв.		Певзнер		07.06.84		

Серия 3.820.2-43 Выпуск 5

Справ. № | Перв. примен.

Подп. и дата | Инв. № дубл. | Взам. инв. № | Подп. и дата | Инв. № подл.

ГС 80.01.004

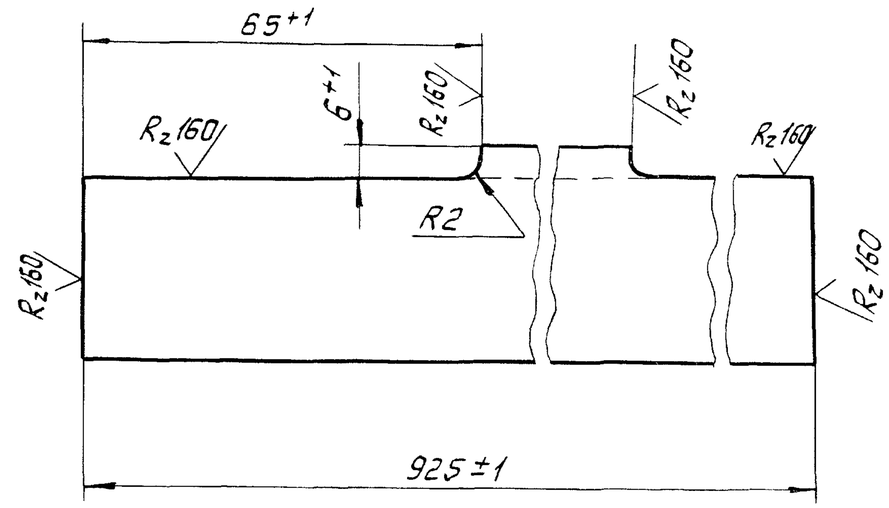

Изм.	Лист	№ докум.	Подп.	Дата	ГС 80.01.004	
Разраб.		Шаталов		7.06.84	Балка	Лит. А; Масса 1,9; Масштаб 1:1
Пров.		Тимошенко		07.06.84		Лист; Листов 1
Т. контр.					Уголок Б-36×36×4 ГОСТ 8509-72 / ВСт3пс6 ГОСТ 535-79	Союзгипроводхоз имени Е.Е. Алексеевского г. Москва
Н. контр.		Платунина		11.06.84		
Утв.		Певзнер		07.06.84		

Серия 3.820.2-43 Выпуск 5

Справ. № | Перв. примен.

Подп. и дата | Инв. № дубл. | Взам. инв. № | Подп. и дата | Инв. № подл.

Формат	Зона	Поз.	Обозначение	Наименование	Кол.	Примечание
				Документация		
А3			ГС 80.02.000 СБ	Сборочный чертеж		
				Детали		
А4		1	ГС 80.01.001-01	Пластина	2	
Б4		2	ГС 80.02.001	Стойка		
				Уголок Б-63×40×5 ГОСТ 8510-72 / ВСт3пс6 ГОСТ 535-79		
				ℓ=(895±1) мм	4	14,0 кг
				Переменные данные для исполнений:		
				ГС 80.02.000		
				Детали		
Б4		3	ГС 80.02.002	Ригель		
				Уголок Б-75×75×6 ГОСТ 8509-72 / ВСт3пс6 ГОСТ 535-79		
				ℓ=(950±1) мм	2	12,8 кг
				ГС 80.02.000-01		
				Детали		
А4		3	ГС 80.02.003	Ригель	2	

Выпуск 5 Серия 3.820.2-43

Подп. и дата | Инв. № дубл. | Взам. инв. № | Подп. и дата | Инв. № подл.

Изм.	Лист	№ докум.	Подп.	Дата
Разраб.		Шаталов		7.06.84
Пров.		Тимошенко		07.06.84
ГИП		Певзнер		07.06.84
Н. контр.		Платунина		11.06.84
Утв.		Советов		07.06.84

ГС 80.02.000

Марка верхняя

Лит.	Лист	Листов
А		1

Союзгипроводхоз имени Е.Е. Алексеевского г. Москва

Копировал Формат А4

Выпуск 5 Серия 3.820.2-43

Перв. примен. | Справ. №

ГС 80.02.003

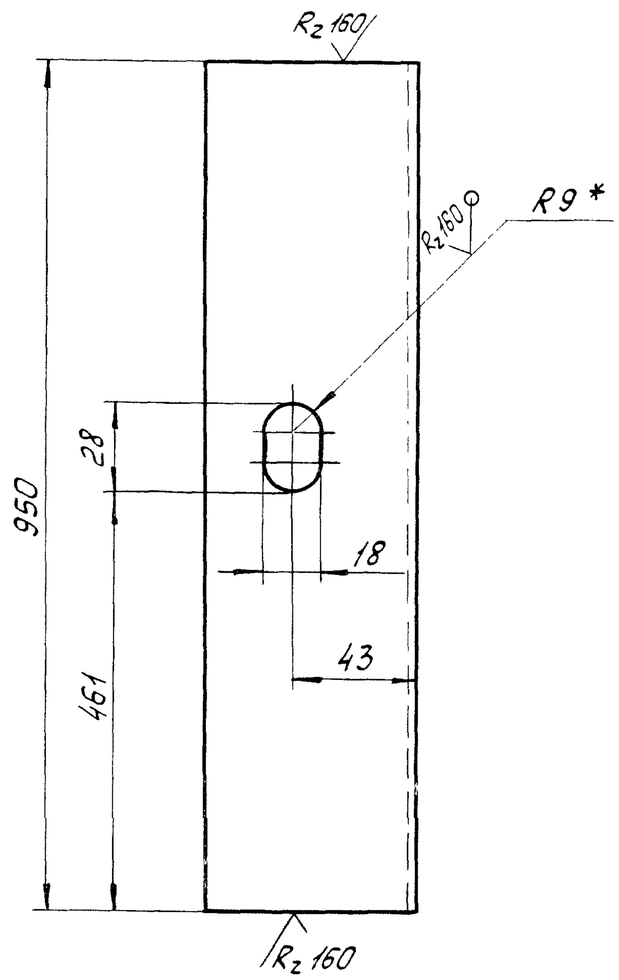

1. * Размер для справок.
2. Неуказанные предельные отклонения размеров: отверстий по Н14, остальных $\pm\frac{IT14}{2}$.

Подп. и дата | Инв. № дубл. | Взам. инв. № | Подп. и дата | Инв. № подл.

Изм.	Лист	№ докум.	Подп.	Дата
Разраб.		Шаталов		7.06.84
Пров.		Тимошенко		07.06.84
Т. контр.				
Н. контр.		Платунина		11.06.84
Утв.		Певзнер		07.06.84

ГС 80.02.003

Ригель

Уголок Б-75×75×6 ГОСТ 8509-72 / ВСт3пс6 ГОСТ 535-79

Лит.	Масса	Масштаб
А	6,4	1:2

Лист | Листов 1

Союзгипроводхоз имени Е.Е. Алексеевского г. Москва

Копировал Формат А4

ГС 80.02.000СБ

Серия 3.820.2-43 Выпуск 5

Справ. № Перв. примен.

Рис. 1

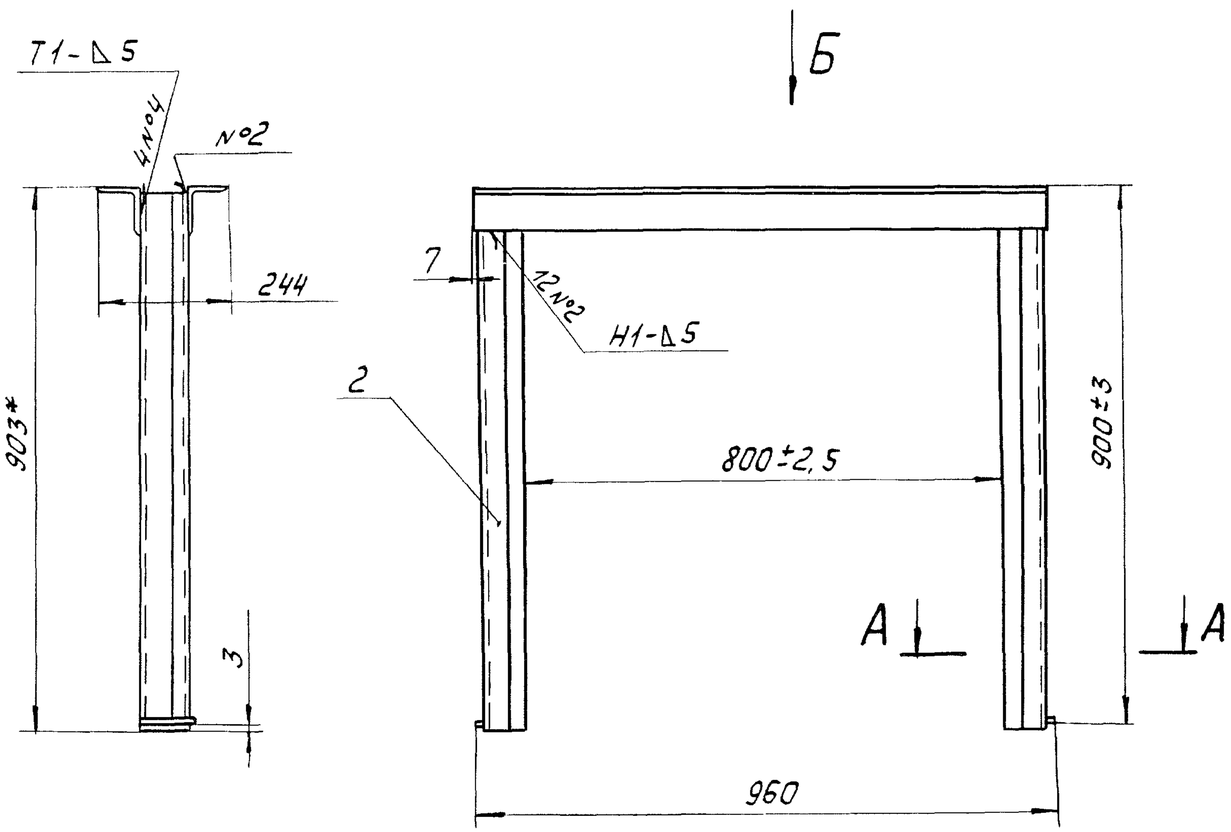

Рис. 2

Остальное – см. рис. 1.

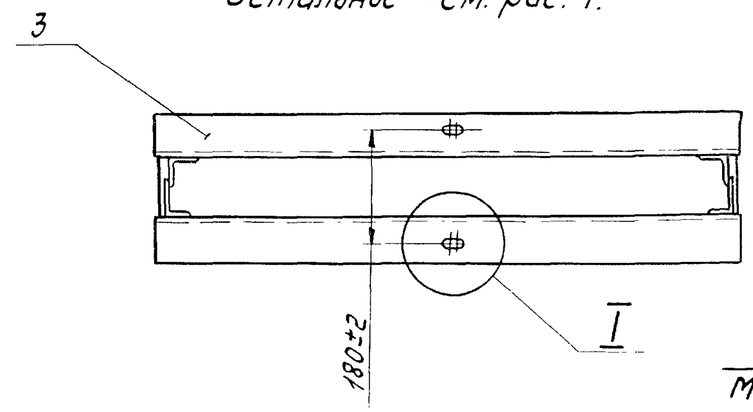

I
М1:2

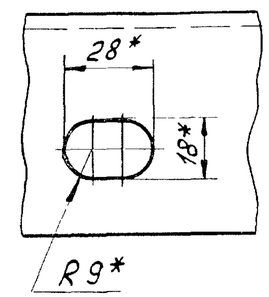

Обозначение	Рис.
ГС 80.02.000	1
-01	2

1. * Размеры для справок.
2. Сварка по ГОСТ 5264-80 электродом Э42 ГОСТ 9467-75.
3. Неуказанные предельные отклонения размеров по $\pm \frac{IT16}{2}$.
4. Шероховатость поверхности деталей, выполненных без чертежа, после обрезки $R_z 160$.

Вид Б

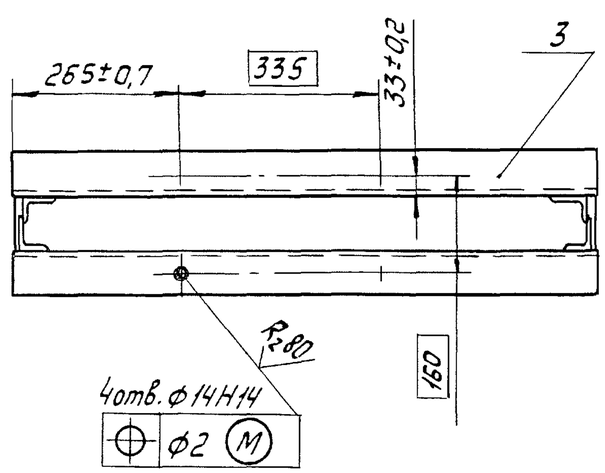

А-А
М1:2

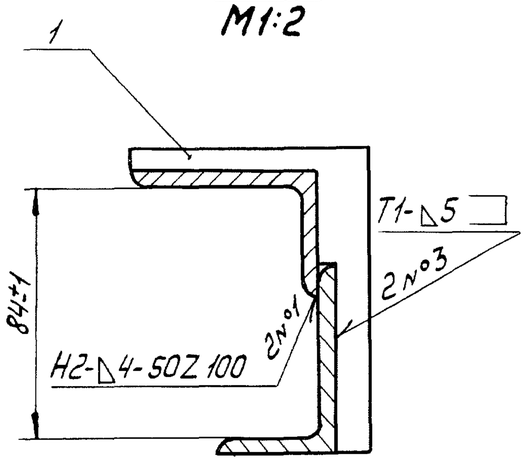

Изм.	Лист	N°докум.	Подп.	Дата
Разраб.		Шаталов		7.06.84
Пров.		Тимошенко		07.06.84
Т. контр.				
ГИП		Певзнер		07.06.84
Н.контр.		Платунина		07.06.84
Утв.		Советов		07.06.84

ГС 80.02.000 СБ

Марка верхняя

Сборочный чертеж

Лит.	Масса	Масштаб
А	27,2	1:10

Лист | Листов 1

Союзгипроводхоз имени Е.Е. Алексеевского г. Москва

Копировал

Формат А3

Подп. и дата | Инв. N°дубл. | Взам. инв. N | Подп. и дата | Инв. N°подл.

Формат	Зона	Поз.	Обозначение	Наименование	Кол.	Примечание
				Документация		
А3			ГС 80.03.000 СБ	Сборочный чертеж		
				Сборочные единицы		
А4		1	ГС 80.03.100	Металлоконструкция	1	
				Детали		
А4		2	ГС 80.03.001	Накладка	1	
		3	-01	Накладка	1	
А4		4	ГС 80.03.002	Накладка	2	
А4		5	ГС 80.03.003	Уплотнение	1	
		6	-01	Уплотнение	1	
		7	-02	Уплотнение	1	
Б4		8	ГС 80.03.004	Уплотнение		
				Пластина I, лист ТМКЩ-С		
				10×30×810 ГОСТ 7338-77	2	0,8 кг
Б4		9	ГС 80.03.005	Уплотнение		
				Пластина I, лист ТМКЩ-С		
				10×30×744 ГОСТ 7338-77	1	0,4 кг
Б4		10	ГС 80.03.006	Уплотнение		
				Пластина I, лист ТМКЩ-С		
				10×60×744 ГОСТ 7338-77	1	0,7 кг

Серия 3.820.2-43 Выпуск 5

Подп. и дата | Инв. № дубл. | Взам. инв. № | Подп. и дата | Инв. № подл.

Изм.	Лист	№ докум.	Подп.	Дата
Разраб.		Шаталов		7.06.84
Пров.		Тимошенко		07.06.84
ГИП		Певзнер		07.06.84
Н. контр.		Платунина		11.06.84
Утв.		Советов		07.06.84

ГС 80.03.000

Затвор

Лит.	Лист	Листов
А	1	2

Союзгипроводхоз имени Е. Е. Алексеевского г. Москва

Копировал Формат А4

Формат	Зона	Поз	Обозначение	Наименование	Кол.	Примечание
				Стандартные изделия		
		11		Болт М12×40.46.02		
				ГОСТ 7796-70	34	
		12		Гайка М12.4.02		
				ГОСТ 5915-70	34	
		13		Шайба 12.65Г.02		
				ГОСТ 6402-70	34	

Серия 3.820.2-43 Выпуск 5

Подп. и дата | Инв. № дубл. | Взам. инв. № | Подп. и дата | Инв. № подл.

Изм.	Лист	№ докум.	Подп.	Дата

ГС 80.03.000

Лист 2

Копировал Формат А4

ГС 80.03.000СБ

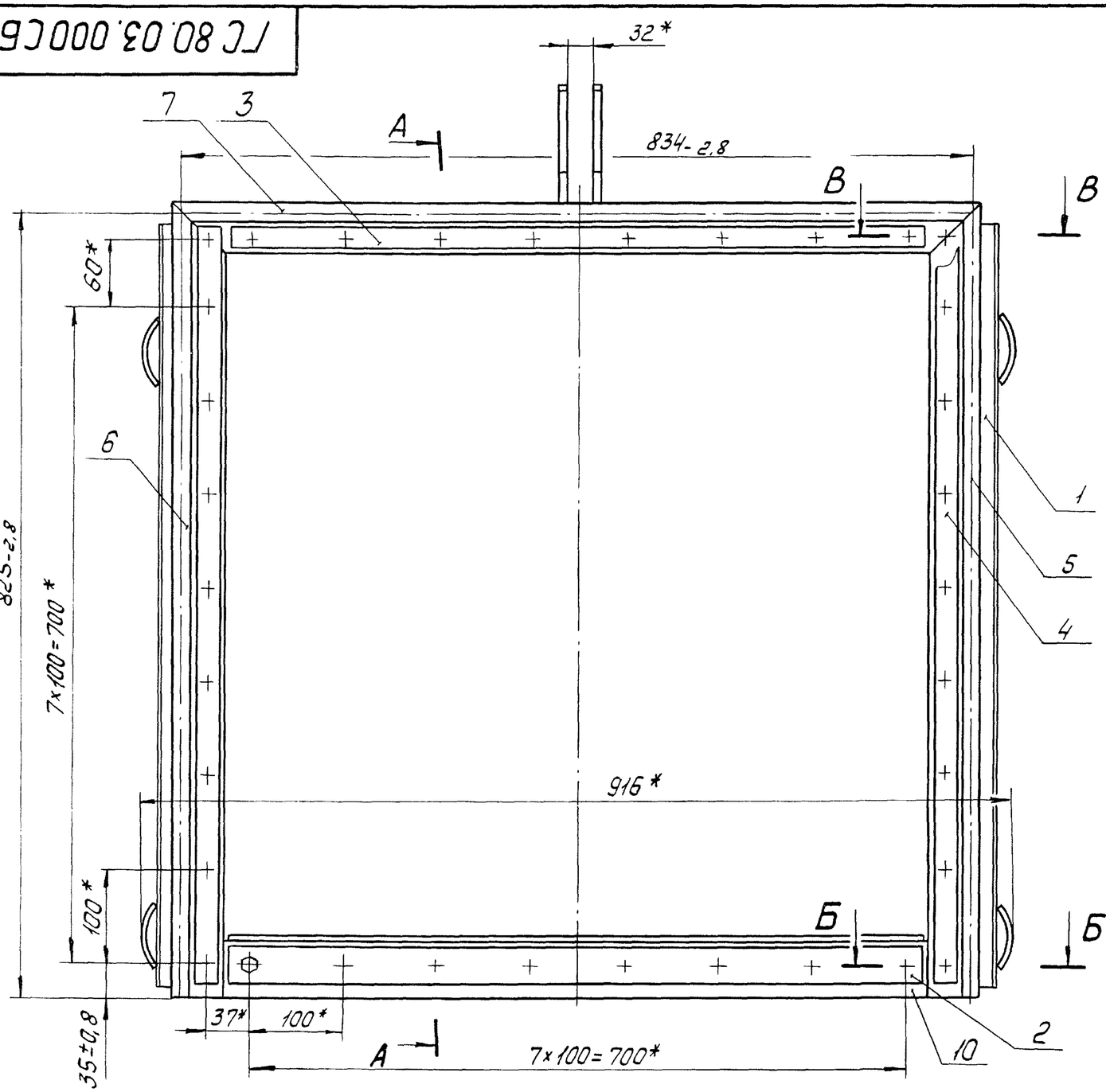

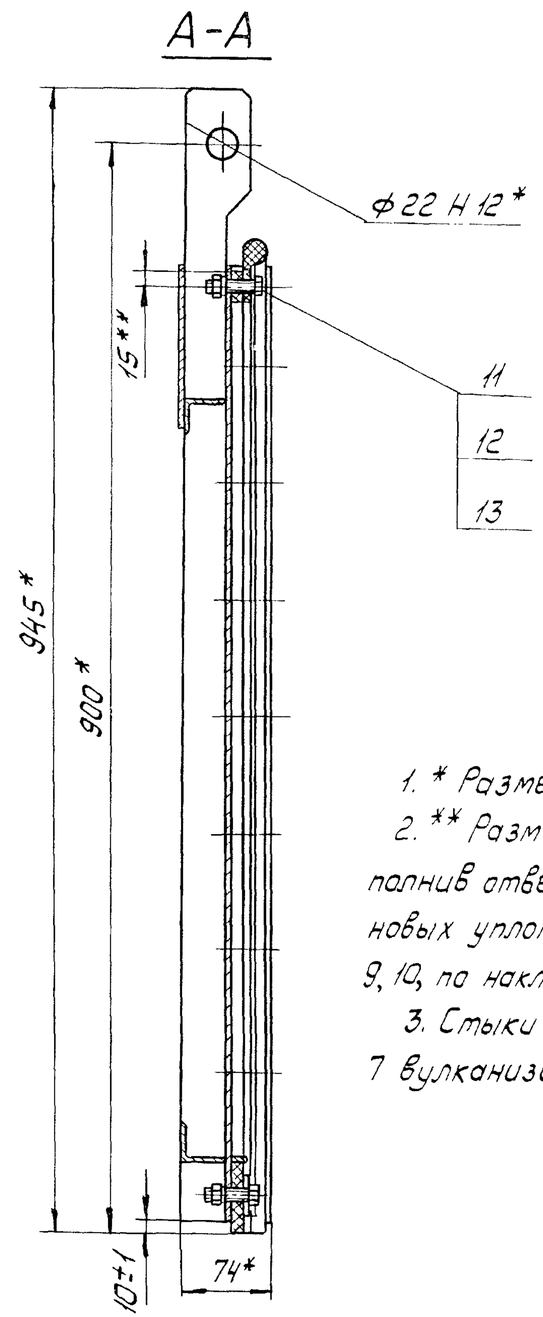

1. * Размеры для справок.
2. ** Размеры выдержать, выполнив отверстия ф13 в резиновых уплотнениях поз. 5,6,7,8, 9, 10, по накладкам поз. 2,3,4.
3. Стыки уплотнений поз. 5,6, 7 вулканизировать.

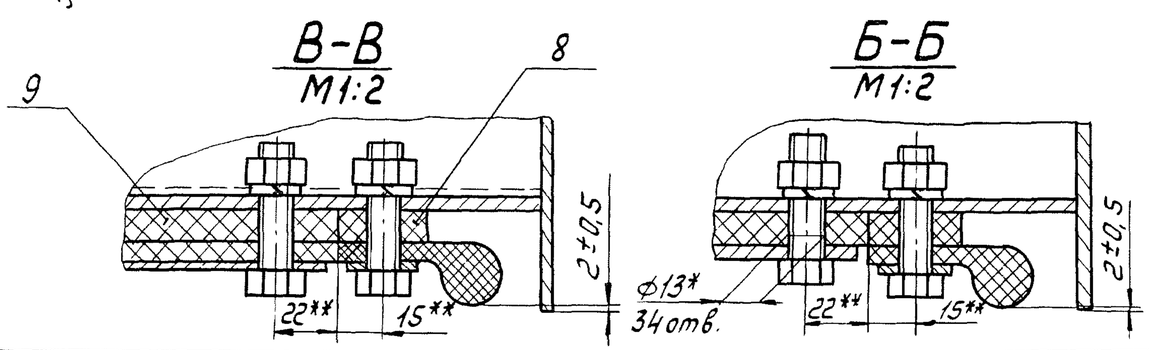

Изм.	Лист	№ докум.	Подп.	Дата	ГС 80.03.000 СБ			
Разраб.		Шаталов		7.06.84	Затвор Сборочный чертеж	Лит.	Масса	Масштаб
Пров.		Тимошенко		07.06.84		А	40,3	1:5
Т.контр.						Лист	Листов 1	
ГИП		Певзнер		07.06.84		Союзгипроводхоз имени Е.Е. Алексеевского г. Москва		
Н.контр.		Платунина		11.06.84				
Утв.		Советов		07.06.84				

Перов. примен.

Справ. № | Подп. и дата | Инв. № дубл. | Взам. инв. № | Подп. и дата | Инв. № подл.

Копировал

Формат А3

ГС 80.03.001

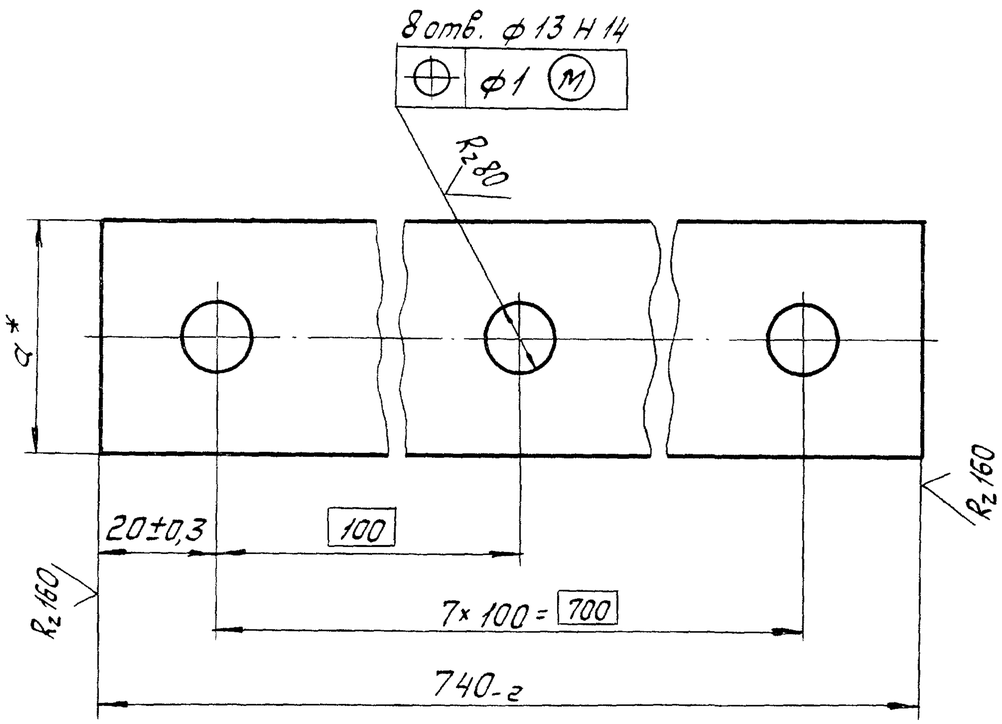

Обозначение	a*, мм	Масса, кг	Материал
ГС 80.03.001	40	0,9	Полоса Б-24×40 ГОСТ 103-76 / ВСт3пс6 ГОСТ 535-79
-01	25	0,4	Лента 3×25БСт3пс ГОСТ 6009-74

* Размер для справок.

Перв. примен. | Справ. № | Подп. и дата | Инв. № дубл. | Взам. инв. № | Подп. и дата | Инв. № подл.

Изм.	Лист	№ докум.	Подп.	Дата	ГС 80.03.001			
Разраб.		Шаталов		7.06.84	Накладка	Лит. A	Масса см. табл.	Масштаб —
Пров.		Тимошенко		07.06.84		Лист	Листов 1	
Т. контр.								
Н. контр.		Платунина		11.06.84	См. таблицу	Союзгипроводхоз имени Е.Е. Алексеевского г. Москва		
Утв.		Певзнер		07.06.84				

Копировал Формат А4

Выпуск 5 | Серия 3.820.2-43

Перв. примен. | Справ. № | Подп. и дата | Инв. № дубл. | Взам. инв. № | Подп. и дата | Инв. № подл.

ГС 80.03.002

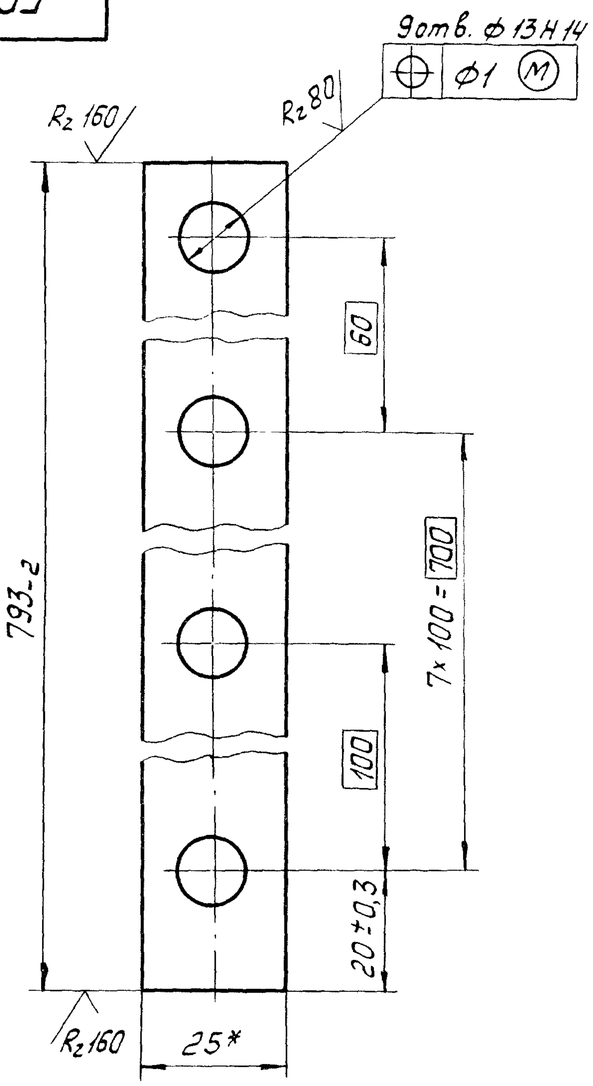

* Размер для справок.

Изм.	Лист	№ докум.	Подп.	Дата	ГС 80.03.002			
Разраб.		Шаталов		7.06.84	Накладка	Лит. A	Масса 0,4	Масштаб 1:1
Пров.		Тимошенко		07.06.84		Лист	Листов 1	
Т. контр.								
Н. контр.		Платунина		11.06.84	Лента 3×25БСт3пс ГОСТ 6009-74	Союзгипроводхоз имени Е.Е. Алексеевского г. Москва		
Утв.		Певзнер		07.06.84				

Копировал Формат А4

ГС 80.03.003

Рис. 1

ГС 80.03.003 – изображено

ГС 80.03.003-01 – зеркальное отражение

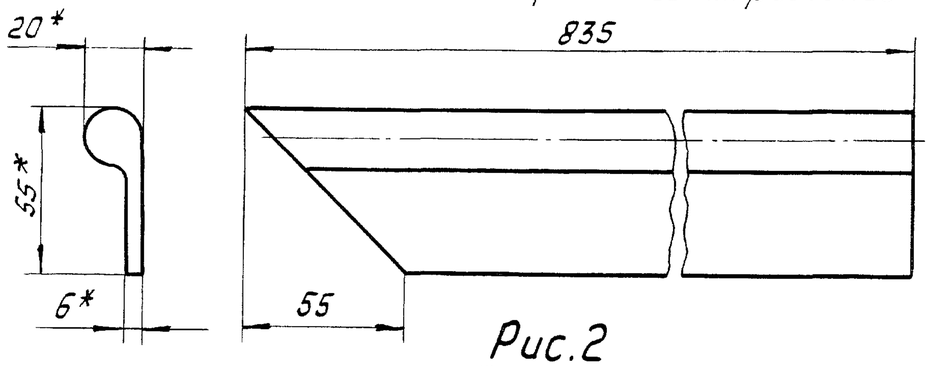

Рис. 2

Остальное – см. рис. 1

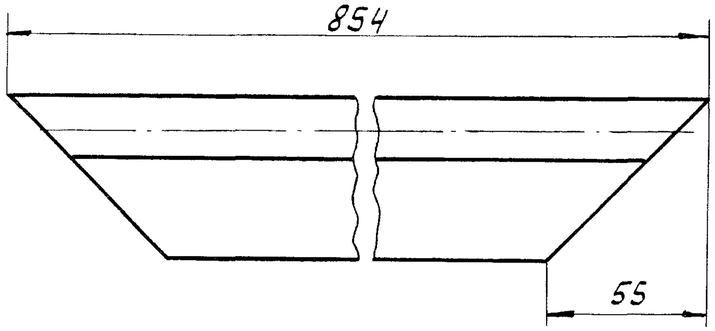

Обозначение	Рис.
ГС 80.03.003	1
-01	1
-02	2

* Размеры для справок.

Изм.	Лист	№ докум.	Подп.	Дата
Разраб.		Шаталов		7.06.84
Пров.		Тимошенко		07.06.84
Т. контр.				
Н. контр.				
Утв.		Певзнер		07.06.84

ГС 80.03.003

Уплотнение

Резина тип II Б
ТУ 38-105 417-83

Лит.	Масса	Масштаб
А	0,5	1:2

Лист | Листов 1

Союзгипроводхоз имени Е.Е. Алексеевского г. Москва

Перв. примен. | Справ. № | Серия 3.820.2-43 Выпуск 5 | Инв. № дубл. | Подп. и дата | Взам. инв. № | Подп. и дата | Инв. № подл.

Копировал | Формат А4

Формат	Зона	Поз.	Обозначение	Наименование	Кол.	Примечание
				Документация		
А3			ГС 80.03.100 СБ	Сборочный чертеж		
				Детали		
А4		1	ГС 80.03.101	Обшивка	1	
А4		2	ГС 80.03.102	Отбой	4	
А4		3	ГС 80.03.103	Ребро	1	
А4		4	ГС 80.03.104	Подвеска	2	
Б4		5	ГС 80.03.105	Ригель		
				Уголок Б-36×36×4 ГОСТ 8509-72 / ВСт3пс6 ГОСТ 535-79		
				ℓ=(877–1) мм	2	3,8 кг
Б4		6	ГС 80.03.106	Упор		
				Полоса Б-24×12 ГОСТ 103-76 / ВСт3пс6 ГОСТ 535-79		
				ℓ=(740±1) мм	1	0,3 кг
Б4		7	ГС 80.03.107	Накладка		
				Полоса Б-24×70 ГОСТ 103-76 / ВСт3пс6 ГОСТ 535-79		
				ℓ=(140±0,5) мм	1	0,3 кг
Б4		8	ГС 80.03.108	Ребро торцевое		
				Лист Б-ПН4 ГОСТ 19903-74 / ВСт3пс6 ГОСТ 14637-79		
				(805-2,8)×(74-2) мм	2	3,8 кг

Изм.	Лист	№ докум.	Подп.	Дата
Разраб.		Шаталов		7.06.84
Пров.		Тимошенко		07.06.84
ГИП		Певзнер		07.06.84
Н. контр.		Платунина		7.06.84
Утв.		Советов		07.06.84

ГС 80.03.100

Металлоконструкция

Лит.	Лист	Листов
А		1

Союзгипроводхоз имени Е.Е. Алексеевского г. Москва

Инв. № подл. | Подп. и дата | Взам. инв. № | Инв. № дубл. | Подп. и дата | Перв. примен.

Копировал | Формат А4

ГС 80.03.100 СБ

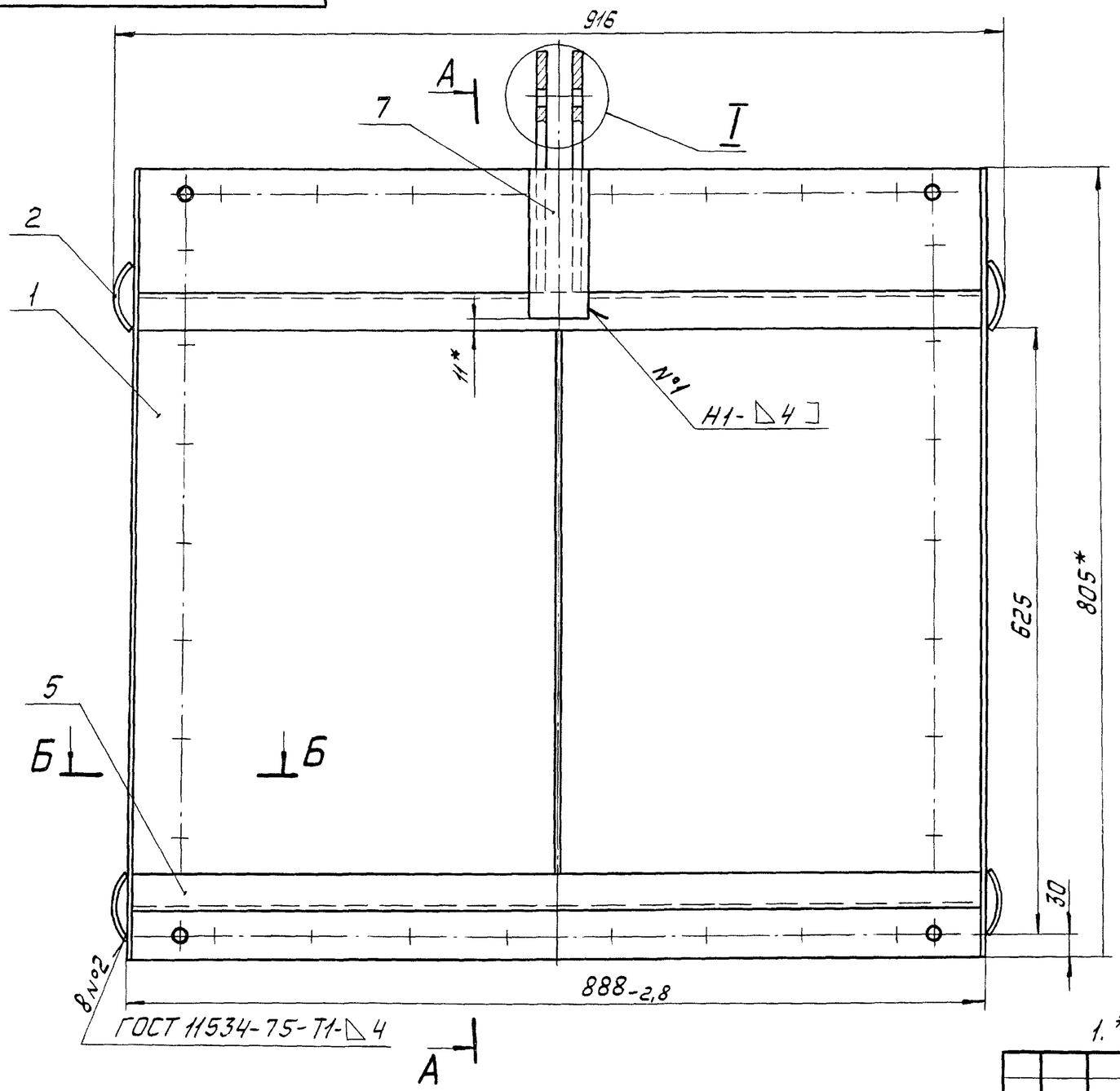

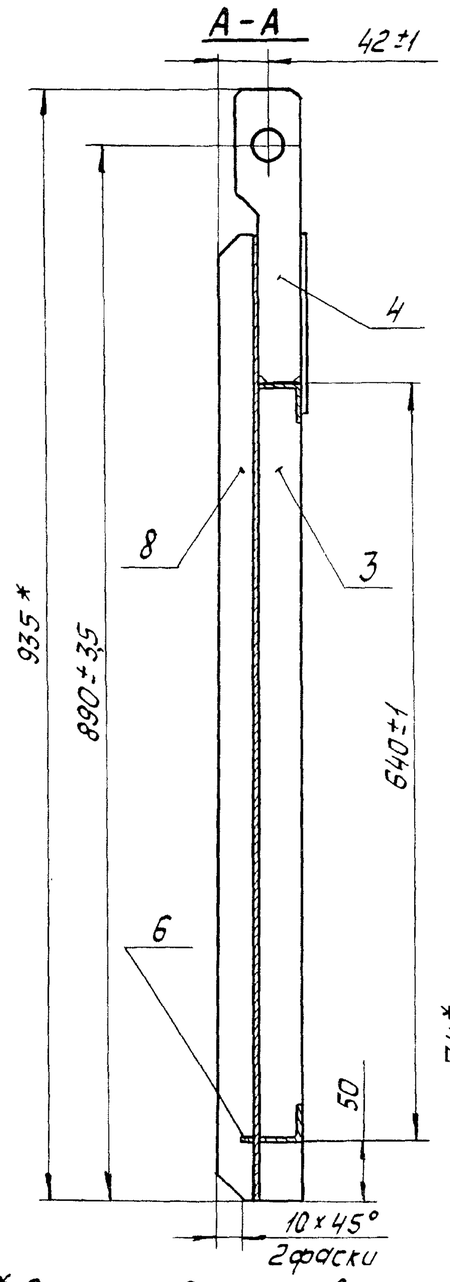

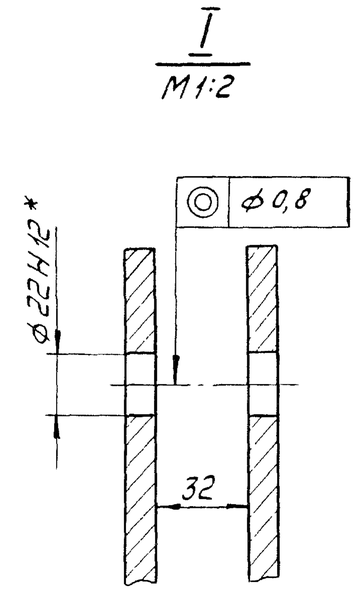

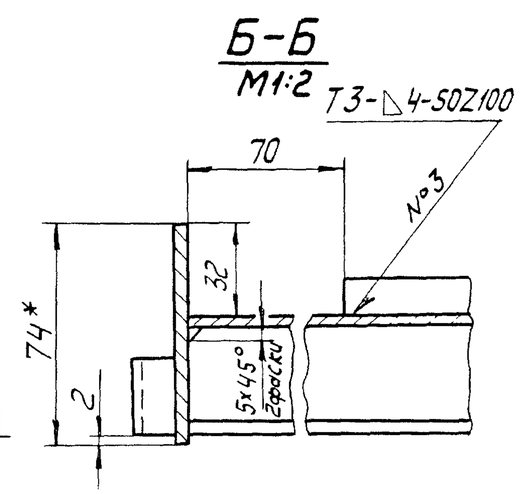

1. * Размеры для справок.

2. Сварка по ГОСТ 5264-80 электродом Э42 ГОСТ 9467-75.

3. Сварку вести швом Т1-△4 по контуру прилегания деталей, кроме швов, указанных на чертеже.

4. Шероховатость поверхности деталей, выполненных без чертежа, после обрезки $R_z 160$.

5. Неуказанные предельные отклонения размеров по $\pm \frac{IT16}{2}$

Изм.	Лист	№ докум.	Подп.	Дата
Разраб.		Шаталов		7.06.84
Пров.		Тимошенко		07.06.84
Т. контр.				
ГИП		Певзнер		07.06.84
Н. контр.		Платунина		11.06.84
Утв.		Советов		07.06.84

ГС 80.03.100 СБ

Металлоконструкция

Сборочный чертеж

Лит.	Масса	Масштаб
А	32,6	1:5
Лист	Листов 1	

Союзгипроводхоз имени Е.Е. Алексеевского г. Москва

Перв. примен. | Справ. № | Подп. и дата | Инв. № дубл. | Взам. инв. № | Подп. и дата | Инв. № подл.

Копировал

Формат А3

ГС 80.03.101

Серия 3.820.2-43 Выпуск 5

Справ. № | Перв. примен.

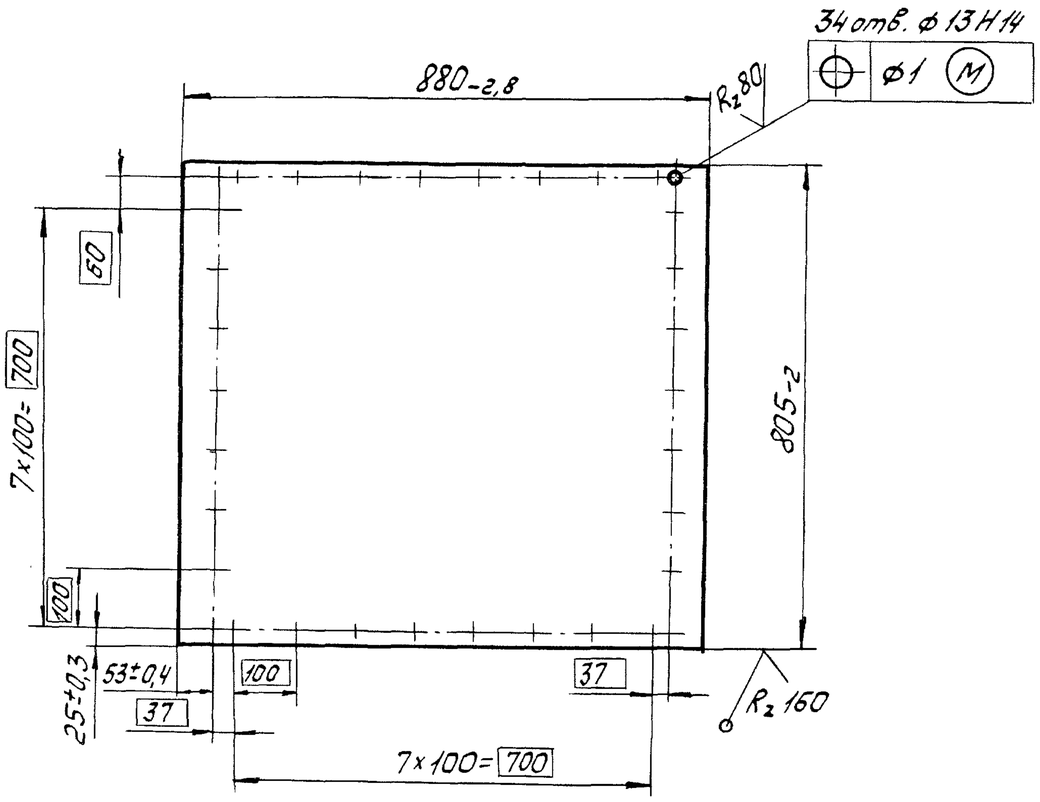

Изм.	Лист	№ докум.	Подп.	Дата	ГС 80.03.101			
Разраб.		Шаталов		7.06.84	Обшивка	Лит. А	Масса 22,1	Масштаб 1:10
Пров.		Тимошенко		07.06.84		Лист	Листов 1	
Т. контр.					Лист Б-ПН4 ГОСТ 19903-74 / ВСт3пс6 ГОСТ 14637-79	Союзгипроводхоз имени Е.Е. Алексеевского г. Москва		
Н. контр.		Платунина		11.06.84				
Утв.		Певзнер		07.06.84				

Подп. и дата | Инв. № дубл. | Взам. инв. № | Подп. и дата

ГС 80.03.102

Серия 3.820.2-43 Выпуск 5

Справ. № | Перв. примен.

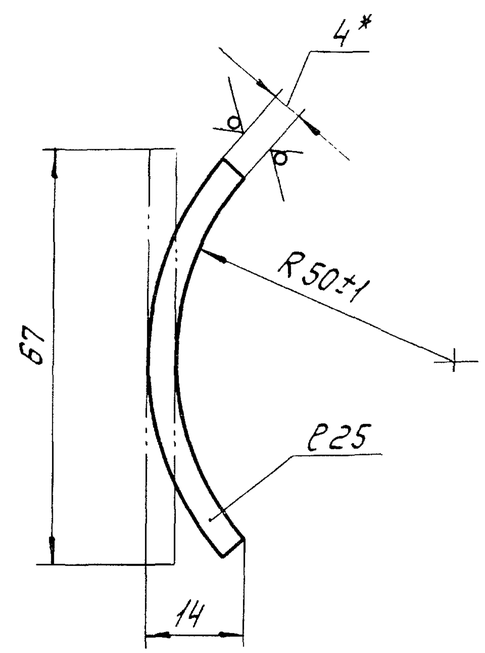

1.* Размер для справок.

2. Неуказанные предельные отклонения размеров по $\pm \frac{IT14}{2}$.

Изм.	Лист	№ докум.	Подп.	Дата	ГС 80.03.102			
Разраб.		Шаталов		7.06.84	Отбой	Лит. А	Масса 0,1	Масштаб 1:1
Пров.		Тимошенко		07.06.84		Лист	Листов 1	
Т. контр.					Лист Б-ПН4 ГОСТ 19903-74 / ВСт3пс6 ГОСТ 14637-79	Союзгипроводхоз имени Е.Е. Алексеевского г. Москва		
Н. контр.		Платунина		11.06.84				
Утв.		Певзнер		07.06.84				

Подп. и дата | Инв. № дубл. | Взам. инв. № | Подп. и дата

ГС 80.03.103

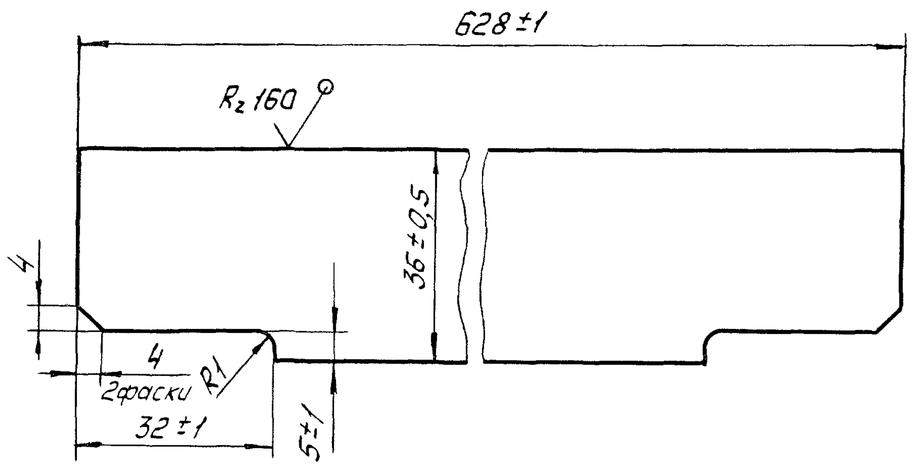

Изм.	Лист	№ докум.	Подп.	Дата	ГС 80.03.103		
Разраб.		Шатапов		7.06.84	Ребро	Лит. А	Масса 0,7 / Масштаб 1:1
Пров.		Тимошенко		07.06.84		Лист	Листов 1
Т. контр.							
Н. контр.		Платунина		11.06.84	Лист Б-ПН4 ГОСТ 19903-74 / ВСт3пс6 ГОСТ 14637-79	Союзгипроводхоз имени Е.Е. Алексеевского г. Москва	
Утв.		Певзнер		07.06.84			

Перв. примен. | Справ. № | Подп. и дата | Инв. № дубл. | Взам. инв. № | Подп. и дата | Инв. № подл.

Копировал | Формат А4

ГС 80.03.104

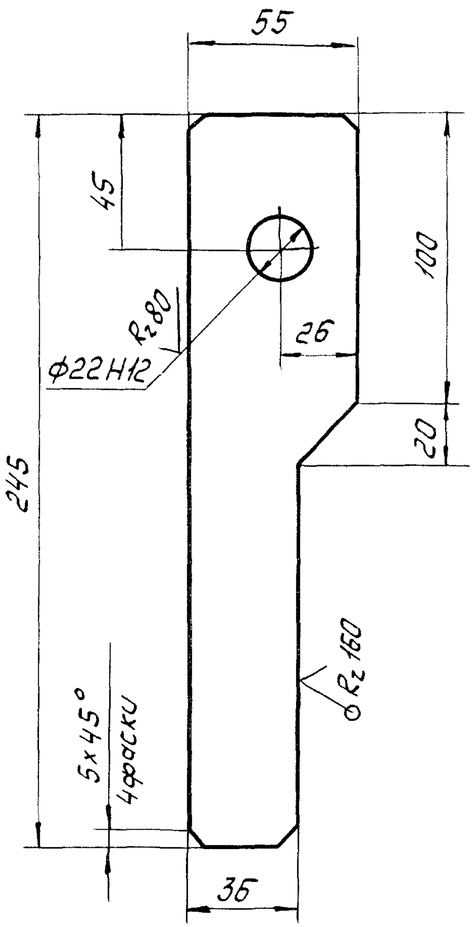

Неуказанные предельные отклонения размеров по $\pm \frac{IT14}{2}$.

Изм.	Лист	№ докум.	Подп.	Дата	ГС 80.03.104		
Разраб.		Шатапов		7.06.84	Подвеска	Лит. А	Масса 0,6 / Масштаб 1:2
Пров.		Тимошенко		07.06.84		Лист	Листов 1
Т. контр.							
Н. контр.		Платунина		11.06.84	Лист Б-ПН8 ГОСТ 19903-74 / ВСт3пс6 ГОСТ 14637-79	Союзгипроводхоз имени Е.Е. Алексеевского г. Москва	
Утв.		Певзнер		07.06.84			

Выпуск 5 | Серия 3.820.2-43 | Перв. примен. | Справ. № | Подп. и дата | Инв. № дубл. | Взам. инв. № | Подп. и дата | Инв. № подл.

Копировал | Формат А4

ГС 80.04.000 ГЧ

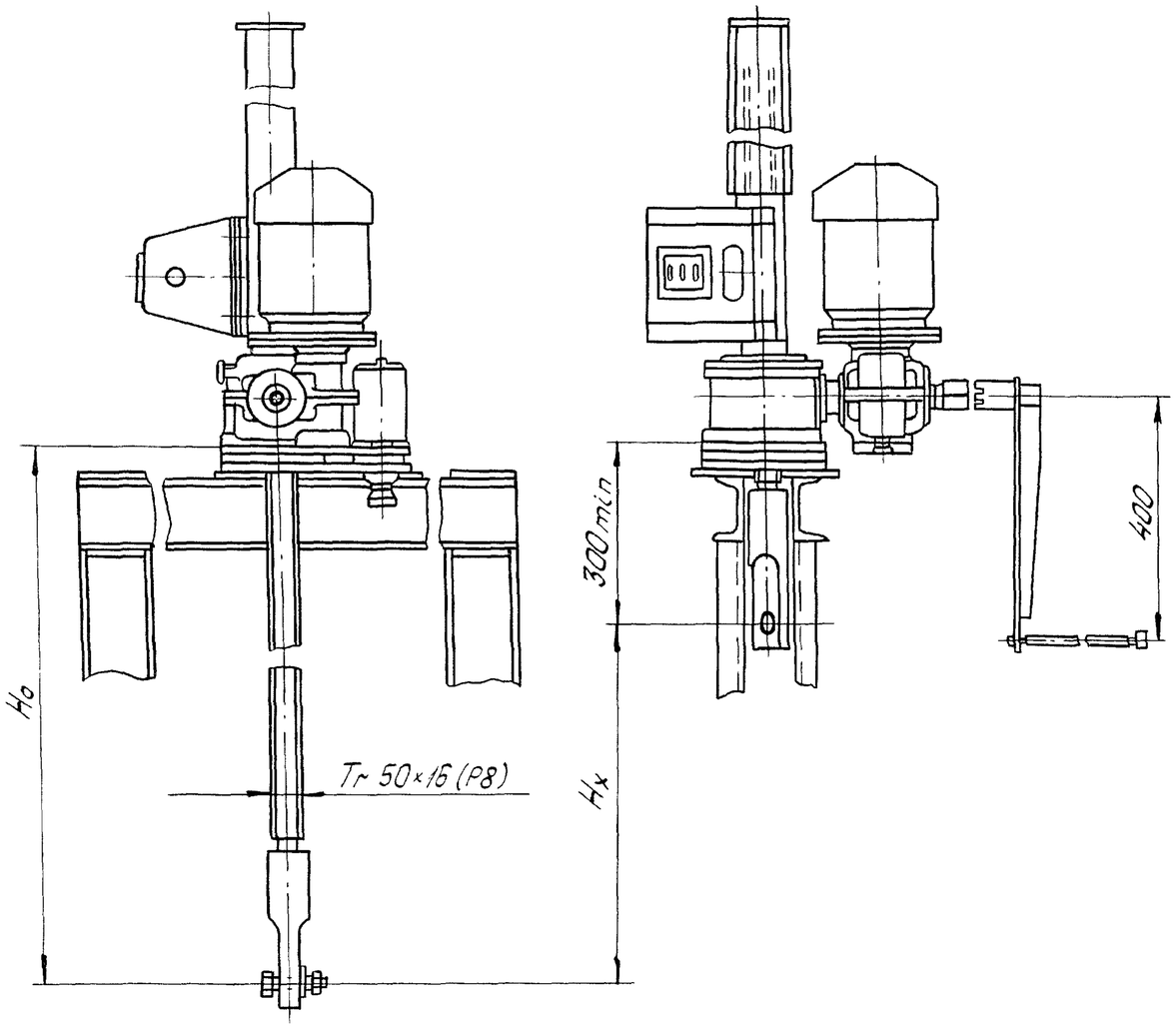

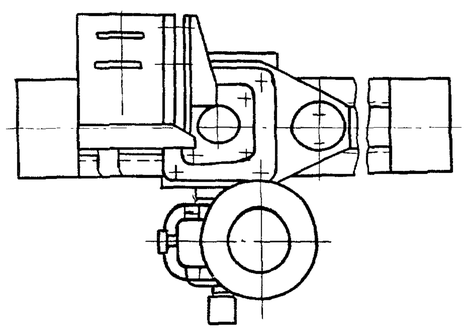

Техническая характеристика

Таблица 1

Резьба грузового винта	Усилие, тс: тяговое Т	Усилие, тс: посадки П	Ho наиб., м	Электродвигатель 4АС71А6У1 исполн. М 302	Станция управления электропривода	Усилие на рукоятке при Т, кгс	Время подъема затвора на 1м, мин: электродвигателем	Время подъема затвора на 1м, мин: вручную
Тг 50×16(Р8)	1	1	2,93	n=920 об/мин N=0,4 кВт	ЯАА 5401-217 У1	6	8	3

Данные на заказ по затвору

Таблица 2

Наименование		На исполн. ГС 80.00.000 –	
		–	01
Усилие посадочное потребное, тс	$П_з$	0,48	0,71
Усилие регулировки грузового реле, тс	Р	0,48	0,71
Расстояние от подошвы подъемника до оси опущеного затвора, м	H_o	1,756	2,256
Полный ход затвора, м	H_x	0,85	0,85
Датчик ДПМ1. Шаг грузового винта	Р	8	8
Теоретическая масса подъемника, кг	Q	92	102

Изм.	Лист	№ докум.	Подп.	Дата
Разраб.		Шаталов		7.06.84
Пров.		Тимошенко		07.06.84
Т. контр.				
ГИП		Певзнер		07.06.84
Н. контр.		Платунина		11.06.84
Утв.		Советов		07.06.84

ГС 80.04.000 ГЧ

Подъемник одновинтовой с электроприводом грузоподъемностью 1тс марки 1ЭВ
Габаритный чертеж

Лит.	Масса	Масштаб
А	см. табл. 2	–

Лист | Листов 1

Союзгипроводхоз имени Е.Е. Алексеевского г. Москва

Серия 3.820.2-43 Выпуск 3

Справ. № | Перв. примен.

Подп. и дата | Инв. № дубл. | Взам. инв. № | Подп. и дата | Инв. № подл.

Копировал

Формат А3

ГС 80.05.000 ГЧ

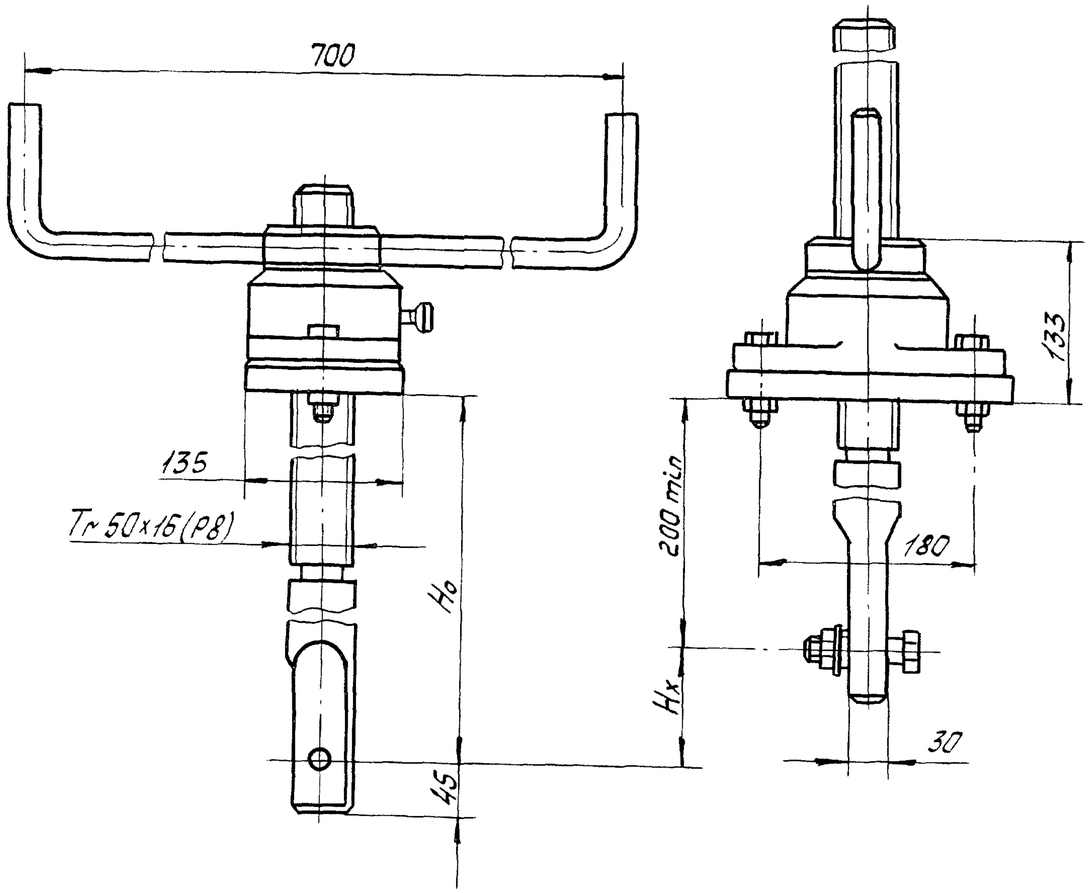

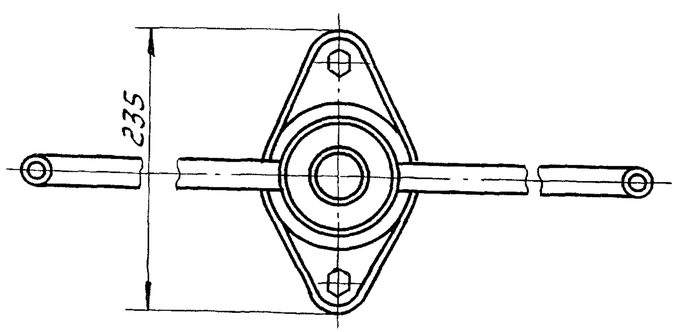

Техническая характеристика

Таблица 1

Резьба грузового винта	Исполн. 26.058.ПВ020.000 Подъем, посадка и дожим на шарикоподшипнике		Ho наиб., м	Усилие на рукоятке при T, м	Время подъема затвора на 1м, мин
	Усилие, тс				
	Тяговое T	Посадочное П			
Tr 50×16 (P8)	1,0	1,0	2,9	2,0	2,5

Данные на заказ по затвору

Таблица 2

Наименование		На исполн. ГС 80.05.000 –	
		—	01
Усилие посадки потребное, тс	$П_з$	0,48	0,71
Расстояние от подошвы подъемника до оси опущенного затвора, м	Ho	1,756	2,256
Полный ход затвора, м	Hx	0,85	0,85
Теоретическая масса подъемника, кг	Q	46	54

Изм.	Лист	№ докум.	Подп.	Дата
Разраб.		Шаталов		7.06.84
Пров.		Тимошенко		7.06.84
Т. контр.				
ГИП		Певзнер		07.06.84
Н. контр.		Платунина		7.06.84
Утв.		Советов		07.06.84

ГС 80.05.000 ГЧ

Подъемник одновинтовой с ручным приводом грузоподъемностью 1тс марки 1В

Габаритный чертеж

Лит.	Масса	Масштаб
А	см. табл. 2	—
Лист	Листов 1	

Союзгипроводхоз имени Е.Е.Алексеевского г. Москва

Копировал

Формат А3

Перв. примен. | Справ. № | Подп. и дата | Инв. № дубл. | Взам. инв. № | Подп. и дата | Инв. № подл.