ТИПОВАЯ ДОКУМЕНТАЦИЯ НА КОНСТРУКЦИИ, ИЗДЕЛИЯ И УЗЛЫ ЗДАНИЙ И СООРУЖЕНИЙ

СЕРИЯ 3.820.2-43

ЗАТВОРЫ ГЛУБИННЫЕ ПЛОСКИЕ СКОЛЬЗЯЩИЕ

ВЫПУСК 3

РАБОЧИЕ ЧЕРТЕЖИ ЗАТВОРОВ ГС 60-150, ГС 60-200

ТИПОВАЯ ДОКУМЕНТАЦИЯ НА КОНСТРУКЦИИ, ИЗДЕЛИЯ И УЗЛЫ ЗДАНИЙ И СООРУЖЕНИЙ

СЕРИЯ 3.820.2-43

ЗАТВОРЫ ГЛУБИННЫЕ ПЛОСКИЕ СКОЛЬЗЯЩИЕ

ВЫПУСК 3

РАБОЧИЕ ЧЕРТЕЖИ ЗАТВОРОВ ГС 60-150, ГС 60-200

РАЗРАБОТАНА
ИНСТИТУТОМ „СОЮЗГИПРОВОДХОЗ“
В/О „СОЮЗВОДПРОЕКТ“
МИНВОДХОЗА СССР

УТВЕРЖДЕНА И ВВЕДЕНА В ДЕЙСТВИЕ С 01.01.1985 г.
МИНВОДХОЗОМ СССР
ПРОТОКОЛ № 558 ОТ 19.03.1984 г

ГЛАВНЫЙ ИНЖЕНЕР ИНСТИТУТА А.Ф. КОНДРАТЬЕВ
ГЛАВНЫЙ ИНЖЕНЕР ПРОЕКТА А.Л. ПЕВЗНЕР

Серия 3.820.2-43 Выпуск 3

Обозначение	Наименование	Стр.
ГС 60.00.000	Затвор ГС для отверстий 60×60 см	3
ГС 60.00.000 СБ	Затвор ГС для отверстий 60×60см. Сборочный чертёж.	5
ГС 60.00.000 ВС	Затвор ГС для отверстий 60×60 см. Ведомость спецификаций.	7
ГС 60.00.000 ВП	Затвор ГС для отверстий 60×60 см. Ведомость покупных изделий.	8
ГС 60.01 000.	Марка верхняя	9
ГС 60.00 001	Лист монтажный	9
ГС 60 00.000 СБ	Марка верхняя. Сборочный чертёж	10
ГС 60 01. 001	Пластина	11
ГС 60. 01. 004	Ригель	11
ГС 60. 02 000	Марка нижняя	12
ГС 60.02.000 СБ	Марка нижняя. Сборочный чертёж	13
ГС 60.02. 001	Пластина	14
ГС 60.02. 002	Уголок	14
ГС 60.02. 003	Лист забральный	15
ГС 60.02.004	Ребро	15
ГС 60.03.000	Затвор	16
ГС 60.03.000 СБ	Затвор. Сборочный чертёж	17
ГС 60.03.001	Накладка	18
ГС 60.03.002	Накладка	18
ГС 60.03 003	Накладка	19
ГС 60.03.004	Уплотнение	19
ГС 60.03.100	Металлоконструкция	20
ГС 60.03.100 СБ	Металлоконструкция. Сборочный чертёж	21
ГС 60.03.101	Обшивка	22
ГС 60.03.102	Отбой	22
ГС 60.03.103	Ребро	23
ГС 60.03.108	Подвеска	23
ГС 60.04.000 ГЧ	Подъёмник одновинтовой с электроприводом груз. 1тс марки 1ЭВ. Габаритный чертёж	24
ГС 60.05.000 ГЧ	Подъёмник одновинтовой с ручным приводом груз. 1тс марки 1В. Габаритный чертёж	25
ГС 60.06.000 ГЧ	Подъемник одновинтовой с ручным приводом груз. 0.5тс марки 0.5В. Габаритный чертёж	26

№ подл. | Подпись и дата | Взамен инв. № | Инв. № дубл. | Подпись и дата

Инв. № подл.	Подп и дата	Взам инв. №	Инв. № дубл.	Подп. и дата

Серия 3.820.2-43 Выпуск 3

Формат	Зона	Поз.	Обозначение	Наименование	Кол. на исполнение ГС 60 00 000 —	01	02	03							Примечание
				Документация											
А3			ГС 60.00.000СБ	Сборочный чертёж	X	X	X	X							
А3			ГС 60.00.000ВС	Ведомость спецификаций	X	X	X	X							
А3			ГС 60 00.000 ВП	Ведомость покупных изделий	X	X	X	X							
А3			ГС 60.04.000ГЧ	Подъёмник одновинто-											
				вой с электроприводом											
				г.п. 1т.с. марки 1ЭВ											
				Габаритный чертёж	X										
				Лит.											
				Шифр.	ГС60-200э А	ГС60-200р А	ГС60-150э А	ГС60-150р А							

Изм.	Лист	№ докум.	Подп.	Дата
Разраб.		Малороссиянцева		7.06.84
Пров.		Тимашенко		07.06.84
ГИП		Певзнер		7.06.84
Н. контр.		Платунина		11.06.84
Утв.		Советов		7.06.84

ГС 60.00.000

Затвор ГС для отверстий 60×60см

Лит.	Лист	Листов
А	1	4

СОЮЗГИПРОВОДХОЗ им. Е.Е. Алексеевского г. Москва

Копировал: Формат А4

Инв. № подл	Подп и дата	Взам. инв. №	Инв. № дубл.	Подп. и дата

Серия 3.820.2-43 Выпуск 3

Формат	Зона	Поз.	Обозначение	Наименование	Кол. на исполнение ГС 60.00.000 —	01	02	03							Примечание
			-01ГЧ	Подъёмник одновинто-											
				вой с электроприво-											
				дом г.п. 1т.с. марки 1ЭВ											
				Габаритный чертёж			X								
			ГС 60.05.000ГЧ	Подъёмник одновинто-											
				вой с ручным приво-											
				дом г.п. 1т.с марки 1В											
				Габаритный чертёж		X									
			ГС 60.06.000ГЧ	Подъёмник одновин-											
				товой с ручным приво-											
				дом г.п. 05т.с. марки 05В											
				Габаритный чертёж				X							

Изм	Лист.	№ докум.	Подп	Дата

ГС 60.00.000

Лист 2

Копировал: Формат А4

Инв.№ подл.	Подп. и дата	Взам.инв.№	Инв.№ дубл.	Подп. и дата

Формат	Зона	Поз.	Обозначение	Наименование	Кол. на исполнение —	01	02	03							Примечание
				Сборочные единицы											
А3		1	ГС 60.01.000	Марка верхняя	1		1								
			-01	Марка верхняя		1									
			-02	Марка верхняя				1							
А3		2	ГС 60.02.000	Марка нижняя											
			-01	Марка нижняя											
А3		3	ГС 60.03.000	Затвор	1	1	1								
			-01	Затвор				1							
А3		4	26.058ПВ.090 000	Подъёмник одновинтовой с электроприводом груз.1т.с Марки 1ЭВ	1		1								Серия 3.820.2-44
А3		4	26.058.ПВ 020.000	Подъёмник одновинтовой с ручным приводом груз.1т.с. Марки 1В		1									Серия 3.820.2-44
А3		4	26.058.ПВ.010.000	Подъёмник одновинтовой с ручным приводом груз.0.5т.с. Марки 0.5В				1							Серия 3.820.2-44

Изм.	Лист	№ докум.	Подп.	Дата	ГС 60.00.000	Лист 3

Копировал: Чуваш Формат А4

Серия 3.820.2-43 Выпуск 3

Инв.№ подл.	Подп. и дата	Взам.инв.№	Инв.№ дубл.	Подп. и дата

Формат	Зона	Поз.	Обозначение	Наименование	Кол. на исполнение —	01	02	03							Примечание
				Детали											
А4		5	ГС 60.00.001	Лист монтажный	1		1								
				Стандартные изделия											
		6		Болт М12×35 46 02											
				ГОСТ 7798-70	4		4								
		7		Гайка М12 5 02											
				ГОСТ 5915-70	4		4								
		8		Шайбы ГОСТ 6402-70											
				12 65 Г.02.	4		4	2							
				16 65 Г 02		2									
		9		Шайбы ГОСТ 11371-78											
				12 01.02				2							
				16.01.02		2									

Изм.	Лист	№ докум.	Подп.	Дата	ГС 60 00 000	Лист 4

Копировал: Чуваш Формат А4

ГС 60.00.000 СБ

Перв. примен. | Справ. № | Подп. и дата | Инв. № дубл. | Взам. инв. № | Подп. и дата | Инв. № подл.

Рис. 1

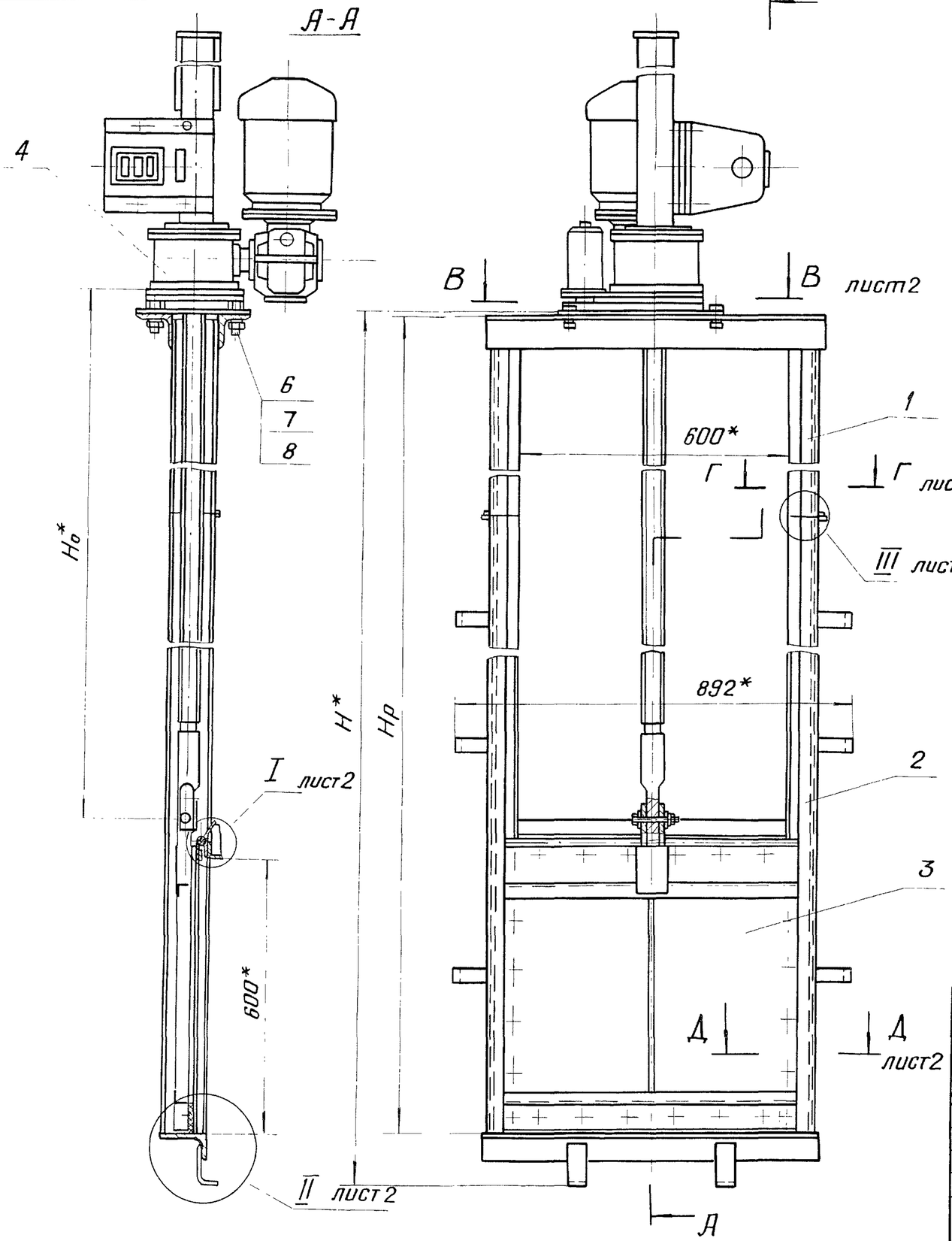

Вид Б повёрнуто

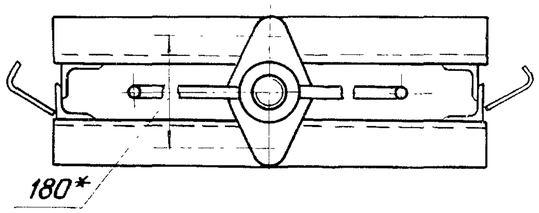

Рис. 2
Остальное - см. рис. 1

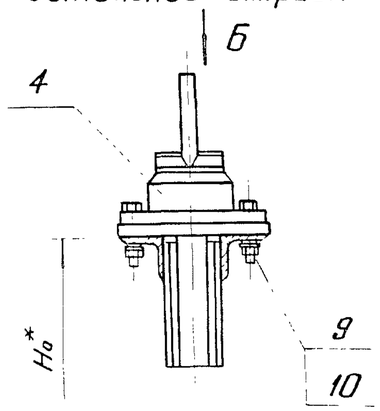

Рис. 3
Остальное - см. рис. 2

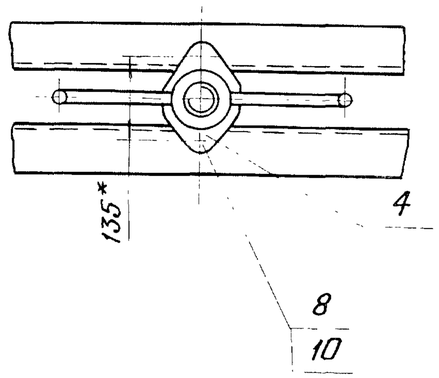

1.* Размеры для справок
2. Сварка по ГОСТ 5264-80 электродами Э 42 по ГОСТ 9467-75
3. H_o - расстояние от подошвы подъёмника до оси проушины опущенного затвора
4. Неуказанные технические требования по ТУ 33-163-84

Таблицу исполнений см на листе 2

Изм.	Лист	№ докум.	Подп.	Дата	ГС 60.00.000 СБ			
Разраб.		Малороссиянцева		7.06.84	Затвор ГС для отверстий 60×60 см Сборочный чертёж	Лит.	Масса	Масштаб
Пров.		Тимошенко		07.06.84		А	см. табл.	—
Т. контр.						Лист 1	Листов 2	
ГИП		Певзнер		07.06.84		СОЮЗГИПРОВОДХОЗ им. Е.Е. Алексеевского г. Москва		
Н. контр.		Платунина		11.06.84				
Утв.		Советов		7.06.84				

Копировал:

Формат А3

ГС 60.00.000СБ

Серия 3.820.2-43 Выпуск 3

Обозначение	Рис.	Шифр	Напор, см	Размеры, мм			Марка подъёмника	Масса, кг
				H*	H_o*	Hр		
ГС 60.00.000	1	ГС60-200э	200	3214	2456	3100±7	13В	219.1
-01	2	ГС60-200р	200	3206	2400	3100±7	1В	157.3
-02	1	ГС60-150э	150	2714	1956	2600±7	13В	202.0
-03	3	ГС60-150р	150	2706	1900	2600±7	0.5В	119.1

I
М1:2 лист1

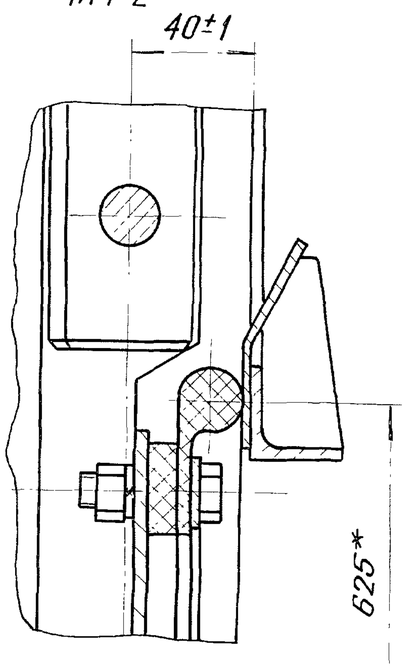

III
М1:2 лист1

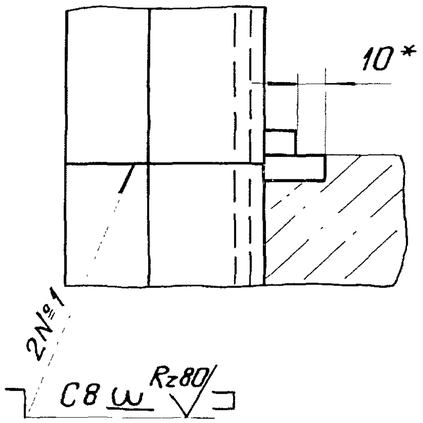

В-В лист1

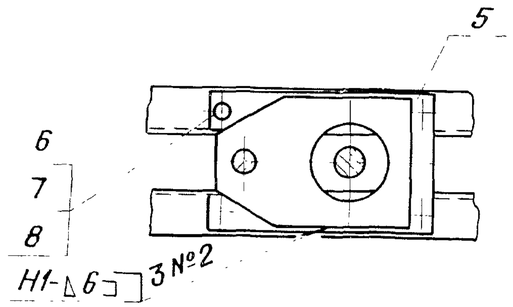

II
М1:2 лист1

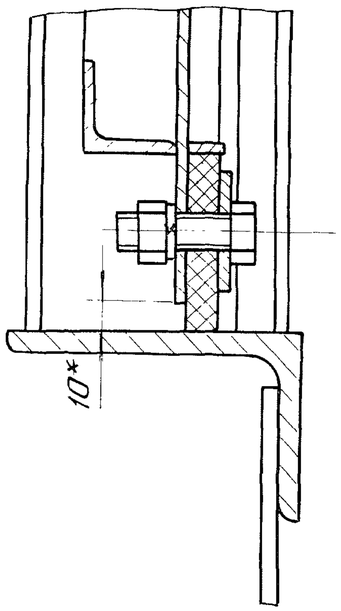

Г-Г
М1:2 лист1

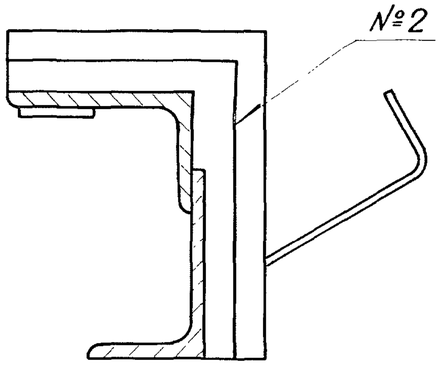

Д-Д
М1:2 лист1

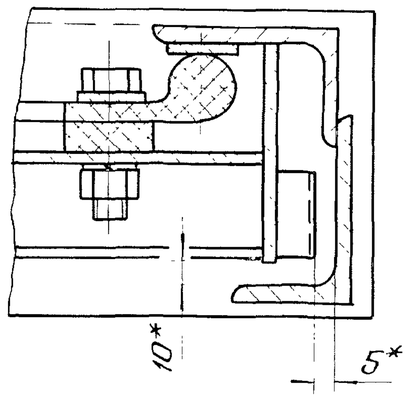

Изм.	Лист	№ докум.	Подп.	Дата	ГС60.00.000СБ	Лист 2

Копировал: Гергель

Формат А3

Подп. и дата | Инв. № дубл. | Взам. инв. № | Подпись и дата | Инв. № подл.

Инв № подл.	Подп. и дата	Взам. инв №	Инв № дубл	Подп и дата

Серия 3.820.2-43 Выпуск 3

Номер строки	Обозначение	Наименование	Для исполнения ГС60.00.000 -										Примечан.
			—	01	02	03							
1	ГС60.00.000	Затвор глубинный плоский											
2		скользящий для отверстий 60×60см	X	X	X	X							
3	ГС60.01.000	Марка верхняя	X	X	X	X							
4	ГС60.02.000	Марка нижняя	X	X	X	X							
5	ГС60.03.000	Затвор	X	X	X	X							
6	ГС60.03.100	Металлоконструкция	X	X	X	X							
7		Ведомость спецификаций											
8		подъёмника одновинтового											
9		с электроприводом г.п. 1т.с.											
10		марки 1ЭВ											
11		26.058.ПВ.090.000ВС	X		X								
12													
13													

Изм	Лист	№ докум.	Подп.	Дата
Разраб.		Малороссиянцева		07.06.84
Пров.		Тимошенко		07.06.84
ГИП		Певзнер		07.06.84
Н.контр.		Плотунина		07.06.84
Утв.		Советов		07.06.84

ГС60.00.000ВС

Затвор ГС для отверстий 60×60см

Ведомость спецификаций

Лит	Лист	Листов
А	1	2

СОЮЗГИПРОВОДХОЗ им. Е.Е. Алексеевского г. Москва

Копировал: Формат А4

Инв. № подл.	Подп. и дата	Взам. инв. №	Инв. № дубл.	Подп. и дата

Серия 3.820.2-43 Выпуск 3

Номер строки	Обозначение	Наименование	Для исполнения ГС60.00.000 -										Примечание
			—	01	02	03							
1													
2		Ведомость спецификаций											
3		подъёмника одновинтового											
4		с ручным приводом											
5		г.п. 1т.с. марки 1В		X									
6		Ведомость спецификаций											
7		подъёмника одновинтового											
8		с ручным приводом											
9		г п 0.5 т.с марки 0.5В				X							
10													
11													
12													
13													
14													
15													
16													
17													

Изм	Лист	№ докум.	Подп.	Дата

ГС 60 00.000 ВС

Лист 2

Копировал: Формат А4

Номер строки	Наименование	Код ОКП	Обозначение документа на поставку	Поставщик	Кол. на исполнение ГС 60.00.000 –										Примечание
					–	01	02	03							
1	Крепёжные изделия														
2	Болт М12×40.46.02		ГОСТ 7796-70		24	24	24	24							
3	Болт М12×35.46.02		ГОСТ 7798-70		4	–	4	–							
4	Гайка М12.5.02		ГОСТ 5915-70		28	24	28	24							
5	Шайба 12.65Г.02		ГОСТ 6402-70		28	24	28	26							
6	Шайба 16.65Г.02		ГОСТ 6402-70			2									
7	Шайба 12.01.02		ГОСТ 11371-78					2							
8	Шайба 16.01.02		ГОСТ 11371-78			2									
9															
10			Ведомость покупных изделий												
11			подъёмника одновинтового с электроприво-												
12			дом груз. 1т.с. марки 1ЭВ												
13			26.058 ПВ 090.000 ВП		1		1								
14			Ведомость покупных изделий												
15			подъёмника одновинтового с ручным												
16			приводом груз. 1т.с. марки 1В			1									
17			26.058. ПВ 020.000ВП												
18			Ведомость покупных изделий												
19			подъёмника одновинтового с ручным												
20			приводом груз. 0.5т.с. марки 0.5В					1							
21			26.058. ПВ 010.000ВП												
22															
23															
24															
25															
26															
27															

Серия 3.820.2-43 Выпуск 3

Подп. и дата | Инв. № дубл. | Взам. инв. № | Подп. и дата | Инв. № подл.

Изм.	Лист	№ докум.	Подп.	Дата
Разраб.		Малороссиянцева		7.06.84
Пров.		Тимошенко		07.06.84
ГИП		Певзнер		07.06.84
Н.контр.		Платунина		11.06.84
Утв.		Советов		07.06.84

ГС 60.00000 ВП

Затвор ГС для отверстий 60×60см
Ведомость покупных изделий

Лит	Лист	Листов
А		1

СОЮЗГИПРОВОДХОЗ им. Е.Е. Алексеевского г. Москва

Копировал:

Формат А3

Серия 3.820.2-43 Выпуск 3

Формат	Зона	Поз.	Обозначение	Наименование	Кол.	Примечание
				Документация		
А3			ГС 60 01.000 СБ	Сборочный чертёж		
				Детали		
А4		1	ГС 60 01.001	Пластина	2	
Б4		2	ГС 60 01 002	Стойка		
				Уголок Б-63×40×5 ГОСТ 8510-72 / ВСт3пс6 ГОСТ 535-79		
				ℓ=(895±1) мм	4	14.0 кг
			Переменные данные для исполнений:			
				ГС 60 01.000		
				Детали		
Б4		3	ГС 60.01 003	Ригель		
				Уголок Б-75×75×6 ГОСТ 8509-72 / ВСт3пс6 ГОСТ 535-79		
				ℓ=(750±1) мм	2	10.4 кг
				ГС 60.01.000.-01		
				Детали		
А4		3	ГС 60.01 004	Ригель	2	
				ГС 60 01.000-02		
				Детали		
А4		3	ГС 60.01.004-01	Ригель	2	

Изм	Лист	№ докум.	Подп.	Дата	ГС 60.01.000			
Разраб.		Малороссиянцева		7.06.84	Марка верхняя	Лит.	Лист	Листов
Провер.		Тимошенко		07.06.84		А		1
ГИП		Певзнер		07.06.84		СОЮЗГИПРОВОДХОЗ им. Е.Е. Алексеевского г. Москва		
Н. контр.		Платунина		11.06.84				
Утв.		Советов		07.06.84				

Подп. и дата | Инв. № дубл. | Взам. инв. № | Подп. и дата | Инв. № подл.

Копировал: Чернов Формат А4

ГС 60.00.001

Серия 3.820.2-43 Выпуск 3

Перв. примен. | Справ. №

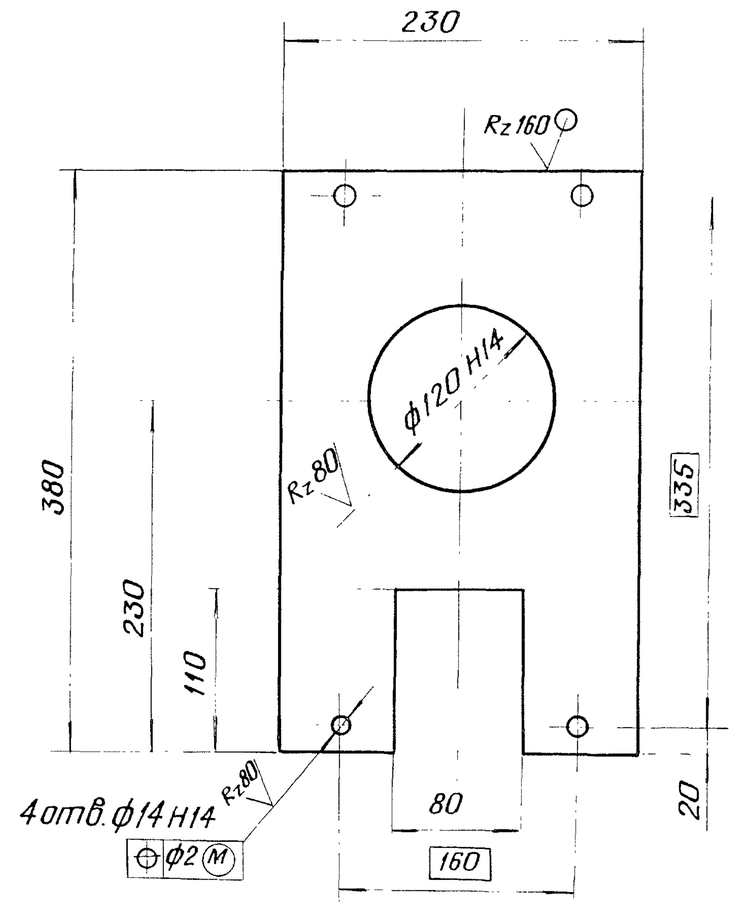

Неуказанные предельные отклонения размеров $\pm \frac{IT14}{2}$

Изм.	Лист	№ докум.	Подп.	Дата	ГС 60.00.001			
Разраб.		Малороссиянцева		7.06.84	Лист монтажный	Лит	Масса	Масштаб
Пров.		Тимошенко		07.06.84		А	4.0	1:4
Т. контр.						Лист	Листов 1	
Н. контр.		Платунина		11.06.84	Лист Б-ПН-8 ГОСТ 19903-74 / ВСт3пс6 ГОСТ 14637-79	СОЮЗГИПРОВОДХОЗ им. Е.Е. Алексеевского г. Москва		
Утв.		Певзнер		07.06.84				

Подп. и дата | Инв. № дубл. | Взам. инв. № | Подп. и дата | Инв. № подл.

Копировал: Чернов Формат А4

ГС 60.01.000 СБ

Перв. примен.

Справ. №

Рис. 1

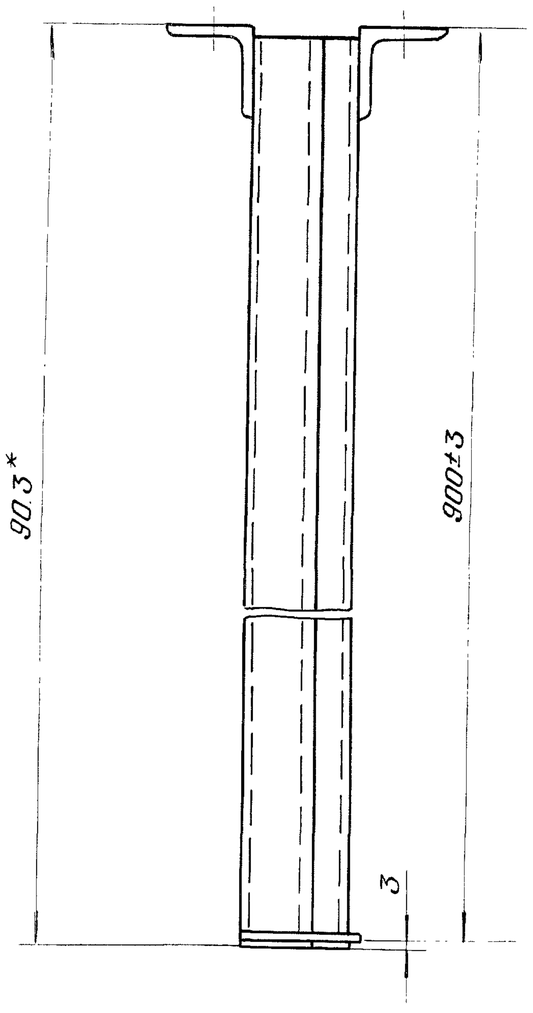

Вид Б

М1:10

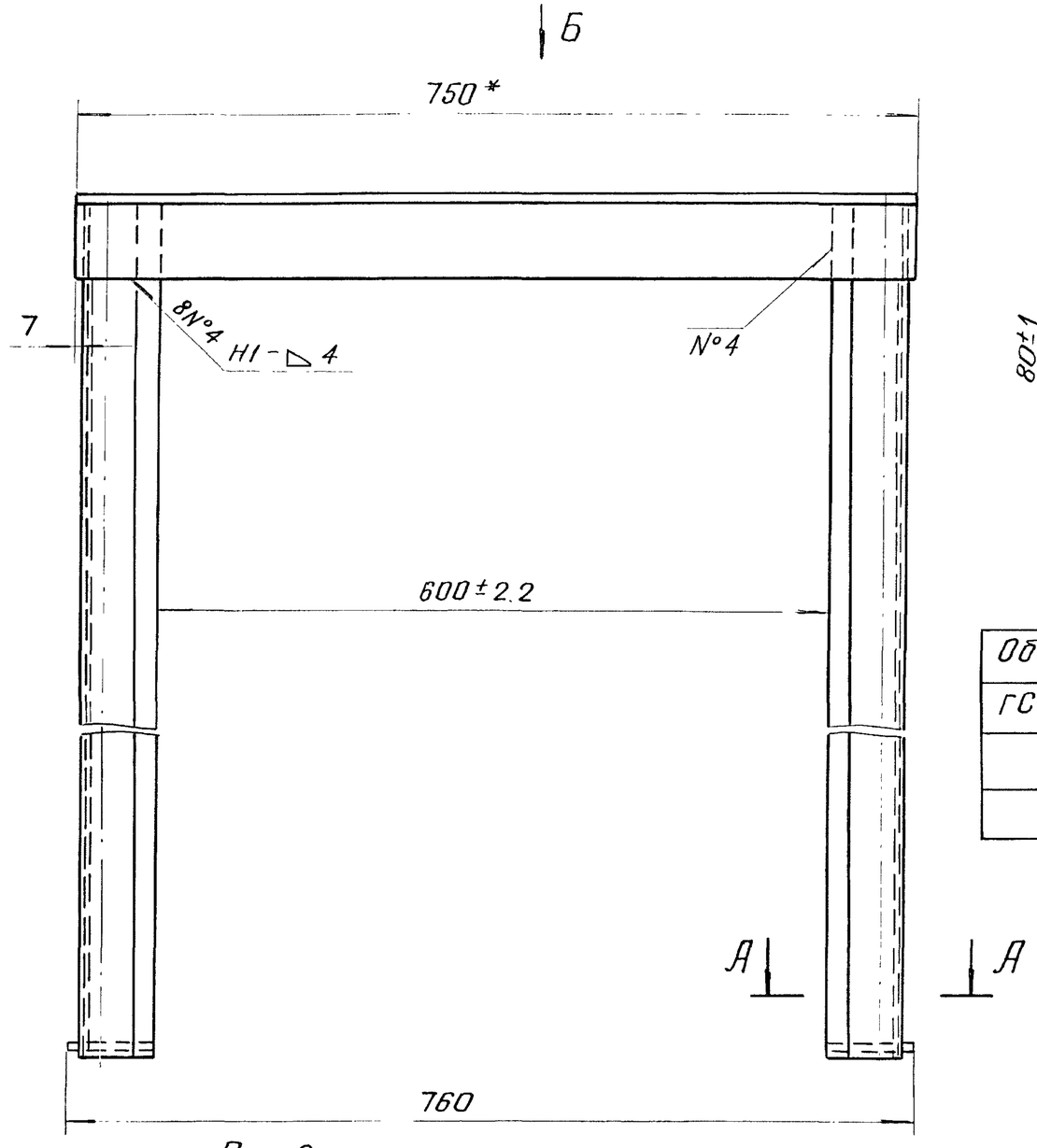

Рис. 2

Остальное-см.рис.1

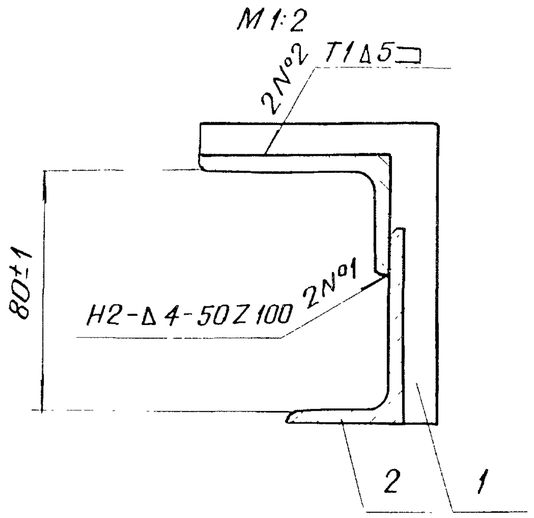

Обозначение	Рис.	С, мм
ГС60.01.000	1	—
-01	2	180±2
-02	2	135±2

1.* Размеры для справок
2. Сварка по ГОСТ 5264-80 электродом Э 42 ГОСТ 9467-75
3. Неуказанные предельные отклонения размеров сварных соединений $\pm \frac{IT16}{2}$
4. Шероховатость поверхности деталей, выполненных без чертежа, после обрезки — Rz 160

4 отв. ⌀14 Н14

⌀ ⌀2 (М)

Rz 80

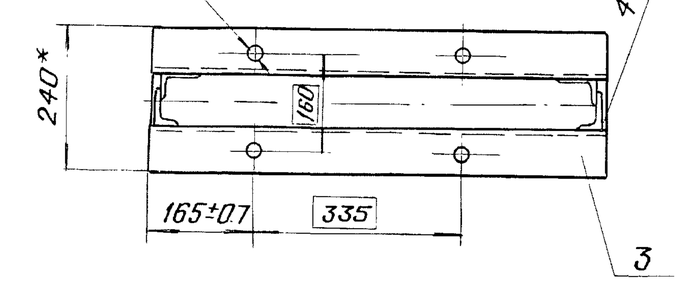

М1:10

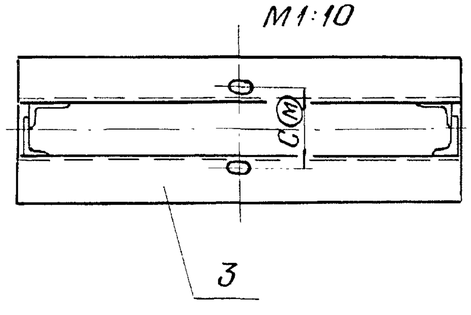

Изм.	Лист	№ докум.	Подп.	Дата
Разраб.		Малороссиянцева		7.06.84
Пров.		Тимошенко		07.06.84
Т. контр.				
ГИП		Певзнер		07.06.84
Н. контр.		Платунина		7.06.84
Утв.		Советов		07.06.84

ГС 60 01.000 СБ

Марка верхняя

Сборочный чертеж

Лит.	Масса	Масштаб
А	24.6	1:5

Лист | Листов 1

СОЮЗГИПРОВОДХОЗ им. Е.Е. Алексеевского г. Москва

Подп. и дата

Инв. № дубл.

Взам. инв. №

Подп. и дата

Инв. № подл.

Копировал:

Формат А3

ГС 60.01.001

Серия 3.820.2-43 Выпуск 3

Перв. примен. | Справ. № | Перв. примен.

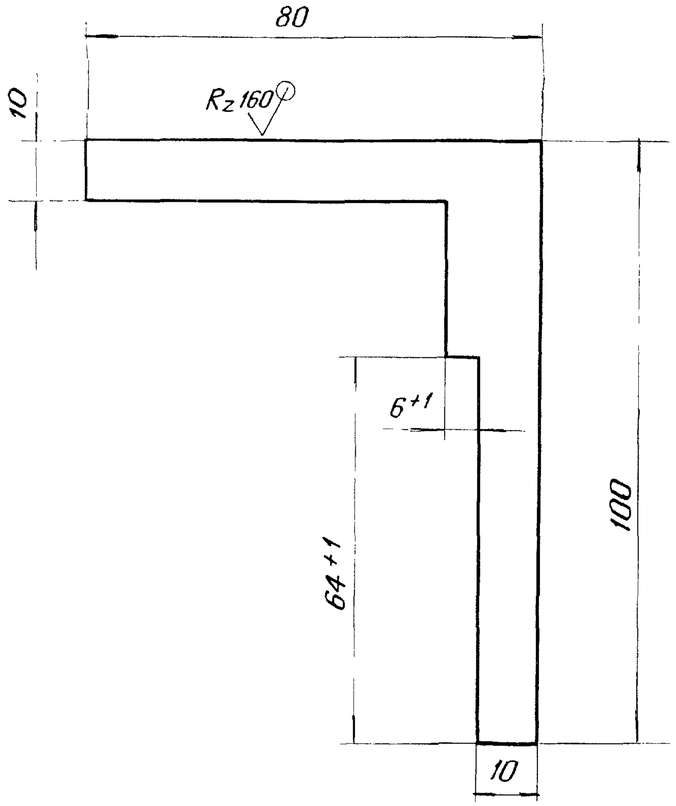

Неуказанные предельные отклонения размеров - $\pm\frac{IT14}{2}$

Изм.	Лист.	№ докум.	Подп.	Дата	ГС 60.01.001			
Разраб.		Малороссиянцева		07.06.84	Пластина	Лит.	Масса	Масштаб
Пров.		Тимошенко		07.06.84		А	0.1	1:1
Т.контр.						Лист	Листов 1	
Н.контр.		Платунина		11.06.84	Лист	Б-ПН-8 ГОСТ 19903-74 / ВСт3пс6 ГОСТ 14637-79	СОЮЗГИПРОВОДХОЗ им. Е.Е. Алексеевского г. Москва	
Утв.		Певзнер		07.06.84				

Копировал: Формат А4

ГС 60.01.004

Серия 3.820.2-43 Выпуск 3

Перв. примен. | Справ. № | Перв. примен.

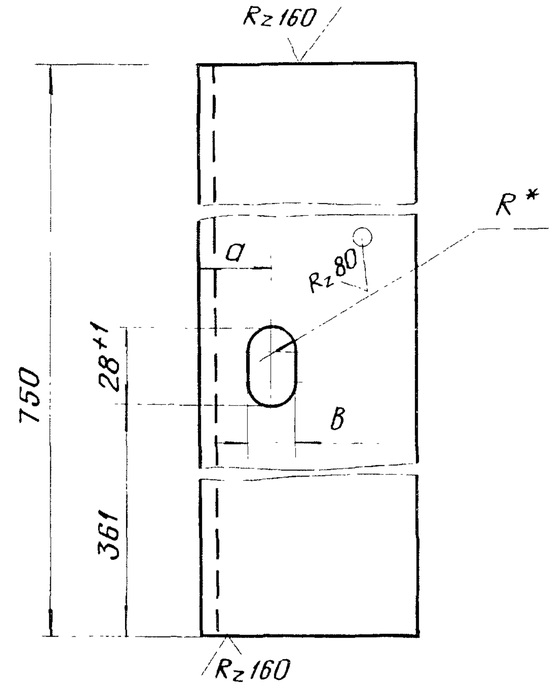

Обозначение	Размеры, мм		
	a	в	R*
ГС 60 01.004	45	18	9
-01	22.5	14	7

1.* Размер для справок
2. Неуказанные предельные отклонения отверстий по Н14, остальных по $\pm\frac{IT14}{2}$

Изм.	Лист	№ докум.	Подп.	Дата	ГС 60 01.004			
Разраб.		Малороссиянцева		07.06.84	Ригель	Лит.	Масса	Масштаб
Пров.		Тимошенко		07.06.84		А	5.2	1:2
Т.контр.						Лист	Листов 1	
Н.контр.		Платунина		11.06.84	Уголок	Б-75×75×6 ГОСТ 8509-72 / ВСт3пс6 ГОСТ 535-79	СОЮЗГИПРОВОДХОЗ им. Е.Е. Алексеевского г. Москва	
Утв.		Певзнер		07.06.84				

Копировал: Формат А4

Подп. и дата | Инв. № дубл. | Взам. инв. № | Подп. и дата | Инв. № подл.

Серия 3.820.2-43 Выпуск 3

Формат	Зона	Поз.	Обозначение	Наименование	Кол.	Примечание
				Документация		
А3			ГС 60.02.000СБ	Сборочный чертёж		
				Детали		
А4		1	ГС 60.02001	Пластина	2	
А4		2	ГС 60.02.002	Уголок	1	
А4		3	ГС 60.02.003	Лист забральный	1	
А4		4	ГС 60.02.004	Ребро	1	
Б4		5	ГС 60.02.005	Порог		
				Уголок Б-100×63×6 ГОСТ 8510-72 / ВСт3пс6 ГОСТ 535-79		
				ℓ=(750±1) мм	1	5.6 кг
Б4		6	ГС 60.02.006	Накладка		
				Полоса Б-24×25 ГОСТ 103-76 / 08Х17Т-6 ГОСТ 5942-75		
				ℓ=(1250±2) мм	2	2.0 кг
				Переменные данные для исполнений:		
				ГС 60.02.000		
				Детали		
Б4		7	ГС 60.02.007	Стойка		
				Уголок Б-63×40×5 ГОСТ 8510-72 / ВСт3пс6 ГОСТ 535-79		
				ℓ=(2196±3) мм	4	34.3 кг

Подп. и дата | Инв. № дубл. | Взам. инв. № | Подп. и дата | Инв. № подл.

Изм.	Лист	№ докум.	Подп.	Дата	ГС 60.02.000		
Разраб.		Малороссиянцева		7.06.84	Марка нижняя	Лит А	Лист 1 / Листов 2
Пров.		Тимошенко		07.06.84		СОЮЗГИПРОВОДХОЗ им. Е.Е. Алексеевского г. Москва	
ГИП		Певзнер		07.06.84			
Н. контр		Платунина		11.06.84			
Утв.		Советов		07.06.84			

Копировал: Формат А4

Серия 3.820.2-43 Выпуск 3

Формат	Зона	Поз.	Обозначение	Наименование	Кол.	Примечание
Б4		8	ГС 60.02.008	Анкер		
				Полоса Б-2 5×50 ГОСТ 103-76 / ВСт3пс6 ГОСТ 535-79		
				ℓ=(120±1) мм	10	2.3 кг
				ГС 60.02 000-01		
				Детали		
Б4		7	ГС 60.02.009	Стойка		
				Уголок Б-63×40×5 ГОСТ 8510-72 / ВСт3пс6 ГОСТ 535-79		
				ℓ=(1696±3) мм	4	26.5 кг
Б4		8	ГС 60.02.008	Анкер		
				Полоса Б-2 5×50 ГОСТ 103-76 / ВСт3пс6 ГОСТ 535-79		
				ℓ=(120±1) мм	8	1.9 кг

Подп. и дата | Инв. № дубл. | Взам. инв. № | Подп. и дата | Инв. № подл.

Изм.	Лист	№ докум.	Подп.	Дата	ГС 60 02.000	Лист 2

Копировал: Формат А4

ГС 60.02.000СБ

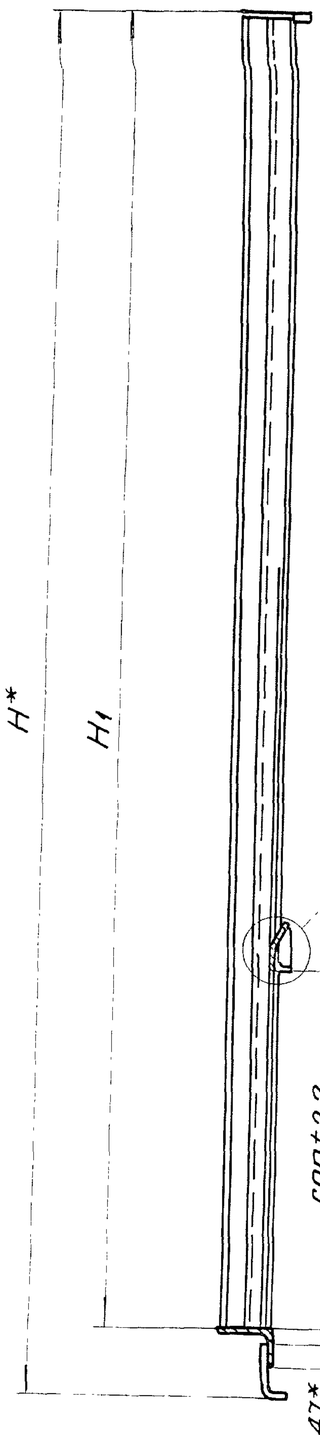

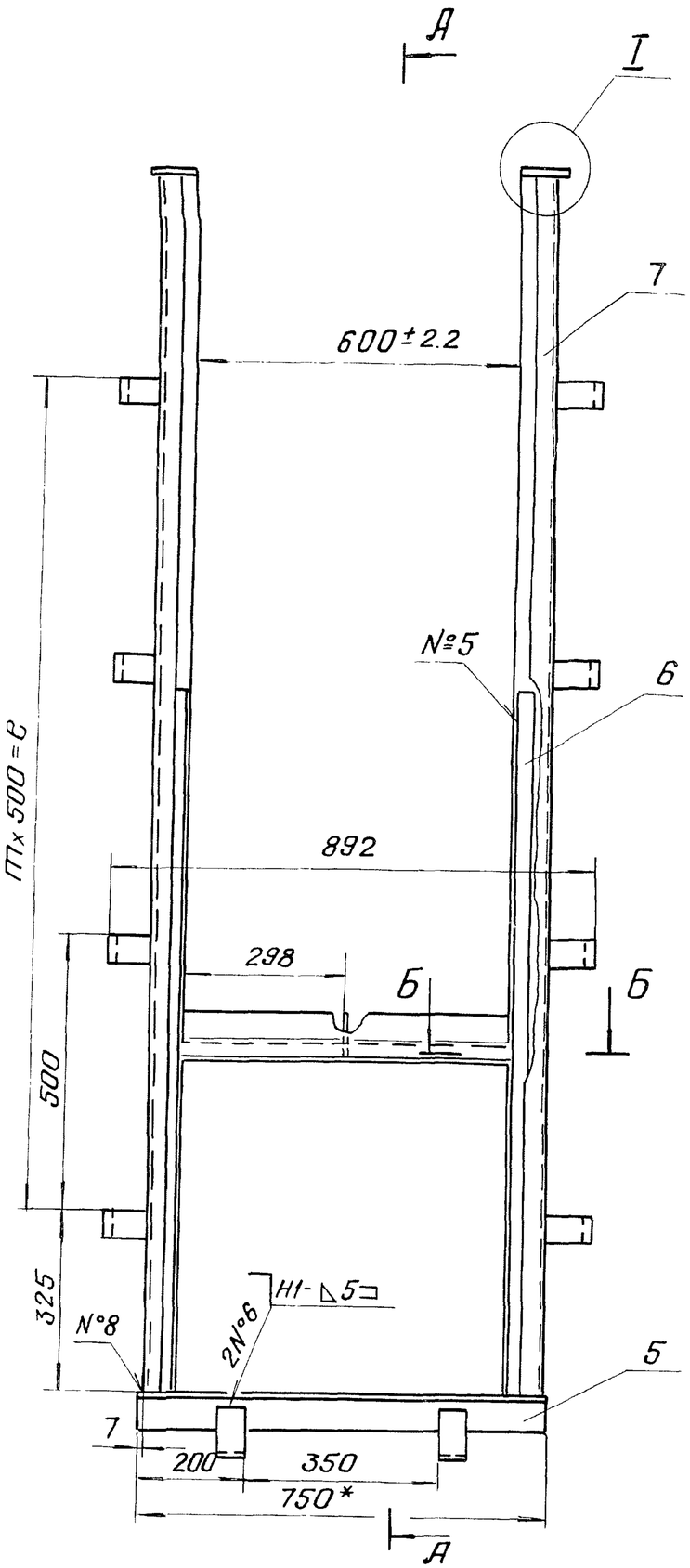

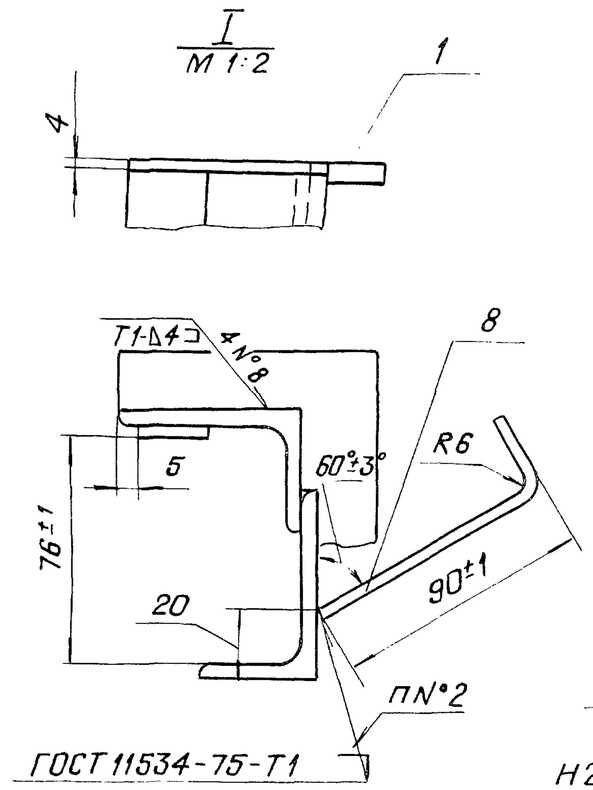

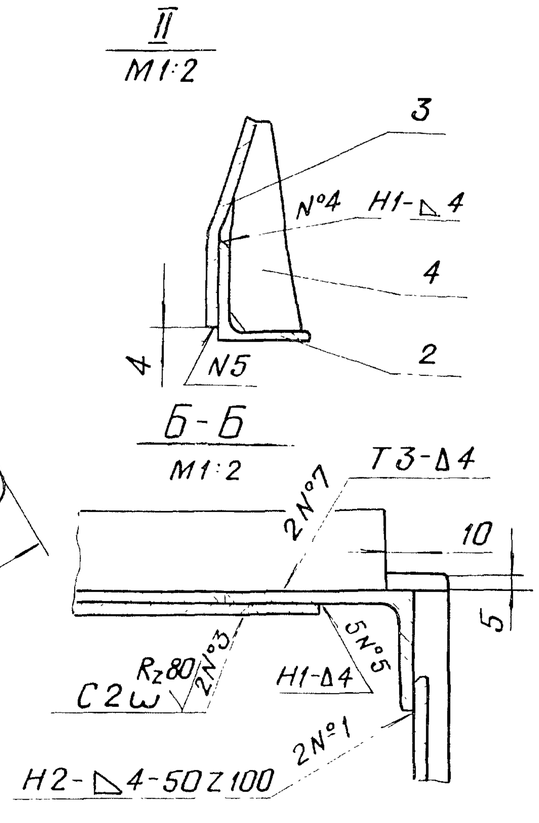

Обозначение	H_1, мм	H^*, мм	C, мм	m	n	Масса, кг
ГС 60.02.000	2200±4	2306	1500	3	8	47.3
-01	1700±4	1806	1000	2	6	39.1

1. * Размеры для справок
2. Сварка по ГОСТ 5264-80 электродом Э42 ГОСТ 9467-75
3. Сварные швы №3,4,5 выполнить электродом Э10Х17Т ГОСТ 10052-75
4. Шероховатость поверхности деталей, выполненных без чертежа, после обработки Rz 160
5. Неуказанные предельные отклонения размеров ± IT16/2

Изм.	Лист	№ докум.	Подп.	Дата	ГС 60.02 000СБ			
Разраб.		Малороссиянцева		07.06.84	Марка нижняя	Лит.	Масса	Масштаб
Пров.		Тимошенко		07.06.84	Сборочный чертёж	А	см табл	–
Т. контр.						Лист	Листов 1	
ГИП		Певзнер		07.06.84		СОЮЗГИПРОВОДХОЗ им. Е.Е. Алексеевского г. Москва		
Н. контр.		Платунина		11.06.84				
Утв.		Советов		07.06.84				

Копировал:

Формат А3

Перв. примен. | Справ. № | Выпуск 1 | Альбом 3.820.2-140

Подп. и дата | Инв. № дубл. | Взам. инв. № | Подп. и дата | Инв. № подл.

ГС 60.02.001

Серия 3.820.2-43 Выпуск 3

Перв. примен. | Справ. №

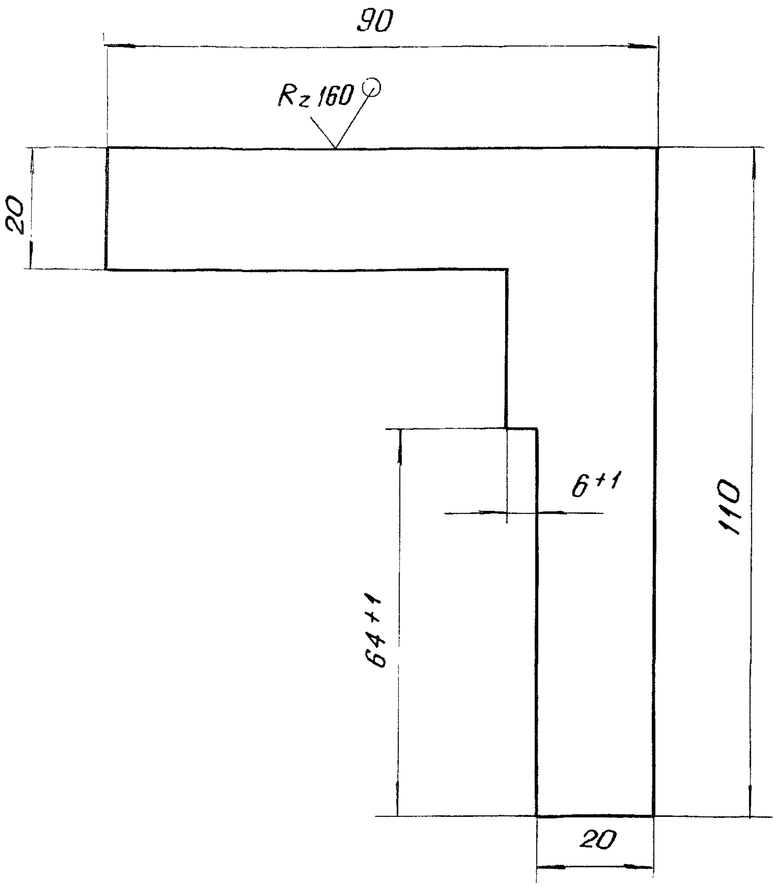

Неуказанные предельные отклонения размеров $\pm \frac{IT14}{2}$

Изм	Лист	№ докум	Подп	Дата	ГС 60.02.001			
Разраб.		Малороссиянцева		11.06.84	Пластина	Лит.	Масса	Масштаб
Пров.		Тимошенко		07.06.84		А	0.25	1:1
Т. контр.						Лист	Листов 1	
Н. контр.		Платунино		11.06.84	Лист Б-ПН-8 ГОСТ 19903-74 / ВСт3пс6 ГОСТ 14637-79	Союзгипроводхоз им. Е.Е. Алексеевского г. Москва		
Утв		Певзнер		07.06.84				

Подп. и дата | Инв. № дубл. | Взам. инв. № | Подп. и дата | Инв. № подл.

Копировал: Формат А4

ГС 60.02.002

Серия 3.820.2-43 Выпуск 3

Перв. примен. | Справ. №

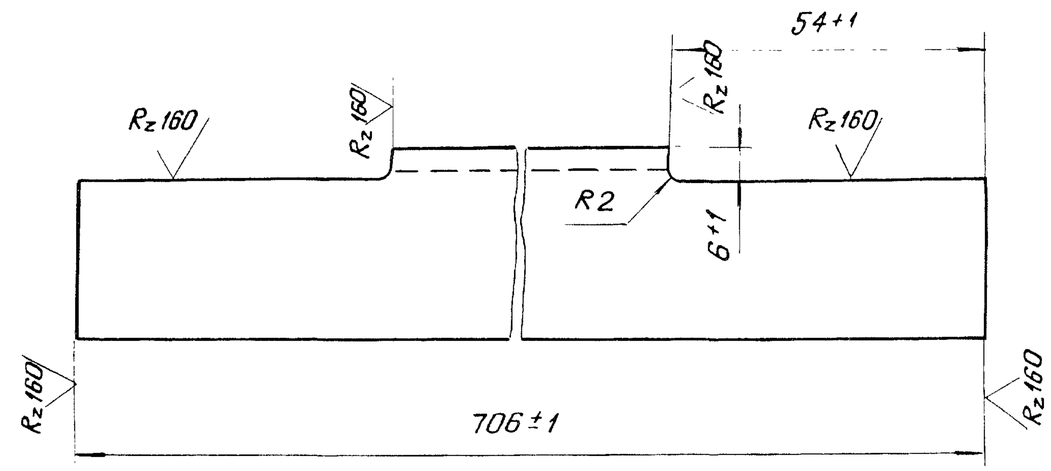

Изм.	Лист	№ докум.	Подп.	Дата	ГС 60.02.002			
Разраб.		Малороссиянцева		11.06.84	Уголок	Лит.	Масса	Масштаб
Пров.		Тимошенко		07.06.84		А	1.3	1:1
Т. контр.						Лист	Листов 1	
Н. контр.		Платунино		11.06.84	Уголок Б-32×32×4 ГОСТ 8509-72 / ВСт3пс6 ГОСТ 535-79	Союзгипроводхоз им. Е.Е. Алексеевского г. Москва		
Утв.		Певзнер		07.06.84				

Подп. и дата | Инв. № дубл. | Взам. инв. № | Подп. и дата | Инв. № подл.

Копировал: Формат А4

ГС 60.02.003

Серия 3.820.2-43 Выпуск 3

Перв. примен. | Справ. № | Подп. и дата | Инв. № дубл. | Взам. инв. № | Подп. и дата | Инв. № подл.

Развёртка

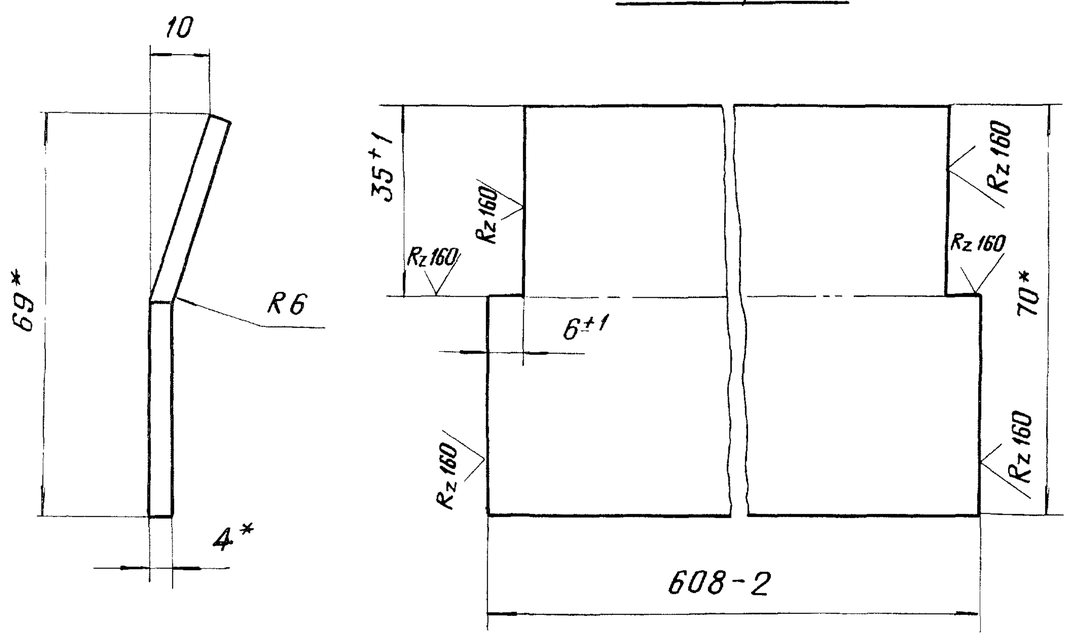

1. * Размеры для справок
2. Неуказанные предельные отклонения размеров $\pm \frac{IT14}{2}$

Изм.	Лист	№ докум.	Подп.	Дата	ГС 60.02.003			
Разраб.		Малороссиянцева		07.06.84	Лист забральный	Лит. А	Масса 1.3	Масштаб 1:1
Пров.		Тимошенко		07.06.84		Лист	Листов 1	
Т. контр.					Полоса Б-24×70 ГОСТ 103-76 / 08Х17Т-Б ГОСТ 5949-75	СОЮЗГИПРОВОДХОЗ им. Е.Е. Алексеевского г. Москва		
Н. контр.		Платунина		11.06.84				
Утв.		Певзнер		11.06.84				

Копировал: Формат А4

ГС 60.02.004

Серия 3.820.2-43 Выпуск 3

Перв. примен. | Справ. № | Подп. и дата | Инв. № дубл. | Взам. инв. № | Подп. и дата | Инв. № подл.

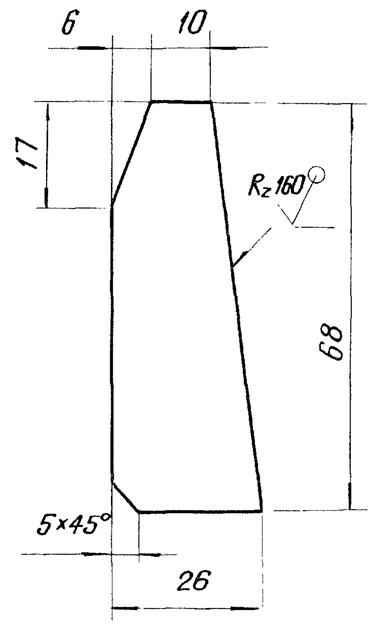

Предельные отклонения размеров $\pm \frac{IT14}{2}$

Изм.	Лист	№ докум.	Подп.	Дата	ГС 60.02.004			
Разраб.		Малороссиянцева		07.06.84	Ребро	Лит. А	Масса 0.05	Масштаб 1:1
Пров.		Тимошенко		07.06.84		Лист	Листов 1	
Т. контр.					Лист Б-ПН4 ГОСТ 19903-74 / ВСт3пс6 ГОСТ 14637-79	СОЮЗГИПРОВОДХОЗ им. Е.Е. Алексеевского г. Москва		
Н. контр.		Платунина		11.06.84				
Утв.		Певзнер		11.06.84				

Копировал: Формат А4

Серия 3.820.2-43 Выпуск 3

Формат	Зона	Поз.	Обозначение	Наименование	Кол.	Примечание
				Документация		
А3			ГС 60.03.000СБ	Сборочный чертёж		
				Детали		
А4		1	ГС 60.03.001	Накладка	1	
А4		2	ГС 60.03.002	Накладка	1	
А4		3	ГС 60.03.003	Накладка	2	
А4		4	ГС 60.03.004	Уплотнение	1	
		5	-01	Уплотнение	1	
		6	-02	Уплотнение	1	
Б4		7	ГС 60 03.005	Уплотнение		
				Пластина I, лист ТМКЩ-С		
				10×30×544 ГОСТ 7338-77	1	0.3 кг
Б4		8	ГС 60.03.006	Уплотнение		
				Пластина I, лист ТМКЩ-С		
				10×30×600 ГОСТ 7338-77	2	0.6 кг
Б4		9	ГС 60.03.007	Уплотнение		
				Пластина I, лист ТМКЩ-С		
				10×60×544 ГОСТ 7338-77	1	0.5 кг
				Стандартные изделия		
		10		Болт М12×40.46.02		
				ГОСТ 7796-70	24	

Подп. и дата | Инв. № дубл. | Взам. инв. № | Подп. и дата | Инв. № подл.

Изм.	Лист	№ докум.	Подп.	Дата
Разраб.		Малороссиянцева		7.06.84
Пров.		Титошенко		07.06.84
ГИП		Певзнер		07.06.84
Н.контр.		Плотунина		11.06.84
Утв.		Советов		07.06.84

ГС 60. 03. 000

Затвор

Лит.	Лист	Листов
А	1	2

СОЮЗГИПРОВОДХОЗ им. Е.Е. Алексеевского г. Москва

Копировал: Формат А4

Серия 3.820.2-43 Выпуск 3

Формат	Зона	Поз.	Обозначение	Наименование	Кол.	Примечание
		11		Гайка М12.5.02		
				ГОСТ 5915-70	24	
		12		Шайба 12 65Г 02		
				ГОСТ 6402-70	24	
				Переменные данные для исполнений		
				ГС 60 03.000		
				Сборочные единицы		
А4		13	ГС 60.03.100	Металлоконструкц.	1	
				ГС 60.03.000-01		
				Сборочные единицы		
А4		13	ГС 60.03.100-01	Металлоконструкция	1	

Подп. и дата | Инв. № дубл. | Взам. инв. № | Подп. и дата | Инв. № подл.

Изм	Лист	№ докум.	Подп.	Дата

ГС 60.03.000

Лист 2

Копировал: Формат А4

ГС 60.03.000СБ

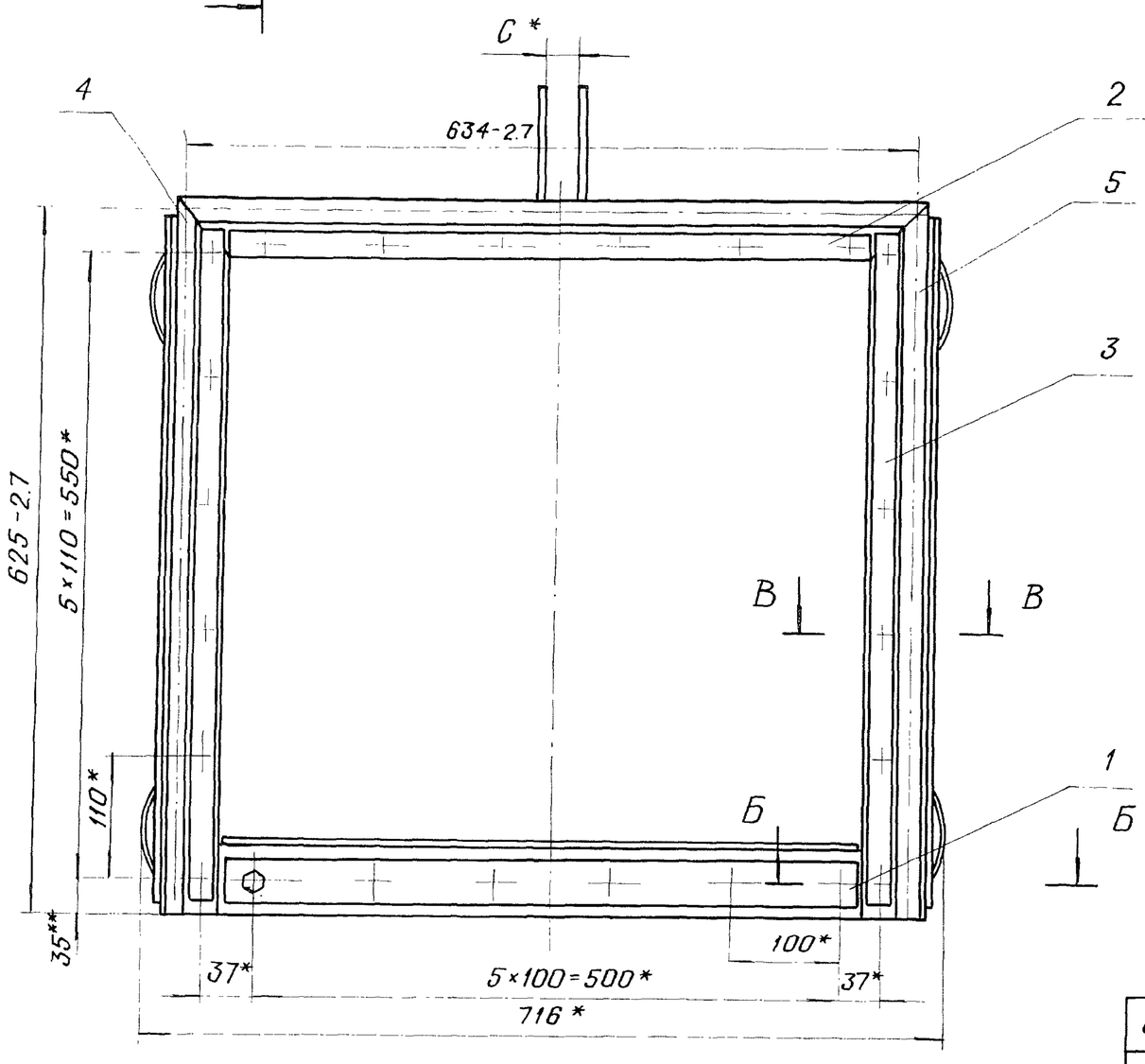

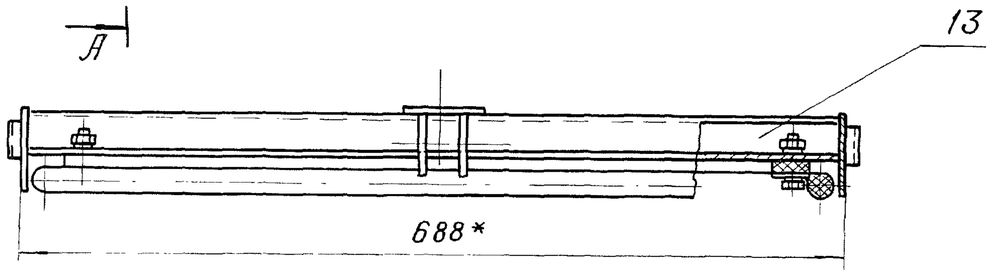

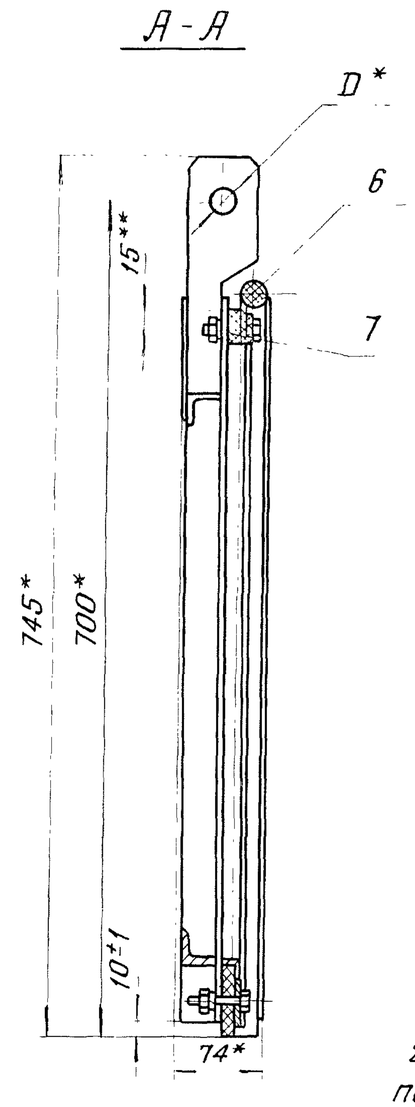

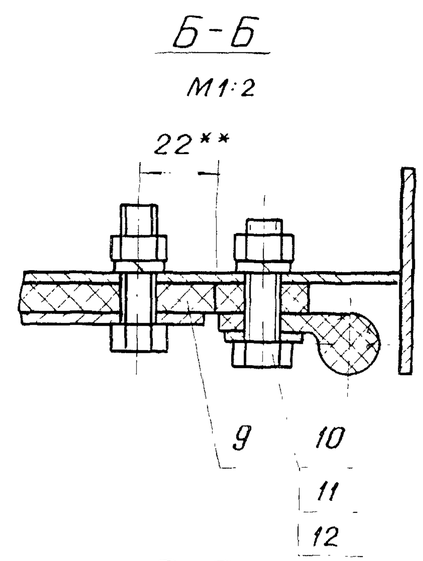

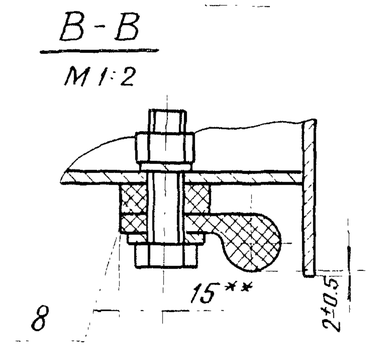

Обозначение	D,* мм	C,* мм
ГС 60.03.000	22 H12	32
-01	16 H12	26

1.* Размеры для справок
2.** Размеры выдержать, выполнив отверстия ф13 в резиновых уплотнениях поз. 4, 5, 6, 7, 8, 9 по накладкам поз. 1, 2, 3
3. Стыки уплотнений поз. 4, 5, 6 вулканизировать

Изм.	Лист	№ докум.	Подп.	Дата
Разраб.		Малороссиянцева		7.06.84
Пров.		Тимошенко		07.06.84
Т. контр.				
ГИП		Певзнер		07.06.84
Н. контр.		Платунина		11.06.84
Утв.		Совстов		07.06.84

ГС 60.03.000 СБ

Затвор
Сборочный чертёж

Лит.	Масса	Масштаб
А	26.4	1:5

Лист | Листов 1

СОЮЗГИПРОВОДХОЗ
им. Е.Е. Алексеевского
г. Москва

Копировал:

Формат А3

Перв. примен. | Справ. № | Подп. и дата | Инв. № дубл. | Взам. инв. № | Подп. и дата | Инв. № подл.

ГС60.03.001

Серия 3.820.2-43 Выпуск 3

Перв. примен.

Справ. №

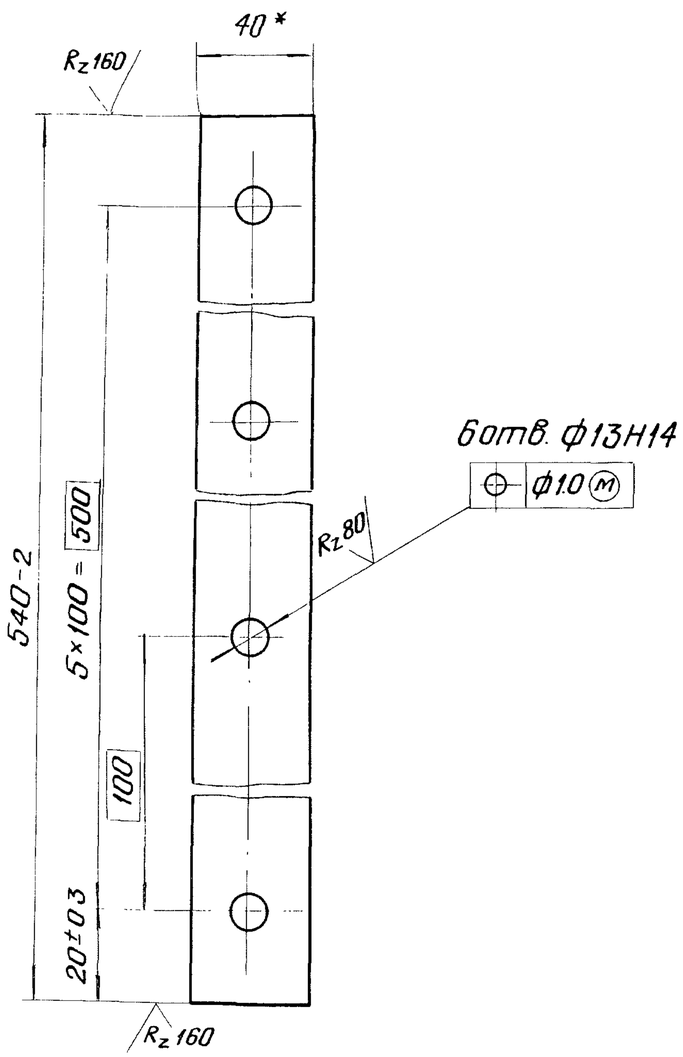

* Размер для справок

					ГС 60.03.001			
Изм	Лист	№ докум	Подп.	Дата				
Разраб.		Малороссиянцева		7.06.84	Накладка	Лит.	Масса	Масштаб
Пров.		Тимошенко		07.06.84		А	0.7	1:2
Т. контр.						Лист	Листов 1	
Н. контр.		Платунина		11.06.84	Полоса Б-2 4×40 ГОСТ 103-76 / ВСт3пс6 ГОСТ 535-79	СОЮЗГИПРОВОДХОЗ им. Е.Е. Алексеевского г. Москва		
Утв.		Певзнер		07.06.84				

Подп. и дата | Инв. № дубл. | Взам. инв. № | Подп. и дата | Инв. № подл.

Копировал: | Формат А4

ГС60.03.002

Серия 3.820.2-43 Выпуск 3

Перв. примен.

Справ. №

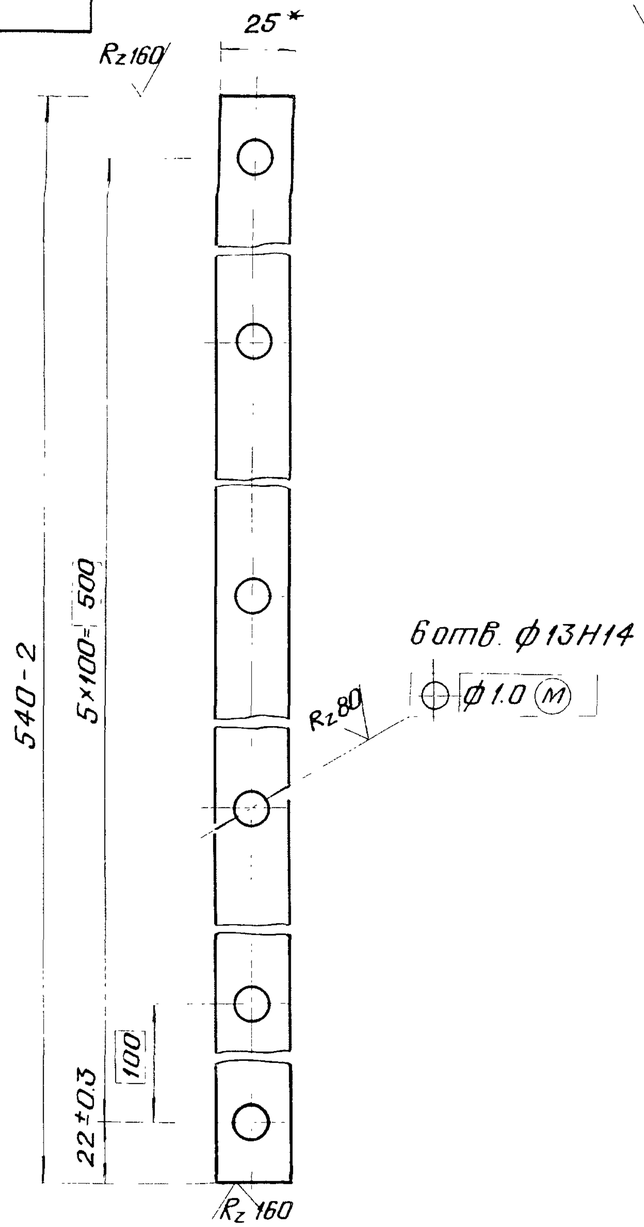

* Размер для справок

					ГС 60.03.002			
Изм	Лист	№ докум	Подп	Дата				
Разраб.		Малороссиянцева		7.06.84	Накладка	Лит.	Масса	Масштаб
Пров.		Тимошенко		07.06.84		А	0.3	1:2
Т. контр.						Лист	Листов 1	
Н. контр.		Платунина		11.06.84	Лента 3×25 Б Ст3пс ГОСТ 6009-74	СОЮЗГИПРОВОДХОЗ им. Е.Е. Алексеевского г. Москва		
Утв.		Певзнер		07.06.84				

Подп. и дата | Инв. № дубл. | Взам. инв. № | Подп. и дата | Инв. № подл.

Копировал: | Формат А4

ГС 60.03.003

Серия 3.820.2-43 Выпуск 3

Справ. № | Перв. примен.

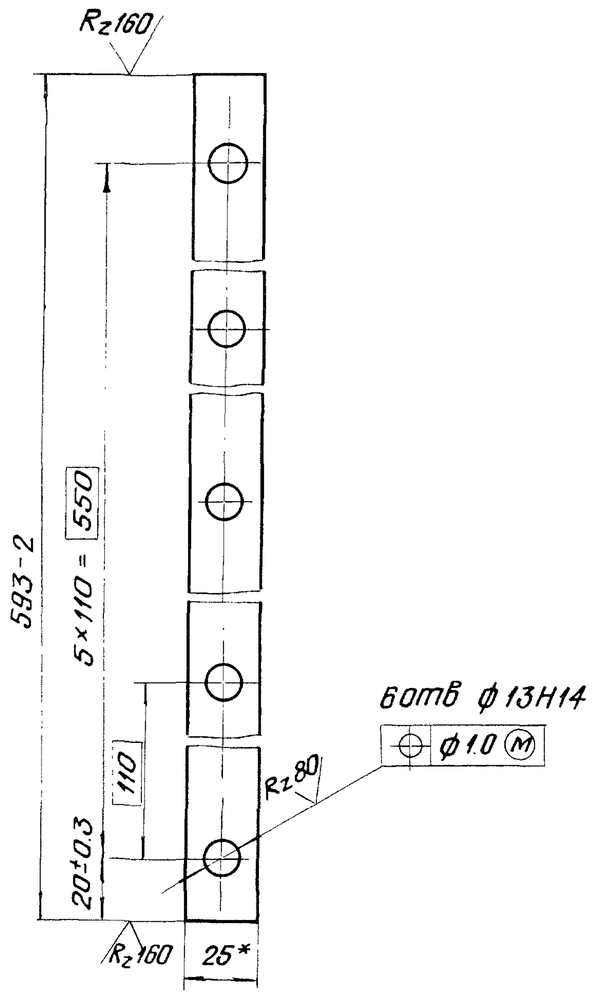

Изм.	Лист	№ докум.	Подп.	Дата	ГС 60.03.003		
Разраб.		Малороссиянцева		7.06.84	Накладка	Лит А	Масса 0.3	Масштаб 1:2
Пров.		Тимошенко		07.06.84		Лист	Листов 1
Т. контр.							
Н. контр.		Платунино		11.06.84	Лента 3×25БСт3пс ГОСТ 6009-74	СОЮЗГИПРОВОДХОЗ им. Е.Е. Алексеевского г. Москва	
Утв.		Певзнер		07.06.84			

Подп. и дата | Инв. № дубл. | Взам. инв. № | Подп. и дата | Инв. № подл.

Копировал: Формат А4

ГС 60.03.004

Серия 3.820.2-43 Выпуск 3

Справ. № | Перв. примен.

Рис. 1

ГС 60 03 004 - изображено

ГС 60 03 004-01- зеркальное отражение

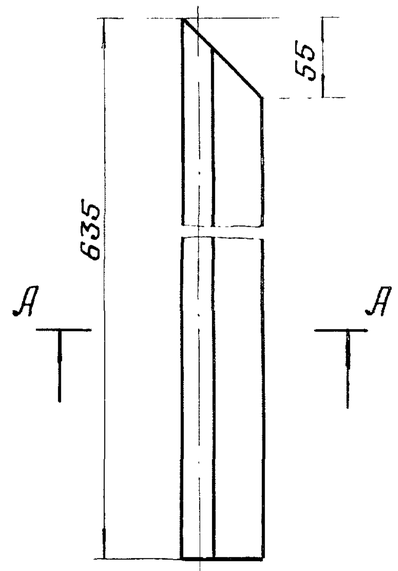

Рис. 2

Остальное - см. рис. 1

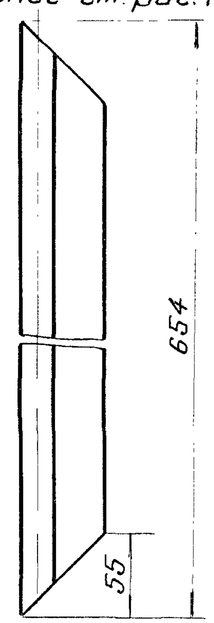

А - А повернуто

М1:2

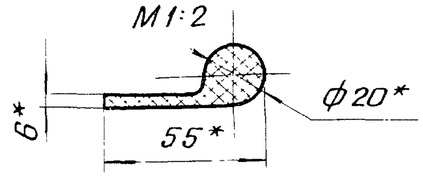

Обозначение	Рис.
ГС 60.03.004	1
-01	1
-02	2

* Размеры для справок

Изм.	Лист	№ докум.	Подп.	Дата	ГС 60.03.004		
Разраб.		Малороссиянцева		7.06.84	Уплотнение	Лит А	Масса 0.4	Масштаб 1:4
Пров.		Тимошенко		07.06.84		Лист	Листов 1
Т. контр.							
Н. контр.		Платунино		11.06.84	Резина тип II б ТУ 38-105417-83	СОЮЗГИПРОВОДХОЗ им. Е.Е. Алексеевского г. Москва	
Утв.		Певзнер		07.06.84			

Подп. и дата | Инв. № дубл. | Взам. инв. № | Подп. и дата | Инв. № подл.

Копировал: Формат А4

Формат	Зона	Поз.	Обозначение	Наименование	Кол.	Примечание
				Документация		
А3			ГС 60.03.100 СБ	Сборочный чертёж		
				Детали		
А4		1	ГС 60.03.101	Обшивка	1	
А4		2	ГС 60.03.102	Отбой	4	
А4		3	ГС. 60.03.103	Ребро	1	
Б4		4	ГС 60.03.104	Ребро торцевое		
				Полоса $\frac{Б\text{-}24\times70\ ГОСТ\ 103\text{-}76}{ВСт3пс6\ ГОСТ\ 535\text{-}79}$		
				ℓ = 605 мм	2	2.7 кг
Б4		5	ГС 60 03 105	Накладка		
				Полоса $\frac{Б\text{-}24\times60\ ГОСТ\ 103\text{-}76}{ВСт3пс6\ ГОСТ\ 535\text{-}79}$		
				ℓ = 95 мм	1	0.2 кг
Б4		6	ГС 60.03.106	Ригель		
				Уголок $\frac{Б\text{-}32\times32\times4\ ГОСТ\ 8509\text{-}72}{ВСт3пс6\ ГОСТ\ 535\text{-}79}$		
				ℓ = (680 − 2.7) мм	2	2.6 кг
Б4		7	ГС 60.03.107	Упор		
				Полоса $\frac{Б\text{-}26\times12\ ГОСТ\ 103\text{-}76}{ВСт3пс6\ ГОСТ\ 535\text{-}79}$		
				ℓ = 540 мм	1	0.3 кг

Изм.	Лист	№ докум.	Подп.	Дата	ГС 60.03.100			
Разраб.		Малороссиянцева		07.06.84	Металлоконструкция	Лит.	Лист	Листов
Пров.		Тимошенко		07.06.84		А	1	2
ГИП		Певзнер		07.06.84		Союзгипроводхоз им. Е.Е. Алексеевского г. Москва		
Н. контр.		Платунино		11.06.84				
Утв.		Советов		17.06.84				

Подп. и дата | Инв. № дубл. | Взам. инв. № | Подп. и дата | Инв. № подл.

Серия 3.820.2-43 Выпуск 3

Копировал: | Формат А4

Формат	Зона	Поз.	Обозначение	Наименование	Кол.	Примечание
				Переменные данные для исполнений:		
				ГС 60 03 100		
				Детали		
А4		8	ГС 60 03 108	Подвеска	2	
				ГС 60 03 100-01		
				Детали		
А4		8	ГС 60.03 108-01	Подвеска	2	

Изм.	Лист	№ докум.	Подп.	Дата	ГС 60.03 100	Лист 2

Подп. и дата | Инв. № дубл. | Взам. инв. № | Подп. и дата | Инв. № подл.

Серия 3.820.2-43 Выпуск 3

Копировал: | Формат А4

ГС 60.03.100СБ

Серия 3.820.2-43 Выпуск 3

Справ. № | Провер. примен.

Подп. и дата | Инв. № дубл. | Взам. инв. № | Подп. и дата | Инв. № подл.

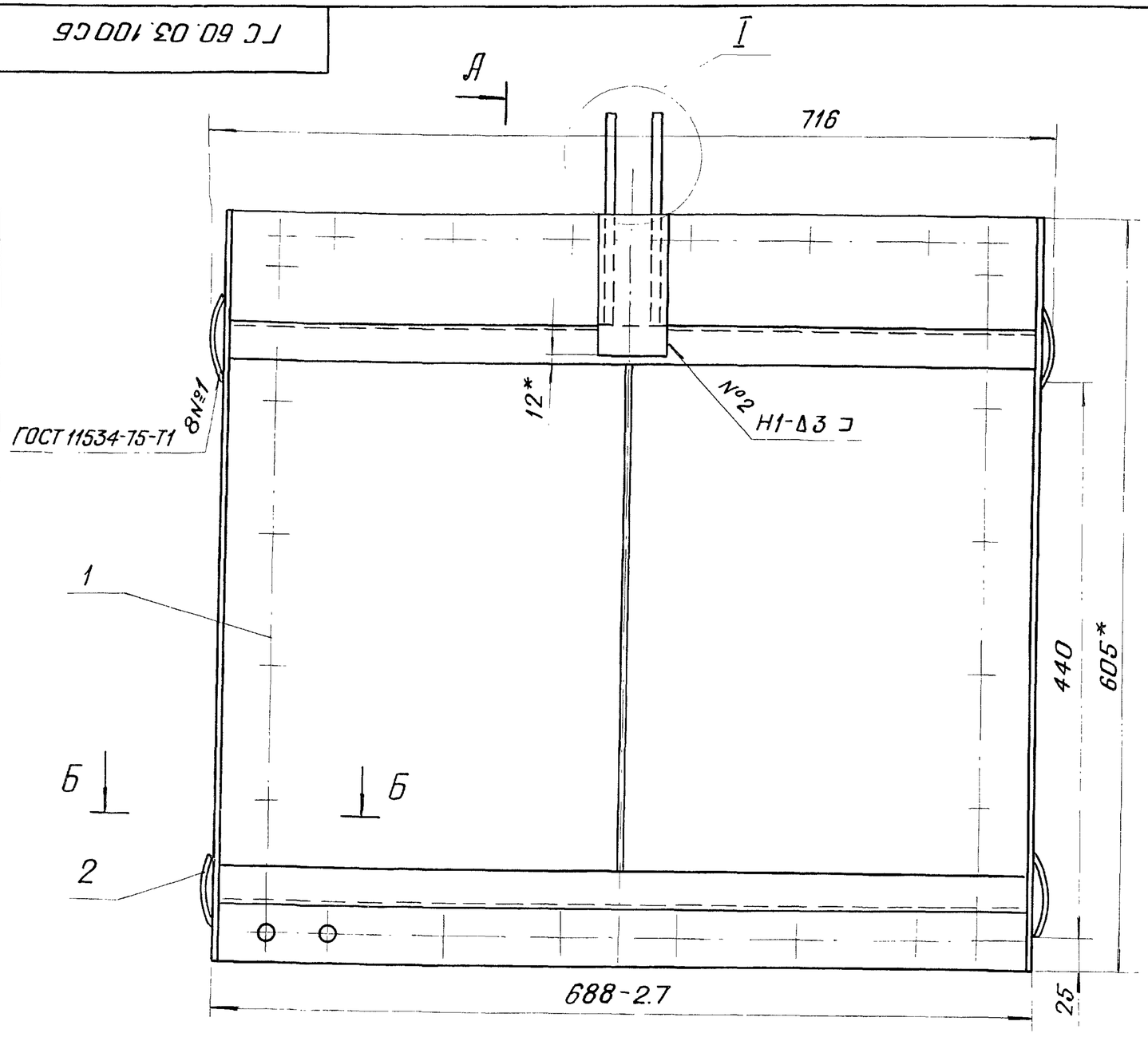

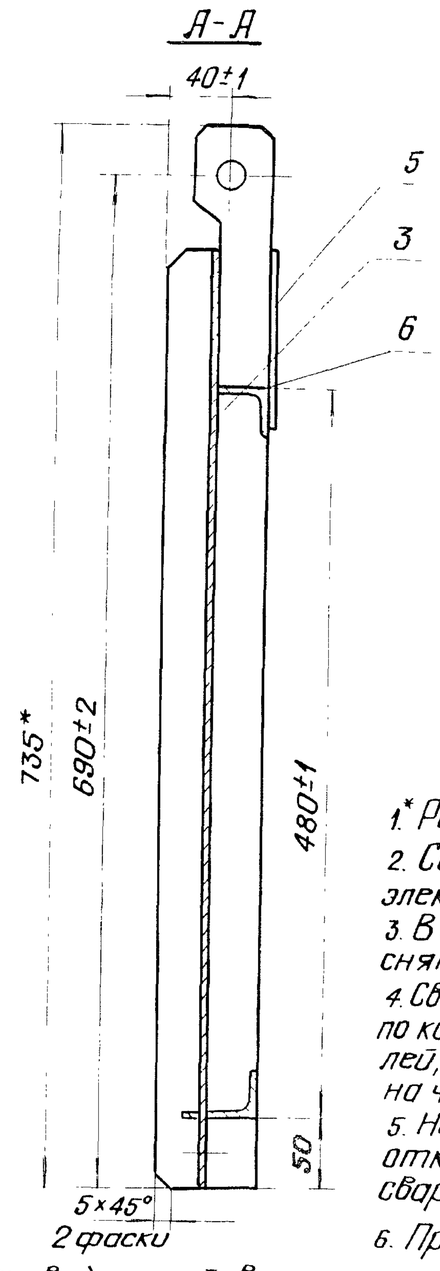

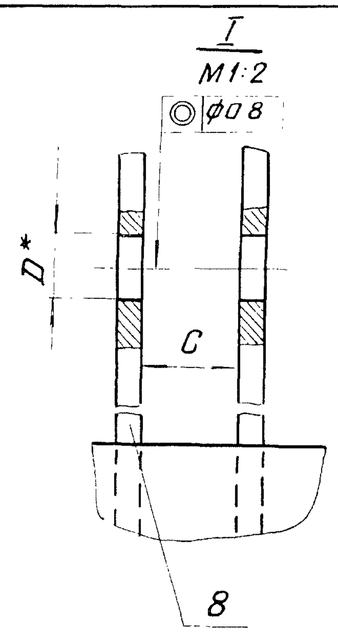

1.* Размеры для справок
2. Сварка по ГОСТ 5264-80 электродом Э42 ГОСТ 9467-75
3. В деталях поз. 4 и 6 снять фаски
4. Сварку вести швом Т1-Δ3 по контуру прилегания деталей, кроме швов указанных на чертеже.
5. Неуказанные предельные отклонения размеров сварных соединений $\pm\frac{IT16}{2}$
6. Предельные отклонения размеров деталей, выполненных без чертежа $\pm\frac{IT14}{2}$; шероховатость поверхности после обработки $R_z 160$

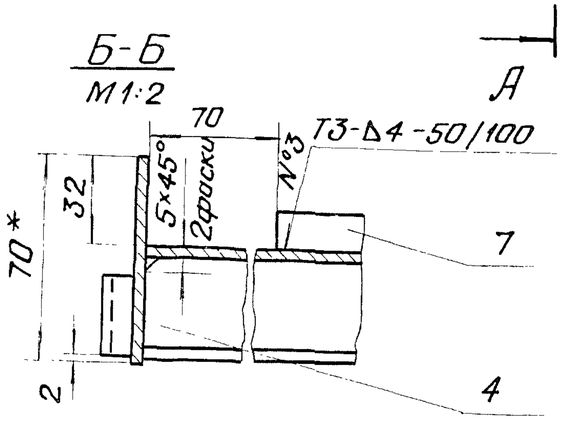

Обозначение	D*, мм	C, мм
ГС 60.03.100	22Н12	32
-01	16Н12	26

Изм.	Лист	№ докум.	Подп.	Дата
Разраб.		Малороссиянцева		06.84
Пров.		Тимошенко		07.06.84
Т. контр.				
ГИП		Певзнер		07.06.84
Н. контр.		Платунина		11.06.84
Утв.		Советов		07.06.84

ГС 60.03.100СБ

Металлоконструкция

Сборочный чертёж

Лит.	Масса	Масштаб
А	20.6	1:4

Лист | Листов 1

СОЮЗГИПРОВОДХОЗ им. Е.Е. Алексеевского г. Москва

Копировал:

Формат А3

ГС 60.03.101

Серия 3.820.2-43 Выпуск 3

Справ. № | Перв. примен.

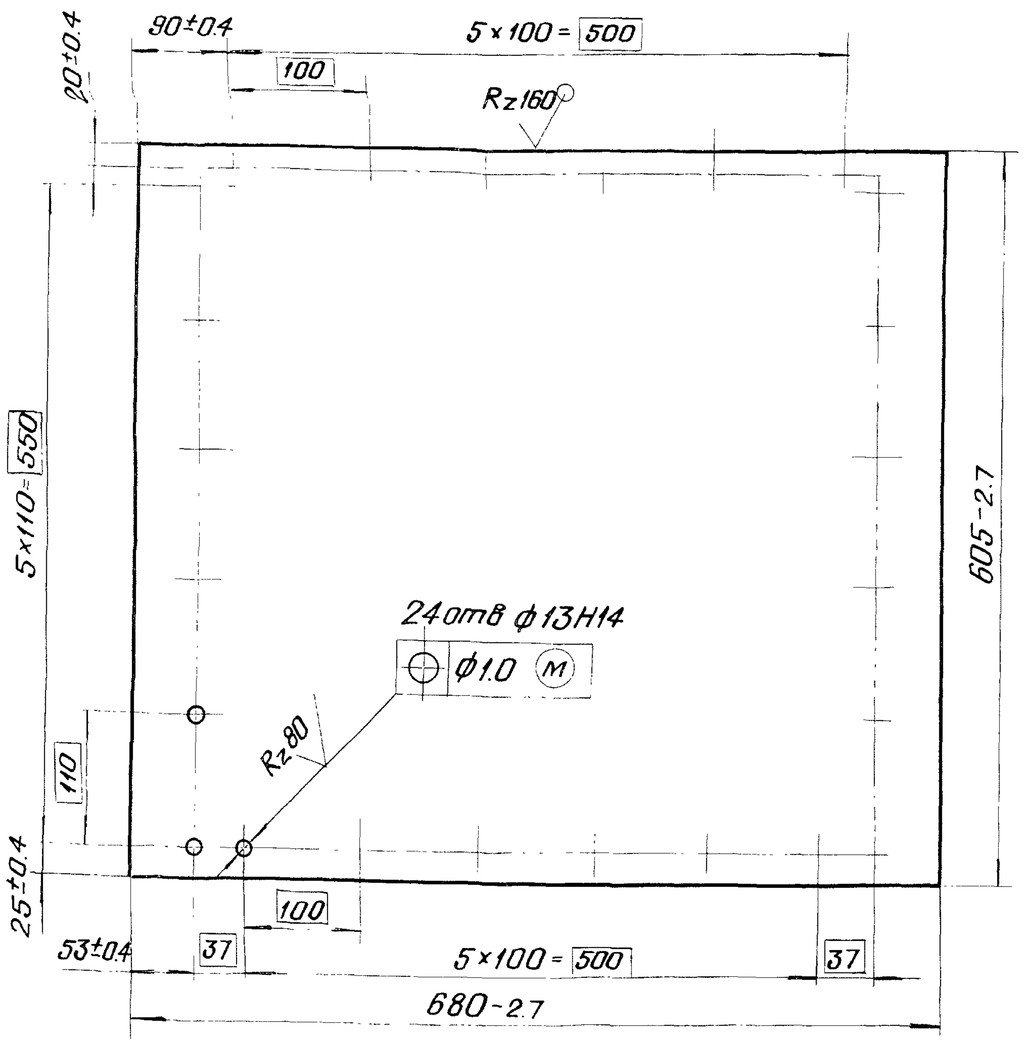

Изм.	Лист	№ докум.	Подп.	Дата	ГС 60.03.101			
Разраб.		Малороссиянцева		7.06.84	Обшивка	Лит.	Масса	Масштаб
Пров.		Тимошенко		07.06.84		А	12.9	1:5
Т. контр.						Лист	Листов 1	
Н. контр.		Платунина		11.06.84	Лист Б-ПН4 ГОСТ 19903-74 / ВСт3пс6 ГОСТ 14637-79	СОЮЗГИПРОВОДХОЗ им. Е.Е. Алексеевского г. Москва		
Утв.		Певзнер		07.06.84				

Подп. и дата | Инв. № дубл. | Взам. инв. № | Подп. и дата | Инв. № подл.

Копировал: | Формат А4

ГС 60.03.102

Серия 3.820.2-43 Выпуск 3

Справ. № | Перв. примен.

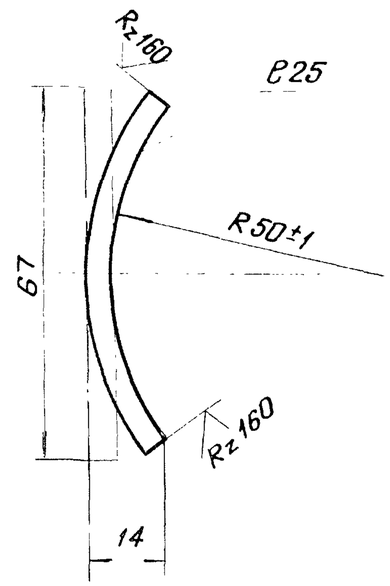

1* Размер для справок

2. Предельные отклонения размеров по $\pm\frac{IT14}{2}$

Изм.	Лист	№ докум.	Подп.	Дата	ГС 60.03.102			
Разраб.		Малороссиянцева		7.06.84	Отбой	Лит.	Масса	Масштаб
Пров.		Тимошенко		07.06.84		А	0.1	1:1
Т. контр.						Лист	Листов 1	
Н. контр.		Платунина		11.06.84	Лист Б-ПН4 ГОСТ 19903-74 / ВСт3пс6 ГОСТ 14637-79	СОЮЗГИПРОВОДХОЗ им. Е.Е. Алексеевского г. Москва		
Утв.		Певзнер		07.06.84				

Подп. и дата | Инв. № дубл. | Взам. инв. № | Подп. и дата | Инв. № подл.

Копировал: | Формат А4

ГС 60.03.103

Серия 3.820.2-43 Выпуск 3

Справ. № | Перв. примен.

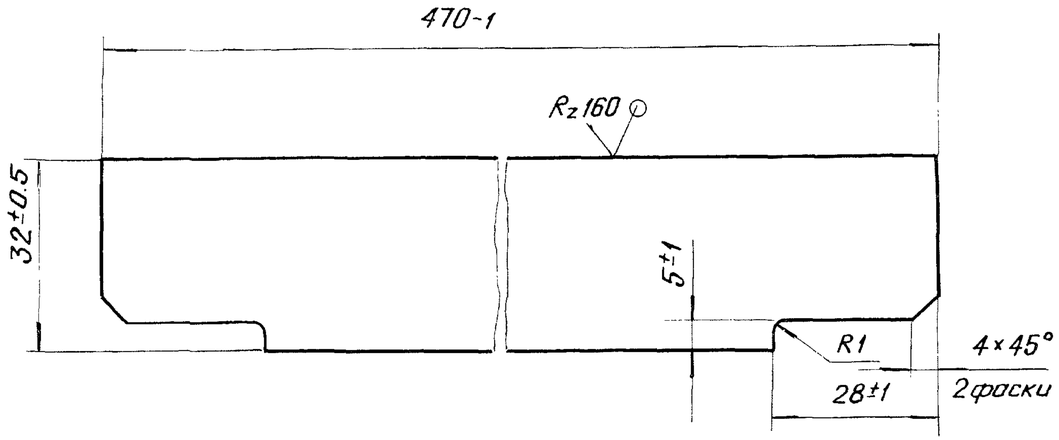

Изм	Лист	№ докум.	Подп.	Дата	ГС 60.03.103			
Разраб.		Малороссиянцева		07.06.84	Ребро	Лит.	Масса	Масштаб
Пров.		Тимошенко		07.06.84		А	0.5	1:1
Т. контр.						Лист	Листов 1	
Н. контр.		Платунина		11.06.84	Лист Б-ПН4 ГОСТ 19903-74 / ВСт3пс6 ГОСТ 14637-79	СОЮЗГИПРОВОДХОЗ им. Е.Е. Алексеевского г. Москва		
Утв.		Певзнер		07.01.84				

Подп. и дата | Инв. № дубл. | Взам. инв. № | Подп. и дата | Инв. № подл.

Копировал: Формат А4

ГС 60.03.108

Серия 3.820.2-43 Выпуск 3

Справ. № | Перв. примен.

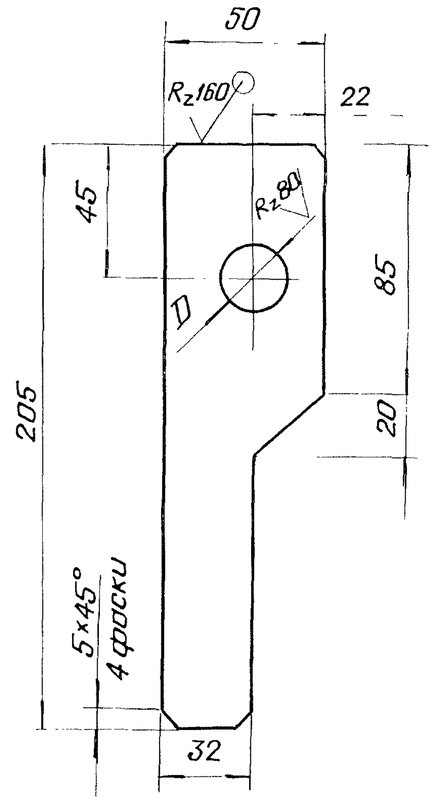

Обозначение	D, мм
ГС 60.03.108	22 H12
-01	16 H12

Неуказанные предельные отклонения размеров $\pm \frac{IT14}{2}$

Изм	Лист	№ докум.	Подп.	Дата	ГС 60.03.108			
Разраб		Малороссиянцева		07.06.84	Подвеска	Лит.	Масса	Масштаб
Пров.		Тимошенко		07.06.84		А	0.5	1:2
Т. контр.						Лист	Листов 1	
Н. контр.		Платунина		11.06.84	Лист Б-ПН8 ГОСТ 19903-74 / ВСт3пс6 ГОСТ 14637-79	СОЮЗГИПРОВОДХОЗ им. Е.Е. Алексеевского г. Москва		
Утв.		Певзнер		07.06.84				

Подп. и дата | Инв. № дубл. | Взам. инв. № | Подп. и дата | Инв. № подл.

Копировал: Формат А4

ГС 60.04.000ГЧ

Серия 3.820.2-43 Выпуск 3

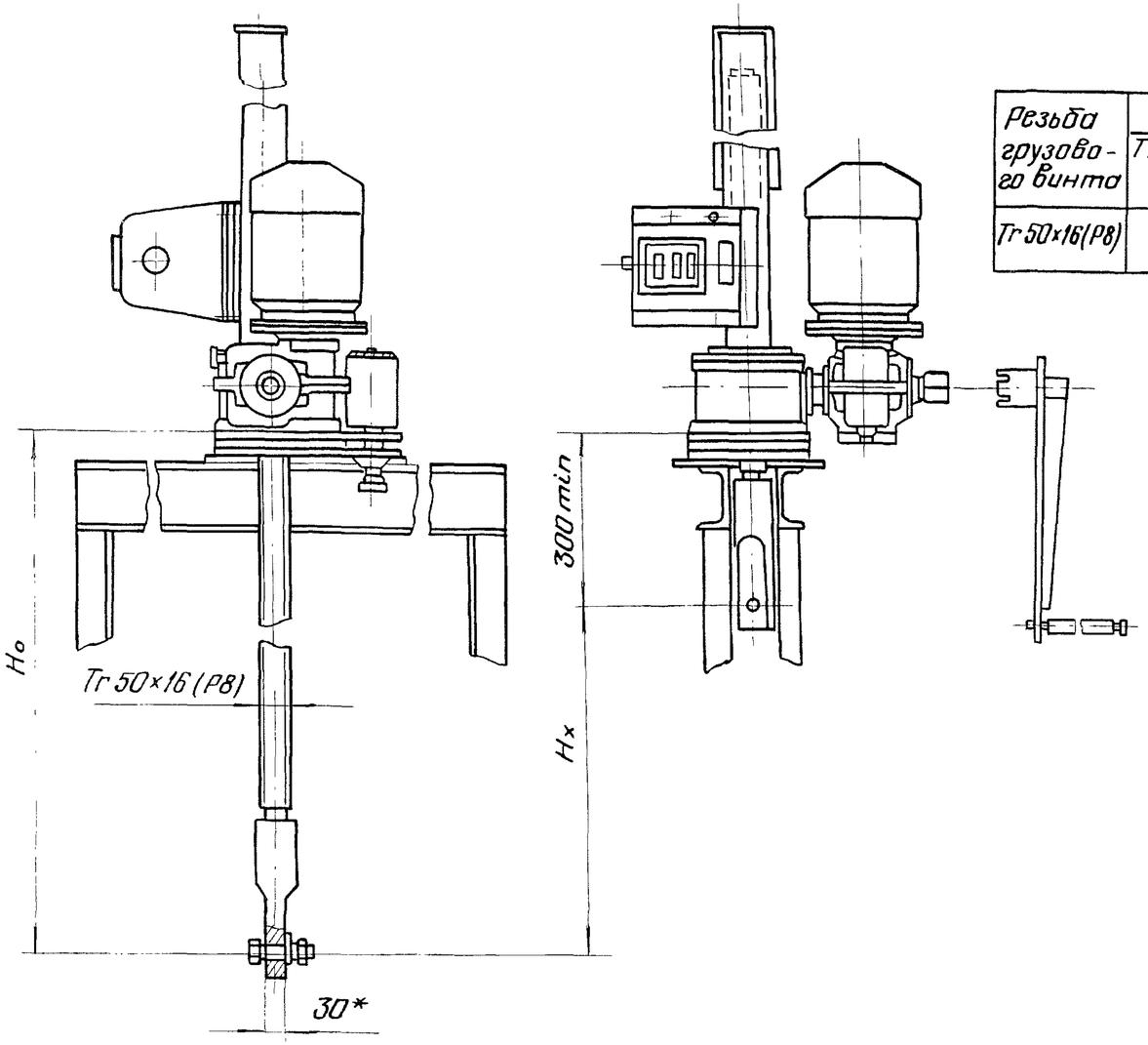

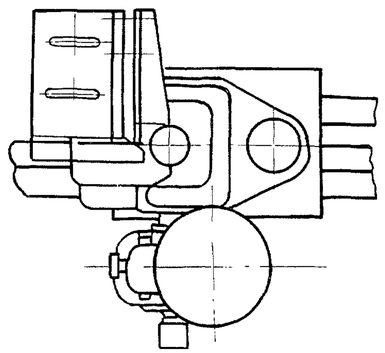

Таблица 1

Техническая характеристика

Резьба грузового винта	Усилие, тс		Ho, м, наиб.	Электродв. ЧАС 71А6У1 исп. М302	Станция управления электропр.	Усилие на рукоятке при Т, кгс	Время подъёма затвора на 1м, мин.	
	Тяговое Т	Посадки П					Электродвигателем	Вручную
Tr 50×16(P8)	1	1	2.93	n=920 об/мин. N=0.4 квт	ЯАА 5401-2174У1	6	3	8

Таблица 2

Данные на заказ по затвору

Наименование		ГС 60.04.000 –	
		–	01
Напор, м	H	2.0	1.5
Усилие посадочное потребное, тс	Пз	0.41	0.39
Усилие регулировки грузового реле, тс	P	0.41	0.39
Расстояние от подошвы подъемника до оси проушины опущенного затвора, м	Ho	2.456	1.956
Полный ход затвора, м	Hx	0.65	0.65
Датчик ДПМ1. Шаг гр. винта	P	8	8
Теоретическая масса подъемника, кг	Q	116.5	107.5

Изм.	Лист	№ докум.	Подп.	Дата
Разраб.		Малороссиянцева		07.06.84
Пров.		Тимошенко		07.06.84
Т. контр.				
ГИП		Певзнер		07.06.84
Н. контр.		Платунина		11.06.84
Утв.		Советов		07.06.84

ГС 60.04 000ГЧ

Подъёмник одновинтовой с электроприводом груз. 1тс марки 1ЭВ

Габаритный чертёж

Лит.	Масса	Масштаб
А	см. табл. 2	1:10

Лист | Листов 1

СОЮЗГИПРОВОДХОЗ им. Е.Е. Алексеевского г. Москва

Подп. и дата | Инв. № дубл. | Взам. инв. № | Подп. и дата | Инв. № подл.

Копировал: Герасим

Формат А3

ГС 60.05.000ГЧ

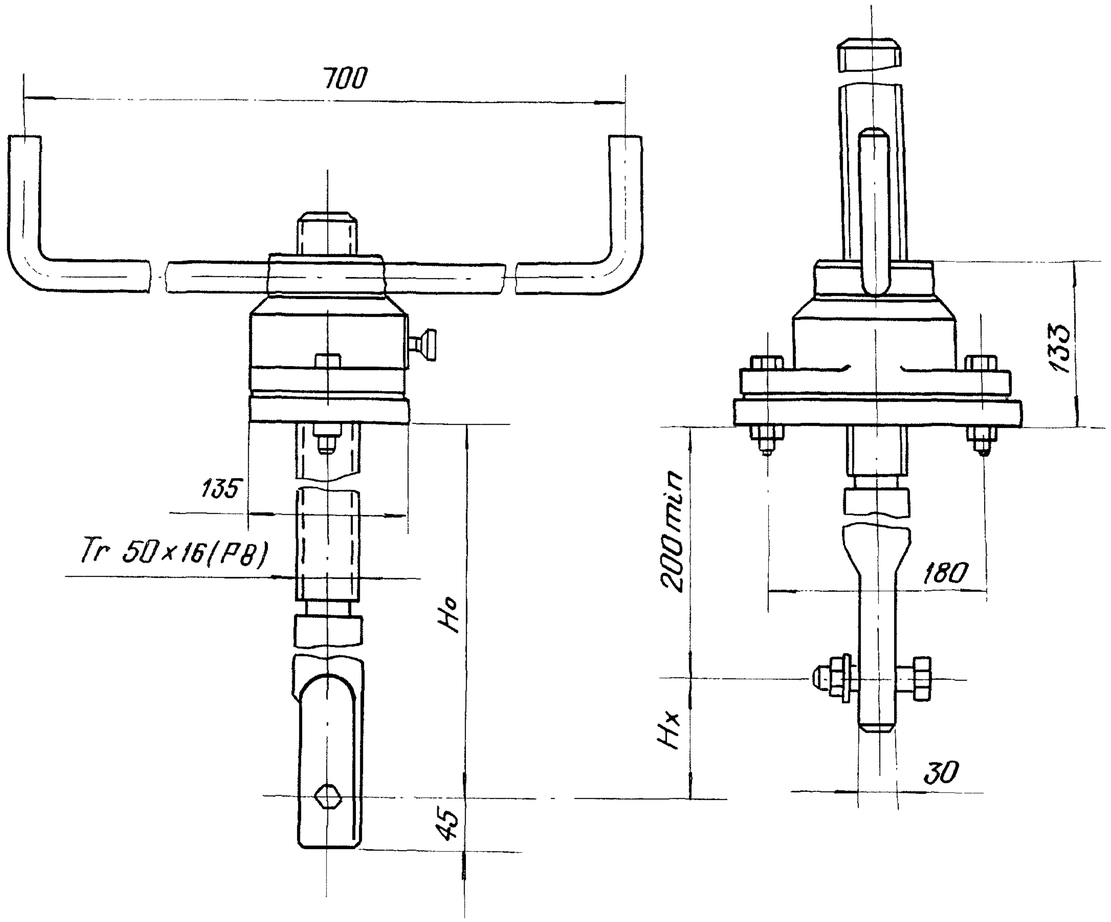

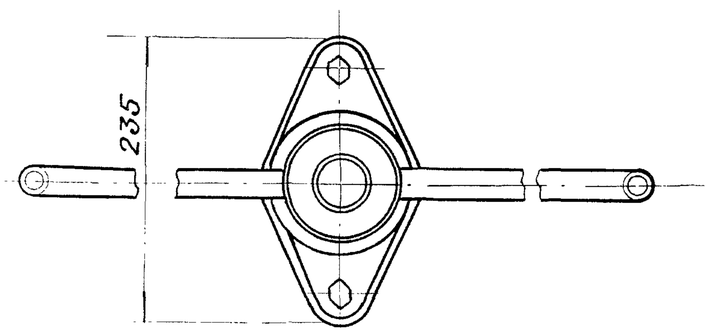

Таблица 1

Техническая характеристика

Резьба грузового винта	Исполнение „Ш" Подъём, посадка и дожим, на шарикоподшипнике		Ho, м, не более	Усилие на рукоятке кгс	Время подъёма затвора на 1м мин
	Усилие, тс				
	Тяговое Т	Посадочное П			
Tr 50×16 (P8)	1.0	1.0	2.9	2.0	2.5

Таблица 2

Данные на заказ по затвору

Усилие посадки потребное, тс	Пз	0.41
Расстояние от подошвы подъёмника до оси проушины опущенного затвора, м	Ho	2.4
Полный ход затвора, м	Hx	0.65
Теоретическая масса подъемника, кг	Q	59

Изм	Лист	№ докум.	Подп.	Дата
Разраб.		Малороссиянцева		7.06.84
Пров.		Тимошенко		07.06.84
Т. контр.				
ГИП		Певзнер		07.06.84
Н. контр.		Платунина		11.06.84
Утв.		Советов		07.06.84

ГС 60.05.000ГЧ

Подъёмник одновинтовой с ручным приводом груз. 1тс Марки 18

Габаритный чертёж

Лит	Масса	Масштаб
А	см. табл. 2	1:5

Лист | Листов 1

СОЮЗГИПРОВОДХОЗ им. Е.Е. Алексеевского г. Москва

Серия 3.820.2-43 Выпуск 3

Подп. и дата | Инв. № дубл. | Взам инв. № | Подп. и дата | Инв. № подл.

Копировал: Чернов

Формат А3

ГС60.06.000ГЧ

Серия 3.820.2-43 Выпуск 3

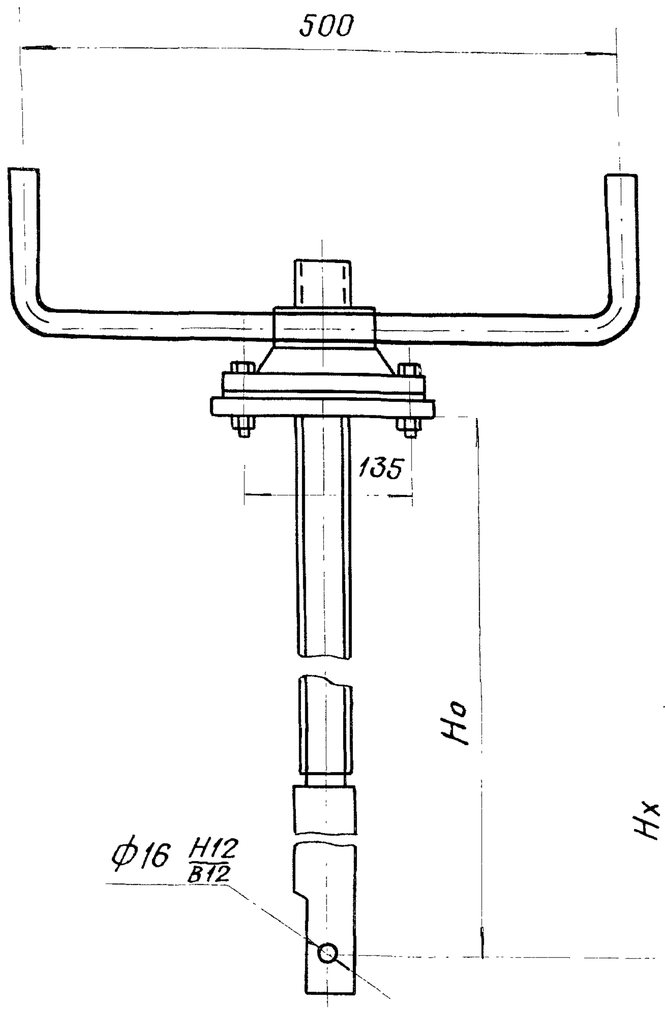

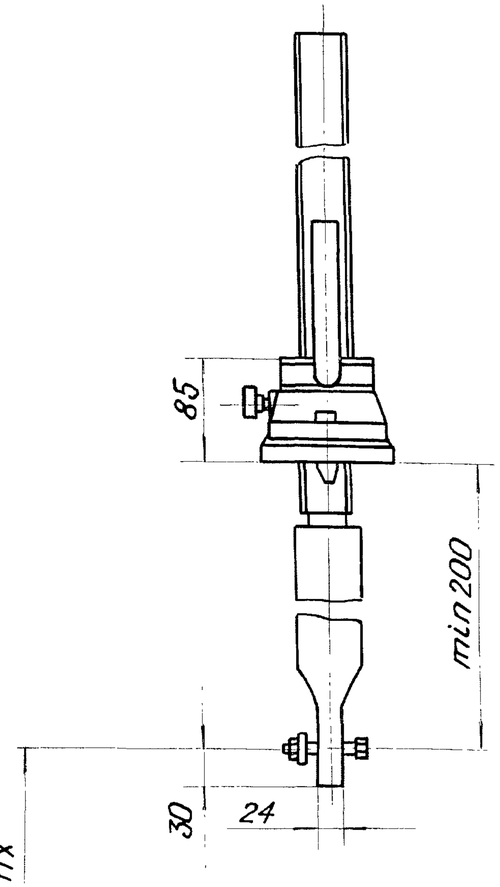

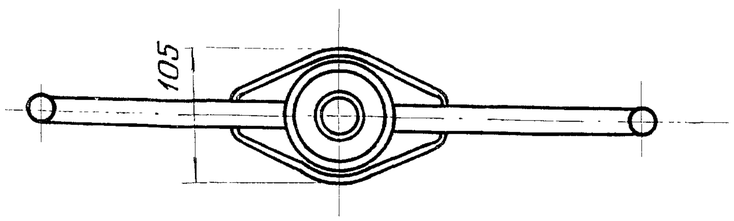

Таблица 1

Техническая характеристика

Резьба грузового винта	Усилие, тс		Ho, м наиб.	Усилие на рукоятке, кгс	Время подъёма затвора на 1м, мин
	Тяговое Т	Посадочное П			
Тг. 40×12(Р6)	0.5	0.5	2.35	2.0	2.0

Таблица 2

Данные на заказ по затвору

Усилие посадочное потребное, тс	Пз	0.39
Расстояние от подошвы подъёмника до оси проушины опущенного затвора, м	Ho	1.9
Полный ход затвора, м	Hx	0.65
Теоретическая масса подъёмника, кг	Q	29

Изм.	Лист	№ докум.	Подп.	Дата
Разраб.		Малороссиянцева		7.06.84
Пров.		Тимошенко		13.06.84
Т.контр.				
ГИП		Певзнер		13.06.84
Н.контр.		Платунина		14.06.84
Утв.		Советов		13.06.84

ГС 60.06.000ГЧ

Подъёмник одновинтовой с ручным приводом груз. 0.5тс марки 0.5В Габаритный чертёж

Лит	Масса	Масштаб
А	см. таблицу N2	1:5

Лист | Листов 1

СОЮЗГИПРОВОДХОЗ им. Е.Е. Алексеевского г. Москва

Копировал: Грам

Формат А3

Подп. и дата | Инв. № дубл. | Взам. инв. № | Подп. и дата | Инв. № подл.