ТИПОВАЯ ДОКУМЕНТАЦИЯ НА КОНСТРУКЦИИ, ИЗДЕЛИЯ И УЗЛЫ ЗДАНИЙ И СООРУЖЕНИЙ

СЕРИЯ 3.820.2-43

ЗАТВОРЫ ГЛУБИННЫЕ ПЛОСКИЕ СКОЛЬЗЯЩИЕ

ВЫПУСК 2

РАБОЧИЕ ЧЕРТЕЖИ ЗАТВОРА ГС 40-100У

ТИПОВАЯ ДОКУМЕНТАЦИЯ НА КОНСТРУКЦИИ, ИЗДЕЛИЯ И УЗЛЫ ЗДАНИЙ И СООРУЖЕНИЙ

СЕРИЯ 3.820.2-43

ЗАТВОРЫ ГЛУБИННЫЕ ПЛОСКИЕ СКОЛЬЗЯЩИЕ

ВЫПУСК 2

РАБОЧИЕ ЧЕРТЕЖИ ЗАТВОРА ГС 40-100У

РАЗРАБОТАНА
ИНСТИТУТОМ „СОЮЗГИПРОВОДХОЗ"
в/о „СОЮЗВОДПРОЕКТ"
МИНВОДХОЗА СССР

УТВЕРЖДЕНА И ВВЕДЕНА В ДЕЙСТВИЕ С 01.01.1985 г.
МИНВОДХОЗОМ СССР
ПРОТОКОЛ № 558 ОТ 19.03.1984 г.

ГЛАВНЫЙ ИНЖЕНЕР ИНСТИТУТА А. Ф. КОНДРАТЬЕВ
ГЛАВНЫЙ ИНЖЕНЕР ПРОЕКТА А. Л. ПЕВЗНЕР

Серия 3.820.2-43 Выпуск 2

Содержание

Обозначение	Наименование	Стр.
ГС40У.00.000	Затвор ГСу для отверстий 40х40см.	3
ГС40У.00.001	Подкладка	4
ГС40У.00.000СБ	Затвор ГСу для отверстий 40х40см. Сборочный чертеж	5
ГС40У.00.000ВС	Затвор ГСу для отверстий 40х40см. Ведомость спецификаций	7
ГС40У.00.000ВП	Затвор ГСу для отверстий 40х40см. Ведомость покупных изделий	8
ГС40У.01.000	Рама прислонная	9
ГС40У.01.000 СБ	Рама прислонная. Сборочный чертеж	10
ГС40У.01.001	Лист забральный	11
ГС40У.01.002	Скоба	11
ГС40У.01.010	Ригель	12
ГС40У.00.002	Лист монтажный	12
ГС40.03.000	Затвор	13
ГС40.03.000СБ	Затвор Сборочный чертеж	14
ГС40.03.001	Накладка	15
ГС40.03.002	Накладка	15
ГС40.03.003	Уплотнение	16
ГС40.03.101	Обшивка	16
ГС40.03.100	Металлоконструкция	17
ГС40.03.100 СБ	Металлоконструкция Сборочный чертеж	18
ГС40.03.102	Отбой	19
ГС40.03.109	Подвеска	19
ГС40У.02.000ГЧ	Подъемник одновинтовой с электроприводом груз. 1тс марки 1ЭВ Габаритный чертеж	20
ГС40У.03.000ГЧ	Подъемник одновинтовой с ручным приводом груз. 1тс марки 0,5В Габаритный чертеж	21

Подпись и дата | Инв.№ дубл. | Взам.инв.№ | Подпись и дата | Инв.№ подл.

Формат	Зона	Поз.	Обозначение	Наименование	Кол.	Примечание
				Документация		
А3			ГС40У.00.000СБ	Сборочный чертеж		
А3			ГС40У. 00. 000 ВС	Ведомость спецификаций		
А3			ГС 40У. 00.000 ВП	Ведомость покупных		
				изделий.		
				Детали		
А4		1	ГС40У.00.001	Подкладка	12	
				Стандартные изделия		
		2		Болт М16 х 160. 46.02		
				ГОСТ 7798-70	2	
		3		Болт М16х280. 46.02		
				ГОСТ 7798-70	4	
		4		Гайка М16. 4.02		
				ГОСТ 5915-70	6	
			Переменные	данные для исполнений:		
				ГС40У.00.000		
				Документация		
А3			ГС40У. 02. 000ГЧ	Подъемник одновинта-		
				вой с электроприводом		
				груз. 1тс. марки 1ЭВ		

Серия 3.820.2-43 Выпуск 2

Подп. и дата | Инв.№ дубл. | Взам.инв.№ | Инв.№ подл. | Эл. и дата

Разраб.	Малороссиянцева			07.09.87
Пров.	Тимошенко			07.06.87
ГИП	Левзнер			07.06.87
Н.контр	Пастунина			11.06.87
Утв.	Мишустин			07.06.87

ГС40У.00.000

Затвор ГСу для отверстий 40х40 см

Лит.	Лист	Листов
А	1	3

Союзгипроводхоз имени Е.Е. Алексеевского г. Москва

Формат А4

Формат	Зона	Поз.	Обозначение	Наименование	Кол.	Примечание
				Сборочные единицы		
А4		5	ГС40У.01.000	Рама присланная	1	
А4		6	ГС 40. 03. 000	Затвор	1	
А4		7	26.058. ПВ 090. 000	Подъемник одновинтовой		
				с электроприводом		
				груз. 1тс марки 1ЭВ	1	Серия 3.820.2-44
				Детали		
А4		8	ГС40У. 00.002	Лист монтажный	1	
				Стандартные изделия		
		9		Болт М12х35. 46. 02		
				ГОСТ 7798-70	4	
		10		Гайка М12. 4.02		
				ГОСТ 5915-70	4	
		11		Шайба 12. 65Г. 02		
				ГОСТ 6402-70	4	
				ГС40У. 00.000-01		
				Документация		
А3			ГС 40У. 03. 000 ГЧ	Подъемник одновинто-		
				вой с ручным приводом		
				груз. 0,5тс. марки 0,5В		

Серия 3.820.2-43 Выпуск 2

Подп. и дата | Инв.№ дубл. | Взам.инв.№ | Подп. и дата | Инв.№ подл.

Изм.	Лист	№ докум.	Подп.	Дата

ГС 40У. 00.000

Лист 2

Копировал: Марулина

Формат А4

Формат	Зона	Поз	Обозначение	Наименование	Кол	Примечание
				Сборочные единицы		
А4		5	ГС40У.01.000-01	Рама прислонная	1	
А4		6	ГС40.03.000-01	Затвор	1	
А4		7	26.058.ПВ 010.000	Подъемник одновинтовой		
				с ручным приводом		
				груз. 0,5тс марки 0,5В	1	Серия 3.820.2-44
				Стандартные изделия		
		12		Шайба 12.65Г.02		
				ГОСТ 6402-70	2	
		13		Шайба 12.04.02		
				ГОСТ 11371-78	2	

Серия 3.820.2-43 Выпуск 2

Подп. и дата | Инв. № дубл. | Взам. инв. № | Подп. и дата | Инв. № подл.

Изм.	Лист	№ докум.	Подп.	Дата	ГС40У.00.000	Лист 3

Копировал: Марулина Формат А4

Серия 3.820.2-43 Выпуск 2

Справ. № | Перв. примен

ГС40У.00.001

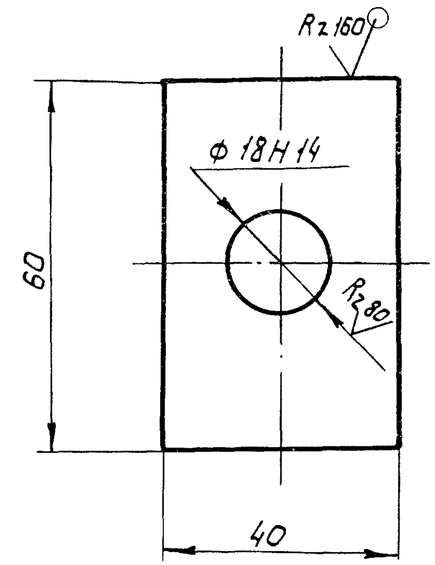

Неуказанные предельные отклонения размеров $\pm \frac{IT14}{2}$

Изм.	Лист	№ докум.	Подп.	Дата	ГС40У.00.001			
1	Разраб.	Малороссиянцева		07.06.84	Подкладка	Лит. А	Масса 0,1	Масштаб 1:1
	Пров.	Тимошенко		07.06.84		Лист	Листов 1	
	Т. контр.							
	Н. контр.	Платунина		11.06.84	Лист Б-ПН4 ГОСТ 19903-74 / В Ст3пс6 ГОСТ 14637-79	Союзгипроводхоз имени Е.Е. Алексеевского г. Москва		
	Утв.	Певзнер		07.06.84				

Подп. и дата | Инв. № дубл. | Взам. инв. № | Подп. и дата | Инв. № подл.

Копировал: Марулина Формат А4

ГС 40У.00.000СБ

Серия 3.821.0.2-4.3 Выпуск 2

Перв. примен. | Справ. № | Подп. и дата | Инв. № дубл. | Взам. инв. № | Подп. и дата | Инв. № подл.

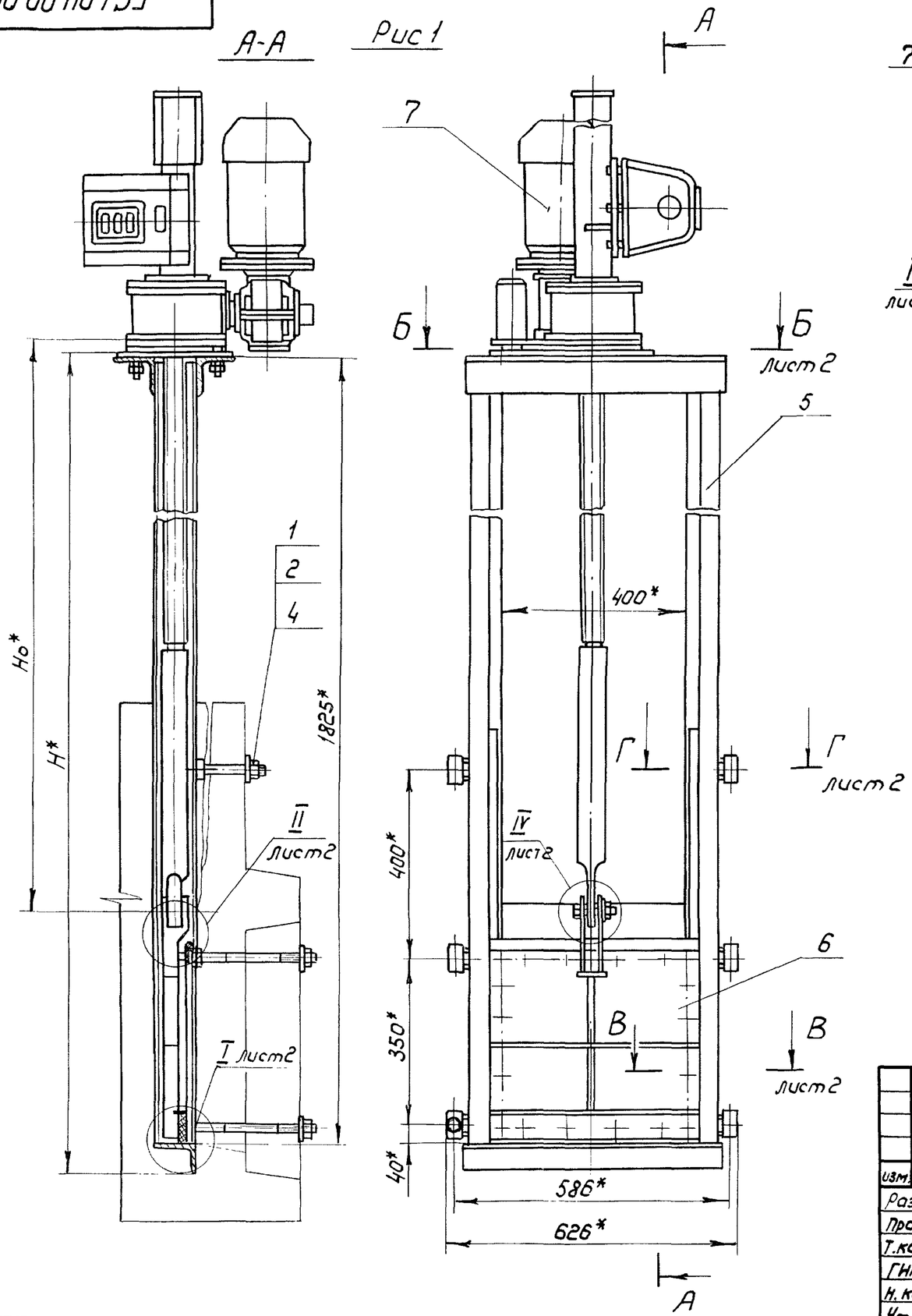

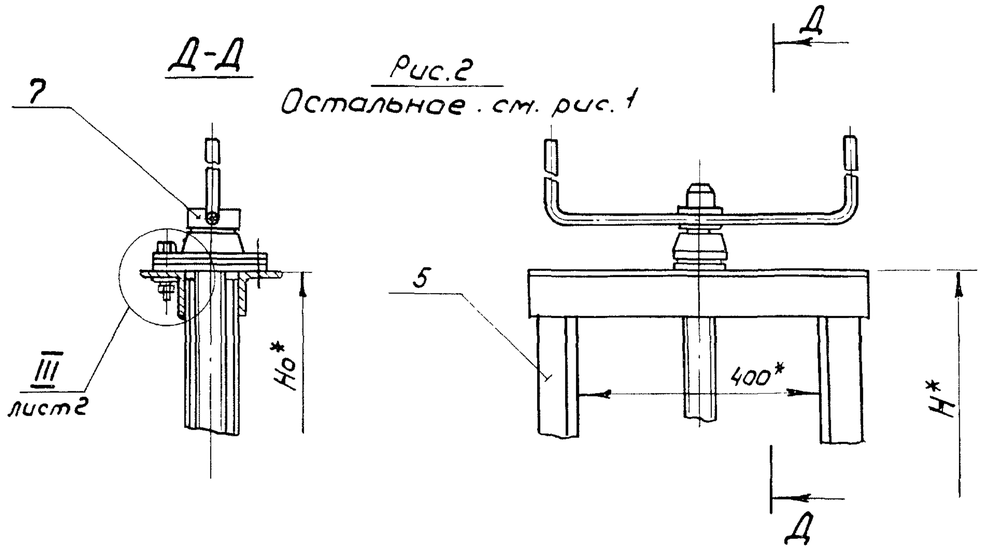

Обозначение	Рис.	Шифр	Размеры, мм			Марка подъемника	Масса, кг
			D*	Но*	Н*		
ГС 40У.00.000	1	ГС40-100Уэ	22 H12/B12	1396	1889	13В	159,0
-01	2	ГС40-100Ур	16 H12/B12	1340	1881	0,5В	82,7

1.* Размеры для справок

2. Сварные швы выполнить по ГОСТ 5264-80 электродом Э42 ГОСТ 9467-75

3. Но-расстояние от подошвы подъемника до оси проушины опущенного затвора.

4. Неуказанные технические требования по ТУ33-163-84

Изм.	Лист	№ докум.	Подп.	Дата
Разраб.		Малороссиянцев		7.06.84
Пром.		Тимашенко		07.06.84
Т.контр.				
ГИП		Левзнер		7.06.84
Н. контр.		Платунина		11.06.84
Утв.		Мишустин		07.06.84

ГС 40У.00.000СБ

Затвор ГСу для отверстий 40×40см. Сборочный чертеж

Лит.	Масса	Масштаб
А	См. табл.	1:10

Лист 1 | Листов 2

Союзгипроводхоз имени Е.Е.Алексеевского г. Москва

Копировал: Марулина

Формат А3

ГС 40У.00.000СБ

Серия 3.820.2-45 Выпуск 2

Справ. № | Первич. примен.

Подп. и дата | Инв. № дубл. | Взам. инв. № | Подпись и дата | Инв. № подл.

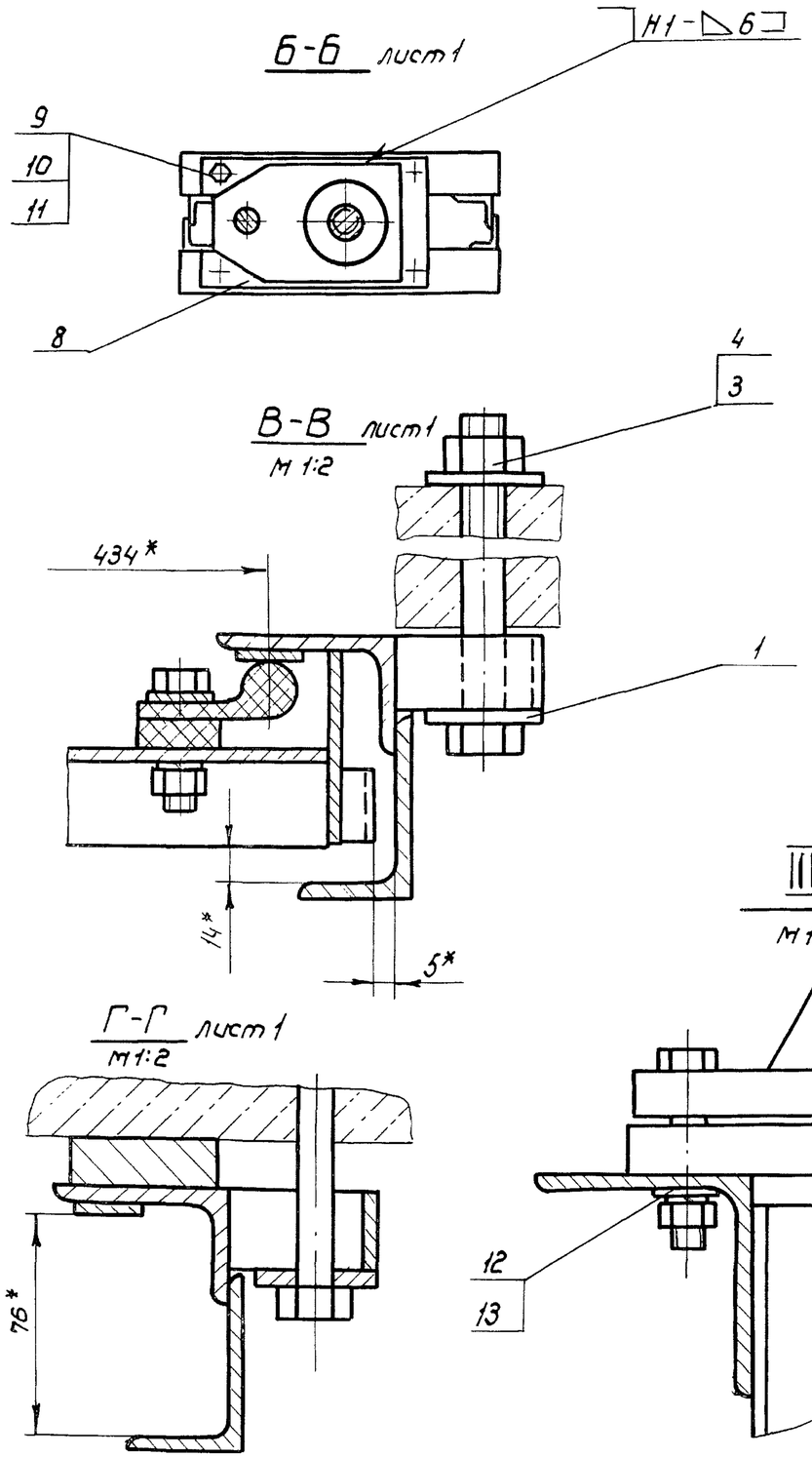

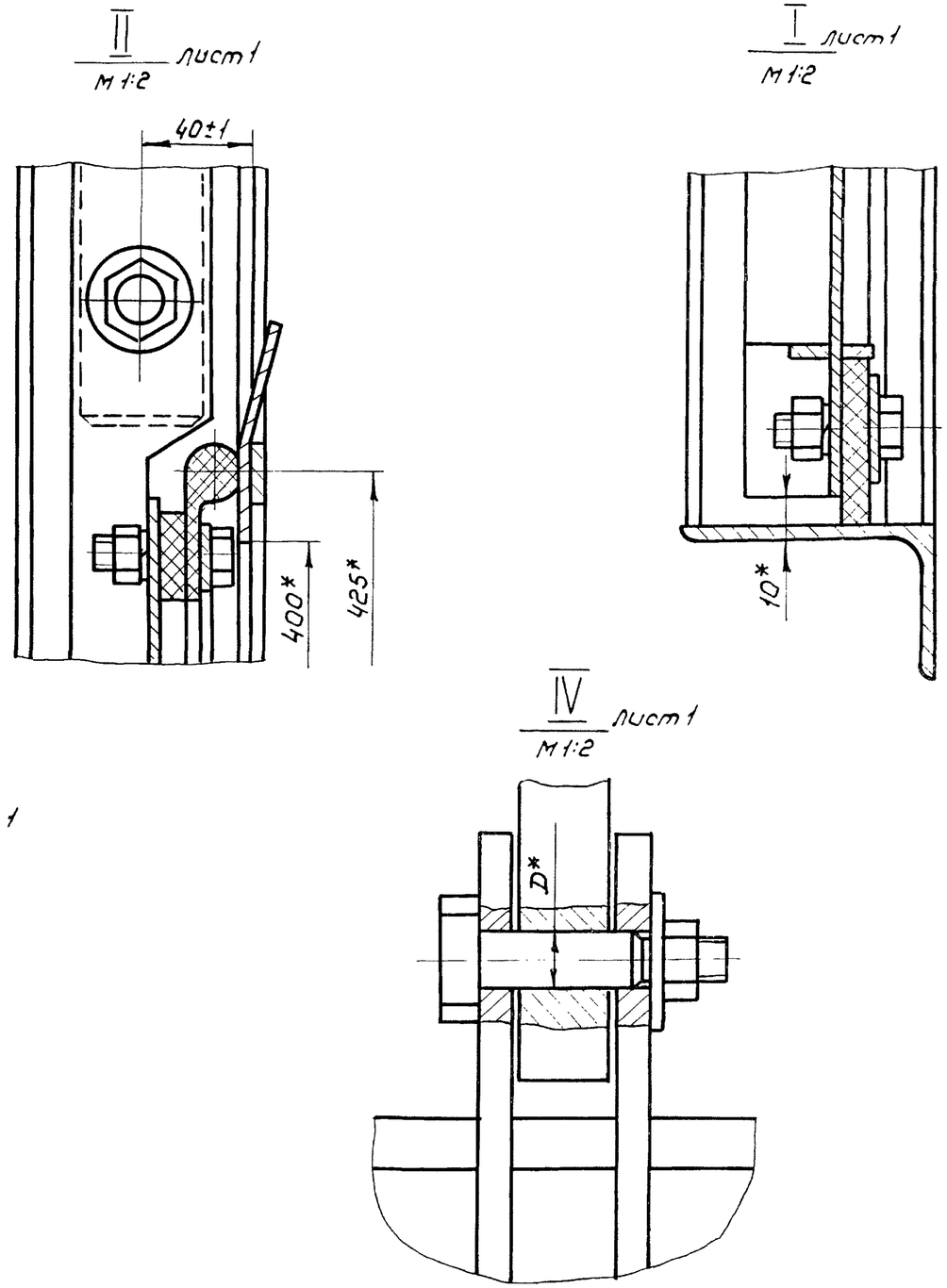

Изм.	Лист	№ докум.	Подп.	Дата	ГС 40У. 00.000 СБ	Лист 2

Копировал: Марулина

Формат А3

№строки	Обозначение	Наименование	Куда входит: Обозначение	Куда входит: Кол.	Общее кол.	Примечание
1	ГС40У.00.000	Затвор ГСу для отверстий 40х40см				
2	ГС40.03.000	Затвор			1	
3	ГС40.03.100	Металлоконструкция	ГС40.03.000	1	1	
4	ГС40У.01.000	Рама прислонная			1	
5						
6		Переменные данные для исполнений				
7						
8		ГС 40У.00.000				
9						
10		Ведомость спецификаций подъемника				
11		одновинтового с электроприводом				
12		груз. 1тс. Марки 1ЭВ				
13		26 058. ПВ. 090.000 ВС				
14						
15		ГС 40У.00.000-01.				
16						
17		Ведомость спецификаций подъемника				
18		одновинтового с ручным приводом				
19		груз. 0,5 тс. Марки 0,5В				
20		26.058 ПВ.010.000ВС				
21						
22						
23						
24						
25						
26						

Серия 3.820.2-43 Выпуск 2

Подп. и дата | Инв. № дубл. | Взам. инв. № | Подп. и дата | Инв. № подл.

Изм	Лист	№ докум	Подп.	Дата
Разраб.		Малороссиянцева		7.06.84
Пров.		Тимошенко		07.06.84
ГИП		Певзнер		7.06.84
Н.контр.		Плотунина		7.06.84
Утв.		Мишустин		07.06.84

ГС 40У.00.000ВС

Затвор ГСу для отверстий 40х40 см
Ведомость спецификаций

Лит.	Лист	Листов
А	1	1

Союзгипроводхоз имени Е.Е. Алексеевского г. Москва

Копировал: Марулина

Формат А3

№ строки	Наименование	Код ОКП	Обозначение документа на поставку	Поставщик	Куда входит (обозначение)	Количество на изделие	Количество в комплекты	Количество на регулир.	Количество всего	Примечание
1										
2	Крепежные изделия									
3	Болт М12х40.46.02		ГОСТ 7796-70		ГС40. 03. 000	18			18	
4	М16х280.46.02		ГОСТ 7798-70			4			4	
5	М16х160.46.02					2			2	
6	Гайка М12.4.02		ГОСТ 5915-70		ГС 40.03.000	18			18	
7	М16. 4.02					6			6	
8	Шайба 12.65Г.02		ГОСТ 6402-70		ГС 40.03. 000	18			18	
9										
10			Переменные данные для исполнений:							
11			ГС 40У. 00.000							
12										
13	Болт М12х35, 46.02		ГОСТ 7798-70			4			4	
14	Гайка М12. 4.02		ГОСТ 5915-70			4			4	
15	Шайба 12.65Г.02		ГОСТ 6402-70			4			4	
16		Ведомость покупных изделий подъемника одновинтового								
17		с электроприводом груз 1 тс марки 1ЭВ								
18		26. 058.	ПВ. 090. 000 ВП							
19			ГС 40У. 00. 000-01							
20	Шайба 12.65Г.02		ГОСТ 6402-70			2			2	
21	12.04.02		ГОСТ 11371-78			2			2	
22		Ведомость покупных изделий подъемника одновинтового								
23		с ручным приводом груз. 0,5 т.с марки 0,5В								
24		26.058	ПВ. 010. 000 ВП							

Серия 3.820.2-43 Выпуск 2

Подп. и дата | Инв. № дубл. | Взам. инв. № | Подп. и дата | Инв. № подл.

Изм.	Лист	№ докум.	Подп.	Дата
Разраб.		Малороссиянцева		7.06.84
Пров.		Тимошенко		07.06.84
ГИП		Певзнер		7.06.84
Н.контр.		Платунина		7.06.84
Утв.		Мишустин		07.06.84

ГС 40У. 00.000 ВП

Затвор ГСу для отверстий 40×40 см. Ведомость покупных изделий

Лит	Лист	Листов
А		1

Союзгипроводхоз имени Е.Е. Алексеевского г. Москва

Формат	Зона	Поз.	Обозначение	Наименование	Кол	Примечание
				Документация		
А3			ГС40У.01.000 СБ	Сборочный чертеж		
				Детали		
А4		1	ГС40У.01.001	Лист забральный	1	
А4		2	ГС40У.01.002	Скоба	6	
Б4		3	ГС40У.01.003	Стойка		
				Уголок $\frac{Б\text{-}63\times40\times5\ ГОСТ\ 8510\text{-}72}{ВСт3пс6\ ГОСТ\ 535\text{-}79}$		
				$\ell=(1815\text{-}3{,}7)$мм	4	28,4кг
Б4		4	ГС 40У.01.004	Балка пороговая		
				Уголок $\frac{Б\text{-}90\times56\times6\ ГОСТ\ 8510\text{-}72}{ВСт3пс6\ ГОСТ\ 535\text{-}79}$		
				$\ell=(550\pm1)$мм	1	3,7кг
Б4		5	ГС 40У.01.005	Накладка		
				Полоса $\frac{Б\text{-}2\ 4\times25\ ГОСТ\ 103\text{-}76}{08Х17Т\text{-}б\ ГОСТ\ 5949\text{-}75}$		
				$\ell=(850\pm1{,}5)$мм	2	1,4кг
Б4		6	ГС40У.01.006	Накладка		
				Полоса $\frac{Б\text{-}2\ 17\times50\ ГОСТ\ 103\text{-}76}{ВСт3пс6\ ГОСТ\ 535\text{-}79}$		
				$\ell=(50\pm1)$мм	2	0,6кг
Б4		7	ГС40У.01.007	Накладка		
				Полоса $\frac{Б\text{-}2\ 9\times50\ ГОСТ\ 103\text{-}76}{ВСт3пс6\ ГОСТ\ 535\text{-}79}$		
				$\ell=(50\pm1)$мм	2	0,3кг

Серия 3.820.2-43 Выпуск 2

Подп. и дата | Инв. № дубл. | Взам. инв. № | Подп. и дата | Инв. № подл.

Изм.	Лист	№ докум.	Подп.	Дата
Разраб.	Малороссиянцева			7.06.84
Пров.	Тимошенко			07.06.84
ГИП	Певзнер			7.06.84
Н.контр.	Платунина			11.06.84
Утв.	Мишустин			07.06.84

ГС40У.01.000

Рама прислонная

Лит	Лист	Листов
А	1	2

Союзгипроводхоз имени Е.Е. Алексеевского г. Москва

Копировал: Марулина

Формат А4

Формат	Зона	Поз.	Обозначение	Наименование	Кол.	Примечание
Б4		8	ГС40У.01.008	Накладка		
				Полоса $\frac{Б\text{-}2\ 10\times25\ ГОСТ\ 103\text{-}76}{ВСт3пс6\ ГОСТ\ 535\text{-}79}$		
				$\ell=(400\text{-}2)$мм	1	0,8кг.
			Переменные	данные для исполнений:		
				ГС40У.01.000		
				Детали		
Б4		9	ГС40У.01.009	Ригель		
				Уголок $\frac{Б\text{-}75\times75\times5\ ГОСТ\ 8509\text{-}72}{ВСт.3пс6\ ГОСТ\ 535\text{-}79}$		
				$\ell=(550\pm1)$мм.	2	6,4кг
				ГС40У.01.000.-01		
				Детали		
А4		9	ГС40У.01.010	Ригель	2	

Серия 3.820.2-43 Выпуск 2

Подп. и дата | Инв. № дубл. | Взам. инв. № | Подп. и дата | Инв. № подл.

Изм	Лист	№ докум.	Подп.	Дата

ГС40У.01.000

Лист 2

Копировал: Марулина

Формат А4

ГС40У.01.000СБ

Серия 3.820.2-43 Выпуск-2

Справ.№ Перв. примен.

Подп. и дата | Инв.№ дубл. | Взам. инв.№ | Подп. и дата | Инв.№ подл.

Рис.1

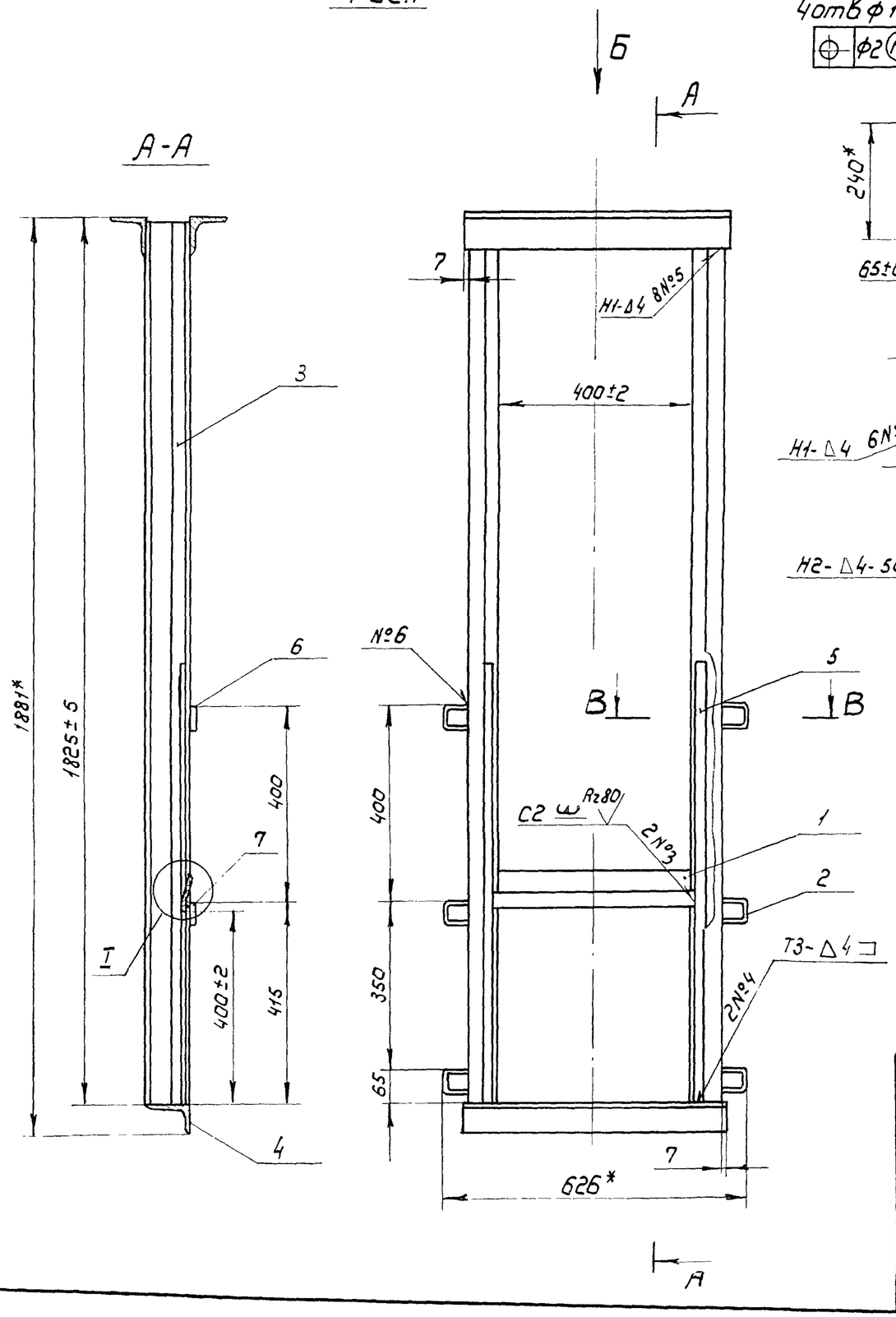

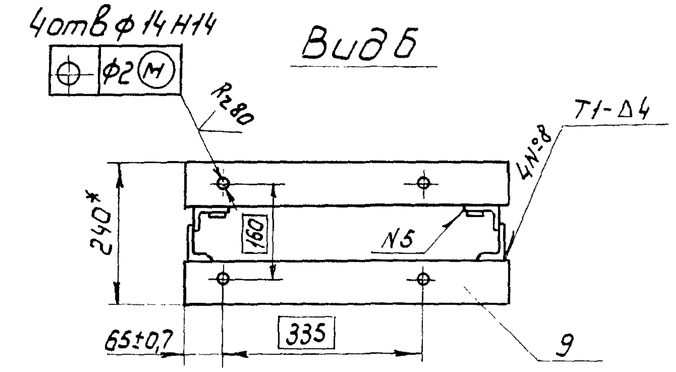

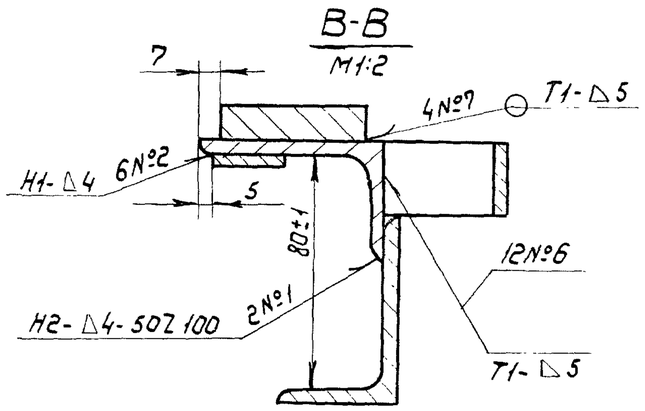

Рис.2
Остальное - см. рис.1

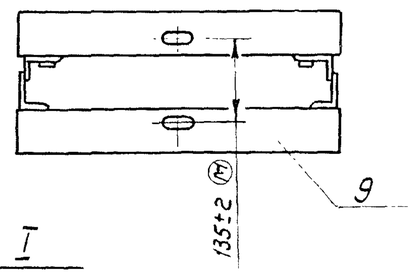

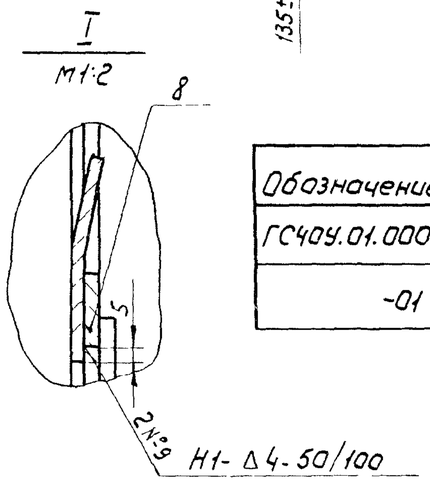

Обозначение	Рис.
ГС40У.01.000	1
-01	2

1.* Размеры для справок

2. Сварка по ГОСТ 5264-80 электродом Э42 ГОСТ9467-75

3. Сварку швов №2, №3, №9 выполнить электродом Э10Х17Т ГОСТ 10052-75

4. Шероховатость поверхности деталей, выполненных без чертежа, после обрезки Rz^{160}

5. Неуказанные предельные отклонения размеров $\pm \frac{IT16}{2}$

Изм.	Лист	№ докум.	Подп.	Дата	ГС40У.01.000СБ			
Разраб.		Малороссиянцева		7.06.84	Рама прислонная Сборочный чертеж	Лит.	Масса	Масштаб
Пров.		Тимошенко		07.06.84		А	43,1	1:10
Т.контр.						Лист	Листов 1	
ГИП		Левзнер		7.06.84		Союзгипроводхоз имени Е.Е.Алексеевского г. Москва		
Н.контр.		Платунина		7.06.84				
Утв.		Мишустин		07.06.84				

ГС 40У.01.001

Серия 3.820.2-43 Выпуск 2

Справ. № | Перв. примен.

Подп. и дата | Инв. № дубл. | Взам. инв. № | Подп. и дата | Инв. № подл.

Развертка

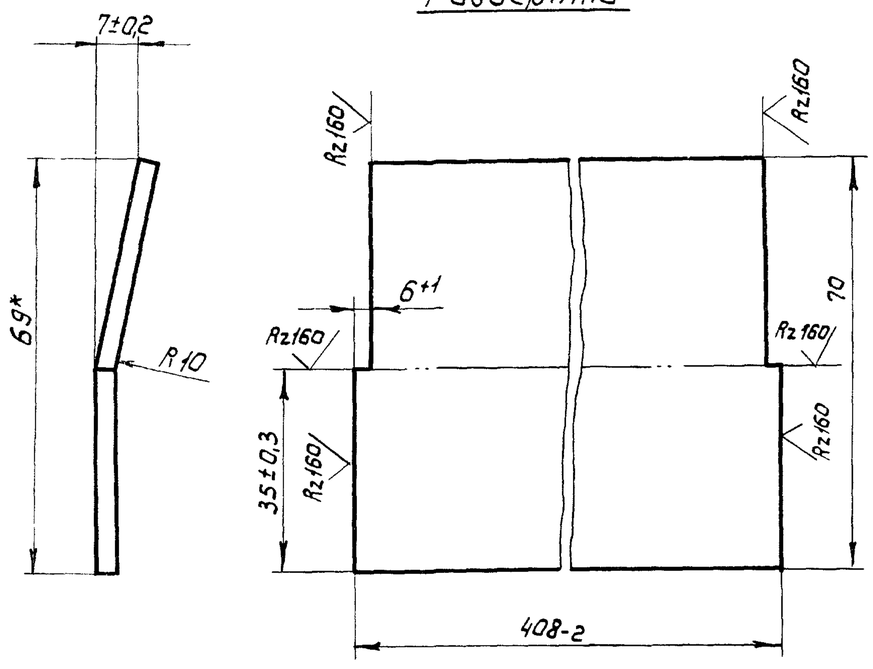

*Размер для справок

Изм.	Лист	№ докум.	Подп.	Дата	ГС 40У.01.001		
Разраб.		Малороссиянцева		7.06.84	Лист забральный	Лит	Масса	Масштаб
Пров.		Тимошенко		07.06.84		А	0,9	1:2
Т. контр.						Лист	Листов 1
Н. контр.		Платунина		11.06.84	Полоса 6-24х10 ГОСТ 103-76	Союзгипроводхоз имени Е.Е. Алексеевского г. Москва
Утв.		Певзнер		7.06.84	ОВ Х 17 Т-0 ГОСТ 5949-75	

Копировал: Марулина Формат А4

ГС 40У.01.002

Серия 3.820.2-43 Выпуск 2

Справ. № | Перв. примен.

Подп. и дата | Инв. № дубл. | Взам. инв. № | Подп. и дата | Инв. № подл.

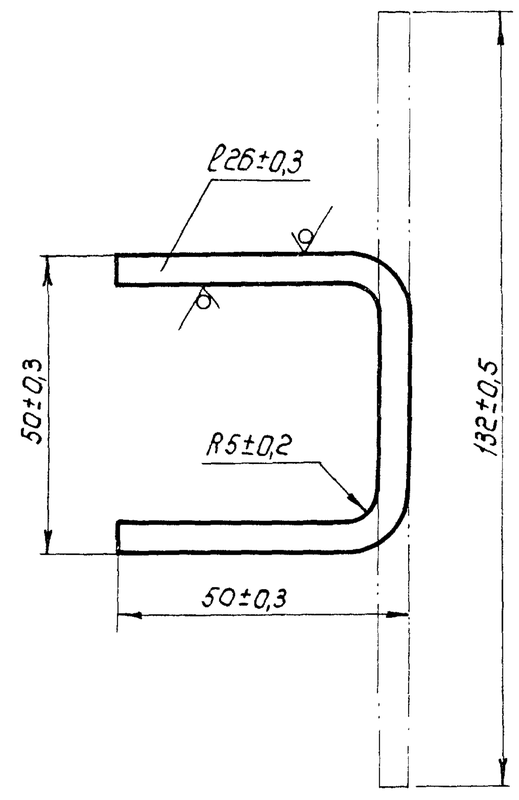

Изм.	Лист	№ докум.	Подп.	Дата	ГС 40У.01.002			
Разраб.		Малороссиянцева		7.06.84	Скоба	Лит.	Масса	Масштаб
Пров.		Тимошенко		07.06.84		А	0,1	1:1
Т. контр.						Лист	Листов 1
Н. контр.		Платунина		11.06.84	Лист 6-ПН5 ГОСТ 19903-74	Союзгипроводхоз имени Е.Е. Алексеевского г. Москва
Утв.		Певзнер		7.06.84	В Ст3пс6 ГОСТ 14637-79	

Копировал: Марулина Формат А4

ГС40У.01.010

Серия 3.820.2-43 Выпуск 2

Перв. примен. | Справ. № | Подп. и дата | Инв. № дубл. | Взам. инв. № | Подп. и дата | Инв. № подл.

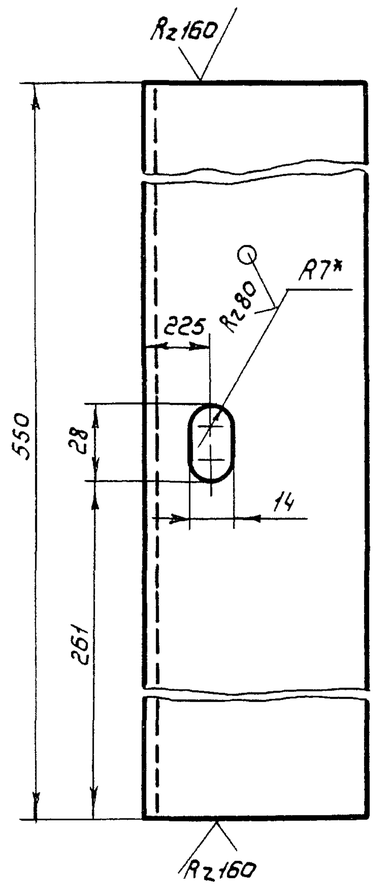

1.* Размер для справок

2. Неуказанные предельные отклонения размеров: отверстий по H14, остальных – $\pm \frac{IT14}{2}$

					ГС40У.01.010			
изм	лист	№ докум.	Подп.	Дата				
Разраб.		Малорассиянцева		7.06.84	Ригель	Лит.	Масса	Масштаб
Пров.		Тимошенко		07.06.84		А	3,2	1:2
Т. контр.								
Н. контр.		Платунина		11.06.84	Уголок Б-75х75х5 ГОСТ 8509-72 / ВСт3пс6 ГОСТ 535-79	Союзгипроводхоз имени Е.Е. Алексеевского г. Москва		
Утв.		Левзнер		7.06.84				

Копир: Марулина Формат А4

ГС40У.00.002

Серия 3.820.2-43 Выпуск 2

Перв. примен. | Справ. № | Подп. и дата | Инв. № дубл. | Взам. инв. № | Подп. и дата | Инв. № подл.

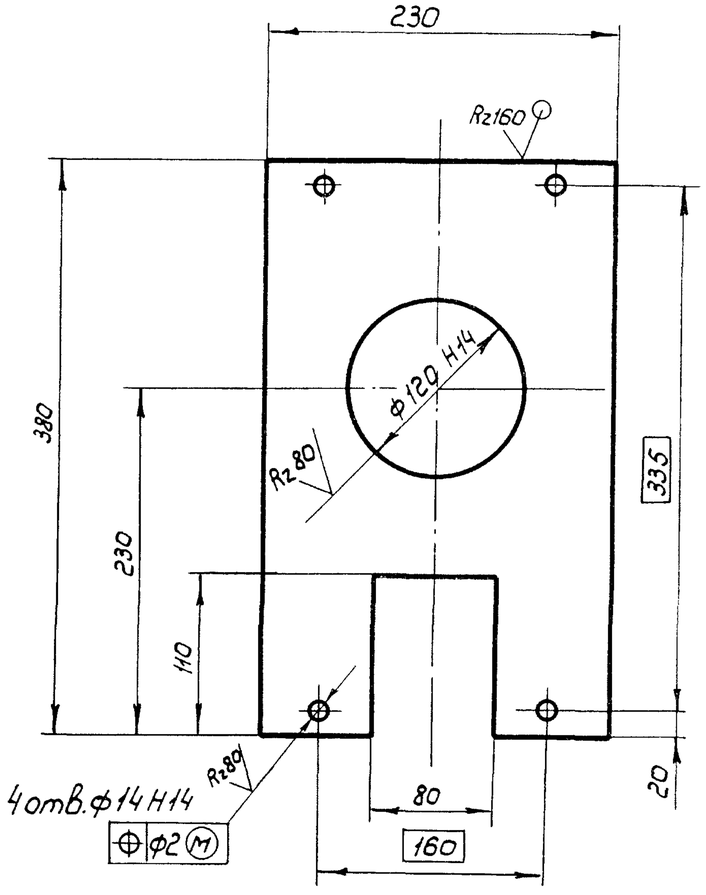

Неуказанные предельные отклонения размеров $\pm \frac{IT14}{2}$

					ГС40У.00.002			
изм.	Лист	№ докум.	Подп.	Дата				
Разраб		Малорассиянцева		7.06.84	Лист монтажный	Лит.	Масса	Масштаб
Пров.		Тимошенко		07.06.84		А	4,0	1:2
Т. контр.						Лист	Листов 1	
Н. контр.		Платунина		11.06.84	Лист Б-ПН-8 ГОСТ 19903-74 / ВСт3пс6 ГОСТ 535-79	Союзгипроводхоз имени Е.Е. Алексеевского г. Москва		
Утв.		Левзнер		7.06.84				

Копир: Марулина Формат А4

Формат	Зона	Поз.	Обозначение	Наименование	Кол.	Примечание
				Документация		
А3			ГС 40.03.000СБ	Сборочный чертеж		
				Детали		
А4		1	ГС 40.03.001	Накладка	2	
А4		2	ГС 40.03.002	Накладка	1	
		3	-01	Накладка	1	
А4		4	ГС 40.03.003	Уплотнение	1	
		5	-01	Уплотнение	1	
		6	-02	Уплотнение	1	
Б4		7	ГС 40.03.004	Уплотнение		
				Пластина I, лист ТМКЩ-С		
				10х30х344 ГОСТ 7338-77	1	0,2кг
Б4		8	ГС 40.03.005	Уплотнение		
				Пластина I, лист ТМКЩ-С		
				10х30х410 ГОСТ 7338-77	2	0,4кг
Б4		9	ГС 40.03.006	Уплотнение		
				Пластина I, лист ТМКЩ-С		
				10х60х344 ГОСТ 7338-77	1	0,3кг
				Стандартные изделия		
		10		Болт М12х40 46.02		
				ГОСТ 7796-70	18	

Формат	Зона	Поз.	Обозначение	Наименование	Кол.	Примечание
		11		Гайка М12.4.02		
				ГОСТ 5915-70	18	
		12		Шайба 12.65Г.02		
				ГОСТ 6402-70	18	
			Переменные данные для исполнений:			
				ГС 40.03.000		
				Сборочные единицы		
А4		13	ГС 40.03.100	Металлоконструкция	1	
				ГС 40.03.000-01		
				Сборочные единицы		
А4		13	ГС 40.03.100-01	Металлоконструкция	1	

Выпуск 2 Серия 3.820.2-43

Подп. и дата | Инв. № дубл. | Взам. инв. № | Подп. и дата | Инв. № подл.

Изм.	Лист	№ докум.	Подп.	Дата	ГС 40.03.000		
Разраб.		Малороссиянцева		7.06.84	Затвор	Лит. А	Лист 1 / Листов 2
Пров.		Тимошенко		11.06.84		Союзгипроводхоз имени Е.Е. Алексеевского г. Москва	
ГИП		Левзнер		7.06.84			
Н.контр.		Платунина		11.06.84			
Утв.		Советов		11.06.84			

Копировал: Марулина Формат А4

Изм.	Лист.	№ докум.	Подп.	Дата	ГС 40.03.000	Лист 2

Копировал: Марулина Формат А4

ГС 40.03.000СБ

Серия 3.820.2-43 Выпуск 2

Справ. № | Перв. примен.

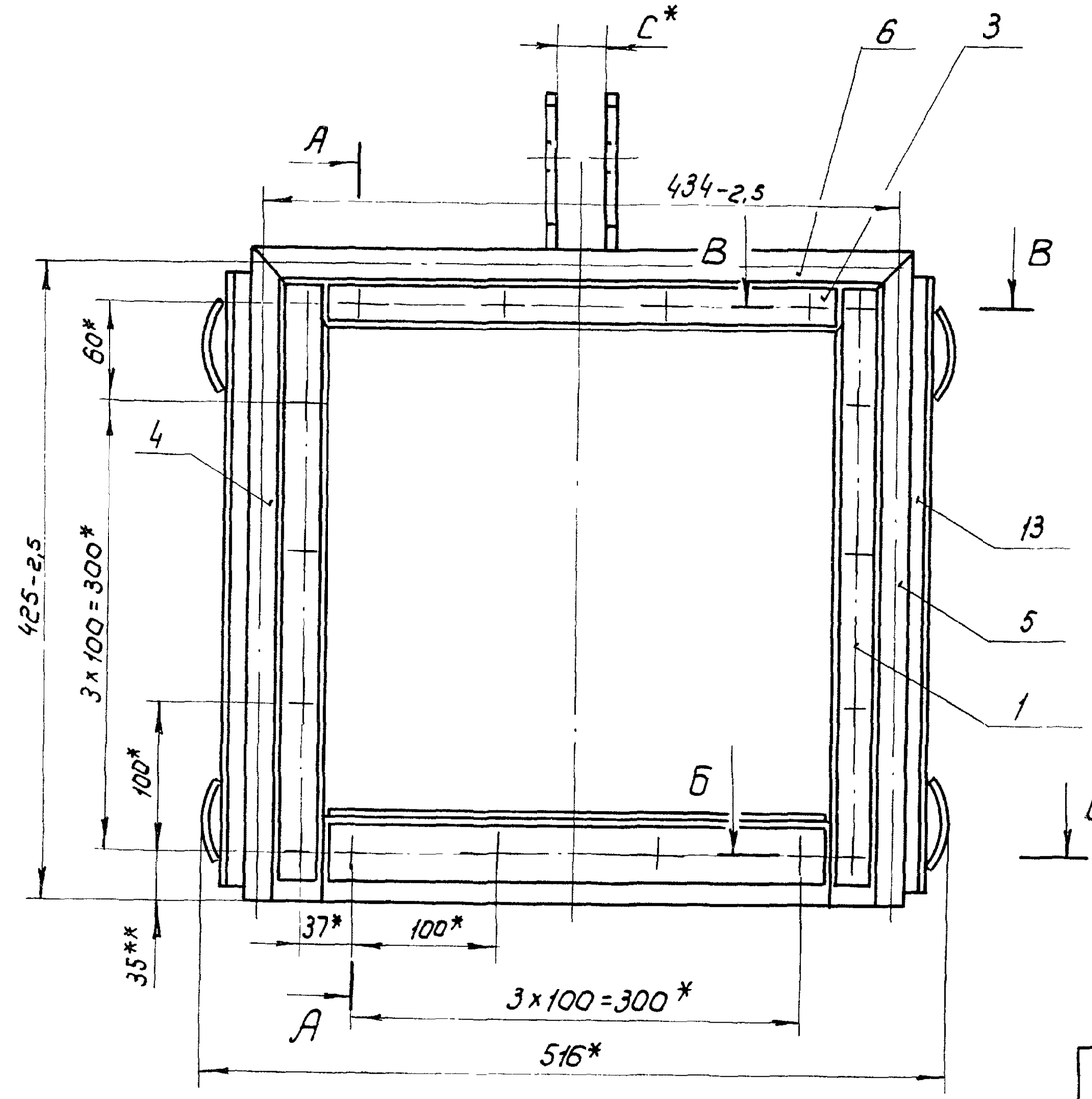

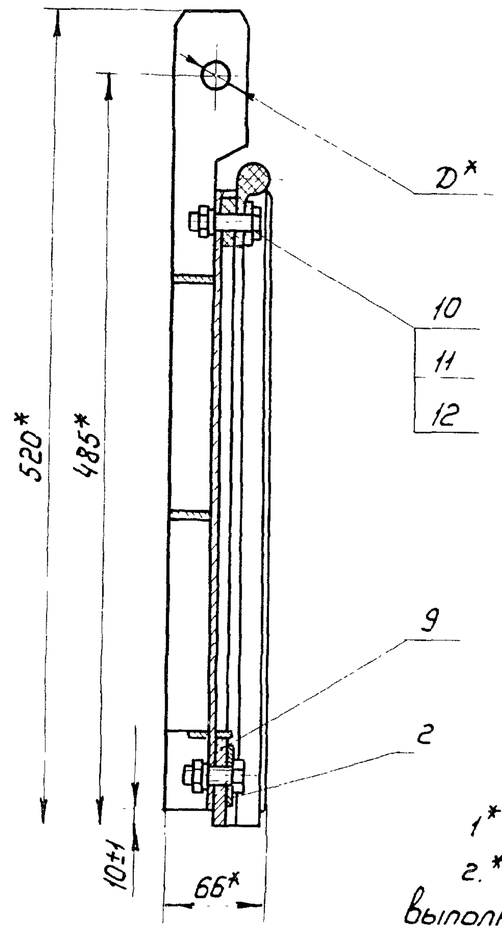

1* Размеры для справок

2.** Размеры выдержать, выполнив отверстия ф 13 в резиновых уплотнениях поз. 4, 5, 6, 7, 8, 9 по накладкам поз. 1, 2, 3

3. Стыки уплотнений поз. 4, 5, 6 вулканизировать

Обозначение	D*, мм	C*, мм
ГС 40.03.000	22Н12	32
-01	16Н12	26

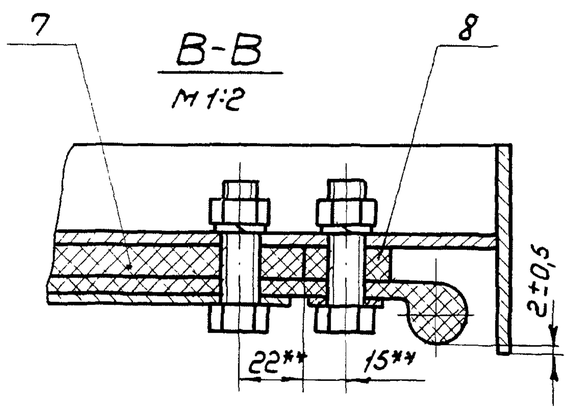

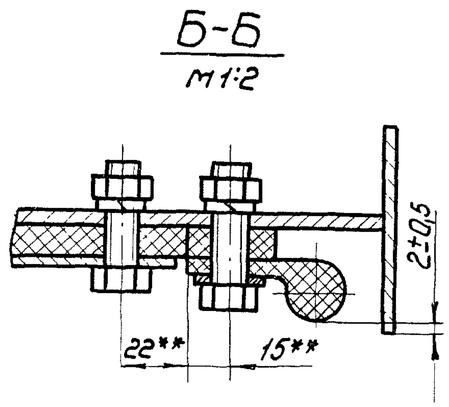

Изм	Лист	N докум.	Подп.	Дата
Разраб		Малороссиянцева		7.06.84
Пров.		Тимошенко		07.06.84
Т. контр.				
ГИП		Левзнер		7.06.84
Н. контр		Платунина		11.06.84
Утв.		Советов		7.06.84

ГС 40.03.000СБ

Затвор

Сборочный чертеж

Лит	Масса	Масштаб
А	13,8	1:4

Лист | Листов 1

Союзгипроводхоз имени Е.Е. Алексеевского г. Москва

Копировал: Жарулина

Формат А3

Инв. № подл. | Подп. и дата | Взам. инв. № | Инв. № дубл. | Подп. и дата

ГС 40.03.001

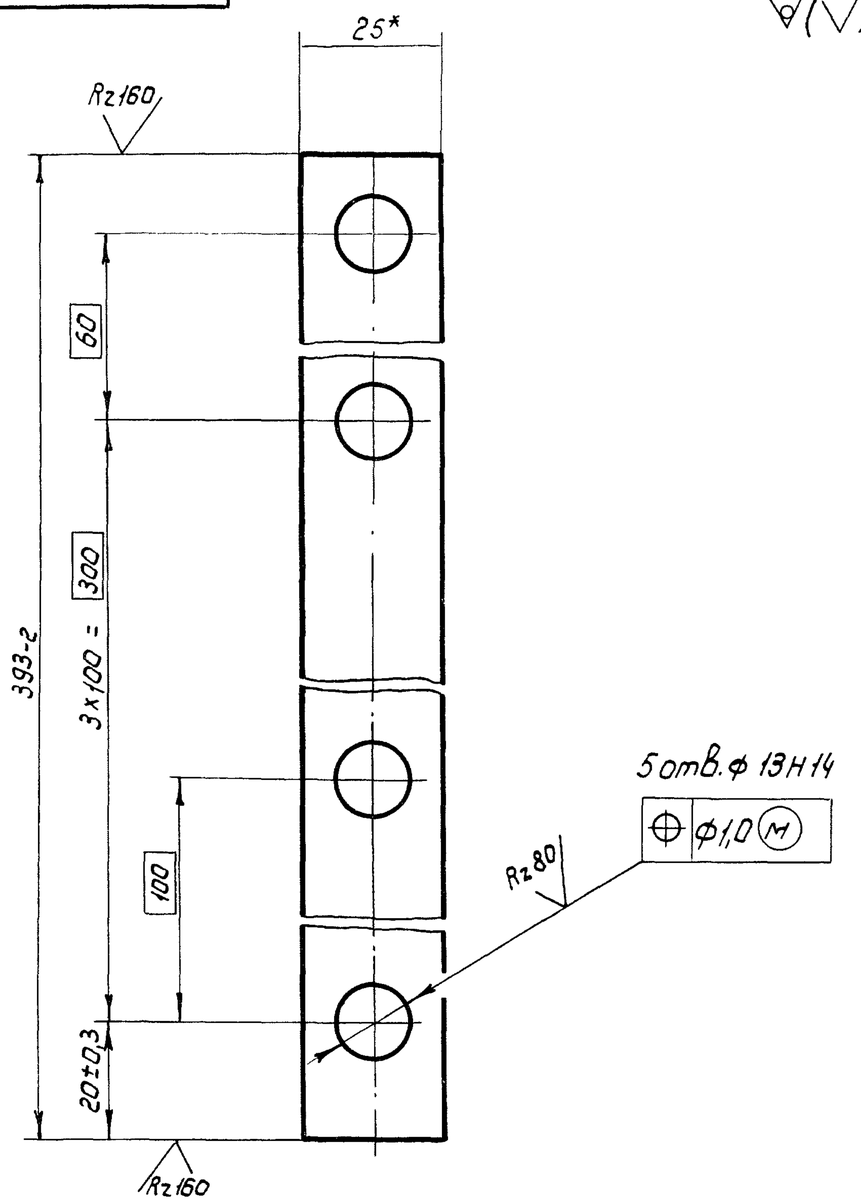

* Размер для справок

					ГС40.03.001		
Изм.	Лист	№ докум.	Подп.	Дата	Накладка	Лит	Масса	Масштаб
Разраб.		Малороссиянцева		7.06.84		А	0,23	1:2
Пров.		Тимошенко		07.06.84		Лист	Листов 1
Т. контр.							
Н. контр.		Платунина		11.06.84	Лента 3х25 Б Ст3пс ГОСТ 6009-74	Союзгипроводхоз имени Е.Е. Алексеевского г. Москва
Утв.		Певзнер		7.06.84		

Копировал: Марулина Формат А4

Перв. примен. | Справ. № | Подп. и дата | Инв. № дубл. | Взам. инв. № | Подп. и дата | Инв. № подл.

ГС 40.03.002

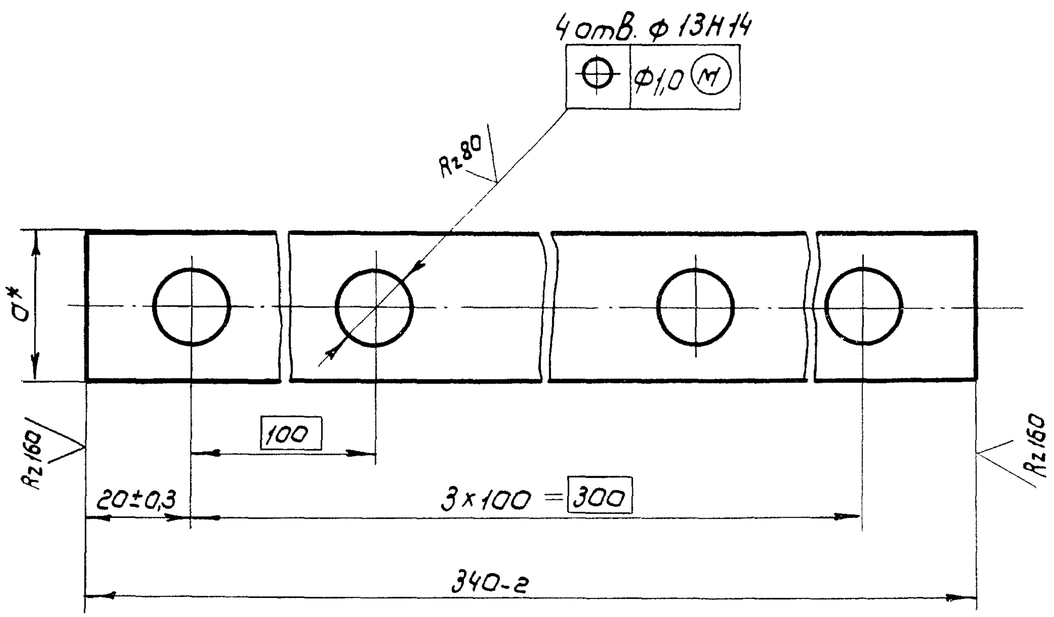

Обозначение	d*, мм	Материал	Масса, кг
ГС 40.03.002	40	Полоса $\frac{Б\text{-}24\times40\ ГОСТ\ 103\text{-}76}{ВСт3пс6\ ГОСТ\ 535\text{-}79}$	0,4
-01	25	Лента 3х25 БСт3пс ГОСТ 6009-74	0,2

* Размеры для справок

					ГС40.03.002		
Изм.	Лист	№ докум.	Подп.	Дата	Накладка	Лит.	Масса	Масштаб.
Разраб.		Малороссиянцева		7.06.84		А	см. табл.	—
Пров.		Тимошенко		07.06.84		Лист	Листов 1
Т. контр.							
Н. контр.		Платунина		11.06.84	См. табл.	Союзгипроводхоз имени Е.Е. Алексеевского г. Москва
Утв.		Певзнер		7.06.84		

Копировал: Марулина Формат А4

Перв. примен. | Справ. № | Подп. и дата | Инв. № дубл. | Взам. инв. № | Подп. и дата | Инв. № подл.

ГС40.03.003

Рис 1

ГС 40.03.003 - изображено
ГС 40.03.003-01 - зеркальное отражение

Рис.2

Остальное - см. рис. 1

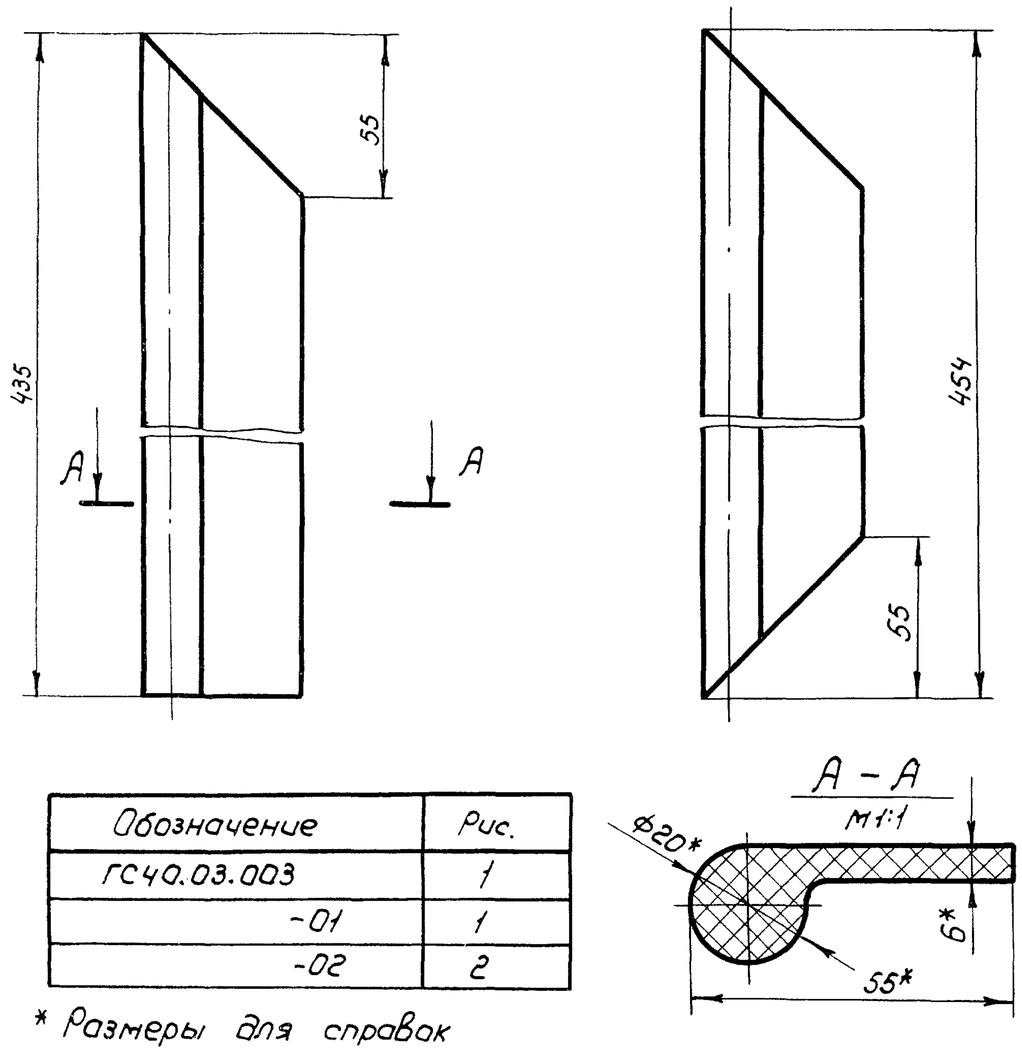

Обозначение	Рис.
ГС40.03.003	1
-01	1
-02	2

* Размеры для справок

					ГС40.03.003			
Изм.	Лист	№ докум.	Подп.	Дата	Уплотнение	Лит.	Масса	Масштаб
Разраб.		Малороссиянцева		7.06.84		А	0,27	1:2
Пров.		Тимошенко		07.06.84		Лист	Листов 1	
Т.контр.					Резина тип II 6 ТУ 38-105417-83	Союзгипроводхоз имени Е.Е. Алексеевского г. Москва		
Н.контр.		Платунина		11.06.84				
Утв.		Певзнер		7.06.84				

Копировал: Жарулина Формат А4

Серия 3.820.2-43 Выпуск 2 | Справ.№ | Перв.примен. | Подп. и дата | Инв.№ дубл. | Взам. инв.№ | Подп. и дата | Инв.№ подл.

ГС40.03.101

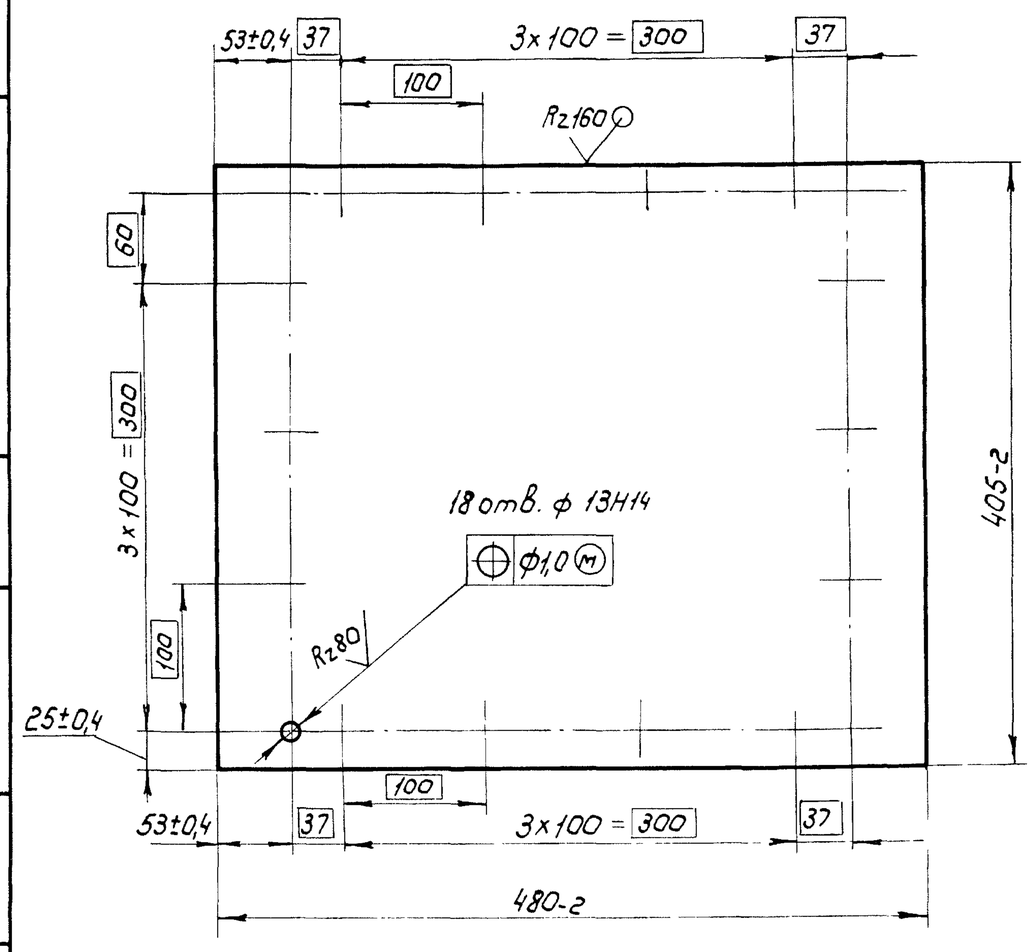

					ГС40.03.101			
Изм.	Лист	№ докум.	Подп.	Дата	Обшивка	Лит.	Масса	Масштаб
Разраб.		Малороссиянцева		7.06.84		А	6,0	1:4
Пров.		Тимошенко		07.06.84		Лист	Листов 1	
Т.контр.					Лист Б-ПН4 ГОСТ 19903-74 / В Ст3пс6 ГОСТ 14637-79	Союзгипроводхоз имени Е.Е. Алексеевского г. Москва		
Н.контр.		Платунина		11.06.84				
Утв.		Певзнер		7.06.84				

Копировал: Жарулина Формат А4

Серия 3.820.2-43 Выпуск 2 | Справ.№ | Перв.примен. | Подп. и дата | Инв.№ дубл. | Взам. инв.№ | Подп. и дата | Инв.№ подл.

Серия 3.820.2-43 Выпуск 2

Формат	Зона	Поз.	Обозначение	Наименование	Кол.	Примечание
				Документация		
А3			ГС40.03.100 СБ	Сборочный чертеж		
				Детали		
А4		1	ГС40.03.101	Обшивка	1	
А4		2	ГС40.03.102	Отбой	4	
Б4		3	ГС40.03.103	Ребро торцевое		
				Полоса $\frac{Б\text{-}2\ 4\times65\ ГОСТ\ 103\text{-}76}{ВСт3пс6\ ГОСТ\ 535\text{-}79}$		
				$\ell=(405-2)$мм	2	1,65кг
Б4		4	ГС40.03.104	Ригель		
				Полоса $\frac{Б\text{-}2\ 4\times30\ ГОСТ\ 103\text{-}76}{ВСт3пс6\ ГОСТ\ 535\text{-}79}$		
				$\ell=(480-2)$мм	1	0,45кг
Б4		5	ГС40.03.105	Ребро		
				Полоса $\frac{Б\text{-}2\ 4\times14\ ГОСТ\ 103\text{-}76}{ВСт3пс6\ ГОСТ\ 535\text{-}79}$		
				$\ell=(480-2)$мм	1	0,21кг
Б4		6	ГС40.03.106	Вертикаль		
				Полоса $\frac{Б\text{-}2\ 4\times30\ ГОСТ\ 103\text{-}76}{ВСт3пс6\ ГОСТ\ 535\text{-}79}$		
				$\ell=(145-1)$мм.	2	0,26кг

Подп. и дата | Инв. № дубл. | Взам. инв. № | Подп. и дата | Инв. № подл.

Изм.	Лист	№ докум.	Подп.	Дата
Разраб.		Малороссиянцева		7.06.84
Пров.		Тимошенко		07.06.84
ГИП		Левзнер		7.06.84
Н.контр.		Платунина		11.06.84
Утв.		Советов		07.06.84

ГС40.03.100

Металлоконструкция

Лит.	Лист	Листов
А	1	2

Союзгипроводхоз имени Е.Е. Алексеевского г. Москва

Копировал: Марулина Формат А4

Серия 3.820.2-43 Выпуск 2

Формат	Зона	Поз.	Обозначение	Наименование	Кол.	Примечание
Б4		7	ГС40.03.107	Упор		
				Полоса $\frac{Б\text{-}2\ 4\times14\ ГОСТ\ 103\text{-}76}{ВСт3пс6\ ГОСТ\ 535\text{-}79}$		
				$\ell=(340\pm0,7)$мм	1	0,15кг
Б4		8	ГС40.03.108	Столик		
				Полоса $\frac{Б\text{-}2\ 4\times30\ ГОСТ\ 103\text{-}76}{ВСт3пс6\ ГОСТ\ 535\text{-}79}$		
				$\ell=(60\pm0,37)$ мм.	1	0,06кг
				Переменные данные для исполнений:		
				ГС40.03.100		
				Детали		
А4		9	ГС40.03.109	Подвеска	2	
				ГС40.03.100-01		
				Детали		
А4		9	ГС40.03.109-01	Подвеска	2	

Подп. и дата | Инв. № дубл. | Взам. инв. № | Подп. и дата | Инв. № подл.

Изм	Лист	№ докум.	Подп.	Дата

ГС40.03.100

Лист 2

Копировал: Марулина Формат А4

ГС 40.03.100СБ

Серия 3.820.2-43 Выпуск 2

Справ. № | Перв. примен.

Подп. и дата | Инв. № дубл. | Взам. инв. № | Подп. и дата | Инв. № подл.

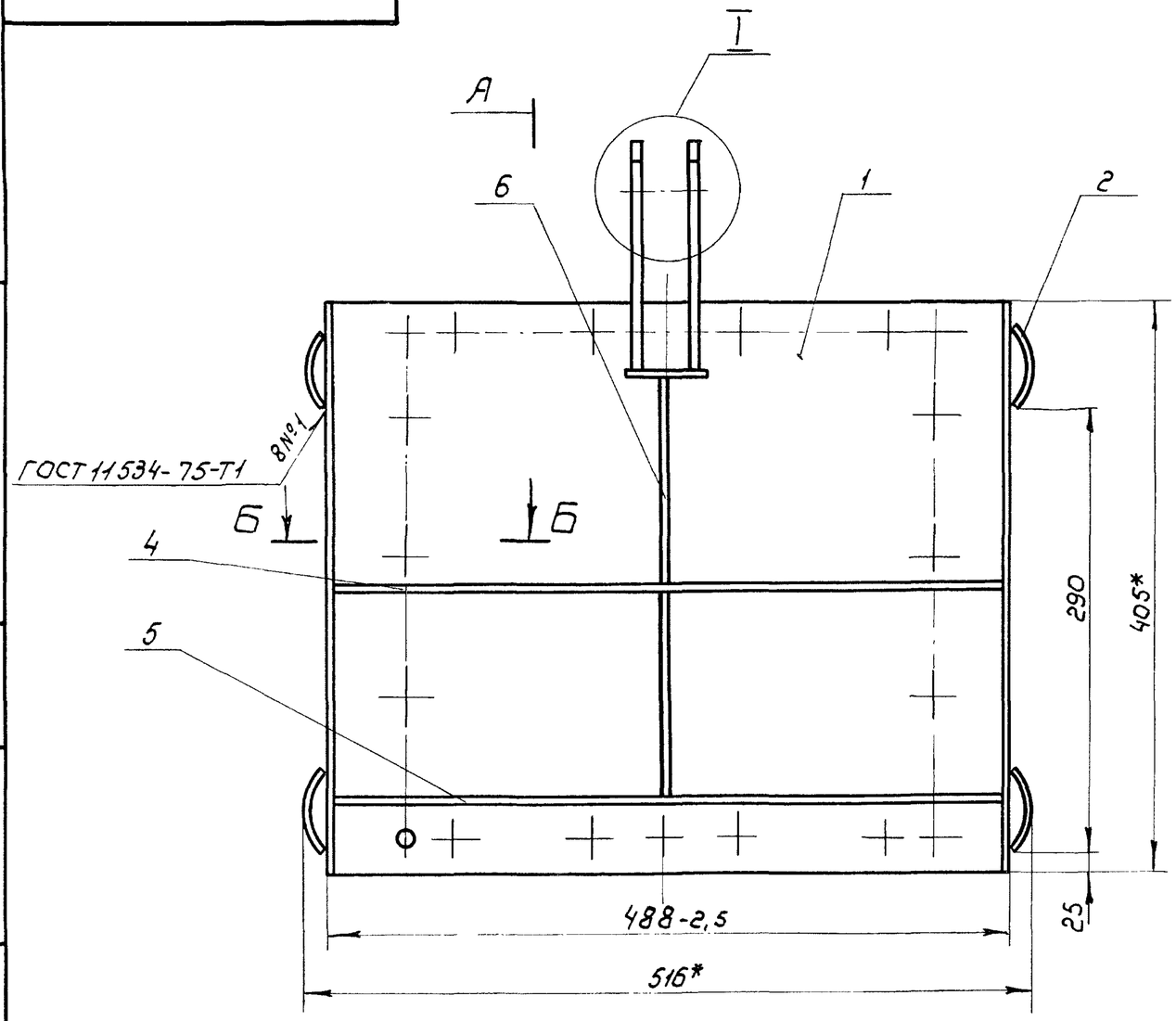

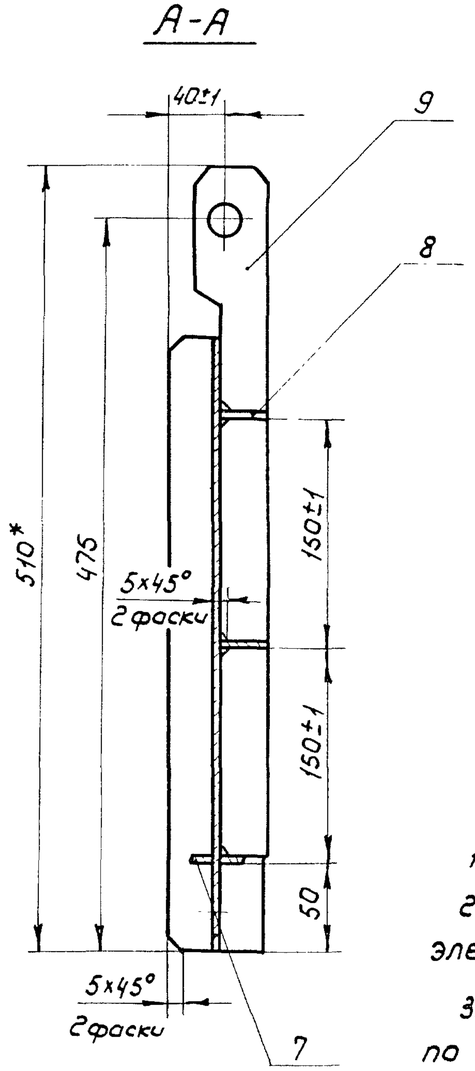

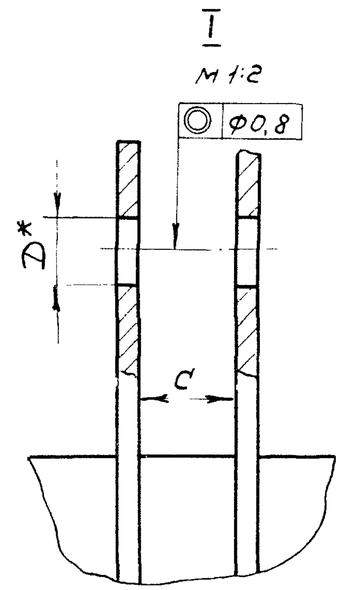

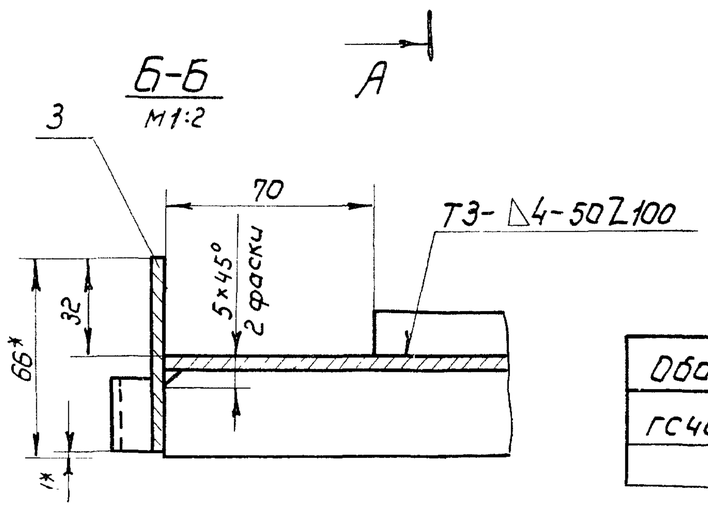

1.* Размеры для справок.

2. Сварка по ГОСТ 5264-80 электродом Э-42 ГОСТ 9467-75.

3. Сварку вести швом Т1-Δ4 по контуру прилегания деталей, кроме швов, указанных на чертеже.

4. Неуказанные предельные отклонения размеров $\pm \frac{IT16}{2}$

5. Шероховатость поверхности деталей, выполненных без чертежа, после обрезки Rz 160

Обозначение	D*, мм	C, мм
ГС40.03.100	22Н12	32
-01	16Н12	26

Изм.	Лист	№ докум.	Подп.	Дата	ГС40.03.100СБ			
Разраб.		Молорассиянцева		6.06.84	Металлоконструкция Сборочный чертеж	Лит.	Масса	Масштаб
Пров.		Тимашенко		07.06.84		А	9,8	1:4
Т. контр.						Лист	Листов 1	
ГИП		Певзнер		7.06.84		Союзгипроводхоз имени Е.Е. Алексеевского г. Москва		
Н. контр.		Платунина		7.06.84				
Утв.		Советов		07.06.84				

ГС40.03.102

Rz 160 (√)

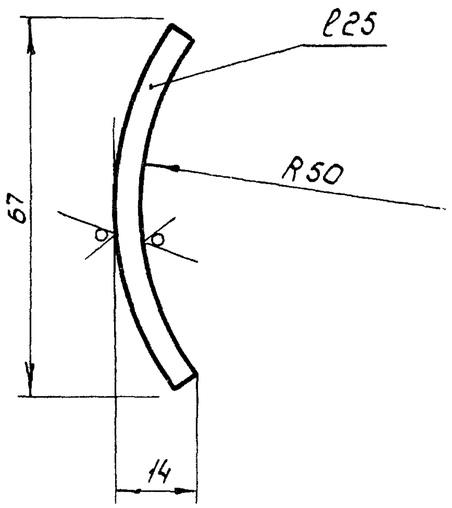

Предельные отклонения размеров $\pm \frac{IT14}{2}$

Изм.	Лист	№ докум.	Подп.	Дата	ГС 40 03.102		
Разраб.		Малороссиянцева		7.06.84	Отбой	Лит.	Масса	Масштаб
Пров.		Тимошенко		07.06.84		А	0,05	1:1
Т.контр.						Лист	Листов 1
Н.контр.		Платунина		11.06.84	Лист Б-ПН4 ГОСТ 19903-74 / ВСт3пс6 ГОСТ 14637-79	Союзгипроводхоз имени Е.Е.Алексеевского г.Москва
Утв.		Певзнер		7.06.84		

Серия 3.820.2-43 Выпуск 2 Справ. № Перв. примен.

Подп. и дата | Инв. № дубл. | Взам. инв. № | Подп. и дата | Инв. № подл.

Копировал: Марулина Формат А4

ГС40.03.109

(√)

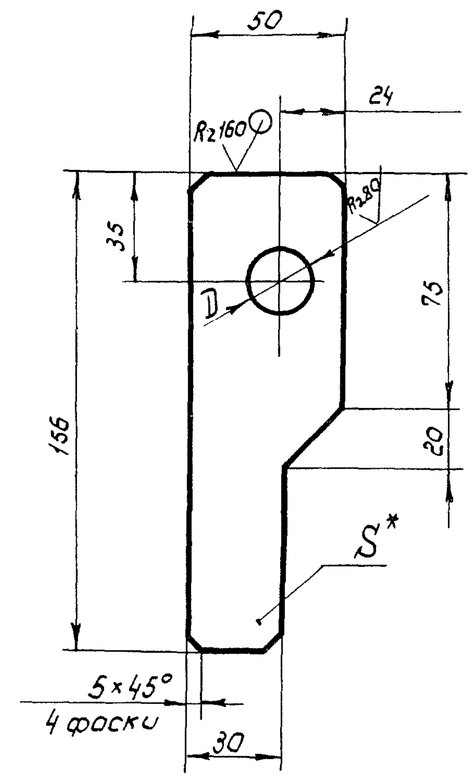

Обозначение	D, мм.	S*, мм
ГС 40.03.109	22 H12	8
-01	16 H12	6

1. Неуказанные предельные отклонения размеров $\pm \frac{IT14}{2}$
2*. Размеры для справок

Изм.	Лист	№ докум.	Подп.	Дата	ГС40.03.109		
Разраб.		Малороссиянцева		7.06.84	Подвеска	Лит.	Масса	Масштаб
Пров.		Тимошенко		07.06.84		А	0,4	1:2
Т. контр.						Лист	Листов 1
Н.контр.		Платунина		11.06.84	Лист Б-ПН5 ГОСТ 19903-74 / ВСт3пс6 ГОСТ 14637-79	Союзгипроводхоз имени Е.Е.Алексеевского г.Москва
Утв.		Певзнер		7.06.84		

Серия 3.820.2-43 Выпуск 2 Справ. № Перв. примен.

Подп. и дата | Инв. № дубл. | Взам. инв. № | Подп. и дата | Инв. № подл.

Копировал: Марулина Формат А4

ГС 40У. 02. 000 ГЧ

Серия 3.820.2-43 Выпуск 2

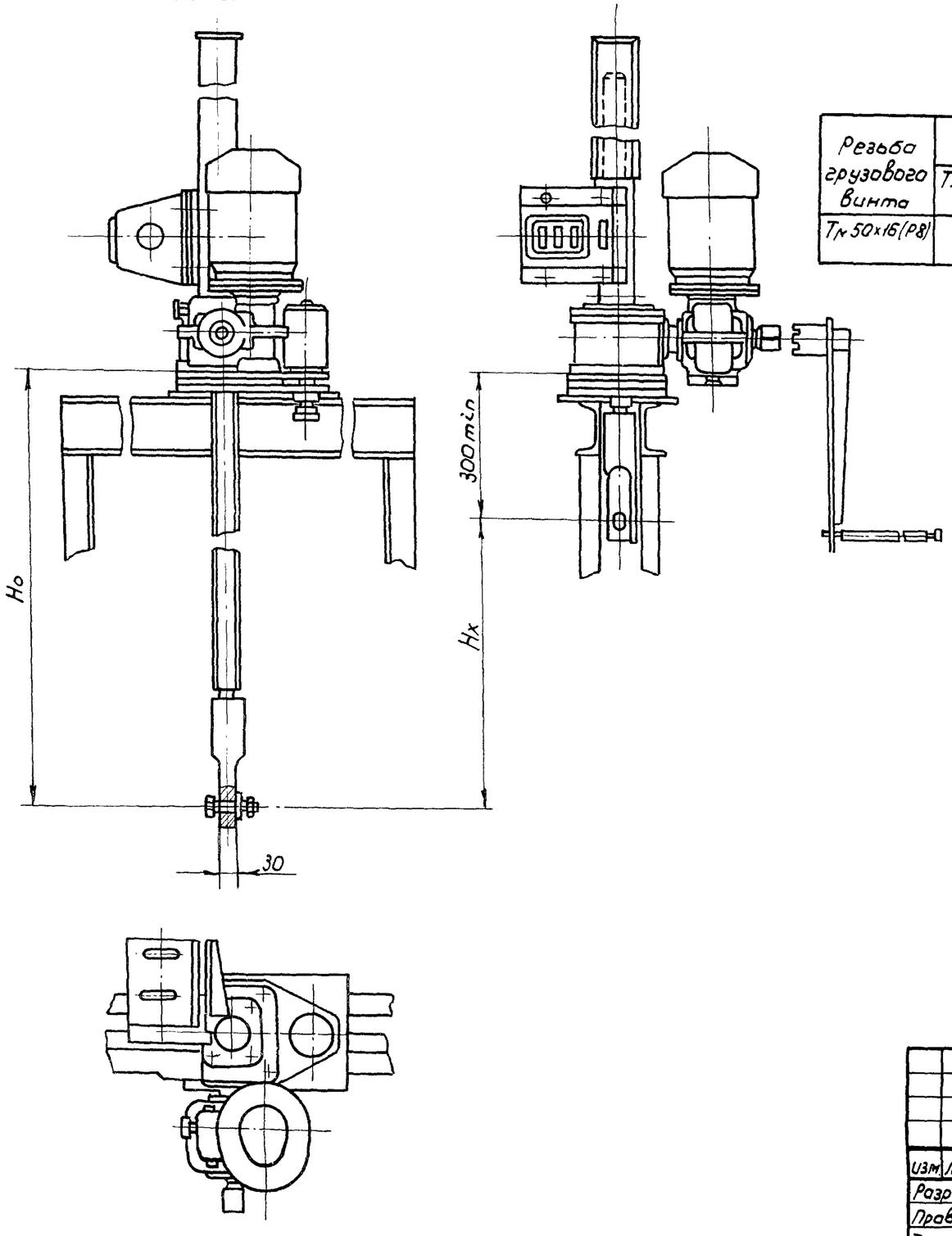

Таблица 1

Техническая характеристика подъемника

Резьба грузового винта	Усилие, тс		Ho, м не более	Электродвигатель 4АС 71 А6У1 исполн. М302	Станция управления электроприводом	Усилие на рукоятке при Т, кгс	Время подъема затвора на 1 м, мин.	
	Тяговое Т	Посадки П					Электродвигателем	Вручную
Тр 50х16(Р8)	1	1	2,93	n = 920 об/мин N = 0,4 кВт	ЯА А 5401 - 2174У1	6	3	8

Таблица 2

Данные на заказ по затвору

Усилие посадочное потребное, тс	Пз	0,14
Расстояние от подошвы подъемника до оси проушины опущенного затвора, м	Ho	1,396
Полный ход затвора, м	Hx	0,45
Датчик ДПМ1. Шаг гр. винта	p	8
Теоретическая масса подъемника, кг	Q	94,0

Изм.	Лист.	№ докум.	Подп.	Дата
Разраб.		Маторассиянцева		7.06.84
Пров.		Тимашенко		07.06.84
Т.контр.				
ГИП		Певзнер		7.06.84
Н.контр.		Платунина		11.06.84
Утв.		Мишустин		06.07.84

ГС40У. 02. 000 ГЧ

Подъемник одновинтовой с электроприводом груз 1тс Марки 13В Габаритный чертеж

Лит	Масса	Масштаб
А	См. табл. 2	1:10

Лист | Листов 1

Союзгипроводхоз имени Е.Е. Алексеевского г. Москва

Копир. Жарулина

Формат А3

Инв. № подл. | Подп. и дата | Взам. инв. № | Инв. № дубл. | Подп. и дата

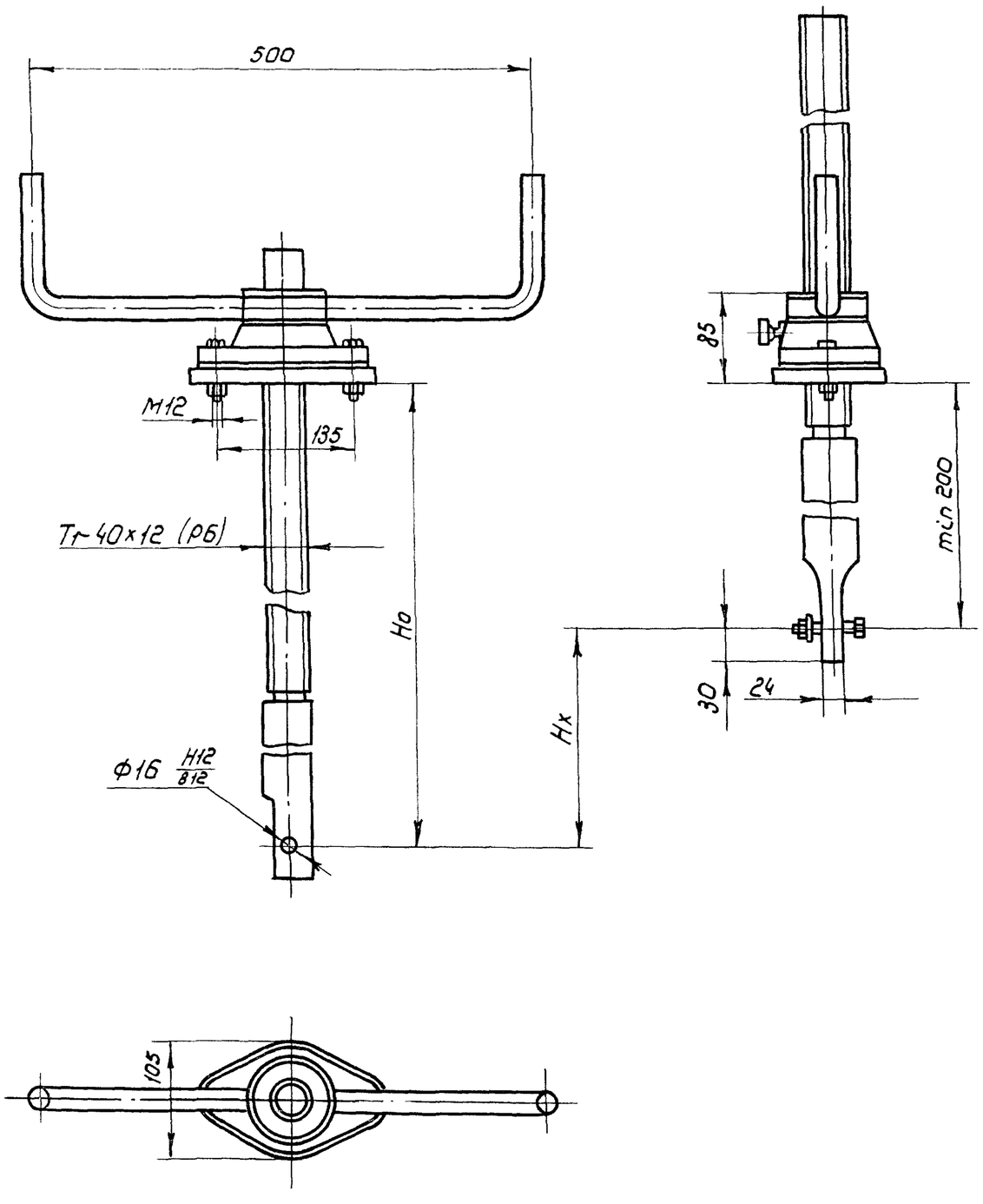

Таблица 1

Техническая характеристика подъемника

Резьба грузового винта	Усилия, тс		Но, м наиб.	Усилие рукоятке, кгс	Время подъема затвора на 1м, мин.
	Тяговое Т	Посадочное П			
Тг 40х12(Р6)	0,5	0,5	2,35	2,0	2,0

Таблица 2

Данные на заказ по затвору

Усилие посадочное потребное, тс	Пз	0,14
Расстояние от подошвы подъемника до оси проушины опущенного затвора, м	Но	1,34
Полный ход затвора, м	Нх	0,45
Теоретическая масса подъемника, кг	Q	22,0

Изм.	Лист	№ докум.	Подп.	Дата
Разраб.	Малорассиянцева			7.06.84
Пров.	Тимошенко			07.06.84
Т.контр.				
ГИП	Певзнер			7.06.84
Н.контр.	Платунина			11.06.84
Утв.	Мишустин			07.06.84

ГС.40У.03.000ГЧ

Подъемник однавинтовой с ручным приводом груз 0,5тс. Марки 0,5В Габаритный чертеж

Лит.	Масса	Масштаб
А	см. табл.2	1:5
Лист	Листов 1	

Союзгипроводхоз имени Е.Е. Алексеевского г. Москва

Подп. и дата | Инв. № дубл. | Взам.инв. № | Подп. и дата | Инв. № подл.

Копировал: Марулина

Формат А3