ТИПОВЫЕ КОНСТРУКЦИИ ИЗДЕЛИЯ И УЗЛЫ ЗДАНИЙ И СООРУЖЕНИЙ

СЕРИЯ 3.820.2-63

ЗАТВОРЫ ПЛОСКИЕ ГЛУБИННЫЕ КОЛЕСНЫЕ ПРОЛЕТОМ ДО 2 М И НАПОРОМ ДО 6 М

ВЫПУСК 2

РАБОЧИЕ ЧЕРТЕЖИ ЗАТВОРА ГК 150-200

ТИПОВЫЕ КОНСТРУКЦИИ, ИЗДЕЛИЯ И УЗЛЫ ЗДАНИЙ И СООРУЖЕНИЙ

СЕРИЯ 3.820.2-63

ЗАТВОРЫ ПЛОСКИЕ ГЛУБИННЫЕ КОЛЕСНЫЕ ПРОЛЕТОМ ДО 2 М И НАПОРОМ ДО 6 М

ВЫПУСК 2

РАБОЧИЕ ЧЕРТЕЖИ ЗАТВОРА ГК 150-200

РАЗРАБОТАНЫ
ИНСТИТУТОМ „СОЮЗГИПРОВОДХОЗ"
В/О „СОЮЗВОДПРОЕКТ"
МИНВОДХОЗА СССР

УТЕРЖДЕНЫ И ВВЕДЕНЫ В ДЕЙСТВИЕ С 30.08.86.
МИНВОДХОЗОМ СССР
ПРОТОКОЛ 19.03.86, № 478

А.Ф. КОНДРАТЬЕВ
А. Л. ПЕВЗНЕР

Содержание

Обозначение	Наименование	Стр.
ГК 150.200.00.000	Затвор ГК для отверстий 150×200 см	4,5
ГК 150.200.00.000 ВС	Затвор ГК для отверстий 150×200 см	6
	Ведомость спецификаций	
ГК 150.200.00.000 ВП	Затвор ГК для отверстий 150×200 см	7,8
	Ведомость покупных изделий	
ГК 150.200.00.000 МЧ	Затвор ГК для отверстий 150×200 см	9,10,11
	Монтажный чертеж	
ГК 150.150.00.001	Планшайба	12
ГК 150.150.00.002	Болт	12
ГК 150.200.01.000	Рама	13
ГК 150.200.01.000 СБ	Рама. Сборочный чертеж	14,15
ГК 150.150.01.400	Марка донная	16
ГК 150.150.01.501	Лист забральный	16
ГК 150.150.01.400 СБ	Марка донная. Сборочный чертёж.	17
ГК 150.150.01.500	Марка забральная	18
ГК 150.150.01.500 СБ	Марка забральная. Сборочный чертёж.	18
ГК 150.150.01.502	Ребро	19
ГК 150.150.01.103	Анкер	19
ГК.150.200.01.100	Стойка нижняя.	20
ГК.150.200.01.100 СБ	Стойка нижняя. Сборочный чертёж.	21
ГК.150.150.01.101	Ребро	22
ГК 150.150.01.102	Анкер	22
ГК 150.200.01.200	Стойка верхняя	23
ГК 150.200.01.200 СБ	Стойка верхняя. Сборочный чертёж.	24
ГК 150.200.01.300	Стойка верхняя.	25
ГК 150.200.01.300 СБ	Стойка верхняя. Сборочный чертёж.	26
ГК 150.200.01.400	Ригель.	27
ГК 150.200.01.400 СБ	Ригель. Сборочный чертеж.	28
ГК 150.150.01.601	Плита	29
ГК 150.150.01.602	Ребро	29

Обозначение	Наименование	Стр.
ГК 150.200.02.000	Затвор	30
ГК 150.200.02.000 СБ	Затвор. Сборочный чертёж.	31,32
ГК 150.200.02.001	Накладка	33
ГК 150.200.02.002	Накладка	33
ГК 150.200.02.003	Накладка	34
ГК 150.200.02.004	Уплотнение	34
ГК 150.200.02.005	Колеса	35
ГК 150.200.02.007	Втулка	35
ГК 150.200.02.006	Ось	36
ГК 150.200.02.008	Накладка	37
ГК 150.200.02.009	Накладка	37
ГК 150.200.02.010	Шайба стопорная.	38
ГК 150.200.02.011	Шайба торцевая	38
ГК 150.200.02.012	Оседержатель	39
ГК 150.200.02.013	Шайба	39
ГК 150.200.02.014	Пробка	40
ГК 150.200.02.101	Подвеска	40
ГК 150.200.02.100	Металлоконструкция	41
ГК 150.200.02.100 СБ	Металлоконструкция. Сборочный чертёж	42,43
ГК 150.200.02.102	Отбой	44
ГК 150.200.02.103	Основание	44
ГК 150.200.02.104	Ребро	45
ГК 150.200.02.105	Накладка	45
ГК 150.200.02.106	Ребро	46
ГК 150.200.02.107	Ребро	46
ГК 150.200.02.108	Стойка	47
ГК 150.200.02.109	Ребро	47
ГК 150.200.02.109-01	Ребро	47
ГК 150.200.02.109-02.03	Ребро	47
ГК 150.200.02.110	Обшивка	48

Содержание.

Обозначение	Наименование	Стр.
ГК 150.200.03.001	Штанга	48
ГК 150.200.03.000	Штанга	49
ГК 150.200.03.001	Вилка	49
ГК 150.200.03.000 СБ	Штанга. Сборочный чертёж.	50
ГК 150.150.03.002	Проушина	51
ГК 150.200.04.000 ГЧ	Подъемник одновинтовой с электроприводом грузоподъемностью 5 тс марки 53В. Габаритный чертёж.	52
ГК 150.200.05.000 ГЧ	Подъемник одновинтовой с ручным приводом грузоподъемностью 5 тс марки 5В. Габаритный чертёж.	53

Инв. № подл.	Подп. и дата	Взам. инв. №	Инв. № дубл.	Подп. и дата

Серия 3.820.2-63 Выпуск 2

Формат	Зона	Поз	Обозначение	Наименование	Кол. на исполн. ГК 150.200.00.000 -										Примечание
					-	01	02	03							
				Документация											
А3			ГК 150.200.00.000 МЧ	Монтажный чертеж	X	X	X	X							
А3			ГК 150.200.00.000 ВС	Ведомость спецификаций	X										
			- 01	Ведомость спецификаций		X									
			- 02	Ведомость спецификаций			X								
			- 03	Ведомость спецификаций				X							
А3			ГК 150.200.00.000 ВП	Ведомость покупных изделий	X										
				Шифр	ГК1.5-2.0-5.03	ГК1.5-2.0-5.0р	ГК1.5-2.0-6.03	ГК1.5-2.0-6.0р							

Изм	Лист	№ докум.	Подп.	Дата
Разраб.		Алихов		05.12.85
Пров.		Кузнецова		09.12.85
ГИП		Певзнер		23.12.85
Н. контр.		Платунина		20.12.85
Утв.		Мишустин		10.12.85

ГК 150.200.00.000

Затвор ГК для отверстий 150×200 см

Лит.	Лист	Листов
А	1	4

Союзгипроводхоз имени Е.Е. Алексеевского г. Москва

Копировал Жебенева Формат А4

Инв. № подл.	Подп. и дата	Взам. инв. №	Инв. № дубл.	Подп. и дата

Формат	Зона	Поз.	Обозначение	Наименование	Кол. на исполн. ГК 150.200.00.000 -										Примечание
					-	01	02	03							
А3			ГК 150.200.00.000-01 ВП	Ведомость покупных		X									
				изделий											
			-02 ВП	Ведомость покупных			X								
				изделий											
			-03 ВП	Ведомость покупных				X							
				изделий											
А3			ГК 150.200.04.000 ГЧ	Подъёмник однобинтовой	X										
				с электроприводом											
				груз. 5тс марки 53В											
				Габаритный чертёж											
			-01 ГЧ	Подъемник однобинтовой			X								
				с электроприводом											
				груз. 5тс марки 53В											
				Габаритный чертеж											
А3			ГК 150.200.05.000 ГЧ	Подъемник однобинтовой		X									
				с ручным приводом											
				груз. 5тс марки 5В											
				Габаритный чертеж											

Изм.	Лист	№ докум.	Подп.	Дата

ГК 150.200.00.000

Инв. № подл.	Подп. и дата	Взам. инв. №	Инв. № дубл.	Подп. и дата

Формат	Зона	Поз.	Обозначение	Наименование	Кол. на исполн. ГК 150.200.00.000 –										Примечание
					–	01	02	03							
А3			ГК 150.200.05.000 – 01 ГЧ	Подъемник одновинтовой				X							
				с ручным приводом											
				груз. 5т марки 5В											
				Габаритный чертеж											
				Сборочные единицы:											
А4		1	ГК 150.200.01 000	Рама	1	1									
			– 01	Рама			1	1							
А4		2	ГК 150.200.02 000	Затвор	1	1	1	1							
А4		3	ГК 150.200.03 000	Штанга			1	1							
А4		4	26.058.ПВ 120 000	Подъемник одновинтовой	1		1								Серия 3.820.2-44
				с электроприводом											
				груз. 5тс марки 53В											
А4			26.058.ПВ 120 000	Подъемник одновинтовой		1		1							Серия 3.820.2-44
				с ручным приводом											
				груз. 5тс марки 5В											

Изм.	Лист	№ докум.	Подп.	Дата	ГК 150.200.00.000	Лист 3

Копировал Жебенёва Формат А4

Инв. № подл.	Подп. и дата	Взам. инв. №	Инв. № дубл.	Подп. и дата

Формат	Зона	Поз.	Обозначение	Наименование	Кол. на исполн. ГК 150.200.00.000 –										Примечание
					–	01	02	03							
				Детали											
А4		5	ГК 150.150.00 001	Планшайба			1	1							
А4		6	ГК 150.150.00 002	Болт			1	1							
				Стандартные изделия											
		7		Гайка М 27.4 02			1	1							0.16 кг
				ГОСТ 5915-70											
		8		Шайба 27.04 02			1	1							0.05 кг
				ГОСТ 11371-78											

Изм.	Лист.	№ докум.	Подп.	Дата	ГК 150.200.00.000	Лист 4

Копировал Жебенёва Формат А4

Инв. № подл.	Подп. и дата	Взам. инв. №	Инв. № дубл.	Подп. и дата

Серия 3.820.2-63 Выпуск 2

Номер строки	Обозначение	Наименование	Для исполн. ГК 150.200.00-000 –										Примечание.
			–	01	02	03							
1	ГК 150.200.00.000	Затвор ГК для отверстий											
2		150 × 200 см											
3	ГК 150.200.01.000	Рама											
4	ГК 150.150.01.400	Марка донная											
5	ГК 150.150.01.500	Марка забральная											
6	ГК 150.200.01.100	Стойка нижняя											
7	ГК 150.200.01.200	Стойка верхняя											
8	ГК 150.200.01.300	Стойка верхняя											
9	ГК 150.200.01.400	Ригель											
10	ГК 150.200.02.000	Затвор											
11	ГК 150.200.02.100	Металлоконструкция											
12	ГК 150.200.03.000	Штанга											

Изм	Лист	№ докум.	Подп.	Дата
Разраб.		Дубинкин		05.12.85
Пров.		Кузнецова		09.12.85
ГИП		Левзнер		23.12.85
Н. контр.		Платунина		20.12.85
Утв.		Мишустин		18.12.85

ГК 150.200.00.000 ВС

Затвор ГК для отверстий 150 × 200 см.

Ведомость спецификаций

Лит.	Лист	Листов
А	1	2

Союзгипроводхоз имени Е.Е. Алексеевского г. Москва

Копировал Жевенёва Формат А4

Инв. № подл.	Подп. и дата	Взам. инв. №	Инв. № дубл.	Подп. и дата

Номер строки	Обозначение	Наименование	Для исполн. ГК 150.200.00.000 –										Примечание
			–	01	02	03							
1		Ведомость спецификаций											
2		подъёмника одновинтового											
3		с электроприводом груз. 5 тс											
4		марки 53В											
5		26.058.ПВ 120.00.000 ВС											Серия 3.820.2-44
6		Ведомость спецификаций											
7		подъёмника одновинтового											
8		с ручным приводом груз. 5 тс											
9		марки 5В											
10		26.058.ПВ.050.00.000 ВС											Серия 3.820.2-44
11													
12													
13													
14													
15													
16													
17													

Изм.	Лист.	№ докум.	Подп.	Дата

ГК 150.200.00.000 ВС

Лист 2

Копировал Жевенёва Формат А4

№ строки	Наименование	Код ОКП	Обозначение документа на поставку	Поставщик	Куда входит (обозначение)	Количество: на изделие	Количество: в комплекты	Количество: на регулир.	Количество: всего	Примечание
1										
2	Масёнка 1.2.Ц6		ГОСТ 19853-74			4			4	
3										
4	Крепежные изделия									
5										
6	Болт М8×20.46.02		ГОСТ 7798-70			8			8	
7	Болт М10×20.46.02		ГОСТ 7798-70			8			8	
8	Болт М12×45.46.02		ГОСТ 7798-70			50			50	
9	Болт М20×50.46.02		ГОСТ 7798-70			24			24	
10	Гайка М12.4.02		ГОСТ 5915-70			50			50	
11	Гайка М20.4.02		ГОСТ 5915-70			24			24	
12	Шайба 20.04.02		ГОСТ 11371-78			32			32	
13	Шайба 12.65Г.02		ГОСТ 6402-70			50			50	
14	Шайба 10.65Г.02		ГОСТ 6402-70			8			8	
15										
16										
17										
18		Переменные данные для исполнений:								
19										
20			ГК 150.200.00.000							
21										
22			Ведомость покупных изделий подъёмника одновинтового							
23			с электроприводом груз. 5тс марки 5ЭВ 26.058.ПВ 120.000ВП							
24										

Серия 3.820.2-63 Выпуск 2

Подп. и дата | Инв. № дубл. | Взам. инв. № | Подп. и дата | Инв. № подл.

Изм.	Лист	№ докум.	Подп.	Дата
Разраб		Дубинкин		14.05.85
Пров.		Левихов		10.12.85
ГИП		Певзнер		23.12.85
Н. контр.		Платунина		20.12.85
Утв.		Мишустин		10.12.85

ГК 150.200.00.000ВП

Затвор ГК для отверстий 150×200 см

Ведомость покупных изделий

Лит.	Лист	Листов
А	1	2

Союзгипроводхоз имени Е.Е. Алексеевского г. Москва

Копировал Жебенёва

Формат А3

№ строки	Наименование	Код ОКП	Обозначение документа на поставку	Поставщик	Куда входит (обозначение)	Количество на изделие	Количество в комплект	Количество на регулир.	Количество всего	Примечание
1										
2			ГК 150.200.00.000-01							
3										
4			Ведомость покупных изделий подъёмника одновинтового							
5			с ручным приводом груз. 5тс марки 5В 26.058.ПВ 050.000 ВП							
6										
7			ГК 150.200.00.000-02							
8										
9	Гайка 27.4.02		ГОСТ 5915-70			1			1	
10	Шайба 27.04.02		ГОСТ 11371-78			1			1	
11			Ведомость покупных	изделий подъёмника одновинтового						
12			с электроприводом	груз. 5тс марки 5ЭВ 26.058.ПВ 120.000 ВП						
13										
14			ГК 150.200.00.000-03							
15										
16	Гайка 27.4.02		ГОСТ 5915-70			1			1	
17	Шайба 27.04.02		ГОСТ 11371-78			1			1	
18			Ведомость покупных изделий подъёмника одновинтового							
19			с ручным приводом груз. 5тс марки 5В 26.058.ПВ 058.000 ВП							
20										
21										
22										
23										
24										

Серия 3.820.2-63 Выпуск 2

Подп. и дата | Инв. № дубл. | Взам. инв. № | Подп. и дата | Инв. № подл.

ГК 150.200.00.000 М4

Рис.1

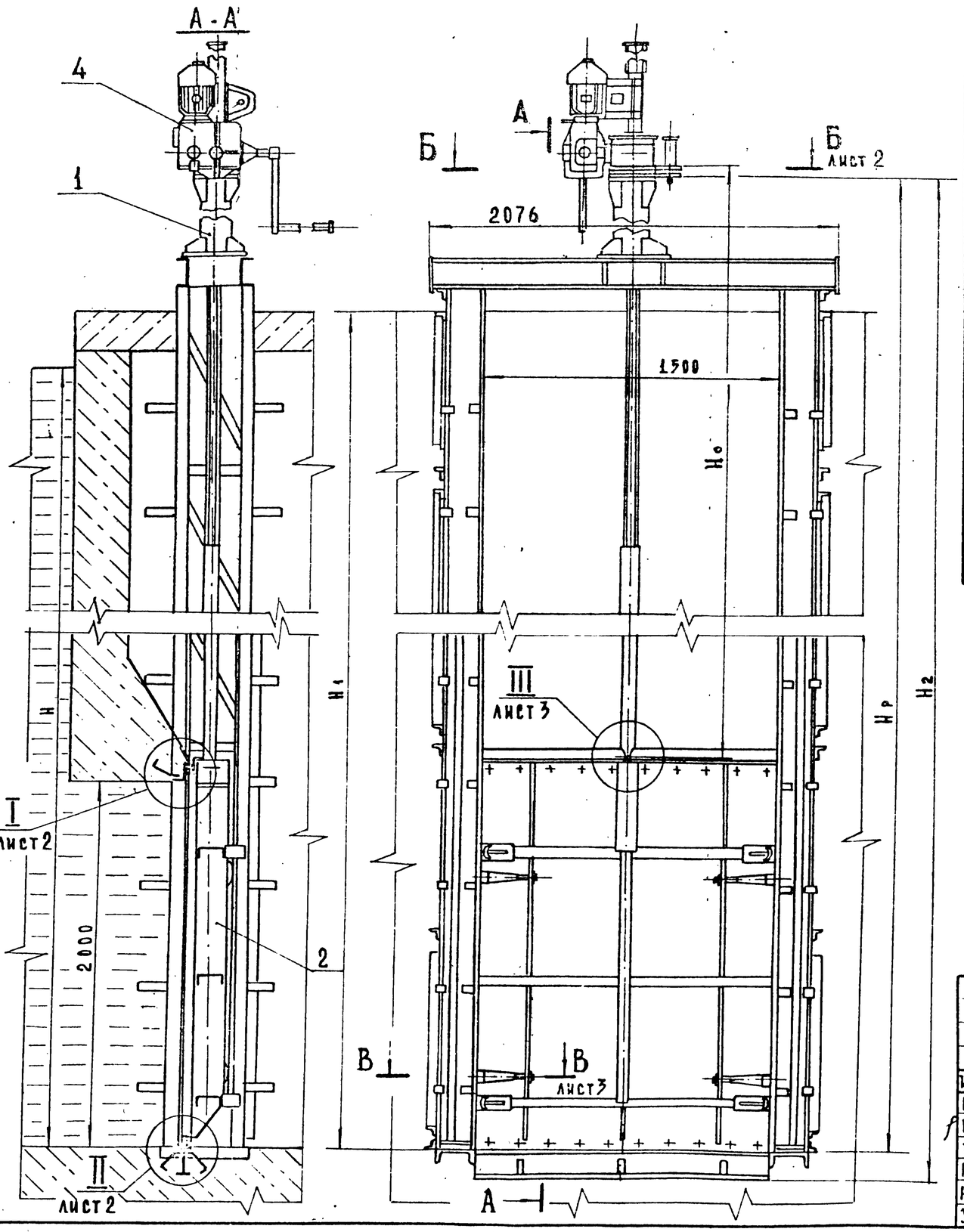

Таблица 1

Поз.	Обозначение	Наименование	Кол. на исполн. ГК 150.200.00.000 —	01	02	03	Примечание
1	ГК.150.200.01.000	Рама	1	1			
	-01	Рама			1	1	
2	ГК 150.200.02.000	Затвор	1	1	1	1	
3	ГК 150.200.03.000	Штанга			1	1	
4	26.058.ПВ120.000	Подъемник одновинтовой	1		1		Серия 3.820.2-44
		с электроприводом					
		груз. 5т.с марки 5ЭВ					
	26.058.ПВ050.000	Подъемник одновинтовой		1		1	Серия 3.820.2-44
		с ручным приводом					
		груз. 5тс марки 5В					
5	ГК 150.150.00.001	Планшайба			1	1	
6	ГК 150.150.00.002	Болт			1	1	
7		Гайка М27.4.02 ГОСТ 5915-70			1	1	0.16 кг
8		Шайба 27.04.02 ГОСТ 11371-78			1	1	0.05 кг

1. Размеры для справок
2. Сварка электродом Э42 ГОСТ 9467-75
3. Неуказанные технические требования по ТУ33-162-80

Таблицу исполнений см. на листе 2

Изм.	Лист	№ докум.	Подп.	Дата
Разраб.		Шаталов		11.10.85
Пров.		Лепихов		05.12.85
Т. контр.				
ГИП		Певзнер		23.12.85
Н. контр.		Платунина		20.12.85
Утв.		Мишустин		24.12.85

ГК 150.200.00.000 М4

Затвор ГК для отверстий 150×200 см
Монтажный чертеж

Лит.	Масса	Масштаб
А	см. табл. 2	—

Лист 1 | Листов 3

Союзгипроводхоз имени Е.Е. Алексеевского г. Москва

Перв. примен. | Справ. № | Подп. и дата | Взам. инв. № | Инв. № дубл. | Подп. и дата | Инв. № подл.

Копировал Жебенёва | Формат А3

ГК 150.200.00.000 МЧ

Серия 3.820.2-63 Выпуск 2

Перв. примен. | Справ. № | Подп. и дата | Инв. № дубл. | Взам. инв. № | Подп. и дата | Инв. № подл.

Г-Г

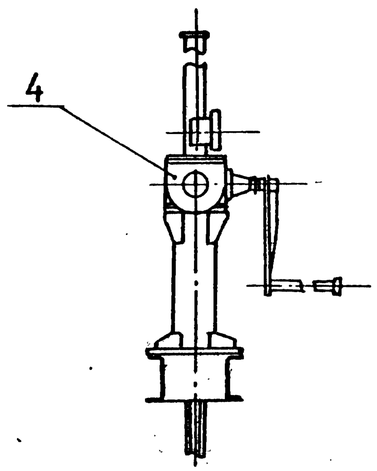

Рис.2

Остальное - см. рис.1

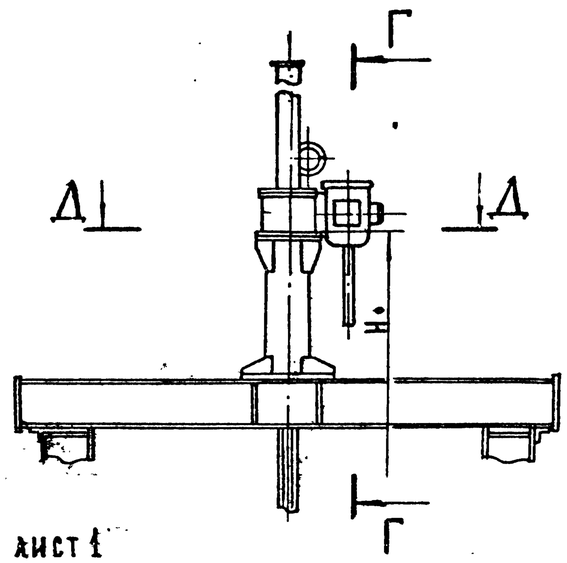

Рис.3

Остальное - см. рис.1

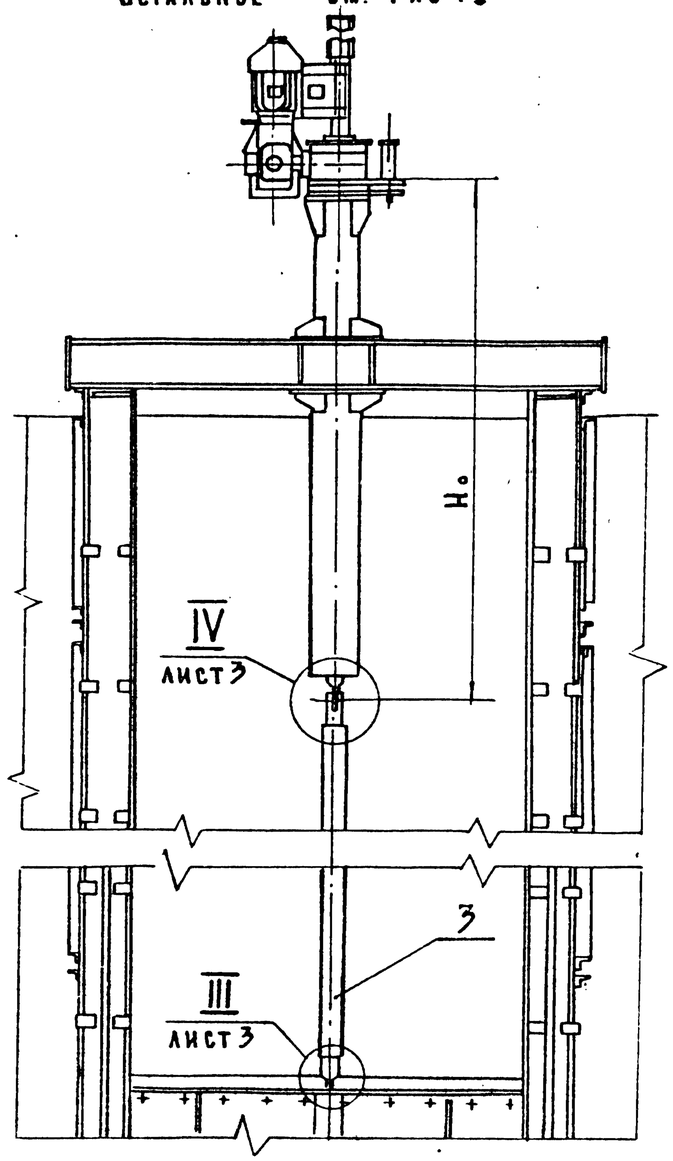

Рис.4

Остальное - см. рис.1

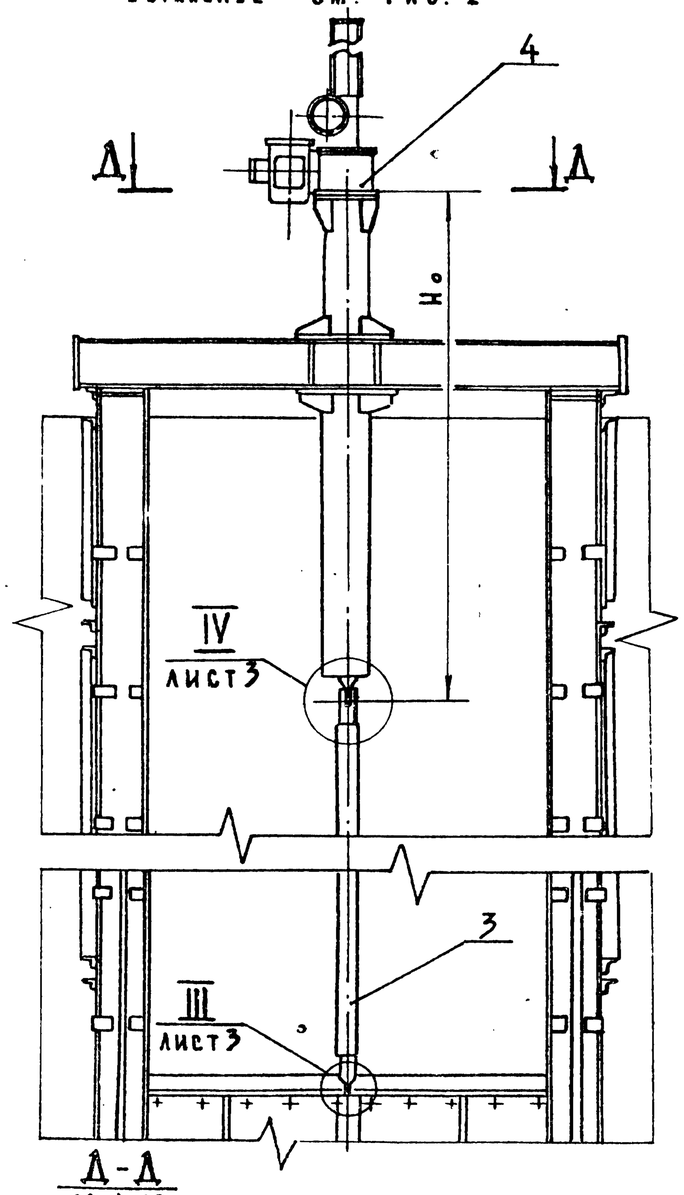

Б-Б

М 1:10 лист 1

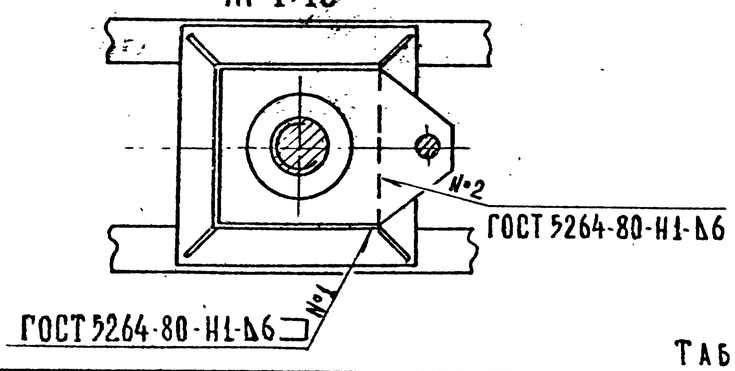

Д-Д

М 1:10

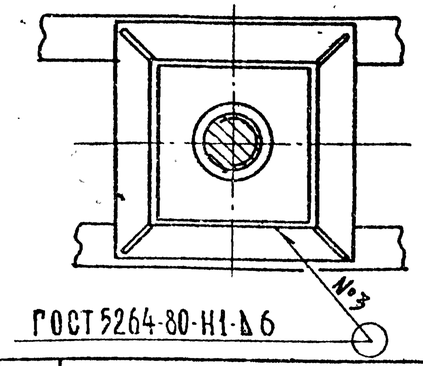

ТАБЛИЦА 2

Обозначение	Рис.	Шифр	Напор Н, см.	Размеры, мм				Марка подъемника	Масса, кг
				H_p	H_0	H_1	H_2		
ГК 150.200.00.000	1	ГК 1.5-2.0-5.0 э	500	6200	4196	5300	6360	5ЗВ	1677
-01	2	ГК 1.5-2.0-5.0 р	500	6200	4150	5300	6360	5В	1607
-02	3	ГК 1.5-2.0-6.0 э	600	7200	2546	6300	7360	5ЗВ	1838
-03	4	ГК 1.5-2.0-6.0 р	600	7200	2500	6300	7560	5В	1768

Изм.	Лист	№ докум.	Подп.	Дата	ГК 150.200.00.000 МЧ	Лист 2

Копировал Жебенева Формат А3

ГК 150.200.00.000 МЧ

Серия 3.820.2-63 Выпуск 2

Перв. примен. | Справ. №

Подп. и дата | Инв. № дубл. | Взам. инв. № | Подп. и дата | Инв. № подл.

I / М 1:5 лист 1

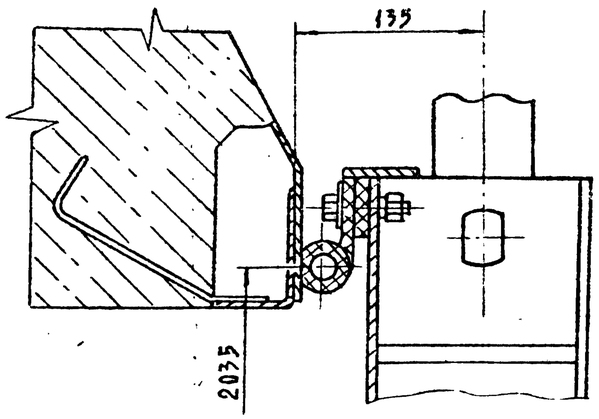

II / М 1:5 лист 1

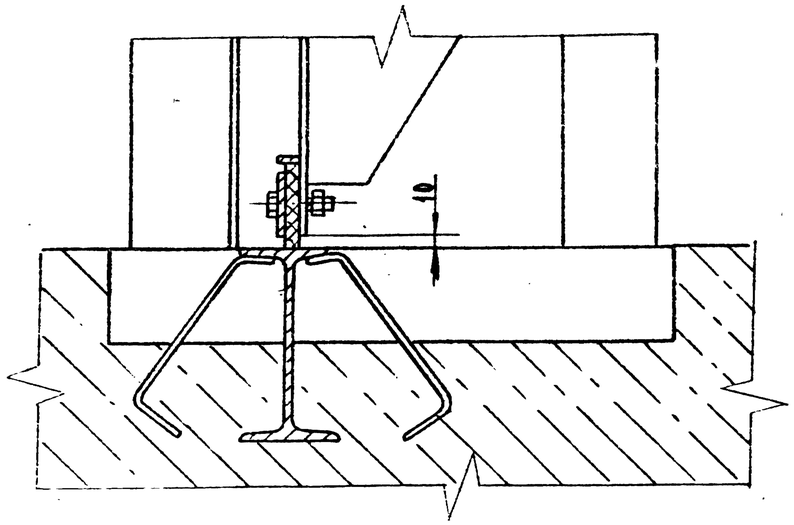

III / М 1:5 лист 1.2

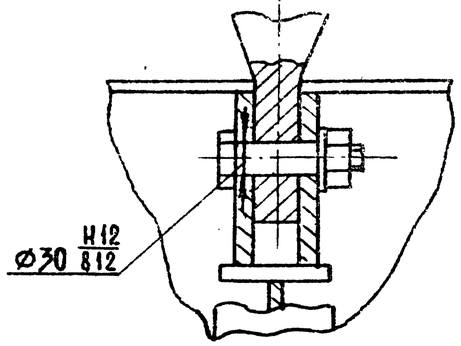

В-В / М 1:5 лист 1

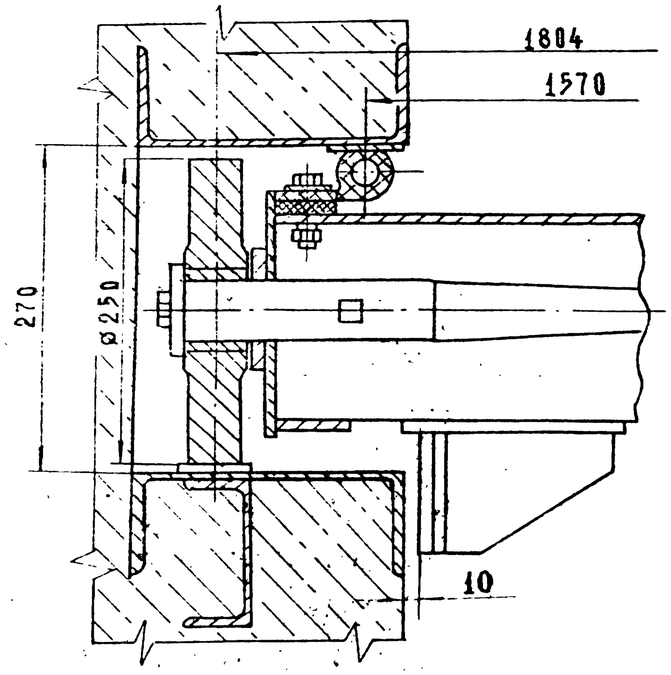

IV / М 1:5 лист 2

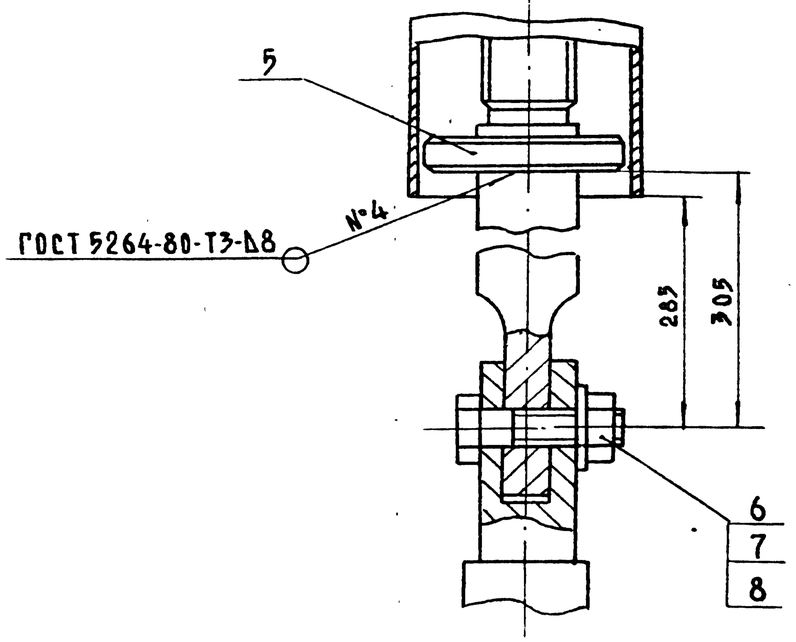

Изм.	Лист	№ докум.	Подп.	Дата	ГК 150.200.00 000 МЧ	Лист 3

Копировал Жебенёва Формат А3

ГК 150.150.00.001

Rz80 √(√)

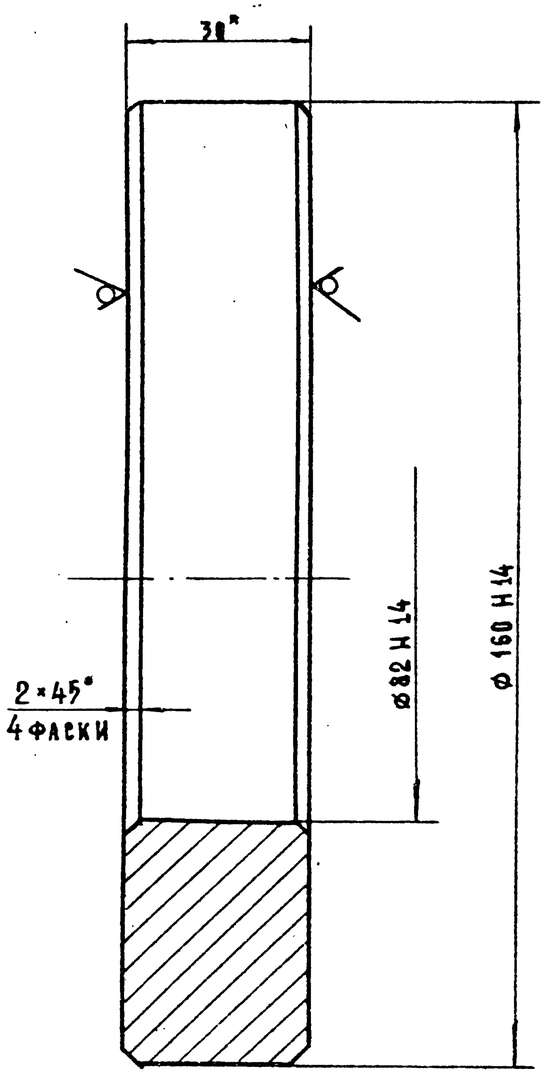

*Размер для справок

					ГК 150.150.00.001			
Изм.	Лист	№ докум.	Подп.	Дата	Планшайба	Лит.	Масса	Масштаб
Разраб.		Шаталов		4.11.85		А	3.5	1:1
Пров.		Лепихов		20.11.85		Лист	Листов 1	
Т. контр.								
Рук. гр.		Кузнецова		9.11.85	Лист	Союзгипроводхоз имени Е.Е. Алексеевского г. Москва		
Н. контр.		Платунина		20.12.85	Б-ПН-30-Г ГОСТ 19903-74 / В Ст.3пс 6 ГОСТ 14637-79			
Утв.		Певзнер		20.11.85				

Перв. примен. | Справ. № | Подп. и дата | Инв. № дубл. | Взам. инв. № | Подп. и дата | Инв. № подл.

Копировал Жевенёва 21 Формат А4

ГК 150.150.00.002

Rz80 √(√)

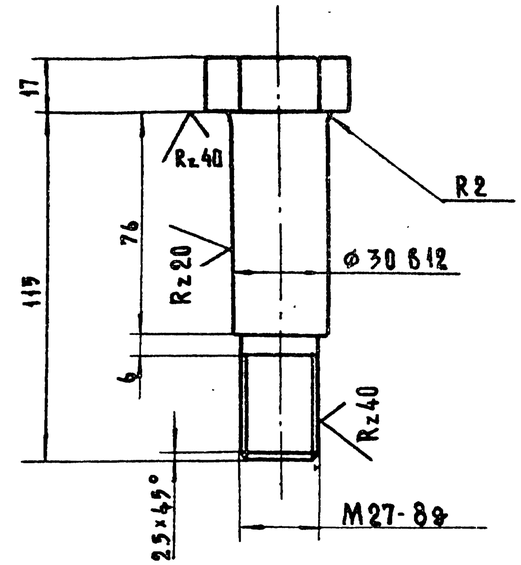

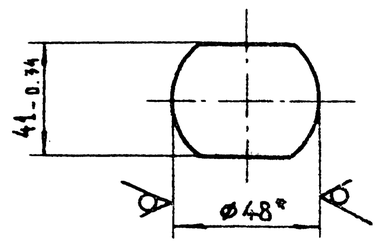

1. *Размеры для справок
2. Неуказанные предельные отклонения размеров: отверстий - H14, валов - h14, прочих $\pm \frac{IT14}{2}$

					ГК 150.150.00.002			
Изм.	Лист	№ докум.	Подп.	Дата	Болт	Лит.	Масса	Масштаб
Разраб.		Шаталов		4.11.85		А	0.8	1:2
Пров.		Лепихов		19.11.85		Лист	Листов 1	
Т. контр.								
Н. контр.		Платунина		20.12.85	Круг	Союзгипроводхоз имени Е.Е. Алексеевского г. Москва		
Утв.		Певзнер		20.11.85	48-В ГОСТ 2590-71 / Б Ст.5сп2-II ГОСТ 535-79			

Перв. примен. | Справ. № | Подп. и дата | Инв. № дубл. | Взам. инв. № | Подп. и дата | Инв. № подл.

Копировал Жевенёва 21 Формат А4

Серия 3.820.2-63 Выпуск 2

Формат	Зона	Поз.	Обозначение	Наименование	Кол.	Примечание
				Документация		
А3			ГК 150.200.01.000 СБ	Сборочный чертёж		
				Сборочные единицы		
А4		1	ГК 150.150.01.400	Марка донная	1	
А4		2	ГК 150.150.01.500	Марка забральная	1	
А4		3	ГК 150.200.01.100	Стойка нижняя	1	
		4	— 01	Стойка нижняя	1	
				Стандартные изделия		
		5		Болт М20×50.46.02	24	0.19 кг
				ГОСТ 7798-70		
		6		Гайка М 20.4.02	24	0.06 кг
				ГОСТ 5915-70		
		7		Шайба 20.04.02	32	0.02 кг
				ГОСТ 11371-78		
			Переменные данные	для исполнений		
				ГК 150.200.01.000		
				Сборочные единицы		
А4		8	ГК 150.200.01.200	Стойка верхняя	1	
		9	— 01	Стойка верхняя	1	
А4		10	ГК 150.200.01.400	Ригель	1	

Изм.	Лист	№ докум.	Подп.	Дата
Разраб.		Лепихов		4.12.85
Пров.		Кузнецова		9.12.85
ГИП		Певзнер		23.12.85
Н. контр.		Платунина		20.12.85
Утв.		Мишустин		10.12.85

ГК 150.200.01.000

Рама

Лит.	Лист	Листов
А	1	2

Союзгипроводхоз имени Е.Е. Алексеевского г. Москва

Копировал Жебенёва Формат А4

Подп. и дата | Инв. № дубл. | Взам. инв. № | Подп. и дата | Инв. № подл.

Формат	Зона	Поз.	Обозначение	Наименование	Кол.	Примечание
				ГК 150.200.01.000-01		
				Сборочные единицы		
14		8	ГК 150.200.01.300	Стойка верхняя	1	
		9	— 01	Стойка верхняя	1	
А4		10	ГК 150.200.01.400 — 01	Ригель	1	

ГК.150.200.01.000

Лист 2

Копировал Жебенёва Формат А4

ГК 150.200.01.000 СБ

Перв. примен. | Справ. № | Подп. и дата | Инв. № дубл. | Взам. инв. № | Подп. и дата | Инв. № подл.

Рис.1

А-А лист 2

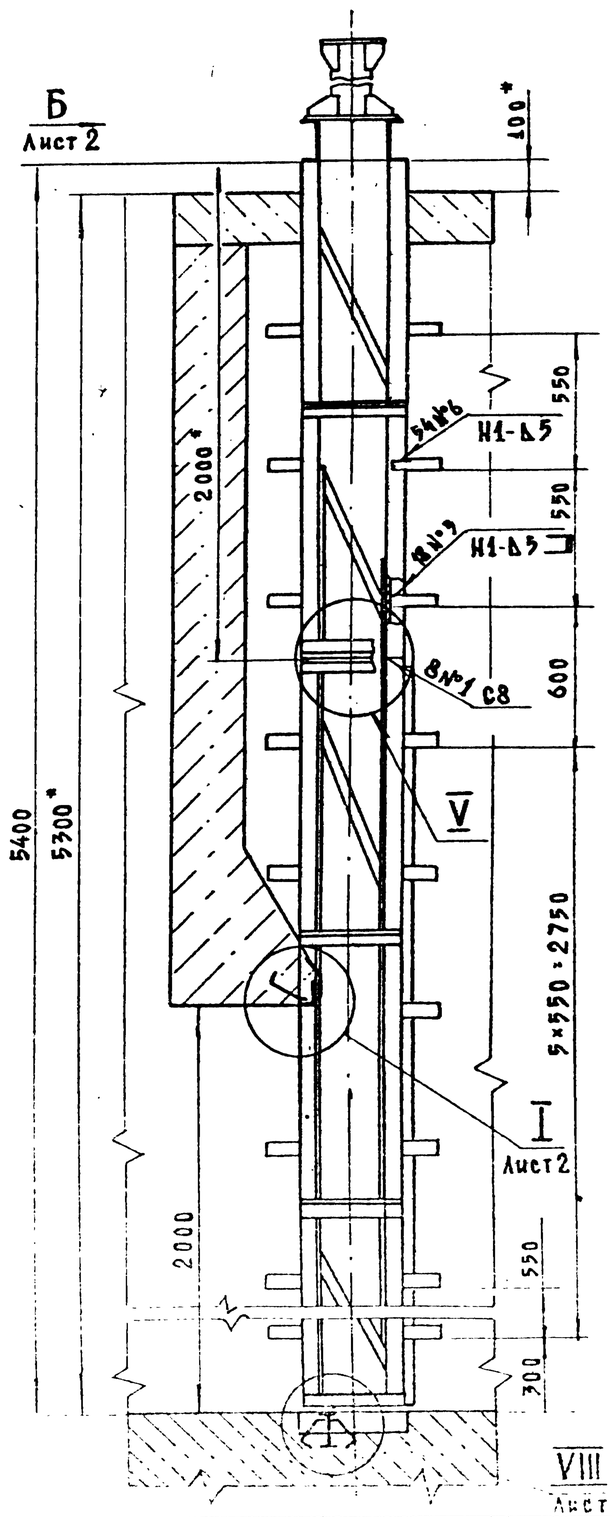

Рис.2

Остальное см. рис. 1

В-В

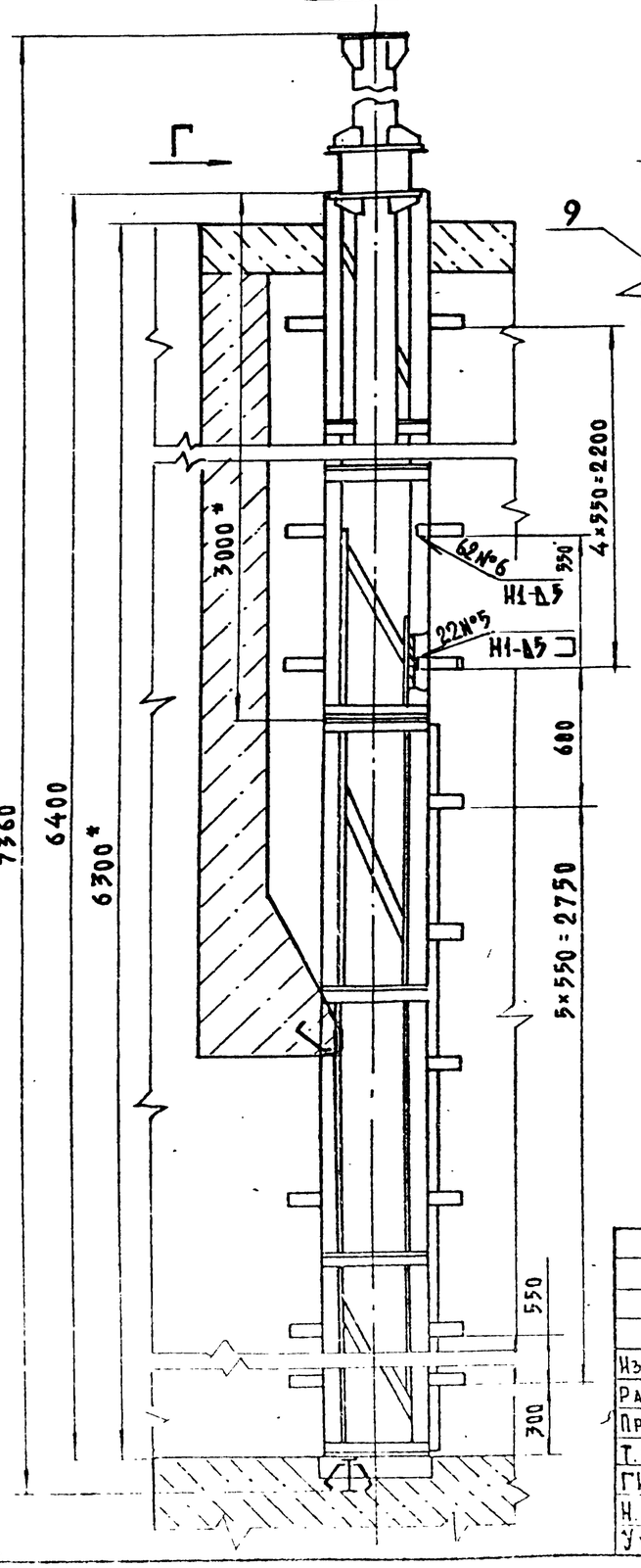

Вид Г

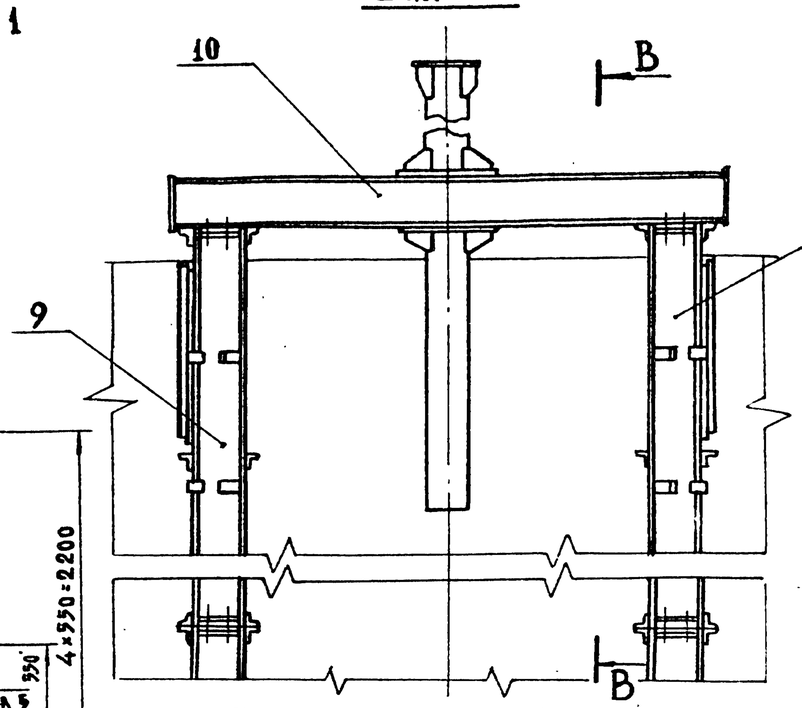

V

Стяжки не показаны

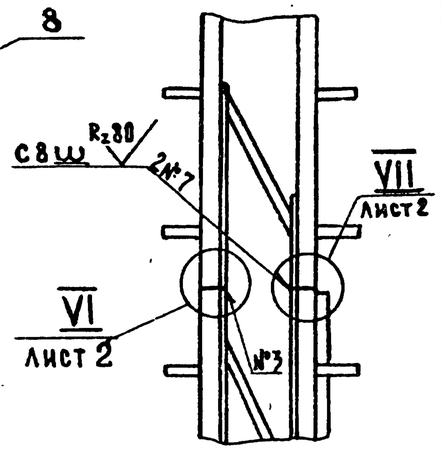

Обозначение	Рис.	Напор, м	Масса, кг
ГС 150.200.01.000	1	5	904.5
- 01	2	6	1069.0

1.* Размеры для справок
2. Сварные швы по ГОСТ 5264-80 электродом Э42 по ГОСТ 9467-75
3. Сварной шов №3 выполнить электродом Э10Х17Т ГОСТ 10052-75
4. Неуказанные предельные отклонения размеров по $\pm \frac{IT16}{2}$

Изм.	Лист	№ докум.	Подп	Дата	ГК.150.200.01.000 СБ			
Разраб.		Шаталов		20.02.85	Рама Сборочный чертёж	Лит.	Масса	Масштаб
Пров.		Лепихов		07.02.85		А	см. табл.	1:25
Т.контр.						Лист 1	Листов 2	
ГИП		Певзнер		22.12.85		Союзгипроводхоз имени Е.Е. Алексеевского г. Москва		
Н.контр.		Платунина		20.12.85				
Утв.		Мишустин		10.12.85				

Копировал Жебенева

Формат А3

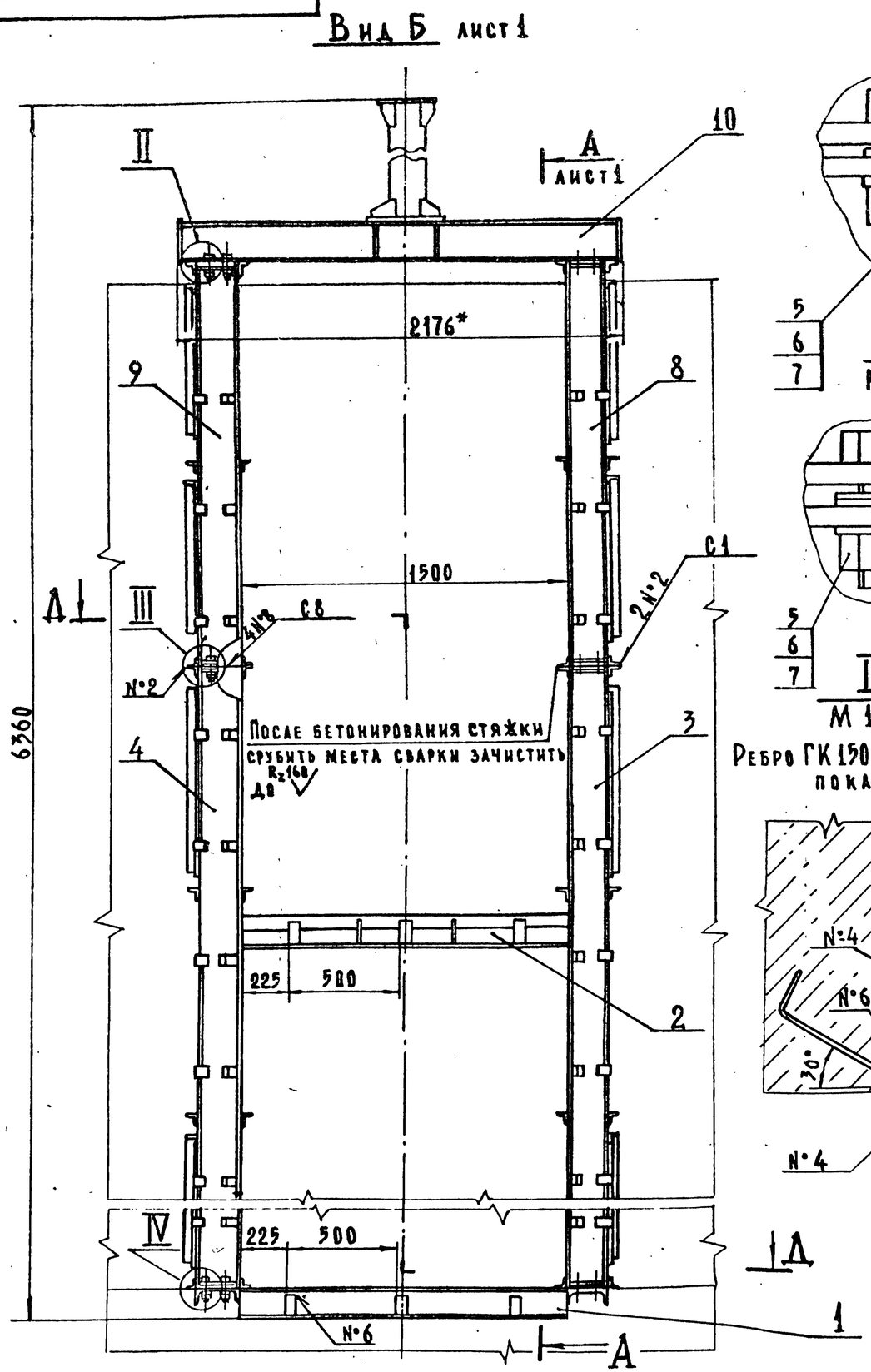

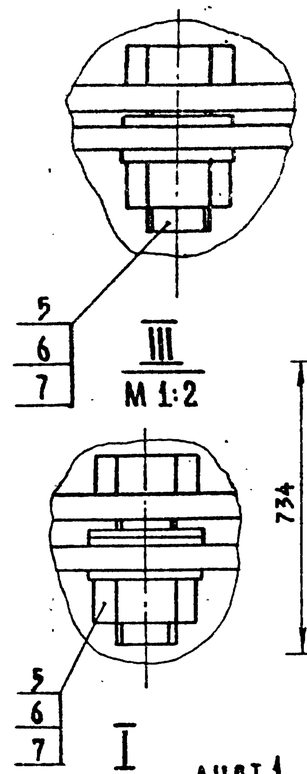

Ребро ГК 150.150.01.502 не показана

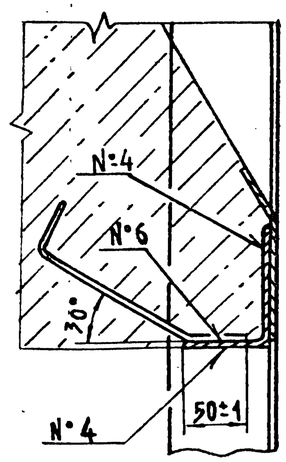

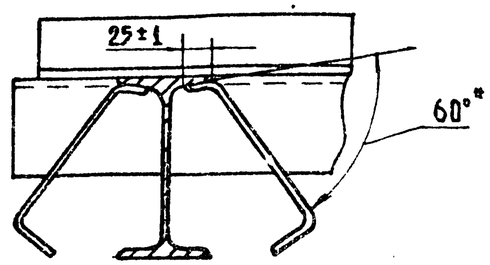

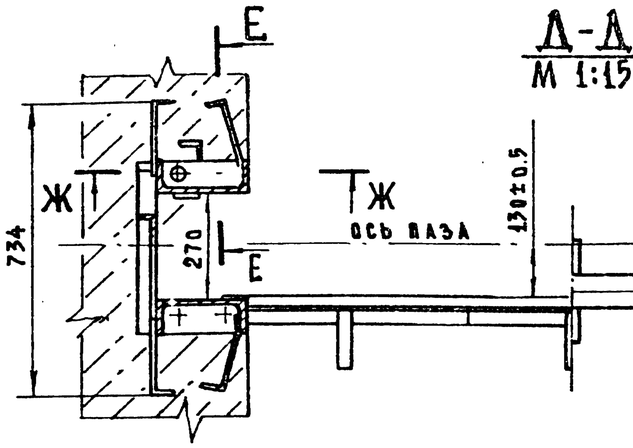

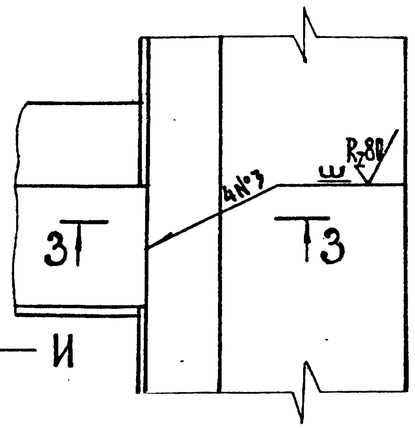

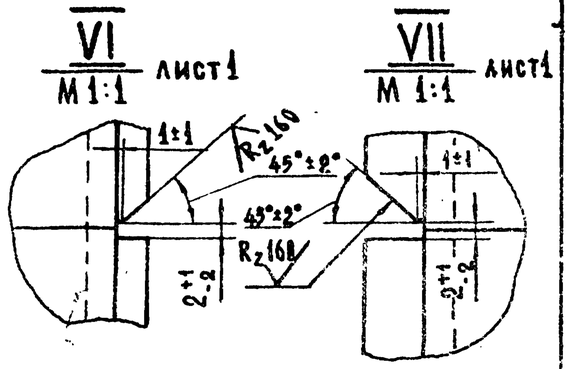

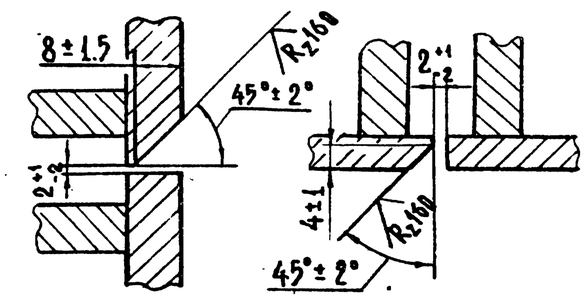

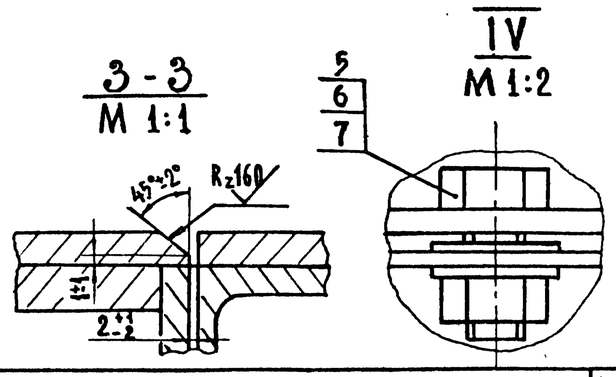

Изм.	Лист	№ докум.	Подп.	Дата	ГК 150.200.01.000 СБ	Лист 2

Копировал Жебенёва Формат А3

Перв. примен. | Справ. № | Подп. и дата | Инв. № дубл. | Взам. инв. № | Подп. и дата | Инв. № подл.

Серия 3.820.2-63 В выпуск 2

Формат	Зона	Поз.	Обозначение	Наименование	Кол.	Примечание
				Документация		
А3			ГК 150.150.01.400 СБ	Сборочный чертеж		
				Детали		
Б4		1	ГК 150.150.01.401	Основание	2	9.7 кг
				Швеллер 22П-ГОСТ 8240-72 / В Ст3пс6-ГОСТ 535-79		
				L = (460 ± 0.8) мм		
Б4		2	ГК 150.150.01.402	Порог	1	23.9 кг
				Двутавр 16-ГОСТ 8239-72 / В Ст3пс6-ГОСТ 535-79		
				L = (1500 ± 1.9) мм		
Б4		3	ГК 150.150.01.403	Анкер	6	0.4 кг
				Полоса Б-25×50 ГОСТ 103-76 / В Ст.3пс6 ГОСТ 535-79		
				L = (215 ± 0.5) мм		

Изм.	Лист	№ докум.	Подп.	Дата
Разраб.		Шаталов		11.02.85
Пров.		Лепихов		5.12.85
ГИП		Певзнер		23.12.85
Н.контр.		Платунина		20.12.85
Утв.		Мишустин		10.12.85

ГК 150.150.01.400

Марка донная

Лит.	Лист	Листов
А		1

Союзгипроводхоз имени Е.Е. Алексеевского г. Москва

Копировал Жебенёва

Формат А4

Перв. примен. | Справ. № | Подп. и дата | Инв. № дубл. | Взам. инв. № | Подп. и дата | Инв. № подл.

ГК 150.150.01.501

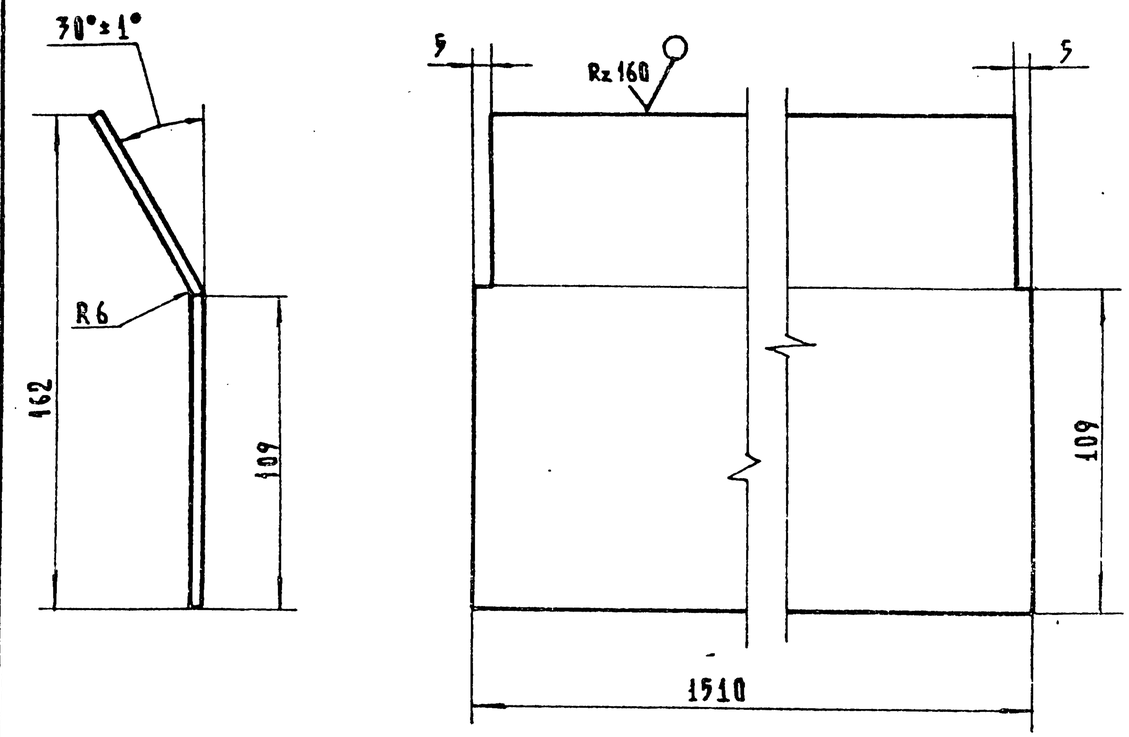

Предельные отклонения размеров ± IT14/2

Изм.	Лист	№ докум.	Подп.	Дата
Разраб.		Малероссиянцева		14.10.85
Пров.		Лепихов		20.11.85
Т.контр.				
Н.контр.		Платунина		20.12.85
Утв.		Певзнер		20.11.85

ГК 150.150.01.501

Лист забральный

Лит.	Масса	Масштаб
А	9.9	1:2

Лист | Листов 1

Лист Б-ПН5 ГОСТ 19903-74 / 08х17Т-6 ГОСТ 5949-75

Союзгипроводхоз имени Е.Е. Алексеевского г. Москва

Копировал Жебенёва

Формат А4

ГК 150.150.01.400 СБ

Серия 3.820.2-63 Выпуск 2

Перв. примен. | Справ. № | Подп. и дата | Инв. № дубл. | Взам. инв. № | Подп. и дата | Инв. № подл.

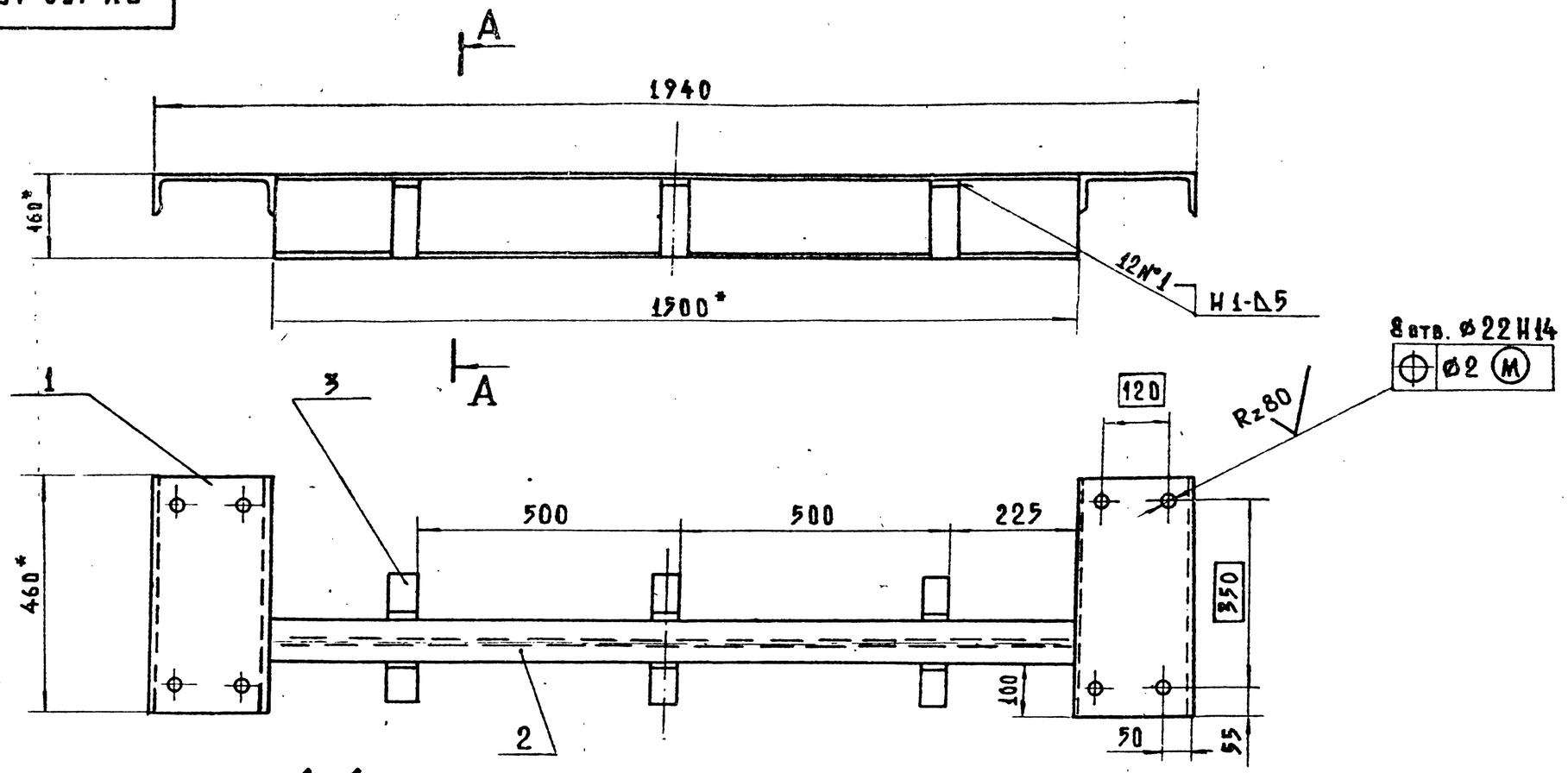

А-А
М 1:2.5

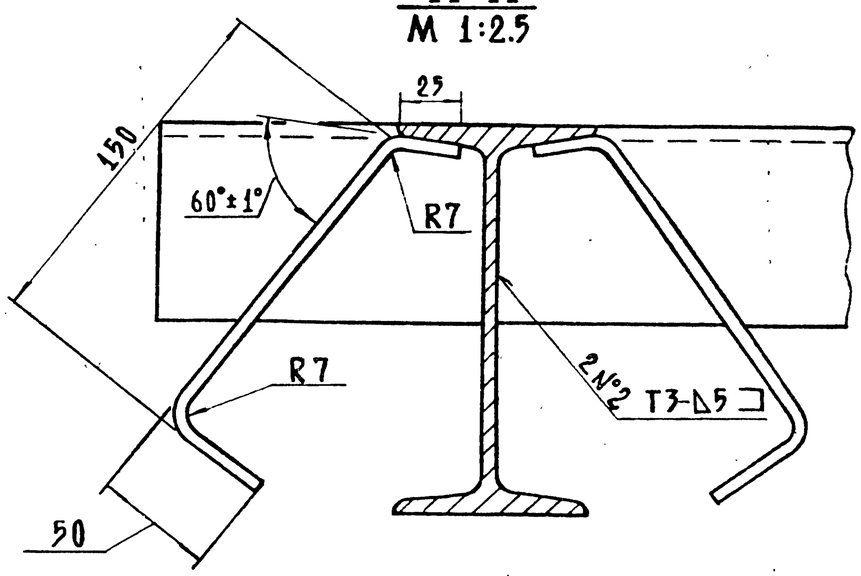

1. * Размеры для справок
2. Сварные швы по ГОСТ 5264-80 электродом Э42 по ГОСТ 9467-75
3. Шероховатость поверхности деталей выполненных без чертежа, после обрезки — Rz160
4. Неуказанные предельные отклонения размеров по $\pm\frac{IT16}{2}$

Изм.	Лист	№ докум.	Подп.	Дата	ГК 150.150.01.400 СБ			
Разраб		Шаталов		07.02.85	Марка донная	Лит.	Масса	Масштаб
Пров.		Лепихов		05.12.85	Сборочный чертёж	А	45.7	1:10
Т. контр.						Лист	Листов 1	
ГИП		Певзнер		23.12.85		Союзгипроводхоз имени Е.Е. Алексеевского г. Москва		
Н. контр.		Платунина		28.12.85				
Утв.		Мишустин		10.12.85				

Копировал Жевенева

Формат А3

Формат	Зона	Поз.	Обозначение	Наименование	Кол.	Примечание
				Документация		
А4			ГК 150. 150. 01.500 СБ	Сборочный чертеж		
				Детали		
А4		1	ГК 150. 150. 01.501	Лист забральный	1	
А4		2	ГК 150. 150. 01.502	Ребро	2	
Б4		3	ГК 150. 150. 01.503	Анкер	3	0.5 кг
				Полоса $\frac{Б\text{-}2\ 5\times50\ ГОСТ\ 103\text{-}76}{В\ Ст3пс6\ ГВСТ\ 535\text{-}79}$		
				L=(240±0.7) мм		
Б4		4	ГК 150.150.01.504	Балка	1	13.5 кг
				Уголок $\frac{110\times70\times6.5\text{-}Б\text{-}ГОСТ\ 8510\text{-}72}{В\ Ст3пс6\text{-}ГОСТ\ 535\text{-}79}$		
				L=(1500±1.5) мм		

Изм.	Лист	№ докум.	Подп.	Дата	ГК 150.150.01.500			
Разраб.		Шаталов		11.02.85	Марка забральная	Лит.	Лист	Листов
Пров.		Левихов				А		1
ГИП		Певзнер		23.12.85		Союзгипроводхоз имени Е.Е. Алексеевского г. Москва		
Н.контр.		Платунина		20.12.85				
Утв.		Мишустин		10.12.85				

Копировал Жебенёва Формат А4

Перв. примен. | Справ. № | Подп. и дата | Инв. № дубл. | Взам. инв. № | Подп. и дата | Инв. № подл.

ГК 150.150.01.500 СБ

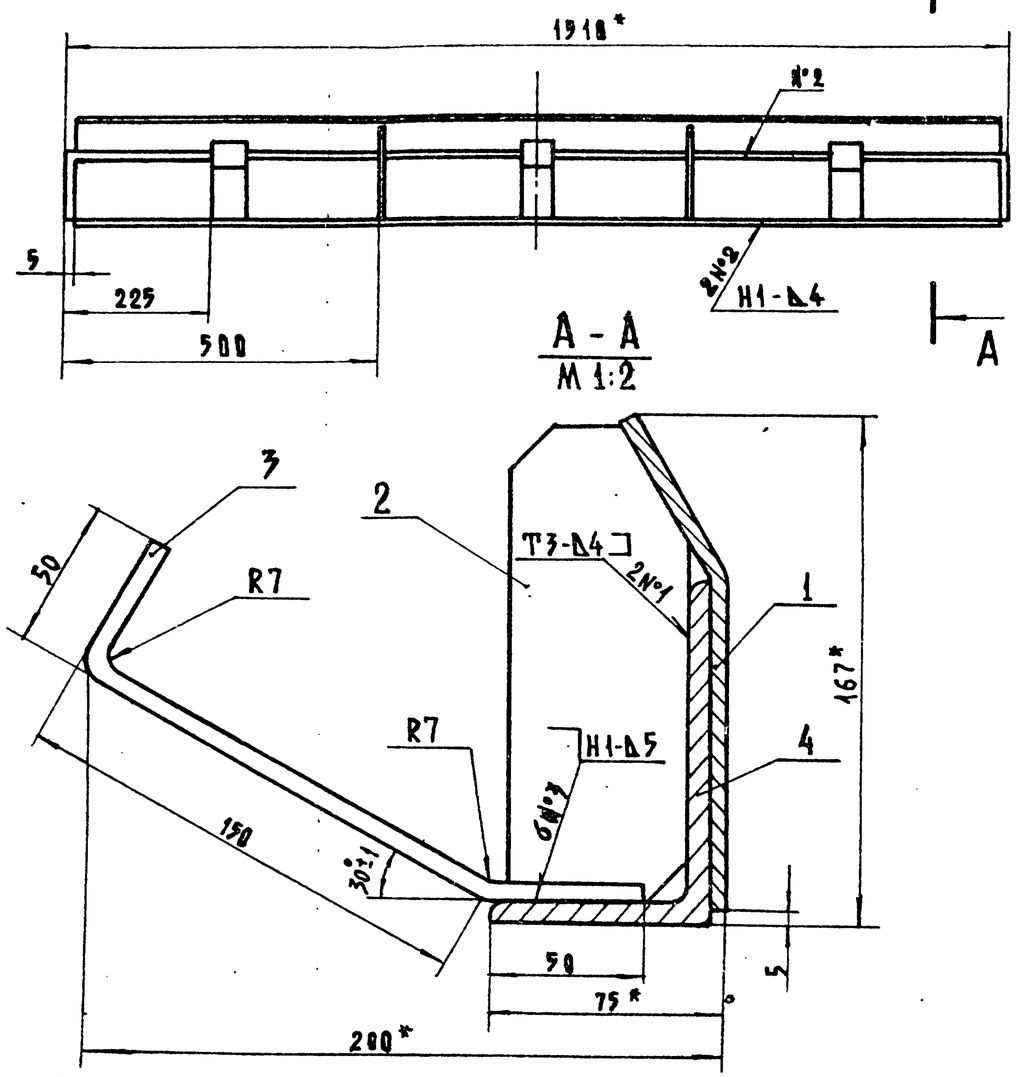

1. *Размеры для справок
2. Сварные швы по ГОСТ 5264-80 электродом 342 ГОСТ 9467-75
3. Сварной шов №2 выполнить электродом Э10Х17Т ГОСТ 10052-75
4. Шероховатость поверхности деталей, выполненных без чертежа, после обрезки – $R_z 160$
5. Неуказанные предельные отклонения размеров по $\pm\frac{IT16}{2}$

Изм.	Лист	№ докум.	Подп.	Дата	ГК 150.150.01.500 СБ				
Разраб.		Шаталов		11.02.85	Марка забральная Сборочный чертеж	Лит.	Масса	Масштаб	
Пров.		Левихов		5.12.85		А	25.6	1:10	
Т.контр.						Лист	Листов		
ГИП		Певзнер		23.12.85		Союзгипроводхоз имени Е.Е. Алексеевского г. Москва			
Н.контр.		Платунина		20.12.85					
Утв.		Мишустин		10.12.85					

Копировал Жебенёва Формат А4

ГК 150.150.01.502

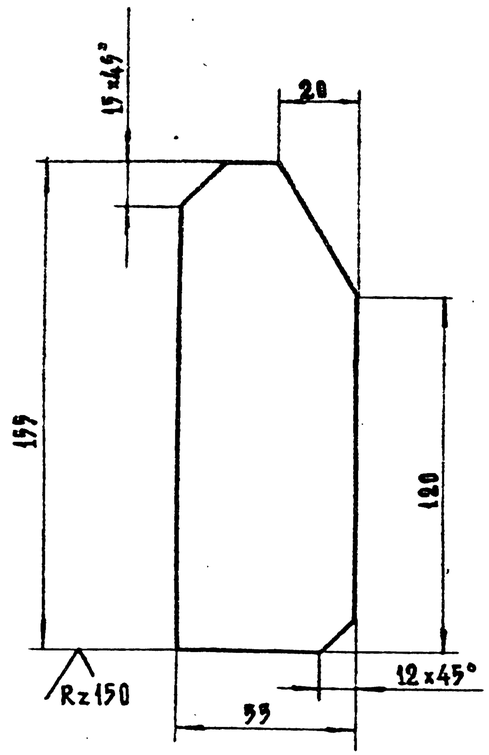

Предельные отклонения размеров $\pm \frac{IT14}{2}$

Изм.	Лист	№ докум.	Подп.	Дата	ГК 150.150.01.502			
Разраб.	Ма	Лорессиянцева		14.10.85	Ребро	Лит.	Масса	Масштаб
Пров.		Лепихов		29.11.85		А	0.4	1:2
Т. контр.						Лист	Листов 1	
Н. контр.		Платунина		29.12.85	Лист Б-ПН6 ГОСТ 19903-74 / В Ст3пс6 ГОСТ 14637-79	Союзгипроводхоз имени Е.Е. Алексеевского г. Москва		
Утв.		Певзнер		29.11.85				

Копировал Жевенева

Формат А4

Перв. примен. | Справ. № | Подп. и дата | Инв. № дубл. | Взам. инв. № | Подп. и дата | Инв. № подл.

ГК150.150.01.103

Rz160

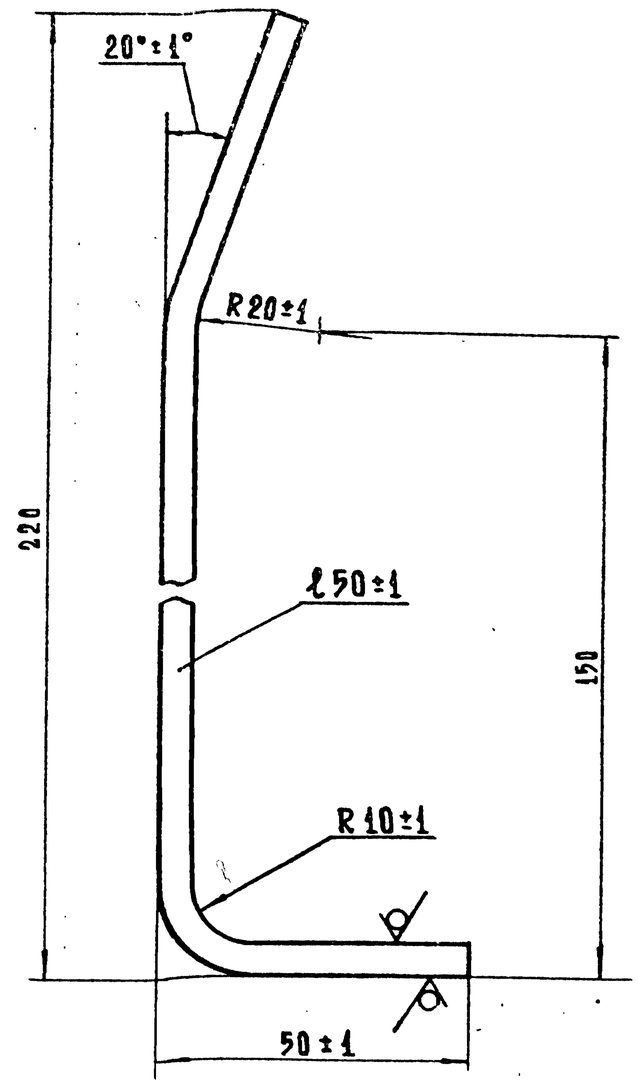

Изм.	Лист	№ докум.	Подп.	Дата	ГК 150.150.01.103			
Разраб.		Шаталов		27.09.85	Анкер	Лит	Масса	Масштаб
Пров.		Лепихов		30.11.85		А	0.5	1:1
Т. контр.						Лист	Листов 1	
Рук. гр.		Кузнецова		09.12.85	Лист Б-ПН-5 ГОСТ 19903-74 / В Ст3пс6 ГОСТ 14637-79	Союзгипроводхоз имени Е.Е. Алексеевского г. Москва		
Н. контр.		Платунина		20.12.85				
Утв.		Певзнер		28.11.85				

Копировал Жевенева

Формат А4

Перв. примен. | Справ. № | Подп. и дата | Инв. № дубл. | Взам. инв. № | Подп. и дата | Инв. № подл.

Серия 3.820.2-63 Выпуск 2

Формат	Зона	Поз.	Обозначение	Наименование	Кол.	Примечание
				Документация		
А3			ГК 150.200.01.100 СБ	Сборочный чертеж		
				Детали		
А4		1	ГК 150.150.01.101	Ребро	4	
А4		2	ГК 150.150.01.102	Анкер	12	
А4		3	ГК 150.150.01.103	Анкер	12	
Б4		4	ГК 150.200.01.101	Стойка	2	71.4 кг
				Швеллер 22П-ГОСТ 8240-72 / ВСт3пс6-ГОСТ 535-79		
				L=(3400 ± 3.3) мм		
Б4		5	ГК 150.200.01.102	Упор	1	35.1 кг
				Швеллер 12П-ГОСТ 8240-72 / ВСт.3пс6-ГОСТ 535-79		
				L=(3372 ± 3.3) мм		
Б4		6	ГК 150.200.01.103	Стяжка	8	1.3 кг
				Уголок 50×50×4-Б-ГОСТ 8509-72 / ВСт3пс6-ГОСТ 535-79		
				L=(434-2) мм		
Б4		7	ГК 150.200.01.104	Раскос	2	3.1 кг
				Уголок 50×50×4-Б-ГОСТ 8509-72 / ВСт.3пс6-ГОСТ 535-79		
				L=(1000-2.6) мм		

Изм	Лист	№ докум.	Подп.	Дата	ГК 150.200.01.100		
Разраб.		Шаталов		11.10.85	Стойка нижняя	Лит	Лист 1 / Листов 2
Пров.		Лепихов		5.12.85			
ГИП		Пеззмер		23.12.85		Союзгипроводхоз имени Е.Е. Алексеевского г. Москва	
Н.контр.		Платунина		23.12.85			
Утв.		Мишустин		23.12.85			

Подп. и дата | Инв. № дубл. | Взам. инв. № | Подп. и дата | Инв. № подл.

Копировал Жебенева Формат А4

Формат	Зона	Поз.	Обозначение	Наименование	Кол.	Примечание
Б4		8	ГК 150.200.01.105	Полоса опорная	1	14.6 кг
				Полоса Б-2 10×60 ГОСТ 103-76 / ВСт3пс6 ГОСТ 535-79		
				L=(3100-3.4) мм		
Б4		9	ГК 150.200.01.106	Полоса уплотняющая	1	7.8 кг
				Полоса 5×60 ГОСТ 103-76 / 08Х17Т-Б ГОСТ 5949-75		
				L=(3400-6.6) мм		
			Различия исполнений ГК 150.200.01.100 и ГК 150.200.01.100-01 по сборочному чертежу			

Подп. и дата | Инв. № дубл. | Взам. инв. № | Подп. и дата | Инв. № подл.

Изм.	Лист	№ докум.	Подп.	Дата	ГК 150.200.01.100	Лист 2

Копировал Жебенева Формат А4

ГК 150.200.01.100 СБ

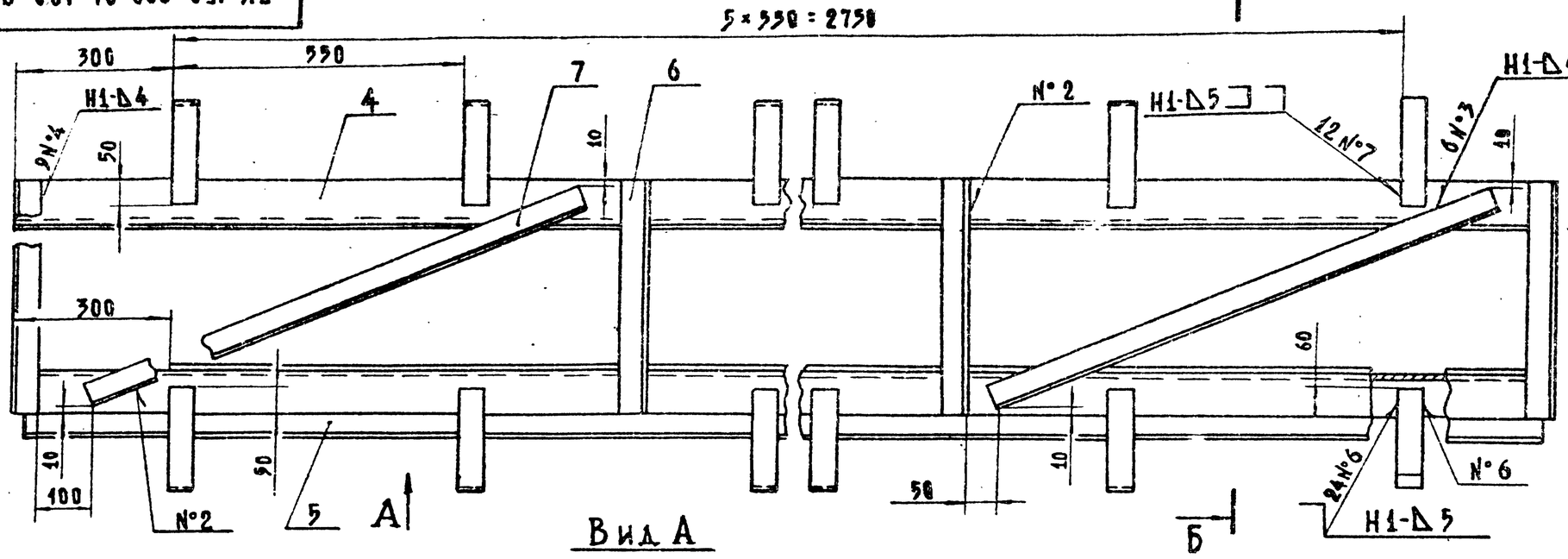

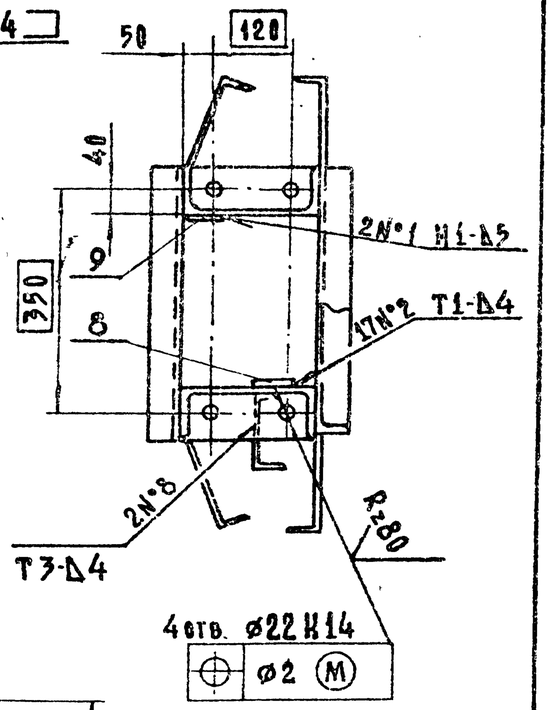

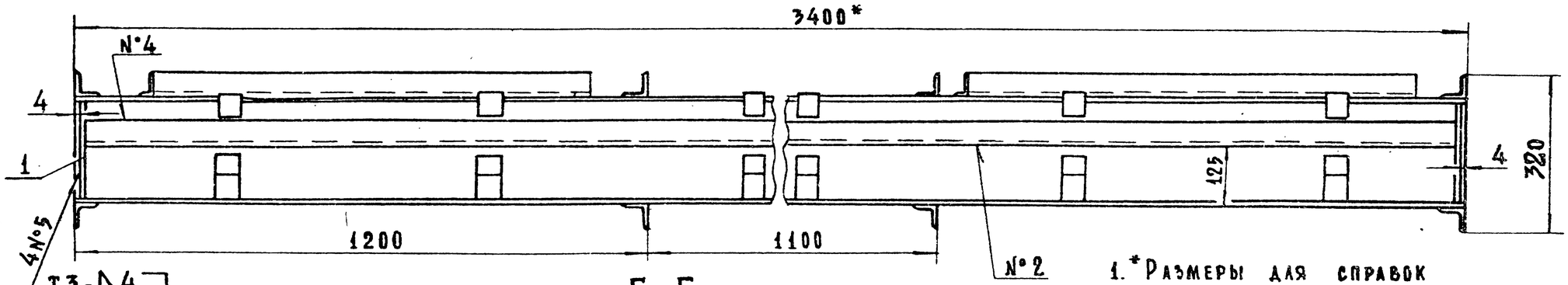

Б–Б

ГК 150.200.01.100-01 - зеркальное отражение

Остальное — см. ГК 150.200.01.100

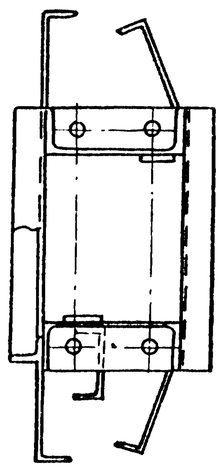

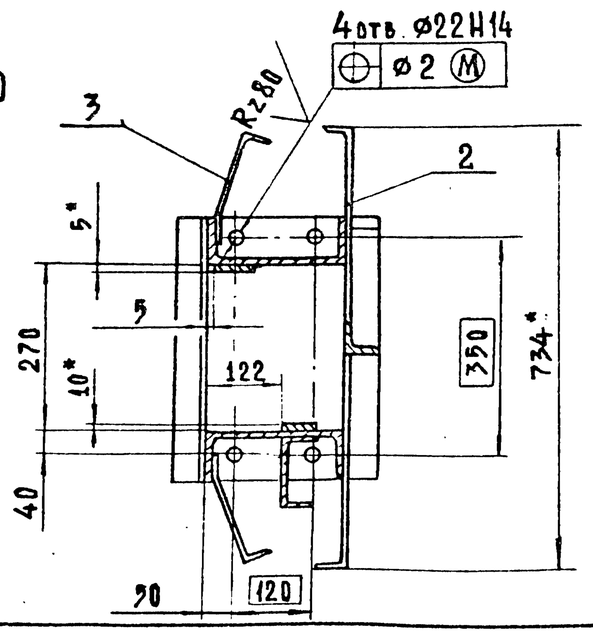

1. *Размеры для справок
2. Сварные швы по ГОСТ 5264-80 электродом Э42 по ГОСТ 9467-75
3. Сварной шов N°1 выполнить электродом Э10×17Т ГОСТ 10052-75
4. Шероховатость поверхности деталей, выполненных без чертежа, после обрезки — $R_z 160$
5. Неуказанные предельные отклонения размеров по $\pm \frac{IT16}{2}$

Изм.	Лист	№ докум.	Подп.	Дата
Разраб.		Шаталов		04.12.85
Пров.		Лепихов		05.12.85
Т.контр.				
ГИП		Певзнер		23.12.85
Н.контр.		Платунина		20.12.85
Утв.		Мишустин		10.12.85

ГК 150.200.01.100 СБ

Стойка нижняя

Сборочный чертеж

Лит.	Масса	Масштаб
А	232.5	1:10

Лист | Листов 1

Союзгипроводхоз имени Е.Е. Алексеевского г. Москва

Перв. примен. | Справ. № | Подп. и дата | Инв. № дубл. | Взам. инв. № | Подп. и дата | Инв. № подл.

Копировал Жевенёва | Формат А3

Серия 3.820.2-63 Выпуск 2

Перв. примен. | Справ. № | Подп. и дата | Инв. № дубл. | Взам. инв. № | Подп. и дата | Инв. № подл.

ГК 150.150.01.101

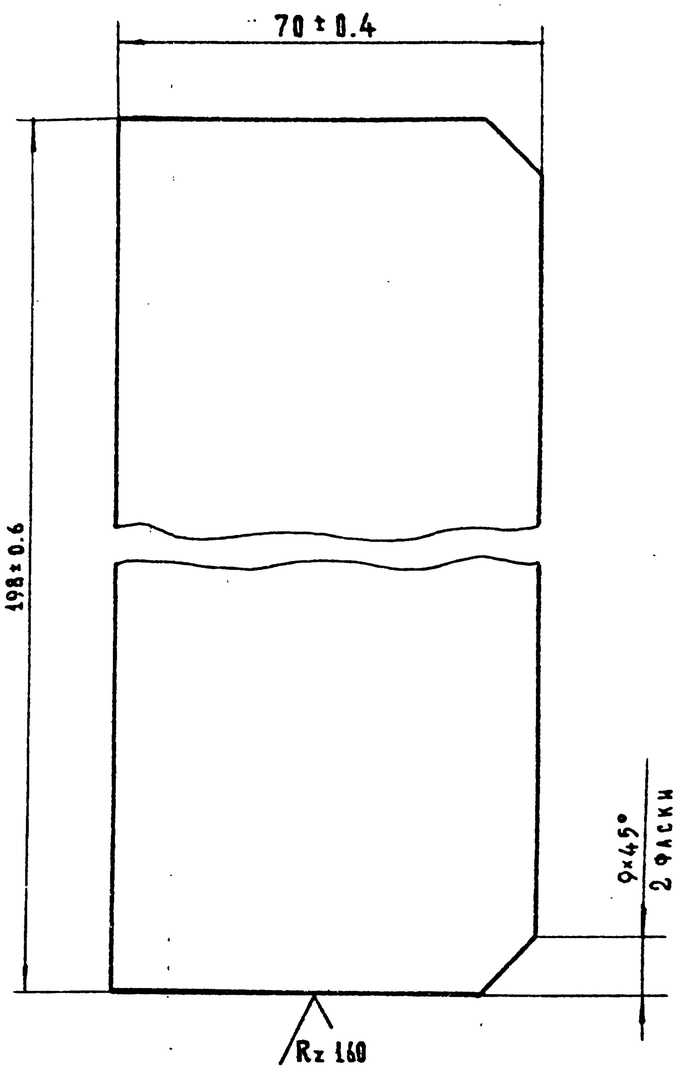

Изм.	Лист	№ докум.	Подп.	Дата	ГК150.150.01.101			
Разраб.		Шатаалв		27.09.85	Ребро	Лит	Масса	Масштаб
Пров.		Лепихов		20.11.85		А	0.9	1:1
Т. контр.						Лист	Листов 1	
Рук. гр.		Кузнецова		09.12.85	Лист Б-ПН-8 ГОСТ 19903-74 / ВСт.3пс6 ГОСТ 14637-79	Союзгипроводхоз имени Е.Е. Алексеевского г. Москва		
Н. контр.		Платунина		20.12.85				
Утв.		Певзнер		20.11.85				

Копировал Жебенёва

Формат А4

Перв. примен. | Справ. № | Подп. и дата | Инв. № дубл. | Взам. инв. № | Подп. и дата | Инв. № подл.

ГК 150.150.01.102

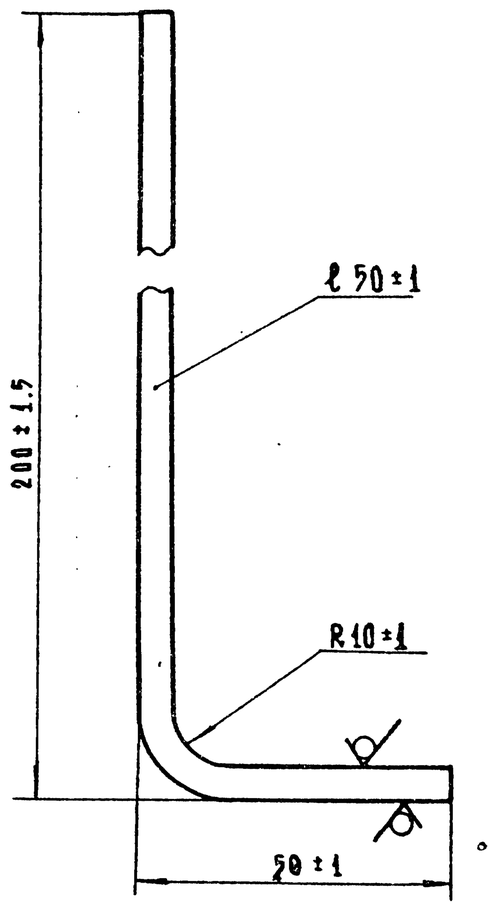

Изм.	Лист	№ докум.	Подп.	Дата	ГК 150.150.01.102			
Разраб.		Шатаалв		27.09.85	Анкер	Лит.	Масса	Масштаб
Пров.		Лепихов		20.11.85		А	0.5	1:1
Т. контр.						Лист	Листов 1	
Рук. гр.		Кузнецова		09.12.85	Лист Б-ПН-5 ГОСТ 19903-74 / ВСт.3пс6 ГОСТ 14637-79	Союзгипроводхоз имени Е.Е. Алексеевского г. Москва		
Н. контр.		Платунина		20.12.85				
Утв.		Певзнер		20.11.85				

Копировал Жебенёва

Формат А4

Серия 3.820.2-63 Выпуск 2

Формат	Зона	Поз.	Обозначение	Наименование	Кол.	Примечание
				Документация		
А3			ГК 150.200.01.200 СБ	Сборочный чертеж		
				Детали		
А4		1	ГК 150.150.01.101	Ребро	4	
А4		2	ГК 150.150.01.102	Анкер	6	
А4		3	ГК 150.150.01.103	Анкер	6	
Б4		4	ГК 150.200.01.201	Стойка	2	42.0 кг
				Швеллер 22П-ГОСТ 8240-72 / ВСт3пс6-ГОСТ 535-79		
				L=(2000±1.9) мм		
Б4		5	ГК 150.200.01.202	Стяжка	6	1.3 кг
				Уголок 50×50×4-Б-ГОСТ 8509-79 / ВСт3пс6-ГОСТ 535-79		
				L=(434-2) мм		
				Раскос	2	2.7 кг
Б4		6	ГК 150.200.01.203	Уголок 50×50×4-Б-ГОСТ 8509-72 / ВСт3пс6-ГОСТ 535-79		
				L=(900-2) мм		
Б4		7	ГК 150.200.01.204	Полоса уплотняющая	1	2.1 кг
				Полоса 5×60 ГОСТ 103-76 / 08×17Т-6ГОСТ 5949-75		
				L=(900±1.2) мм		

Изм.	Лист	№ докум.	Подп.	Дата
Разраб.		Шаталов		25.09.85
Пров.		Лепихов		5.12.85
ГИП		Певзнер		23.12.85
Н.контр.		Платунина		20.12.85
Утв.		Мишустин		10.12.85

ГК 150.200.01.200

Стойка верхняя

Лит.	Лист	Листов
А	1	2

Союзгипроводхоз имени Е.Е. Алексеевского г. Москва

Подп. и дата | Инв. № дубл. | Взам. инв. № | Подп. и дата | Инв. № подл.

Копировал Жебенёва Формат А4

Формат	Зона	Поз.	Обозначение	Наименование	Кол.	Примечание
				Полоса опорная	1	1.9 кг
Б4		8	ГК 150.200.01.205	Полоса Б-2 10×60 ГОСТ 103-76 / ВСт3пс6 ГОСТ 535-79		
				L=(400±0.7) мм		
			Различия исполнений ГК 150.200.01.200-01 по	ГК 150.200.01.200 и сборочному чертежу		

Подп. и дата | Инв. № дубл. | Взам. инв. № | Подп. и дата | Инв. № подл.

Изм.	Лист	№ докум.	Подп.	Дата

ГК 150.200.01.200

Лист 2

Копировал Жебенёва Формат А4

ГК.150.200.01.200 СБ

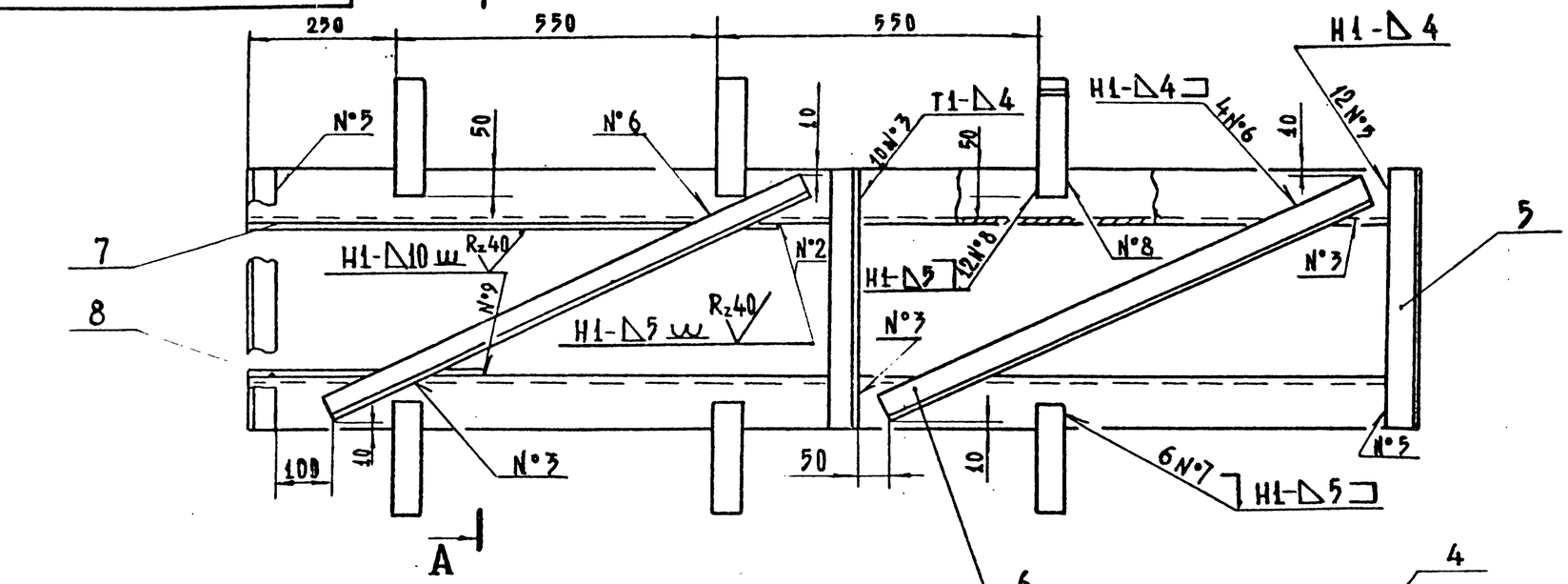

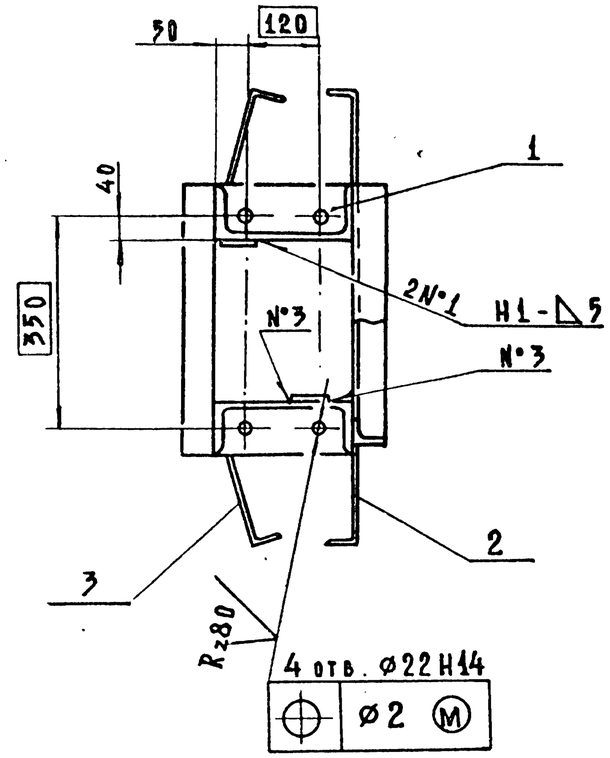

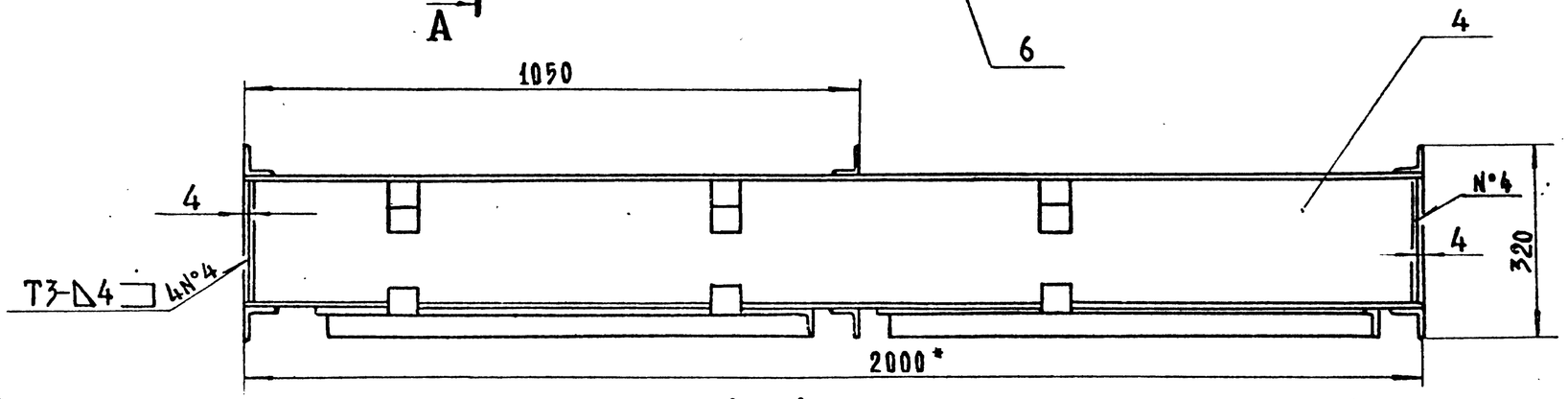

ГК 150.200.01.200-01 - зеркальное отражение

Остальное - см. ГК 150.200.01.200

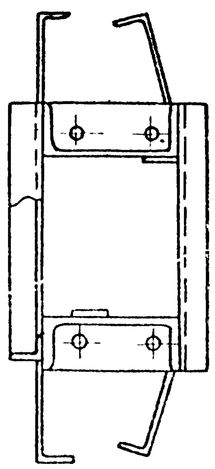

А – А

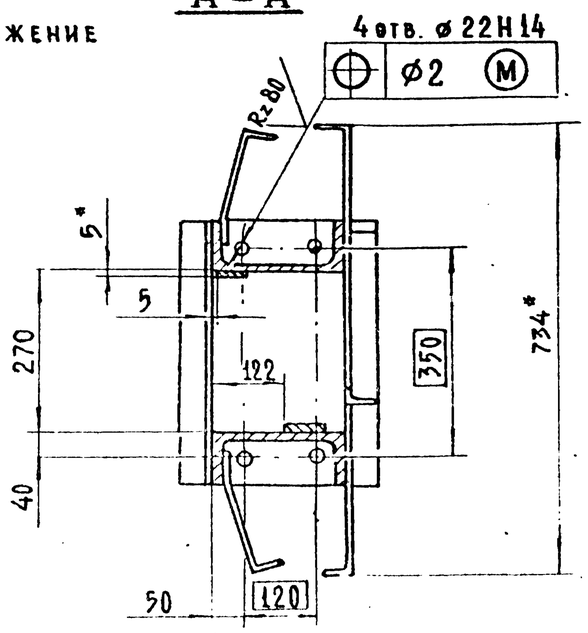

1.* Размеры для справок

2. Сварные швы по ГОСТ 5264-80 электродом Э42 по ГОСТ 9467-75

3. Сварной шов №1 выполнить электродом Э10×17Т по ГОСТ 10052-75.

4. Шероховатость поверхности деталей, выполненных без чертежа, после обрезки – Rz160

5. Неуказанные предельные отклонения размеров $\pm \frac{IT16}{2}$

Изм.	Лист	№ докум.	Подп.	Дата	ГК 150.200.01.200 СБ			
Разраб.		Шаталов		24.01.85	Стойка верхняя	Лит	Масса	Масштаб
Пров.		Лепихов		09.12.85	Сборочный чертеж.	А	110.8	1:10
Т. контр.						Лист	Листов 1	
ГИП.		Певзнер		23.12.85		Союзгипроводхоз имени Е.Е. Алексеевского г. Москва		
Н. контр.		Платунина		20.12.85				
Утв.		Мишустин		10.12.85				

Перв. примен. | Справ. № | Подп. и дата | Инв. № дубл. | Взам. инв. № | Подп. и дата | Инв. № подл.

Серия 3.820П-63 Выпуск 2

Формат	Зона	Поз.	Обозначение	Наименование	Кол.	Примечание
				Документация		
А3			ГК 150.200.01.300 СБ	Сборочный чертеж		
				Детали		
А4		1	ГК 150.150.01.101	Ребро	4	
А4		2	ГК 150.150.01.102	Анкер	10	
А4		3	ГК 150.150.01.103	Анкер	10	
Б4		4	ГК 150.200.01.301	Стойка	2	63.0 кг
				Швеллер 22П-ГОСТ 8240-72 / ВСт3пс6-ГОСТ 535-79		
				L = (3000±3) мм		
Б4		5	ГК 150.200.01.302	Стяжка	8	1.3 кг
				Уголок 50×50×4-Б-ГОСТ 8509-72 / ВСт3пс6-ГОСТ 535-79		
				L = (434-2) мм		
Б4		6	ГК 150.200.01.303	Раскос	2	2.7 кг
				Уголок 50×50×4-Б-ГОСТ 8509-72 / ВСт3пс6-ГОСТ 535-79		
				L = (900-2) мм		
Б4		7	ГК 150.200.01.304	Полоса уплотняющая	1	2.1 кг
				Полоса 5×60 ГОСТ 103-76 / 0.8×1ТТ-Б ГОСТ 5949-75		
				L = (900±1.2) мм		

Подп. и дата | Инв. № дубл. | Взам. инв. № | Подп. и дата | Инв. № подл.

Изм.	Лист	№ докум.	Подп.	Дата
Разраб.		Шаталов		26.09.85
Пров.		Лепихов		5.12.85
ГИП		Певзнер		23.12.85
Н. контр.		Платунина		20.12.85
Утв.		Мишустин		18.12.85

ГК 150.200.01.300

Стойка верхняя

Лит	Лист	Листов
	1	2

Союзгипроводхоз имени Е.Е. Алексеевского г. Москва

Копировал Жебенёва Формат А4

Формат	Зона	Поз.	Обозначение	Наименование	Кол.	Примечание
Б4		8	ГК 150.200.01.305	Полоса опорная	1	1.9 кг
				Полоса Б-2 10×60 ГОСТ 103-76 / ВСт3пс6 ГОСТ 535-79		
				L = (400 ± 0.7) мм		
			Различия исполнений ГК 150.200.01.300-01 по	ГК 150.200.01.300 и сборочному чертежу		

Подп. и дата | Инв. № дубл. | Взам. инв. № | Подп. и дата | Инв. № подл.

Изм.	Лист	№ докум.	Подп.	Дата

ГК 150.200.01.300

Лист 2

Копировал Жебенёва Формат А4

ГК 150.200.01.300 СБ

ГК 150.200.01.300

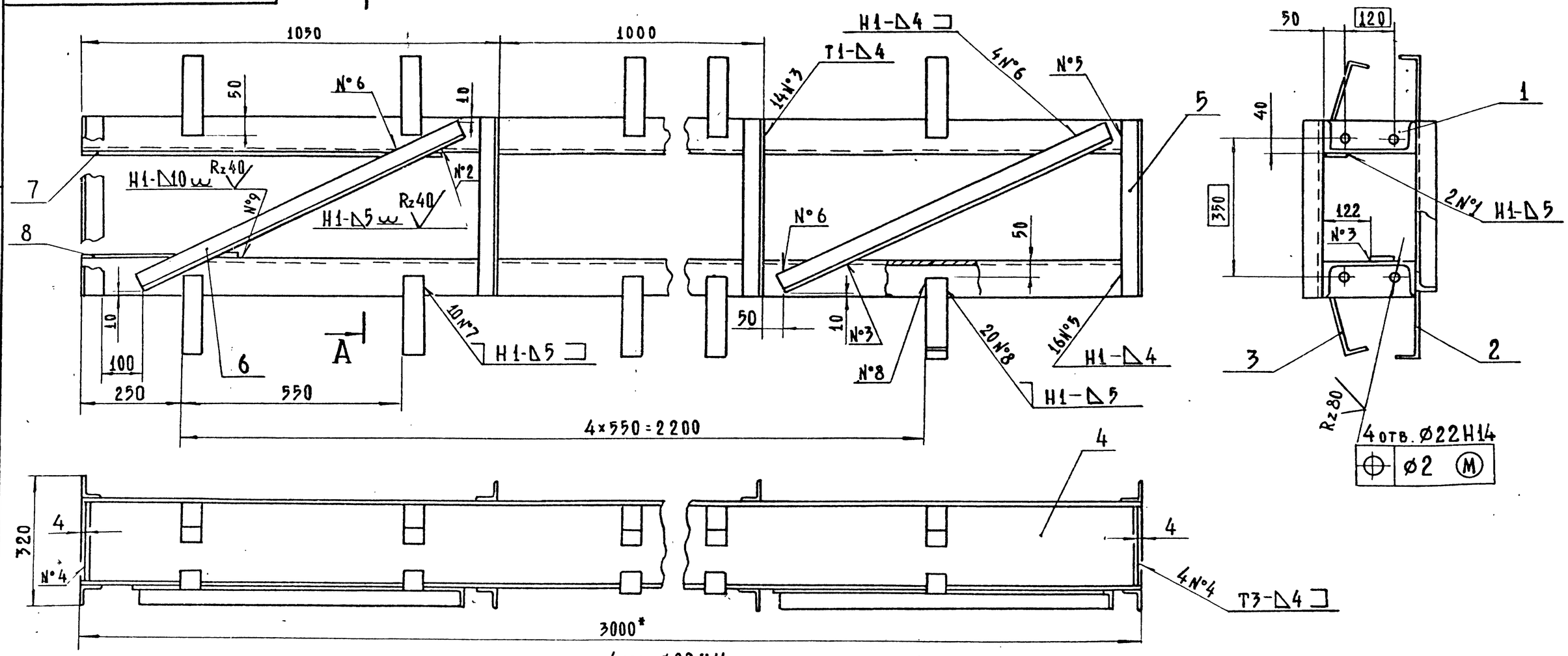

ГК 150.200.01.300-01 – зеркальное отражение

Остальное – см. ГК 150.200.01.300

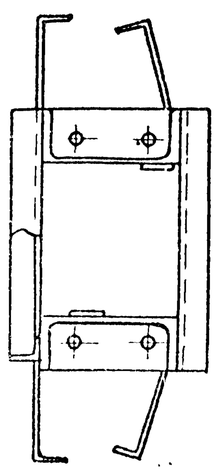

А–А

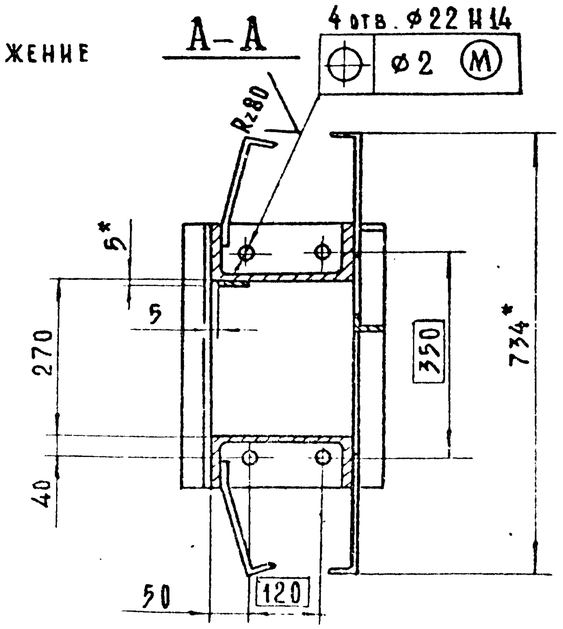

1. * Размеры для справок
2. Сварные швы по ГОСТ 5264-80 электродом Э42 по ГОСТ 9467-75
3. Сварной шов №1 выполнить электродом Э10Х17Т по ГОСТ 10052-75.
4. Шероховатость поверхности деталей, выполненных без чертежа, после обрезки — Rz160
5. Неуказанные предельные отклонения размеров по $\pm \frac{IT16}{2}$

					ГК-150.200.01.300 СБ			
Изм.	Лист	№ докум.	Подп.	Дата	Стойка верхняя Сборочный чертеж	Лит.	Масса	Масштаб
Разраб.		Шаталов		26.09.85		А	159.4	1:10
Пров.		Лепихов		05.12.85		Лист	Листов 1	
Т. контр.						Союзгипроводхоз имени Е.Е. Алексеевского г. Москва		
ГИП		Певзнер		23.12.85				
Н. контр.		Платунина		28.12.85				
Утв.		Мишустин		19.12.85				

Перв. примен. | Справ. № | Подп. и дата | Инв. № дубл. | Взам. инв. № | Подп. и дата | Инв. № подл.

Копировал Жевенёва | Формат А3

Серия 3.820.2-63 Выпуск 2

Формат	Зона	Поз.	Обозначение	Наименование	Кол.	Примечание
				Документация		
А3			ГК 150.200.01.400.СБ	Сборочный чертеж		
				Детали		
А4		1	ГК 150.150.01.601	Планта	1	
Б4		2	ГК 150.200.01.401	Ребро	4	0.6 кг
				Полоса $\frac{Б\text{-}26\times70\ ГОСТ\ 103\text{-}76}{ВСт3пс6\ ГОСТ\ 535\text{-}79}$		
				L=(180-1,2) мм		
Б4		3	ГК 150.200.01.402	Ригель	2	37.9 кг
				Швеллер $\frac{20П\text{-}ГОСТ\ 8240\text{-}72}{ВСт.3пс6\text{-}ГОСТ535\text{-}79}$		
				L=(2060±2.2) мм		
Б4		4	ГК 150.200.01.403	Ребро	4	2.5 кг
				Лист $\frac{Б\text{-}ПН6\ ГОСТ\ 19903\text{-}74}{ВСт3пс6\text{-}ГОСТ\ 14637\text{-}79}$		
				(200±0.5) мм×(270±0.5) мм		
Б4		5	ГК 150.200.01.404	Накладка	2	5.9 кг
				Лист $\frac{Б\text{-}ПН8\ ГОСТ\ 19903\text{-}74}{ВСт.3пс6\text{-}ГОСТ\ 14637\text{-}79}$		
				(240±0.5) мм×(430±0.8) мм		

Подп. и дата | Инв. № дубл. | Взам. инв. № | Подп. и дата | Инв. № подл.

Изм.	Лист	№ докум.	Подп.	Дата
Разраб.		Лепихов		5.12.85
Пров.		Кузнецова		9.12.85
ГИП		Певзнер		23.12.85
Н.контр.		Платунина		20.12.86
Утв.		Мишустин		10.12.85

ГК 150.200.01.400

Ригель

Лит.	Лист	Листов
А	1	2

Союзгипроводхоз имени Е.Е. Алексеевского г. Москва

Копировал Жебенёва Формат А4

Формат	Зона	Поз.	Обозначение	Наименование	Кол.	Примечание
			Переменные данные	Для исполнений		
				ГК 150.200.01.400		
				Детали		
А4		6	ГК 150.150.01.601.01	Планта	1	
А4		7	ГК 150.150.01.602	Ребро	8	
Б4		8	ГК 150.200.01.405	Колонка	1	20.4 кг
				Труба $\frac{180\times8\ ГОСТ\ 8734\text{-}75}{Б20\ ГОСТ\ 8733\text{-}74}$		
				L=(600±1.0) мм		
				ГК 150.200.01.400-01		
				Детали		
А4		6	ГК 150.150.01.601-01	Планта	2	
А4		7	ГК 150.150.01.602	Ребро	12	
Б4		8	ГК 150.200.01.405-01	Колонка	1	74.4 кг
				Труба $\frac{180\times8\ ГОСТ\ 8734\text{-}75}{Б20\ ГОСТ\ 8733\text{-}74}$		
				L=(2193±2.2) мм		

Подп. и дата | Инв. № дубл. | Взам. инв. № | Подп. и дата | Инв. № подл.

Изм.	Лист	№ докум.	Подп.	Дата

ГК 150.200.01.400

Лист 2

Копировал Жебенёва Формат А4

ГК 150.200.01400 СБ

Серия 3.820.2-63 Выпуск 2

Перв. примен. | Справ. № | Подп. и дата | Инв. № дубл. | Взам. инв. № | Подп. и дата | Инв. № подл.

Рис.1

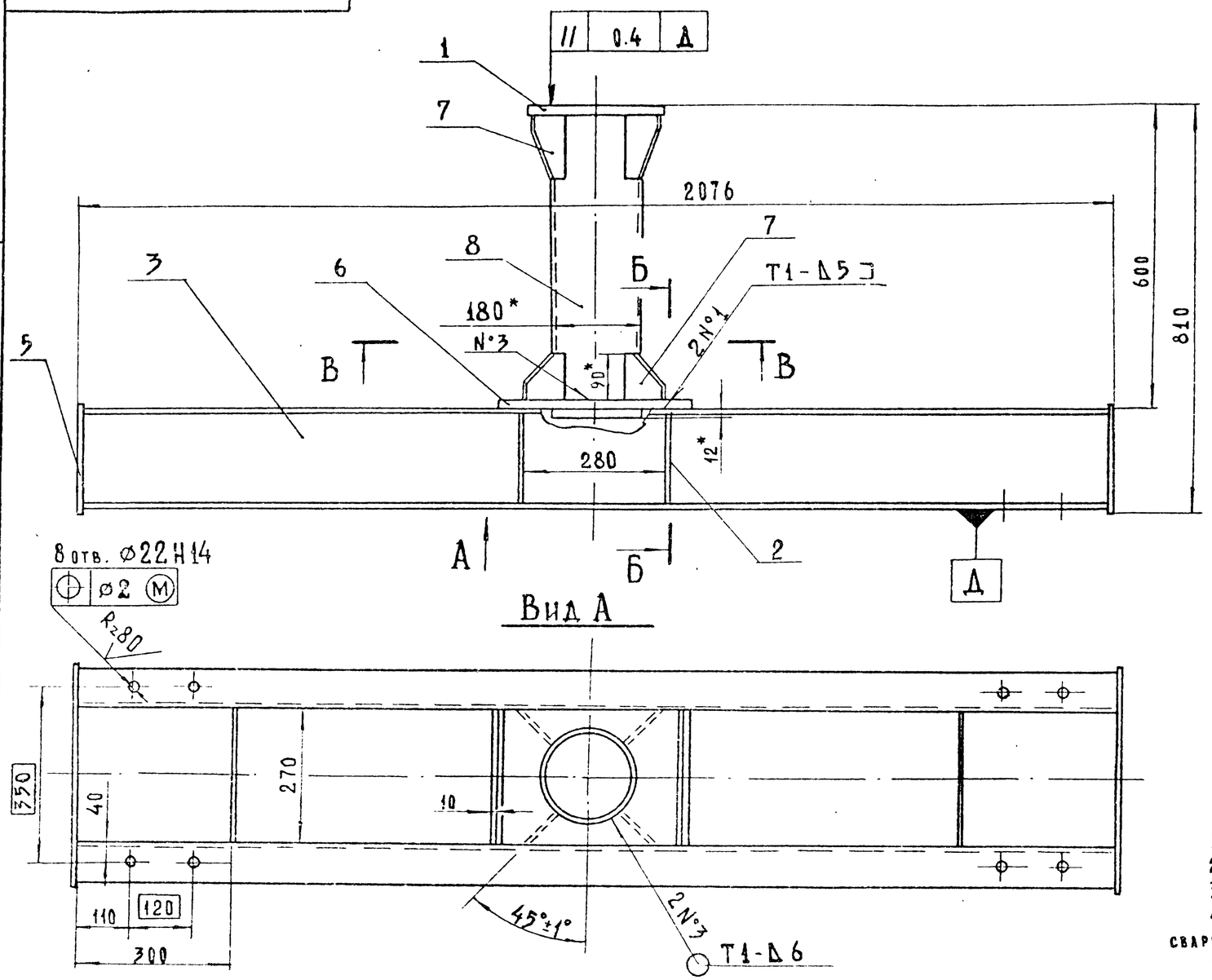

Рис.2

Остальное - см. рис.1

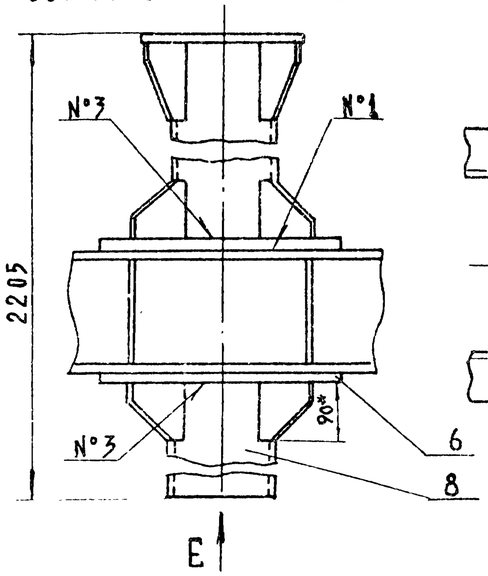

Вид Е

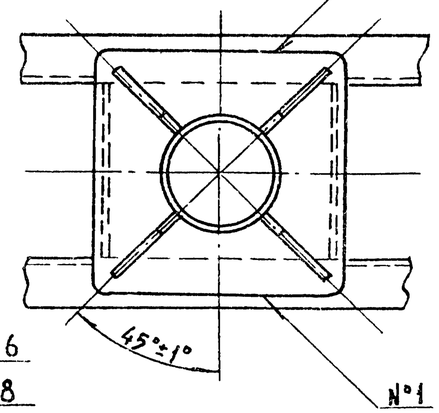

Обозначение	Рис.	Напор м	Масса кг
ГК 150.200.01400	1	5	139.7
-01	2	6	207.0

1. * Размеры для справок
2. Неуказанные предельные отклонения размеров по $\pm \frac{IT16}{2}$
3. Сварные швы по ГОСТ 5264-80 электродом Э42 по ГОСТ 9467-75
4. Сварку, неуказанную на чертеже, вести по контуру прилегания свариваемых деталей швом Т1-Δ4
5. Шероховатость поверхности деталей, выполненных без чертежа, после обрезки — Rz160

Б-Б

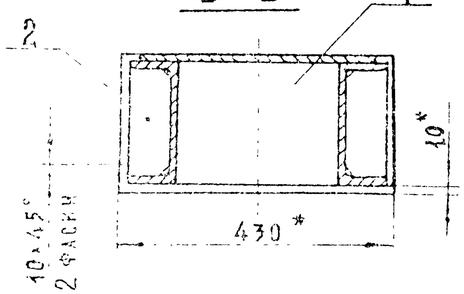

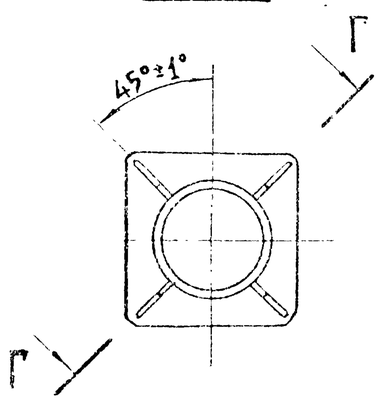

Г-Г повернуто

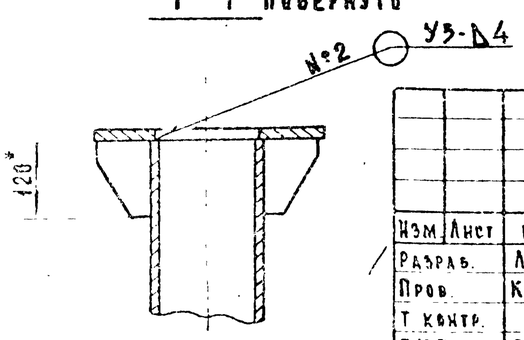

Изм.	Лист	№ докум.	Подп.	Дата
Разраб.		Лепихов		05.11.85
Пров.		Кузнецова		09.12.85
Т. контр.				
ГИП		Певзнер		23.12.85
Н. контр.		Платунина		20.12.85
Утв.		Мишустин		10.12.85

ГК 150.200.01.400 СБ

Ригель
Сборочный чертёж

Лит.	Масса	Масштаб
А	см табл.	1:10

Лист | Листов 1

Союзгипроводхоз имени Е.Е. Алексеевского г. Москва

Копировал Жебенёва

Формат А3

ГК 150.150.01.601

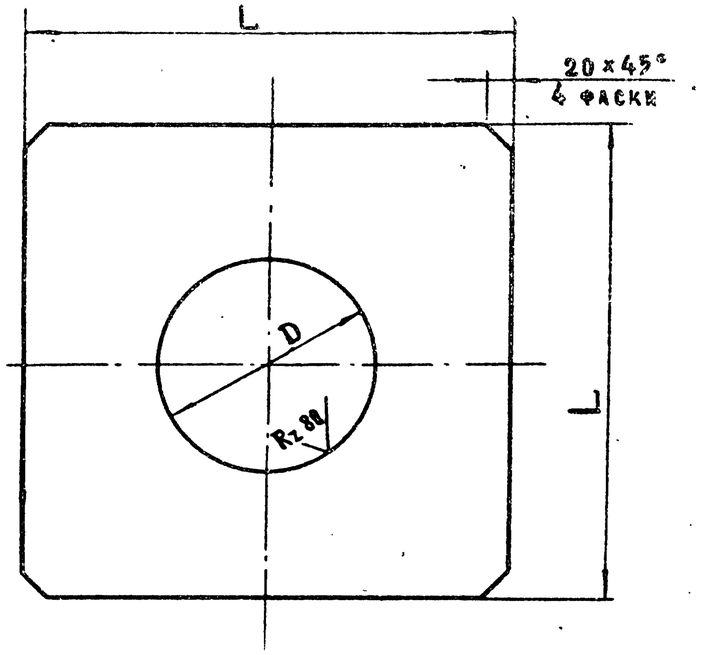

Обозначение	L, мм	D, мм	Масса, кг
ГК 150.150.01.501	275	176 H14	4.7
-01	390	182 H14	11.9

Неуказанные предельные отклонения размеров: $\pm \frac{IT14}{2}$

Изм.	Лист	№ докум.	Подп.	Дата
Разраб.	Ма	Лоросиянцева		08.10.85
Пров.		Лепихов		10.11.85
Т. контр.				
Рук. гр.		Кузнецова		09.12.85
Н. контр.		Платунина		20.12.85
Утв.		Певзнер		20.11.85

ГК 150.150.01.601

Плита

Лит.	Масса	Масштаб
А	См. табл.	—

Лист | Листов 1

Лист Б-ПН-12 ГОСТ 19903-74 / ВСт3пс 6 ГОСТ 14637-79

Союзгипроводхоз имени Е.Е. Алексеевского г. Москва

Перв. примен. | Справ. № | Подп. и дата | Инв. № дубл. | Взам. инв. № | Подп. и дата | Инв. № подл.

ГК 150.150.01.602

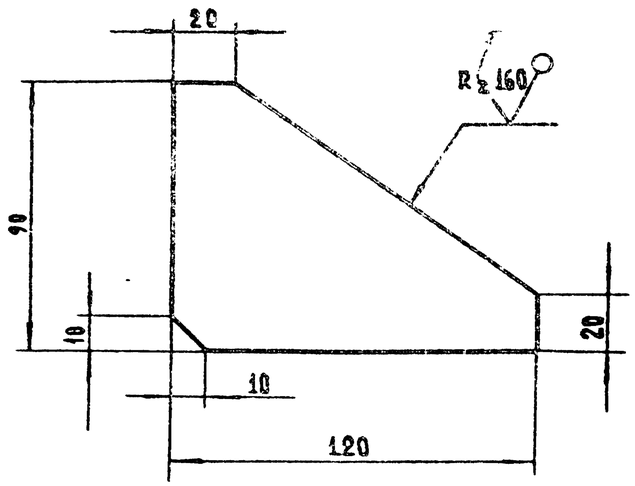

Предельные отклонения размеров: $\pm \frac{IT14}{2}$

Изм.	Лист	№ докум.	Подп.	Дата
Разраб.	Ма	Лоросиянцева		08.09.85
Пров.		Лепихов		10.11.85
Т. контр.				
Рук. гр.		Кузнецова		09.12.85
Н. контр.		Платунина		20.12.85
Утв.		Певзнер		20.11.85

ГК 150.150.01.602

Ребро

Лит.	Масса	Масштаб
А	0.34	1:2

Лист | Листов 1

Лист Б-ПН-6 ГОСТ 19903-74 / ВСт3пс 6 ГОСТ 14637-79

Союзгипроводхоз имени Е.Е. Алексеевского г. Москва

Перв. примен. | Справ. № | Подп. и дата | Инв. № дубл. | Взам. инв. № | Подп. и дата | Инв. № подл.

Серия 3.820.2-63 Выпуск 2

Формат	Зона	Поз.	Обозначение	Наименование	Кол.	Примечание
				Документация		
А3			ГК 150.200.02.000 СБ	Сборочный чертеж		
				Сборочные единицы		
А3		1	ГК 150.200.02 100	Металлоконструкция	1	
				Детали		
А4		2	ГК 150.200.02.001	Накладка	1	
А4		3	ГК 150.200.02.002	Накладка	1	
А4		4	ГК 150.200.02.003	Накладка	2	
А4		5	ГК 150.200.02.004	Уплотнение	1	
		6	-01	Уплотнение	1	
		7	-02	Уплотнение	1	
А4		8	ГК 150.200.02.005	Колеса	4	
А4		9	ГК 150.200.02.006	Ось	4	
А4		10	ГК 150.200.02.007	Втулка	4	
А4		11	ГК 150.200.02.008	Накладка	4	
А4		12	ГК 150.200.02.009	Накладка	4	
А4		13	ГК 150.200.02.010	Шайба стопорная	4	
А4		14	ГК 150.200.02.011	Шайба торцевая	4	
А4		15	ГК 150.200.02.012	Оседержатель	4	
А4		16	ГК 150.200.02.013	Шайба	4	
А4		17	ГК 150.200.02.014	Пробка	4	

Подп. и дата | Инв. № дубл. | Взам. инв. № | Подп. и дата | Инв. № подл.

Изм.	Лист	№ докум.	Подп.	Дата
Разраб.		Дубинкин		8.10.85
Пров.		Кузнецова		9.12.85
ГИП		Певзнер		23.12.85
Н. контр.		Лаптинина		28.12.85
Утв.		Певзнер		28.12.85

ГК 150.200.02 000

Затвор

Лит.	Лист	Листов
А	1	2

Союзгипроводхоз имени Е.Е. Алексеевского г. Москва

Копировал Жебенева

Формат А4

Формат	Зона	Поз.	Обозначение	Наименование	Кол.	Примечание
Б4		18	ГК 150.200.02 015	Уплотнение	1	1.3 кг
				Пластина I, лист ТМКЩ-С		
				10×50×1620 ГОСТ 7338-77		
Б4		19	ГК 150.200.02.016	Уплотнение	2	1.0 кг
				Пластина I, лист ТМКЩ-С		
				10×50×2110 ГОСТ 7338-77		
Б4		20	ГК 150.200.02 017	Уплотнение	1	1.7 кг
				Пластина I, лист ТМКЩ-С		
				10×70×1620 ГОСТ 7338-77		
				Стандартные изделия		
		21		Болт М8×20.46.02	8	0.013 кг
				ГОСТ 7798-70		
		22		Болт М10×20.46.02	8	0.025 кг
				ГОСТ 7798-70		
		23		Болт 12×45.46.02	50	0.037 кг
				ГОСТ 7798-70		
		24		Гайка М12.4.02	50	0.016 кг
				ГОСТ 5915-70		
		25		Шайба 10.65Г.02	8	0.003 кг
				ГОСТ 6402-70		
		26		Шайба 12.65Г.02	50	0.005 кг
				ГОСТ 6402-70		
		27		Масленка 12.Ц6	4	0.02 кг
				ГОСТ 19853-74		

Подп. и дата | Инв. № дубл. | Взам. инв. № | Подп. и дата | Инв. № подл.

Изм.	Лист	№ докум.	Подп.	Дата

ГК 150.200.02 000

Лист 2

Копировал Жебенева

Формат А4

ГК 150.200.02.000 СБ

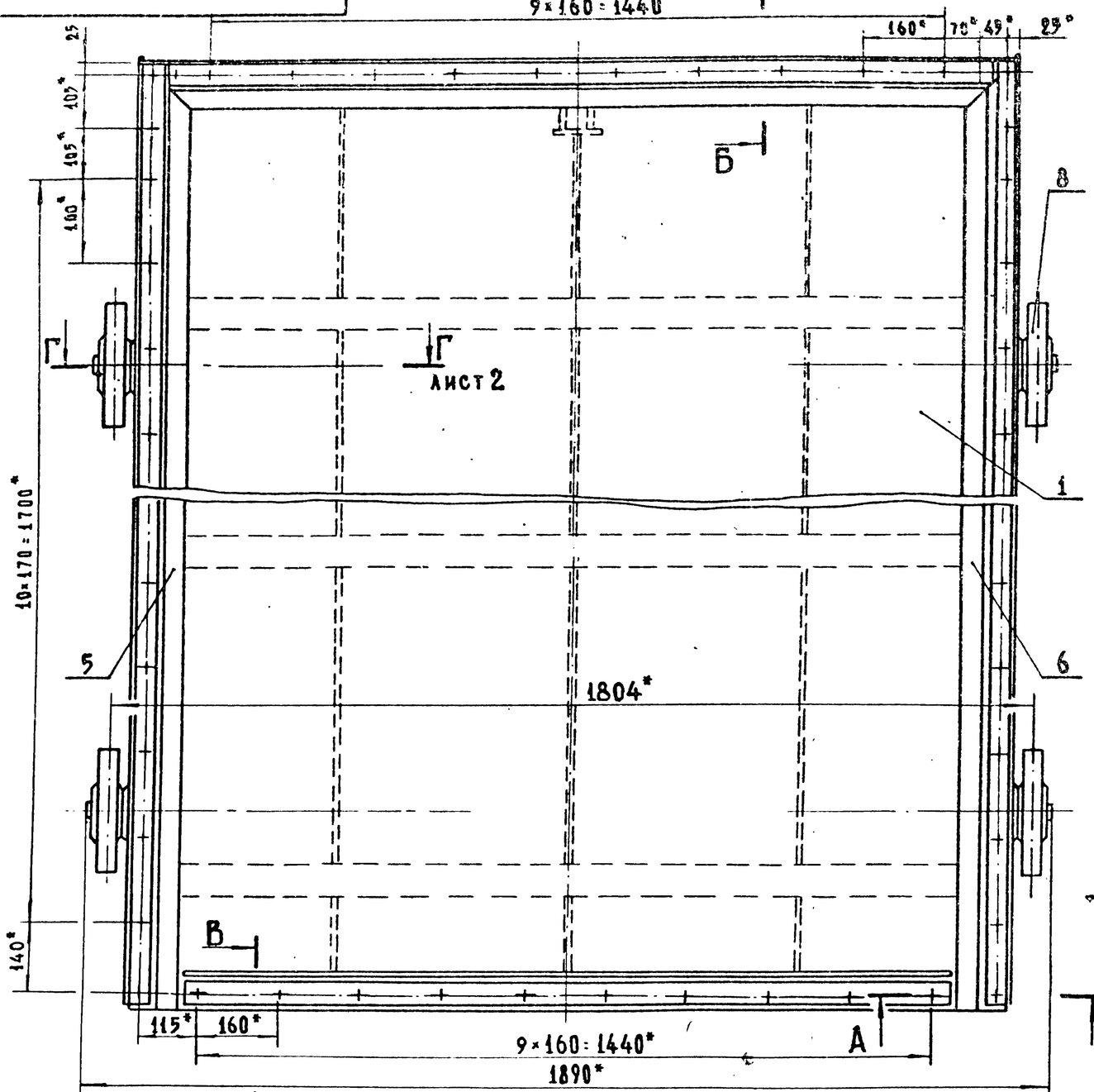

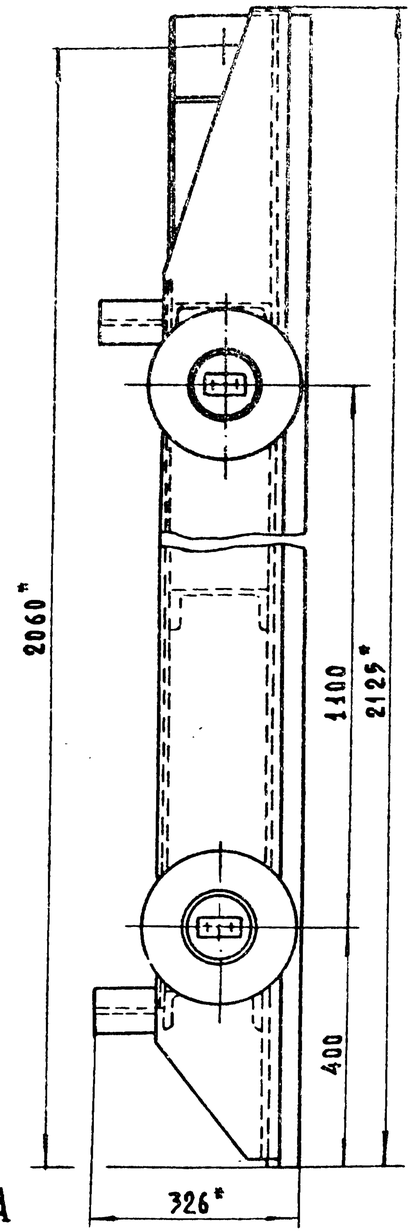

Б-Б
М 1:2

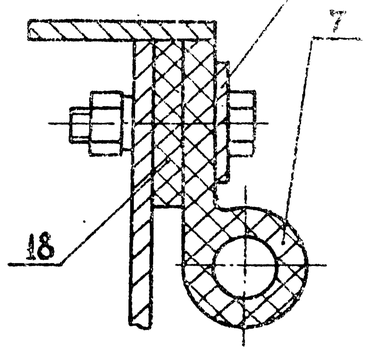

В-В
М 1:2

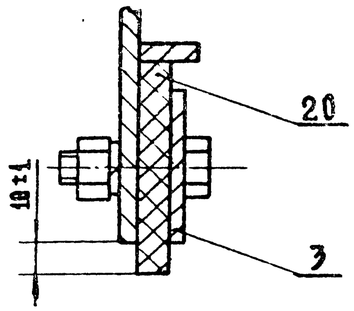

1*. Размеры для справок

2**. Обработать отверстия в деталях поз. 5,6,7; 18,19,20 по детали ГК 150.200.02.112

3. Стыки уплотнений поз. 5,6,7 вулканизировать.

4. Электроды стальные Э42 ГОСТ 9467-75

5. Неуказанные предельные отклонения размеров по $\pm\frac{t_2}{2}$

А-А
М 1:2

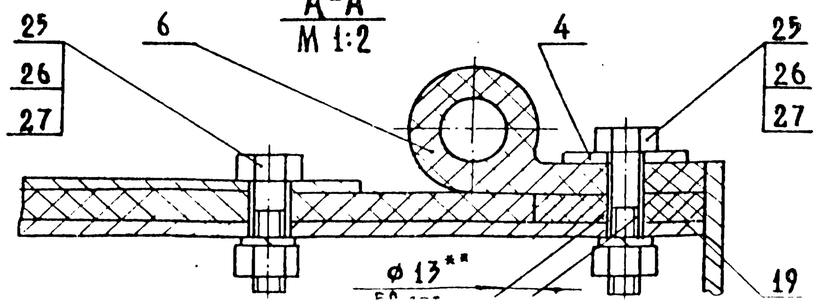

Изм.	Лист	№ докум.	Подп.	Дата
Разраб.		Лепихов		05.12.85
Пров.		Кузнецова		09.12.85
Т. контр.				
ГИП		Певзнер		23.12.85
Н. контр.		Платунина		20.12.85
Утв.		Мишуратин		10.12.85

ГК 150.200.02.000 СБ

Затвор

Сборочный чертёж

Лит.	Масса	Масштаб
А	474	1:10

Лист 1 | Листов 2

Союзгипроводхоз имени Е.Е. Алексеевского г. Москва

Перв. примен. | Справ. № | Подп. и дата | Инв. № дубл. | Взам. инв. № | Подп. и дата | Инв. № подл.

ГК 150.200.02.000 СБ

Г – Г
М 1:2 лист 1

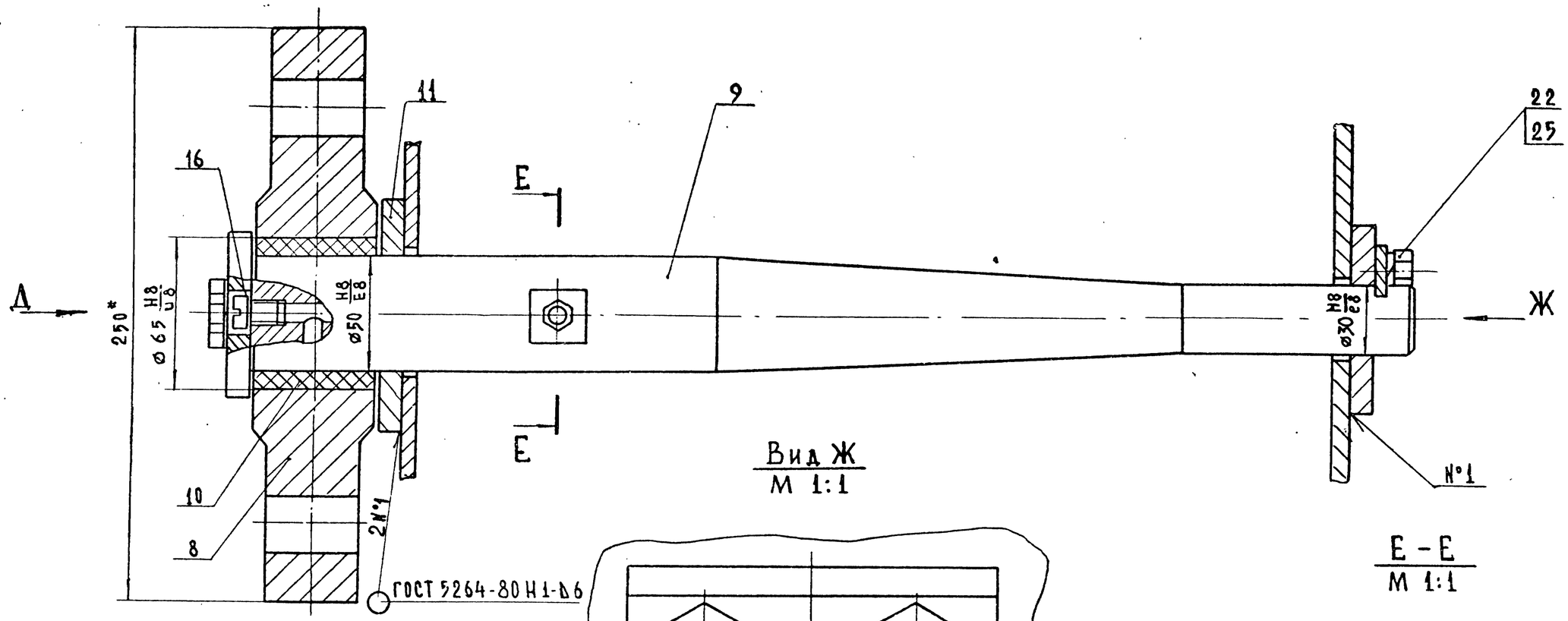

Вид Ж
М 1:1

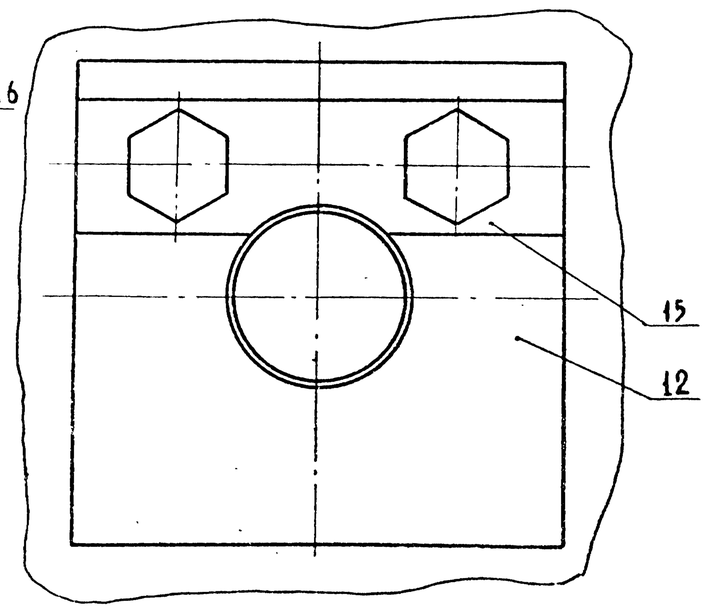

Е – Е
М 1:1

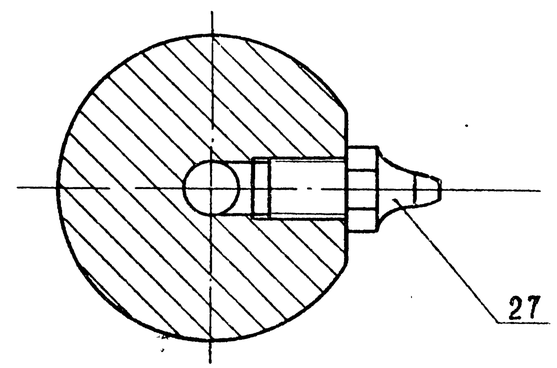

Вид А
М 1:1

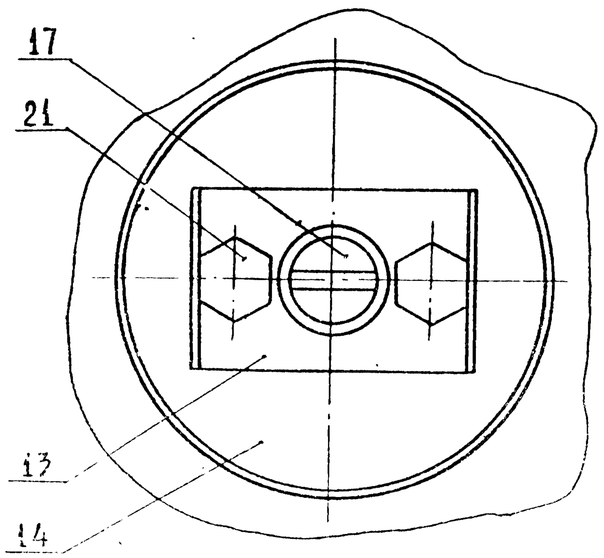

Серия 3.820.2-63 Выпуск 2

Справ. № | Перв. примен.

Инв. № подл. | Подп. и дата | Взам. инв. № | Инв. № дубл. | Подп. и дата

Изм	Лист	№ докум	Подп.	Дата	ГК 150.200.02.000 СБ	Лист 2

Копировал Жебенева Формат А3

ГК 150.200.02.001

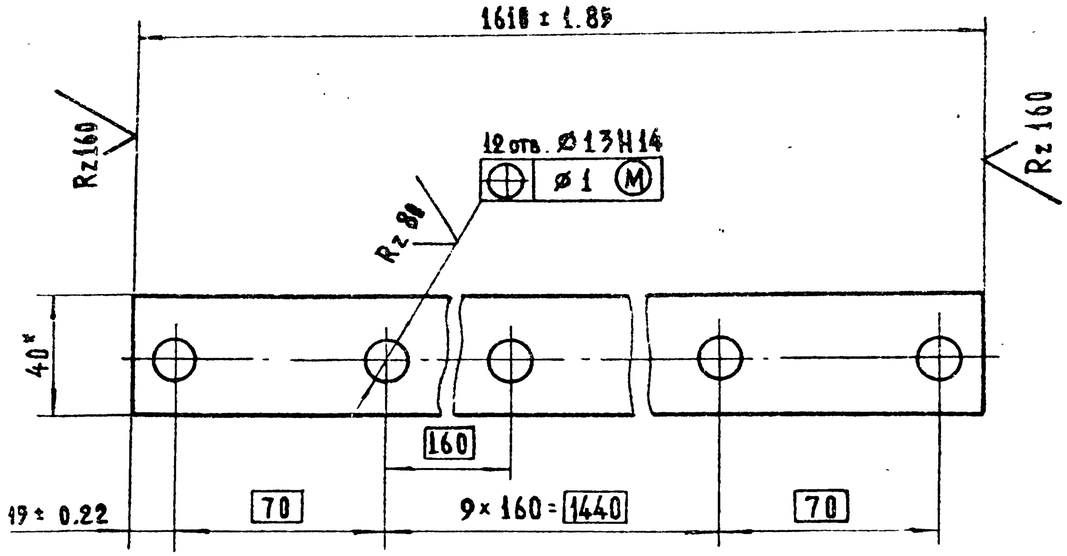

*Размеры для справок

Изм.	Лист	№ докум.	Подп.	Дата
Разраб.		Дубинкин		05.10.85
Пров.		Лепихов		05.12.85
Т. контр.				
Рук. гр.		Кузнецова		19.12.85
Н. контр.		Платунина		20.12.85
Утв.		Певзнер		23.12.85

ГК 150.200.02.001

Накладка

Лит	Масса	Масштаб
А	2	1:2

Лист | Листов 1

Полоса $\frac{Б\text{-}24\times40\ ГОСТ\ 103\text{-}76}{В\ Ст3пс6\ ГОСТ\ 535\text{-}79}$

Союзгипроводхоз имени Е.Е. Алексеевского г. Москва

Копировал Жебенёва

Формат А4

ГК 150.200.02.002

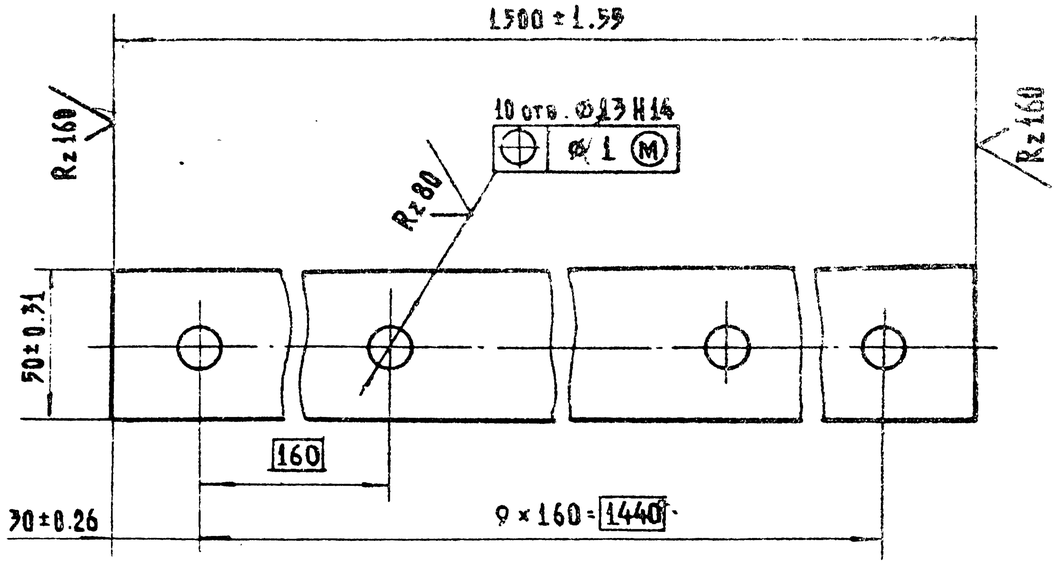

Изм.	Лист	№ докум.	Подп.	Дата
Разраб.		Дубинкин		05.10.85
Пров.		Лепихов		05.12.85
Т. контр.				
Рук. гр.		Кузнецова		19.12.85
Н. контр.		Платунина		20.12.85
Утв.		Певзнер		23.12.85

ГК 150.200.02.002

Накладка

Лит.	Масса	Масштаб
А	3.5	1:2

Лист | Листов 1

Лист $\frac{Б\text{-}ПН\text{-}6\ ГОСТ\ 19903\text{-}74}{В\ Ст.3пс6\ ГОСТ\ 14637\text{-}79}$

Союзгипроводхоз имени Е.Е. Алексеевского г. Москва

Копировал Жебенёва

Формат А4

Перв. примен. | Справ. № | Подп. и дата | Инв. № дубл. | Взам. инв. № | Подп. и дата | Инв. № подл.

Серия 3.821.2-5.1 Выпуск 2

ГК 150.200.02.003

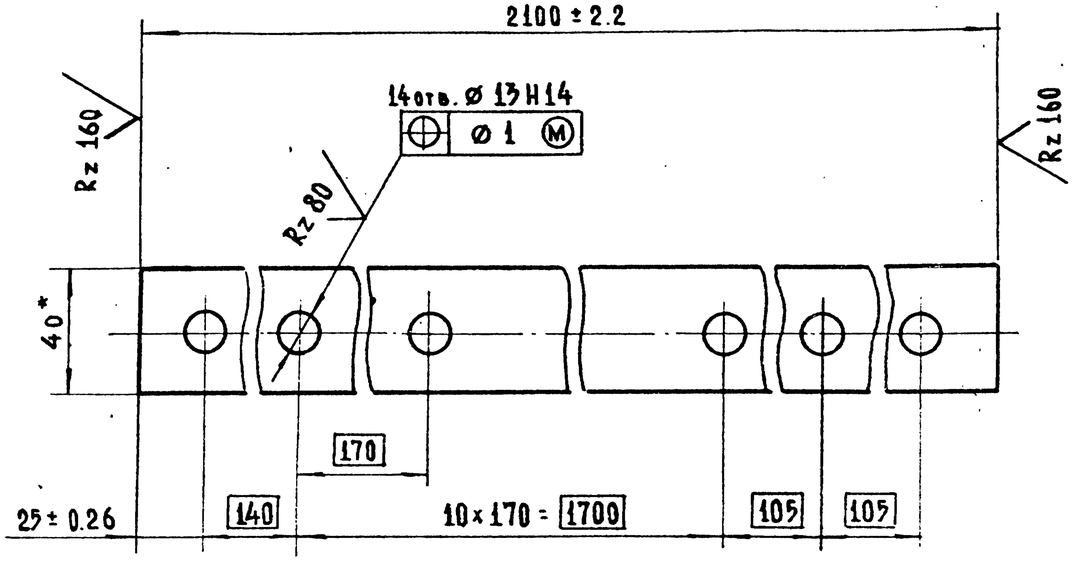

* Размеры для справок

Изм	Лист	№ докум.	Подп.	Дата	ГК 150.200.02.003
Разраб.		Дубинкин		05.10.85	Накладка
Пров.		Лепихов		05.12.85	
Т.контр.					
Рук.гр.		Кузнецова		09.12.85	Полоса 5-24×40 ГОСТ 103-76 / ВСт3пс6 ГОСТ 535-79
Н.контр.		Платунина		20.12.85	Союзгипроводхоз имени Е.Е. Алексеевского г. Москва
Утв.		Певзнер		23.12.85	

Лит	Масса	Масштаб
А	2.6	1:2

Лист | Листов 1

Копировал Жебенёва

Формат А4

Перв. примен. | Справ. № | Подп. и дата | Инв. № дубл. | Взам. инв. № | Подп. и дата | Инв. № подл.

ГК 150.200.02.004

Рис. 1

ГК 150.200.02.004 – изображено
ГК 150.200.02.004-01 – зеркальное отражение

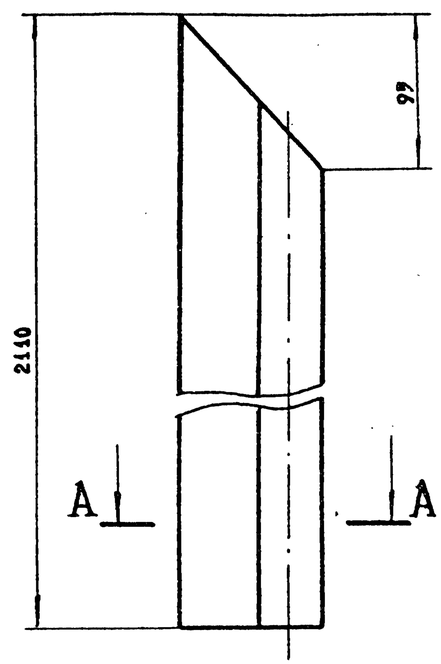

Рис. 2

Остальное – см. рис. 1

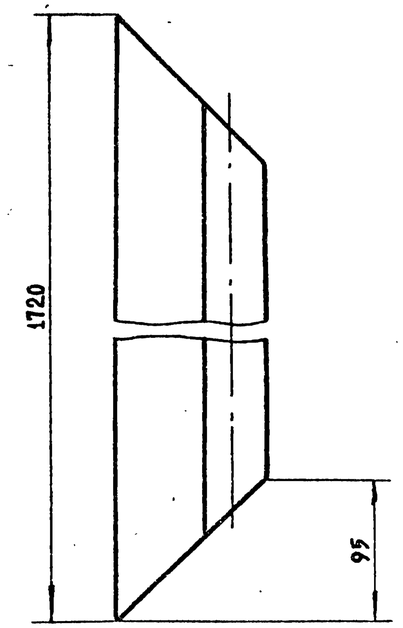

А–А
М 1:2

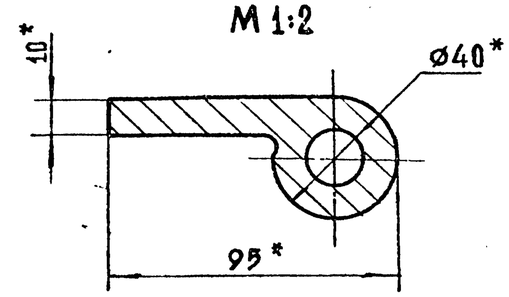

Обозначение	Рис.	Масса, кг
ГК 150.200.02.004	1	3.8
-01	1	3.8
-02	2	2.9

* Размер для справок

Изм	Лист	№ докум.	Подп.	Дата	ГК 150.200.02.004
Разраб.		Дубинкин		05.10.85	Уплотнение
Пров.		Лепихов		05.12.85	
Т.контр.					
Рук.гр.		Кузнецова		09.12.85	Резина тип IIа ТУ38-105417-83
Н.контр.		Платунина		20.12.85	Союзгипроводхоз имени Е.Е. Алексеевского г. Москва
Утв.		Певзнер		23.12.85	

Лит.	Масса	Масштаб
А	см. табл.	1:2

Лист. | Листов 1

Копировал Жебенёва

Формат А4

ГК 150.200.02.005

Перв. примен. | Справ. №

Rz 160

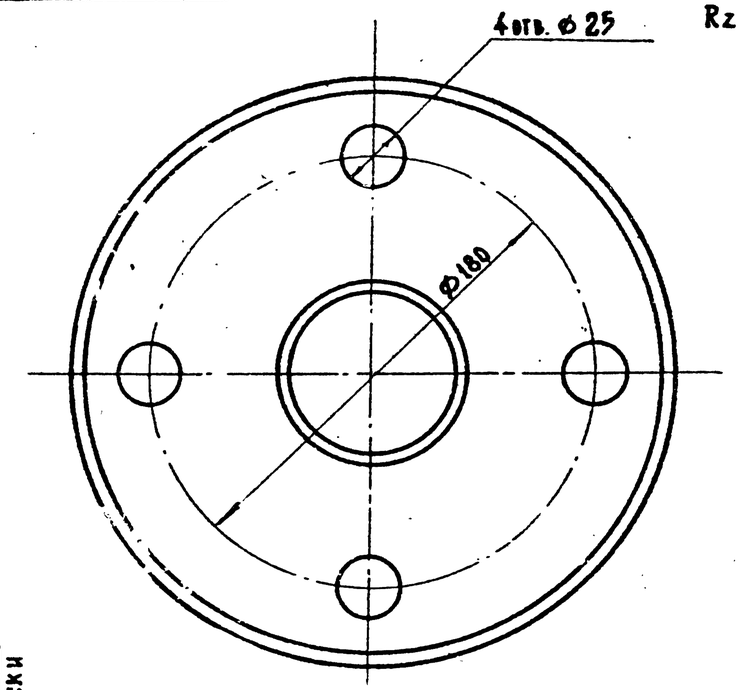

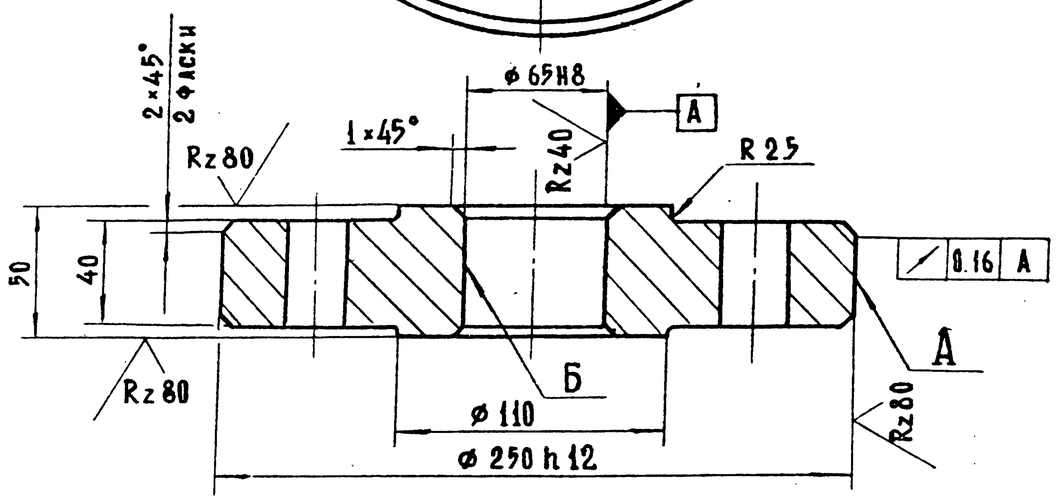

1. Литье III класса точности по ГОСТ 2009-55
2. Отливку отжечь
3. Раковины на поверхностях А и Б не допускаются
4. Неуказанные предельные отклонения размеров $\pm\frac{IT14}{2}$

Изм.	Лист	№ докум.	Подп.	Дата	ГК 150.200.02.005			
Разраб.		Дубинкин		5.10.85	Колесо	Лит. А	Масса 14.2	Масштаб 1:25
Пров.		Лепихов		5.10.85		Лист	Листов 1	
Т. контр.								
Рук. гр.		Кузнецова		9.12.85	Отливка 35Л-II ГОСТ977-73	Союзгипроводхоз имени Е.Е. Алексеевского г. Москва		
Н. контр.		Платунина		20.12.85				
Утв.		Певзнер		23.12.85				

Копировал Жебенёва Формат А4

Перв. примен. | Справ. №

ГК 150.200.02.007

Rz 80

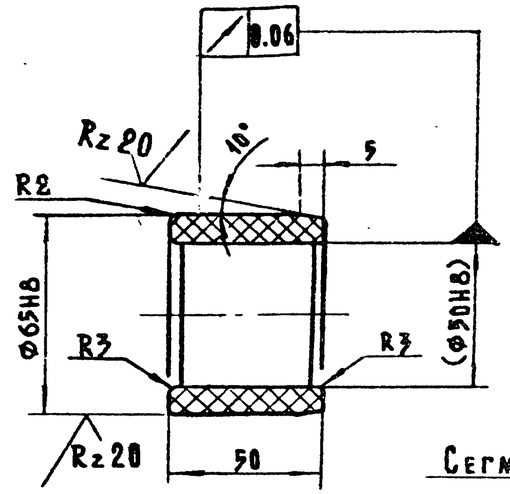

Заготовка втулки

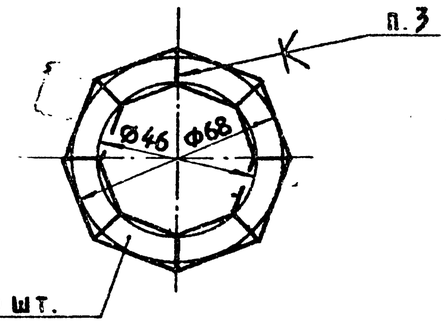

Сегмент втулки
М 1:1

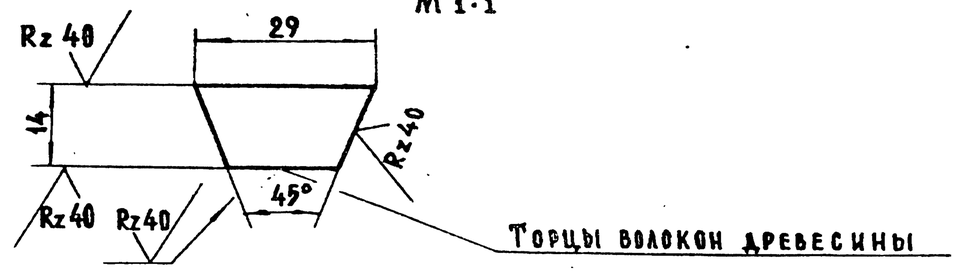

1. Толщина листа ЛСП-Б, необходимая для изготовления сегментов втулки, не менее 30 мм.
2. Нарезанные из листа бруски сушить при температуре 30°÷40° в течении 2÷3 суток.
3. После фрезерования брусков поверхности сегментов обезжирить ацетоном и склеивать водо-и маслоупорным клеем ВИАМ-Б3
4. Склеенную заготовку сушить при температуре 30°-35°С в течении 10÷12 часов.
5. Размер, указанный в скобках, выполнить после запрессовки втулки в деталь ГК 150.200.02.005 в чистотой обработки Rz 20

Изм.	Лист	№ докум.	Подп.	Дата	ГК 150.200.02.007			
Разраб.		Дубинкин		4.10.85	Втулка	Лит. А	Масса 0.3	Масштаб 1:2
Пров.		Лепихов		4.12.85		Лист	Листов 1	
Т. контр.								
Рук. гр.		Кузнецова		9.12.85	ДСП-Б ГОСТ 13913-78	Союзгипроводхоз имени Е.Е. Алексеевского г. Москва		
Н. контр.		Платунина						
Утв.		Певзнер						

Копировал Жебенёва Формат А4

Перв. примен. | Справ. № | Подп. и дата | Инв. № дубл. | Взам. инв. № | Подп. и дата | Инв. № подл.

ГК 150.200.02.006

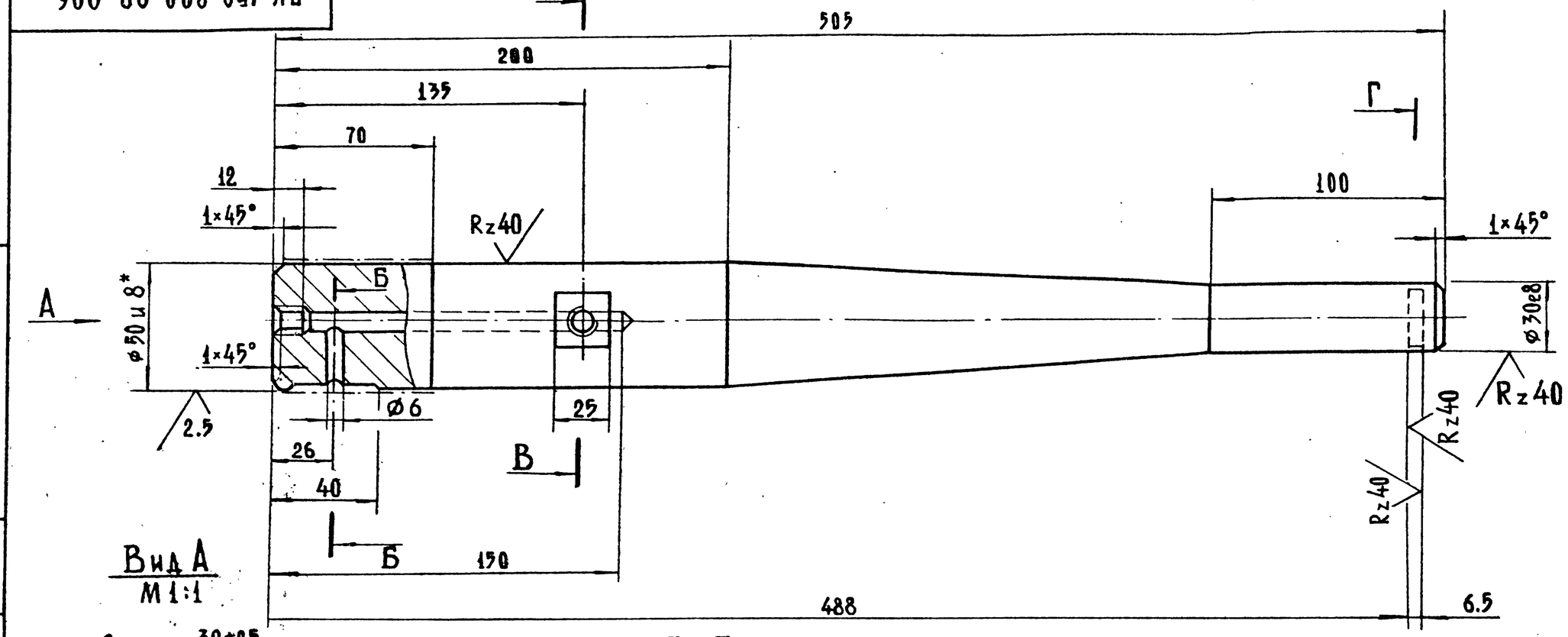

Вид А
М 1:1

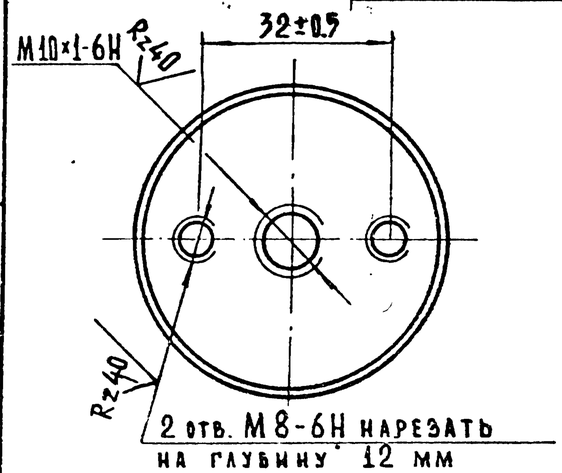

Г - Г
М 1:1

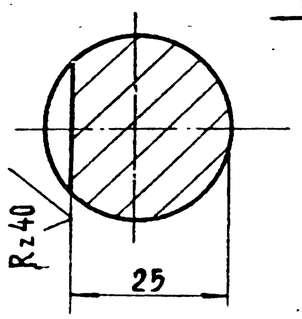

В - В
М 1:1

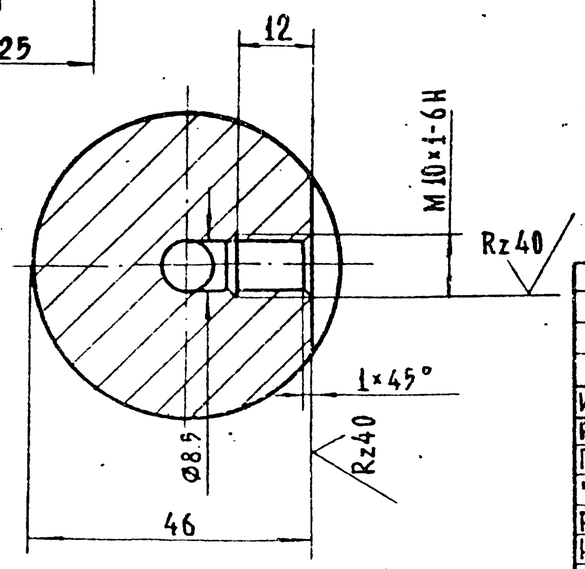

Б - Б
М 2:1

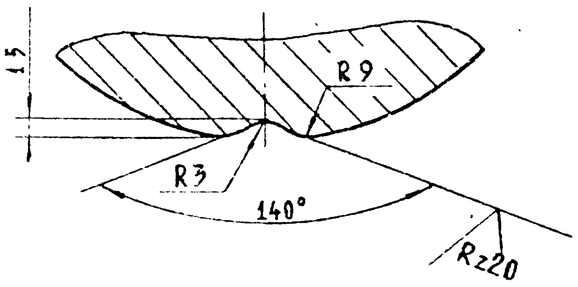

1. * Размеры и шероховатость поверхности после покрытия
2. Неуказанные предельные отклонения размеров: отверстий - Н14, валов - h14, остальных ± IT14/2
3. Покрытие поверхности Д-Хт8 36 ГОСТ 9073-77

Изм.	Лист	№ докум.	Подп.	Дата	ГК-150.200.02.006			
Разраб.		Дубинкин		8.10.85	Ось	Лит. А	Масса 5.5	Масштаб 1:2
Пров.		Лепихов		5.12.85		Лист	Листов 1	
Т.контр.						Союзгипроводхоз имени Е.Е. Алексеевского г. Москва		
Рук.гр.		Кузнецова		9.12.85	Круг 55-В-ГОСТ 2590-71 / ВСт.3пс.6-ГОСТ 535-79			
Н.контр.		Платунина		20.12.85				
Утв.		Певзнер		27.12.85				

Копировал Жевенёва

Формат А3

Перв. примен. | Справ. № | Подп. и дата | Инв. № дубл. | Взам. инв. № | Подп. и дата | Инв. № подл.

ГК 150.200.02.008

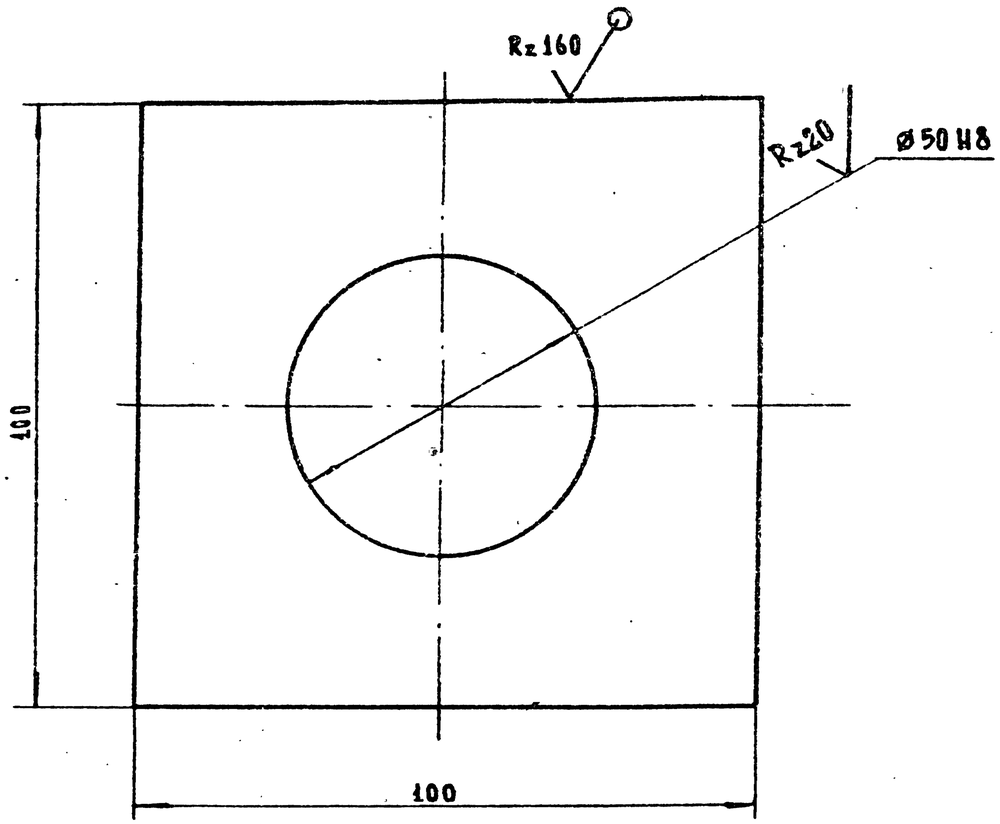

Неуказанные предельные отклонения размеров по $\pm \frac{IT14}{2}$

					ГК 150.200.02.008			
Изм.	Лист	№ докум.	Подп.	Дата	Накладка	Лит.	Масса	Масштаб
Разраб.		Дубинкин		08.10.85		А	0.6	1:1
Пров.		Лепихов		05.12.85		Лист	Листов 1	
Т. контр.								
Рук. гр.		Кузнецова		07.12.85	Лист Б-ПН-10 ГОСТ 19903-74 / В Ст.3пс 6 ГОСТ 14637-79	Союзгипроводхоз имени Е.Е. Алексеевского г. Москва		
Н. контр.		Платунина		20.12.85				

ГК 150.200.02.009

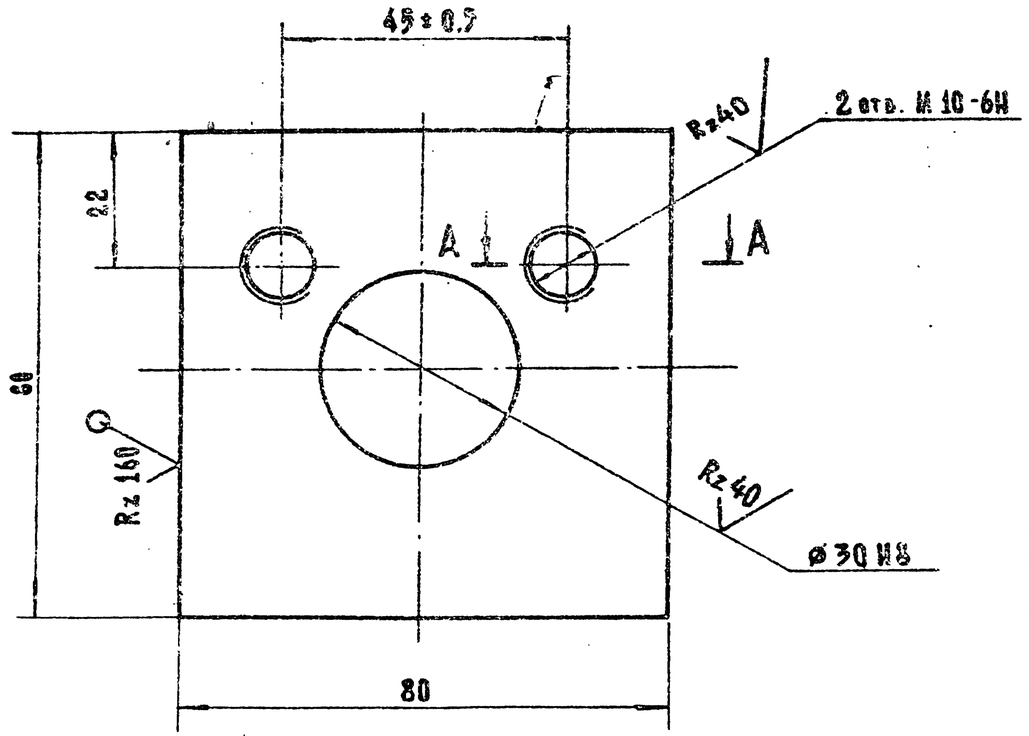

А-А

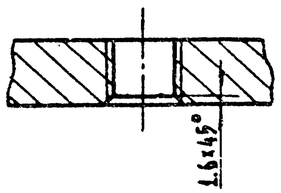

Неуказанные предельные отклонения размеров по $\pm \frac{IT14}{2}$

					ГК 150.200.02.009			
Изм.	Лист	№ докум.	Подп.	Дата	Накладка	Лит.	Масса	Масштаб
Разраб.		Дубинкин		08.10.85		А	0.4	1:1
Пров.		Лепихов		05.12.85		Лист	Листов 1	
Т. контр.								
Рук. гр.		Кузнецова		07.12.85	Лист Б-ПН-10 ГОСТ 19903-74 / В Ст.3пс 6 ГОСТ 14637-79	Союзгипроводхоз имени Е.Е. Алексеевского г. Москва		
Н. контр.		Платунина		20.12.85				
Утв.		Певзнер		23.12.85				

Перв. примен. | Справ. № | Подп. и дата | Инв. № дубл. | Взам. инв. № | Подп. и дата | Инв. № подл.

Формат А4

Серия 3.820.2-63 Выпуск 2

Справ. № | Перв. примен.

ГК 150.200.02.010

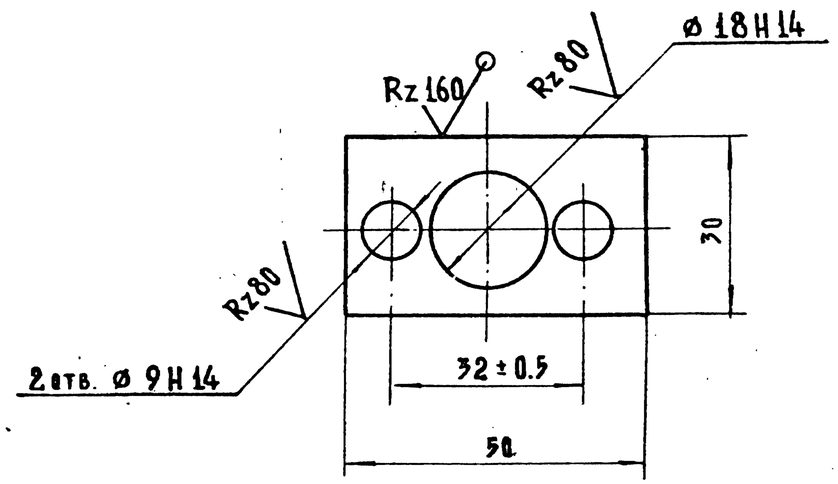

Неуказанные предельные отклонения размеров по $\pm\frac{IT14}{2}$

Изм.	Лист	№ докум.	Подп.	Дата	ГК 150.200.02.010			
Разраб.		Дубинкин		09.10.85	Шайба стопорная	Лит. А	Масса 0.01	Масштаб 1:1
Пров.		Лепихов		05.12.85		Лист	Листов 1	
Т. контр.								
Рук. гр.		Кузнецова		09.12.85	Лист Б-ПН 1.5-ГОСТ 19903-74 / 3-Ш-Ст3пс ГОСТ 16523-70	Союзгипроводхоз имени Е.Е. Алексеевского г. Москва		
Н. контр.		Платунина		20.12.85				
Утв.		Певзнер		23.12.85				

Подп. и дата | Инв. № дубл. | Взам. инв. № | Подп. и дата | Инв. № подл.

Копировал Жебенёва Формат А4

ГК 150.200.02.011

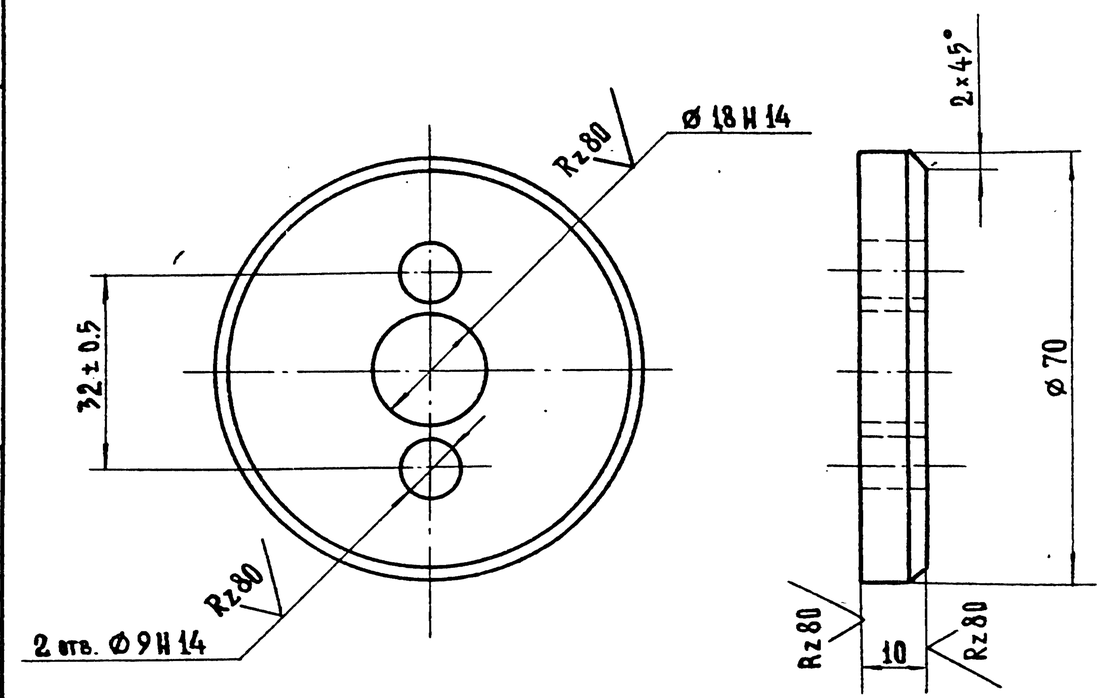

Неуказанные предельные отклонения размеров по $\pm\frac{IT14}{2}$

Изм.	Лист	№ докум.	Подп.	Дата	ГК 150.200.02.011			
Разраб.		Дубинкин		09.10.85	Шайба торцевая	Лит. А	Масса 0.3	Масштаб 1:1
Пров.		Лепихов		05.12.85		Лист	Листов 1	
Т. контр.								
Рук. гр.		Кузнецова		09.12.85	Круг 70-В-ГОСТ 2590-71 / В Ст3пс 6-ГОСТ 535-79	Союзгипроводхоз имени Е.Е. Алексеевского г. Москва		
Н. контр.		Платунина		20.12.85				
Утв.		Певзнер		23.12.85				

Подп. и дата | Инв. № дубл. | Взам. инв. № | Подп. и дата | Инв. № подл.

Копировал Жебенёва Формат А4

Серия 3.820.2-63 Выпуск 2

Перв. примен. | Справ. № | Подп. и дата | Инв. № дубл. | Взам. инв. № | Подп. и дата | Инв. № подл.

ГК 150.200.02.012

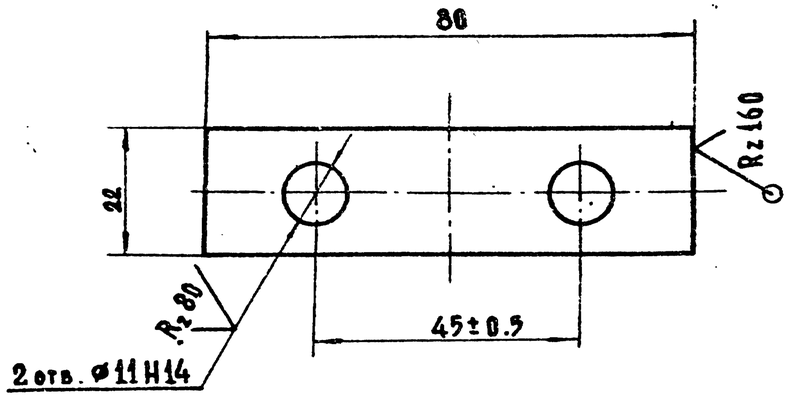

Неуказанные предельные отклонения размеров по $\pm \frac{IT14}{2}$

Изм.	Лист	№ докум.	Подп.	Дата	ГК 150.200.02.012			
Разраб.		Дубинкин		09.10.85	Оседержатель	Лит. А	Масса 0.1	Масштаб 1:1
Пров.		Лепихов		05.12.85		Лист	Листов 1	
Т. контр.								
Рук. гр.		Кузнецова		09.12.85	Лист Б-ПН-6 ГОСТ 19903-74 / ВСт.3пс6 ГОСТ 14637-79	Союзгипроводхоз имени Е.Е. Алексеевского г. Москва		
Н. контр.		Платунина		20.12.85				

Перв. примен. | Справ. № | Подп. и дата | Инв. № дубл. | Взам. инв. № | Подп. и дата | Инв. № подл.

ГК 150.200.02.013

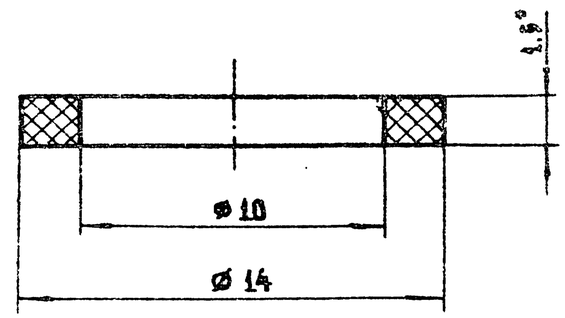

1.* Размеры для справок
2. Размеры обеспечить инструментом

Изм.	Лист	№ докум.	Подп.	Дата	ГК 150.200.02.013			
Разраб.		Дубинкин		09.10.85	Шайба	Лит. А	Масса 0.0001	Масштаб 5:1
Пров.		Лепихов		05.12.85		Лист	Листов 1	
Т. контр.								
Рук. гр.		Кузнецова		09.12.85	Кожа техническая легкая 1.5 ГОСТ 20836-75	Союзгипроводхоз имени Е.Е. Алексеевского г. Москва		
Н. контр.		Платунина		20.12.85				
Утв.		Певзнер		23.12.85				

ГК 150.200.02 014

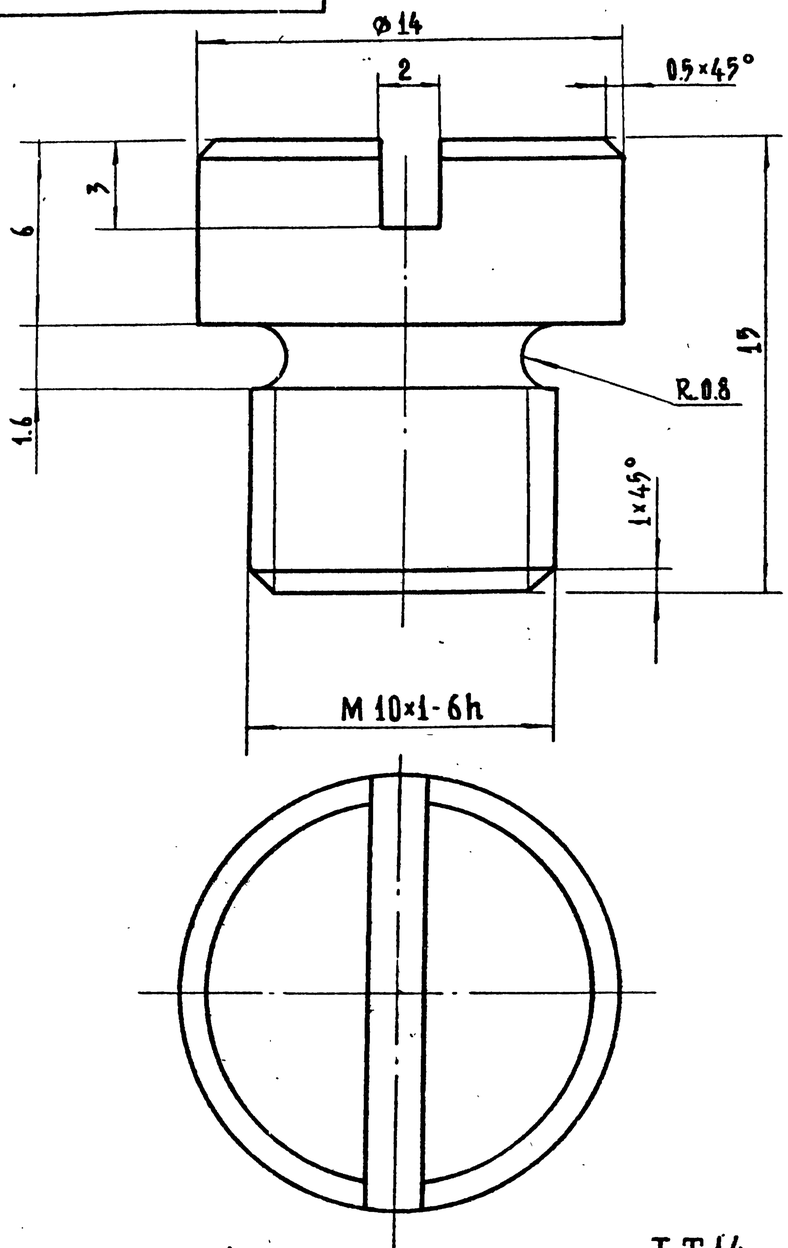

Предельные отклонения размеров по $\pm\frac{IT14}{2}$

Изм	Лист	№ докум.	Подп.	Дата	ГК 150.200.02 014			
Разраб.		Дубинкин		09.10.85	Пробка	Лит.	Масса	Масштаб
Пров.		Лепихов		05.12.85		А	0.01	5:1
Т. контр.						Лист	Листов 1	
Рук. гр.		Кузнецова		09.12.85	Круг 16-В-ГОСТ 2590-71 / ВСт3пс6-ГОСТ 535-79	Союзгипроводхоз имени Е.Е. Алексеевского г. Москва		
Н. контр.		Платунина		20.12.85				
Утв.		Певзнер		23.12.85				

Копировал Жебенёва Формат А4.

Перв. примен. | Справ. № | Подп. и дата | Инв. № дубл. | Взам. инв. № | Подп. и дата | Инв. № подл.

ГК 150.200.02 101

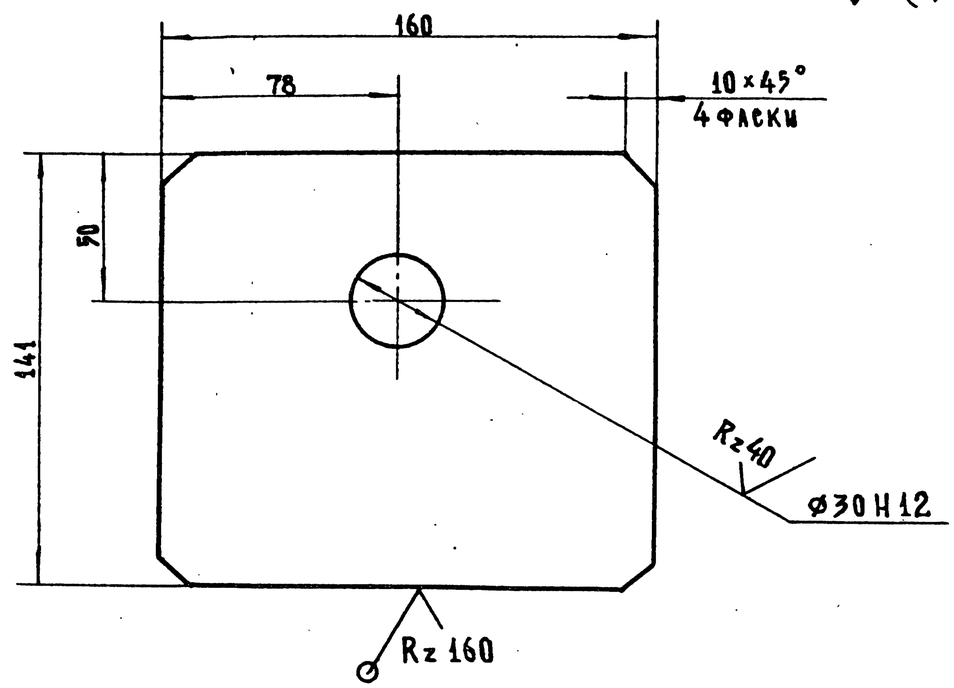

Неуказанные предельные отклонения размеров по $\pm\frac{IT14}{2}$

Изм	Лист	№ докум.	Подп.	Дата	ГК 150.200.02 101			
Разраб.		Дубинкин		09.10.85	Подвеска	Лит.	Масса	Масштаб
Пров.		Лепихов		05.12.85		А	2.8	1:2
Т. контр.						Лист	Листов 1	
Рук. гр.		Кузнецова		09.12.85	Лист Б-ПН-16 ГОСТ 19903-74 / ВСт3пс6 ГОСТ 14637-79	Союзгипроводхоз имени Е.Е. Алексеевского г. Москва		
Н. контр.		Платунина		19.12.85				
Утв.		Певзнер		23.12.85				

Копировал Жебенёва Формат А4

Перв. примен. | Справ. № | Подп. и дата | Инв. № дубл. | Взам. инв. № | Подп. и дата | Инв. № подл.

Формат	Зона	Поз.	Обозначение	Наименование	Кол.	Примечание
				Документация		
А3			ГК 150.200.02 168 СБ	Сборочный чертеж		
				Детали		
А4		1	ГК 150.200.02.101	Подвеска	2	
А4		2	ГК 150.200.02.102	Отбой	4	
А4		3	ГК 150.200.02.103	Основание	4	
А4		4	ГК 150.200.02.104	Ребро	4	
А4		5	ГК 150.200.02.105	Накладка	2	
А4		6	ГК 150.200.02.106	Ребро	2	
А4		7	ГК 150.200.02.107	Ребро	3	
А4		8	ГК 150.200.02.108	Стойка	2	
А4		9	ГК 150.200.02-109	Ребро	2	
А4		10	-01	Ребро	2	
А4		11	-02	Ребро	1	
		12	-03	Ребро	1	
А4		13	ГК 150.200.02.110	Обшивка	1	
Б4		14	ГК 150.200.02.113	Ригель	3	24.4 кг
				Швеллер $\frac{16П\text{-ГОСТ 8240-72}}{\text{В Ст3пс6-ГОСТ 535-79}}$		
				$\ell=(1720_{-3.7})$ мм		
Б4		15	ГК 150.200.02.114	Накладка	1	2.35 кг
				Полоса $\frac{\text{Б-2 6×100 ГОСТ 103-76}}{\text{В Ст3пс6 ГОСТ 535-79}}$		
				$\ell=(500_{-1.8})$ мм		

Изм.	Лист	№ докум.	Подп.	Дата
Разраб.		Лепихов		5.12.85
Пров.		Кузнецова		7.12.85
ГИП		Певзнер		10.12.85
Н. контр.		Платунина		20.12.85
Утв.		Мишустин		18.12.85

ГК 150.200.02.100

Металлоконструкция

Лит.	Лист	Листов
А	1	2

Союзгипроводхоз имени Е.Е. Алексеевского г. Москва

Подп. и дата | Инв. № дубл. | Взам. инв. № | Подп. и дата | Инв. № подл.

Копировал Жебенёва

Формат А4

Формат	Зона	Поз.	Обозначение	Наименование	Кол.	Примечание
Б4		16	ГК 150.200.02.115	Накладка	1	3.8 кг
				Полоса $\frac{\text{Б-2 6×60 ГОСТ 103-76}}{\text{В Ст.3 пс 6 ГОСТ 535-79}}$		
				$\ell=(1350_{-2.8})$ мм		
Б4		17	ГК 150.200.02.116	Стойка	1	1.6 кг
				Полоса $\frac{\text{Б-2 14×90 ГОСТ 103-76}}{\text{В Ст.3пс6 ГОСТ 535-79}}$		
				$\ell=(160\pm0.5)$ мм		
Б4		18	ГК 150.200.02.117	Ребро	1	2.4 кг
				Полоса $\frac{\text{Б-2 6×160 ГОСТ 103-76}}{\text{В Ст3пс6 ГОСТ 535-79}}$		
				$\ell=(320_{-1.9})$ мм		
Б4		19	ГК 150.200.02.118	Упор	1	1.4 кг
				Полоса $\frac{\text{Б-2 6×20 ГОСТ 103-76}}{\text{В Ст3пс ГОСТ 535-79}}$		
				$\ell=(1500\pm1.55)$ мм		
Б4		20	ГК 150.200.02.119	Обвязка	1	4.9 кг
				Полоса $\frac{\text{Б-2 6×60 ГОСТ 103-76}}{\text{В Ст.3пс6 ГОСТ 535-79}}$		
				$\ell=(1720_{-3.7})$ мм		

Подп. и дата | Инв. № дубл. | Взам. инв. № | Подп. и дата | Инв. № подл.

Изм.	Лист	№ докум.	Подп.	Дата

ГК 150.200.02.100

Лист 2

Копировал Жебенёва

Формат А4

ГК 150.200.02.100 СБ

Перв. примен. | Справ. № | Подп. и дата | Инв. № дубл. | Взам. инв. № | Подп. и дата | Инв. № подл.

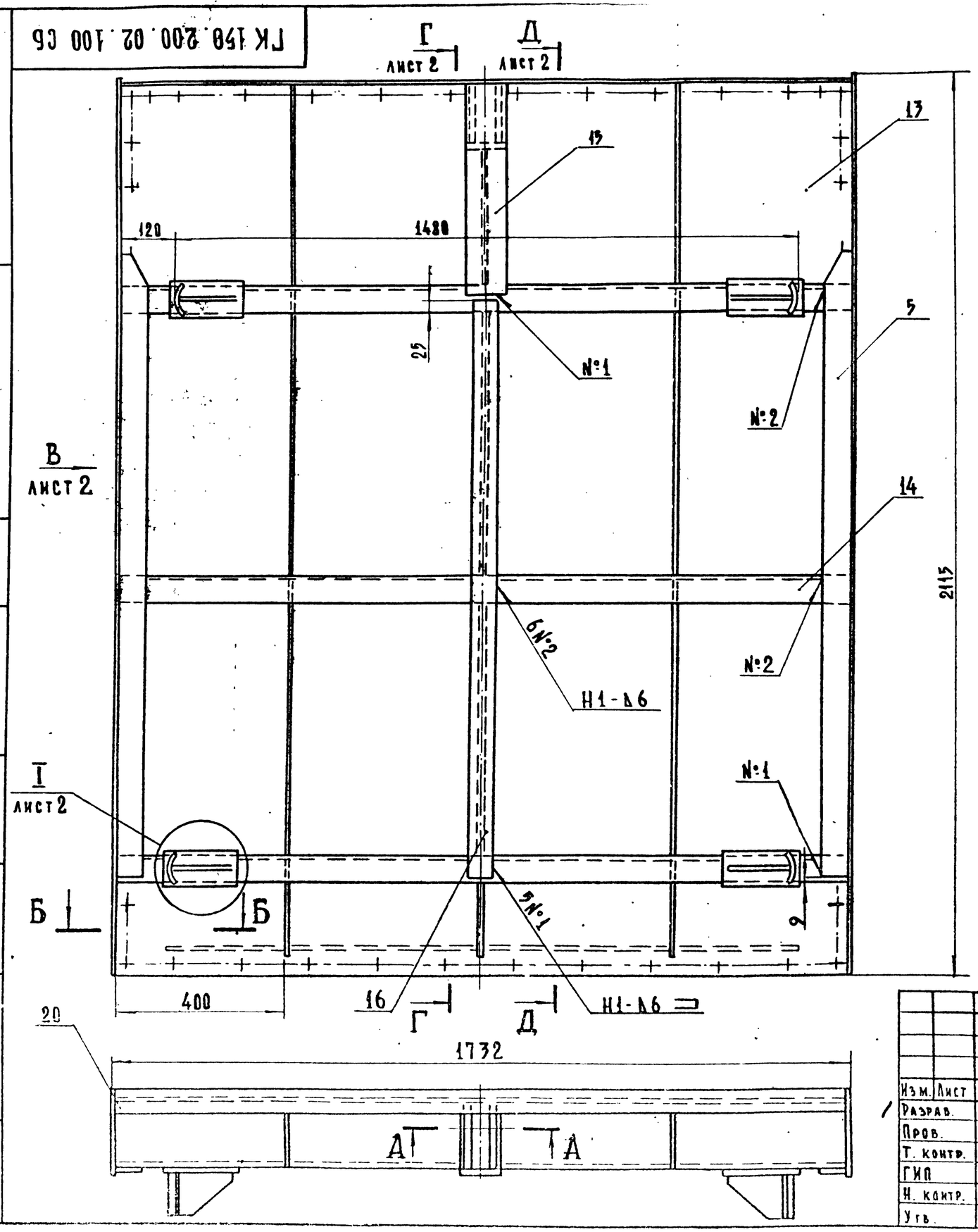

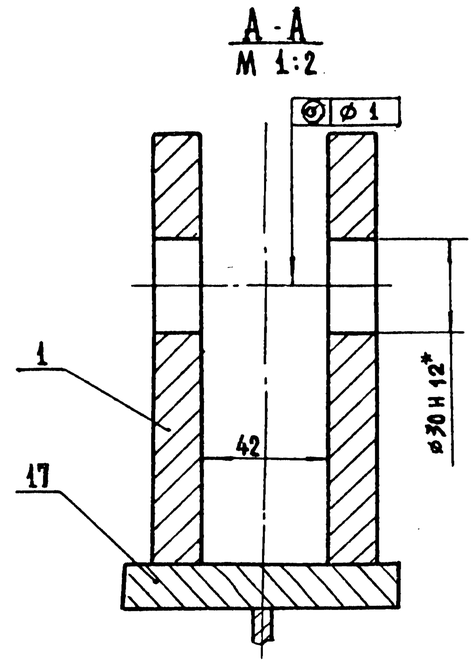

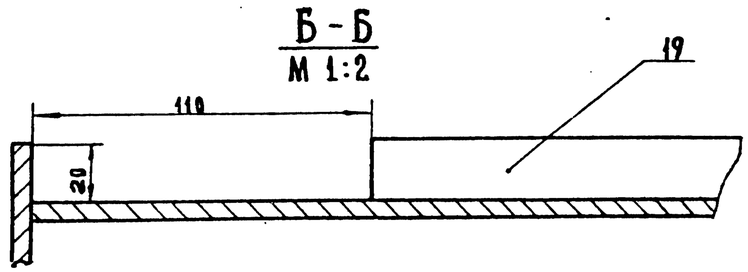

1. * Размеры для справок
2. Сварка по ГОСТ 5264-80 электродом 342 ГОСТ 9467-75
3. Сварку вести швом Т1-Δ4 по контуру прилегания сваривaемых деталей, кроме швов, указанных на чертеже.
4. Шероховатость поверхности деталей, выполненных без чертежа, после обрезки. — Rz 160
5. Неуказанные предельные отклонения размеров по $\pm \frac{t_3}{2}$

Изм.	Лист	№ докум.	Подп.	Дата	ГК-150.200.02.100 СБ			
Разраб.		Лепихов		6.12.85	Металлоконструкция Сборочный чертёж	Лит	Масса	Масштаб
Пров.		Кузнецова		9.12.85		А	358	1:10
Т. контр.						Лист 1	Листов 2	
ГИП		Певзнер		22.12.85		Союзгипроводхоз имени Е.Е. Алексеевского г. Москва		
Н. контр.		Платунина		20.12.85				
Утв.		Мишустин		10.12.85				

Копировал Жебенёва

Формат А3

ГК 150.200.02.100 СБ

Вид В лист 1

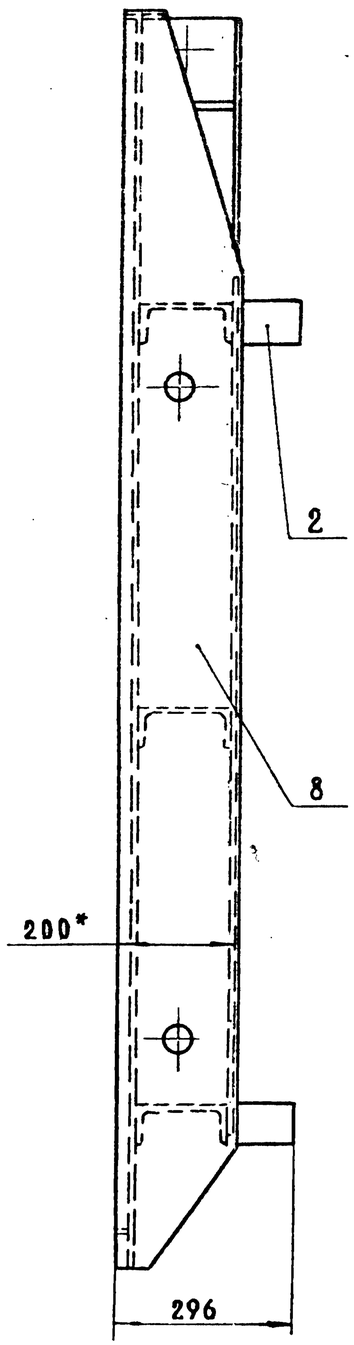

Г-Г лист 1

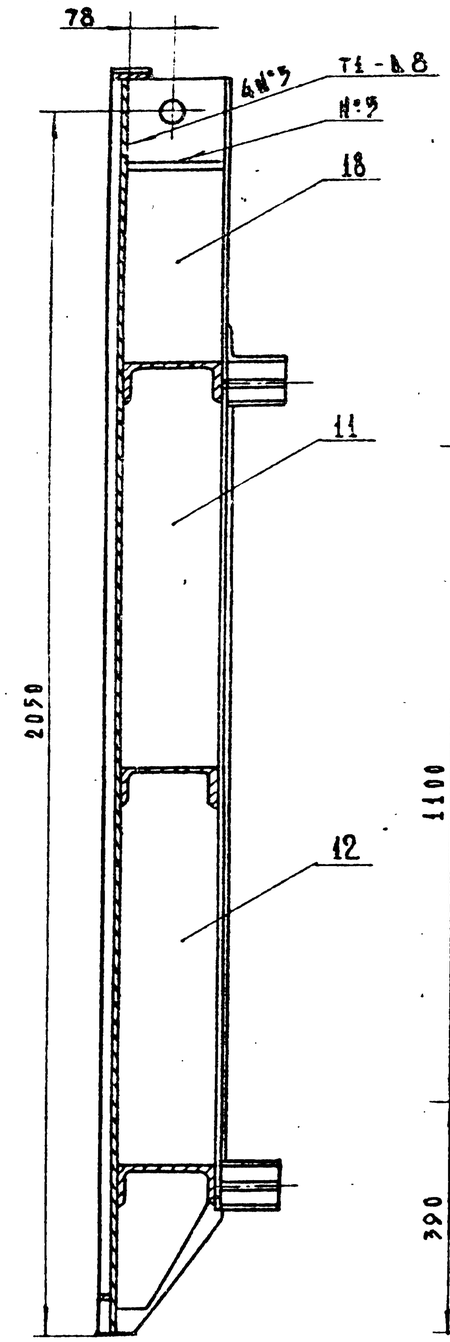

А-А лист 1

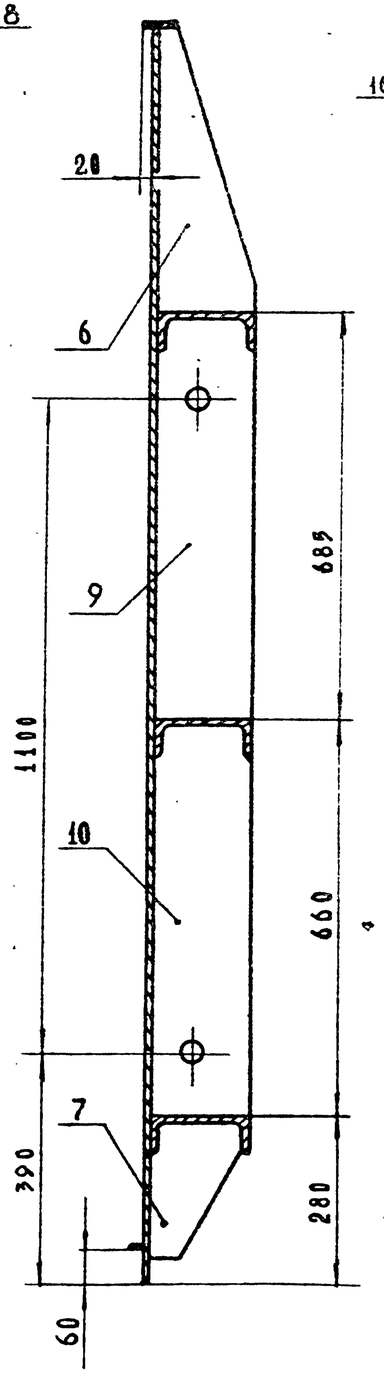

I
М 1:2 лист 1

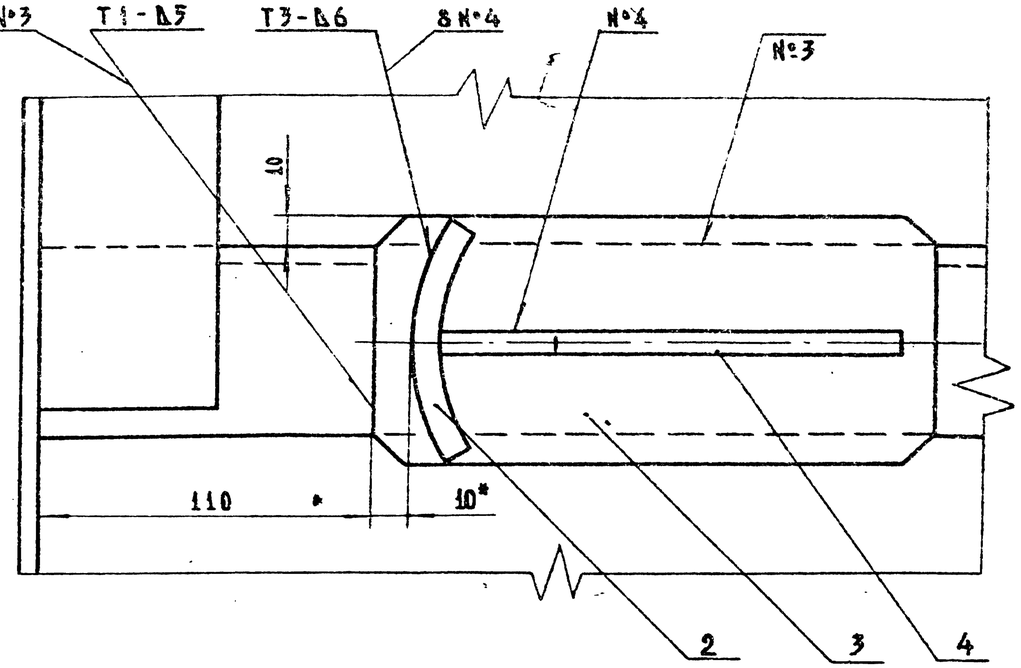

Изм.	Лист	№ докум.	Подп.	Дата	ГК 150.200.02.100.СБ	Лист 2

Перв. примен. | Справ. № | Подп. и дата | Инв. № дубл. | Взам. инв. № | Подп. и дата | Инв. № подл.

ГК 150.200.02.102

Перв. примен.

Справ. №

Rz 160 (√)

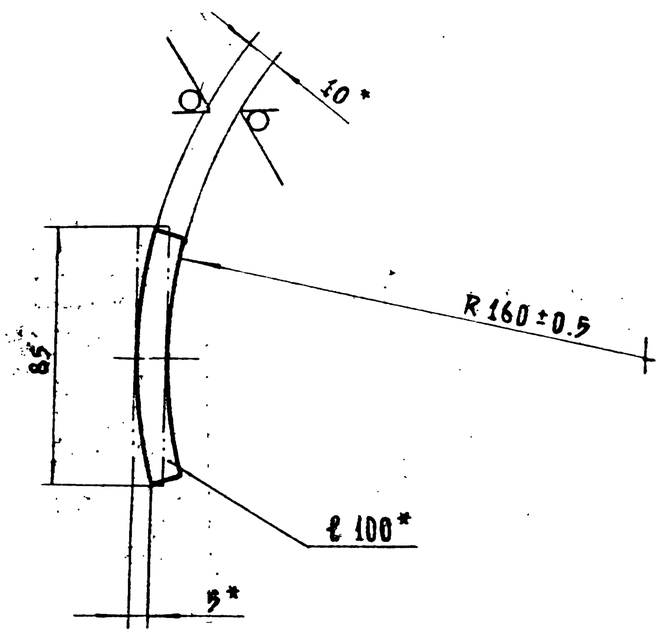

1. * Размеры для справок
2. Неуказанные предельные отклонения размеров по $\pm \frac{IT14}{2}$

Изм	Лист	№ докум.	Подп.	Дата	ГК 150.200.02.102			
Разраб.		Дубинкин		02.10.85	Отбой	Лит.	Масса	Масштаб
Пров.		Лепихов		05.12.85		Л	0.7	1:2
Т. контр.						Лист	Листов 1	
Рук. гр.		Кузнецова		09.12.85	Полоса Б-210×100 ГОСТ 103-74 / ВСт3пс ГОСТ 535-79	Союзгипроводхоз имени Е.Е. Алексеевского г. Москва		
Н. контр.		Платунина		28.12.85				
Утв.		Левзнер		23.12.85				

Инв. № подл. | Подп. и дата | Взам. инв. № | Инв. № дубл. | Подп. и дата

Копировал Жевенева | Формат А4

ГК 150.200.02.103

Перв. примен.

Справ. №

(√)

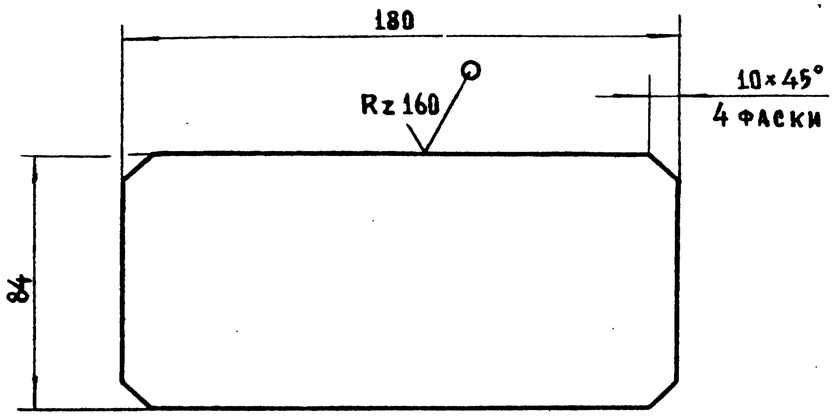

1. * Размеры для справок
2. Предельные отклонения размеров по $\pm \frac{IT14}{2}$

Изм	Лист	№ докум.	Подп.	Дата	ГК 150.200.02.103			
Разраб.		Дубинкин		02.10.85	Основание	Лит.	Масса	Масштаб
Пров.		Лепихов		05.12.85		А	1.2	1:2
Т. контр.						Лист	Листов 1	
Рук. гр.		Кузнецова		09.12.85	Лист Б-ПН-10 ГОСТ 19903-74 / ВСт3пс6 ГОСТ 14637-79	Союзгипроводхоз имени Е.Е. Алексеевского г. Москва		
Н. контр.		Платунина		28.12.85				
Утв.		Левзнер		23.12.85				

Инв. № подл. | Подп. и дата | Взам. инв. № | Инв. № дубл. | Подп. и дата

Копировал Жевенева | Формат А4

Выпуск 2 Серия 3.820.2-6 Альбом

ГК 150.200.02.104

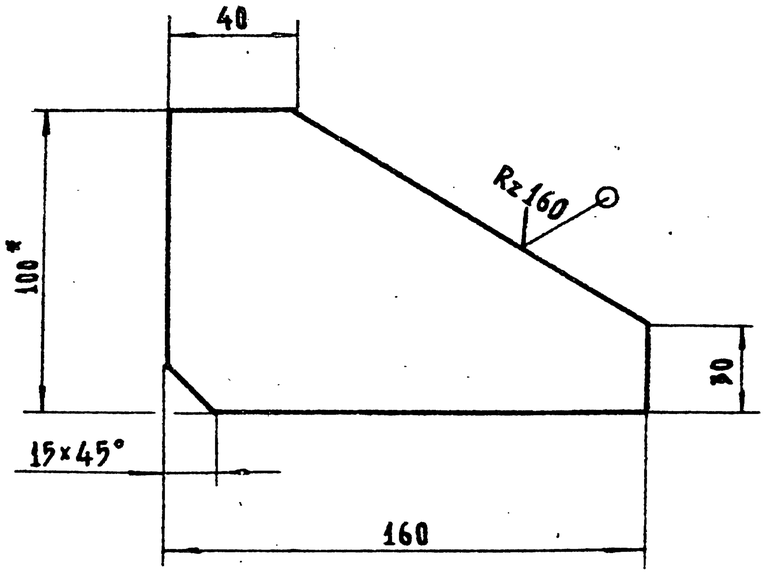

1. * Размеры для справок
2. Неуказанные предельные отклонения размеров по $\pm \frac{IT14}{2}$

Изм.	Лист	№ докум.	Подп.	Дата	ГК 150.200.02.104			
Разраб.		Дубинкин		05.10.85	Ребро	Лит.	Масса	Масштаб
Пров.		Лепихов		05.12.85		А	0.9	1:2
Т. контр.						Лист	Листов 1	
Рук. гр.		Кузнецова		19.12.85	Полоса $\frac{Б\text{-}210\times100\ ГОСТ\ 103\text{-}76}{ВСт3пс6\ ГОСТ\ 535\text{-}79}$	Союзгипроводхоз имени Е.Е. Алексеевского г. Москва		
Н. контр.		Платунина		20.12.85				
Утв.		Певзнер		23.12.85				

Копировал Жебенёва Формат А4

Серия 3.820.2-93 Выпуск 2

Перв. примен. | Справ. № | Подп. и дата | Инв. № дубл. | Взам. инв. № | Подп. и дата | Инв. № подл.

ГК 150.200.02.105

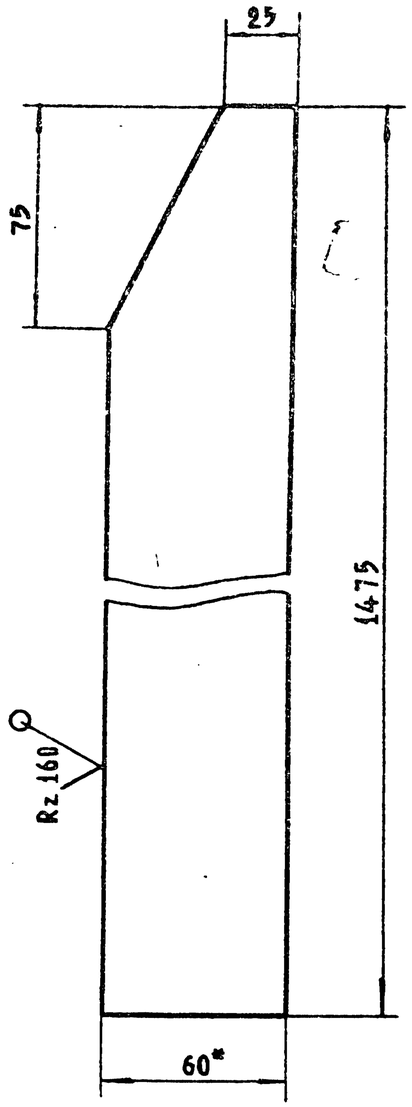

1. * Размеры для справок
2. Неуказанные предельные отклонения размеров по $\pm \frac{IT14}{2}$

Изм.	Лист	№ докум.	Подп.	Дата	ГК 150.200.02.105			
Разраб.		Дубинкин		05.10.85	Накладка	Лит.	Масса	Масштаб
Пров.		Лепихов		05.12.85		А	4.1	1:2
Т. контр.						Лист	Листов 1	
Рук. гр.		Кузнецова		19.12.85	Полоса $\frac{Б\text{-}26\times60\ ГОСТ\ 103\text{-}76}{ВСт3пс6\ ГОСТ\ 535\text{-}79}$	Союзгипроводхоз имени Е.Е. Алексеевского г. Москва		
Н. контр.		Платунина		20.12.85				
Утв.		Певзнер		23.12.85				

Копировал Жебенёва Формат А4

Перв. примен. | Справ. № | Подп. и дата | Инв. № дубл. | Взам. инв. № | Подп. и дата | Инв. № подл.

ГК 150.200.02.106

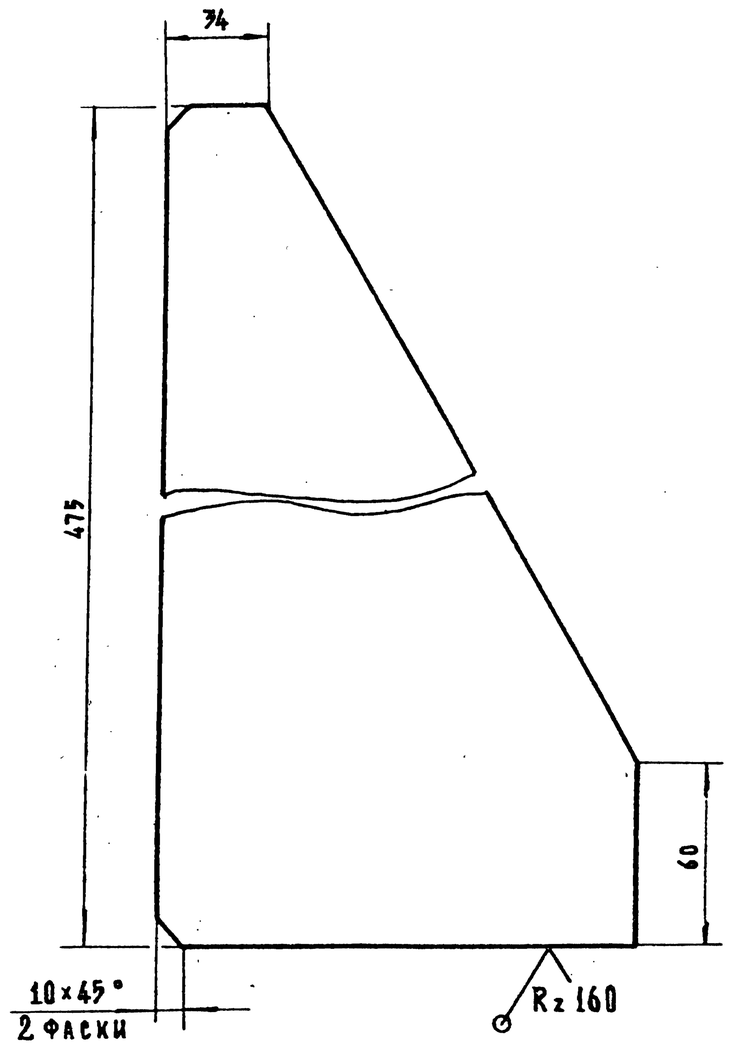

Предельные отклонения размеров по $\pm \frac{IT14}{2}$

Изм	Лист	№ докум.	Подп.	Дата	ГК 150.200.02.106			
Разраб.		Дубинкин		04.10.85	Ребро	Лит. А	Масса 2.3	Масштаб 1:2
Пров.		Лепихов		05.12.85		Лист	Листов 1	
Т. контр.								
Рук. гр.		Кузнецова		09.12.85	Полоса $\frac{Б\text{-}26\times160\ ГОСТ\ 103\text{-}76}{В\ Ст3пс6\ ГОСТ\ 535\text{-}79}$	Союзгипроводхоз имени Е.Е. Алексеевского г. Москва		
Н. контр.		Платунина		20.12.85				
Утв.		Певзнер		23.12.85				

Копировал Жебенёва

Формат А4

Перв. примен. | Справ. № | Подп. и дата | Инв. № дубл. | Взам. инв. № | Подп. и дата | Инв. № подл.

ГК 150.200.02.107

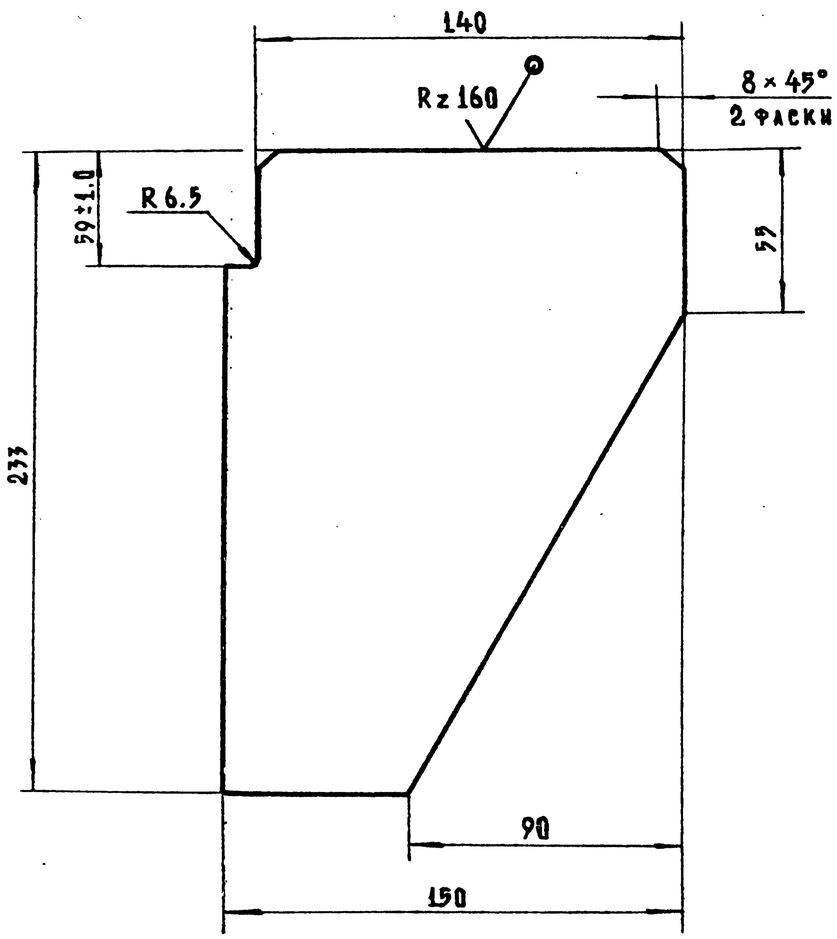

Неуказанные предельные отклонения размеров $\pm \frac{IT14}{2}$

Изм.	Лист	№ докум.	Подп.	Дата	ГК 150.200.02.107			
Разраб.		Дубинкин		04.10.85	Ребро	Лит. А	Масса 1.1	Масштаб 1:2
Пров.		Лепихов		05.12.85		Лист	Листов 1	
Т. контр.								
Рук. гр.		Кузнецова		09.12.85	Лист $\frac{Б\text{-}ПН\text{-}6\ ГОСТ\ 19903\text{-}74}{В\ Ст3пс6\ ГОСТ\ 14637\text{-}79}$	Союзгипроводхоз имени Е.Е. Алексеевского г. Москва		
Н. контр.		Платунина		20.12.85				
Утв.		Певзнер		23.12.85				

Копировал Жебенёва

Формат А4

Перв. примен. | Справ. № | Подп. и дата | Инв. № дубл. | Взам. инв. № | Подп. и дата | Инв. № подл.

ГК 150.200.02.108

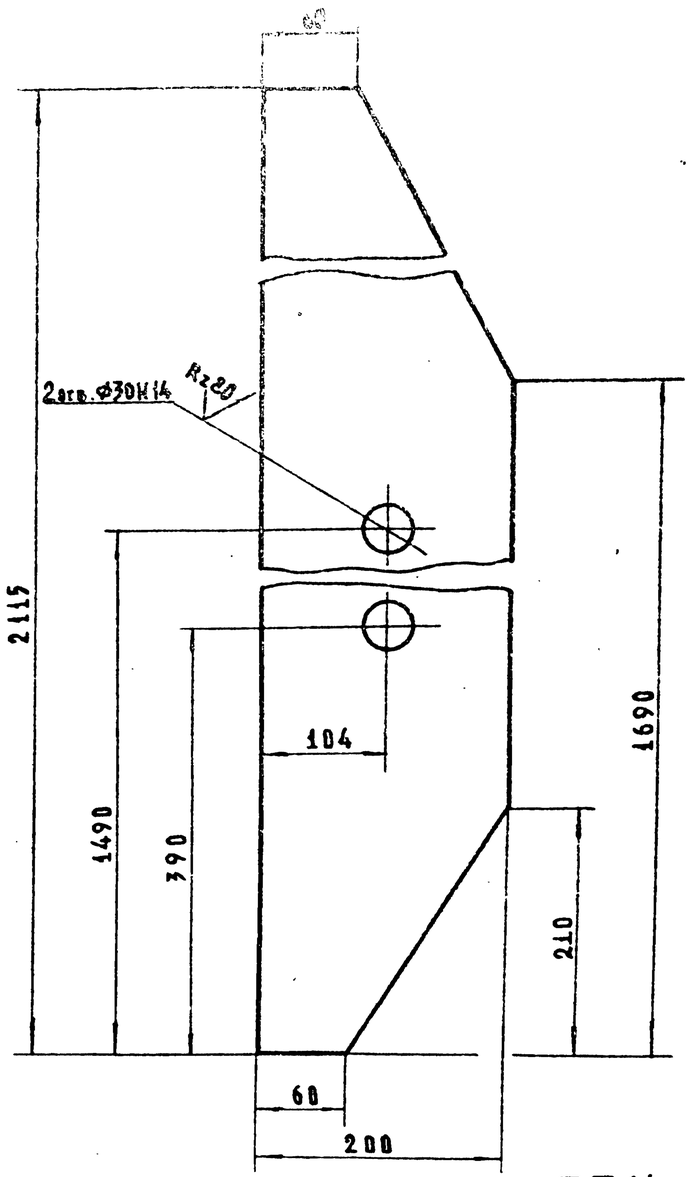

Предельные отклонения размеров по $\pm \frac{IT14}{2}$

Изм.	Лист	№ докум.	Подп.	Дата	ГК 150.200.02.108			
Разраб.		Дубинкин		04.10.85	Стойка	Лит.	Масса	Масштаб
Пров.		Лепихов		05.12.85		А	18	1:5
Т.контр.						Лист	Листов 1	
Рук.гр.		Кузнецова		09.12.85	Б-ПН-6ГОСТ 19903-74	Союзгипроводхоз		

Перв. примен. | Справ. № | Подп. и дата | Инв. № дубл. | Взам. инв. № | Подп. и дата | Инв. № подл.

ГК 150.200.02.109

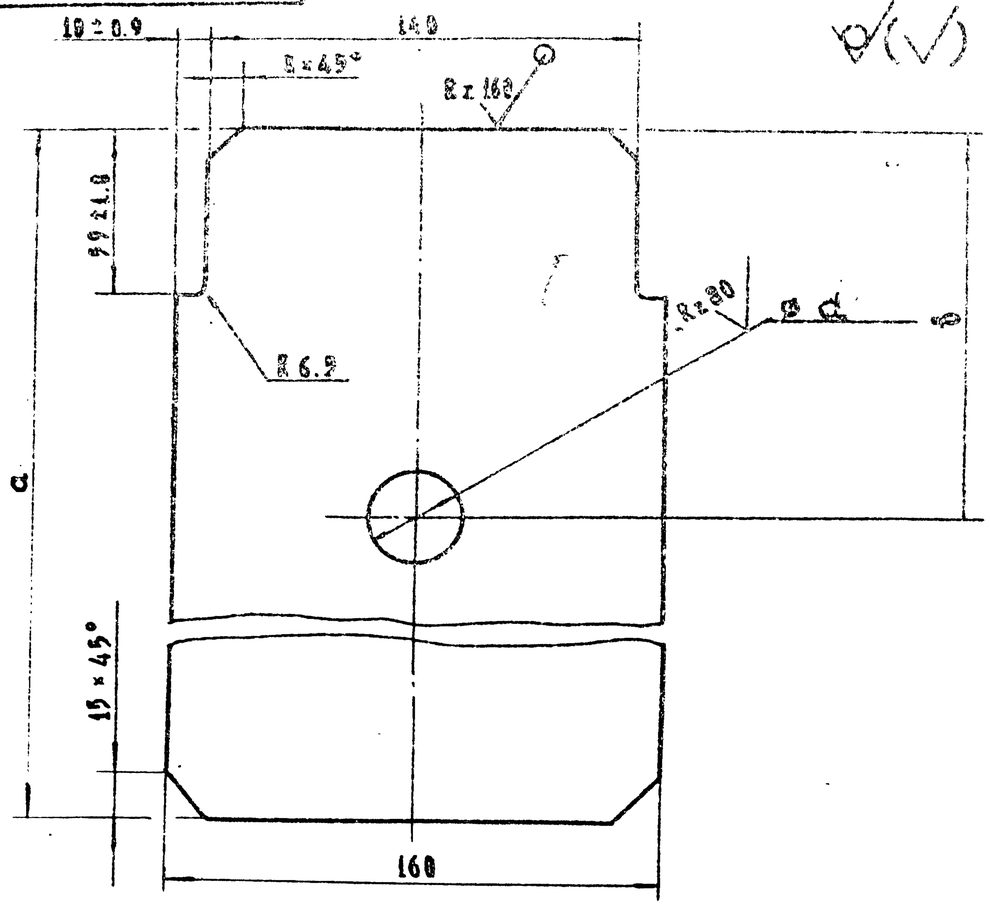

Обозначение	a, мм	в, мм	d, мм		Масса, кг
			Номин.	Пред. откл.	
ГК150.200.02.109	678	130	30	H14	5
-01	653	543	30	H14	4.8
-02	678	—	—	—	5
-03	653	—	—	—	4.9

Неуказанные предельные отклонения размеров по $\pm \frac{IT14}{2}$

Изм.	Лист	№ докум.	Подп.	Дата	ГК 150.200.02.109			
Разраб.		Дубинкин		04.10.85	Ребро	Лит.	Масса	Масштаб
Пров.		Лепихов		10.12.85		А	5	1:2
Т.контр.						Лист	Листов 1	
Рук.гр.		Кузнецова		09.12.85	Б-ПН-6ГОСТ 19903-74	Союзгипроводхоз имени Е.Е. Алексеевского г. Москва		
Н.контр.		Платунина		20.12.85	Лист Б-С-3-1 ГОСТ 14637-70			

Перв. примен. | Справ. № | Подп. и дата | Инв. № дубл. | Взам. инв. № | Подп. и дата | Инв. № подл.

ГК 150.200.02.110

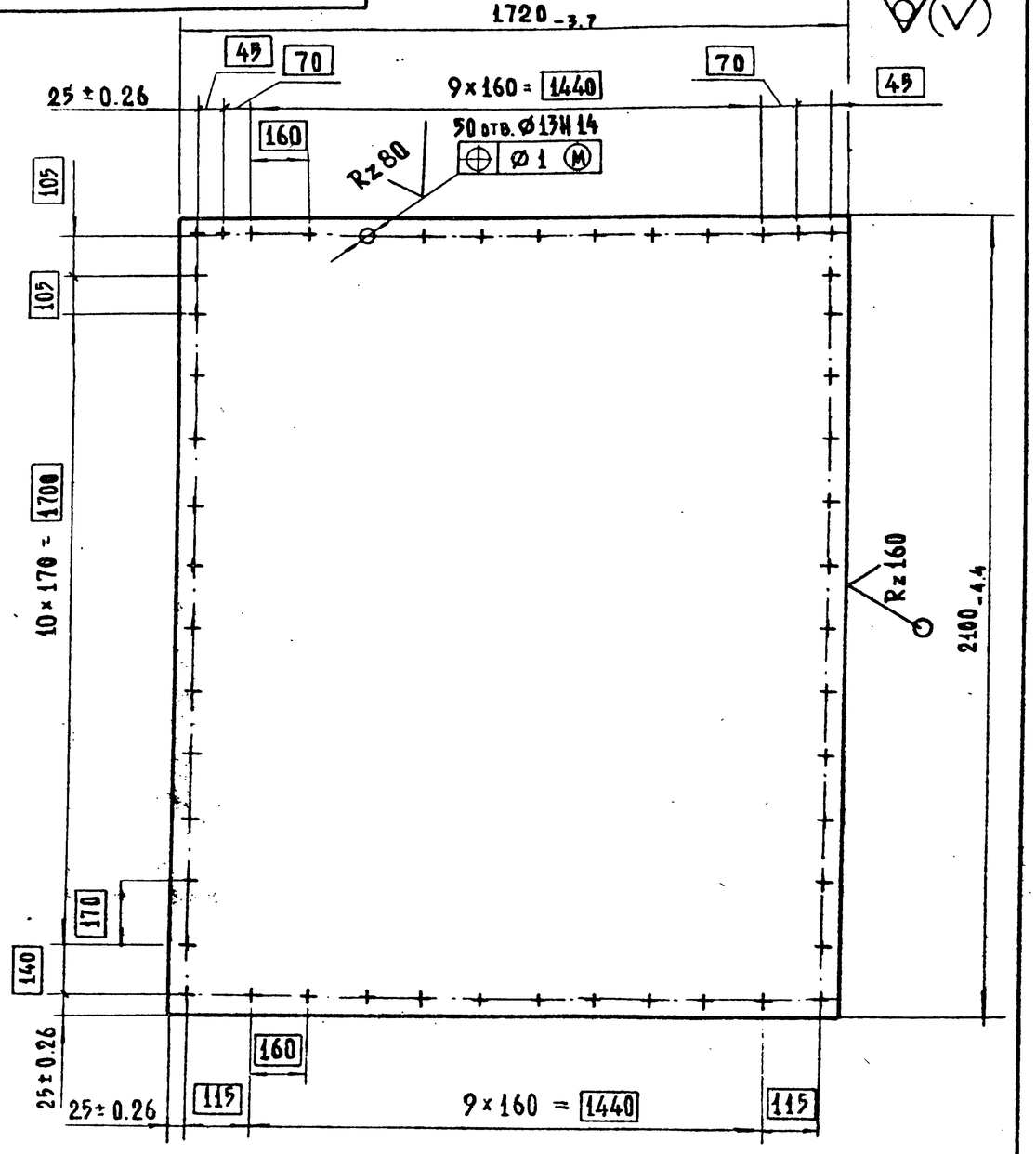

Изм	Лист	№ докум	Подп.	Дата	ГК 150.200.02.110			
Разраб		Дубинкин		03.10.85	Обшивка	Лит	Масса	Масштаб
Пров.		Лепихов		06.12.85		А	169.9	1:15
Т. контр.						Лист	Листов 1	
Рук. гр.		Кузнецова		09.12.85	Лист Б-ПН6-ГОСТ 19903-74 / В Ст3пс6 ГОСТ 14637-79	Союзгипроводхоз имени Е.Е. Алексеевского г. Москва		
Н. контр.		Платунина		20.12.85				
Утв.		Певзнер		23.12.85				

Перв. примен. | Справ. № | Подп. и дата | Инв. № дубл. | Взам. инв. № | Подп. и дата | Инв. № подл.

Копировал Жебенёва | Формат А4

ГК 150.200.09.001

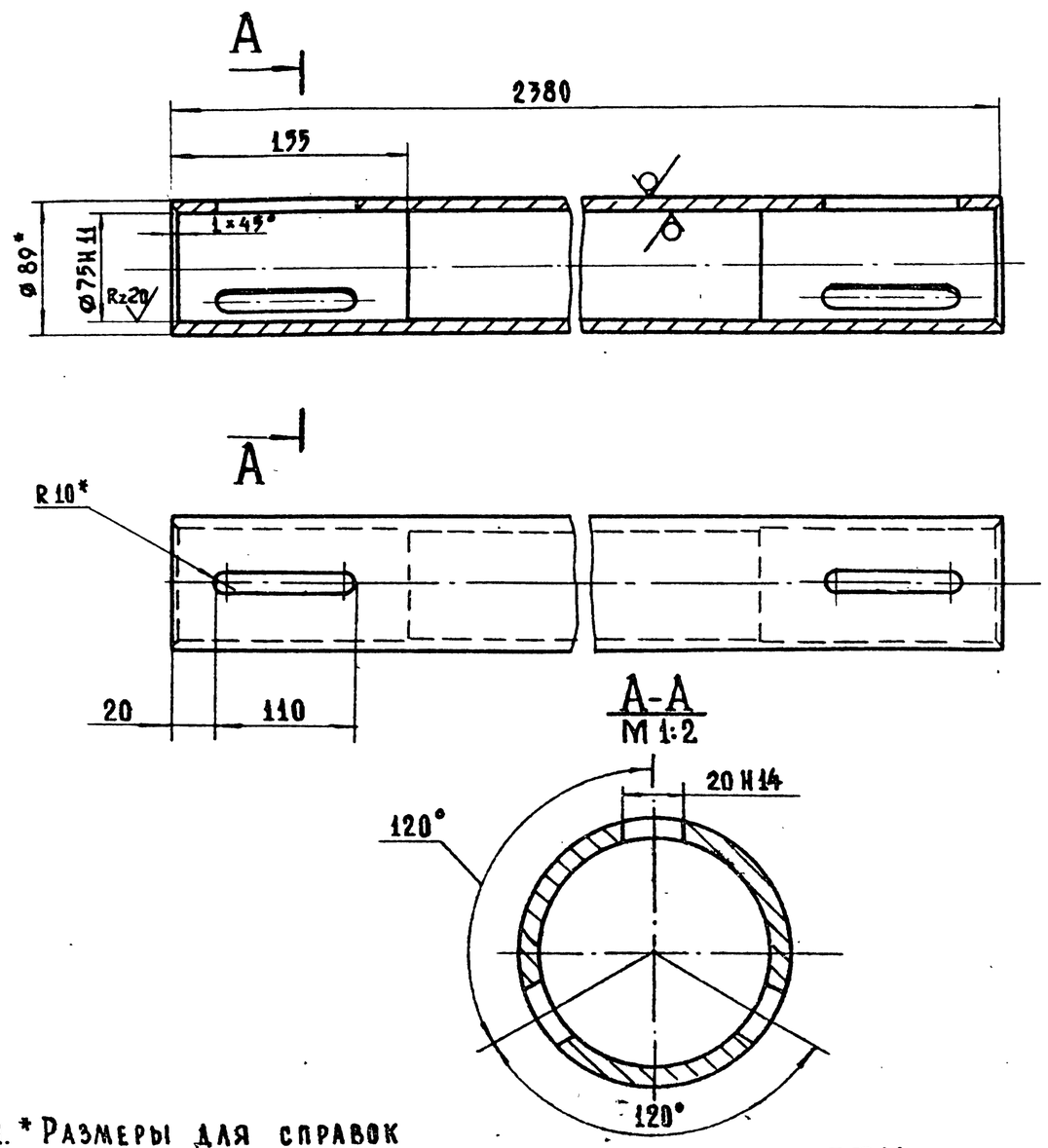

1. * Размеры для справок
2. Неуказанные предельные отклонения размеров $\pm \frac{IT14}{2}$

Изм	Лист	№ докум.	Подп.	Дата	ГК 150.200.03.001			
Разраб.		Малороссиянцев		06.10.85	Штанга	Лит	Масса	Масштаб
Пров.		Лепихов		06.12.85		А	36.7	1:4
Т. контр.						Лист	Листов 1	
Рук. гр.		Кузнецова		09.12.85	Труба 89×8 ГОСТ 8732-78 / В 20 ГОСТ 8731-74	Союзгипроводхоз имени Е.Е. Алексеевского г. Москва		
Н. контр.		Платунина		20.12.85				
Утв.		Певзнер		23.12.85				

Перв. примен. | Справ. № | Подп. и дата | Инв. № дубл. | Взам. инв. № | Подп. и дата | Инв. № подл.

Копировал Жебенёва | Формат А4

Серия 3.820.2-63 Выпуск 2

Формат	Зона	Поз.	Обозначение	Наименование	Кол.	Примечание
				Документация		
А3			ГК 150.200.03.000 СБ	Сборочный чертеж		
				Детали		
А4		1	ГК 150.150.03.001	Вилка	1	
А4		2	ГК 150.150.03.002	Проушина	1	
А4		3	ГК 150.200.03.001	Штанга	1	

Изм.	Лист	№ докум.	Подп.	Дата	ГК 150.200.03.000			
Разраб.		Лепихов		4.12.85	Штанга	Лит.	Лист	Листов
Пров.		Кузнецова		9.12.85		А		1
ГИП		Певзнер		23.12.85		Союзгипроводхоз имени Е.Е. Алексеевского г. Москва		
Н. контр.		Платунина		20.12.85				
Утв.		Мишустин		20.12.85				

Перв. примен. | Справ. № | Подп. и дата | Инв. № дубл. | Взам. инв. № | Подп. и дата | Инв. № подл.

ГК 150.150.03.001

Rz 80 (√)

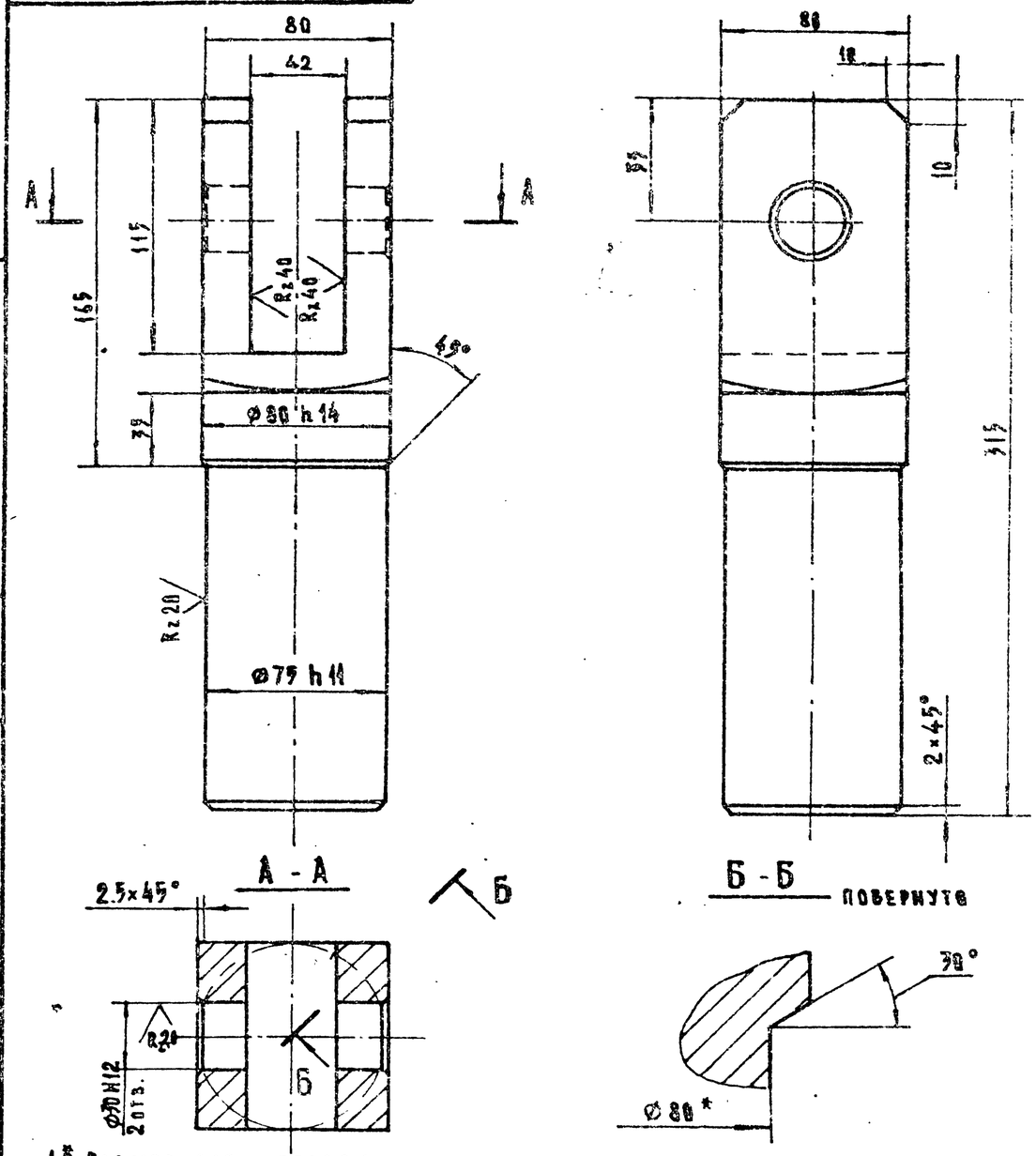

1* Размер для справок

2. Неуказанные предельные отклонения размеров $\pm\frac{IT14}{2}$

Изм.	Лист	№ докум.	Подп.	Дата	ГК 150.150.03.001			
Разраб.		Малороссиянце		5.10.85	Вилка	Лит.	Масса	Масштаб
Пров.		Лепихов		10.11.85		А	9.6	1:4
Т. контр.						Лист	Листов	
Рук. гр.		Кузнецова		9.12.85	Сталь 20-8-3 ГОСТ 1050-74	Союзгипроводхоз имени Е.Е. Алексеевского г. Москва		
Н. контр.		Платунина		20.12.85				
Утв.		Певзнер		20.11.85				

Формат А4

ГК 150.200.03.000 СБ

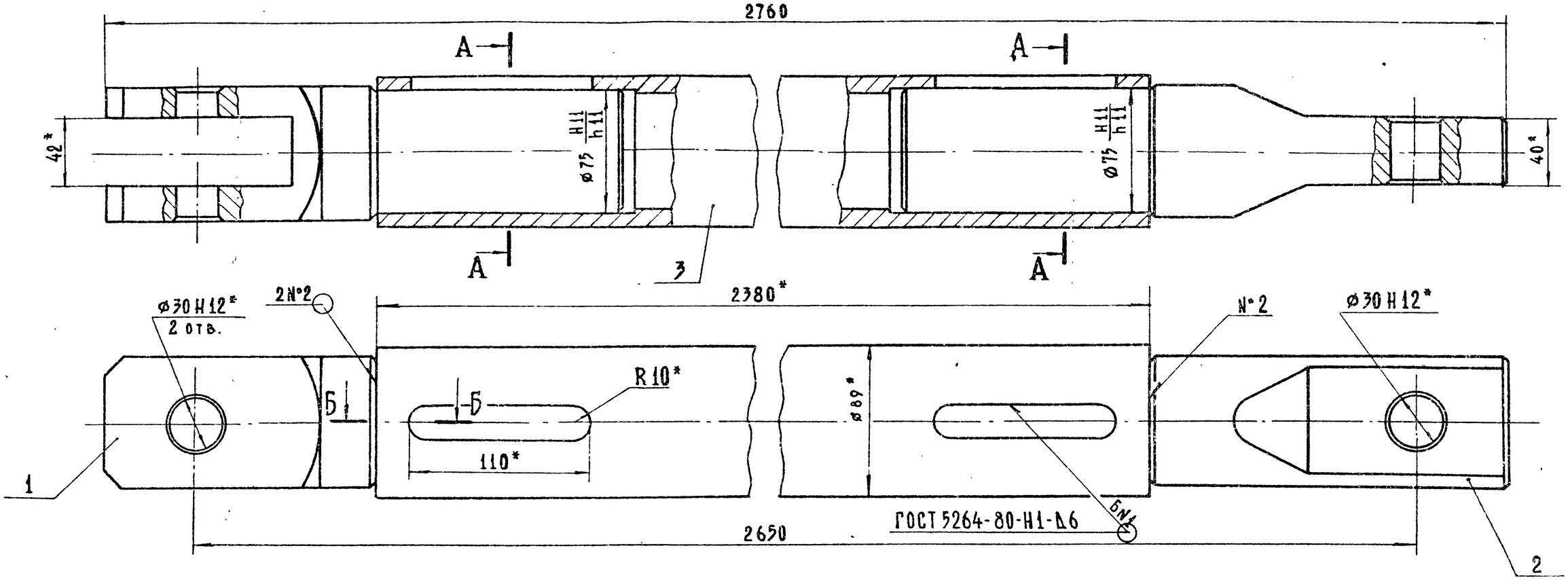

1. *Размеры для справок
2. Сварку выполнить электродом Э42 ГОСТ 9467-75
3. Шов N°2 – сварка ручная электродуговая.

А – А

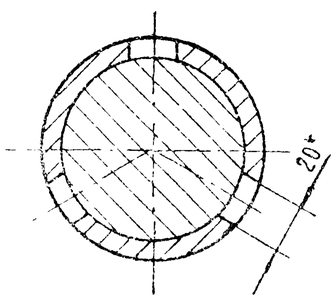

Б – Б
М 1:1

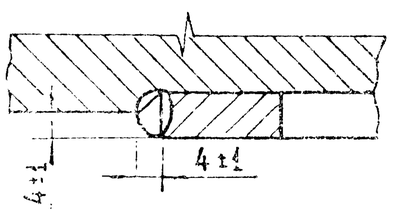

Изм	Лист	№ докум.	Подп.	Дата	ГК 150.200.03.000 СБ.			
Разраб.		Шаталов		26.02.85	Штанга Сборочный чертёж	Лит.	Масса	Масштаб
Пров.		Лепихов		06.12.85		А	57.7	1:2.5
Т контр.						Лист	Листов 1	
ГИП		Певзнер		23.12.85		Союзгипроводхоз имени Е.Е. Алексеевского г. Москва		
Н контр.		Платунина		20.12.85				
Утв.		Мишустин		10.12.85				

Копировал Жевенёва

Формат А3

Перв. примен. | Справ. № | Подп. и дата | Инв. № дубл. | Взам. инв. № | Подп. и дата | Инв. № подл.

ГК 150.150.03.002

Rz80 (√)

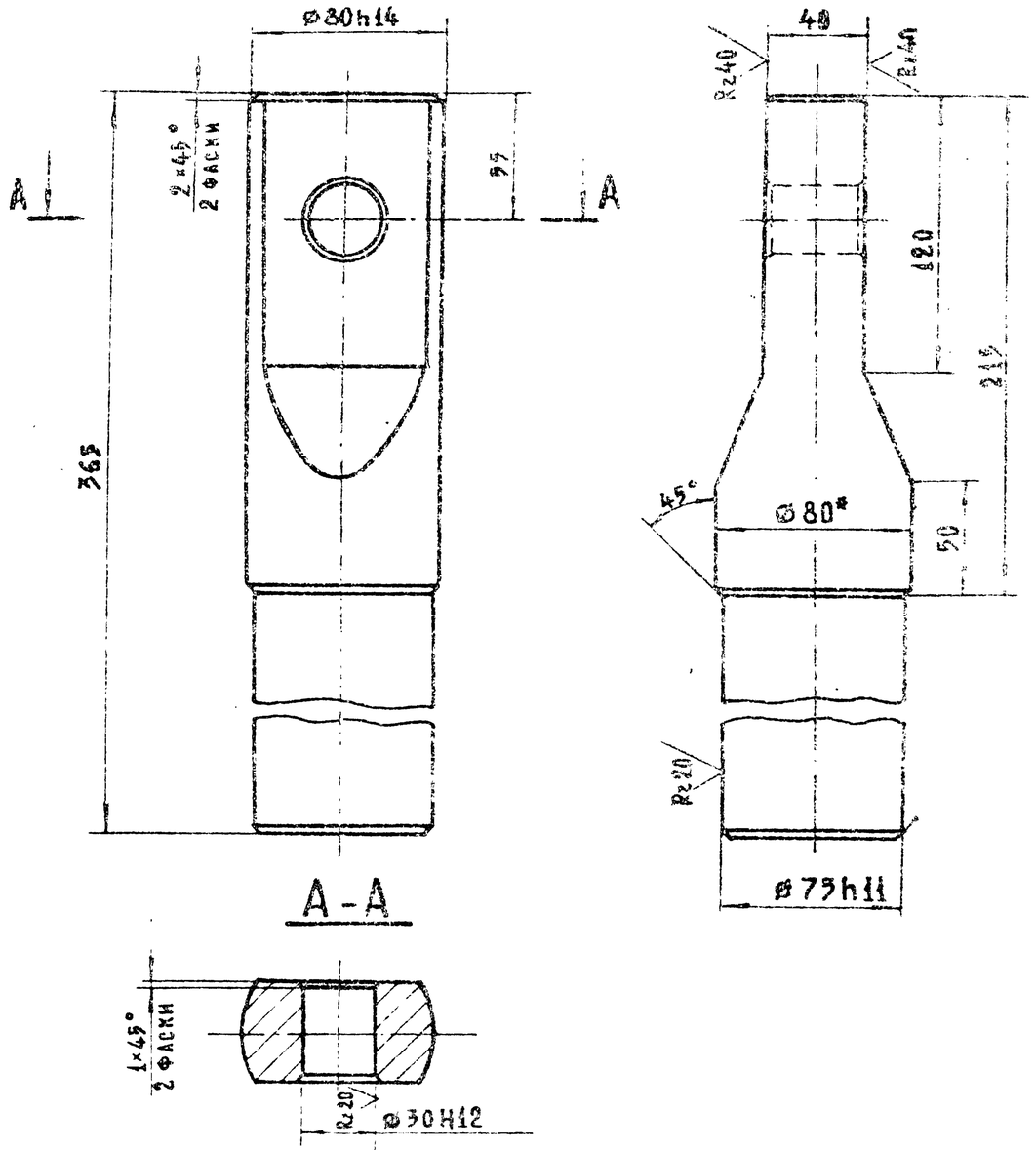

1 * Размер для справок

2. Неуказанные предельные отклонения размеров $\pm \frac{IT14}{2}$

					ГК 150.150 03.002			
Изм.	Лист	№ докум.	Подп.	Дата	Проушина	Лит	Масса	Масштаб
Разраб.		Маврессиянцева		4.25.85		А	11.4	1:4
Пров.		Лепихов		10.2.85		Лист	Листов 1	
Т. контр.						Союзгипроводхоз имени Е.Е. Алексеевского г. Москва		
Рук. гр.		Кузнецова		19.12.85				
Н. контр.		Платунина		20.12.85	Сталь 20-Б-3 ГОСТ 1050-74			
Утв.		Певзнер		23.12.85				

Копировал Жебенева

Формат А4

Перв. примен. | Справ. № | Подп. и дата | Инв. № дубл. | Взам. инв. № | Подп. и дата | Инв. № подл.

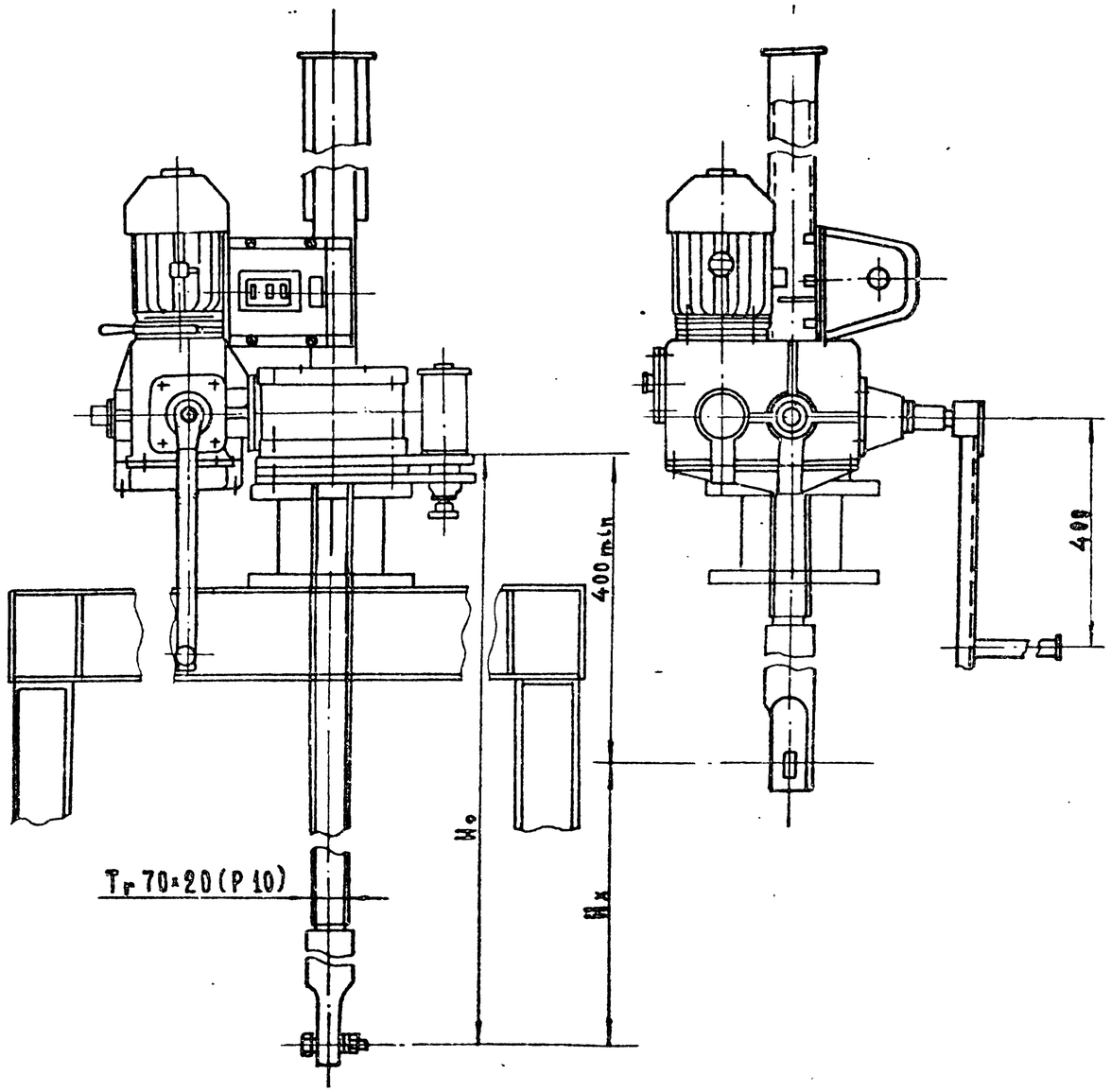

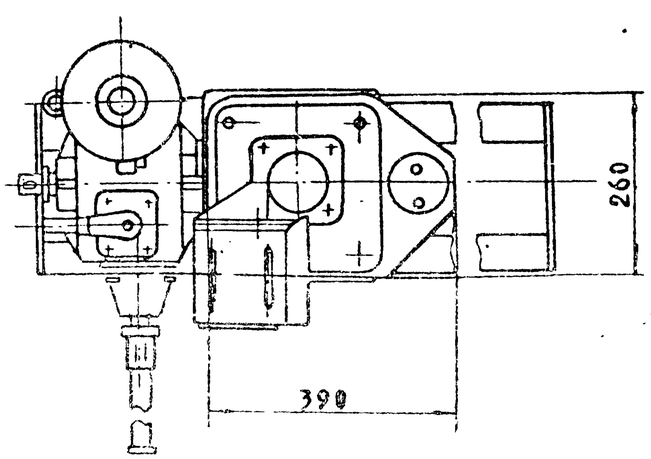

Техническая характеристика

Таблица 1

Резьба грузового винта	Усилие, тс		Но наиб., м	Электродвигатель 4АС28 86 У1 исполн. М 302	Станция управления электроприводом	Усилие на рукоятке при Т, кгс	Время подъема затвора на 1 м, мин	
	Т	П					электродвигателем	вручную
Тг 70×20(Р10)	5	5	4.2	n=860 об/мин N=1.2 квт	9АА5481-2674 У1	14	9	15

Данные на заказ по затвору

Таблица 2

Наименование		На исполн. ГК 150.200.04.000.ГЧ	
		—	01
Усилие посадочное потребное тс	$П_э$	2.4	3.8
Усилие регулировки грузового реле, тс	Р	0.8	1.3
Расстояние от подошвы подъемника до оси проушины опущенного затвора, м	Но	4.196	2.546
Полный ход затвора, м	Нх	2.1	2.1
Датчик ДПМ1 шаг грузового винта	Р	Р10	Р10
Теоретическая масса подъемника, кг	Q	299	233

Изм.	Лист	№ докум.	Подп.	Дата
Разраб.		Малоросиянцева		15.12.85
Пров.		Лепихов		06.12.85
Т. контр.				
ГИП		Певзнер		23.12.85
Н. контр.		Платунина		20.12.85
Утв.		Мишустин		10.12.85

ГК 150.200.04.000 ГЧ

Подъемник одновинтовой с электроприводом грузоподъемностью 5 тс марки 5ЭВ
Габаритный чертеж.

Лит.	Масса	Масштаб
А	см. таб. 2	—
Лист	Листов 1	

Союзгипроводхоз имени Е.Е. Алексеевского г. Москва

Перв. примен. | Справ. № | Подп. и дата | Инв. № дубл. | Взам. инв. № | Подп. и дата | Инв. № подл.

Копировал Жевенева | Формат А3

ГК 150.200.05.000 ГЧ

Серия 3.820.2-63 Выпуск 2

Перв. примен. | Справ. № | Подп. и дата | Инв. № дубл. | Взам. инв. № | Подп. и дата | Инв. № подл.

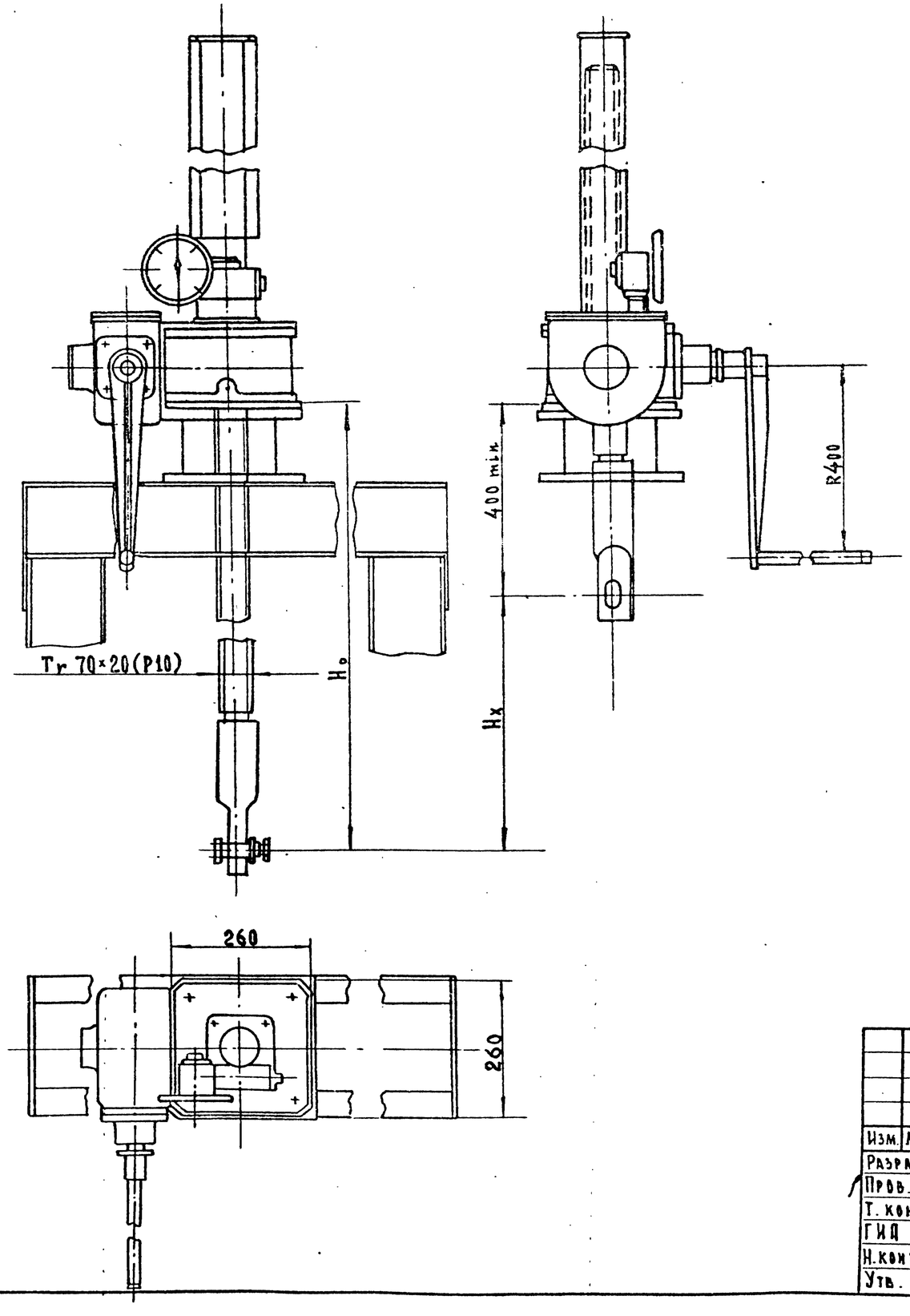

Техническая характеристика подъемника

Таблица 1

Резьба грузового винта	Усилие наиб., тс		Ho наиб., м	Усилие на рукоятке при T, кг	Время подъема затвора на 1 м, мин.
	тяговое T	посадочное П			
Tr 70×20 (P10)	5	5	3.85	20	20

Данные на заказ по затвору

Таблица 2

Наименование		На исполн. ГК 150.200.05.000ГЧ	
		—	01
Усилие посадочное потребное, тс	Пз	2.4	3.8
Расстояние от подошвы подъемника до оси проушины опущенного затвора, м	Ho	4.15	2.5
Полный ход затвора, м	Hx	2.1	2.1
Указатель положения затвора	—	УПР 2510	УПР 2510
Теоретическая масса подъемника, кг	Q	229	163

Изм.	Лист	№ докум.	Подп.	Дата
Разраб.		Малороссиянцева		15.10.85
Пров.		Лепихов		16.12.85
Т. контр.				
ГИП		Певзнер		23.12.85
Н. контр.		Платунина		20.12.85
Утв.		Мишустин		10.12.85

ГК 150.200.05.000 ГЧ

Подъемник одновинтовой с ручным приводом грузоподъемностью 5 тс марки 5В

Габаритный чертёж.

Лит	Масса	Масштаб
А	см. табл. 2	—
Лист	Листов 1	

Союзгипроводхоз имени Е.Е. Алексеевского г. Москва

Копировал Жебенёва

Формат А3