ТИПОВАЯ ДОКУМЕНТАЦИЯ НА КОНСТРУКЦИИ, ИЗДЕЛИЯ И УЗЛЫ ЗДАНИЙ И СООРУЖЕНИЙ

СЕРИЯ 3.820.2-53

ЗАТВОРЫ ПЛОСКИЕ ПОВЕРХНОСТНЫЕ ПЕРЕЛИВНЫЕ РАЗМЕРОМ 2,5x1,5x2,0 м; 2,5x2,0x2,5 и 5,0x2,5x2,8 м

ВЫПУСК 3

Затворы плоские поверхностные переливные размером 5,0x2,5x2,8 м

1697/04

цена 1-86

ТИПОВАЯ ДОКУМЕНТАЦИЯ НА КОНСТРУКЦИИ, ИЗДЕЛИЯ И УЗЛЫ ЗДАНИЙ И СООРУЖЕНИЙ

СЕРИЯ 3.820.2-53

ЗАТВОРЫ ПЛОСКИЕ ПОВЕРХНОСТНЫЕ ПЕРЕЛИВНЫЕ РАЗМЕРОМ 2,5x1,5x2,0 м; 2,5x2,0x2,5 и 5,0x2,5x2,8 м

ВЫПУСК 3

Затворы плоские поверхностные переливные размером 5,0x2,5x2,8 м

Разработана
институтом «Ленгипроводхоз»
Главнечерноземводстроя
Минводхоза СССР

Утверждена Минводхозом СССР
Протокол № 603 от 1.11.1984
Введена в действие с 30.05.1985

Главный инженер института Д.А.Плотников

Главный инженер проекта С.А.Гитин

Выпуск 3

Содержание

Обозначение	Наименование	Стр.
ЗПП 5.0×2.5×2.8-00.000	Затвор плоский поверхностный переливной размером 5.0×2.5×2.8м	4
ЗПП 5.0×2.5×2.8-02.103	Швеллер	4
ЗПП 5.0×2.5×2.8-00.000СБ	Затвор плоский поверхностный переливной размером 5.0×2.5×2.8м. Сборочный чертеж	5
ЗПП 5.0×2.5×2.8-00.000ВС	Затвор плоский поверхностный переливной размером 5.0×2.5×2.8м. Ведомость спецификаций	6
ЗПП 5.0×2.5×2.8-00.000ВП	Затвор плоский поверхностный переливной размером 5.0×2.5×2.8м. Ведомость покупных изделий	7
ЗПП 5.0×2.5×2.8-01.000	Закладные части	8
ЗПП 5.0×2.5×2.8-01.001	Уголок	8
ЗПП 5.0×2.5×2.8-01.000СБ	Закладные части. Сборочный чертеж	9,10
ЗПП 5.0×2.5×2.8-01.100	Марка донная	11
ЗПП 5.0×2.5×2.8-01.101	Косынка	11
ЗПП 5.0×2.5×2.8-01.100СБ	Марка донная. Сборочный чертеж	12
ЗПП 5.0×2.5×2.8-01.200	Стойка пазовая	13
ЗПП 5.0×2.5×2.8-01.200СБ	Стойка пазовая. Сборочный чертеж	14
ЗПП 5.0×2.5×2.8-01.202	Ребро	15
ЗПП 5.0×2.5×2.8-01.203	Ребро	15
ЗПП 5.0×2.5×2.8-01.204	Полка	16
ЗПП 5.0×2.5×2.8-01.205	Уголок	16
ЗПП 5.0×2.5×2.8-01.300	Колонка	17
ЗПП 5.0×2.5×2.8-01.201	Полка	17
ЗПП 5.0×2.5×2.8-01.300СБ	Колонка. Сборочный чертеж.	18
ЗПП 5.0×2.5×2.8-01.301	Ребро	19
ЗПП 5.0×2.5×2.8-01.302	Ребро	19
ЗПП 5.0×2.5×2.8-01.206	Порог	20
ЗПП 5.0×2.5×2.8-01.303	Основание	20
ЗПП 5.0×2.5×2.8-02.000	Затвор	21
ЗПП 5.0×2.5×2.8-02.000СБ	Затвор. Сборочный чертеж	22-24

Обозначение	Наименование	Стр.
ЗПП 5.0×2.5×2.8-02.100	Металлоконструкция	25
ЗПП 5.0×2.5×2.8-02.100СБ	Металлоконструкция. Сборочный чертеж	26-28
ЗПП 5.0×2.5×2.8-02.101	Проушина	29
ЗПП 5.0×2.5×2.8-02.102	Швеллер	29
ЗПП 5.0×2.5×2.8-02.104	Швеллер	30
ЗПП 5.0×2.5×2.8-02.105	Уголок	30
ЗПП 5.0×2.5×2.8-02.106	Уголок	31
ЗПП 5.0×2.5×2.8-02.107	Уголок	31
ЗПП 5.0×2.5×2.8-02.108	Ребро	32
ЗПП 5.0×2.5×2.8-02.109	Ребро	32
ЗПП 5.0×2.5×2.8-02.110	Накладка	33
ЗПП 5.0×2.5×2.8-02.111	Ребро	33
ЗПП 5.0×2.5×2.8-02.112	Ребро	34
ЗПП 5.0×2.5×2.8-02.113	Ребро	34
ЗПП 5.0×2.5×2.8-02.114	Лист	35
ЗПП 5.0×2.5×2.8-02.301	Основание	35
ЗПП 5.0×2.5×2.8-02.200	Колесный узел	36
ЗПП 5.0×2.5×2.8-02.201	Колесо	36
ЗПП 5.0×2.5×2.8-02.200СБ	Колесный узел. Сборочный чертеж	37
ЗПП 5.0×2.5×2.8-02.202	Ось	38
ЗПП 5.0×2.5×2.8-02.203	Втулка	39
ЗПП 5.0×2.5×2.8-02.204	Шайба торцовая	39
ЗПП 5.0×2.5×2.8-02.205	Шайба стопорная	40
ЗПП 5.0×2.5×2.8-02.206	Подшипник	40
ЗПП 5.0×2.5×2.8-02.207	Подшипник	41
ЗПП 5.0×2.5×2.8-02.208	Оседержатель	41
ЗПП 5.0×2.5×2.8-02.300	Отбой торцовый	42
ЗПП 5.0×2.5×2.8-02.300СБ	Отбой торцовый. Сборочный чертеж	42
ЗПП 5.0×2.5×2.8-02.302	Ребро	43
ЗПП 5.0×2.5×2.8-02.303	Упор	43
ЗПП 5.0×2.5×2.8-02.001	Накладка боковая	44
ЗПП 5.0×2.5×2.8-02.002	Накладка нижняя	44

выпуск 3

Содержание

Обозначение	Наименование	Стр.
3ПП 5.0×2.5×2.8-02.003	Уплотнение боковое	45
26.058.ПВ.080.000Г4	Подъёмник двухвинтовой с ручным приводом груз. 20тс марки 20 ВД	
	Габаритный чертеж	46
26.058.ПВ.150.000 Г4	Подъёмник двухвинтовой с электроприводом груз. 20тс марки 20 ЭВД	
	Габаритный чертеж	47

В.№ подл.	Подпись и дата	Взам.инв.№	Инв.№ дубл.	Подпись и дата

Формат	Зона	Поз.	Обозначение	Наименование	Кол.	Примеч.
				Документация		
А3			3пп 5.0×2.5×2.8-00.000 СБ	Сборочный чертеж		
А3			3пп 5.0×2.5×2.8-00.000 ВС	Ведомость спецификаций		
А3			3пп 5.0×2.5×2.8-00.000 ВП	Ведомость покупных изделий		
А3			26.058.ПВ.080.000 ГЧ	Подъёмник двухвинтовой с ручным приводом груз. 2×10т.с. марки 20 ВД. Габаритный чертеж		
А3			26.058.ПВ.150.000 ГЧ	Подъемник двухвинтовой с электроприводом груз. 2×10т.с. марки 20 ЭВД. Габаритный чертеж		
				Сборочные единицы		
А4		1	3пп 5.0×2.5×2.8-01.000	Закладные части	1	
А4		2	3пп 5.0×2.5×2.8-02.000	Затвор	1	
			Переменные данные	для исполнений:		
			3пп 5.0×	2.5×2.8-00.000		
				Сборочные единицы		
А4		3	26.058.ПВ.080.000	Подъемник двухвинтовой с ручным приводом груз. 2×10т.с. марки 20 ВД	1	
			3пп 5.0×	2.5×2.8-00.000-01		
				Сборочные единицы		
А4		4	26.058.ПВ.150.000	Подъёмник двухвинтовой с электроприводом груз. 2×10т.с. марки 20 ЭВД	1	

Выпуск 3

Изм.	Лист	№ докум.	Подпись	Дата	3пп 5.0×2.5×2.8-00.000		
Разраб.		Курилова		27.09.84	Затвор плоский поверхностный переливной	Литера	Лист	Листов
Провер.		Попова		14.01.85		А		1
Гл.инж.пр.		Гитин		14.02.85				

Подпись и дата | Взам. инв. № | Инв. № дубл. | Подпись и дата | Инв. № подл.

3пп 5.0×2.5×2.8-02.103

3пп 5.0×2.5×2.8-02.103

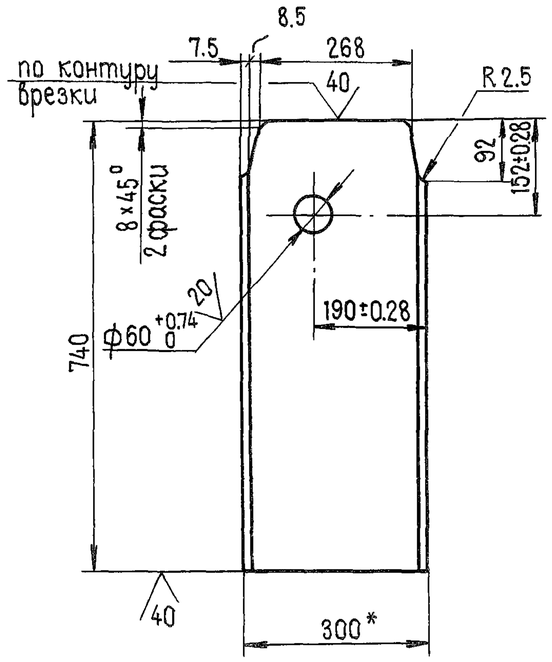

3пп 5.0×2.5×2.8-02.103-01
- зеркальное отражение.
Остальное см.
3пп 5.0×2.5×2.8-02.103

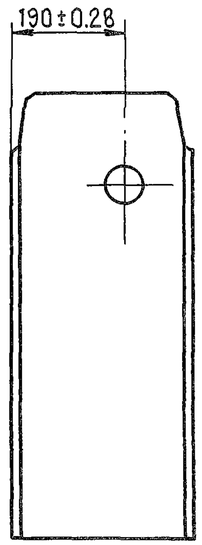

1.* Размер для справок.
2. Неуказанные предельные отклонения размеров $\pm \frac{IT14}{2}$

Изм.	Лист	№ докум.	Подпись	Дата	3.820.2-53	3пп 5.0×2.5×2.8-02.103		
Разраб.		Гусев		5.09.84	Швеллер	Литера	Масса	Масштаб
Провер.		Попова		22.01.85		А	21.8	1:10
Рук. гр.		Попова		22.01.85		Лист	Листов - 1	
Гл.инж.пр.		Гитин		18.02.85				

ЗО ГОСТ 8240-72

ПСКГИПРОВОДХОЗ

ЗПП 5.0×2.5×2.8-00.000СБ

Выпуск 3

Рис 1

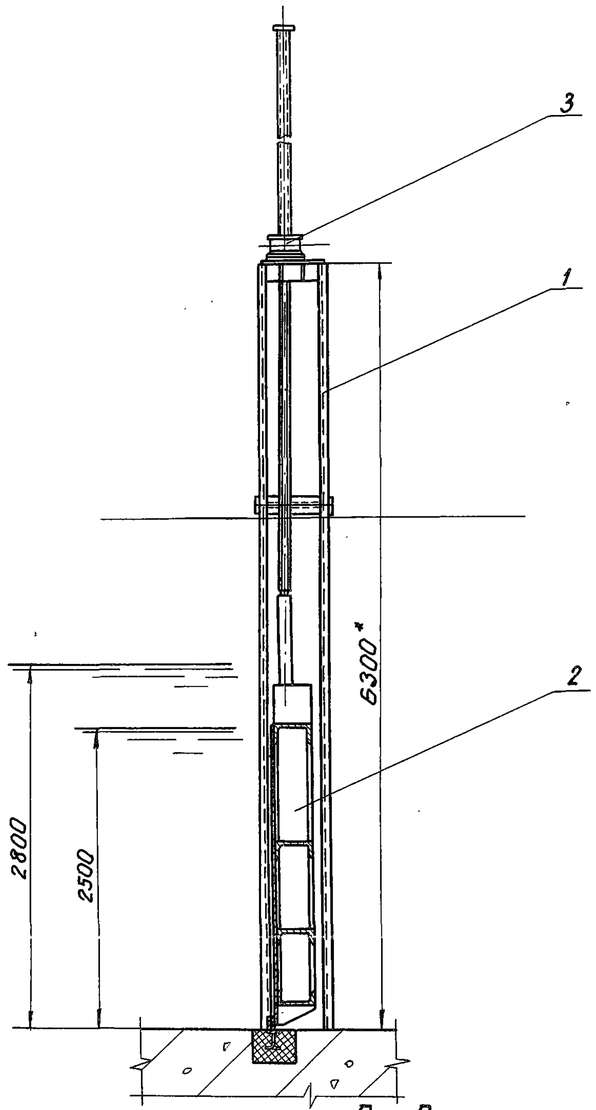

А – А
М 1:10

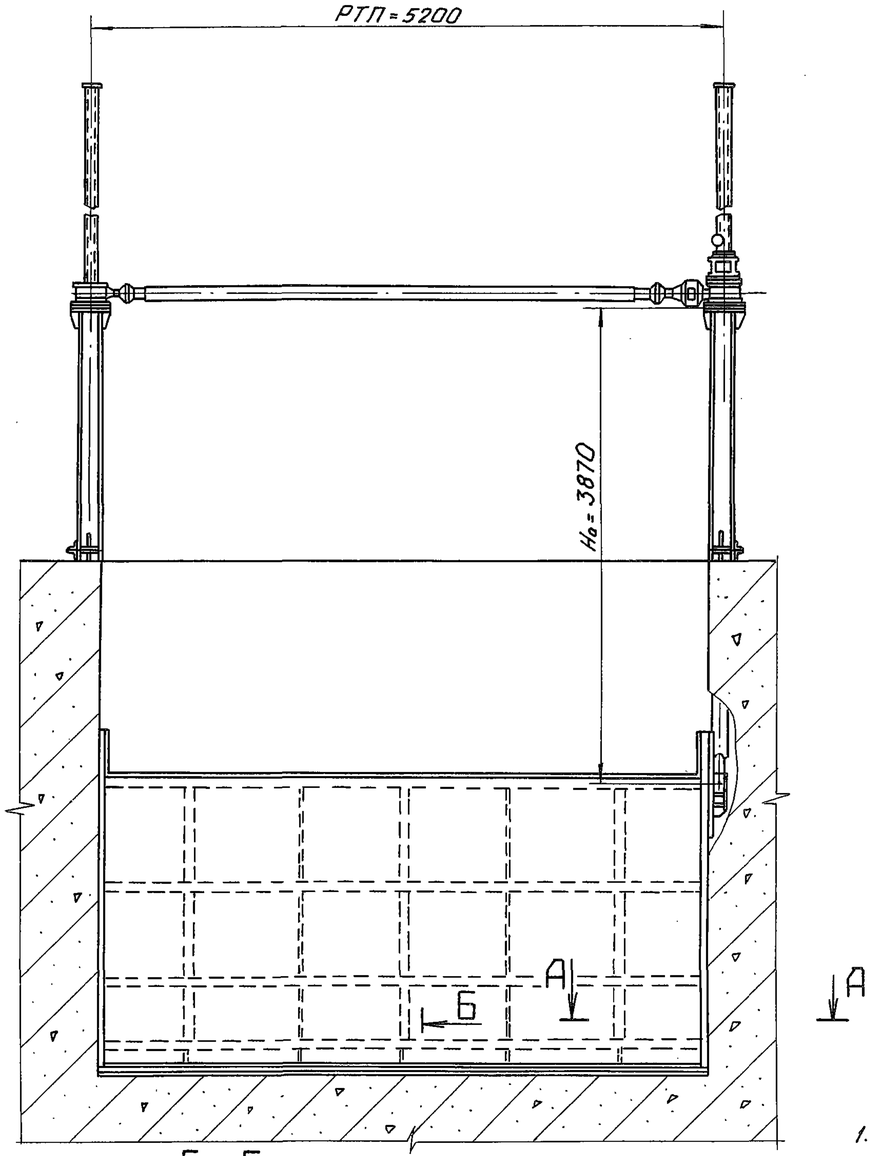

Б – Б
М 1:10

Рис.2

остальное – см. рис.1

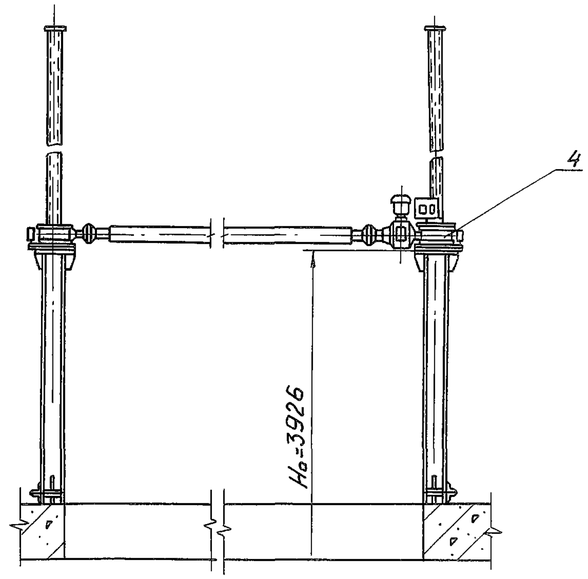

Обозначение	Рис.	Масса кг
ЗПП5.0×2.5×2.8-00.000	1	3493.3
-01	2	3628.3

1.* Размеры для справок.

2. Неуказанные предельные отклонения размеров $\pm \frac{IT14}{2}$

3. Технические требования – см. ТУ 33-336-85

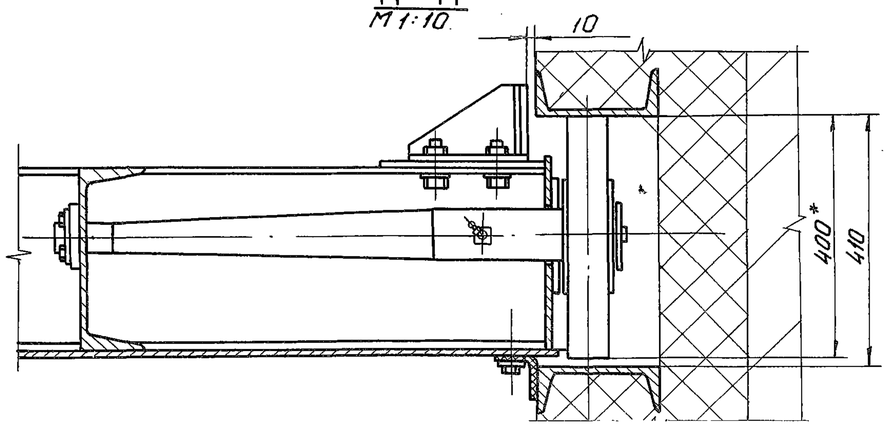

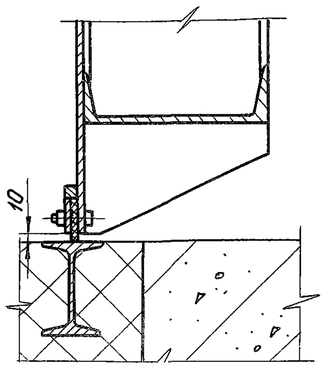

Изм.	Лист	№ докум.	Подпись	Дата
Разраб.		Куриловa		16.10.84
Провер.		Попова		14.01.85
Рук. гр.		Попова		14.01.85
Гл.инж.пр.		Гитин		11.02.85
Н.контр.		Блочнова		18.02.85

3.820.2-53 ЗПП 5.0×2.5×2.8 - 00.000 СБ

Затвор плоский поверхностный переливной размером 5.0×2.5×2.8 м
Сборочный чертеж

Литера	Масса	Масшт.
А	см. табл.	1:50
Лист	Листов-1	

ЛЕНГИПРОВОДХОЗ

Подпись и дата | Инв.№ дубл. | Взам. инв.№ | Подпись и дата | Инв.№ подл.

Т6

выпуск 3

N строки	Обозначение	Наименование	Куда входит: Обозначение	Куда входит: Кол.	Общее кол.	Примечание
1	ЗПП 5.0×2.5×2.8-00.000	Затвор плоский поверхностный переливной				
2		размером 5.0×2.5×2.8 м				
3	ЗПП 5.0×2.5×2.8-01.000	Закладные части	ЗПП 5.0×2.5×2.8-00.000	1	1	
4	ЗПП 5.0×2.5×2.8-02.000	Затвор	ЗПП 5.0×2.5×2.8-00.000	1	1	
5						
6	ЗПП 5.0×2.5×2.8-01.100	Марка донная	ЗПП 5.0×2.5×2.8-01.000	1	1	
7	ЗПП 5.0×2.5×2.8-01.200	Стойка пазовая	ЗПП 5.0×2.5×2.8-01.000	2	2	
8	ЗПП 5.0×2.5×2.8-01.300	Колонка	ЗПП 5.0×2.5×2.8-01.000	2	2	
9						
10	ЗПП 5.0×2.5×2.8-02.100	Металлоконструкция	ЗПП 5.0×2.5×2.8-02.000	1	1	
11	ЗПП 5.0×2.5×2.8-02.200	Колесный узел	ЗПП 5.0×2.5×2.8-02.000	4	4	
12	ЗПП 5.0×2.5×2.8-02.300	Отбой торцовый	ЗПП 5.0×2.5×2.8-02.000	4	4	
13						
14		Переменные данные для исполнений:				
15		ЗПП 5.0×2.5×2.8-00.000				
16	Ведомость спецификаций	подъёмника двухвинтового с ручным приводом	груз. 2×10 тс марки 20 ВД			
17		26.058.ПВ.080.000 ВС				
18						
19		ЗПП 5.0×2.5×2.8-00.000-01				
20	Ведомость спецификаций	подъёмника двухвинтового с электроприводом	груз. 2×10 тс марки 20 ЭВД			
21		26.058.ПВ.150.000 ВС				
22						
23						
24						

Изм.	Лист	N: докум.	Подпись	Дата
Разраб.		Курилова		1.11.84
Провер.		Попова		14.01.85
Гл.инж.пр.		Гитин		11.02.85
Н.контр.		Бокичава		18.02.85

3.820.2-53 ЗПП 5.0×2.5×2.8-00.000 ВС

Затвор плоский поверхностный переливной размером 5.0×2.5×2.8 м

Литера	Лист	Листов
А		1

ЛЕНГИПРОВПОХПЗ

Выпуск 3

№ строки	Наименование	Код ОКП	Обозначение документа на поставку	Поставщик	Куда входит (обозначение)	Количество на изделие	Количество в комплекты	Количество на регулир.	Количество всего	Примечание
1	Крепежные изделия									
2	Болт М12×25.46.029		ГОСТ 7798-70			8			8	
3	М12×30.46.029					38			38	
4	М12×45.46.029					42			42	
5	М16×35.46.029					8			8	
6	М16×50.46.029					34			34	
7	М20×60.46.029					16			16	
8	Гайка М12.5.029		ГОСТ 5915-70			80			80	
9	М16.5.029					34			34	
10	М20.5.029					16			16	
11	Шайба 12 65Г 029		ГОСТ 6402-70			8			8	
12	12 029		ГОСТ 10906-78			8			8	
13	16 029					16			16	
14	20 029					8			8	
15										
16	Пробка 7009-0231		ГОСТ 12202-66			4			4	
17	Масленка 2.2.90.Ц6		ГОСТ 19853-74			4			4	
18										
	Переменные данные для исполнений									
			ЗПП5.0×2.5×2.8-00.000							
	Ведомость покупных изделий подъёмника двухвинтового с ручным приводом груз. 2×10тс марки 20ВД									
			26.058.ПВ.080.000 ВП							
			ЗПП5.0×2.5×2.8-00.000-01							
	Ведомость покупных изделий подъёмника двухвинтового с электроприводом груз. 2×10тс марки 20ЭД									
			26.058.ПВ.150.000 ВП							

Инв.№ подл. | Подпись и дата | Взам.инв.№ | Инв.№ дубл. | Подпись и дата

Изм.	Лист	№ докум.	Подпись	Дата
Разраб.		Попова		1.11.84
Провер.		Гитин		11.02.85
Гл.инж.пр.		Гитин		11.02.85
Н.контр.		Бокинова		11.02.85

3.820.2-53 ЗПП5.0×2.5×2.8-00.000ВП

Затвор плоский поверхностный переливной размером 5.0×2.5×2.8м. Ведомость покупных

Литера	Лист	Листов
А		1

ЛЕНГИПРОВОДХОЗ

Выпуск 3

Формат	Зона	Поз.	Обозначение	Наименование	Кол.	Примеч.
				Документация		
А3			3пп 5.0×2.5×2.8-01.000 СБ	Сборочный чертеж		
				Сборочные единицы		
А4		1	3пп 5.0×2.5×2.8-01.100	Марка донная	1	
А4		2	3пп 5.0×2.5×2.8-01.200	Стойка пазовая	1	
		3	3пп 5.0×2.5×2.8-01.200-01	Стойка пазовая	1	
А4		4	3пп 5.0×2.5×2.8-01.300	Колонка	1	
		5	3пп 5.0×2.5×2.8-01.300-01	Колонка	1	
				Детали		
А4		6	3пп 5.0×2.5×2.8-01.001	Уголок	6	
				Стандартные изделия		
		7		Болт М16×50 46.029 ГОСТ 7798-70	34	
		8		Гайка М16 5.029 ГОСТ 5915-70	34	
		9		Шайба 16 02.29 ГОСТ 10906-78	16	

Изм.	Лист	N: докум.	Подпись	Дата
Нач.отд.		Гитин		15.10.84
Гл.инж.пр.		Гитин		27.02.85
Провер.		Попова		13.02.85
Разраб.		Гусев		

3пп 5.0×2.5×2.8-01.000

Закладные части

Литера	Лист	Листов
А		1

ЛЕНГИПРОВОДХОЗ

3пп 5.0×2.5×2.8-01.001

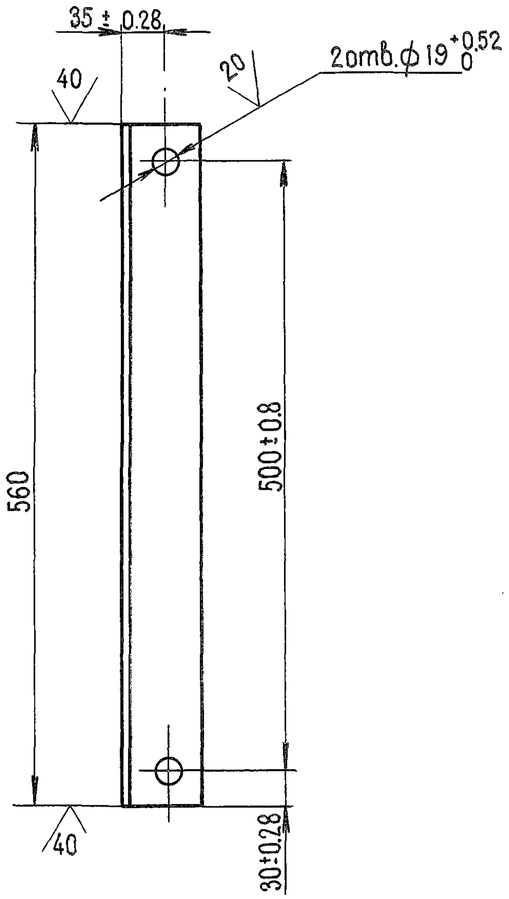

Неуказанные предельные отклонения размеров $\pm \frac{IT14}{2}$

Изм.	Лист	N: докум.	Подпись	Дата
Нач.отд.		Гитин		28.02.85
Гл.инж.пр.		Гитин		28.02.85
Провер.		Попова		15.02.85
Разраб.		Гусев		25.10.84
Н.контр.		Бакичава		22.02.85

3.820.2-53 3пп 5.0×2.5×2.8-01.001

Уголок

Литера	Масса	Масштаб
А	3.2	1:5

Лист | Листов - 1

Уголок Б-63×63×6 ГОСТ 8509-72

ЛЕНГИПРОВОДХОЗ

Подпись и дата | Инв. N: дубл. | Взам. инв. N: | Подпись и дата | Инв. N: подл.

ЗПЛ 5.0×2.5×2.8 - 01.000СБ

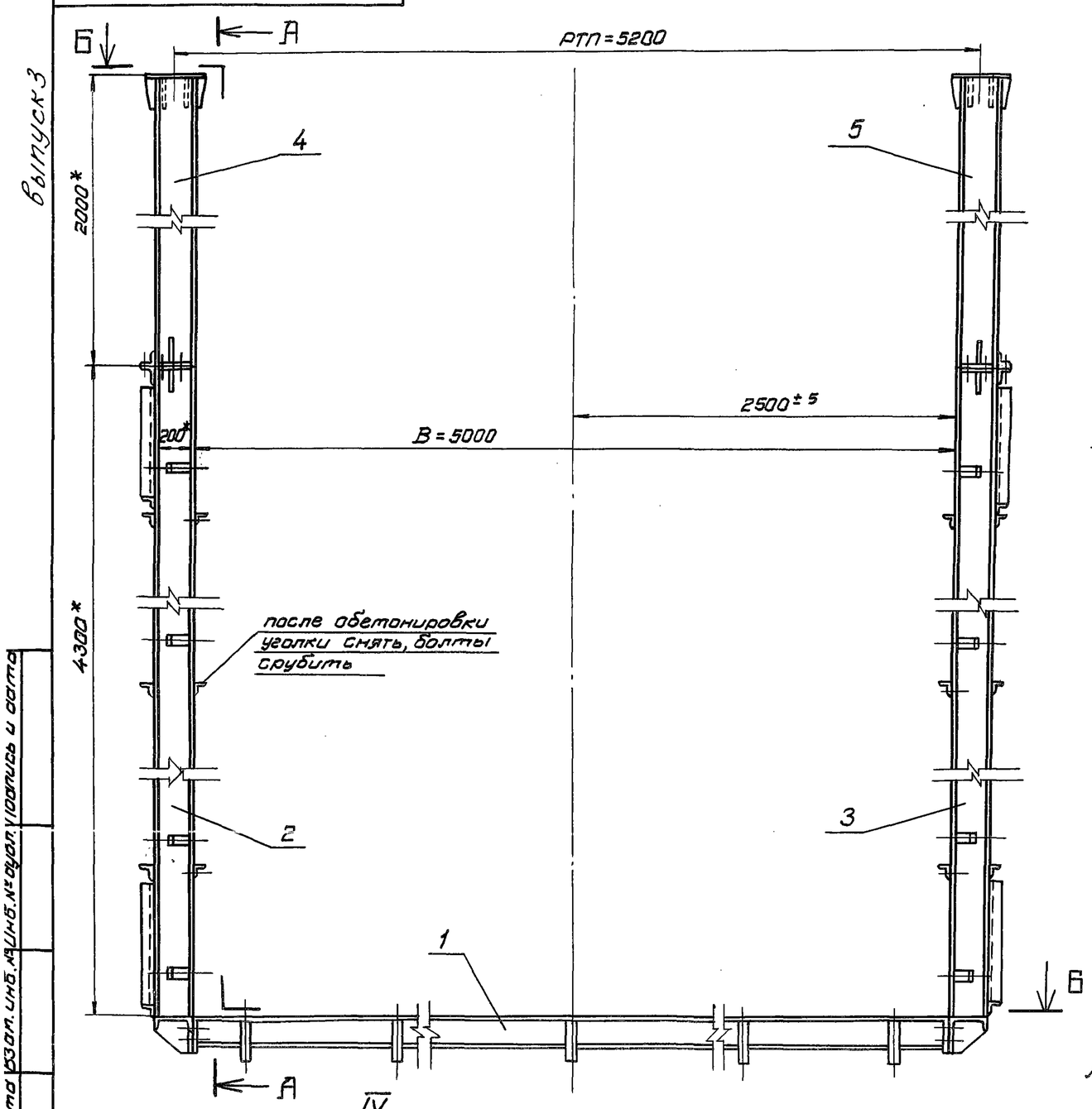

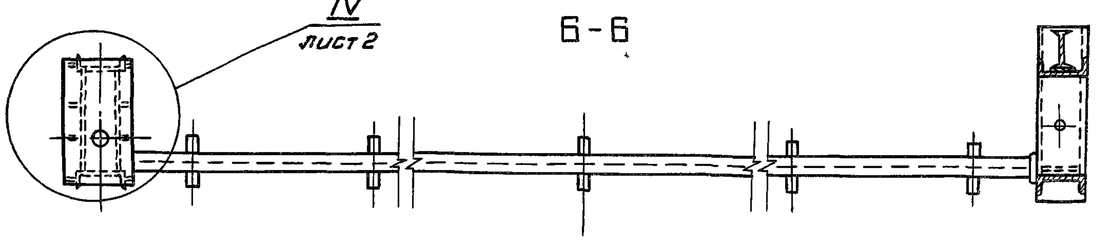

Б-Б

А-А

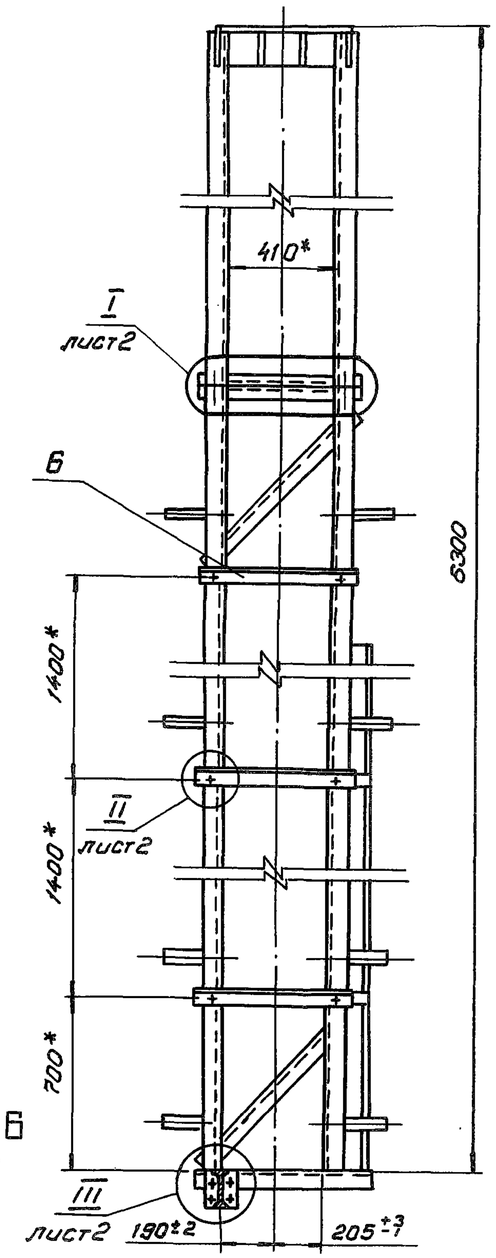

1. * Размеры для справок
2. Сварные швы выполнять по ГОСТ 5264-80
3. Электроды Э42 ГОСТ 9467-75
4. Неуказанные предельные отклонения размеров $\pm \frac{IT14}{2}$

Изм.	Лист	№ докум.	Подпись	Дата
Нач.отд.		Гитин		1.03.85
Гл.инж.пр.		Гитин		28.02.85
Проверил		Попова		20.02.85
Разраб.		Гусев		15.10.84
Н.контр.		Бокучева		18.02.85

3.820.2-53 ЗПЛ 5.0×2.5×2.8 - 01.000 СБ

Закладные части

Сборочный чертеж

Литера	Масса	Масшт.
А	919.1	1:25

Лист-1 | Листов-2

ЛЕНГИПРОВОДХОЗ

Выпуск 3

Инв.№ подл. | Подпись и дата | Взам. инв.№ | Инв.№ дубл. | Подпись и дата

ЗПП 5.0×2.5×2.8-01.000СБ

Выпуск 3

I / М1:5 лист1

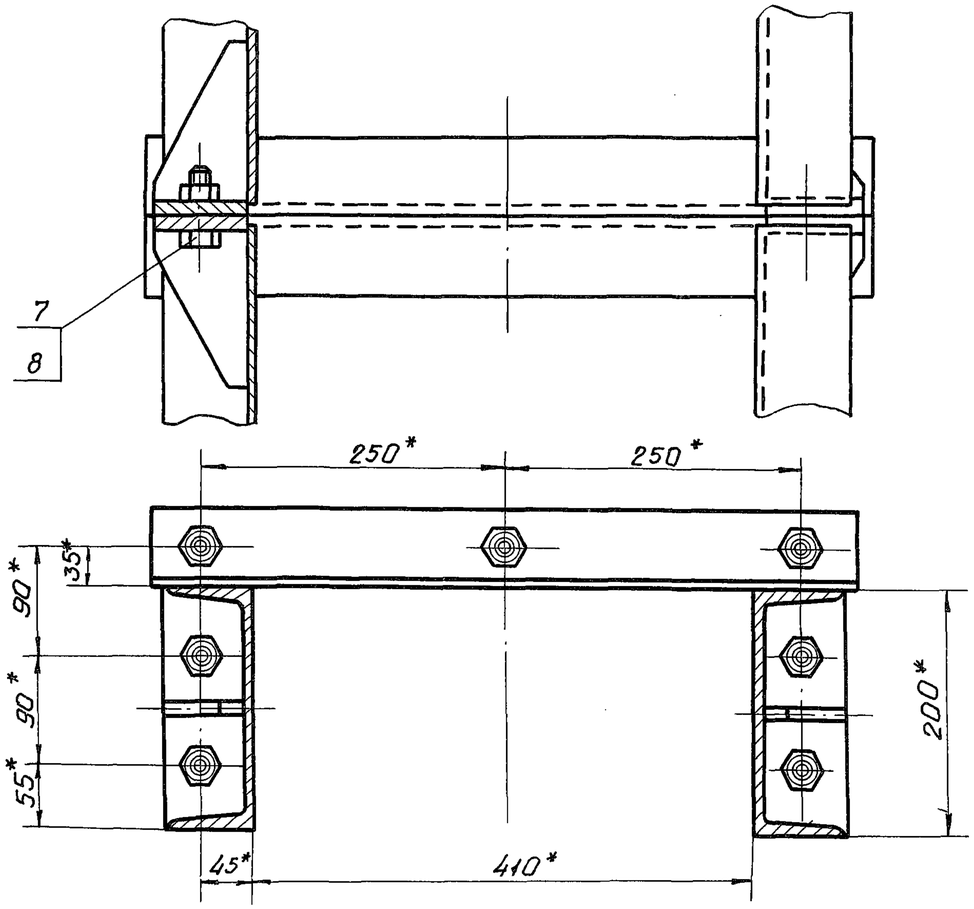

II / М1:2 лист1

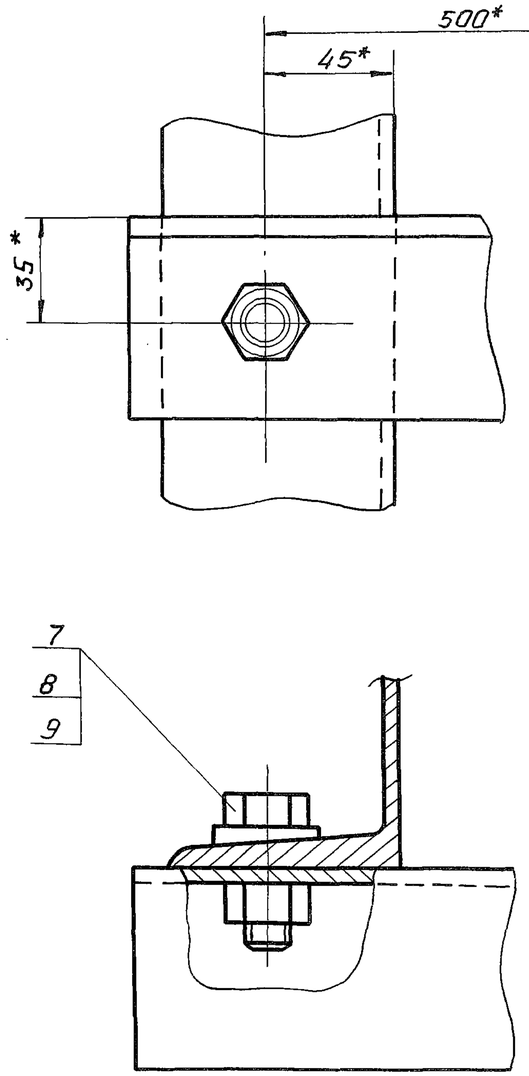

IV / М1:5 лист1

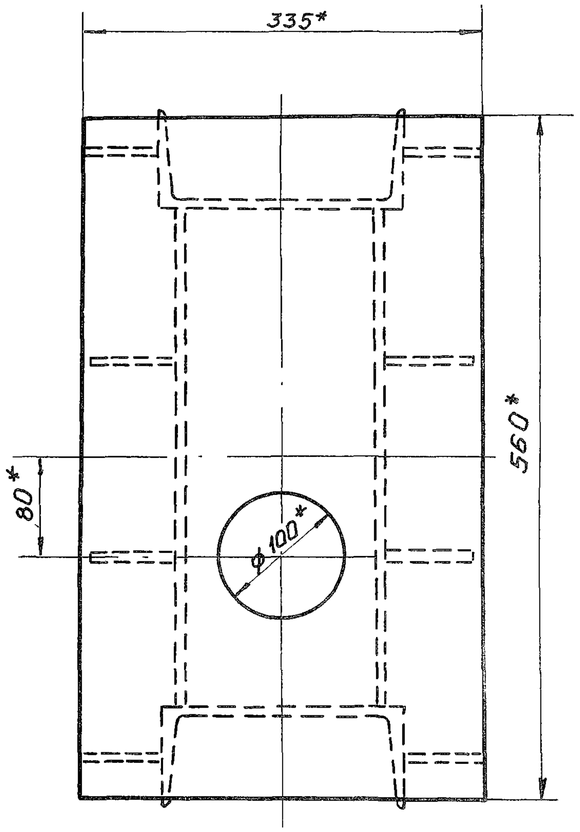

III / М1:5 лист1

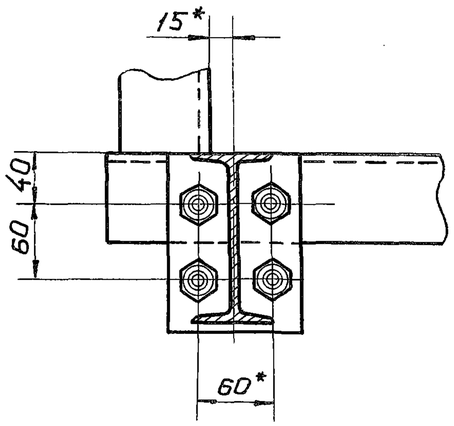

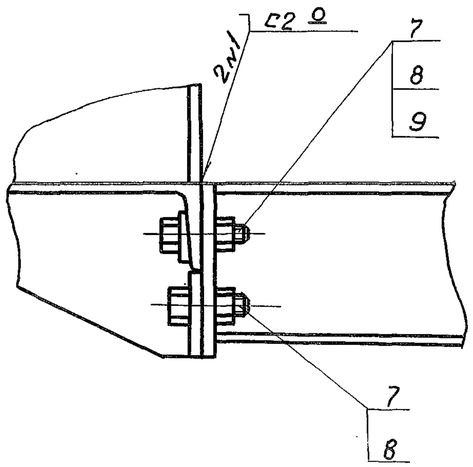

Инв. № подл. | Подпись и дата | Взам. инв. № | Инв. № дубл. | Подпись и дата

выпуск 3

Формат	Зона	Поз.	Обозначение	Наименование	Кол.	Примеч.
				Документация		
А3			3ПП5.0×2.5×2.8-01.100 СБ	Сборочный чертеж		
				Детали		
А4		1	3ПП 5.0×2.5×2.8-01.101	Косынка	2	
Б4		2	3ПП 5.0×2.5×2.8-01.102	Анкер		
				Полоса $\frac{5\times50\ ГОСТ\ 103-76}{ВСт3сп5\ ГОСТ\ 535-79}$		
				$L=290\pm\frac{JT14}{2}$	14	8.0 кг
Б4		3	3ПП5.0×2.5×2.8-01.103	Порог		
				Двутавр $\frac{14\ ГОСТ\ 8239-72}{ВСт3сп5\ ГОСТ\ 535-79}$		
				$L=4980\pm\frac{JT14}{2}$	1	68.2 кг

Изм.	Лист	№ докум.	Подпись	Дата
Нач.отд.		Гитин		22.02.85
Гл.инж.пр.		Гитин		22.02.85
Провер.		Попова		19.02.85
Разраб.		Гусев		12.11.85

3ПП 5.0×2.5×2.8-01.100

Марка донная

Литера	Лист	Листов
А		1

ЛЕНГИПРОВОДХОЗ

3ПП5.0×2.5×2.8-01.101

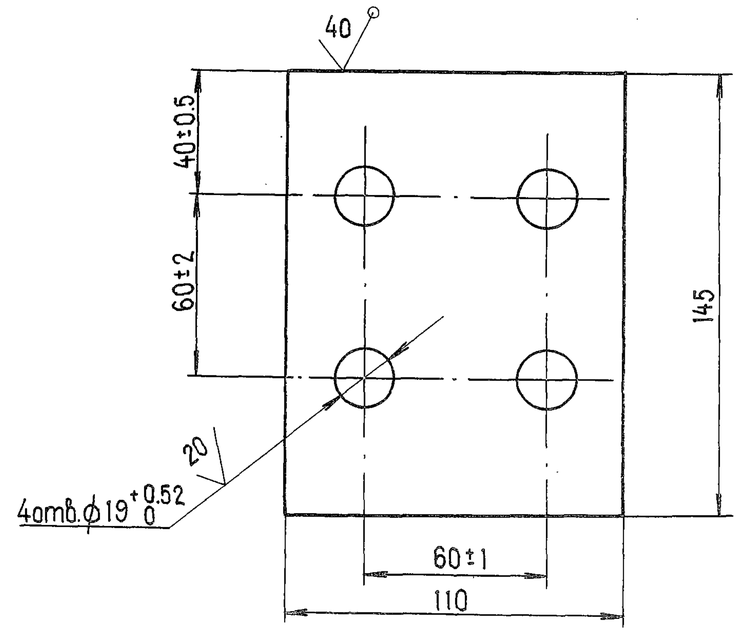

Неуказанные предельные отклонения размеров $\pm\frac{JT14}{2}$

Изм.	Лист	№ докум.	Подпись	Дата
Нач.отд.		Гитин		22.02.85
Гл.инж.пр.		Гитин		22.02.85
Провер.		Попова		19.02.85
Разраб.		Гусев		20.11.84
Н.контр.		Бокучава		1.03.85

3.820.2-53 3ПП 5.0×2.5×2.8-01.101

Косынка

Литера	Масса	Масштаб
А	1.2	1:2

Лист | Листов - 1

Лист Б-ПН-10 ГОСТ 19903-74

ЛЕНГИПРОВОДХОЗ

Подпись и дата | Инв. № дубл. | Взам. инв. № | Подпись и дата | Инв. № подл.

ЗПП 5.0×25×2.8-01-100СБ

Выпуск 3

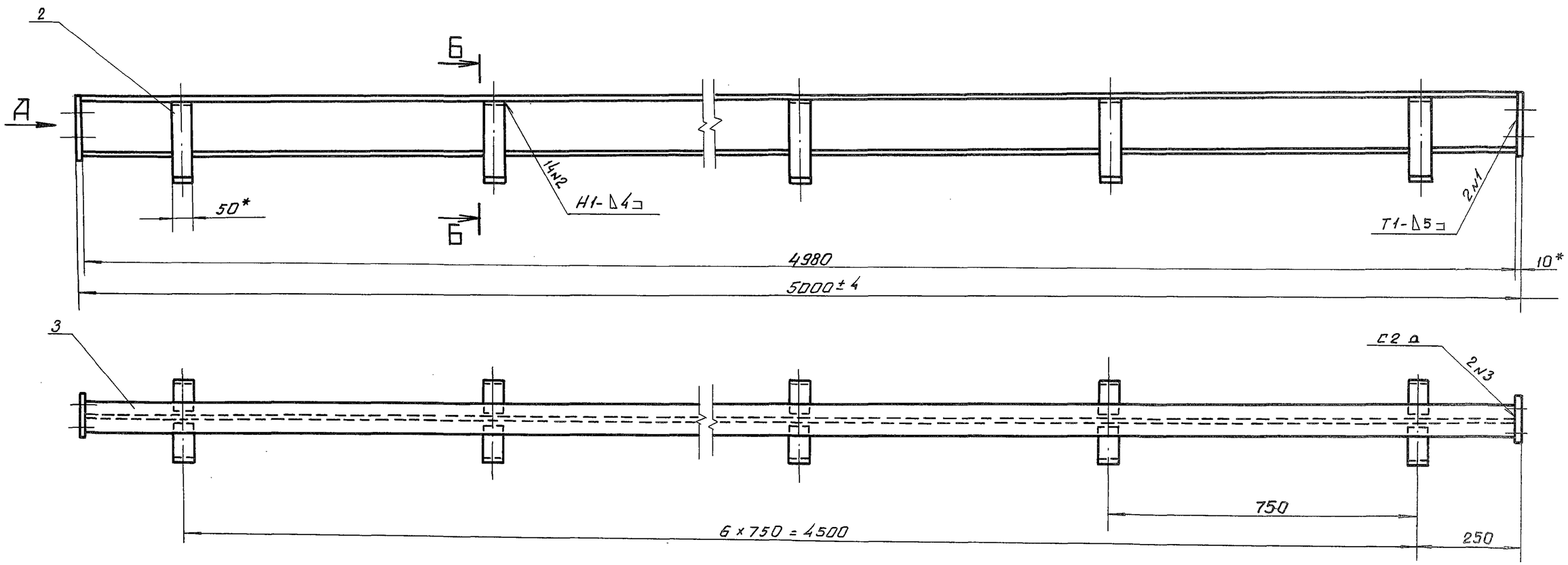

Вид А
М1:5

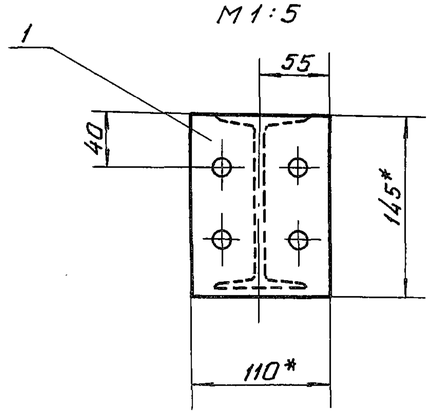

Б-Б
М1:5

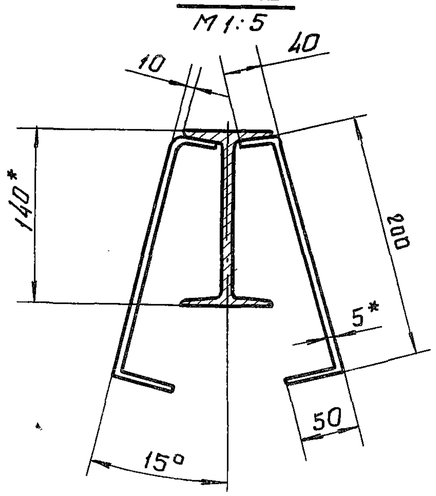

1. * Размеры для справок.
2. Сварные швы выполнять по ГОСТ 5264-80.
3. Электроды стальные Э42 ГОСТ 9467-75.
4. Неуказанные предельные отклонения размеров $\pm \frac{IT14}{2}$

Изм.	Лист	№ докум.	Подпись	Дата
Нач. отд.		Гитин		22.02.85
Гл.инж.пр.		Гитин		22.02.85
Провер.		Попова		19.02.85
Разраб.		Гусев		12.11.84
Н.контр.		Бокучава		1.03.85

3.820.2-53 ЗПП 5.0×2.5×2.8 - 01.100 СБ

Марка донная
Сборочный чертеж

Литера	Масса	Масштаб
А	78.6	1:10

Лист | Листов - 1

ЛЕНГИПРОВОДХОЗ

Инв.№ подл. | Подпись и дата | Взам.инв.№

Формат	Зона	Позиц.	Обозначение	Наименование	Кол.	Примеч.
				Документация		
А3			3пп 5.0×2.5×2.8-01.200 СБ	Сборочный чертеж		
				Детали		
А4		1	3пп 5.0×2.5×2.8-01.201	Полка	2	
А4		2	3пп 5.0×2.5×2.8-01.202	Ребро	1	
А4		3	3пп 5.0×2.5×2.8-01.203	Ребро	2	
А4		4	3пп 5.0×2.5×2.8-01.204	Полка	1	
А4		5	3пп 5.0×2.5×2.8-01.205	Уголок	1	
А4		6	3пп 5.0×2.5×2.8-01.206	Порог	1	
Б4		7	3пп 5.0×2.5×2.8-01.207	Анкер		
				Полоса $\frac{5\times50\ ГОСТ\ 103-76}{ВСт3сп5\ ГОСТ\ 535-79}$		
				$L = 290 \pm \frac{JT14}{2}$	12	6.8 кг
Б4		8	3пп 5.0×2.5×2.8-01.208	Стойка		
				Швеллер $\frac{20\ ГОСТ\ 8240-72}{ВСт3сп5\ ГОСТ\ 535-79}$		
				$L = 4295 \pm \frac{JT14}{2}$	2	158.0 кг
Б4		9	3пп 5.0×2.5×2.8-01.205	Упор		
				Двутавр $\frac{14\ ГОСТ\ 8239-72}{ВСт3сп5\ ГОСТ\ 535-79}$		
				$L = 3000 \pm \frac{JT14}{2}$	1	41.1 кг
Б4		10	3пп 5.0×2.5×2.8-01.210	Раскос		
				Уголок $\frac{Б-63\times63\times6\ ГОСТ\ 8509-72}{ВСт3сп5\ ГОСТ\ 535-79}$		
				$L = 850 \pm \frac{JT14}{2}$	2	9.7 кг

Формат	Зона	Позиц.	Обозначение	Наименование	Кол.	Примеч.
Б4		11	3пп 5.0×2.5×2.8-01.211	Подкладка		
				Полоса $\frac{16\times110\ ГОСТ\ 103-76}{ВСт3сп5\ ГОСТ\ 535-79}$		
				$L = 3100 \pm \frac{JT14}{2}$	1	42.8 кг
Б4		12	3пп 5.0×2.5×2.8-01.212	Планка		
				Полоса $\frac{5\times50\ ГОСТ\ 103-76}{ВСт3сп5\ ГОСТ\ 535-79}$		
				$L = 105 \pm \frac{JT14}{2}$	4	0.8 кг
Б4		13	3пп 5.0×2.5×2.8-01.213	Планка		
				Полоса $\frac{5\times50\ ГОСТ\ 103-76}{ВСт3сп5\ ГОСТ\ 535-79}$		
				$L = 90 \pm \frac{JT14}{2}$	4	0.7 кг
Б4		14	3пп 5.0×2.5×2.8-01.214	Уголок		
				Уголок $\frac{Б-63\times63\times6\ ГОСТ\ 8509-72}{ВСт3сп5\ ГОСТ\ 535-79}$		
				$L = 580 \pm \frac{JT14}{2}$	3	9.9 кг

Выпуск 3

Подпись и дата | Инв. N: дубл. | Взам. инв. N: | Подпись и дата | Инв. N: подл.

Изм.	Лист	N: докум.	Подпись	Дата
Нач.отд.		Гитин		22.02.85
Гл.инж.пр.		Гитин		22.02.85
Провер.		Попова		20.02.85
Разраб.		Гусев		

3пп 5.0×2.5×2.8-01.200

Стойка пазовая

Литера	Лист	Листов
А	1	2

ЛЕНГИПРОВОДХОЗ

3.820.2-53

Лист

ЗПП 5.0×2.5×2.8 - 01.200СБ

Выпуск 3

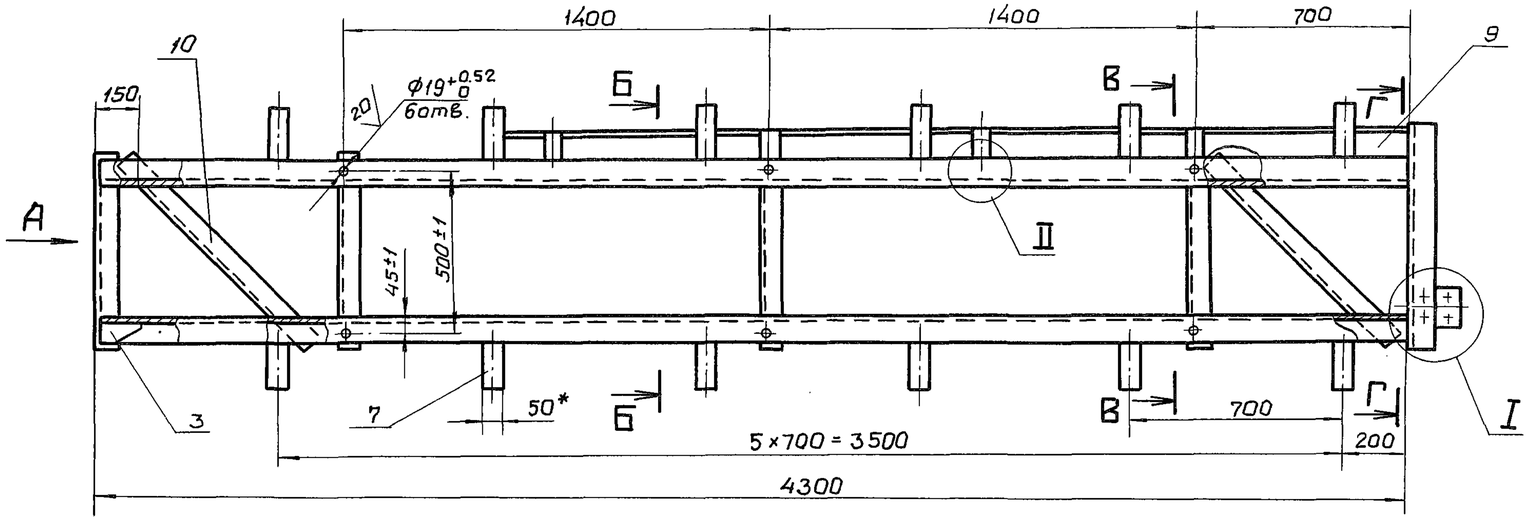

ЗПП 5.0×2.5×2.8 - 01.200

Вид А
М1:10

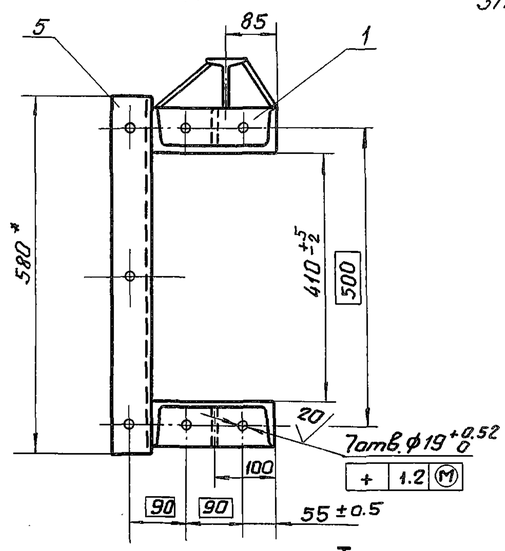

ЗПП 5.0×2.5×2.8-01.200-01-
-зеркальное отражение. Остальное см.
ЗПП 5.0×2.5×2.8-01.200

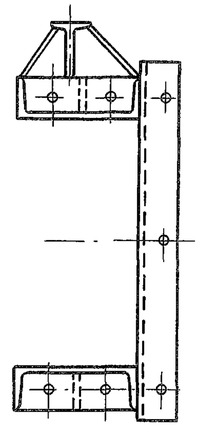

I
М1:5

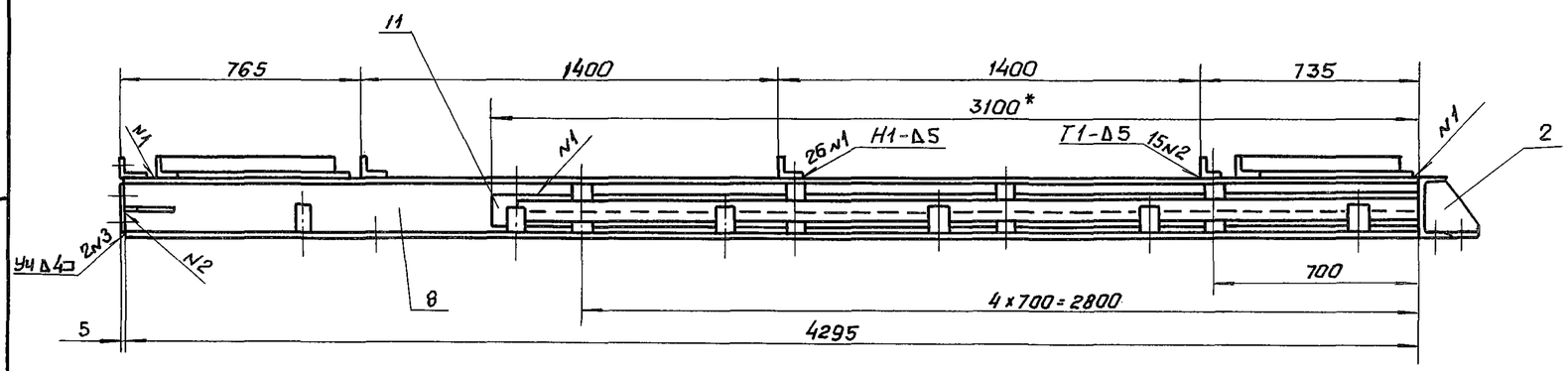

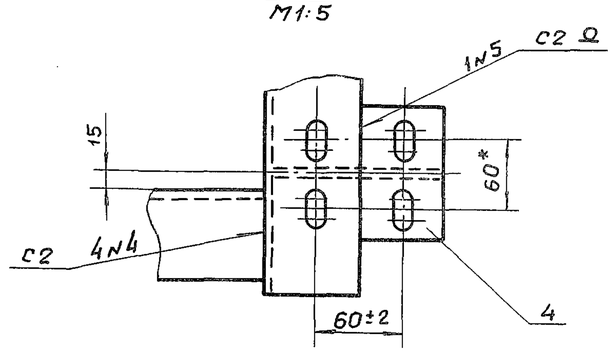

Б-Б
М1:10

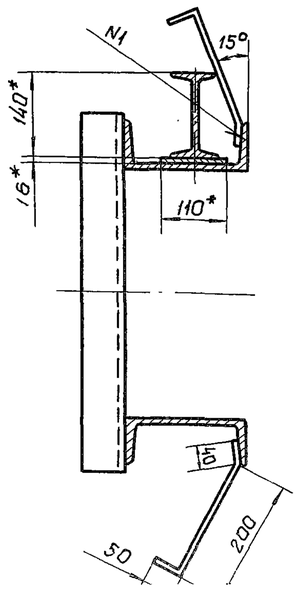

В-В
М1:10

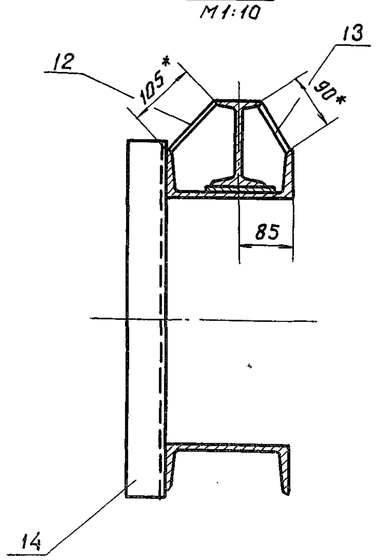

Г-Г
М1:10

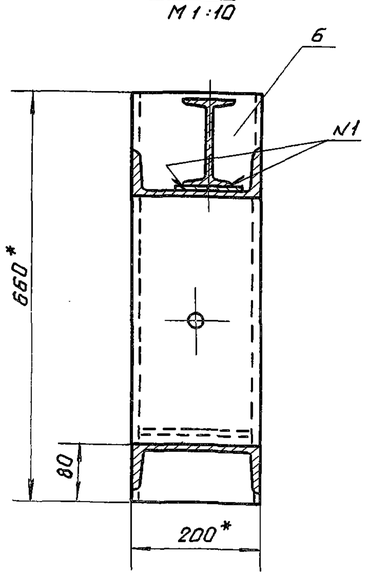

1. * Размеры для справок.
2. Сварные швы выполнять по ГОСТ 5264-80.
3. Электроды Э42 ГОСТ 9467-75.
4. Сварку вести швом Т3-Δ4 по периметру прилегания свариваемых деталей кроме швов, указанных на чертеже
5. Неуказанные предельные отклонения размеров $\pm \frac{IT14}{2}$

Изм.	Лист	N докум.	Подпись	Дата	3.820.2-53 ЗПП 5.0×2.5×2.8 - 01.200 СБ			
Нач. отд.		Гитин		22.02.85	Стойка пазовая	Литера	Масса	Масштаб
Гл. инж. пр.		Гитин		22.02.85	Сборочный чертеж	А	290.0	1:20
Провер.		Попова		20.02.85		Лист	Листов - 1	
Разраб.		Гусев		19.11.84				

3ПП 5.0×2.5×2.8-01.203

(√)А

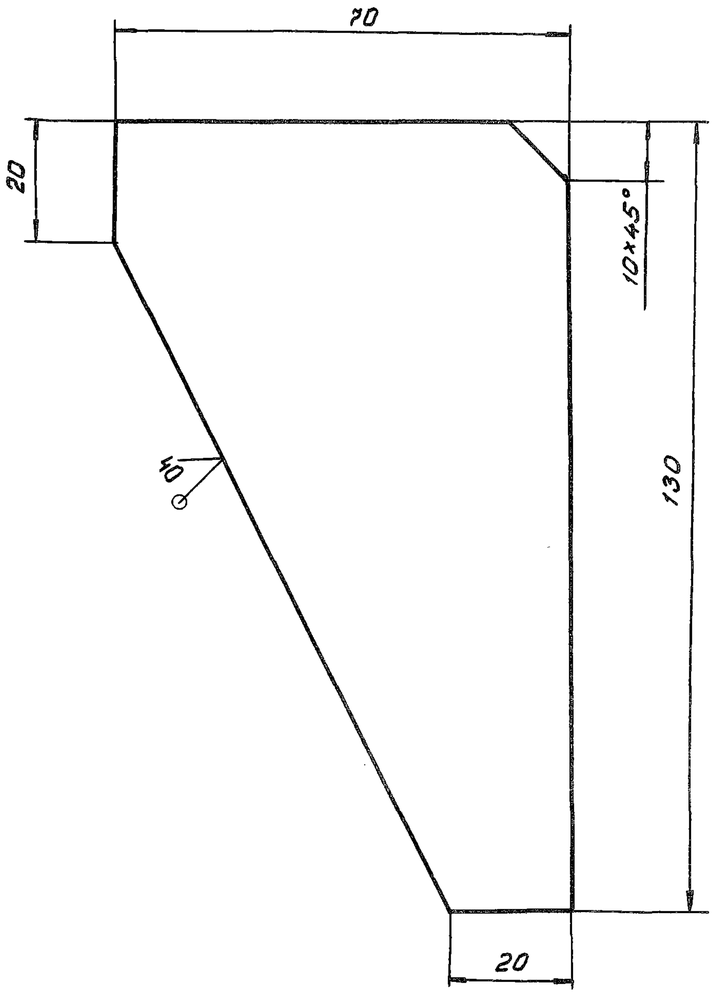

Предельные отклонения размеров $\pm \frac{IT14}{2}$

					3.820.2-53	3ПП 5.0×2.5×2.8-01.203		
Изм.	Лист	№ докум.	Подпись	Дата	Ребро	Литера	Масса	Масштаб
Нач.отд.		Гитин		25.02.85		А	0.3	1:1
Гл.инж.пр.		Гитин		25.02.85		Лист	Листов-1	
Провер.		Попова		20.02.85				
Разраб.		Гусев		20.11.84	Б-ПН-БГОСТ19903-74	ЛЕНГИПРОПАЛУПА		

Подпись и дата | Инв.№ дубл. | Взам.инв.№ | Подпись дата | Инв.№ подл.

3ПП 5.0×2.5×2.8-01.202

(√)А

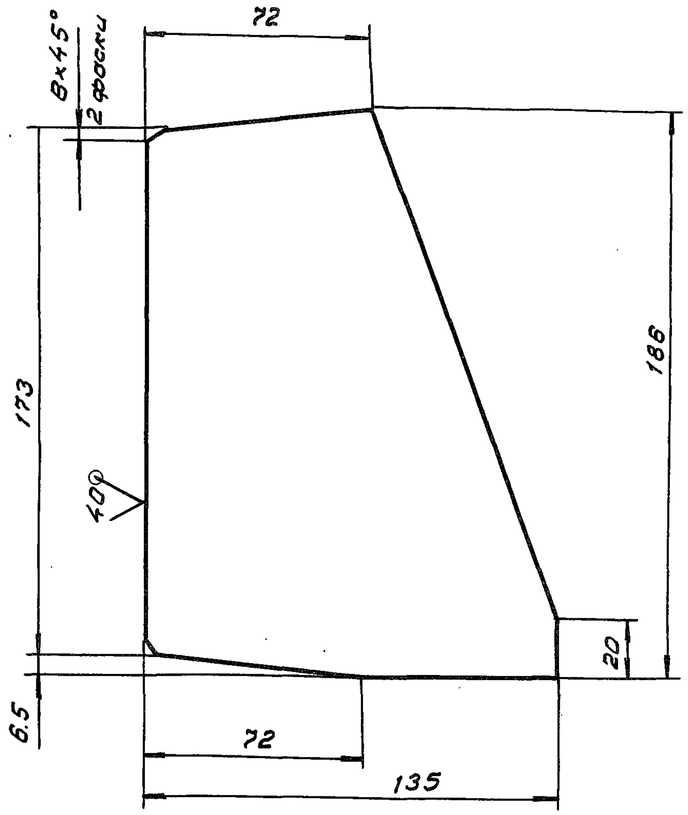

Предельные отклонения размеров $\pm \frac{IT14}{2}$

					3ПП 5.0×2.5×2.8-01.202			
Изм.	Лист	№ докум.	Подпись	Дата	Ребро	Литера	Масса	Масштаб
Нач.отд.		Гитин		25.02.85		А	0.9	1:2
Гл.инж.пр.		Гитин		25.02.85		Лист	Листов-1	
Провер.		Попова		20.02.85				
Разраб.		Гусев		20.11.84	Б-ПН-БГОСТ19903-74	ЛЕНГИПРОПАЛУПА		

Выпуск 3

Выпуск 3

ЗПП 5.0×2.5×2.8-01.204

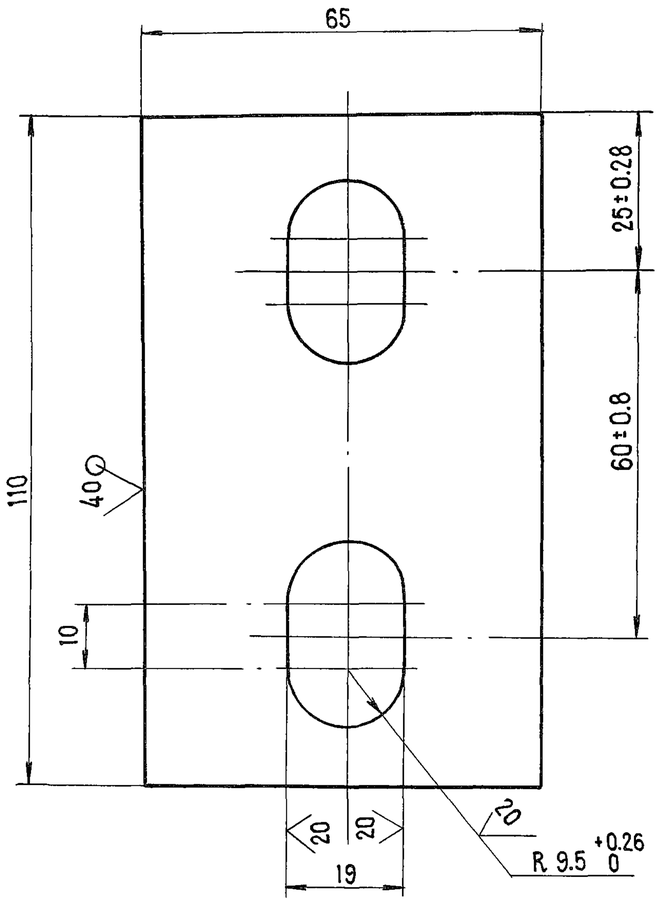

Неуказанные предельные отклонения размеров ± $\frac{JT14}{2}$

					ЗПП 5.0×2.5×2.8-01.204			
Изм	Лист	N: докум.	Подпись	Дата	Полка	Литера	Масса	Масштаб
Нач.отд.		Титин		25.02.85		А	0.3	1:1
Гл.инж.пр.		Титин		25.02.85				
Провер.		Попова		20.02.85		Лист	Листов - 1	
Разраб.		Гусев		20.11.84	Лист	Б-ПН-6 ГОСТ 19903-74	ЛЕНГИПРОКОММУНХОЗ	
Н.контр.		Бокачова						

ЗПП 5.0×2.5×2.8-01.205

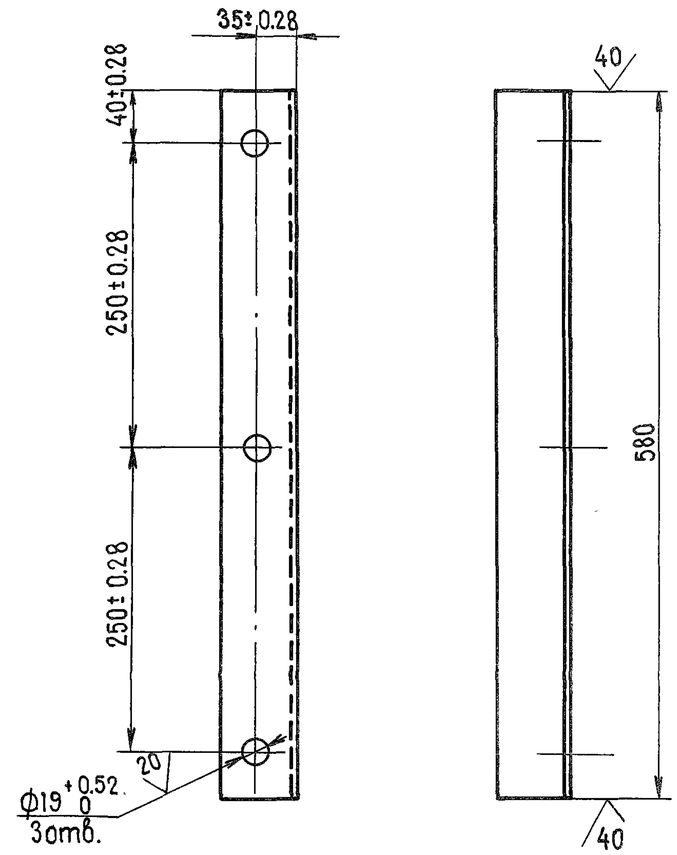

Неуказанные предельные отклонения размеров ± $\frac{JT14}{2}$

					3.820.2-53 ЗПП 5.0×2.5×2.8-01.205			
Изм	Лист	N: докум.	Подпись	Дата	Уголок	Литера	Масса	Масштаб
Нач.отд.		Титин		25.02.85		А	3.3	1:5
Гл.инж.пр		Титин		25.02.85				
Провер.		Попова		20.02.85		Лист	Листов - 1	
Разраб.		Гусев		20.11.84	Уголок	Б-63×63×6 ГОСТ 8509-72	ЛЕНГИПРОКОММУНХОЗ	
Н.контр.		Бокачова						

Подпись и дата | Инв. N: дубл. | Взам. инв. N: | Подпись и дата | Инв. N: подл.

Выпуск 3

Формат	Зона	Поз.	Обозначение	Наименование	Кол.	Примеч.
				Документация		
А3			3ПП 5.0×2.5×2.8-01.300 СБ	Сборочный чертеж		
				Детали		
А4		1	3ПП 5.0×2.5×2.8-01.201	Полка	2	
А4		2	3ПП 5.0×2.5×2.8-01.301	Ребро	4	
А4		3	3ПП 5.0×2.5×2.8-01.302	Ребро	6	
А4		4	3ПП 5.0×2.5×2.8-01.303	Основание	1	
А4		5	3ПП 5.0×2.5×2.8-01.205	Уголок	1	
Б4		6	3ПП 5.0×2.5×2.8-01.304	Стенка		
				Лист $\frac{\text{Б-ПН-10 ГОСТ 19903-74}}{\text{ВСт3сп5 ГОСТ 14637-79}}$		
				$(130\times410)\pm\frac{JT14}{2}$	2	8.4кг
Б4		7	3ПП 5.0×2.5×2.8-01.305	Стойка		
				Швеллер $\frac{\text{20 ГОСТ 8240-72}}{\text{ВСт3сп5 ГОСТ 535-79}}$		
				$L=1980\pm\frac{JT14}{2}$	2	72.9кг

Изм.	Лист	№ докум.	Подпись	Дата
Нач.отд.		Гитин		26.02.85
Гл.инж.пр.		Гитин		26.02.85
Провер.		Попова		21.02.85
Разраб.		Гусев		23.11.84

3ПП 5.0×2.5×2.8-01.300

Колонка

Литера	Лист	Листов
А		1

ЛЕНГИПРОРГПУХПЗ

3ПП 5.0×2.5×2.8-01.201

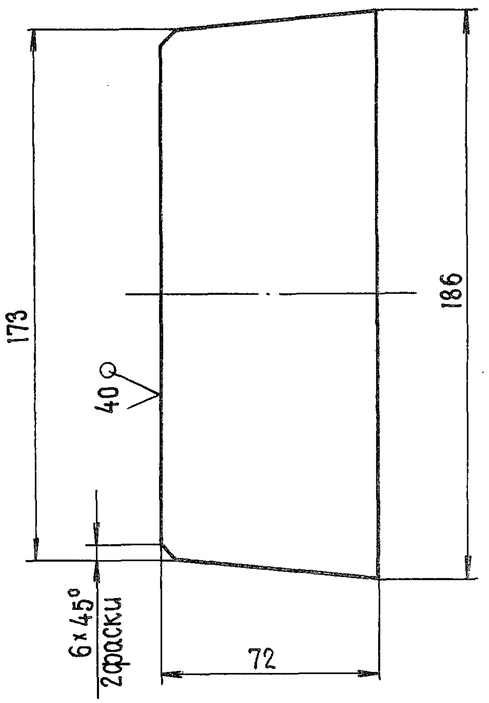

Предельные отклонения размеров $\pm\frac{JT14}{2}$

Изм.	Лист	№ докум.	Подпись	Дата
Нач.отд.		Гитин		25.02.85
Гл.инж.пр.		Гитин		25.02.85
Провер.		Попова		20.02.85
Разраб.		Гусев		20.11.85
Н.контр.		Бокачева		1.03.85

3.820.2-53

3ПП 5.0×2.5×2.8-01.201

Полка

Лист Б-ПН-16 ГОСТ 19903-74

Литера	Масса	Масштаб
А	1.5	1:2

Лист | Листов - 1

ЛЕНГИПРОРГПУХПЗ

Подпись и дата | Инв. № дубл. | Взам. инв. № | Подпись и дата | Инв. № подл.

Выпуск 3

ЗПП 5.0×2.5×2.8-01.300СБ

ЗПП 5.0×2.5×2.8 -01.300

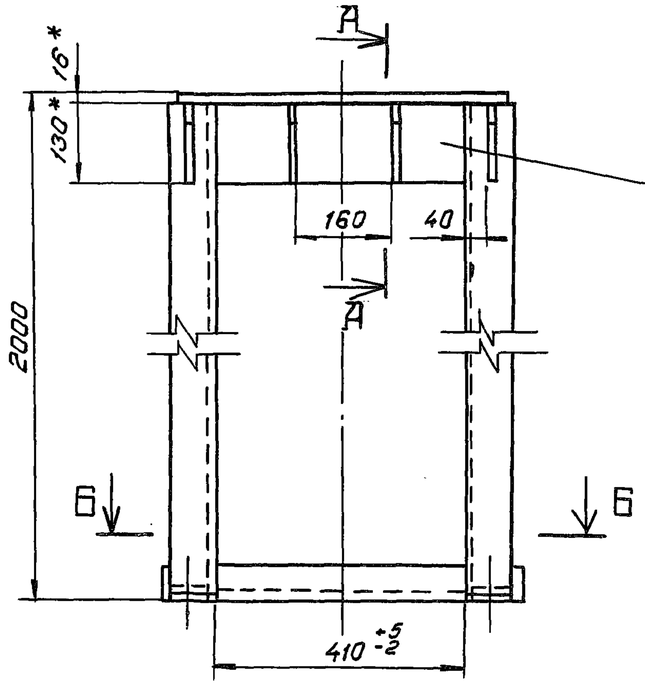

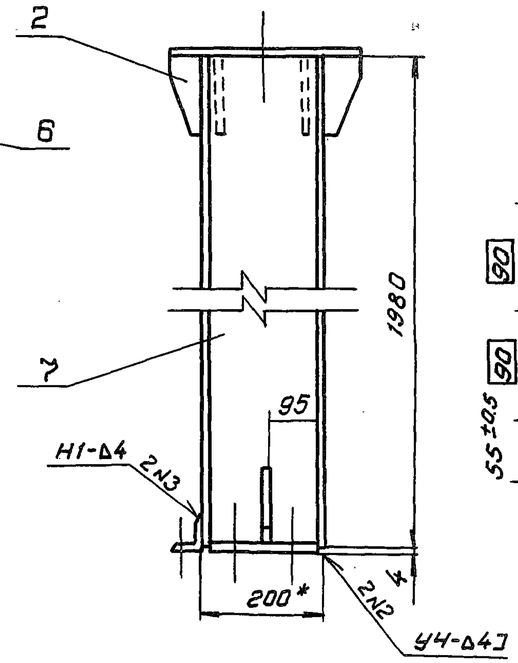

Б-Б

М1:5

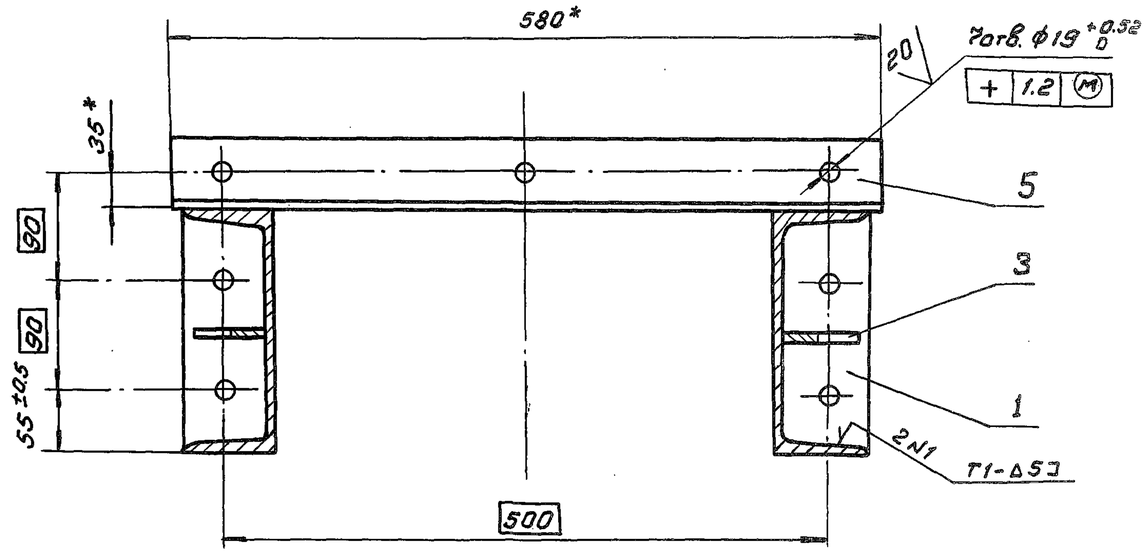

А-А

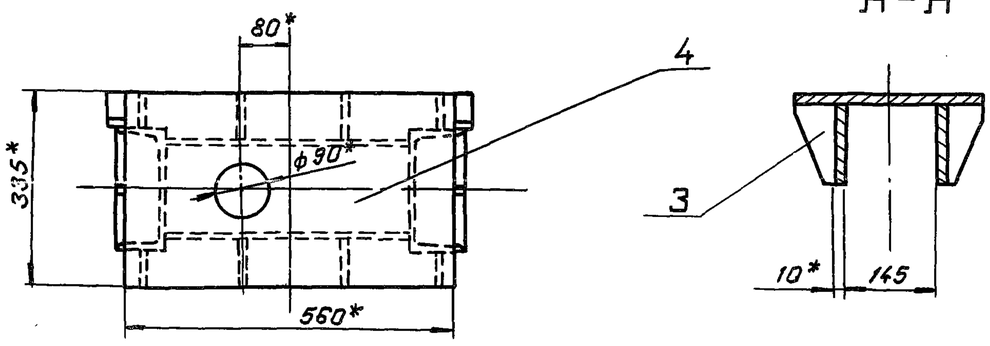

1. *Размеры для справок
2. Сварные швы выполнять по ГОСТ 5264-80
3. Электроды Э42 ГОСТ 9467-75
4. Сварку вести швом Т3-∆4 по периметру прилегания сваривоемых деталей, кроме швов, указанных на чертеже.
5. Неуказанные предельные отклонения размеров $\pm \frac{IT14}{2}$

ЗПП 5.0×2.5×2.8-01.300-01 — зеркальное отражение

Остальное см. ЗПП 5.0×2.5×2.8 -01.300

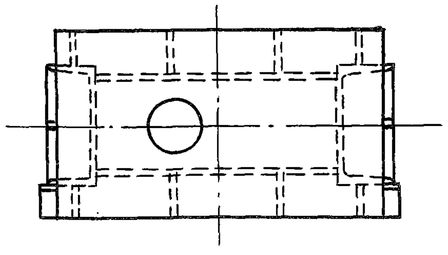

					3.820.2-53	ЗПП 5.0×2.5×2.8 - 01.300 СБ		
Изм.	Лист	№ докум.	Подпись	Дата	Колонка	Литера	Масса	Масштаб
Нач.отд.		Гитин		26.02.85		А	118.0	1:10
Гл.инж.пр		Гитин		26.02.85	Сборочный чертеж			
Проверил		Попова		21.02.85		Лист	Листов-1	
Разраб.		Гусев		23.11.84				
Н.контр.		Бакшаева		27.02.85		ЛРГИПРОВОДХОЗ		

ЗПП 5.0×2.5×2.8-01.302

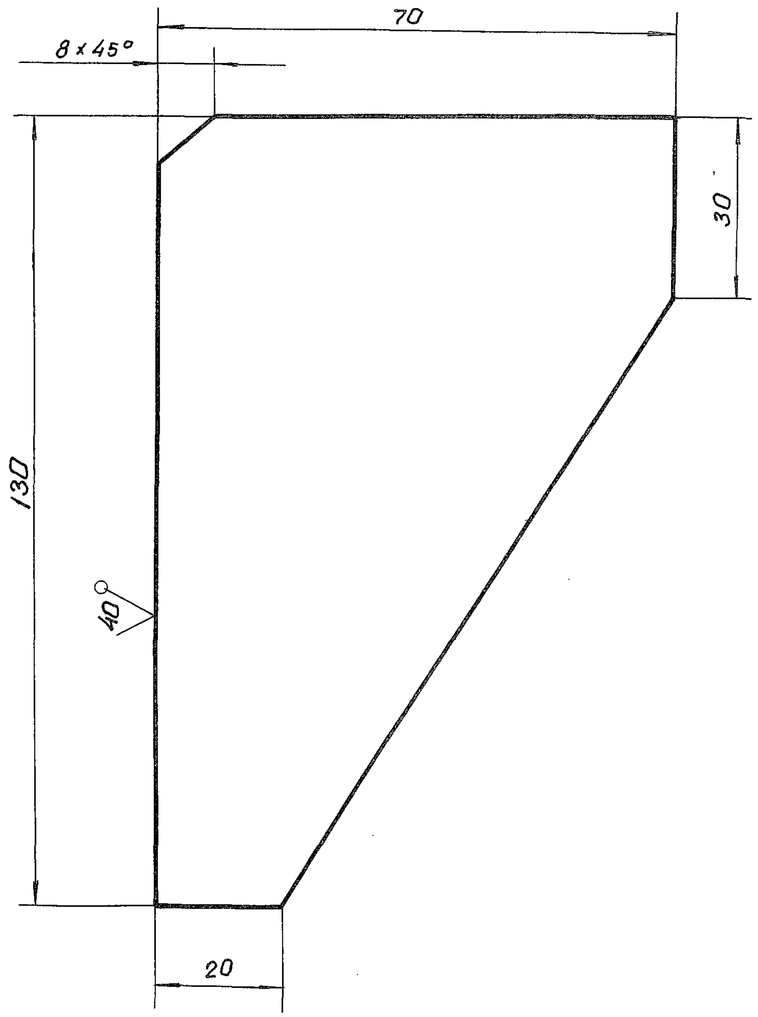

Предельные отклонения размеров $\pm \frac{IT14}{2}$

					3.820.2-53	ЗПП 5.0×2.5×2.8 - 01.302		
Изм.	Лист	№ докум.	Подпись	Дата	Ребро	Литера	Масса	Масштаб
Нач. отд.		Гитин		26.02.85		А	0,5	1:1
Гл. инж. пр.		Гитин		26.02.85		Лист	Листов - 1	
Провер.		Попова		21.02.85				
Разраб.		Гусев		25.11.84	Лист Б-ПН-10 ГОСТ 19903-74	ЛЕНГИПРОВОДХОЗ		
Н.контр.		Бакчиева		27.02.85				

Подпись и дата | Инв. № дубл. | Взам. инв. № | Подпись и дата | № подл.

ЗПП 5.0×2.5×2.8-01.301

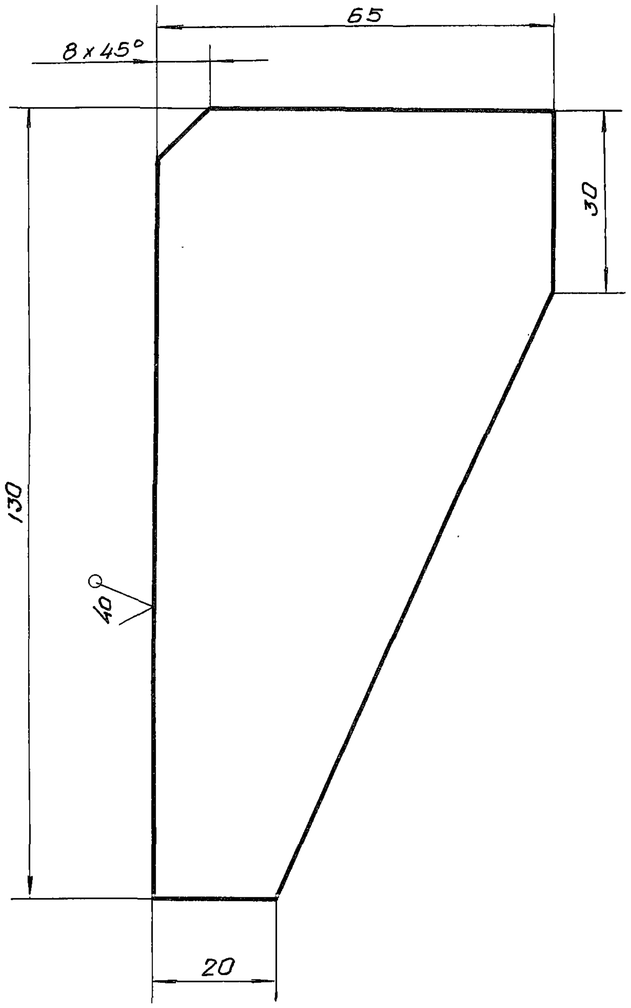

Предельные отклонения размеров $\pm \frac{IT14}{2}$

					ЗПП 5.0×2.5×2.8 - 01.301			
Изм.	Лист	№ докум.	Подпись	Дата	Ребро	Литера	Масса	Масштаб
Нач. отд.		Гитин		26.02.85		А	0,5	1:1
Гл. инж. пр.		Гитин		26.02.85		Лист	Листов - 1	
Провер.		Попова		21.02.85				
Разраб.		Гусев		25.11.84	Лист Б-ПН-10 ГОСТ 19903-74	ЛЕНГИПРОВОДХОЗ		
Н.контр.		Бакчиева		27.02.85				

Подпись и дата | Инв. № дубл. | Взам. инв. № | Подпись и дата | № подл.

Выпуск 3

Выпуск 3

ЗПП 5.0×2.5×2.8-01.206

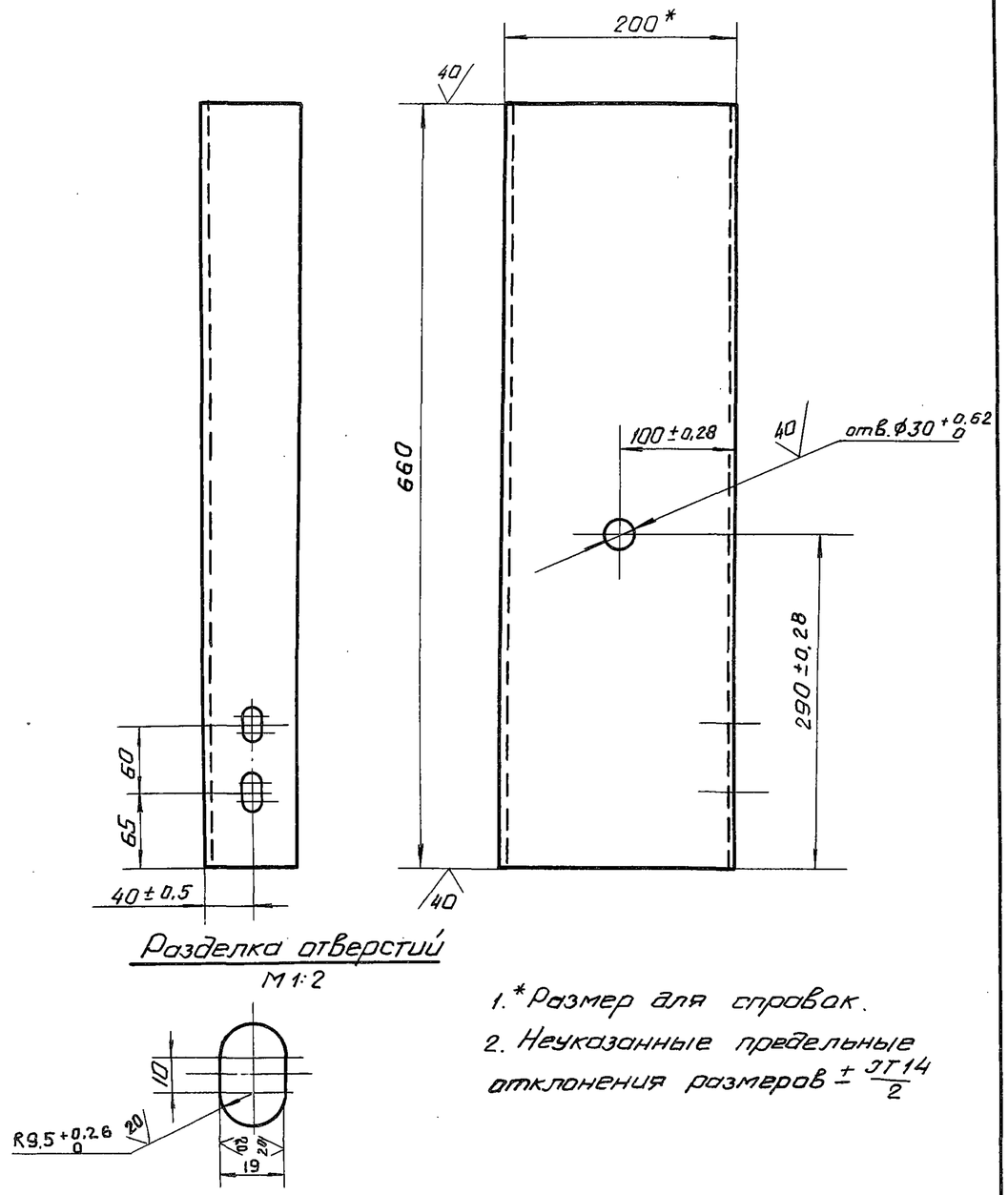

Разделка отверстий
М1:2

1. * Размер для справок.
2. Неуказанные предельные отклонения размеров $\pm \frac{IT14}{2}$

					ЗПП 5.0×2.5×2.8 - 01.206			
Изм.	Лист	N докум.	Подпись	Дата	Порог	Литера	Масса	Масштаб
Нач. отд.		Гитин		26.02.85		Я	12,1	1:5
Гл. инж. пр.		Гитин		26.02.85		Лист	Листов - 1	
Провер.		Попова		21.02.85				
Разраб.		Гусев		26.11.84	Швеллер 20 ГОСТ 8240-72	ЛЕНГИПРОВОДХОЗ		
Н. контр.		Бакунова		27.02.85				

ЗПП 5.0×2.5×2.8-01.303

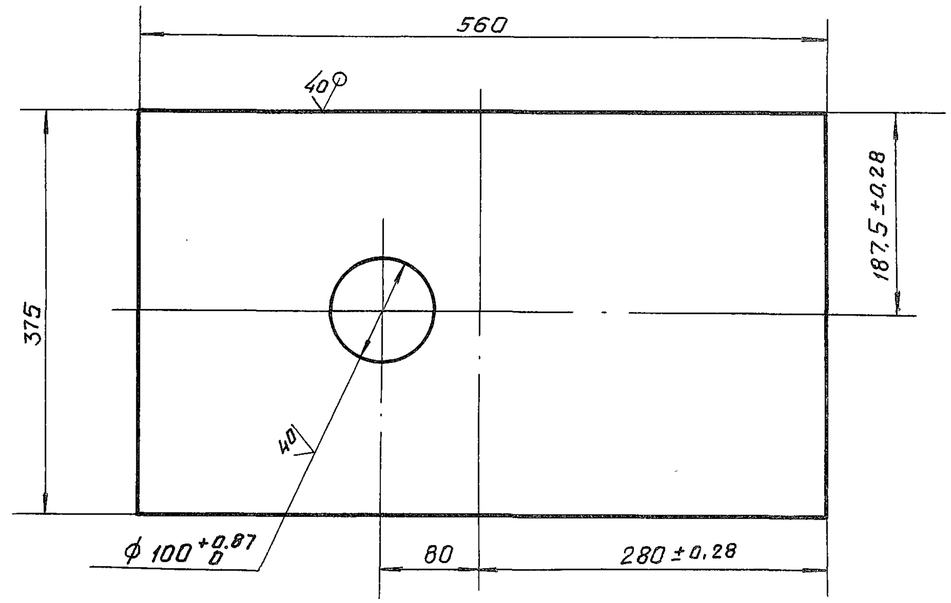

Неуказанные предельные отклонения размеров $\pm \frac{IT14}{2}$

					3.820.2-53 ЗПП 5.0×2.5×2.8-01.303			
Изм.	Лист	N докум.	Подпись	Дата	Основание	Литера	Масса	Масштаб
Нач. отд.		Гитин		26.02.85		Я	25,4	1:5
Гл. инж. пр.		Гитин		26.02.85		Лист	Листов - 1	
Провер.		Попова		21.02.85				
Разраб.		Гусев		26.11.84	Лист Б-ПН-16 ГОСТ 19903-74	ЛЕНГИПРОВОДХОЗ		
Н. контр.		Бакунова		27.02.85				

Подпись и дата | Инв. N дубл. | Взам. инв. N | Подпись и дата | Инв. N подл.

Выпуск 3

Формат	Зона	Поз.	Обозначение	Наименование	Кол.	Примеч.
				Документация		
А3			ЗПП 5.0×2.5×2.8-02.000 СБ	Сборочный чертеж		
				Сборочные единицы		
А4		1	ЗПП 5.0×2.5×2.8-02.100	Металлоконструкция	1	
А4		2	ЗПП 5.0×2.5×2.8-02.200	Колесный узел	4	
А4		3	ЗПП 5.0×2.5×2.8-02.300	Отбой торцовый	4	
				Детали		
А4		4	ЗПП 5.0×2.5×2.8-02.001	Накладка боковая	2	
А4		5	ЗПП 5.0×2.5×2.8-02.002	Накладка нижняя	1	
А4		6	ЗПП 5.0×2.5×2.8-02.003	Уплотнение нижнее	1	
Б4		7	ЗПП 5.0×2.5×2.8-02.004	Уплотнение боковое		
				Пластина I, лист,		
				ТМКЩ-М-6×120×2850-1.7		
				ГОСТ 7338-77	2	6.4 кг
				Стандартные изделия		
				Болты ГОСТ 7798-70		
		8		М 12×30 46.029	38	
		9		М 12×45 46.029	42	
		10		М 20×60 46.029	16	

Изм	Лист	N: докум.	Подпись	Дата
Нач.отд.		Титин		27.02.85
Гл.инж.пр.		Титин		27.02.85
Провер.		Попов		22.02.85
Разраб.		Гисев		3.12.84

ЗПП 5.0×2.5×2.8-02.000

Затвор

Литера	Лист	Листов
А	1	2

ЛЕНГИПРОВОДХОЗ

Формат	Зона	Поз.	Обозначение	Наименование	Кол.	Примеч.
				Гайки ГОСТ 5915-70		
		11		М 12 5.029	80	
		12		М 20 5.029	16	
				Шайбы ГОСТ 10906-78		
		13		Шайба 12 02.29	8	
		14		Шайба 20 02.29	8	

Подпись и дата | Инв. N: дубл. | Взам. инв. N: | Подпись и дата | Инв. N: подл.

ЗПП5.0×2.5×2.8-02.000СБ

Вид с напорной стороны

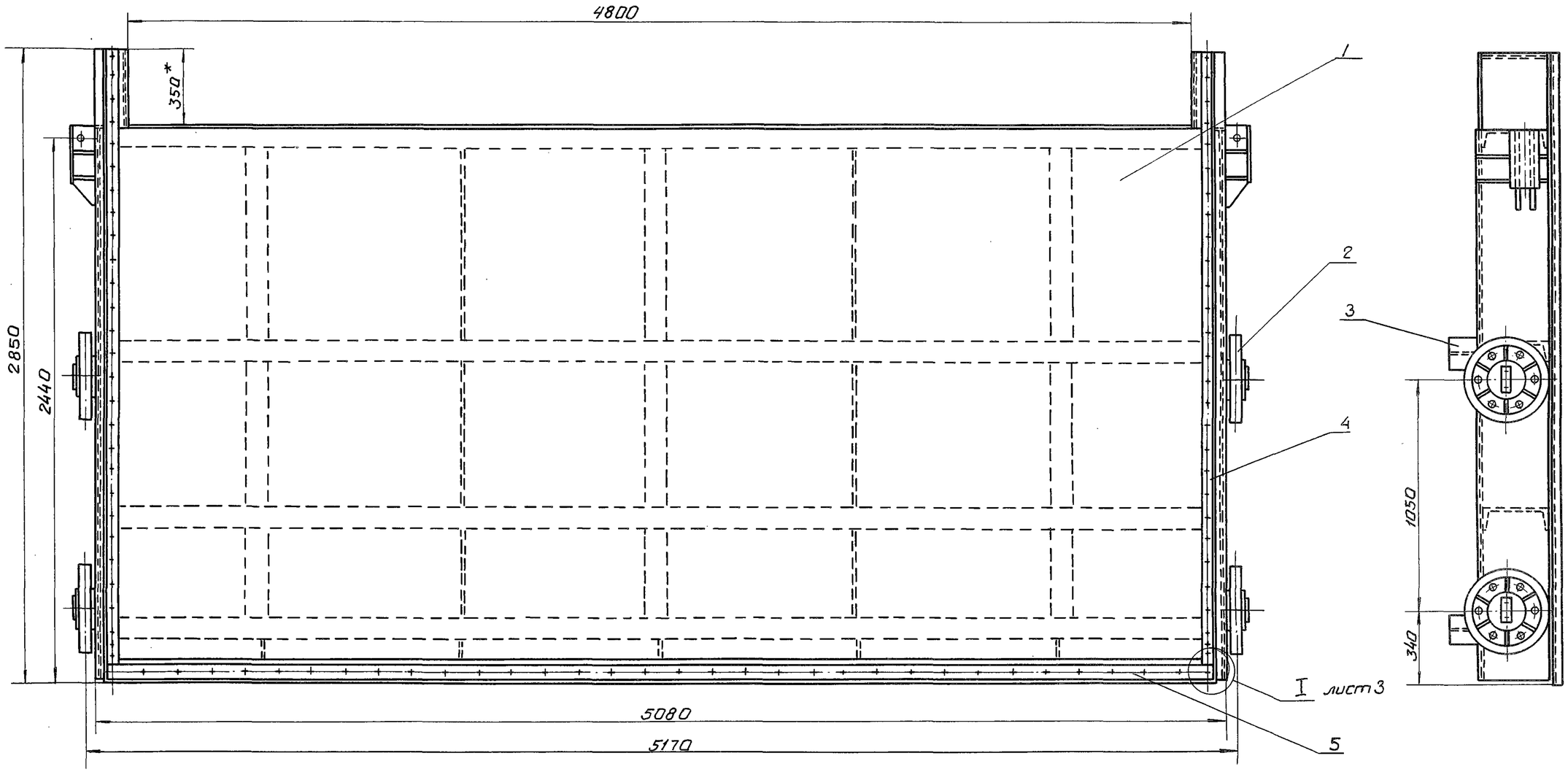

1. * Размеры для справок.
2. Неуказанные предельные отклонения размеров $\pm \frac{IT14}{2}$

					3.820.2-53	ЗПП5.0×2.5×2.8-02.000 СБ		
Изм.	Лист	№ докум.	Подпись	Дата	Затвор Сборочный чертеж	Литера	Масса	Масштаб
Нач. отд.		Гитин		27.02.85		А	1989.2	1:20
Гл. инж. пр.		Гитин		27.02.85		Лист -1	Листов - 3	
Провер.		Попова		22.02.85		ЛЕНГИПРОВОДХОЗ		
Разраб.		Гусев		28.11.84				
Н. контр.		Бахнова		28.02.85				

Выпуск 3

Подпись и дата	Инв. № дубл.	Взам. инв. №	Подпись и дата	№ подл.

3ПП5.0×2.5×2.8-02.000СБ

Выпуск 3

Вид с безнапорной стороны

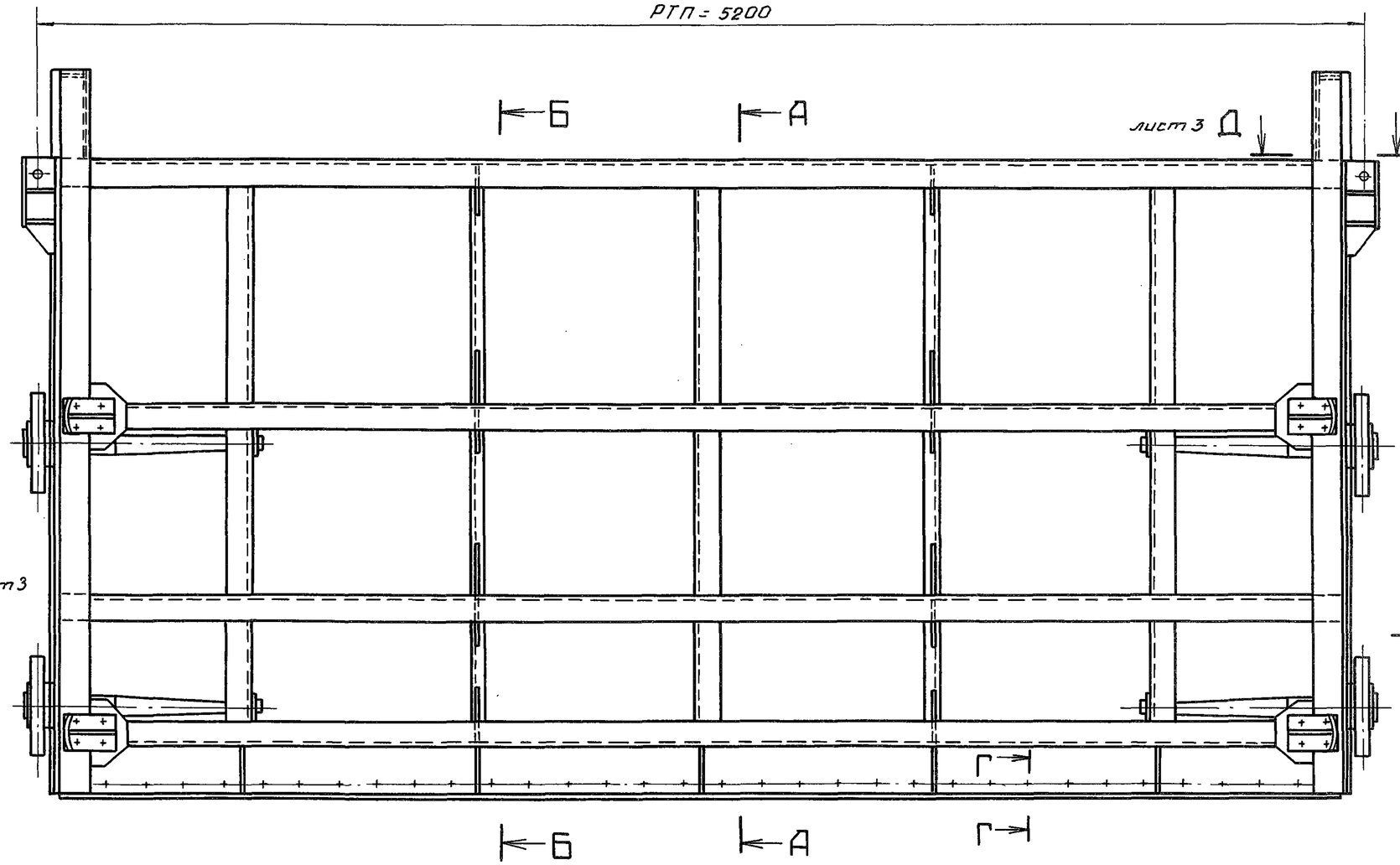

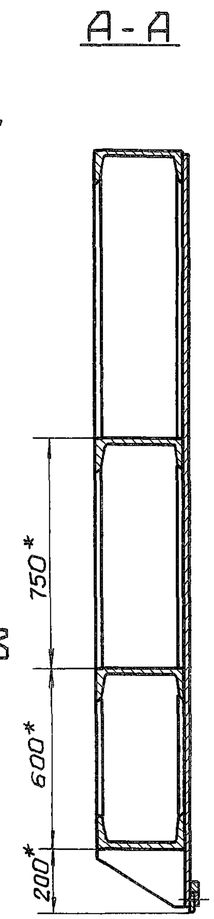

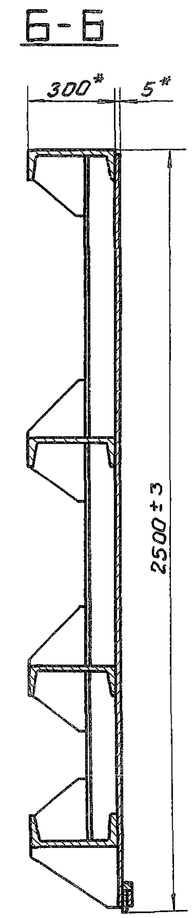

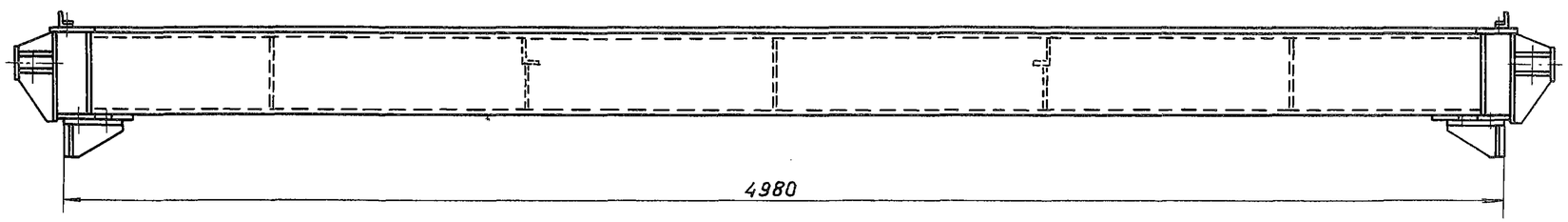

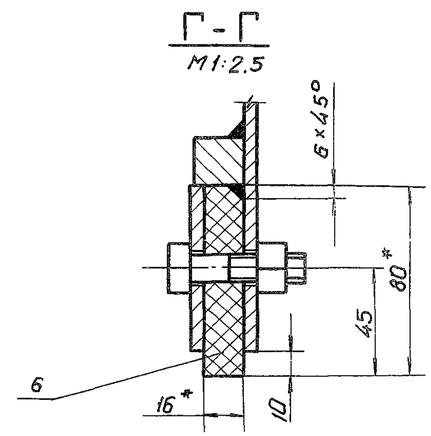

3ПП5.0×2.5×2.8-02.00.00.СБ

Выпуск 3

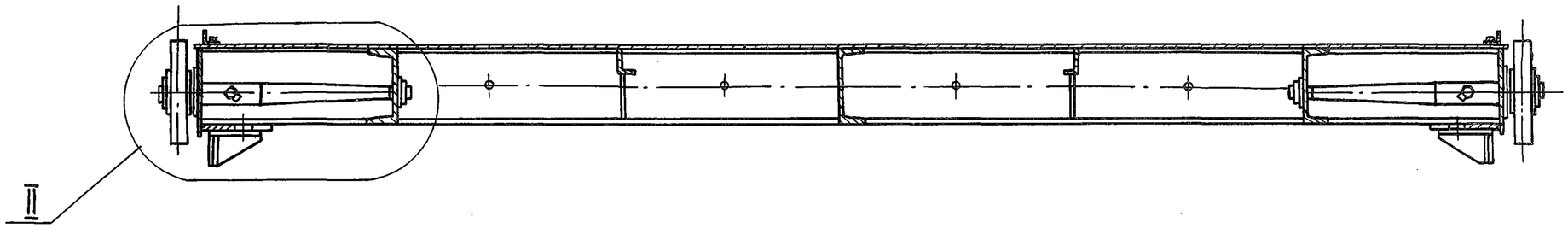

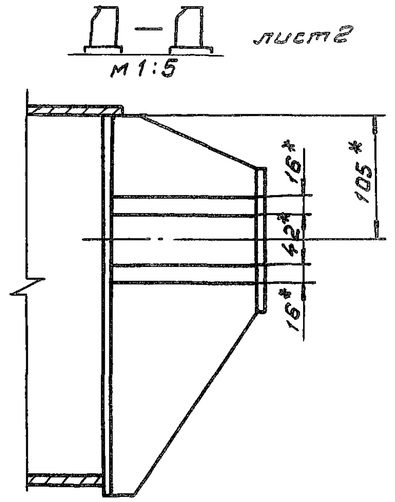

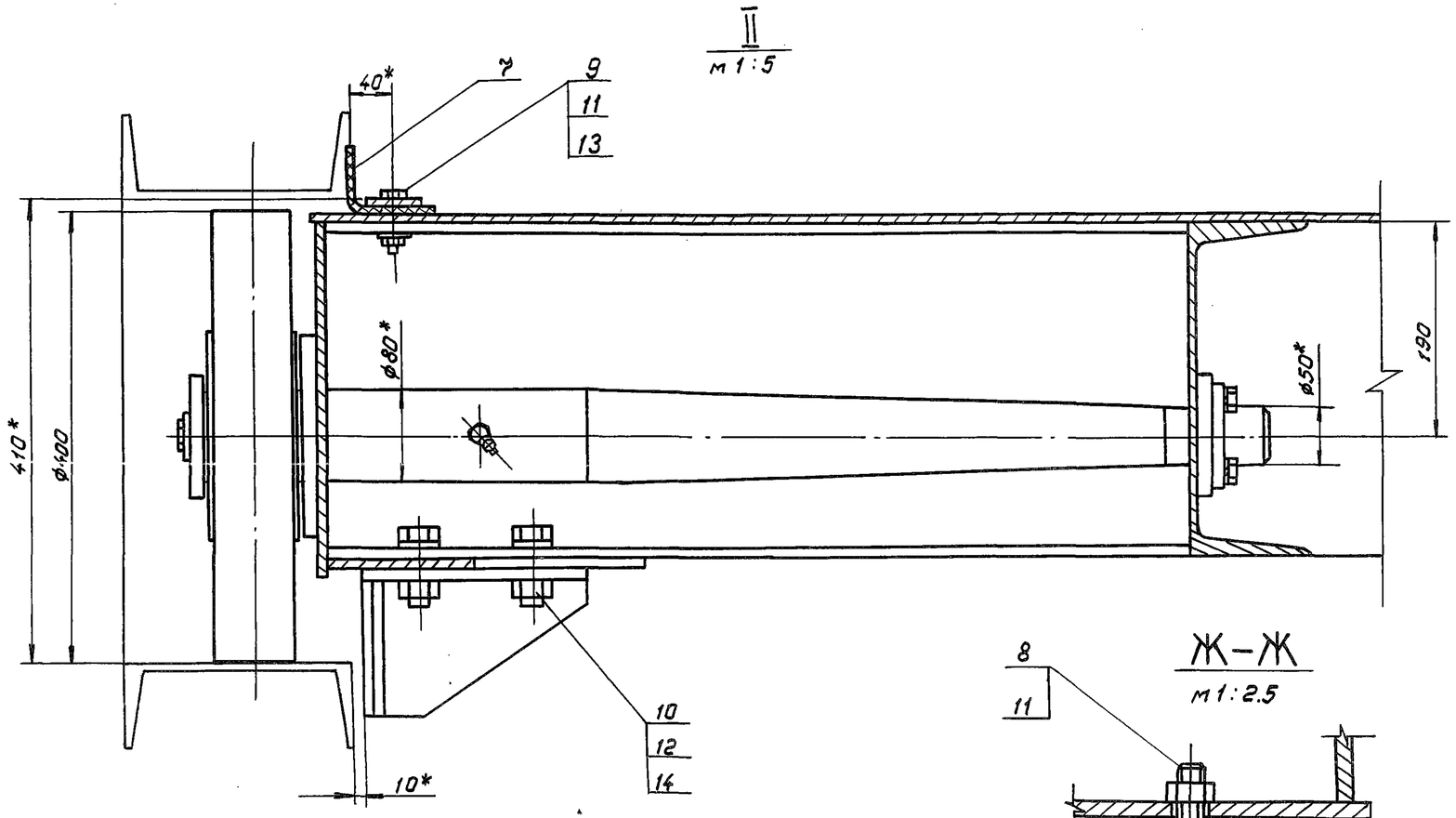

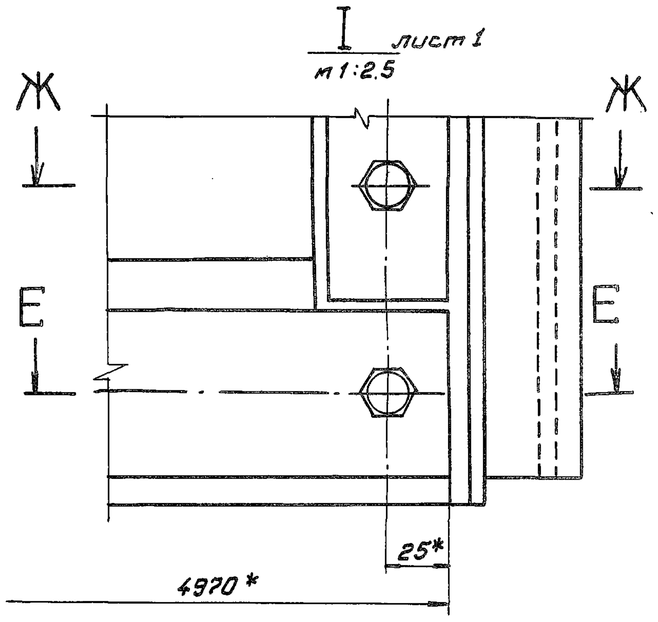

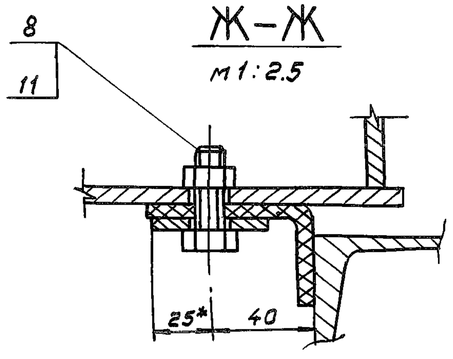

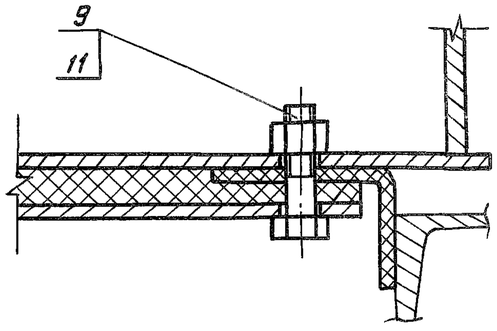

Инв. № подл.	Подпись и дата	Взам. инв. №	Инв. № дубл.	Подпись и дата

Формат	Зона	Поз.	Обозначение	Наименование	Кол.	Примеч.
				Документация		
А3			3пп 5.0×2.5×2.8-02.100 СБ	Сборочный чертеж		
				Детали		
А4		1	3пп 5.0×2.5×2.8-02.101	Проушина	2	
		2	3пп 5.0×2.5×2.8-02.101-01	Проушина	2	
А4		3	3пп 5.0×2.5×2.8-02.102	Швеллер	3	
		4	3пп 5.0×2.5×2.8-02.102-01	Швеллер	1	
А4		5	3пп 5.0×2.5×2.8-02.103	Швеллер	1	
		6	3пп 5.0×2.5×2.8-02.103-01	Швеллер	1	
А4		7	3пп 5.0×2.5×2.8-02.104	Швеллер	1	
		8	3пп 5.0×2.5×2.8-02.104-01	Швеллер	1	
		9	3пп 5.0×2.5×2.8-02.104-02	Швеллер	1	
А4		10	3пп 5.0×2.5×2.8-02.105	Уголок	1	
		11	3пп 5.0×2.5×2.8-02.105-01	Уголок	1	
А4		12	3пп 5.0×2.5×2.8-02.106	Уголок	1	
		13	3пп 5.0×2.5×2.8-02.106-01	Уголок	1	
А4		14	3пп 5.0×2.5×2.8-02.107	Уголок	2	
А4		15	3пп 5.0×2.5×2.8-02.108	Ребро	4	
А4		16	3пп 5.0×2.5×2.8-02.109	Ребро	8	
А4		17	3пп 5.0×2.5×2.8-02.110	Накладка	4	
А4		18	3пп 5.0×2.5×2.8-02.111	Ребро	4	
А4		19	3пп 5.0×2.5×2.8-02.112	Ребро	4	
А4		20	3пп 5.0×2.5×2.8-02.113	Ребро	5	
А4		21	3пп 5.0×2.5×2.8-02.114	Лист	2	
Б4		22	3пп 5.0×2.5×2.8-02.115	Обшивка		
				Лист $\frac{\text{Б-ПН-5 ГОСТ 19903-74}}{\text{ВСт3сп5 ГОСТ 14637-79}}$		
				$(2480 \times 5080) \pm \frac{JT14}{2}$	1	494.5 кг

Изм.	Лист	N: докум.	Подпись	Дата
Нач.отд.		Гитин		27.02.85
Гл.инж.пр.		Гитин		27.02.85
Провер.		Попова		22.02.85
Разраб.		Гусев		

3пп 5.0×2.5×2.8-02.100

Металлоконструкция

Литера	Лист	Листов
А	1	2

ЛЕНГИПРОПРОЛУПЗ

Формат	Зона	Поз.	Обозначение	Наименование	Кол.	Примеч.
Б4		23	3пп 5.0×2.5×2.8-02.116	Лист		
				Лист $\frac{\text{Б-ПН-5 ГОСТ 19903-74}}{\text{ВСт3сп5 ГОСТ 14637-79}}$		
				$(140 \times 360) \pm \frac{JT14}{2}$	2	4.0 кг
Б4		24	3пп 5.0×2.5×2.8-02.117	Лист		
				Лист $\frac{\text{Б-ПН-5 ГОСТ 19903-74}}{\text{ВСт3сп5 ГОСТ 14637-79}}$		
				$(300 \times 350) \pm \frac{JT14}{2}$	2	8.2 кг
Б4		25	3пп 5.0×2.5×2.8-02.118	Лист		
				Лист $\frac{\text{Б-ПН-5 ГОСТ 19903-74}}{\text{ВСт3сп5 ГОСТ 14637-79}}$		
				$(120 \times 300) \pm \frac{JT14}{2}$	2	2.8 кг
Б4		26	3пп 5.0×2.5×2.8-02.119	Упор		
				Квадрат $\frac{\text{В20 ГОСТ 2591-71}}{\text{ВСт3сп5 ГОСТ 535-79}}$		
				$L = 4870 \pm \frac{JT14}{2}$	1	15.3 кг
Б4		27	3пп 5.0×2.5×2.8-02.120	Полоса		
				Полоса $\frac{\text{8×120 ГОСТ 103-76}}{\text{ВСт3сп5 ГОСТ 535-79}}$		
				$L = 2840 \pm \frac{JT14}{2}$	2	42.8 кг
Б4		28	3пп 5.0×2.5×2.8-02.121	Лист		
				Лист $\frac{\text{Б-ПН-6 ГОСТ 19903-74}}{\text{ВСт3сп5 ГОСТ 14637-79}}$		
				$(120 \times 270) \pm \frac{JT14}{2}$	2	3.1 кг
Б4		29	3пп 5.0×2.5×2.8-02.122	Ригель		
				Швеллер $\frac{\text{30 ГОСТ 8240-72}}{\text{ВСт3сп5 ГОСТ 535-79}}$		
				$L = 5040 \pm \frac{JT14}{2}$	1	159.9 кг
Б4		30	3пп 5.0×2.5×2.8-02.123	Ригель		
				Швеллер $\frac{\text{30 ГОСТ 8240-72}}{\text{ВСт3сп5 ГОСТ 535-79}}$		
				$L = 5040 \pm \frac{JT14}{2}$	3	480.8 кг

Подпись и дата | Инв. N: дубл. | Взам. инв. N: | Подпись и дата | Инв. N: подл.

3ПП 5.0×2.5×2.8-02.100СБ

Выпуск 3

Вид с напорной стороны

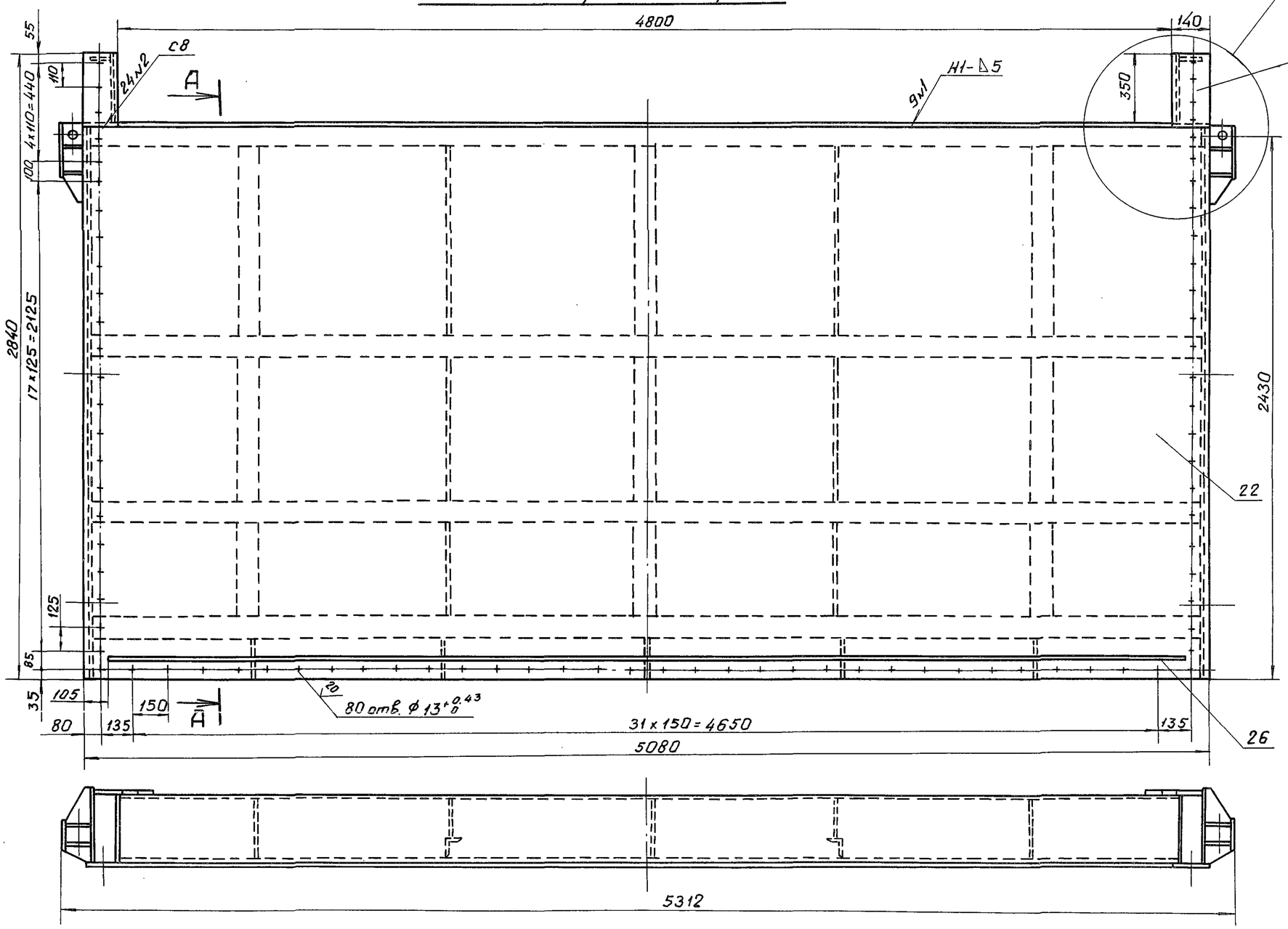

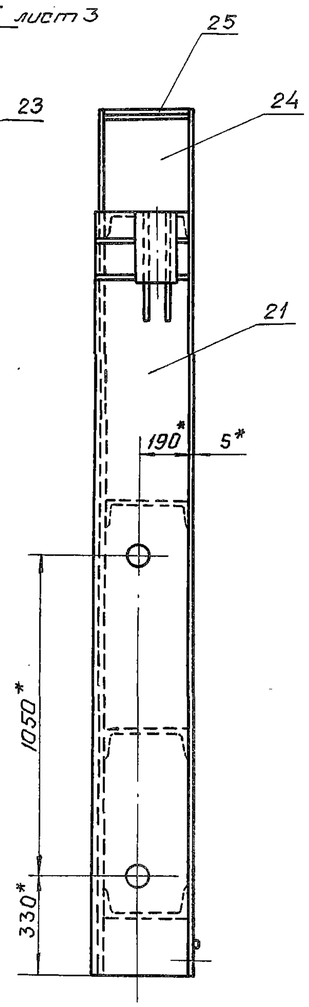

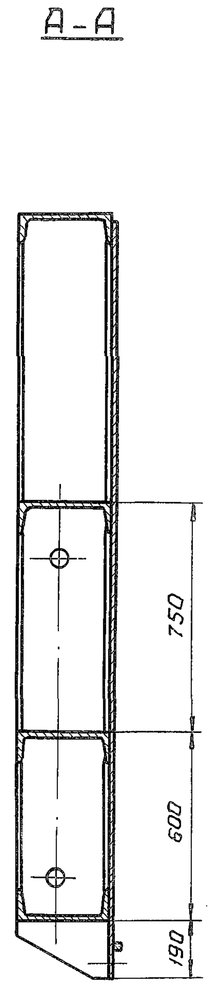

1. * Размеры для справок.
2. Сварные швы выполнять по ГОСТ 5264-80.
3. Электроды Э42 ГОСТ 9467-75.
4. Сварку вести швом Т3-∆5 по периметру прилегания свариваемых деталей, кроме швов, указанных на чертеже.
5. Отверстия ⌀13 сверлить через накладки (см. черт. 3ПП 5.0×2.5×2.8-02.001 и 3ПП 5.0×2.5×2.8-02.002)
6. Поз. 29 отличается от поз. 30 наличием отверстий.
7. Неуказанные предельные отклонения размеров $\pm\frac{IT14}{2}$.

Изм.	Лист	№ докум.	Подпись	Дата
Нач. отд.		Гитин		27.02.85
Гл. инж. пр.		Гитин		27.02.85
Проверил		Попова		22.02.85
Разраб.		Гусев		4.12.85
Н. контр.		Бакучева		28.02.85

3.820.2-53 3ПП 5.0×2.5×2.8-02.100 СБ

Металлоконструкция

Сборочный чертеж

Литера	Масса	Масштаб
А	1616.0	1:20

Лист - 1 | Листов - 3

ЛЕНГИПРОВПОХОЗ

Взам. инв. № | Инв. № подл. | Подпись и дата

ЗПП5.0×2.5×2.8-02.100СБ

Выпуск 3

Вид с безнапорной стороны.

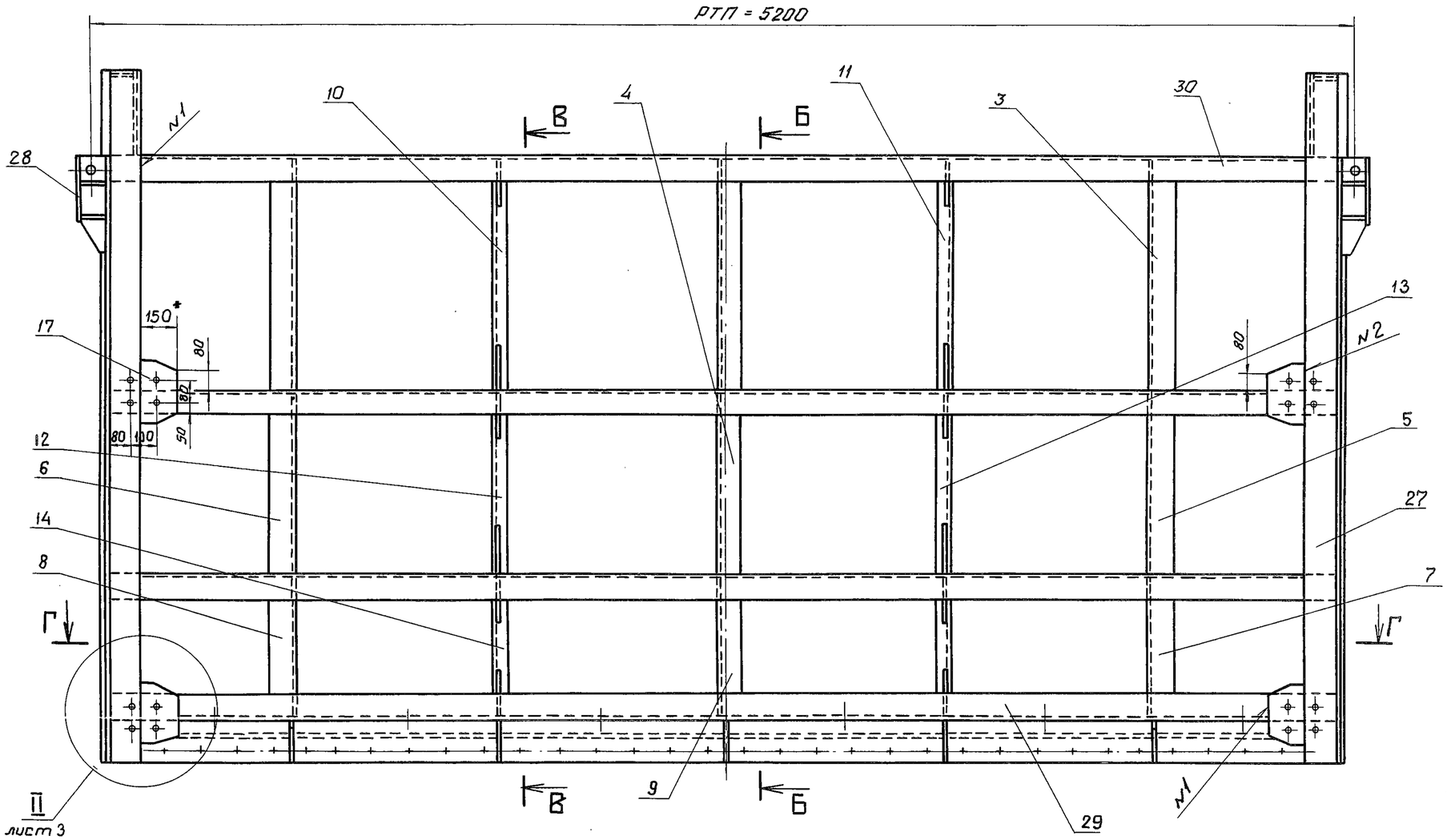

Б-Б

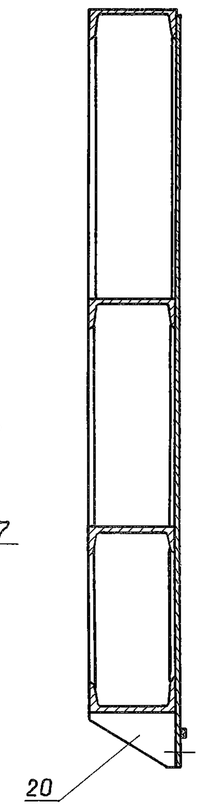

В-В

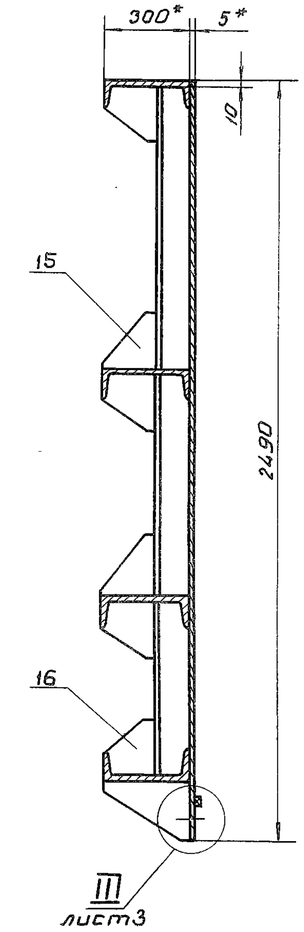

Г-Г

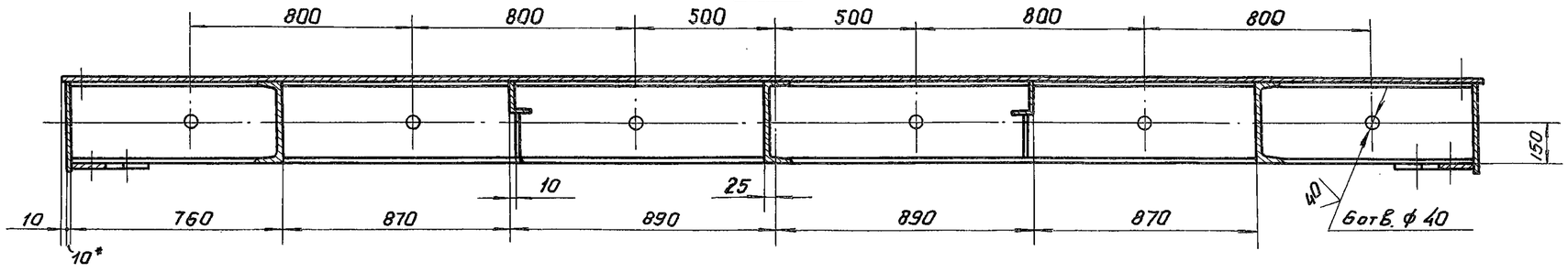

Взам. инв. № | Подпись и дата | Инв. N дубл. | Подпись и дата | № подл.

3ПП5.0×2.5×2.8-02.100СБ

Выпуск 3

I лист1
М1:5

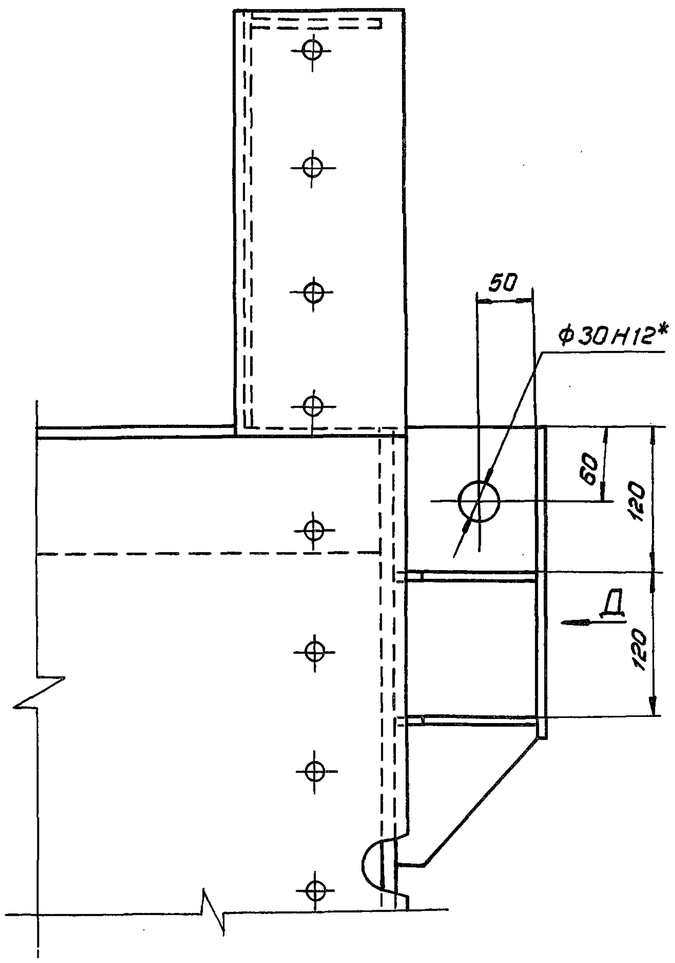

Вид Д

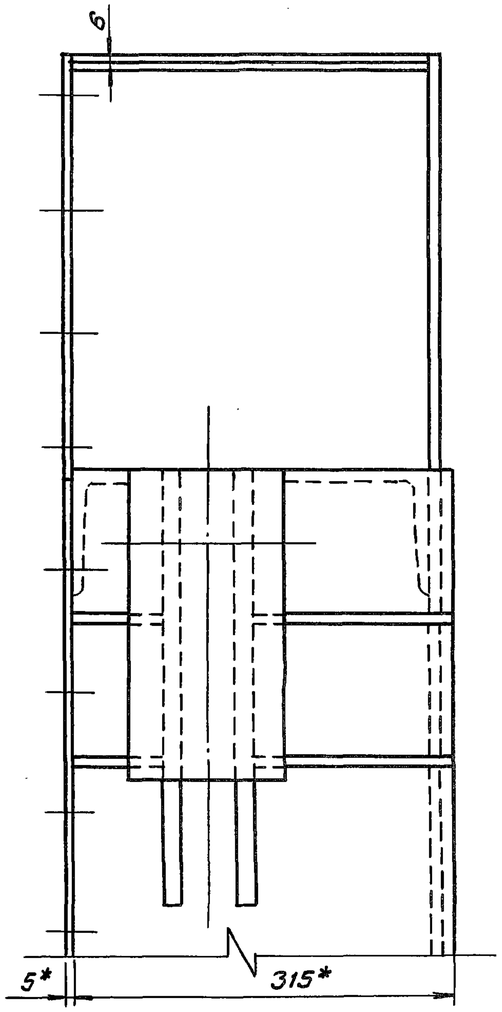

II лист2
М1:5

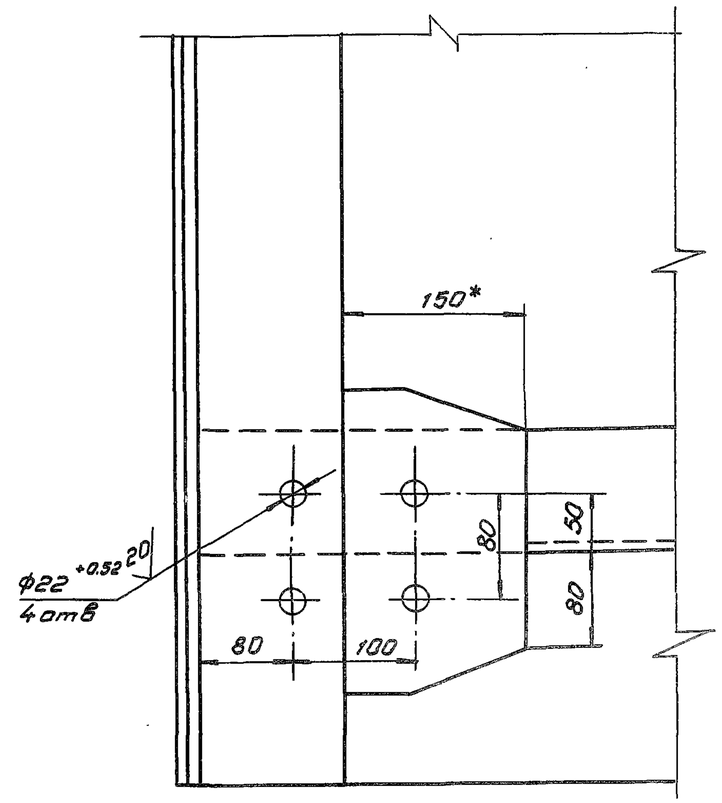

III лист2
М1:2

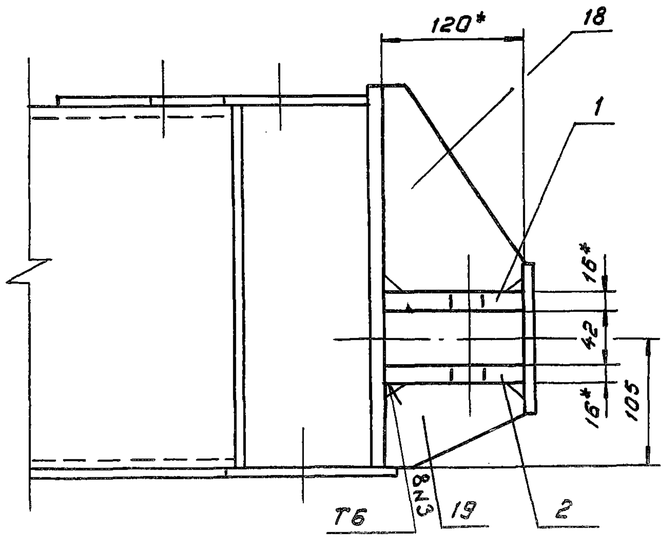

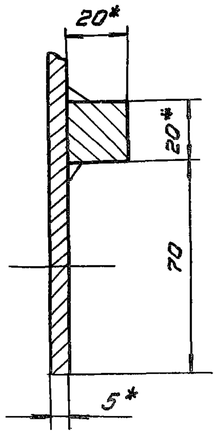

ЗПП 5.0×2.5×2.8-02.101

40

ЗПП 5.0×2.5×2.8-02.101-01

- зеркальное отражение.
Остальное см. ЗПП 5.0×2.5×2.8-02.101

ЗПП5.0×2.5×2.8-02.101

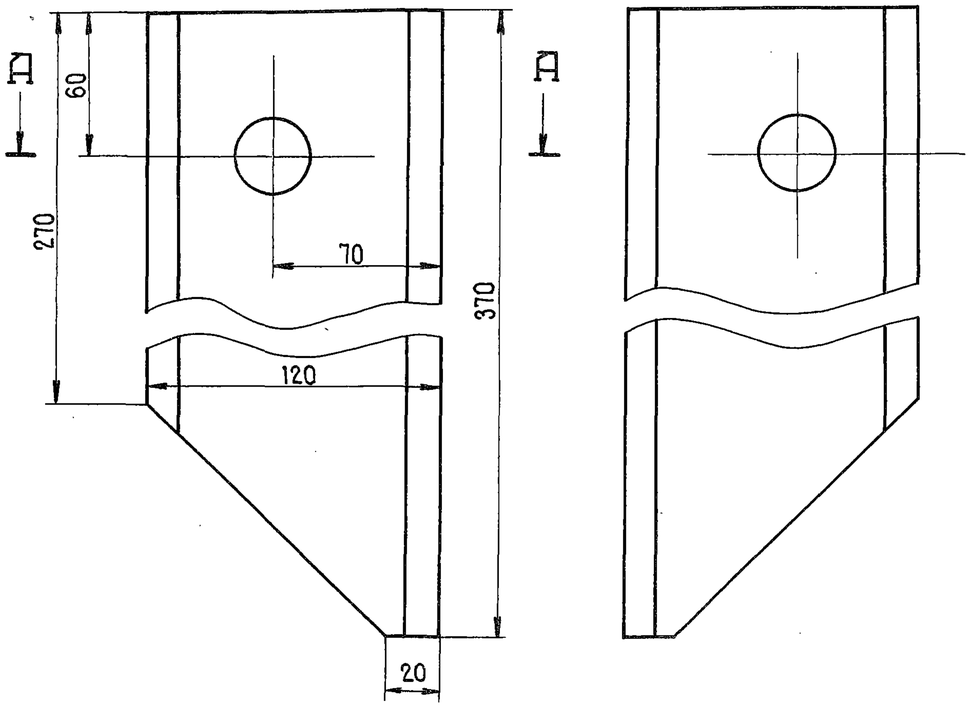

А-А

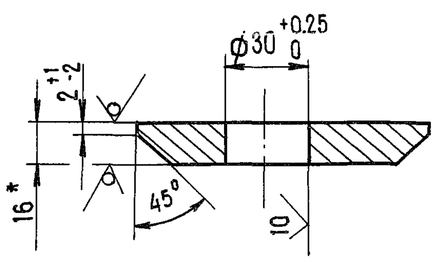

1. *Размер для справок
2. Неуказанные предельные отклонения размеров $\pm \frac{IT14}{2}$

Изм	Лист	N: докум.	Подпись	Дата
Нач.отд.		Гитин		27.02.85
Гл.инж.пр		Гитин		27.02.85
Провер.		Попова		22.02.85
Разраб.		Гусев		7.12.84
Н.контр.		Бокунова		28.02.85

ЗПП 5.0×2.5×2.8-02.101

Проушина

Литера	Масса	Масштаб
А	4.9	1:2.5

Лист | Листов - 1

Лист Б-ПН-16 ГОСТ 19903-74

ЛЕНГИПРОВОДХОЗ

ЗПП 5.0×2.5×2.8-02.102

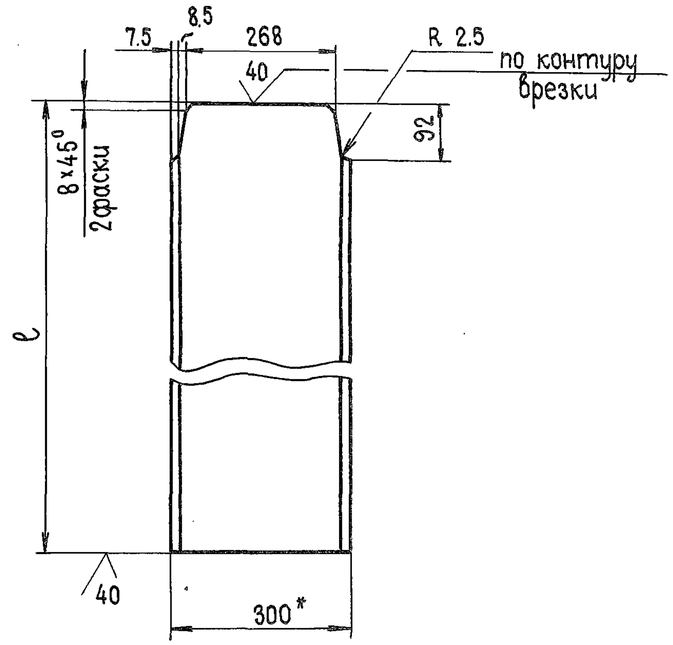

Обозначение	ℓ мм.	Масса, кг
ЗПП 5.0×2.5×2.8-02.102	940	28.3
ЗПП 5.0×2.5×2.8-02.102-01	740	21.9

1. * Размер для справок
2. Предельные отклонения размеров $\pm \frac{IT14}{2}$

Изм	Лист	N: докум.	Подпись	Дата
Нач.отд.		Гитин		27.02.85
Гл.инж.пр		Гитин		27.02.85
Провер.		Попова		22.02.85
Разраб.		Гусев		7.12.84
Н.контр.		Бокунова		28.02.85

3.820.2-53

ЗПП 5.0×2.5×2.8-02.102

Швеллер

Литера	Масса	Масштаб
А	см. табл.	1:10

Лист | Листов - 1

Швеллер 30 ГОСТ 8240-72

ЛЕНГИПРОВОДХОЗ

Выпуск 3

Инв. N: подл. | Подпись и дата | Взам. инв. N: | Инв. N: дубл. | Подпись и дата

Выпуск 3

ЗПП 5.0×2.5×2.8-02.104

ЗПП 5.0×2.5×2.8-02.104

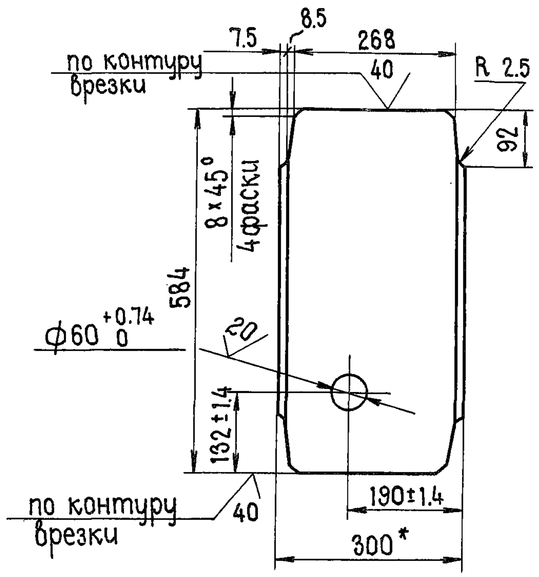

ЗПП5.0×2.5×2.8-02.104-01
- зеркальное отражение. Остальное см. ЗПП 5.0×2.5×2.8-02.104

м 1:20

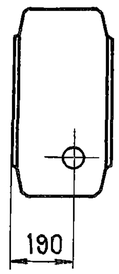

Обозначение	Масса, кг
ЗПП 5.0×2.5×2.8-02.104	15.2
ЗПП 5.0×2.5×2.8-02.104-01	15.2
ЗПП 5.0×2.5×2.8-02.104-02	15.3

1.* Размер для справок.
2. Предельные отклонения размеров $\pm \frac{JT14}{2}$
3. ЗПП5.0×2.5×2.8-02.104-02 отличается от ЗПП5.0×2.5×2.8-02.104 отсутствием отверстия ф60 $^{+0.74}_{0}$

Изм	Лист	N: докум.	Подпись	Дата	ЗПП 5.0×2.5×2.8-02.104			
Нач.отд.		Гитин		27.02.85	Швеллер	Литера А	Масса см. табл.	Масштаб 1:10
Гл.инж.пр		Гитин		27.02.85		Лист	Листов - 1	
Провер.		Попова		22.02.85				
Разраб.		Гусев		7.12.84	Швеллер 30 ГОСТ 8240-72	ЛЕНГИПРОРРОПУТЬ		

ЗПП 5.0×2.5×2.8-02.105

ЗПП 5.0×2.5×2.8-02.105

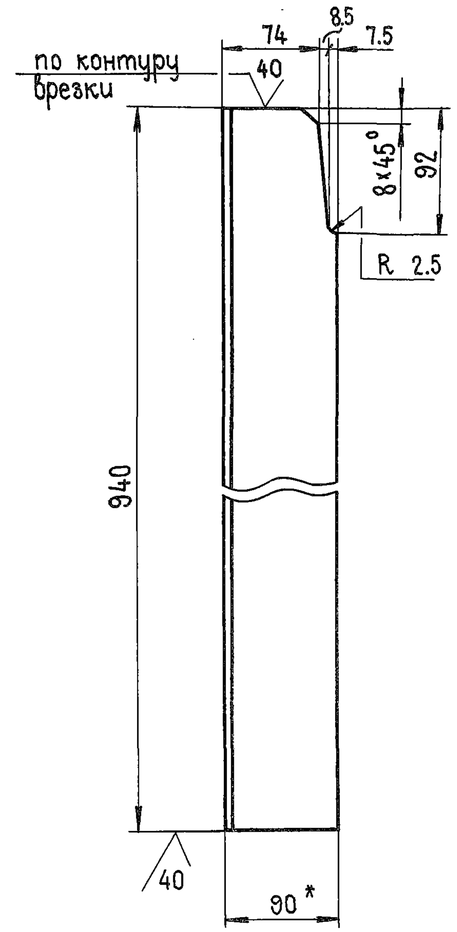

ЗПП5.0×2.5×2.8-02.105-01
- зеркальное отражение. Остальное см. ЗПП5.0×2.5×28-02.105

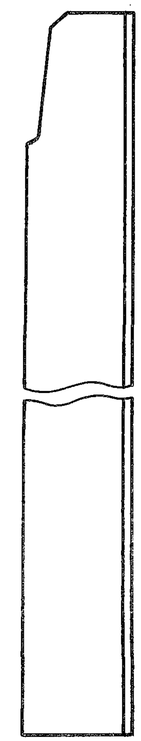

1.* Размер для справок
2. Предельные отклонения размеров $\pm \frac{JT14}{2}$

Изм	Лист	N: докум.	Подпись	Дата	3.820.2-53 ЗПП 5.0×2.5×2.8-02.105			
Нач.отд		Гитин		27.02.85	Уголок	Литера А	Масса 6.2	Масштаб 1:5
Гл.инж.пр.		Гитин		27.02.85		Лист	Листов - 1	
Провер.		Попова		22.02.85				
Разраб.		Гусев		7.12.84	Уголок Б-90×56×6 ГОСТ 8510-72	ЛЕНГИПРОРРОПУТЬ		

Подпись и дата | Инв. N: дубл. | Взам. инв. N: | Подпись и дата | Инв. N: подл.

Выпуск 3

3пп 5.0×2.5×2.8-02.106

3пп 5.0×2.5×2.8-02.106

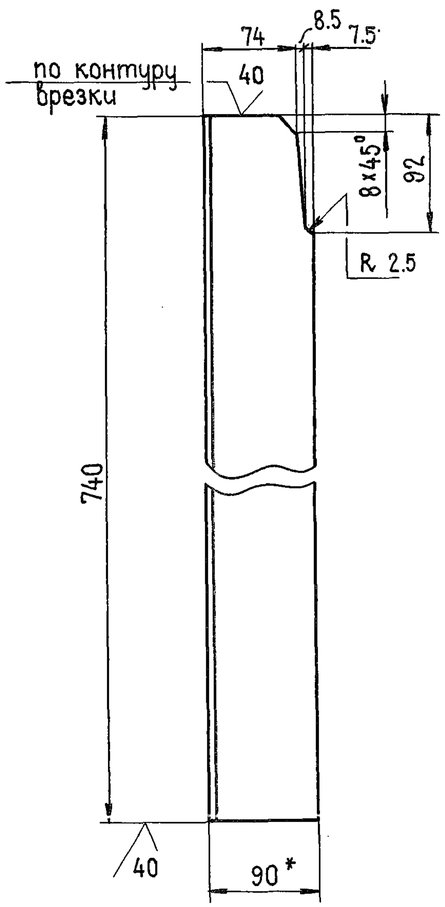

3пп 5.0×2.5×2.8-02.106-01

- зеркальное отражение
Остальное см. 3пп 5.0×2.5×2.8-02.106

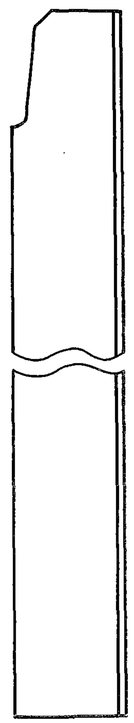

1.* Размер для справок.

2. Предельные отклонения размеров $\pm \frac{JT14}{2}$

					3пп 5.0×2.5×2.8-02.106			
Изм	Лист	N: докум.	Подпись	Дата	Уголок	Литера	Масса	Масштаб
Нач.отд.		Гитин		27.02.85		А	4.9	1:5
Гл.инж.пр.		Гитин		27.02.85		Лист	Листов - 1	
Провер.		Попова		22.02.85				
Разраб.		Гусев		7.12.84	Уголок Б-90×56×6 ГОСТ 8510-72 / ВСт3пс5 ГОСТ 535-79	ЛЕНГИПРОВОДХОЗ		
Н.контр.		Бокучава		28.02.85				

3пп 5.0×2.5×2.8-02.107

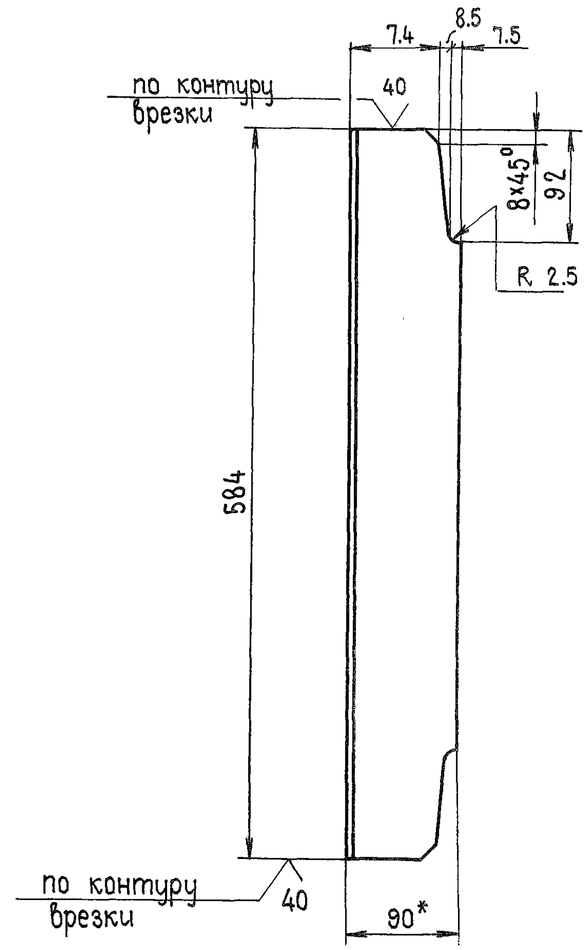

1.* Размер для справок.

2. Предельные отклонения размеров $\pm \frac{JT14}{2}$

					3.820.2-53 3пп 5.0×2.5×2.8-02.107			
Изм	Лист	N: докум.	Подпись	Дата	Уголок	Литера	Масса	Масштаб
Нач.отд.		Гитин		27.02.85		А	3.9	1:5
Гл.инж.пр.		Гитин		27.02.85		Лист	Листов - 1	
Провер.		Попова		22.02.85				
Разраб.		Гусев		7.12.84	Уголок Б-90×56×6 ГОСТ 8510-72	ЛЕНГИПРОВОДХОЗ		
Н.контр.		Бокучава		28.02.85				

Подпись и дата | Инв.N: дубл. | Взам. инв.N: | Подпись и дата | Инв.N: подл.

3ПП 5.0×2.5×2.8-02.108

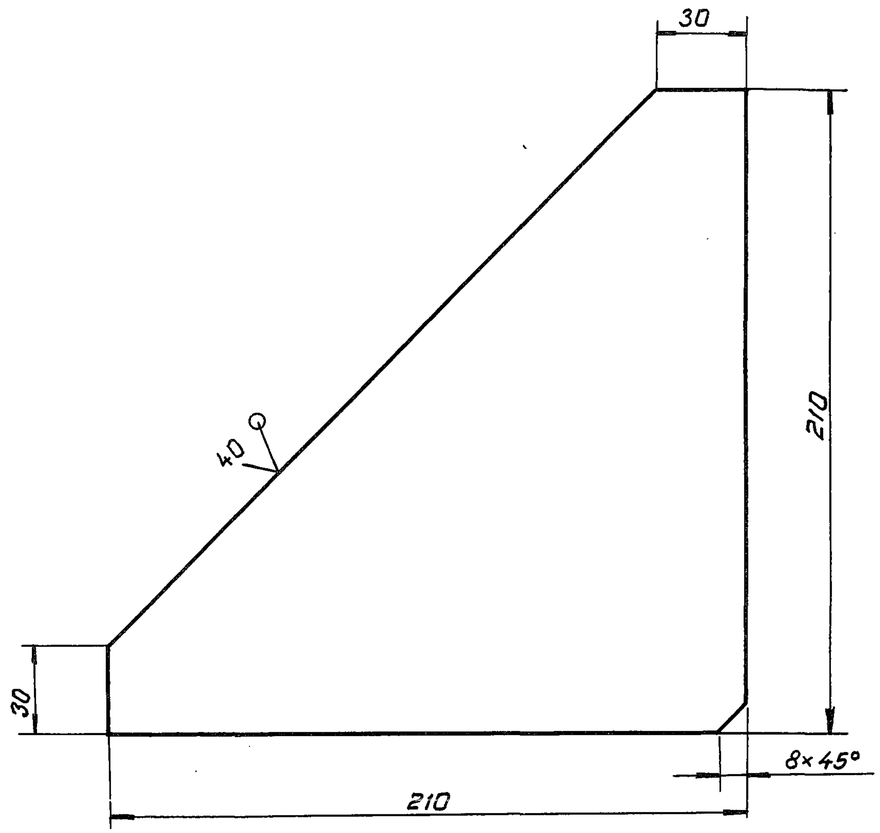

Предельные отклонения размеров $\pm \frac{IT14}{2}$

					3ПП 5.0×2.5×2.8-02.108			
Изм.	Лист	№докум.	Подпись	Дата	Ребро	Литера	Масса	Масштаб
Нач.отд.		Гитин		27.02.85		А	1.3	1:2
Гл.инж.пр.		Гитин		27.02.85		Лист	Листов-1	
Проверил		Попова		22.02.85				
Разраб.		Гусев		10.12.84	Лист	Б-ПН-БГОСТ19903-74	ЛЕНГИПРОВОДХОЗ	
Н.контр.		Бокучава		28.02.85				

Выпуск 3

3ПП 5.0×2.5×2.8-02.109

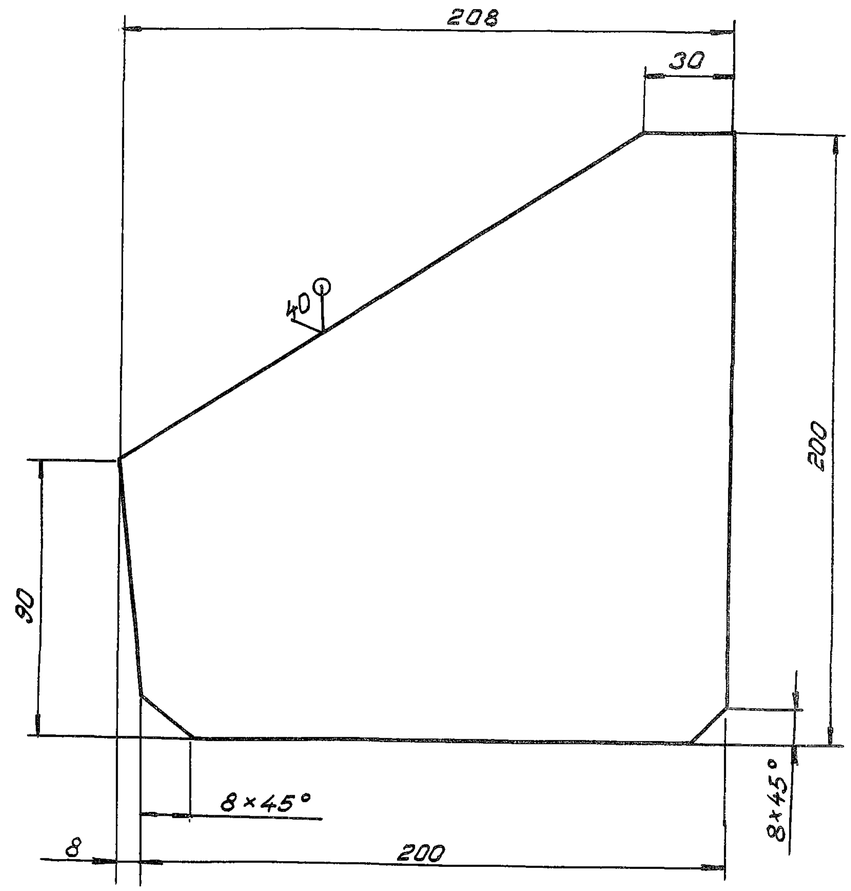

Предельные отклонения размеров $\pm \frac{IT14}{2}$

					3.820.2-53 3ПП 5.0×2.5×2.8-02.109			
Изм.	Лист	N°докум.	Подпись	Дата	Ребро	Литера	Масса	Масштаб
Нач.отд.		Гитин		27.02.85		А	1,5	1:2
Гл.инж.пр.		Гитин		27.02.85		Лист	Листов-1	
Проверил		Попова		22.02.85				
Разраб.		Гусев		10.12.85	Лист	Б-ПН-БГОСТ19903-74	ЛЕНГИПРОВОДХОЗ	
Н.контр.		Бокучава		28.02.85				

Взам.инв.№ | Подпись и дата | Инв.№ подл. | Подпись и дата

3пп 5.0×2.5×2.8-02.111

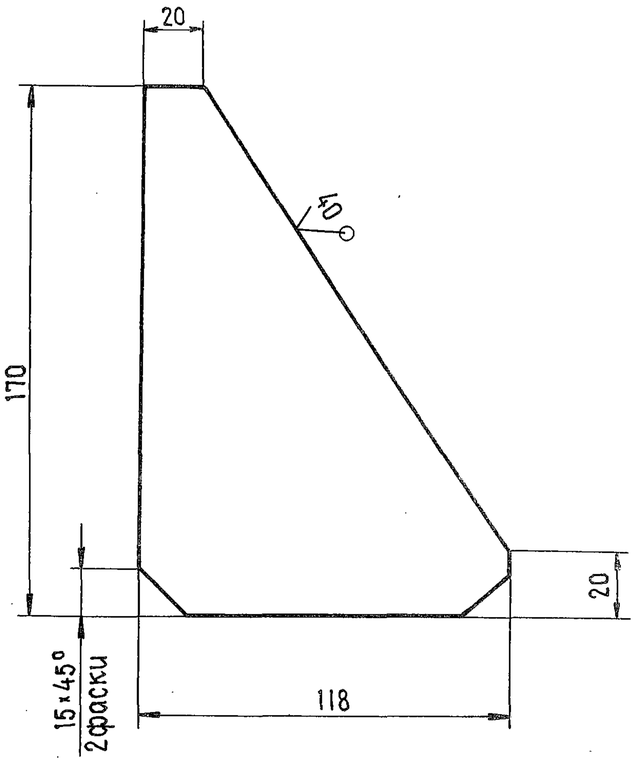

Предельные отклонения размеров $\pm \frac{IT14}{2}$

					3пп 5.0×2.5×2.8-02.111		
Изм	Лист	N: докум.	Подпись	Дата	Ребро	Литера	Масса	Масштаб
Нач.отд.		Гитин		27.02.85		А	0.6	1:2
Гл.инж.пр.		Гитин		27.02.85		Лист	Листов - 1
Провер.		Попова		22.02.85			
Разраб.		Гусев		10.12.84			

3.820.2-53

Лист Б-ПН-6 ГОСТ 19903-74

Подпись и дата | Инв.N: дубл. | Взам.инв.N: | Подпись и дата | N: подл.

3пп 5.0×2.5×2.8-02.110

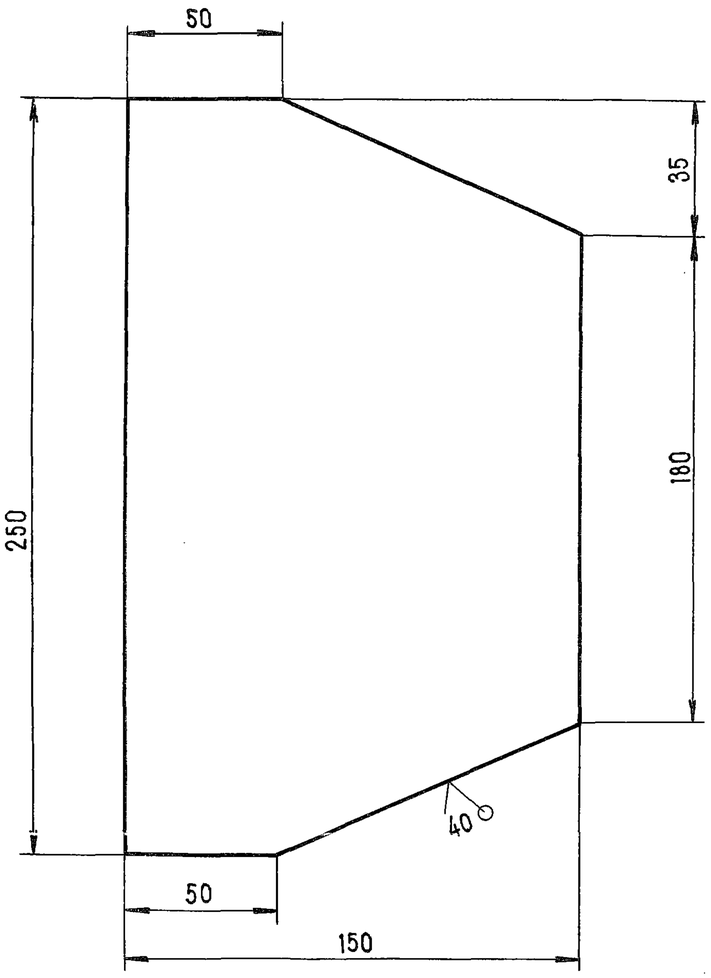

Предельные отклонения размеров $\pm \frac{IT14}{2}$

					3пп 5.0×2.5×2.8-02.110		
Изм	Лист	N: докум.	Подпись	Дата	Накладка	Литера	Масса	Масштаб
Нач.отд.		Гитин		27.02.85		А	2.1	1:2
Гл.инж.пр.		Гитин		27.02.85		Лист	Листов - 1
Провер.		Попова		22.02.85			
Разраб.		Гусев		10.12.84			

Лист Б-ПН-8 ГОСТ 19903-74

Выпуск 3

ЗПП 5.0×2.5×2.8-02.113

(√)

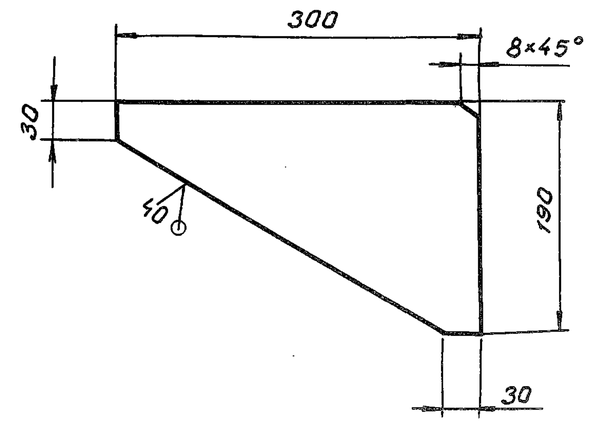

Предельные отклонения размеров $\pm \frac{IT14}{2}$

					3.820.2-53	ЗПП 5.0×2.5×2.8-02.113			
Изм.	Лист.	№ докум.	Подпись	Дата	Ребро	Литера	Масса	Масштаб	
Нач.отд.		Титин		27.02.85		А	1.7	1:5	
Гл.инж.пр.		Титин		27.02.85		Лист	Листов-1		
Провер.		Попова		22.02.85					
Разраб.		Гусев		10.12.84	Лист Б-ПН-БГОСТ19903-74	ЛЕНГИПРОВОДХОЗ			
Н.контр.		Бокинова							

Взам. инв.№ | Подпись и дата | Инв.№ подл. | Подпись и дата

Выпуск 3

ЗПП 5.0×2.5×2.8-02.112

(√)

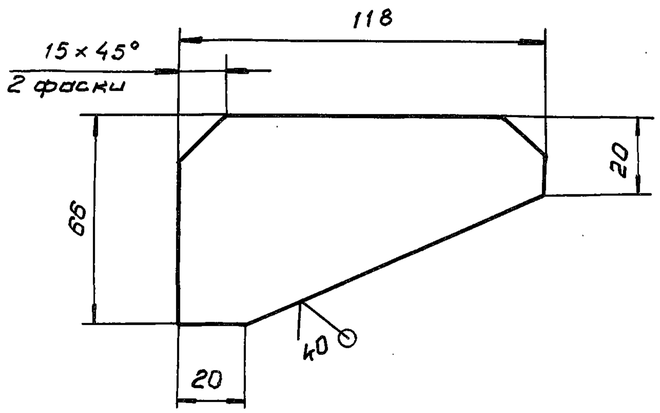

Предельные отклонения размеров $\pm \frac{IT14}{2}$

					ЗПП 5.0×2.5×2.8-02.112				
Изм.	Лист.	№ докум.	Подпись	Дата	Ребро	Литера	Масса	Масштаб	
Нач.отд.		Титин		27.02.85		А	0.3	1:2	
Гл.инж.пр.		Титин		27.02.85		Лист	Листов-1		
Провер.		Попова		22.02.85					
Разраб.		Гусев		10.12.84	Лист Б-ПН-БГОСТ19903-74	ЛЕНГИПРОВОДХОЗ			
Н.контр.		Бокинова							

3пп 5.0×2.5×2.8-02.301

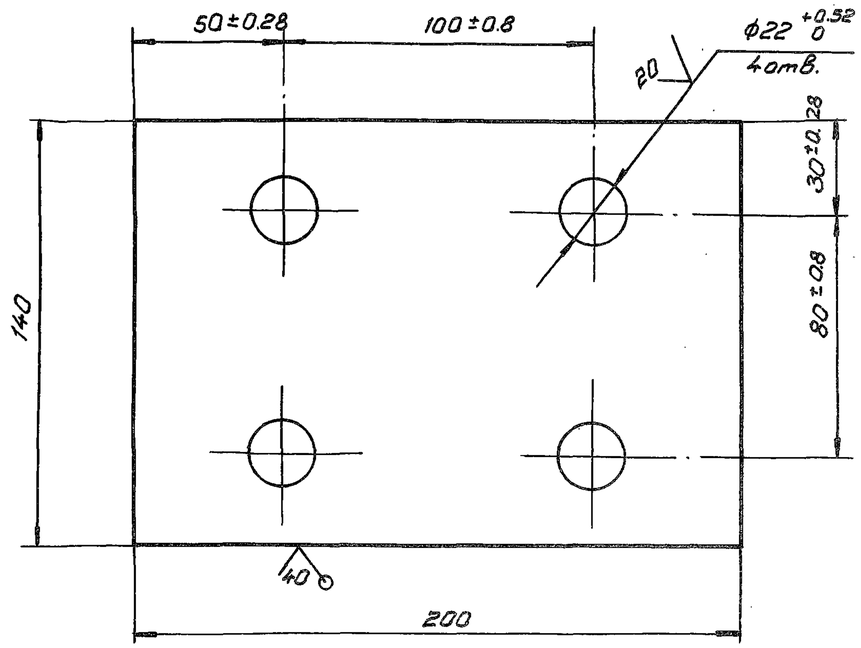

Предельные отклонения размеров $\pm \frac{IT14}{2}$

					3пп 5.0×2.5×2.8-02.301			
Изм.	Лист	№докум.	Подпись	Дата	Основание	Литера	Масса	Масштаб
Нач.отд.		Гитин		27.02.85		А	2.1	1:2
Гл.инж.пр.		Гитин		27.02.85		Лист	Листов-1	
Провер.		Попова		22.02.85				
Разраб.		Гусев		10.12.84				
Н.контр.		Бокучава		28.02.85				

3.820.2-53

Лист Б-ПН-10 ГОСТ 19903-74

ЛЕНГИПРОВОДХОЗ

Взам.инв.№ | Подпись и дата | Инв.№подл. | Подпись и дата

3пп 5.0×2.5×2.8-02.114

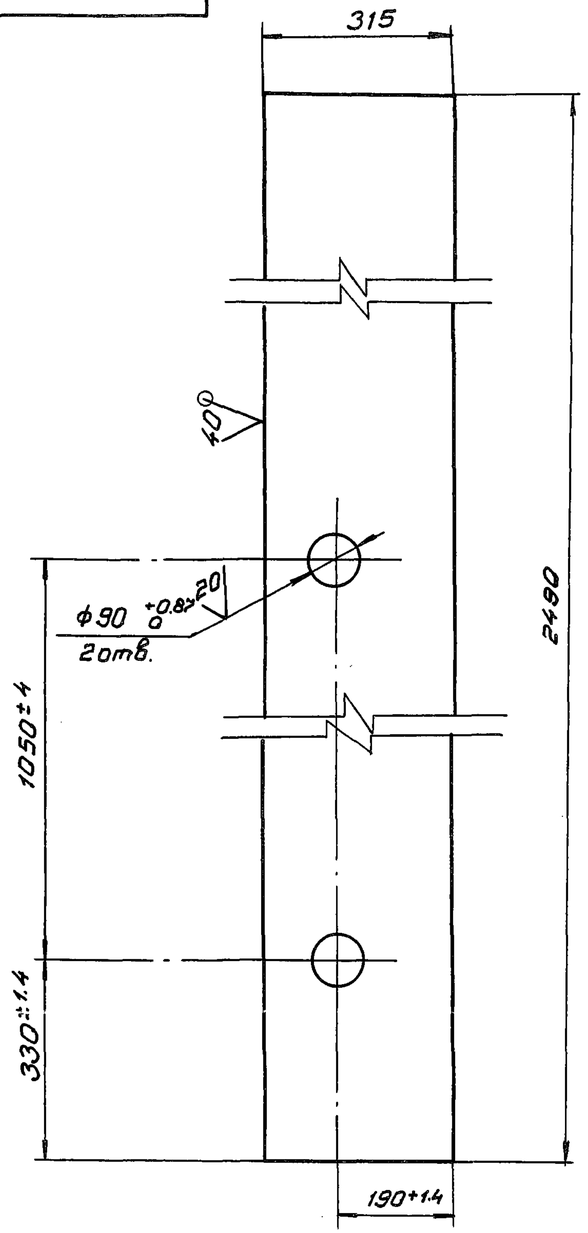

Предельные отклонения размеров $\pm \frac{IT14}{2}$

					3пп 5.0×2.5×2.8-02.114			
Изм.	Лист	№докум.	Подпись	Дата	Лист	Литера	Масса	Масштаб
Нач.отд.		Гитин		27.02.85		А	60.6	1:10
Гл.инж.пр.		Гитин		27.02.85		Лист	Листов-1	
Провер.		Попова		22.02.85				
Разраб.		Гусев		10.12.84				
Н.контр.		Бокучава		28.02.85				

Лист Б-ПН-10 ГОСТ 19903-74

ЛЕНГИПРОВОДХОЗ

Выпуск 3

Формат	Зона	Позиц.	Обозначение	Наименование	Кол.	Примеч.
				Документация		
А3			ЗПП 5.0×2.5×2.8-02.200 СБ	Сборочный чертеж		
				Детали		
А4		1	ЗПП 5.0×2.5×2.8-02.201	Колесо	1	
А3		2	ЗПП 5.0×2.5×2.8-02.202	Ось	1	
А4		3	ЗПП 5.0×2.5×2.8-02.203	Втулка	1	
А4		4	ЗПП 5.0×2.5×2.8-02.204	Шайба торцовая	1	
А4		5	ЗПП 5.0×2.5×2.8-02.205	Шайба стопорная	1	
А4		6	ЗПП 5.0×2.5×2.8-02.206	Подшипник	1	
А4		7	ЗПП 5.0×2.5×2.8-02.207	Подшипник	1	
А4		8	ЗПП 5.0×2.5×2.8-02.208	Оседержатель	1	
				Стандартные изделия		
		9		Пробка 7009-0231		
				ГОСТ 12202-66	1	
		10		Болт М12×25 46.029		
				ГОСТ 7798-70	2	
		11		Болт М16×35 46.029		
				ГОСТ 7798-70	2	
		12		Шайба 1265Г 029		
				ГОСТ 6402-70	2	
		13		Масленка 2.2.90 46		
				ГОСТ 19853-74	1	

Выпуск 3

Изм.	Лист	N: докум.	Подпись	Дата
Нач.отд.		Гитин		27.02.85
Гл.инж.пр.		Гитин		27.02.85
Провер.		Попова		22.02.85
Разраб.		Гусев		13.12.84

ЗПП 5.0×2.5×2.8-02.200

Колесный узел

Литера	Лист	Листов
А		1

ЛЕНГИПРОВОДХОЗ

Инв. N: подл. | Подпись и дата | Взам. инв. N: | Инв. N: дубл. | Подпись и дата

ЗПП 5.0×2.5×2.8-02.201

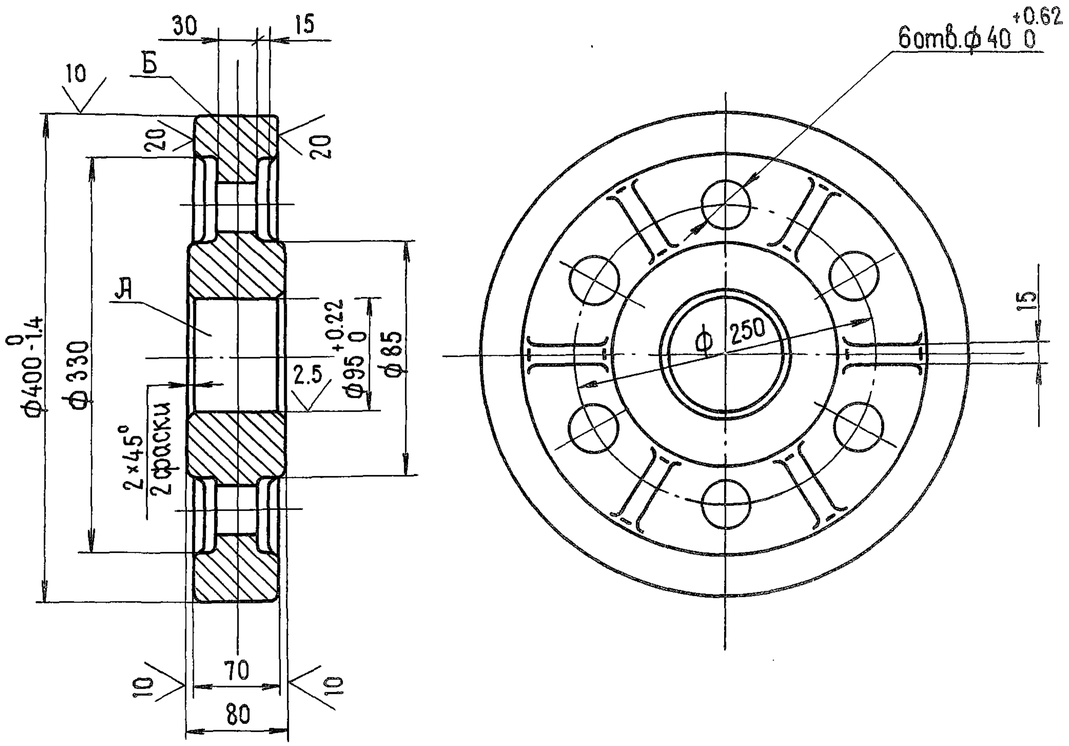

1. Отливку отжечь.
2. Раковины на поверхностях А и Б не допускаются.
3. Литьё III класса точности по ГОСТ 1855-55.
4. Литейные уклоны по ГОСТ 3212-80.
5. Неуказанные радиусы R 5-10мм.
6. Неуказанные предельные отклонения размеров $\pm \frac{IT14}{2}$

3.820.2-53 ЗПП 5.0×2.5×2.8-02.201

Изм.	Лист	N: докум.	Подпись	Дата
Нач.отд.		Гитин		27.02.85
Гл.инж.пр.		Гитин		27.02.85
Провер.		Попова		22.02.85
Разраб.		Гусев		12.12.84
Н.контр.		Бакунова		1.03.85

Колесо

Литера	Масса	Масштаб
А	43.8	1:5

Лист | Листов-1

С 418-36 ГОСТ 1412-79

ЛЕНГИПРОВОДХОЗ

ЗПП 5.0×2.5×2.8-02.200СБ

Выпуск 3

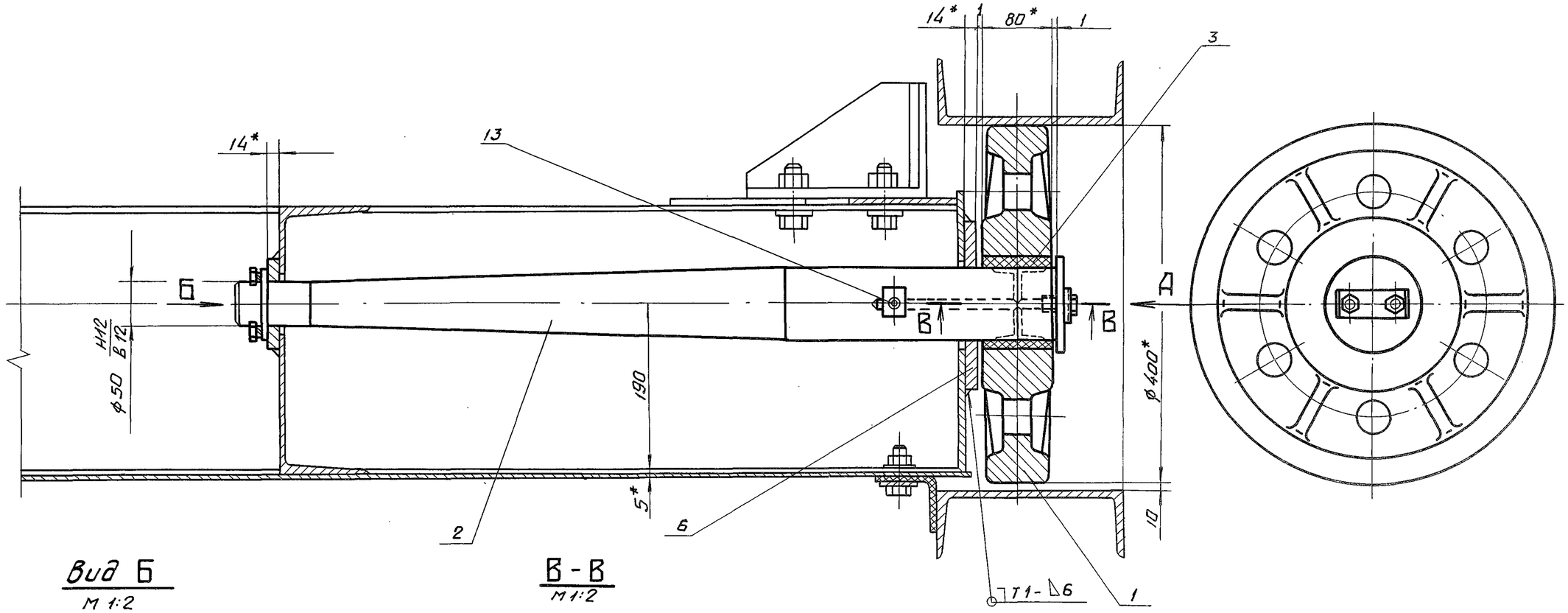

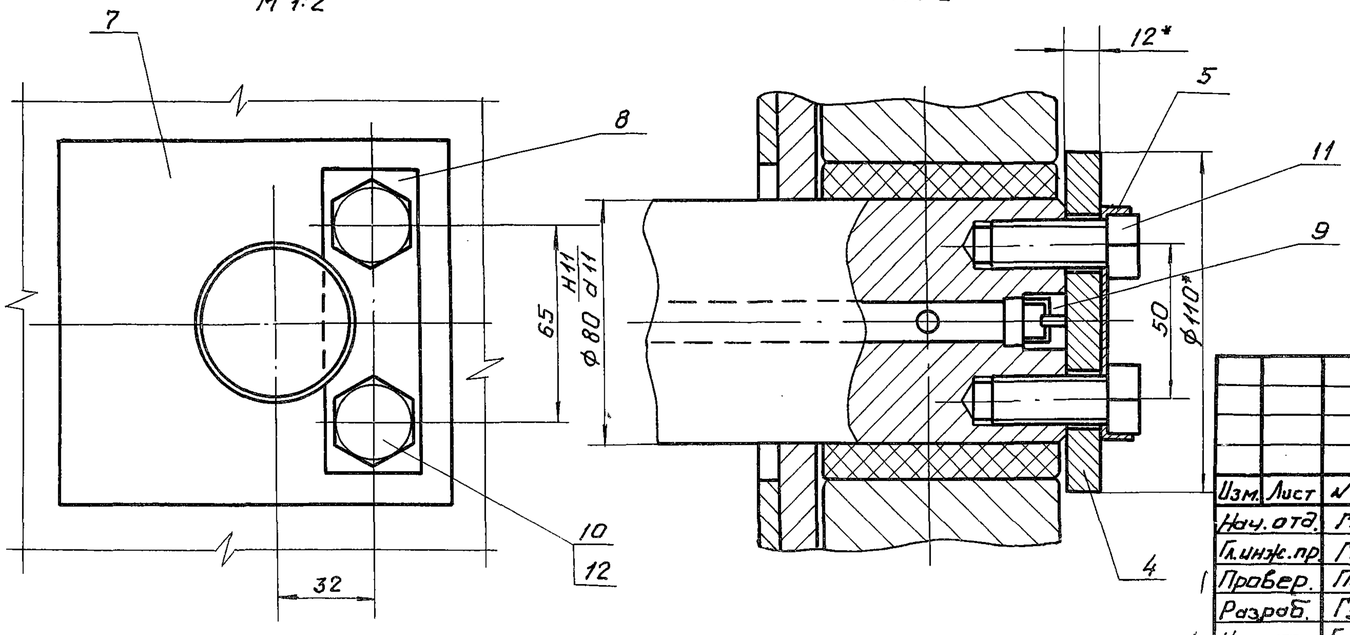

1. * Размеры для справок.
2. Сварные швы выполнять по ГОСТ 5264-80.
3. Электроды Э42 ГОСТ 9467-75
4. Предельные отклонения размеров $\pm \frac{IT14}{2}$

Изм.	Лист	N докум.	Подпись	Дата
Нач. отд.	Гитин			28.02.85
Гл. инж. пр.	Гитин			28.02.85
Провер.	Попова			25.02.85
Разраб.	Гусев			11.12.84
Н. контр.	Бакшаев			28.02.85

3.820.2-53 ЗПП 5.0×2.5×2.8-02.200СБ

Колесный узел

Сборочный чертеж

Литера	Масса	Масштаб
А	76.0	1:5

Лист | Листов-1

ЛЕНГИПРОСЕЛЬХОЗ

Подпись и дата | Инв. № дубл. | Взам. инв. № | Подпись и дата | Инв. № подл.

Взпуск 3

ЗПП 5.0×2.5×2.8-02.202

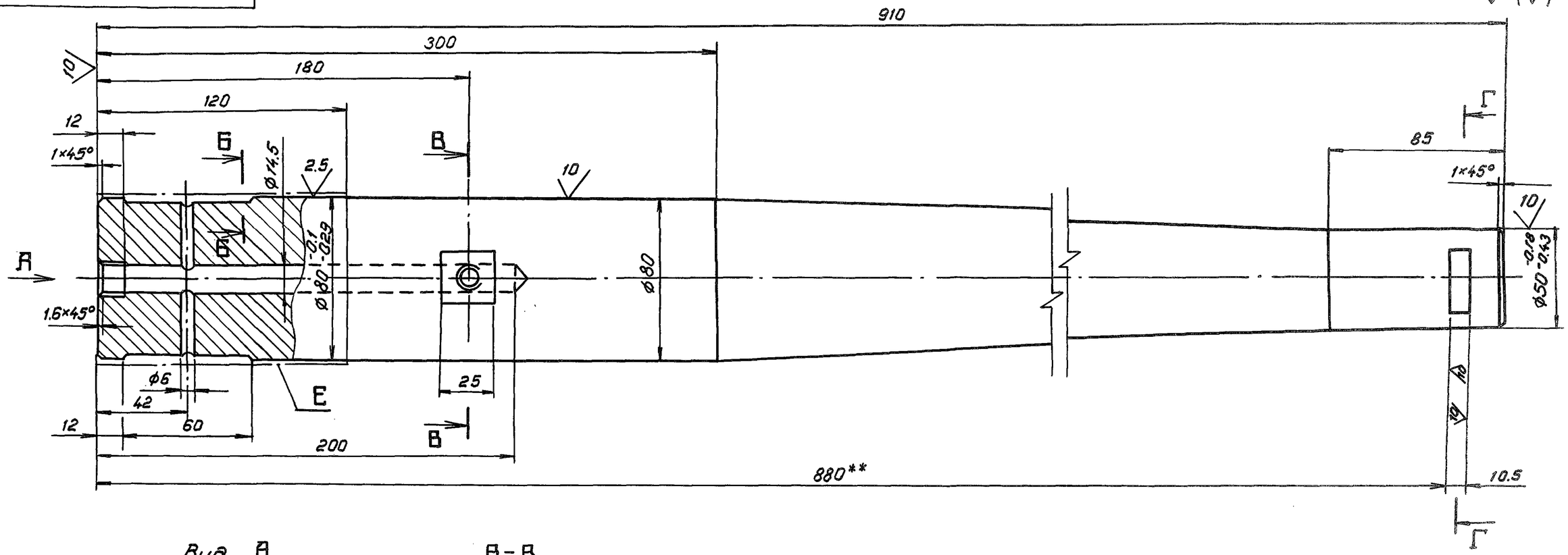

Вид А

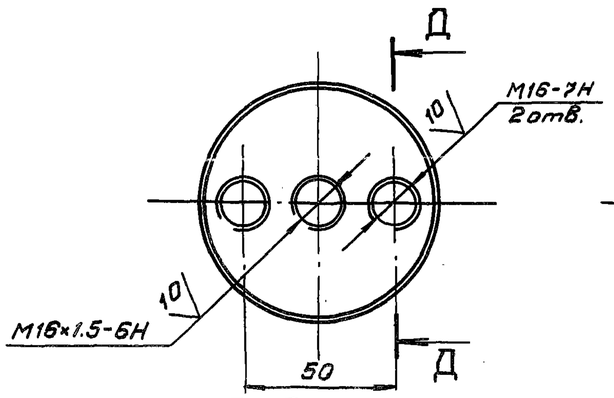

В-В

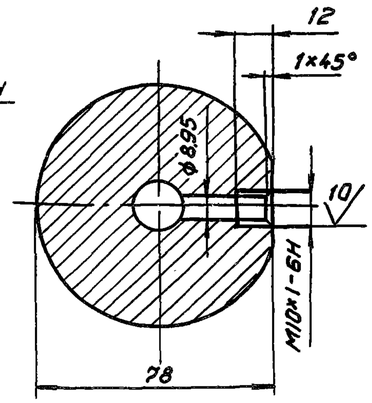

Г-Г

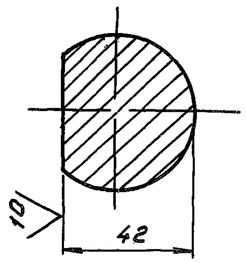

Д-Д
М1:1

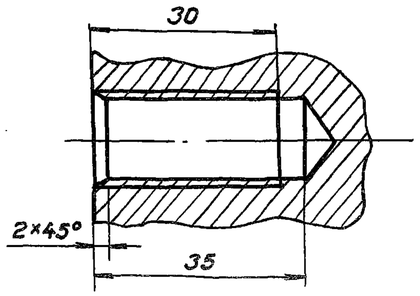

Б-Б
М2:1

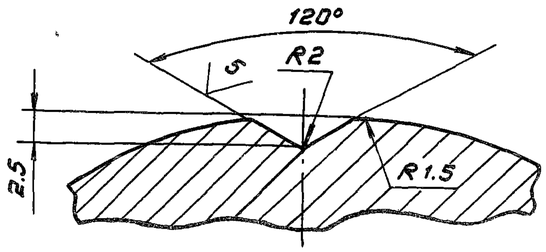

1.* Размеры и шероховатость поверхности после покрытия.

2.**Обработать при сборке затвора

3. Покрытие поверхности Е. Хрв.36 Гост 9.073-77

4. Неуказанные предельные отклонения размеров $\pm \frac{IT14}{2}$

Изм.	Лист	№ докум.	Подпись	Дата	3.820.2-53 ЗПП 5.0×2.5×2.8-02.202			
Нач.отд.		Гитин		28.02.85	Ось	Литера	Масса	Масштаб
Гл.инж.пр.		Гитин		28.02.85		А	26.5	1:2
Проверил		Попова		25.02.85		Лист	Листов-1	
Разработ.		Гусев		12.12.84				
Н.контр.		Бакучава		1.03.85	Краш В85 Гост 2590-71	ЛЕНГИПРОВОДХОЗ		

ЗПП 5.0×2.5×2.8-02.202

5/(✓)

Выпуск 3

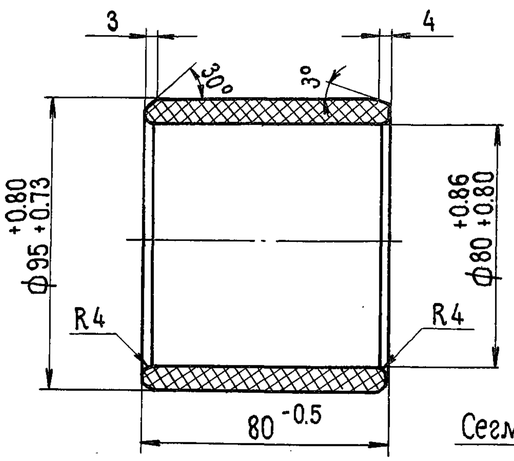

Заготовка втулки

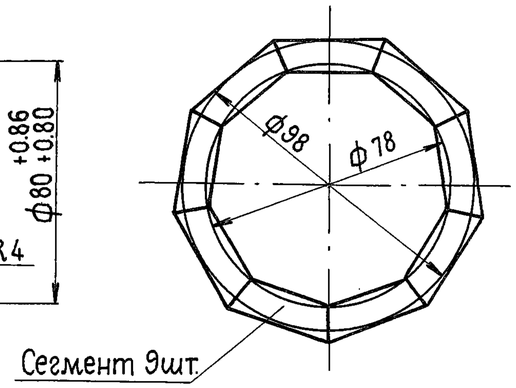

Заготовка сегмента

м 1:1

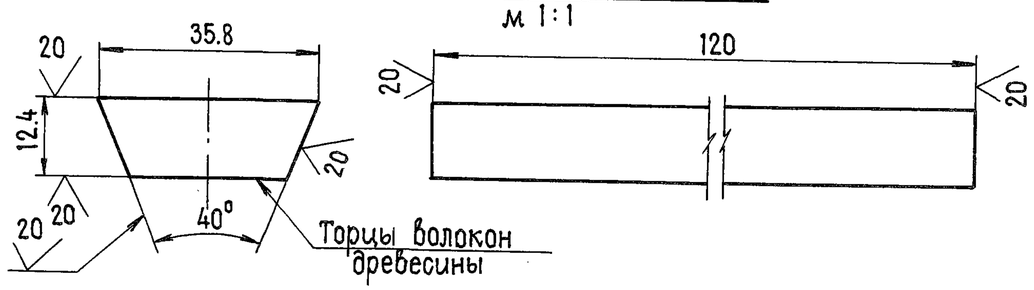

1. Толщина листа ДСП-40 мм.
2. Нарезанные бруски сушить при температуре 30÷40°С в течение 2÷3 суток.
3. После фрезирования брусков поверхности сегментов обезжирить ацетоном и склеивать водо-и маслоупорным клеем ВИАМ-Б3.
4. Склеенную заготовку сушить при температуре 30÷35°С в течение 10÷12 час.
5. Указанные на чертеже размеры втулки до запрессовки обеспечивают после запрессовки ее в ступицу колеса; внутренний диаметр ф 80 Н11.

Изм.	Лист	N: докум.	Подпись	Дата	ЗПП 5.0×2.5×2.8-02.203			
Нач.отд.		Гитин		28.02.85	Втулка	Литера А	Масса 0.22	Масштаб 1:2
Гл.инж.пр.		Гитин		28.02.85		Лист	Листов - 1	
Провер.		Попова		25.02.85				
Разраб.		Гусев		14.12.84				
Нормоконт.		Бакшеева			ГОСТ 13819-78	ЛЕНГИПРОВОДХОЗ		

ЗПП 5.0×2.5×2.8-02.204

20/(✓)

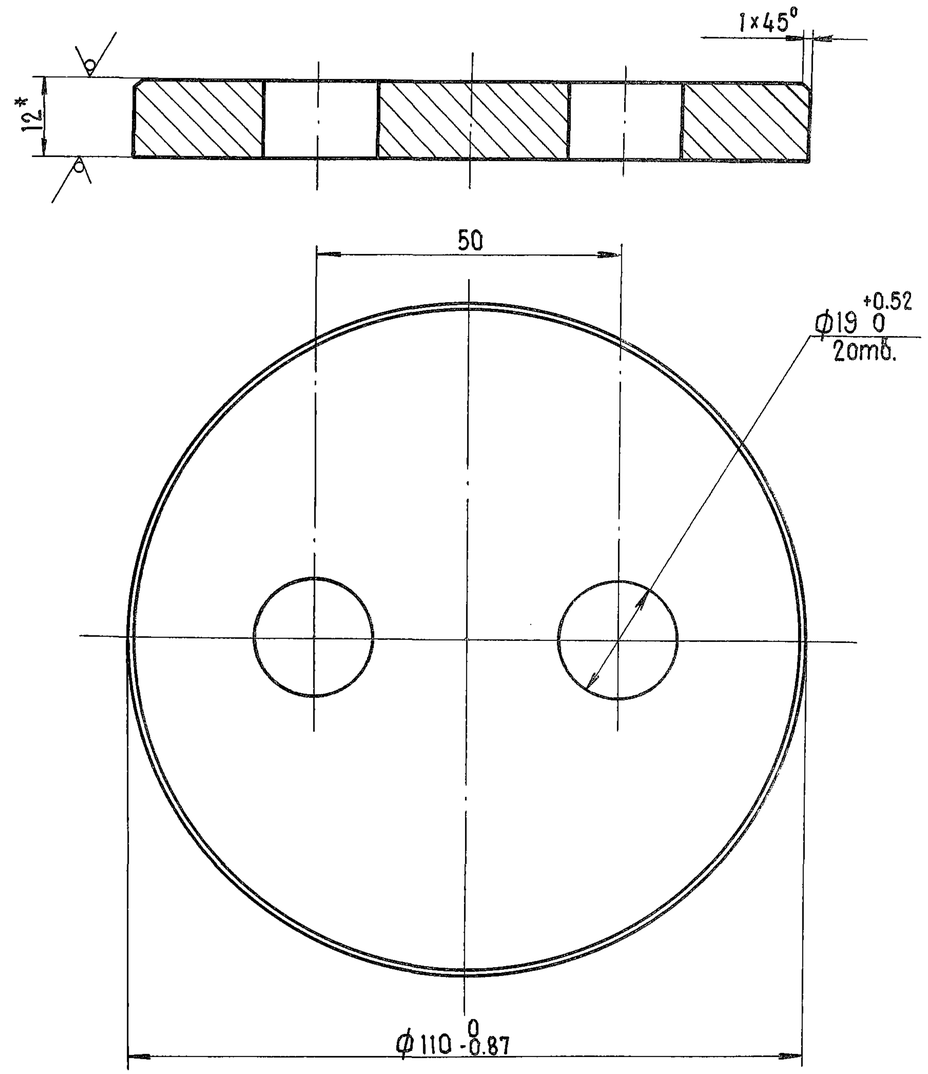

1.* Размер для справок.
2. Неуказанные предельные отклонения размеров ± $\frac{JT14}{2}$

Изм.	Лист	N: докум.	Подпись	Дата	3.820.2-53 ЗПП 5.0×2.5×2.8-02.204			
Нач.отд.		Гитин		28.02.85	Шайба торцовая	Литера А	Масса 0.85	Масштаб 1:1
Гл.инж.пр.		Гитин		28.02.85		Лист	Листов - 1	
Провер.		Попова		25.02.85				
Разраб.		Гусев		14.12.84				
Нормоконт.		Бакшеева			Лист Б-ПН-12 ГОСТ 19903-74	ЛЕНГИПРОВОДХОЗ		

Подпись и дата | Инв. N: дубл. | Взам. инв. N: | Подпись и дата | Инв. N: подл.

Выпуск 3

ЗПП 5.0×2.5×2.8-02.205

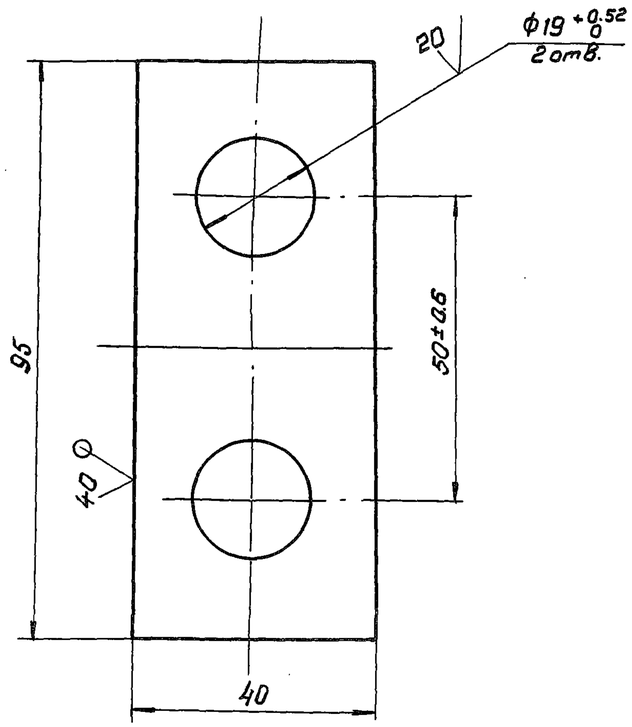

Неуказанные предельные отклонения размеров $\pm \frac{IT14}{2}$

Изм.	Лист	№ докум.	Подпись	Дата				
Нач.отд.		Гитин		28.02.85	Шайба стопорная	Литера	Масса	Масштаб
Гл.инж.пр.		Гитин		28.02.85		А	0.02	1:1
Провер.		Попова		25.02.85		Лист	Листов-1	
Разраб.		Гусев		14.12.84				
Н.контр.		Бакучава		1.03.85	Лист Б-ПН-1 ГОСТ 19903-74 / 4-Ш-Н ВСт3сп ГОСТ 16523-70	ЛЕНГИПРОВОДХОЗ		

Инв.№ подл. | Подпись и дата | Взам. инв.№ | Инв.№ дубл. | Подпись и дата

40

ЗПП 5.0×2.5×2.8-02.206

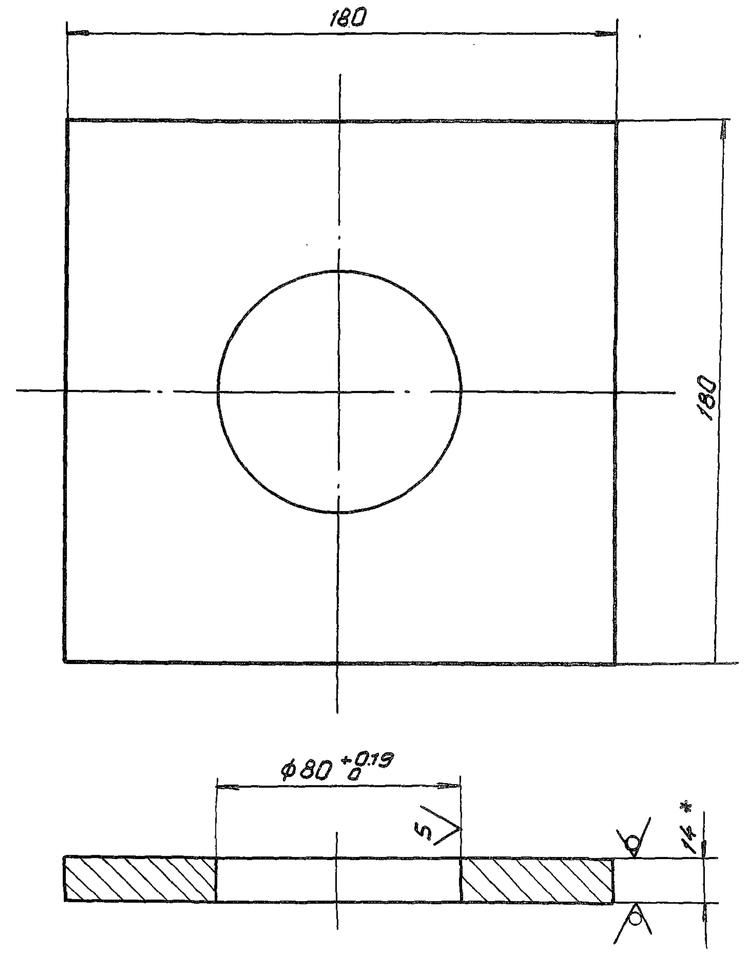

1. * Размер для справок
2. Неуказанные предельные отклонения размеров $\pm \frac{IT14}{2}$

3.820.2-53 ЗПП 5.0×2.5×2.8-02.206

Изм.	Лист	№ докум.	Подпись	Дата				
Нач.отд.		Гитин		28.02.85	Подшипник	Литера	Масса	Масштаб
Гл.инж.пр.		Гитин		28.02.85		А	3.0	1:2
Проверил		Попова		25.02.85		Лист	Листов-1	
Разраб.		Гусев		14.12.84				
Н.контр.		Бакучава		1.03.85	Лист Б-ПН-14 ГОСТ 1903-74 / ВСт3сп5 ГОСТ 14637-79	ЛЕНГИПРОВОДХОЗ		

Выпуск 3

3пп 5.0×2.5×2.8-02.207

(√) 40

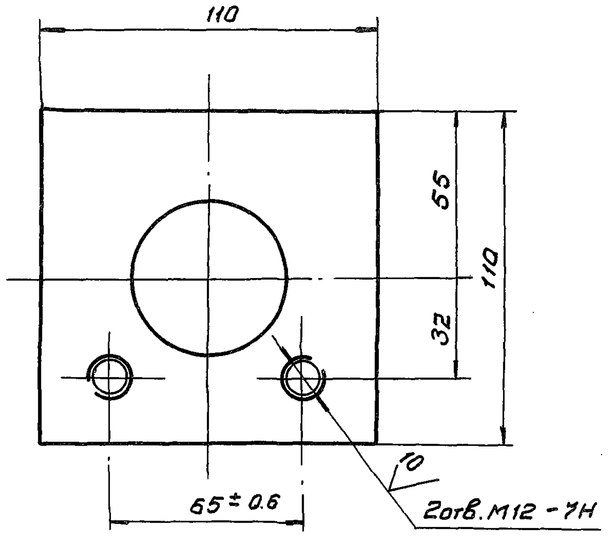

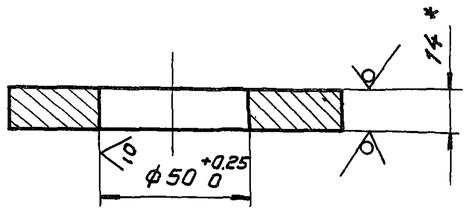

1. *Размер для справок

2. Неуказанные предельные отклонения размеров $\pm \frac{IT14}{2}$

Изм.	Лист	№ докум.	Подпись	Дата	3пп 5.0×2.5×2.8-02.207			
Нач.отд.		Титин		28.02.85	Подшипник	Литера	Масса	Масштаб
Гл.инж.пр.		Титин		28.02.85		А	1.1	1:2
Провер.		Попова		25.02.85		Лист	Листов-1	
Разраб.		Гусев		17.12.84	Лист Б-ПН-14 ГОСТ 19903-74	ЛЕНГИПРОВОДХОЗ		
Н.контр.		Бокачева		1.03.85				

3пп 5.0×2.5×2.8-02.209

(√) А

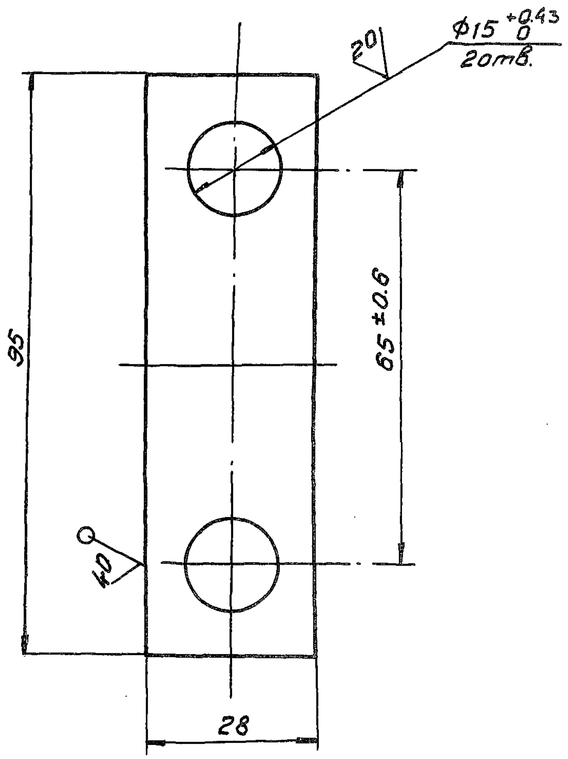

Неуказанные предельные отклонения размеров $\pm \frac{IT14}{2}$

Изм.	Лист	№ докум.	Подпись	Дата	3.820.2-53 3пп 5.0×2.5×2.8-02.208			
Нач.отд.		Титин		28.02.85	Оседержатель	Литера	Масса	Масштаб
Гл.инж.пр.		Титин		28.02.85		А	0.18	1:1
Провер.		Попова		25.02.85		Лист	Листов-1	
Разраб.		Гусев		17.12.84	Лист Б-ПН-10 ГОСТ 19903-74	ЛЕНГИПРОПАЛУПА		
Н.контр.		Бокачева		1.03.85				

Взам.инв.№ | Подпись и дата | Инв.№ дубл. | Подпись и дата

Формат	Зона	Позиция	Обозначение	Наименование	Кол.	Примечан.
				Документация		
А4			3ПП 5.0×2.5×2.8-02.300 СБ	Сборочный чертеж		
				Детали		
А4		1	3ПП 5.0×2.5×2.8-02.301	Основание	1	
А4		2	3ПП 5.0×2.5×2.8-02.302	Ребро	1	
А4		3	3ПП 5.0×2.5×2.8-02.303	Упор	1	

Выпуск 3

3ПП 5.0×2.5×2.8-02.300 СБ

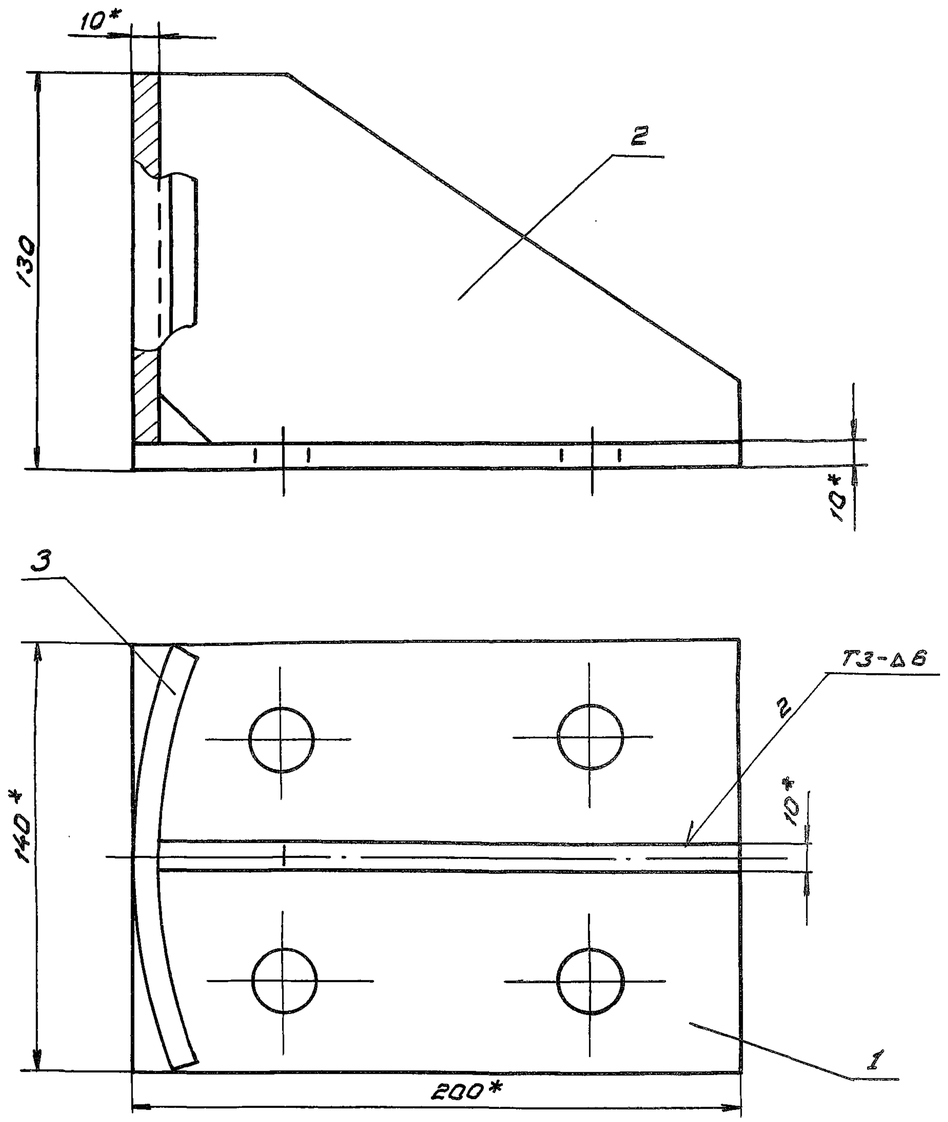

1. * Размеры для справок
2. Сварные швы выполнять по ГОСТ 5264-80
3. Электроды стальные Э42 ГОСТ 9467-75
4. Неуказанные предельные отклонения размеров $\pm \frac{IT14}{2}$

Изм.	Лист	№ докум.	Подпись	Дата
Нач.отд.		Гитин		28.02.85
Гл.инж.пр.		Гитин		28.02.85
Провер.		Попова		25.02.85
Разраб.		Гусев		17.12.84
Н.контр.		Бокучава		1.03.85

3820.2-53 3ПП 5.0×2.5×2.8-02.300 СБ

Отбой торцовый

Сборочный чертеж

Литера	Масса	Масштаб
А	4.6	1:2
Лист	Листов 1	

ЛЕНГИПРОВОДХОЗ

Инв.№ подл. | Подпись и дата | Взам. инв.№ | Инв.№ дубл. | Подпись и дата

Литера	Лист	Листов
А		1

3ПП 5.0×2.5×2.8-02.300

Отбой торцовый

ЛЕНГИПРОВОДХОЗ

3пп 5.0×2.5×2.8 - 02.303

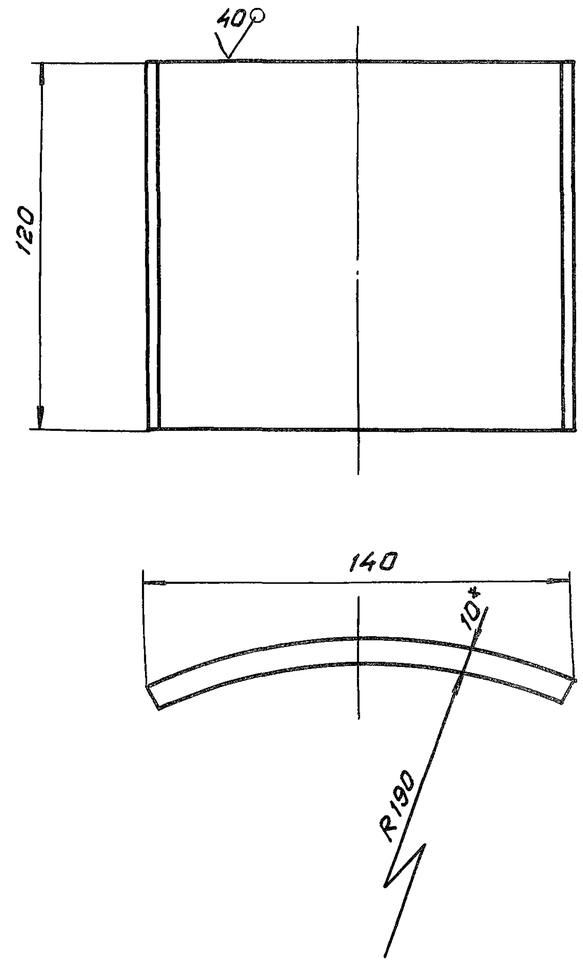

1. *Размер для справок
2. Предельные отклонения размеров $\pm\frac{JT14}{2}$

3.820.2-53 3пп 5.0×2.5×2.8 - 02.303

Изм.	Лист	№ докум.	Подпись	Дата	Упор	Литера	Масса	Масштаб
Нач.отд.		Гитин		28.02.85		А	1.3	1:2
Гл.инж.пр.		Гитин		28.02.85		Лист	Листов 5-1	
Провер.		Попова		25.02.85				
Разраб.		Гусев		18.12.84	Лист Б-ПН-10 ГОСТ 19903-74	ЛЕНГИПРОВОДХОЗ		
Н.контр.		Бокучава		1.03.85				

Взам. инв.№ | Подпись и дата | Инв.№ дубл. | Подпись и дата

3пп 5.0×2.5×2.8-02.302

Выпуск 3

(V)

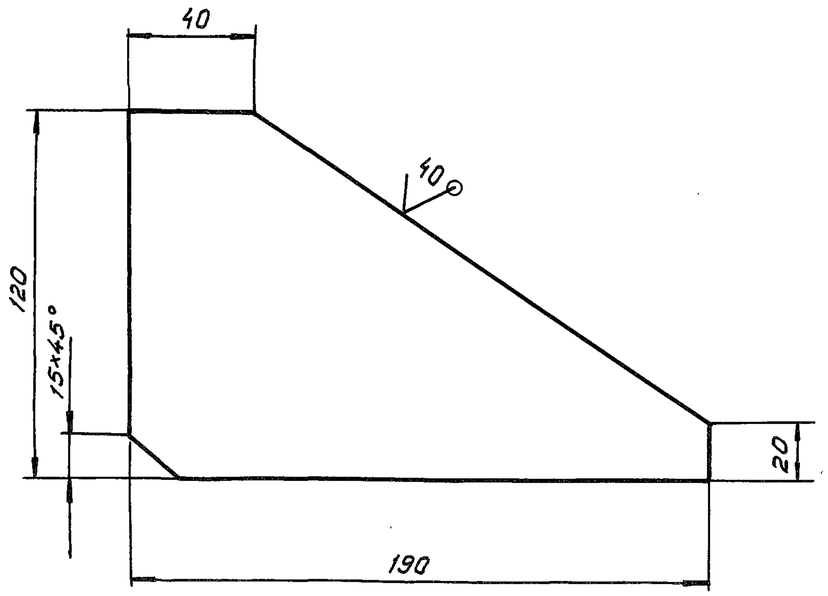

Предельные отклонения размеров $\pm\frac{JT14}{2}$

Изм.	Лист	№ докум.	Подпись	Дата	Ребро	Литера	Масса	Масштаб
Нач.отд.		Гитин		28.02.85		А	1,2	1:2
Гл.инж.пр.		Гитин		28.02.85		Лист	Листов 5-1	
Провер.		Попова		25.02.85				
Разраб.		Гусев		18.12.84	Лист Б-ПН-10 ГОСТ 19903-74	ЛЕНГИПРОВОДХОЗ		
Н.контр.		Бокучава		1.03.85				

ЗПП 5.0×2.5×2.8 - 02.002

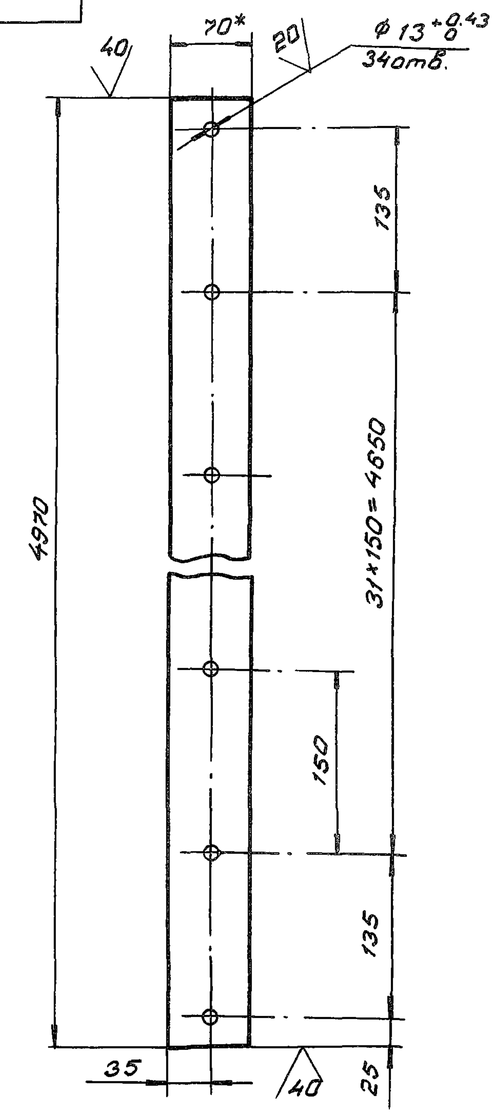

1. *Размер для справок
2. Предельные отклонения размеров, координирующих оси отверстий ±0.28мм
3. Предельные отклонения прочих размеров $\pm \frac{IT14}{2}$

					3.820.2-53	ЗПП 5.0×2.5×2.8 - 02.002		
Изм.	Лист	№докум.	Подпись	Дата	Накладка нижняя	Литера	Масса	Масштаб
Нач.отд.		Гитин		28.02.85		А	13.5	1:5
Гл.инж.пр.		Гитин		28.02.85		Лист	Листов-1	
Провер.		Попова		25.02.85				
Разраб.		Гусев		19.12.84	полоса 5×70 ГОСТ 103-76	ЛЕНГИПРОПАЛХПЗ		
Н.контр.		Бакинова						

Подпись и дата | Инв.№ дубл. | Взам.инв.№ | Подпись и дата | Инв.№ подл.

Выпуск 3

ЗПП 5.0×2.5×2.8 - 02.001

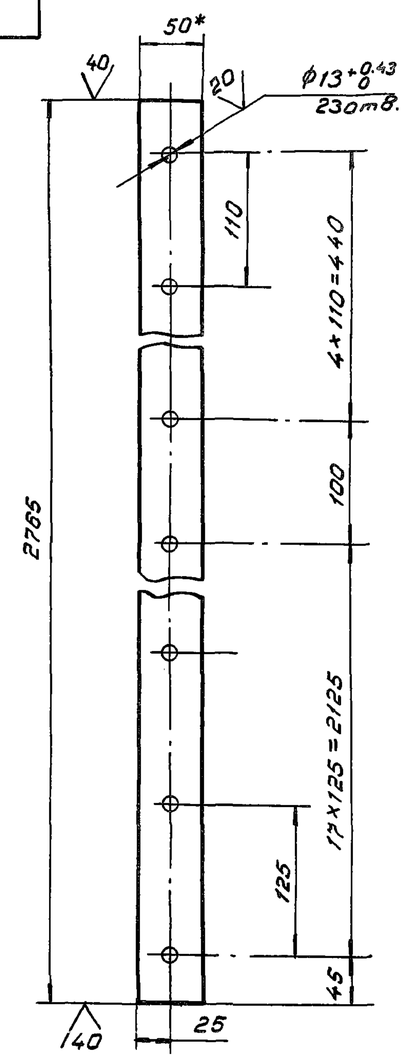

1. *Размер для справок
2. Предельные отклонения размеров, координирующих оси отверстий ±0.28мм
3. Предельные отклонения прочих размеров $\pm \frac{IT14}{2}$

					ЗПП 5.0×2.5×2.8 - 02.001			
Изм.	Лист	№докум.	Подпись	Дата	Накладка боковая	Литера	Масса	Масштаб
Нач.отд.		Гитин		28.02.85		А	5.3	1:5
Гл.инж.пр.		Гитин		28.02.85		Лист	Листов-1	
Провер.		Попова		25.02.85				
Разраб.		Гусев		19.12.84	полоса 5×50 ГОСТ 103-76	ЛЕНГИПРОПАЛХПЗ		
Н.контр.		Бакинова						

Выпуск 3

Изм.	Лист	N: докум.	Подпись	Дата
Разраб.				
Провер.				
Рук. гр.				
Гл.инж.пр				

Литера	Масса	Масштаб
Лист	Листов	

ЛЕНГИПРОВОДХОЗ

Подпись и дата | Инв. N: дубл. | Взам. инв. N: | Подпись и дата | N: подл.

ЗПП 5.0×2.5×2.8-02.003

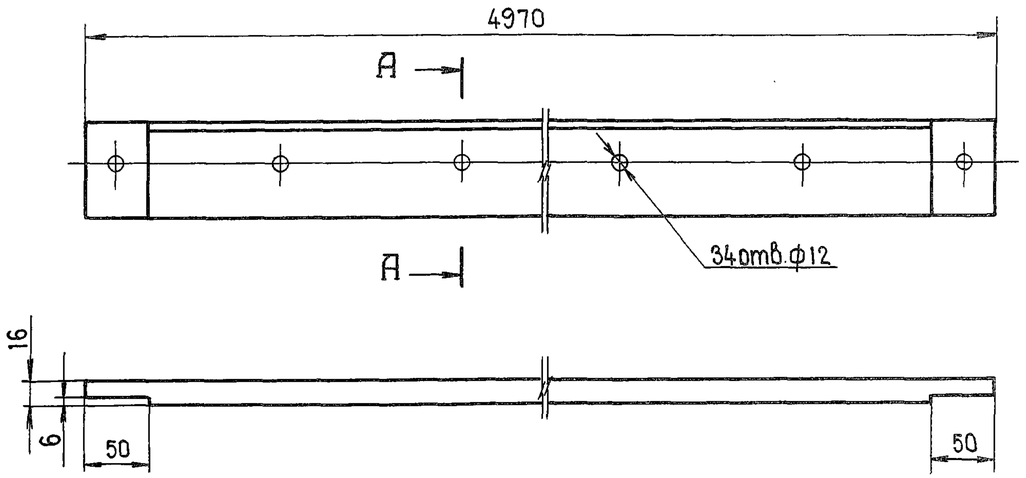

А-А
м 1:2

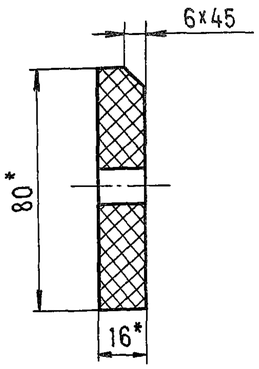

1. * Размер для справок.
2. 34отв.ф12 сверлить при сборке затвора через отверстия в накладке (см.черт. ЗПП 5.0×2.5×2.8-02.002.)

Изм.	Лист	N: докум.	Подпись	Дата
Разраб.		Попова		19.12.84
Провер.		Гитин		25.02.85
Рук. гр.		Попова		25.02.85
Гл.инж.пр		Гитин		28.02.85
Н.контр.		Бакичева		1.03.85

3.820.2-53 ЗПП 5.0×2.5×28-02.003

Уплотнение нижнее

Литера	Масса	Масштаб
А	9.9	1:5
Лист	Листов - 1	

Пластина I, лист, ТМКЩ-М 16×80×4970-17 ГОСТ 7818-77

ЛЕНГИПРОВОДХОЗ

Подпись и дата | Инв. N: дубл. | Взам. инв. N: | Подпись и дата | N: подл.

26.058.ПВ.080.000 Г4

Выпуск 3

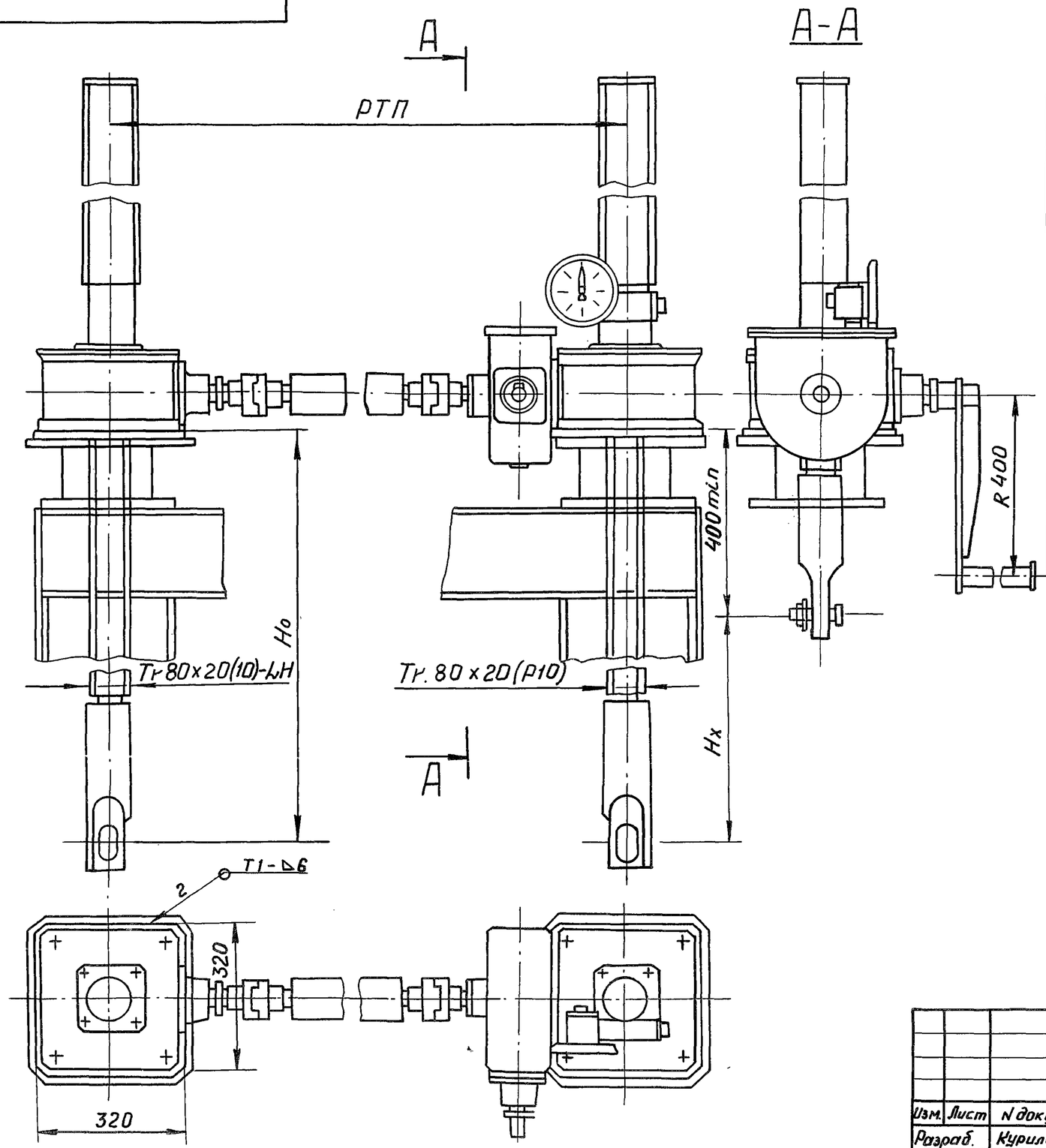

Таблица 1

Техническая характеристика подъёмника

Резьба грузового винта	Усилие в тс. наиб.		Но в м. наиб.	Усилие на рукоятке при Т в кгс	Время подъема затвора на 1м, в мин.
	тяговое Т	посадочное П			
Тр. 80х х20(10)	2х10	2 х 10	4.9	38	41

Таблица 2

Данные на заказ по затвору

Усилие посадочное потребное в тс	$П_з$	12.1
Расстояние от подошвы подъемника до оси проушины опущенного затвора, м	Но	3.87
Полный ход затвора в м.	Нх	3.0
Расстояние точек подвеса затвора в м.	РТП	5.2
Указатель положения затвора	—	УПР...5010
Теоретическая масса подъёмника в кг.	Q	585.0

1. Сварные швы выполнять по ГОСТ 5264-80
2. Электроды Э42 ГОСТ 9467-75

Изм.	Лист	N докум.	Подпись	Дата
Разраб.		Курилова	Курилова	24.12.84
Провер.		Попова		25.02.85
Рук. гр.		Попова		25.02.85
Гл.инж.пр.		Гитин		28.02.85

3.820.2-53 26.058.ПВ.080.000 Г4

Подъемник двухвинтовой с ручным приводом груз. 20тс марки 20 ВД

Габаритный чертеж

Литера	Масса	Масшт.
А	см. табл.2	1:10

Лист | Листов-1

Ленгипроводхоз

26.058.ПВ.150.000ТЧ

Выпуск 3

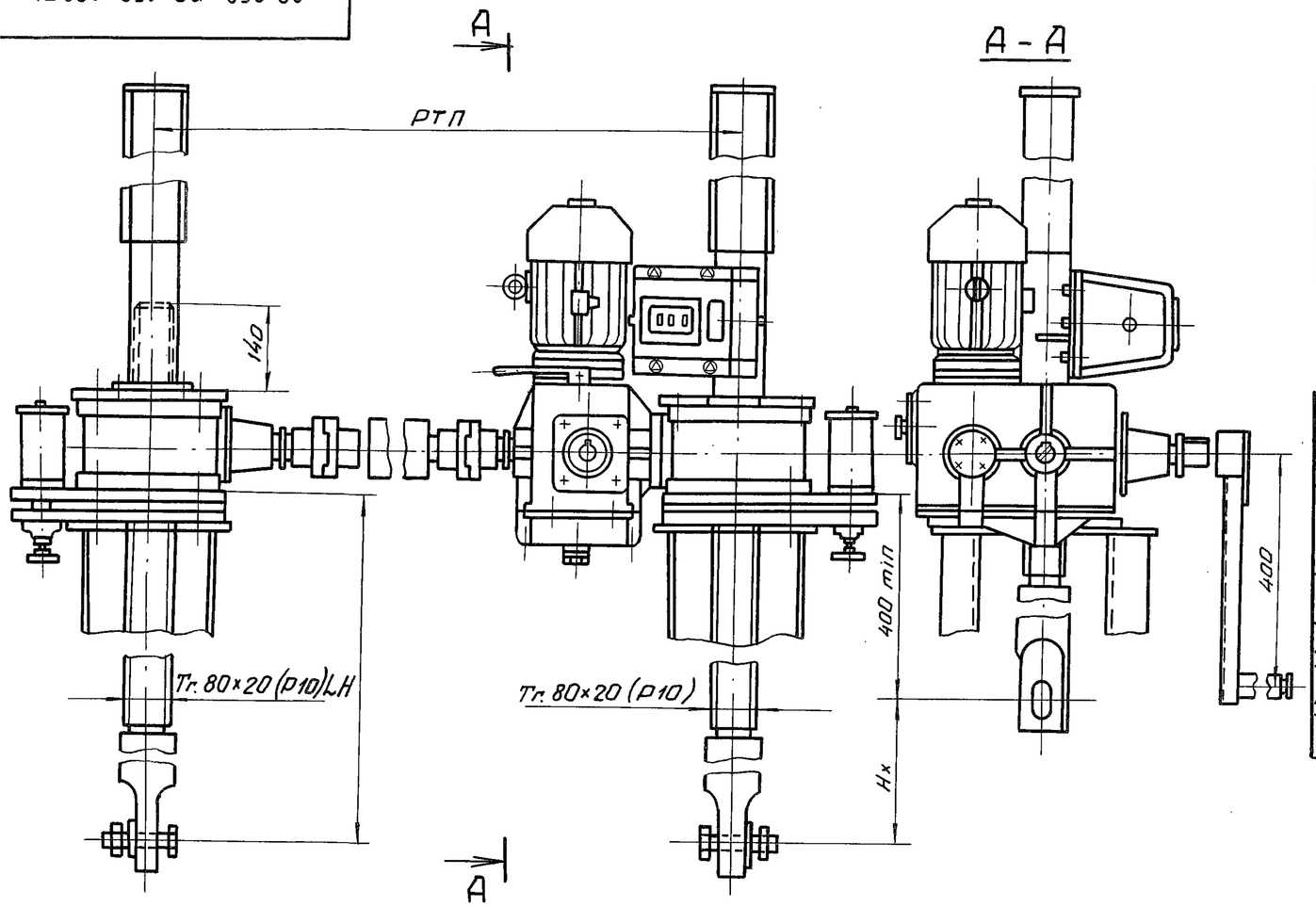

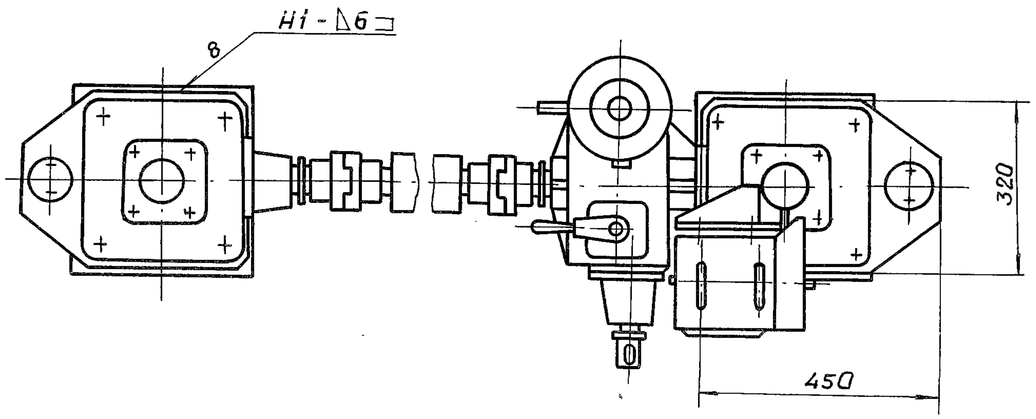

Таблица 1

Техническая характеристика

Резьба грузового винта	Усилие в тс. тяговое Т	Усилие в тс. посадки П	Но в м наиб.	Электродв. 4АС100L6УЛ исп. М302	Станция управления электропр.	Усилие на рукоятке при Т в кгс	Время подъема затвора на 1м в мин. электр.	Время подъема затвора на 1м в мин. вручную
Тг. 80×20 (Р10)	2×10	2×10	4.9	n=920 об/мин N=2,6 кВт	ЯАА-5401-297ЧУ1	50	6	40

Таблица 2

Данные на заказ по затвору

Усилие посадочное потребное в т.с.	Пз	12.1
Усилие регулировки грузового реле в т.с.	Р	12.1
Расстояние от подошвы подъемника до оси проушины опущенного затвора в м	Но	3.926
Полный ход затвора в м	Нх	3.0
Расстояние между точками подвеса затвора	РТП	5.2
Датчик ДПМ1 Шаг гр. винта	Р	10
Теоретическая масса подъемника	Q	720.0

1. Сварные швы выполнять по ГОСТ 5264-80
2. Электроды Э42 ГОСТ 9467-75

Изм.	Лист	N докум.	Подпись	Дата
Разраб.		Куриловa		26.12.84
Провер.		Попова		25.02.85
Рук. гр.		Попова		25.02.85
Гл. инж. пр.		Гутин		28.02.85
Н. контр.		Бикинова		1.03.85

3.820.2-53 26.058.ПВ.150.000Г4

Подъемник двухвинтовой с электроприводом груз. 20 тс марки 20 ЭВД

Габаритный чертеж

Литера	Масса	Масштаб
А	см. табл.2	1:10
Лист	Листов - 1	

ЛЕНГИПРОВОДХОЗ

Подпись и дата | Инв. N дубл. | Взам. инв. № | Подпись и дата | N подл.