ТИПОВАЯ ДОКУМЕНТАЦИЯ НА КОНСТРУКЦИИ ИЗДЕЛИЯ
И УЗЛЫ ЗДАНИЙ И СООРУЖЕНИЙ

СЕРИЯ-3.820.2-37

ЗАТВОРЫ ПЛОСКИЕ ПОВЕРХНОСТНЫЕ СКОЛЬЗЯЩИЕ

ВЫПУСК 12

РАБОЧИЕ ЧЕРТЕЖИ ЗАТВОРА 3.0 × 2.0

18757/13

цена 1-14

ТИПОВАЯ ДОКУМЕНТАЦИЯ НА КОНСТРУКЦИИ ИЗДЕЛИЯ
И УЗЛЫ ЗДАНИЙ И СООРУЖЕНИЙ

СЕРИЯ 3.820.2-37

ЗАТВОРЫ ПЛОСКИЕ ПОВЕРХНОСТНЫЕ СКОЛЬЗЯЩИЕ

ВЫПУСК 12

РАБОЧИЕ ЧЕРТЕЖИ ЗАТВОРА 3.0 × 2.0

ПРИМЕНЕННЫЕ ТИПОВЫЕ ПРОЕКТЫ

Типовой проект 820-165. Подъемники винтовые для затворов гидротехнических сооружений грузоподъемностью до 20тс модели В-73" Подъемник с электроприводом 5ЭВД Альб 1,12,18 Подъемник с ручным приводом 5ВД Альб. 1,5 (распространяет Казахский филиал ЦИТП)

РАЗРАБОТАН ИНСТИТУТОМ
„СОЮЗГИПРОВОДХОЗ"
В/О СОЮЗВОДПРОЕКТ
МИНВОДХОЗА СССР

УТВЕРЖДЕН МИНВОДХОЗОМ СССР
ПРОТОКОЛ N 473 от 16 АПРЕЛЯ 1982 г.
ВВЕДЕН В ДЕЙСТВИЕ МИНВОДХОЗОМ СССР

ГЛАВНЫЙ ИНЖЕНЕР ИНСТИТУТА А.Ф. КОНДРАТЬЕВ
ГЛАВНЫЙ ИНЖЕНЕР ПРОЕКТА А.Л. ПЕВЗНЕР

Обозначение	Наименование	Стр.
ПС 300-200 00.000	Затвор поверхностный скользящий для отверстий 3,0×2,0м	3
ПС 300-200.00.000 СБ	Затвор поверхностный скользящий для отверстий 3,0×2,0м Сборочный чертеж	4,5
ПС 300-200 00.000 ВС	Затвор поверхностный скользящий для отверстий 3,0×2,0м ведомость спецификаций	6
ПС 300-200 00.000 ВП	Затвор поверхностный скользящий для отверстий 3,0×2,0м ведомость покупных изделий	7
ПС 300-200 00.100	Коланка	8
ПС 300-200 00.104	Ребро	8
ПС 300-200 00.100 СБ	Коланка. Сборочный чертеж	9
ПС 300-200.00.101	Лист верхний	9
ПС 300-200 00.102	Лист монтажный	10
ПС 300-200 00.103	Ребро	10
ПС 300-200 00.203	Ребро	11
ПС 300-200 01.000	Рама	11
ПС 300-200 01.000 СБ	Рама. Сборочный чертеж	12
ПС 300-200 01.100	Марка донная	13
ПС 300-200 01.101	Основание	13
ПС 300-200 01.100 СБ	Марка донная. Сборочный чертеж	14
ПС 300-200 01.200	Стойка	15
ПС 300-200 01.200 СБ	Стойка. Сборочный чертеж	16
ПС 300-200 01.201	Накладка	17
ПС 300-200 01.202	Ребро	17

Обозначение	Наименование	Стр.
ПС 300-200.02.000	Затвор	18
ПС 300-200 02.000 СБ	Затвор. Сборочный чертеж	19
ПС 300-200.02.001	Накладка	20
ПС 300-200 02.002	Накладка	20
ПС 300-200 02.100	Металлоконструкция	21
ПС 300-200 02.100 СБ	Металлоконструкция. Сборочный чертеж	22
ПС 300-200.02.101	Обшивка	23
ПС 300-200.02.102	Стрингер	23
ПС 300-200.02.103	Вертикаль	24
ПС 300-200 02.104	Проушина	24
ПС 300-200 02.105	Ребра	25
ПС 300-200 02.106	Ригель	25
ПС 300-200 02.200	Упор	26
ПС 300-200 02.201	Упор	26
ПС 300-200 03.000 ГЧ	Подъемник винтовой 5ЭВД Габаритный чертеж	27
ПС 300-200 04.000 ГЧ	Подъемник винтовой 5ВД Габаритный чертеж	28

Взам. инв. № | Подп. и дата | Инв. № подл.

Формат	Зона	Поз.	Обозначение	Наименование	Кол.	Примечание
				Документация		
А3			ПС300-200 00.000СБ	Сборочный чертеж		
А3			ПС300-200 00.000 ВС	Ведомость спецификаций		
А3			ПС300-200 00.000 КП	Ведомость покупных изделий		
А3			ПС300-200 00 000ГЧ	Подъемник двухвинтовой 53ВД		
			ПС300-200 00.000ГЧ	Подъемник двухвинтовой 5ВД		
				Сборочные единицы		
		1	ПС300-200 01.000	Рама	1	
А4		2	ПС300-200.02.000	Затвор	1	
				Стандартные изделия		
		3		Болт М16х45 46.02 ГОСТ 7798-70	8	0,8кг
		4		Гайка М16 8.02 ГОСТ 5915-70	8	0,3кг
		5		Шайба 16 04.02 ГОСТ 11371-78	8	0,1кг
			Переменные данные для исполнений:			
				ПС300-200 00.000ст.рис.1		

Подп. и дата | Инв. № дубл. | Взам. инв. № | Подп. и дата | Инв. № подл.

Изм.	Лист	№ докум.	Подп.	Дата
Разраб.		Марусов		14.01.83
Пров.		Кузнецова		16.01.83
ГИП		Левзнер		17.01.83
Н.контр.		Платунина		18.01.83
Утв.		Седов		18.01.83

ПС 300-200 00.000

Затвор поверхностный скользящий для отверстий 3,0х2,0 м

Лит.	Лист	Листов
Б	1	2

Союзгипроводхоз имени Е.Е.Алексеевского г. Москва

Копировал Жарулина

Формат А4

Серия 3.820.2 - 37 Выпуск 12

Формат	Зона	Поз.	Обозначение	Наименование	Кол.	Примечание
				Сборочные единицы		
А4		6	ЗЗБФ.873.110.000	Подъемник двухвинтовой 53ВД	1	
				Детали		
А4		7	ПС300-200.00.101	Лист монтажный	2	
				ПС300-200 00.000-01ст.рис2		
				Сборочные единицы		
А4		7	ПС.300-200.00.100	Колонка	2	
А4		6	ЗЗБФ.873.110.000	Подъемник двухвинтовой 5ВД	1	

Подп. и дата | Инв. № дубл. | Взам. инв. № | Подп. и дата | Инв. № подл.

Изм.	Лист	№ докум.	Подп.	Дата

ПС 300-200.00.000

Лист 2

Копировал Жарулина

Формат А4

ПС300-200.00.000СБ

Серия 3.820.2-37 Выпуск 12

Перв. примен. | Справ.№ | Подп. и дата | Инв.№ дубл. | Взам.инв.№ | Подп. и дата | Инв.№ подл.

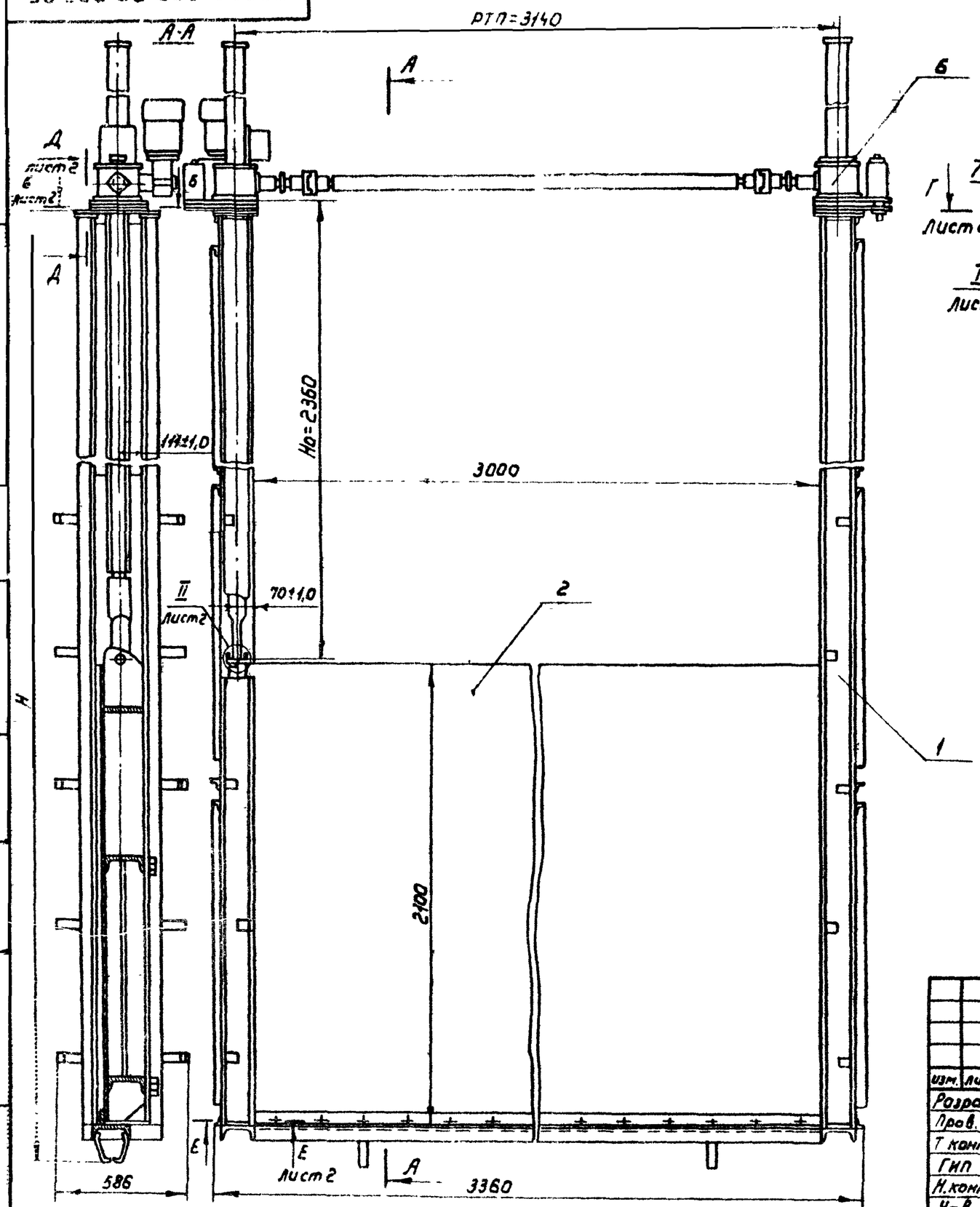

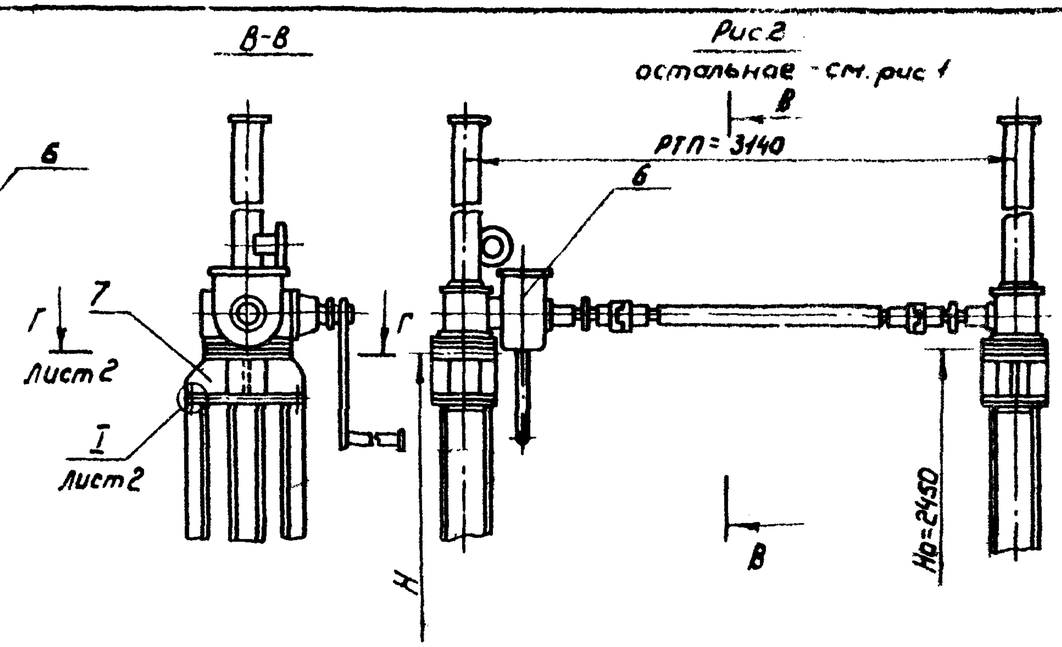

Обозначение	рис.	Высота рамы, Н	Марка подъемника	Масса кг
ПС300-200.00.000	1	4612	5ЭВД	1112
-01	2	4734	5ВД	1125

1. Размеры для справок
2. Сварку вести электродом Э-42 ГОСТ 9467-75
3. Остальные технические требования по ТУ-33-164-80
4. Но-расстояние от подошвы подъемника до оси проушины затвора
5. РТП-расстояние между точками подвеса.

Изм.	Лист	№ докум.	Подп.	Дата	ПС300-200.00.000СБ			
Разраб.		Марусов		14.01.83	Затвор поверхностный скользящий для отверстий 3,0×2,0м. Сборочный чертеж	Лит. Б	Масса См табл.	Масштаб 1:20
Пров.		Кузнецова		14.01.83		Лист 1	Листов 2	
Т контр.						Союзгипроводхоз имени Е.Е.Алексеевского г. Москва		
ГИП		Певзнер		17.01.83				
Н.контр.		Платунина		24.01.83				
Утв.		Седов		11.01.83				

Копировал: Морунина

Формат А3

ПС300-200.00.000СБ

Серия 6.820.2-37. Выпуск 12.

Перв. примен.

Справ. №

Подп. и дата

Инв. № дубл.

Взам. инв. №

Подп. и дата

Инв. № подл.

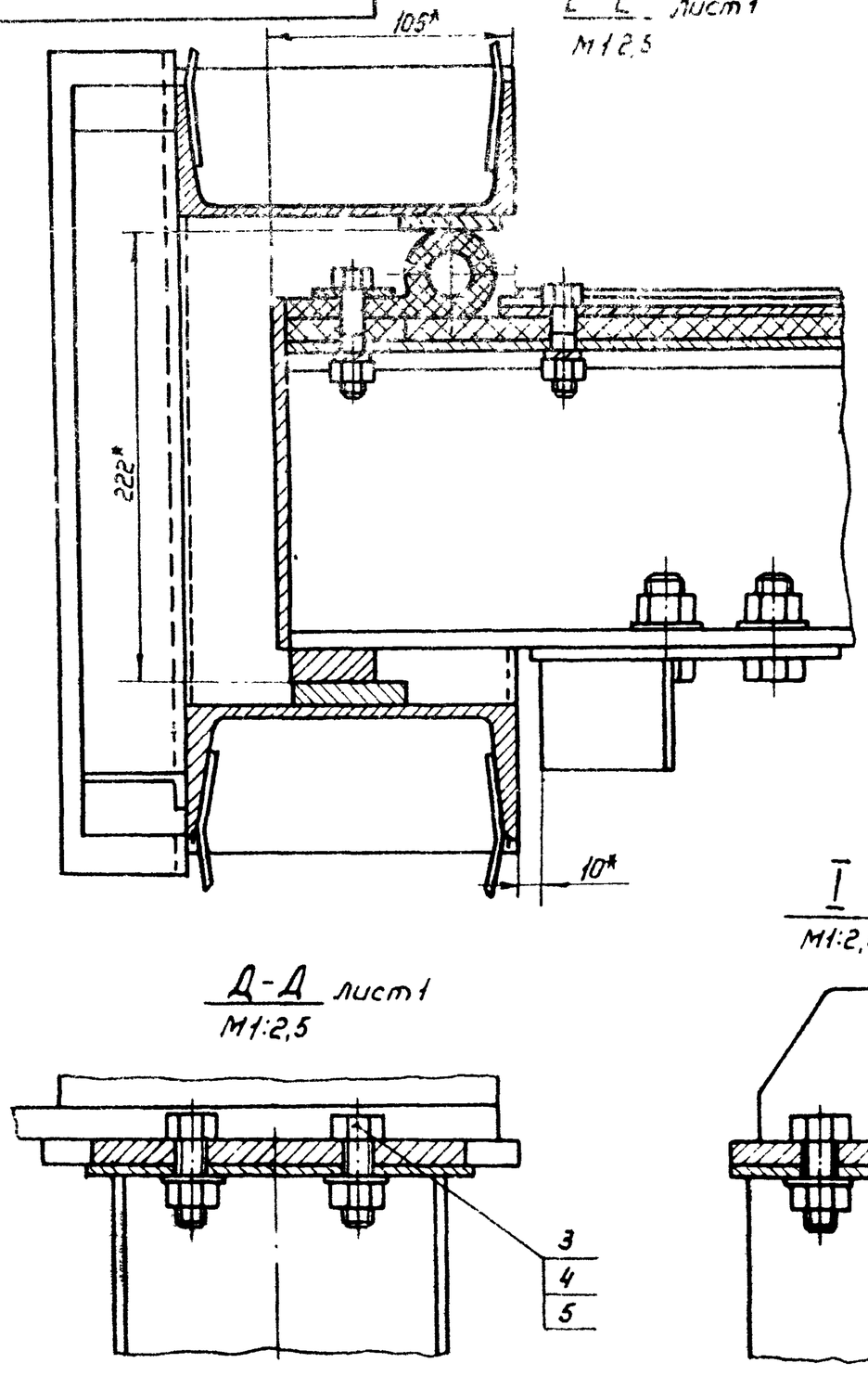

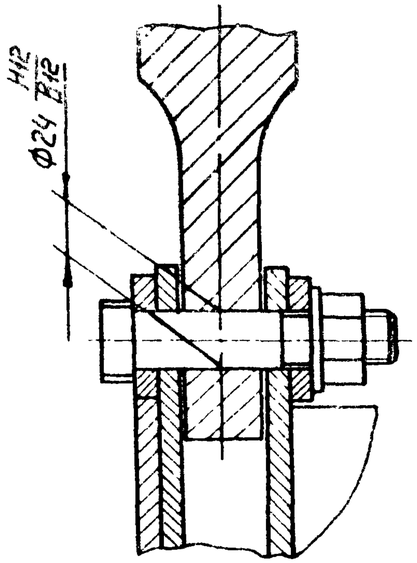

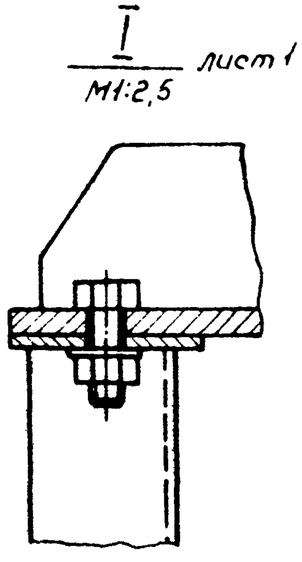

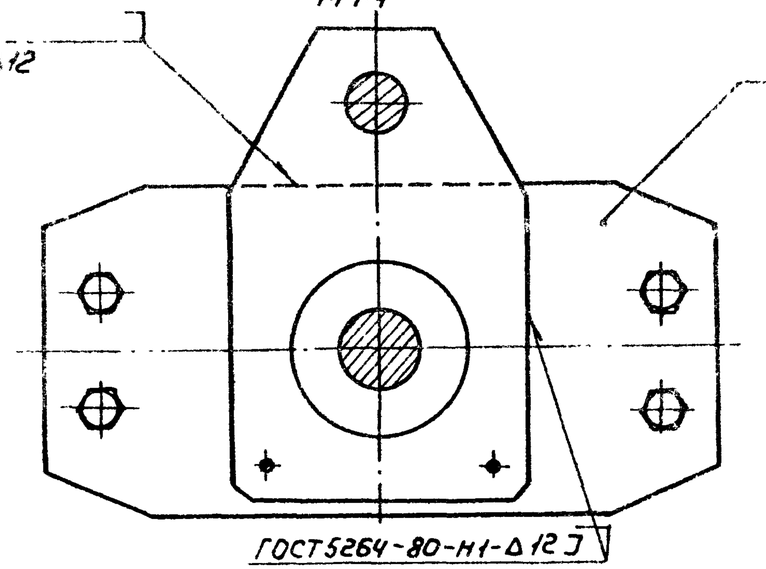

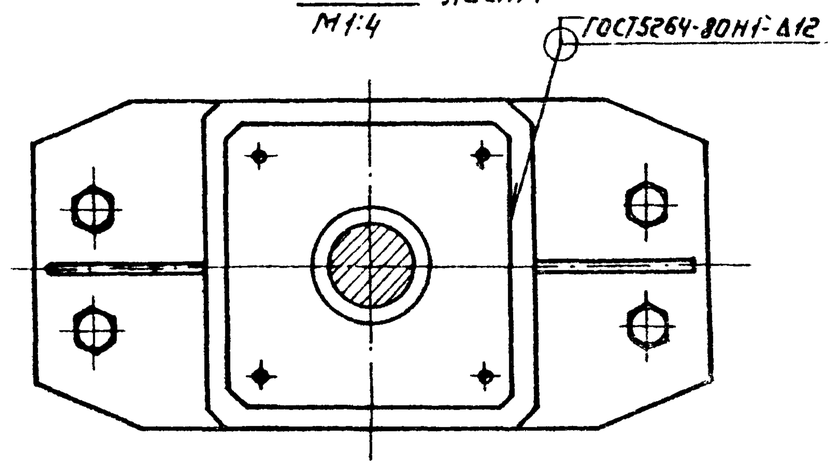

Изм	Лист	№ докум.	Подп.	Дата	ПС300-200.00.000СБ	Лист 2

Копировал: Жарулина

Формат А3

№ строки	Обозначение	Наименование	Куда входит: Обозначение	Куда входит: Кол.	Общее кол.	Примечание
1	ПС 300-200 00.000	Затвор поверхностный скользящий для				
2		отверстий 3,0×2,0м			1	
3	ПС300-200. 01.000	Рама			1	
4	ПС 300-200. 01.100	Стойка	ПС 300-200 01.000	2	1	
5	ПС300-200. 01 200	Марка данная	ПС 300-200. 01. 000	1	1	
6	ПС 300-200. 02.000	Затвор			1	
7	ПС300-200. 02.100	Металлоконструкция	ПС300-200 02.000	1	1	
8	ПС 250-200. 02.200	Упор	ПС300-200 02.000	4	4	
9						
10						
11	Переменные данные для исполнений					
12						
13		ПС 300-200 00.000				
14						
15		Ведомость спецификаций подъемника				
16		двухвинтового 5 ЭВД				
17		33 БФ. 873 110. 000 ВС			1	
18						
19		ПС 300-200 00 000-01				
20						
21	ПС 300-200. 00.100	Колонка		2		
22						
23		Ведомость спецификаций подъемника				
24		двухвинтового 5ВД				
25		33 БФ 873 040 000 ВС			1	
26						

Серия 3 820.2-37 Выпуск 12

Подп. и дата | Инв. № дубл. | Взам. инв. № | Подпись и дата | Инв. № подл.

изм	Лист	№ докум			ПС 300-200 00.000 ВС			
Разраб		Марусов			Затвор поверхностный скользящий для отверстий 3,0×2,0м Ведомость спецификаций	Лит	Лист	Листов
Пров.		Кузнецова		16.01.83		Б		1
ГИП		Левзнер		18.01.83		Союзгипроводхоз имени Е.Е. Алексеевского г. Москва		
Н.контр.		Протунина		18.01.83				
Утв.		Седов		18.01.83				

Копировал: Марутина

Формат А3

№ строки	Наименование	Код ОКП	Обозначение документа на поставку	Поставщик	Куда входит (обозначение)	Количество на изделие	Количество в комплекты	Количество на регулир.	Количество всего	Примечание
1										
2	Крепежные изделия									
3										
4	Болт М12х50 46 02		ГОСТ 7798-70		ПС 300-200 02.000	48			48	
5	М16х46.46.02				ПС 300-200 02.000	8			8	
6					ПС 300-200 01.000	8			8	
7						8			8	
8						24			24	
9	Гайка М12 8.02		ГОСТ 5915-70		ПС 300-200. 02.000	48			48	
10	М16 8.02		ГОСТ 5915-70		ПС 300-200. 02.000	8			4	
11					ПС 300-200 01.000	8			8	
12						8			8	
13						24			24	
14	Шайба 16 04.02		ГОСТ 109 06-78		ПС 300-200.02 000	8			8	
15	16 04.02		ГОСТ 11371-78		ПС 300-200. 01.000	8			8	
16						8			8	
17						16			16	
18	12.65.Г02		ГОСТ 6402-70		ПС 300-200.02.000	48			48	
19										
20										
21			Различие исполнений ПС 300-200.00.000 и							
22			ПС 300-200.00.000-01 по сборочному чертежу							
23										
24										

Серия 3.820.2-37 выпуск 12

Инв. № подл. | Подп. и дата | Взам. инв. №

Изм	Лист	№ докум.	Подп	Дата	ПС 300-200 00.000 ВП		
Разраб		Марусав		14.01.83	Затвор поверхностный скользящий для отверстий 3,0х2,0м	Лит Б	Лист	Листов 1
Пров.		Кузнецова		18.01.83		Союзгипроводхоз имени Е.Е Алексеевского г. Москва	
ГИП		Певзнер		17.01.83			
Н.контр.		Платунина		14.02.83	Ведомость покупных изделий		
Утв.		Седов		11.02.83			

Копировал: Марулина

Формат А3

Серия 3.820.2-37 Выпуск 12

Формат	Зона	Поз	Обозначение	Наименование	Кол.	Примечание
				Документация		
А4			ПС300-200.01.300СБ	Сборочный чертеж		
				Детали		
А4		1	ПС300-200.00.101	Лист верхний	1	
А4		2	ПС300-200.00.102	Лист монтажный	1	
А4		3	ПС300-200.00.103	Ребро	2	
А4		4	ПС300-200.00.100	Ребро	2	
А4		5	ПС300-200.00.105	Колонка		
				Труба $\frac{130\times5\ ГОСТ\ 8734-75}{В10\ ГОСТ\ 8733-74}$		
				ℓ= 110±0,5 мм	1	1,7кг

Подп. и дата | Инв. № дубл. | Взам. инв. № | Подп. и дата | Инв. № подл.

Изм.	Лист	№ докум.	Подп.	Дата
Разраб.				
Пров.				

ПС 300-200.00.100

Лит. | Лист | Листов

г. Москва

Копировал. Марулина | Формат А4

Серия 3.820.2-37 Выпуск 12

ПС300-200.00.104

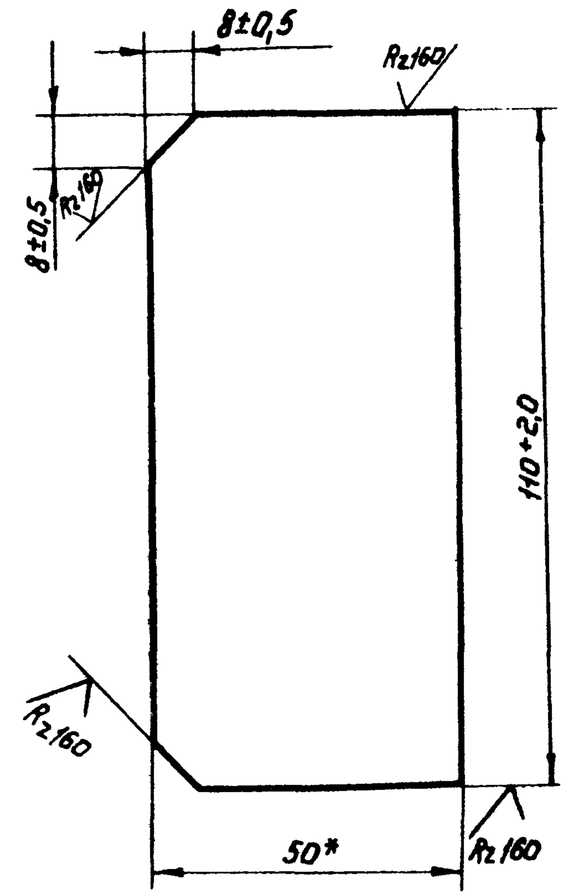

* Размер для справок

Подп. и дата | Инв. № дубл. | Взам. инв. № | Подп. и дата | Инв. № подл.

Изм.	Лист	№ докум.	Подп.	Дата
Разраб.		Шаталов		12.01.83
Пров.		Клинцева		16.01.83
Т. контр.				
Н. контр.				
Утв.		Левинзон		

ПС 300-200.00.104

Ребро

Лит	Масса	Масштаб
Б	0,26	1:1

Лист

Полоса 5-2 6х50 ГОСТ ...
ВСт3пс5-1 ГОСТ ...

г. Москва

Копировал: Марулина | Формат А4

ПС300-200.00.100СБ

Серия 3.820.2 - 37 Выпуск 12

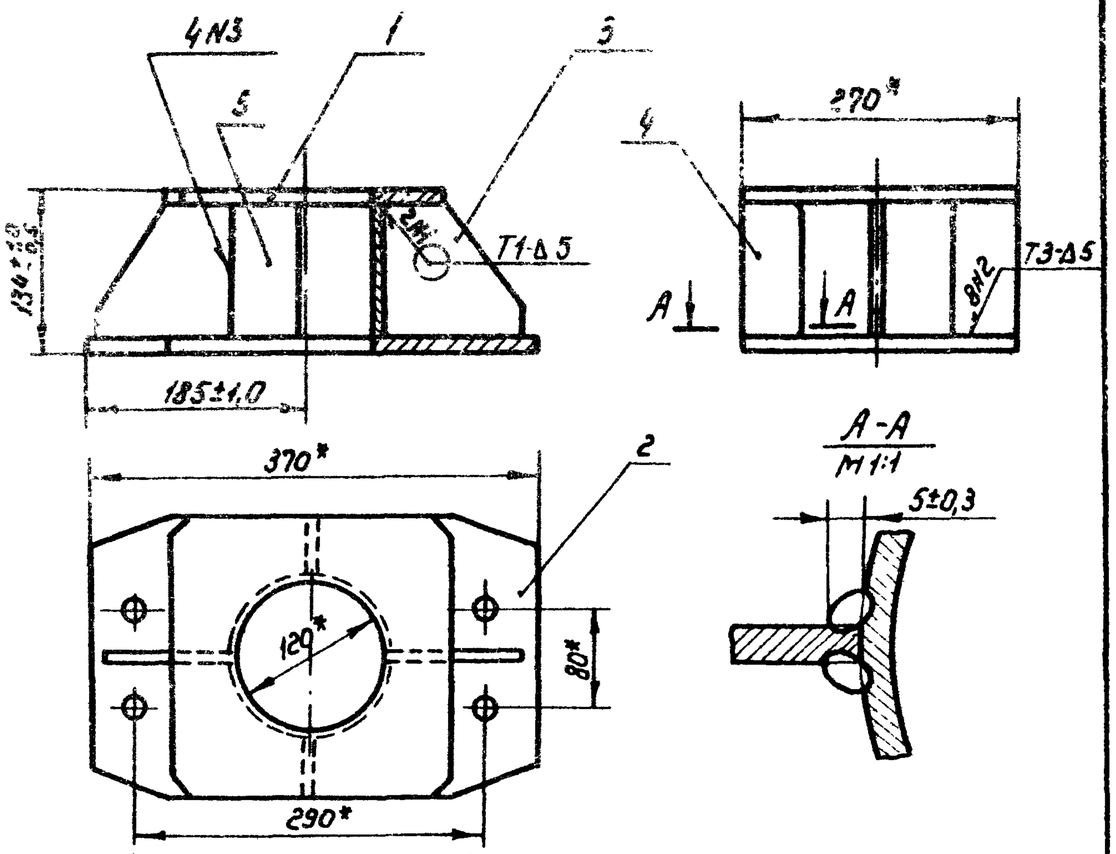

1*Размеры для справок
2. Неуказанная на чертеже сварка по ГОСТ 5264-80
3. Сварку вести электродом Э 42 по ГОСТ 9467-75
4. Шов N3 - сварка ручная электродуговая
5. Шероховатость торцевых поверхностей детали N5 - Rz160

				ПС300-200.00.100СБ			
Изм.	Лист	№ докум.	Подп.	Дата	Колонка Сборочный чертеж	Лит.	Масса	Масштаб
Разраб.		Шаталов		12.01.83		Б	16,5	1:5
Пров.		Кузнецова		16.01.83		Лист	Листов 1
Т. контр.							
ГИП		Певзнер		17.01.83		Союзгипроводхоз имени Е.Е. Алексеевского г. Москва
Н. контр.		Платунина		24.02.83		
Утв.		Седов		18.01.83		

Копировал: Марилина Формат А4

Подп. и дата | Инв. № дубл. | Взам. инв. № | Подп. и дата | Инв. № подл.

ПС300-200.00.101

Серия 3.820.2 - 37 Выпуск 12

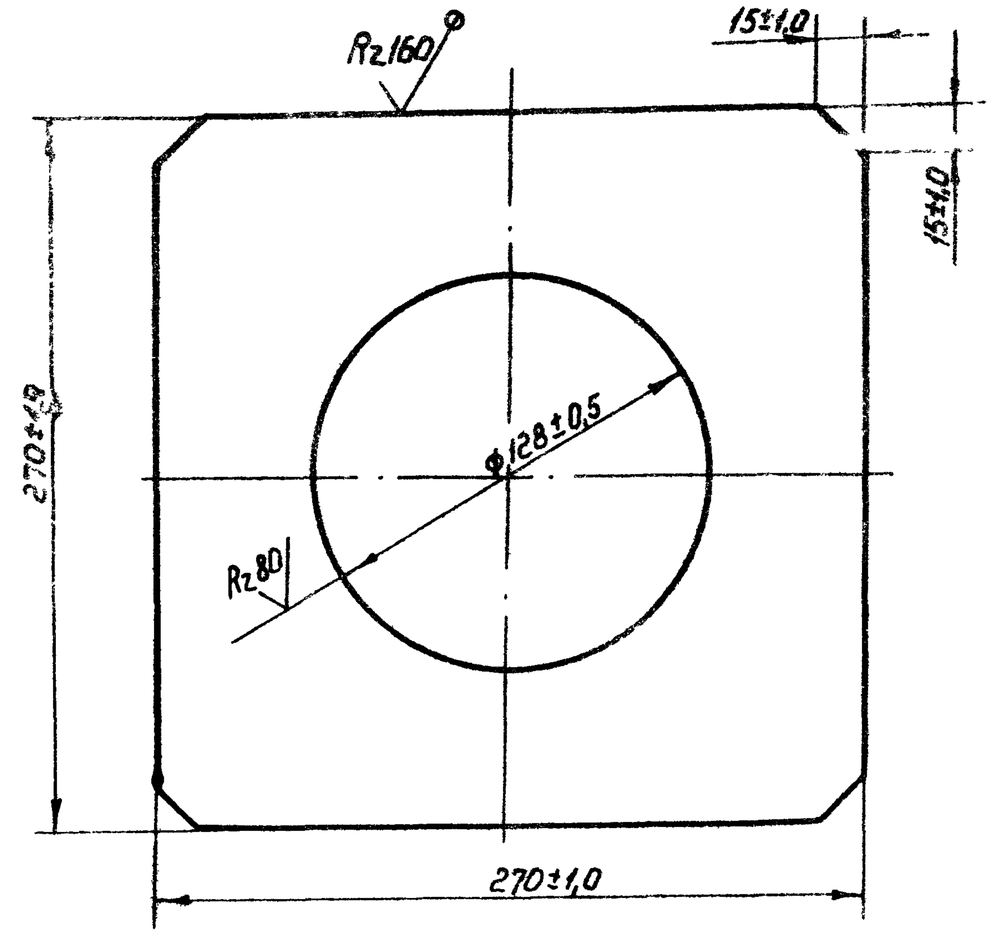

				ПС300-200.00.101			
Изм.	Лист	№ докум.	Подп.	Дата	Лист Верхний	Лит.	Масса	Масштаб
Разраб.		Шаталов		17.01.83		Б	5,8	1:2
Пров.		Кузнецова		16.01.83		Лист	Листов 1
Т. контр.							
Н. контр.		Платунина		24.02.83	Лист Б-ПН-12 ГОСТ 19903-74 / В Ст3пс5 ГОСТ 14637-79	Союзгипроводхоз имени Е.Е. Алексеевского г. Москва
Утв.		Певзнер		17.01.83		

Копировал: Марилина Формат А4

Подп. и дата | Инв. № дубл. | Взам. инв. № | Подп. и дата | Инв. № подл.

Серия 3.820.2-37 Выпуск 12

ПС300-200.00.102

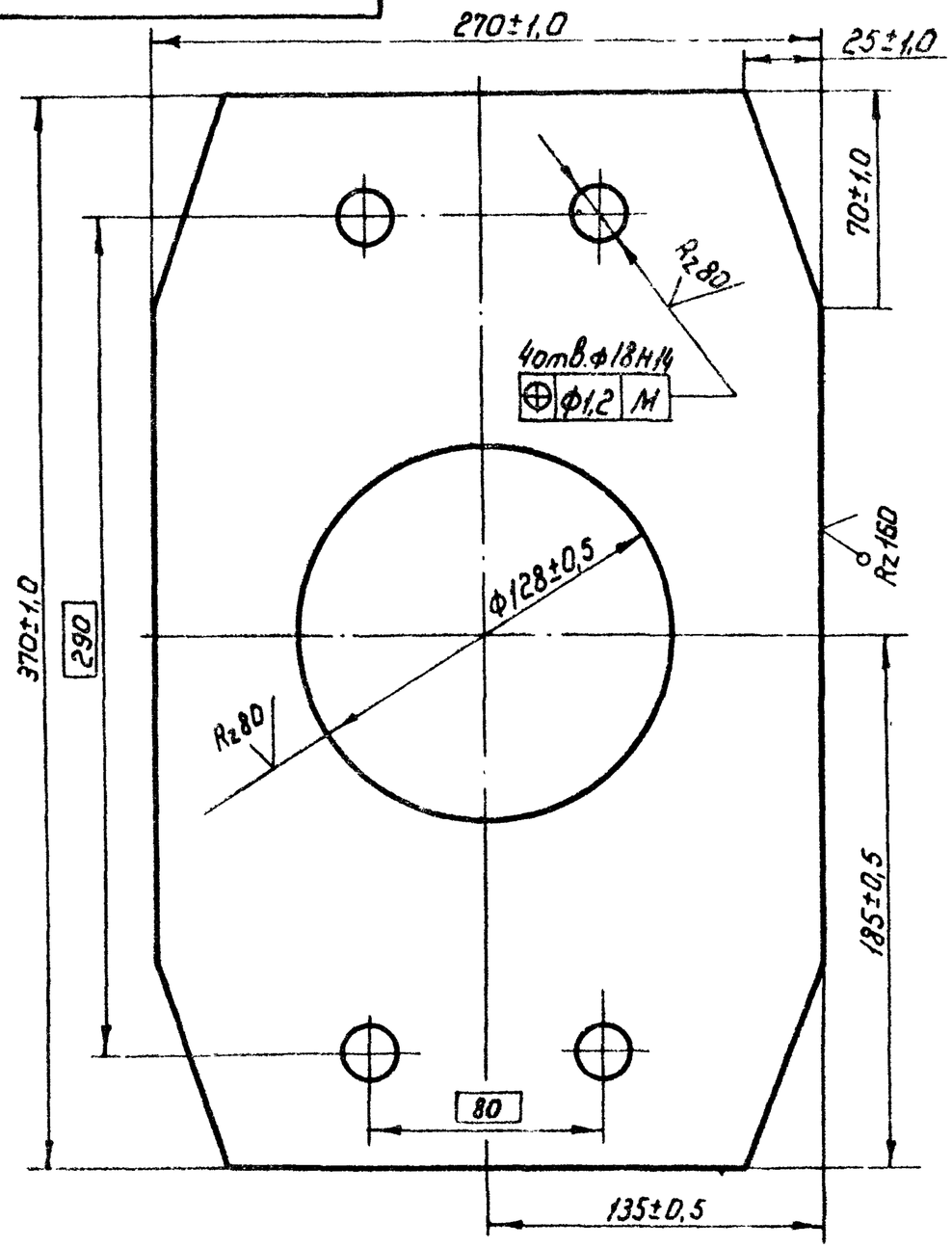

Изм.	Лист	№ докум.	Подп.	Дата	ПС300-200.00.102		
Разраб.		Шаталов		12.1.83	Лист монтажный	Лит. Б	Масса 7,6 / Масштаб 1:2
Пров.		Кузнецова		16.01.83		Лист	Листов 1
Т. контр.							
Н. контр.		Платунина		24.02.83	Лист Б-ПН-12 ГОСТ 19903-74 / ВСт3пс5 ГОСТ 14637-79	Союзгипроводхоз имени Е.Е. Алексеевского г. Москва	
Утв.		Певзнер		17.01.83			

Копировал Марулина Формат А4

Серия 3.820.2-37 Выпуск 12

ПС300-200.00.103

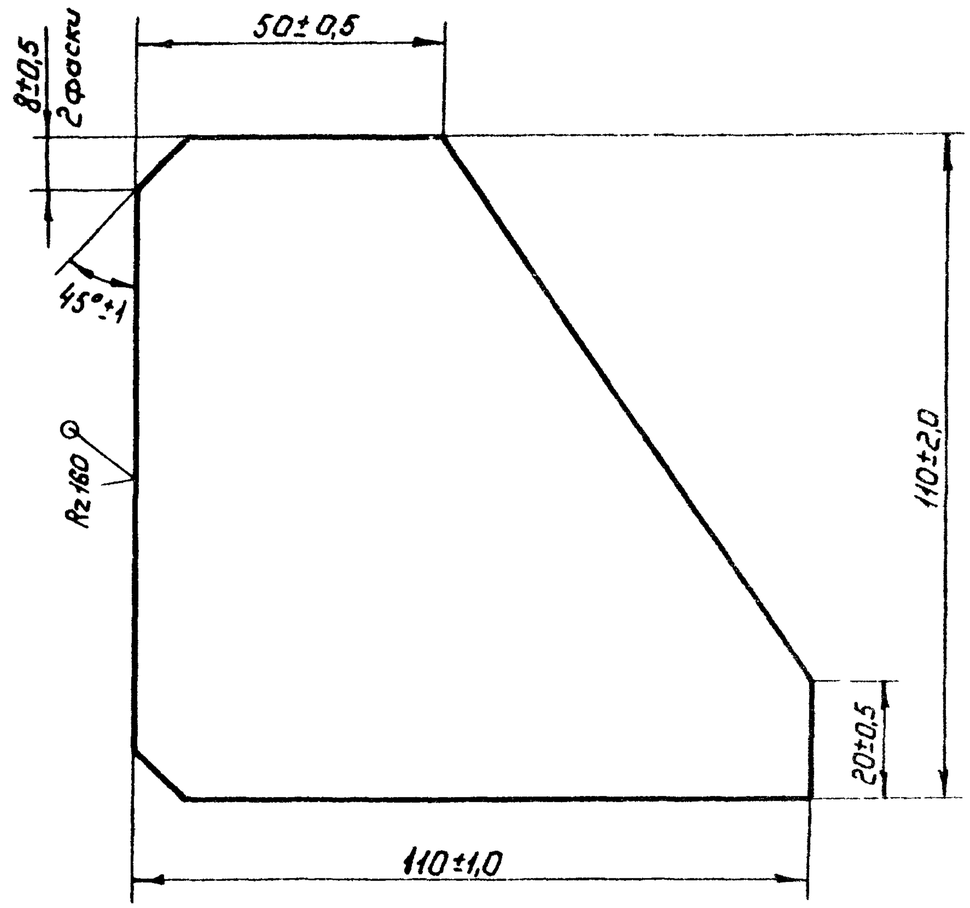

Изм.	Лист	№ докум.	Подп.	Дата	ПС300-200.00.103		
Разраб.		Шаталов		12.1.83	Ребро	Лит. Б	Масса 0,44 / Масштаб 1:1
Пров.		Кузнецова		16.01.83		Лист	Листов 1
Т. контр.							
Н. контр.		Платунина		24.02.83	Лист Б-ПН-6 ГОСТ 19903-74 / ВСт3пс5 ГОСТ 14637-79	Союзгипроводхоз имени Е.Е. Алексеевского г. Москва	
Утв.		Певзнер		17.01.83			

Копировал: Марулина Формат А4

Инв. № подл. | Подп. и дата | Взам. инв. № | Инв. № дубл. | Подп. и дата

Перв. примен. | Справ. № | Подп. и дата | Инв. № подл. | Подп. и дата

Серия 3.820.2 - 37 Выпуск 12

Зона	Поз.	Обозначение	Наименование	Кол.	Примечание
			Документация		
А3		ПС 300-200 01.000СБ	Сборочный чертеж		
			Сборочные единицы		
А4	1	ПС 300-200 01.100	Марка вочная	1	
А4	2	ПС 300-200. 01.200	Стойка	1	
	3	-01	Стойка	1	
			Стандартные изделия		
	4		Болт М16х45 46.02		
			ГОСТ 7798-70	8	
	5		Гайка М16 8.02		
			ГОСТ 5915-70	8	
	6		Шайба 16.04.02		
			ГОСТ 11371-78	8	

Подп. и дата | Инв. № дубл. | Взам. инв. № | Подп. и дата | Инв. № подл.

Изм.	Лист	№ докум.	Подп.	Дата	ПС 300-200 01.000			
Разраб.		Марусов		14.01.83	Рама	Лит	Лист	Листов
Пров.		Кузнецова		15.01.83		Б	1	1
ГИП		Певзнер		13.01.83		Союзгипроводхоз имени Е.Е. Алексеевского г. Москва		
Н. контр.		Платунина		26.02.83				
Утв.		Седов		15.01.83				

Копировал Марулина Формат А4

Серия 3.820.2 - 37 Выпуск 12

ПС 300-200 01.203

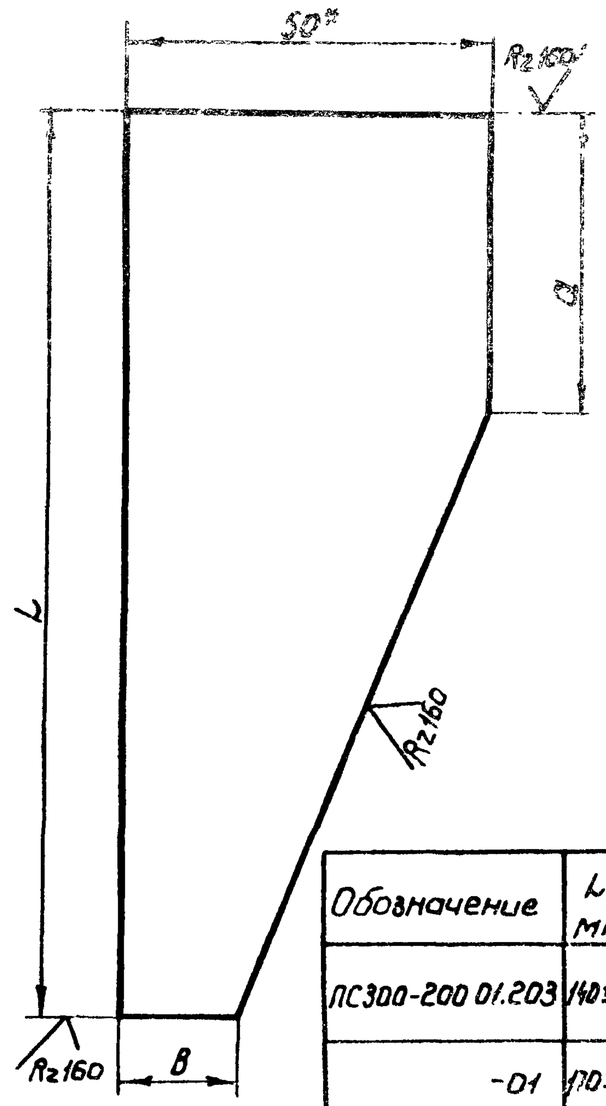

Обозначение	L, мм.	a, мм	B, мм	Масса, кг
ПС300-200 01.203	140±1,0	50±1,0	20±0,5	0,20
-01	170±1,0	90±1,0	40±0,5	0,25

* Размер для справок

Подп. и дата | Инв. № дубл. | Взам. инв. № | Подп. и дата | Инв. № подл.

Изм.	Лист	№ докум.	Подп.	Дата	ПС 300-200. 01.203			
Разраб.		Шаталов		12.1.83	Ребро	Лит.	Масса	Масштаб
Пров.		Кузнецова		15.01.83		Б	см. табл.	1:1
Т. контр.						Лист	Листов 1	
Н. контр.		Платунина		14.01.83	Полоса Б-2 5х50 ГОСТ 103-76 / ВСт3пс5-II ГОСТ 535-79	Союзгипроводхоз имени Е.Е. Алексеевского г. Москва		
Утв.		Певзнер		14.01.83				

Копировал: Марулина Формат А4

ПС300-200 01.000СБ

Серия 3.820.2 - 37 Выпуск 12

Перв. примен. | Справ. № | Подп. и дата | Инв. № дубл. | Взам. инв. № | Подп. и дата | Инв. № подл.

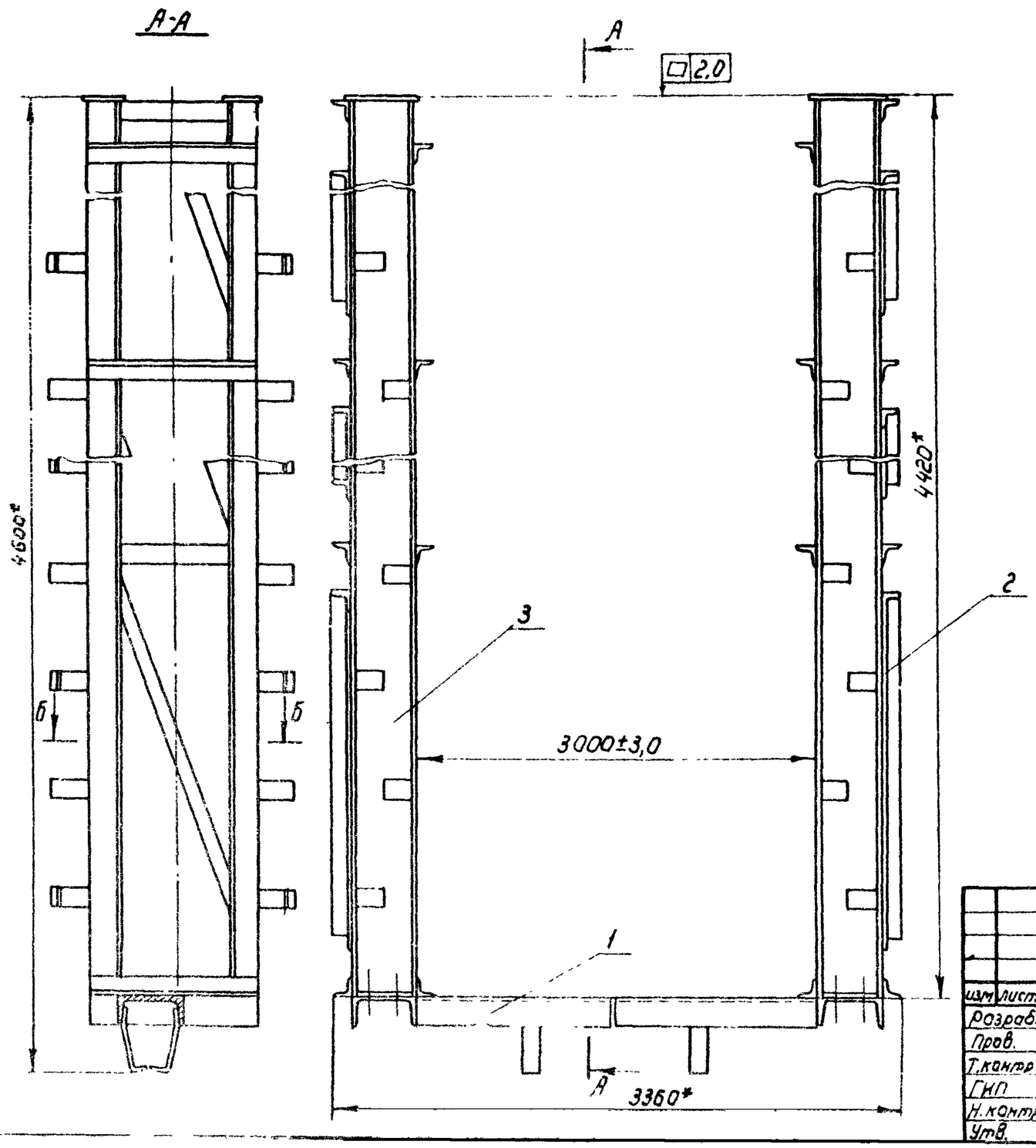

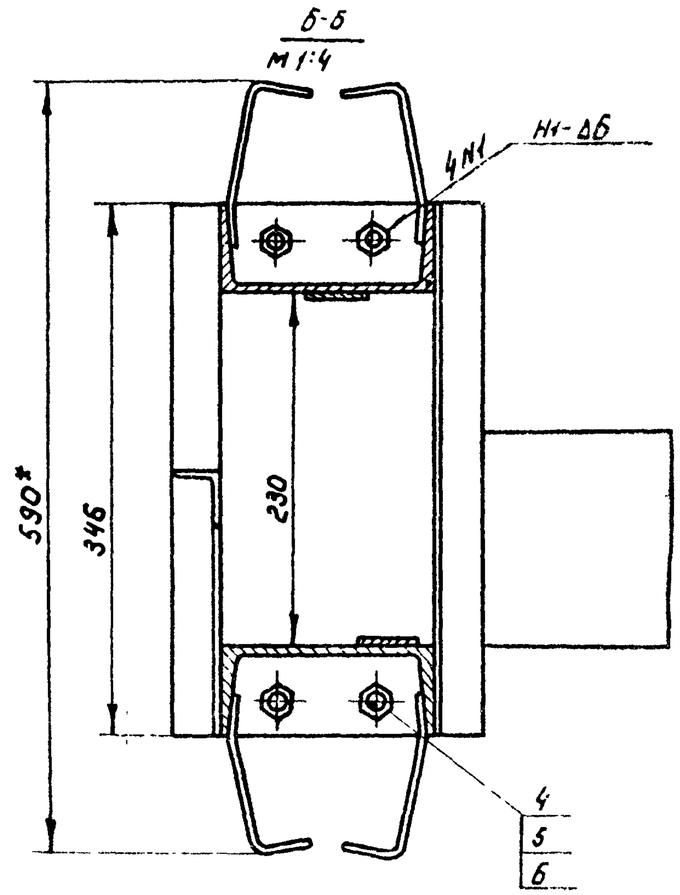

1* Размеры для справок

2. Сварные швы выполнить по ГОСТ 5264-80

3. Электрод Э 42 ГОСТ 9467-75

4. Предельные отклонения размеров сварных соединений по $\pm\frac{IT16}{2}$

					ПС300-200 01.000СБ			
Изм.	Лист	№ докум.	Подп.	Дата	Рама Сборочный чертеж	Лит	Масса	Масштаб
Разраб.		Марусов		14.01.85		Б	342,0	1:10
Пров.		Кузнецова		16.01.85		Лист	Листов	
Т.контр.						Союзгипроводхоз имени Е.Е. Алексеевского г. Москва		
ГИП		Певзнер		17.01.85				
Н.контр.		Платунина		21.01.85				
Утв.		Седов		18.01.85				

Копировал: Марунина

Формат А3

Серия 3.820.2 - 37 Выпуск 12

Формат	Зона	Поз.	Обозначение	Наименование	Кол	Примечание
				Документация		
А3			ПС300-200 01.100СБ	Сборочный чертеж		
				Детали		
		1	ПС300-200 01.101	Основание	2	
Б4		2	ПС300-200 01.102	Ригель		
				Швеллер $\frac{14\ ГОСТ\ 8240-72}{ВСт3пс5\text{-}I\ ГОСТ\ 535-79}$		
				$\ell = 3000$ h 14 мм	1	36,9 кг
Б4		3	ПС300-200 01.103	Анкер		
				Полоса $\frac{Б\text{-}2\ 5\times50\ ГОСТ\ 103-76}{ВСт3пс5\text{-}I\ ГОСТ\ 535-79}$		
				$\ell = 180$ h 14 мм	9	3,2 кг

Подп. и дата | Инв. № дубл. | Взам. инв. № | Подп. и дата | Инв. № подл.

Изм.	Лист	№ докум.	Подп.	Дата
Разраб.		Марусов		14.01.83
Пров.		Кузнецова		15.01.83
ГИП		Певзнер		17.01.83
Н. контр.		Платунина		21.01.83
Утв.		Седов		18.01.83

ПС300-200 01.100

Марка данная

Лит	Лист	Листов
Б		1

Союзгипроводхоз имени Е.Е. Алексеевского г. Москва

Копировал: Марулина

Формат А4

Серия 3.820.2 - 37 Выпуск 12

ПС300-200 01.101

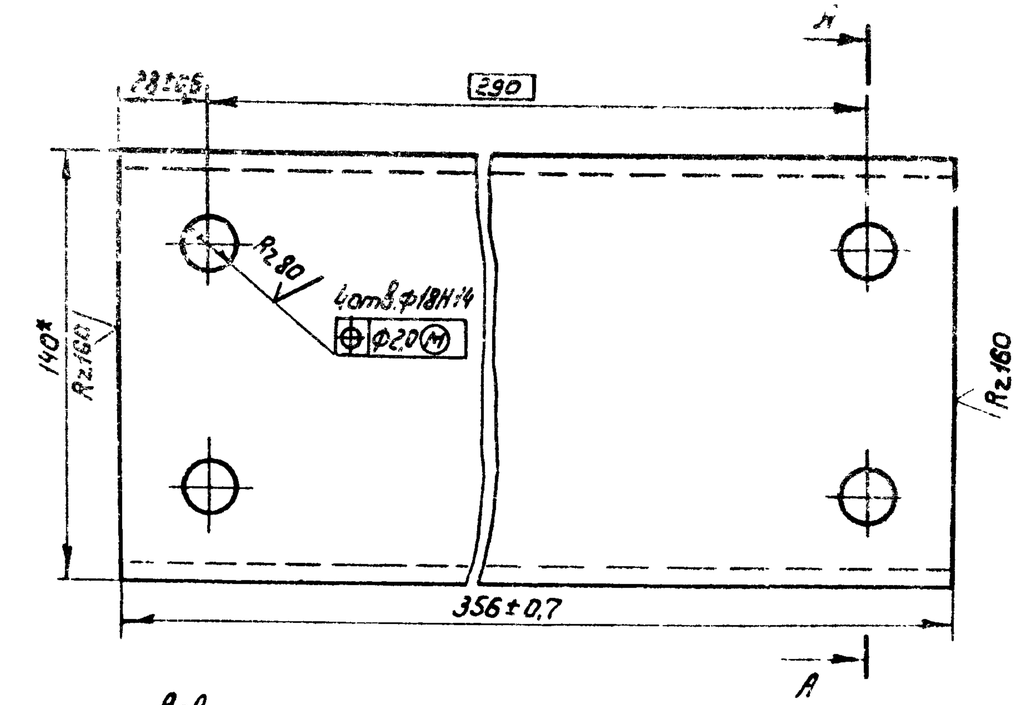

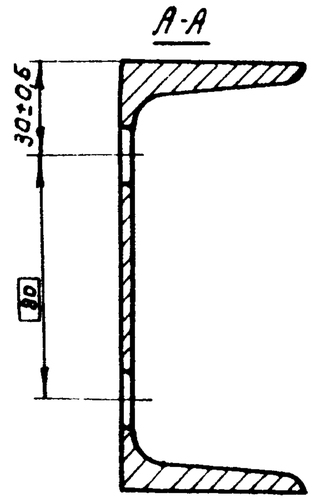

* Размеры для справок

Подп. и дата | Инв. № дубл. | Взам. инв. № | Подп. и дата | Инв. № подл.

Изм.	Лист	№ докум.	Подп.	Дата
Разраб.		Логачев		13.01.83
Пров.		Марусов		14.01.83
Т. контр.				
Н. контр.		Платунина		21.01.83
Утв.		Певзнер		17.01.83

ПС300-200 01.101

Основание

Швеллер $\frac{14\ ГОСТ\ 8240-72}{ВСт3пс5\text{-}II\ ГОСТ\ 535-79}$

Лит	Масса	Масштаб
Б	4,4	1:2

Лист	Листов 1

Союзгипроводхоз имени Е.Е. Алексеевского г. Москва

Копировал: Марулина

Формат А4

ПС 300-200 01.100СБ

Серия 3.820.2-37 Выпуск 12

Перв. примен.

Справ. №

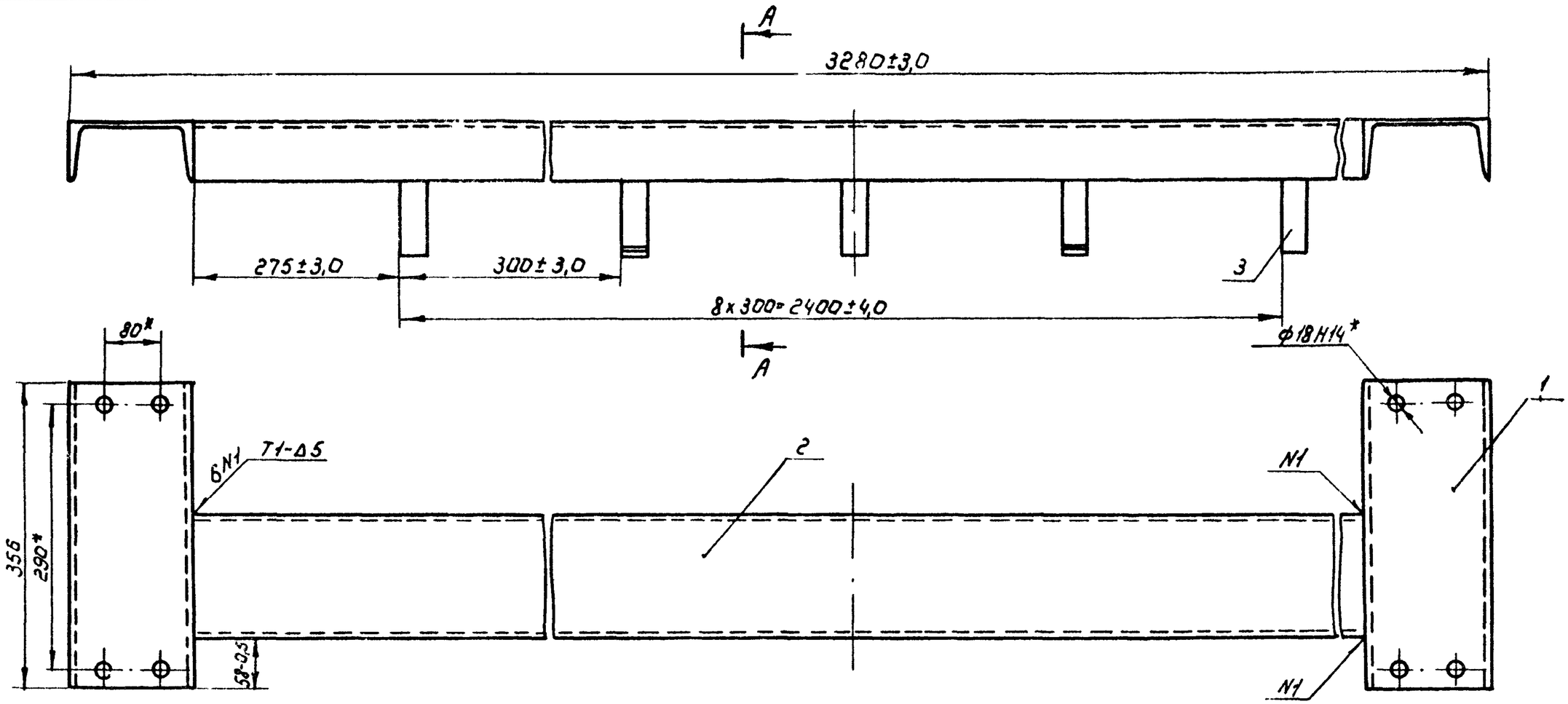

А-А
М 1:2

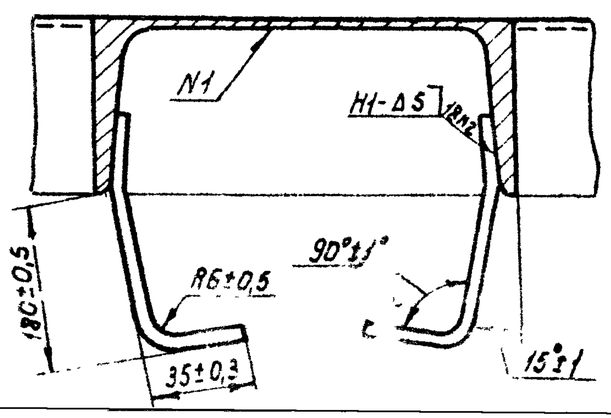

1* Размеры для справок
2. Сварные швы выполнить по ГОСТ 5264-80
3. Электрод Э42 ГОСТ 9467-75
4. Шероховатость поверхности деталей, выполненных без чертежа, после обрезки R2160/
5. Предельные отклонения размеров сварных соединений по $\frac{JT16}{2}$

					ПС 300-200 01 100 СБ			
Изм	Лист	№ докум.	Подп	Дата	Марка донная Сборочный чертеж	Лит.	Масса	Масштаб
Разраб.		Марусав		14.01.83		Б	48,9	1:10
Пров.		Кузнецова		16.01.83		Лист	Листов 1	
Т. контр.						Союзгипроводхо имени Е.Е. Алексановского г. Москва		
ГИП		Певз[illegible]		17.01.83				
Н. контр.		Плотникова		24.02.83				
Утв		Седов		18.01.83				

Перв. примен.

Справ. №

Подп. и дата

Инв. № дубл.

Взам. инв. №

Подпись и дата

Инв. № подл.

Формат	Зона	Поз.	Обозначение	Наименование	Кол.	Примечание
				Документация		
А3			ПС300-200 01.200 СБ	Сборочный чертеж		
				Детали		
Б4		1	ПС300-200 01.201	Накладка	2	
Б4		2	ПС300-200 01.202	Ребро	2	
Б4		3	ПС300-200 01.203	Ребро	1	
Б4		4	ПС300-200.01.204	Анкер		
				Полоса $\frac{Б\text{-}2\ 5\times50\ ГОСТ\ 103\text{-}76}{ВСт3пс5\text{-}I\ ГОСТ\ 535\text{-}79}$		
				ℓ= 180 h 14 мм	10	3,5 кг
Б4		5	ПС300-200. 01.205	Стойка		
				Швеллер $\frac{14\ ГОСТ\ 8240\text{-}72}{ВСт3пс5\text{-}I\ ГОСТ\ 535\text{-}79}$		
				ℓ= 4414 h 14 мм	2	108,6 кг
Б4		6	ПС300-200 01.206	Стяжка		
				Уголок $\frac{Б\text{-}40\times40\times5\ ГОСТ\ 8509\text{-}72}{ВСт3пс5\text{-}I\ ГОСТ\ 535\text{-}79}$		
				ℓ=342 h 14 мм	8	8,1 кг
Б4		7	ПС300-200 01.207	Стяжка		
				Уголок $\frac{Б\text{-}40\times40\times5\ ГОСТ\ 8509\text{-}72}{ВСт3пс5\text{-}I\ ГОСТ\ 535\text{-}79}$		
				ℓ=1250 h 14 мм	3	11,1 кг
Б4		8	ПС300-200 01.208	Накладка		
				Полоса $\frac{Б\text{-}2\ 4\times40\ ГОСТ\ 103\text{-}76}{ВСт3пс5\text{-}I\ ГОСТ\ 535\text{-}79}$		
				ℓ= 4494 h 14 мм	1	5,7 кг

Подп. и дата | Инв. № дубл. | Взам. инв. № | Подп. и дата | Инв. № подл.

Изм.	Лист	№ докум.	Подп.	Дата
Разраб.	Марусов			14.01.83
Пров.	Кузнецова			16.01.83
ГИП	Левзнер			17.01.83
Н.контр.	Платунина			24.01.83
Утв.	Седов			18.01.83

ПС300-200.01.200

Стойка

Лит.	Лист	Листов
Б	1	2

Союзгипроводхоз имени Е.Е. Алексеевского г. Москва

Копировал Марулина

Формат А4

Формат	Зона	Поз.	Обозначение	Наименование	Кол.	Примечание
Б4		9	2300-200 01.209	Накладка		
				Полоса 4х30 ГОСТ 103-76 / Х18Н9Т ГОСТ 5632-76		
				ℓ=4494 h 14 мм	1	7,1 кг
				Переменные данные для исполнений:		
				ПС300-200.01.200-01		
				(то же как для ПС300-200.01.200)		

Подп. и дата | Инв. № дубл. | Взам. инв. № | Подп. и дата | Инв. № подл.

Изм.	Лист	№ докум.	Подп.	Дата

ПС300-200 01.200

Лист 2

Копировал: Марулина

Формат А4

ПС300-200.01.200 СБ

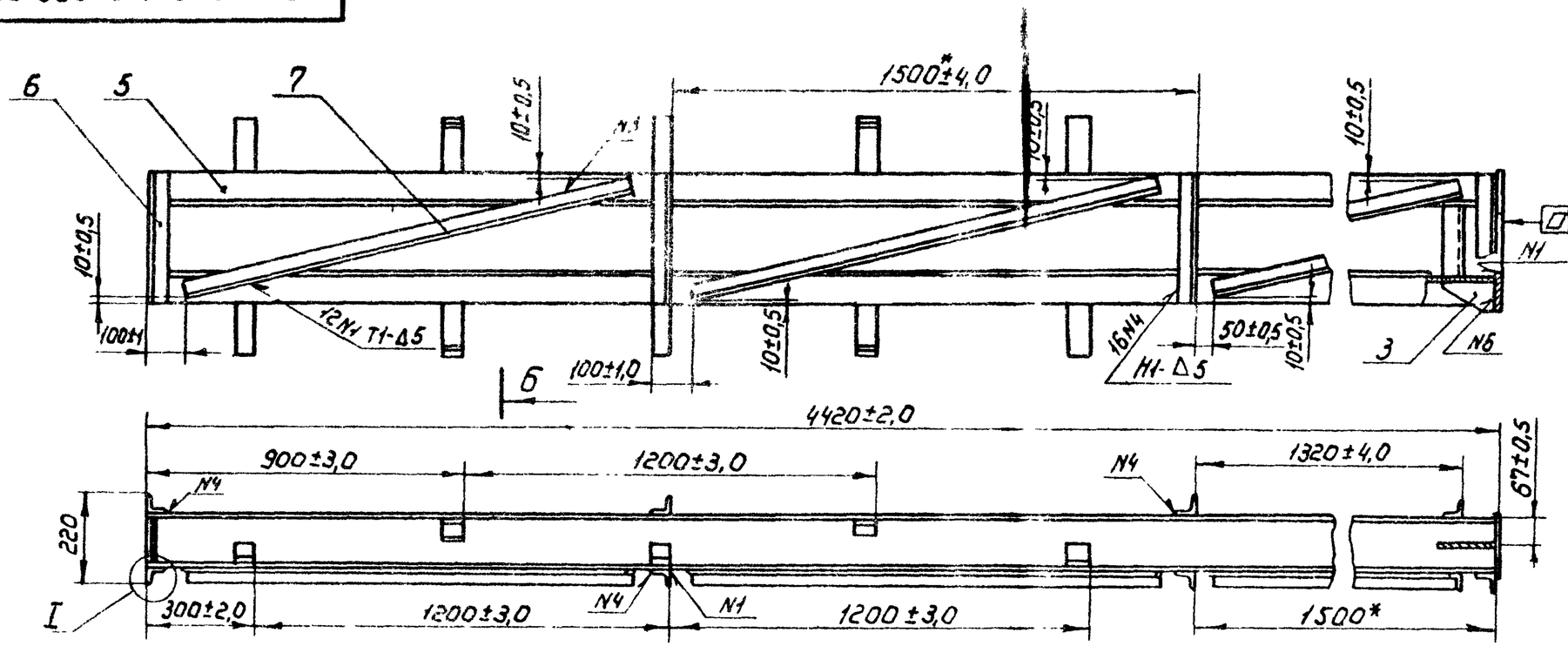

Вид А

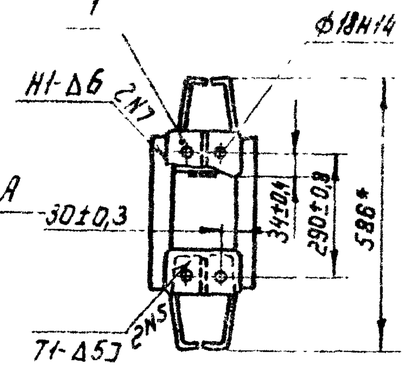

Рис.2

Б-Б
М1:10

Остальное см. рис.1

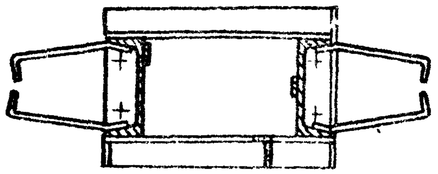

Б

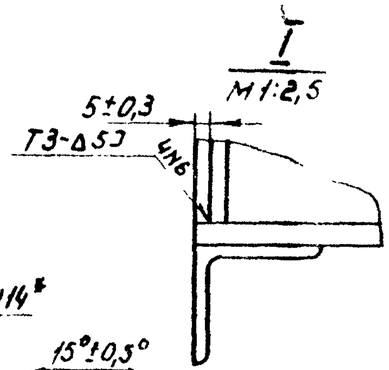

Рис.1

Б-Б
М1:4

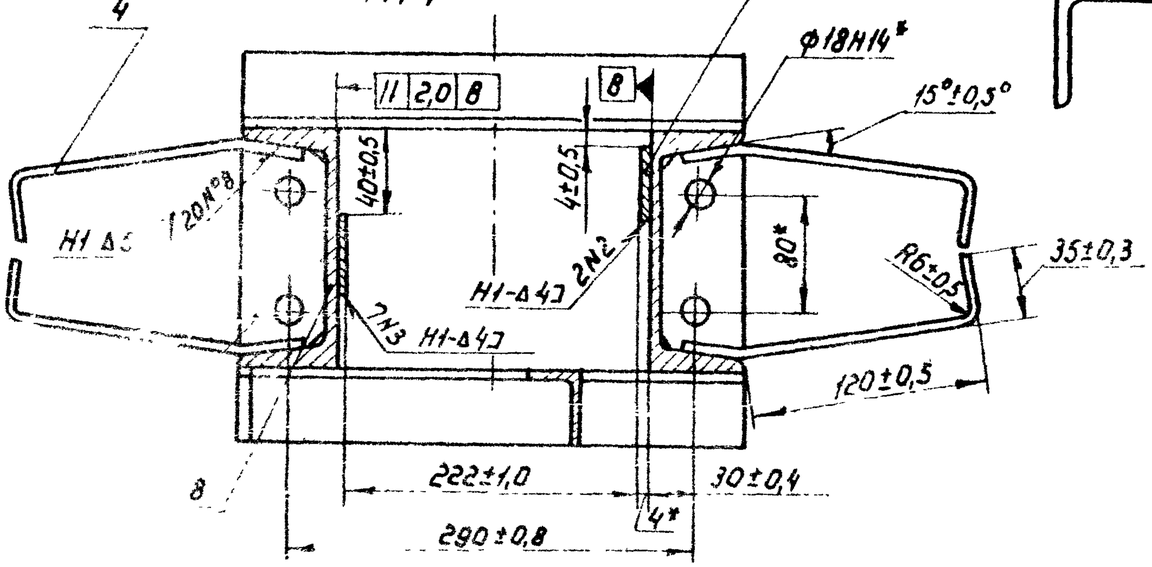

Обозначение	Рис.
ПС300-200-01.200	1
-01	2

1. * Размеры для справок
2. Сварка по ГОСТ 5264-80 электродом Э-42 ГОСТ 9467-75
3. Сварку шва N2 выполнить электродом Э-10х17Т ГОСТ 10052-75
4. Отклонение размеров по диагонали между осями двух любых отверстий - не более ± 1,2 мм (см. разрез Б-Б и вид А).
5. Шероховатость поверхности деталей, выполненных от чертежа после обрезки Rz160

Изм	Лист	№ докум	Подп.	Дата	ПС300-200.01.200 СБ			
Разраб.		Шаталов		12.1.83	Стойка Сборочный чертеж	Лит	Масса	Масштаб
Пров.		Кузнецова		16.01.83		Б	145,0	1:15
Т.контр.						Лист	Листов 1	
ГИП		Певзнер		17.01.83		Союзгипроводхоз имени Е.Е.Алексеевского г. Москва		
Н.контр.		Платунина		24.02.83				
Утв.		Седов		18.01.83				

Копировал: Марулина

Формат А3

Инв.№ подл. | Подп. и дата | Взам.инв.№ | Инв.№ дубл. | Подп. и дата

Первичный 3.821.4-37 | Перв. примен. | Справ.№

ПС 300-200.01.201

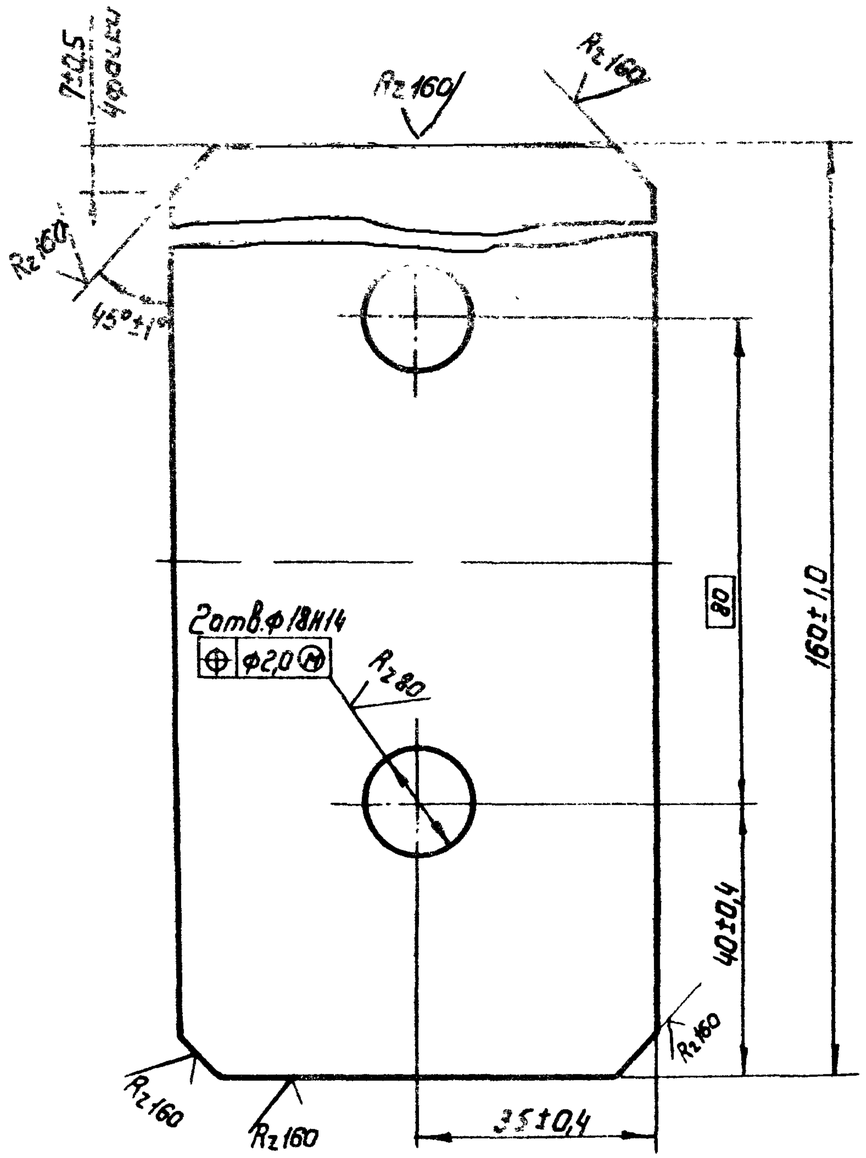

					ПС 300-200.01.201			
Изм.	Лист	№ докум.	Подп.	Дата	Накладка	Лит.	Масса	Масштаб
Разраб.		Шаталов		12.01.83		Б	0,5	1:1
Пров.		Кузнецова		16.01.83		Лист	Листов 1	
Т.контр.								
Н.контр.		Платунина		24.02.83	Полоса Б-2 Б×70 ГОСТ 103-76 / ВСт3пс5-Ц ГОСТ 535-79	Союзгипроводхоз имени Е.Е. Алексеевского г. Москва		
Утв.		Певзнер		17.01.83				

Копировал: Марулина Формат А4

ПС 300-200.01.202

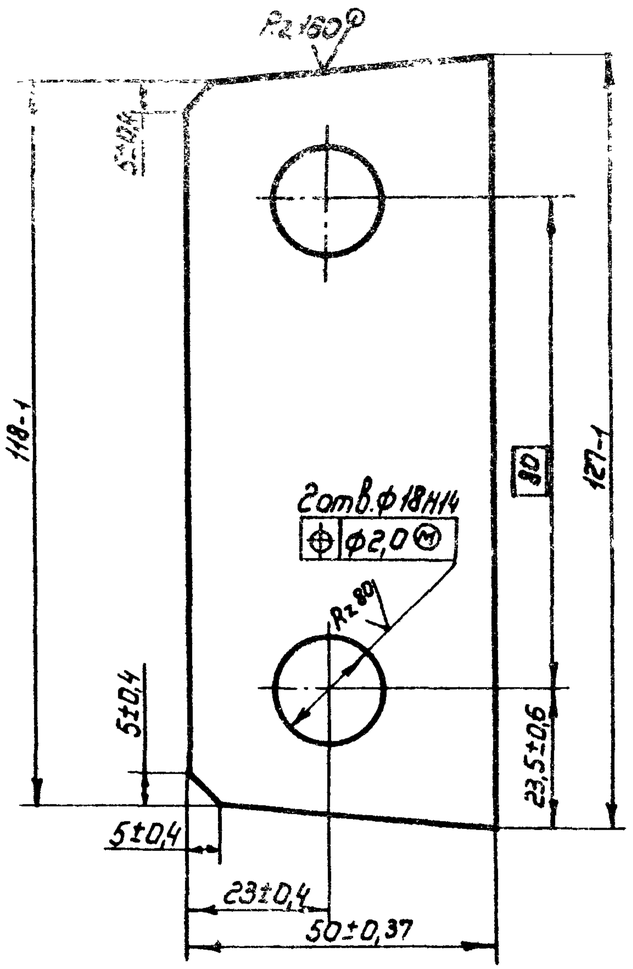

					ПС 300-200 01.202			
Изм.	Лист	№ докум.	Подп.	Дата	Ребро	Лит.	Масса	Масштаб
Разраб.		Марусов		14.01.83		Б	0,2	1:1
Пров.		Кузнецова		16.01.83		Лист	Листов 1	
Т.контр.								
Н.контр.		Платунина		24.02.83	Лист Б-ПН5 ГОСТ 19903-74 / ВСт3пс5 ГОСТ 14637-79	Союзгипроводхоз имени Е.Е. Алексеевского г. Москва		
Утв.		Певзнер		17.01.83				

Копировал: Марулина Формат А4

Подп. и дата | Инв. № дубл. | Взам. инв. № | Подп. и дата | Инв. № подл.

Инв. № 8 ПС 2-37 Выпуск 12

Формат	Зона	Поз.	Обозначение	Наименование	Кол.	Примечание
				Документация		
А3			ПС 300-200.02.000СБ	Сборочный чертеж		
				Сборочные единицы		
А4		1	ПС 300-200 02.100	Металлоконструкция	1	
А4		2	ПС300-200.02.200	Упор	2	
				Детали		
А4		3	ПС300-200.02.001	Накладка	2	
А4		4	ПС300-200.02.002	Накладка	1	
Б4		5	ПС300-200.02.003	Уплотнение		
				Резина тип II-а		
				ТУ38-105417-72		
				ℓ=2100h14мм	2	7,8кг
Б4		6	ПС 300-200 02.004	Уплотнение		
				ТМКЩ-С-10х60х2080		
				ГОСТ 7338-77	2	3,8кг
Б4		7	ПС 300-200. 02.005	Уплотнение		
				ТМКЩ-С 10х80х3200		
				ГОСТ 7338-77	1	4,0кг
				Стандартные изделия		
		8		Болт М12х50 46.02		
				ГОСТ 7798-70	48	

Изм	Лист	№ докум.	Подп.	Дата
Разраб		Марусов		13.01.83
Пров.		Кузнецова		14.01.83
ГИП		Левзнер		
Н.контр		Плотунина		14.01.83
Утв.		Седов		18.01.83

ПС 300-200 02.000

Затвор

Лит	Лист	Листов
Б	1	2

Союзгипроводхоз имени Е.Е.Алексеевского г. Москва

Серия 3.820.2-37 Выпуск 12

Подп. и дата | Инв. № дубл. | Взам. инв. № | Подп. и дата | Инв. № подл.

Копировал: Марунина

Формат А4

1.8-

Формат	Зона	Поз.	Обозначение	Наименование	Кол.	Примечание
		9		Болт М16х45 46.02		
				ГОСТ 7798-70	8	
		10		Гайка М12 8.02		
				ГОСТ 5915-70	48	
		11		Гайка М16 8.02		
				ГОСТ 5915-70	8	
		12		Шайба 12 65Г 02		
				ГОСТ 6402-70	48	
		13		Шайба 16 04.02		
				ГОСТ 10906-78	8	

Изм	Лист	№ докум.	Подп.	Дата

ПС 300-200 02.000

Лист 2

Копировал: Марунина

Формат А4

ПС300-200 02.000СБ

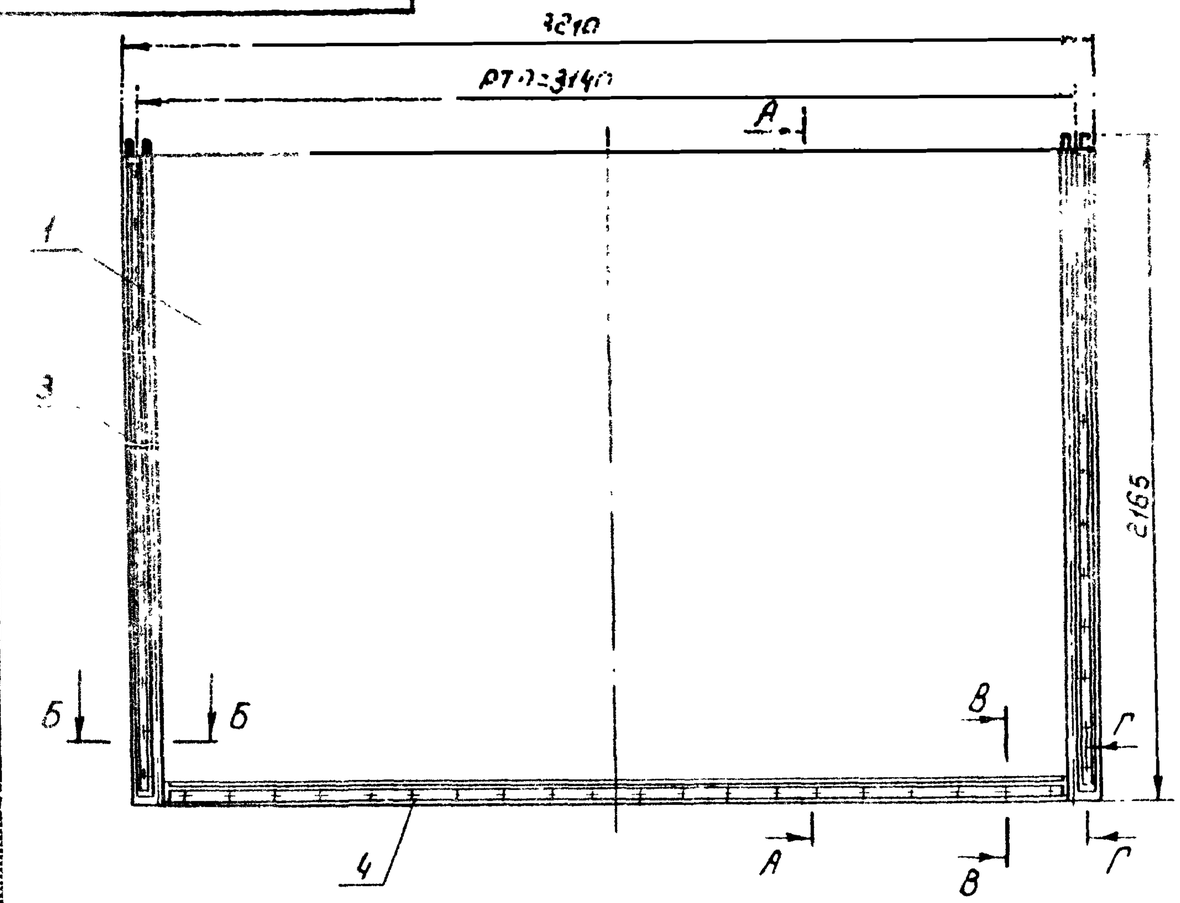

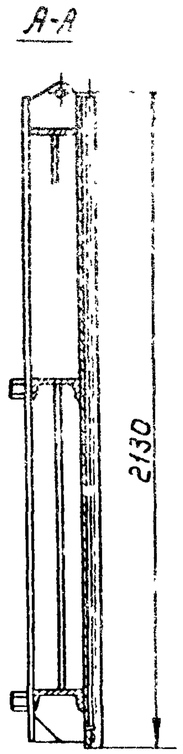

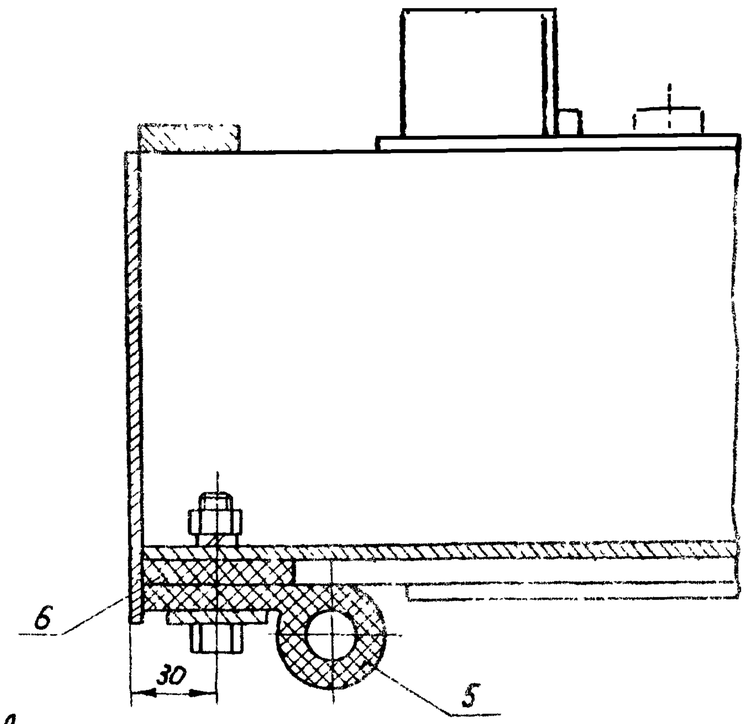

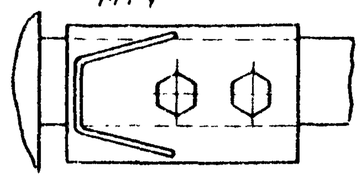

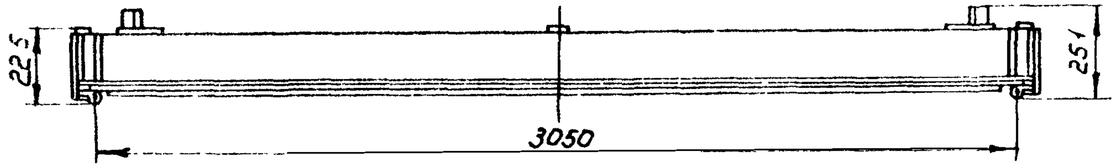

В-В
М1:4

Г-Г
М1:4

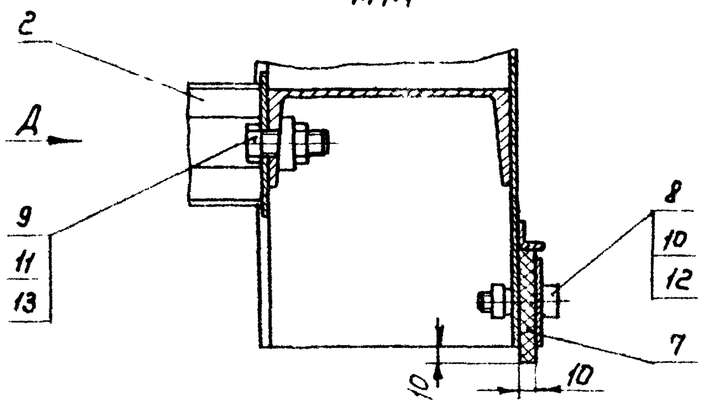

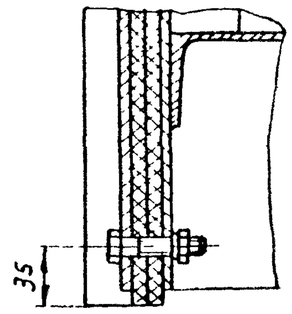

1* Размеры для справок

2. Отверстия Ф14 в резиновых уплотнениях детали 5, 6 и 7 обработать по деталям 3 и 4 соответственно

3. РТП - расстояние между точками подвеса

Изм	Лист	№ докум	Подп	Дата	ПС 300-200 02.000СБ			
Разраб.		Марусов		14.01.83	Затвор Сборочный чертеж	Лит	Масса	Масштаб
Пров.		Кузнецова		16.01.83		5	489,0	1:20
Т.контр.						Лист	Листов 1	
ГИП		Левзнер		17.01.83		Союзгипроводхоз имени Е.Е. Алексеевского г. Москва		
Н. контр		Платунина		17.01.83				
Утв.		Седов		18.01.83				

Копировал: Марулина

Формат А3

Перв. примен. | Справочно | Подп. и дата | Инв. № дубл. | Взам. инв. № | Подп. и дата | Инв. № подл.

ПС 300-200 02.001

Серия 3.820.2 - 37 Выпуск 12

Перв. примен.

Справ. №

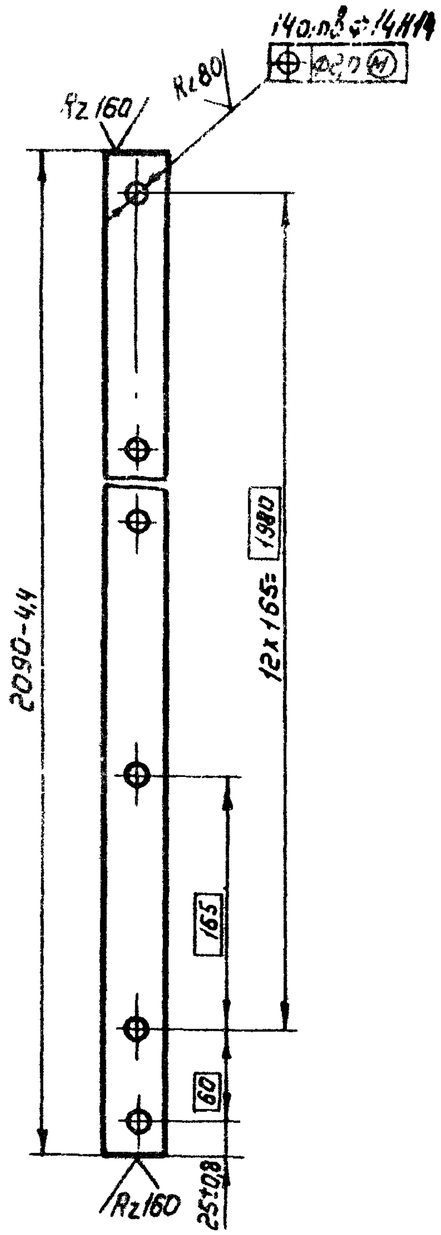

Изм.	Лист		Подп.	Дата	ПС 300-200 02.001		
Разраб.					Накладка	Лит. Б	Масса 2,5	Масштаб 1:4
Пров.						Лист	Листов 1
Т.контр.							
Н.контр.	Платунина				Полоса Б-2 4x40 ГОСТ 103-76 / ВСт3пс5-II ГОСТ 535-79	Союзгипроводхоз имени Е.Е. Алексеевского г. Москва
Утв.	Левзнер					

Копировал: Марилина

Формат А4

ПС 300-200 02.002

Перв. примен.

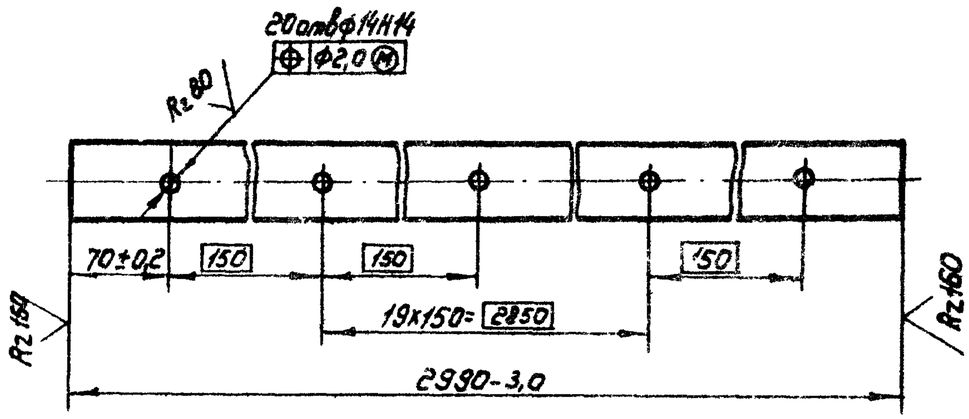

Изм.	Лист	№ докум.	Подп.	Дата	ПС 300-200 02.002		
Разраб.	Марусов				Накладка	Лит. Б	Масса 4,5	Масштаб
Пров.	Кузнецова					Лист	Листов 1
Т.контр.							
Н.контр.	Платунина				Полоса Б2 4x50 ГОСТ 103-76 / ВСт3пс5-II ГОСТ 535-79	Союзгипроводхоз имени Е.Е. Алексеевского г. Москва
Утв.	Левзнер					

Копировал: Марилина

Формат А4

Инв. № подл. | Подп. и дата | Взам. инв. № | Инв. № дубл. | Подп. и дата

Серия 3.820.2-3У Выпуск 12

Формат	Зона	Поз.	Обозначение	Наименование	Кол.	Примечание
				Документация		
А3			ПС300-200.02.100СБ	Сборочный чертеж		
				Детали		
А4		1	ПС300-200.01.203-01	Ребро	2	
А4		2	ПС300-200.02.101	Обшивка	1	
А4		3	ПС300-200.02.102	Стрингер	1	
		4	-01	Стрингер	1	
А4		5	ПС300-200.02.103	Вертикаль	1	
А4		6	ПС300-200.02.104	Проушина	4	
А4		7	ПС300-200.02.105	Ребро	3	
А4		8	ПС300-200.02.106	Ригель	2	
Б4		9	ПС300-200.02.107	Ребро торцевое		
				Полоса $\frac{Б\text{-}2\ 5\times190\ ГОСТ\ 103\text{-}76}{ВСт3пс5\text{-}I\ ГОСТ\ 535\text{-}79}$		
				$\ell = 2090$ h14	2	31,3кг
Б4		10	ПС300-200.02.108	Полка		
				Полоса $\frac{Б\text{-}2\ 5\times160\ ГОСТ\ 103\text{-}76}{ВСт3пс5\text{-}I\ ГОСТ\ 535\text{-}79}$		
				$\ell = 3200$ h14	1	20,1кг
Б4		11	ПС300-200.02.109	Обвязка торцевая		
				Полоса $\frac{Б\text{-}2\ 10\times40\ ГОСТ\ 103\text{-}76}{ВСт3пс5\text{-}I\ ГОСТ\ 535\text{-}79}$		
				$\ell = 2090$ h14	2	13,1кг

Подп. и дата | Инв. № дубл. | Взам. инв. № | Подп. и дата | Инв. № подл.

Изм	Лист	№ докум.	Подп.	Дата
Разраб.		Марусов		14.01.83
Пров.		Кузнецова		15.01.83
Н.контр.		Платунина		24.02.83
Утв.		Певзнер		17.01.83

ПС300-200.02.100

Металлоконструкция

Лит.	Лист	Листов
Б	1	2

Союзгипроводхоз имени Е.Е.Алексеевского г.Москва

Формат А4

Формат	Зона	Поз.	Обозначение	Наименование	Кол.	Примечание
Б4		12	ПС300-200.02.110	Ребро		
				Полоса $\frac{Б\text{-}2\ 5\times160\ ГОСТ\ 103\text{-}76}{ВСт3пс5\text{-}I\ ГОСТ\ 535\text{-}79}$		
				$\ell = 816$ h14	1	5,1кг
Б4		13	ПС300-200.02.111	Обвязка		
				Полоса $\frac{Б\text{-}2\ 5\times40\ ГОСТ\ 103\text{-}76}{ВСт3пс5\text{-}I\ ГОСТ\ 535\text{-}79}$		
				$\ell = 1850$ h14	1	2,9кг
Б4		14	ПС300-200.02.112	Упор		
				Уголок $\frac{Б20\times20\times4\ ГОСТ\ 8509\text{-}72}{ВСт3пс5\text{-}I\ ГОСТ\ 535\text{-}79}$		
				$\ell = 2990$ h14	1	3,4кг
Б4		15	ПС300-200.02.114	Накладка		
				Полоса $\frac{Б\text{-}2\ 6\times40\ ГОСТ\ 103\text{-}76}{ВСт3пс5\text{-}I\ ГОСТ\ 535\text{-}79}$		
				$\ell = 40$ h14	4	0,3кг
Б4		16	ПС300-200.02.115	Ребро		
				Полоса $\frac{Б\text{-}2\ 5\times150\ ГОСТ\ 103\text{-}76}{ВСт3пс5\text{-}I\ ГОСТ\ 535\text{-}79}$		
				$\ell = 160$ h14	2	1,0кг

Подп. и дата | Инв. № дубл. | Взам. инв. № | Подп. и дата | Инв. № подл.

Изм	Лист	№ докум.	Подп.	Дата

ПС300-200.02.100

Лист 2

Копировал: Марунина

Формат А4

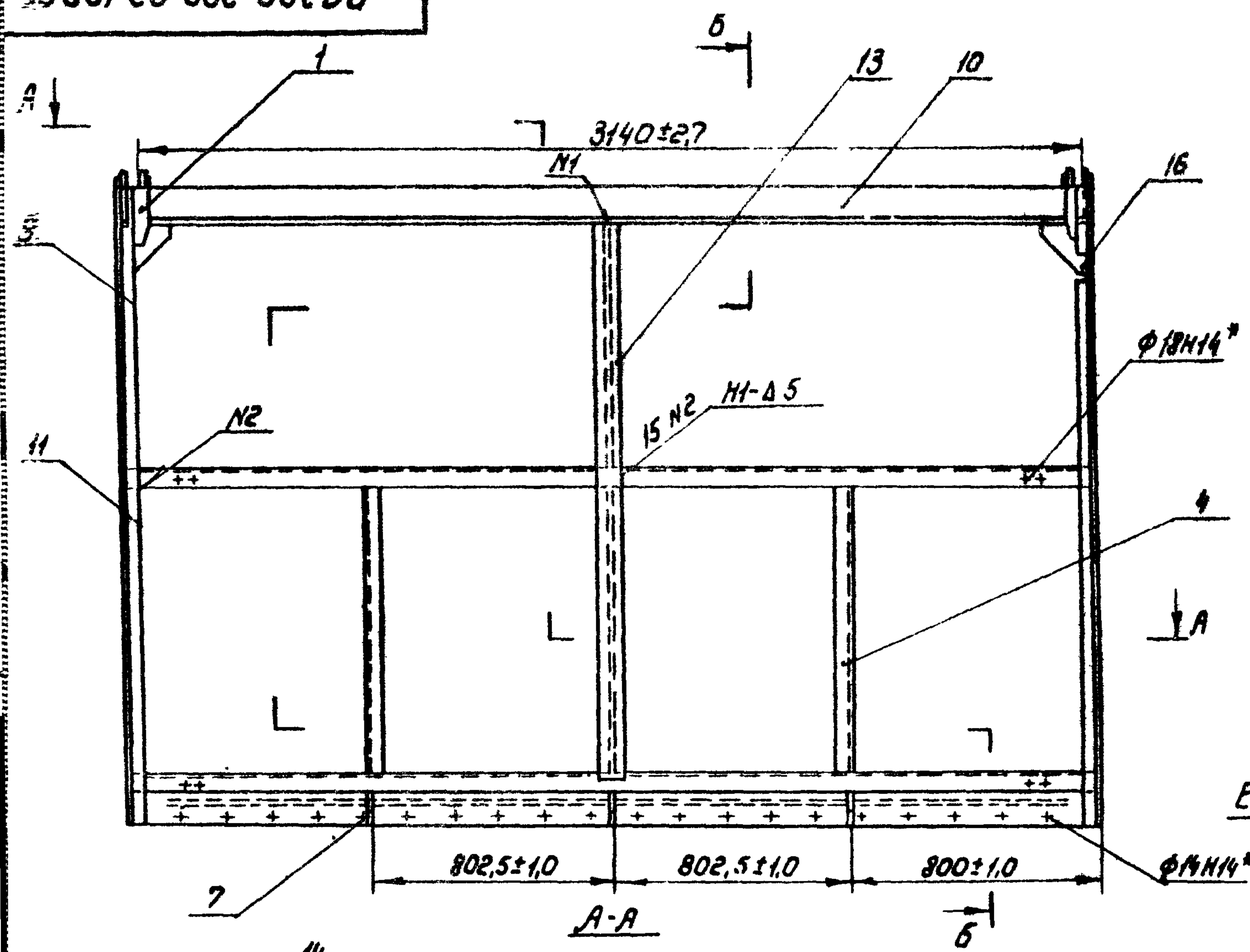

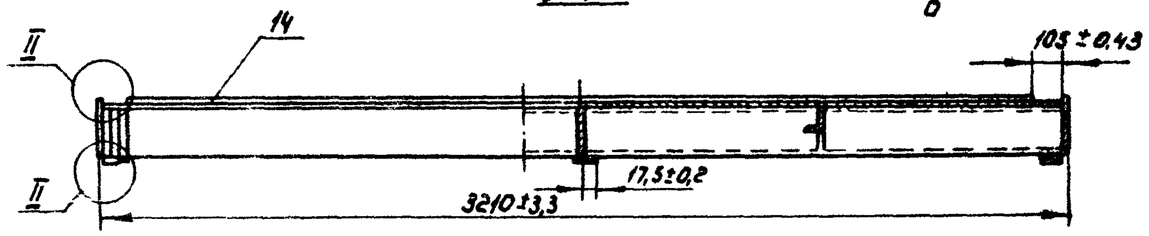

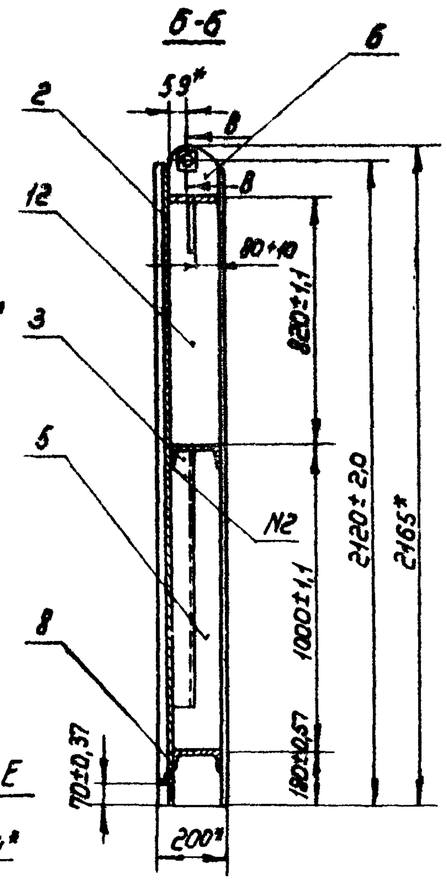

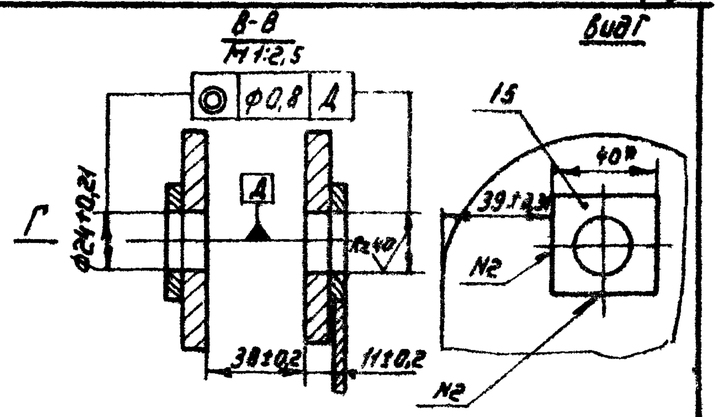

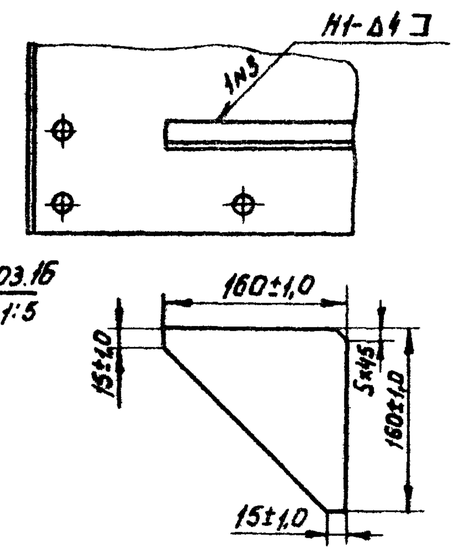

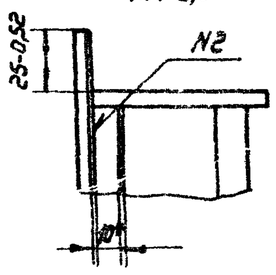

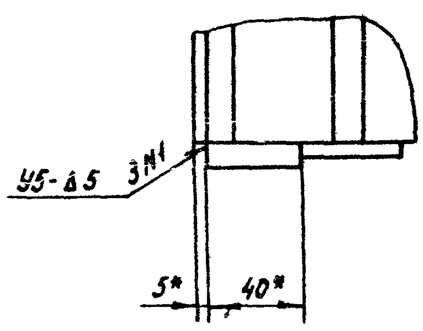

1.* Размеры для справок

3. Сварные швы выполнить по ГОСТ 5264-80, электродами Э42 ГОСТ 9467-75

4. Сварку, неуказанную на чертеже вести швом Т1-Δ5 по контуру прилегания свариваемых деталей.

5. Шероховатость поверхности деталей, выполненных без чертежа, после обрезки Rz160

					ПС300-200 02.100СБ			
Изм.	Кол.уч.	№ докум.	Подп.	Дата	Металлоконструкция Сборочный чертеж	Лит	Масса	Масштаб
Разраб.		Марусов		14.01.83		Б	457,2	1:20
Пров.		Рыжкова		14.01.83		Лист	Листов 1	
Т.контр.								
ГИП		Левинер		14.01.83		Союзгипроводхоз имени Е.Е. Алексеевского г. Москва		
Н.контр.		Нетушилов		14.02.83				
Утв.		Сидов		14.02.83				

Копировал: Марусова

Формат А2

Серия 3.820-2-37 Выпуск 12

Перв.примен.

Справ.№

Инв.№ подл. | Подп. и дата | Взам.инв.№ | Инв.№ дубл. | Подп. и дата

ПС300-200 02.101

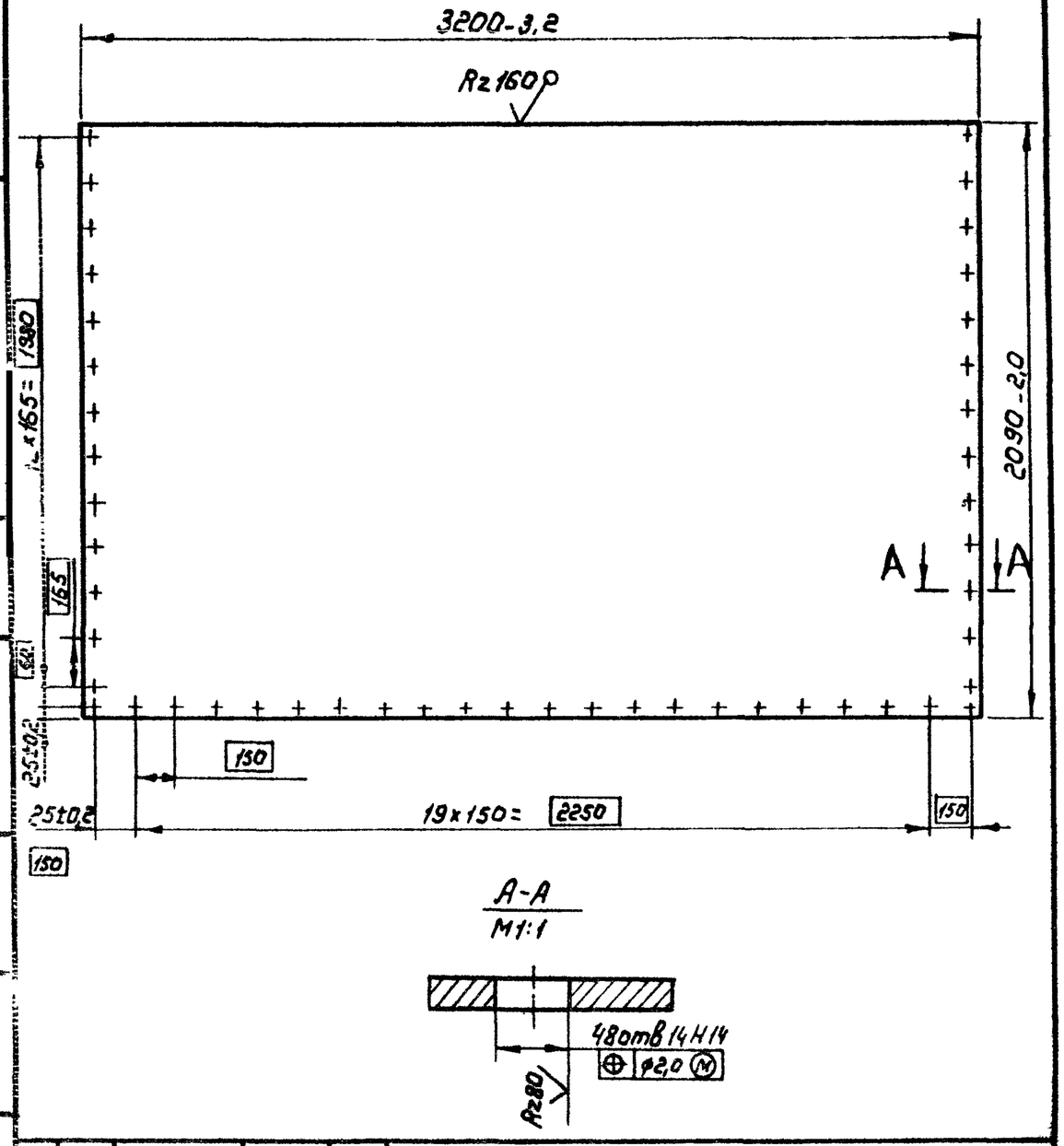

					ПС 300-200 02.101		
Изм.	Лист	№ докум.	Подп.	Дата	Обшивка	Лит.	Масса	Масштаб
Разраб.		Марусов		14.01.83		Б	2629	1:20
Пров.		Кузнецова		16.01.83		Лист	Листов 1
Т. контр.							
Н. контр.		Платунина		24.02.83	Лист Б-ПН5 ГОСТ 19903-74 / ВСт3пс5 ГОСТ 14637-79	Союзгипроводхоз имени Е.Е. Алексеевского г. Москва	
Утв.		Певзнер		17.01.83			

Копировал: Жарулина Формат А4

ПС300-200 02.102

ПС300-200 02.102-изображено

ПС300-200 02.102-01-зеркальное отражение

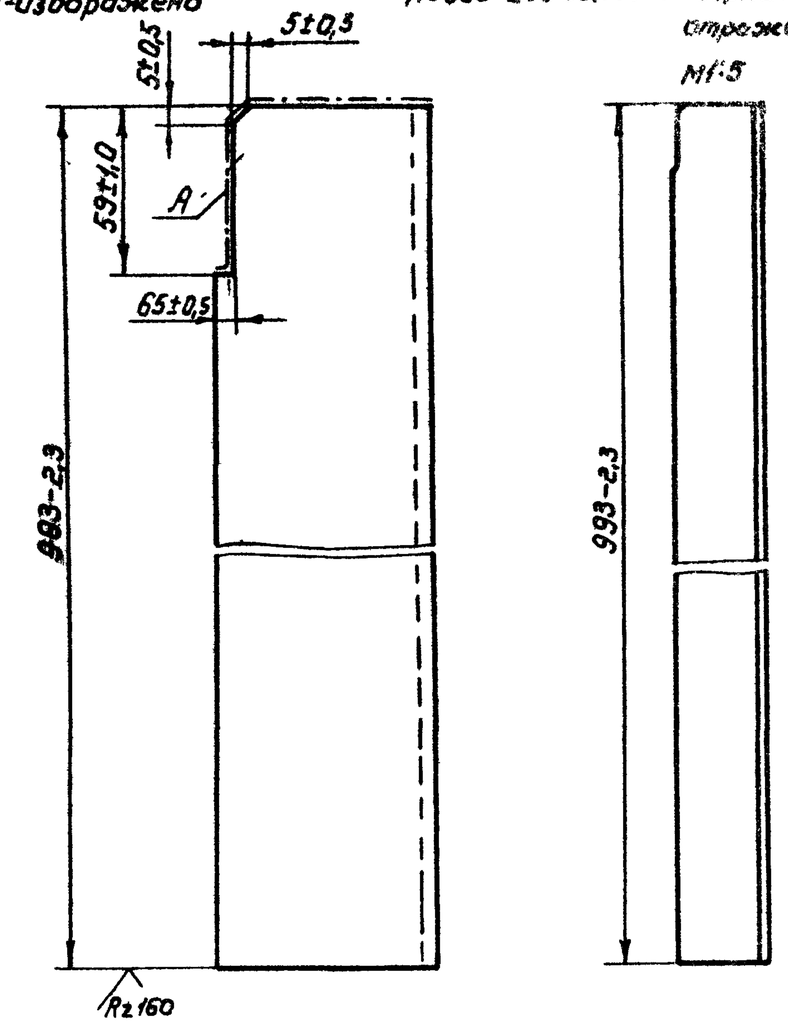

Шероховатость поверхности А Rz160

					ПС 300-200 02.102			
Изм.	Лист	№ докум.	Подп.	Дата	Стрингер	Лит	Масса	Масштаб
Разраб.		Марусов		14.01.83		Б	4,7	1:2
Пров.		Кузнецова		16.01.83		Лист	Листов 1
Т. контр.							
Н. контр.		Платунина		24.02.83	Уголок Б-75х50х5 ГОСТ 8510-72 / ВСт3пс5-II ГОСТ 535-79	Союзгипроводхоз имени Е.Е. Алексеевского г. Москва	
Утв.		Певзнер		17.01.83			

Копировал: Жарулина Формат А4

Перв. примен. | Справ. № | Подп. и дата | Инв. № дубл. | Взам. инв. № | Подп. и дата | Инв. № подл.

ПС 300-200.02.103

Серия 3.820.2 - 37 Выпуск 12

Перв. примен.

Справ. №

Подп. и дата

Инв. № дубл.

Взам. инв. №

Подп. и дата

Инв. № подл.

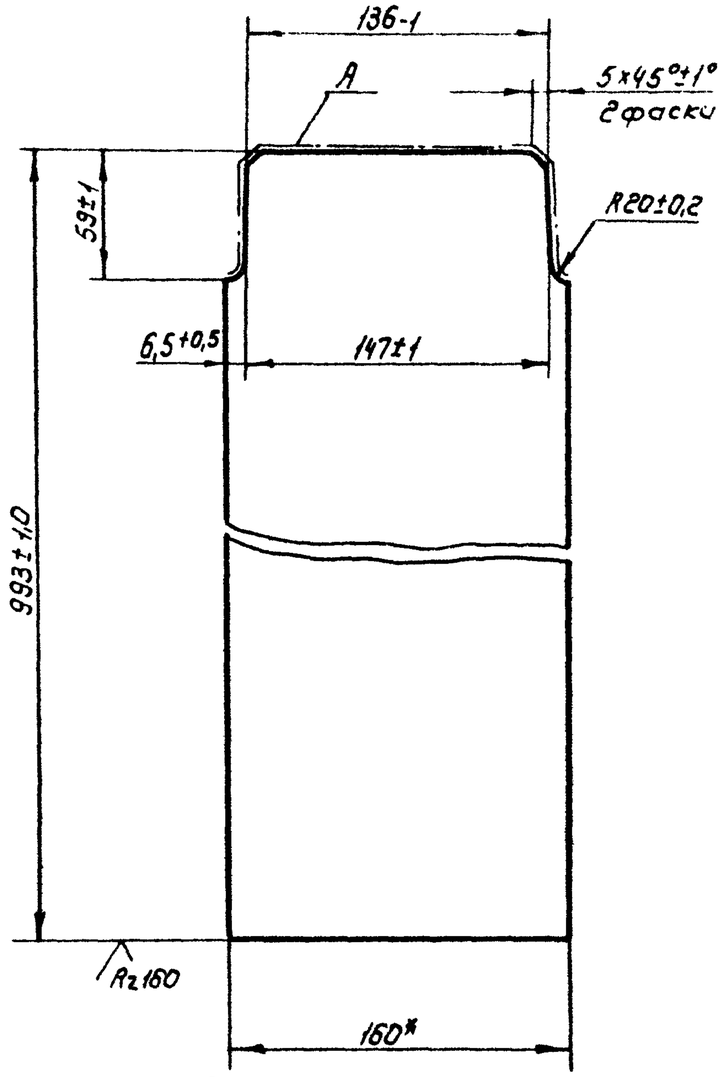

1.* Размеры для справок
2. Предельные отклонения размеров по h14
3. Шероховатость поверхности А Rz 160

Изм.	Лист	№ докум.	Подп.	Дата	ПС 300-200 02.103			
Разраб.		Логачев		13.01.83	Вертикаль	Лит. Б	Масса 6,2	Масштаб 1:2,5
Пров.		Марусов		19.01.83		Лист	Листов 1	
Т. контр.								
Н. контр.		Платунина		24.01.83	Полоса Б-2 5×160 ГОСТ 103-76 / ВСт3пс-5-II ГОСТ 535-79	Союзгипроводхоз имени С.Е. Алексеевского г. Москва		
Утв.		Певзнер		17.01.83				

Копировал: Марулина Формат А4

ПС 300-200.02.104

Перв. примен.

Справ. №

Подп. и дата

Инв. № дубл.

Взам. инв. №

Подп. и дата

Инв. № подл.

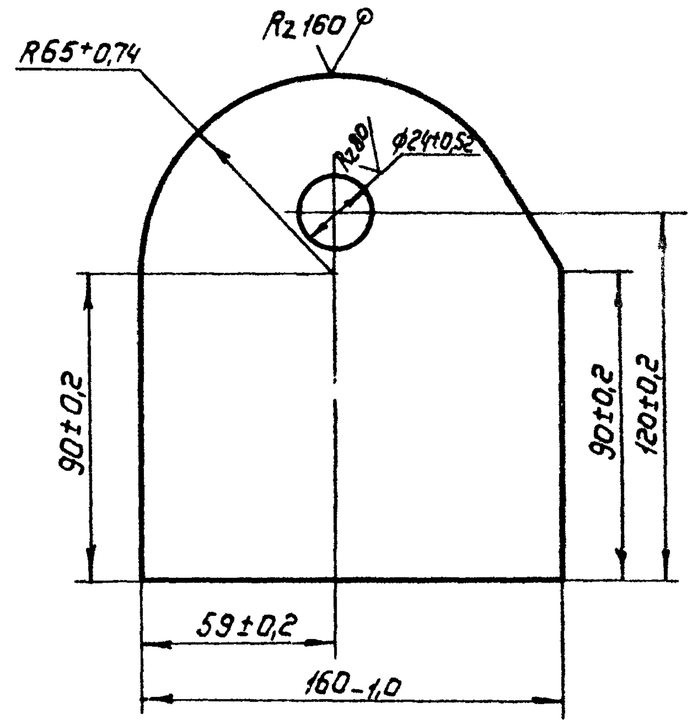

Изм.	Лист	№ докум.	Подп.	Дата	ПС 300-200.02.104			
Разраб.		Марусов		19.01.83	Проушина	Лит. Б	Масса 2,4	Масштаб 1:2
Пров.		Кузнецова		18.01.83		Лист	Листов 1	
Т. контр.								
Н. контр.		Платунина		24.01.83	Лист Б-ПН10 ГОСТ 19903-74 / ВСт3пс5 ГОСТ 14637-79	Союзгипроводхоз имени С.Е. Алексеевского г. Москва		
Утв.		Певзнер		17.01.83				

Копировал: Марулина

ПС 300-200.02.105

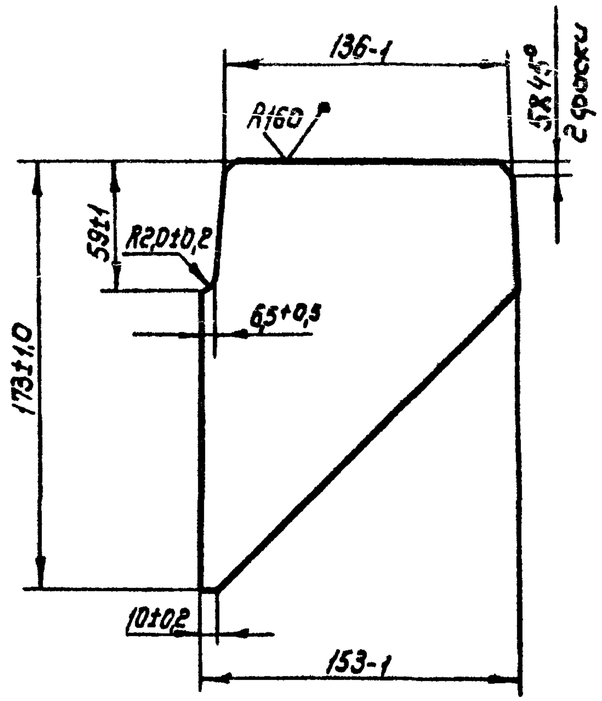

Предельные отклонения размеров по h14

Изм.	Лист	№ докум.	Подп.	Дата	ПС 300-200.02.105			
Разраб.		Логачев		13.01.85	Ребро	Лит. Б	Масса 0,7	Масштаб 1:25
Пров.		Марусов		14.01.85		Лист	Листов 1	
Т. контр.						Союзгипроводхоз имени Е.Е. Алексеевского г. Москва		
Н. контр.		Платунина		14.01.85	Лист 5-ПН-5 ГОСТ 19903-74 / ВСт3пс-5 ГОСТ 14637-79			
Утв.		Певзнер		18.01.85				

Копировал: Маршина Формат А4

Перв. примен. | Справ. № | Подп. и дата | Инв. № дубл. | Взам. инв. № | Подп. и дата | Инв. № подл.

Серия 3.820.2 - 3Ч Выпуск 12

ПС 300-200.02.106

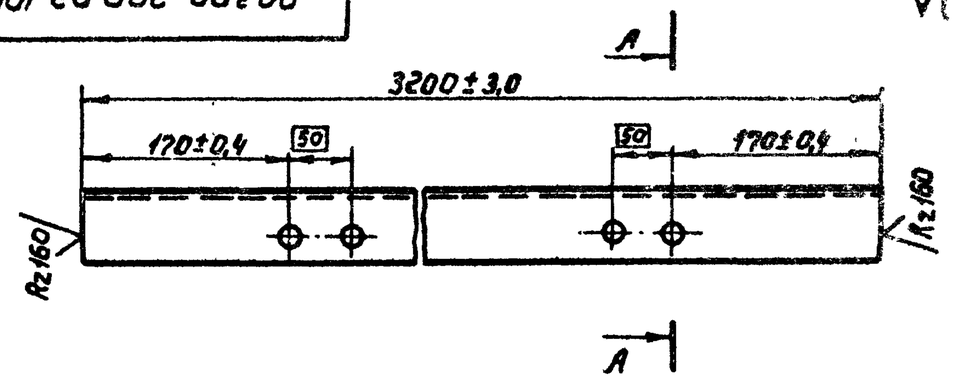

А-А
М1:2

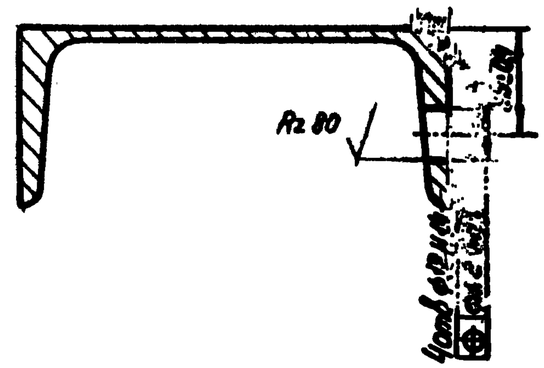

Изм.	Лист	№ докум.	Подп.	Дата	ПС 300-200 02.106			
Разраб.		Логачев		13.01.85	Ригель	Лит. Б	Масса 45,4	Масштаб 1:5
Пров.		Марусов		14.01.85		Лист	Листов 1	
Т. контр.						Союзгипроводхоз имени Е.Е. Алексеевского г. Москва		
Н. контр.		Платунина		14.01.85	Швеллер 16 ГОСТ 8240-72 / ВСт3пс-5-I ГОСТ 535-79			
Утв.		Певзнер		18.01.85				

Копировал: Маршина Формат А4

ПС300-200.02.200

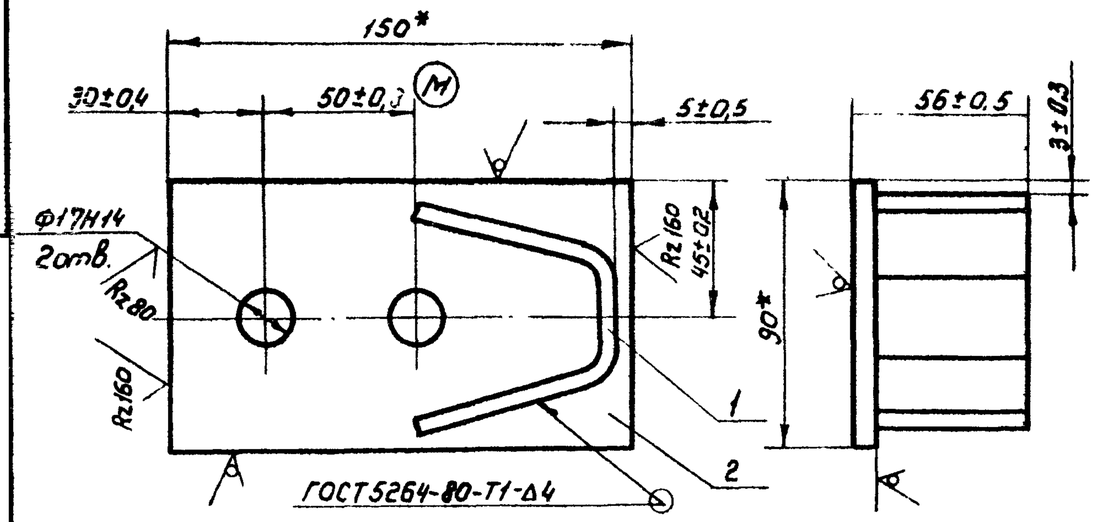

1.* Размер для справок

2. Сварка электродами Э 42 по ГОСТ 9467-75

Формат	Зона	Поз.	Обозначение	Наименование	Кол.	Примечание
				Детали		
А4		1	ПС300-200.02.201	Упор	1	
Б4		2	ПС300-200.02.202	Основание		
				Полоса $\frac{Б\text{-}2\ 6\times90\ ГОСТ103\text{-}76}{В\ Ст3пс\text{-}5\text{-}II\ ГОСТ535\text{-}79}$	1	0,5кг
				ℓ = 150±0,5		

Изм	Лист	№ докум	Подп.	Дата	ПС 300-200.02.200			
Разраб		Шаталов		11.01.83	Упор	Лит Б	Масса 0,8	Масштаб 1:2
Пров.		Кузнецова		14.01.83		Лист	Листов 1	
Т.контр						Союзгипроводхоз имени Е.Е. Алексеевского г. Москва		
ГИП		Певзнер		12.01.83				
Н.контр		Платунина		24.02.83				
Утв.		Седов		13.01.83				

Серия 3.820.2-37 Выпуск 12 Перв. примен. Справ.№ Подп. и дата Инв.№ дубл. Взам.инв.№ Подп. и дата Инв.№ подл.

Копировал: Марулина Формат А4

ПС300-200.02.201

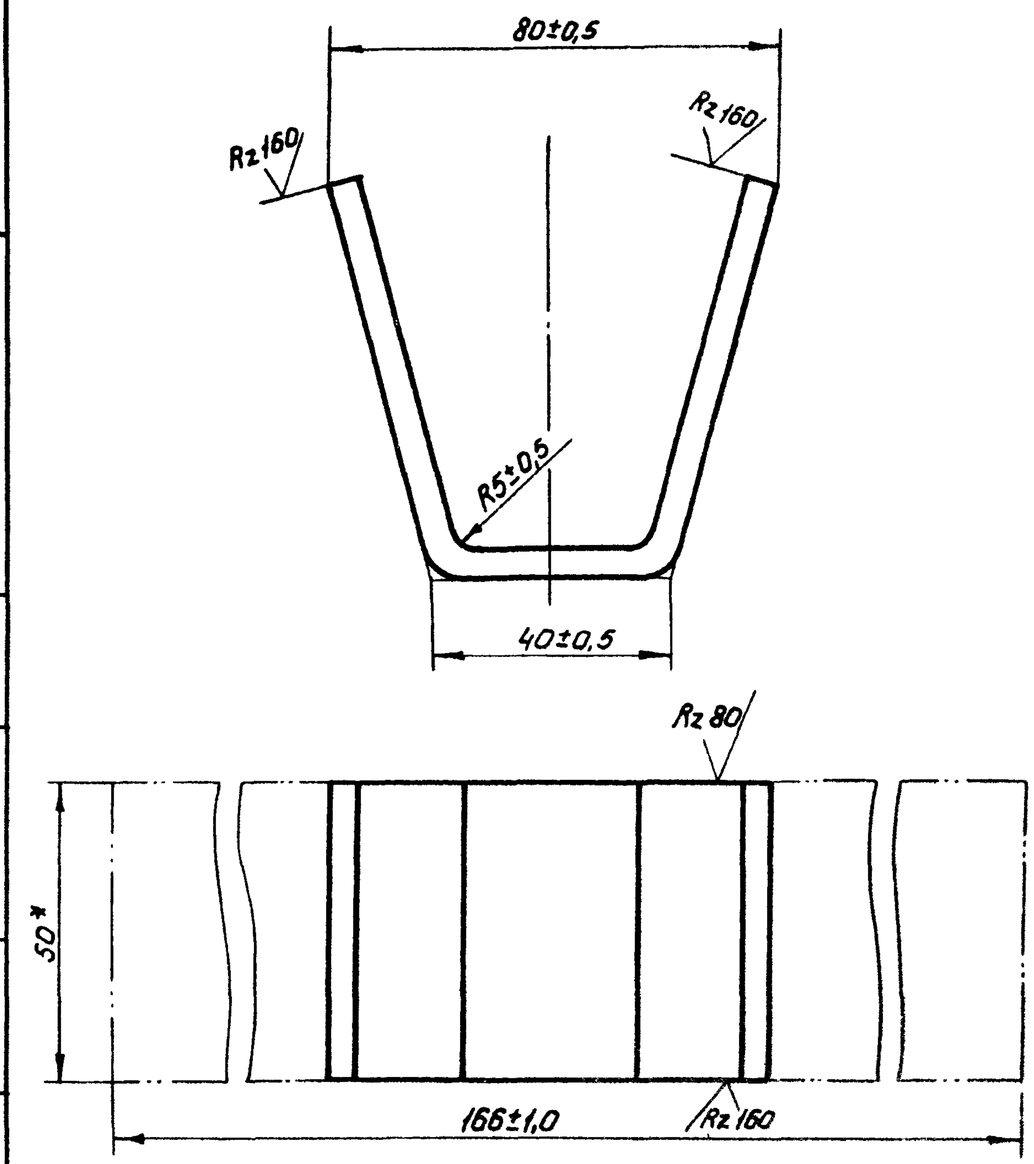

* Размер для справок

Изм	Лист	№ докум.	Подп.	Дата	ПС300-200.02.201			
Разраб.		Шаталов		11.01.83	Упор	Лит Б	Масса 0,3	Масштаб 1:1
Пров.		Кузнецова		14.01.83		Лист	Листов 1	
Т.контр.						Союзгипроводхоз имени Е.Е. Алексеевского г. Москва		
Н.контр.		Платунина		24.02.83	Полоса $\frac{Б\text{-}2\ 5\times50\ ГОСТ\ 103\text{-}76}{В\ Ст3пс\text{-}5\text{-}II\ ГОСТ\ 535\text{-}79}$			
Утв.		Певзнер		17.01.83				

Серия 3.820.2-37 Выпуск 12 Перв. примен. Справ.№ Подп. и дата Инв.№ дубл. Взам.инв.№ Подп. и дата Инв.№ подл.

Копировал: Марулина Формат

ПС300-200.03.000.Г4

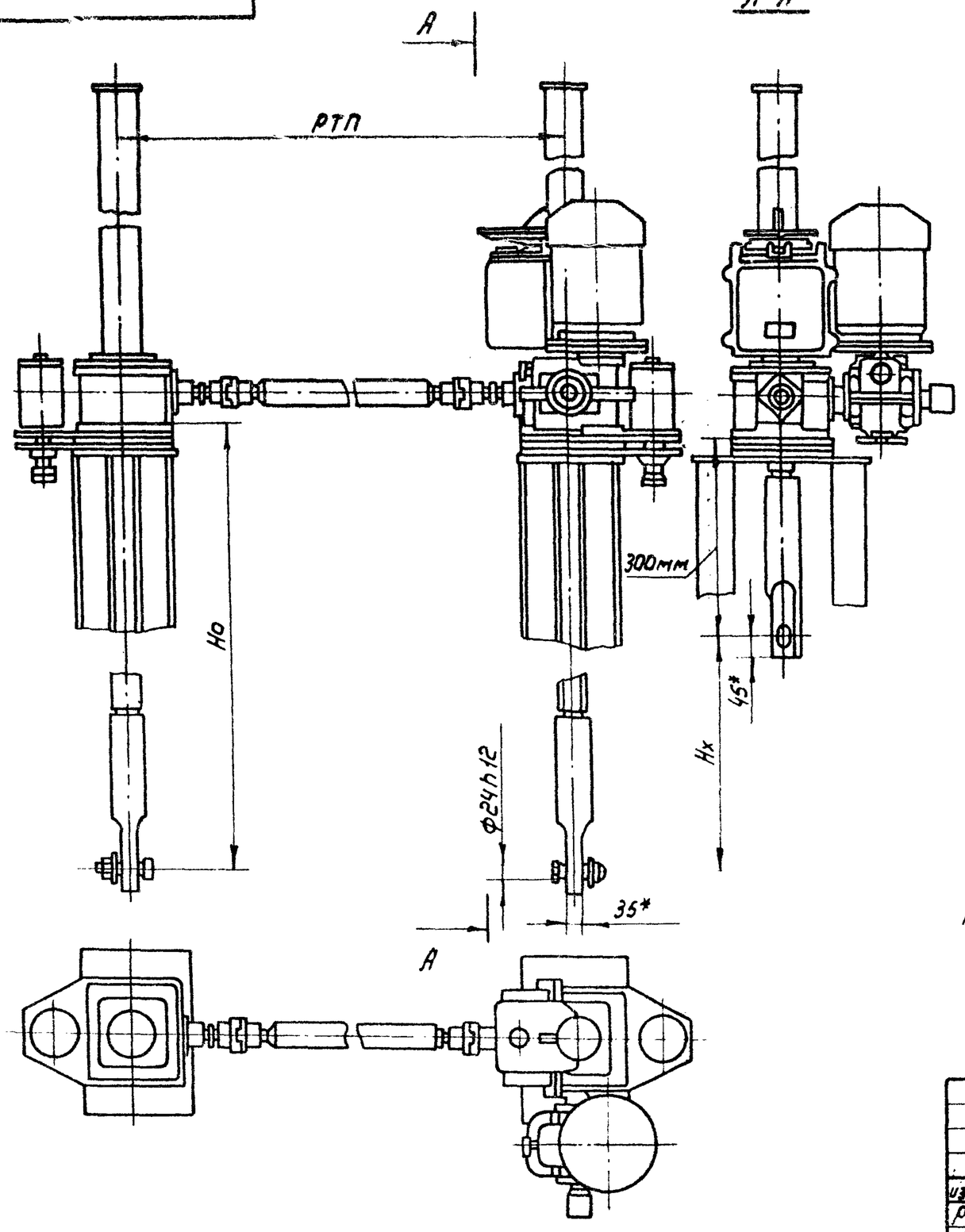

Таблица №1

Техническая характеристика подъемника

Резьба грузового винта	Усилие наиб, тс			Но, м наиб.	Время подъема затвора на 1м, в мин	
	Тяговое Т	Посадочное П	Дожимное Д		электродвигателем	вручную
Трап 60х(2х8)	2х2,5	2х2,5	2х3,0	3,65	8	9

Таблица №2

Данные на заказ по затвору

Усилие тяговое потребное, тс	Тз	3,8
Усилие посадочное потребное, тс	Пз	5,36
Расстояние от подошвы подъемника до оси проушины опущеного затвора, м	Но	2,36
Полный ход затвора, м	Нх	2,06
Расстояние точек подвеса затвора, м	РТП	3,14
Датчик положения затвора	—	ДПЗ 250 Вариант
Теоретическая масса подъемника, кг	Q	265
Количество подъемников на заказ, шт.	n	1

1* Размеры для справок

2. На разрезе А-А винт грузовой показан в крайнем верхнем положении.

3. Остальные технические требования по ТУ33-55-77

Изм	Лист	№ докум.	Подп.	Дата
Разраб.		Шаталов		12.01.83
Пров.		Кузнецова		14.01.83
Т.контр				
ГИП		Левзнер		17.01.83
Н.контр.		Платунина		24.02.83
Утв.		Седов		18.01.83

ПС300-200.03.000.Г4

Подъемник винтовой 5ЭВД Габаритный чертеж

Лит	Масса	Масштаб
Б	см. табл. №2	1:10
Лист 1	Листов 1	

Союзгипроводхоз имени Е.Е. Алексеевского г. Москва

Копировал: Марулина

Формат А3

Серия 8.820.2-37 выпуск 1.2

Инв. № подл. | Подп. и дата | Взам. инв. № | Инв. № дубл. | Подп. и дата

ПС300-200.04.000 Г4

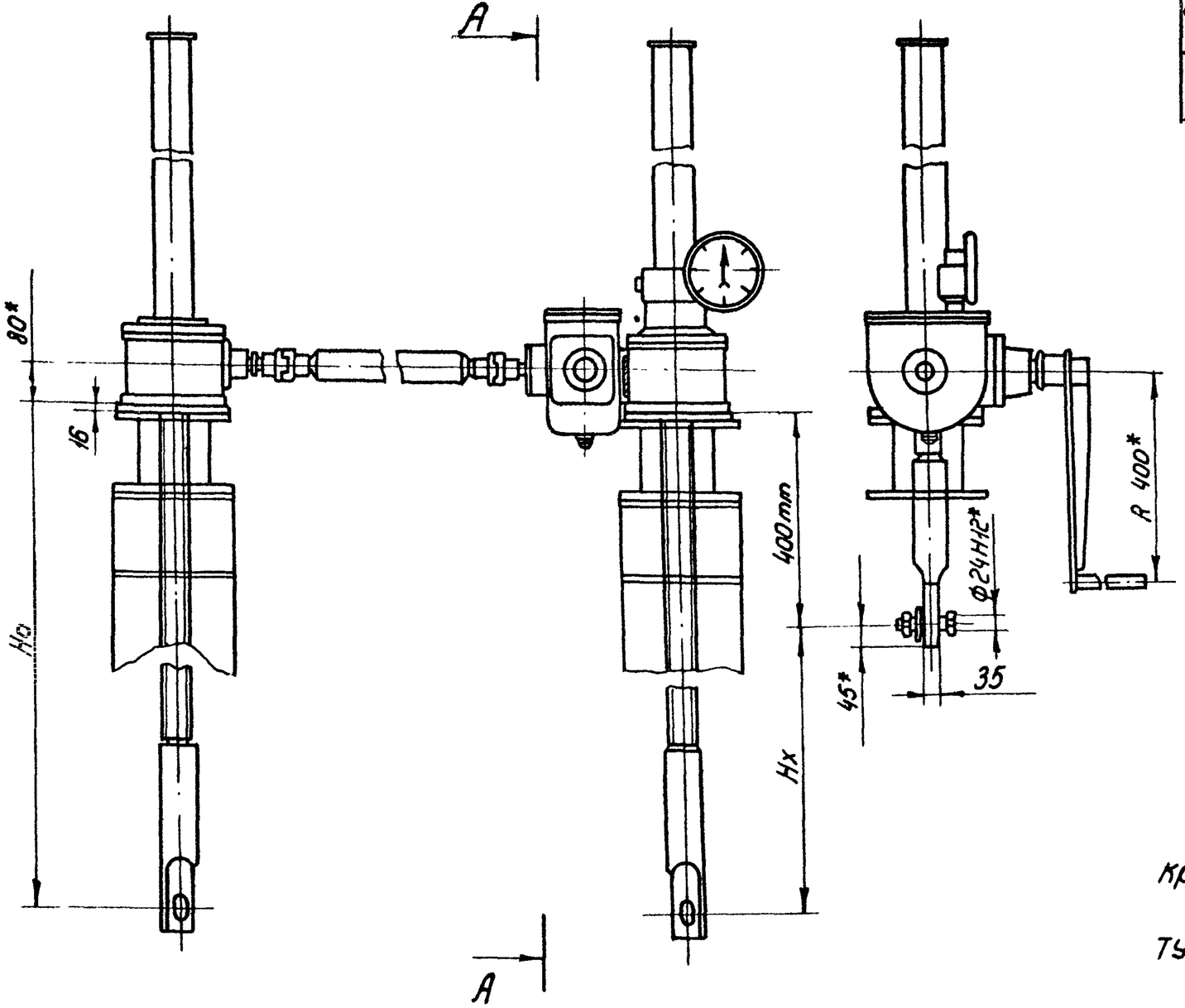

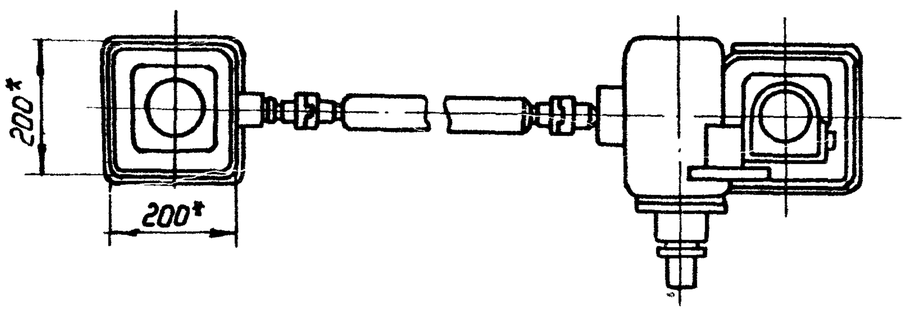

Таблица №1

Техническая характеристика подъемника

Резьба грузового винта	Усилие в тс наиб.			Но, м наиб	Усилие на рукоятке при Т, в кгс	Время подъема затвора на 1м в мин
	Тяговое Т	Посадочное П	Дожимное Д			
Трап 60х(2х8)	2х2,5	2х2,5	2х3,0	3,65	12	18

Таблица №2

Данные на заказ по затвору

Усилие тяговое потребное, тс	Тз	3,8
Усилие посадочное потребное, тс	Пз	5,96
Расстояние от подошвы подъемника до оси проушины опущенного затвора, м	Но	2,45
Полный ход затвора, м	Нх	2,05
Расстояние точек подвеса затвора, м	РТП	3,14
Указатель положения затвора	–	упр 258
Теоретическая масса подъемника, кг	Q	260
Количество подъемников на заказ, шт	n	1

1* Размеры для справок.

2. На разрезе А-А винт грузовой показан в крайнем верхнем положении.

3. Остальные технические требования по ТУ33-56-77

Изм	Лист	№ докум	Подп.	Дата	ПС300-200.04.000 Г4			
Разраб.		Шаталов		11.01.83	Подъемник винтовой 5ВД Габаритный чертеж	Лит	Масса	Масштаб
Пров.		Кузнецова		11.01.83		Б	см. табл. №2	1:10
Т.контр.						Лист	Листов 1	
ГИП		Левзнер		18.01.83		Союзгипрохоз имени Е.Е. Листового		
Н.контр.		Платунина		11.02.83				
Утв.		Седов		18.02.83				

Перв. примен. | Справочно | Подп. и дата | Взам. инв. № | Инв. № дубл. | Подп. и дата | Инв. № подл.

Серия 3.820.2-31 выпуск 12

Копировал: [illegible]