ТИПОВАЯ ДОКУМЕНТАЦИЯ НА КОНСТРУКЦИИ ИЗДЕЛИЯ И УЗЛЫ ЗДАНИЙ И СООРУЖЕНИЙ

СЕРИЯ 3.820.2-37

ЗАТВОРЫ ПЛОСКИЕ ПОВЕРХНОСТНЫЕ СКОЛЬЗЯЩИЕ

ВЫПУСК 7

РАБОЧИЕ ЧЕРТЕЖИ ЗАТВОРА 20×1.5

18757/08

цена 0-87

ТИПОВАЯ ДОКУМЕНТАЦИЯ НА КОНСТРУКЦИИ ИЗДЕЛИЯ И УЗЛЫ ЗДАНИЙ И СООРУЖЕНИЙ

СЕРИЯ 3.820.2-37

ЗАТВОРЫ ПЛОСКИЕ ПОВЕРХНОСТНЫЕ СКОЛЬЗЯЩИЕ

ВЫПУСК 7

РАБОЧИЕ ЧЕРТЕЖИ ЗАТВОРА 2.0 × 1.5

Примененные типовые проекты

Типовой проект 820-165 „Подъемники винтовые для затворов гидротехнических сооружений грузоподъемностью до 20 тс модели В-13". Подъемник с электроприводом 2.5 ЭВ Альбом 1.11.18 Подъемник с ручным приводом 2.5 В. Альбом 1.4 / Распространяет Казахский филиал ЦИТП /

РАЗРАБОТАН
ИНСТИТУТОМ СОЮЗГИПРОВОДХОЗ
В/О СОЮЗВОДПРОЕКТ
МИНВОДХОЗА СССР

УТВЕРЖДЕН МИНВОДХОЗОМ СССР
ПРОТОКОЛ № 473 ОТ 16 АПРЕЛЯ 1982г.
ВВЕДЕН В ДЕЙСТВИЕ МИНВОДХОЗОМ СССР

ГЛАВНЫЙ ИНЖЕНЕР ИНСТИТУТА А.Ф. КОНДРАТЬЕВ
ГЛАВНЫЙ ИНЖЕНЕР ПРОЕКТА АЛ. ПЕВЗНЕР

Содержание

Обозначение	Наименование	Стр.
ПС 200-150.00.000	Затвор поверхностный скользящий для отверстий 2.0×1.5 м	3
ПС 200-150.02.001	Накладка	3
ПС 200-150.00.000 СБ	Затвор поверхностный скользящий для отверстий 2.0×1.5 м Сборочный чертеж	4
ПС 200-150 00 000 ВС	Затвор поверхностный скользящий для отверстий 2.0×1.5 м Ведомость спецификаций	5
ПС 200-150.00.000 ВП	Затвор поверхностный скользящий для отверстий 2.0×1.5 м Ведомость покупных изделий	6
ПС 200-150.01.000	Рама	7
ПС 200-150.01.000 СБ	Рама. Сборочный чертеж.	8
ПС 200-150.01.001	Накладка	9
ПС 150-150.01.002	Ребро	9
ПС 200-150.01.002	Ригель	10
ПС 150-150.01.004	Лист монтажный	10
ПС 200-150.02.000	Затвор	11
ПС 200-150.02.000 СБ	Затвор. Сборочный чертеж	12
ПС 200-150.02.100	Металлоконструкция	13
ПС 200-150.02.100 СБ	Металлоконструкция Сборочный чертеж.	14
ПС 200-150.02.110	Проушина	15
ПС 200-150.02.101	Обшивка	15
ПС 200-150.02.102	Ребро	16
ПС 200-150.02.103	Ребро	16
ПС 200-150.02.104	Ригель	17
ПС 200-150.02.105	Стрингер	17
ПС 150-100.02.200	Упор	18
ПС 150-150.02.105	Стойка	18
ПС 150-100.02.200 СБ	Упор. Сборочный чертеж	19
ПС 150-100.02.201	Упор	19
ПС 200-150.03.000 ГЧ	Подъемник винтовой 2.5 ЭВ Габаритный чертеж	20
ПС 200-150.04.000 ГЧ	Подъемник винтовой 2.5 В Габаритный чертеж	21

Инв. № подл. | Подпись и дата | Взам. инв. №

Серия 3.820.2-37 Выпуск 7

Формат	Зона	Поз.	Обозначение	Наименование	Кол.	Примечание
				Документация		
А3			ПС 200-150.00.000.СБ	Сборочный чертеж		
А3			ПС200-150.00.000 ВС	Ведомость спецификаций		
А3			ПС200-150.00.000.ВП	Ведомость покупных изделий		
А3			ПС 200-150 03.000 ГЧ	Подъемник винтовой 2.5 ЗВ		
А3			ПС200-150.04.000 ГЧ	Подъемник винтовой 2.5 В		
				Сборочные единицы		
		1	ПС 200-150.01.000	Рама	1	
		2	ПС200-150 02.000	Затвор	1	
				Переменные данные для исполнений:		
				ПС 200-150.00.000 см. Рис.1		
				Сборочные единицы		
А4		3	33 Б Ф. В 73. 100. 000	Подъемник винтовой 2.5 ЗВ	1	
				ПС 200-150.00.000-01 см. рис.2		
				Сборочные единицы		
А4		8	33 Б Ф. В 73. 030.000	Подъемник винтовой 2.5 В	1	

Инв. № подл. | Подп. и дата | Взам. инв. №

Изм.	Лист	№ докум.	Подп.	Дата	ПС 200-150.00.000		
Разраб.		Шаталов		14.02.85	Затвор поверхностный скользящий для отверстий 2.0×1.5 м	Лит. Б	Лист / Листов 1
Пров.		Кузнецова		21.02.85		Союзгипроводхоз им. Е.Е. Алексеевского г. Москва	
ГИП		Певзнер		21.02.85			
Н.контр.		Плотунина		21.02.85			
Утв.		Сеов		21.02.85			

Копировал: Заблудина Формат А4

Серия 3.820.2-37 Выпуск 7

ПС200-150.02.001

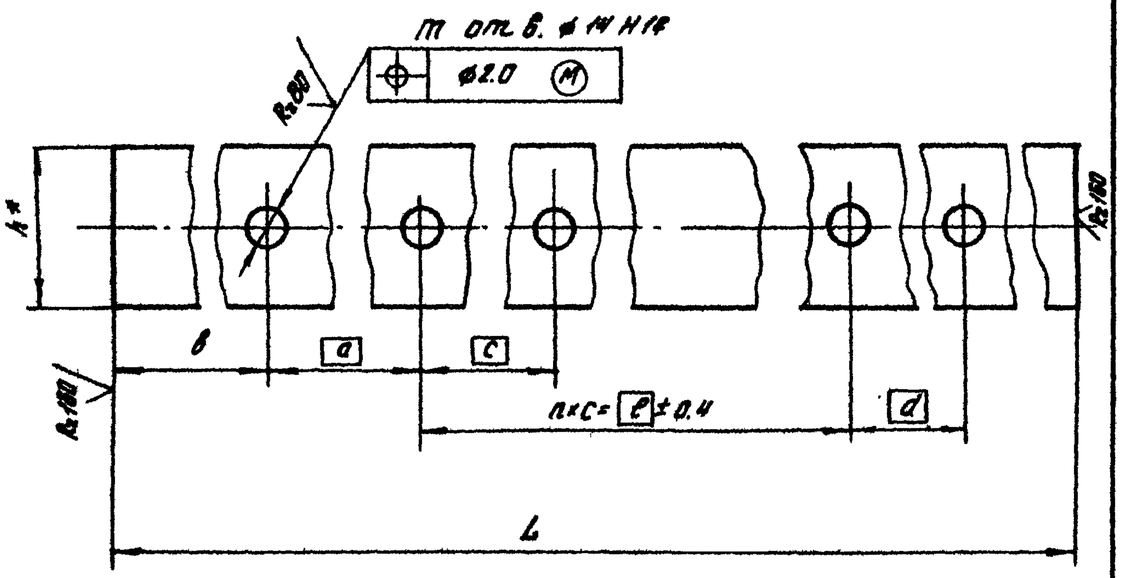

Размеры в мм

Обозначение	k*	a	в	c	d	n×c=L	m	L	Масса кг
ПС200-150.02.001	40	130	85±0.8	130	130	9×130=1170	12	1540±1.6	1.39
-01	45	52	20±0.8	166	52	11×166=1826	14	1970±1.9	2.0

* Размеры для справок

Инв. № подл. | Подп. и дата | Взам. инв. №

Изм.	Лист	№ докум.	Подп.	Дата	ПС 200-150.02.001			
Разраб.		Шаталов		14.02.85	Накладка	Лит. Б	Масса см. табл.	Масштаб —
Пров.		Кузнецова		21.02.85		Лист	Листов 1	
Т.контр.								
Н.контр.		Плотунина		21.02.85	Лента 3×Б Ст3сп3 ГОСТ 6009-74	Союзгипроводхоз им. Е.Е. Алексеевского г. Москва		
Утв.		Певзнер		21.02.85				

Копировал: Заблудина Формат А4

Серия 3.820.2-3В Выпуск 17

Рис.1

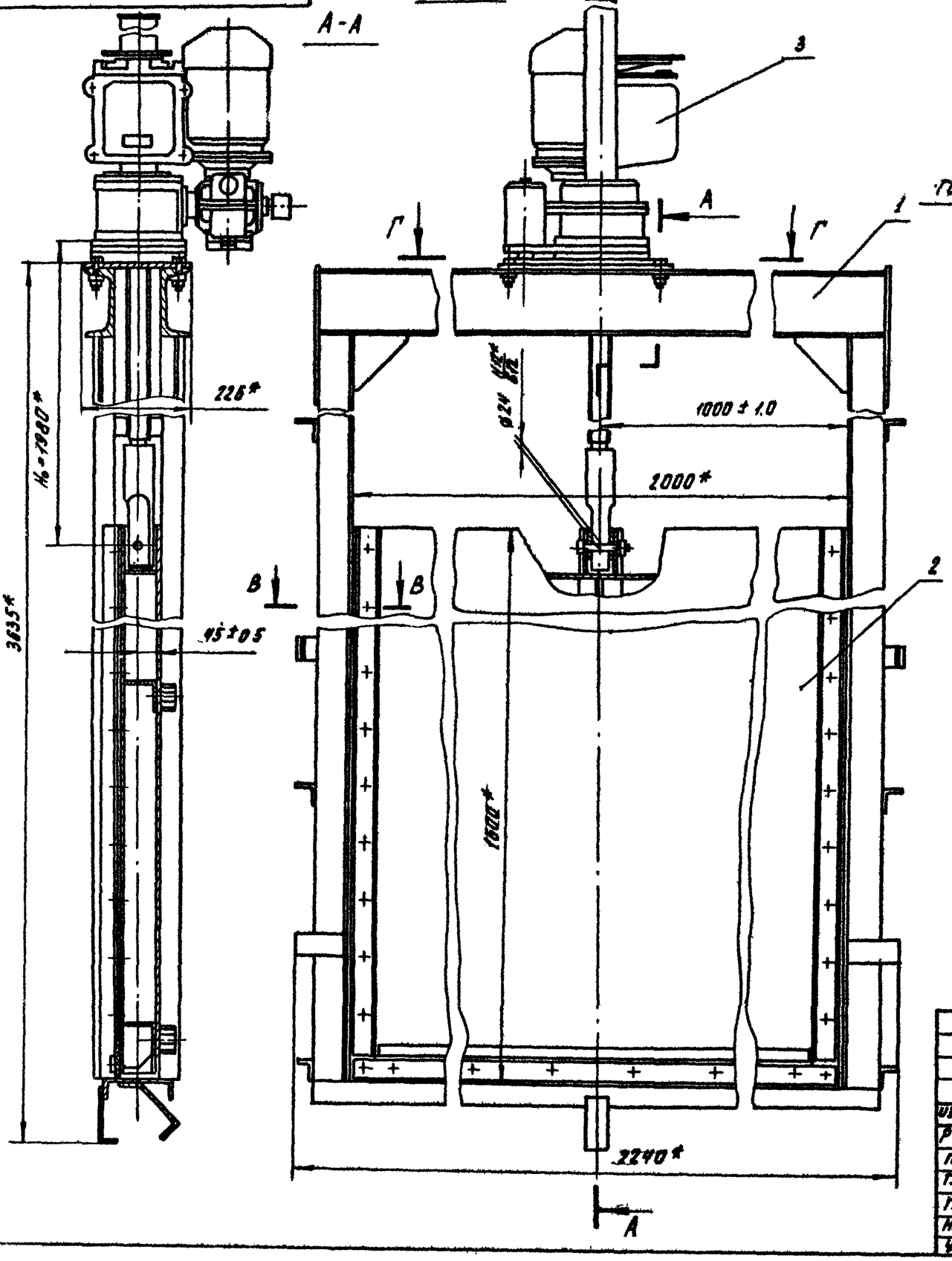

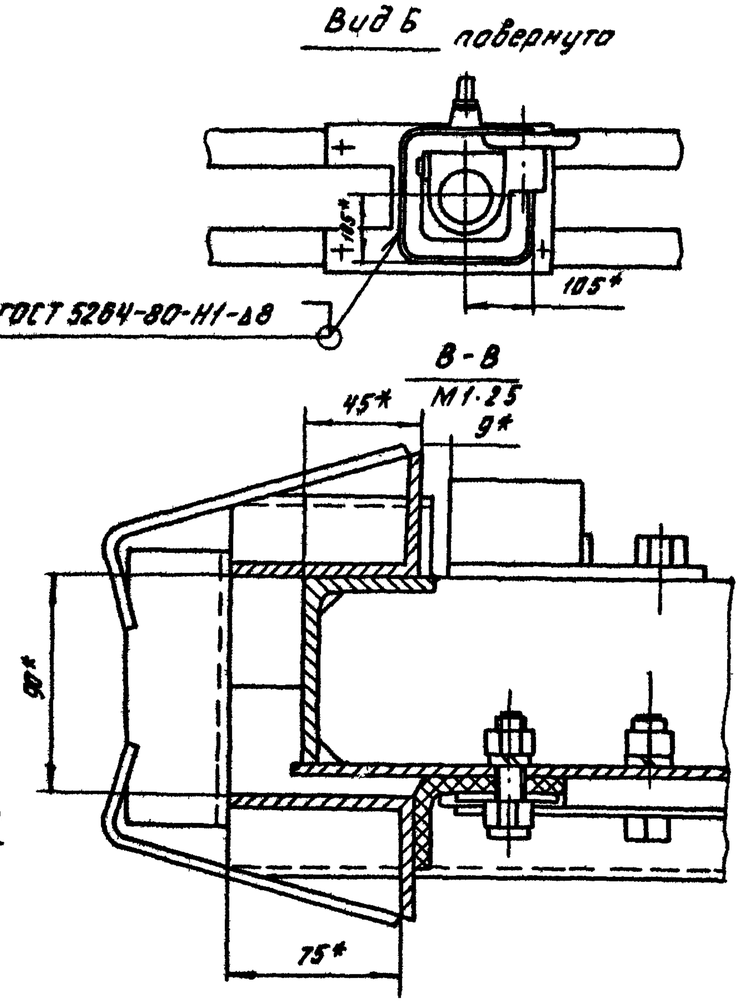

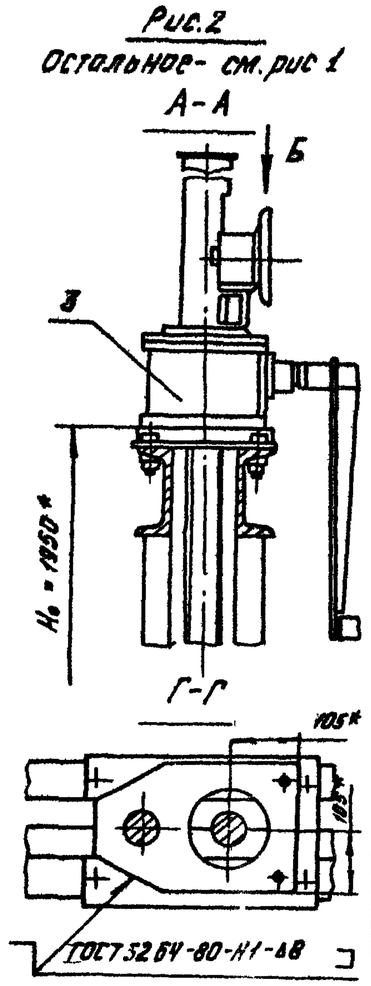

Обозначение	Рис	Масса, кг
ПС200-150.00 000	1	970
-01	2	933

1.* Размеры для справок.
2. Электрод Э42 ГОСТ 9467-75.
3. H_0 - расстояние от подошвы подъемника до оси проушины опущенного затвора
4. Неуказанные технические требования по ТУ-33-10 [illegible]0.

Изм.	Лист	№ докум.	Подп.	Дата	ПС200-150.00 000 СБ			
Разраб.		Шаталов		14.02.83	Затвор поверхностный скользящий для отверстий 2.0×1.5 м. Сборочный чертеж	Лит.	Масса	Масштаб
Пров.		Кузнецова		14.02.83		Б	см табл	1:10
Т.контр.						Лист	Листов 1	
ГИП		Левзнер		14.02.83		Союзгипроводхоз им Е.Е. Алексеевского г. Москва		
Н.контр.		Платунина		14.02.83				
Утв.		Серов		28.02.83				

Копировал: [illegible]

Формат А3

№ строки	Обозначение	Наименование	Куда входит: Обозначение	Кол.	Общее кол.	Примечание
1	ПС200 - 150.00.000	Затвор поверхностный скользящий				
2		для отверстий 2.0×1.5 м			1	
3						
4						
5	ПС 200-150. 01. 000	Рама			1	
6	ПС200 - 150. 02. 000	Затвор				
7	ПС200 - 150. 02. 100	Металлоконструкция	ПС 200 - 150. 02. 000	1	1	
8	ПС200-150. 02. 110	Проушина	ПС 200 - 150. 02. 100	2	2	
9	ПС 150 - 100. 02. 200	Упор	ПС 200 - 150. 02. 000	4	4	
10						
11		Переменные данные для исполнений:				
12						
13		ПС200-150.00.000				
14						
15		Ведомость спецификаций				
16		подъемника винтового 2.5 ЭВ				
17		33БФ. 873. 100.000 ВС				
18						
19						
20		ПС 200 - 150. 00. 000 - 01				
21						
22		Ведомость спецификаций				
23		подъемника винтового 2.5 В				
24		33БФ. 873. 030. 000 ВС				

Серия 3.822.0.2-37 Выпуск 7

Инв. № подл. | Подп. и дата | Взам. инв. №

Изм.	Лист	№ докум.	Подп.	Дата
Разраб.		Шаталов		4.02.83
Пров.		Кузнецова		7.02.83
ГИП		Певзнер		11.02.83
Н.контр.		Платунина		10.01.83
Утв.		Себов		27.02.

ПС200-150.00.000 ВС

Затвор поверхностный скользящий для отверстий 2.0×1.5 м
Ведомость спецификаций

Лит.	Лист.	Листов
Б		1

Союзгипроводхоз им. Е.Е. Алексеевского г. Москва

Копировал: Залутрина

Формат А3

№ строки	Наименование	Обозначение документа на поставку	Поставщик	Куда входит (обозначение)	Количество: на изделие	в комплекты	на регулир	всего	Примечание
1									
2	Крепежные изделия								
3									
4	Болт М12×30. 46. 02	ГОСТ 7798-70		ПС 200 - 150. 02. 000	32			32	
5	М12×35. 46. 02	ГОСТ 7798-70		ПС 200 - 150 02. 000	14			14	
6	М12×40. 46. 02	ГОСТ 7798-70		ПС 200 - 150. 01. 000	4			4	
7	Гайка М12. 8. 02	ГОСТ 5915-70		ПС 200 - 150. 02 000	46			46	
8				ПС 200 - 150. 01. 000	4			4	
9					50			50	
10	Шайба 12. 04. 02	ГОСТ 10906-78		ПС 200 - 150. 01. 000	4			4	
11	12. 65 Г. 02	ГОСТ 6402-70		ПС 200 - 150. 02. 000	46			46	
12									
13									
14		Различия исполнений ПС200-150. 02. 000 и		ПС 200 - 150. 02. 000-01					
15		по сборочному чертежу.							
16									
17									

Серия 3.820.2-97 Выпуск 7

Изм.	Лист.	№ докум.	Подп.	Дата
Разраб.		Шаталов		4.02.85
Пров.		Кузнецова		4.02.85
ГИП.		Тезнер		4.02.85
Н. контр.		Плагунина		4.02.85
Утв.		Седов		22.02

ПС200-150. 00.000 ВП

Затвор поверхностный скользящий для отверстий 2.0 × 1.5 м

Ведомость покупных изделий

Лит.	Лист	Листов
Б		1

Союзгипроводхоз им. Е. Е. Алексеевского г. Москва

Копировал: Заборщикова Формат А3

Серия 3.820.2-37 Выпуск 7

Формат	Зона	Поз	Обозначение	Наименование	Кол.	Примечание
				Документация		
А3			ПС200-150.01.000СБ	Сборочный чертеж		
				Детали		
А4		1	ПС200-150.01.001	Накладка	2	
А4		2	ПС150-150.01.002	Ребро	4	
А4		3	ПС200-150.01 002	Ригель	1	
		4	-01	Ригель	1	
А4		5	ПС150-150.01.004	Лист монтажный	1	
Б4		6	ПС200-150.01.003	Балка пороговая		
				Уголок $\frac{Б\text{-}75\times50\times5\ ГОСТ\ 8510\text{-}72}{ВСт3пс5\text{-}I\ ГОСТ\ 535\text{-}79}$		
				ℓ=2150 + 4.4 мм	1	10.30кг
Б4		7	ПС200-150.01.004	Стойка		
				Уголок $\frac{Б\text{-}75\times50\times5\ ГОСТ\ 8510\text{-}72}{ВСт3пс5\text{-}I\ ГОСТ\ 535\text{-}79}$		
				ℓ=3362 $\pm^{0.5}_{2.5}$ мм	4	64.38кг
Б4		8	ПС200-150.01.005	Анкер		
				Полоса $\frac{Б\text{-}2\ 5\times50\ ГОСТ\ 103\text{-}76}{ВСт3пс5\text{-}I\ ГОСТ\ 535\text{-}79}$		
				ℓ=193 ± 0.8 мм	2	0.76кг
Б4		9	ПС200-150.01.006	Анкер		
				Полоса $\frac{Б\text{-}2\ 5\times50\ ГОСТ\ 103\text{-}76}{ВСт3пс5\text{-}I\ ГОСТ\ 535\text{-}79}$		
				ℓ=156 ± 0.5 мм	10	3.06кг

Инв. № подл. | Подп. и дата | Взам. инв. №

Изм.	Лист	№ докум.	Подп.	Дата
Разраб.		Шаталов		14.2.83
Пров.		Кузнецова		15.02.83
ГИП		Певзнер		21.12.83
Н.контр.		Платунина		21.12.83
Утв.		Седов		22.02

ПС200-150.01.000

Рама

Лит.	Лист	Листов
Б	1	2

Союзгипроводхоз им. Е.Е. Алексеевского г. Москва

Копировал: Заборщикова Формат А4

Серия 3.820.2-37 Выпуск 7

Формат	Зона	Поз.	Обозначение	Наименование	Кол.	Примечание
Б4		10	ПС200-150.01.007	Порог		
				Уголок $\frac{Б\text{-}75\times50\times5\ ГОСТ\ 8510\text{-}72}{ВСт3пс5\text{-}I\ ГОСТ\ 535\text{-}79}$		
				ℓ=80 + 0.74 мм	2	0.64кг
Б4		11	ПС200-150.01.008	Стяжка		
				Уголок $\frac{Б\text{-}40\times40\times4\ ГОСТ\ 8509\text{-}72}{ВСт3пс5\text{-}I\ ГОСТ\ 535\text{-}79}$		
				ℓ=110 ± 0.44 мм	12	3.19кг
				Стандартные изделия		
		12		Болт М12×40.46.02		
				ГОСТ 7798-70	4	
		13		Гайка М12.8.02 ГОСТ 5915-70	4	
		14		Шайба 12.04.02 ГОСТ 10906-78	4	

Инв. № подл. | Подп. и дата | Взам. инв. №

Изм.	Лист	№ докум.	Подп.	Дата

ПС200-150.01.000

Лист 2

Копировал: Заборщикова Формат А4

ПС200-150.01.000СБ

Серия 3.820.2-37 Выпуск 7

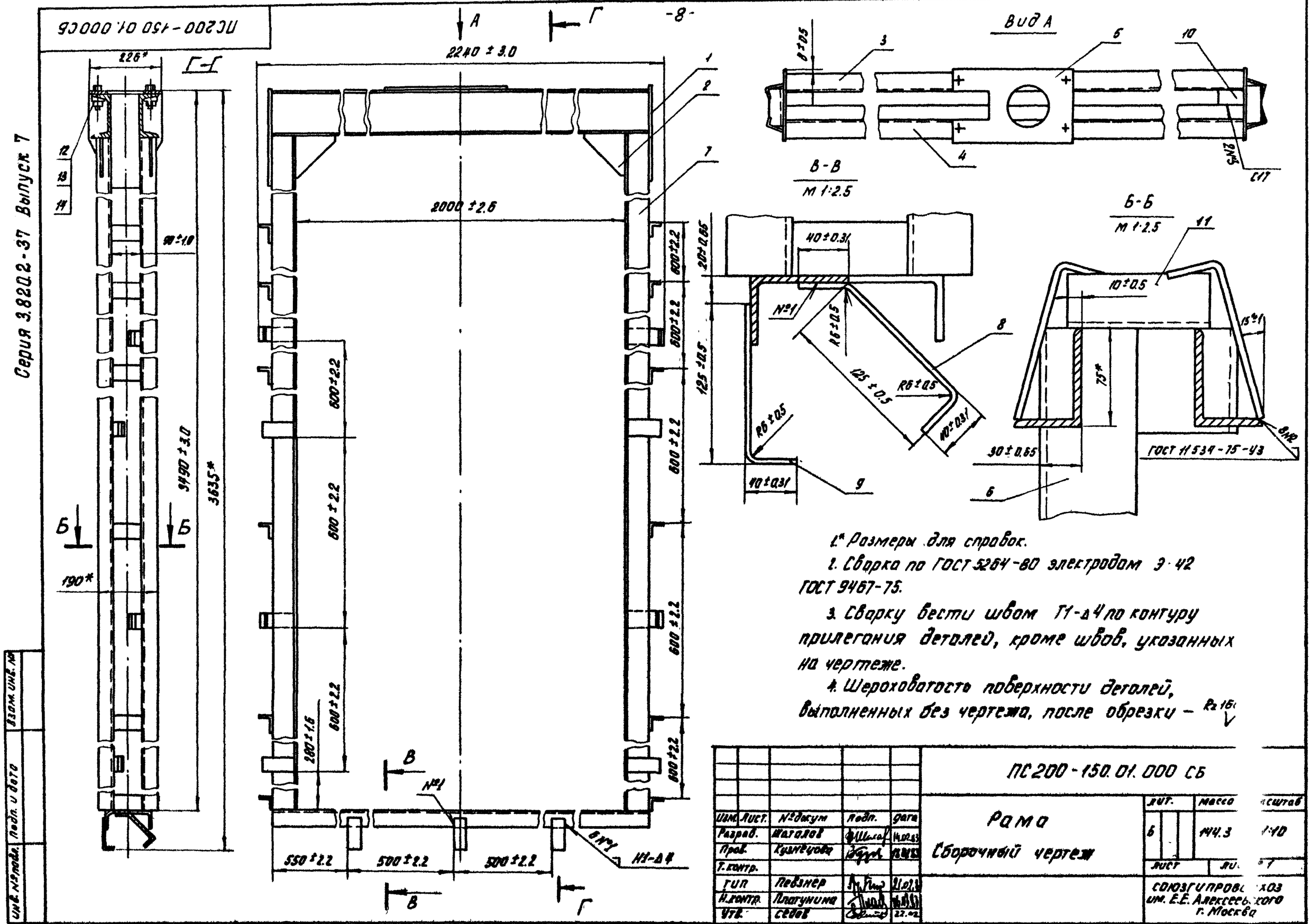

1.* Размеры для справок.

2. Сварка по ГОСТ 5264-80 электродом Э-42 ГОСТ 9467-75.

3. Сварку вести швом Т1-Δ4 по контуру прилегания деталей, кроме швов, указанных на чертеже.

4. Шероховатость поверхности деталей, выполненных без чертежа, после обрезки – Rz 160

					ПС200-150.01.000 СБ			
Изм.	Лист.	№докум.	Подп.	Дата	Рама Сборочный чертеж	Лит.	Масса	Масштаб
Разраб.		Шаталов		14.02.83		Б	144.3	1:10
Пров.		Кузнецова		14.02.83		Лист	Листов 7	
Т.контр.						Союзгипроводхоз им. Е.Е. Алексеевского г. Москва		
ГИП		Певзнер		21.02.83				
Н.контр.		Плагунина		14.03.83				
Утв.		Седов		22.02				

Копировал: Лабунцова

Формат А3

Инв. № подл. | Подп. и дата | Взам. инв. №

ПС200-150.01.001

Серия 3.820.2-37 Выпуск 7

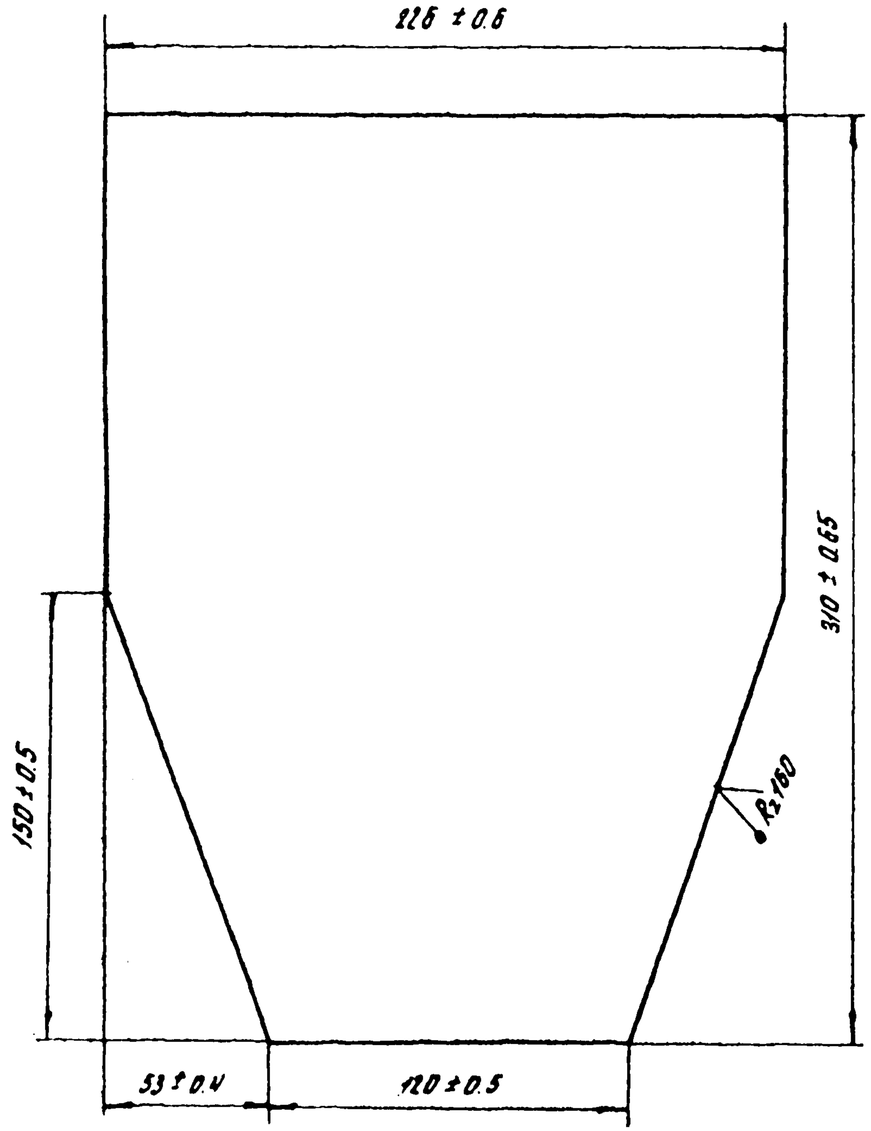

					ПС200-150.01.001			
Изм.	Лист	N-докум.	Подп.	Дата	Накладка	Лит.	Масса	Масштаб
Разраб.		Шаталов		4.02.83		Б	1.95	1:2
Пров.		Кузнецова		7.02.83		Лист	Листов 1	
Т.контр.								
Н.контр.		Плотунина		11.03.83	Лист Б-ПН 4 ГОСТ 19903-74 / ВСт3пс5 ГОСТ 14637-79	Союзгипроводхоз им. Е.Е. Алексеевского г. Москва		
Утв.		Певзнер		11.03.83				

Копировал: Формат А4

Взам. инв. N | Подп. и дата | Инв. N подл.

ПС150-150.01.002

Серия 3.820.2-37 Выпуск 7

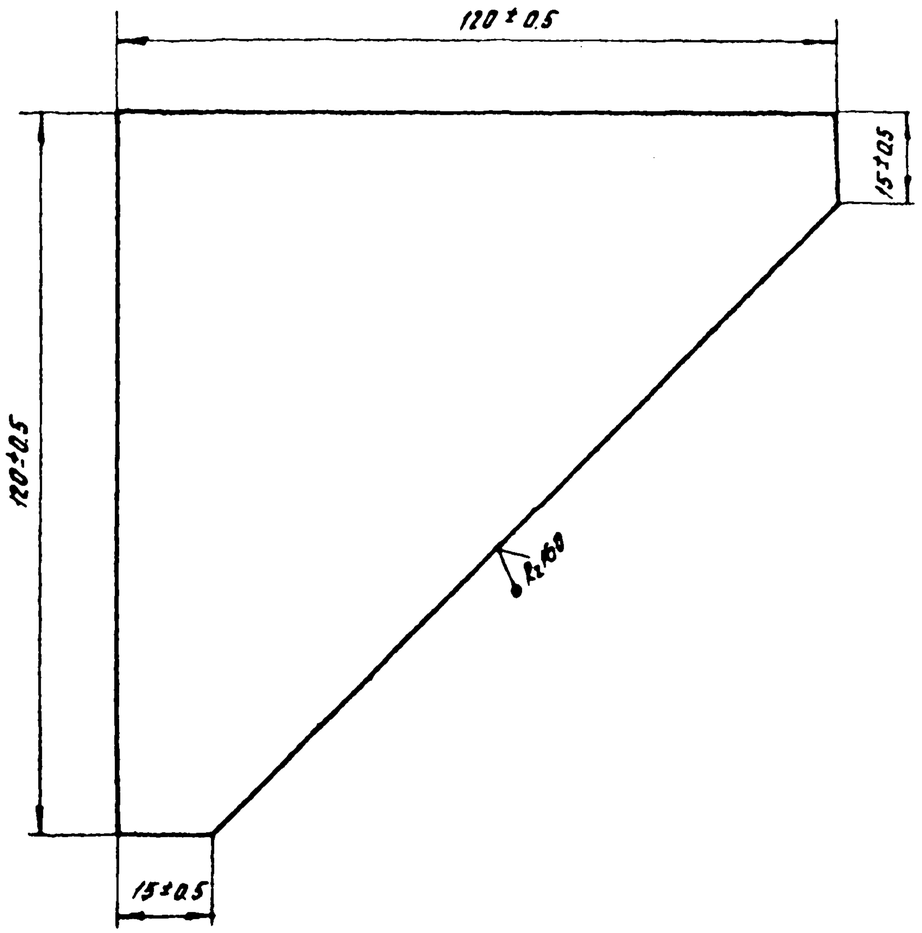

					ПС150-150.01.002			
Изм.	Лист	N-докум.	Подп.	Дата	Ребро	Лит.	Масса	Масштаб.
Разраб.		Шаталов		4.02.83		Б	0.23	1:1
Пров.		Кузнецова		7.02.83		Лист	Листов 1	
Т.контр.								
Н.контр.		Плотунина		11.03.83	Лист Б-ПН 4 ГОСТ 19903-74 / ВСт3пс5 ГОСТ 14637-79	Союзгипроводхоз им. Е.Е. Алексеевского г. Москва		
Утв.		Певзнер		11.03.83				

Копировал: Формат А4

Взам. инв. N | Подп. и дата | Инв. N подл.

ПС200-150 01 002

ПС200-150 01 002 - изображено,

ПС200-150 01 002-01 - зеркальное отражение

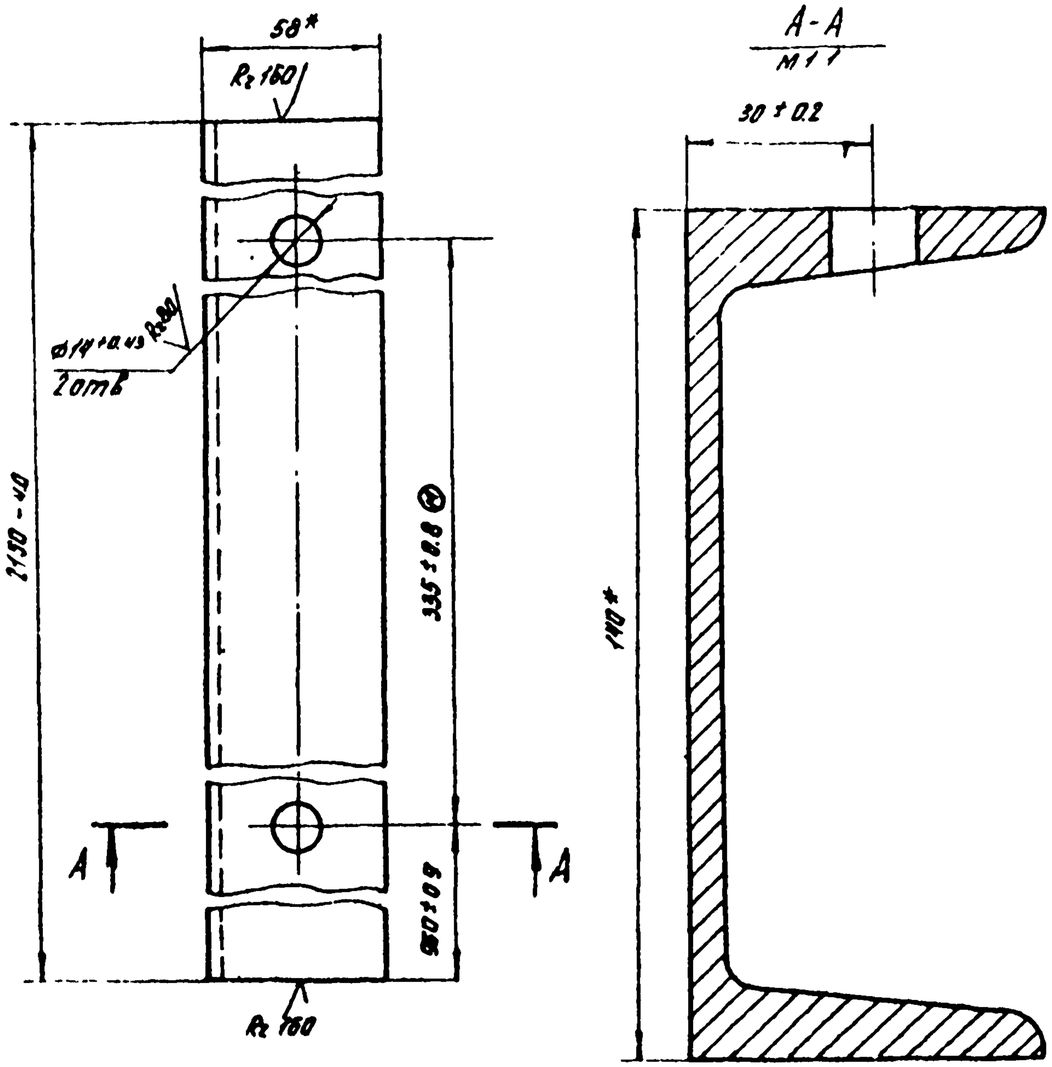

* Размеры для справок

				ПС200-150 01.002			
Изм. Лист	№ докум.	Подп.	Дата	Ригель	Лит.	Масса	Масштаб
Разраб.	Шаталов		4.02.83		Б	26.45	1:2
Пров.	Кузнецова		4.02.83		Лист.	Листов 1	
Т. контр.							
Н. контр.	Плотунина		4.02.83	Швеллер №14 ГОСТ 8240-72 / ВСт3пс5-II ГОСТ 535-79	Союзгипроводхоз им. Е.Е. Алексеевского г. Москва		
Утв.	Певзнер		4.02.83				

Копировал: Забулонов Формат А4

Серия 3.820.2-37 Выпуск 7

ПС150-150 01 004

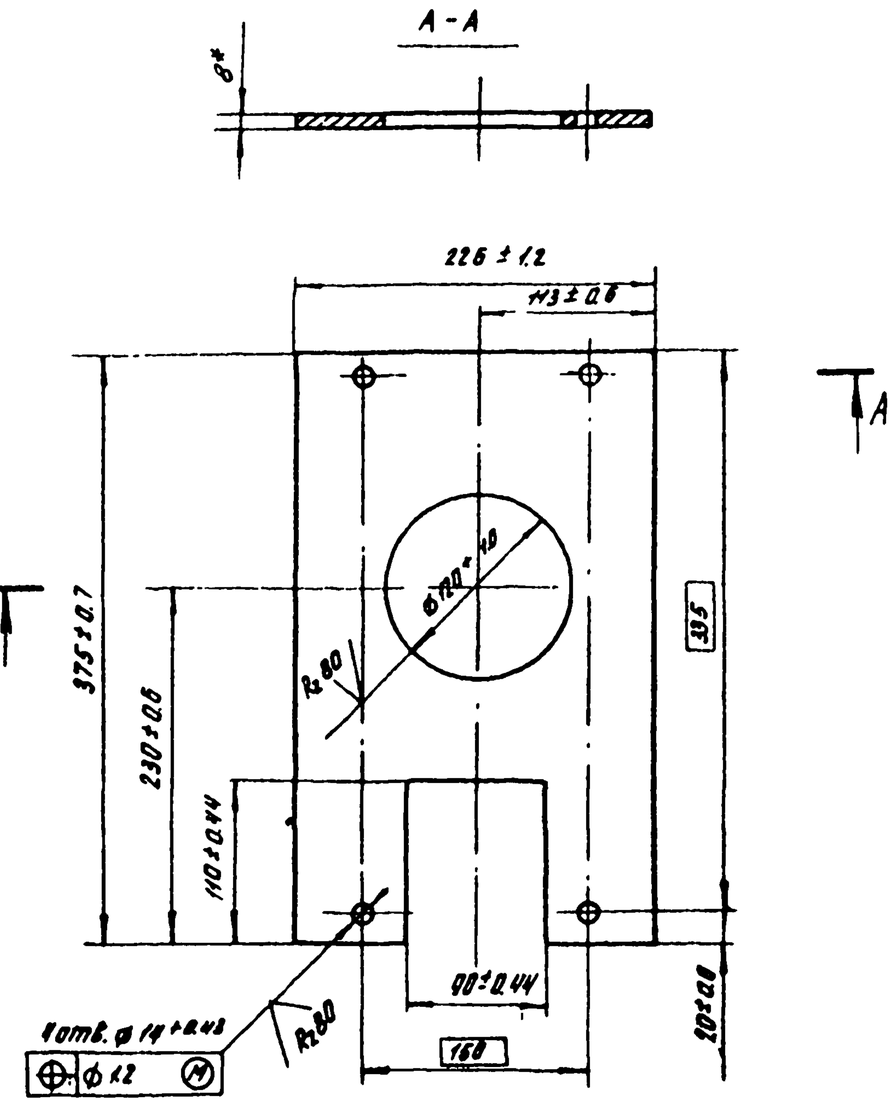

* Размер для справок.

				ПС150-150 01 004			
Изм. Лист	№ докум.	Подп.	Дата	Лист монтажный	Лит.	Масса	Масштаб
Разраб.	Шаталов		4.02.83		Б	3.94	1:4
Пров.	Кузнецова		4.02.83		Лист.	Листов 1	
Т. контр.							
Н. контр.	Плотунина		4.02.83	Лист Б-ПН ВГОСТ 19903-74 / ВСт3пс5 ГОСТ 14637-79	Союзгипроводхоз им. Е.Е. Алексеевского г. Москва		
Утв.	Певзнер		4.02.83				

Копировал: Забулонов Формат А4

Взам. инв. № | Подп. и дата | Инв. № подл.

Формат	Зона	Поз	Обозначение	Наименование	Кол.	Примечание
				Документация		
А3			ПС200-150.02.000СБ	Сборочный чертеж		
				Сборочные единицы		
А4		1	ПС200-150.02.100	Металлоконструкция	1	
А4		2	ПС150-100.02.200	Упор	4	
				Детали		
А4		3	ПС200-150.02.001	Накладка	2	
		4	-01	Накладка	1	
Б4		5	ПС200-150.02.002	Уплотнение		
				Пластина I, лист ТМКЩ-С		
				10×60×1880 ГОСТ 7338-77	1	1.77кг
Б4		6	ПС200-150.02.003	Уплотнение		
				Пластина I, лист ТМКЩ-С		
				5×100×1600 ГОСТ 7338-77	2	2.52кг
Б4		7	ПС200-150.02.004	Уплотнение		
				Пластина I, лист ТМКЩ-С		
				5×80×40 ГОСТ 7338-77	2	0.04кг
				Стандартные изделия		
		8		Болт М12×35.46.02		
				ГОСТ 7798-70	14	

Взам. инв. № | Подп. и дата | Инв. № подл.

Изм.	Лист	№ докум.	Подп.	Дата
Разраб	Шотолов			4.02.83
Пров	Кузнецова			7.02.83
ГИП	Певзнер			11.02.83
Н.контр	Плотунина			
Утв.	Сердов			22.02.

ПС200-150.02.000

Затвор

Лит.	Лист	Листов
Б	1	2

Союзгипроводхоз им. Е.Е. Алексеевского г. Москва

Копировал: Зайцева Формат А4

Формат	Зона	Поз	Обозначение	Наименование	Кол.	Примечание
		9		Болт М12×30.46.02		
				ГОСТ 7798-70	32	
		10		Гайка М12.8.02 ГОСТ 5915-70	46	
		11		Шайба 12.65Г.02		
				ГОСТ 6402-70	46	

Взам. инв. № | Подп. и дата | Инв. № подл.

Изм.	Лист	№ докум.	Подп.	Дата

ПС200-150.02.000

Лист 2

Копировал: Зайцева Формат А4

ПС200-150 02 000 СБ

Серия 3.820.2-37 Вып.7

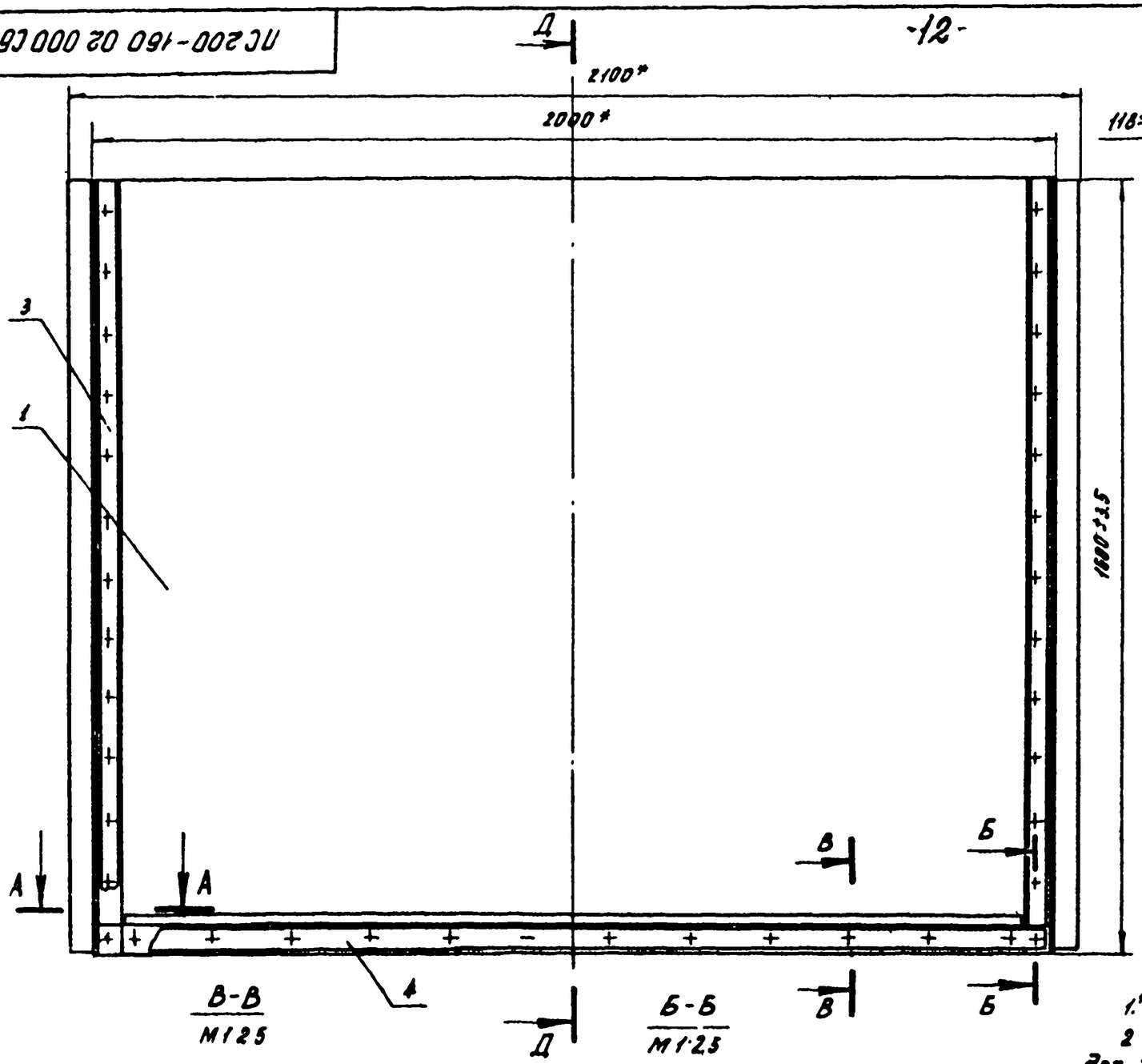

В-В
М1:25

Б-Б
М1:25

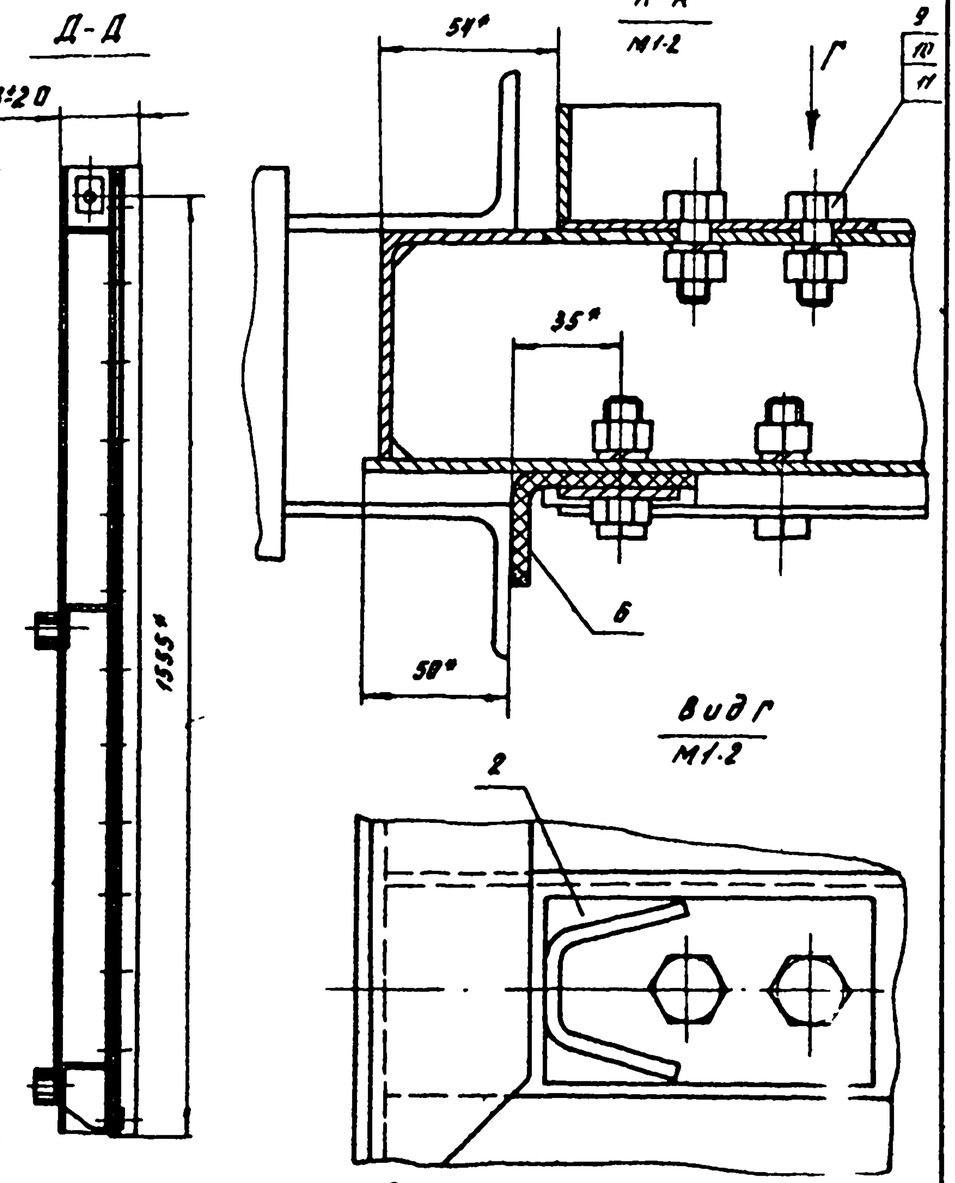

1.* Размеры для справок
2 Отверстия ⌀14 в дет 6,7 и 8 обработать по дет 3 и 4; соответственно.

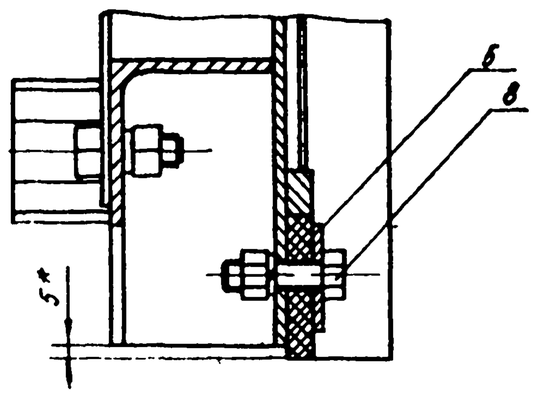

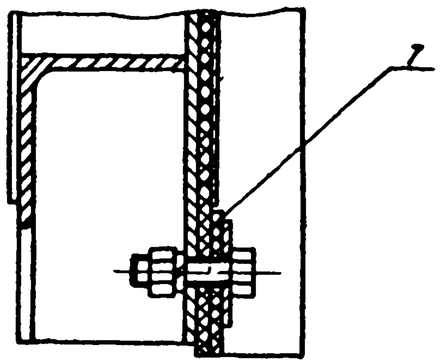

Изм.	Лист	№ докум.	Подп.	Дата	ПС200-150 02 000 СБ		
Разраб.		Шаталов			Затвор Сборочный чертеж	Лит.	Масса	Масштаб
Пров.		Кузнецова				Б	200 8	10
Т.контр.						Лист	Листов 1
Г.ИП		Левзнер				Союзгипровуз им Е.Е. Алексеева г. Москва	
Н.контр.		Платунина					
Утв.		Сетов		22.06			

Копировал Загрузин

Формат А3

Формат	Зона	Поз.	Обозначение	Наименование	Кол.	Примечание
				Документация		
А3			ПС200-150.02.100 СБ	Сборочный чертеж		
				Сборочные единицы		
А4		1	ПС200-150.02.110	Проушина	1	
		2	-01	Проушина	1	
				Детали		
А4		3	ПС200-150.02.101.	Обшивка	1	
А4		4	ПС200-150.02.102.	Ребро	1	
А4		5	ПС200-150.02.103	Ребро	1	
А4		6	ПС200-150.02.104	Ригель	2	
А4		7	ПС200-150.02.105	Стрингер	1	
А4		8	ПС150-150.02.105	Стойка	1	
		9	-01	Стойка	1	
Б4		10	ПС200-150.02.106	Полоса		
				Полоса $\frac{Б-2\ 10\times20\ ГОСТ103-76}{ВСт3пс5-I\ ГОСТ535-79}$		
				L = 1870 ± 1.9 мм	1	2.94 кг.
Б4		11	ПС200-150.02.107.	Ребро		
				Полоса $\frac{Б-2\ 4\times75\ ГОСТ103-76}{ВСт3пс5-I\ ГОСТ535-79}$		
				C = 613 ± 0.7 мм	1	1.35 кг

Инв. № подл. | Подп. и дата | Взам. инв. №

Изм.	Лист	№ докум.	Подп.	Дата
Разраб.	Шаталов			10.83
Пров.	Кузнецова			10.83
ГИП	Певзнер			10.83
Н.контр.	Протунина			
Утв.	Серов			12.82

ПС 200-150.02.100

Металлоконструкция

Лит.	Лист	Листов
Б	1	2

Союзгипроводхоз им. Е.Е. Алексеевского г. Москва

Копировал: Забутырина Формат А4

Формат	Зона	Поз.	Обозначение	Наименование	Кол.	Примечание
Б4		12	ПС200-150.02.108	Накладка		
				Полоса $\frac{Б-2\ 4\times80\ ГОСТ103-76}{ВСт3пс5-I\ ГОСТ535-79}$		
				C = 1550 - 3.1 мм	1	3.85 кг

Инв. № подл. | Подп. и дата | Взам. инв. №

Изм.	Лист	№ докум.	Подп.	Дата

ПС 200-150.02.100

Лист 2

Копировал: Забутырина Формат А4

ПС200-150.02.100СБ

Серия 3.820.2-3.7 Выпуск 7.

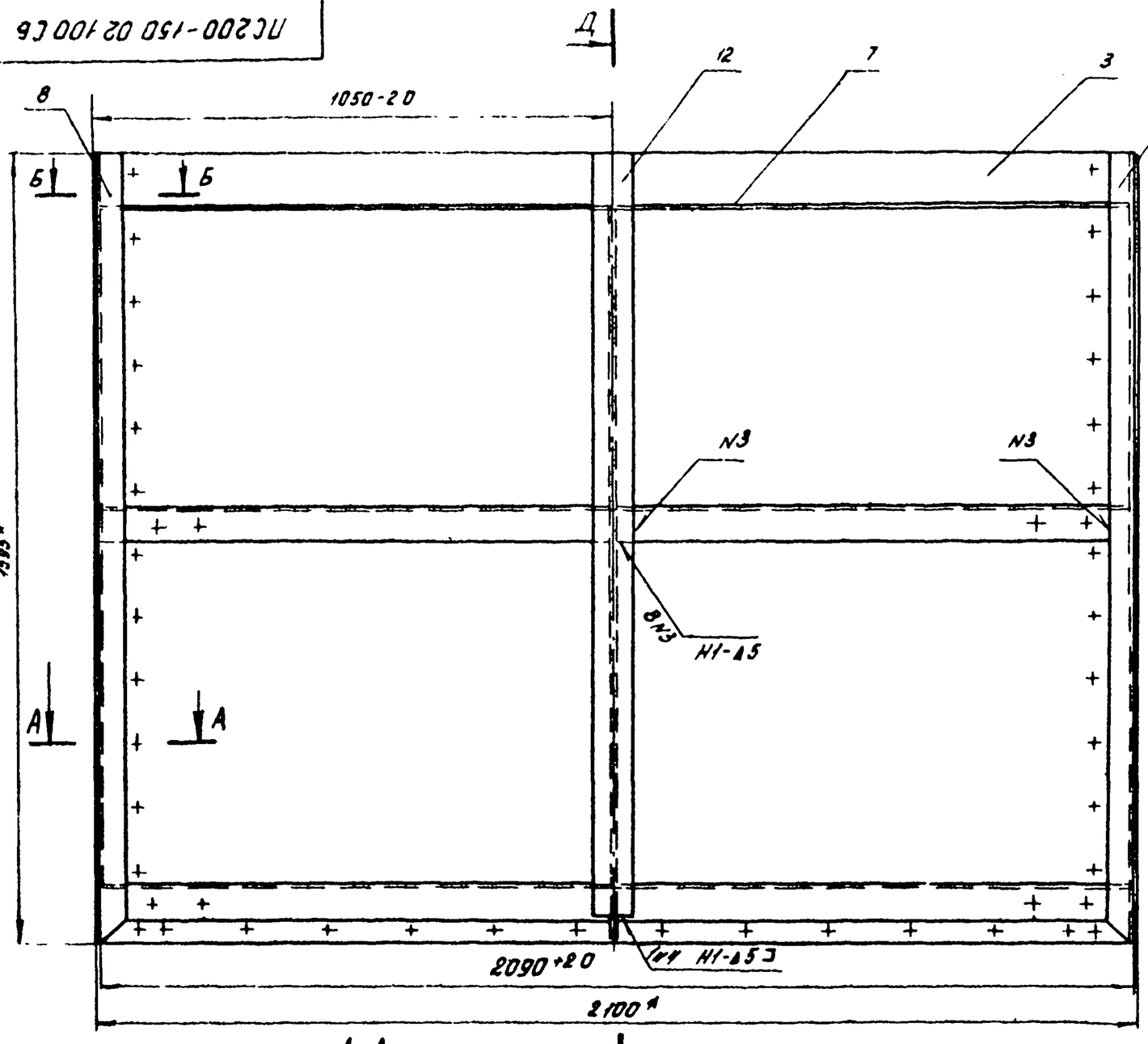

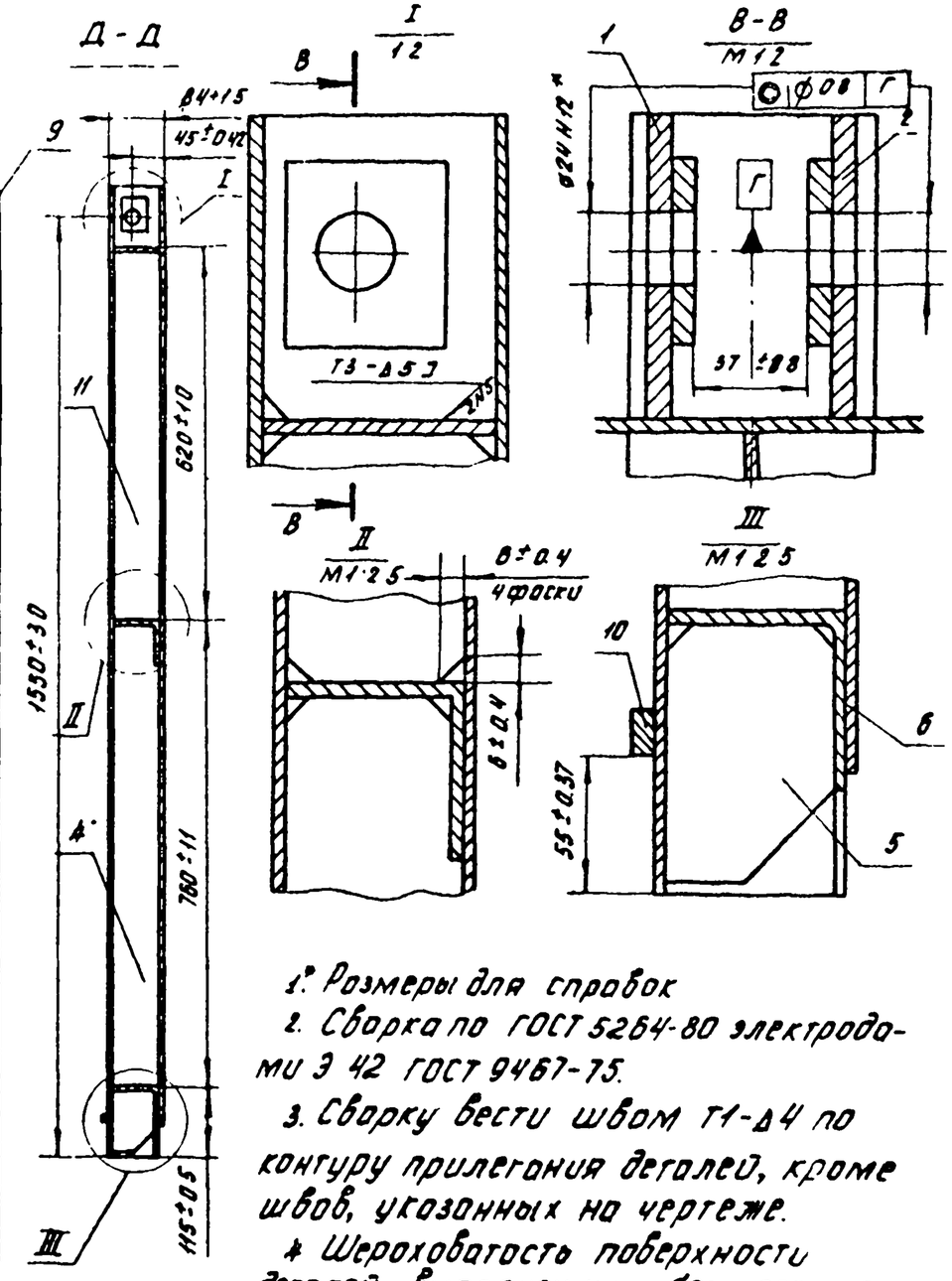

1. Размеры для справок
2. Сварка по ГОСТ 5264-80 электродами Э 42 ГОСТ 9467-75.
3. Сварку вести швом Т1-А4 по контуру прилегания деталей, кроме швов, указанных на чертеже.
4. Шероховатость поверхности деталей, выполненных без черт. чо, после обрезки R_z 160.

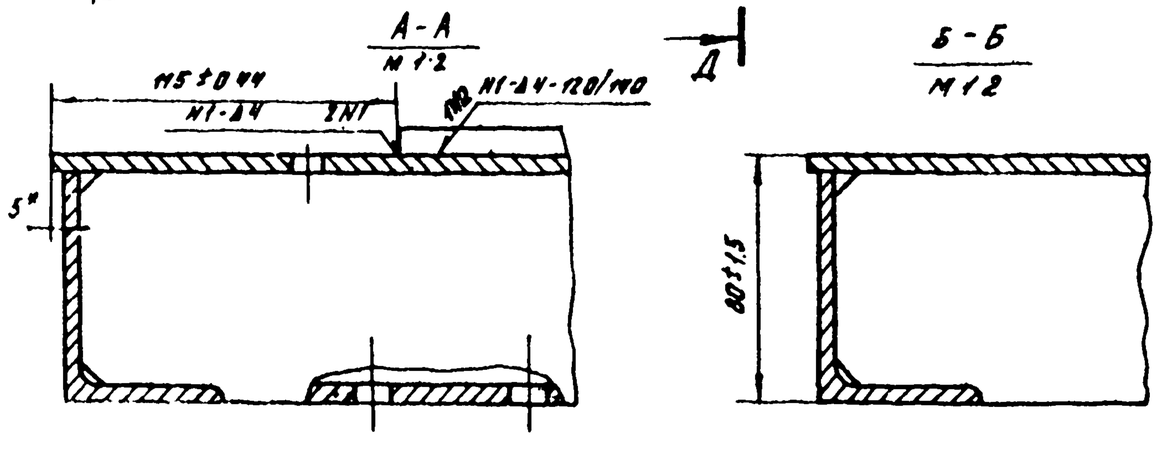

					ПС200-150.02.100СБ			
Изм.	Лист	№ докум.	Подп.	Дата	Металлоконструкция сборочный чертеж	Лит.	Масс	Масштаб
Разраб.		Шоголов		11.02.88		Б	187.6	1:10
Пров.		Кузнецова		11.02.88		Лист	Листов 1	
Т. контр.								
Т.ип		Певзнер		11.02.88		Союзгипроводхоз им. Е.Е. Алексеевского г. Москва		
Н. контр.		Платунина						
Утв.		Себов		22.02				

Копировал

Формат А3

Инв. № подл. | Подп. и дата | Взам. инв. №

ПС200-150 02 110

ПС200-150 02 110 - изображено,
ПС200-150 02 110-01-зеркальное отражение

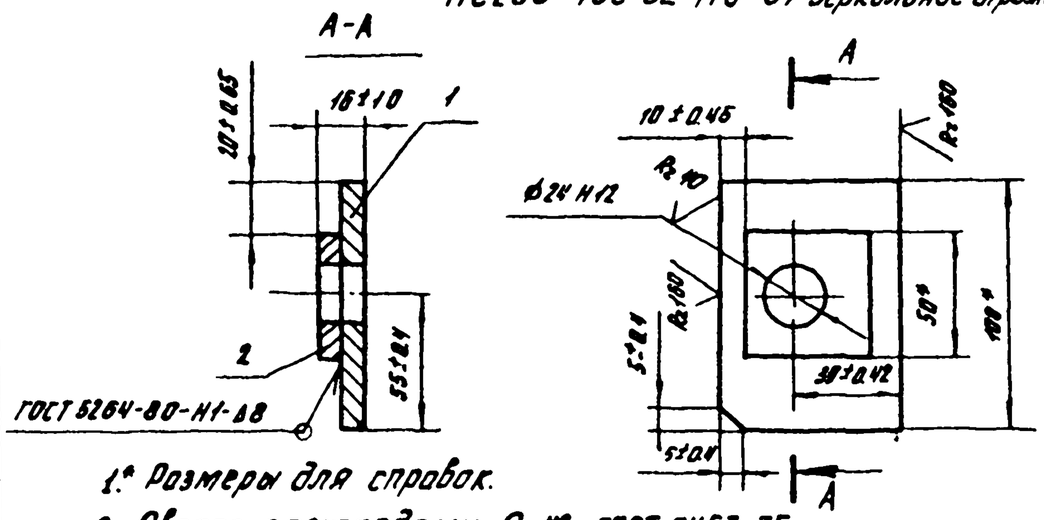

1. Размеры для справок.
2. Сварка электродами Э 42 ГОСТ 9467-75.

Формат	Зона	Поз.	Обозначение	Наименование	Кол.	Примечание
				Детали		
Б4		1	ПС200-150 02.111	Проушина		
				Полоса $\frac{Б-28\times100\ ГОСТ\ 103-76}{ВСт3пс5-I\ ГОСТ\ 535-79}$		
				ℓ=73±0.5 мм	1	0.46кг
Б4		2	ПС200-150 02.112	Шайба		
				Полоса $\frac{Б-28\times50\ ГОСТ\ 103-76}{ВСт3пс5-I\ ГОСТ\ 535-79}$		
				ℓ=58±0.3 мм	1	0.16

Изм.	Лист	№ докум.	Подп.	Дата	ПС200-150.02.110			
Разраб.		Шаталов			Проушина	Лит. Б	Масса 0.82	Масштаб 1:2.5
Пров.		Кузнецова				Лист	Листов 1	
Т.контр.						Союзгипроводхоз им. Е.Е. Алексеевского г. Москва		
Н.контр.		Плотунина						
Утв.		Певзнер						

Копировал: Формат А4

Серия 3.820.2-37 Выпуск 7

Инв.№ подл. | Подп. и дата | Взам. инв.№

ПС200-150 02 101

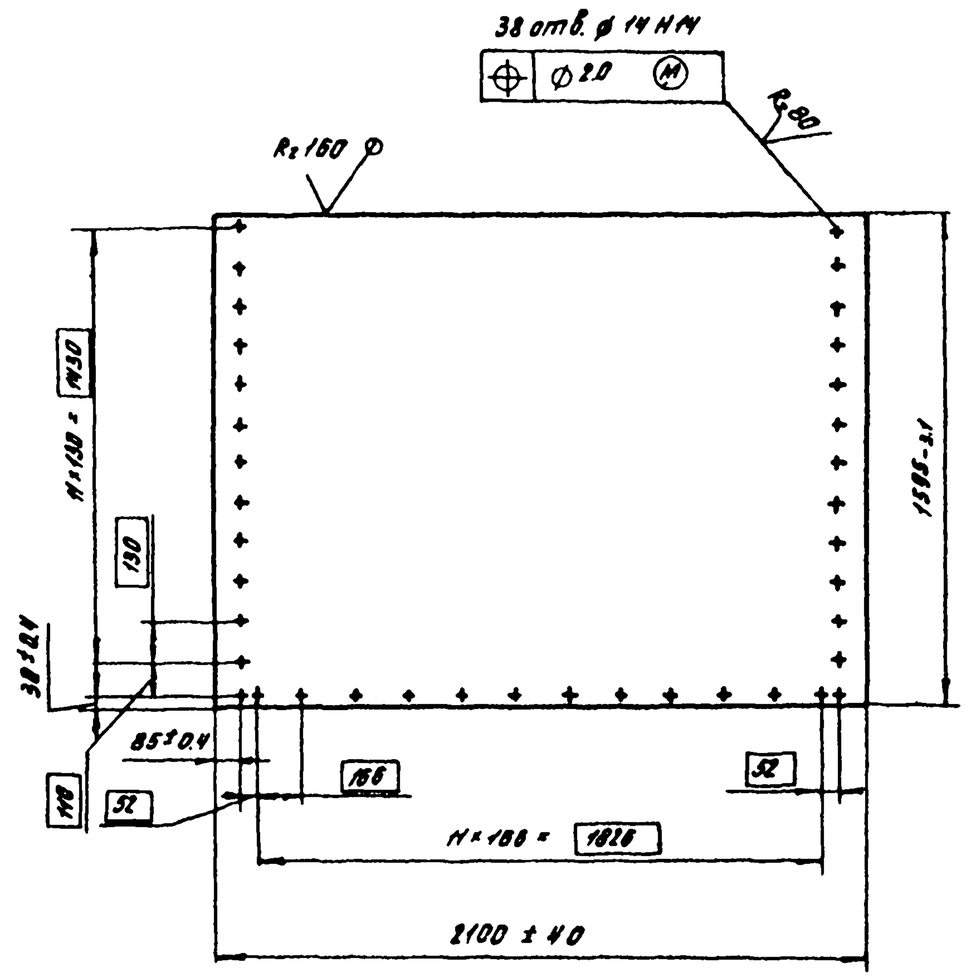

Изм.	Лист	№ докум.	Подп.	Дата	ПС200-150.02.101			
Разраб.		Шаталов			Обшивка	Лит. Б	Масса 131.0	Масштаб 1:20
Пров.		Кузнецова				Лист	Листов 1	
Т.контр.					Лист Б-ПН 5 ГОСТ 19903-74 / ВСт3пс5 ГОСТ 14637-79	Союзгипроводхоз им. Е.Е. Алексеевского г. Москва		
Н.контр.		Плотунина						
Утв.		Певзнер						

Копировал: Формат А4

ПС200-150.02.102

Серия 3.820.2-37 Выпуск 7

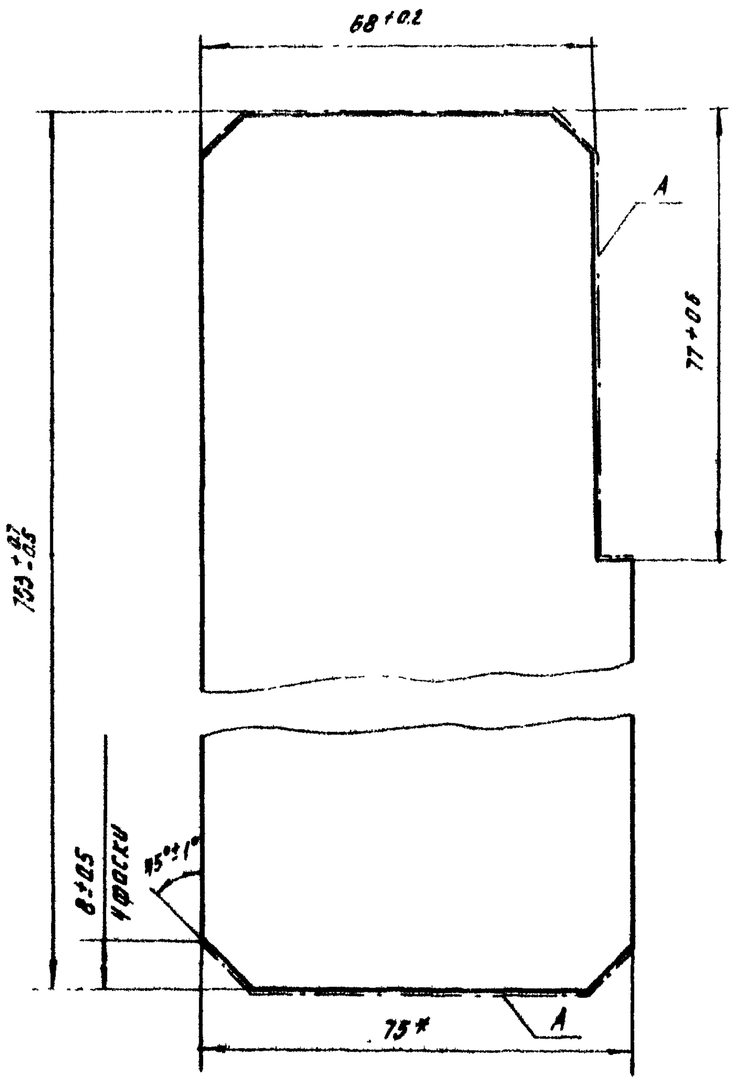

1.* Размер для справок.
2. Шероховатость поверхности А - R_z 160.

					ПС 200-150.02.102		
Изм. Лист	№ докум.	Подп.	Дата	Ребро	Лит.	Масса	Масштаб
Разраб.	Шаталов		4.02.83		Б	1.76	1:1
Пров.	Кузнецова		4.02.83		Лист	Листов 1	
Т.контр.							
Н.контр.			11.02.83	Полоса Б-24×75 ГОСТ 103-76 / Ст3пс5-Х ГОСТ 535-79	Союзгипроводхоз им. Е.Е. Алексеевского г. Москва		
Утв.			11.02.83				

Копировал: Задорожная Формат А4

ПС200-150.02.103

Серия 3.820.2-37 Выпуск 7

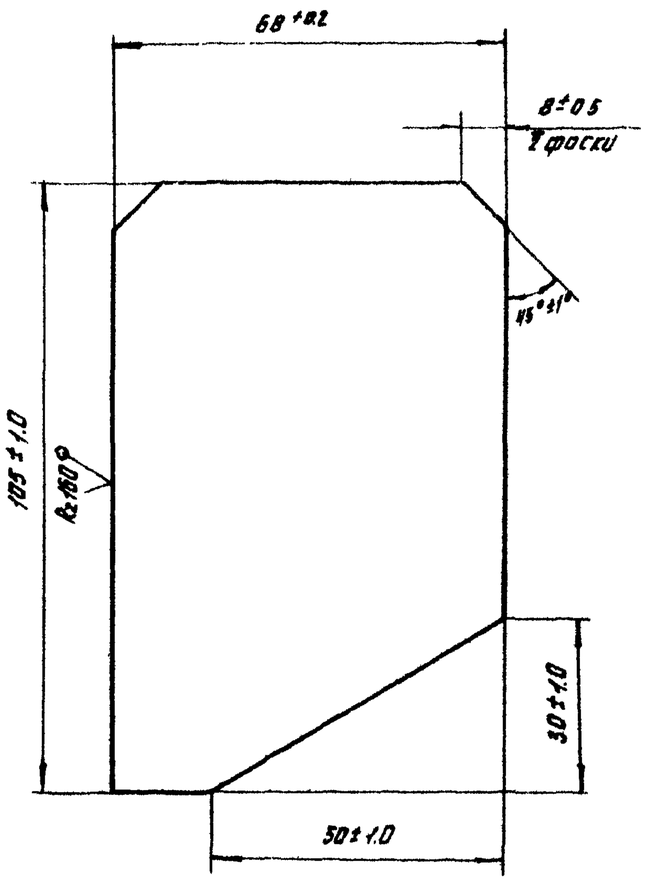

					ПС 200-150.02.103		
Изм. Лист	№ докум.	Подп.	Дата	Ребро	Лит.	Масса	Масштаб
Разраб.	Шаталов		4.02.83		Б	0.22	1:1
Пров.	Кузнецова		4.02.83		Лист	Листов 1	
Т.контр.							
Н.контр.	Плотунина		11.02.83	Лист Б-ПН 5 ГОСТ 19903-74 / Ст3пс5 ГОСТ 14637-79	Союзгипроводхоз им. Е.Е. Алексеевского г. Москва		
Утв.	Левзнер		11.02.83				

Копировал: Задорожная Формат А4

Взам. инв. № | Подп. и дата | Инв. № подл.

Серия 3.820.2-37 Выпуск 7

ПС200-150.02.104

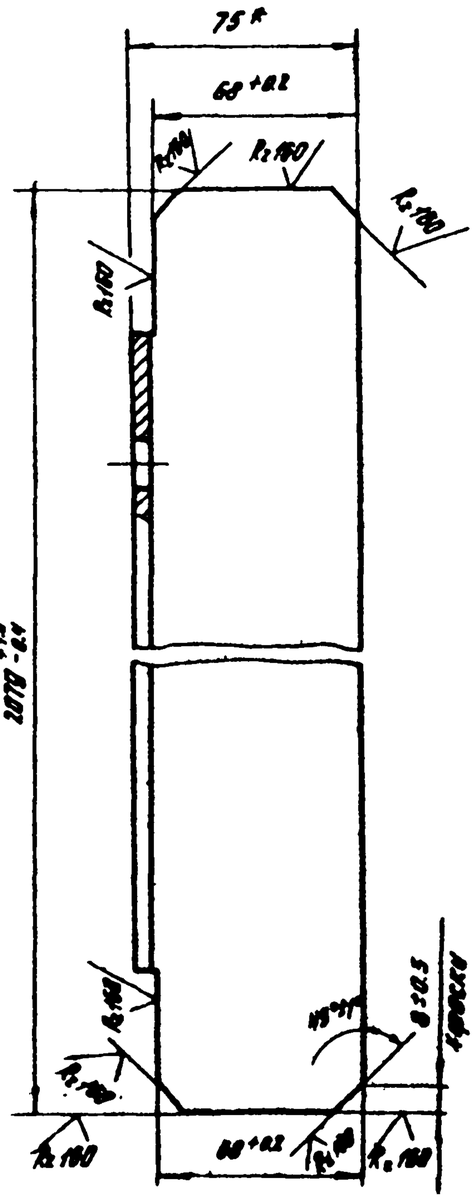

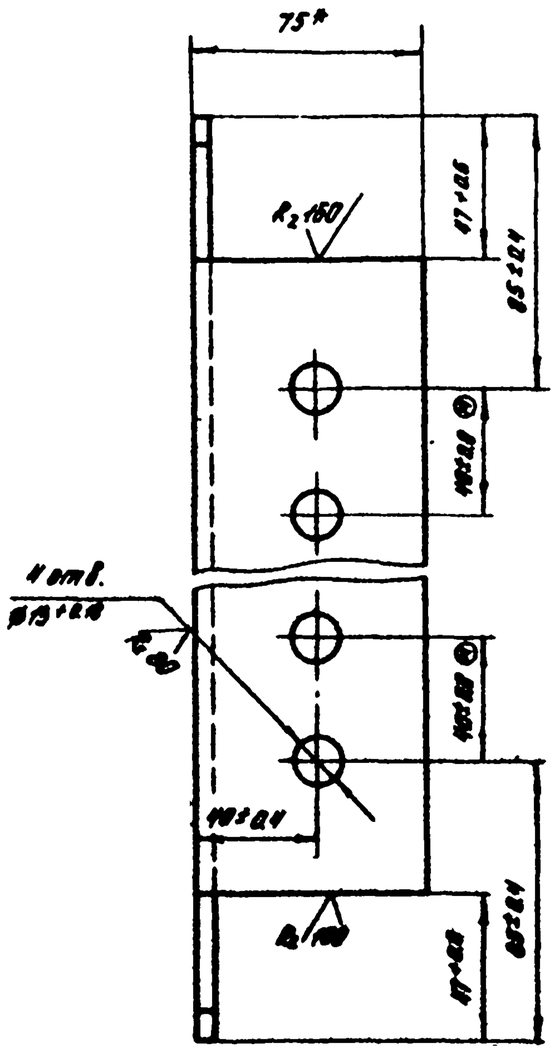

* Размеры для справок.

					ПС200-150.02.104			
Изм.	Лист	№ докум.	Подп.	Дата	Ригель	Лит.	Масса	Масштаб
Разраб.	Шаталов					Б	4.8	1:2
Пров.	Кузнецова					Лист	Листов 1	
Т.контр.								
Н.контр.	Плотунина				Уголок Б-75×75×5 ГОСТ 8510-72 / ВСт3пс5-I ГОСТ 535-79	Союзгипроводхоз им. Е.Е. Алексеевского г. Москва		
Утв.	Пезнер							

Копировал: Формат А4

Серия 3.820.2-37 Выпуск 7

ПС200-150.02.105

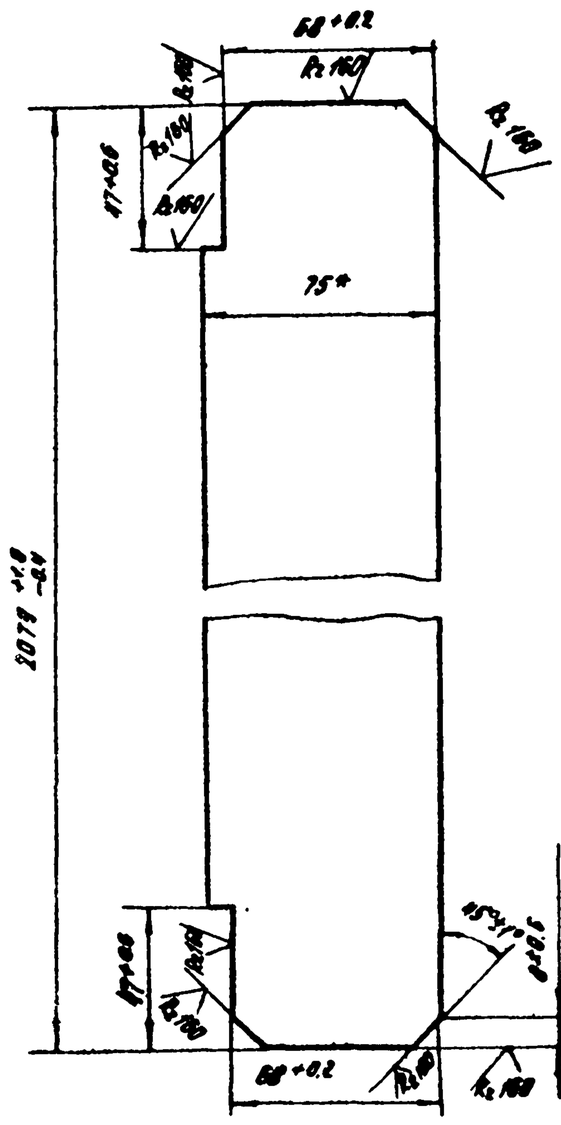

* Размер для справок.

					ПС200-150.02.105			
Изм.	Лист	№ докум.	Подп.	Дата	Стрингер	Лит.	Масса	Масштаб
Разраб.	Шаталов					Б	8.4	1:2
Пров.	Кузнецова					Лист	Листов 1	
Т.контр.								
Н.контр.	Плотунина				Полоса Б-25×75 ГОСТ 103-70 / ВСт3пс5-I ГОСТ 535-79	Союзгипроводхоз им. Е.Е. Алексеевского г. Москва		
Утв.	Пезнер							

Копировал: Формат А4

Формат	Зона	Поз.	Обозначение	Наименование	Кол.	Примечание
				Документация		
А4			ПС150-100.02.200СБ	Сборочный чертеж		
				Детали		
А4		1	ПС 150-100-02.201	Упор	1	
Б4		2	ПС 150-100-02.202	Основание		
				Полоса $\frac{Б\text{-}25\times60\ ГОСТ103\text{-}76}{ВСт3пс5\text{-}II\ ГОСТ535\text{-}79}$		
				$\ell = 96 \pm 0.44$ мм	1	0.19 кг

Изм.	Лист	№ докум.	Подп.	Дата	ПС 150-100.02.200			
Разраб.		Шаталов			Упор	Лит. Б	Лист	Листов 1
Пров.		Кузнецова				Союзгипроводхоз им. Е.Е. Алексеевского г. Москва		
ГИП		Левинер						
Н.контр.		Плотунина						
Утв.		Седов						

Серия 3.820.2-37 Выпуск 7

Копировал: Задунайская Формат А4

ПС 150-150-02 105

ПС 150-150 02.105 - изображено,

ПС150-150.02.105-01 - зеркальное отражение

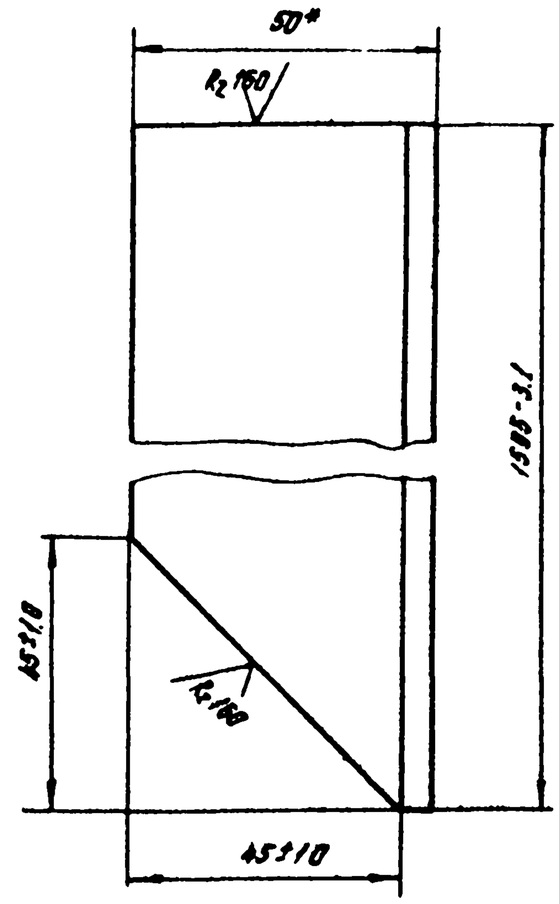

* Размеры для справок.

Изм.	Лист.	№ докум.	Подп.	Дата	ПС 150-150.02.105.			
Разраб.		Шаталов			Стойка	Лит. Б	Масса 7.64	Масштаб 1:1
Пров.		Кузнецова				Лист.	Листов 1	
Т.контр.								
Н.контр.		Плотунина			Уголок $\frac{Б\text{-}75\times50\times5\ ГОСТ8510\text{-}79}{ВСт3пс5\text{-}II\ ГОСТ535\text{-}79}$	Союзгипроводхоз им. Е.Е. Алексеевского г. Москва		
Утв.		Левинер						

Серия 3.820.2-37 Выпуск 7

Копировал: Задунайская Формат А4

ПС 150-100.02.200 СБ

Серия 3.820.2-37 Выпуск 7

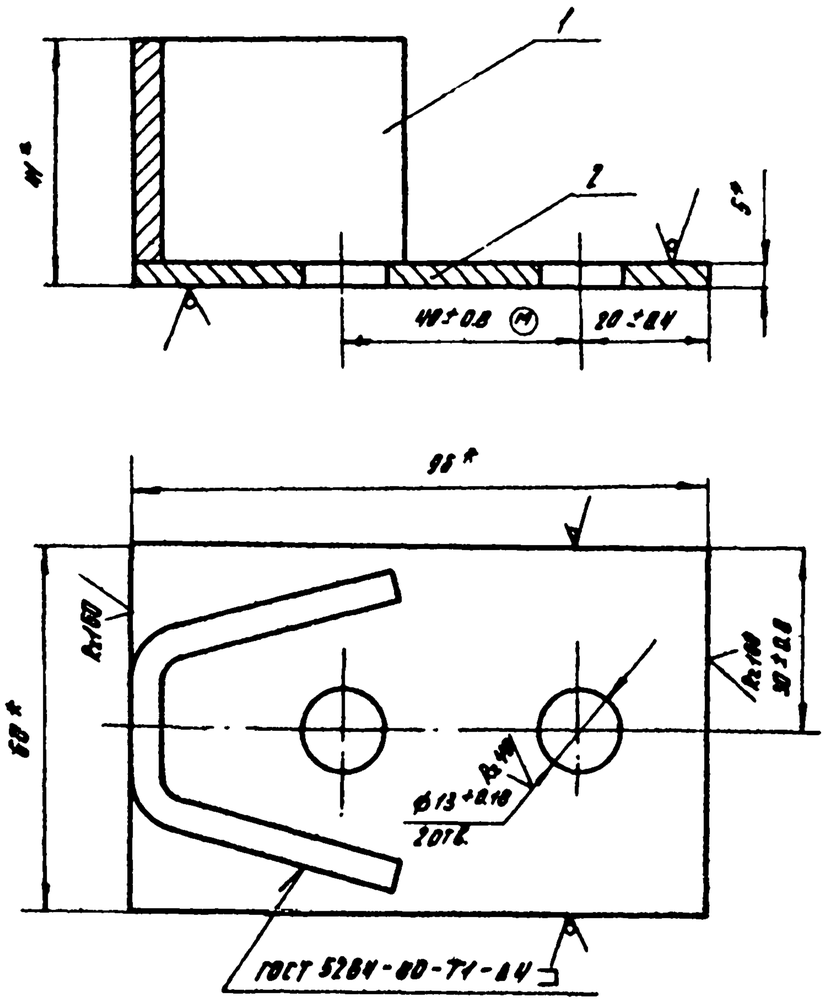

1.* Размеры для справок.

2. Сварка электродами Э 42 ГОСТ 9467-75.

					ПС150-100.02.200СБ			
Изм.	Лист	№ докум.	Подп.	Дата	Упор Сборочный чертеж	Лит.	Масса	Масштаб
Разраб.		Шаталов		4.03.87		Б	0.34	1:1
Пров.		Кузнецова		7.03.87		Лист.	Листов 1	
Т. контр.								
ГИП		Резанер		7.03.87		СОЮЗГИПРОВОДХОЗ им. Е.Е. Алексеевского г. Москва		
Н. контр.		Плотникова		7.03.87				
Утв.		Серов		7.03.87				

Копировал: Загуляева Формат А4

Инв. № подл. | Подп. и дата | Взам. инв. №

ПС 150-100.02.201

Серия 3.820.2-37 Выпуск 7

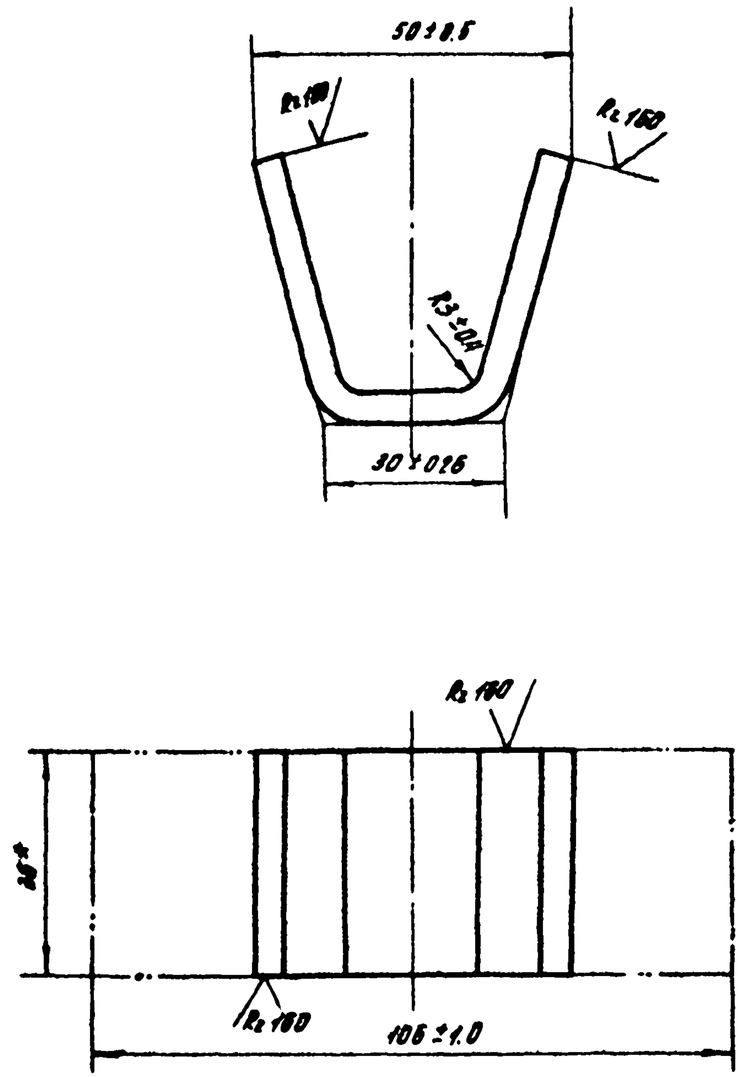

* Размер для справок

					ПС150-100.02.201			
Изм.	Лист.	№ докум.	Подп.	Дата	Упор	Лит.	Масса	Масштаб
Разраб.		Шаталов		4.03.87		Б	0.15	1:1
Пров.		Кузнецова		7.03.87		Лист.	Листов 1	
Т. контр.								
Н. контр.		Плотникова		7.03.87	Полоса Б-2 5×35 ГОСТ 103-78 / ВСт3пс5-I ГОСТ 535-79	СОЮЗГИПРОВОДХОЗ им. Е.Е. Алексеевского г. Москва		
Утв.		Резанер		7.03.87				

Копировал: Загуляева Формат А4

Инв. № подл. | Подп. и дата | Взам. инв. №

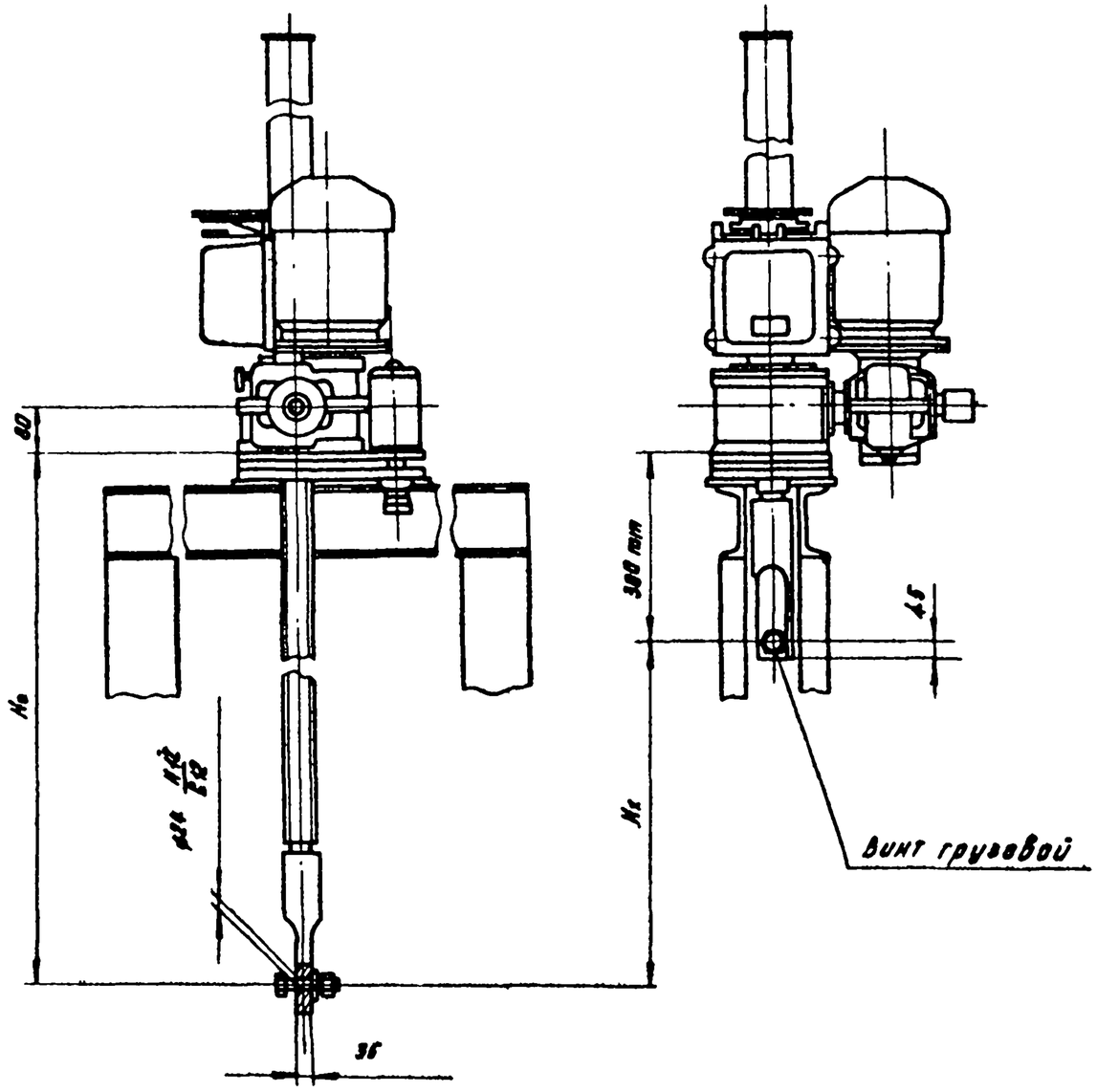

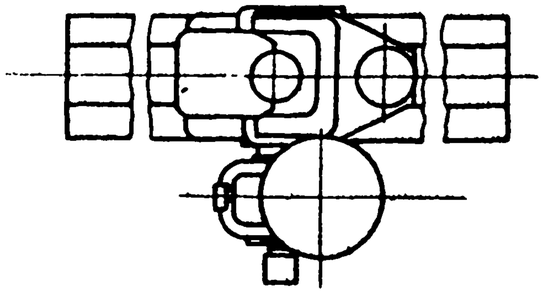

Техническая характеристика подъемника

Таблица №1

Резьба грузового винта	Наибольшее усилие, тс			H_0, м, не более	Усилие на рукоятке при Т, кгс	Время подъема затвора на 1м, мин	
	Тяговое Т	Посадочное П	Длительное Д			электродвигателем	вручную
Трап 50х(2х8) ГОСТ 9484-81	2.5	2.5	8	3.85	15	8	7

Данные на заказ по затвору

Таблица №2.

Усилие тяговое потребное, тс	$T_з$	1.6
Усилие посадочное потребное, тс.	$П_з$	1.5
Расстояние от подошвы подъемника до оси проушины опущенного затвора, м	H_0	1.98
Полный ход затвора, м	$H_к$	1.88
Датчик положения затвора	–	ДП3250 Вариант 9
Теоретическая масса подъемника, кг	Q	124.3
Кол. подъемников на заказ, штуках	n	1

1. На виде слева винт грузовой показан в крайнем верхнем положении.

2. Технические требования по ТУ-33-55-77

Изм.	Лист	№ докум.	Подп.	Дата	ПС200-150.03 000 ГЧ			
Разраб.		Шагалов			Подъемник винтовой 2.5 98 Габаритный чертеж	Лит.	Масса	Масштаб
Пров.		Кузнецова				Б	см табл №2	1:10
Т. контр.						Лист	Листов 1	
ГИП		Левинер				Союзгипроводхоз им. Е.Е. Алексеевского г. Москва		
Н. контр.		Платунина						
Утв.		Серов						

Копировал: Формат А3

Взам. инв. № | Подпись и дата | Инв. № подл.

ПС200-150.04.000ГЧ

Серия 3.820.1-1/89 Выпуск 7

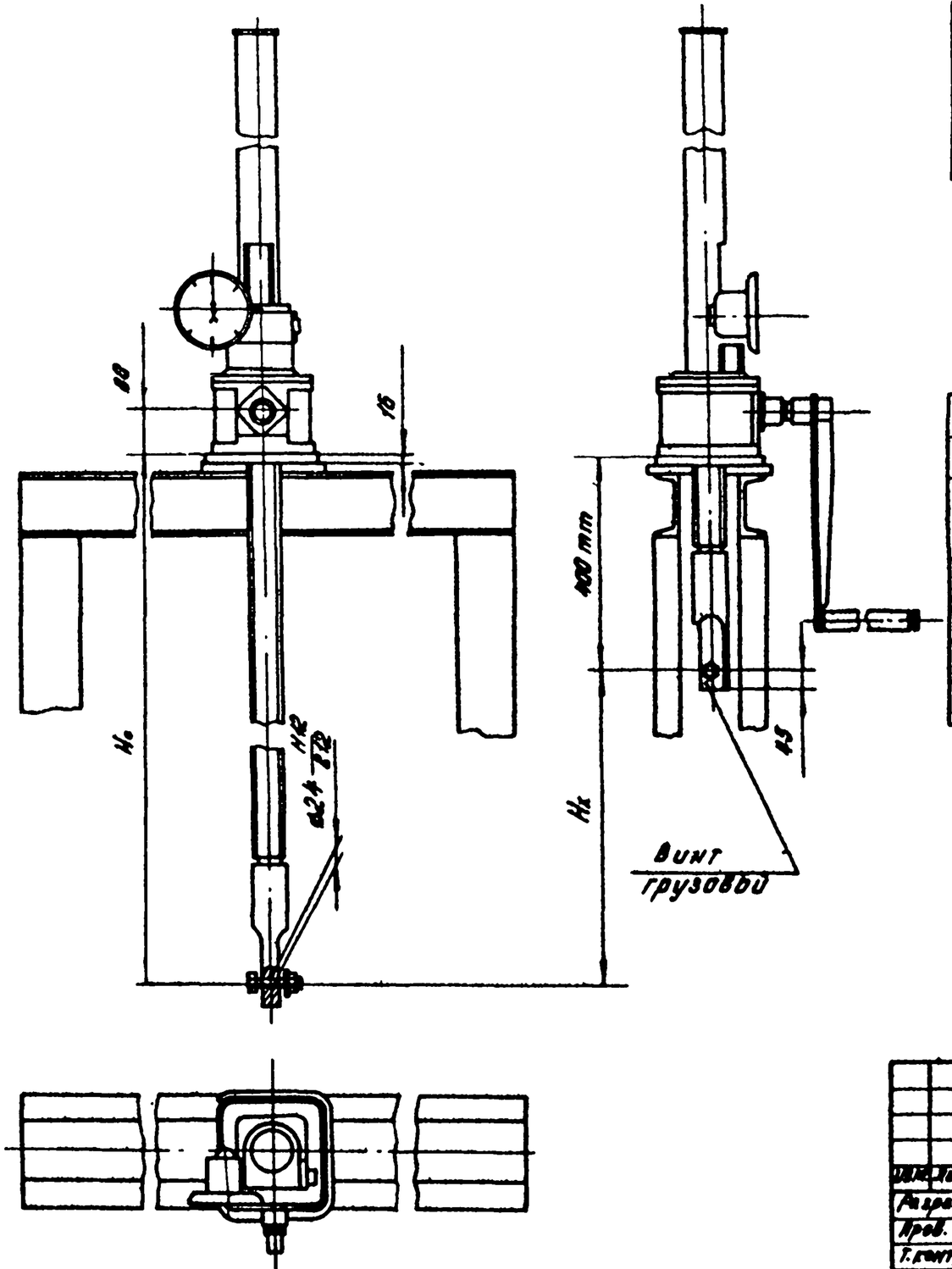

Техническая характеристика подъемника.

Таблица №1

Резьба грузового винта	Усилие в тс. наиб.			H_0 в м наиб	Усилие на рукоятке при Т в кг с	Время подъема затвора на 1м в мин
	тяговое Т	посадочное П	вожимное Д			
Трап 80×(2×8)	2,5	2,5	3	3,05	16	75

Данные на заказ по затвору.

Таблица №2.

Усилие тяговое потребное в тс.	$T_з$	1,6
Усилие посадочное потребное в тс.	$П_з$	1,5
Расстояние от подошвы подъемника до оси проушины опущенного затвора в м	H_0	1,95
Полный ход затвора в м	H_k	1,55
Указатель положения затвора	–	Упр 2 58
Теоретическая масса подъемника в кг	Q	88
Кол. подъемников на заказ в штуках	n	1

1. На виде слева винт грузовой показан в крайнем верхнем положении.
2. Технические требования по ТУ

Изм.	Лист.	№ докум.	Подп.	Дата	ПС200-150.04.000ГЧ			
Разраб.		Шаталов			Подъемник винтовой. 2,5 В. Габаритный чертеж.	Лит. Б	Масса см. табл.2	Масштаб 1:10
Пров.		Кузнецова				Лист	Листов 1	
Т.контр.						Союзгипроводхоз им. Е.Е. Алексеевского г. Москва		
Гип		Певанер						
Н.контр.		Лапунина						
Утв.		Серов						

Копировал: Формат А3

Отпечатано
в Новосибирском филиале ЦИТП
630064 г. Новосибирск, пр Карла Маркса 1
Выдано в печать: "6" IX 1983 г.
Заказ Т-2374 Тираж 3000