ТИПОВЫЕ СТРОИТЕЛЬНЫЕ КОНСТРУКЦИИ
ИЗДЕЛИЯ И УЗЛЫ

СЕРИЯ 3.709.9-2.93

КОНСТРУКЦИИ КРУПНОГАБАРИТНОГО СБОРНО-РАЗБОРНОГО СООРУЖЕНИЯ С ТКАНЕ-ПЛЕНОЧНЫМ ПОКРЫТИЕМ

Выпуск 0

МАТЕРИАЛЫ ДЛЯ ПРОЕКТИРОВАНИЯ

Ц00125-01

ТИПОВЫЕ СТРОИТЕЛЬНЫЕ КОНСТРУКЦИИ

ИЗДЕЛИЯ И УЗЛЫ

СЕРИЯ 3.709.9-2.93

КОНСТРУКЦИИ КРУПНОГАБАРИТНОГО СБОРНО-РАЗБОРНОГО СООРУЖЕНИЯ С ТКАНЕ-ПЛЕНОЧНЫМ ПОКРЫТИЕМ

Выпуск 0

МАТЕРИАЛЫ ДЛЯ ПРОЕКТИРОВАНИЯ

Разработаны

Войсковая часть 83582

Командир части

В.Белов

Главный инженер проекта

В.Семенов

Главный инженер проекта

Л.Литвинов

Утверждены

Главным управлением проектирования и инженерных изысканий Госстроя России, письмо от 29.II.93 № 9-3-3/253

Введены в действие приказом командира войсковой части 83582 от 07.I2.93 № I0I с 0I.0I.94.

Обозначение документа	Наименование	Стр.
3.709.9-2.93.0 ПЗ	Пояснительная записка	3
-1НИ	Номенклатура элементов сооружения	
	(Комплект поставки)	II
-2	План фундаментов	27
-3	Шаблон	29
-4	Этапы подъема сооружения	32
-5	Сборно-разборное сооружение (общий вид)	34
-6	Каркас сооружения (сборочный чертеж)	37

Инв.№ подл. | Подп. и дата | Взам. инв.№

Разраб.	Канышева		22.10
Провер.	Чебыкова		22.10
Н.контр.	Хрыпов		22.10
Нач.отр.	Ханый		22.10

3.709.9-2.93.0

Содержание

Стадия	Лист	Листов
Р		1

В/ч 83582

I. ОБЩАЯ ЧАСТЬ

I.I. Настоящая серия разработана в составе:

Выпуск 0 Материалы для проектирования.

Выпуск I Ткане-пленочное покрытие. Настил. Рабочие чертежи.

I.2. В серии применена рабочая документация:

II20.БРМ.00.000 ТУ Маска БРМ. Технические условия.

II20.БРМ.00.000 Маска БРМ. Рабочие чертежи.

Держателем подлинников рабочей документации является ГПЦПП (I0I967 г. Москва, Фуркасовский переулок, I2/5).

I.3. Крупногабаритное сборно-разборное сооружение с ткане-пленочным покрытием разработано на основании выпускаемой промышленностью и эксплуатируемой в войсковых частях маски "БРМ". Маска "БРМ" разработана и находится в эксплуатации с I988 года. Завод-изготовитель - Чебоксарское производственное объединение "Металлист", г. Чебоксары.

I.4. Ткане-пленочное ограждающее покрытие может выпускаться на Чаплыгинской швейной фабрике (из брезента, парусины), Сергиево-Посадском филиале НИИ резиновой промышленности (резинотканевые материалы) и на Александровском комбинате "Искож" (пленочные материалы на основе ПХВ).

2. НАЗНАЧЕНИЕ И ОБЛАСТЬ ПРИМЕНЕНИЯ

Крупногабаритное сборно-разборное сооружение предназначено для хранения материальных ценностей (кроме взрывоопасных и легковоспламеняющихся веществ), в том числе крупногабаритных.

Сборно-разборное сооружение возводится на непросадочных грунтах на специально установленных фундаментах, предварительно спланированную поверхность. Размер площадки 5 м х II м. Сооружение допускается эксплуатировать в любое время года.

При необходимости, внутри сооружения устанавливается настил, изготовленный из пиломатериалов или устраивается щебеночный пол толщиной 5-7 см.

При высоком уровне грунтовых вод по периметру площадки устраиваются водоотводные кюветы глубиной 20 - 30 см с отводом воды на расстояние 5 - 6 метров.

3. ТЕХНИЧЕСКИЕ ДАННЫЕ

Крупногабаритное сборно-разборное сооружение допускается эксплуатировать при следующих основных нагрузках:

снеговой - I00 кгс/м^2 (I кПа);

ветровой - 30 кгс/м^2 (0,3 кПа).

Масса сборно-разборного сооружения:

металлических элементов - 2287 кг;

ткане-пленочное покрытие - 262,5 кг.

Монтаж сооружения осуществляется без применения подъемных средств.

Эксплуатация сооружения допускается в любое время года с температурой окружающего воздуха от минус 50^{0}С до плюс 50^{0}С (в зависимости от материала оболочки).

Сборно-разборное сооружение имеет габариты:

длина, м - I0,42;

ширина, м - 4,74;

высота, м - 8,8.

Время монтажа 4,5 часа (бригадой из 5 человек).

4. ОПИСАНИЕ СООРУЖЕНИЯ И ЕГО СОСТАВНЫХ ЧАСТЕЙ

4.I. Сборно-разборное сооружение с ткане-пленочным покрытием состоит из водонепроницаемой оболочки, закрепленной при помощи ремней на металлическом

Разраб.	Канышева		22.10	3.709.9-2.93.0-ПЗ		
Провер.	Чебыкова		22.10			
Н.контр.	Хрупов		22.10			
Нач.отд.	Нанай		22.10	Пояснительная записка	стадия	лист	листов
					Р	1	8
					В/ч 83582		

Инв.№ подл. | Подп. и дата | Взам. инв.№

ком каркасе, стойки которого соединены шарнирно с опорами установленными в грунт и забетонированными в нем. С грунтом оболочка соединяется при помощи анкерных кольев.

4.2. Устойчивость каркаса обеспечивается при помощи натяжной канатной системы, соединенной с анкерными элементами забетонированными в грунте.

4.3. Для подъема и опускания сооружения в рабочее положение предусмотрены две лебедки БРМ-I-43, находящиеся по торцам.

4.4. При необходимости полного раскрытия сооружения (при складировании груза превышающего дверной проем), раскрытие осуществляется при помощи быстроразъемного замка БРМ-I-27 под действием двух противовесов БРМ-I-33. Энергия удара при раскрытии сооружения гасится амортизационным устройством БРМ-I-26.

4.5. Каркас сооружения представляет собой сборно- разборную объемную конструкцию состоящую из:

опор БРМ-I-I и опор подставки БРМ-I-4 забетонированных в фундаменты, соединяющихся при помощи осей БРМ-I-44, БРМ-I-45 и пальцев БРМ-I-4I, БРМ-I-42 со стойками БРМ-I-2, БРМ-I-3, БРМ-I-5;

лучей БРМ-I-II, БРМ-I-I8, БРМ-I-I9, БРМ-I-20, БРМ-I-2I устанавливаемых в шарнирные узлы, расположенных в верхней части основания стоек БРМ-I-2, БРМ-I-3;

поперечен БРМ-I-7 соединяющих шарнирно стойки БРМ-I-2, БРМ-I-3 и БРМ-I-5 между собой и ригеля БРМ-I-6 соединяющего стойки БРМ-I-5;

перекладин БРМ-I-I0, БРМ-I-I6, БРМ-I-I7, БРМ-I-23 соединяющих лучи между собой при помощи болтовых соединений;

продольных тяжей БРМ-I-I2, БРМ-I-I3, БРМ-I-I4, БРМ-I-I5 соединяющих при помощи осей I2x40 мм лучи между собой;

поддерживающих канатов БРМ-I-34, БРМ-I-35, БРМ-I-36, БРМ-I-37 соединяющих перекладины между собой при помощи осей I4x35 мм;

анкеров лебедки БРМ-I-28 предназначенных для крепления к грунту и удержания каркаса в рабочем положении;

лебедок БРМ-I-43 устанавливаемых на анкера лебедок и предназначенных для подъема (опускания), удержания сооружения в рабочем положении;

анкеров оттяжек БРМ-I-30 и оттяжек БРМ-I-29 соединяющихся с анкерами лебедок при помощи осей I4x40 мм предназначенных для увеличения несущей способности лебедочных анкеров;

амортизатора БРМ-I-26 и цепи с быстроразъемным замком БРМ-I-27 закрепленных на переднем лебедочном анкере и предназначенных для гашения кинетической энергии удара при раскрытии сооружения с помощью замка;

каната подъема сооружения БРМ-I-24 соединяющего перекладину БРМ-I-23 с замком БРМ-I-27 и амортизатором БРМ-I-26 и предназначенного для удержания каркаса в рабочем положении, а также для подъема (опускания) сооружения;

страховочного каната БРМ-I-25 соединяющего канат лебедки заднего анкера с перекладиной БРМ-I-I7 и предназначенного для принудительного (аварийного) раскрытия сооружения;

каната-ограничителя БРМ-I-8 соединяющего поперечину БРМ-I-I0 со страховочным анкером БРМ-I-9;

противовеса БРМ-I-33 соединенного канатом БРМ-I-3I с лучем БРМ-I-20 при помощи оси и предназначенного для обеспечения раскрытия сооружения при срабатывании замка БРМ-I-27;

каната-ограничителя БРМ-I-32 соединяющего выносной кронштейн стойки БРМ-I-3 (БРМ-I-2) с лучем БРМ-I-2I и предназначенного для ограничения угла раскрытия сооружения;

оттяжки БРМ-I-38, БРМ-I-39, БРМ-I-40 соединяющих боковые анкеры БРМ-I-22 с лучами БРМ-I-II, БРМ-I-20 и БРМ-I-I9, БРМ-I-I8 и БРМ-I-2I соответственно, при помощи осей I2x40 мм и талрепов. Предназначены оттяжки для удержания сооружения от опрокидывания в боковом направлении при воздействии ветровой нагрузки.

4.6. Ящик БРМ-6 предназначен для укладки при хранении (транспортировании) крупных и мелких элементов сооружения и комплекта ЗИП (запасные части, инструменты и принадлежности) в ящике БРМ-7.

5. КОМПЛЕКТ ПОСТАВКИ

Комплект поставки крепногабаритного сборно-разборного сооружения с ограждающим покрытием приведен в таблице.

№ пп	Наименование	Марка	Кол. шт	Масса кг	Примеч.
I	Опора стойки	БРМ-I-I	2	I70,0	
2	Стойка верхняя	БРМ-I-2	I	I35,0	
3	Стойка верхняя	БРМ-I-3	I	I36,0	
4	Опора подставки	БРМ-I-4	2	24,0	
5	Стойка подставки	БРМ-I-5	2	I9,0	
6	Ригель	БРМ-I-6	I	25,6	
7	Поперечина	БРМ-I-7	2	25,5	
8	Канат-ограничитель	БРМ-I-8	I	3,85	
9	Анкер страховочный	БРМ-I-9	I	27,3	
I0	Перекладина задняя	БРМ-I-I0	I	29,9	
II	Луч задний	БРМ-I-II	2	29,0	
I2	Тяж продольный	БРМ-I-I2	2	I,7	
I3	Тяж продольный	БРМ-I-I3	2	I,5	
I4	Тяж продольный	БРМ-I-I4	2	I,75	
I5	Тяж продольный	БРМ-I-I5	2	I,7	
I6	Перекладина	БРМ-I-I6	2	29,5	
I7	Перекладина	БРМ-I-I7	I	3I,I	
I8	Луч	БРМ-I-I8	2	25,0	
I9	Луч	БРМ-I-I9	2	25,I	
20	Луч средний	БРМ-I-20	2	25,4	
2I	Луч опорный	БРМ-I-2I	2	28,8	
22	Анкер боковой	БРМ-I-22	2	28,6	
23	Перекладина передняя	БРМ-I-23	I	3I,0	
24	Канат подъема маски	БРМ-I-24	I	45,5	
25	Канат страховочный	БРМ-I-25	I	6,4	

Продолжение

№ пп	Наименование	Марка	Кол. шт	Масса, кг	Примеч.
26	Амортизатор	БРМ-I-26	I	4,9	
27	Цепь с замком	БРМ-I-27	I	28,I	
28	Анкер лебедки	БРМ-I-28	I	35,5	
29	Оттяжка	БРМ-I-29	3	3,3	
30	Анкер оттяжки	БРМ-I-30	3	I8,0	
3I	Канат противовеса	БРМ-I-3I	2	0,6	
32	Канат-ограничитель	БРМ-I-32	2	I,0	
33	Противовес	БРМ-I-33	2	I5I,0	
34	Канат поддерживающий	БРМ-I-34	2	0,534	
35	Канат поддерживающий	БРМ-I-35	2	0,506	
36	Канат поддерживающий	БРМ-I-36	2	0,55	
37	Канат поддерживающий	БРМ-I-37	2	0,537	
38	Оттяжка	БРМ-I-38	2	4,4	
39	Оттяжка	БРМ-I-39	2	8,9	
40	Оттяжка	БРМ-I-40	2	9,I	
4I	Палец	БРМ-I-4I	2	0,68	
42	Палец	БРМ-I-42	2	5,0	
43	Лебедка	БРМ-I-43	2	30,54	
44	Ось	БРМ-I-44	2	0,7	
45	Ось	БРМ-I-45	2	4,7	
46	Палец	БРМ-I-46	2	0,98	
47	Втулка ℓ = 5I мм	БРМ-I-47	4	0,I	
48	Ткане-пленочное покрытие	БРМ-2	I	262,5	
49	Настил	БРМ-3	6	I95,0	
50	Кол анкерный	БРМ-4	20	2,45	

Инв.№ подл. | Подп. и дата | Взам. инв.№

Продолжение

№ пп	Наименование	Марка	Кол. шт	Масса кг	Примеч.
5I	Стандартные изделия				
5I	Ось 6.I4h.IIx40.40X.I.				
	222-302.ЦI2 ГОСТ 9650-80	-	I0	-	
52	Ось 6.I4h.IIx35.40X.I.				
	222-302.ЦI2 ГОСТ 9650-80	-	I8	-	
53	Ось 6.I2h.IIx40.40X.I.				
	222-302.ЦI2 ГОСТ 9650-80	-	I0	-	
54	Шайба I2.02.0I9				
	ГОСТ II37I-78	-	I0	-	
55	Шайба I4.02.0I9				
	ГОСТ II37I-78	-	25	-	
56	Шайба 25.02.0I9				
	ГОСТ 9649-78	-	2	-	
57	Шайба 45.02.0I9				
	ГОСТ 9649-78	-	2	-	
58	Шплинт 3,2x20.0I.0I9				
	ГОСТ 397-79	-	35	-	
59	Шплинт 5x35.0I.0I9				
	ГОСТ 397-79	-	2	-	
60	Шплинт 8x60.0I.0I9				
	ГОСТ 397-79	-	2	-	
6I	Шайба 30.02.0I9				
	ГОСТ II37I-78	-	6	-	
62	Шплинт 6,3x45.0I.0I9				
	ГОСТ 397-79	-	6	-	
	Комплект монтажных частей				
63	Баба ручная	БРМ-0-I	I	50,0	

Продолжение

№ пп	Наименование	Марка	Кол. шт	Масса кг	Примеч.
64	Направляющая	БРМ-0-2	I	4,25	
65	Лопата	БРМ-0-3	4	32,0	
66	Стойка монтажная	БРМ-044	2	3I,6	
67	Стяжка	БРМ-0-5	I	6,I	
68	Блок съемный	БРМ-0-6	2	20,0	
	Комплект укладочных средств				
69	Ящик ЗИПа	БРМ-6	I	6.95	
70	Ящик	БРМ-7	I	2I5,0	
	Комплект ЗИП				
7I	Талреп	-	2	2,5	
72	Скоба	-	2	0,07	
73	Колодка	-	5	0,I5	
74	Колодка	-	3	0,22	
75	Колодка	-	2	0,03	
76	Лом ЛМ-20 ГОСТ I405-83	-	2	-	
77	Кувалда I2I2-0004				
	ГОСТ II40I-75	-	2	-	
78	Молоток 7850-0052				
	ЦI5Хр ГОСТ 23I0-77 Е	-	2	-	
79	Плоскогубцы 78I4-00I9x9				
	ГОСТ 5547-86	-	I	-	
80	Бородок слесарный				
	ГОСТ 72I4-72	-	2	-	
8I	Рулетка металлическая 20 м				
	ГОСТ 7502-80	-	I	-	

Инв. № подл. | Подп. и дата | Взам. инв. №

Продолжение

№ пп	Наименование	Марка	Кол. шт	Масса кг	Примеч.
82	Отвертка 78I0-03I8гр3 КД.2IXр ГОСТ I7I99-88Е	-	I	-	
	Ключи ГОСТ 2839-80Е				
83	78II-0462 НСIх9	-	2	-	
84	78II-0023 НСIх9	-	2	-	
85	78II-0468 НСIх9	-	2	-	
	Ключи ГОСТ 284I-80Е				
86	78II-0I07 СIх9	-	2	-	
87	78II-0I22 СIх9	-	2	-	
88	Канат 8,7-Г-I-С-Н-I568 (I60) ГОСТ 3069-80	-	I0м	-	
89	Шнур капроновый ϕ = 6мм I сорт ОСТ I5-77-74 ℓ = 25м	-	2	-	
90	Проволока ϕ5 ГОСТ 3282-74	-	-	I5,4	
	Болты ГОСТ 7798-70				
9I	MI2x30.56.0I9	-	44	-	
92	MI2x90.56.0I9	-	4	-	
93	MI2xI00.56.0I9	-	2	-	
94	MI2x60.56.0I9	-	4	-	
	Гайки ГОСТ 59I5-70				
95	MI2.5.0I9	-	4	-	
96	M20.5.0I9	-	4	-	
	Шайбы ГОСТ II37I-78				
97	I2.02.0I9	-	5	-	
98	I4.02.0I9	-	5	-	
99	I6.02.0I9	-	4	-	
I00	I8.02.0I9	-	4	-	
I0I	20.02.0I9	-	4	-	

Продолжение

№ пп	Наименование	Марка	Кол. шт	Масса кг	Примеч.
I02	30.02.0I9	-	2	-	
	Шплинты ГОСТ 397-79				
I03	3,2x20.0I.0I9	-	6	-	
I04	4x30.0I.0I9	-	2	-	
I05	6,3x45.0I.0I9	-	4	-	
I06	Скоба	-	3	0,07	

6. УКАЗАНИЯ ПО МОНТАЖУ (ДЕМОНТАЖУ) СООРУЖЕНИЯ

6.I. Подготовка площадки и устройство фундаментов под стойки и анкеры.

6.I.I. Площадка под установку сооружения должна быть очищена от посторонних предметов (кустарника, деревьев, камней). и выровнена.

6.I.2. Для отрывки ям под фундаменты произвести разметку мест их установки согласно плана (док.2). Разметку производить рулеткой.

6.I.3. Для установки опор и их регулировки применять шаблон (док.-3), для сборки которого использовать временно элементы каркаса.

Перед установкой опор БРМ-I-I и БРМ-I-4 на дно ям залить цементный раствор толщиной слоя 30-40 мм. Выверку опор произвести по шаблону, для чего при помощи осей БРМ-I-45, БРМ-I-44 и пальцев БРМ-I-4I, БРМ-I-42 соединить опоры поперечинами БРМ-I-7 и ригелем БРМ-I-6, лучами БРМ-I-2I, монтажными стойками БРМ-0-4.

6.I.4. В ямы установить анкера БРМ-I-28, БРМ-I-30, БРМ-I-22, БРМ-I-9.

6.I.5. Установленные элементы залить бетоном класса"300" заподлицо с поверхностью грунта. Выдержать не менее 3-х суток.

6.I.6 При установке сооружения в плотные грунты с расчетным сопротивлением более 3,5 кг/см^2, совместно с анкерами используются лопаты

Инв.№ подл. | Подп. и дата | Взам. инв.№

БРМ-0-3. Забивка анкеров осуществляется с помощью ручного молота БРМ-0-I и направляющей БРМ-0-2 входящих в комплект поставки.

После установки стоек в ямы, засыпать грунтом и утрамбовать (послойно).

6.2. Монтаж каркаса сооружения.

6.2.I. Монтаж каркаса сооружения (после устройства фундаментов) производится в следующей последовательности:

установить на анкера лебедок лебедки БРМ-I-43 и закрепить их болтами;

соединить оттяжками БРМ-I-29 анкеры лебедок с анкерами оттяжек БРМ-I-30 при помощи осей I4x40 мм и произвести винтовыми зажимами предварительное натяжение оттяжек;

закрепить на переднем лебедочном анкере амортизатор БРМ-I-26 и цепь с замком БРМ-I-27 при помощи осей имеющихся на анкере;

разнести элементы каркаса сооружения по левую сторону (элементы замаркированные черной краской) и правую сторону оси (элементы замаркированные красной краской);

установить стойки БРМ-I-2, БРМ-I-3 и БРМ-I-5 на опоры (установленные в грунт) при помощи осей БРМ-I-45, БРМ-I-44. Стойки расположить наклонно к основанию;

соединить стойки БРМ-I-2, БРМ-I-3 поперечинами БРМ-I-7 со стойками БРМ-I-5 при помощи осей закрепленных на стойках, отрегулировав длину поперечины при помощи хода хвостовика, так, чтобы стойки поворачивались на своих осях без заеданий распора;

установить на стойки БРМ-I-5 региль БРМ-I-6 при помощи болтов MI2x90 мм и законтрить соединение;

в шарнирах стоек БРМ-I-2, БРМ-I-3 начиная с верхней оси поочередно установить при помощи пальцев БРМ-I-46 лучи: на верхнюю ось - БРМ-I-2I, БРМ-I-9, на среднюю ось - БРМ-I-20,БРМ-I-I8, на нижнюю - БРМ-I-II. На палец нижнего луча установить по краям втулки БРМ-I-47 - как центрирующие луч посередине оси;

соединить верхние оконечности лучей стоек БРМ-I-2 с лучами стойки БРМ-I-3 перекладинами:

БРМ-I-23 с лучами БРМ-I-I9

БРМ-I-I6 с лучами БРМ-I-2I

БРМ-I-I7 с лучами БРМ-I-20

БРМ-I-I6 с лучами БРМ-I-I8

БРМ-I-I0 с лучами БРМ-I-II

Соединения закрепить болтами MI2 входящими в состав лучей;

соединить перекладины диагональными поддерживающими канатами при помощи осей I4x35 мм:

перекладины БРМ-I-23 с БРМ-I-I6 канатами БРМ-I-37

перекладины БРМ-I-I6 с БРМ-I-I7 канатами БРМ-I-36

перекладины БРМ-I-I7 с БРМ-I-I6 канатами БРМ-I-35

перекладины БРМ-I-I6 с БРМ-I-I0 канатами БРМ-I-34;

соединить перекладиныпродольными тяжами при помощи осей I4x40 мм:

перекладины БРМ-I-23 и БРМ-I-I6 тяжами БРМ-I-I5

перекладины БРМ-I-I6 И БРМ-I-I7 тяжами БРМ-I-I4

перекладины БРМ-I-I7 и БРМ-I-I6 тяжами БРМ-I-I3

перекладины БРМ-I-I6 и БРМ-I-I0 тяжами БРМ-I-I2;

соединить канат-ограничитель БРМ-I-8 с ушками задней перекладины БРМ-I-I0 при помощи осей I4x40 мм, предварительно запасовав его на блоке анкера страховочного БРМ-I-9;

установить покрытие БРМ-2 закрепив его на перекладинах ремнями, пришив с левой и правой стороны сооружения боковые части покрытия при помощи веревок. Места стыка закрыть клапанами и пристегнуть их;

соединить канаты подъема БРМ-I-24 с передней перекладиной БРМ-I-23 при помощи осей I4x40 мм;

соединить канат-страховочный БРМ-I-25 с перекладиной БРМ-I-I7 осью I4x40 мм,входящей в состав страховочного троса;

закрепить концы канатов-ограничителей БРМ-I-32 с лучами опорными БРМ-I-2I винтами, входящими в состав лучей;

Инв.№подл. | Подп. и дата | Взам.инв.№

закрепить концы канатов противовесов БРМ-I-33 с лучами БРМ-I-20 при помощи осей находящихся на лучах, предварительно концы канатов завести между роликов расположенных на лучах БРМ-I-II, для чего один из роликов временно снять;

соединить оттяжками БРМ-I-38 боковые анкера БРМ-I-22 и оголовки лучей задних БРМ-I-II для чего крюк оттяжки соединить с нижним кольцом анкера, а второй конец оттяжки соединить при помощи оси I2х40мм;

соединить оттяжками БРМ-I-40 анкера боковые и оголовки лучей БРМ-I-I8, БРМ-I-2I для чего вилку талрепа оттяжки закрепить на среднем кольце анкера , а один конец оттяжки закрепить на луче БРМ-I-2I, а второй конец, имеющий винтовые зажимы закрепить на луче БРМ-I-I8 при помощи осей I2х40 мм;

соединить оттяжками БРМ-I-39 анкера боковые и оголовки лучей БРМ-I-I9, БРМ-I-20 осями I2х40 мм. Талрепы оттяжек закрепить на верхних кольцах анкеров.

6.2.2. Произвести предварительный подъем каркаса сооружения так, чтобы стойки каркаса БРМ-I-2, БРМ-I-3 заняли вертикальное положение. Для этого крюк задней лебедки завести в паз ушка ригеля БРМ-I-6, а серьгу каната подъема БРМ-I-24 завести между проушин стойки и соединив их между собой болтом М24, при этом крюком каната передней лебедки захватить за кольца каната-компенсатора.

Установить монтажные стойки БРМ-0-4 с блоками БРМ-0-6 в гнезда опор основных стоек БРМ-I-I. Подъем производить одновременно двумя лебедками. После окончания подъема стойки зафиксировать пальцами БРМ-I-4I и БРМ-I-42.

6.2.3. Для подъема П-образных поворотных элементов купола сооружения в рабочее положение необходимо:

отсоединить крюк задней лебедки с ушком каната-ограничителя БРМ-I-8;

отсоединить канат подъема БРМ-I-24 от проушин стоек БРМ-I-2, БРМ-I-3;

навесить противовес БРМ-I-33 на коуш каната БРМ-I-3I, используя для этого установочный палец противовеса;

произвести подъем П-образных элементов передней лебедкой.

6.2.4. При помощи анкерных кольев закрепить через канаты покрытие БРМ-2 к грунту.

6.2.5. Установить деревянные настилы внутри сооружения, при необходимости выполнить под них щебеночный подстилающий слой толщиной 5-7 см.

7. ТРАНСПОРТИРОВАНИЕ И ХРАНЕНИЕ

7.I. Крупногабаринное сборно-разборное сооружение с ткане-пленочным покрытием может транспортироваться любым видом транспорта с обязательным предохранением от воздействия механических повреждений в пути.

7.2. Способ укладки и крепления упаковок при транспортировке зависит от вида транспорта и должен удовлетворять требованиям правил перевозки грузов, действующих на данном транспорте.

7.3. Упакованные элементы сооружения должны храниться в проветриваемых помещениях. Допускается, в отдельных случаях, хранение упаковок на открытых площадках под навесом укрытыми брезентом.

7.4. Перед постановкой на длительное хранение (более 3-х месяцев) элементы сооружения должны быть законсервированы. Покрытия , чехлы, шнуры, оттяжки должны быть просушены и очищены от грязи, грибковых образований. Металлические элементы должны быть протерты ветошью и смазаны тонким слоем смазки ПВК ГОСТ-I9537-83 или НГ-203 ГОСТ-4232-82. При консервации все места подверженные коррозии должны быть зачищены и смазаны, нарушенные лакокрасочные покрытия должны быть восстановлены.

7.5. Не допускается хранение упаковок совместно с емкостями, в которых находятся кислоты, щелочи, растворители. Упаковки должны располагаться не ближе одного метра от нагревательных элементов.

Инв.№подл. | Подп. и дата | Взам.инв.№

8. ГАРАНТИЙНЫЕ ОБЯЗАТЕЛЬСТВА

8.I. Завод-изготовитель гарантирует соответствие качества изготовленных элементов требованиям технических условий (II20.БРМ.00.000 ТУ) при соблюдении потребителем условий и правил хранения, транспортирования, монтажа и эксплуатации.

8.2. Гарантийный срок хранения на складе - 5 лет.

8.3. Гарантийный срок эксплуатации - 2 года.

8.4. Гарантийные сроки хранения и эксплуатации считаются со дня технической приемки сооружения представителем заказчика.

8.5. Общий срок службы металлических элементов сооружения - I0 лет при эксплуатации, I2 лет - при хранении на складе.

8.6. После истечения срока эксплуатации, по заключению комиссии, состоящей из службы гарантийного надзора завода-изготовителя и эксплуатирующей организации, допускается дальнейшая эксплуатация сооружения, при условии замены ткане-пленочного покрытия.

8.7. Завод-изготовитель обеспечивает ремонт и замену вышедших из строя узлов и деталей, по вине изготовителя, в течение гарантийного срока.

9. МЕРЫ БЕЗОПАСНОСТИ

9.I. Работы по монтажу сооружения должны проводиться под руководством ответственного лица, который должен периодически и обязательно перед началом работ проверять у монтажников знания по устройству сооружения, правилам работ при монтаже, а также по правилам техники безопасности.

9.2. Перед началом работ по монтажу сооружения необходимо проверить исправность инструмента, монтажных приспособлений и такелажа. Применять для работы лестницы, подставки достаточной высоты с надежным опиранием. Работа с неисправным инструментом и приспособлениями запрещается. Работы связанные с регулировкой и заделкой канатов должны проводиться монтажниками имеющими рукавицы.

Перед пробным подъемом (опусканием) сооружения необходимо убедиться в правильности крепления оттяжек, канатов к элементам сооружения, в надежности заделки концов канатов, надежности установки анкеров, стоек, крепления лебедок к анкерам.

9.3. При эксплуатации сооружения необходимо периодически проверять исправность его элементов, надежность крепления лебедок, анкерных устройств и ткане-пленочного покрытия. Все замеченные неисправности должны быть устранены. Работа с неисправными элементами сооружения запрещается.

Особое внимание следует обращать на надежность заделки концов канатов, отсутствие обрывов проволок канатов, заделку анкеров. При обнаружении выползания анкеров из грунта (вариант установки сооружения без устройства фундаментов), наличия выпирания грунта под анкером, подъем сооружения прекратить до окончания работ по усилению мест анкеровки путем уплотнения грунта с втрамбовыванием щебня, бетонирования и т.п.

9.4. При эксплуатации сооружения запрещается:

производить подъем и опускание сооружения канатами, имеющими обрывы проволок сверх установленной нормы;

производить монтаж сооружения при скорости ветра более II м/с.

9.5. При сильном снегопаде и толщине снежного покрова более I0 см, для предохранения элементов сооружения от поломок, необходимо удалять с ткане-пленочного покрытия снег.

Инв.№ подл. | Подп. и дата | Взам. инв.№

Наименование	Эскиз	Марка*	Габариты, мм L	B	H	Масса, кг	Назначение элементов
Опора стойки	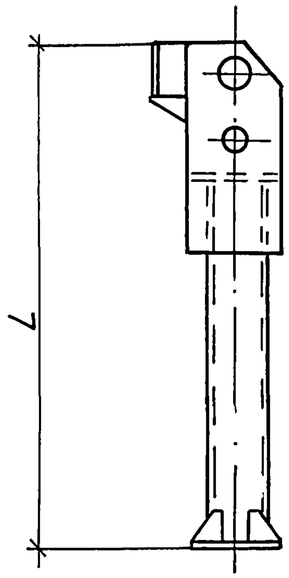 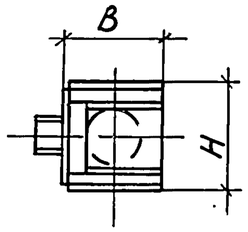	БРМ-1-1	2245	413	345	170,0	Устанавливается в грунт и бетонируется. В опору устанавливаются стойки верхние БРМ-1-2 и БРМ-1-3.

*Документация разработана войсковой частью 83582. Изделие изготавляет Чебоксарское Производственное объединение „Металлист".

Разраб.	Канышева		22.10
Пров.	Чебакова		22.10
Н.контр	Храпов		22.10
Нач.отд.	Нанай		22.10

3.709.9-2.93.01НИ

Номенклатура элементов сооружения (Комплект поставки)

Стадия	Лист	Листов
Р	1	16

в/ч 83582

Инв.№ подл. | Подп. и дата | Взам. инв.№

Наименование	Эскиз	Марка*	Габариты, мм L	B	H	Масса, кг	Назначение элементов
Стойка верхняя	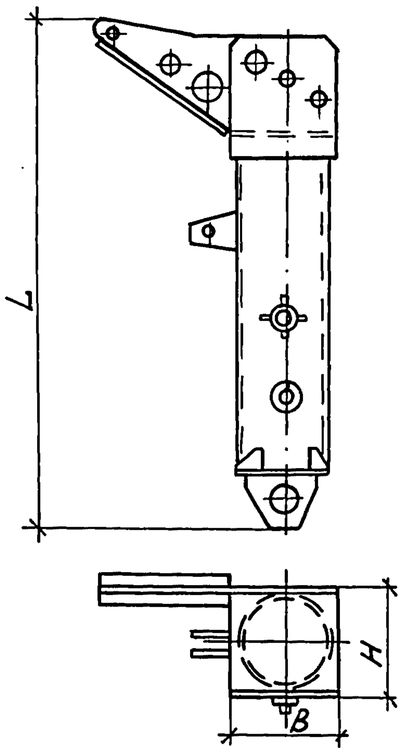	БРМ-1-2	3305	250	222	135,0	Устанавливается нижней частью в опору стойки БРМ-1-1. К верхней части крепятся лучи БРМ-1-18, БРМ-1-20, БРМ-1-21, БРМ-1-19, БРМ-1-11.
Стойка подставки	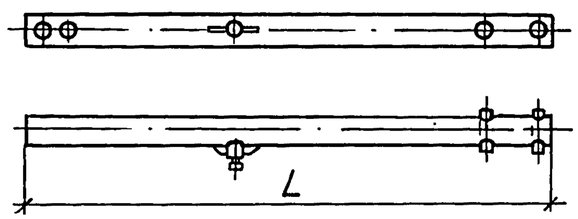	БРМ-1-5	3440	—	—	19,0	Соединяет стойку подставки БРМ-1-5 со стойкой верхней БРМ-1-2, БРМ-1-3

Инв. № подл. | Подп. и дата | Взам. инв. №

Наименование	Эскиз	Марка*	Габариты, мм L	B	H	Масса, кг	Назначение элементов
Стойка верхняя	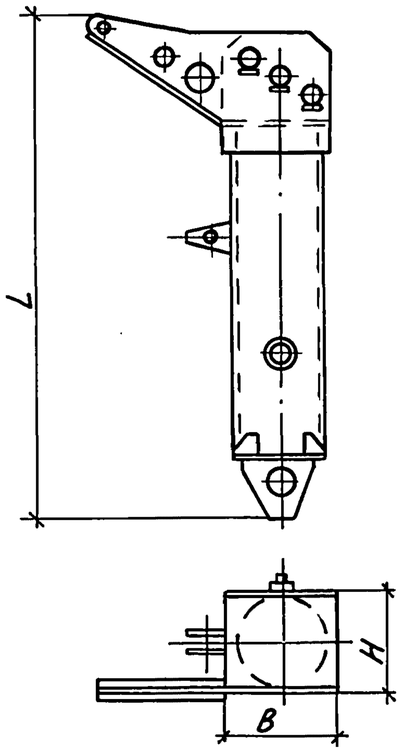	БРМ-1-3	3305	250	222	135,0	Устанавливается в опору БРМ-1-1, к верхней части крепятся шарнирно лучи БРМ-1-11, БРМ-1-18, БРМ-1-20, БРМ-1-21, БРМ-1-19.
Опора подставки	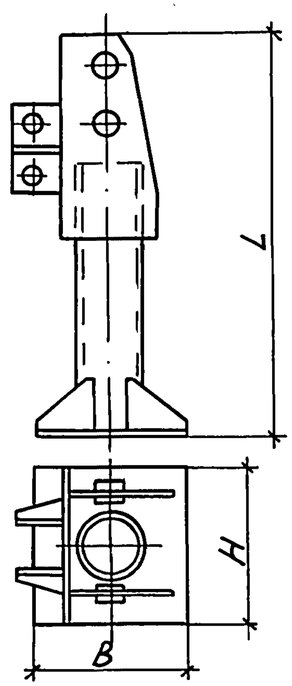	БРМ-1-4	1745	110	100	24,0	Устанавливается в грунт и бетонируется. К опоре крепится стойка подставки БРМ-1-5.

Инв.№ подл. | Подп. и дата | Вз. инв.№

Наименование	Эскиз	Марка*	Габариты, мм L	А	Б	Масса, кг	Назначение элементов
Перекладина задняя	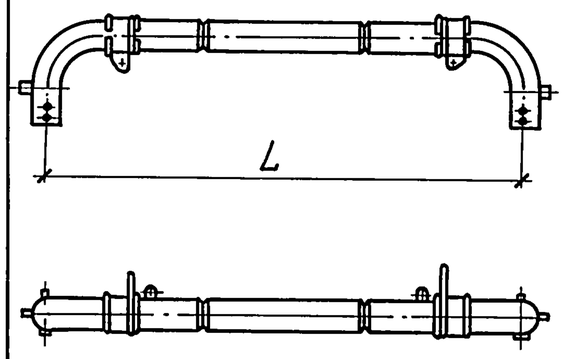	БРМ-1-10	4732	—	—	30	Соединяет лучи БРМ-1-11 между собой.
Перекладина	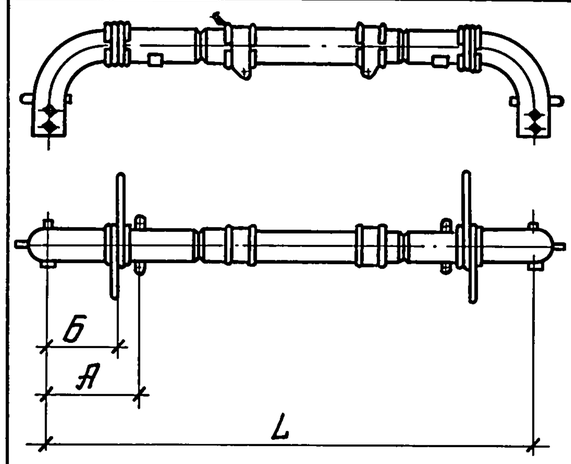	БРМ-1-16	4630	292,5	242,5	30,0	Соединяет лучи БРМ-1-21 между собой, а также лучи БРМ-1-18.
		БРМ-1-17	4835	395	345	31	Соединяет лучи БРМ-1-20 между собой
Перекладина передняя	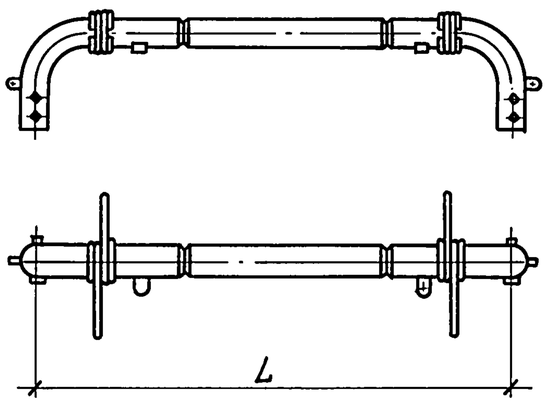	БРМ-1-23	4835	—	—	31	Соединяет лучи БРМ-1-19 между собой.

Инв.№подл. | Подп. и дата | Вз.инв.№

Наименование	Эскиз	Марка*	Габариты, мм L			Масса, кг	Назначение элементов
Луч задний	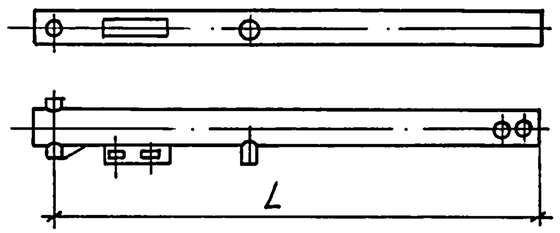	БРМ-1-11	5362			29	Устанавливается шарнирно в стойки верхние БРМ-1-2, БРМ-1-3. Служит соединительным звеном между перекладиной БРМ-1-10 и стойками верхними.
Луч	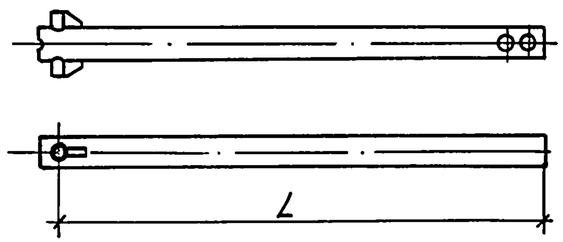	БРМ-1-18	5439			25,0	Устанавливается шарнирно в стойки верхние БРМ-1-2, БРМ-1-3. Служит соединительным звеном между перекладиной БРМ-1-16 и стойками верхними.
		БРМ-1-19	5492			25,0	Устанавливается шарнирно в стойки верхние БРМ-1-2, БРМ-1-3. Служит соединительным звеном между перекладиной БРМ-1-23 и стойками верхними.
Луч средний	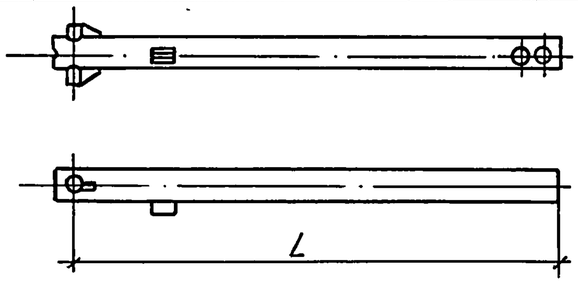	БРМ-1-20	5507			25,0	Устанавливается шарнирно в стойки верхние БРМ-1-2, БРМ-1-3. Служит соединительным звеном между перекладиной БРМ-1-17 и стойками верхними.
Луч опорный	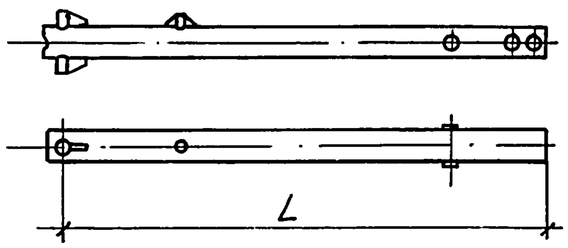	БРМ-1-21	5424			29,0	Устанавливается шарнирно в стойки верхние БРМ-1-2, БРМ-1-3. Служит соединительным звеном между перекладиной БРМ-1-15 и стойками верхними.

Инв.№подл. | Подп. и дата | Вз.инв.№

Наименование	Эскиз	Марка*	Габариты, мм L	в	ф	Масса, кг	Назначение элементов
Ригель	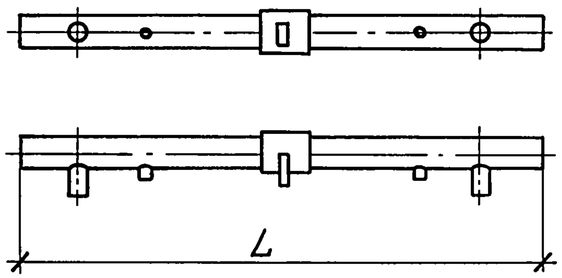	БРМ-1-6	5120	—	—	26,0	Соединяет стойки подставки БРМ-1-5 между собой.
Поперечина	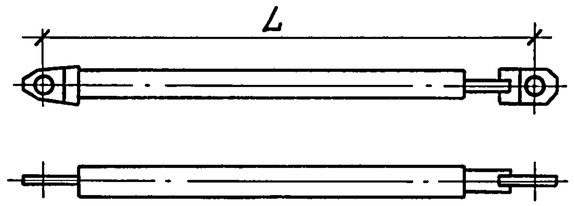	БРМ-1-7	5175	—	—	26,0	Соединяет шарнирно стойки верхние БРМ-1-3 и БРМ-1-2 со стойками подставок БРМ-1-5.
Противовес	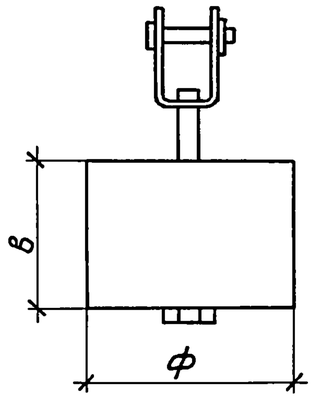	БРМ-1-33	—	335	278	151	Предназначен для обеспечения принудительного раскрытия сооружения при срабатывании цепи с замком БРМ-1-27.
Палец	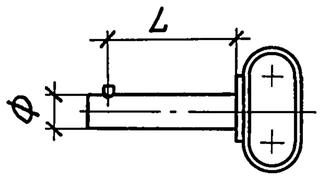	БРМ-1-41	130	—	25	1,0	Соединяет опору подставки БРМ-1-4 со стойкой подставки БРМ-1-5.
		БРМ-1-42	365	—	45	5,0	Соединяет опору стойки БРМ-1-1 со стойками верхними БРМ-1-2, БРМ-1-3.

Инв.№подл. | Подп. и дата | Вз.инв.№

Наименование	Эскиз	Марка*	Габариты, мм L	B	h	Масса, кг	Назначение элементов
Анкер страховочный	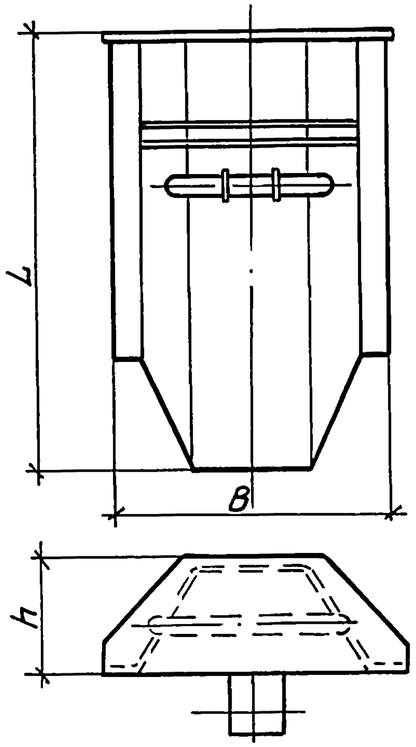	БРМ-1-9	1650	260	96	27,0	Устанавливается в бетон (грунт) и служит для укрепления каркаса.
Анкер боковой	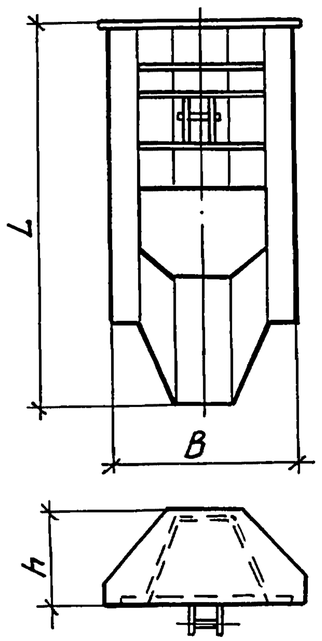	БРМ-1-22	1100	260	96	29	Устанавливается в бетон (грунт) и служит для укрепления каркаса.

Инв.№ подл. | Подп. и дата | Взам. инв.№

Наименование	Эскиз	Марка*	Габариты, мм L	B	h	Масса, кг	Назначение элементов
Анкер лебедки	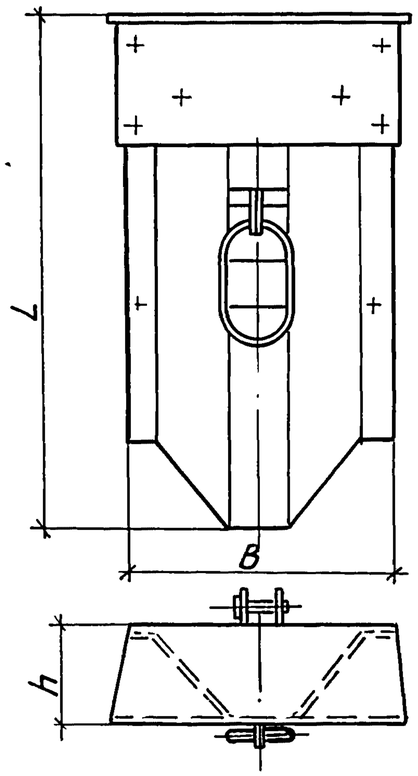	БРМ-1-28	1850	260	97	36,0	Устанавливается в бетон (грунт) и служит для укрепления каркаса.
Анкер оттяжки	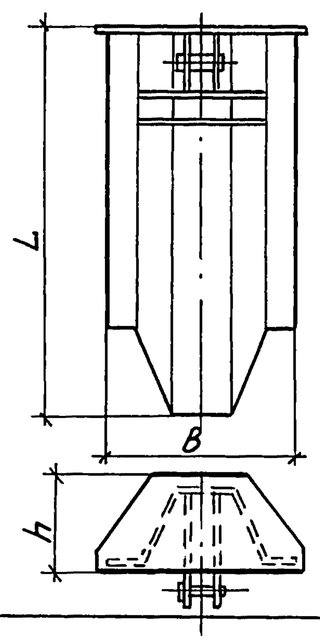	БРМ-1-30	1100	260	96	18,0	Предназначен для увеличения несущей способности лебедочных анкеров.

Инв.№ подл. | Подп. и дата | Взам. инв.№

Наименование	Эскиз	Марка*	Габариты, мм L	C		Масса, кг	Назначение элементов
Тяж продольный	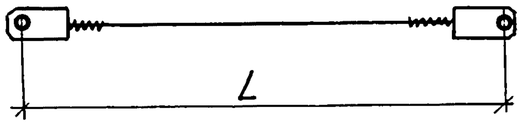	БРМ-1-12	3212	—		2,0	Соединяет лучи БРМ-1-11 и БРМ-1-18
		БРМ-1-13	2687	—		2,0	Соединяет лучи БРМ-1-18 и БРМ-1-20
		БРМ-1-14	3502	—		2,0	Соединяет лучи БРМ-1-20 и БРМ-1-21
		БРМ-1-15	3252	—		2,0	Соединяет лучи БРМ-1-21 и БРМ-1-19
Цепь с замком	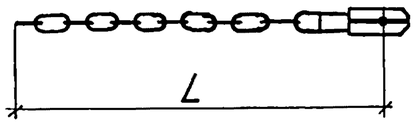	БРМ-1-27	510	—		28,0	Предназначена для раскрытия сооружения
Оттяжка	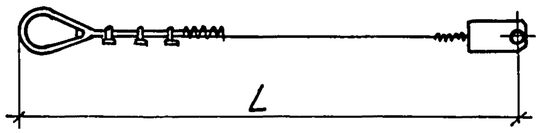	БРМ-1-29	7200	—		3,0	Соединяет анкера оттяжек БРМ-1-30 с анкерами лебедок БРМ-1-28
Оттяжка	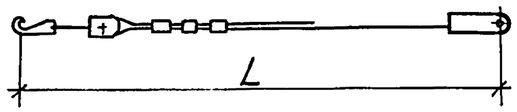	БРМ-1-38	8295	—		4,0	Соединяет боковые анкера БРМ-1-22 с лучами БРМ-1-11 и предназначена для удержания сооружения от опрокидывания в боковом направлении.
Оттяжка	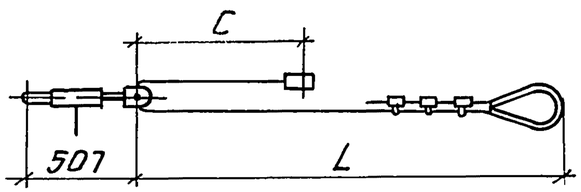	БРМ-1-39	8510	9295		9,0	Соединяет боковые анкера БРМ-1-22 с лучами БРМ-1-19, БРМ-1-20
		БРМ-1-40	8803	9165		9,0	Соединяет боковые анкера БРМ-1-22 с лучами БРМ-1-21, БРМ-1-18. Предназначены для удержания сооружения от опрокидывания в боковом направлении.

Инв.№ подл. | Подп. и дата | Взам. инв.№

Наименование	Эскиз	Марка *	Габариты, мм L			Масса, кг	Назначение элементов
Канат подъема маски	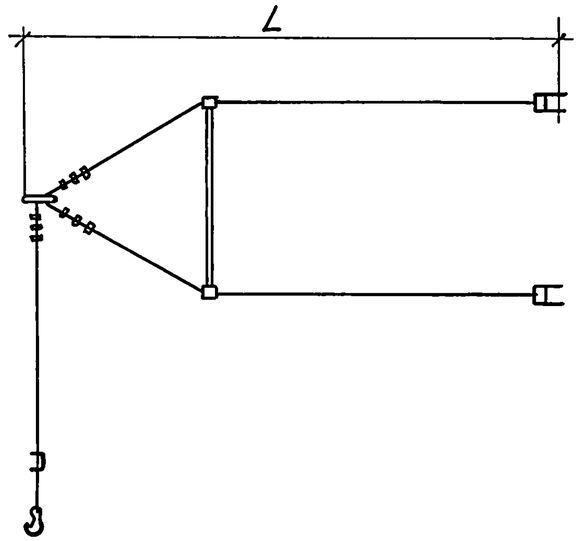	БРМ-1-24	7948	—	—	46,0	Соединяет перекладину БРМ-1-23 с замком БРМ-1-27 и амортизатором БРМ-1-26 и предназначен для удержания сооружения в рабочем положении, а также для подъема и опускания сооружения.
Канат страховочный	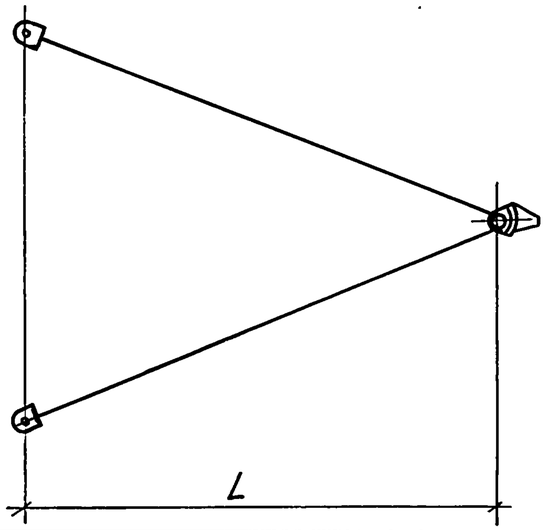	БРМ-1-25	7850	—	—	6,0	Соединяет канат лебедки БРМ-1-43 заднего анкера с перекладиной БРМ-1-17 и предназначен для удержания сооружения в рабочем положении.
Амортизатор	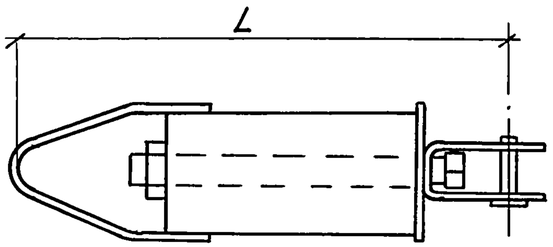	БРМ-1-26	390	—	—	5,0	Закреплен на переднем лебедочном анкере БРМ-1-28 и предназначен для гашения кинетической энергии удара при раскрытии сооружения.

Инв.№ подл. | Подп. и дата | Взам. инв.№

Наименование	Эскиз	Марка*	Габариты, мм L			Масса, кг	Назначение элементов
Канат ограничитель	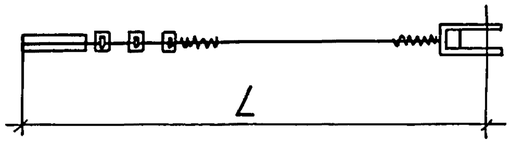	БРМ-1-8	11222	—	—	4,0	Соединяет перекладину БРМ-1-10 со страховочным анкером БРМ-1-9
Канат противовеса	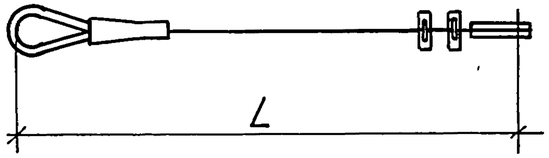	БРМ-1-31	4050	—	—	1,0	Соединяет противовес БРМ-1-33 с лучем БРМ-1-20
Канат ограничитель	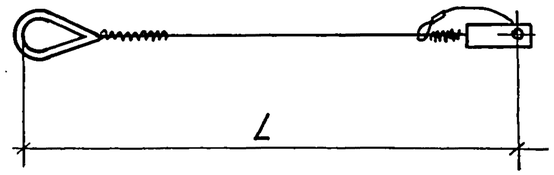	БРМ-1-32	1507	—	—	1,0	Соединяет выносные кронштейны стоек БРМ-1-2 и БРМ-1-3 с лучами БРМ-1-21 и предназначен для ограничения угла раскрытия сооружения.
Канат поддерживающий	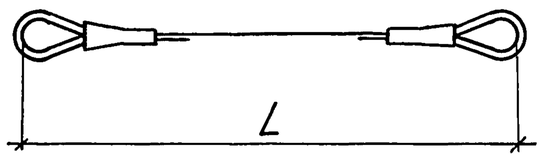	БРМ-1-34	5222	—	—	1,0	Соединяет перекладины БРМ-1-10 и БРМ-1-16 между собой.
		БРМ-1-35	4908	—	—	1,0	Соединяет перекладины БРМ-1-16 и БРМ-1-17 между собой.
		БРМ-1-36	5409	—	—	1,0	Соединяет перекладины БРМ-1-17 и БРМ-1-16 между собой.
		БРМ-1-37	5247	—	—	1,0	Соединяет перекладины БРМ-1-16 и БРМ-1-23 между собой.

Инв.№подл. | Подп. и дата | Взам. инв.№

Наименование	Эскиз	Марка*	Габариты, мм L	D	d	Масса, кг	Назначение элементов
Лебедка	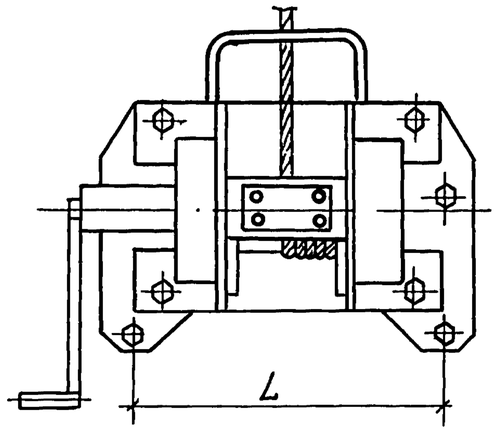	БРМ-1-43	253	—	—	31,0	Предназначено для раскрытия, закрытия, подъема и опускания сооружения, а также для удерживания сооружения при указанных операциях.
Ось	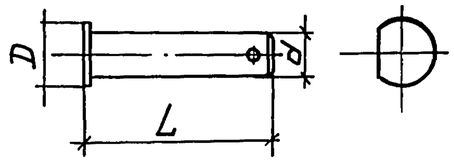	БРМ-1-44	146	35	30	1,0	Соединяет опору подставки БРМ-1-4 со стойкой подставки БРМ-1-5
Ось	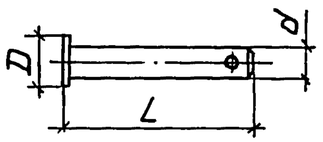	БРМ-1-45	385	55	45	5,0	Соединяет опору стойки БРМ-1-1 со стойками верхними БРМ-1-2, БРМ-1-3
Полец	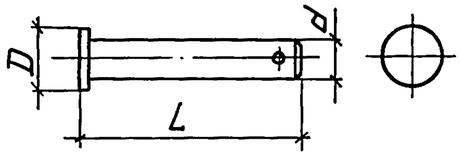	БРМ-1-46	255	32	25	1,0	Для соединения лучей со стойками БРМ-1-2, БРМ-1-3.
Втулка	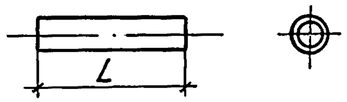	БРМ-1-47	51	—	—	—	Центрируют луч БРМ-1-11 посередине оси стоек БРМ-1-2, БРМ-1-3.

Инв.№ подл. | Подп. и дата | Взам. инв.№

Наименование	Эскиз	Марка*	Габариты, мм L	H		Масса, кг	Назначение элементов
Баба ручная	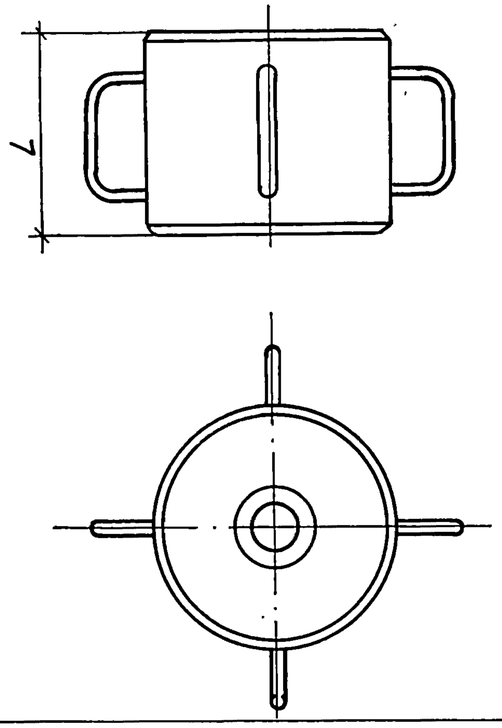	БРМ-0-1	200	—	—	50,0	Вспомогательный инструмент для монтажа. Используется при забивке анкеров БРМ-1-30. Поставляется в комплекте с основными элементами.
Направляющая	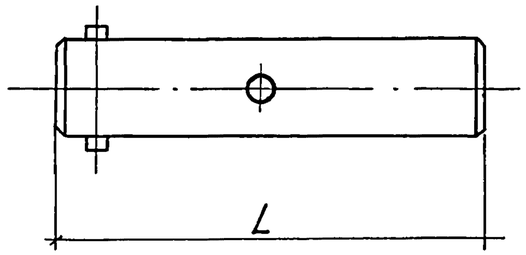	БРМ-0-2	1500	—	—	4,0	Вспомогательный инструмент для монтажа. Используется при забивке анкеров БРМ-1-30. Поставляется в комплекте с основными элементами.
Лопата	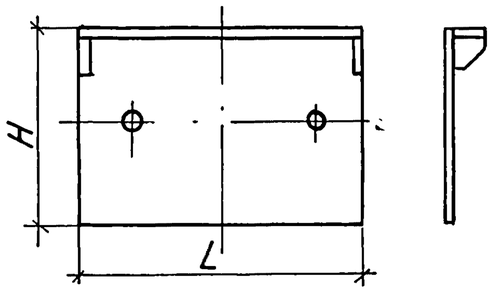	БРМ-0-3	900	800	—	32,0	Используется при установке лебедочных анкеров БРМ-1-28.

Инв.№ подл. | Подп. и дата | Вз. инв.№

Наименование	Эскиз	Марка*	Габариты, мм L	H	B	Масса, кг	Назначение элементов
Стойка монтажная	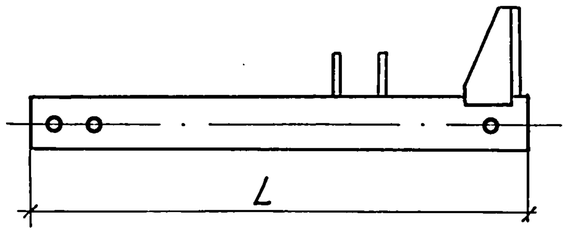	БРМ-0-4	2193	—	—	32,0	Вспомогательный элемент, используемый при монтаже (демонтаже) каркаса, а также при устройстве шаблона.
Стяжка	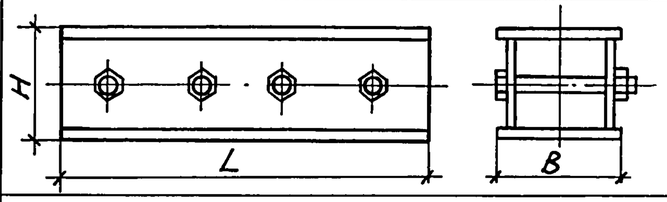	БРМ-0-5	374	95	105	6,0	Используется при устройстве шаблона.
Блок съемный	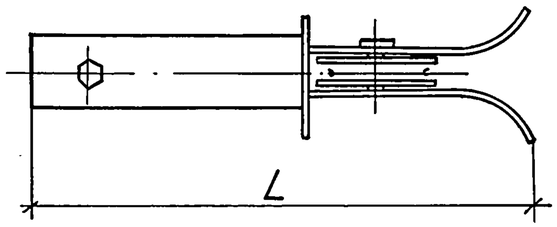	БРМ-0-6	2305	—	—	20,0	Вспомогательный элемент, используемый при монтаже (демонтаже) каркаса.
Кол анкерный	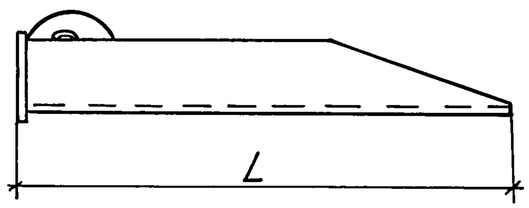	БРМ-4	650	—	—	3,0	Для крепления тканевого покрытия к грунту.

Инв.№подл. | Подп. и дата | Взам.инв.№

Наименование	Эскиз	Марка	Габариты, мм L	H	B	Масса, кг	Назначение элементов
Настил	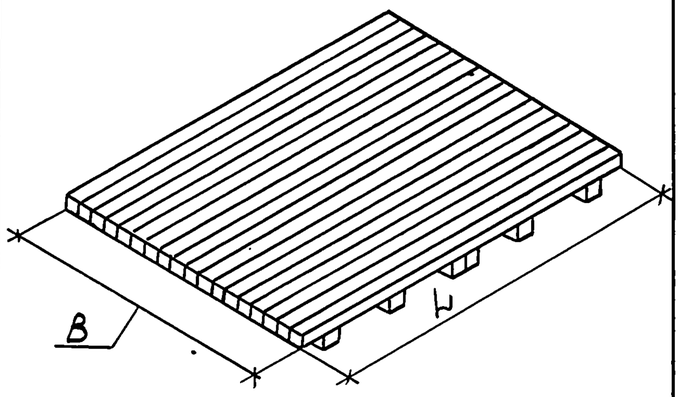	БРМ-3	3450	—	2200	195,0	Элемент пола сооружения. (См. докум. 3.709.9-2.93.1-12)
Ящик ЗИПа	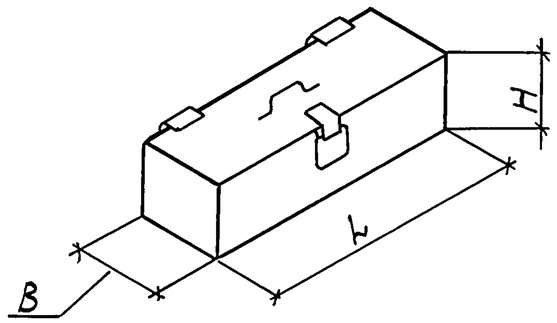	БРМ-6*	400	150	250	7,0	Для упаковки комплекта ЗИП (запасных инструментов и принадлежностей)
Ткане-пленочное покрытие	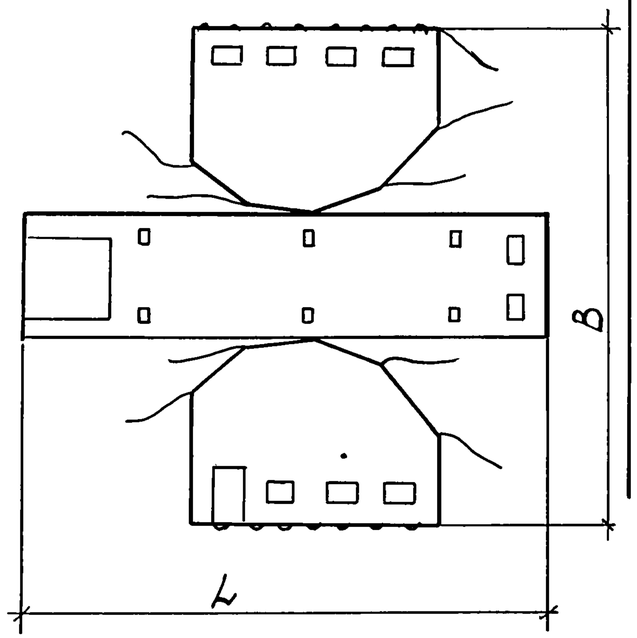	БРМ-2	24185	—	22650	262,5	Предохраняет от атмосферных осадков. (См. докум. 3.709.9-2.93.1-1)

Инв. № подл. | Подп. и дата | Взам. инв. №

Наименование	Эскиз	Марка*	Габариты, мм			Масса, кг	Назначение элементов
			L	B	H		
Ящик	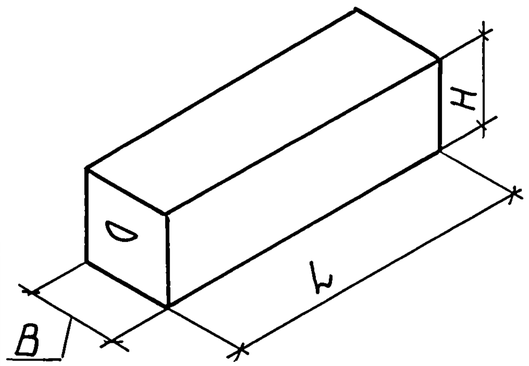	БРМ-7	3180	820	880	215,0	Для укладки и транспортировки элементов сооружения.

Инв.№ подл. | Подп. и дата | Взам. инв. №

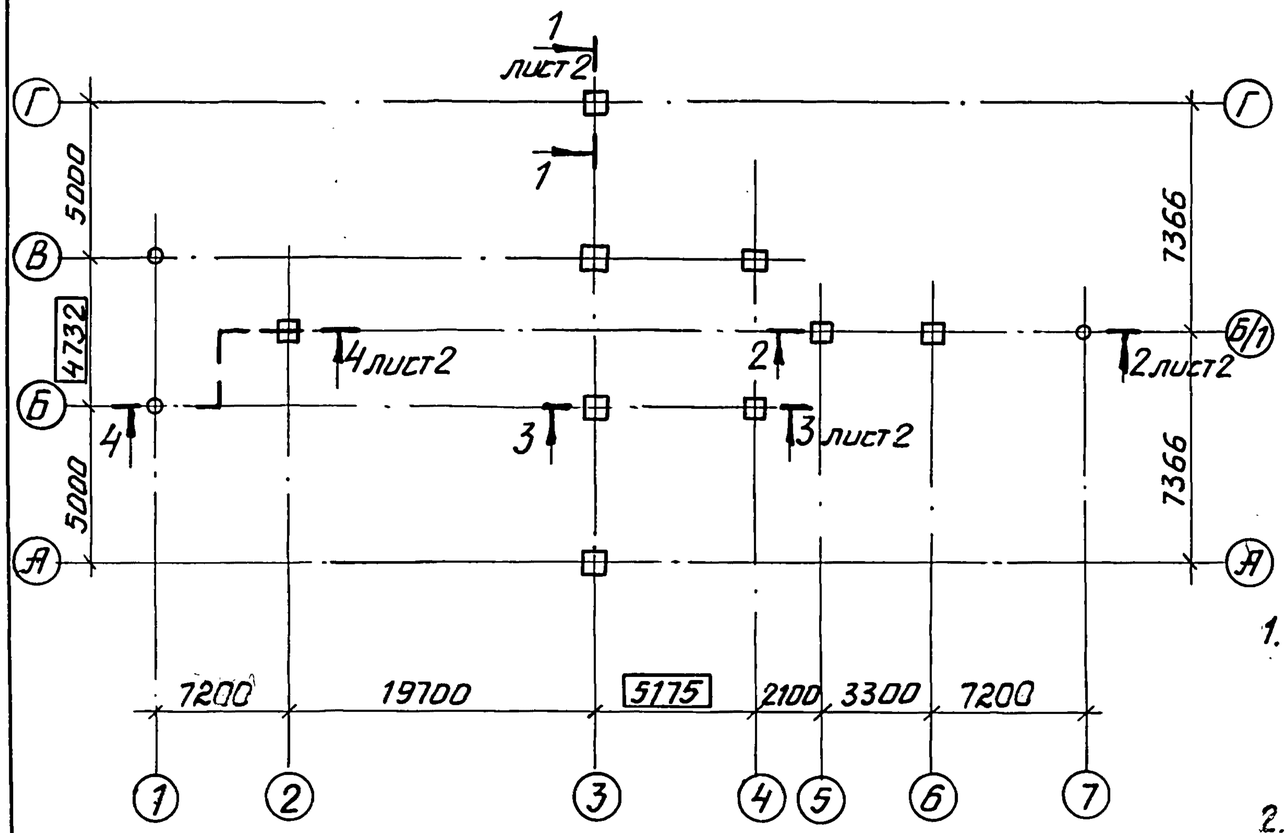

Вариант установки анкеров с применением лопат

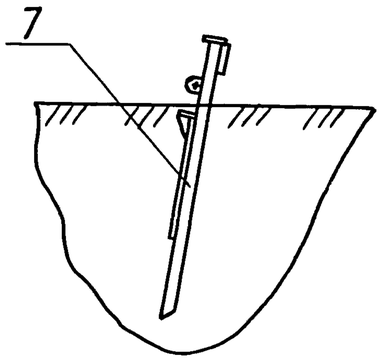

Поз.	Обозначение	Наименование	Кол.	Примеч.
1	1120.БРМ.01.010	Опора стойки БРМ-1-1	2	
2	1120.БРМ.01.030	Опора подставки БРМ-1-4	2	
3	1120.БРМ.01.080	Анкер страховочный БРМ-1-9	1	
4	1120.БРМ.01.220	Анкер лебедки БРМ-1-28	2	
5	1120.БРМ.01.160	Анкер боковой БРМ-1-22	2	
6	1120.БРМ.01.250	Анкер оттяжки БРМ-1-30	3	
7	1120.БРМ.00.030	Лопата БРМ-0-3	2	
8		Бетон класса „300"	4	$м^3$

1. При установке лебедочных анкеров поз. 4 в плотные грунты с расчетным сопротивлением $\sigma \geq 3{,}5$ кг/см² вместо устройства фундаментов использовать усиливающие лопаты поз. 7.
2. Установку и выверку опор поз. 1 и 2 производить по шаблону док.-3.
3. Забивку анкеров поз. 6 производить с использованием ручного молота БРМ-0-1 и направляющей БРМ-0-2, входящих в комплект поставки.
4. Размеры ▭ обеспечить шаблоном.

Разраб.	Емельянова		22.10
Пров.	Чебакова		22.10
Н.контр.	Храпов		22.10
Нач.отд.	Нанай		22.10

3.709.9-2.93.0-2

План фундаментов

Стадия	Лист	Листов
Р	1	2

В/ч 83582

Инв.№ подл. | Подп. и дата | Взам. инв.№

1-1 лист 1

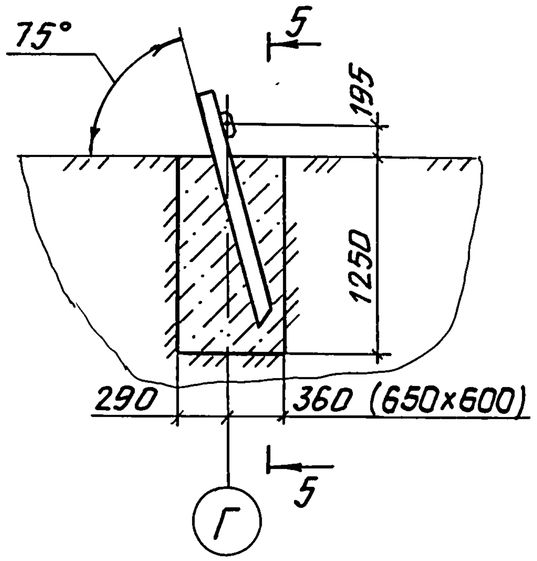

3-3 лист 1

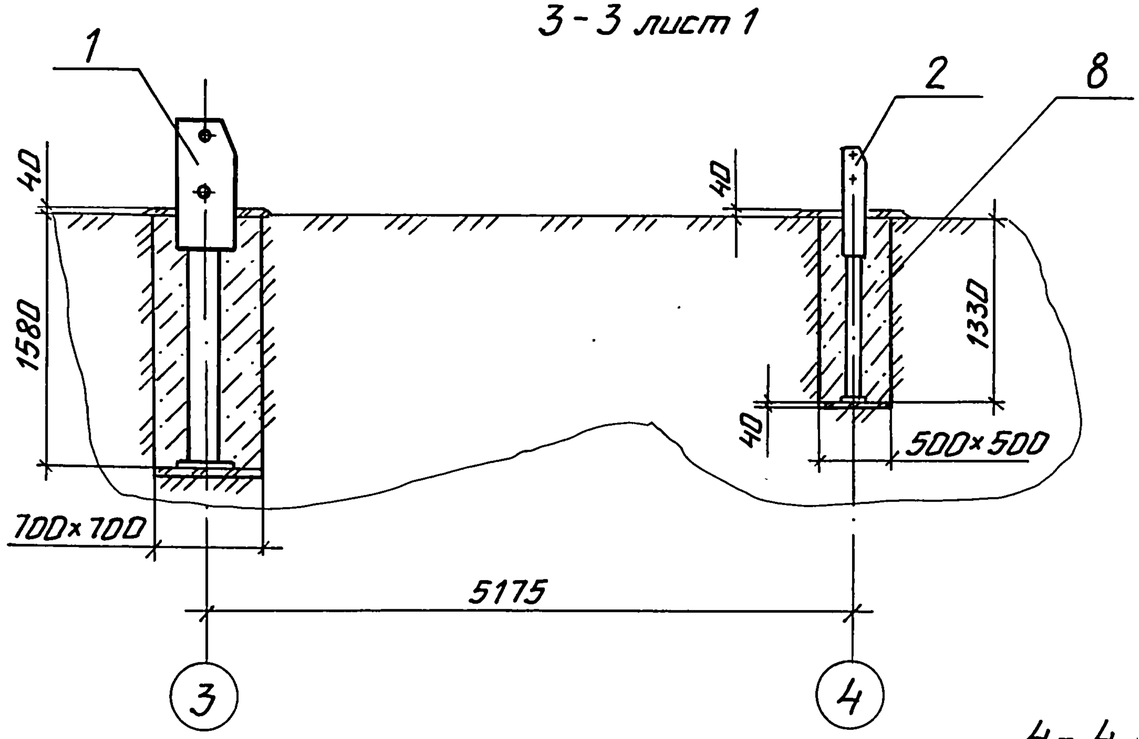

2-2 лист 1

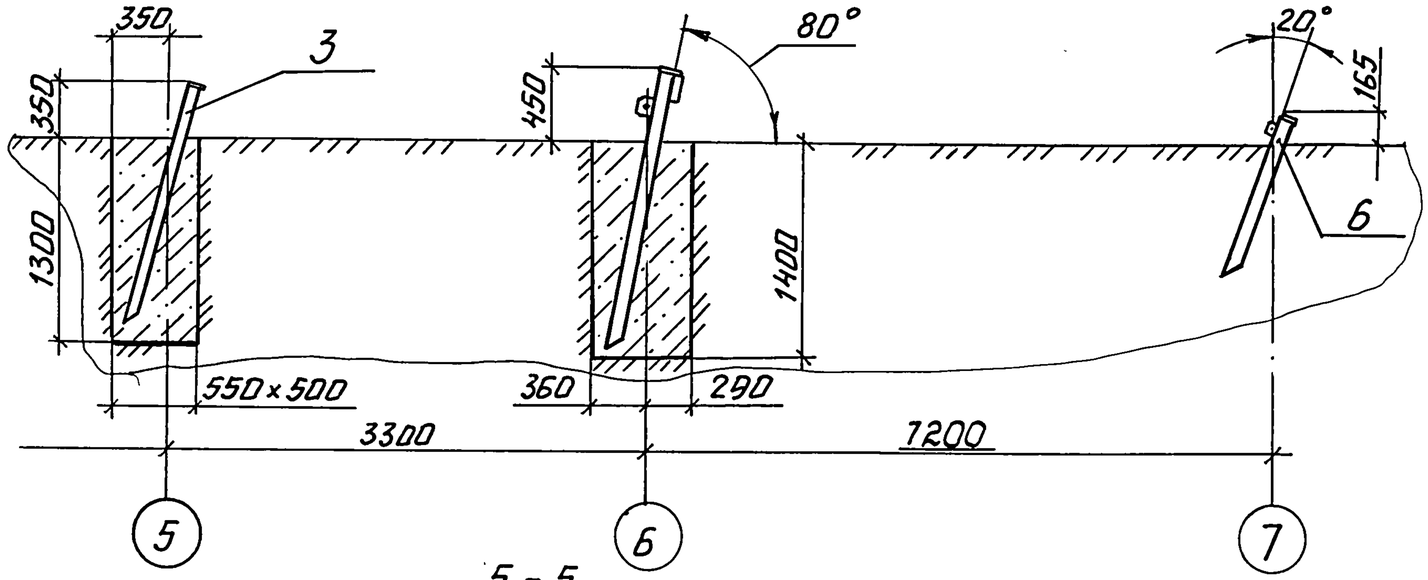

4-4 лист 1

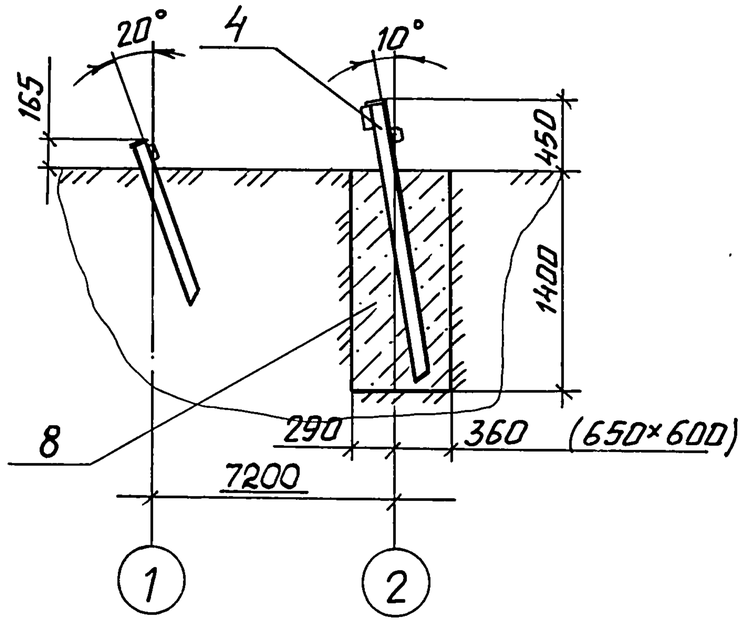

5-5

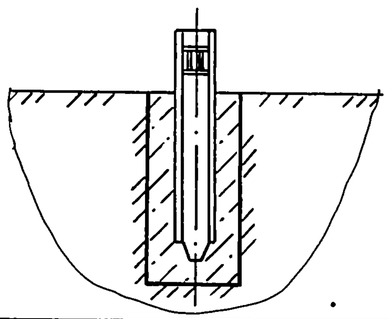

Инв.№подл.	Подп. и дата	Взам.инв.№

3.709.9-2.93.0-2

Лист 2

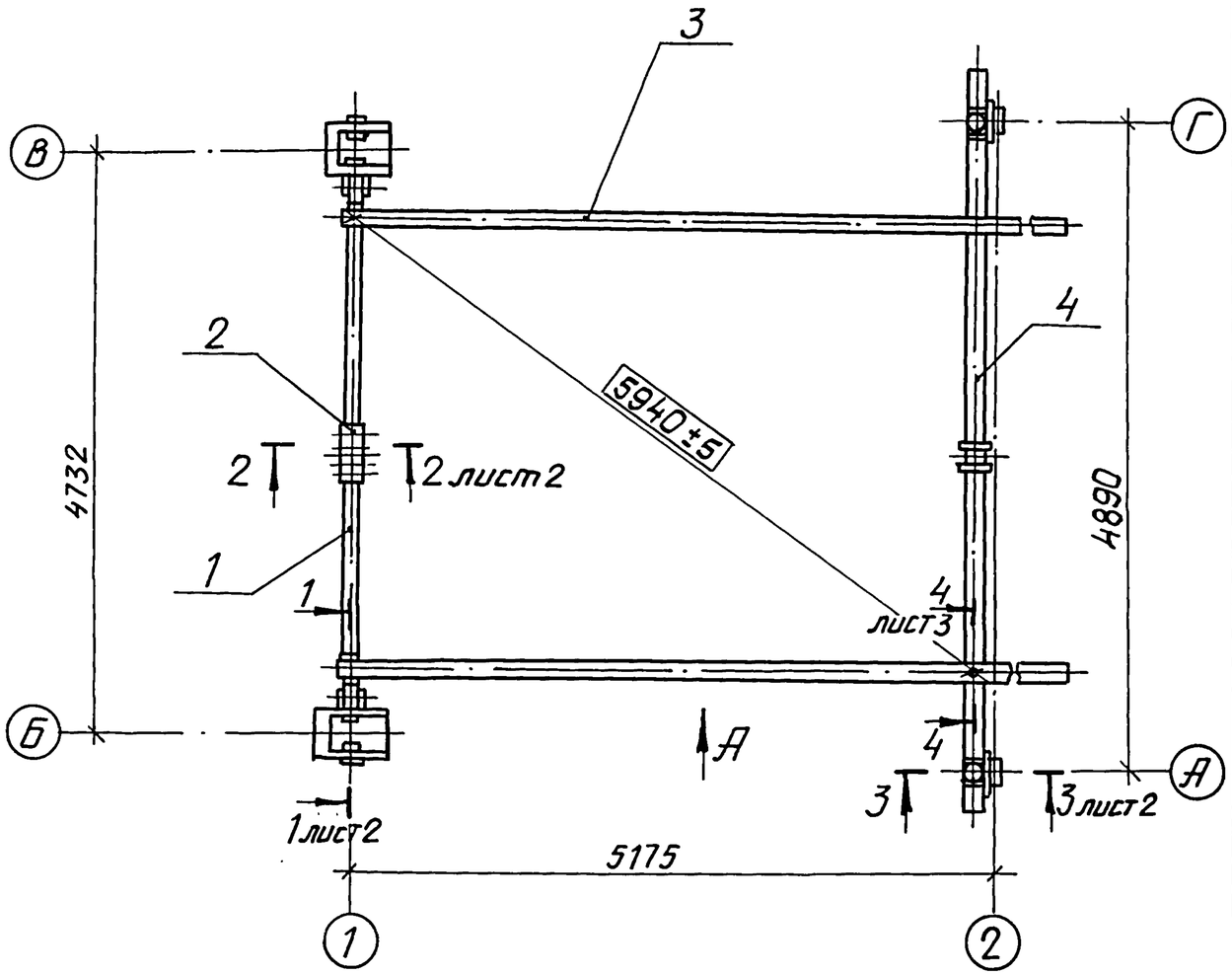

Поз.	Обозначение	Наименование	Кол.	Примеч.
1	1120.БРМ.00.040	Стойка монтажная БРМ-0-4	2	
2	1120.БРМ.00.050	Стяжка БРМ-0-5	1	
3	1120.БРМ.00.150	Луч опорный БРМ-1-21	2	
4	1120.БРМ.01.050	Ригель БРМ-1-6	1	
5	1120.БРМ.01.249	Ось БРМ-1-46	2	
		Стандартные		
		изделия		
		Болты ГОСТ 7798-80		
6		М12-6g×40.58.019	4	
7		М12-6g×90.58.019	4	
8		М12-6g×100.58.019	2	
9		Гайка М12-7Н.5.019		
		ГОСТ 5915-70	8	
10		Шайба 30.02.019		
		ГОСТ 11371-78	2	
11		Шплинт 6,3×45.01.019		
		ГОСТ 397-79	2	

А

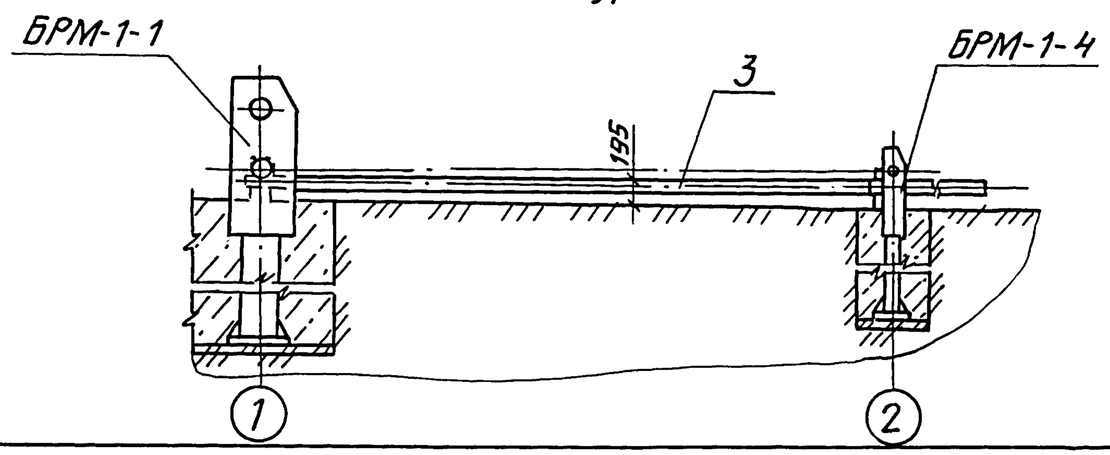

1. Элементы шаблона поз. 1,3 и 4 использовать из каркаса.
2. Элементы поз. 1,3 и 4 разобрать и использовать при сборке по прямому назначению.

Разраб.	Емельянова		22.10
Пров.	Чебакова		22.10
Н.контр.	Храпов		22.10
Нач.отд.	Нанай		22.10

3.709.9-2.93.0-3

Шаблон

Стадия	Лист	Листов
Р	1	3

В/4 83582

Инв.№ подл. | Подп. и дата | Взам. инв.№

1 - 1 лист 1

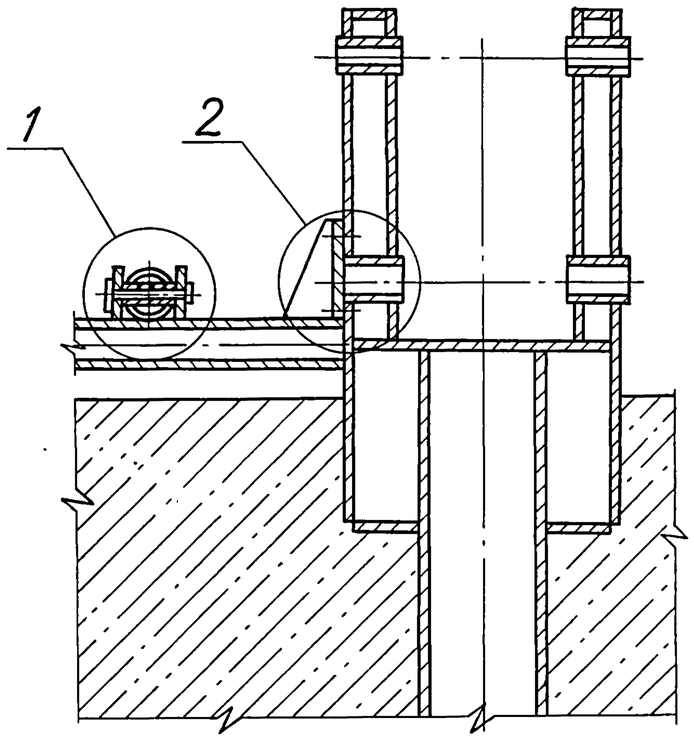

3 - 3 лист 1

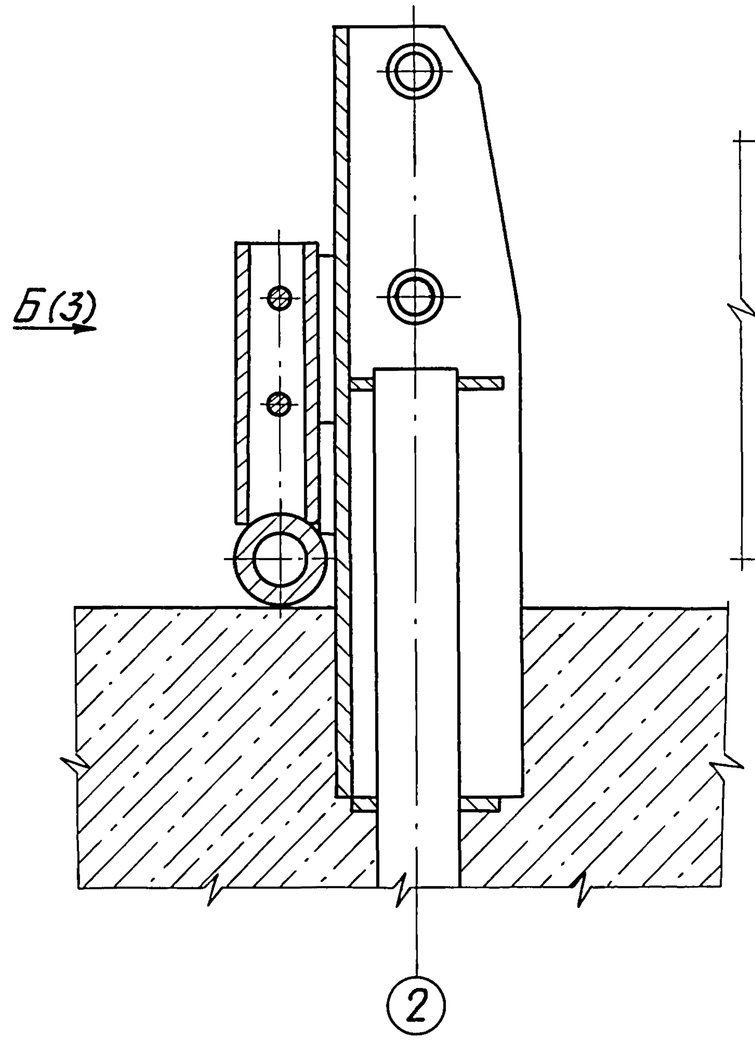

1

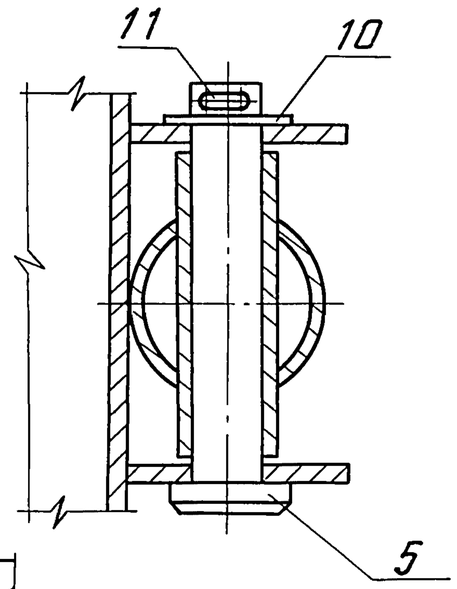

2

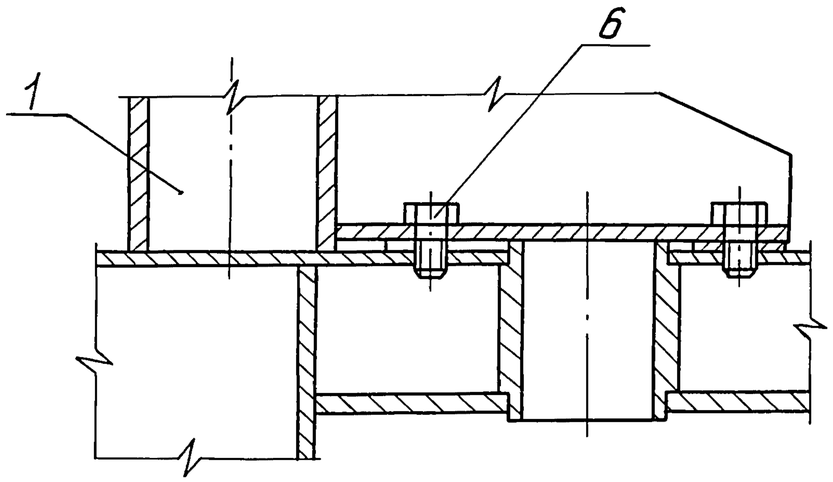

2 - 2 лист 1

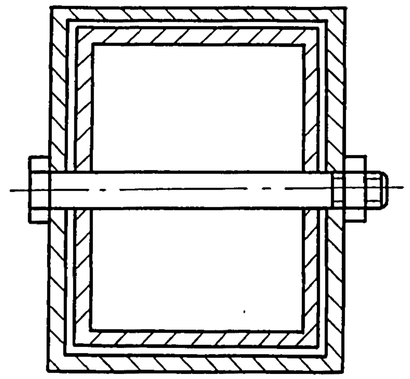

Инв.№ подл.	Подп. и дата	Взам. инв.№

3.709.9-2.93.0-3

Лист 2

Б лист 2

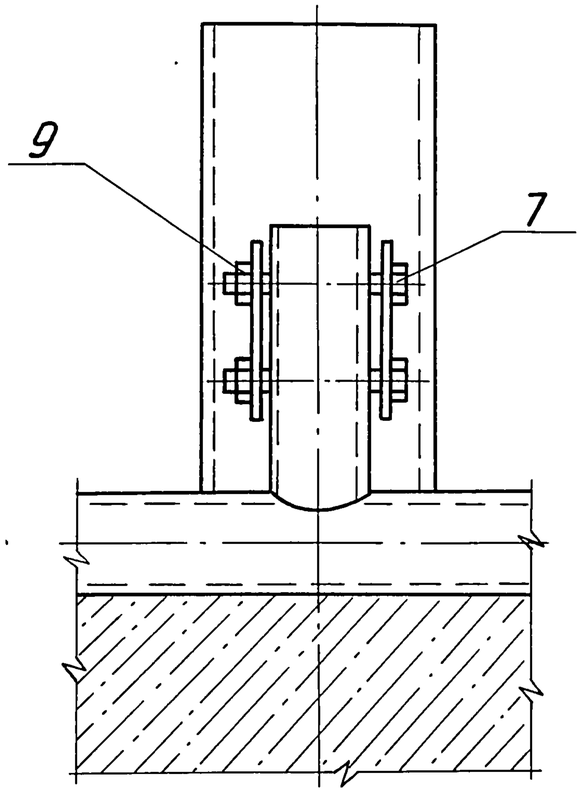

4 - 4 лист 1

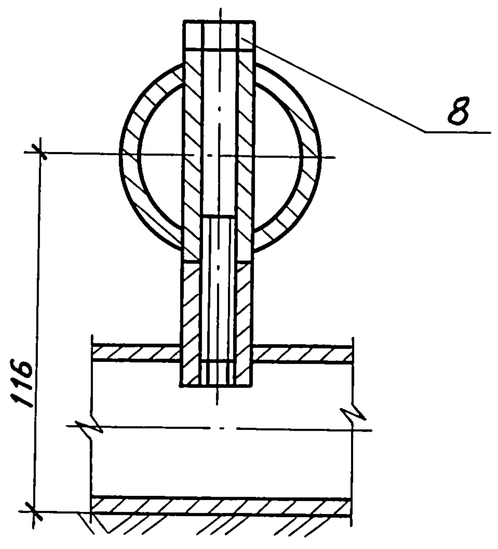

Инв.№ подл. | Подп. и дата | Взам. инв.№

3.709.9-2.93.0-3

Лист 3

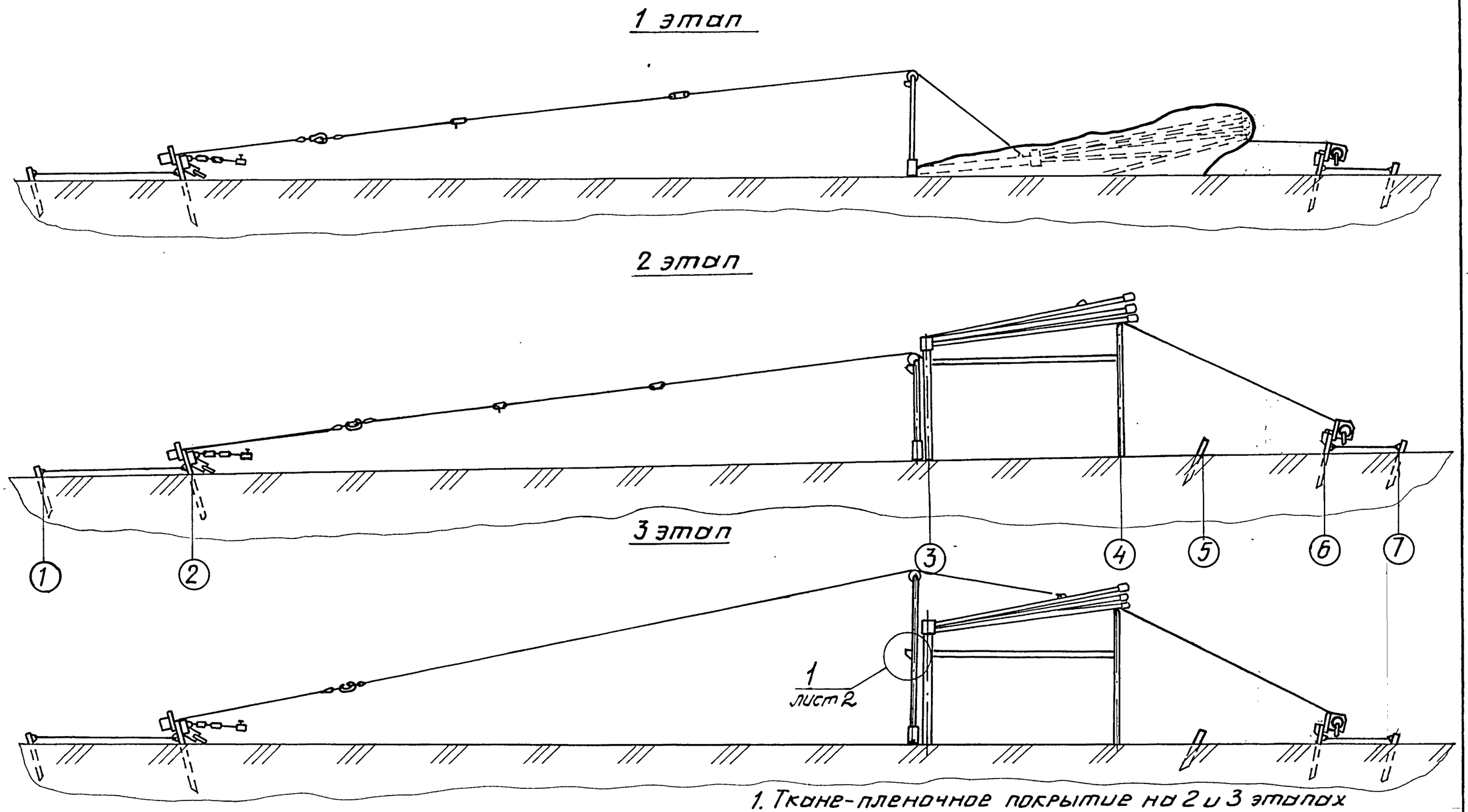

1. Ткане-пленочное покрытие на 2 и 3 этапах условно не показано.

2. Подъем и опускание сооружения производится при помощи 2 лебедок БРМ-1-43.

Разраб.	Канышева		22.10	3.709.9.-2. 93.04		
Пров.	Чебакова		22.10			
Н.контр.	Храпов		22.10			
Нач.отд.	Нанай		22.10	Этапы подъема сооружения	стадия	лист	листов
					Р	1	2
					В/4 83582		

Инв.N подл. | Подп. и дата | Взам. инв.N

(1) лист 1

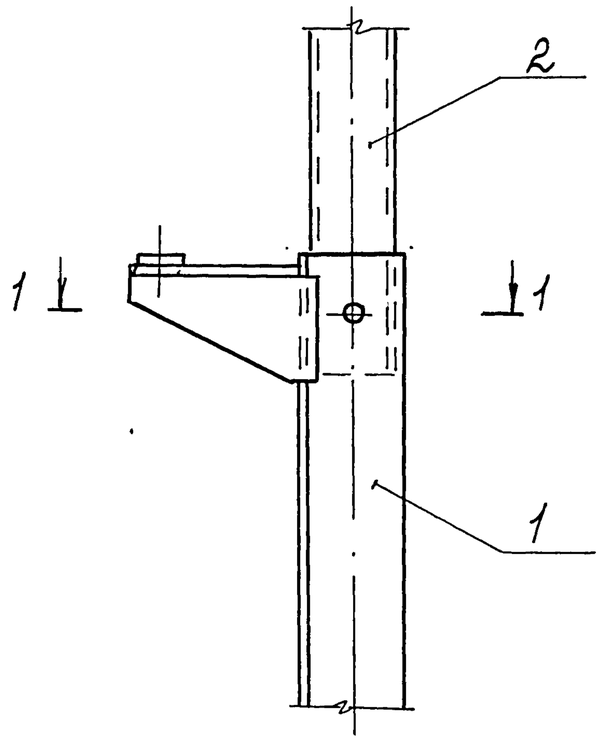

Поз.	Обозначение	Наименование	Кол.	Примеч.
1	1120.БРМ.00.040	Стойка монтажная		
		БРМ-0-4	1	
2	1120.БРМ.00.060	Блок съемный		
		БРМ-0-6	1	

1-1

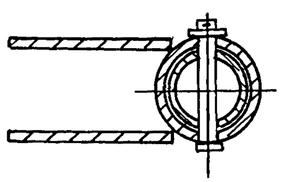

Инв.№ подл. | Подп. и дата | Взам. инв.№

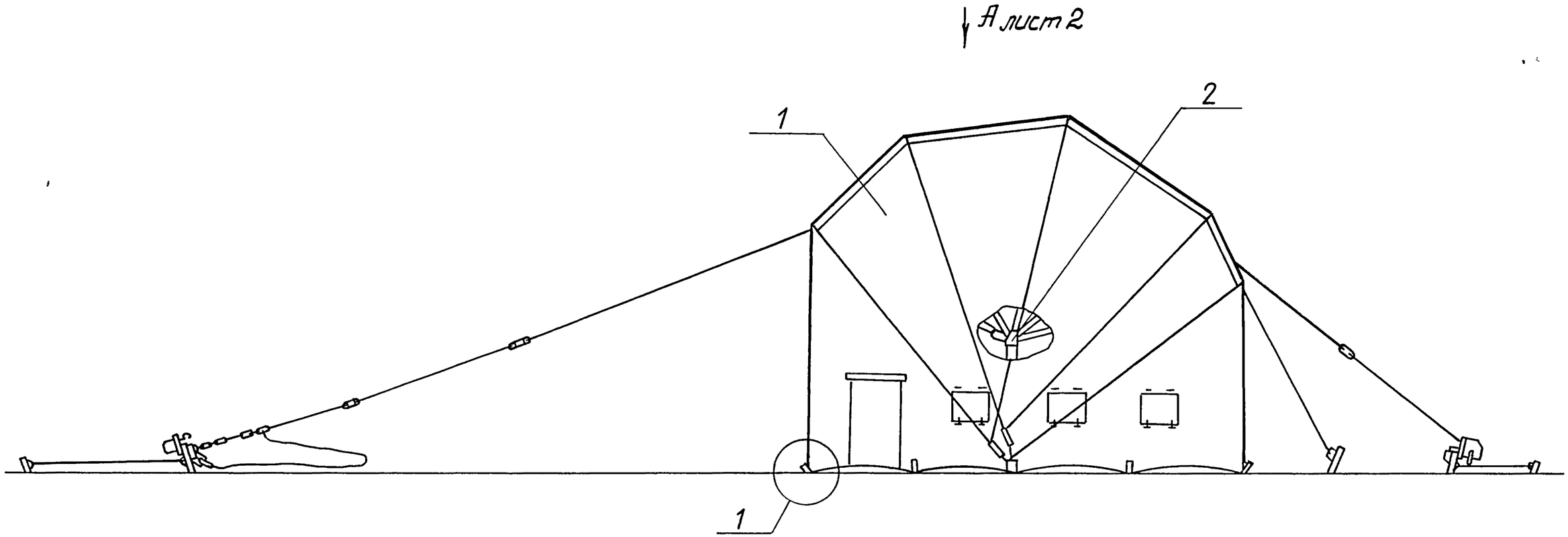

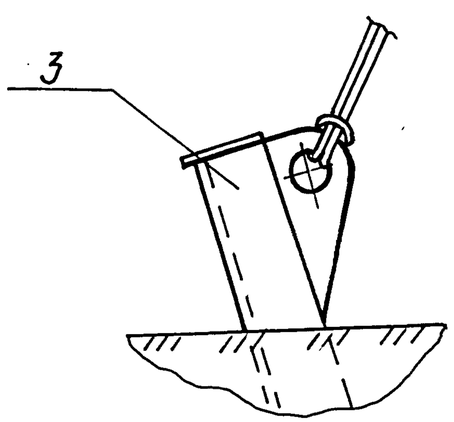

Разраб.	Канышева		22.10	3.709.9-2.93.0-5		
Пров.	Чебакова		22.10			
Н.контр.	Храпов		22.10			
Нач.отд.	Нанай		22.10	Сборно-разборное сооружение (Общий вид)	Стадия	Лист	Листов
					Р	1	3
					В/ч 83582		

Инв.№ подл. | Подп. и дата | Взам. инв.№

А лист 1

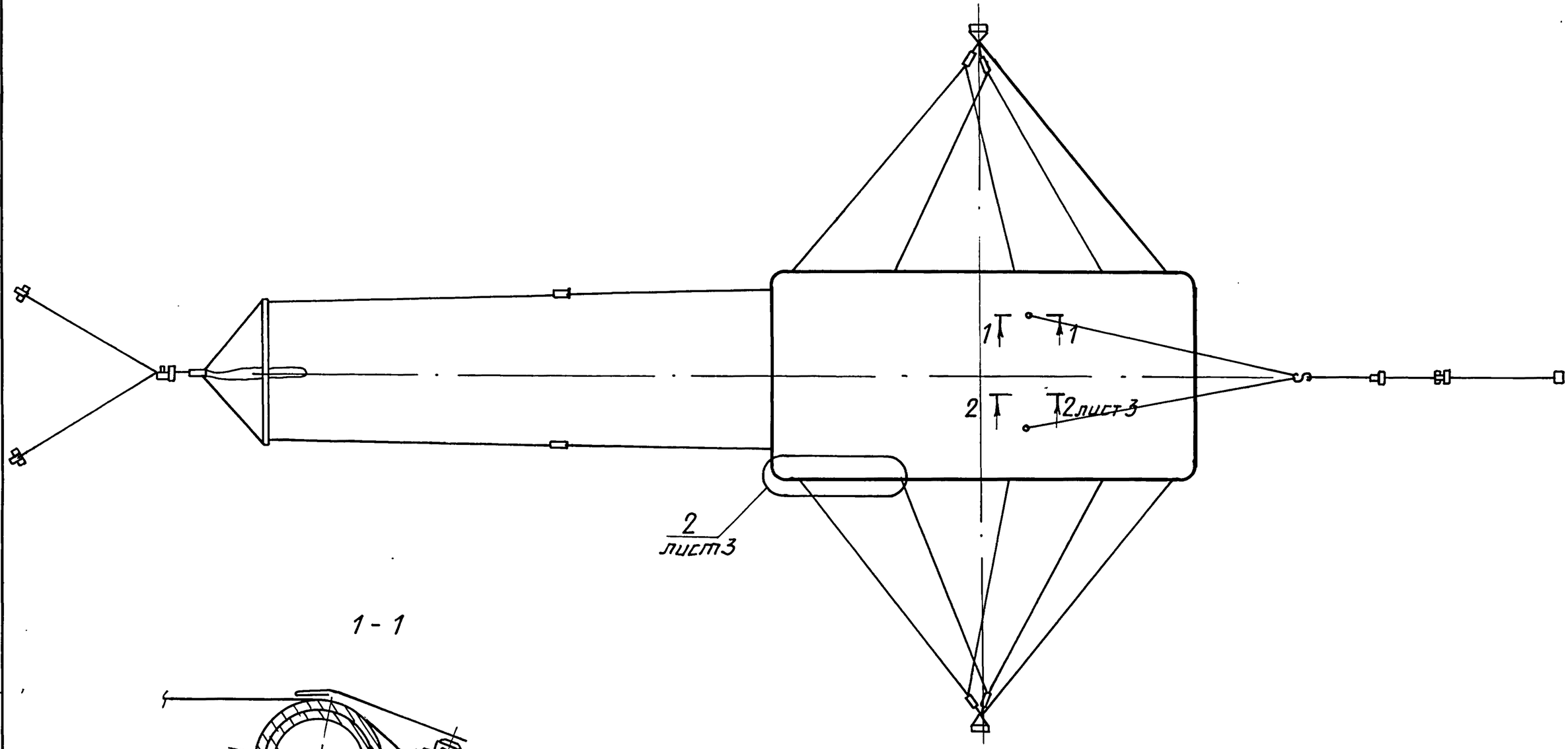

1 - 1

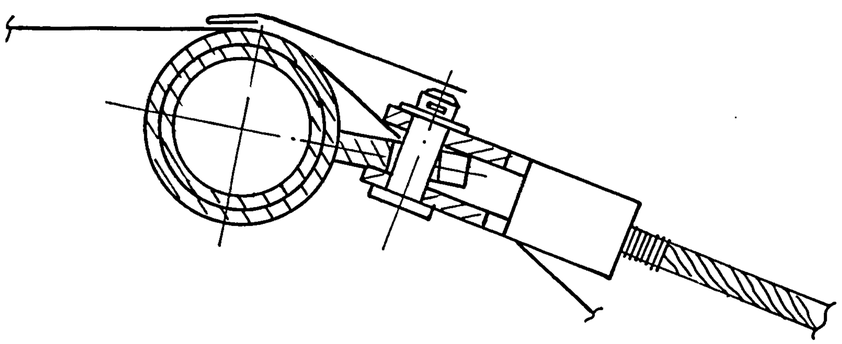

Инв.№ подл.	Подп. и дата	Вз. инв.№

3.709.9-2.93.0-5	Лист 2

2 - 2 (2)

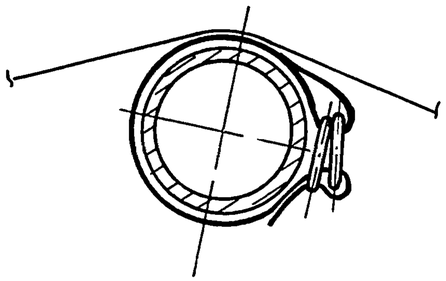

Поз.	Обозначение	Наименование	Кол.	Примеч.
1	3.709.9-2; 93.1-1	Ткане-пленочное		
		покрытие	1	Вып. 1
2	1120.БРМ.01.000	Каркас	1	
3	1120.БРМ.04.000	Кол анкерный БРМ-4	20	
	1120.БРМ.06.000	Ящик ЗИПа БРМ-6	1	Из комплекта
	1120.БРМ.07.000	Ящик БРМ-7	1	укладочных
				средств

(2)(2)

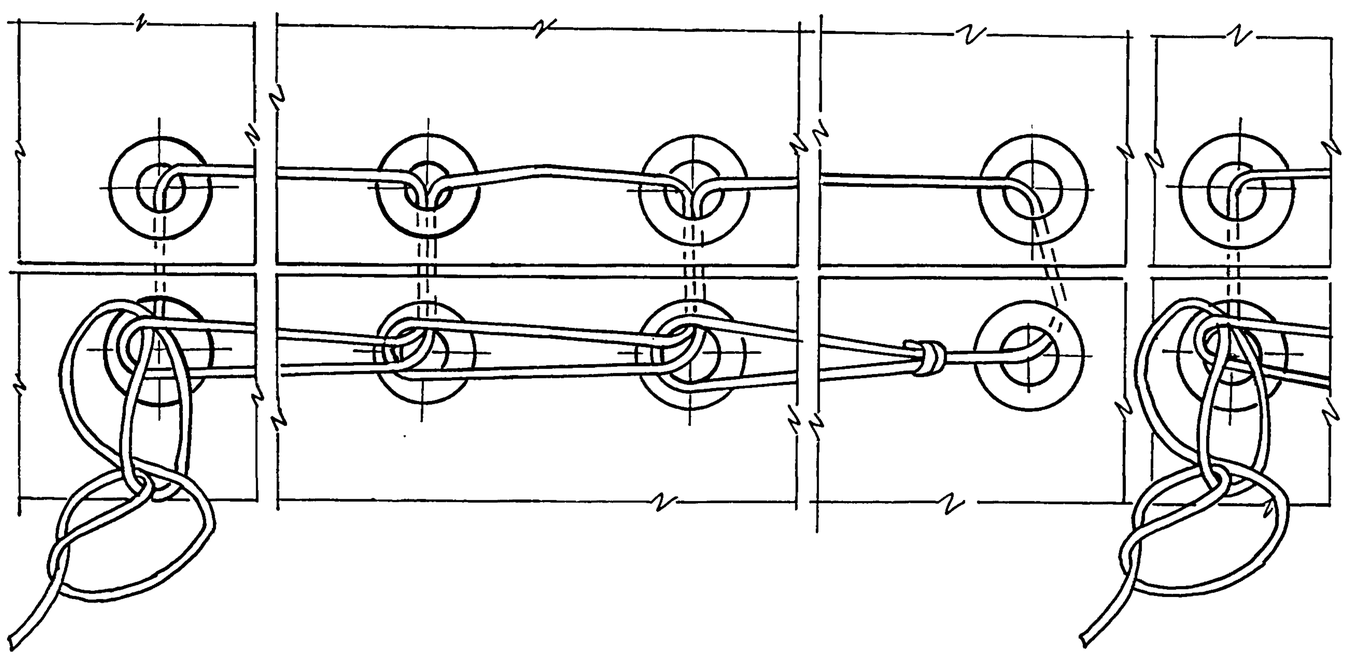

Инв.№подл. | Подп. и дата | Взам.инв.№

3.709.9-2; 93.0-5

Лист 3

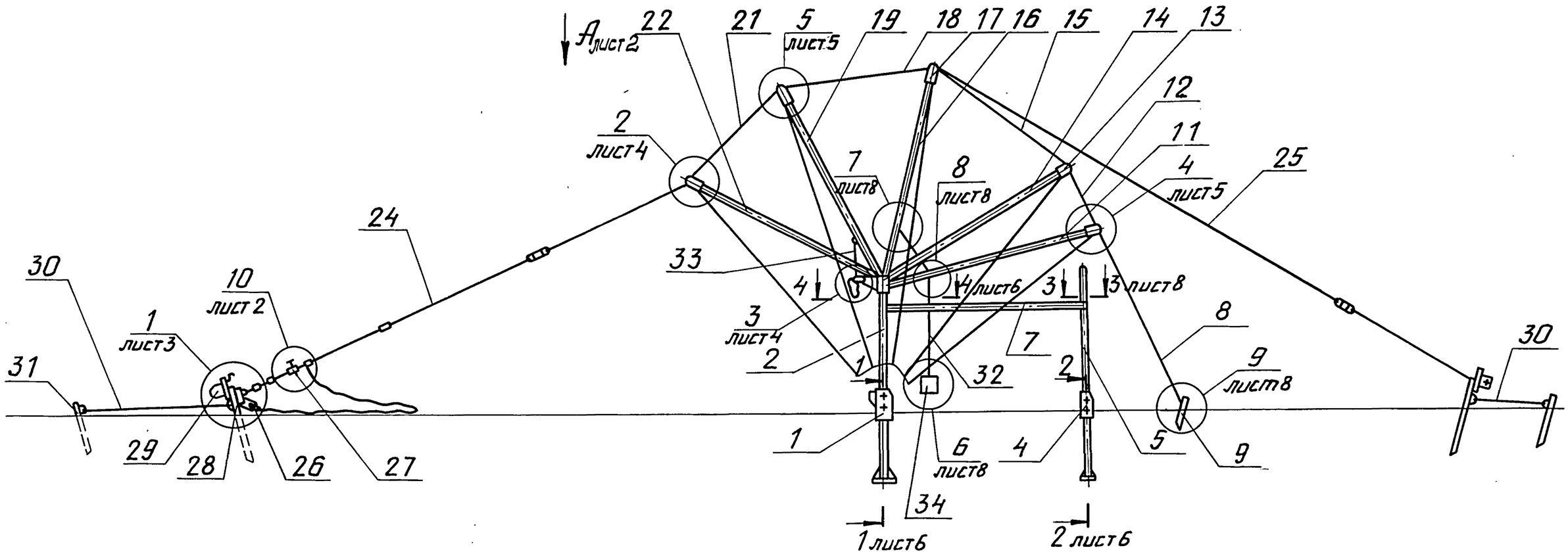

Поз.	Обозначение	Наименование	Кол.	Примеч.
		Сборочные единицы		
1	1120.БРМ.01.010	Опора стойки БРМ-1-1	2	
2	1120.БРМ.01.020	Стойка верхняя БРМ-1-2	1	
3	1120.БРМ.01.020-01	Стойка верхняя БРМ-1-3	1	
4	1120.БРМ.01.030	Опора подставки БРМ-1-4	2	

Продолжение спецификации см. листы 3...7

Разраб.	Ермельянова		22.10
Пров.	Чебакова		22.10
Н.контр.	Храпов		22.10
Нач.отд.	Нанай		22.10

3.709.9-2.93.0-6

Каркас сооружения (Сборочный чертеж)

Стадия	Лист	Листов
Р	1	10

В/ч 83582

Инв.№ подл. | Подп. и дата | Взам. инв.№

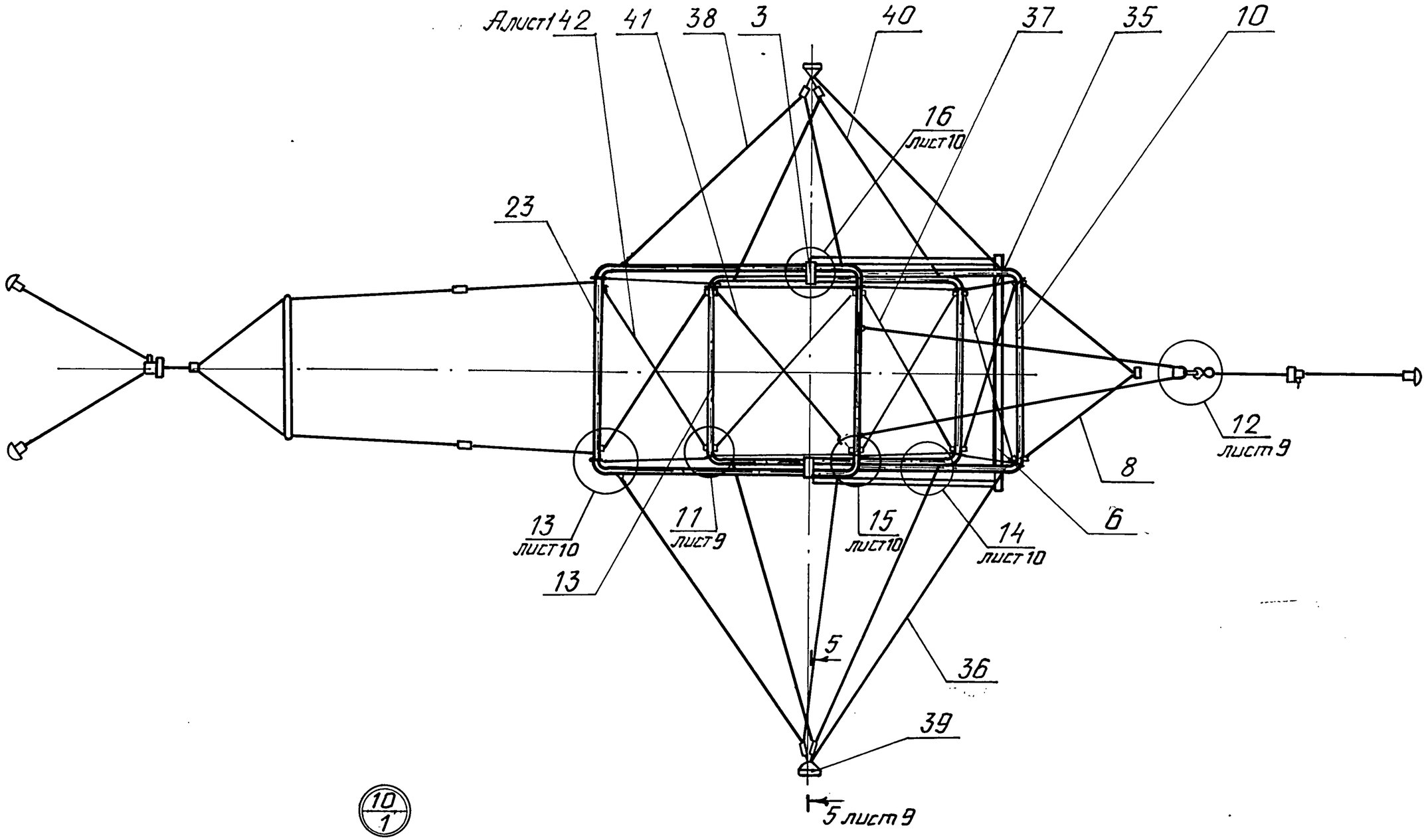

10/1

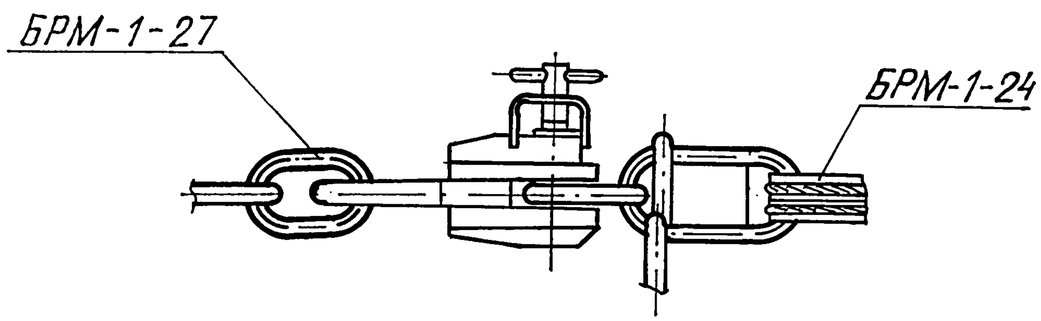

Инв.№ подл.	Подп. и дата	Вз. инв.№

3.709.9-2.93.0-6

Лист 2

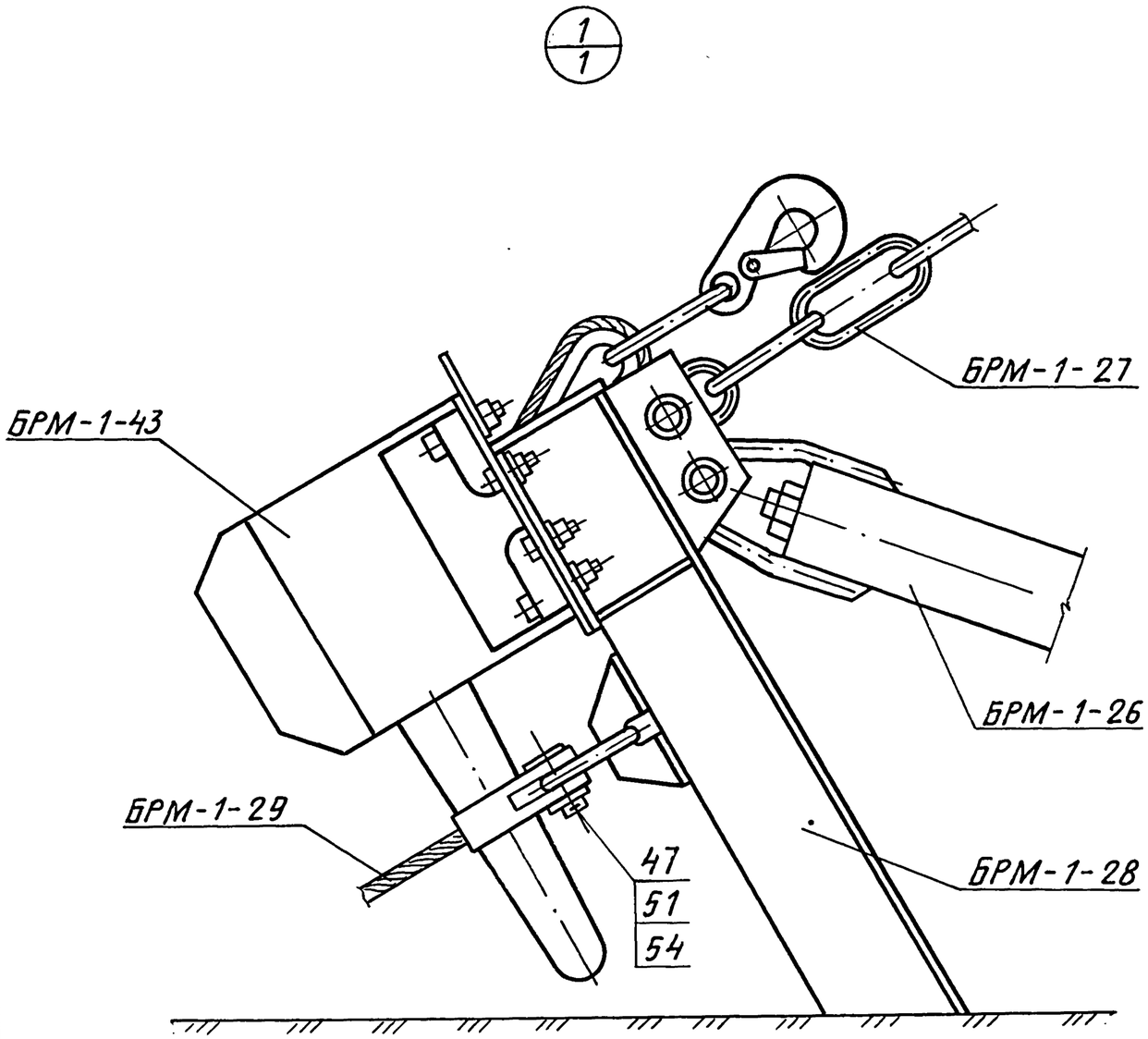

Поз.	Обозначения	Наименование	Кол.	Примеч.
5	1120.БРМ.01.040	Стойка подставки БРМ-1-5	2	
6	1120.БРМ.01.050	Ригель БРМ-1-6	2	
7	1120.БРМ.01.060	Поперечины БРМ-1-7	1	
8	1120.БРМ.01.070	Канат ограничитель БРМ-1-8	1	
9	1120.БРМ.01.080	Анкер страховочный БРМ-1-9	1	
10	1120.БРМ.01.090	Перекладины задняя БРМ-1-10	1	
11	1120.БРМ.01.100	Луч задний БРМ-1-11	2	
12	1120.БРМ.01.110	Тяж продольный БРМ-1-12	2	
13	1120.БРМ.01.120	Перекладины БРМ-1-16	1	
14	1120.БРМ.01.130	Луч БРМ-1-18	2	
15	1120.БРМ.01.110-01	Тяж продольный БРМ-1-13	2	
16	1120.БРМ.01.140	Луч средний БРМ-1-20	2	
17	1120.БРМ.01.120-01	Перекладины БРМ-1-17	1	
18	1120.БРМ.01.110-02	Тяж продольный БРМ-1-14	2	
19	1120.БРМ.01.150	Луч опорный БРМ-1-21	2	
21	1120.БРМ.01.110-03	Тяж продольный БРМ-1-15	2	
22	1120.БРМ.01.130-01	Луч БРМ-1-19	2	

Инв.№ подл. | Подп. и дата | Взам. инв.№

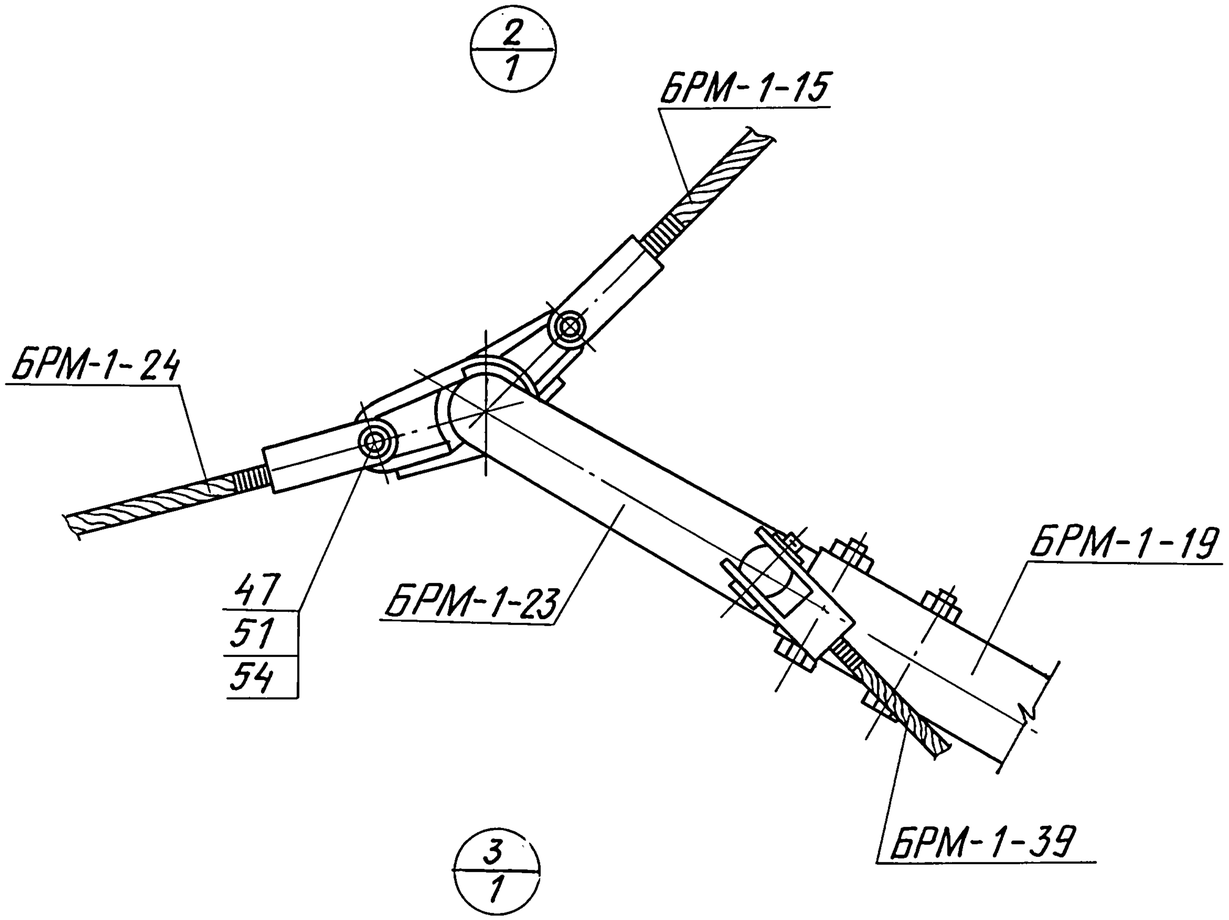

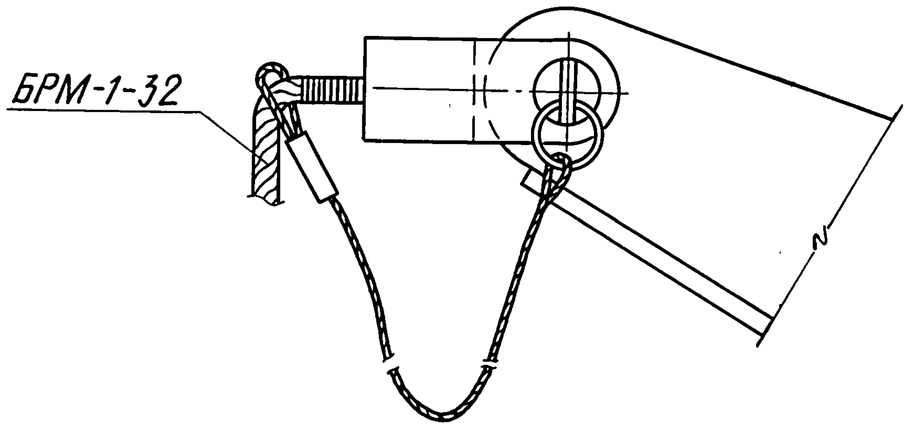

Поз.	Обозначение	Наименование	Кол.	Примеч.
23	1120.БРМ.01.170	Перекладина передняя БРМ-1-23	1	
24	1120.БРМ.01.180	Канат подъема маски БРМ-1-24	1	
25	1120.БРМ.01.190	Канат страховочный БРМ-1-25	1	
26	1120.БРМ.01.200	Амортизатор БРМ-1-26	1	
27	1120.БРМ.01.210	Цепь с замком БРМ-1-27	1	
28	1120.БРМ.01.220	Анкер лебедки БРМ-1-28	2	
29	1120.БРМ.05.000	Лебедка БРМ-1-43	2	
30	1120.БРМ.01.240	Оттяжка БРМ-1-29	3	
31	1120.БРМ.01.250	Анкер оттяжки БРМ-1-30	3	
32	1120.БРМ.01.260	Канат противовеса БРМ-1-31	2	
33	1120.БРМ.01.270	Канат ограничитель БРМ-1-32	2	
34	1120.БРМ.01.280	Противовес БРМ-1-33	2	
35	1120.БРМ.01.290	Канат поддерживающий БРМ-1-34	2	
36	1120.БРМ.01.300	Оттяжка БРМ-1-38		
37	1120.БРМ.01.290-01	Канат поддерживающий БРМ-1-35	2	
38	1120.БРМ.01.420	Оттяжка БРМ-1-39	2	
39	1120.БРМ.01.160	Анкер боковой БРМ-1-22	2	

Инв.№ подл. | Подп. и дата | Взам. инв.№

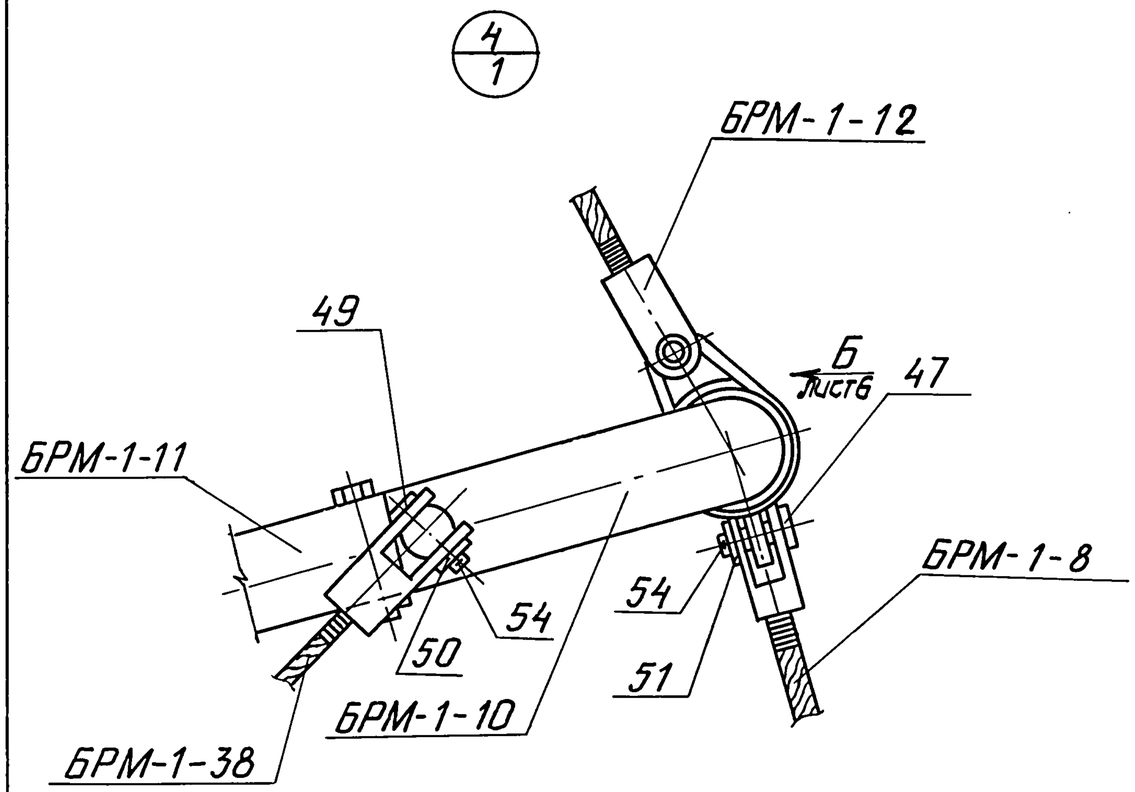

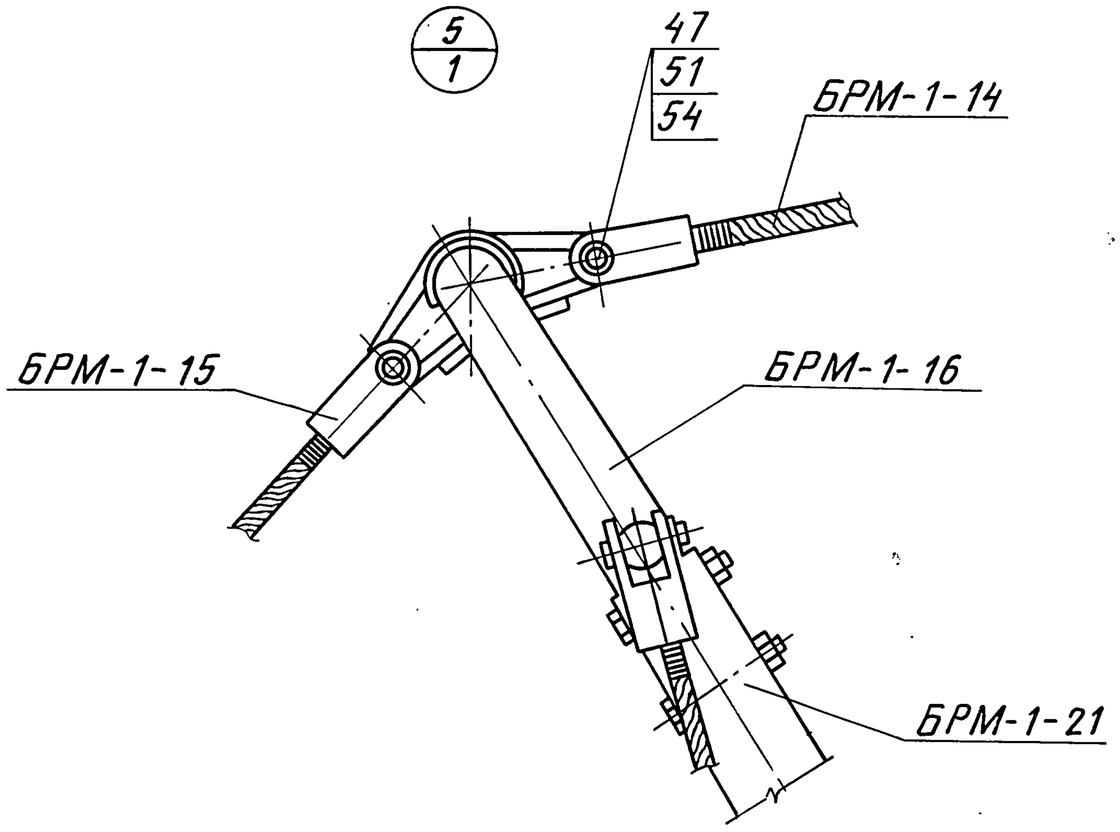

Поз.	Обозначение	Наименование	Кол.	Примеч.
40	1120.БРМ.01.420-01	Оттяжка БРМ-1-40	2	
41	1120.БРМ.01.290-02	Канат поддерживающий БРМ-1-36	2	
42	1120.БРМ.01.290-03	Канат поддерживающий БРМ-1-37	2	
43	1120.БРМ.01.530	Палец БРМ-1-41	2	
44	1120.БРМ.01.540	Палец БРМ-1-42	2	
45	1120.БРМ.01.248	Ось БРМ-1-44	2	
46	1120.БРМ.01.249	Ось БРМ-1-45	2	
		Стандартные изделия		
		Ось ГОСТ 9650-80:		
47		6.14h11×40.40Х.1.222...302.Ц12	10	
48		6.14h11×35.40Х.1.222...302.Ц12	18	
49		6.14h11×40.40Х.1.222...302.Ц12	10	
		Шайба ГОСТ 11371-78		
50		12.02.019	10	
51		14.02.019	25	
		Шайба ГОСТ 9649-78		
52		25.02.019	2	
53		45.02.019	2	
		Шплинт ГОСТ 397-79		
54		3,2×20.01.019	35	
55		5×35.01.019	2	
56		8×60.01.019	2	
60		6,3×45.01.019	6	

Инв.№подл. | Подп. и дата | Взам.инв.№

3.709.9-2.93.0-6

Лист 5

1 – 1 лист 1

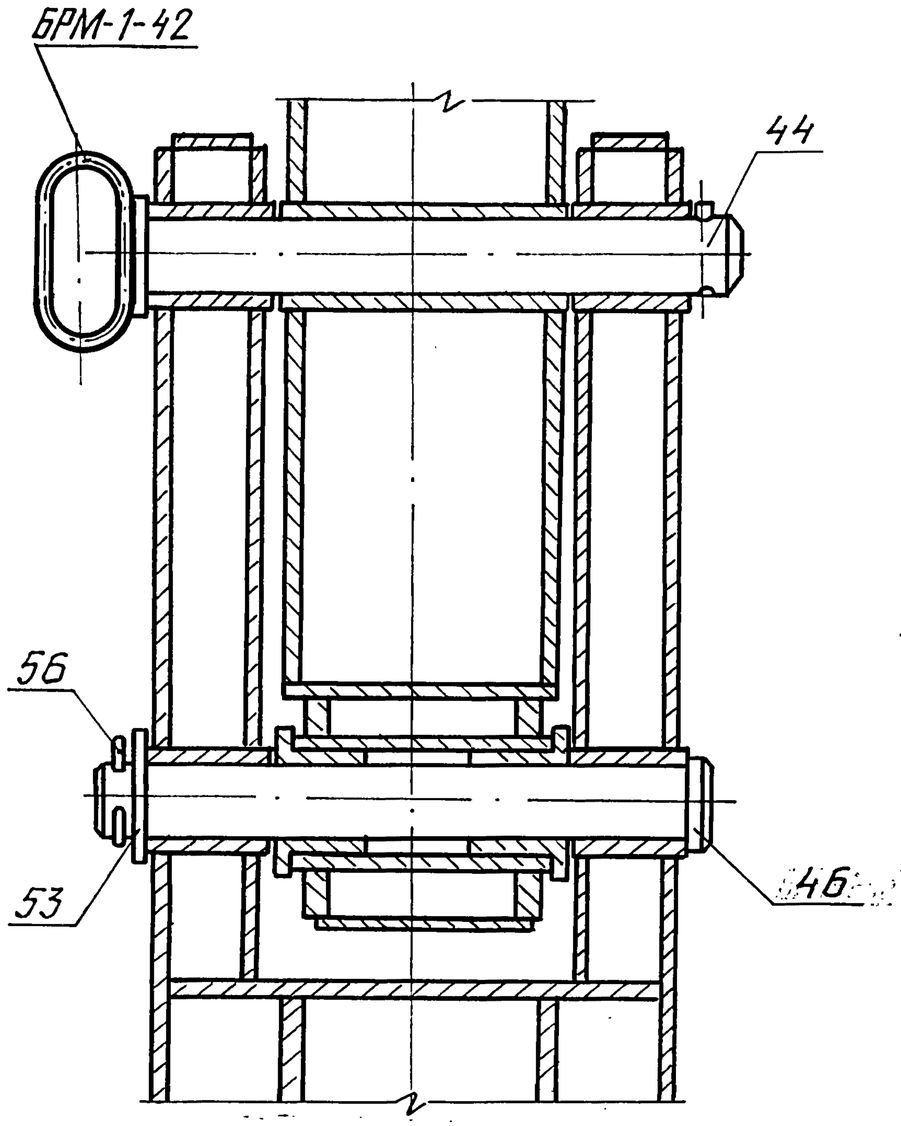

2 – 2 лист 1

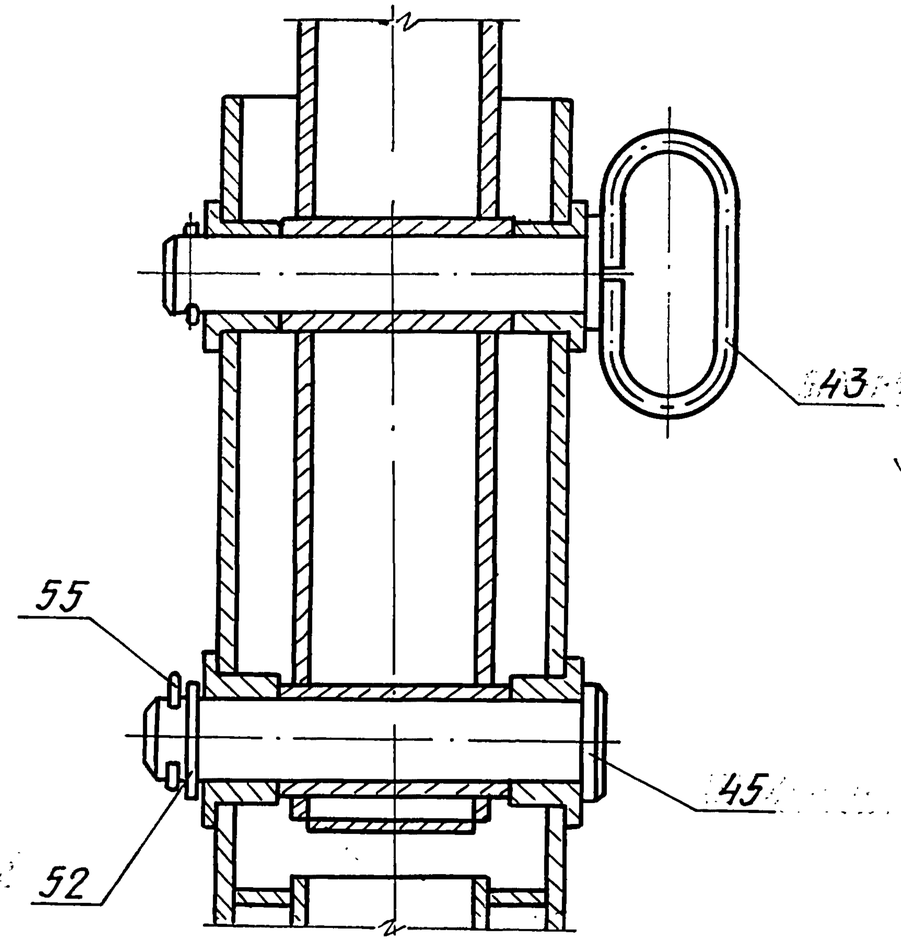

Б лист 5

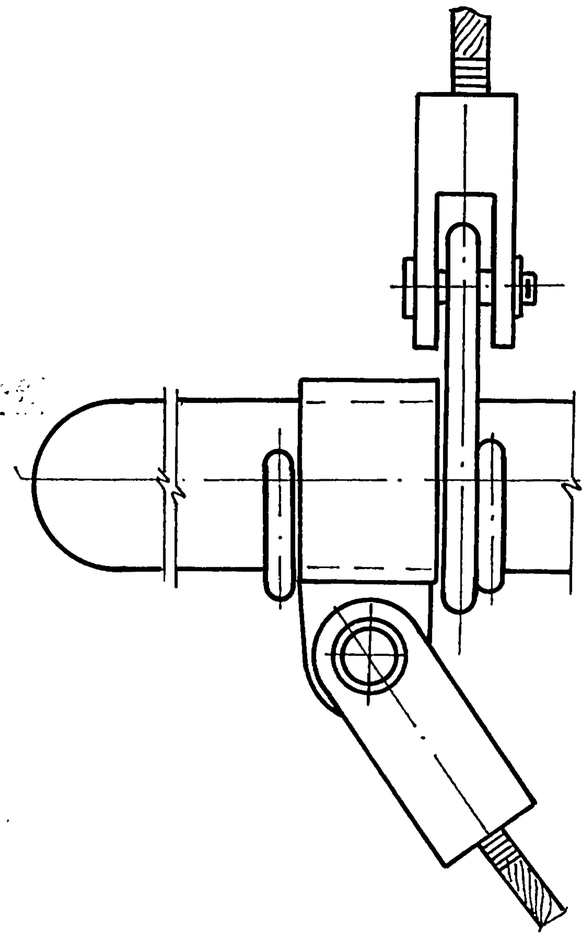

4 – 4 лист 1

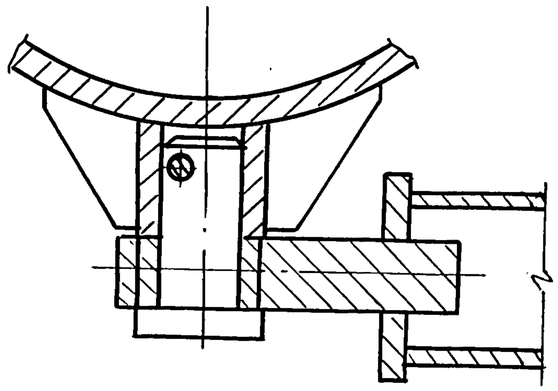

Поз.	Обозначение	Наименование	Кол.	Примеч.
59		Шайба 30.02.019		
		ГОСТ 11371-78	6	
57	1120.БРМ.01.251	Палец БРМ-1-46	6	
58	1120.БРМ.01.252	Втулка БРМ-1-47	4	

Инв.№ подл. | Подп. и дата | Взам. инв.№

3.709.9-2.93.0-6

Лист 6

Поз.	Обозначение	Наименование	Кол.	Примечан.
		Комплект ЗИП		
	1120.БРМ.01.430	Талреп	2	
	1120.БРМ.01.086	Скоба	2	
	1120.БРМ.01.087	Колодка	5	
	1120.БРМ.01.144	Колодка	3	
	1120.БРМ.01.211	Колодка	2	
		Лом ЛМ-20 ГОСТ 1405-83	2	
		Кувалда 1212-0004		
		ГОСТ 11401-75	2	
		Молоток 7850-0052		
		Ц15Хр ГОСТ 2310-77Е	2	
		Плоскогубцы 7814-0019×9		
		ГОСТ 5547-86	1	
		Бородок слесарный		
		ГОСТ 7214-72	2	
		Рулетка металлическая 20м		
		ГОСТ 7502-80	1	
		Отвертка 7810-0318 гр3		
		КД.21Хр ГОСТ 17199-88Е	1	
		Ключи ГОСТ 2839-80Е		
		7811-0462 НС1×9	2	
		7811-0023 НС1×9	2	
		7811-0468 НС1×9	2	
		Ключи ГОСТ 2841-80Е		
		7811-0107 С1×9	2	
		7811-0122 С1×9	2	
	1120.БРМ.01.143	Скоба	3	

Поз.	Обозначение	Наименование	Кол.	Примечан.
		Канат 8,7-Г-1-С-Н-1568		
		(160) ГОСТ 3069-80	10	м
		Шнур капроновый ф=6мм		
		1сорт ОСТ 15-77-74		
		ℓ=25м	2	
		Проволока ф5 ГОСТ 3282-74		
		Болты ГОСТ 7798-70		
		М12×30.56.019	44	
		М12×90.56.019	4	
		М12×100.56.019	2	
		М12×60.56.019	4	
		Гайки ГОСТ 5915-70		
		М12.5.019	4	
		М20.5.019	4	
		Шайбы ГОСТ 11371-78		
		12.02.019	5	
		14.02.019	5	
		16.02.019	4	
		18.02.019	4	
		20.02.019	4	
		30.02.019	2	
		Шплинты ГОСТ 397-79		
		3,2×20.01.019	6	
		4×30.01.019	2	
		6,3×45.01.019	4	

Инв.№подл. | Подп. и дата | Взам.инв.№

6/1

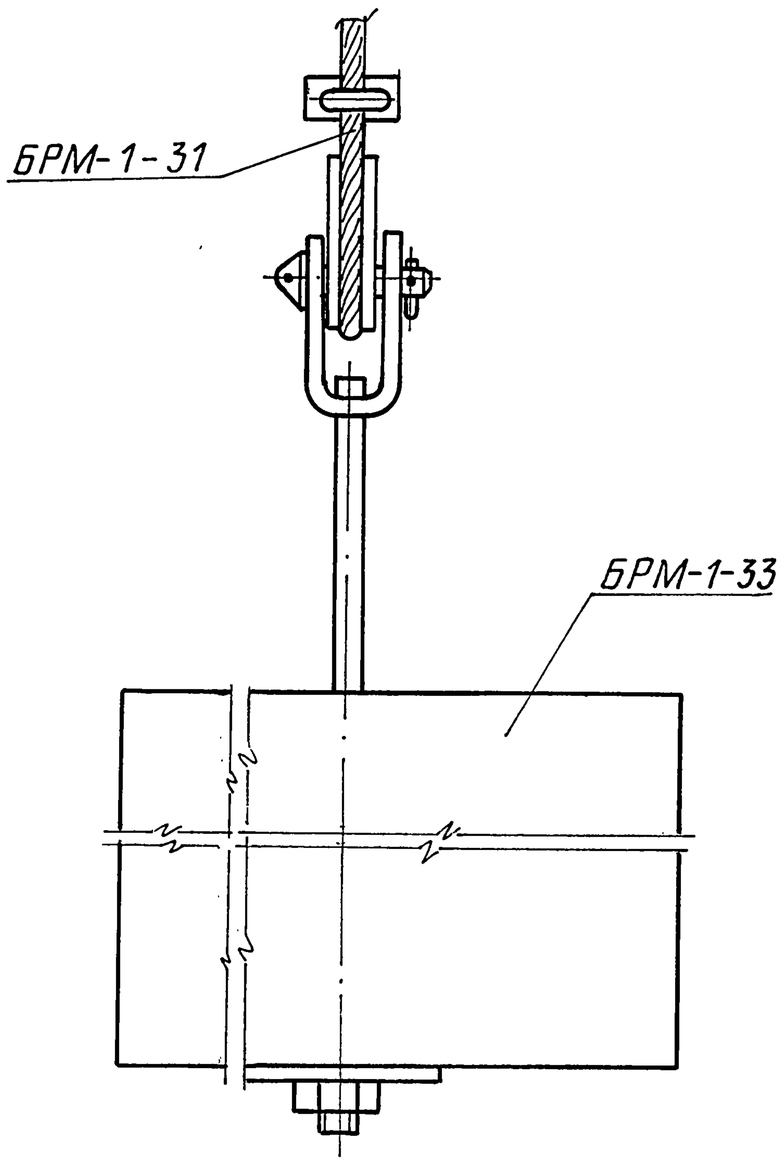

6-6

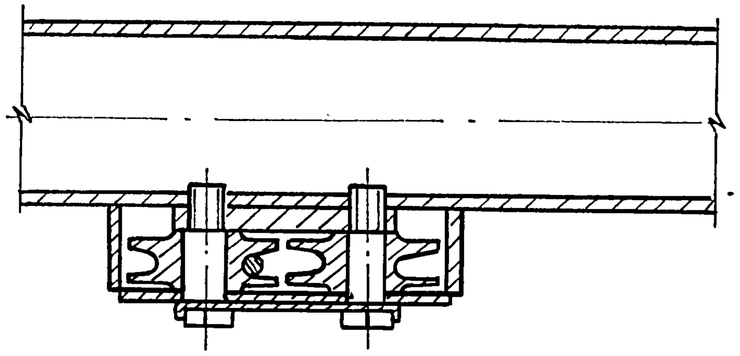

7/1

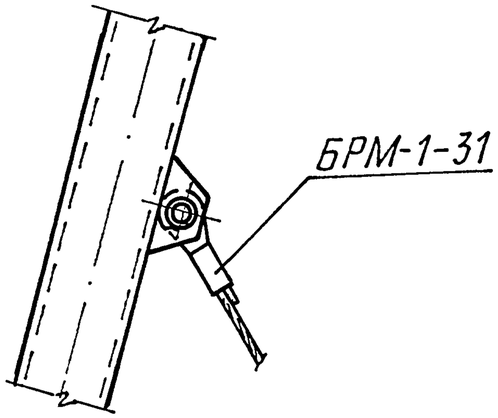

3-3 лист 1

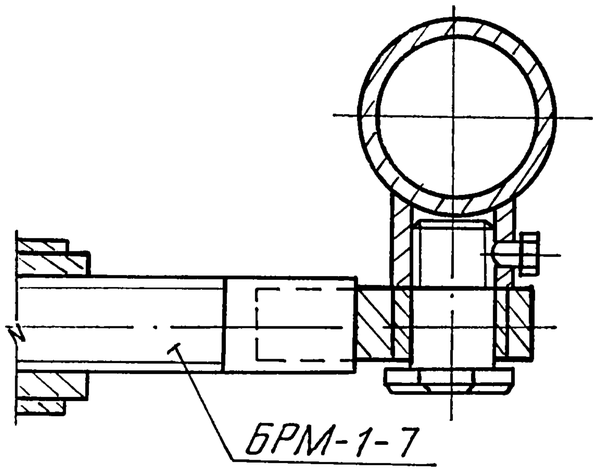

8/1

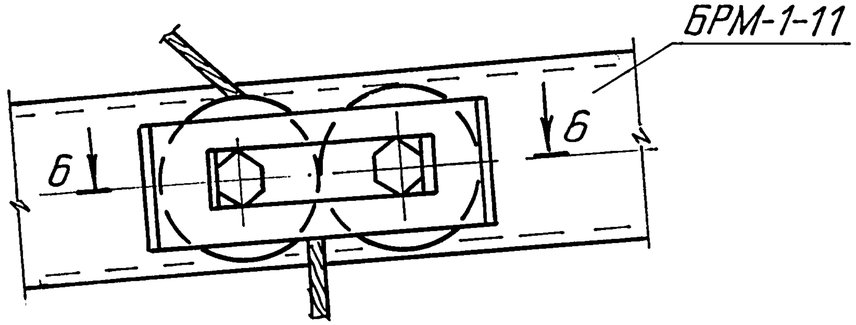

9/1

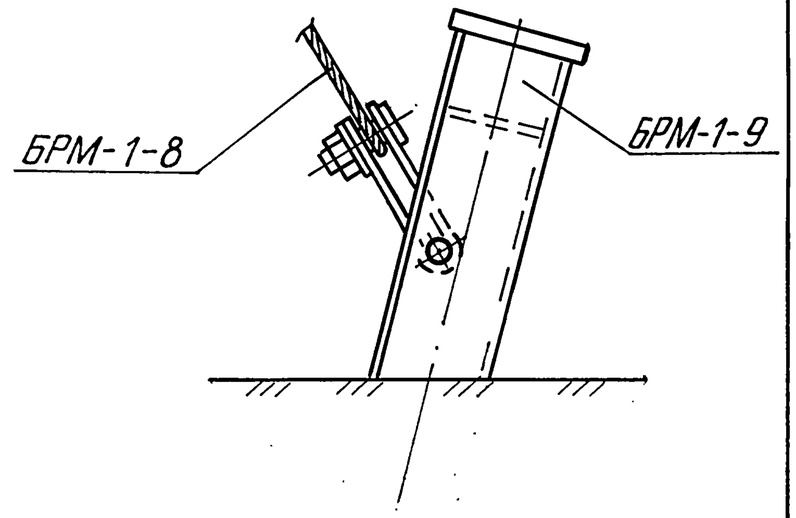

Инв.№подл.	Подп. и дата	Вз. инв.№

3.709.9-2.93.0-6

Лист 8

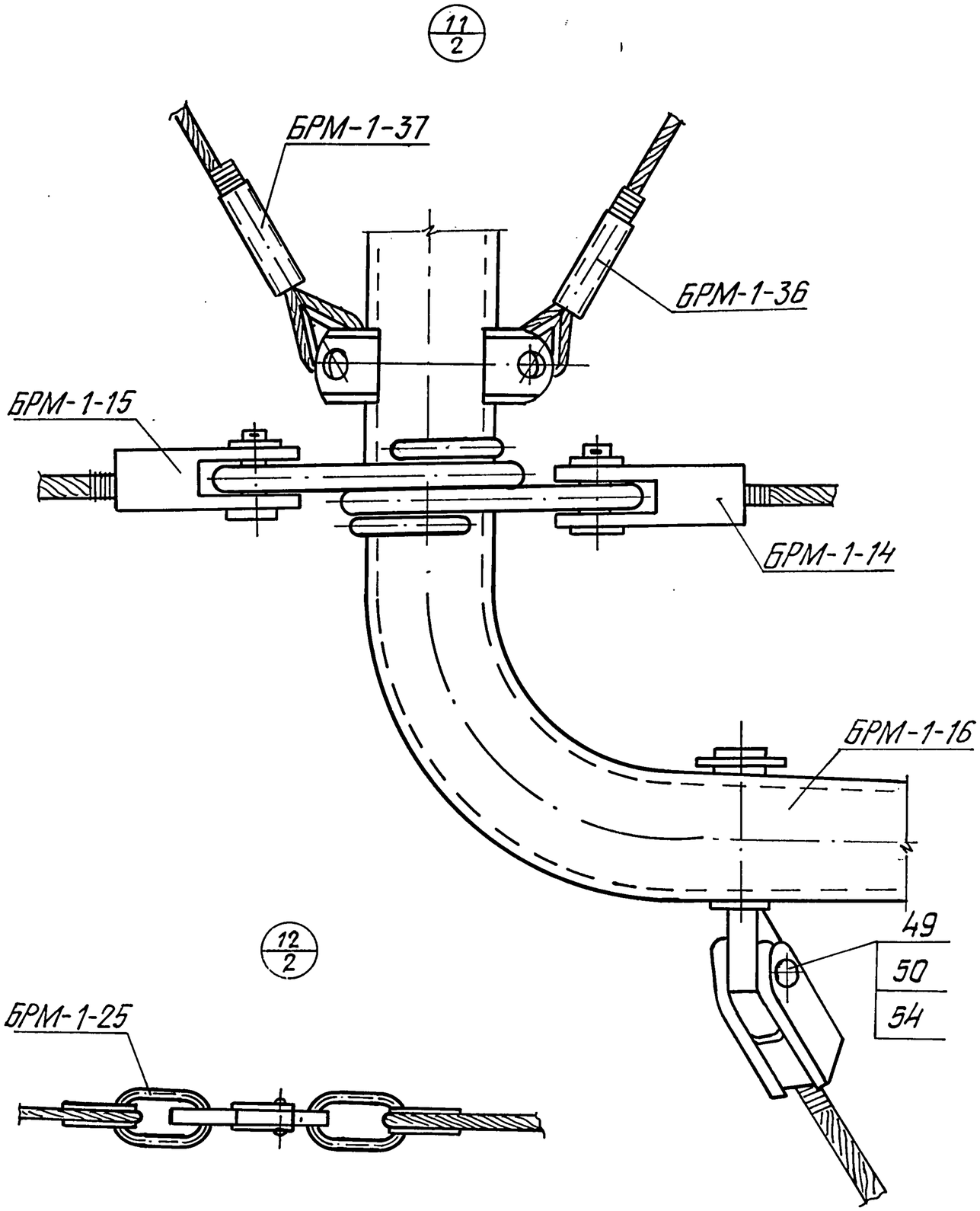

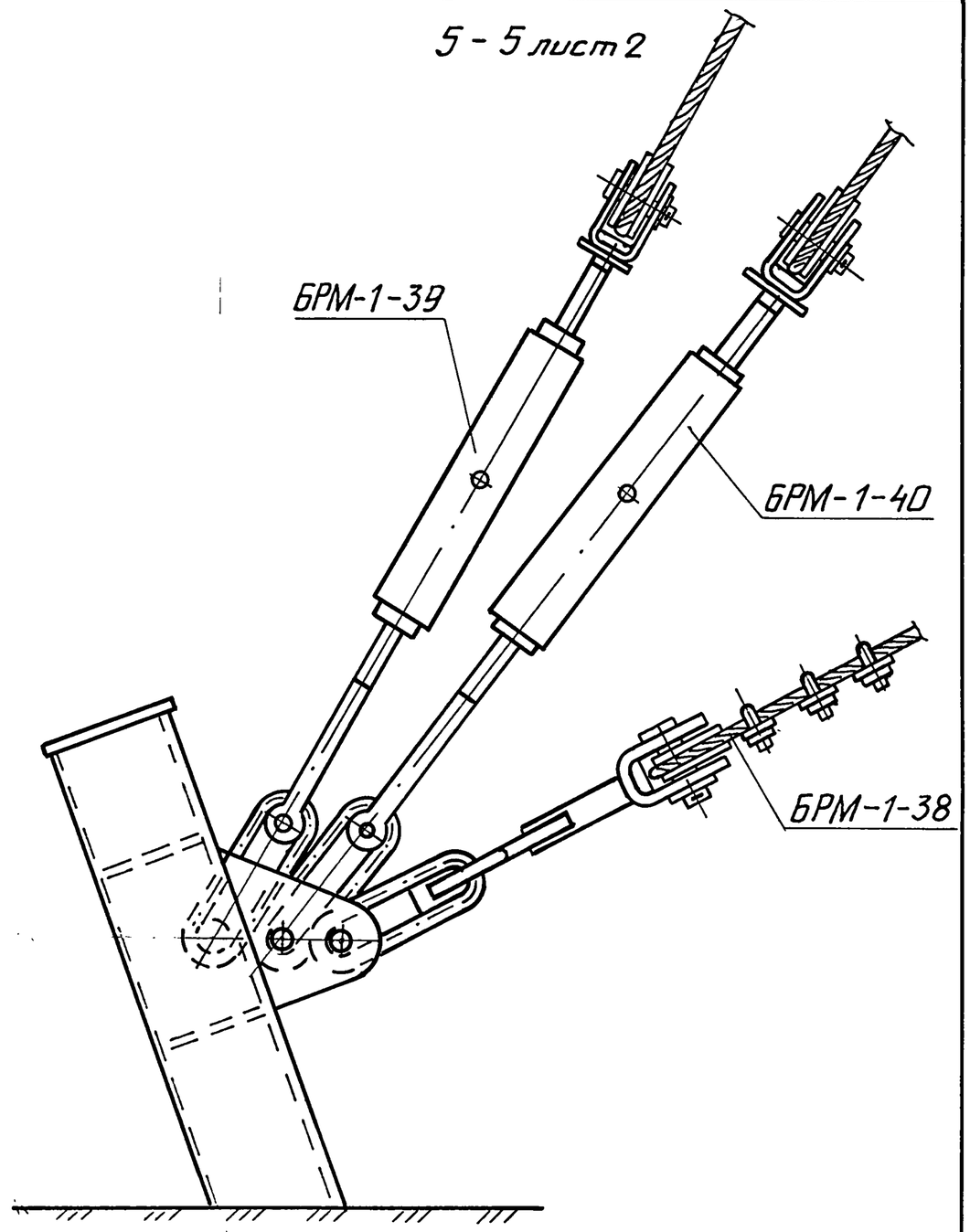

Инв.№ подл.	Подп. и дата	Взам. инв.№

3.709.9-2.93.0-6

Лист 9

13/2

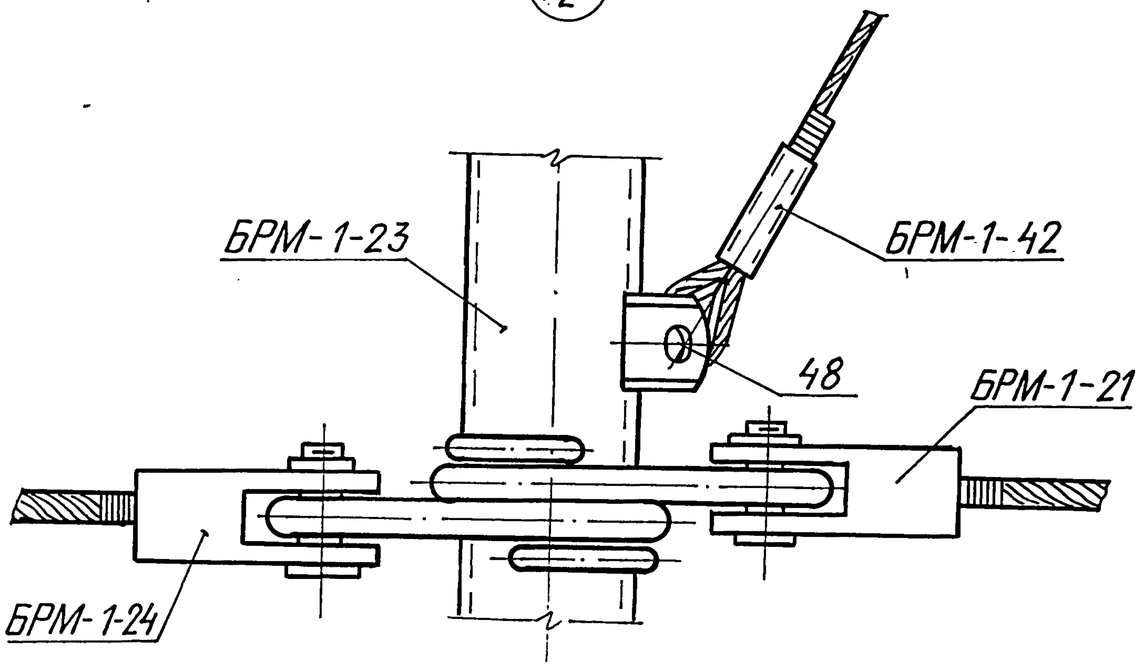

14/2

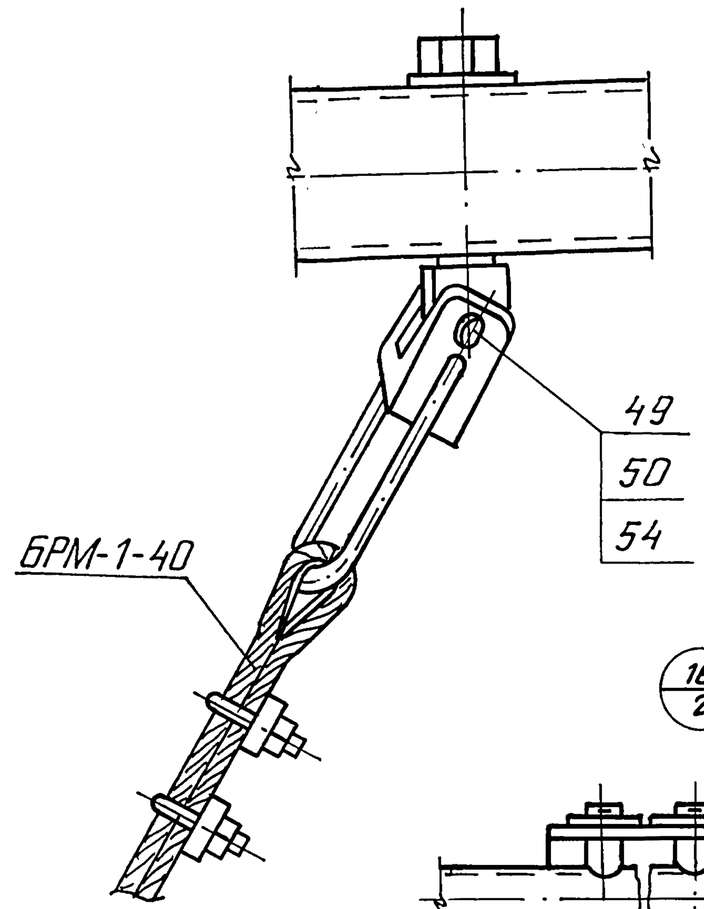

15/2

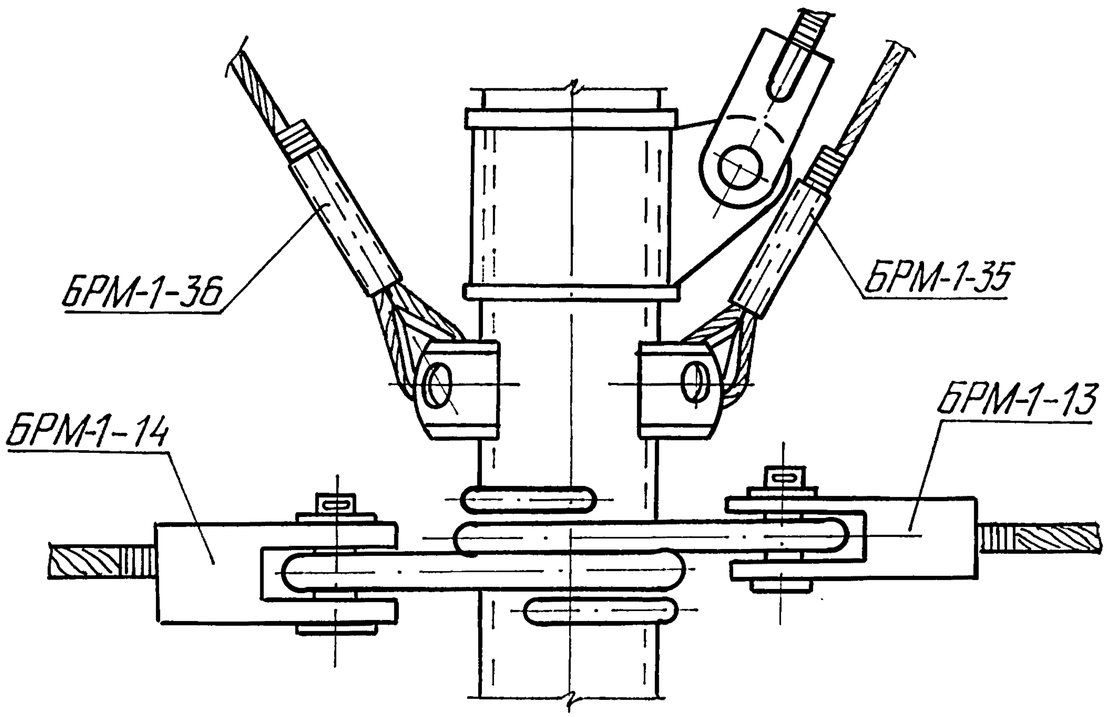

16/2

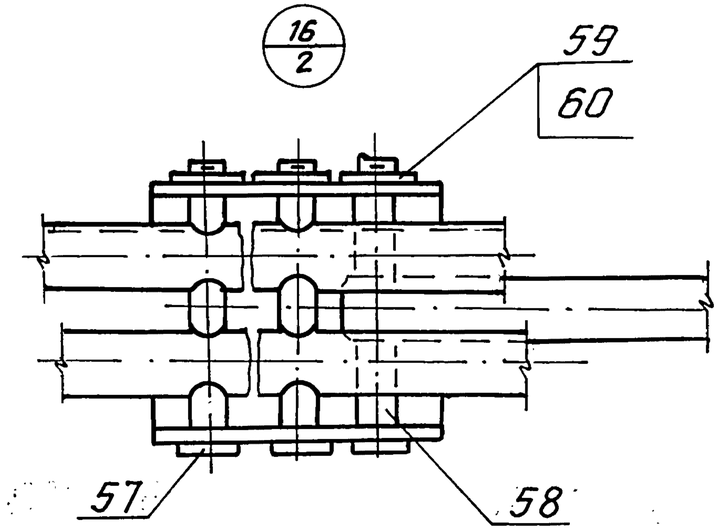

Инв.№ подл.	Подп. и дата	Взам. инв.№

3.709.9-2.93.0-6

Лист 10