ТИПОВАЯ ДОКУМЕНТАЦИЯ НА КОНСТРУКЦИИ, ИЗДЕЛИЯ
И УЗЛЫ ЗДАНИЙ И СООРУЖЕНИЙ

СЕРИЯ 4.507-9

СПЕЦИАЛЬНЫЕ ЧАСТИ КОНТАКТНОЙ СЕТИ ТРАМВАЯ

ВЫПУСК 3

УЗЛЫ И ДЕТАЛИ ОБЩЕГО ПРИМЕНЕНИЯ

21110-03

ТИПОВАЯ ДОКУМЕНТАЦИЯ НА КОНСТРУКЦИИ, ИЗДЕЛИЯ И УЗЛЫ ЗДАНИЙ И СООРУЖЕНИЙ

СЕРИЯ 4.507-9

СПЕЦИАЛЬНЫЕ ЧАСТИ КОНТАКТНОЙ СЕТИ ТРАМВАЯ

ВЫПУСК 3

УЗЛЫ И ДЕТАЛИ ОБЩЕГО ПРИМЕНЕНИЯ

РАЗРАБОТАНЫ
МОСГОРТРАНСНИИПРОЕКТОМ

Главный инженер института *Г.Ф. Каплун*
Начальник конструкторского отдела *А.В. Данилов*

УТВЕРЖДЕНЫ ГОССТРОЕМ РСФСР,
ПРОТОКОЛ ОТ 10.12.85г.
ВВЕДЕНЫ В ДЕЙСТВИЕ
МОСГОРТРАНСНИИПРОЕКТОМ 01.03.86г.,
ПРИКАЗ ОТ 15.02.86г. № 13

Содержание

Обозначение	Наименование	Стр.
	Титульный лист	1
	Содержание	2
1035.06.000	Полоз	3
1035.06.000.СБ	Сборочный чертеж	3
1035.06.001	Стержень	3
1035.06.002	Ребро	4
1035.06.003	Ребро	4
1035.07.100	Элемент токопроводящий	4
1035.07.102	Полоз	4
1035.07.100.СБ	Сборочный чертеж	5
1035.07.101	Основание	5
1035.07.103	Рог	6
1035.07.200	Элемент нейтральный	6
1035.07.300	Катушка дугогасительная	6
1035.07.300.СБ	Сборочный чертеж	7
1035.07.200.СБ	Сборочный чертеж	8
1035.07.201	Основание	8
1035.07.310	Каркас катушки	9
1035.07.310.СБ	Сборочный чертеж	9
1035.07.311	Сердечник	9
1035.07.312	Цилиндр электроизоляционный	10
1035.07.313	Шайба	10
1035.07.314	Шайба с прорезью	10
1035.07.315	Прокладка	10

Обозначение	Наименование	Стр.
1035.07.301	Наконечник	11
1035.07.400	Элемент промежуточный	11
1035.07.400.СБ	Сборочный чертеж	11
1035.07.401	Основание	12
1035.07.402	Полоз	12
1035.07.510	Магнитопровод	12
1035.07.510.СБ	Сборочный чертеж	13
1035.07.511	Пластина магнитопровода	13
1035.07.512	Полюс магнитопровода	14
1035.07.501	Накладка	14
1035.07.601	Скоба	14
1035.07.700	Зажим специальный	15
1035.07.700.СБ	Сборочный чертеж	15
1035.07.701	Щечка основная	15
1035.07.800	Зажим концевой ЗК-1	15
1035.07.800.СБ	Сборочный чертеж	16
1035.07.801	Корпус	16
1035.07.001	Полоз	17
1035.07.802	Болт специальный	17
1035.07.002	Перегородка правая	17
1035.07.003	Перегородка левая	18
1035.07.004	Шпилька специальная	18
1035.07.005	Прокладка	18

Формат	Зона	Поз.	Обозначение	Наименование	Кол.	Примечание
				Документация		
А3			1035.06.000.СБ	Сборочный чертеж		
				Детали		
А4		1	1035.06.001	Стержень	1	
А4		2	1035.06.002	Ребро	1	
А4		3	1035.06.003	Ребро	1	

Различие исполнений 1035.06.000 и 1035.06.000-01 по сборочному чертежу.

Серия 4.407-9. Выпуск 3.

Изм.	Лист	№ докум.	Подп.	Дата	1035.06.000			
Разраб.		Миксонова		01.08.85	Полоз	Лит.	Лист	Листов 1
Пров.		Пирамонова		02.08.85				
Рук. гр.		Айзенберг		02.08.85		Мосгортрансниипроект		
Н. контр.		Садов		05.08.85				
Утв.		Данилов		06.08.85				

Копировал: Формат А4

1035.06.001

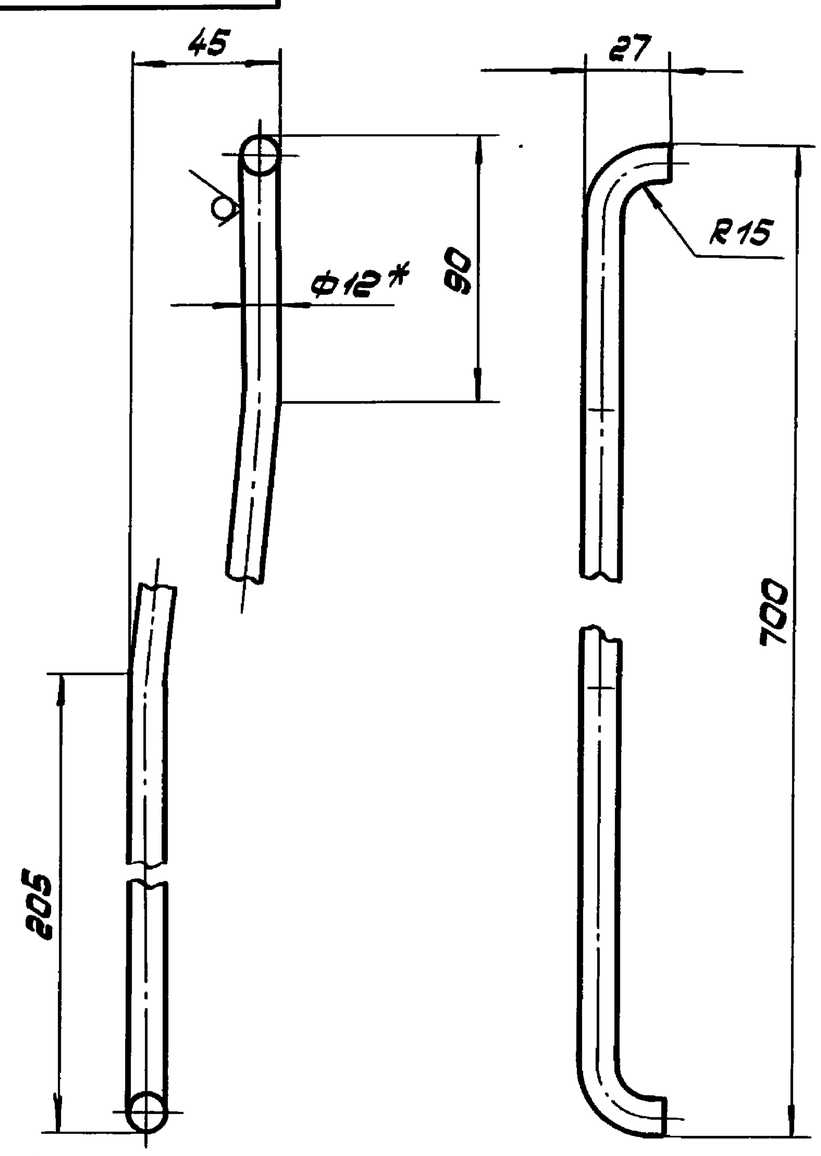

$R_z 80$ (√)

1. Развертка L = 714 мм.
2. * Размер для справок.
3. Предельные отклонения размеров ± JT14/2.

Изм.	Лист	№ докум.	Подп.	Дата	1035.06.001			
Разраб.		Миксонова		01.08.85	Стержень	Лит.	Масса	М-6
Пров.		Пирамонова		02.08.85			0,71	1:2
Т. контр.		Айзенберг		05.08.85		Лист	Листов 1	
Рук. гр.		Айзенберг		05.08.85	Круг В12 ГОСТ 2590-71 / Ст.3 ГОСТ 535-79	Мосгортрансниипроект		
Н. контр.		Садов		06.08.85				
Утв.		Данилов		06.08.85				

Копировал: Формат А4

1035.06.000.СБ

1035.06.000 - изображено
1035.06.000-01 - зеркальное отражение

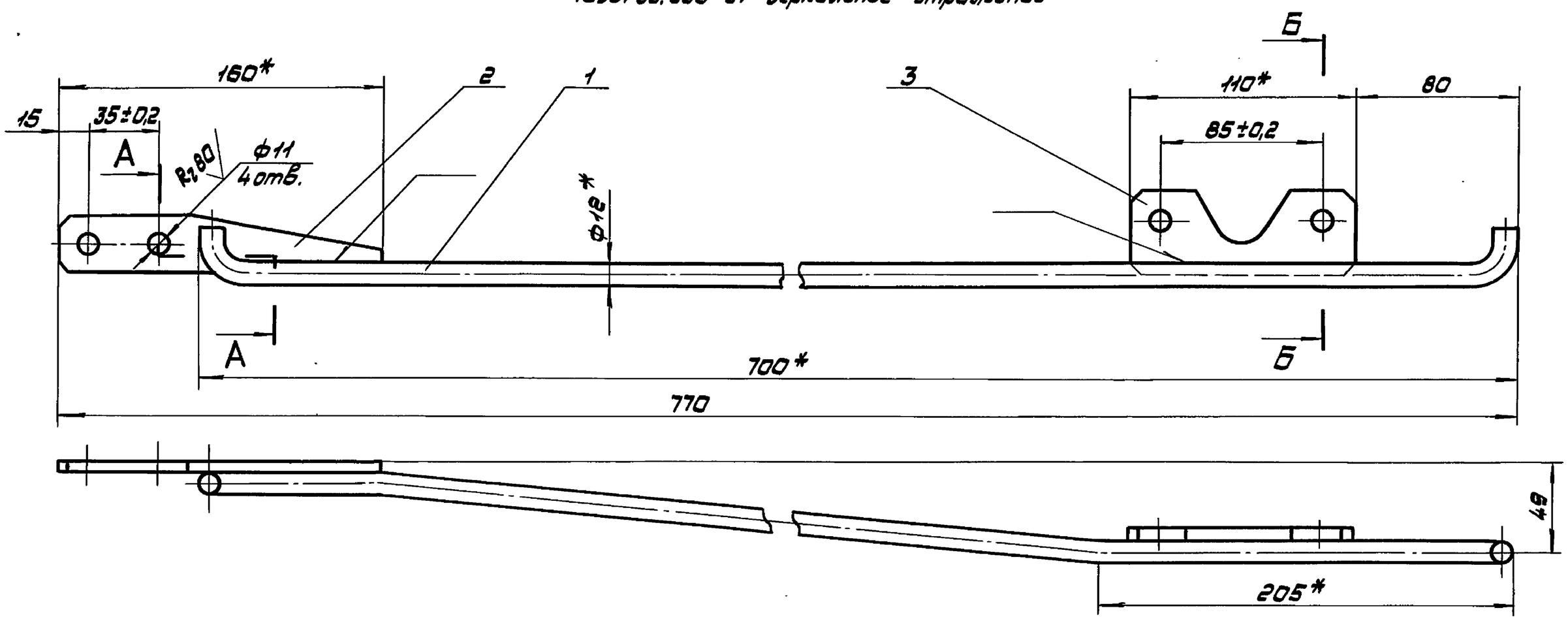

А-А
М1:1

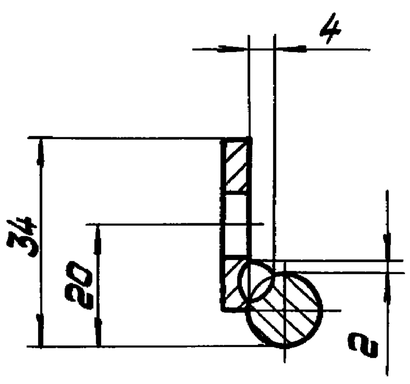

Б-Б
М 1:1

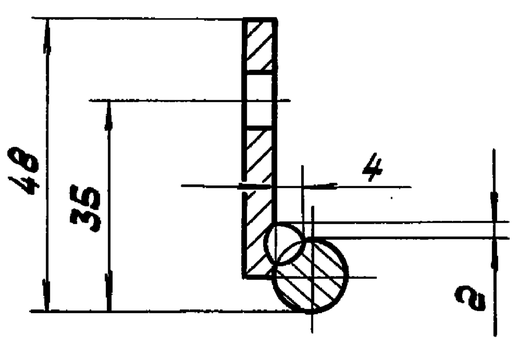

1. * Размеры для справок.
2. Неуказанные предельные отклонения размеров: отверстий H14, остальных ± JT14/2.
3. Сварка швов - ручная дуговая.
4. Покрытие: Ц21хр.

Изм.	Лист	№ докум.	Подп.	Дата	1035.06.000.СБ			
Разраб.		Миксонова		01.08.85	Полоз Сборочный чертеж	Лит.	Масса	М-6
Пров.		Пирамонова		02.08.85			0,89	1:2
Т. контр.		Айзенберг		05.08.85		Лист	Листов 1	
Рук. гр.		Айзенберг		05.08.85		Мосгортрансниипроект		
Н. контр.		Садов		06.08.85				
Утв.		Данилов		06.08.85				

Копировал: 21110-03 4 Формат А3

Серия 4.507-9. Выпуск 3.

1035.06.002

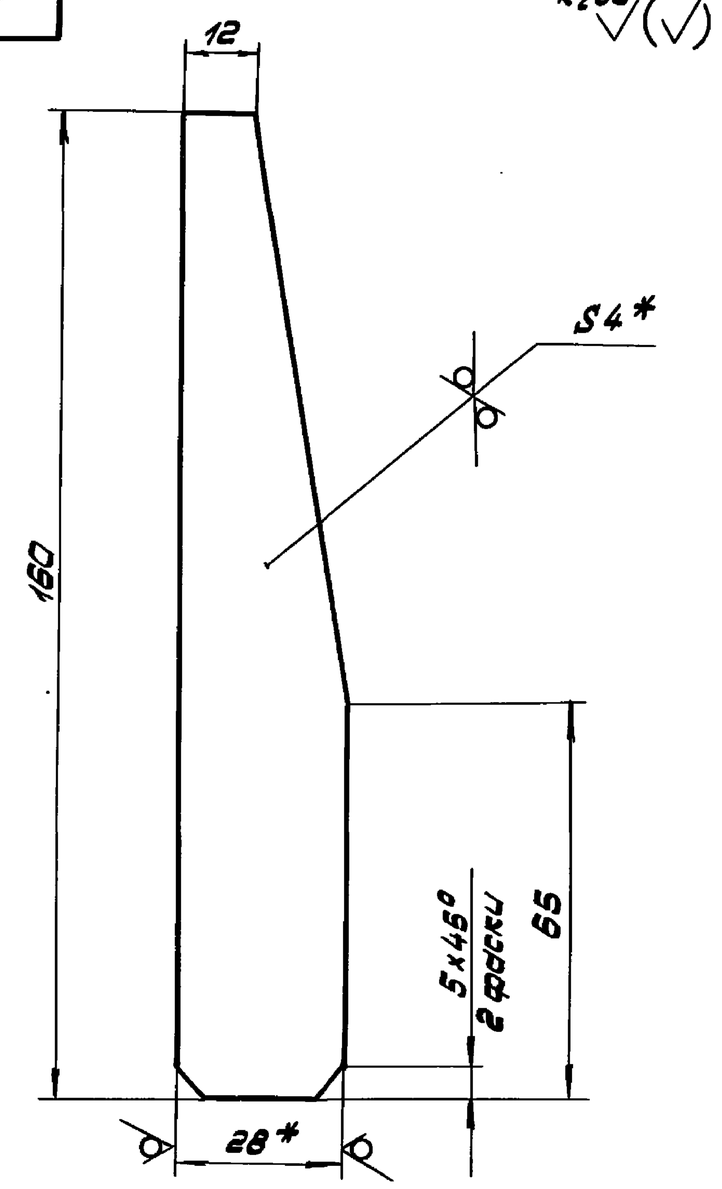

1.* Размеры для справок.

2. Предельные отклонения размеров ±JT14/2.

Изм.	Лист	№ докум.	Подп.	Дата	1035.06.002		
Разраб.		Миксонова		08.08.85	Ребро	Лит.	Масса: 0,13 / М-6
Пров.		Пармонова		15.08.85			1:1
Т.контр.		Айзенберг		18.08.85		Лист	Листов 1
Рук.гр.		Айзенберг		18.08.85			
Н.контр.		Сабов		22.08.85	Полоса Б-2-4x28 ГОСТ 103-76 / Ст.3 ГОСТ 535-79	Мосгортрансниипроект	
Утв.		Данилов		23.08.85			

Копировал: Формат А4

1035.06.003

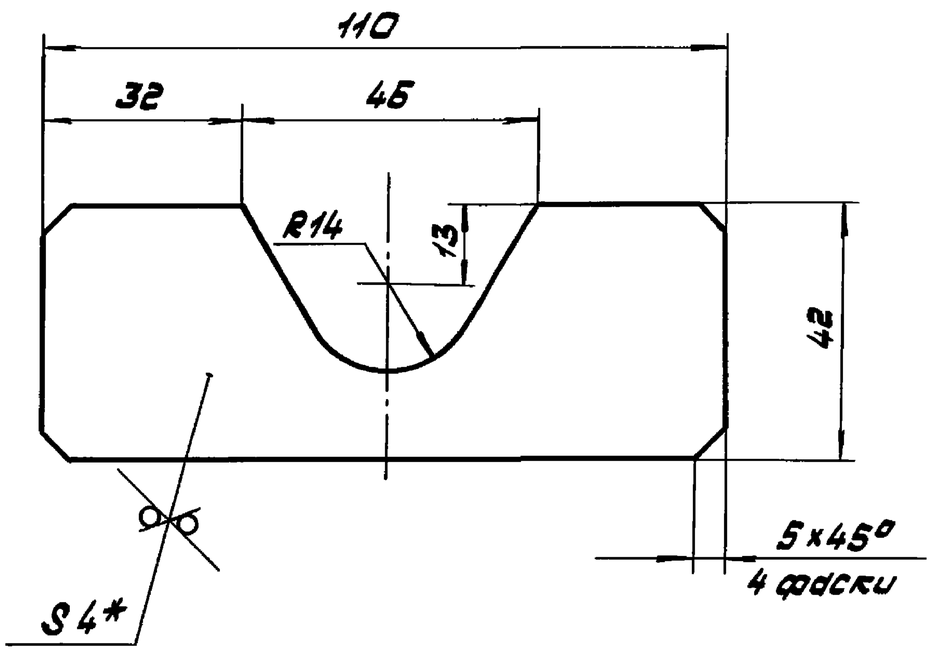

1.* Размер для справок.

2. Предельные отклонения размеров: отверстий H14, остальных ±JT14/2.

Изм.	Лист	№ докум.	Подп.	Дата	1035.06.003		
Разраб.		Миксонова		08.08.85	Ребро	Лит.	Масса: 0,1 / М-6
Пров.		Пармонова		15.08.85			1:1
Т.контр.		Айзенберг		18.08.85		Лист	Листов 1
Рук.гр.		Айзенберг		18.08.85			
Н.контр.		Сабов		22.08.85	Лист Б-4 ГОСТ 19903-74 / Ст.3 ГОСТ 14637-79	Мосгортрансниипроект	
Утв.		Данилов		23.08.85			

Копировал: Формат А4

Формат	Зона	Поз.	Обозначение	Наименование	Кол.	Примечание
				Документация		
А3			1035.07.100.СБ	Сборочный чертеж		
				Детали		
А3		1	1035.07.101	Основание	1	
А4		2	1035.07.102	Полоз	1	
А4		3	1035.07.103	Рог	1	
				Стандартные изделия		
		4		Винт В1.М6-8g×16.58.019 ГОСТ 17475-80	1	
		5		Заклепка 5x36.38.М3 ГОСТ 10299-80	3	
		6		Заклепка 4x22.38.М3 ГОСТ 10300-80	2	

Изм.	Лист	№ докум.	Подп.	Дата	1035.07.100		
Разраб.		Миксонова		08.08.85	Элемент токопроводящий	Лит.	Лист / Листов 1
Пров.		Пармонова		15.08.85			
Рук.гр.		Айзенберг		18.08.85		Мосгортрансниипроект	
Н.контр.		Сабов		22.08.85			
Утв.		Данилов		23.08.85			

Копировал: Формат А4

1035.07.102

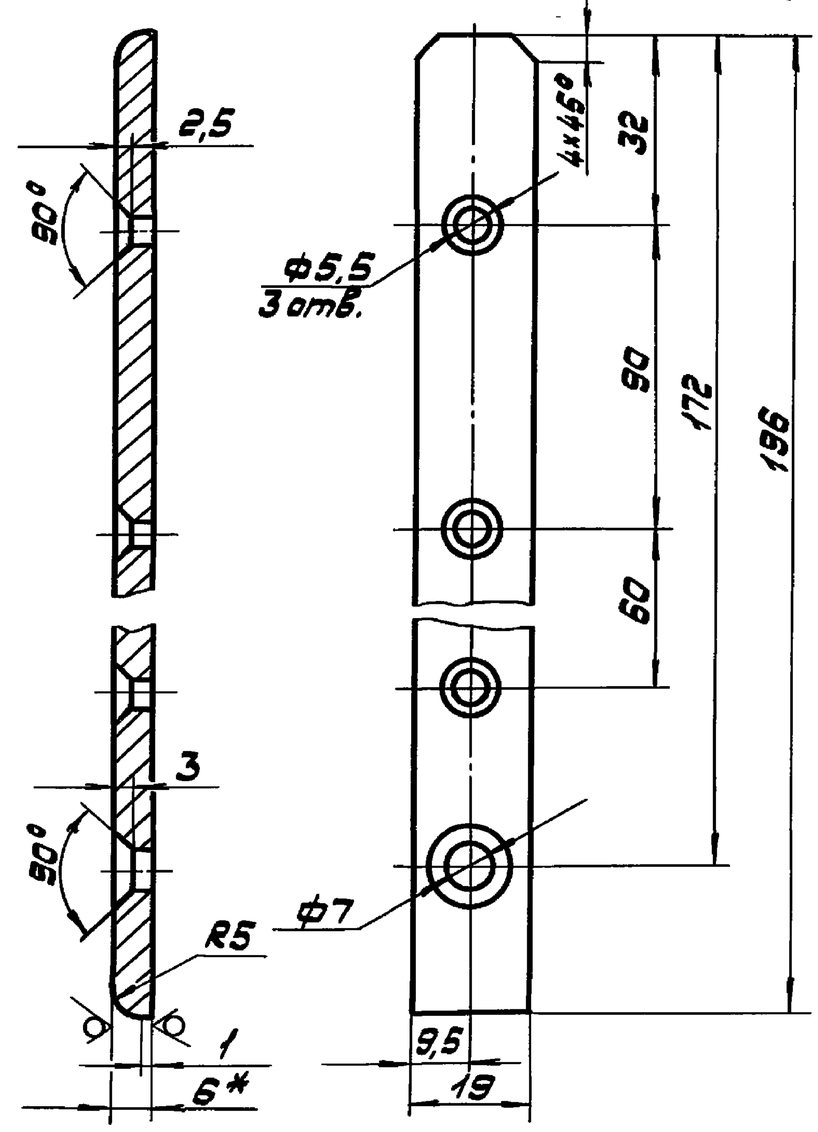

1.* Размер для справок.

2. Предельные отклонения размеров: отверстий H14, остальных ±JT14/2.

Изм.	Лист	№ докум.	Подп.	Дата	1035.07.102		
Разраб.		Миксонова		08.08.85	Полоз	Лит.	Масса: 0,2 / М-6
Пров.		Пармонова		15.08.85			1:1
Т.контр.		Айзенберг		18.08.85		Лист	Листов 1
Рук.гр.		Айзенберг		18.08.85			
Н.контр.		Сабов		22.08.85	Лист ДПРНТ 6 М1 ГОСТ 495-77	Мосгортрансниипроект	
Утв.		Данилов		23.08.85			

Копировал: 21110-03 5 Формат А4

1035.07.100.СБ

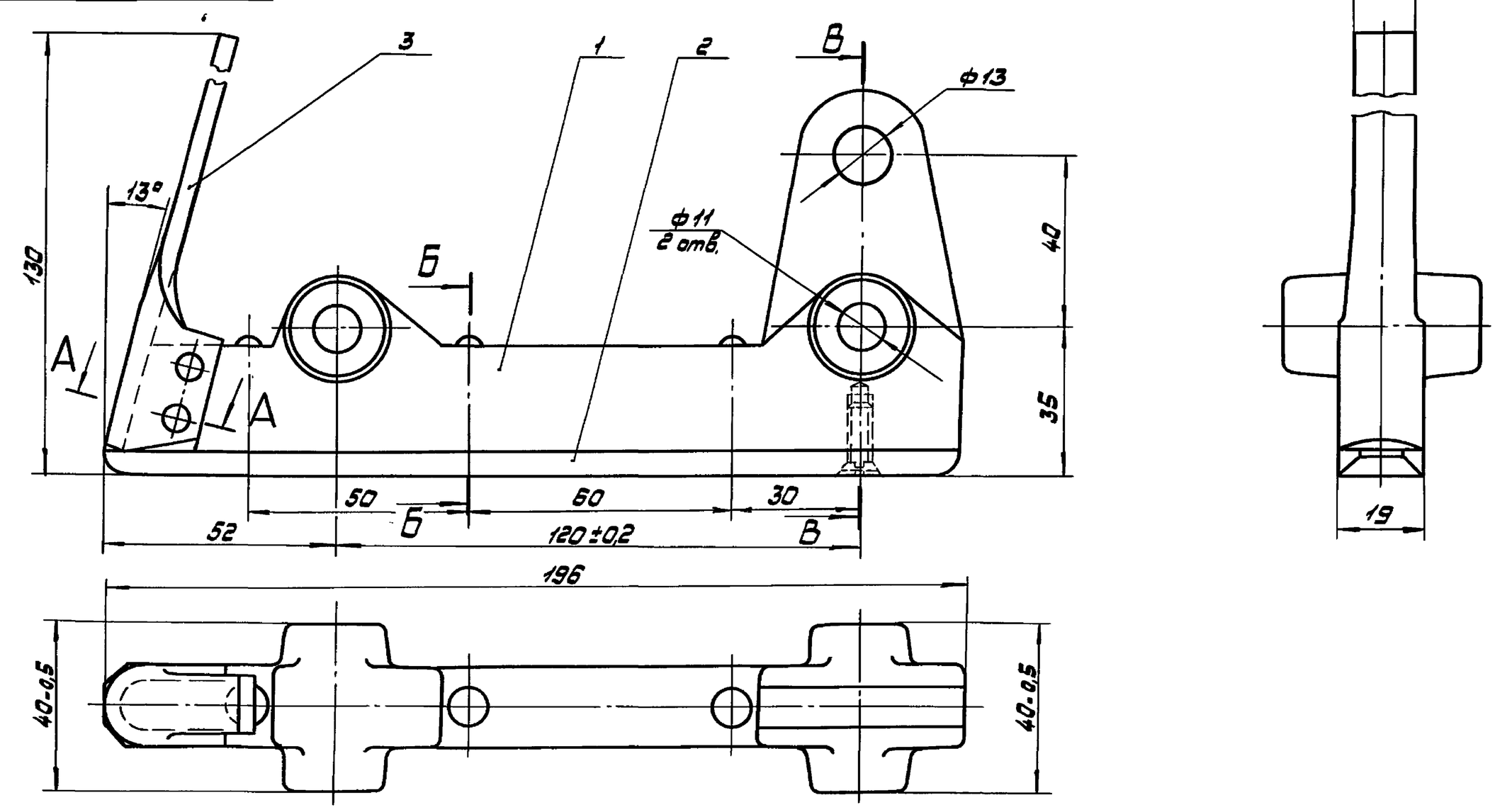

А–А повернуто

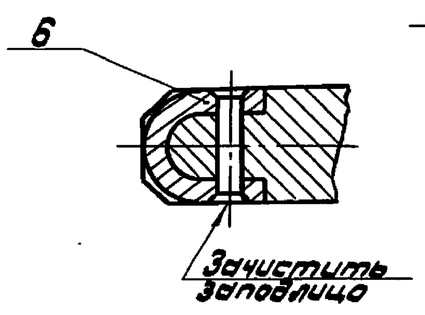

Б-Б

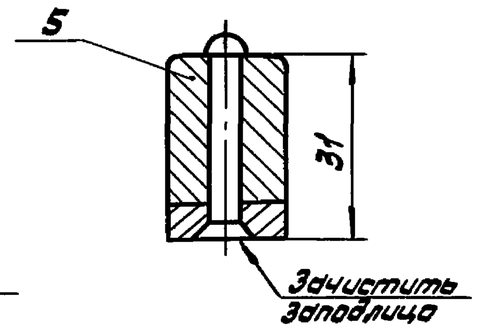

В-В
М 1:2

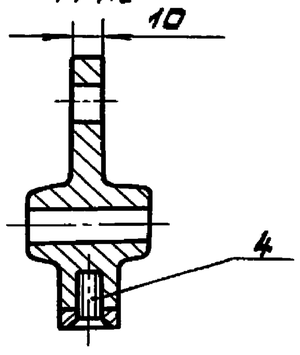

Размеры для справок.

Изм.	Лист	№докум.	Подп.	Дата	1035.07.100.СБ		
Разраб.		Миксонова		08.07.85	Элемент токопроводящий сборочный чертеж	Лит.	Масса	М-6
Пров.		Пармонова		15.07.85			0,63	1:1
Т.контр.		Айзенберг		18.07.85		Лист	Листов 1	
Рук.гр.		Айзенберг		18.07.85		Мосгортрансниипроект		
Н.контр.		Садов		22.07.85				
Утв.		Данилов		23.07.85				

Копировал: Формат А3

1035.07.101

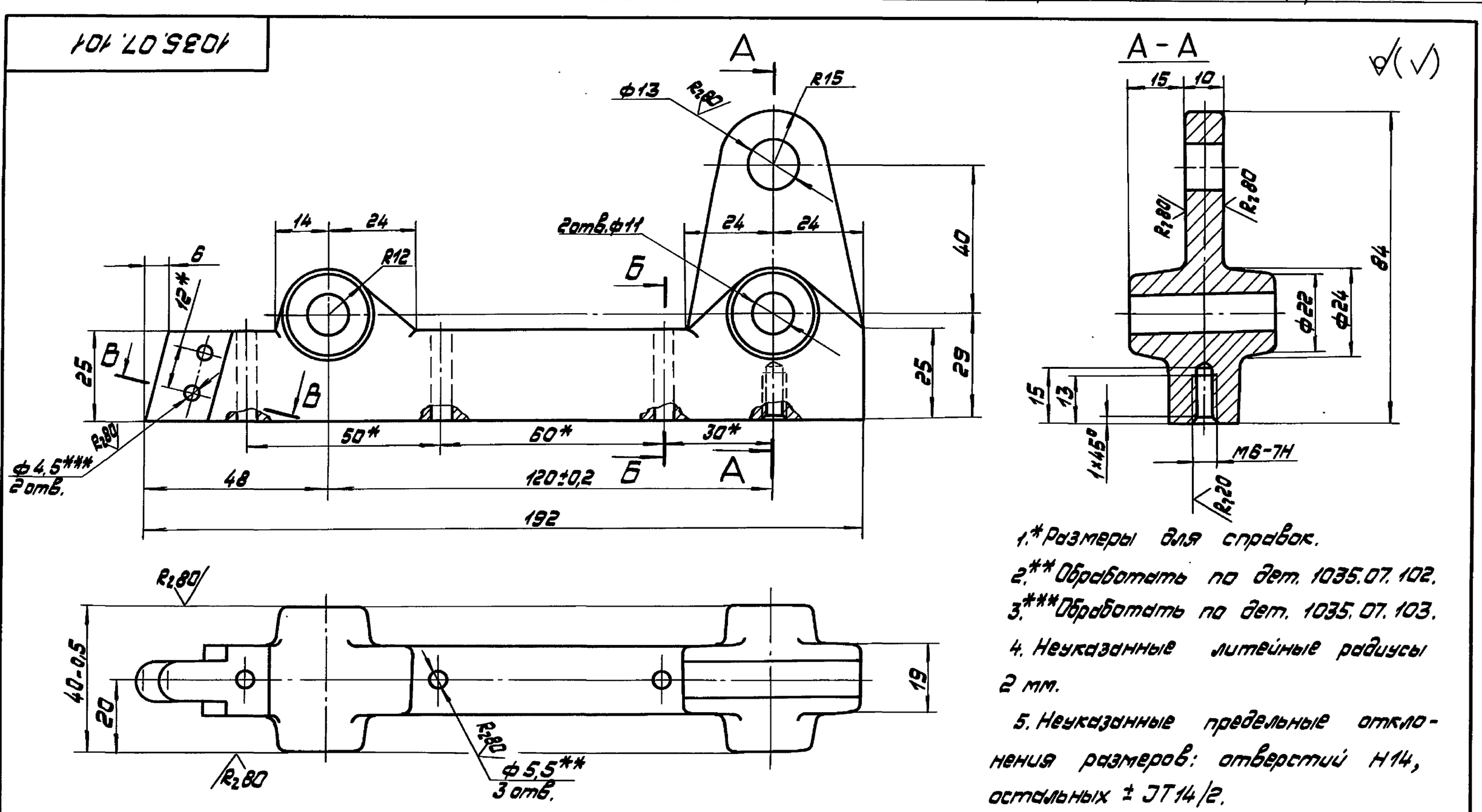

1.* Размеры для справок.

2.** Обработать по дет. 1035.07.102.

3.*** Обработать по дет. 1035.07.103.

4. Неуказанные литейные радиусы 2 мм.

5. Неуказанные предельные отклонения размеров: отверстий Н14, остальных ± IT14/2.

Изм.	Лист	№докум.	Подп.	Дата	1035.07.101		
Разраб.		Миксонова		08.07.85	Основание	Лит.	Масса	М-6
Пров.		Пармонова		15.07.85			0,32	1:1
Т.контр.		Айзенберг		18.07.85		Лист	Листов 1	
Рук.гр.		Айзенберг		18.07.85	Алюминий АЛ9 ГОСТ 2685-75	Мосгортрансниипроект		
Н.контр.		Садов		22.07.85				
Утв.		Данилов		23.07.85				

Копировал: 2111П-03 6 Формат А3

Серия 4.507-9. Выпуск 3.

Инв.№ подл. | Подп. и дата | Взам.инв.№ | Инв.№ дубл. | Подп. и дата

Серия 4.507-9. Выпуск 3.

1035.07.103

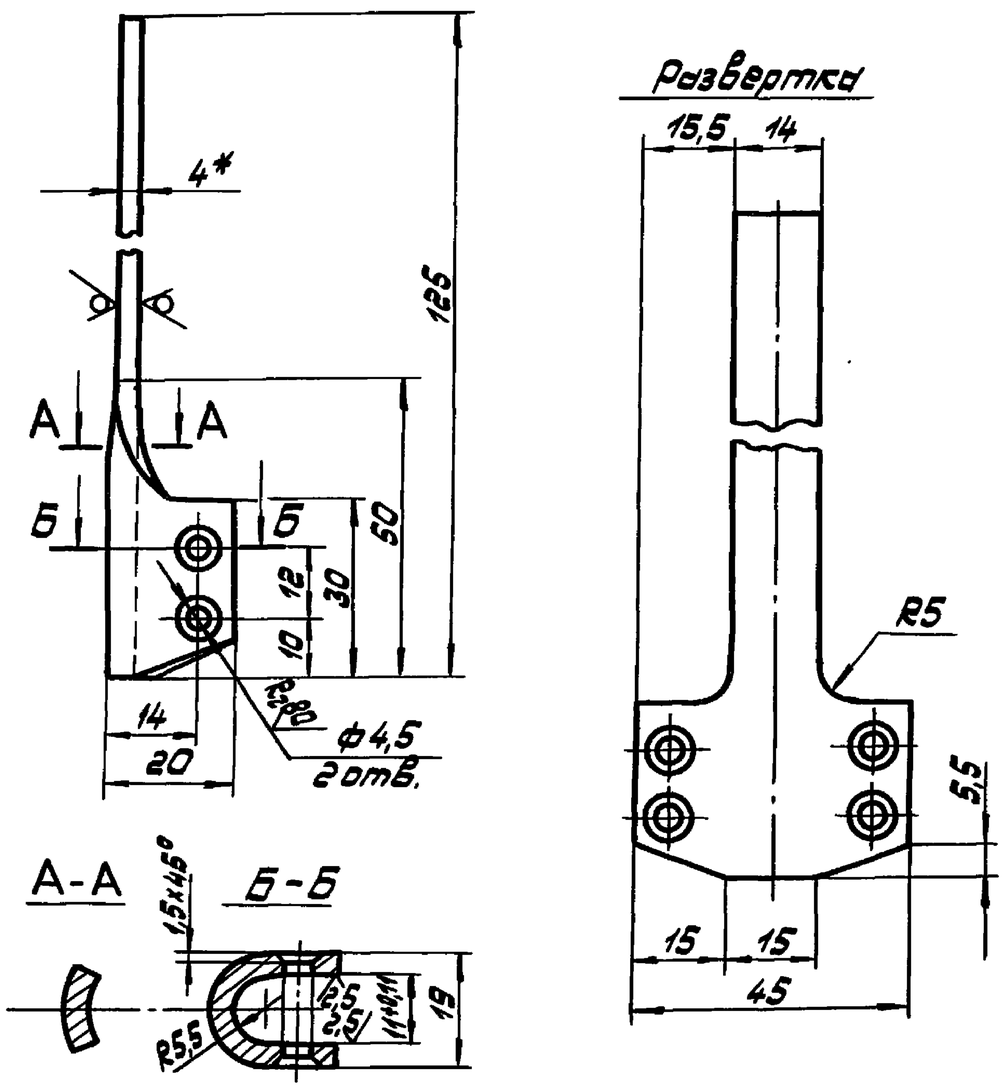

1. *Размер для справок.
2. Неуказанные предельные отклонения размеров: отверстий Н14, остальных ±IT14/2.

Изм.	Лист	№ докум.	Подп.	Дата	1035.07.103		
Разраб.		Миксонов		07.08.85	Рог	Лит.	Масса: 0,09 / М-6 / 1:1
Пров.		Пармонов		08.08.85		Лист	Листов 1
Т.контр.		Айзенберг		09.08.85			
Рук.гр.		Айзенберг		12.08.85	Лист ДПРНМ 4 М1 ГОСТ 495-77	Мосгортрансниипроект	
Н.контр.		Садов		12.08.85			
Утв.		Данилов		13.08.85			

Формат А4

Формат	Зона	Поз.	Обозначение	Наименование	Кол.	Примечание
				Документация		
А3			1035.07.200.СБ	Сборочный чертеж		
				Детали		
А4		1	1035.07.102	Полоз	1	
А4		2	1035.07.103	Рог	1	
А4		3	1035.07.201	Основание	1	
				Стандартные изделия		
		4		Винт А1.М6-8g×16.58.019 ГОСТ 17475-80	1	
		5		Заклепка 5×36.38.М3 ГОСТ 10299-80	3	
		6		Заклепка 4×22.38.М3 ГОСТ 10300-80	2	

Изм.	Лист	№ докум.	Подп.	Дата	1035.07.200		
Разраб.		Миксонов		07.08.85	Элемент нейтральный	Лит.	Лист / Листов 1
Пров.		Пармонов		08.08.85			
Рук.гр.		Айзенберг		09.08.85		Мосгортрансниипроект	
Н.контр.		Садов		12.08.85			
Утв.		Данилов		13.08.85			

Копировал: Формат А4

Формат	Зона	Поз.	Обозначение	Наименование	Кол.	Примечание
				Документация		
А2			1035.07.300.СБ	Сборочный чертеж		
				Сборочные единицы		
А4		1	1035.07.310	Каркас катушки	1	
				Детали		
А4		2	1035.07.301	Наконечник	2	
				Материалы		
		3		Провод ПБД-2,50 ГОСТ 16513-79	24м	
		4		Провод ППСРМ10,1000 ГОСТ 6598-73	0,5м	
		5		Стеклолакоткань ЛСЭ-105/130-0,12 ГОСТ 10156-78	0,1кг	

Изм.	Лист	№ докум.	Подп.	Дата	1035.07.300		
Разраб.		Миксонов		07.08.85	Катушка дугогасительная	Лит.	Лист 1 / Листов 2
Пров.		Пармонов		08.08.85			
Рук.гр.		Айзенберг		09.08.85		Мосгортрансниипроект	
Н.контр.		Садов		12.08.85			
Утв.		Данилов		13.08.85			

Копировал: Формат А4

Формат	Зона	Поз.	Обозначение	Наименование	Кол.	Примечание
		6		Лента электроизоляционная ЛЭС-0,2×20 ГОСТ 5937-81	0,3м	
				Трубки ГОСТ 9614-75		
		7		Трубка 1.12 ТЛВ 3	0,1м	
		8		Трубка 1.12 ТЛВ 9	0,1м	
		9		Шнур ШЛ2.50 П2 Н ГОСТ 17308-71	1,0м	

Изм.	Лист	№ докум.	Подп.	Дата	1035.07.300	Лист 2

Копировал: 21110-03 7 Формат А4

1035.07.300.СБ

Серия 4.507-9. Выпуск 3.

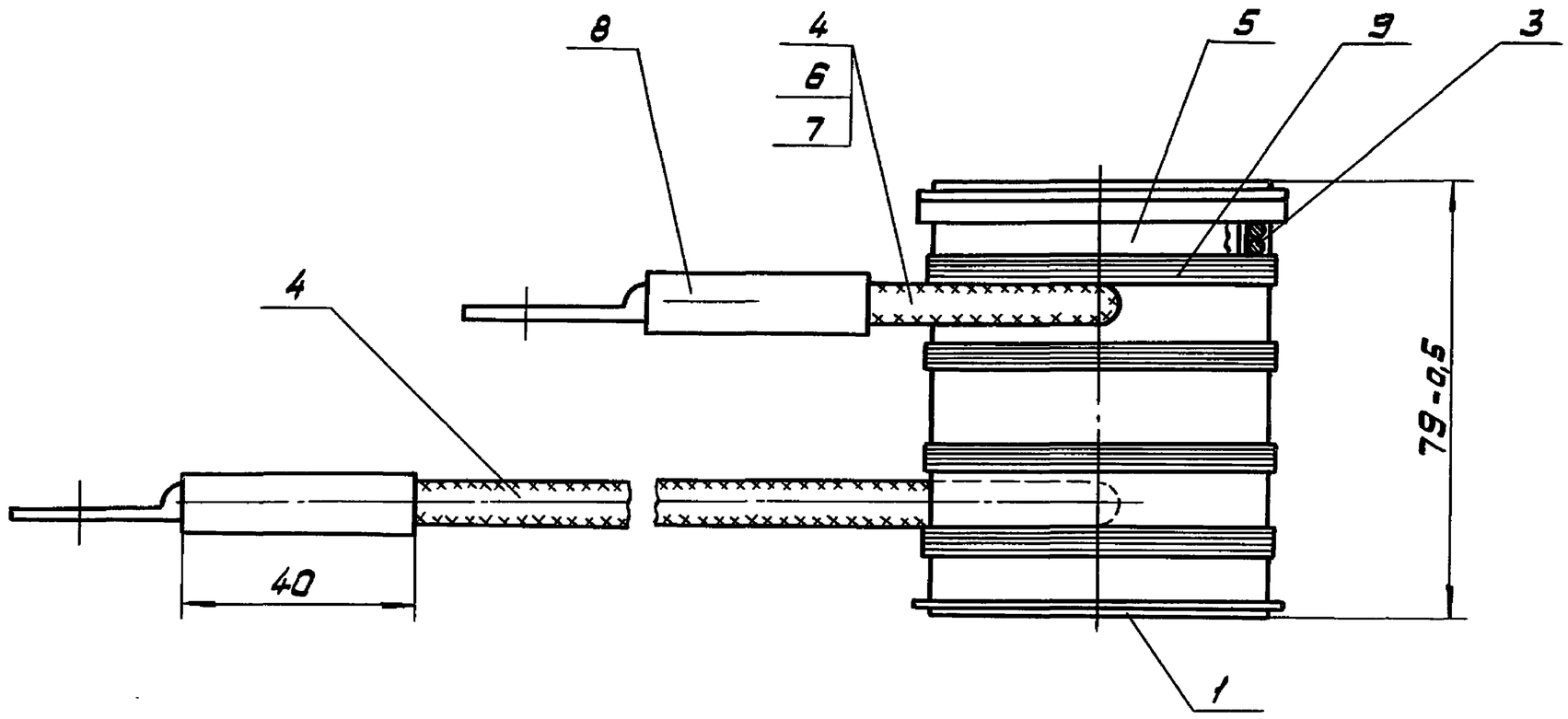

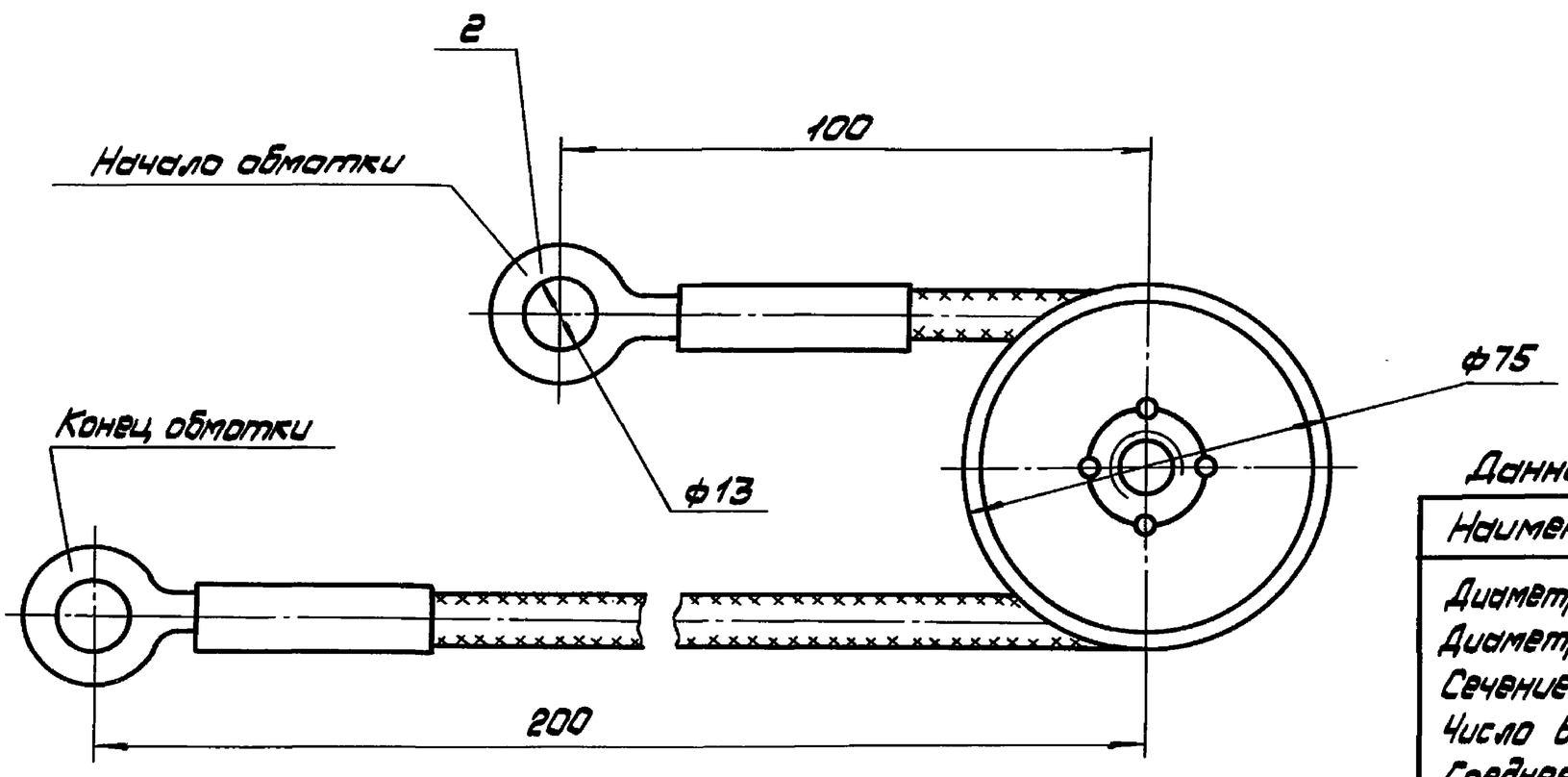

Данные обмотки катушки

Наименование параметров	Величина
Диаметр провода без изоляции, мм	2,50
Диаметр провода с изоляцией, мм	2,85
Сечение провода, мм²	4,90
Число витков обмотки	160
Средняя длина витка, мм	151
Общая длина провода обмотки, м	24
Масса провода, кг	1,1
Сопротивление обмотки при t=+20°С, Ом	0,09

1. Размеры для справок.

2. Каркас катушки изолировать тремя слоями стеклолакоткани поз. 5.

3. Начальный вывод, проходящий через обмотку, изолировать при помощи электроизоляционной трубки поз. 7 и вывести через вырез шайбы каркаса катушки.

4. Между рядами обмоточного провода поз. 3 укладывать по два слоя изоляции из стеклолакоткани.

5. Выводные проводники поз. 4 припаять к началу и концу обмотки припоем Пт КР10 ПОС40 ГОСТ 21931-76.

6. Перед началом пайки указанные проводники должны быть тщательно механически соединены с выводами обмотки на длине 40÷50 мм.

7. Места пайки изолировать тремя слоями ленты поз. 6.

8. До наложения наружной изоляции обмотку пропитать лаком ФЛ-98 ГОСТ 12294-66.

9. После наложения наружной изоляции из трех слоев стеклолакоткани выводные проводники обернуть на один виток и закрепить к обмотке шпагатом поз. 9.

10. Наружную поверхность катушки покрыть лаком БТ-99 ГОСТ 8017-74.

11. Наконечники поз. 2 припаять припоем ПтКР10 ПОС40 ГОСТ 21931-76 с применением канифоли ГОСТ 19113-84.

12. Испытания изоляции дугогасительной катушки производить в соответствии с требованиями ГОСТ 23470-79.

Изм.	Лист	№ докум.	Подп.	Дата	1035.07.300.СБ
Разраб.		Миссонова		24.07.86	Катушка дугогасительная сборочный чертеж
Пров.		Перетманова		25.07.86	Лит. / Масса 1,6 / М-6 1:1
Т.контр.		Айзенберг		28.07.86	Лист / Листов 1
Рук.гр.		Айзенберг		29.07.86	
Н.контр.		Савов		30.07.86	Мосгортрансниипроект
Утв.		Данилов		31.07.86	

Инв.№ подл. | Подп. и дата | Взам.инв.№ | Инв.№ дубл. | Подп. и дата

1035.07.200.СБ

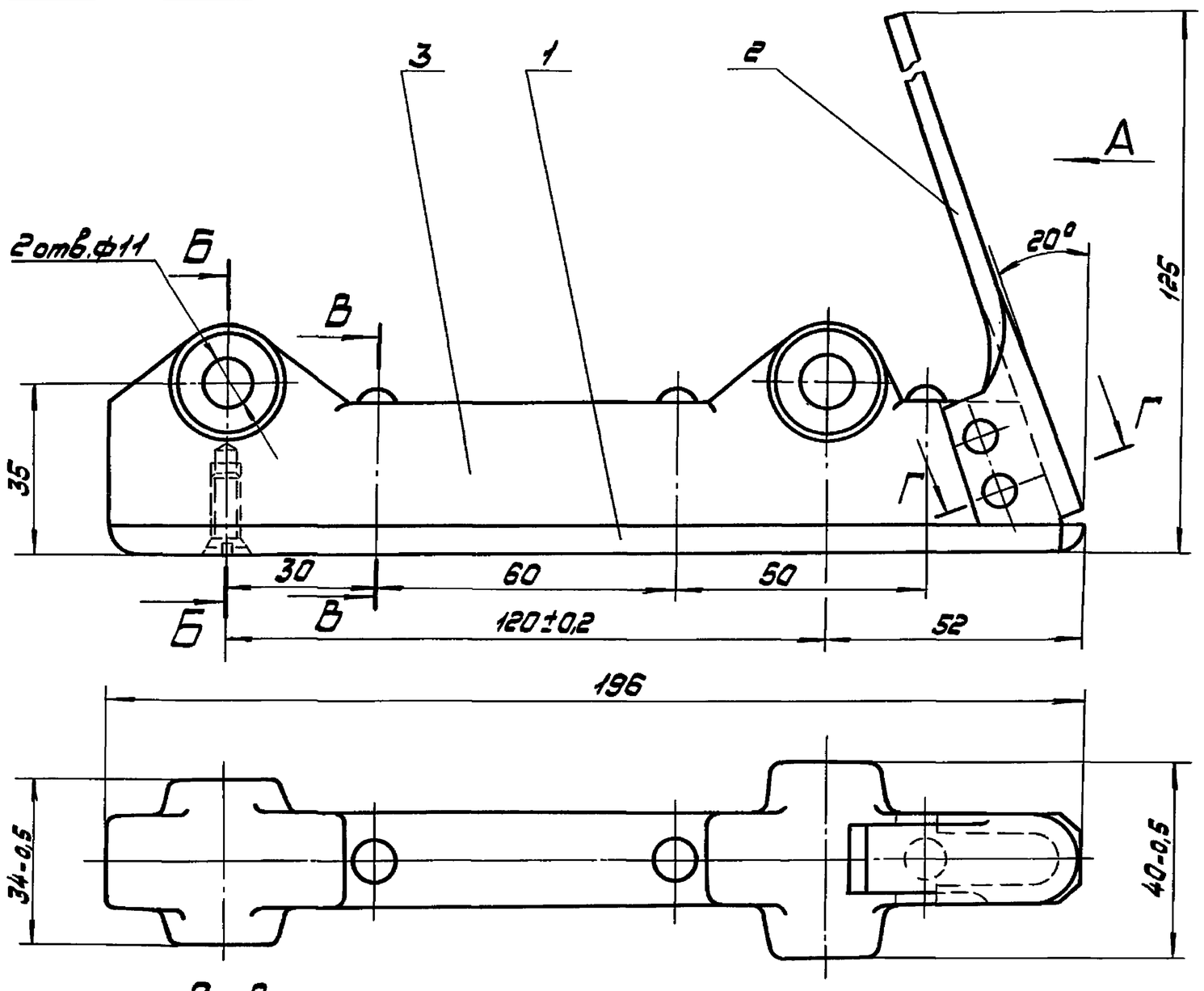

Вид А

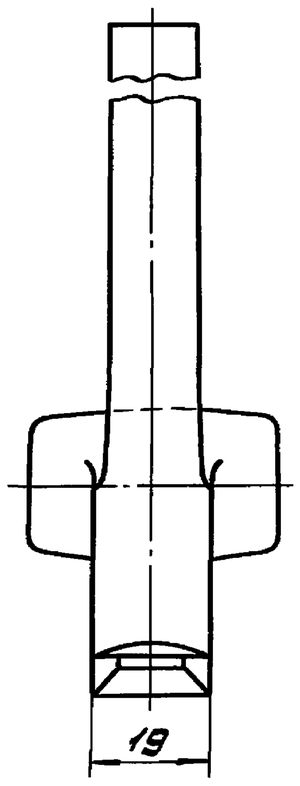

Б-Б

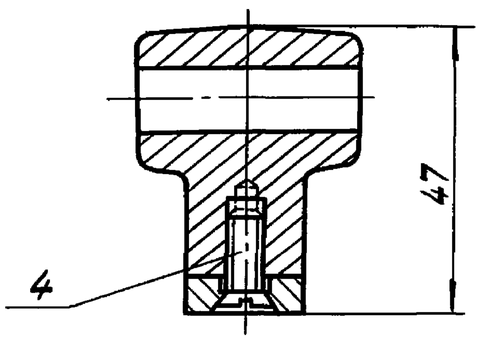

В-В

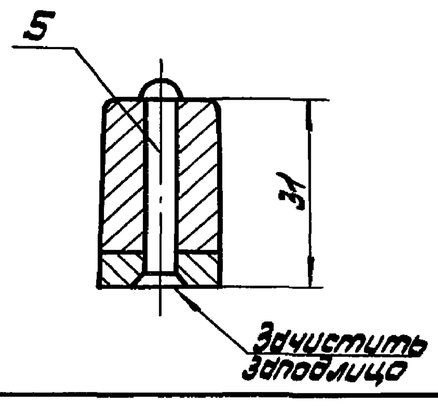

Г-Г повернуто

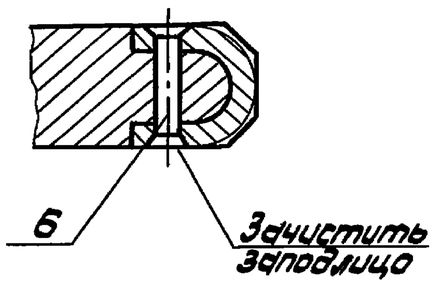

Размеры для справок.

Изм.	Лист	№ докум.	Подп.	Дата	1035.07.200.СБ		
Разраб.		Миксонова		19.08.85	Элемент нейтральный Сборочный чертеж	Лит.	Масса 0,59 / М-6
Пров.		Пармонова		20.08.85			1:1
Т.контр.		Айзенберг		21.08.85		Лист	Листов 1
Рук.гр.		Айзенберг		21.08.85		Мосгортрансниипроект	
Н.контр.		Садов		22.08.85			
Утв.		Данилов		23.08.85			

Копировал: Формат А3

Подп. и дата | Инв.N дубл. | Взам.инв.N | Подп. и дата | Инв.N подл.

1035.07.201

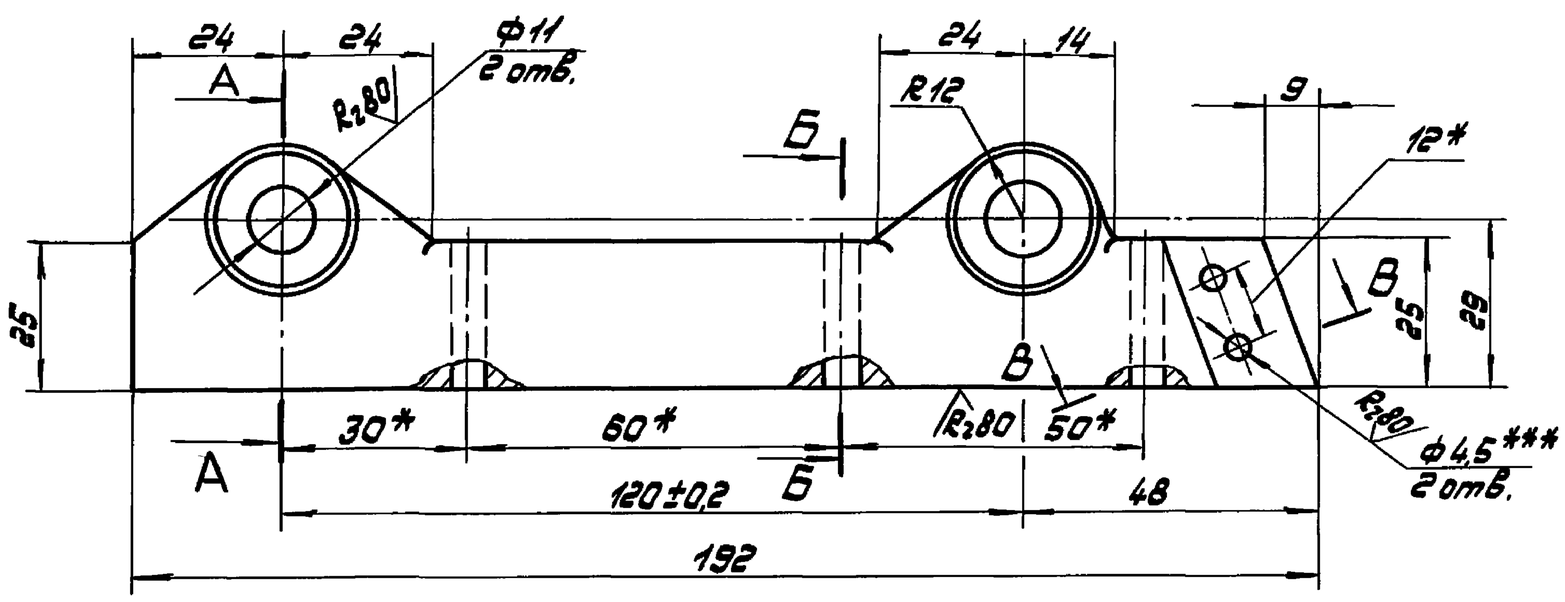

А-А

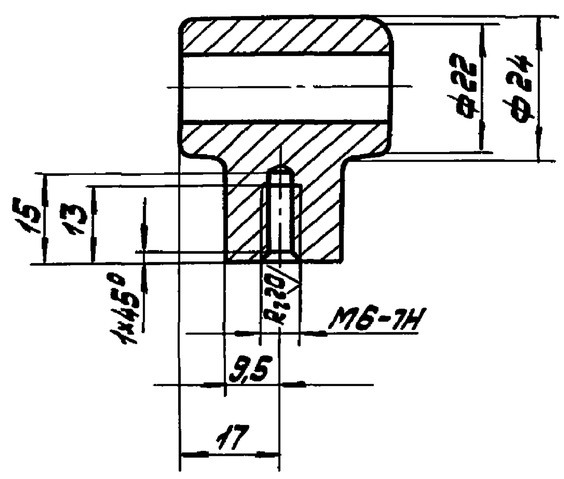

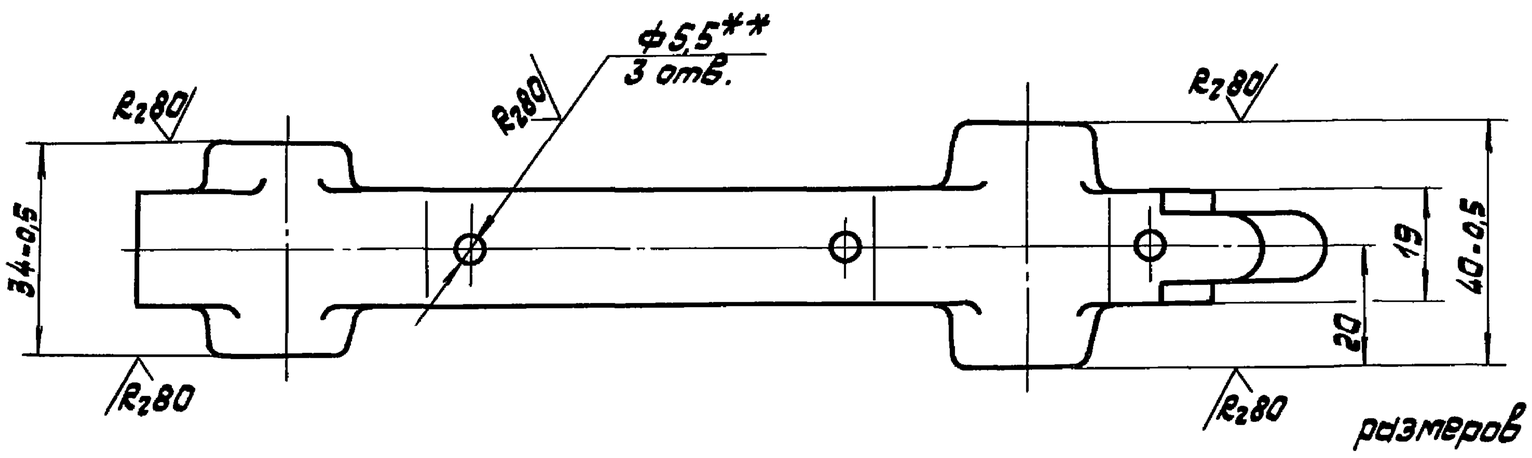

1.* Размеры для справок.
2.** Обработать по дет. 1035.07.102.
3.*** Обработать по дет. 1035.07.103.
4. Неуказанные литейные радиусы 2 мм.
5. Неуказанные предельные отклонения размеров: отверстий Н14, остальных ±IT14/2.

Б-Б

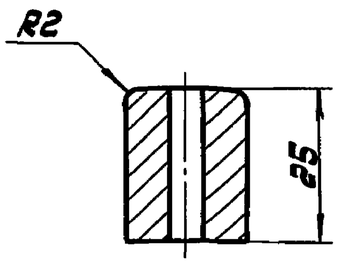

В-В повернуто

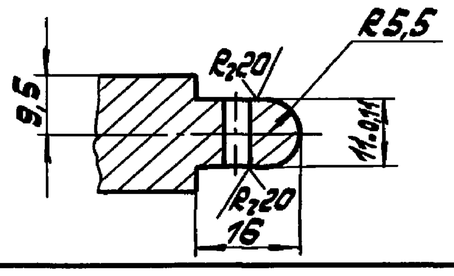

Изм.	Лист	№ докум.	Подп.	Дата	1035.07.201		
Разраб.		Миксонова		19.08.85	Основание	Лит.	Масса 0,28 / М-6
Пров.		Пармонова		20.08.85			1:1
Т.контр.		Айзенберг		21.08.85		Лист	Листов 1
Рук.гр.		Айзенберг		21.08.85	Алюминий АЛ9 ГОСТ 2685-75	Мосгортрансниипроект	
Н.контр.		Садов		22.08.85			
Утв.		Данилов		23.08.85			

Копировал: 21110-03 9 Формат А3

Серия 4.507-9. Выпуск 3.

Формат	Зона	Поз.	Обозначение	Наименование	Кол.	Примечание
				Документация		
А3			1035.07.310.СБ	Сборочный чертеж		
				Детали		
А4		1	1035.07.311	Сердечник	1	
А4		2	1035.07.312	Цилиндр электроизоляционный	1	
А4		3	1035.07.313	Шайба	2	
		4	-01	Шайба	2	
А4		5	1035.07.314	Шайба с прорезью	1	
А4		6	1035.07.315	Прокладка	2	

Изм.	Лист	№ докум.	Подп.	Дата	1035.07.310			
Разраб.		Миксанова		22.07.85	Каркас катушки	Лит.	Лист	Листов 1
Пров.		Парфанова		23.07.85				
Рук.гр.		Айзенберг		24.07.85		Мосгортрансниипроект		
Н.контр.		Садов		25.07.85				
Утв.		Данилов		26.07.85				

Копировал: Формат А4

Инв.N подл. | Подп. и дата | Взам.инв.N | Инв.N дубл. | Подп. и дата

1035.07.311

$R_z 80$ (√)

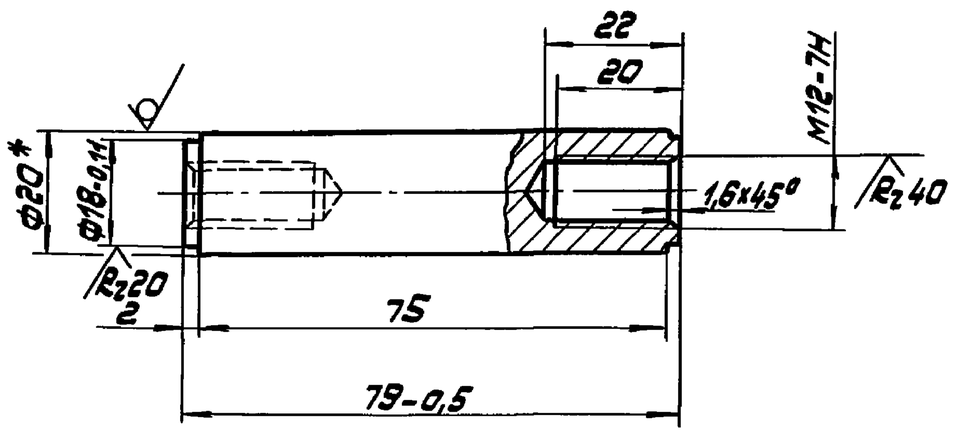

1.* Размер для справок.

2. Неуказанные предельные отклонения размеров ±IT14/2.

3. Покрытие: Ц21хр.

Изм.	Лист	№ докум.	Подп.	Дата	1035.07.311			
Разраб.		Миксанова		22.07.85	Сердечник	Лит.	Масса	М-6
Пров.		Парфанова		23.07.85			0,16	1:1
Т.контр.		Айзенберг		24.07.85		Лист	Листов 1	
Рук.гр.		Айзенберг		24.07.85	Круг 20-4 ГОСТ 7417-75 / 10 ГОСТ 1051-73	Мосгортрансниипроект		
Н.контр.		Садов		25.07.85				
Утв.		Данилов		26.07.85				

Копировал: Формат А4

1035.07.310.СБ

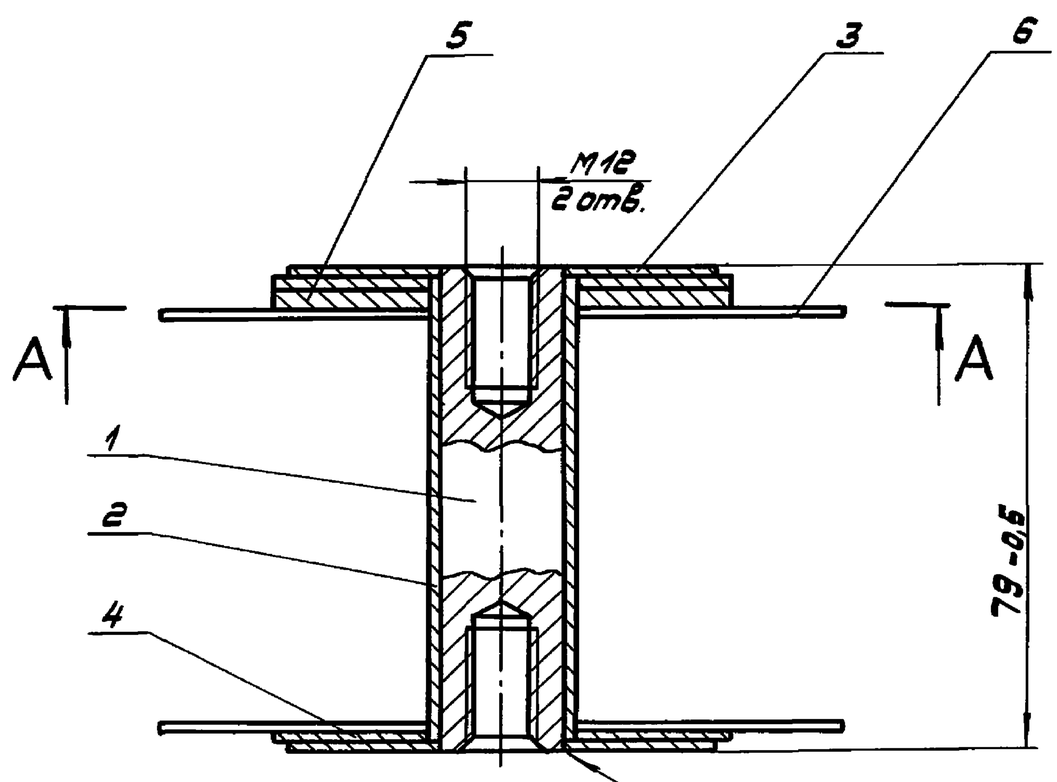

Развернить в 4х точках по периметру сердечника

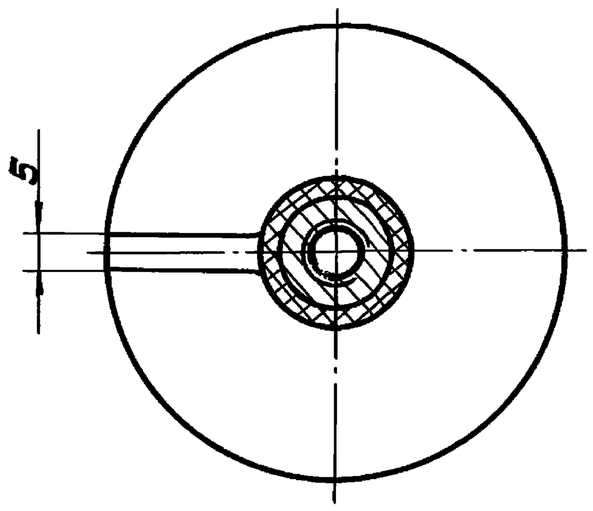

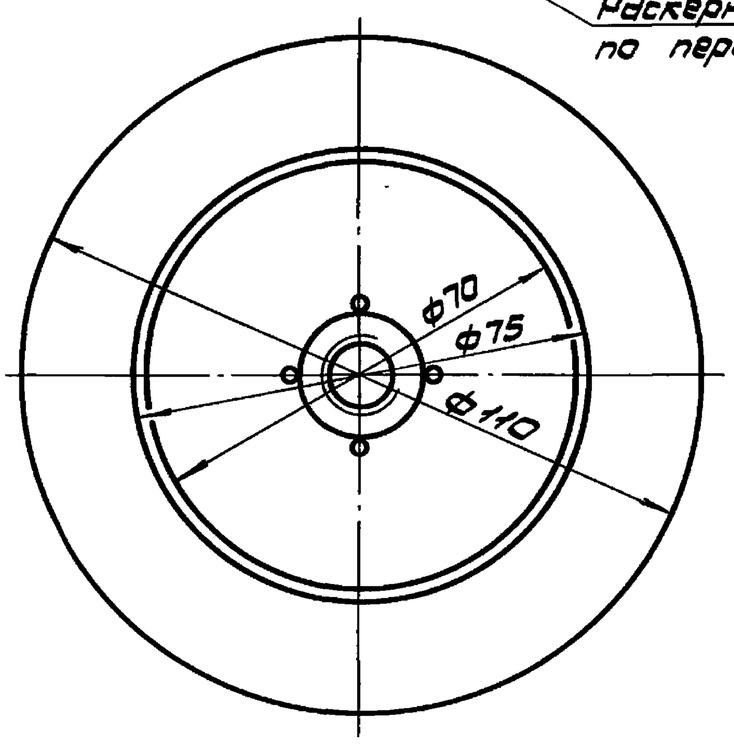

Размеры для справок.

Изм.	Лист	№ докум.	Подп.	Дата	1035.07.310.СБ			
Разраб.		Миксанова		22.07.85	Каркас катушки сборочный чертеж	Лит.	Масса	М-6
Пров.		Парфанова		23.07.85			0,28	1:1
Т.контр.		Айзенберг		24.07.85		Лист	Листов 1	
Рук.гр.		Айзенберг		24.07.85		Мосгортрансниипроект		
Н.контр.		Садов		25.07.85				
Утв.		Данилов		26.07.85				

Копировал: 21110-03 10 Формат А3

Серия 4.507-9. Выпуск 3.

1035.07.312

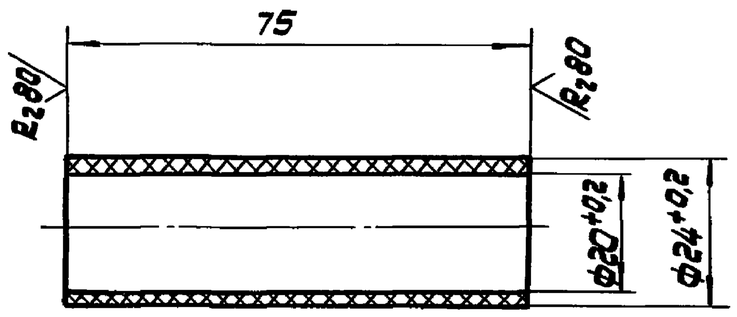

1. Неуказанные предельные отклонения размеров ±IT14/2.
2. Цилиндр изготовить на бакелитовом лаке ГОСТ 901-78.

Изм.	Лист	№ докум.	Подп.	Дата	1035.07.312	Лит.	Масса	М-6
Разраб.		Миксонова		22.07.85	Цилиндр электроизоляционный		0,013	1:1
Пров.		Пермонова		23.07.85		Лист	Листов 1	
Т.контр.		Айзенберг		24.07.85				
Рук.гр.		Айзенберг		24.07.85	Картон электроизоляционный ЭВП-0,15 ГОСТ 2824-75	Мосгортрансниипроект		
Н.контр.		Садов		25.07.85				
Утв.		Данилов		26.07.85				

Копировал: Формат А4

1035.07.313

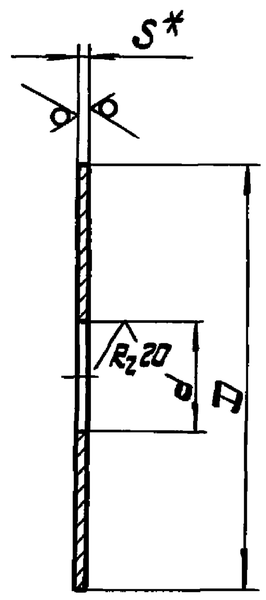

Обозначение	Размеры, мм D	d	S*	Материал	Покрытие	Масса, кг
1035.07.313	70	$18^{+0,11}$	1	Лента 10-Н-1-1×70×70 ГОСТ 503-81	Ц21хр	0,028
-01	75	$24^{+0,5}$	2	Гетинакс II-2,0 ГОСТ 2718-74	–	0,010

1. *Размер для справок.
2. Неуказанные предельные отклонения размеров: валов h14.

Изм.	Лист	№ докум.	Подп.	Дата	1035.07.313	Лит.	Масса	М-6
Разраб.		Миксонова		22.07.85	Шайба		см. табл.	1:1
Пров.		Пермонова		23.07.85		Лист	Листов 1	
Т.контр.		Айзенберг		24.07.85				
Рук.гр.		Айзенберг		24.07.85	См. табл.	Мосгортрансниипроект		
Н.контр.		Садов		25.07.85				
Утв.		Данилов		26.07.85				

Копировал: Формат А4

1035.07.314

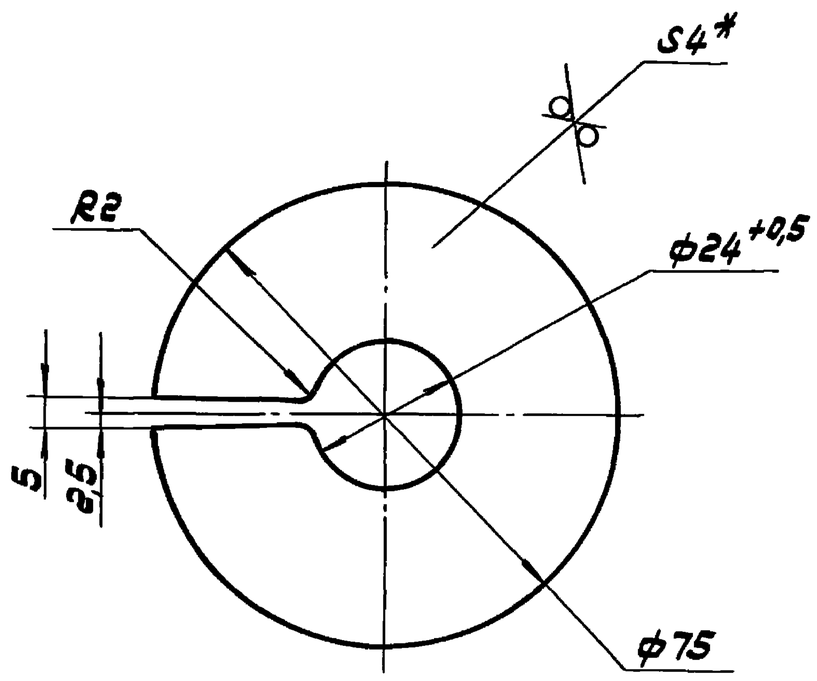

1. *Размер для справок.
2. Неуказанные предельные отклонения размеров: валов h14, остальных ±IT14/2.

Изм.	Лист	№ докум.	Подп.	Дата	1035.07.314	Лит.	Масса	М-6
Разраб.		Миксонова		22.07.85	Шайба с прорезью		0,02	1:1
Пров.		Пермонова		23.07.85		Лист	Листов 1	
Т.контр.		Айзенберг		24.07.85				
Рук.гр.		Айзенберг		24.07.85	Гетинакс II 4,0 ГОСТ 2718-74	Мосгортрансниипроект		
Н.контр.		Садов		25.07.85				
Утв.		Данилов		26.07.85				

Копировал: Формат А4

1035.07.315

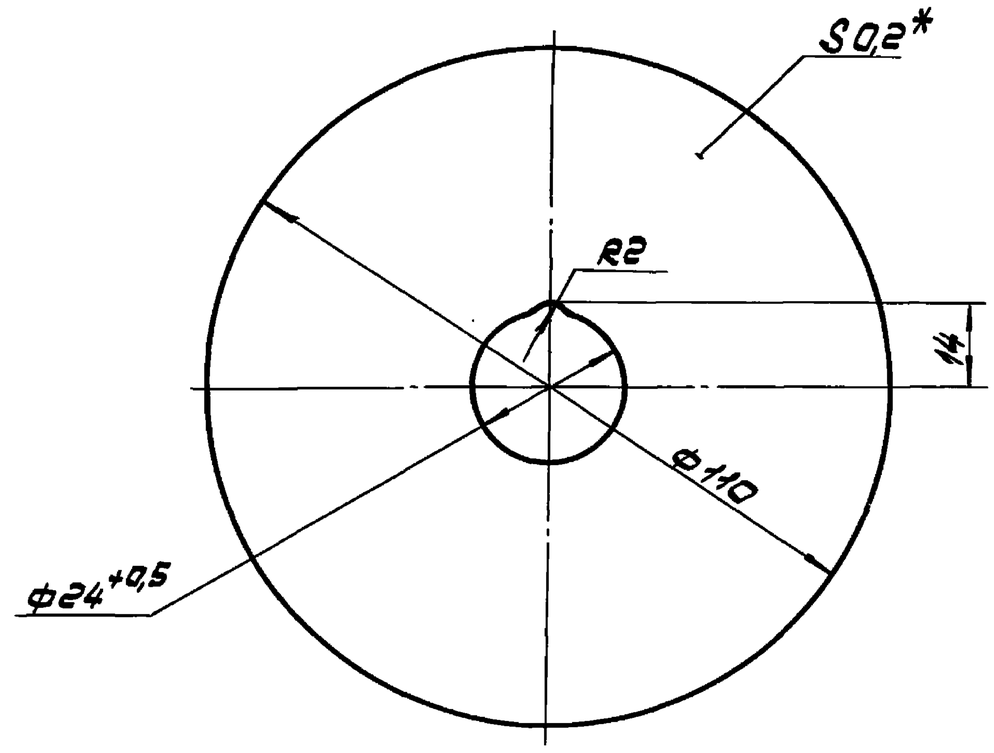

1. *Размер для справок.
2. Неуказанные предельные отклонения размеров: отверстий H14, валов h14.

Изм.	Лист	№ докум.	Подп.	Дата	1035.07.315	Лит.	Масса	М-6
Разраб.		Миксонова		22.07.85	Прокладка		0,005	1:1
Пров.		Пермонова		23.07.85		Лист	Листов 1	
Т.контр.		Айзенберг		24.07.85				
Рук.гр.		Айзенберг		24.07.85	Стеклолакоткань ЛСЭ-105/130-0,20 ГОСТ 10156-78	Мосгортрансниипроект		
Н.контр.		Садов		25.07.85				
Утв.		Данилов		26.07.85				

Копировал: 21110-03 11 Формат А4

Серия 4.507-9. Выпуск 3.

1035.07.301

R_z40 (√)

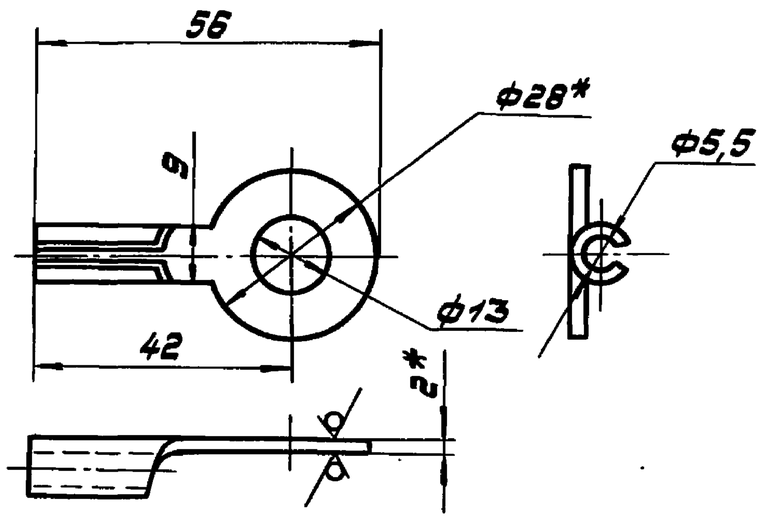

Развертка

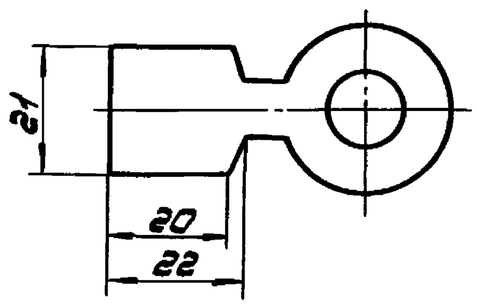

1.* Размеры для справок.
2. Предельные отклонения размеров: отверстий H14, остальных ± IT14/2.
3. Покрытие: припой ПтКР 10ПОС 40 ГОСТ 21931-76.

Изм.	Лист	№ докум.	Подп.	Дата	1035.07.301			
Разраб.		Миксонова		02.08.86	Наконечник	Лит.	Масса	М-6
Пров.		Парфанова		05.08.86			0,018	1:1
Т.контр.		Айзенберг		06.08.86		Лист	Листов 1	
Рук.гр.		Айзенберг		06.08.86	Лента ДПРНМ 2,0×28 НД М1 ГОСТ 1173-77	Мосгортрансниипроект		
Н.контр.		Садов		07.08.86				
Утв.		Данилов		08.08.86				

Копировал: Формат А4

Формат	Зона	Поз.	Обозначение	Наименование	Кол.	Примечание
				Документация		
А3			1035.07.400.СБ	Сборочный чертеж		
				Детали		
А4		1	1035.07.401	Основание	1	
А4		2	1035.07.402	Полоз	1	
				Стандартные изделия		
		3		Винт В1.М6-8g×16.58.019 ГОСТ 17475-80	2	
		4		Заклепка 5×36.38.М3 ГОСТ 10299-80	2	

Изм.	Лист	№ докум.	Подп.	Дата	1035.07.400			
Разраб.		Миксонова		02.08.86	Элемент промежуточный	Лит.	Лист	Листов 1
Пров.		Парфанова		05.08.86		Мосгортрансниипроект		
Рук.гр.		Айзенберг		06.08.86				
Н.контр.		Садов		07.08.86				
Утв.		Данилов		08.08.86				

Копировал: Формат А4

1035.07.400.СБ

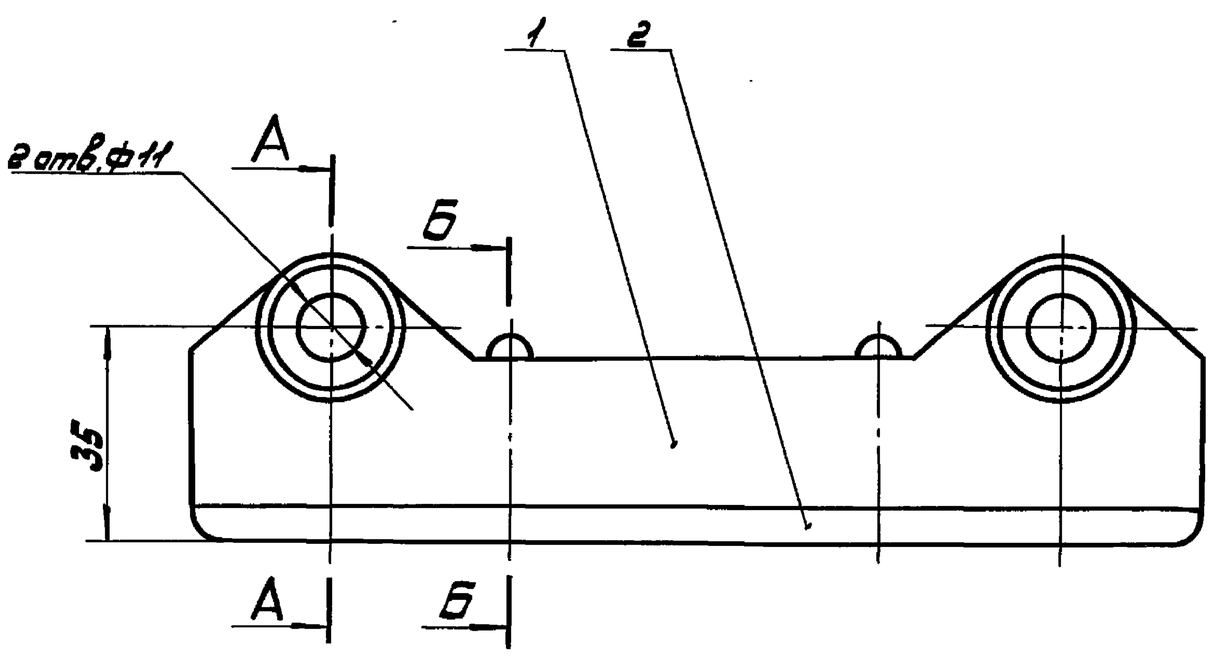

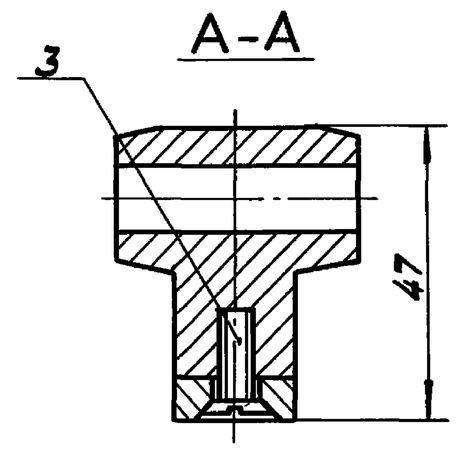

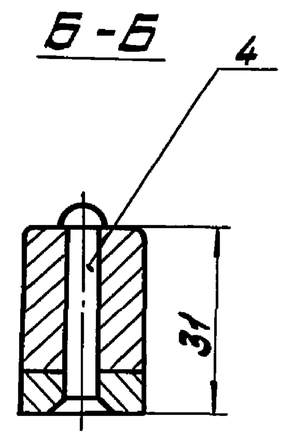

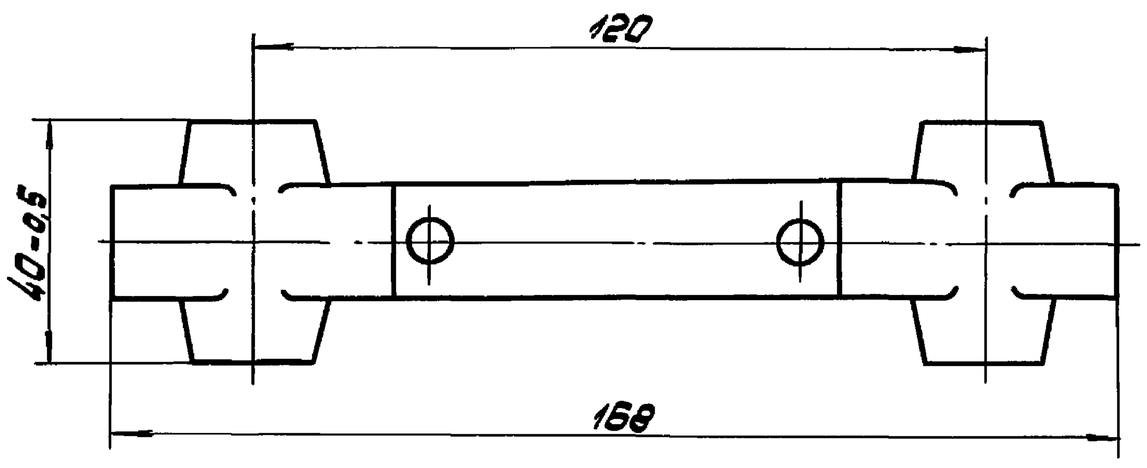

Размеры для справок.

Изм.	Лист	№ докум.	Подп.	Дата	1035.07.400.СБ			
Разраб.		Миксонова		02.08.86	Элемент промежуточный Сборочный чертеж	Лит.	Масса	М-6
Пров.		Парфанова		05.08.86			0,24	1:1
Т.контр.		Айзенберг		06.08.86		Лист	Листов 1	
Рук.гр.		Айзенберг		06.08.86		Мосгортрансниипроект		
Н.контр.		Садов		07.08.86				
Утв.		Данилов		08.08.86				

Копировал: 21110-03 12 Формат А3

1035.07.401

Серия 4.507-9. Выпуск 3.

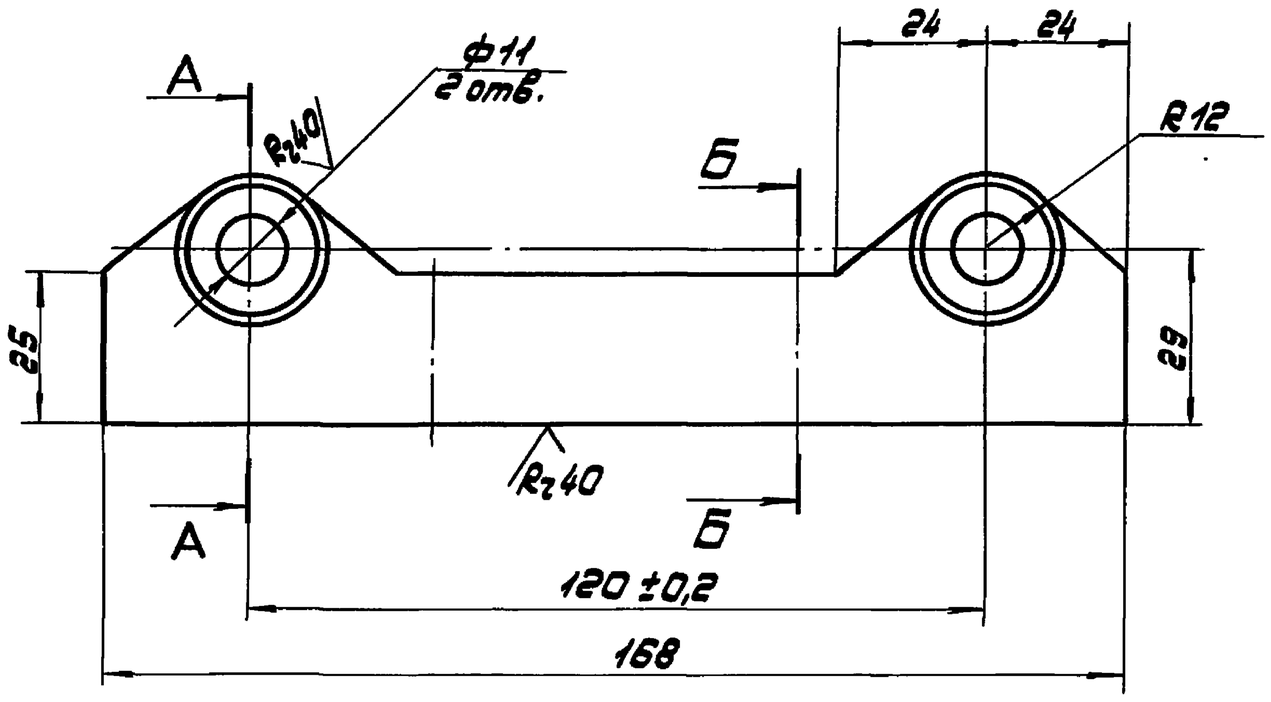

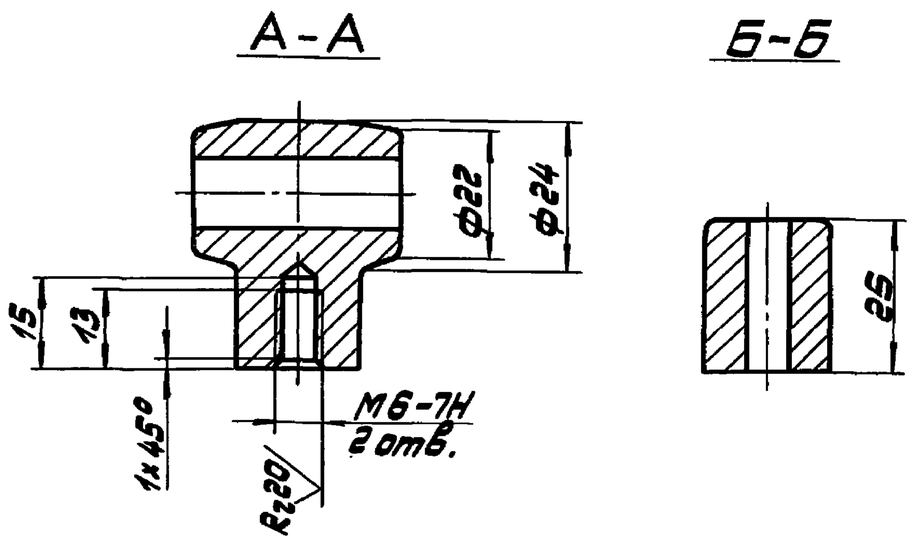

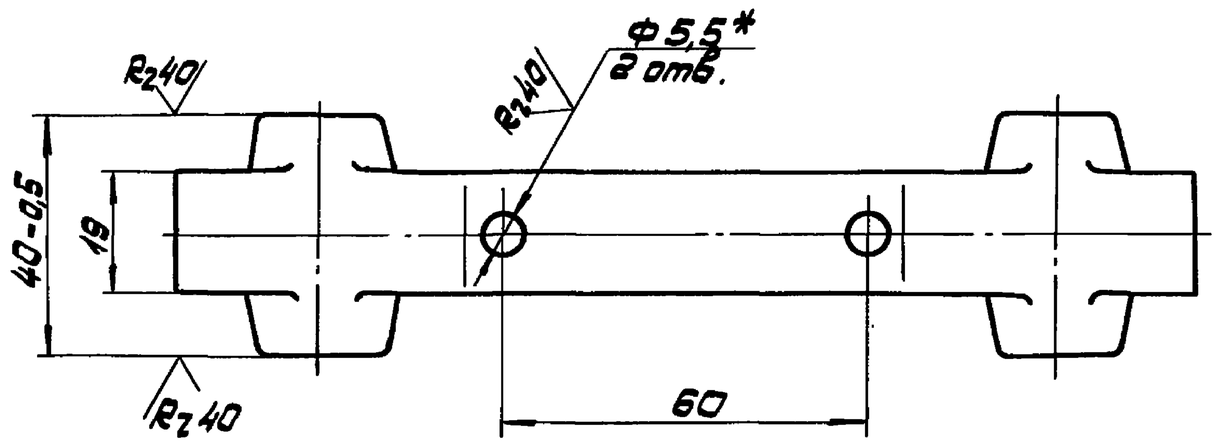

1.* Обработать по дет. 1035.07.402.

2. Неуказанные предельные отклонения размеров: отверстий Н14, остальных ±JT14/2.

3. Неуказанные литейные радиусы 2 мм.

Изм. Лист	№ докум.	Подп.	Дата	1035.07.401			
Разраб.	Миксонова		22.07.85	Основание	Лит.	Масса	М-6
Пров.	Пермонова		23.07.85			0,22	1:1
Т.контр.	Айзенберг		24.07.85		Лист	Листов 1	
Рук.гр.	Айзенберг		24.07.85	Алюминий АЛ9 ГОСТ 2685-75	Мосгортрансниипроект		
Н.контр.	Садов		25.07.85				
Утв.	Данилов		26.07.85				

Копировал: Формат А3

1035.07.402

R_z80

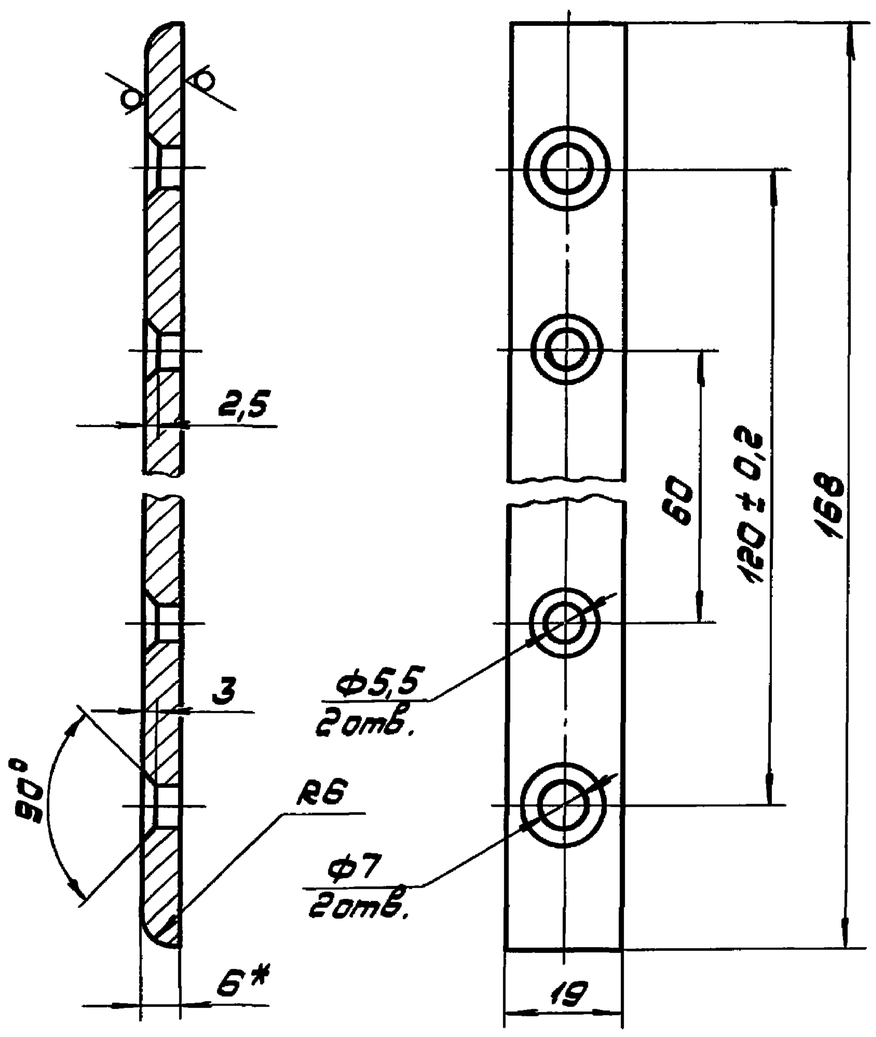

1.* Размер для справок.

2. Неуказанные предельные отклонения размеров: отверстий Н14, остальных ±JT14/2.

Изм. Лист	№ докум.	Подп.	Дата	1035.07.402			
Разраб.	Миксонова		22.07.85	Полоз	Лит.	Масса	М-6
Пров.	Пермонова		23.07.85			0,2	1:1
Т.контр.	Айзенберг		24.07.85		Лист	Листов 1	
Рук.гр.	Айзенберг		24.07.85	Лист Д ПРНТ 6М1 ГОСТ 495-77	Мосгортрансниипроект		
Н.контр.	Садов		25.07.85				
Утв.	Данилов		26.07.85				

Копировал: Формат А4

Формат	Зона	Поз.	Обозначение	Наименование	Кол.	Примечание
				Документация		
А3			1035.07.510.СБ	Сборочный чертеж		
			Переменные данные для исполнений			
				1035.07.510		
				Детали		
А3		1	1035.07.511	Пластина магнитопровода	1	
А3		2	1035.07.512	Полюс магнитопровода	1	
				1035.07.510-01		
				Детали		
А3		1	1035.07.511-01	Пластина магнитопровода	1	
А3		2	1035.07.512-01	Полюс магнитопровода	1	

Изм. Лист	№ докум.	Подп.	Дата	1035.07.510			
Разраб.	Миксонова		22.07.85	Магнитопровод	Лит.	Лист	Листов 1
Пров.	Пермонова		23.07.85		Мосгортрансниипроект		
Рук.гр.	Айзенберг		24.07.85				
Н.контр.	Садов		25.07.85				
Утв.	Данилов		26.07.85				

Копировал: 21110-03 13 Формат А4

1035.07.510.СБ

1035.07.510 - изображено
1035.07.510-01 - зеркальное отражение

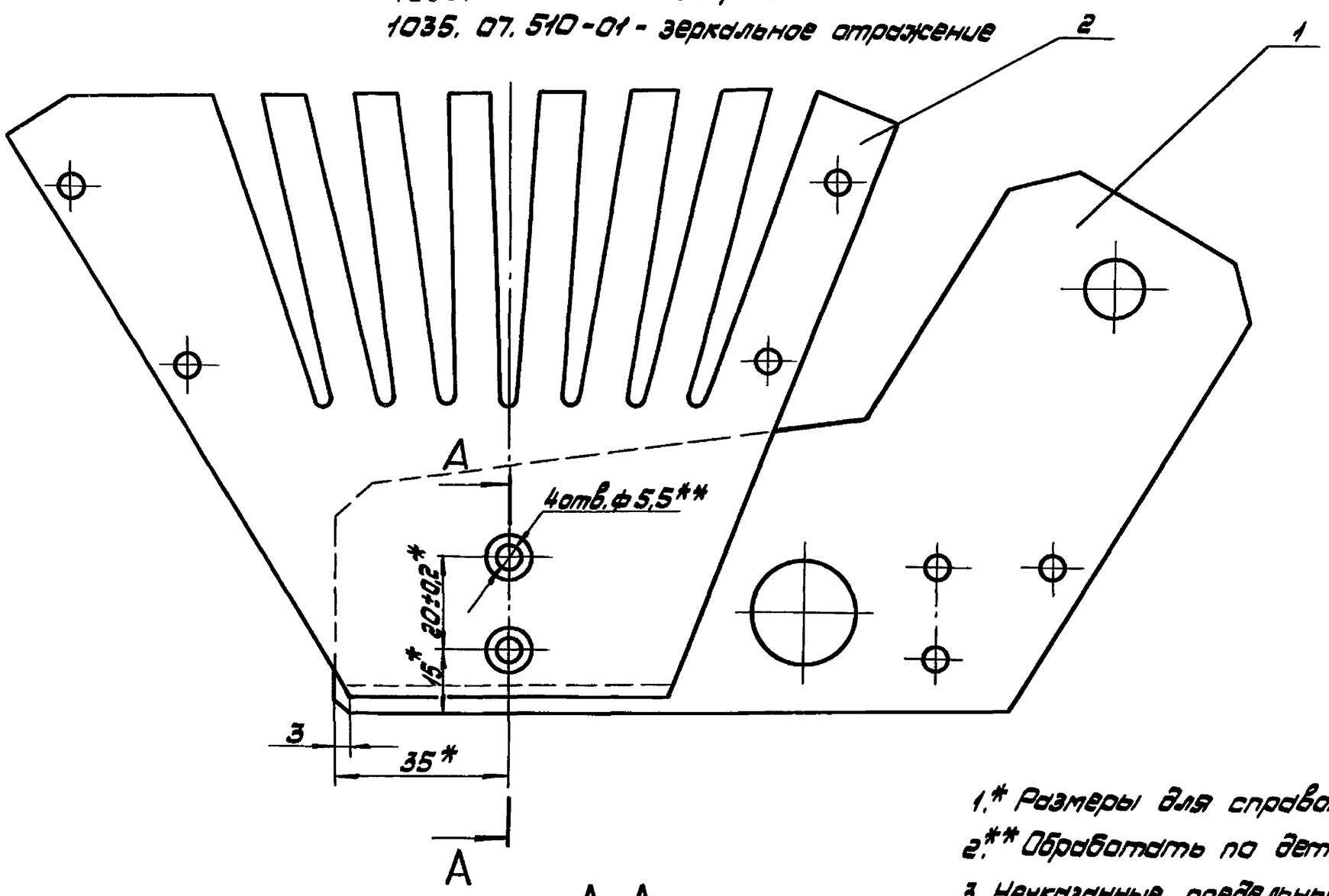

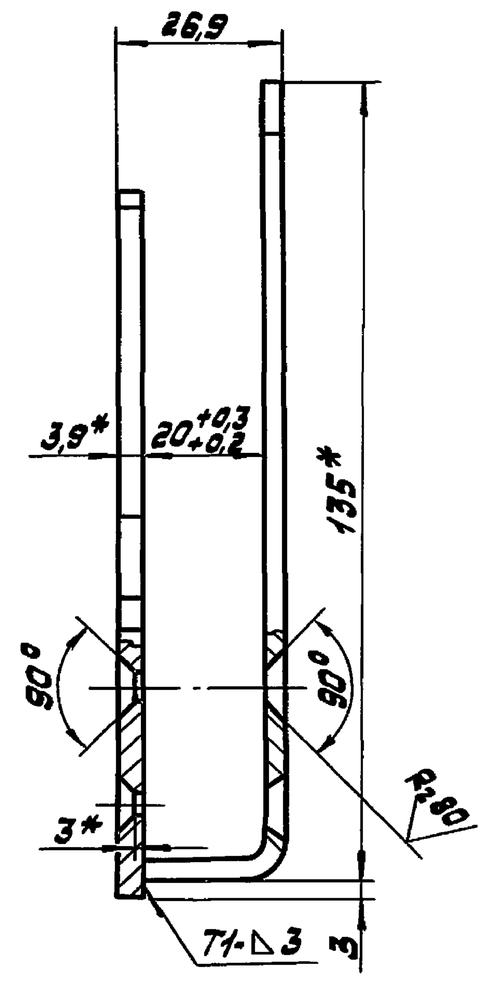

А-А

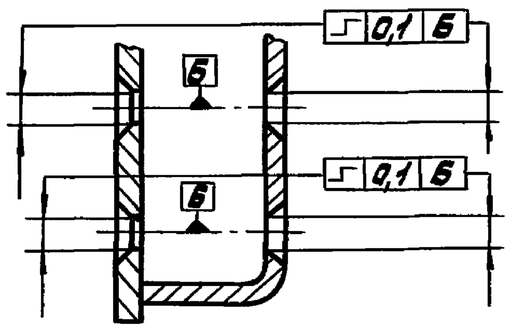

1.* Размеры для справок.
2.** Обработать по детали 1035.07.511.
3. Неуказанные предельные отклонения размеров ±JT14/2.
4. Сварные швы по ГОСТ 5264-80.
5. Покрытие: Ц 21 хр.

Изм. Лист	№ докум.	Подп.	Дата	1035.07.510.СБ			
Разраб.	Миксанова		24.07.85	Магнитопровод сборочный чертеж	Лит.	Масса	М-Б
Пров.	Парфанова		25.07.85			0,8	1:1
Т.контр.	Айзенберг		29.07.85		Лист	Листов 1	
Рук.гр.	Айзенберг		29.07.85		Мосгортрансниипроект		
Н.контр.	Садов		30.07.85				
Утв.	Данилов		31.07.85				

Копировал: Формат А3

Серия 4.507-9. Выпуск 3.

Инв.№ подл. | Подп. и дата | Взам.инв.№ | Инв.№ дубл. | Подп. и дата

1035.07.511

1035.07.511 - изображено
1035.07.511-01 - зеркальное отражение

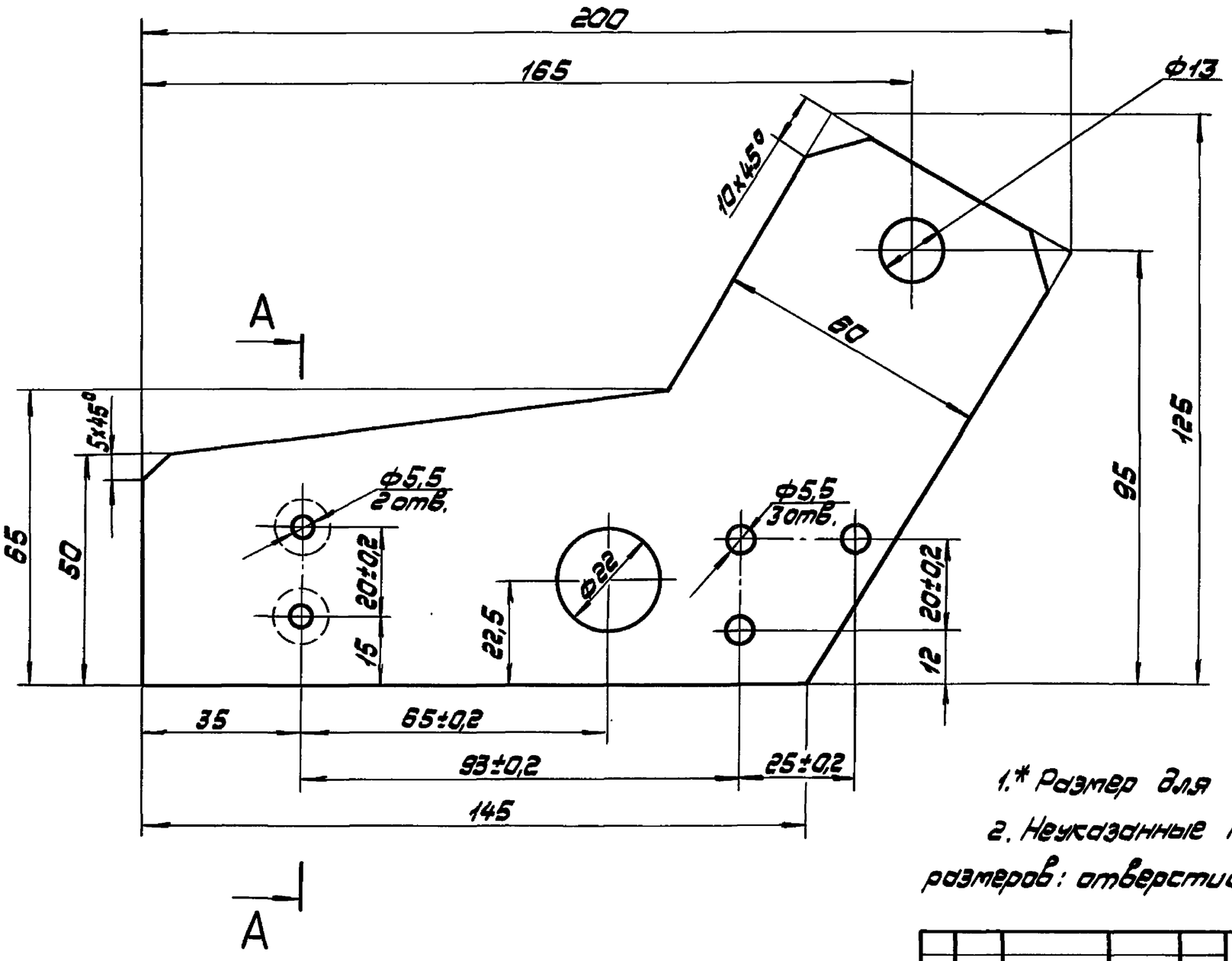

А-А

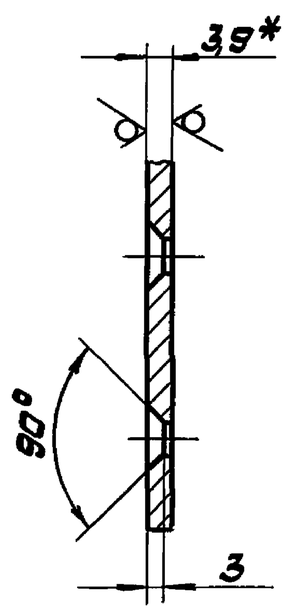

1.* Размер для справок.
2. Неуказанные предельные отклонения размеров: отверстий Н14, остальных ±JT14/2.

Изм. Лист	№ докум.	Подп.	Дата	1035.07.511			
Разраб.	Миксанова		24.07.85	Пластина магнитопровода	Лит.	Масса	М-Б
Пров.	Парфанова		25.07.85			0,35	1:1
Т.контр.	Айзенберг		29.07.85		Лист	Листов 1	
Рук.гр.	Айзенберг		29.07.85	Лист Б 3,9 ГОСТ 19903-74 / 08кп ГОСТ 1050-74	Мосгортрансниипроект		
Н.контр.	Садов		30.07.85				
Утв.	Данилов		31.07.85				

Копировал: 21110-03 14 Формат А3

1035.07.512

1035.07.512 - изображено

1035.07.512-01 - зеркальное отражение

R_z80 (√)

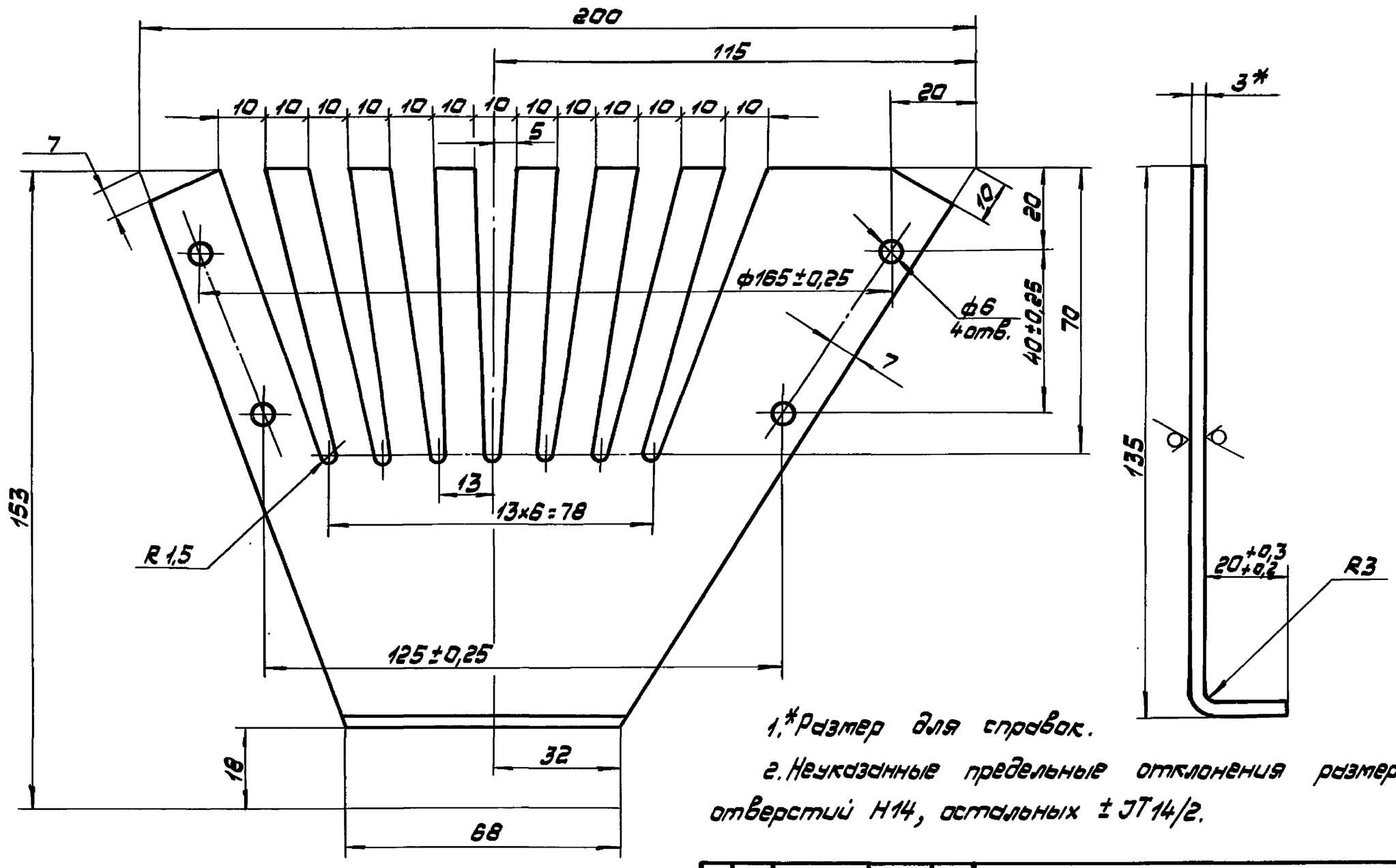

1.* Размер для справок.

2. Неуказанные предельные отклонения размеров: отверстий Н14, остальных ± ІТ14/2.

Изм.	Лист	№ докум.	Подп.	Дата	1035.07.512		
Разраб.		Миксанова		23.07.85	Полюс магнитопровода	Лит.	Масса: 0,45 / М-6
Пров.		Пермонова		24.07.85			1:1
Т.контр.		Айзенберг		25.07.85		Лист	Листов 1
Рук.гр.		Айзенберг		26.07.85	Б-3 ГОСТ 19903-74 / Лист III ГЕО ГОСТ 16523-70	Мосгортрансниипроект	
Н.контр.		Садов		26.07.85			
Утв.		Данилов		29.07.85			

Копировал: Формат А3

Серия 4.507-9. Выпуск 3.

Инв.№ подл. | Подп. и дата | Взам. инв.№ | Инв.№ дубл. | Подп. и дата

1035.07.501

R_z80 (√)

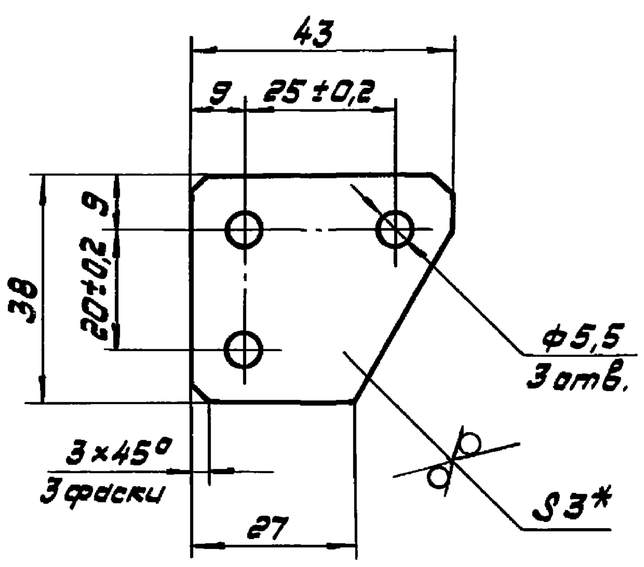

1.* Размер для справок.

2. Неуказанные предельные отклонения размеров ± ІТ14/2.

Изм.	Лист	№ докум.	Подп.	Дата	1035.07.501		
Разраб.		Миксанова		23.07.85	Накладка	Лит.	Масса: 0,025 / М-6
Пров.		Пермонова		24.07.85			1:1
Т.контр.		Айзенберг		25.07.85		Лист	Листов 1
Рук.гр.		Айзенберг		25.07.85	Лист АД1Н-3 ГОСТ 21631-76	Мосгортрансниипроект	
Н.контр.		Садов		26.07.85			
Утв.		Данилов		29.07.85			

Копировал: Формат А4

1035.07.601

R_z80 (√)

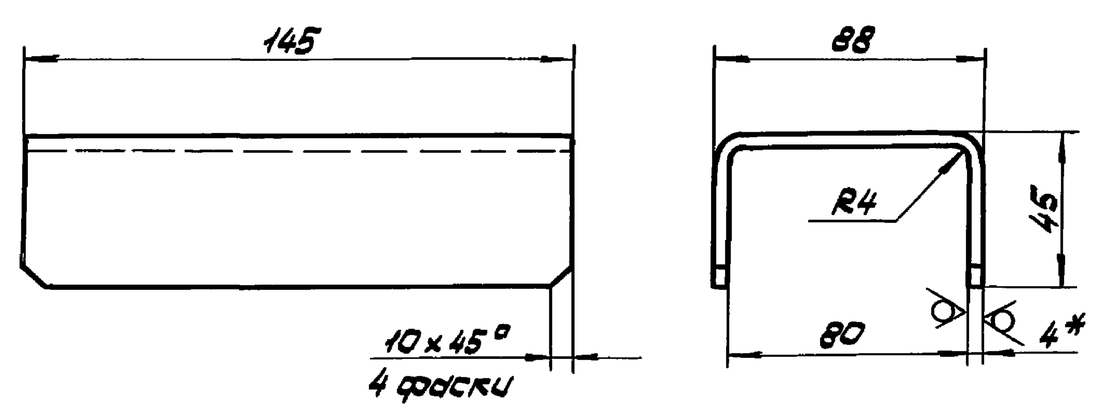

1. Развертка L = 165 мм.

2.* Размер для справок.

3. Предельные отклонения размеров ± ІТ14/2.

Изм.	Лист	№ докум.	Подп.	Дата	1035.07.601		
Разраб.		Миксанова		23.07.85	Скоба	Лит.	Масса: 0,9 / М-6
Пров.		Пермонова		24.07.85			1:2
Т.контр.		Айзенберг		25.07.85		Лист	Листов 1
Рук.гр.		Айзенберг		25.07.85	Б4 ГОСТ 19903-74 / Ст.3 ГОСТ 14637-79	Мосгортрансниипроект	
Н.контр.		Садов		26.07.85			
Утв.		Данилов		29.07.85			

Копировал: 21110-03 15 Формат А4

Серия 4.507-9. Выпуск 3.

Формат	Зона	Поз.	Обозначение	Наименование	Кол.	Примечание
				Документация		
А4			1035.07.700.СБ	Сборочный чертеж		
				Детали		
А4		1	1035.07.701	Щечка основная	1	
				Стандартные изделия		
		1		Зажим 3С ГОСТ 23476-79 (заготовка для 1035.07.701, 1035.07.700.СБ)	1	
		2		Болт М12х45.58.019 ГОСТ 7798-70	2	

Изм.	Лист	№ докум.	Подп.	Дата	1035.07.700			
Разраб.		Миксанова		24.07.85	Зажим специальный	Лит.	Лист	Листов 1
Пров.		Парфенова		25.07.85		Мосгортрансниипроект		
Рук. гр.		Айзенберг		29.07.85				
Н.контр.		Садов		30.07.85				
Утв.		Данилов		31.07.85				

Копировал: Формат А4

1035.07.700.СБ

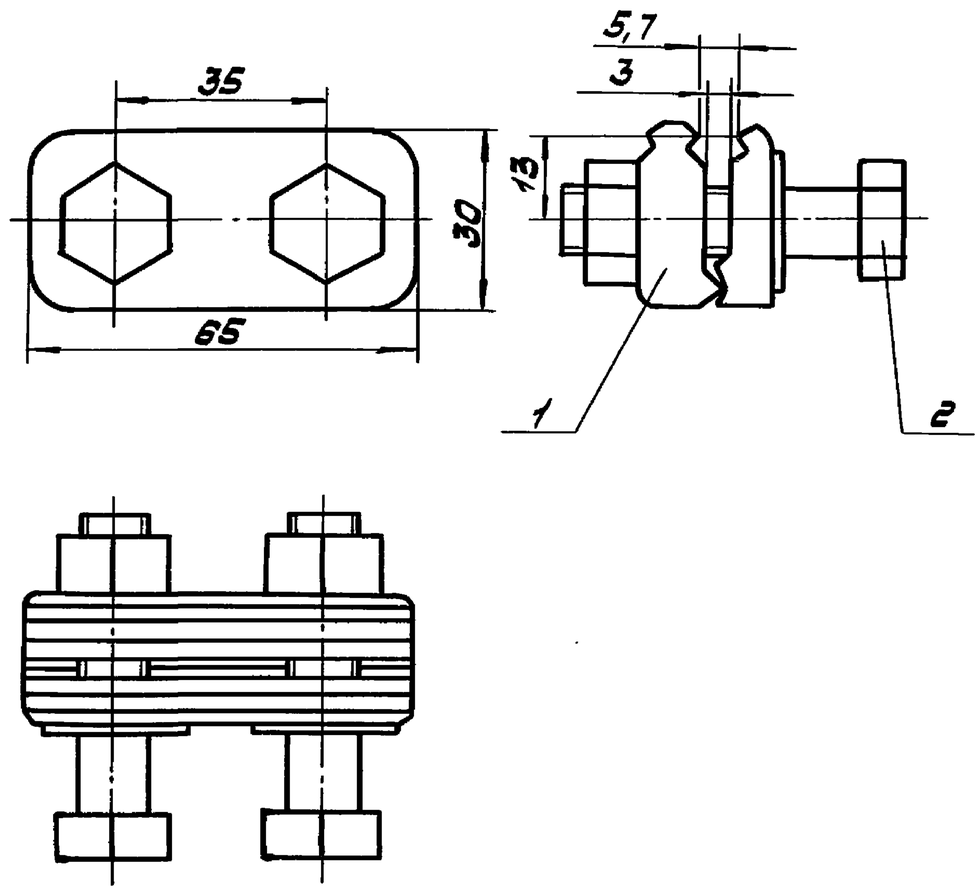

1.* Размеры для справок.

2. Детали поз. 1 и 2 установить взамен имеющихся щечки основной и болта.

3. Одну из двух имеющихся щечек прижимных снять.

Изм.	Лист	№ докум.	Подп.	Дата	1035.07.700.СБ			
Разраб.		Миксанова		24.07.85	Зажим специальный сборочный чертеж	Лит.	Масса	М-6
Пров.		Парфенова		25.07.85			0,4	1:1
Т.контр.		Айзенберг		29.07.85		Лист	Листов 1	
Рук. гр.		Айзенберг		29.07.85		Мосгортрансниипроект		
Н.контр.		Садов		30.07.85				
Утв.		Данилов		31.07.85				

Копировал: Формат А4

1035.07.701

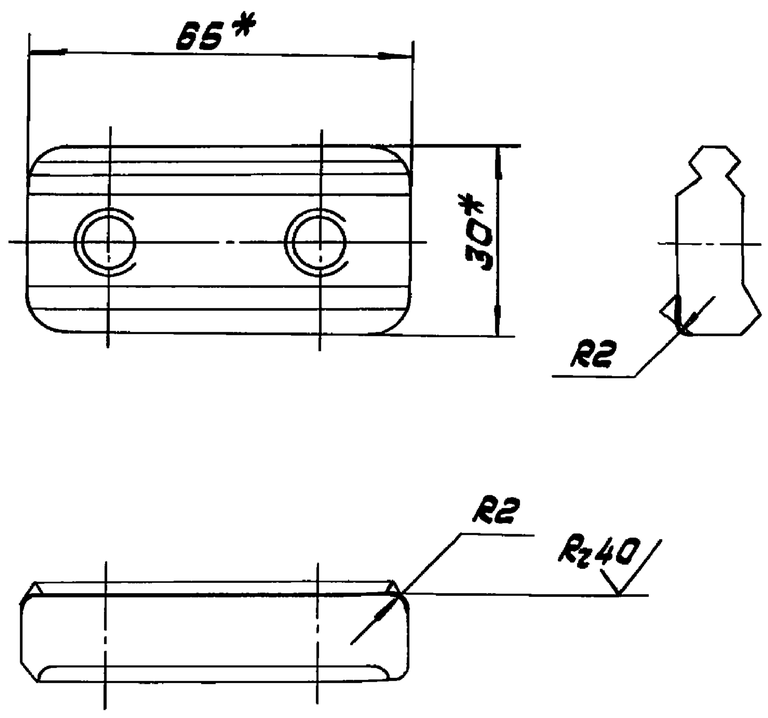

*Размеры для справок.

Изм.	Лист	№ докум.	Подп.	Дата	1035.07.701			
Разраб.		Миксанова		24.07.85	Щечка основная	Лит.	Масса	М-6
Пров.		Парфенова		25.07.85			0,16	1:1
Т.контр.		Айзенберг		29.07.85		Лист	Листов 1	
Рук. гр.		Айзенберг		29.07.85	Заготовка Зажим 3С ГОСТ 23476-79	Мосгортрансниипроект		
Н.контр.		Садов		30.07.85				
Утв.		Данилов		31.07.85				

Копировал: Формат А4

Формат	Зона	Поз.	Обозначение	Наименование	Кол.	Примечание
				Документация		
А3			1035.07.800.СБ	Сборочный чертеж		
				Детали		
А4		1	1035.07.801	Корпус	1	
А3		2	1035.07.802	Болт специальный	3	
				Стандартные изделия		
		3		Винт ВМ10-8g×35.58.019 ГОСТ 1482-84	1	
		4		Гайка М10.5.019 ГОСТ 2526-70	1	

Изм.	Лист	№ докум.	Подп.	Дата	1035.07.800			
Разраб.		Миксанова		24.07.85	Зажим концевой ЗК-1	Лит.	Лист	Листов 1
Пров.		Парфенова		25.07.85		Мосгортрансниипроект		
Рук. гр.		Айзенберг		29.07.85				
Н.контр.		Садов		30.07.85				
Утв.		Данилов		31.07.85				

Копировал: 21110-03 16 Формат А4

1035.07.800.СБ

Серия 4.507-9. Выпуск 3.

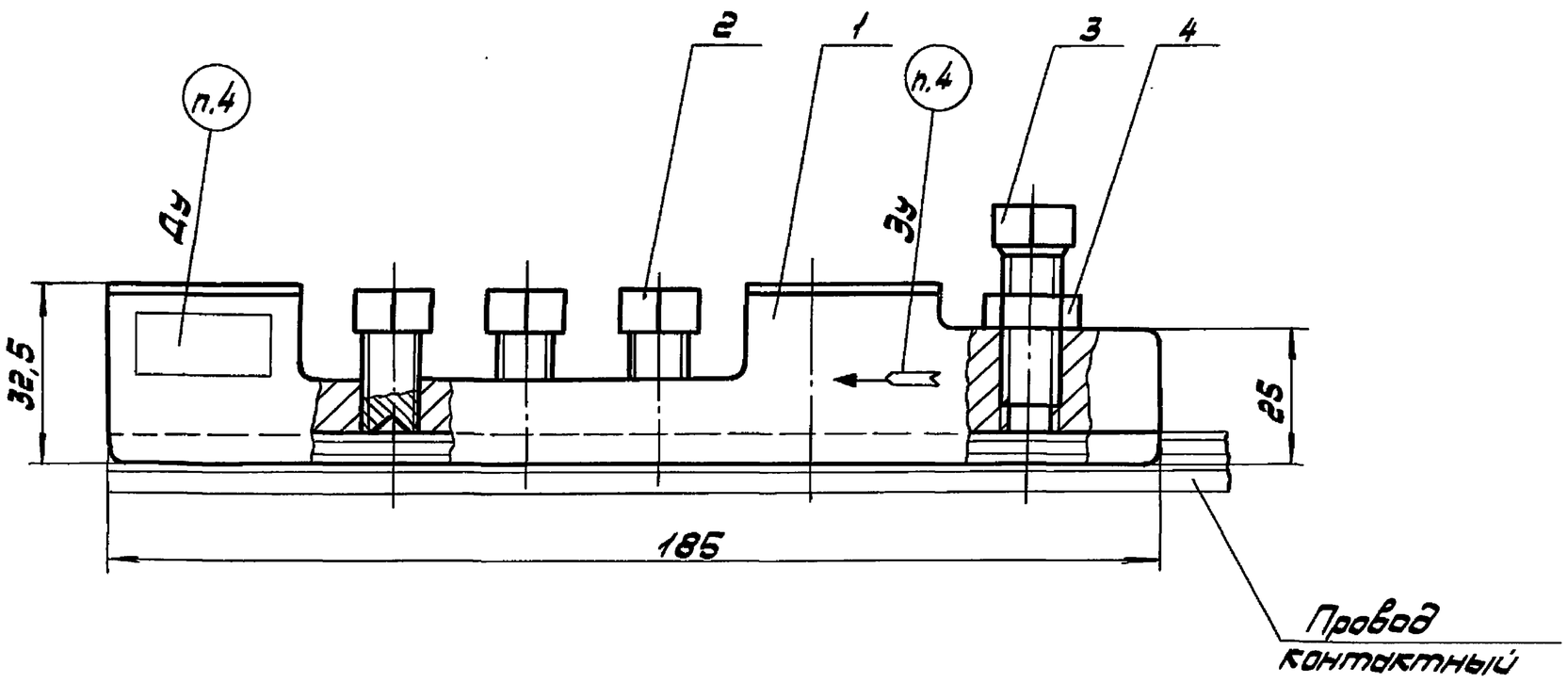

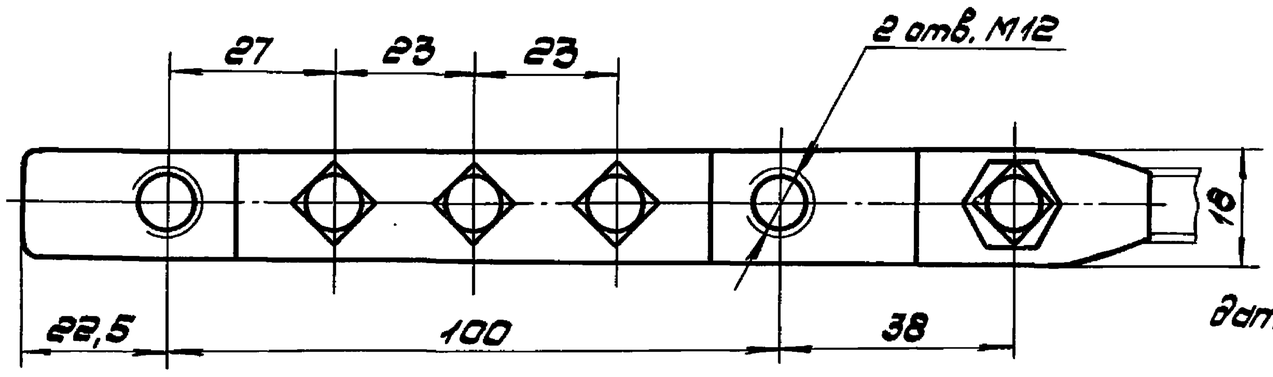

1. Размеры для справок.
2. Предельные отклонения размеров ±IT14/2.
3. Резьбы и паз смазать смазкой литол 24 ГОСТ 21150-75.
4. Маркировать: знак „Направление движения", дату изготовления шрифтом 5-Пр3 ГОСТ 26.020-80.

Изм. Лист	№ докум.	Подп.	Дата	1035.07.800.СБ				
Разраб.	Миксанова		24.07.86	Зажим концевой ЗК-1 Сборочный чертеж	Лит.	Масса	М-6	
Пров.	Парфанова		25.07.86			0,6	1:1	
Т.контр.	Айзенберг		29.07.86		Лист	Листов 1		
Рук.гр.	Айзенберг		29.07.86					
Н.контр.	Сабов		30.07.86		Мосгортрансниипроект			
Утв.	Данилов		31.07.86					

Формат А3

1035.07.801

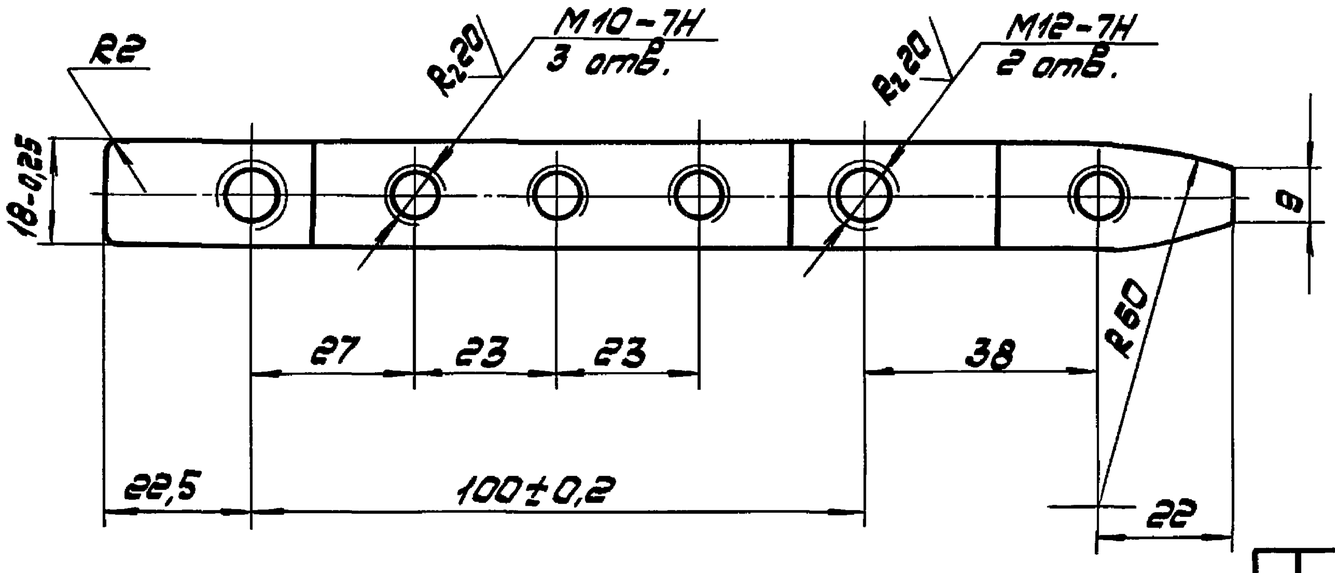

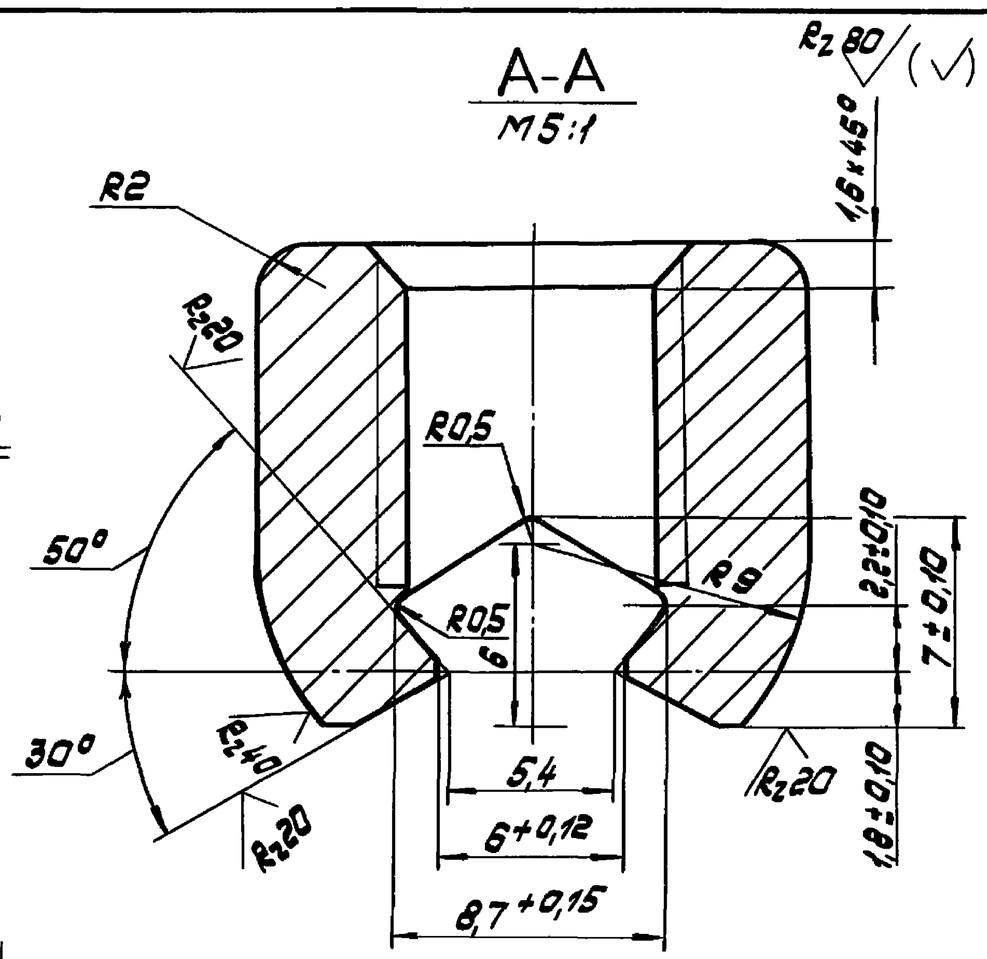

1. Неуказанные предельные отклонения размеров: отверстий Н14, остальных ±IT14/2.
2. Наплавку производить медью марки М1 ГОСТ 859-78.
3. Покрытие: Ц21 хр.
4. Остальные технические требования по ГОСТ 23476-79.

Изм. Лист	№ докум.	Подп.	Дата	1035.07.801				
Разраб.	Миксанова		24.07.86	Корпус	Лит.	Масса	М-6	
Пров.	Парфанова		25.07.86			0,45	1:1	
Т.контр.	Айзенберг		29.07.86		Лист	Листов 1		
Рук.гр.	Айзенберг		29.07.86					
Н.контр.	Сабов		30.07.86	Сталь 35 ГОСТ 1050-74	Мосгортрансниипроект			
Утв.	Данилов		31.07.86					

Копировал: 21110-03 17 Формат А3

Инв.№ подл. | Подп. и дата | Взам.инв.№ | Инв.№ дубл. | Подп. и дата

1035.07.001

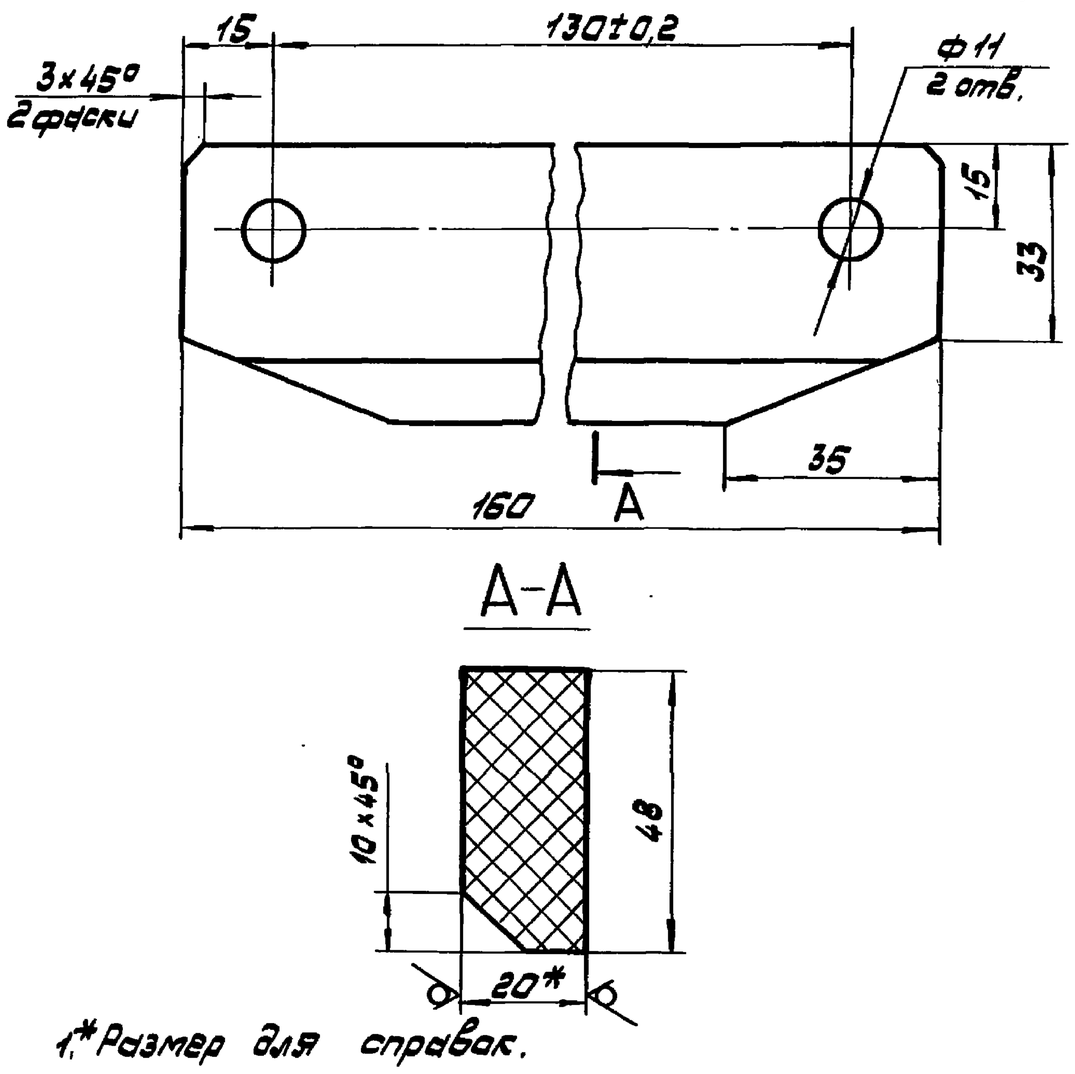

1.* Размер для справок.

2. Неуказанные предельные отклонения размеров: отверстий H14, остальных ±IT14/2.

3. Пропитать в лаке ГФ-95 ГОСТ 8018-70.

Изм.	Лист	№ докум.	Подп.	Дата	1035.07.001		
Разраб.		Миксонова		25.07.89	Полоз	Лит.	Масса	М-6
Пров.		Парфанова		26.07.89			0,19	1:1
Т.контр.		Айзенберг		29.07.89		Лист	Листов 1
Рук.гр.		Айзенберг		29.07.89	Пластик древесный слоистый ДСП-Б-3-20 ГОСТ 13913-78	Мосгортрансниипроект	
Н.контр.		Садов		30.07.89			
Утв.		Данилов		1.08.89			

Копировал: Формат А4

1035.07.802

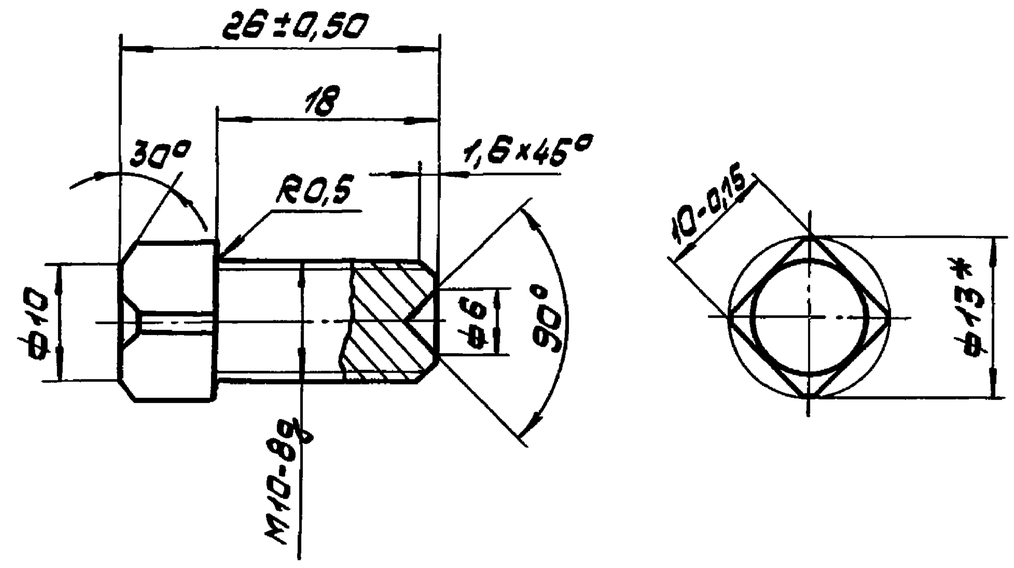

1. HRC 35...40.

2.* Размер для справок.

3. Неуказанные предельные отклонения размеров ±IT14/2.

4. Покрытие: Ц21хр.

Изм.	Лист	№ докум.	Подп.	Дата	1035.07.802		
Разраб.		Миксонова		25.07.89	Болт специальный	Лит.	Масса	М-6
Пров.		Парфанова		26.07.89				2:1
Т.контр.		Айзенберг		29.07.89		Лист	Листов 1
Рук.гр.		Айзенберг		29.07.89	Круг $\frac{13\text{-}4\ ГОСТ\ 7417\text{-}75}{35\ ГОСТ\ 1050\text{-}74}$	Мосгортрансниипроект	
Н.контр.		Садов		30.07.89			
Утв.		Данилов		1.08.89			

Копировал: Формат А4

1035.07.002

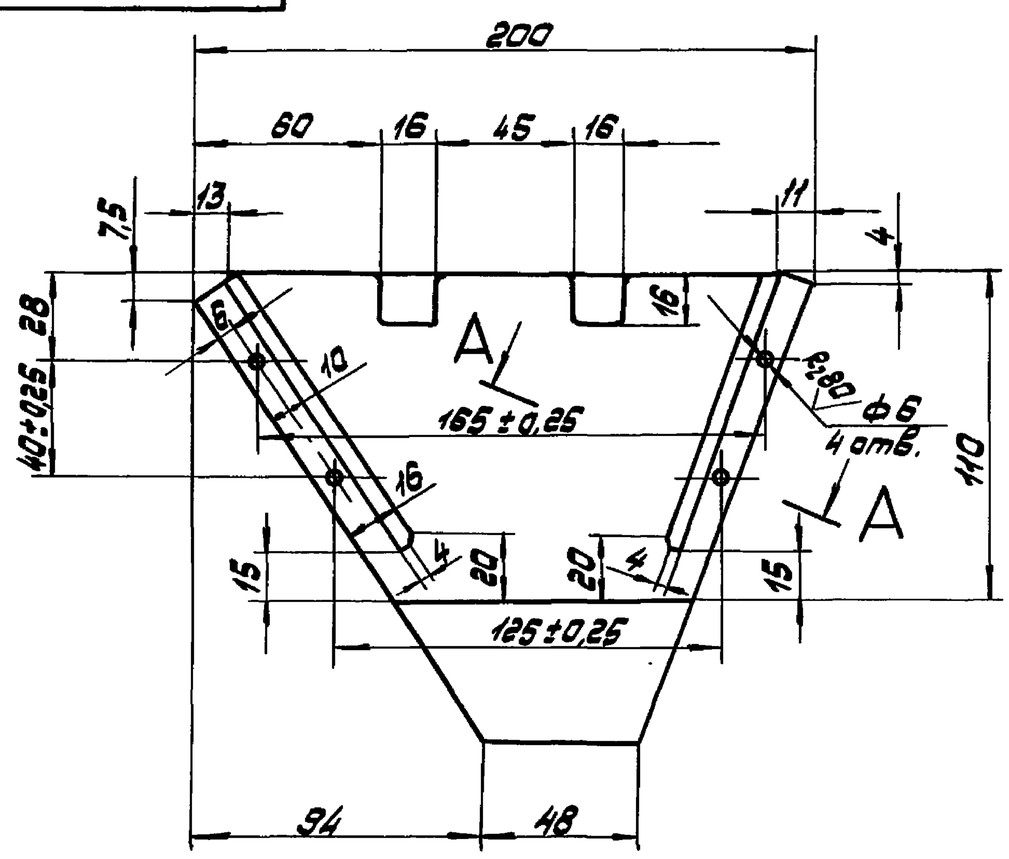

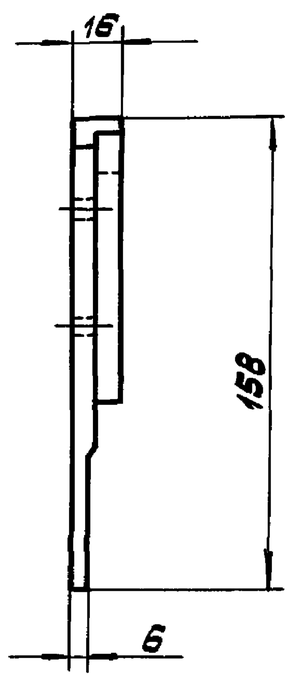

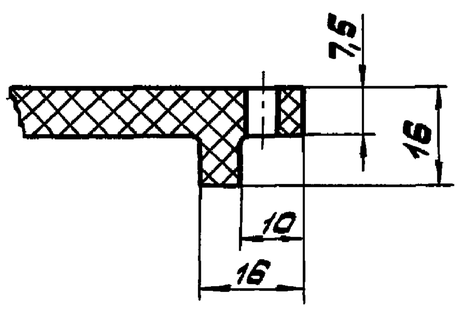

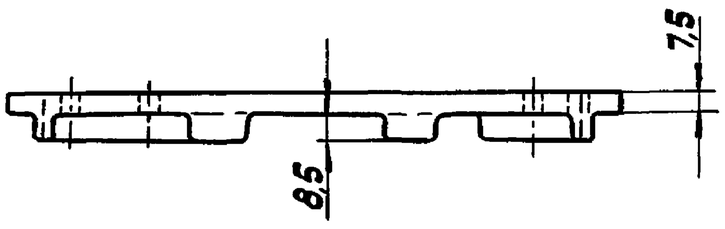

1. Неуказанные предельные отклонения размеров ±IT14/2.

2. Уклоны поверхностей разъема – не более 1:50.

3. Радиусы закруглений 1 мм.

Изм.	Лист	№ докум.	Подп.	Дата	1035.07.002		
Разраб.		Миксонова		25.07.89	Перегородка правая	Лит.	Масса	М-6
Пров.		Парфанова		26.07.89			0,3	1:2
Т.контр.		Айзенберг		29.07.89		Лист	Листов 1
Рук.гр.		Айзенберг		29.07.89	Асбодин ТУ38.114.231-77	Мосгортрансниипроект	
Н.контр.		Садов		30.07.89			
Утв.		Данилов		1.08.89			

Копировал: 21110-03 18 Формат А3

Серия 4.507-9, Выпуск 3.

Инв.N подл. | Подп. и дата | Взам.инв.N | Инв.N дубл. | Подп. и дата

1035.07.003

Серия 4.507-9. Выпуск 3.

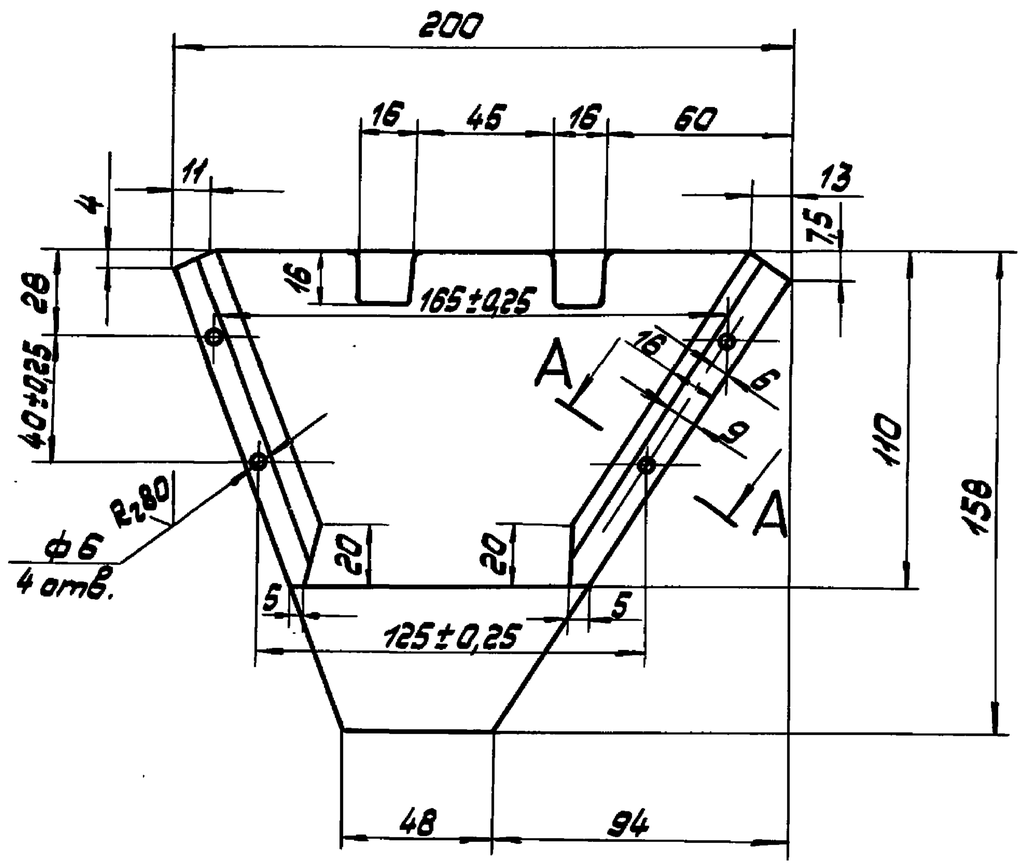

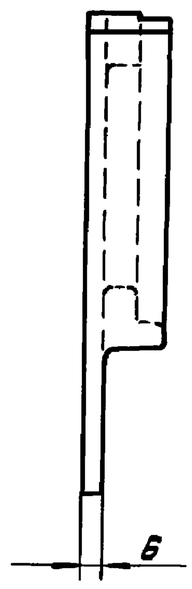

А–А повернуто
М 1:1

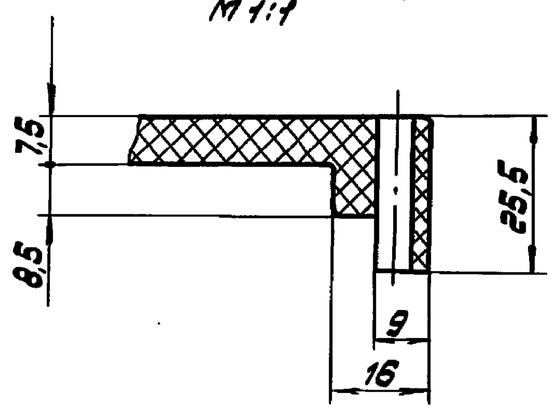

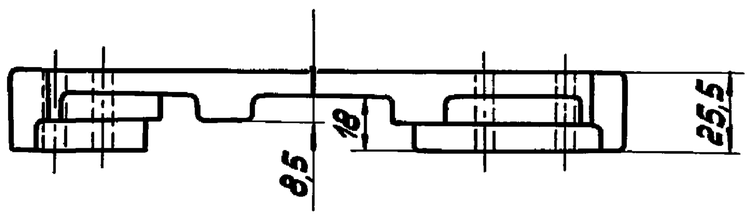

1. Неуказанные предельные отклонения размеров ± IT14/2.
2. Уклоны поверхностей разъема – не более 1:50.
3. Радиусы закруглений 1 мм.

Изм.	Лист	№ докум.	Подп.	Дата	1035.07.003			
Разраб.		Миксонова		02.08.85	Перегородка левая	Лит.	Масса	М-б
Пров.		Пармонова		05.08.85			0,33	1:2
Т.контр.		Айзенберг		06.08.85		Лист	Листов 1	
Рук.гр.		Айзенберг		06.08.85	Асбадин ТУ38.114.231-77	Мосгортрансниипроект		
Н.контр.		Садов		07.08.85				
Утв.		Данилов		08.08.85				

Копировал: Формат А3

Инв.№ подл. | Подп. и дата | Взам.инв.№ | Инв.№ дубл. | Подп. и дата

1035.07.004

R240/(√)

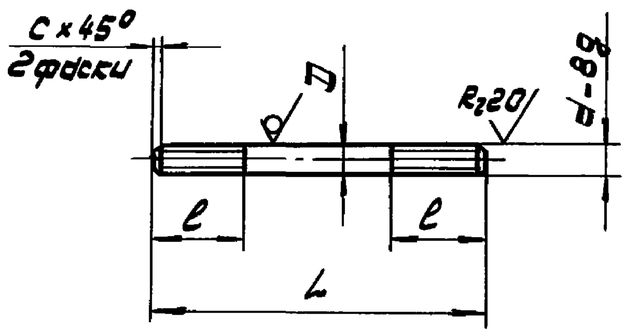

Обозначение	Размеры, мм					Материал	Покрытие	Масса
	D	d	L	l	c			
1035.07.004	5	M5	55	15	1	Пруток Л63-Т, кр-5 ГОСТ 2060-73	—	0,009
-01	10	M10	160	30	1,6	Пруток Л63-Т, кр-10 ГОСТ 2060-73	—	0,11

1.* Размер для справок.
2. Предельные отклонения размеров ± IT14/2.

Изм.	Лист	№ докум.	Подп.	Дата	1035.07.004			
Разраб.		Миксонова		02.08.85	Шпилька специальная	Лит.	Масса	М-б
Пров.		Пармонова		05.08.85			см. табл.	1:1
Т.контр.		Айзенберг		06.08.85		Лист	Листов 1	
Рук.гр.		Айзенберг		06.08.85	см. табл.	Мосгортрансниипроект		
Н.контр.		Садов		07.08.85				
Утв.		Данилов		08.08.85				

Копировал: Формат А4

Инв.№ подл. | Подп. и дата | Взам.инв.№ | Инв.№ дубл. | Подп. и дата

1035.07.005

R280/(√)

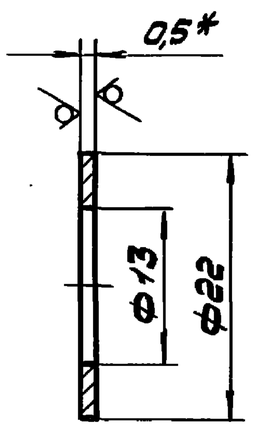

1.* Размер для справок.
2. Предельные отклонения размеров: отверстий H14, остальных ± IT14/2.

Изм.	Лист	№ докум.	Подп.	Дата	1035.07.005			
Разраб.		Миксонова		02.08.85	Прокладка	Лит.	Масса	М-б
Пров.		Пармонова		05.08.85			0,001	2:1
Т.контр.		Айзенберг		06.08.85		Лист	Листов 1	
Рук.гр.		Айзенберг		06.08.85	Лист АПРНП 0,5 Л63 ГОСТ 931-78	Мосгортрансниипроект		
Н.контр.		Садов		07.08.85				
Утв.		Данилов		08.08.85				

Копировал: 21110-03 (19) Формат А4 Зайцев 01.04.86