ТИПОВАЯ ДОКУМЕНТАЦИЯ НА КОНСТРУКЦИИ, ИЗДЕЛИЯ И УЗЛЫ ЗДАНИЙ И СООРУЖЕНИЙ

СЕРИЯ 4.507-9

СПЕЦИАЛЬНЫЕ ЧАСТИ КОНТАКТНОЙ СЕТИ ТРАМВАЯ

ВЫПУСК 2

ИЗОЛЯТОРЫ СЕКЦИОННЫЕ СИТ-ДУ-1,СИТ-2ДУ-1

21110-02

ТИПОВАЯ ДОКУМЕНТАЦИЯ НА КОНСТРУКЦИИ, ИЗДЕЛИЯ И УЗЛЫ ЗДАНИЙ И СООРУЖЕНИЙ

СЕРИЯ 4.507-9

СПЕЦИАЛЬНЫЕ ЧАСТИ КОНТАКТНОЙ СЕТИ ТРАМВАЯ

ВЫПУСК 2

ИЗОЛЯТОРЫ СЕКЦИОННЫЕ СИТ-ДУ-1, СИТ-2ДУ-1

РАЗРАБОТАНЫ
МОСГОРТРАНСНИИПРОЕКТОМ

Главный инженер института *Г.Ф. Каплун*
Начальник конструкторского отдела *А.В. Данилов*

УТВЕРЖДЕНЫ ГОССТРОЕМ РСФСР,
ПРОТОКОЛ ОТ 10.12.85г.
ВВЕДЕНЫ В ДЕЙСТВИЕ
МОСГОРТРАНСНИИПРОЕКТОМ 01.03.86г.,
ПРИКАЗ ОТ 15.02.86г. №13

Серия 4.507-9. Выпуск 2.

Содержание

Обозначение	Наименование	Стр.
	Титульный лист	1
	Содержание	2
1037.00.000	Изолятор секционный для контактной сети трамвая СИТ-ДУ-1	2,3
1037.01.001	Петля	3
1037.00.000.СБ	Сборочный чертеж	3,4
1037.00.000.ВС	Ведомость спецификаций	5
1037.01.003	Брус	5
1037.00.000.ВП	Ведомость покупных изделий	6
1037.00.000.ТУ	Технические условия	7-11
1037.00.000.КУ	Карта технического уровня и качества продукции	9,12-14
1037.01.000	Боковина	14
1037.01.002	Накладка	14
1037.01.000.СБ	Сборочный чертеж	15
1037.02.000	Скоба концевая	16
1037.02.002	Скоба	16
1037.02.003	Шпилька специальная	16
1037.03.001	Скоба	16
1037.02.000.СБ	Сборочный чертеж	17
1037.03.000	Ушко подвесное	18
1037.03.000.СБ	Сборочный чертеж	18
1038.00.000	Изолятор секционный для контактной сети трамвая СИТ-2ДУ-1	18
1038.00.000.СБ	Сборочный чертеж	19,20
1038.00.000.ВС	Ведомость спецификаций	20
1038.00.000.ВП	Ведомость покупных изделий	21
1038.01.000	Боковина	22
1038.01.001	Брус	22
1038.01.000.СБ	Сборочный чертеж	23

Инв.N подл. | Подп. и дата | Взам.инв.N | Инв.N дубл. | Подп. и дата

Формат	Зона	Поз.	Обозначение	Наименование	Кол.	Примечание
				Документация		
*			1037.00.000.СБ	Сборочный чертеж		*А2, А3
А3			1037.00.000.ВС	Ведомость спецификаций		
А3			1037.00.000.ВП	Ведомость покупных изделий		
*			1037.00.000.ТУ	Технические условия		*А2, А4
*			1037.00.000.КУ	Карта технического уровня и качества продукции		*А2, А3
				Сборочные единицы		
А4		1	1035.08.000	Полоз	2	Выпуск 3
		2	-01	Полоз	2	
А4		3	1035.07.100	Элемент токопроводящий	1	—"—
А4		4	1035.07.200	Элемент нейтральный	1	—"—
А4		5	1035.07.300	Катушка дугогасительная	1	—"—
А4		6	1035.07.400	Элемент промежуточный	1	—"—
А4		7	1035.07.700	Зажим специальный	2	—"—
А4		8	1035.07.800	Зажим концевой ЗК-1	2	—"—
А4		9	1037.01.000	Боковина	1	
		10	-01	Боковина	1	

Изм.	Лист	№ докум.	Подп.	Дата	1037.00.000			
Разраб.		Виноградова		14.10.86	Изолятор секционный для контактной сети трамвая СИТ-ДУ-1	Лит.	Лист 1	Листов 3
Пров.		Подмаскова		15.10.86		Мосгортрансниипроект		
Рук. гр.		Айзенберг		16.10.86				
Н. контр.		Сабов		17.10.86				
Утв.		Данилов		18.10.86				

Копировал: Формат А4

Формат	Зона	Поз.	Обозначение	Наименование	Кол.	Примечание
А4		11	1037.02.000	Скоба концевая	1	
		12	-01	Скоба концевая	1	
А4		13	1037.03.000	Ушко подвесное	1	
				Детали		
А4		14	1035.07.001	Полоз	2	Выпуск 3
А3		15	1035.07.002	Перегородка правая	1	—"—
А3		16	1035.07.003	Перегородка левая	1	—"—
А4		17	1035.07.004	Шпилька специальная	4	—"—
		18	-01	Шпилька специальная	2	—"—
А4		19	1035.07.005	Прокладка	8	Наиб. кол. Выпуск 3
				Стандартные изделия		
				Болты ГОСТ 7798-70		
		21		М10х40.58.019	12	
		22		М10х55.58.019	1	
		23		М10х100.58.019	4	
		24		М12х20.58.019	2	
		25		М12х30.58.019	1	
		26		М12х40.58.019	4	
				Гайки ГОСТ 5915-70		
		28		М10.5.019	21	
		29		М12.5.019	3	
		30		Гайка М5.5.019 ГОСТ 5916-70	8	

Изм.	Лист	№ докум.	Подп.	Дата	1037.00.000	Лист 2

Копировал: 21110-02 3 Формат А4

1037.00.000.СБ

Серия 4.503-9. Выпуск 2.

А-А
М1:1

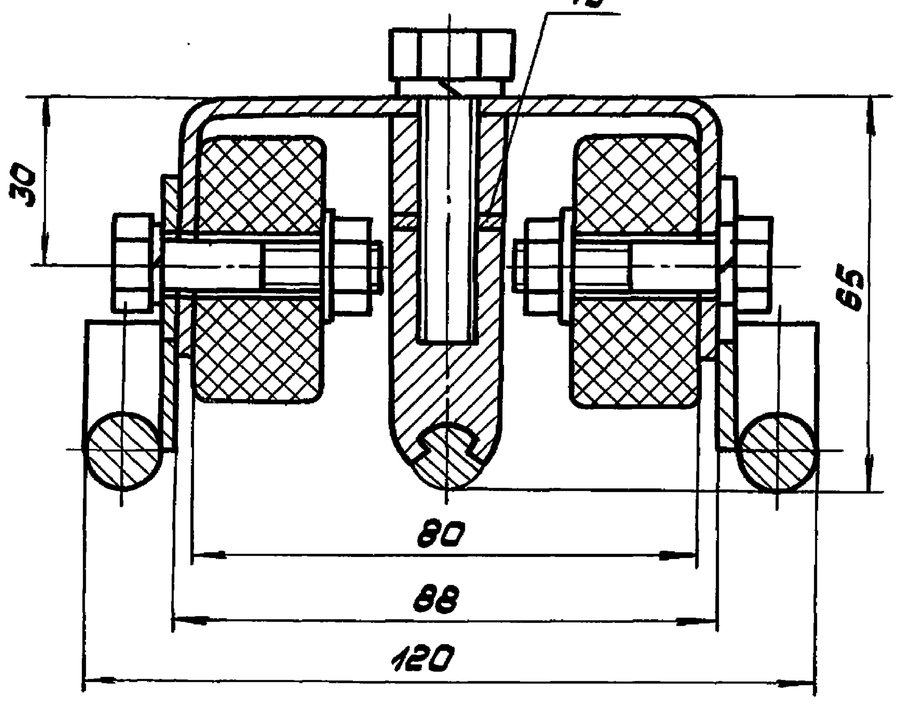

Б-Б повернуто
М1:1

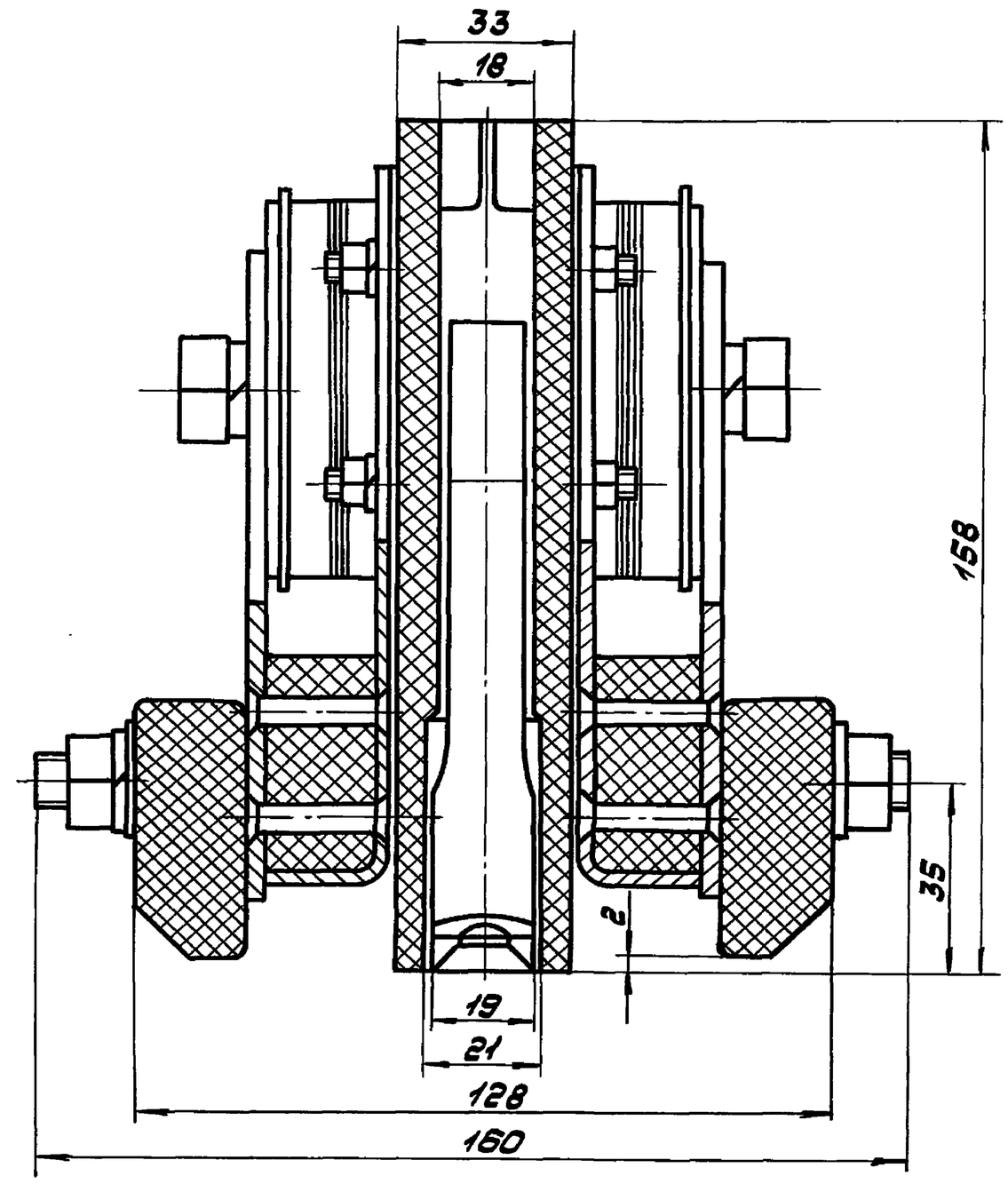

В-В повернуто
М1:1

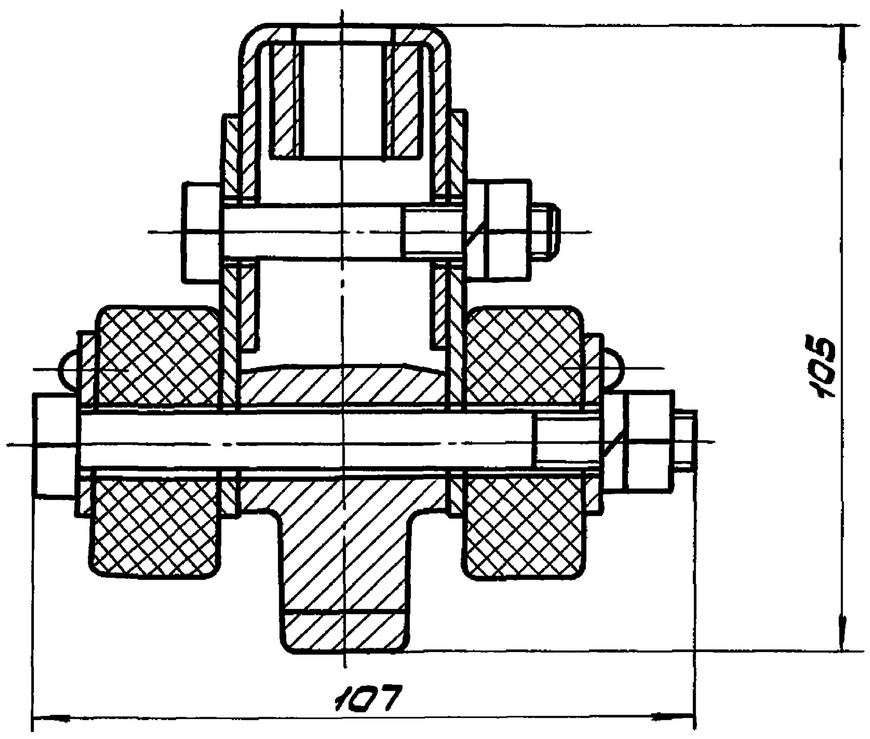

Изм.	Лист	№ докум.	Подп.	Дата	1037.00.000.СБ	Лист 2

Копировал: Формат А3

Формат	Зона	Поз.	Обозначение	Наименование	Кол.	Примечание
				Шайбы ГОСТ 6402-70		
		32		5.65Г.019	4	
		33		10.65Г.019	19	
		34		12.65Г.019	8	
				Шайбы ГОСТ 11371-78		
		35		2.10.04.019	26	
		36		2.12.04.019	2	

Изм.	Лист	№ докум.	Подп.	Дата	1037.00.000	Лист 3

Копировал: Формат А4

1037.01.001

$R_z 80$ (√)

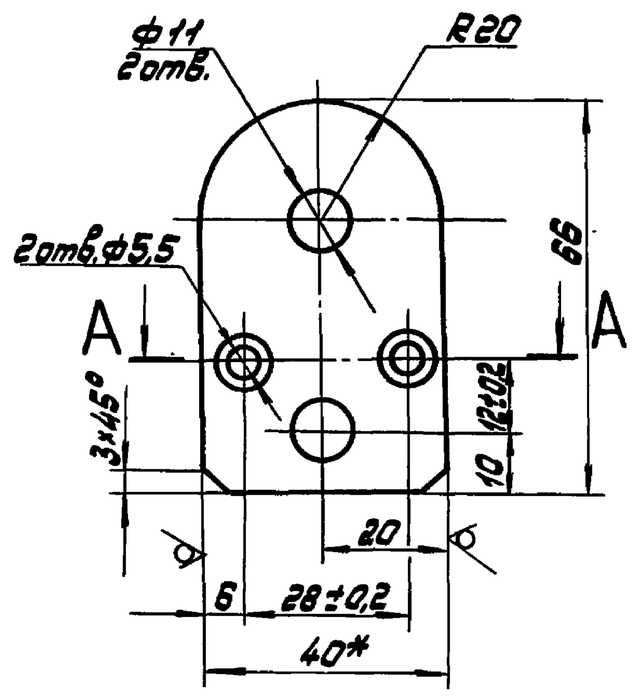

А-А

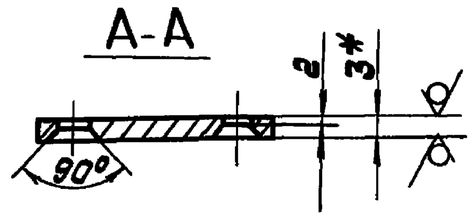

1.* Размеры для справок.

2. Неуказанные предельные отклонения размеров: отверстий Н14, остальных ±IT14/2.

3. Покрытие: Ц21хр.

Изм.	Лист	№ докум.	Подп.	Дата	1037.01.001			
Разраб.	Миксонова			23.09.85	Петля	Лит.	Масса 0,05	М-6 1:1
Пров.	Парфенова			24.09.85				
Т.контр.	Айзенберг			25.09.85		Лист	Листов 1	
Рук.гр.	Айзенберг			25.09.85	Лента 3x40 ГОСТ 6009-74 / Ст.3 ГОСТ 535-79	Мосгортрансниипроект		
Н.контр.	Сидов			26.09.85				
Утв.	Данилов			27.09.85				

Копировал: 21110-02 4 Формат А4

Серия 4.507-9. Выпуск 2.

1037.00.000.СБ

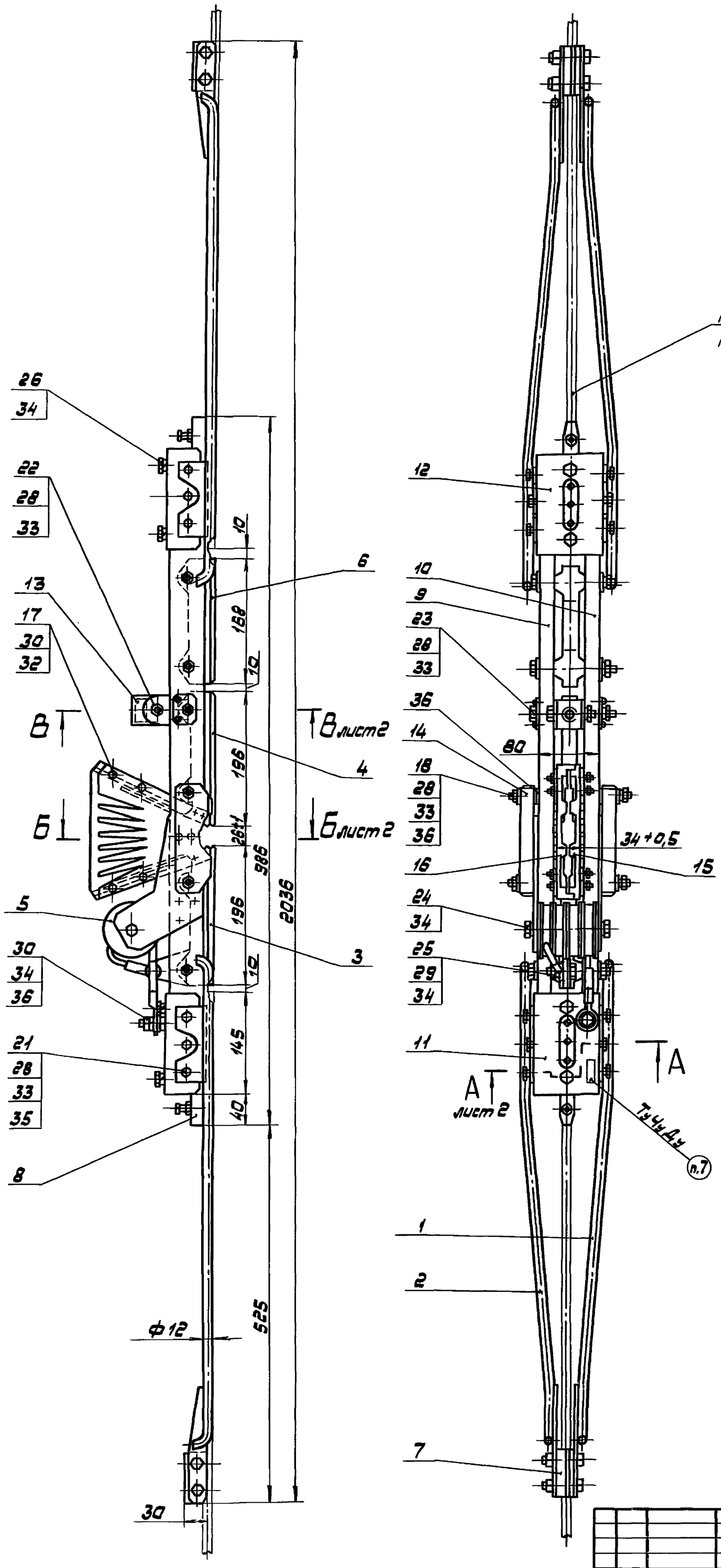

1. Размеры для справок.

2. После сборки дугогасительной камеры рога токопроводящего и нейтрального элементов развести до максимального возможного размера, но не менее 120 мм.

3. Проверить работу дугогасительной системы на выдувание электрической дуги в камеру.

4. Встречные пороги в местах сопряжения ходовых элементов в вертикальной плоскости допускаются в пределах 0,5 мм.

5. Регулировку концевых зажимов поз. 8 по высоте производить прокладками поз. 19.

6. При сборке резьбовые соединения смазать смазкой литол 24 ГОСТ 21150-75.

7. Маркировать СИТ-ДУ-1, дату изготовления шрифтом 5-Пр3 ГОСТ 26.020-80.

8. Остальные технические требования по 1037.00.000.ТУ.

					1037.00.000.СБ			
Изм.	Лист	№ докум.	Подп.	Дата	Изолятор секционный для контактной сети трамвая СИТ-ДУ-1 Сборочный чертеж	Лит.	Масса	М-6
Разраб.		Виноградов		10.06.85			19	1:4
Пров.		Айзенберг		11.06.85		Лист 1	Листов 2	
Т.контр.		Айзенберг		11.06.85				
Рук.гр.		Айзенберг		11.06.85		Мосгортрансниипроект		
Н.контр.		Садов		12.06.85				
Утв.		Данилов		13.06.85				

Подп. и дата | Инв.№ дубл. | Взам.инв.№ | Подп. и дата | Инв.№ подл.

Серия 4.507-9. Выпуск 2.

№ строки	Обозначение	Наименование	Куда входит: Обозначение	Куда входит: Кол.	Общее кол.	Примечание
1	1037.00.000	Изолятор секционный для контактной				
2		сети трамвая СИТ-ДУ-1			1	
3	1035.06.000	Полоз			2	
4	-01	Полоз			2	
5	1035.07.100	Элемент токопроводящий			1	
6	1035.07.200	Элемент нейтральный			1	
7	1035.07.300	Катушка дугогасительная			1	
8	1035.07.310	Каркас катушки	1035.07.300	1	1	
9	1035.07.400	Элемент промежуточный			1	
10	1035.07.700	Зажим специальный			2	
11	1035.07.800	Зажим концевой ЗК-1			2	
12	1037.01.000	Боковина			1	
13	-01	Боковина			1	
14	1035.07.510	Магнитопровод	1037.01.000	1	1	
15	-01	Магнитопровод	1037.01.000-01	1	1	
16	1037.02.000	Скоба концевая			1	
17	-01	Скоба концевая			1	
18	1037.03.000	Ушко подвесное			1	
19						
20						
21						
22						
23						
24						
25						
26						

Инв.№ подл. | Подп. и дата | Взам.инв.№ | Инв.№ дубл. | Подп. и дата

Изм.	Лист	№ докум.	Подп.	Дата	1037.00.000.ВС			
Разраб.		Миксонова		16.10.85	Изолятор секционный для контактной сети трамвая СИТ-ДУ-1 Ведомость спецификаций	Лит.	Лист	Листов 1
Пров.		Пармонова		17.10.85				
Рук.гр.		Айзенберг		18.10.85		Мосгортрансниипроект		
Н.контр.		Сабов		21.10.85				
Утв.		Данилов		22.10.85				

Копировал: Формат А3

1037.01.003

1037.01.003 - изображено

1037.01.003-01 - зеркальное отражение

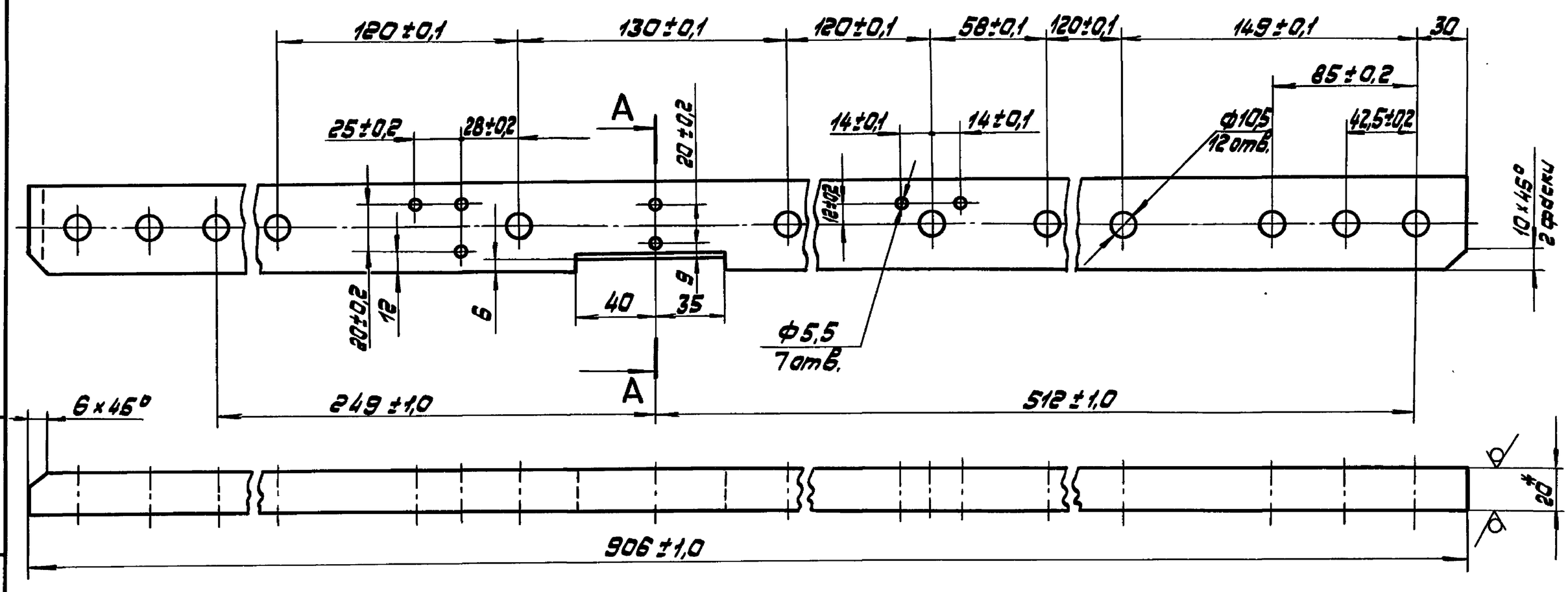

А-А
М1:1

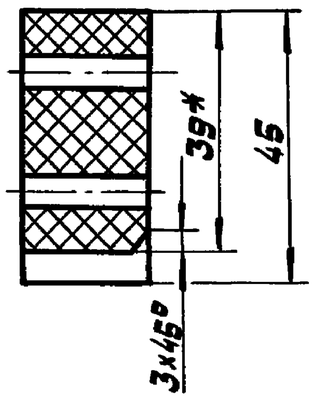

1.* Размеры для справок.

2. Неуказанные предельные отклонения размеров: отверстий Н14, остальных ±IT14/2.

3. Пропитать в лаке ГФ-95 ГОСТ 8018-70.

Изм.	Лист	№ докум.	Подп.	Дата	1037.01.003			
Разраб.		Миксонова		16.10.85	Брус	Лит.	Масса	М-б
Пров.		Пармонова		17.10.85			1,0	1:2
Т.контр.		Айзенберг		18.10.85		Лист	Листов 1	
Рук.гр.		Айзенберг		18.10.85	Пластик древесный слоистый ДСП-Б-3 ГОСТ 13913-78	Мосгортрансниипроект		
Н.контр.		Сабов		21.10.85				
Утв.		Данилов		22.10.85				

Копировал: 21110-02 6 Формат А3

№ строки	Наименование	Обозначение документа на поставку	Поставщик	Куда входит (обозначение)	Количество на изделие	Количество в комплекты	Количество на регулир.	Количество всего	Примечание
1									
2	Крепежные изделия								
3									
4	Болт М10×40.58.019	ГОСТ 7798-70			12			12	
5	М10×55.58.019				1			1	
6	М10×100.58.019				4			4	
7	М12×20.58.019				2			2	
8	М12×30.58.019				1			1	
9	М12×40.58.019				4			4	
10	М12×45.58.019				4			4	
11	Винт В.М10-8g×35.58.019	ГОСТ 1482-84			2			2	
12	Винт В1.М6-8g×16.58.019	ГОСТ 17475-80			4			4	
13	Гайка М10.5.019	ГОСТ 2526-70			2			2	
14	Гайка М10.5.019	ГОСТ 5915-70			21			21	
15	М12.5.019				3			3	
16	Гайка М5.5.019	ГОСТ 5916-70			8			8	
17	Гайка М16.5.019	ГОСТ 15523-70			1			1	
18	Заклепка 5×32.33	ГОСТ 10299-70			6			6	
19	5×36.38.М3				8			8	
20									

Серия 4.507-9. Выпуск 2.

Инв.№ подл. | Подп. и дата | Взам.инв.№ | Инв.№ дубл. | Подп. и дата

Изм.	Лист	№ докум.	Подп.	Дата	1037.00.000.ВП			
Разраб.		Миксонова		16.10.89	Изолятор секционный для контактной сети трамвая СИТ-ДУ-1	Лит.	Лист 1	Листов 2
Пров.		Пирмонова		17.10.89				
Рук.гр.		Лизенберг		18.10.89	Ведомость покупных изделий	Мосгортрансниипроект		
Н.контр.		Садов		21.10.89				
Утв.		Данилов		22.10.89				

Копировал: Формат А3

№ строки	Наименование	Обозначение документа на поставку	Поставщик	Куда входит (обозначение)	Количество на изделие	Количество в комплекты	Количество на регулир.	Количество всего	Примечание
1	Заклепка 4×22.38.М3	ГОСТ 10300-80			4			4	
2	5×32.01.Ц9хр				8			8	
3	Шайба 5.65Г.019	ГОСТ 6402-70			4			4	
4	10.65Г.019				19			19	
5	12.65Г.019				7			7	
6	Шайба 2.10.04.019	ГОСТ 11371-78							
7	2.12.04.019				2			2	
8									
9	Арматура контактной сети								
10									
11	Зажим ЗС	ГОСТ 23476-79			2			2	
12									
13									
14									
15									
16									
17									
18									
19									
20									
21									
22									
23									
24									

Инв.№ подл. | Подп. и дата | Взам.инв.№ | Инв.№ дубл. | Подп. и дата

Изм.	Лист	№ докум.	Подп.	Дата	1037.00.000.ВП	Лист 2

Серия 4.507-9. Выпуск 2.

Мосгорисполком
Главное управление городского пассажирского транспорта

Изоляторы секционные для контактной сети трамвая СИТ-ДУ-1, СИТ-2ДУ-1
Технические условия
1037.00.000.ТУ

Директор
Мосгортрансниипроекта
В.И. Репин
11.11.85
Главный инженер
Мосгортрансниипроекта
Г.Ф. Каплун
10.11.85

1985

Настоящие технические условия распространяются на изоляторы секционные для контактной сети трамвая СИТ-ДУ-1, для прохода в одном направлении и СИТ-2ДУ-1, для прохода во встречных направлениях (в дальнейшем - изоляторы), климатического исполнения У, категории размещения I по ГОСТ 15150-69 и ГОСТ 15543-70, предназначенные для деления контактной сети напряжением 600 В постоянного тока, с медным контактным проводом МФ-85 или МФ-100 по ГОСТ 2584-75, на изолированные друг от друга секции (участки) и рассчитанные для взаимодействия с токоприемником трамвая дугового, пантографного или штангового типа с алюминиевыми трехрожковыми контактными вставками шириной не менее 44 мм, имеющими радиус кривизны рабочей поверхности R=1800-2000 мм.

Пример обозначения при заказе:

Изолятор секционный для контактной сети трамвая СИТ-ДУ-1 1037.00.000.ТУ

Изолятор секционный для контактной сети трамвая СИТ-2ДУ-1 1037.00.000.ТУ

1. Технические требования

Изоляторы СИТ-ДУ-1, СИТ-2ДУ-1 должны соответствовать требованиям настоящих технических условий и комплекта документации соответственно: 1037.00.000 и 1038.00.000.

Изм.	Лист	№ докум.	Подп.	Дата	1037.00.000.ТУ			
Разраб.		Пермякова		08.07.85	Изоляторы секционные для контактной сети трамвая СИТ-ДУ-1, СИТ-2ДУ-1 Технические условия	Лит.	Лист 2	Листов 12
Пров.		Айзенберг		09.07.85				
Рук. гр.		Айзенберг		10.07.85		Мосгортрансниипроект		
Н.контр.		Сабов		11.07.85				
Утв.		Данилов		12.07.85				

Копировал: Формат А4

1.1. Основные параметры и размеры.

1.1.1. Габаритные и установочные размеры изоляторов должны соответствовать приведенным на рис. 1, 2.

1.1.2. Основные параметры должны соответствовать приведенным в табл. 1.

1.2. Характеристики.

1.2.1. Соответствие материалов предъявленным требованиям должно подтверждаться сертификатами заводов-поставщиков.

Качество покупных изделий должно быть подтверждено документами.

1.2.2. Детали, изготавливаемые по спецификациям должны иметь шероховатость обрабатываемых поверхностей не выше $R_z 80$ по ГОСТ 2789-73.

Остальные характеристики должны соответствовать требованиям ГОСТ 23470-79, исключая пункт 1.33.

Таблица 1.1

Наименование параметра	Величина	
	СИТ-ДУ-1	СИТ-2ДУ-1
1	2	3
1. Наибольшее натяжение контактного провода, кгс (Н)	1500(15000)	1500(15000)
2. Напряжение контактной сети, В	550±150	550±150
3. Диапазон рабочих температур, °С	-45-+45	-45-+45

Продолжение табл. 1.1

1	2	3
4. Масса, не более, кг	19	25
5. Условия прохода токоприемников	в одном направлении	во встречных направлениях
6. Скорость движения трамваев под изолятором, км/ч		
наибольшая	60	60
наименьшая	5	5

1.3. Комплектность.

1.3.1. Комплект поставки каждого изолятора должен состоять из изделий и документации, указанных в табл. 1.2.

Таблица 1.2

Обозначение	Наименование	Количество на СИТ-ДУ-1	Количество на СИТ-2ДУ-1	Примечание
1	2	3	4	5
1037.00.000	Изолятор секционный для контактной сети трамвая СИТ-ДУ-1	1	-	
ПС	Паспорт	1		
	Схема разборки изолятора СИТ-ДУ-1	1	-	Составляется заводом-изготовителем
1038.00.000	Изолятор секционный			

Продолжение табл. 1.2

1	2	3	4	5
	для контактной сети трамвая СИТ-2ДУ-1	–	1	
ПС	Паспорт	–	1	
	Схема разборки изолятора СИТ-2ДУ-1	–	1	Составляется заводом-изготовителем

1.4. Маркировка.

1.4.1. Требования к маркировке должны соответствовать требованиям ГОСТ 23470-79.

1.5. Упаковка.

1.5.1. Изоляторы должны упаковываться в ящики по ГОСТ 2991-76 в разобранном виде, согласно схем разборки.

Остальные требования к упаковке должны соответствовать требованиям ГОСТ 23470-79.

2. Требования безопасности

2.1. Конструкции изоляторов должны соответствовать требованиям „Правил устройства электроустановок" (ПУЭ) и обеспечивать условия эксплуатации, установленные „Правилами технической эксплуатации установок потребителей" и „Правилами техники безопасности при эксплуатации электроустановок потребителей", утвержденными Госэнергонадзором 12 апреля 1962 г. и „Правилами техники безопасности на городском электротранспорте" (Раздел III. Контактные сети. Устройства СЦБ и связи), утвержденными МЖКХ РСФСР 24 февраля 1977 г.

3. Правила приемки

3.1. Проверку качества изоляторов производить в соответствии с требованиями ГОСТ 23470-79 за исключением пункта 1.33.

4. Методы испытаний

4.1. Испытания по всем пунктам ТУ проводить в соответствии с требованиями ГОСТ 23470-79 за исключением пунктов 3.3, 3.12.

5. Транспортирование и хранение

5.1. Транспортирование и хранение изоляторов производить в соответствии с требованиями ГОСТ 23470-79.

6. Указания по эксплуатации

6.1. Перед установкой изоляторов в контактную сеть должны быть проверены:

1) горизонтальность ходовой линии,

2) отсутствие встречных порогов в вертикальной плоскости.

6.2. При монтаже изоляторов должны быть соблюдены „Правила техники безопасности на городском электротранспорте".

6.3. Профилактический осмотр и ремонт должны проводиться в соответствии с действующими системой и характеристиками ремонтов и указаниями по содержанию контактных сетей трамвая.

7. Гарантии изготовителя

7.1. Гарантии – в соответствии с требованиями ГОСТ 23470-79.

Приложение 1.

Перечень документов, на которые даны ссылки в ТУ

1. Комплект документации на секционные изоляторы СИТ-ДУ-1 (1037.00.000), СИТ-2ДУ-1 (1038.00.000).

2. ГОСТ 23470-79 – Изоляторы секционные для контактной сети трамвая и троллейбуса. Технические условия.

3. ГОСТ 15150-69 – Машины, приборы и др. технические изделия. Исполнение для различных климатических районов.

4. ГОСТ 2584-75 – Провода контактные из меди и ее сплавов. Технические условия.

5. ГОСТ 2789-73 – Шероховатость поверхности. Параметры и характеристики.

6. ГОСТ 2991-76 – Ящики дощатые неразборные для грузов массой до 500 кг. Общие технические условия.

Серия 4.507-9. Выпуск 2.

Приложение 2

Перечень оборудования, необходимого для испытаний.

1. Весы технические любого типа, грузоподъемностью не менее 50кг и погрешностью измерений не более ±2%.
2. Мегаомметр с измерительным напряжением 1000 В и погрешностью измерений не более 1% типа М4100/4.
3. Универсальная пробойная установка УПУ-1М.
4. Генератор 6/12 вольт, 5000 ампер.
5. Амперметр М-362.
6. Переключатель щеточный типа ПМТ.
7. Микроамперметр типа М-95.
8. Термопары медь-константан.
9. Термометр типа ТС-4 ГОСТ 9177-74.
10. Разрывная машина по ГОСТ 7855-74.

Примечание. При проведении испытаний допускается применять оборудование и приборы других типов с параметрами не хуже перечисленных выше.

Инв.N подл. | Подп. и дата | Взам.инв.N | Инв.N дубл. | Подп. и дата

Изм.	Лист	№ докум.	Подп.	Дата	1037.00.000.ТУ	Лист 9

Копировал: Формат А4

Лист регистрации изменений

Изм.	Номера листов (страниц)				Всего листов (страниц) в докум.	№ докум.	Входящий № сопроводительного докум. и дата	Подпись	Дата
	Измененных	Замененных	Новых	Аннулированных					

Инв.N подл. | Подп. и дата | Взам.инв.N | Инв.N дубл. | Подп. и дата

Изм.	Лист	№ докум.	Подп.	Дата	1037.00.000.ТУ	Лист 10

Копировал: Формат А4

Мосгорисполком
Главное управление городского пассажирского транспорта

Изоляторы секционные для контактной сети трамвая СИТ-ДУ-1, СИТ-2ДУ-1

Карта технического уровня и качества продукции

1037.00.000.КУ

Директор Мосгортрансниипроекта
В.И.Репин
11.11.85

Главный инженер Мосгортрансниипроекта
Г.Ф.Каплун
10.11.85

1985

Инв.N подл. | Подп. и дата | Взам.инв.N | Инв.N дубл. | Подп. и дата

1. Общие данные

1. Назначение и область применения изделия	Изоляторы секционные для контактной сети трамвая СИТ-ДУ-1, СИТ-2ДУ-1 (для проходов в одном и встречных направлениях) предназначены для деления контактной сети напряжением 600 В постоянного тока с медным контактным проводом МФ-85 и МФ-100 по ГОСТ 2584-75 на изолированные друг от друга секции (участки).
2. Обозначение документа, по которому поставляют изделие	1037.00.000.ТУ
3. Разработчик документации	Мосгортрансниипроект, г. Москва
4. Предприятие-изготовитель	
5. Дата постановки на промышленное производство	
6. Данные об аттестации качества изделия	
7. Прочие данные	

Изм.	Лист	№ докум.	Подп.	Дата	1037.00.000.КУ		
Разраб.	Чурсанова			09.09.85	Изоляторы секционные для контактной сети трамвая СИТ-ДУ-1, СИТ-2ДУ-1	Лит.	Лист 2 / Листов 9
Пров.	Лизенберг			10.09.85			
Нач.отд.	Данилов			11.09.85			
Н.контр.	Сабов			12.09.85	Карта технического уровня и качества продукции	Мосгортрансниипроект	
Утв.	Данилов			13.09.85			

Копировал: 21110-02 10 Формат А4

Изолятор секционный СИТ-ДУ-1

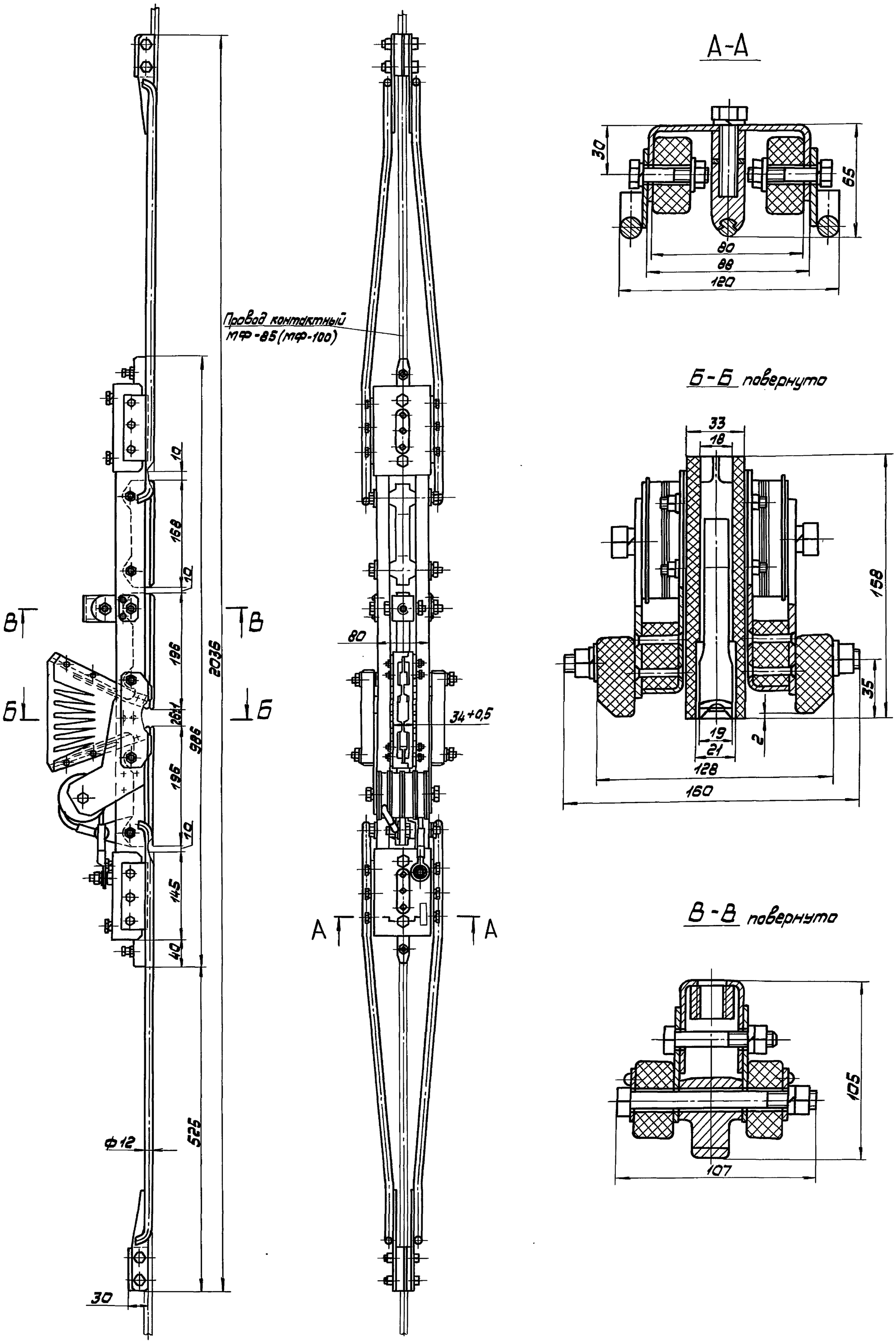

Рис. 1

Изолятор секционный СИТ-2ДУ-1

Серия 4.407-9. Выпуск 2.

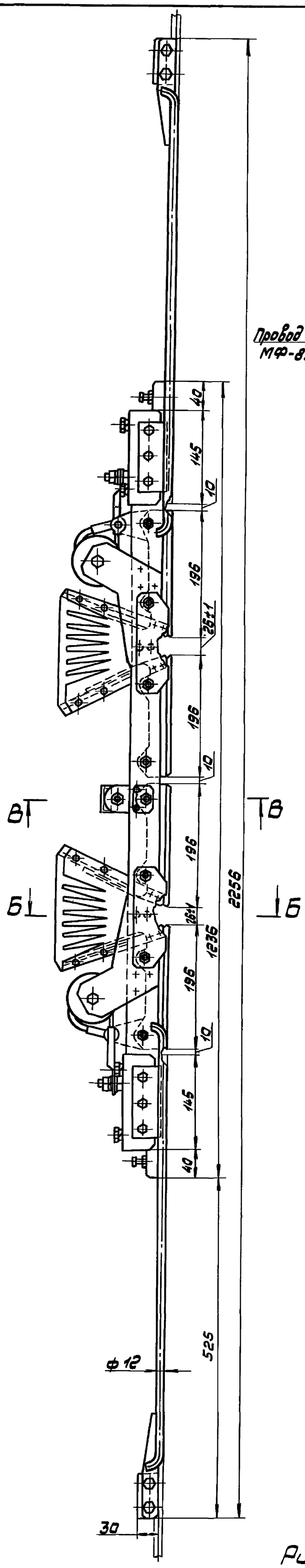

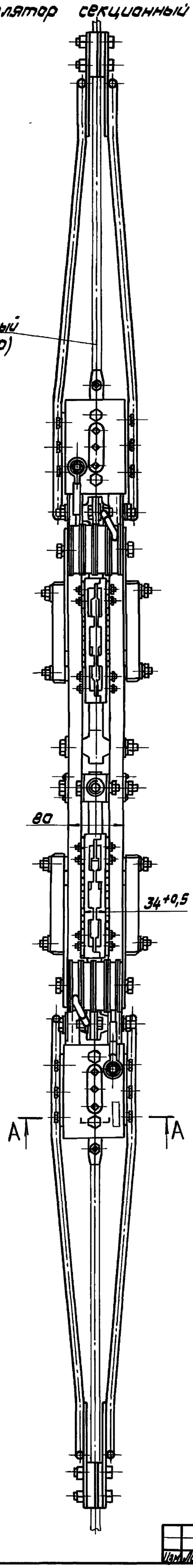

А-А

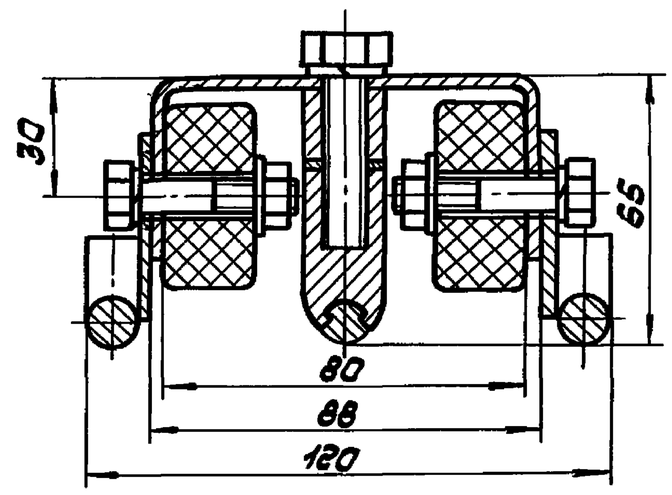

Б-Б повернуто

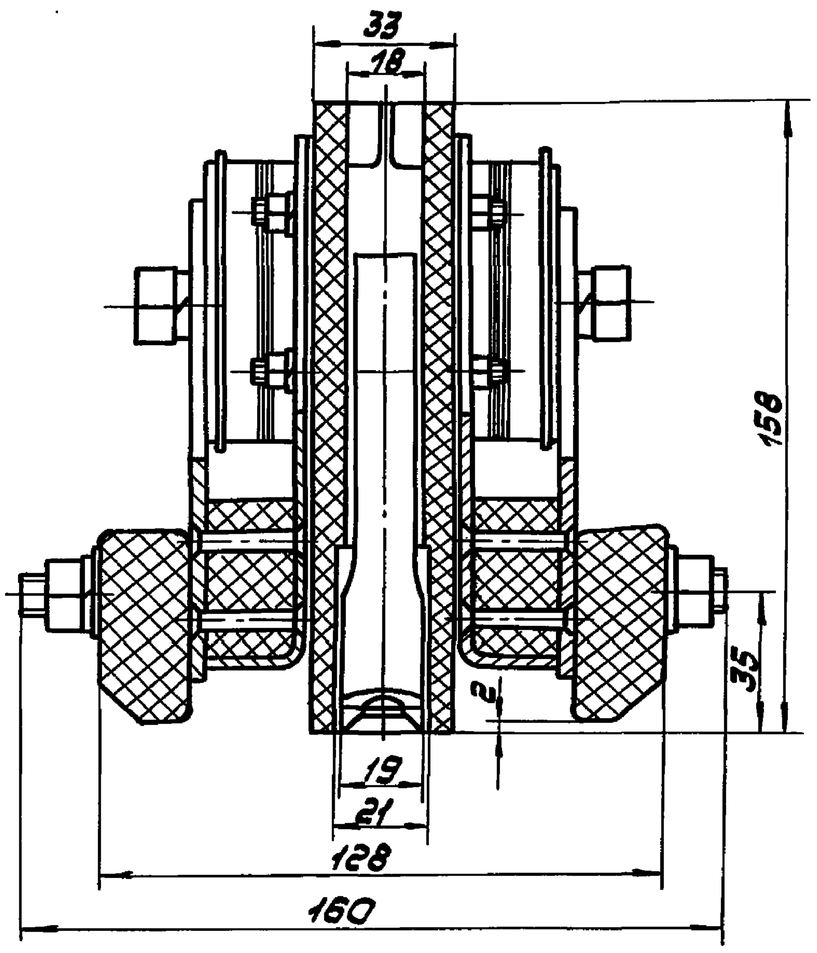

В-В повернуто

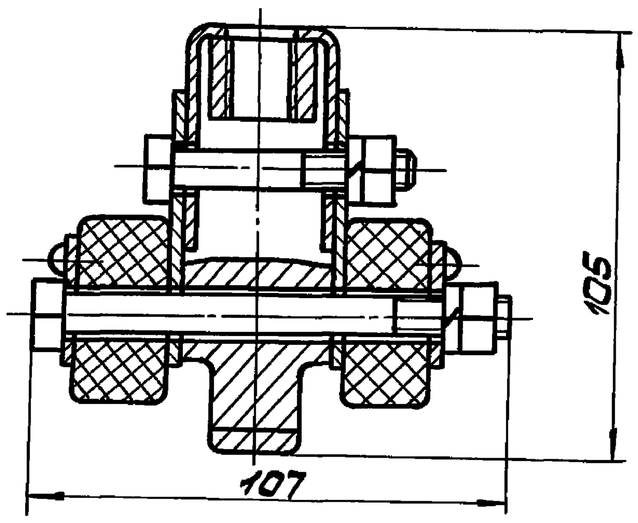

Рис.2

Изм.	Лист	№ докум.	Подп.	Дата	1037.00.000.ТУ	Лист 12

Копировал: 21110-02 12

Серия 4.507-9. Выпуск 2.

2. Определение уровня качества изделия

Показатель качества изделия		Базовый показатель качества					Относительный показатель качества			
Наименование	Величина	по стандарту	перспективного образца	аналога			к перспективному образцу		к аналогу	
				СИТ-Д	СИТ-2Д		Д	К(С)	Д	К(С)
1	2	3	4	5	6	7	8	9	10	11
2.1. Показатели назначения.										
2.1.1. Механическая прочность изоляторов, кгс (н)	3500 (35000)			3500 (35000)	3500 (35000)					
2.1.2. Механическая прочность соединения контактного провода с элементами изоляторов, кгс (н)	3000 (30 000)	3000 (30000)		3000 (30000)	3000 (30 000)					
2.1.3. Электрическая прочность изоляции элементов изоляторов										
при сухоразрядном напряжении, кВ	5,0			5,0	5,0					
при мокроразрядном напряжении, кВ	3,0			3,0	3,0					
2.1.4. Допустимая скорость движения трамвая под изоляторами, км/ч	60			60	60					
2.1.5. Горизонтальность траектории движения токоприемников трамвая, балл	5			4	4					
2.1.6. Масса изолятора, кг										
СИТ-ДУ-1	19			19						
СИТ-2ДУ-1	25				25					
2.2. Показатели надежности										
2.2.1. Срок службы, лет	9,0			9,0	9,0					
2.2.2. Срок сохраняемости (гарантийный срок), лет	2,0	2,0		2,0	2,0					

Инв.№ подл. | Подп. и дата | Взам.инв.№ | Инв.№ дубл. | Подп. и дата

Изм. Лист № докум. Подп. Дата

1037. 00. 000. КУ

Лист 3

Копировал: Формат А3

2. Определение уровня качества изделия

Показатель качества изделия		Базовый показатель качества					Относительный показатель качества			
Наименование	Величина	по стандарту	перспективного образца	аналога			к перспективному образцу		к аналогу	
				СИТ-Д	СИТ-2Д		Д	К(С)	Д	К(С)
1	2	3	4	5	6	7	8	9	10	11
2.3. Показатели технической эстетики.										
2.3.1. Общая эстетическая оценка, балл	6			5	5					
2.4. Экономические показатели.										
2.4.1. Цена, руб.										
СИТ-ДУ-1				28						
СИТ-2ДУ-1					47					

Инв.№ подл. | Подп. и дата | Взам.инв.№ | Инв.№ дубл. | Подп. и дата

Изм. Лист № докум. Подп. Дата

1037. 00. 000. КУ

Лист 4

Серия 4.507-9. Выпуск 2.

3. Патентная чистота изделия

Страна	Ведущая страна-изготов.	Страна-потребит. изделия	Патентная чистота изделия
1	2	3	4
СССР	+		да

4. Планируемое изменение показателей качества изделия

Наименование показателя	Величина показателя		Год достижения планируемого показателя
	имеющаяся	планируемая	
1	2	3	4

5. Источники информации

1. Техническая документация на существующие в СССР специальные части контактной сети трамвая и троллейбуса.

2. СНиП II-41-76, часть II, глава 41 „Электрифицированный городской транспорт. Трамвайные и троллейбусные линии."

3. Руководство по проектированию контактных сетей трамвая и троллейбуса (в развитие СНиП II-41-76), утвержденное Министерством Жилищно-коммунального хозяйства РСФСР. Приказ № 269 от 19 мая 1980 г.

4. Методика оценки технического уровня и качества изделий Минжилкомхоза РСФСР.

6. Выводы и предложения

Секционные изоляторы для контактной сети трамвая СИТ-ДУ-1, СИТ-2ДУ-1 по технико-экономическим показателям являются более совершенными по сравнению с секционными изоляторами СИТ-Д и СИТ-2Д.

Лист регистрации изменений

Изм.	Номера листов (страниц) Измененных	Замененных	Новых	Аннулированных	Всего листов (страниц) в докум.	№ докум.	Входящий № сопроводительного докум. и дата	Подпись	Дата

Серия 4.507-9. Выпуск 2.

Инв.N подл. | Подп. и дата | Взам.инв.N | Инв.N дубл. | Подп. и дата

Изм.	Лист	№ докум.	Подп.	Дата	1037.00.000.КУ	Лист 9

Копировал: Формат А4

Формат	Зона	Поз.	Обозначение	Наименование	Кол.	Примечание
				Документация		
А2			1037.01.000.СБ	Сборочный чертеж		
				Детали		
А4		1	1035.07.501	Накладка	1	Выпуск 3
А4		2	1037.01.001	Петля	1	
А4		3	1037.01.002	Накладка	1	
				Стандартные изделия		
		4		Заклепка 5х32.33 ГОСТ 10299-80	3	
		5		Заклепка 5х32.01.Ц9хр. ГОСТ 10300-80	4	
			Переменные данные для исполнений			
				1037.01.000		
				Сборочные единицы		
А4		6	1035.07.510	Магнитопровод	1	

Инв.N подл. | Подп. и дата | Взам.инв.N | Инв.N дубл. | Подп. и дата

Изм.	Лист	№ докум.	Подп.	Дата	1037.01.000			
Разраб.		Миксонова		02.10.85	Боковина	Лит.	Лист 1	Листов 2
Пров.		Парфенова		03.10.85		Мосгортрансниипроект		
Рук.гр.		Айзенберг		04.10.85				
Н.контр.		Садов		08.10.85				
Утв.		Данилов		09.10.85				

Копировал: Формат А4

Изм.	Лист	№ докум.	Подп.	Дата	1037.00.000.КУ	Лист 2

Копировал: Формат А4

Формат	Зона	Поз.	Обозначение	Наименование	Кол.	Примечание
				Детали		
А3		7	1037.01.003	Брус	1	
				1037.00.000-01		
				Сборочные единицы		
А4		6	1035.07.510-01	Магнитопровод	1	
				Детали		
А4		7	1037.01.003-01	Брус	1	

Инв.N подл. | Подп. и дата | Взам.инв.N | Инв.N дубл. | Подп. и дата

Изм.	Лист	№ докум.	Подп.	Дата	1037.01.000	Лист 2

Копировал: Формат А4

1037.01.002

R_z80 (√)

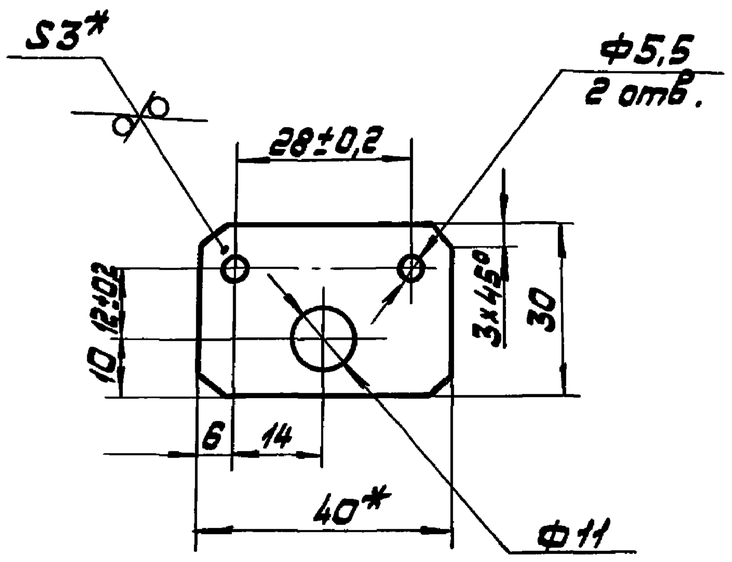

1.* Размеры для справок.

2. Неуказанные предельные отклонения размеров ±IT14/2.

3. Покрытие: Ц21хр.

Инв.N подл. | Подп. и дата | Взам.инв.N | Инв.N дубл. | Подп. и дата

Изм.	Лист	№ докум.	Подп.	Дата	1037.01.002			
Разраб.		Миксонова		02.10.85	Накладка	Лит.	Масса 0,02	М-5 1:1
Пров.		Парфенова		03.10.85		Лист	Листов 1	
Т.контр.		Айзенберг		04.10.85				
Рук.гр.		Айзенберг		04.10.85	Лента 3х40 ГОСТ 6009-74 Ст.3 ГОСТ 535-79	Мосгортрансниипроект		
Н.контр.		Садов		09.10.85				
Утв.		Данилов		09.10.85				

Копировал: 21110-02 15 Формат А4

1037.01.000 - изображено
1037.01.000-01 - зеркальное отражение

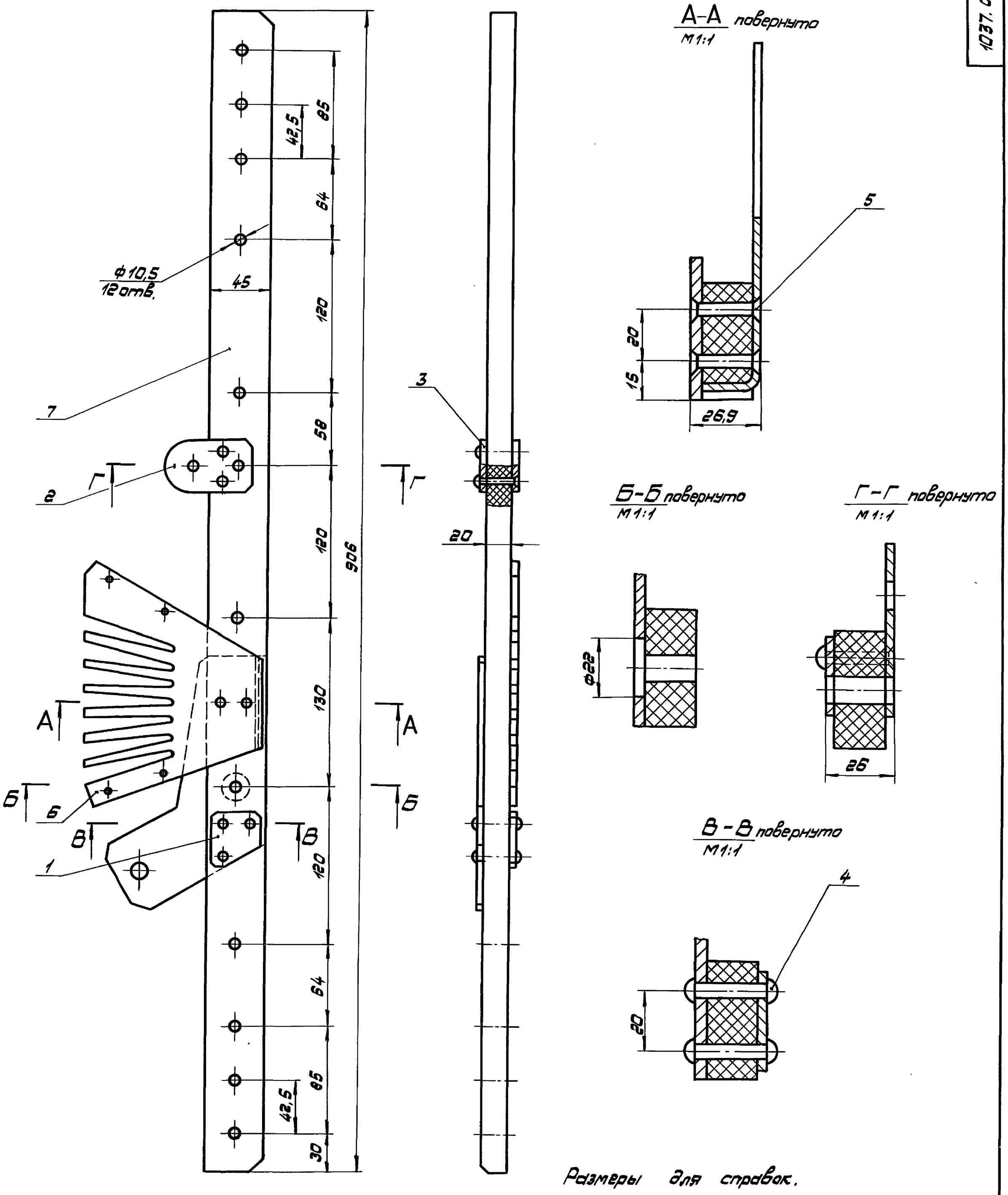

Размеры для справок.

1037.01.000.СБ

Изм.	Лист	№ докум.	Подп.	Дата	1037.01.000.СБ		
Разраб.		Миксонова		16.09.85	Боковина сборочный чертеж	Лит.	Масса	М-Б
Пров.		Парфенова		17.09.85			1,9	1:1
Т.контр.		Айзенберг		18.09.85		Лист	Листов 1	
Рук.гр.		Айзенберг		18.09.85		Мосгортрансниипроект		
Н.контр.		Садов		19.09.85				
Утв.		Данилов		20.09.85				

Копировал: 21110-02 16 Формат А2

Серия 4.507-9. Выпуск 2.

Инв.№ подл. | Подп. и дата | Взам.инв.№ | Инв.№ дубл. | Подп. и дата

Серия 4.507-9. Выпуск 2.

Формат	Зона	Поз.	Обозначение	Наименование	Кол.	Примечание
				Документация		
А2			1037.02.000.СБ	Сборочный чертеж		
				Детали		
Б4		1	1037.02.001	Бобышка		
				Полоса $\frac{Б-2-18\times30\ ГОСТ\ 103-76}{Ст.3\ ГОСТ\ 535-79}$		
				L = 20 мм h14	2	0,08 кг
			Переменные данные для исполнений			
				1037.02.000		
				Детали		
А4		2	1037.02.002	Скоба	1	
А4		3	1037.02.003	Шпилька специальная	1	
				1037.02.000-01		
				Детали		
А4		2	1035.07.601	Скоба	1	

Изм.	Лист	№ докум.	Подп.	Дата	1037.02.000		
Разраб.		Миксонова		09.10.85	Скоба концевая	Лит.	Лист	Листов 1
Пров.		Парамонова		10.10.85		Мосгортрансниипроект	
Рук. гр.		Айзенберг		11.10.85			
Н. контр.		Садов		14.10.85			
Утв.		Данилов		15.10.85			

Копировал: Формат А4

Инв. № подл. | Подп. и дата | Взам. инв. № | Инв. № дубл. | Подп. и дата

1037.02.002

R_z80 (√)

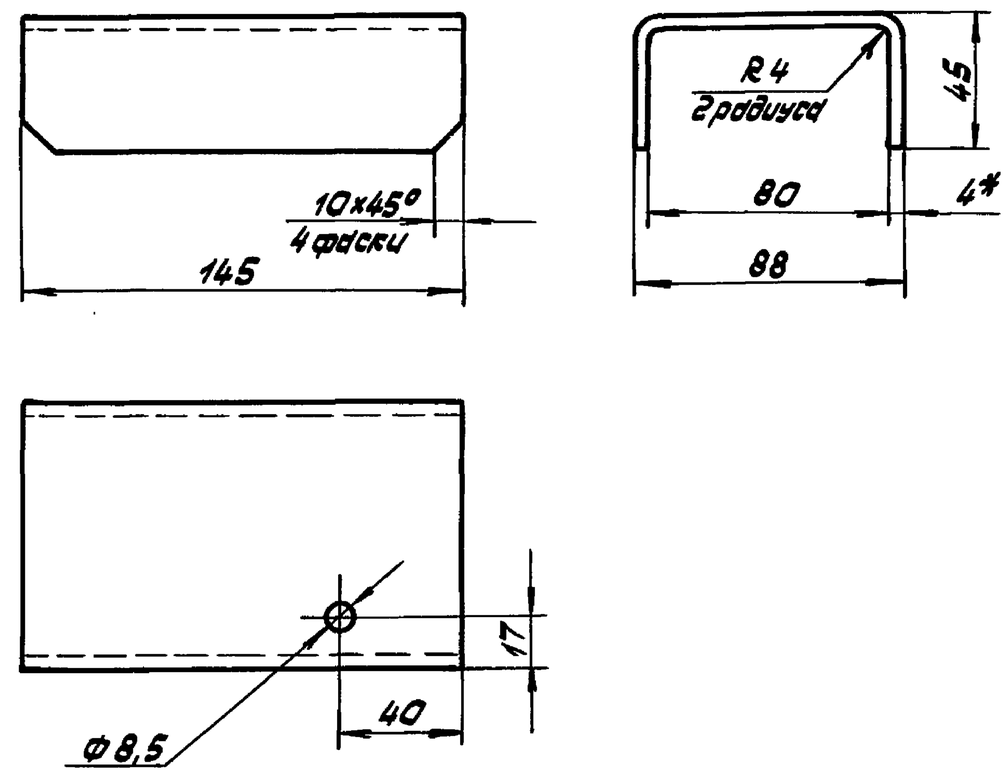

1. Развертка L = 165 мм.
2.* Размер для справок.
3. Предельные отклонения размеров ±IT14/2.

Изм.	Лист	№ докум.	Подп.	Дата	1037.02.002			
Разраб.		Миксонова		09.10.85	Скоба	Лит.	Масса	М-6
Пров.		Парамонова		10.10.85			0,9	1:2
Т. контр.		Айзенберг		11.10.85		Лист	Листов 1	
Рук. гр.		Айзенберг		11.10.85	Полоса $\frac{Б-2-4\times150\ ГОСТ\ 103-76}{Ст.3\ ГОСТ\ 535-79}$	Мосгортрансниипроект		
Н. контр.		Садов		14.10.85				
Утв.		Данилов		15.10.85				

Копировал: Формат А4

1037.02.003

R_z40

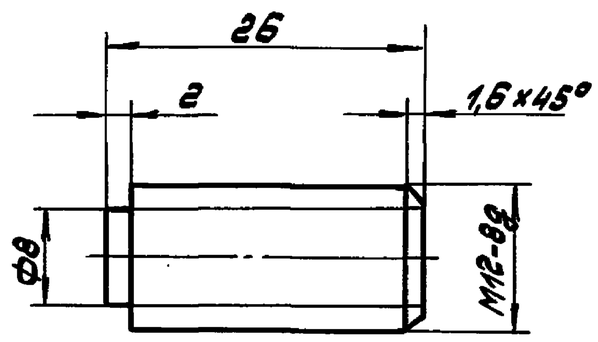

Неуказанные предельные отклонения размеров ±IT14/2.

Изм.	Лист	№ докум.	Подп.	Дата	1037.02.003			
Разраб.		Миксонова		09.10.85	Шпилька специальная	Лит.	Масса	М-6
Пров.		Парамонова		10.10.85			0,018	2:1
Т. контр.		Айзенберг		11.10.85		Лист	Листов 1	
Рук. гр.		Айзенберг		11.10.85	Пруток Л63Т.кр. ВТ-12 ГОСТ 2060-73	Мосгортрансниипроект		
Н. контр.		Садов		14.10.85				
Утв.		Данилов		15.10.85				

Копировал: Формат А4

1037.03.001

R_z80 (√)

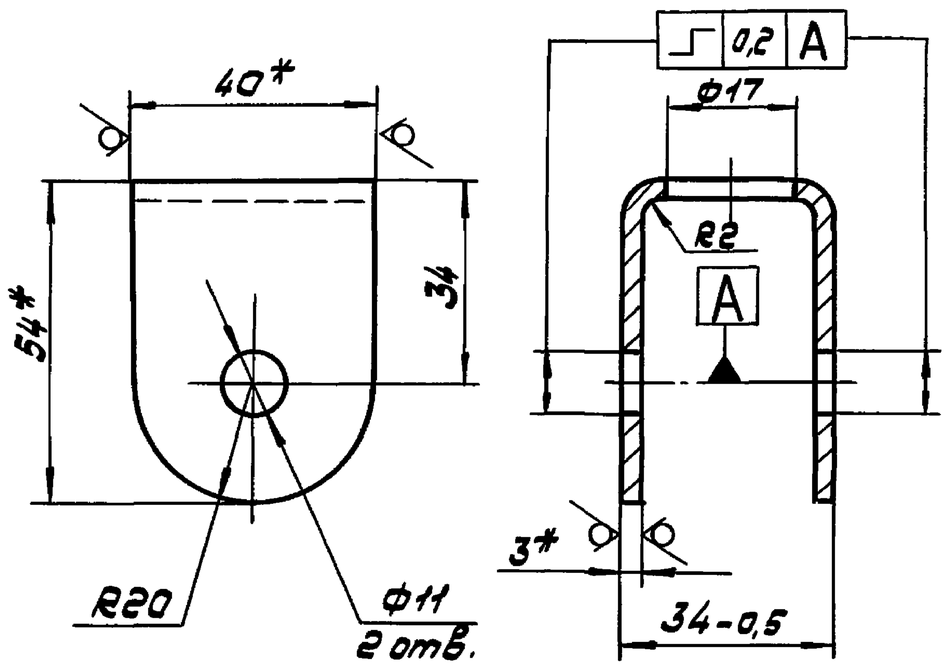

1. Развертка L = 133 мм.
2.* Размеры для справок.
3. Неуказанные предельные отклонения размеров: отверстий H14, остальных ±IT14/2.

Изм.	Лист	№ докум.	Подп.	Дата	1037.03.001			
Разраб.		Миксонова		09.10.85	Скоба	Лит.	Масса	М-6
Пров.		Парамонова		10.10.85			0,12	1:1
Т. контр.		Айзенберг		11.10.85		Лист	Листов 1	
Рук. гр.		Айзенберг		11.10.85	Лента 3×40 Б Ст.3 пс ГОСТ 6009-74	Мосгортрансниипроект		
Н. контр.		Садов		14.10.85				
Утв.		Данилов		15.10.85				

Копировал: 21110-02 17 Формат А4

Рис.1

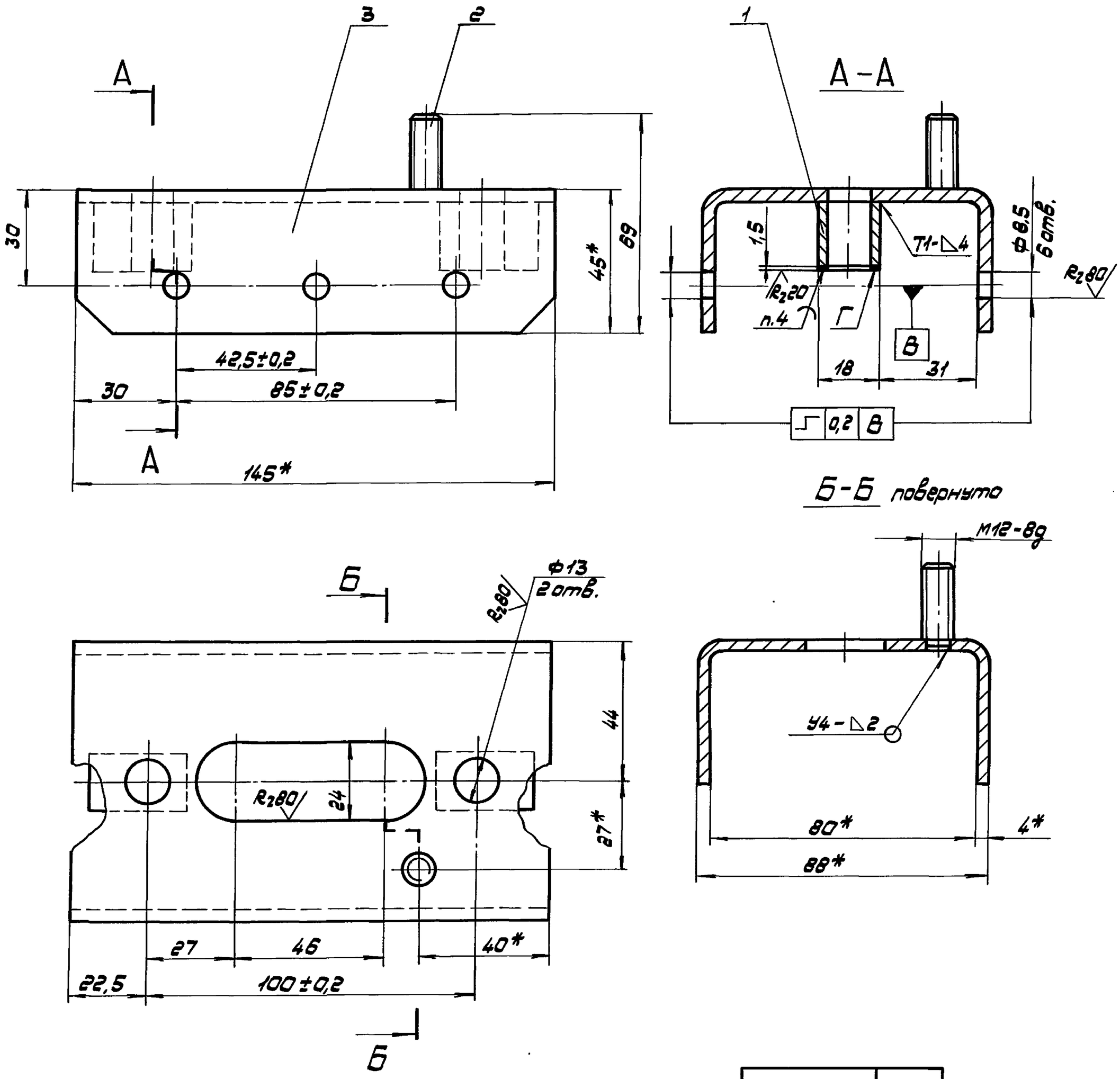

Обозначение	Рис.
1037.02.000	1
-01	2

Рис.2
М1:2

Остальное - см. Рис.1

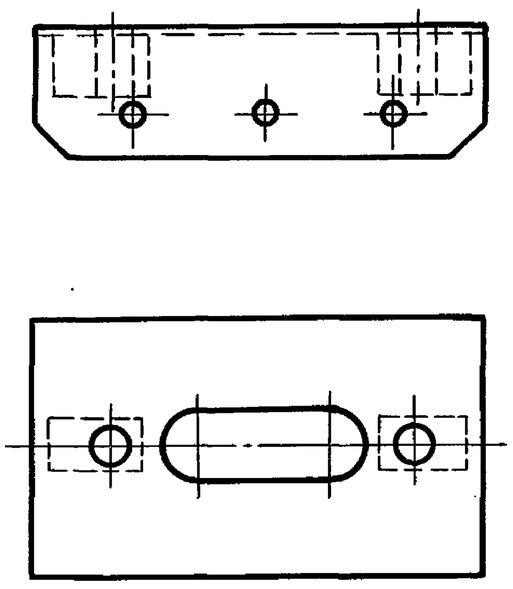

1. * Размеры для справок.
2. Неуказанные предельные отклонения размеров: отверстий Н14, остальных ±ІТ14/2.
3. Сварные швы по ГОСТ 5264-80.
4. Наплавку производить медью марки М1 ГОСТ 859-78.
5. Покрытие: Ц21хр, кроме поверхности Г.

					1037.02.000.СБ		
Изм. Лист	№ докум.	Подп.	Дата	Скоба концевая	Лит.	Масса	М-б
Разраб.	Миксонова		11.09.86			2,0	1:1
Пров.	Парфенова		12.09.86	Сборочный чертеж	Лист	Листов 1	
Т.контр.	Айзенберг		13.09.86				
Рук.гр.	Айзенберг		13.09.86		Мосгортрансниипроект		
Н.контр.	Сидов		16.09.86				
Утв.	Данилов		17.09.86				

Копировал: 21110-02 18 Формат А2

Инв.№ подл. | Подп. и дата | Взам.инв.№ | Инв.№ дубл. | Подп. и дата

Серия 4.507-9. Выпуск 2.

Формат	Зона	Поз.	Обозначение	Наименование	Кол.	Примечание
				Документация		
А4			1037.03.000.СБ	Сборочный чертеж		
				Детали		
А4		1	1037.03.001	Скоба	1	
				Стандартные изделия		
		2		Гайка М16.5.019 ГОСТ 15523-70	1	

Изм.	Лист	№ докум.	Подп.	Дата	1037.03.000			
Разраб.		Миксонова		14.10.85	Ушко подвесное	Лит.	Лист	Листов 1
Пров.		Пармонова		15.10.85				
Рук. гр.		Айзенберг		16.10.85		Мосгортрансниипроект		
Н.контр.		Садов		17.10.85				
Утв.		Данилов		18.10.85				

Копировал: Формат А4

Инв.N подл. | Подп. и дата | Взам.инв.N | Инв.N дубл. | Подп. и дата

1037.03.000.СБ

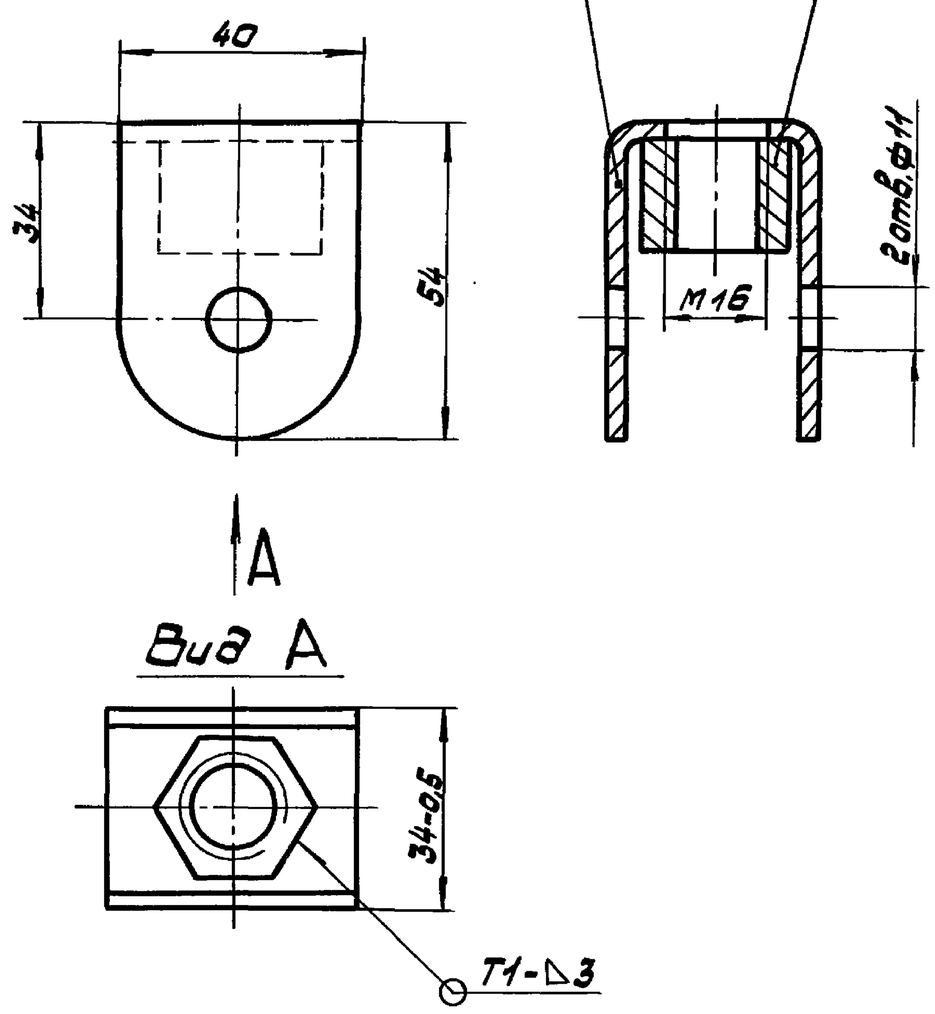

Вид А

1. Размеры для справок.
2. Сварной шов по ГОСТ 5264-80.
3. Покрытие: Ц21хр.

Изм.	Лист	№ докум.	Подп.	Дата	1037.03.000.СБ			
Разраб.		Миксонова		14.10.85	Ушко подвесное Сборочный чертеж	Лит.	Масса	М-б
Пров.		Пармонова		15.10.85			0,16	1:1
Т.контр.		Айзенберг		16.10.85		Лист	Листов 1	
Рук. гр.		Айзенберг		17.10.85				
Н.контр.		Садов		17.10.85		Мосгортрансниипроект		
Утв.		Данилов		18.10.85				

Копировал: Формат А4

Формат	Зона	Поз.	Обозначение	Наименование	Кол.	Примечание
				Документация		
*			1038.00.000.СБ	Сборочный чертеж		*А2, А3
А3			1037.00.000.ВС	Ведомость спецификаций		
А3			1037.00.000.ВП	Ведомость покупных изделий		
*			1037.00.000.ТУ	Технические условия		*А2, А4
*			1037.00.000.КУ	Карта технического уровня и качества продукции		*А2, А3
				Сборочные единицы		
А4		1	1035.06.000	Полоз	2	Выпуск 3
		2	-01	Полоз	2	—"—
А4		3	1035.07.100	Элемент токопроводящий	2	—"—
А4		4	1035.07.200	Элемент нейтральный	2	—"—
А4		5	1035.07.300	Катушка дугогасительная	2	—"—
А4		6	1035.07.700	Зажим специальный	2	—"—
А4		7	1035.07.800	Зажим концевой ЗК-1	2	—"—
А4		8	1037.02.000	Скоба концевая	2	
А4		9	1037.03.000	Ушко подвесное	1	
А4		10	1038.01.000	Боковина	1	
		11	-01	Боковина	1	

Изм.	Лист	№ докум.	Подп.	Дата	1038.00.000			
Разраб.		Виноградова		14.10.85	Изолятор секционный для контактной сети трамвая СИТ-2ДУ-1	Лит.	Лист 1	Листов 2
Пров.		Айзенберг		15.10.85				
Рук. гр.		Айзенберг		16.10.85		Мосгортрансниипроект		
Н.контр.		Садов		17.10.85				
Утв.		Данилов		18.10.85				

Копировал: Формат А4

Формат	Зона	Поз.	Обозначение	Наименование	Кол.	Примечание
				Детали		
А4		14	1035.07.001	Полоз	4	Выпуск 3
А3		15	1035.07.002	Перегородка правая	1	—"—
А3		16	1035.07.003	Перегородка левая	1	—"—
А4		17	1035.07.004	Шпилька специальная	8	—"—
		18	-01	Шпилька специальная	4	
А4		19	1037.00.005	Прокладка	8	Наиб. кол. Выпуск 3
				Стандартные изделия		
				Болты ГОСТ 7798-70		
		21		М10×40.58.019	12	
		22		М10×55.58.019	1	
		23		М10×100.58.019	4	
		24		М12×20.58.019	4	
		25		М12×30.58.019	2	
		26		М12×40.58.019	4	
				Гайки ГОСТ 5915-70		
		28		М10.5.019	25	
		29		М12.5.019	6	
		30		Гайка М5.5.019 ГОСТ 5916-70	16	
				Шайбы ГОСТ 6402-70		
		32		5.65Г.019	8	
		33		10.65Г.019	21	
		34		12.65Г.019	12	
				Шайбы ГОСТ 11371-78		
		36		2.10.04.019	30	
		37		2.12.04.019	4	

Изм.	Лист	№ докум.	Подп.	Дата	1038.00.000	Лист 2

Копировал: Формат А4

Серия 4.507-9. Выпуск 2.

1038.00.000.СБ

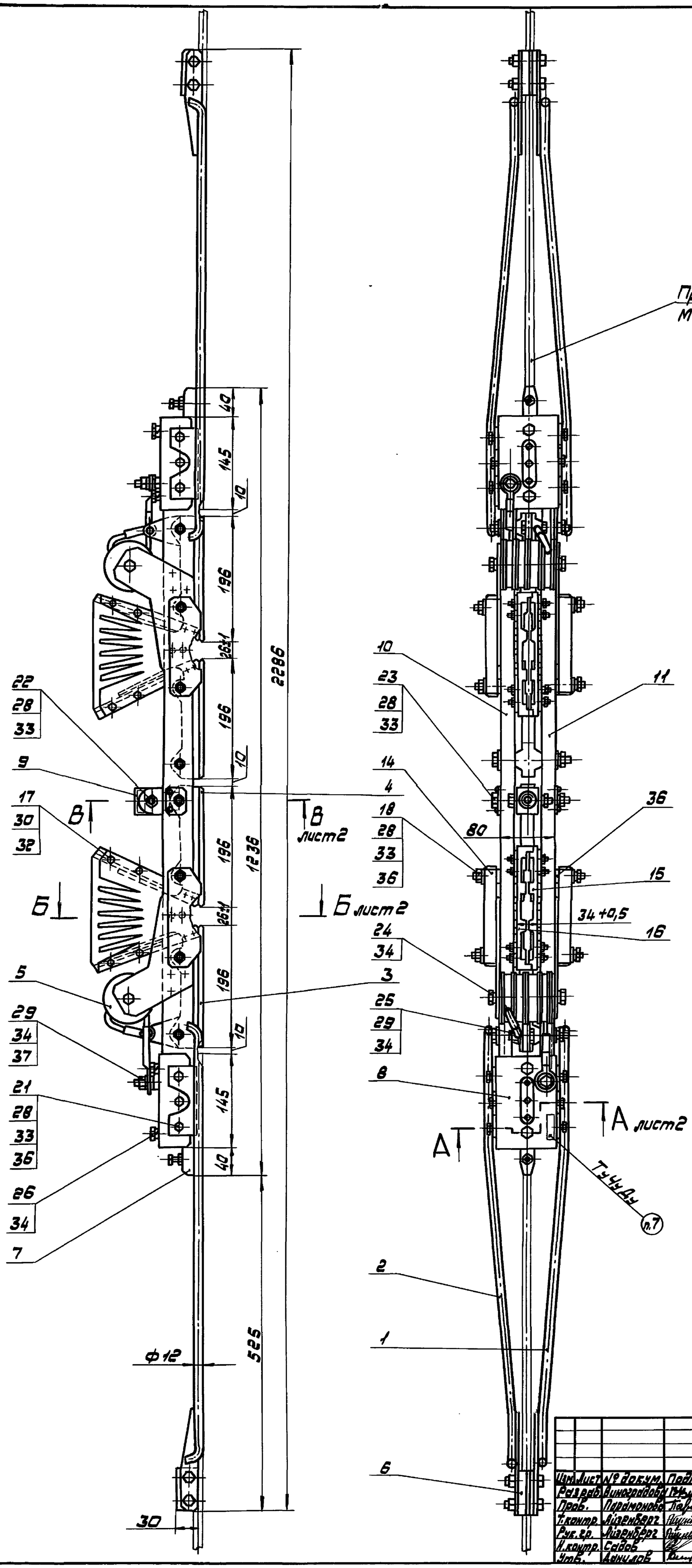

1. Размеры для справок.
2. После сборки дугогасительной камеры рога токопроводящего и нейтрального элементов развести до максимального возможного размера, но не менее 120 мм.
3. Проверить работу дугогасительной системы на выдувание электрической дуги в камеру.
4. Встречные пороги в местах сопряжения ходовых элементов в вертикальной плоскости допускаются в пределах 0,5 мм.
5. Регулировку концевых зажимов поз. 7 по высоте производить прокладками поз. 19.
6. При сборке резьбовые соединения смазать смазкой литол 24 ГОСТ 21150-75.
7. Маркировать СИТ-2ДУ-1, дату изготовления шрифтом 5-Пр3 ГОСТ 26.020-80.
8. Остальные технические требования по 1037.00.000.ТУ.

Изм. Лист	№ докум.	Подп.	Дата	1038.00.000.СБ			
Разраб.	Виноградова		16.06.85	Изолятор секционный для контактной сети трамвая СИТ-2ДУ-1 сборочный чертеж	Лит.	Масса	М-6
Пров.	Парамонова		28.06.85			25,0	1:4
Т.контр.	Айзенберг		28.06.85		Лист 1	Листов 2	
Рук.гр.	Айзенберг		28.06.85		Мосгортрансниипроект		
Н.контр.	Сидов		01.07.85				
Утв.	Аннилов		02.07.85				

Взам.инв.№ | Подп.и дата | Инв.№ дубл. | Подп.и дата | Инв.№ подл.

Копировал: 21110-02 20 Формат А2

1038.00.000.СБ

Серия 4.507-9. Выпуск 2.

А-А
М1:1

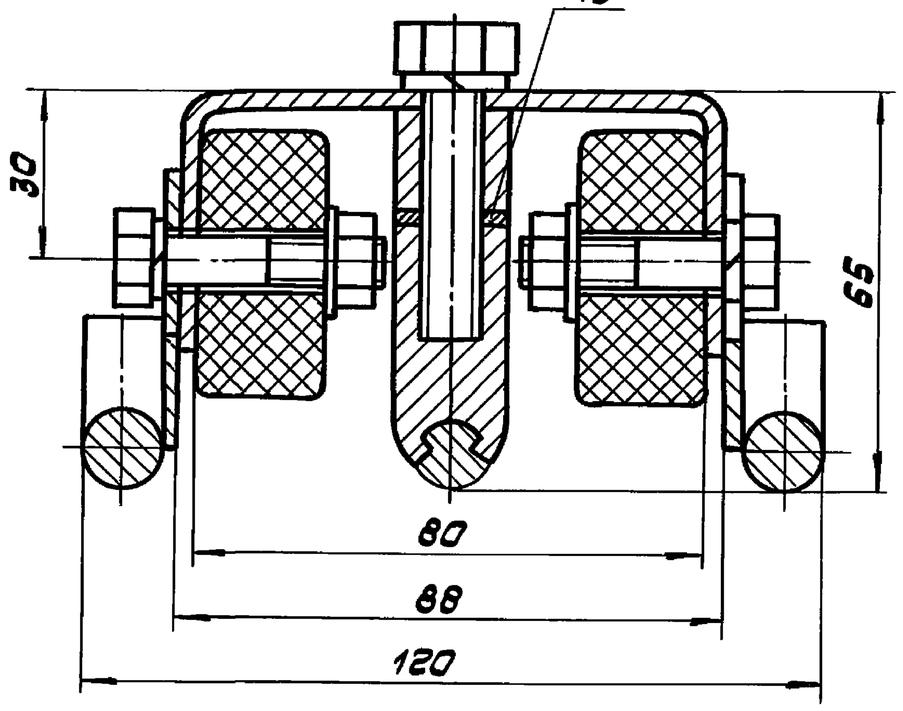

В-В повернуто
М1:1

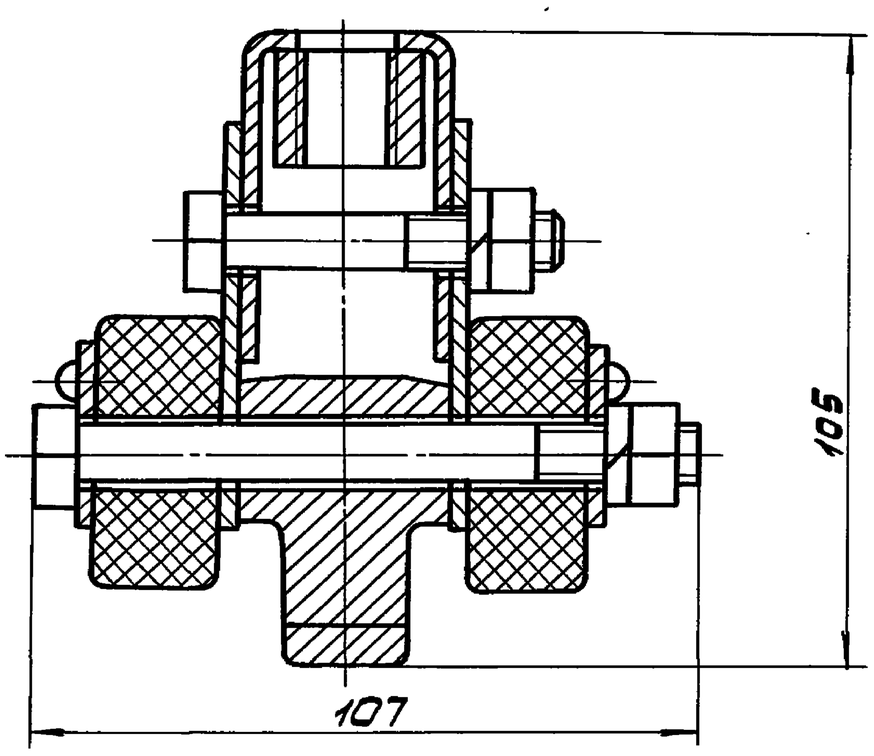

Б-Б повернуто
М1:1

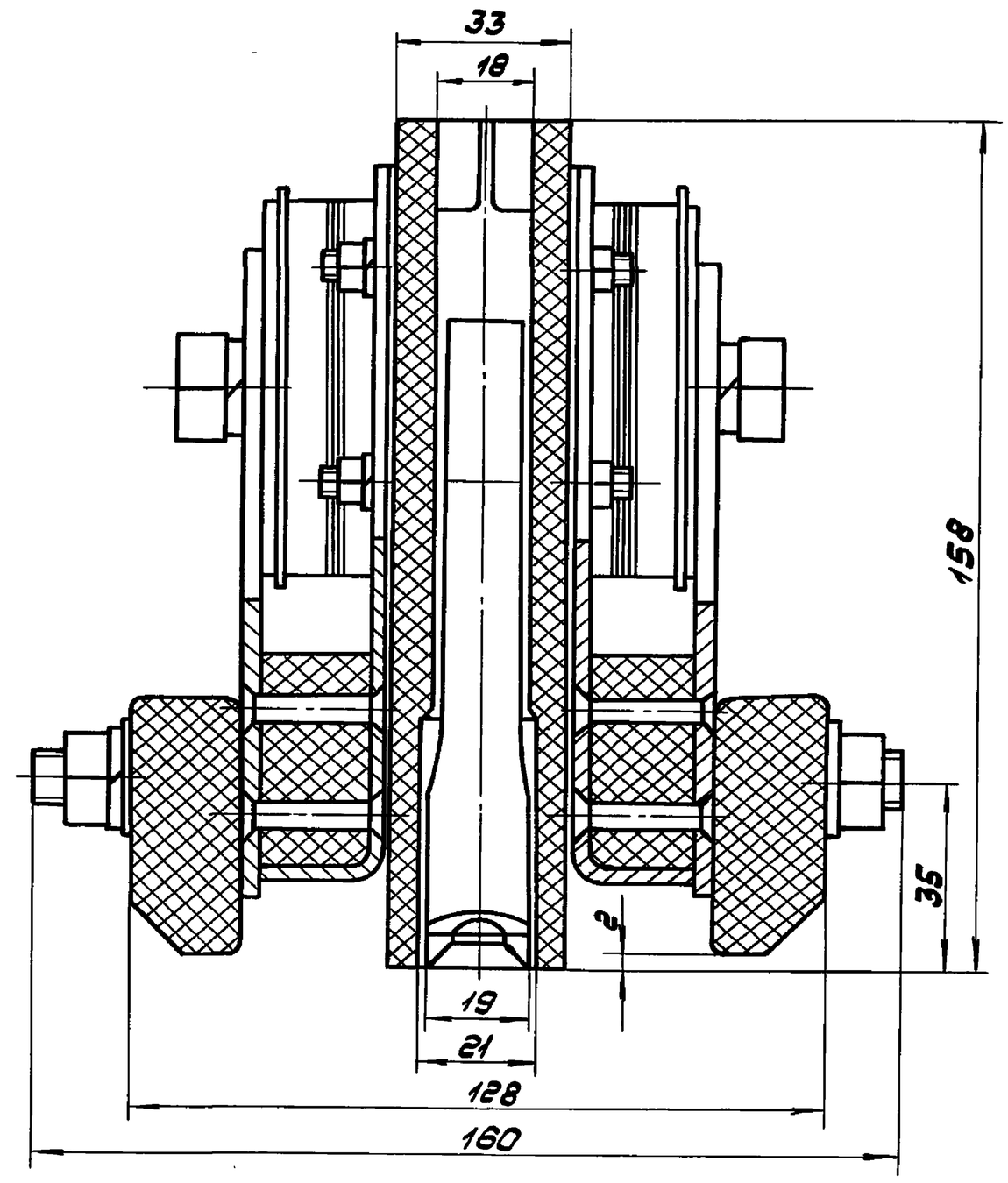

Изм.	Лист	№ докум.	Подп.	Дата	1038.00.000.СБ	Лист 2

Копировал: Формат А3

№ строки	Обозначение	Наименование	Куда входит: Обозначение	Кол.	Общее кол.	Примечание
1	1038.00.000	Изолятор секционный контактной сети				
2		трамвая СИТ-2ДУ-1			1	
3	1035.06.000	Полоз			2	
4	-01	Полоз			2	
5	1035.07.100	Элемент токопроводящий			2	
6	1035.07.200	Элемент нейтральный			2	
7	1035.07.300	Катушка дугогасительная			2	
8	1035.07.310	Каркас катушки	1035.07.300	1	1	
9	1035.07.700	Зажим специальный			2	
10	1035.07.800	Зажим концевой ЗК-1			2	
11	1037.02.000	Скоба концевая			2	
12	1037.03.000	Ушко подвесное			1	
13	1038.01.000	Боковина			1	
14	-01	Боковина			1	
15						
16						
17						
18						
19						
20						
21						
22						
23						
24						
25						
26						

Изм.	Лист	№ докум.	Подп.	Дата	1038.00.000.ВС			
Разраб.		Миксонова		23.09.85	Изолятор секционный для контактной сети трамвая СИТ-2ДУ-1 Ведомость спецификаций	Лит.	Лист	Листов 1
Пров.		Парамонова		24.09.85		Мосгортрансниипроект		
Рук. гр.		Айзенберг		25.09.85				
Н. контр.		Сидов		26.09.85				
Утв.		Данилов		27.09.85				

Копировал: 21110-02 21 Формат А3

Серия 4.507-9. Выпуск 2.

№ строки	Наименование	Обозначение документа на поставку	Поставщик	Куда входит (обозначение)	Количество на изделие	Количество в комплекты	Количество на регулир.	Количество всего	Примечание
1									
2	Крепежные изделия								
3									
4	Болты М10×40.58.019	ГОСТ 7798-70			12			12	
5	М10×55.58.019				1			1	
6	М10×100.58.019				4			4	
7	М12×20.58.019				4			4	
8	М12×30.58.019				2			2	
9	М12×40.58.019				4			4	
10	М12×45.58.019				4			4	
11	Винт В.М10-8g×35.58.019	ГОСТ 1482-84			2			2	
12	Винт В1.М6-8g×16.58.019	ГОСТ 17475-80			4			4	
13	Гайка М10.5.019	ГОСТ 2526-70			2			2	
14	Гайки М10.5.019	ГОСТ 5915-70			25			25	
15	М12.5.019				6			6	
16	Гайка М5.5.019	ГОСТ 5916-70			16			16	
17	Гайка М16.5.019	ГОСТ 15523-70			1			1	
18	Шайба 5.65Г.019	ГОСТ 6402-70			8			8	
19									
20									

Инв.№ подл. | Подп. и дата | Взам. инв.№ | Инв.№ дубл. | Подп. и дата

Изм.	Лист	№ докум.	Подп.	Дата				
Разраб.		Миксонова		16.10.85	1038.00.000.ВП			
Пров.		Пархоменко		17.10.85	Изолятор секционный для контактной сети трамвая СИТ-2ДУ-1	Лит.	Лист 1	Листов 2
Рук.гр.		Айзенберг		18.10.85	Ведомость покупных изделий	Мосгортрансниипроект		
Н.контр.		Седов		21.10.85				
Утв.		Данилов		22.10.85				

Копировал: Формат А3

№ строки	Наименование	Обозначение документа на поставку	Поставщик	Куда входит (обозначение)	Количество на изделие	Количество в комплекты	Количество на регулир.	Количество всего	Примечание
1	Шайба 10.65Г.019	ГОСТ 6402-70			21			21	
2	12.65Г.019				12			12	
3	Шайба 2.10.04.019	ГОСТ 11371-78			30			30	
4	2.12.04.019				4			4	
5	Заклепка 5×32.33	ГОСТ 10299-80			12			12	
6	5×36.38.М3				12			12	
7	Заклепка 4×22.38.М3	ГОСТ 10300-80			8			8	
8	5×32.01.Ц9хр				12			12	
9									
10	Арматура контактной сети								
11									
12	Зажим ЗС	ГОСТ 23476-79			2			2	
13									
14									
15									
16									
17									
18									
19									
20									
21									
22									
23									
24									

Инв.№ подл. | Подп. и дата | Взам. инв.№ | Инв.№ дубл. | Подп. и дата

Изм.	Лист	№ докум.	Подп.	Дата		
					1038.00.000.ВП	Лист 2

Серия 4.507-9. Выпуск 2.

Формат	Зона	Поз.	Обозначение	Наименование	Кол.	Примечание
				Документация		
А1			1038.01.000.СБ	Сборочный чертеж		
				Сборочные единицы		
А4		1	1035.07.510	Магнитопровод	1	
А4		2	-01	Магнитопровод	1	
				Детали		
А4		3	1035.07.501	Накладка	2	Выпуск 3
А4		4	1037.01.001	Петля	1	
А4		5	1037.01.002	Накладка	1	
				Стандартные изделия		
		7		Заклепка 5х32.33 ГОСТ 10299-80	6	
		8		Заклепка 5х32.01.Ц9хр ГОСТ 10300-80	6	
			Переменные данные для исполнений			
				1038.01.000		

Изм.	Лист	№ докум.	Подп.	Дата	1038.01.000		
Разраб.		Миксонова		14.10.85	Боковина	Лит.	Лист 1 / Листов 2
Пров.		Пармонова		15.10.85		Мосгортрансниипроект	
Рук.гр.		Айзенберг		16.10.85			
Н.контр.		Садов		17.10.85			
Утв.		Данилов		18.10.85			

Копировал: Формат А4

Формат	Зона	Поз.	Обозначение	Наименование	Кол.	Примечание
				Детали		
А3		9	1038.01.001	Брус	1	
				1038.01.000-01		
				Детали		
А3		9	1038.01.001-01	Брус	1	

Изм.	Лист	№ докум.	Подп.	Дата	1038.01.000	Лист 2

Копировал: Формат А4

1038.01.001

1038.01.001 - изображено
1038.01.001-01 - зеркальное отражение

Rz 80 √(√)

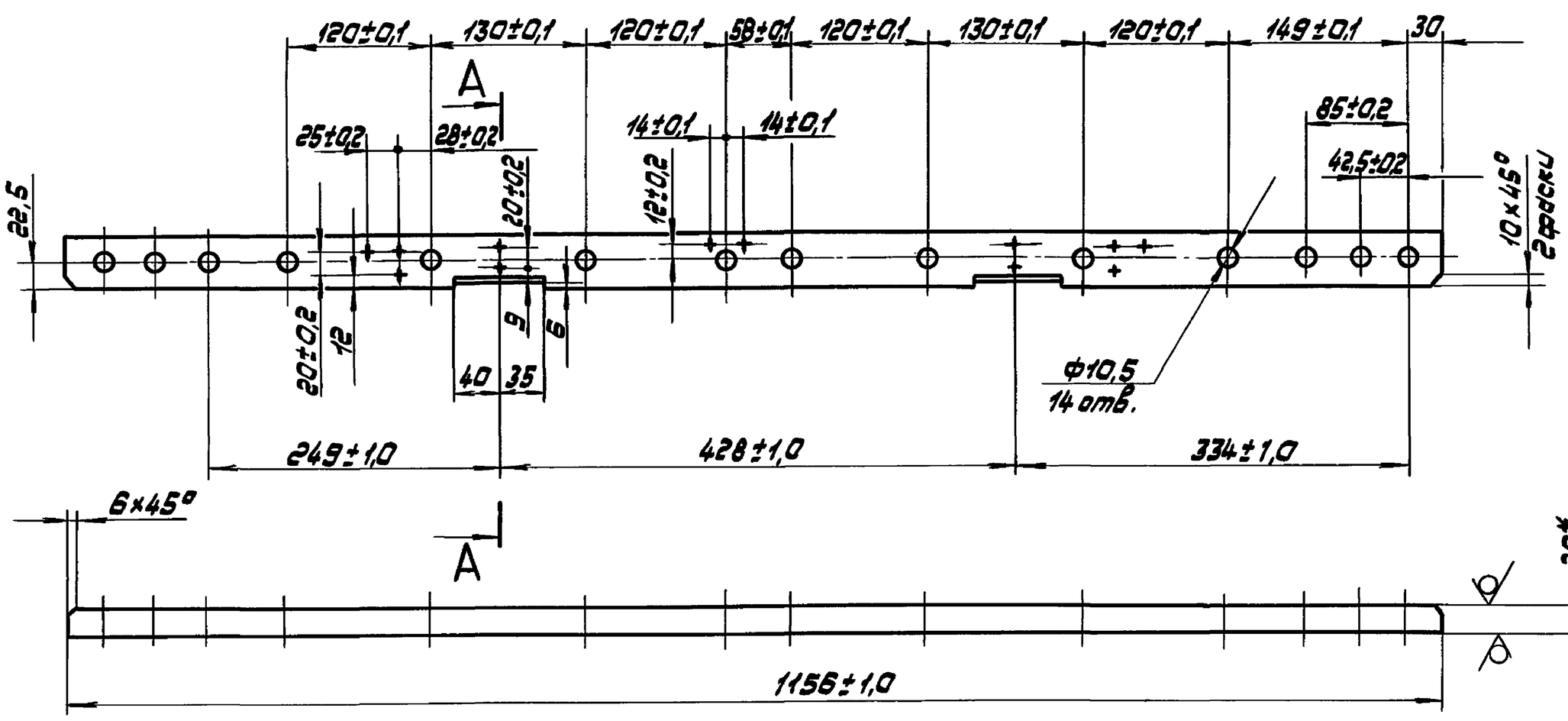

А-А
М1:1

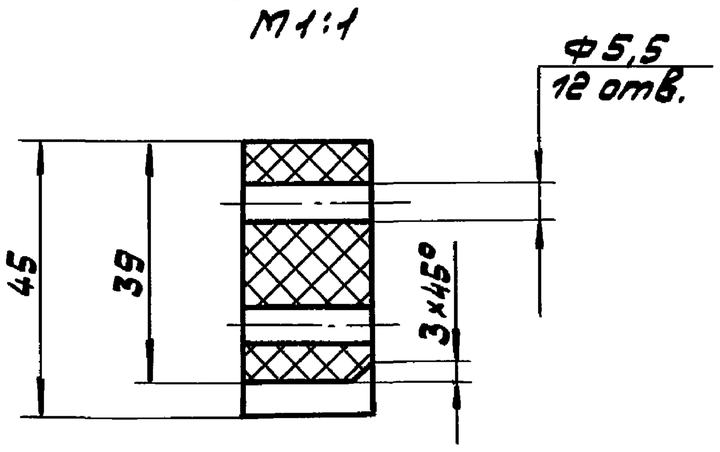

1.* Размер для справок.
2. Неуказанные предельные отклонения размеров: отверстий Н14, остальных ±IT14/2.
3. Пропитать в лаке ГФ-95 ГОСТ 8018-70.

Изм.	Лист	№ докум.	Подп.	Дата	1038.01.001		
Разраб.		Миксонова		14.10.85	Брус	Лит.	Масса 1,28 / М-б 1:4
Пров.		Пармонова		15.10.85		Лист	Листов 1
Т.контр.		Айзенберг		16.10.85		Мосгортрансниипроект	
Рук.гр.		Айзенберг		16.10.85	Пластик древесный слоистый ДСП-Б-3-20 ГОСТ 13913-78		
Н.контр.		Садов		17.10.85			
Утв.		Данилов		18.10.85			

Копировал: 21110-02 23 Формат А3

Серия 4.507-9. Выпуск 2.

1038.01.000 - изображено
1038.01.000-01 - зеркальное отражение

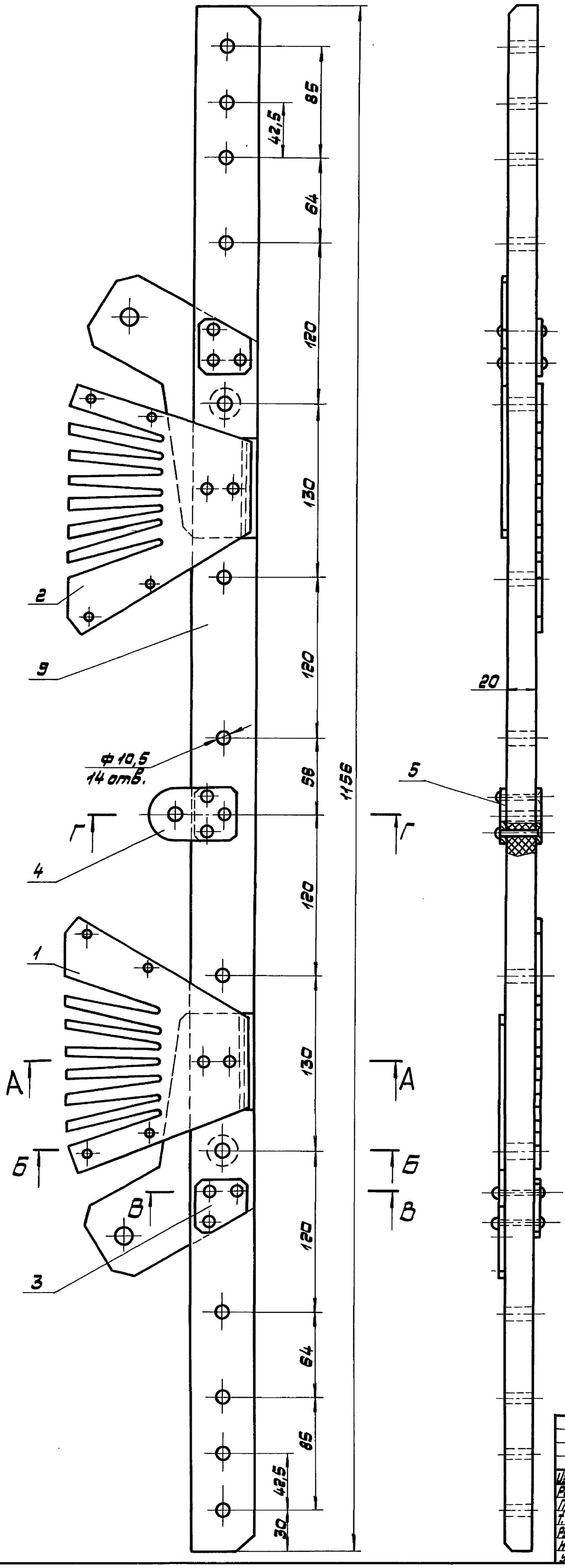

А-А повернуто
М1:1

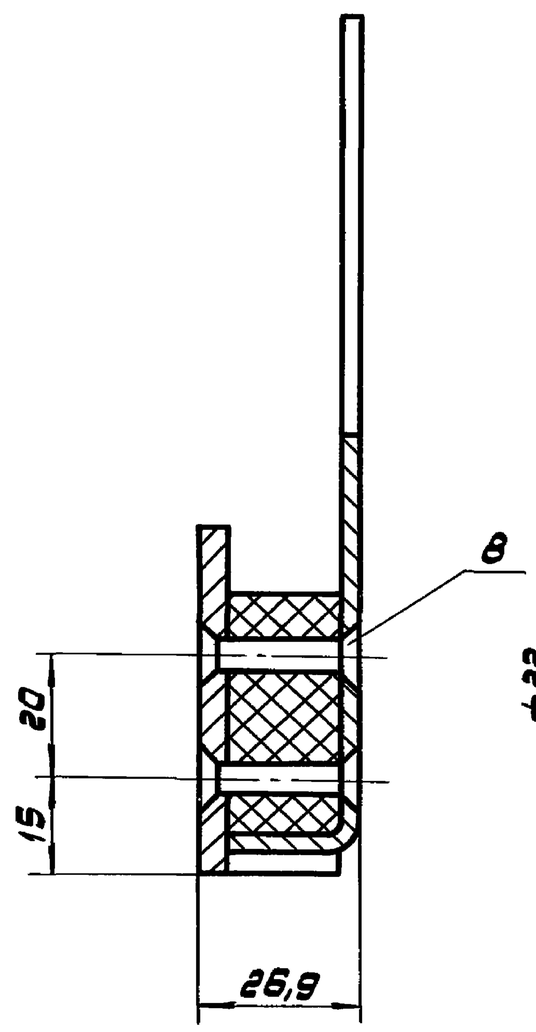

Б-Б повернуто
М1:1

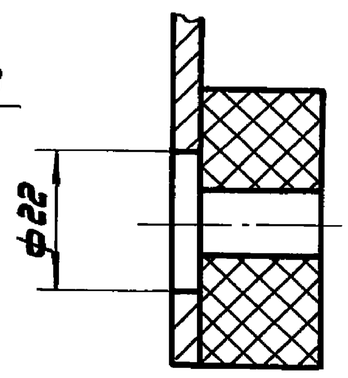

Г-Г повернуто
М1:1

В-В повернуто
М1:1

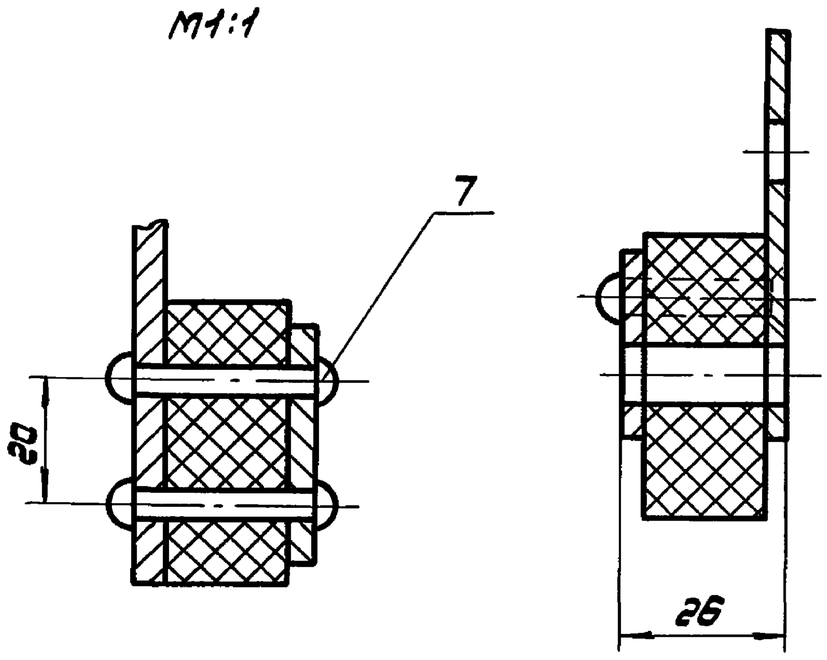

Размеры для справок.

1038.01.000.СБ

Изм.	Лист	№ докум.	Подп.	Дата	Боковина сборочный чертеж	Лит.	Масса	М-б
Разраб.		Миксонова		9.09.86			3,0	1:2
Пров.		Парамонова		10.09.86		Лист	Листов 1	
Т.контр.		Айзенберг		11.09.86				
Рук. гр.		Айзенберг		11.09.86		Мосгортрансниипроект		
Н.контр.		Садов		12.09.86				
Утв.		Данилов		13.09.86				

Инв.N подл. | Подп. и дата | Взам. инв.N | Инв.N дубл. | Подп. и дата

Копировал: 21110-02 (24) Формат А2 Заврулин