Типовая документация на строительные системы и изделия зданий и сооружений

Серия 1.236.5-9

Окна и балконные двери деревянные с тройным остеклением для общественных зданий

Рабочие чертежи

Разработаны
ЦНИИЭП учебных зданий
Гл. инженер А. Ляхович
Нач. мастерской В Орлов
Гл арх проекта М. Дрожжин

Утверждены и введены в действие Государственным Комитетом по гражданскому строительству и архитектуре при Госстрое СССР
с 01.10.81 г.
Приказ № 268 от 15 09 81

ОБОЗНАЧЕНИЕ	НАИМЕНОВАНИЕ	СТР.
	СОДЕРЖАНИЕ	3÷5
1236 5-9-000 ПЗ	ПОЯСНИТЕЛЬНАЯ ЗАПИСКА.	6,7
-000 Д.	НОМЕНКЛАТУРА ИЗДЕЛИЙ.	8—10
-000 Д2	СХЕМЫ РАСПОЛОЖЕНИЯ ПРИБОРОВ В ОКНАХ И БАЛКОННЫХ ДВЕРЯХ.	11
-1000	ОКОННЫЙ БЛОК С ТРОЙНЫМ ОСТЕКЛЕНИЕМ.	12
-1000 СБ	ОКОННЫЙ БЛОК С ТРОЙНЫМ ОСТЕКЛЕНИЕМ	15
-1003	ШТАПИК.	16
-1100	КОРОБКА ОКОННОГО БЛОКА С ТРОЙНЫМ ОСТЕКЛЕНИЕМ. СБОРОЧНЫЙ ЧЕРТЕЖ	17
-1100 СБ	КОРОБКА ОКОННОГО БЛОКА С ТРОЙНЫМ ОСТЕКЛЕНИЕМ.	
-1110	КОРОБКА ДЛЯ РАЗДЕЛЬНЫХ ПЕРЕПЛЕТОВ.	18
-1110 СБ	КОРОБКА ДЛЯ РАЗДЕЛЬНЫХ ПЕРЕПЛЕТОВ. СБОРОЧНЫЙ ЧЕРТЕЖ	19
-1111	ПРОФИЛЬ КОРОБКИ.	
-1112	ПРОФИЛЬ КОРОБКИ.	20
-1113	ПРОФИЛЬ КОРОБКИ.	
-1120	КОРОБКА ДЛЯ СПАРЕННОГО ПЕРЕПЛЕТА.	21
-1120 СБ	КОРОБКА ДЛЯ СПАРЕННЫХ ПЕРЕПЛЕТОВ. СБОРОЧНЫЙ ЧЕРТЕЖ	22
-1121	ПРОФИЛЬ КОРОБКИ.	
-1122	ПРОФИЛЬ КОРОБКИ.	23
-1200	ПЕРЕПЛЕТ ВНУТРЕННИЙ СПАРЕННЫЙ.	24
-1200 СБ	ПЕРЕПЛЕТ ВНУТРЕННИЙ СПАРЕННЫЙ. СБОРОЧНЫЙ ЧЕРТЕЖ	28
-1201	ПРОФИЛЬ ВНУТРЕННЕГО ПЕРЕПЛЕТА.	
-1202	ПРОФИЛЬ ВНУТРЕННЕГО ПЕРЕПЛЕТА.	29
-1300	ПЕРЕПЛЕТ СРЕДНИЙ СПАРЕННЫЙ.	30
-1300 СБ	ПЕРЕПЛЕТ СРЕДНИЙ СПАРЕННЫЙ. СБОРОЧНЫЙ ЧЕРТЕЖ	34
-1301	ПРОФИЛЬ ПЕРЕПЛЕТА СРЕДНЕГО СПАРЕННОГО.	
-1302	ПРОФИЛЬ ПЕРЕПЛЕТА СРЕДНЕГО СПАРЕННОГО.	35
-1400	ПЕРЕПЛЕТ РАЗДЕЛЬНЫЙ.	36
-1400 СБ	ПЕРЕПЛЕТ ОКОННЫЙ РАЗДЕЛЬНЫЙ. СБОРОЧНЫЙ ЧЕРТЕЖ	40
1.236.5-9 -1401	ПРОФИЛЬ РАЗДЕЛЬНОГО ПЕРЕПЛЕТА.	
-1402	ПРОФИЛЬ РАЗДЕЛЬНОГО ПЕРЕПЛЕТА.	41
-1403	ПРОФИЛЬ СЛИВА ОКОННЫХ И ФРАМУЖНЫХ РАЗДЕЛЬНЫХ ПЕРЕПЛЕТОВ.	42
-2000	ОКОННЫЙ БЛОК С ТРОЙНЫМ ОСТЕКЛЕНИЕМ.	43
-2000 СБ	ОКОННЫЙ БЛОК С ТРОЙНЫМ ОСТЕКЛЕНИЕМ.	49
-2100	КОРОБКА ОКОННОГО БЛОКА С ТРОЙНЫМ ОСТЕКЛЕНИЕМ.	50
-2100 СБ	КОРОБКА ОКОННОГО БЛОКА С ТРОЙНЫМ ОСТЕКЛЕНИЕМ. СБОРОЧНЫЙ ЧЕРТЕЖ	52
-2110	КОРОБКА ДЛЯ РАЗДЕЛЬНЫХ ПЕРЕПЛЕТОВ.	53
-2110 СБ	КОРОБКА ДЛЯ РАЗДЕЛЬНЫХ ПЕРЕПЛЕТОВ. СБОРОЧНЫЙ ЧЕРТЕЖ	
-2111	ПРОФИЛЬ КОРОБКИ.	54
-2120	КОРОБКА ДЛЯ СПАРЕННЫХ ПЕРЕПЛЕТОВ	55
-2120 СБ	КОРОБКА ДЛЯ СПАРЕННЫХ ПЕРЕПЛЕТОВ СБОРОЧНЫЙ ЧЕРТЕЖ.	56
-2121	ПРОФИЛЬ КОРОБКИ.	
-3000	ОКОННЫЙ БЛОК С ТРОЙНЫМ ОСТЕКЛЕНИЕМ.	57
-3000 СБ	ОКОННЫЙ БЛОК С ТРОЙНЫМ ОСТЕКЛЕНИЕМ	60
-3100	КОРОБКА ОКОННОГО БЛОКА С ТРОЙНЫМ ОСТЕКЛЕНИЕМ.	61
-3100 СБ	КОРОБКА ОКОННОГО БЛОКА С ТРОЙНЫМ ОСТЕКЛЕНИЕМ СБОРОЧНЫЙ ЧЕРТЕЖ	
-3110	КОРОБКА ДЛЯ РАЗДЕЛЬНЫХ ПЕРЕПЛЕТОВ	62
-3110 СБ	КОРОБКА ДЛЯ РАЗДЕЛЬНЫХ ПЕРЕПЛЕТОВ. СБОРОЧНЫЙ ЧЕРТЕЖ	63
-3111	ПРОФИЛЬ КОРОБКИ	
-3120	КОРОБКА ДЛЯ СПАРЕННЫХ ПЕРЕПЛЕТОВ.	64
-3120 СБ	КОРОБКА ДЛЯ СПАРЕННЫХ ПЕРЕПЛЕТОВ СБОРОЧНЫЙ ЧЕРТЕЖ	65
-3121	ПРОФИЛЬ КОРОБКИ	
-3200	ПЕРЕПЛЕТ ФРАМУГИ ВНУТРЕННИЙ СПАРЕННЫЙ	66
-3200 СБ	ПЕРЕПЛЕТ ФРАМУГИ ВНУТРЕННИЙ СПАРЕННЫЙ. СБОРОЧНЫЙ ЧЕРТЕЖ.	67

ОБОЗНАЧЕНИЕ	НАИМЕНОВАНИЕ	СТР.
1.236.5-9-3300	ПЕРЕПЛЕТ ФРАМУГИ СРЕДНИЙ СПАРЕННЫЙ.	68
-3300СБ	ПЕРЕПЛЕТ ФРАМУГИ СРЕДНИЙ СПАРЕННЫЙ СБОРОЧНЫЙ ЧЕРТЕЖ	
-3400	ПЕРЕПЛЕТ ФРАМУГИ РАЗДЕЛЬНЫЙ.	69
-3400СБ	ПЕРЕПЛЕТ ФРАМУГИ РАЗДЕЛЬНЫЙ. СБОРОЧНЫЙ ЧЕРТЕЖ.	70
-4000	ОКОННЫЙ БЛОК С ТРОЙНЫМ ОСТЕКЛЕНИЕМ.	71
-4000 СБ	ОКОННЫЙ БЛОК С ТРОЙНЫМ ОСТЕКЛЕНИЕМ. СБОРОЧНЫЙ ЧЕРТЕЖ.	76
-4100	КОРОБКА ОКОННОГО БЛОКА С ТРОЙНЫМ ОСТЕКЛЕНИЕМ.	77
-4100 СБ	КОРОБКА ОКОННОГО БЛОКА С ТРОЙНЫМ ОСТЕКЛЕНИЕМ СБОРОЧНЫЙ ЧЕРТЕЖ.	78
-4110	КОРОБКА ДЛЯ РАЗДЕЛЬНЫХ ПЕРЕПЛЕТОВ.	79
-4110 СБ	КОРОБКА ДЛЯ РАЗДЕЛЬНЫХ ПЕРЕПЛЕТОВ. СБОРОЧНЫЙ ЧЕРТЕЖ.	
-4120	КОРОБКА ДЛЯ СПАРЕННЫХ ПЕРЕПЛЕТОВ.	80
-4120 СБ	КОРОБКА ДЛЯ СПАРЕННЫХ ПЕРЕПЛЕТОВ СБОРОЧНЫЙ ЧЕРТЕЖ.	81
-5000	ОКОННЫЙ БЛОК С ТРОЙНЫМ ОСТЕКЛЕНИЕМ.	82
-5000 СБ	ОКОННЫЙ БЛОК С ТРОЙНЫМ ОСТЕКЛЕНИЕМ. СБОРОЧНЫЙ ЧЕРТЕЖ.	84
-5100	КОРОБКА ОКОННОГО БЛОКА С ТРОЙНЫМ ОСТЕКЛЕНИЕМ.	
-5100 СБ	КОРОБКА ОКОННОГО БЛОКА С ТРОЙНЫМ ОСТЕКЛЕНИЕМ. СБОРОЧНЫЙ ЧЕРТЕЖ	85
-5110	КОРОБКА ДЛЯ РАЗДЕЛЬНЫХ ПЕРЕПЛЕТОВ	86
-5110 СБ	КОРОБКА ДЛЯ РАЗДЕЛЬНЫХ ПЕРЕПЛЕТОВ. СБОРОЧНЫЙ ЧЕРТЕЖ	
-5120	КОРОБКА ДЛЯ СПАРЕННЫХ ПЕРЕПЛЕТОВ СБОРОЧНЫЙ ЧЕРТЕЖ.	87
-5120 СБ	КОРОБКА ДЛЯ СПАРЕННЫХ ПЕРЕПЛЕТОВ	88
-6000	ОКОННЫЙ БЛОК С ТРОЙНЫМ ОСТЕКЛЕНИЕМ	89
-6000 СБ	ОКОННЫЙ БЛОК С ТРОЙНЫМ ОСТЕКЛЕНИЕМ	91

ОБОЗНАЧЕНИЕ	НАИМЕНОВАНИЕ	СТР.
1.236.5-9-6100	КОРОБКА ОКОННОГО БЛОКА С ТРОЙНЫМ ОСТЕКЛЕНИЕМ.	
-6100 СБ	КОРОБКА ОКОННОГО БЛОКА С ТРОЙНЫМ ОСТЕКЛЕНИЕМ СБОРОЧНЫЙ ЧЕРТЕЖ.	92
-6110	КОРОБКА ДЛЯ РАЗДЕЛЬНЫХ ПЕРЕПЛЕТОВ.	
-6110 СБ	КОРОБКА ДЛЯ РАЗДЕЛЬНЫХ ПЕРЕПЛЕТОВ. СБОРОЧНЫЙ ЧЕРТЕЖ.	93
-6120	КОРОБКА ДЛЯ СПАРЕННЫХ ПЕРЕПЛЕТОВ.	
-6120 СБ	КОРОБКА ДЛЯ СПАРЕННЫХ ПЕРЕПЛЕТОВ. СБОРОЧНЫЙ ЧЕРТЕЖ.	94
-7000	БАЛКОННАЯ ДВЕРЬ С ТРОЙНЫМ ОСТЕКЛЕНИЕМ.	95
-7000 СБ	БАЛКОННАЯ ДВЕРЬ С ТРОЙНЫМ ОСТЕКЛЕНИЕМ.	97
-7100	КОРОБКА БАЛКОННОЙ ДВЕРИ С ТРОЙНЫМ ОСТЕКЛЕНИЕМ	
-7100 СБ	КОРОБКА БАЛКОННОЙ ДВЕРИ С ТРОЙНЫМ ОСТЕКЛЕНИЕМ. СБОРОЧНЫЙ ЧЕРТЕЖ.	99
-7110	КОРОБКА ДЛЯ РАЗДЕЛЬНЫХ ПЕРЕПЛЕТОВ.	
-7110 СБ	КОРОБКА ДЛЯ РАЗДЕЛЬНЫХ ПЕРЕПЛЕТОВ СБОРОЧНЫЙ ЧЕРТЕЖ.	100
-7120	КОРОБКА ДЛЯ СПАРЕННЫХ ПЕРЕПЛЕТОВ.	
-7120 СБ	КОРОБКА ДЛЯ СПАРЕННЫХ ПЕРЕПЛЕТОВ. СБОРОЧНЫЙ ЧЕРТЕЖ.	101
-7200	ПЕРЕПЛЕТ ДВЕРИ ВНУТРЕННИЙ СПАРЕННЫЙ.	102
-7200 СБ	ПЕРЕПЛЕТ ДВЕРИ ВНУТРЕННИЙ СПАРЕННЫЙ СБОРОЧНЫЙ ЧЕРТЕЖ.	
-7201	ПРОФИЛЬ ВНУТРЕННЕГО ПЕРЕПЛЕТА.	103
-7300	ПЕРЕПЛЕТ ДВЕРИ СРЕДНИЙ СПАРЕННЫЙ	104
-7300 СБ	ПЕРЕПЛЕТ ДВЕРИ СРЕДНИЙ СПАРЕННЫЙ СБОРОЧНЫЙ ЧЕРТЕЖ	
-7301	ПРОФИЛЬ ПЕРЕПЛЕТА СРЕДНЕГО СПАРЕННОГО.	105
-7400	ПЕРЕПЛЕТ ДВЕРИ РАЗДЕЛЬНЫЙ	106
-7400 СБ	ПЕРЕПЛЕТ ДВЕРИ РАЗДЕЛЬНЫЙ. СБОРОЧНЫЙ ЧЕРТЕЖ	
-7401	ПРОФИЛЬ РАЗДЕЛЬНОГО ПЕРЕПЛЕТА	107
-7402	ПРОФИЛЬ РАЗДЕЛЬНОГО ПЕРЕПЛЕТА.	
-7403	ПРОФИЛЬ СЛИВА БАЛКОННЫХ ДВЕРЕЙ	108
-8000	БАЛКОННАЯ ДВЕРЬ С ТРОЙНЫМ ОСТЕКЛЕНИЕМ БРС 28-18	109

ОБОЗНАЧЕНИЕ	НАИМЕНОВАНИЕ	СТР.
1.236.5 – 9 – 8000 СБ	БАЛКОННАЯ ДВЕРЬ С ТРОЙНЫМ ОСТЕКЛЕНИЕМ БРС 28-18.	111
– 8100	КОРОБКА БАЛКОННОЙ ДВЕРИ С ТРОЙНЫМ ОСТЕКЛЕНИЕМ КРС 44.	
– 8100 СБ	КОРОБКА БАЛКОННОЙ ДВЕРИ С ТРОЙНЫМ ОСТЕКЛЕНИЕМ КРС 44. СБОРОЧНЫЙ ЧЕРТЕЖ	112
– 8110	КОРОБКА ДЛЯ РАЗДЕЛЬНЫХ ПЕРЕПЛЕ-ТОВ КР 44.	
– 8110 СБ	КОРОБКА ДЛЯ РАЗДЕЛЬНЫХ ПЕРЕПЛЕТОВ КР 44. СБОРОЧНЫЙ ЧЕРТЕЖ.	113
– 8200	ПЕРЕПЛЕТ ДВЕРИ ВНУТРЕННИЙ СПАРЕННЫЙ ПБВ 4.	
– 8200 СБ	ПЕРЕПЛЕТ ДВЕРИ ВНУТРЕННИЙ СПАРЕННЫЙ ПБВ 4. СБОРОЧНЫЙ ЧЕРТЕЖ.	114
– 8201	ПРОФИЛЬ ВНУТРЕННЕГО ПЕРЕПЛЕТА СПАРЕННОГО.	
– 8300	ПЕРЕПЛЕТ ДВЕРИ СРЕДНИЙ СПАРЕННЫЙ ПБС 4.	115
– 8300 СБ	ПЕРЕПЛЕТ ДВЕРИ СРЕДНИЙ СПАРЕННЫЙ ПБС 4. СБОРОЧНЫЙ ЧЕРТЕЖ.	
– 8301	ПРОФИЛЬ СРЕДНЕГО ПЕРЕПЛЕТА СПАРЕННОГО.	116
– 8400	ПЕРЕПЛЕТ ДВЕРИ РАЗДЕЛЬНЫЙ ПБР 4.	
– 8400 СБ	ПЕРЕПЛЕТ ДВЕРИ РАЗДЕЛЬНЫЙ ПБР – 4. СБОРОЧНЫЙ ЧЕРТЕЖ.	117
– 8401	ПРОФИЛЬ РАЗДЕЛЬНОГО ПЕРЕПЛЕТА.	
– 8003	ПРОФИЛЬ НАЩЕЛЬНИКА.	118
– 8500	ПЕРЕПЛЕТ ФРАМУГИ ВНУТРЕННИЙ СПАРЕННЫЙ ПФВ 8.	
– 8500 СБ	ПЕРЕПЛЕТ ФРАМУГИ ВНУТРЕННИЙ СПАРЕННЫЙ ПФВ 8. СБОРОЧНЫЙ ЧЕРТЕЖ.	119
– 8600	ПЕРЕПЛЕТ ФРАМУГИ СРЕДНИЙ СПАРЕННЫЙ ПФС 8.	
– 8600 СБ	ПЕРЕПЛЕТ ФРАМУГИ СРЕДНИЙ СПАРЕННЫЙ ПФС 8. СБОРОЧНЫЙ ЧЕРТЕЖ.	120
– 8700	ПЕРЕПЛЕТ ФРАМУГИ РАЗДЕЛЬНЫЙ ПФР 8.	
– 8700 СБ	ПЕРЕПЛЕТ ФРАМУГИ РАЗДЕЛЬНЫЙ ПФР 8. СБОРОЧНЫЙ ЧЕРТЕЖ.	121
– ООО ВМ	ВЕДОМОСТЬ РАСХОДА МАТЕРИАЛОВ	122

Рабочие чертежи окон и балконных дверей деревянных с тройным остеклением разработаны на основании задания, утвержденного Государственным комитетом по гражданскому строительству и архитектуре при Госстрое СССР 29 октября 1980 г. и предназначены для изготовления предприятиями деревообрабатывающей промышленности.

I. Область применения

I.I. Окна и балконные двери применять в соответствии с требованиями главы СНиП П-3-79 при проектировании и строительстве общественных зданий. Область применения - Iв подрайон, II и III климатические районы.

Относительная влажность воздуха помещений не лимитируется.

Сопротивление теплопередаче R_o окон и балконных дверей настоящей серии в соответствии с приложением 6 главы СНиП П-3-79 принято 0,6 $м^2 \cdot ч^0С/ккал$. Сопротивление воздухопроницанию $R_и$=0,56 $м^2 ч \cdot (мм\ вод.\ ст.)^{\frac{2}{3}}$ /кг.

2. Типы, размеры и марки

2.I. Окна и балконные двери, изготовляемые по данным рабочим чертежам:

серия РС - с раздельно-спаренными переплетами и дверными полотнами;

2.2. Типы и размеры окон и балконных дверей должны соответствовать указанным в рабочих чертежах.

2.3. Окна и балконные двери, в том числе с фрамугами, допускается изготовлять также и левыми, а многостворные с несимметричным рисунком - в негативном (зеркальном) изображении, что оговаривается в конкретных проектах и в заказах заводам-изготовителям.

2.4. Маркировка изделий принята по ГОСТ I6289-80.

2.5. Установлена следующая структура условного обозначения (марки) окон и балконных дверей:

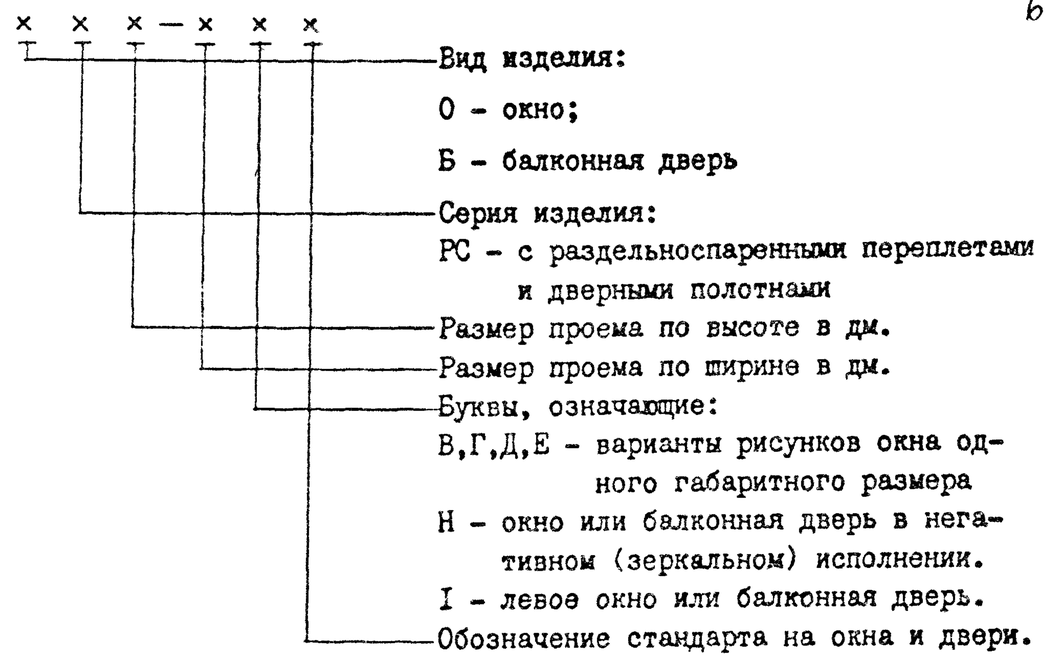

В рабочих чертежах марки изделий условно даны без указания стандарта на окна и двери.

2.6. Марки изделий проставляются в спецификациях проектов, в заказах заводам-изготовителям и на готовых изделиях. Марки окон и дверей должны быть даны с указанием ГОСТ I6289-80. Внесение изменений в обозначение марок не допускается.

2.7 Пример маркировки окна серии РС высотой I760 и шириной 870 мм с правой навеской створок: ОРСI8-9 ГОСТ I6289-80.

2.8. Окна и балконные двери изображены в альбоме с наружной стороны.

3. Технические требования

3.I. Окна и балконные двери изготовлять по данным рабочим чертежам в соответствии с требованиями ГОСТ 23I66-78 и ГОСТ I6289-80.

3.2. Окна и балконные двери изготовлять из заготовок, выполненных из древесины хвойных пород (сосны, ели, пихты, лиственницы и кедра) по ГОСТ 9685-6I* с непрозрачным покрытием.

Пиломатериалы хвойных пород по ГОСТ 8486-66.

Для изготовления изделий нормальной влагостойкости допускается

				1.236.5-9-000 ПЗ	
НАЧ МАС	ОРЛОВ		24.12.80		
ГЛ ИНЖ	МАРГУЛЕЦ		24.12.80		
ГАП	ДРОЖЖИН		24.12.80		
ГИП	АНОФРИЕВ		24.12.80		
РУК ГРУП	СОРОКИН				
ПРОВ	ДРОЖЖИН				
Пояснительная записка				СТАДИЯ: Р; ЛИСТ: 1; ЛИСТОВ: 4	
				ЦНИИЭП учебных зданий.	

ИНВ.№ ПОДЛ. | ПОДПИСЬ И ДАТА | ВЗАМ. ИНВ. №

	1.236.5-9-000 ПЗ
	ЛИСТ 2

использование древесины березы, осины, ольхи, липы, тополя и других пород, неуступающих перечисленным по стойкости к загниванию, твердости и прочности при изгибе.

Применение древесины разных пород в одной сборочной единице (створке, коробке и т.д.)не допускается, за исключением сосны, ели, пихты и кедра в изделиях под непрозрачное покрытие.

3.3. Влажность и качество древесины, применяемой для окон и дверей, должна отвечать требованиям ГОСТ 23166-78.

3.4. Размеры на сборочных чертежах изделий даны в свету, по наружным сторонам створок, фрамуг, полотен дверей и по наружным сторонам коробок.

На рабочих чертежах даны размеры некрашенных деталей и изделий.

3.5. Объем древесины в рабочих чертежах определен в соответствии с "Отраслевой инструкцией по нормированию расхода основных и вспомогательных материалов в производстве окон, дверей, строганных погонажных деталей и подоконных досок". ВНИИдрев Минлеспром СССР, Москва, 1975 г.

3.6. Для отвода дождевой воды в нижних брусках коробок и в горизонтальных импостах под широкими створками, фрамугами и полотнами просверлить отв.ϕ 10 мм, располагаемые на расстоянии 50 мм от вертикальных брусков коробок и импостов,см.узлы П и I на стр.15 и 60.

3.7. Непрозрачное законченное отделочное покрытие выполнять масляными или синтетическими красками и эмалями.

Непрозрачное отделочное покрытие должно быть белого цвета. Допускается покрытие изделий в другие цвета, что оговаривается в проектах и в заказах заводам-изготовителям.

3.8. Окна и балконные двери нормальной влагостойкости отделывать лакокрасочными материалами группы 2 по ГОСТ 9825-73*; допускается применение атмосферостойких лакокрасочных материалов.

Окна и балконные двери повышенной влагостойкости отделывать атмосферостойкими лакокрасочными материалами группа I по ГОСТ 9825-73*.

3.9. Нелицевые поверхности коробок окон и балконных дверей должны быть антисептированы или окрашены.

Антисептирование древесины производить в соответствии с указаниями главы СНиП II-19-75.

Защиту от коррозии стальных деталей окон и дверей производить в соответствии с указаниями главы СНиП II-23-76.

3.10. Для остекления изделий применять оконное стекло толщиной 4 мм по ГОСТ 111-78.

Толщина стекла уточняется при конкретном проектировании и в заказах заводам-изготовителям в зависимости от ветровых нагрузок и шумовых воздействий в районе строительства.
Остекление производить с учетом требований ГОСТ 23166-78.

3.11. Оконные и балконные дверные приборы и крепежные детали устанавливать по рабочим чертежам с учетом требований ГОСТ 23166-78.

3.12. Для уплотнения притворов применять пенополиуретановые уплотняющие прокладки по ГОСТ 10174-72.

Уплотняющие прокладки устанавливать по рабочим чертежам с учетом требований ГОСТ 23166-78.

3.13. Окна и балконные двери поставлять потребителю полной заводской готовности собранными в блоки.

3.14. Комплектность изделий должна отвечать требованиям ГОСТ 23166-78.

4. Правила приемки

4.1. Приемку и паспортизацию окон и балконных дверей производить в соответствии с требованиями ГОСТ 23166-78.

5. Методы контроля

5.1. Контроль качества древесины, обработки, сборки изделий, точности изготовления, прочности клеевых соединений, прочности сцепления лакокрасочных покрытий с отделываемой поверхностью выполнять в соответствии с требованиями ГОСТ 23166-78.

6. Упаковка, транспортирование и хранение

6.1. Упаковку, транспортирование и хранение выполнять с учетом требований ГОСТ 23166-78.

Инв.№ подл. | Подпись и дата | Взам.инв.№

17561 7

Окна и балконные двери с тройным остеклением

Схема	Марка	Лист
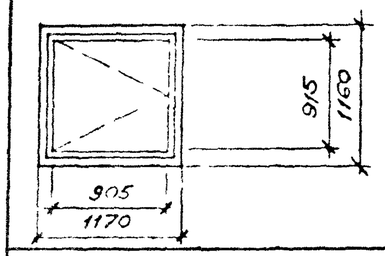	ОРС 12-12 В Масса 40 кг	1.236.5-9-1000
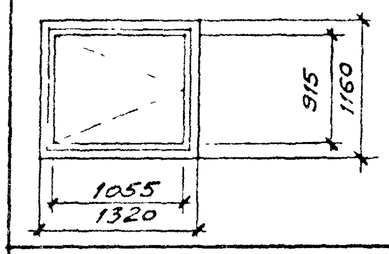	ОРС 12-13,5 В Масса 43 кг	1.236.5-9-1000
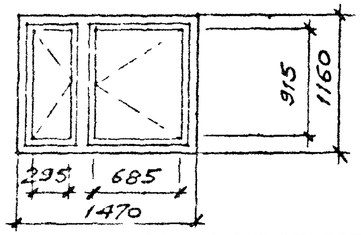	ОРС 12-15 В Масса 61 кг	1.236.5-9-2000
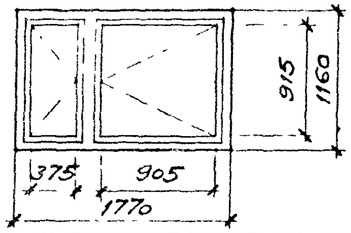	ОРС 12-18 В Масса 66 кг	1.236.5-9-2000
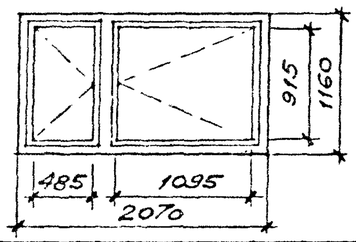	ОРС 12-21 В Масса 72 кг	1.236.5-9-2000
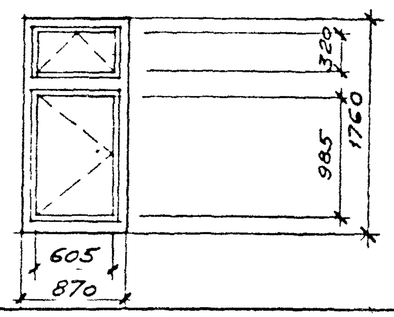	ОРС 18-9 В Масса 56 кг	1.236.5-9-3000
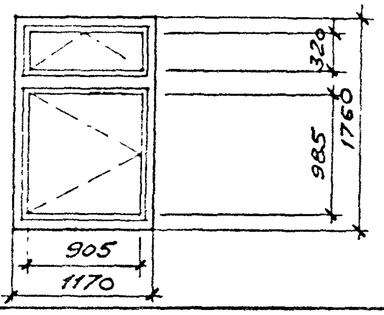	ОРС 18-12 В Масса 67 кг	1.236.5-9-3000
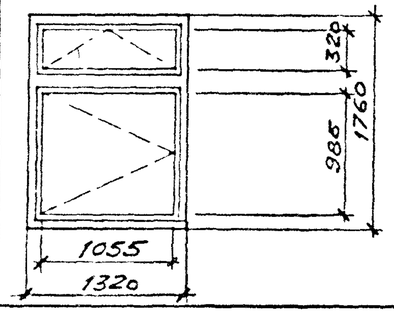	ОРС 18-13,5 В Масса 78 кг	1.236.5-9-3000
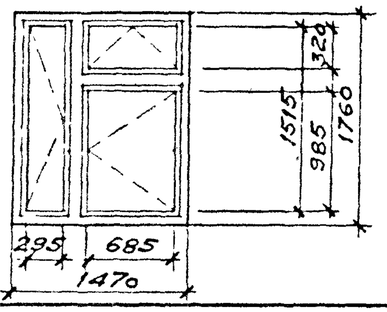	ОРС 18-15 В Масса 93 кг	1.236.5-9-4000
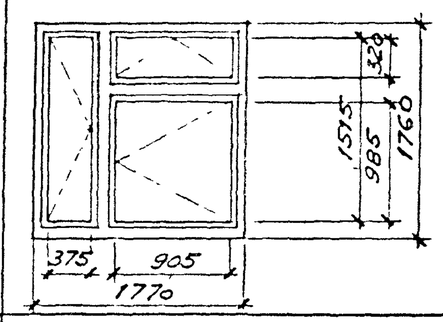	ОРС 18-18 В Масса 102 кг	1.236.5-9-4000
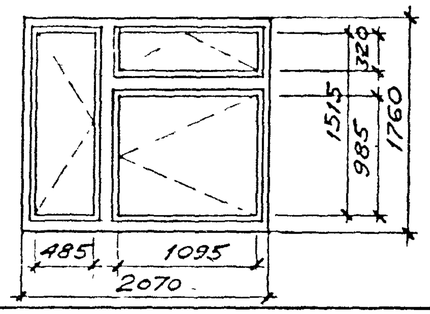	ОРС 18-21 В Масса 111 кг	1.236.5-9-4000
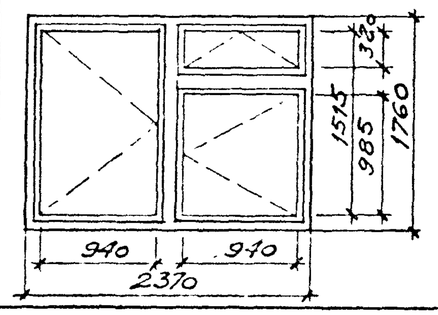	ОРС 18-24 В Масса 115 кг	1.236.5-9-4000
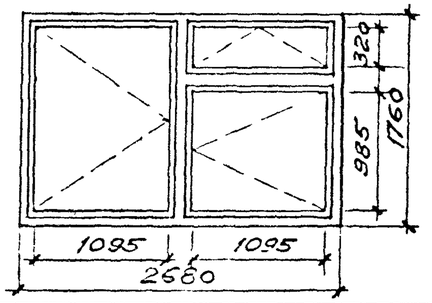	ОРС 18-27 В Масса 124 кг	1.236.5-9-4000
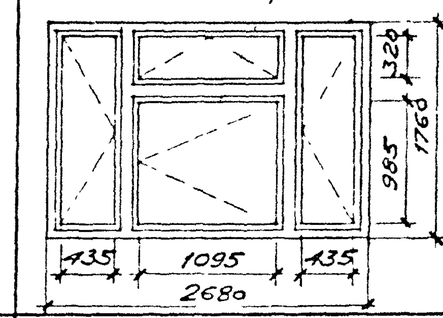	ОРС 18-27 Д Масса 148 кг	1.236.5-9-5000
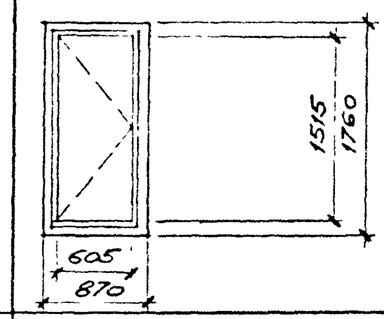	ОРС 18-9 Г Масса 46 кг	1.236.5-9-1000
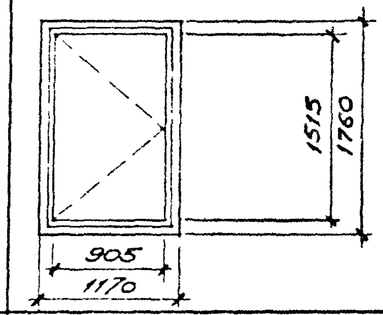	ОРС 18-12 Г Масса 53 кг	1.236.5-9-1000
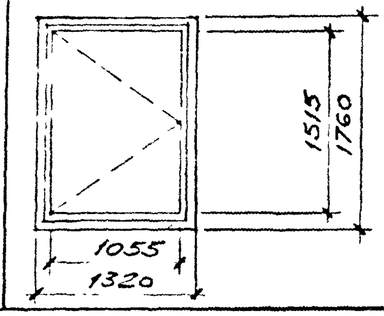	ОРС 18-13,5 Г Масса 56 кг	1.236.5-9-1000

Инв. № подл. | Подпись и дата | Взам. инв. №

Нач. маст.	Орлов		24.12.80
Гл. инж.	Нарусов		24.12.80
Гл. арх. пр.	Дрожжин		24.12.80
Гл. инж. пр.	Инофрее		24.12.80
Рук. гр. арх.	Сорокин		24.12.80
Провер.	Дрожжин		24.12.80

1.236.5-9-000 Д1

Номенклатура изделий

Стадия	Лист	Листов
Р	1	3

ЦНИИЭП учебных зданий

17561 8

Схема	Марка	Лист	Схема	Марка	Лист	Схема	Марка	Лист	Схема	Марка	Лист
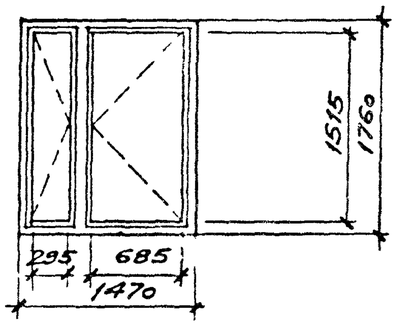	ОРС18-15Г Масса 81кг	1.236.5-9-2000	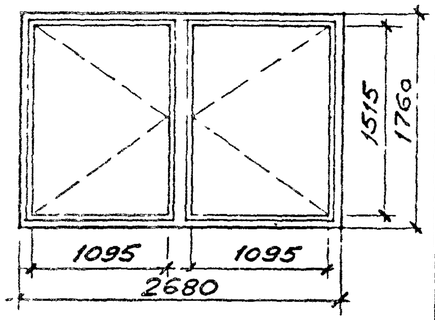	ОРС18-27Г Масса 107кг	1.236.5-9-2000	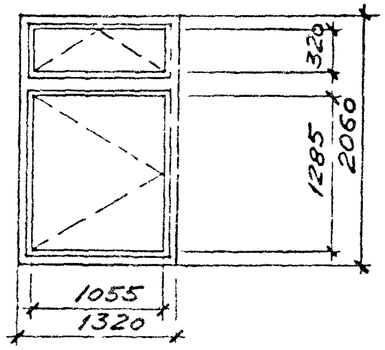	ОРС21-13,5В Масса 78кг	1.236.5-9-3000	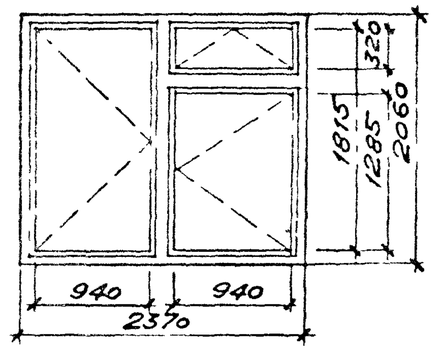	ОРС21-24В Масса 125 кг	1.236.5-9-4000
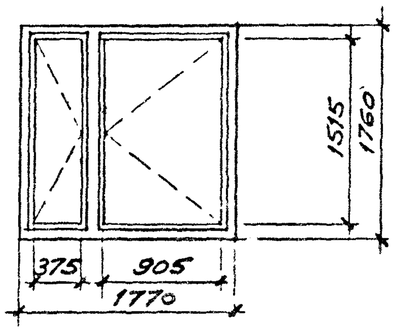	ОРС18-18Г Масса 88кг	1.236.5-9-2000	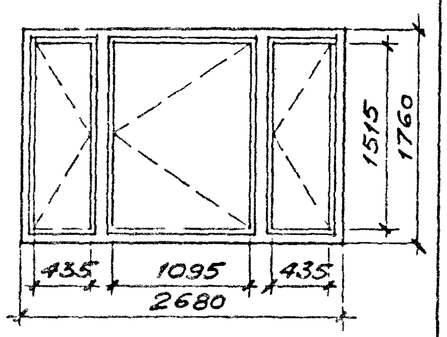	ОРС18-27Е Масса 131кг	1.236.5-9-6000	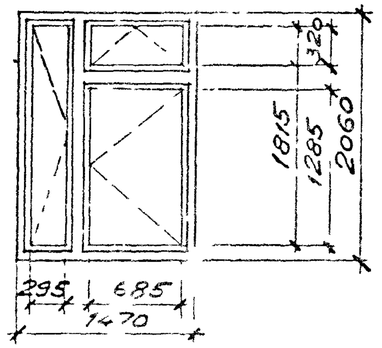	ОРС21-15В Масса 102кг	1.236.5-9-4000	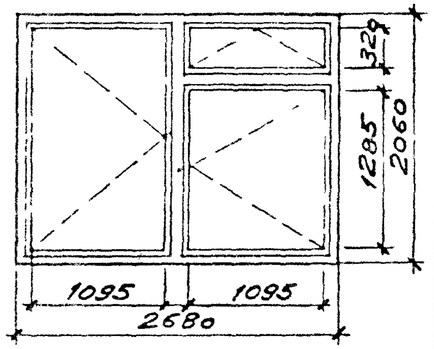	ОРС21-27В Масса 132кг	1.236.5-9-4000
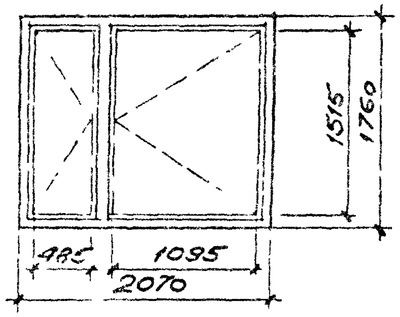	ОРС18-21Г Масса 95кг	1.236.5-9-2000	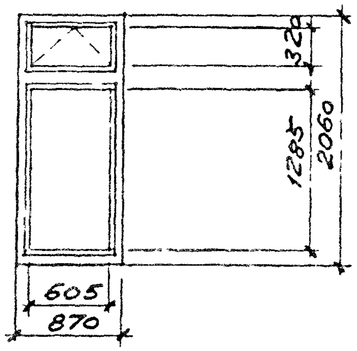	ОРС21-9В Масса 62кг	1.236.5-9-3000	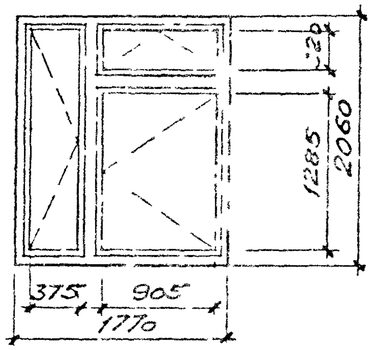	ОРС21-18В Масса 111 кг	1.236.5-9-4000	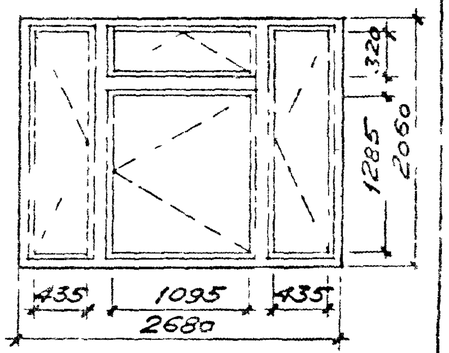	ОРС21-27Д Масса 167кг	1.236.5-9-5000
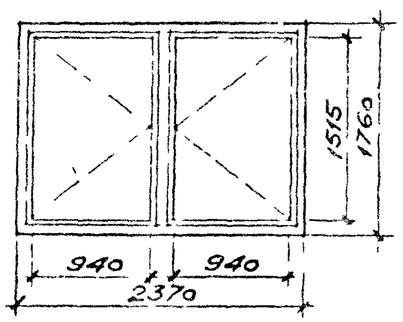	ОРС18-24Г Масса 101кг	1.236.5-9-2000	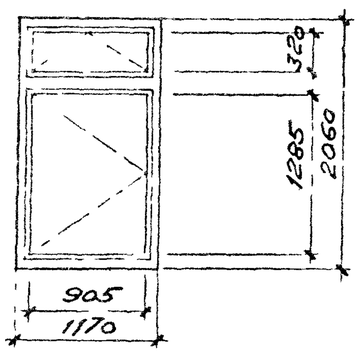	ОРС21-12В Масса 73кг	1.236.5-9-3000	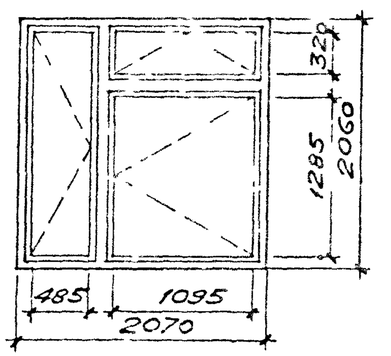	ОРС21-21В Масса 119кг	1.236.5-9-4000	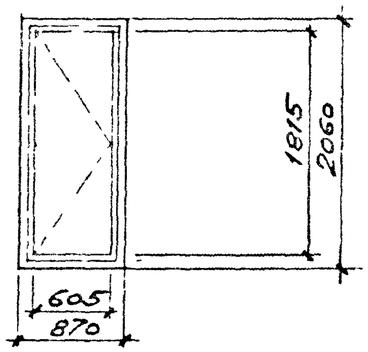	ОРС21-9Г Масса 52кг	1.236.5-9-1000

Схема	Марка	Лист	Схема	Марка	Лист	Схема	Марка	Лист
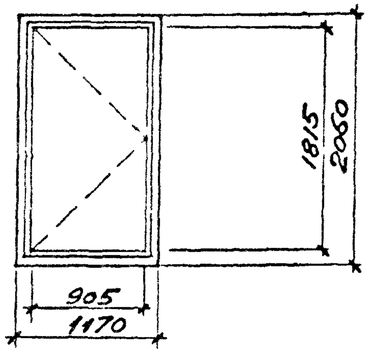	ОРС21-12Г Масса 59кг	1.236.5-9-1000	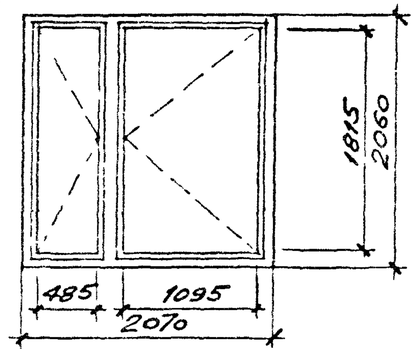	ОРС21-21Г Масса 105кг	1.236.5-9-2000	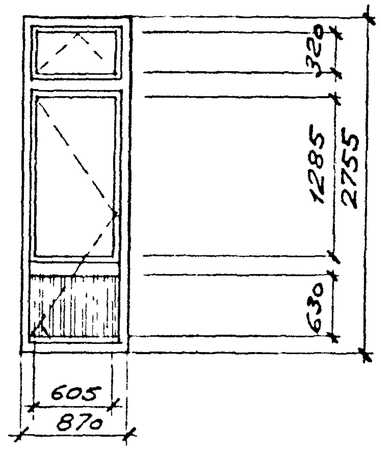	БРС28-9 Масса 70кг	1.236.5-9-7000
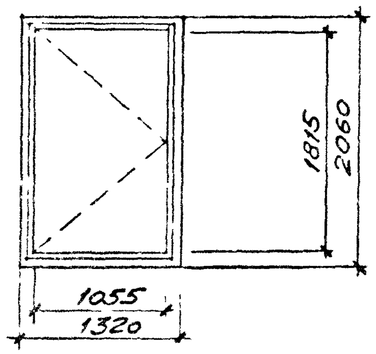	ОРС21-13,5Г Масса 62кг	1.236.5-9-1000	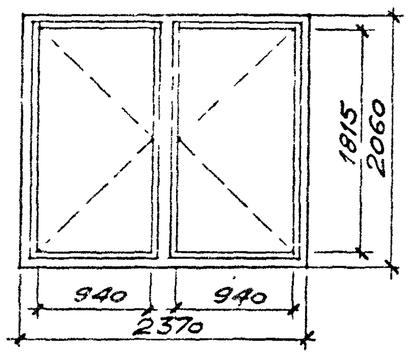	ОРС21-24Г Масса 111кг	1.236.5-9-2000	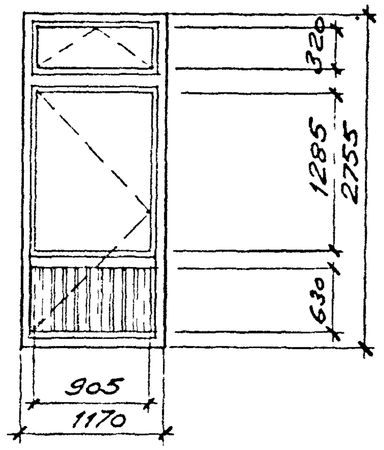	БРС28-12 Масса 82кг	1.236.5-9-7000
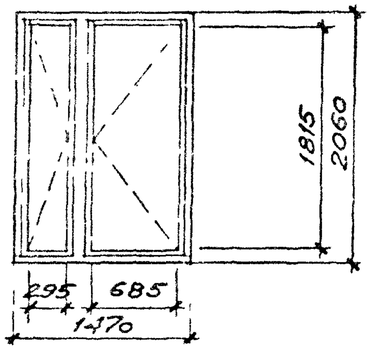	ОРС21-15Г Масса 92кг	1.236.5-9-2000	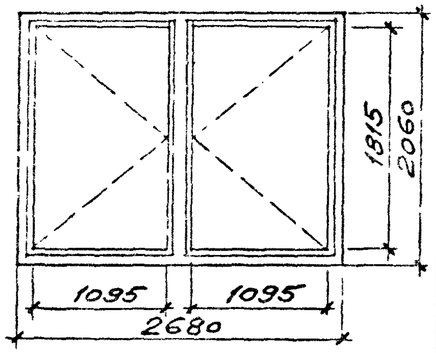	ОРС21-27Г Масса 118кг	1.236.5-9-2000	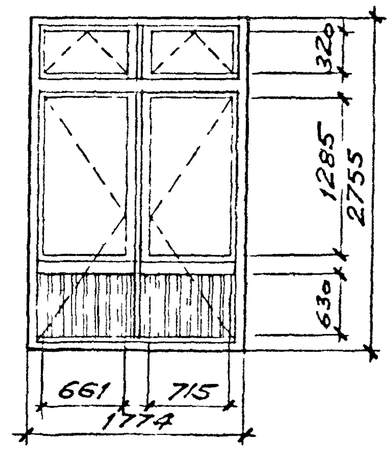	БРС28-18 Масса 133кг	1.236.5-9-8000
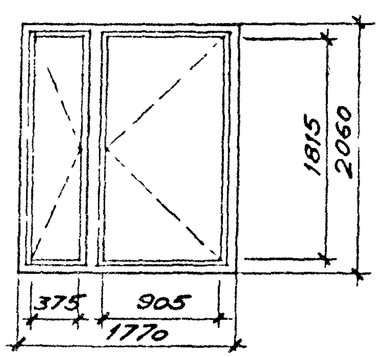	ОРС21-18Г Масса 98кг	1.236.5-9-2000	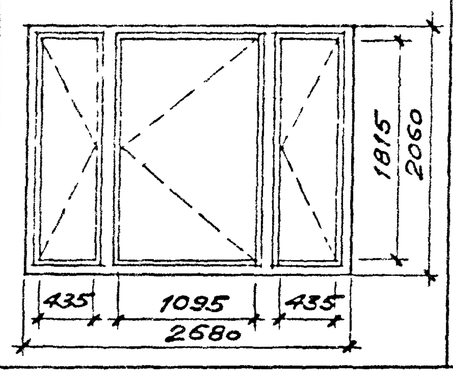	ОРС21-27Е Масса 146кг	1.236.5-9-6000			

Инв. № подл. | Подпись и дата | Взам. инв. №

1.236.5-9-000 Д1

Лист 3

17561 10

Схема 1

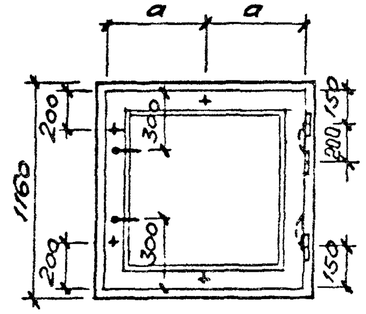

Схема 2

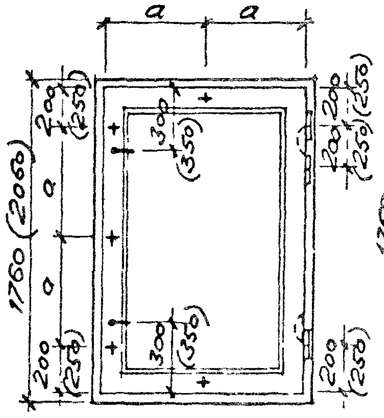

Схема 3

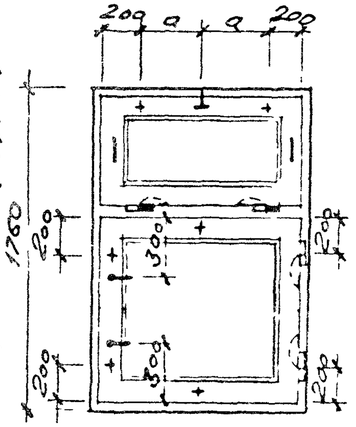

Схема 4

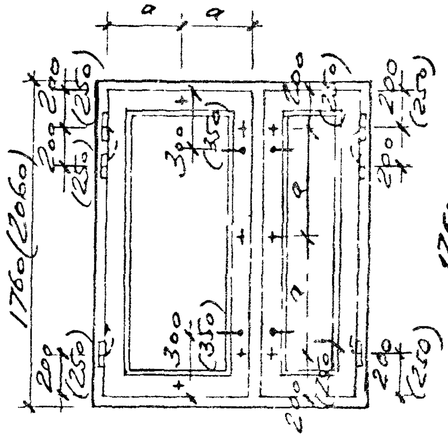

Схема 5

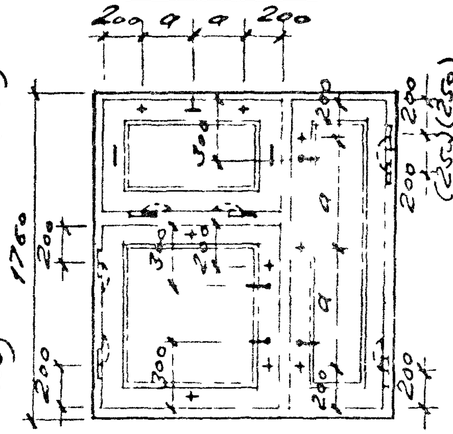

Схема 6

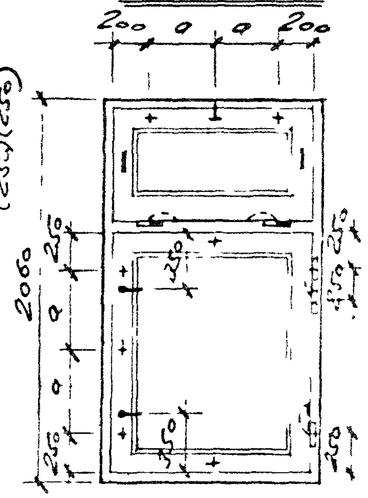

Схема 7

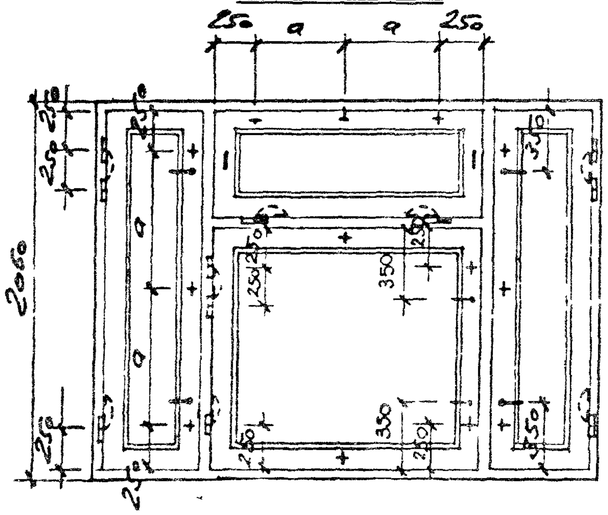

Схема 8

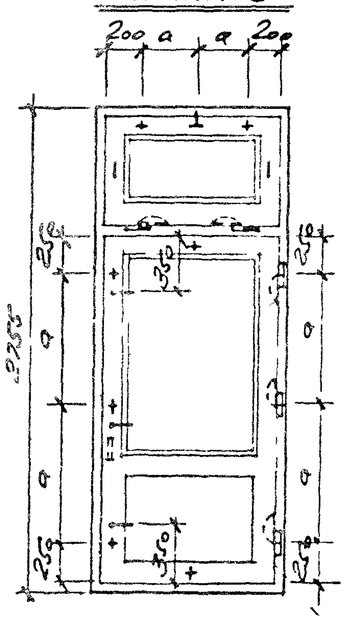

Схема 9

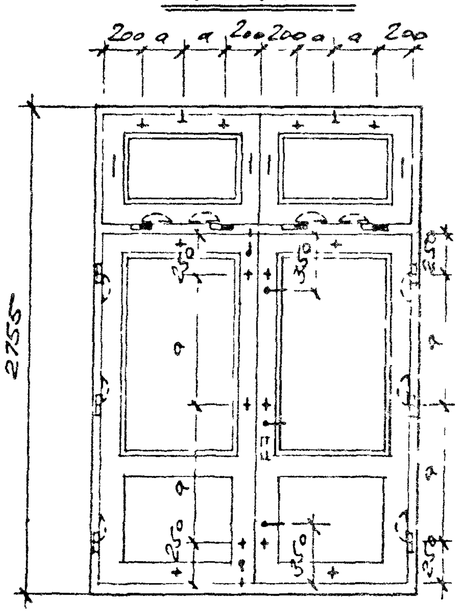

Условные обозначения

- ⊥ – прибор фрамужный ПФ2
- | – фрамужный соединитель
- + – стяжка СВ$_м$
- – петли: ПВ1-100П для внутренних спарен-ных створок + ПВ2-100-1 для наружных створок
- – петли ПВ2-100-2 для наружных и внут-ренних створок.
- – петли ПН6-110П для спаривания створок с боковым навесом.
- – петли ПН7-2 для спаривания внутренних створок фрамуг.
- – завертка ЗР2
- – ручка РС-80
- – шпингалет Ш3

Примечание

1. В изделиях, не вошедших в данный чертеж, приборы устанавливаются аналогично.

Нач.маст.	Орлов		9.06.87	1.236.5-9-ООО Д$_2$	
Гл.инж.	Маргулец		9.06.87		
ГАП	Дрожжин		9.06.87	Схема расположения приборов в окнах и балконных дверях	Стадия: Р; Лист: 1; Листов: 1
ГИП	Анофриков		9.06.87		ЦНИИЭП учебных зданий
Рук.гр.	Сорокин		9.06.87		
Провер.	Дрожжин		9.06.87		

Инв.№ подл.	Подпись и дата	Взам. инв.№

Формат	Зона	Поз.	Обозначение	Наименование	Кол. на исполн. 1.236.5-9-1000-										Примечание
					-	01	02	03	04	05	06	07			
				Документация											
11			1.236.5-9-1000 СБ	Сборочный чертеж	X	X	X	X	X	X	X	X			
11			-000 ПЗ	Пояснительная записка	X	X	X	X	X	X	X	X			
12			-000 Д1	Номенклатура изделий	X	X	X	X	X	X	X	X			
12			-000 Д2	Схема расположения приборов в окнах и балконных дверях	X	X	X	X	X	X	X	X			
12			-000 ВМ	Ведомость расхода материалов	X	X	X	X	X	X	X	X			
				Сборочные единицы											
11		1	1.236.5-9-1100	Коробка КРС1	1										

Марка	ОРС12-12В	ОРС12-13,5В	ОРС18-9Г	ОРС18-12Г	ОРС18-13,5Г	ОРС21-9Г	ОРС21-12Г	ОРС21-13,5Г			

Нач.маст.	Орлов		24.12.86
Гл.инж.	Маргулец		24.12.86
Гл.арх.пр.	Дрожжин		23.12.86
Гл.инж.пр.	Анофриев		12.80г
Рук.гр.арх.	Сорокин		24.12.86
Провер.	Дрожжин		3.12.86

1.236.5-9-1000

Оконный блок с тройным остеклением

Стадия	Лист	Листов
Р	1	6

ЦНИИЭП учебных зданий

Инв.№ подл.	Подпись и дата	Взам. инв.№

Формат	Зона	Поз.	Обозначение	Наименование	Кол. на исполн. 1.236.5-9-1000-										Примечание
					-	01	02	03	04	05	06	07			
11		1	1.236.5-9-1100-01	Коробка КРС2		1									
11		1	-02	Коробка КРС3			1								
11		1	-03	Коробка КРС4				1							
11		1	-04	Коробка КРС5					1						
11		1	-05	Коробка КРС6						1					
11		1	-06	Коробка КРС7							1				
11		1	-07	Коробка КРС8								1			
12		2	1.236.5-9-1200	Переплет внутренний ПВ1	1										
12		2	-01	Переплет внутренний ПВ2		1									
12		2	-13	Переплет внутренний ПВ14			1								
12		2	-14	Переплет внутренний ПВ15				1							
12		2	-15	Переплет внутренний ПВ16					1						
12		2	-29	Переплет внутренний ПВ30						1					
12		2	-30	Переплет внутренний ПВ31							1				
12		2	-31	Переплет внутренний ПВ32								1			
12		3	1.236.5-9-1300	Переплет средний ПС1	1										
12		3	-01	Переплет средний ПС2		1									
12		3	-13	Переплет средний ПС14			1								
12		3	-14	Переплет средний ПС15				1							

Инв.№ 19561

Формат	Зона	Поз.	Обозначение	Наименование	Кол. на исполн. 1.236.5-9-1000-										Приме-чание
					-	01	02	03	04	05	06	07			
12		3	1.236.5-9 -1300-15	Переплет средний ПС16					1						
12		3	-29	Переплет средний ПС30						1					
12		3	-30	Переплет средний ПС31							1				
12		3	-31	Переплет средний ПС32								1			
12		4	1.236.5-9 -1400	Переплет раздельный ПР1	1										
12		4	-01	Переплет раздельный ПР2		1									
12		4	-13	Переплет раздельный ПР14			1								
12		4	-14	Переплет раздельный ПР15				1							
12		4	-15	Переплет раздельный ПР16					1						
12		4	-29	Переплет раздельный ПР30						1					
12		4	-30	Переплет раздельный ПР31							1				
12		4	-31	Переплет раздельный ПР32								1			
				Детали											
64		5	1.236.5-9 -1001	Стекло 980×995×4 ГОСТ 111-78	2										
64		5	-01	Стекло 980×1145×4 ГОСТ 111-78		2									
64		5	-02	Стекло 1580×695×4 ГОСТ 111-78			2								
64		5	-03	Стекло 1580×995×4 ГОСТ 111-78				2							

Инв.№ подл. | Подпись и дата | Взам.инв.№

Формат	Зона	Поз.	Обозначение	Наименование	Кол. на исполн. 1.236.5-9-1000-										Приме-чание
					-	01	02	03	04	05	06	07			
64		5	1.236.5-9-1001 -04	Стекло 1580×1145×4 ГОСТ 111-78					2						
64		5	-05	Стекло 1880×695×4 ГОСТ 111-78						2					
64		5	-06	Стекло 1880×995×4 ГОСТ 111-78							2				
64		5	-07	Стекло 1880×1145×4 ГОСТ 111-78								2			
64		6	1.236.5-9-1002	Стекло 930×920×4 ГОСТ 111-78	1										
64		6	-01	Стекло 930×1070×4 ГОСТ 111-78		1									
64		6	-02	Стекло 1530×620×4 ГОСТ 111-78			1								
64		6	-03	Стекло 1530×920×4 ГОСТ 111-78				1							
64		6	-04	Стекло 1530×1070×4 ГОСТ 111-78					1						
64		6	-05	Стекло 1830×620×4 ГОСТ 111-78						1					
64		6	-06	Стекло 1830×920×4 ГОСТ 111-78							1				
64		6	-07	Стекло 1830×1070×4 ГОСТ 111-78								1			
11		7	1.236.5-9-1003	Штапик Ш-1			2			2					
11		7	-01	Штапик Ш-2	2			2			2				
11		7	-02	Штапик Ш-3		2			2			2			
11		7	-12	Штапик Ш-13			4			4					
11		7	-13	Штапик Ш-14	4			4			4				
11		7	-14	Штапик Ш-15		4			4			4			
11		7	-23	Штапик Ш-24	2	2									

17561-13

Инв. № подл. | Подпись и дата | Взам. инв. №

Формат	Зона	Поз.	Обозначение	Наименование	Кол. на исполн. 1.236.5-9-1000-										Примечание
					-	01	02	03	04	05	06	07			
11		7	1.236.5-9-1003-26	Штапик Ш-27			2	2	2						
11		7	-28	Штапик Ш-29						2	2	2			
11		7	-29	Штапик Ш-30	4	4									
11		7	-32	Штапик Ш-33			4	4	2						
11		7	-34	Штапик Ш-35						4	4	4			
				Стандартные изделия											
				Петля ПВ1-100П ГОСТ 5088-78	2	2	3	3	3	3	3	3			
				Петля ПВ2-100-1 ГОСТ 5088-78	2	2	3	3	3	3	3	3			
				Петля ПН6-110П ГОСТ 5088-78	2	2	2	2	2	3	3	3			
				Завертка ЗР2-1 ГОСТ 5090-79	2	2	2	2	2	3	3	3			
				Завертка ЗР2-2 ГОСТ 5090-79	2	2	2	2	2	3	3	3			
				Стяжка СВм ГОСТ 5090-79	3	3	5	5	5	5	5	7			
				Фиксатор ФК2 ГОСТ 5091-78			1			1					
				Фиксатор ФК3 ГОСТ 5091-78			1			1					
				Ручка-упор ГОСТ 5091-78	1	1	1	1	1	1	1	1			

Инв. № подл. | Подпись и дата | Взам. инв. №

Формат	Зона	Поз.	Обозначение	Наименование	Кол. на исполн. 1.2365-9-1000-										Примечание
					-	01	02	03	04	05	06	07			
				Материалы											
				Древесина коробки ГОСТ 9685-61*	0,043	0,046	0,048	0,055	0,057	0,055	0,06	0,063			м³
				Древесина переплетов ГОСТ 9685-61*	0,03	0,03	0,037	0,041	0,044	0,041	0,046	0,048			м³
				Прокладка А-2 ГОСТ 10174-72	17,32	18,67	19,72	22,12	23,32	23,92	26,22	27,52			п.м

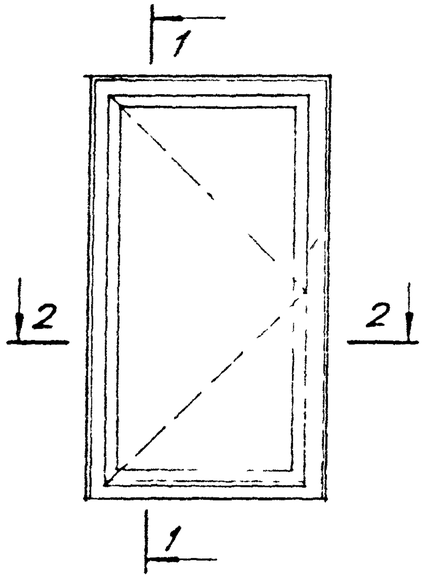

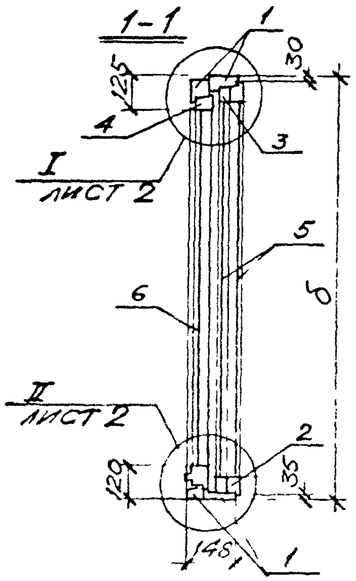

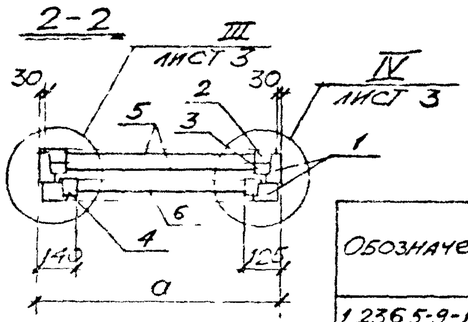

Примечание

Установку приборов в исполнениях 1.236.5-9-1000, -01 см схему 1 на листе 1.236.5-9-000Д2, в исполнениях 1.236.5-9-1000-02, -03; -04, -05, -06, -07 см схему 2 на том же листе

Обозначение	Марка блока	Размеры мм	
		a	б
1.236.5-9-1000	ОРС 12-12 В	1170	1160
-01	ОРС 12-13,5 В	1320	1160
-02	ОРС 18-9 Г	870	1760
-03	ОРС 18-12 Г	1170	1760
-04	ОРС 18-13,5 Г	1320	1760
-05	ОРС 21-9 Г	870	2060
-06	ОРС 21-12 Г	1170	2060
-07	ОРС 21-13,5 Г	1320	2060

1.236.5-9-1000 СБ

Оконный блок с тройным остеклением. Сборочный чертеж.

Стадия	Масса	Масштаб
Р		
Лист 1	Листов 3	

ЦНИИЭП учебных зданий

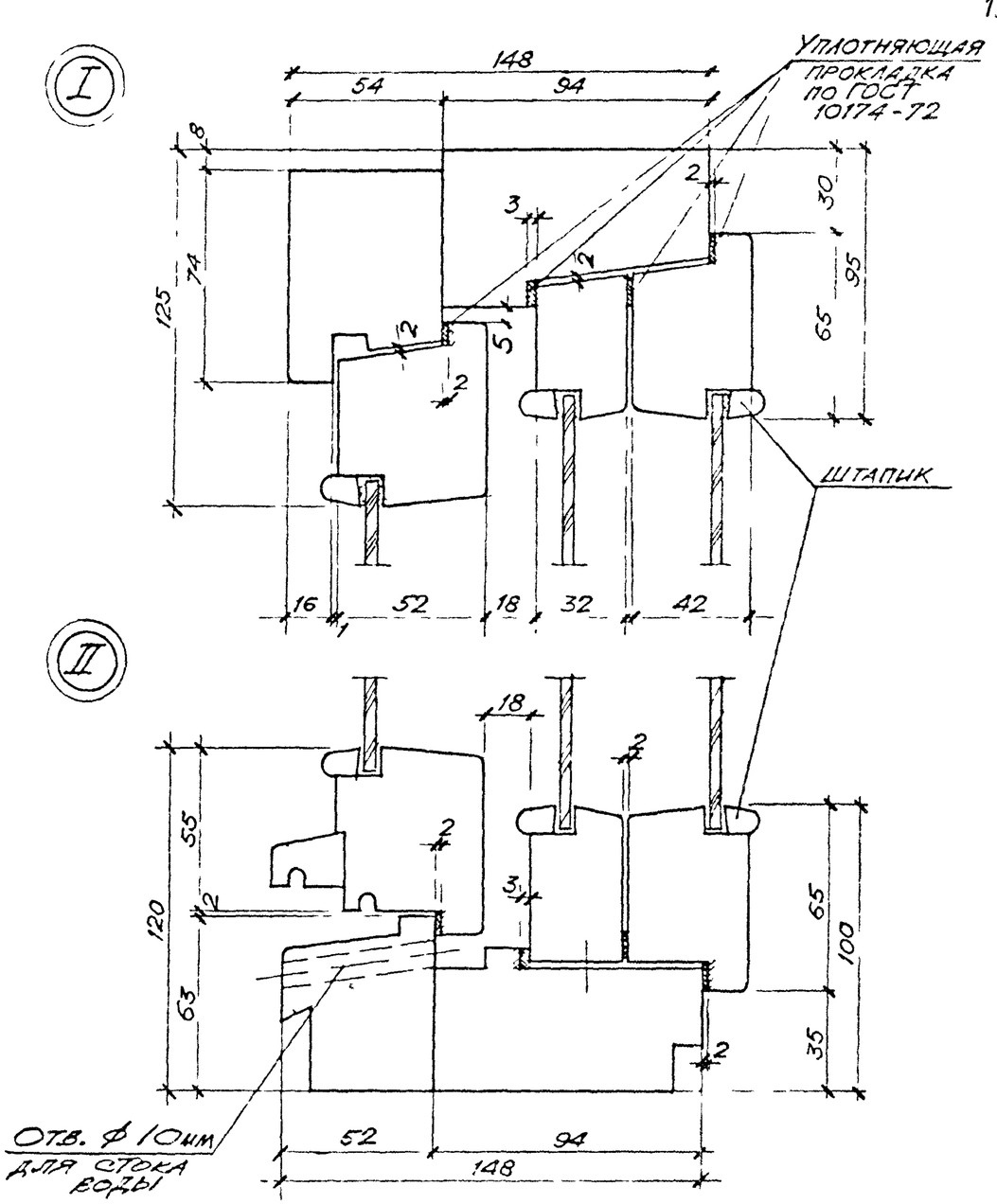

Примечание

Номера позиций штапиков см спецификацию к соответствующему сборочному чертежу.

Инв. № подл. | Подпись и дата | Взам. инв. №

1.236.5-9-1000 СБ Лист 2

III

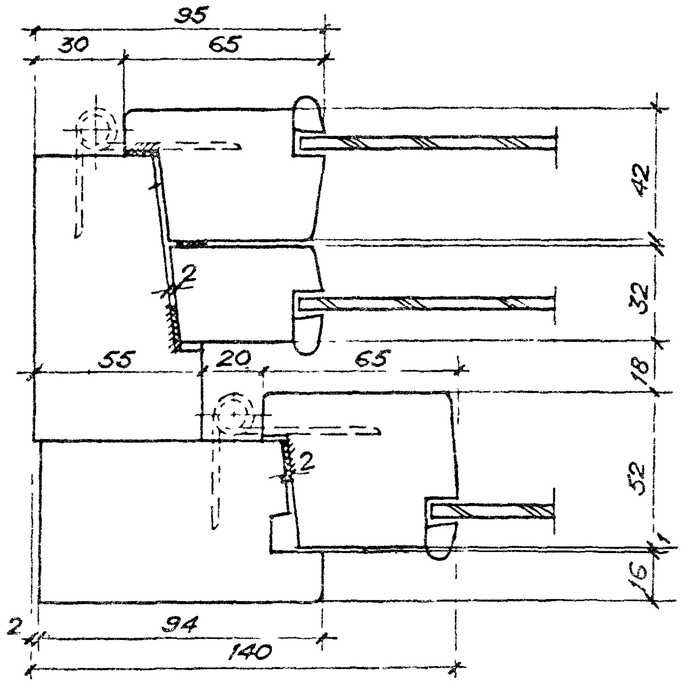

IV

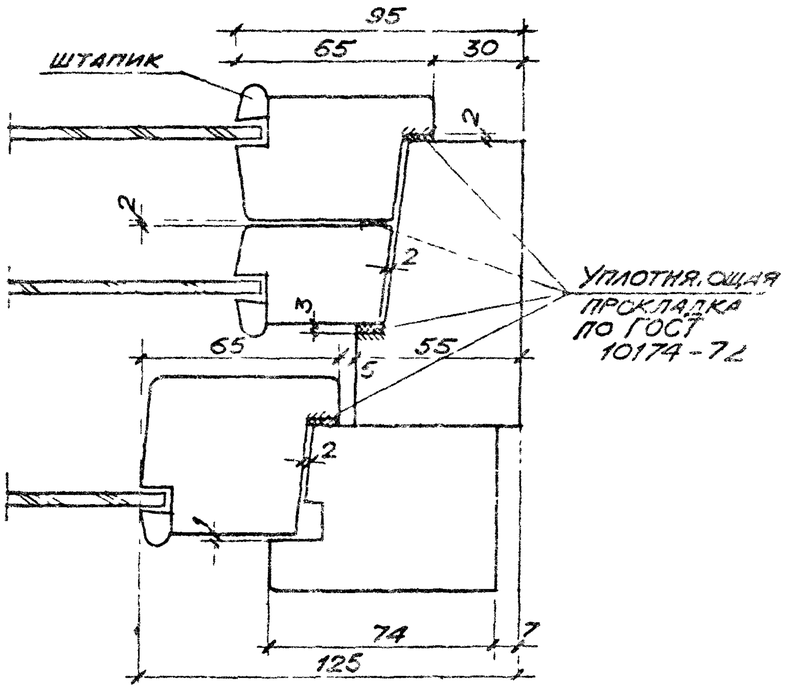

Примечание см. лист 2

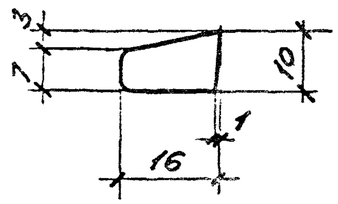

Обозначение	Марка	Длина мм
1.236.5-9-1003	Ш-1	625
-01	Ш-2	925
-02	Ш-3	1075
-03	Ш-4	315
-04	Ш-5	705
-05	Ш-6	395
-06	Ш-7	505
-07	Ш-8	1115
-08	Ш-9	960
-09	Ш-10	455
-10	Ш-11	681
-11	Ш-12	735
-12	Ш-13	700
-13	Ш-14	1000
-14	Ш-15	1150
-15	Ш-16	390
-16	Ш-17	780
-17	Ш-18	470

Обозначение	Марка	Длина мм
1.236.5-9-1003-18	Ш-19	560
-19	Ш-20	1190
-20	Ш-21	1035
-21	Ш-22	530
-22	Ш-23	755
-23	Ш-24	935
-24	Ш-25	340
-25	Ш-26	1005
-26	Ш-27	1535
-27	Ш-28	1305
-28	Ш-29	1835
-29	Ш-30	985
-30	Ш-31	400
-31	Ш-32	1055
-32	Ш-33	1585
-33	Ш-34	1355
-34	Ш-35	1885

Инв. № подл. | Подпись и дата | Взам. инв. №

1.236.5-9-1000 СБ Лист 3.

Инв. № подл. | Подпись и дата | Взам. инв. №

1.236.5-9-1003

Нач. маст	Орлов		24.12.80	Штапик	Стадия: Р; Масса: ; Масштаб: 1:1
Гл. инж.	Маркулец		24.12.80		Лист 1; Листов 1
Гл. арх. пр.	Дрожжин		24.12.80		
Гл. инж. пр.	Анофриев		24.12.80		
Рук. гр	Сорокин		24.12.80	Древесина ГОСТ 9685-61	ЦНИИЭП учебных зданий
Провер.	Дрожжин		24.12.80		

Формат	Зона	Поз.	Обозначение	Наименование	Кол. на исполн. 1.236.5-9-1100-										Примечание
					-	01	02	03	04	05	06	07			
				Документация											
11			1.236.5-9-1100 СБ	Сборочный чертеж.	X	X	X	X	X	X	X	X			
				Сборочные единицы											
11		1	1.236.5-9-1110	Коробка КР1	1										
11		1	-01	Коробка КР2		1									
11		1	-02	Коробка КР3			1								
11		1	-03	Коробка КР4				1							
11		1	-04	Коробка КР5					1						
11		1	-05	Коробка КР6						1					
				Марка	КРС1	КРС2	КРС3	КРС4	КРС5	КРС6	КРС7	КРС8			

Нач.маст.	Орлов	[signature]	24.12.80
Гл.инж.	Маргулец	[signature]	24.12.80
Гл.арх.пр.	Дрожжин	[signature]	[illegible]
Гл.инж.пр.	Анофриев	[signature]	24.12.80
Рук.гр.арх.	Сорокин	[signature]	24.12.80
Провер.	Дрожжин	[signature]	[illegible]

1.236.5-9-1100

Коробка оконного блока стройным остеклением

Стадия	Лист	Листов
Р	1	2

ЦНИИЭП учебных зданий

Инв. № подл.	Подпись и дата	Взам. инв. №

Формат	Зона	Поз.	Обозначение	Наименование	Кол. на исполн. 1.236.5-9-1100-										Примечание
					-	01	02	03	04	05	06	07			
11		1	-06	Коробка КР7							1				
11		1	-07	Коробка КР8								1			
11		2	1.236.5-9-1120	Коробка КС1	1										
11		2	-01	Коробка КС2		1									
11		2	-02	Коробка КС3			1								
11		2	-03	Коробка КС4				1							
11		2	-04	Коробка КС5					1						
11		2	-05	Коробка КС6						1					
11		2	-06	Коробка КС7							1				
11		2	-07	Коробка КС8								1			

17561 17

1.236.5-9-1100 Лист 2

17

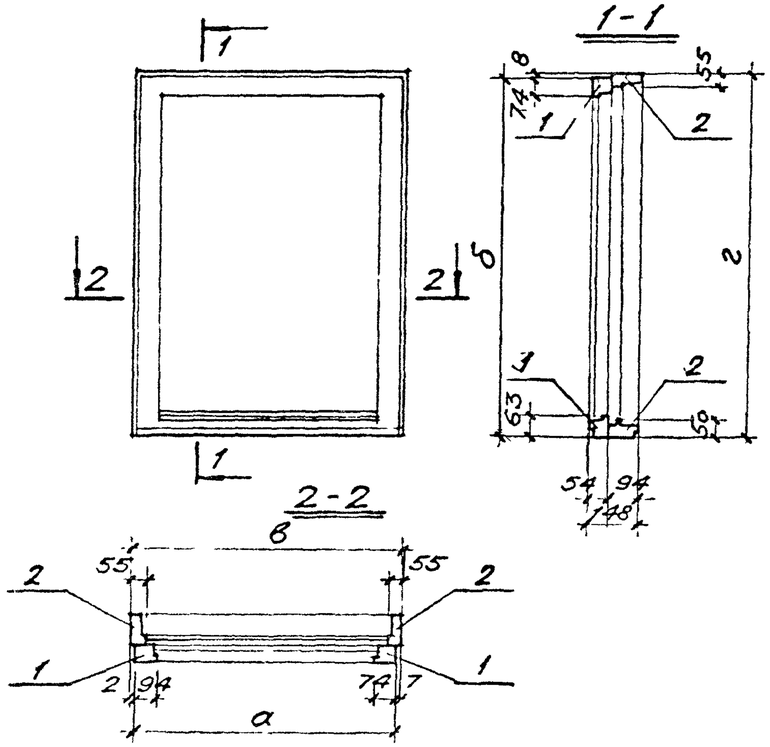

Обозначение	Марка коробки	Размеры мм			
		а	б	в	г
1.236.5-9-1100	КРС 1	1161	1152	1170	1160
-01	КРС 2	1311	1152	1320	1160
-02	КРС 3	861	1752	870	1760
-03	КРС 4	1161	1752	1170	1760
-04	КРС 5	1311	1752	1320	1760
-05	КРС 6	861	2052	870	2060
-06	КРС 7	1161	2052	1170	2060
-07	КРС.8	1311	2052	1320	2060

Взам. инв. № | Подпись и дата | Инв. № подл.

1.236.5-9-1100 СБ

Коробка оконного блока с тройным остеклением. Сборочный чертеж.

Стадия	Масса	Масштаб	
Р			
Лист 1	Листов 1		

Нач. маст. Орлов 24.12.80
Гл. инж. Маргулец 24.12.80
Гл. арх. пр. Дрожжин 24.12.80
Гл. инж. пр. Анофриев 24.12.80
Рук. гр. арх. Сорокин 24.12.80
Провер. Дрожжин 24.12.80

ЦНИИЭП учебных зданий

Инв. № подл. | Подпись и дата | Взам. инв. №

Марка	Обозначение	Наименование	Кол. на испол. 1.236.5-9-1110-							Примечание
			-	01	02	03	04	05	06	07	
КР1	1.236.5-9-1111	Профиль коробки ПКР1	1	1							
КР2	-01	Профиль коробки ПКР2			1	1	1				
КР3	-02	Профиль коробки ПКР3						1	1	1	
КР5	1.236.5-9-1112	Профиль коробки ПКР5	1	1							
КР6	-01	Профиль коробки ПКР6			1	1	1				
КР7								1	1		
КР8										1	
		Документация									
	1.236.5-9-1110 СБ	Сборочный чертеж									
		Детали									

Инв. № подл. | Подпись и дата | Взам. инв. № | Дубл. инв. № | Зона | Поз.

11				1	1
11				1	1
11				1	1
11				2	2
11				2	2

1.236.5-9-1110

Коробка для раздельного переплета

Стадия	Лист	Листов
Р	1	2

ЦНИИЭП учебных зданий

Нач. маст. Орлов
Гл. инж. Маргулец
Гл. арх. пр. Дрожжин
Рук. гр. арх. Сорокин
Провер. Дрожжин

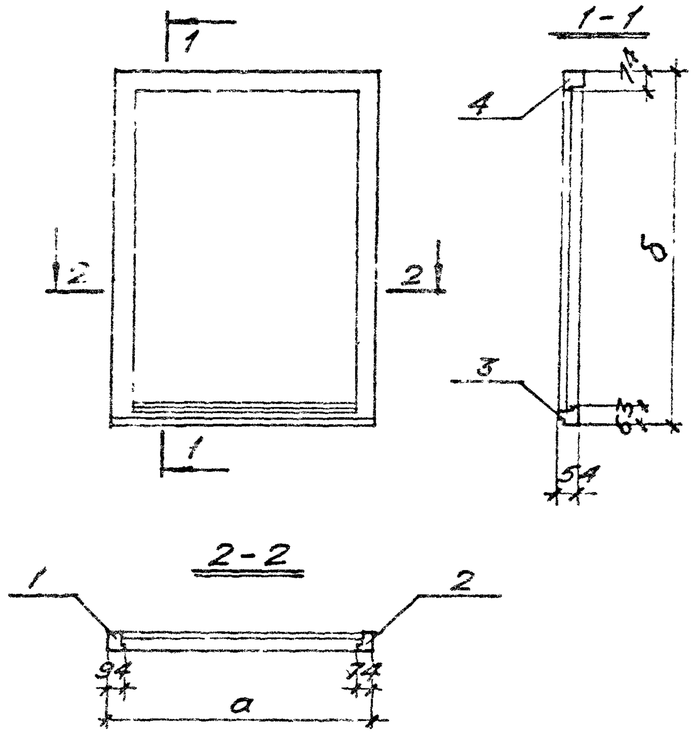

Обозначение	Марка коробки	Размеры мм а	Размеры мм б
1.236.5-9-1110	КР1	1161	1152
-01	КР2	1311	1152
-02	КР3	861	1752
-03	КР4	1161	1752
-04	КР5	1311	1752
-05	КР6	861	2052
-06	КР7	1161	2052
-07	КР8	1311	2052

Обозначение	Наименование	Кол. на исполн. 1.236.5-9-1110 —								Примечание
		–	01	02	03	04	05	06	07	
1.236.5-9-1112-02	Профиль коробки ПКР7						1	1	1	
-04	Профиль коробки ПКР9			1			1			
-05	Профиль коробки ПКР10	1			1			1		
-06	Профиль коробки ПКР11		1			1			1	
1.236.5-9-1113	Профиль коробки ПКР18			1			1			
-01	Профиль коробки ПКР19	1			1			1		
-02	Профиль коробки ПКР20		1			1			1	

Инв. № подл. | Подпись и дата | Взам. инв. №

1.236.5-9-1110 Лист 2

1.236.5-9-1110 СБ

Коробка для раздельных переплетов. Сборочный чертеж.

Нач. маст.	Орлов		24.12.80
Гл. инж.	Маргулис		24.12.80
Гл. арх. пр.	Дрожжин		24.12.80
Гл. инж. пр.	Анофриев		24.12.80
Рук. гр. арх.	Сорокин		24.12.80
Провер.	Дрожжин		24.12.80

Стадия	Масса	Масштаб
Р		

Лист 1 | Листов 1

ЦНИИЭП учебных зданий

17561 19

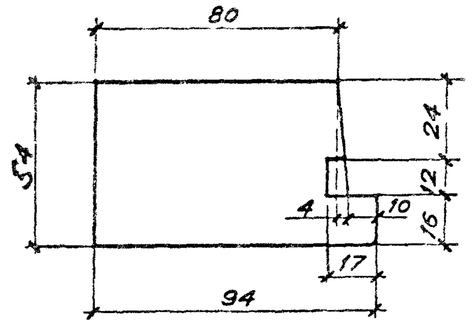

Обозначение	Марка	Длина мм
1.236.5-9 - 1111	ПКР 1	1152
-01	ПКР 2	1752
-02	ПКР 3	2052
-03	ПКР 4	2747

Взам. инв. № | Подпись и дата | Инв. № подл.

Нач. маст. Орлов		24.12.80	1.236.5-9-1111
Гл. инж. Маргулец		24.12.80	
Гл. арх. пр. Дрожжин		24.12.80	Профиль коробки
Гл. инж. пр. Анофриков		24.12.80	Древесина ГОСТ 9685-61
Рук. гр. арх. Сорокин		24.12.80	
Провер. Дрожжин		24.12.80	

Стадия	Масса	Масштаб
Р		1:2
Лист 1	Листов 1	

ЦНИИЭП учебных зданий

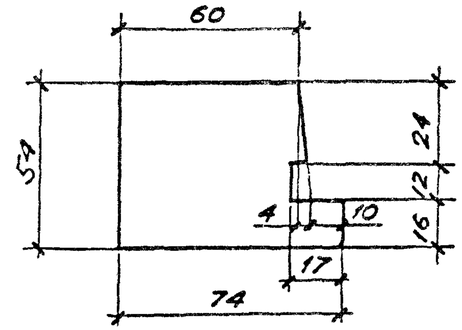

Обозначение	Марка	Длина мм
1.235.6-9 - 1112	ПКР 5	1152
-01	ПКР 6	1752
-02	ПКР 7	2052
-03	ПКР 8	2747
-04	ПКР 9	861
-05	ПКР 10	1161
-06	ПКР 11	1311
-07	ПКР 12	1466
-08	ПКР 13	1766
-09	ПКР 14	2066
-10	ПКР 15	2366
-11	ПКР 16	2676
-12	ПКР 17	1770

Взам. инв. № | Подпись и дата | Инв. № подл.

Нач. маст. Орлов		24.12.80	1.236.5-9-1112
Гл. инж. Маргулец		24.12.80	
Гл. арх. пр. Дрожжин		24.12.80	Профиль коробки
Гл. инж. пр. Анофриков		24.12.80	Древесина ГОСТ 9685-61
Рук. гр. арх. Сорокин		24.12.80	
Провер. Дрожжин		24.12.80	

Стадия	Масса	Масштаб
Р		1:2
Лист 1	Листов 1	

ЦНИИЭП учебных зданий

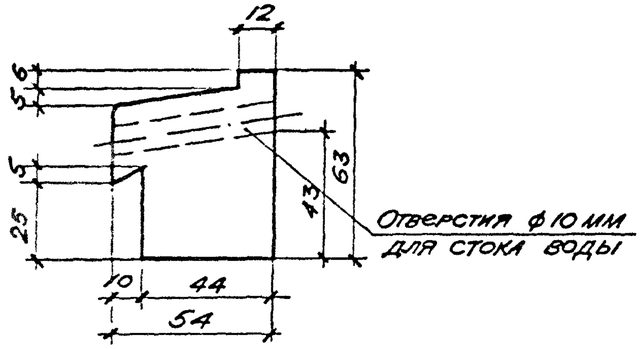

Обозначение	Марка	Длина мм
1.236.5-9-1113	ПКР 18	861
-01	ПКР 19	1161
-02	ПКР 20	1311
-03	ПКР 21	1466
-04	ПКР 22	1766
-05	ПКР 23	2066
-06	ПКР 24	2366
-07	ПКР 25	2676
-08	ПКР 26	1770

1.236.5-9-1113

Нач.маст. Орлов		24.12.80	Профиль коробки
Гл.инж. Маргулец		24.12.80	
Гл.арх.пр. Дрожжин		24.12.80	
Гл.инж.пр. Анофриев		24.12.80	Древесина ГОСТ 9685-61
Рук.гр.арх. Сорокин		24.12.80	
Провер. Дрожжин		24.12.80	

Стадия	Масса	Масштаб
Р		1:2
Лист 1	Листов 1	

ЦНИИЭП учебных зданий

Инв.№ подл. | Подпись и дата | Взам.инв.№

Обозначение	Наименование	Кол. на испол. 1.236.5-9-1120 –								Примечание
		-	01	02	03	04	05	06	07	
	Документация									
1.236.5-9-1120 СБ	Сборочный чертеж			X	X	X	X	X	X	
	Детали									
1.236.5-9-1121	Профиль коробки ПКС1	2	2							
-01	Профиль коробки ПКС2			2	2	2				
-02	Профиль коробки ПКС3						2	2	2	
-04	Профиль коробки ПКС5			1			1			
-05	Профиль коробки ПКС6	1			1			1		

Марка	КС1	КС2	КС3	КС4	КС5	КС6	КС7	КС8
Поз.	1	1	1	2	2	2	2	2
Зона								
Дорная	11	11	11	11	11	11	11	11

1.236.5-9-1120

Коробка для сборных перегородок

Стадия	Лист	Листов
Р	1	2

ЦНИИЭП учебных зданий

Нач.маст.	Орлов	
Гл.инж.	Маргулец	
Гл.арх.пр.	Дрожжин	
Рук.гр.арх.	Сорокин	
Провер.	Дрожжин	

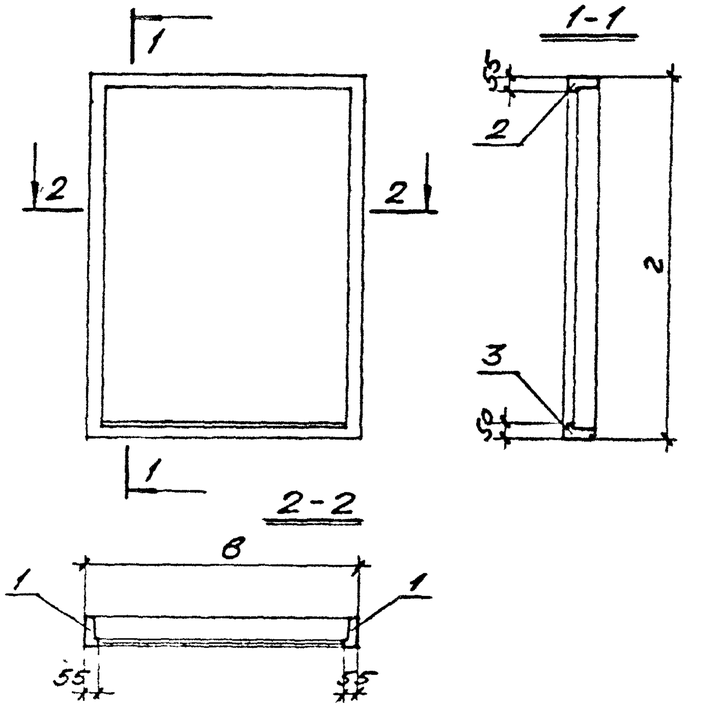

Обозначение	Марка коробки	Размеры мм в	Размеры мм г
1.236.5-9-1120	КС 1	1170	1160
-01	КС 2	1320	1160
-02	КС 3	870	1760
-03	КС 4	1170	1760
-04	КС 5	1320	1760
-05	КС 6	870	2060
-06	КС 7	1170	2060
-07	КС 8	1320	2060

1.236.5-9-1120 СБ

Коробка для спаренных переплетов
Сборочный чертеж.

Стадия | Масса | Масштаб
Р
Лист 1 | Листов 1

ЦНИИЭП учебных зданий

Нач. маст. Орлов 24.12.80
Гл. инж. Маргулец 24.12.80
Гл. арх. гр. Дрожжин 24.12.80
Гл. инж. гр. Анофрис 24.12.80
Рук. гр. арх. Сорокин 24.12.80
Пробер. Дрожжин 24.12.80

Подпись и дата | Взам. инв. №

Н. в. № подл. | Подпись и дата | Взам. инв. №

Формат	Зона	Поз.	Обозначение	Наименование	Кол. на исполн. 1.236.5-9-1120 -	01	02	03	04	05	06	07	Примечание
11		2	1.236.5-9-1121-06	Профиль коробки ПКС 7		1			1			1	
11		3	1.236.5-9-1122	Профиль коробки ПКС 14			1			1			
11		3	-01	Профиль коробки ПКС 15	1			1			1		
11		3	-02	Профиль коробки ПКС 16		1			1			1	

1.236.5-9-1120

Лист 2

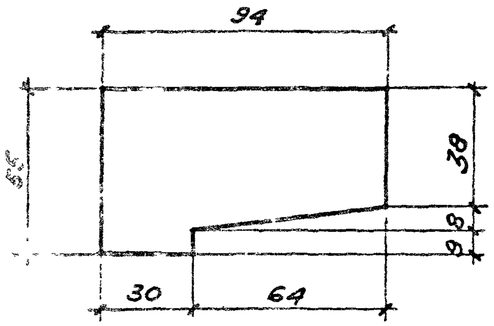

Обозначение	Марка	Длина мм
1.236.5-9-1121	ПКС 1	1160
-01	ПКС 2	1760
-02	ПКС 3	2060
-03	ПКС 4	2755
-04	ПКС 5	870
-05	ПКС 6	1170
-06	ПКС 7	1320
-07	ПКС 8	1470
-08	ПКС 9	1770
-09	ПКС 10	2070
-10	ПКС 11	2370
-11	ПКС 12	2680
-12	ПКС 13	1774

1.236.5-9-1121

Нач. маст. Орлов		24.12.80	Профиль коробки
Гл. инж. Марголец		24.12.80	
Гл. арх. пр. Дрожжин		24.12.80	
Гл. инж. пр. Анофриев		24.12.80	Древесина ГОСТ 9685-61
Рук. гр. арх. Сорокин		24.12.80	
Провер. Дрожжин		24.12.80	

Стадия	Масса	Масштаб
Р		1:2
Лист 1	Листов 1	

ЦНИИЭП учебных зданий

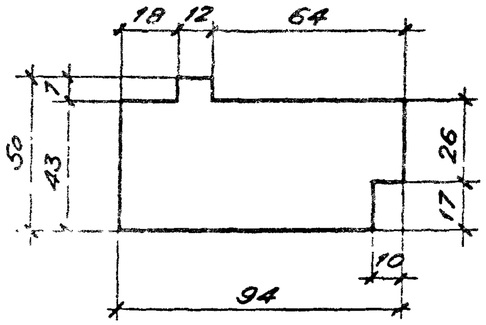

Обозначение	Марка	Длина мм
1.236.5-9-1122	ПКС 14	870
-01	ПКС 15	1170
-02	ПКС 16	1320
-03	ПКС 17	1470
-04	ПКС 18	1770
-05	ПКС 19	2070
-06	ПКС 20	2370
-07	ПКС 21	2680
-08	ПКС 22	1774

1.236.5-9-1122

Нач. маст. Орлов		24.12.80	Профиль коробки
Гл. инж. Марголец		24.12.80	
Гл. арх. пр. Дрожжин		24.12.80	
Гл. инж. пр. Анофриев		24.12.80	Древесина ГОСТ 9685-61
Рук. гр. арх. Сорокин		24.12.80	
Провер. Дрожжин		24.12.80	

Стадия	Масса	Масштаб
Р		1:2
Лист 1	Листов 1	

ЦНИИЭП учебных зданий

Инв. № подл. | Подпись и дата | Взам. инв. №

Формат	Зона	Поз.	Обозначение	Наименование	Кол. на испол. 1.236.5-9-1200-																			Примечание
					–	01	02	03	04	05	06	07	08	09	10	11	12	13	14	15	16	17	18	19	
				Документация																				
12			1.236.5-9-1200 СБ	Сборочный чертеж	×	×	×	×	×	×	×	×	×	×	×	×	×	×	×	×	×	×	×	×	
				Детали																				
11		1	1.236.5-9-1201	Профиль переплета ППВ1	1								1						1					
11		1	-01	Профиль переплета ППВ2		1								1						1				
11		1	-02	Профиль переплета ППВ3			1														1			
11		1	-03	Профиль переплета ППВ4				1							1							1		
11		1	-04	Профиль переплета ППВ5					1														1	
11		1	-05	Профиль переплета ППВ6						1														1
11		1	-06	Профиль переплета ППВ7							1					1								
11		1	-07	Профиль переплета ППВ8								1						1						
11		1	-08	Профиль переплета ППВ9													1							
11		3	-12	Профиль переплета ППВ13	2	2	2	2	2	2	2													
11		3	-13	Профиль переплета ППВ14								2	2	2	2	2	2							
11		3	-14	Профиль переплета ППВ15														2	2	2	2	2	2	2
11		2	1.236.5-9-1202-	Профиль переплета ППВ20	1								1						1					
11		2	-01	Профиль переплета ППВ21		1								1						1				
11		2	-02	Профиль переплета ППВ22			1														1			
11		2	-03	Профиль переплета ППВ23				1							1							1		
11		2	-04	Профиль переплета ППВ24					1														1	

Марка	ПВ1	ПВ2	ПВ3	ПВ4	ПВ5	ПВ6	ПВ7	ПВ8	ПВ9	ПВ10	ПВ11	ПВ12	ПВ13	ПВ14	ПВ15	ПВ16	ПВ17	ПВ18	ПВ19	ПВ20

Инв № подл. | Подпись и дата | Взам. инв. №

Нач. маст.	Орлов		
Гл. инж.	Маргулец		
Гл. арх. пр.	Дрожжин		
Гл. инж. пр.	Анофриев		
Рук. гр.	Сорокин		
Провер.	Дрожжин		

1.236.5-9-1200

Переплет внутренний спаренный

Стадия	Лист	Листов
Р	1	4

ЦНИИЭП учебных зданий

17561 24

Формат	Зона	Поз	Обозначение	Наименование	Кол. на испол. 1.236.5-9-1200-																			Примечание
					–	01	02	03	04	05	06	07	08	09	10	11	12	13	14	15	16	17	18	19	
11		2	1.236.5-9-1202-05	Профиль переплета ППВ25						1													1	
11		2	-06	Профиль переплета ППВ26							1					1								
11		2	-07	Профиль переплета ППВ27								1						1						
11		2	-08	Профиль переплета ППВ28													1							
				Стандартные изделия																				
64		4		Уголь ГОСТ 5903-78 / ГОСТ 16523-70	4	4	2	4	2	2	4	4	4	4	4	4	4	4	4	4	4	4	4	

17561 25

Формат	Зона	Поз.	Обозначение	Наименование	Кол. на исполн. 1.236.5-9-1200- 20	21	22	23	24	25	26	27	28	29	30	31	32	33	34	35	36	37	38		Приме-чание
				Документация																					
12			1.236.5-9-1200 СБ	Сборочный чертеж	×	×	×	×	×	×	×	×	×	×	×	×	×	×	×	×	×	×	×		
				Детали																					
11		1	1.236.5-9-1201	Профиль переплета ППВ 1					1						1										
11		1	-01	Профиль переплета ППВ 2						1						1									
11		1	-02	Профиль переплета ППВ 3													1								
11		1	-03	Профиль переплета ППВ 4							1							1							
11		1	-04	Профиль переплета ППВ 5															1						
11		1	-05	Профиль переплета ППВ 6																1					
11		1	-06	Профиль переплета ППВ 7	1							1									1				
11		1	-07	Профиль переплета ППВ 8				1						1											
11		1	-08	Профиль переплета ППВ 9		1							1									1			
11		1	-09	Профиль переплета ППВ 10			1																1		
11		3	-14	Профиль переплета ППВ 15	2	2	2																		
11		3	-15	Профиль переплета ППВ 16				2	2	2	2	2	2												
11		3	-16	Профиль переплета ППВ 17										2	2	2	2	2	2	2	2	2	2		
11		2	1.236.5-9-1202	Профиль переплета ППВ 20					1						1										
11		2	-01	Профиль переплета ППВ 21						1						1									
11		2	-02	Профиль переплета ППВ 22													1								
11		2	-03	Профиль переплета ППВ 23							1							1							

Марка	ПВ 21	ПВ 22	ПВ 23	ПВ 24	ПВ 25	ПВ 26	ПВ 27	ПВ 28	ПВ 29	ПВ 30	ПВ 31	ПВ 32	ПВ 33	ПВ 34	ПВ 35	ПВ 36	ПВ 37	ПВ 38	ПВ 39	

Инв. № подл. | Подпись и дата | Взам. инв. №

Формат	Зона	Поз	Обозначение	Наименование	Кол. на исполн. 1.236.5-9-1200- 20	21	22	23	24	25	26	27	28	29	30	31	32	33	34	35	36	37	38		Примечание
11		2	1.236.5-9-1202-04	Профиль переплета ППВ 24															1						
11		2	-05	Профиль переплета ППВ 25																1					
11		2	-06	Профиль переплета ППВ 26	1							1									1				
11		2	-07	Профиль переплета ППВ 27				1						1											
11		2	-08	Профиль переплета ППВ 28		1							1									1			
11		2	-09	Профиль переплета ППВ 29			1																1		
				Стандартные изделия																					
64		4		Уголь ник $\frac{УГ\ ГОСТ\ 5091-78}{ГОСТ\ 16523-70}$	4	4	4	4	4	4	4	4	4	4	4	4	4	4	4	4	4	4	4		

17561 27

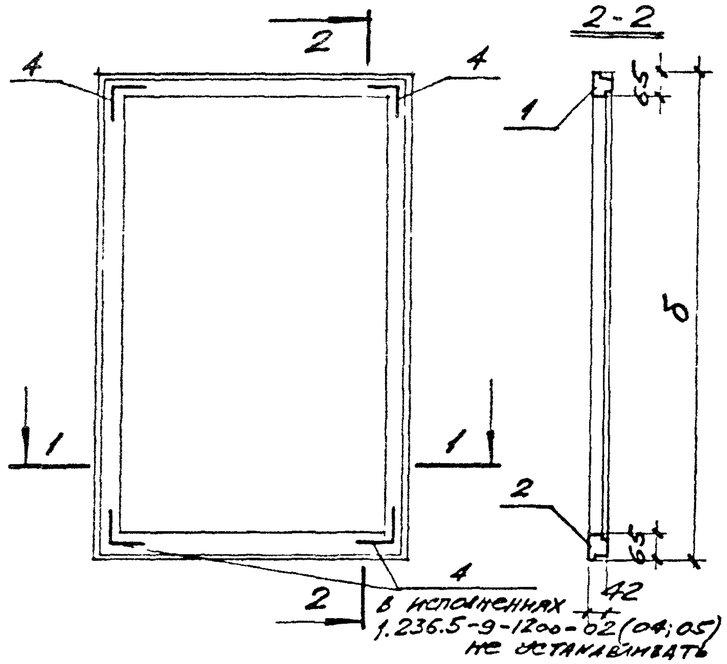

Обозначение	Марка переплета	Размеры мм	
		а	б
1.236.5-9-1200	ПВ 1	1110	1095
-01	ПВ 2	1260	1095
-02	ПВ 3	500	1095
-03	ПВ 4	890	1095
-04	ПВ 5	580	1095
-05	ПВ 6	690	1095
-06	ПВ 7	1300	1095
-07	ПВ 8	810	1165
-08	ПВ 9	1110	1165
-09	ПВ 10	1260	1165
-10	ПВ 11	890	1165
-11	ПВ 12	1300	1165
-12	ПВ 13	1145	1165
-13	ПВ 14	810	1695
-14	ПВ 15	1110	1695
-15	ПВ 16	1260	1695
-16	ПВ 17	500	1695
-17	ПВ 18	890	1695
-18	ПВ 19	580	1695
-19	ПВ 20	690	1695

Обозначение	Марка переплета	Размеры мм	
		а	б
-20	ПВ 21	1300	1695
-21	ПВ 22	1145	1695
-22	ПВ 23	640	1695
-23	ПВ 24	810	1465
-24	ПВ 25	1110	1465
-25	ПВ 26	1260	1465
-26	ПВ 27	890	1465
-27	ПВ 28	1300	1465
-28	ПВ 29	1145	1465
-29	ПВ 30	810	1995
-30	ПВ 31	1110	1995
-31	ПВ 32	1260	1995
-32	ПВ 33	500	1995
-33	ПВ 34	890	1995
-34	ПВ 35	580	1995
-35	ПВ 36	690	1995
-36	ПВ 37	1300	1995
-37	ПВ 38	1145	1995
-38	ПВ 39	640	1995

Инв.№ подл. | Подпись и дата | Взам. инв.№

1.236.5-9-1200 СБ

Нач.маст.	Орлов		23.12.88
Гл.инж.	Нарушев		24.12.88
Гл.арх.пр.	Дрожжин		24.12.88
Гл.инж.пр.	Анофриев		24.12.88
Рук.гр.	Сорокин		24.12.88
Провер.	Дрожжин		24.12.88

Переплет внутренний спаренный сборочный чертеж.

Стадия	Масса	Масштаб
Р		
Лист 1	Листов 1	

ЦНИИЭП учебных зданий

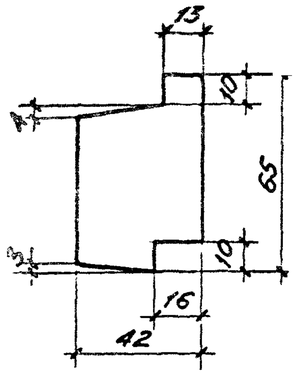

Обозначение	Марка профиля	Длина мм
1.236.5-9-1201	ППВ 1	1110
-01	ППВ 2	1260
-02	ППВ 3	500
-03	ППВ 4	890
-04	ППВ 5	580
-05	ППВ 6	690
-06	ППВ 7	1300
-07	ППВ 8	810
-08	ППВ 9	1145
-09	ППВ 10	640
-10	ППВ 11	865
-11	ППВ 12	861
-12	ППВ 13	1095
-13	ППВ 14	1165
-14	ППВ 15	1635
-15	ППВ 16	1465
-16	ППВ 17	1995
-17	ППВ 18	510
-18	ППВ 19	2160

Нач. маст.	Орлов		24.12.80
Гл. инж. пр.	Маргулец		24.12.80
Гл. арх. пр.	Дрожжин		24.12.80
Гл. инж. пр.	Анофриев		24.12.80
Рук. гр	Сорокин		24.12.80
Провер	Дрожжин		24.12.80

1.236.5-9-1201

Профиль внутреннего переплета

Стадия	Масса	Масштаб
Р		1:2
Лист 1	Листов 1	

Древесина ГОСТ 9685-61

ЦНИИЭП учебных зданий

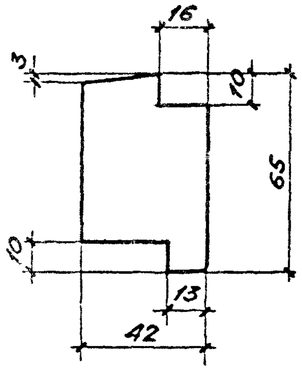

Обозначение	Марка профиля	Длина мм
1.236.5-9-1202	ППВ 20	1110
-01	ППВ 21	1260
-02	ППВ 22	500
-03	ППВ 23	890
-04	ППВ 24	580
-05	ППВ 25	690
-06	ППВ 26	1300
-07	ППВ 27	810
-08	ППВ 28	1145
-09	ППВ 29	640
-10	ППВ 30	865
-11	ППВ 31	861

Взам. инв. №

Подпись и дата

Инв. № подл.

Нач. маст.	Орлов		24.12.80
Гл. инж.	Маргулец		24.12.80
Гл. арх. пр.	Дрожжин		24.12.80
Гл. инж. пр.	Анофриев		24.12.80
Рук. гр	Сорокин		24.12.80
Провер	Дрожжин		24.12.80

1.236.5-9-1202

Профиль внутреннего переплета

Стадия	Масса	Масштаб
Р		1:2
Лист 1	Листов 1	

Древесина ГОСТ 9685-61

ЦНИИЭП учебных зданий

Формат	Зона	Поз.	Обозначение	Наименование	Кол. на исполн. 1.236.5-9-1300- —	01	02	03	04	05	06	07	08	09	10	11	12	13	14	15	16	17	18	19	Примечание
				Документация																					
12			1.236.5-9-1300 СБ	Сборочный чертеж	×	×	×	×	×	×	×	×	×	×	×	×	×	×	×	×	×	×	×	×	
				Детали																					
11		1	1.236.5-9-1301	Профиль переплета ППС 1	1								1						1						
11		1	-01	Профиль переплета ППС 2		1								1						1					
11		1	-02	Профиль переплета ППС 3			1														1				
11		1	-03	Профиль переплета ППС 4				1							1							1			
11		1	-04	Профиль переплета ППС 5					1														1		
11		1	-05	Профиль переплета ППС 6						1														1	
11		1	-06	Профиль переплета ППС 7							1					1									
11		1	-07	Профиль переплета ППС 8								1						1							
11		1	-08	Профиль переплета ППС 9													1								
11		3	-12	Профиль переплета ППС 13	2	2	2	2	2	2	2														
11		3	-13	Профиль переплета ППС 14								2	2	2	2	2	2								
11		3	-14	Профиль переплета ППС 15														2	2	2	2	2	2	2	
11		2	1.236.5-9-1302	Профиль переплета ППС 20	1								1						1						
11		2	-01	Профиль переплета ППС 21		1								1						1					
11		2	-02	Профиль переплета ППС 22			1														1				
11		2	-03	Профиль переплета ППС 23				1							1							1			
11		2	-04	Профиль переплета ППС 24					1														1		

Марка	ПС 1	ПС 2	ПС 3	ПС 4	ПС 5	ПС 6	ПС 7	ПС 8	ПС 9	ПС 10	ПС 11	ПС 12	ПС 13	ПС 14	ПС 15	ПС 16	ПС 17	ПС 18	ПС 19	ПС 20

Инв. № подл. | Подпись и дата | Взам. инв. №

Нач. маст	Орлов		
Гл. инж.	Маргулец		
Гл. арх. пр.	Дрожжин		
Гл. инж. пр.	Анофриев		
Рук. гр.	Сорокин		
Провер.	Дрожжин		

1.236.5-9-1300

Переплет средний спаренный

Стадия	Лист	Листов
Р	1	4

ЦНИИЭП учебных зданий

17561-30

Формат	Зона	Поз	Обозначение	Наименование	Кол. на исполн. 1.236.5-9-1300-																			Приме-чание
					–	01	02	03	04	05	06	07	08	09	10	11	12	13	14	15	16	17	18	19	
11		2	1.236.5-9-1302-05	Профиль переплета ППС 25						1													1	
11		2	-06	Профиль переплета ППС 26							1					1								
11		2	-07	Профиль переплета ППС 27								1						1						
11		2	-08	Профиль переплета ППС 28													1							
				Стандартные изделия																				
54		4		Уголь ник $\frac{\text{УГ ГОСТ 5091-78}}{\text{ГОСТ 16523-70}}$	4	4	2	4	2	2	4	2	4	4	4	4	4	4	4	4	4	4	4	

17561 31

Формат	Зона	Поз.	Обозначение	Наименование	Кол. на исполн. 1.236.5-9-1300- 20	21	22	23	24	25	26	27	28	29	30	31	32	33	34	35	36	37	38	Примечание
				Документация																				
12			1.236.5-9-1300 СБ	сборочный чертеж	×	×	×	×	×	×	×	×	×	×	×	×	×	×	×	×	×	×	×	
				Детали																				
11		1	1.236.5-9-1301	профиль переплета ППС 1					1						1									
11		1	-01	профиль переплета ППС 2						1						1								
11		1	-02	профиль переплета ППС 3													1							
11		1	-03	профиль переплета ППС 4							1							1						
11		1	-04	профиль переплета ППС 5															1					
11		1	-05	профиль переплета ППС 6																1				
11		1	-06	профиль переплета ППС 7	1							1									1			
11		1	-07	профиль переплета ППС 8				1						1										
11		1	-08	профиль переплета ППС 9		1							1									1		
11		1	-09	профиль переплета ППС 10			1																1	
11		3	-14	профиль переплета ППС 15	2	2	2																	
11		3	-15	профиль переплета ППС 16				2	2	2	2	2	2											
11		3	-16	профиль переплета ППС 17										2	2	2	2	2	2	2	2	2	2	
11		2	1.236.5-9-1302	профиль переплета ППС 20					1						1									
11		2	-01	профиль переплета ППС 21						1						1								
11		2	-02	профиль переплета ППС 22													1							
11		2	-03	профиль переплета ППС 23							1							1						

Марка	ПС21	ПС22	ПС23	ПС24	ПС25	ПС26	ПС27	ПС28	ПС29	ПС30	ПС31	ПС32	ПС33	ПС34	ПС35	ПС36	ПС37	ПС38	ПС39

Инв № подл. | Подпись и дата | Взам. инв. №

1.236.5-9-1300 Лист 3

17561 32

Формат	Зона	Поз	Обозначение	Наименование	Кол. на исполн. 1.236.5-9-1300 – 20	21	22	23	24	25	26	27	28	29	30	31	32	33	34	35	36	37	38		Примечание
11		2	1.236.5-9-1302-04	профиль переплета ППС 24															1						
11		2	-05	профиль переплета ППС 25																1					
11		2	-06	профиль переплета ППС 26	1							1									1				
11		2	-07	профиль переплета ППС 27				1						1											
11		2	-08	профиль переплета ППС 28		1							1									1			
11		2	-09	профиль переплета ППС 29			1																1		
				Стандартные изделия																					
				Угольник УГ ГОСТ 5091-78 / ГОСТ 16523-70	4	4	4	2	4	4	4	4	4	4	4	4	4	4	4	4	4	4	4		

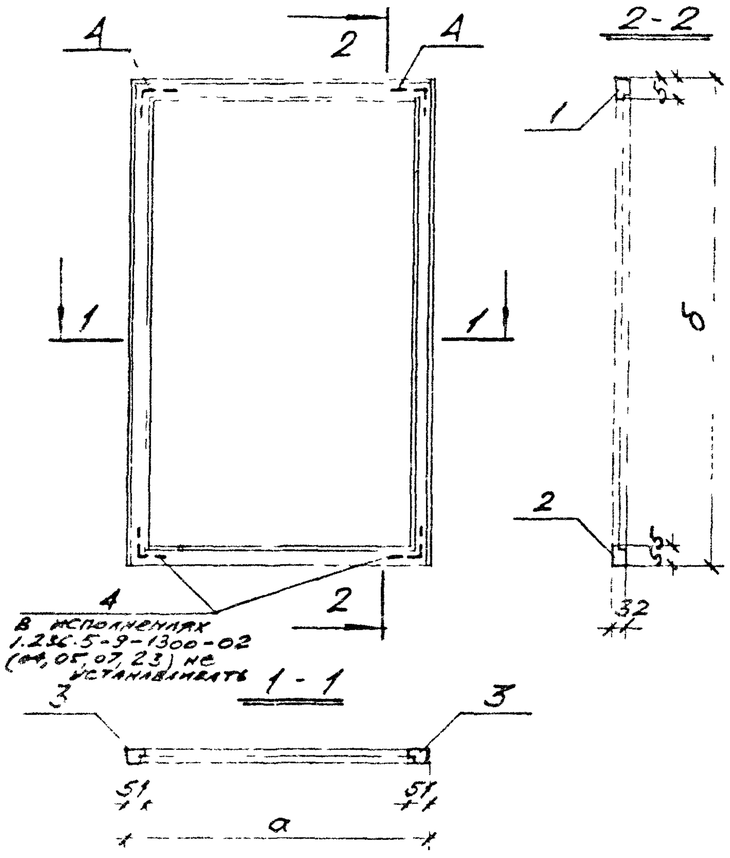

Обозначение	Марка переплета	Размеры мм	
		а	б
1.236.5-9-1300	ПС 1	1082	1071
-01	ПС 2	1232	1071
-02	ПС 3	472	1071
-03	ПС 4	862	1071
-04	ПС 5	552	1071
-05	ПС 6	662	1071
-06	ПС 7	1272	1071
-07	ПС 8	782	1141
-08	ПС 9	1082	1141
-09	ПС 10	1232	1141
-10	ПС 11	862	1141
-11	ПС 12	1272	1141
-12	ПС 13	1117	1141
-13	ПС 14	782	1671
-14	ПС 15	1082	1671
-15	ПС 16	1232	1671
-16	ПС 17	472	1671
-17	ПС 18	862	1671
-18	ПС 19	552	1671
-19	ПС 20	662	1671

Обозначение	Марка переплета	Размеры мм	
		а	б
-20	ПС 21	1272	1671
-21	ПС 22	1117	1671
-22	ПС 23	612	1671
-23	ПС 24	782	1441
-24	ПС 25	1082	1441
-25	ПС 26	1232	1441
-26	ПС 27	862	1441
-27	ПС 28	1272	1441
-28	ПС 29	1117	1441
-29	ПС 30	782	1971
-30	ПС 31	1082	1971
-31	ПС 32	1232	1971
-32	ПС 33	472	1971
-33	ПС 34	862	1971
-34	ПС 35	552	1971
-35	ПС 36	662	1971
-36	ПС 37	1272	1971
-37	ПС 38	1117	1971
-38	ПС 39	612	1971

1.236.5-9-1300 СБ

Переплет средний спаренный. Сборочный чертеж.

Нач. маст.	Орлов		24.12.80
Гл. инж.	Маргулец		24.12.80
Гл. арх. пр.	Дрожжин		24.12.80
Гл. инж. пр.	Анофриев		24.12.80
Рук. гр.	Сорокин		24.12.80
Провер.	Дрожжин		24.12.80

Стадия	Масса	Масштаб
Р		

Лист 1 Листов 1

ЦНИИЭП учебных зданий

Инв. № подл. | Подпись и дата | Взам. инв. №

17561 34

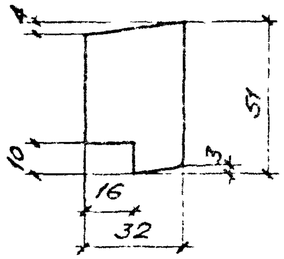

Обозначение	Марка профиля	Длина мм
1.236.5-9-1301	ППС 1	1082
-01	ППС 2	1232
-02	ППС 3	472
-03	ППС 4	862
-04	ППС 5	532
-05	ППС 6	662
-06	ППС 7	1272
-07	ППС 8	782
-08	ППС 9	1117
-09	ППС 10	612
-10	ППС 11	837
-11	ППС 12	851
-12	ППС 13	1071
-13	ППС 14	1141
-14	ППС 15	1671
-15	ППС 16	1441
-16	ППС 17	1971
-17	ППС 18	486
-18	ППС 19	2136

1.236.5-9-1301

Нач.маст.	Орлов		24.12.86
Гл.инж.	Марцулец		24.12.86
Гл.арх.пр.	Дрожжин		24.12.86
Гл.инж.пр.	Анофриев		24.12.86
Рук.гр.	Сорокин		24.12.86
Провер.	Дрожжин		24.12.86

Профиль переплета среднего спаренного

Стадия	Масса	Масштаб
Р		1:2
Лист 1	Листов 1	

Древесина ГОСТ 9685-61

ЦНИИЭП учебных зданий

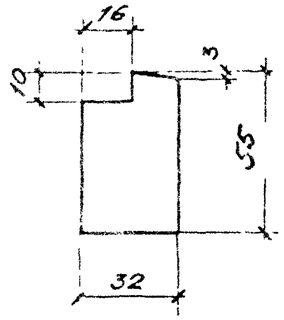

Обозначение	Марка профиля	Длина мм
1.236.5-9-1302	ППС 20	1082
-01	ППС 21	1232
-02	ППС 22	472
-03	ППС 23	862
-04	ППС 24	532
-05	ППС 25	662
-06	ППС 26	1272
-07	ППС 27	782
-08	ППС 28	1117
-09	ППС 29	612
-10	ППС 30	837
-11	ППС 31	851

1.236.5-9-1302

Нач.маст.	Орлов		24.12.86
Гл.инж.	Марцулец		24.12.86
Гл.арх.пр.	Дрожжин		24.12.86
Гл.инж.пр.	Анофриев		24.12.86
Рук.гр.	Сорокин		24.12.86
Провер.	Дрожжин		24.12.86

Профиль переплета среднего спаренного

Стадия	Масса	Масштаб
Р		1:2
Лист 1	Листов 1	

Древесина ГОСТ 9685-61

ЦНИИЭП учебных зданий

Инв.№ подл. | Подпись и дата | Взам.инв.№

Формат	Зона	Поз.	Обозначение	Наименование	Кол. на испол. 1.236.5-9-1400—																			Приме-чание
					—	01	02	03	04	05	06	07	08	09	10	11	12	13	14	15	16	17	18	19	
				Документация																				
12			1.236.5-9-1400 СБ	Сборочный чертеж	×	×	×	×	×	×	×	×	×	×	×	×	×	×	×	×	×	×	×	×	
				Детали																				
11		3	1.236.5-9-1401	Профиль переплета ППР 1	2	2	2	2	2	2	2													
11		3	-01	Профиль переплета ППР 2								2	2	2	2	2	2							
11		3	-02	Профиль переплета ППР 3														2	2	2	2	2	2	
11		1	-07	Профиль переплета ППР 8								1						1						
11		1	-08	Профиль переплета ППР 9	1								1						1					
11		1	-09	Профиль переплета ППР 10		1								1						1				
11		1	-10	Профиль переплета ППР 11			1														1			
11		1	-11	Профиль переплета ППР 12				1							1							1		
11		1	-12	Профиль переплета ППР 13					1														1	
11		1	-13	Профиль переплета ППР 14						1														1
11		1	-14	Профиль переплета ППР 15							1					1								
11		1	-15	Профиль переплета ППР 16													1							
11		2	1.236.5-9-1402	Профиль переплета ППР 20								1						1						
11		2	-01	Профиль переплета ППР 21	1								1						1					
11		2	-02	Профиль переплета ППР 22		1								1						1				
11		2	-03	Профиль переплета ППР 23			1														1			
11		2	-04	Профиль переплета ППР 24				1							1							1		

Марка	ПР1	ПР2	ПР3	ПР4	ПР5	ПР6	ПР7	ПР8	ПР9	ПР10	ПР11	ПР12	ПР13	ПР14	ПР15	ПР16	ПР17	ПР18	ПР19	ПР20

Инв № подл. | Подпись и дата | Взам. инв №

Нач. маст	Орлов	
Гл. инж.	Маргулец	
Гл. арх. пр.	Дрожжин	
Гл. инж. пр.	Анофриев	
Рук. гр.	Сорокин	
Провер.	Дрожжин	

1.236.5-9-1400

Переплет раздельный

Стадия	Лист	Листов
Р	1	4

ЦНИИЭП учебных зданий

Формат	Зона	Поз	Обозначение	Наименование	Кол. на исполн. 1.236.5-9-1400-																				Примечание
					–	01	02	03	04	05	06	07	08	09	10	11	12	13	14	15	16	17	18	19	
11		2	1.236.5-9-1402-05	профиль переплета ППР 25					1														1		
11		2	-06	профиль переплета ППР 26						1														1	
11		2	-07	профиль переплета ППР 27							1					1									
11		2	-08	профиль переплета ППР 28													1								
11		4	1.236.5-9-1403	профиль слива ПСО1								1						1							
11		4	-01	профиль слива ПСО2	1								1						1						
11		4	-02	профиль слива ПСО3		1								1						1					
11		4	-03	профиль слива ПСО4			1														1				
11		4	-04	профиль слива ПСО5				1							1							1			
11		4	-05	профиль слива ПСО6					1														1		
11		4	-06	профиль слива ПСО7						1														1	
11		4	-07	профиль слива ПСО8							1					1									
11		4	-08	профиль слива ПСО9													1								
				Стандартные изделия																					
Б4		5		Угольник Уг ГОСТ 5091-78 / ГОСТ 16253-70	4	4	2	4	2	2	4	2	4	4	4	4	4	4	4	4	4	4	4	4	

17561 37

Формат	Зона	Поз.	Обозначение	Наименование	Кол. на испол. 1.236.5-9-1400 — 20	21	22	23	24	25	26	27	28	29	30	31	32	33	34	35	36	37	38	Примечание
				Документация																				
12			1.236.5-9-1400 СБ	Сборочный чертеж	×	×	×	×	×	×	×	×	×	×	×	×	×	×	×	×	×	×	×	
				Детали																				
11		3	1.236.5-9-1401-02	Профиль переплета ППР3	2	2	2																	
11		3	-03	Профиль переплета ППР4				2	2	2	2	2	2											
11		3	-04	Профиль переплета ППР5										2	2	2	2	2	2	2	2	2	2	
11		1	-07	Профиль переплета ППР8				1						1										
11		1	-08	Профиль переплета ППР9					1						1									
11		1	-09	Профиль переплета ППР10						1						1								
11		1	-10	Профиль переплета ППР11													1							
11		1	-11	Профиль переплета ППР12							1							1						
11		1	-12	Профиль переплета ППР13															1					
11		1	-13	Профиль переплета ППР14																1				
11		1	-14	Профиль переплета ППР15	1							1									1			
11		1	-15	Профиль переплета ППР16		1							1									1		
11		1	-16	Профиль переплета ППР17			1																1	
11		2	1.236.5-9-1402	Профиль переплета ППР20				1						1										
11		2	-01	Профиль переплета ППР21					1						1									
11		2	-02	Профиль переплета ППР22						1						1								
11		2	-03	Профиль переплета ППР23													1							

Марка	ПР21	ПР22	ПР23	ПР24	ПР25	ПР26	ПР27	ПР28	ПР29	ПР30	ПР31	ПР32	ПР33	ПР34	ПР35	ПР36	ПР37	ПР38	ПР39

Инв. № подл. | Подпись и дата | Взам. инв. №

Формат	Зона	Поз	Обозначение	Наименование	Кол. на исполн. 1.236.5-9-1400- 20	21	22	23	24	25	26	27	28	29	30	31	32	33	34	35	36	37	38	Примечание
11		2	1.236.5-9-1402-04	Профиль переплета ППР 24							1							1						
11		2	-05	Профиль переплета ППР25															1					
11		2	-06	Профиль переплета ППР26																1				
11		2	-07	Профиль переплета ППР 27	1							1									1			
11		2	-08	Профиль переплета ППР28		1							1									1		
11		2	-09	Профиль переплета ППР29			1																1	
11		4	1.236.5-9-1403	Профиль слива ПСО1				1						1										
11		4	-01	Профиль слива ПСО2					1						1									
11		4	-02	Профиль слива ПСО3						1						1								
11		4	-03	Профиль слива ПСО4													1							
11		4	-04	Профиль слива ПСО5							1							1						
11		4	-05	Профиль слива ПСО6															1					
11		4	-06	Профиль слива ПСО7																1				
11		4	-07	Профиль слива ПСО8	1							1									1			
11		4	-08	Профиль слива ПСО9		1							1									1		
11		4	-09	Профиль слива ПСО10			1																1	
				Стандартные изделия																				
5.4		5		Угольники Уг ГОСТ 5091-78 ГОСТ 16523-70	4	4	4	2	4	4	4	4	4	4	4	4	4	4	4	4	4	4	4	

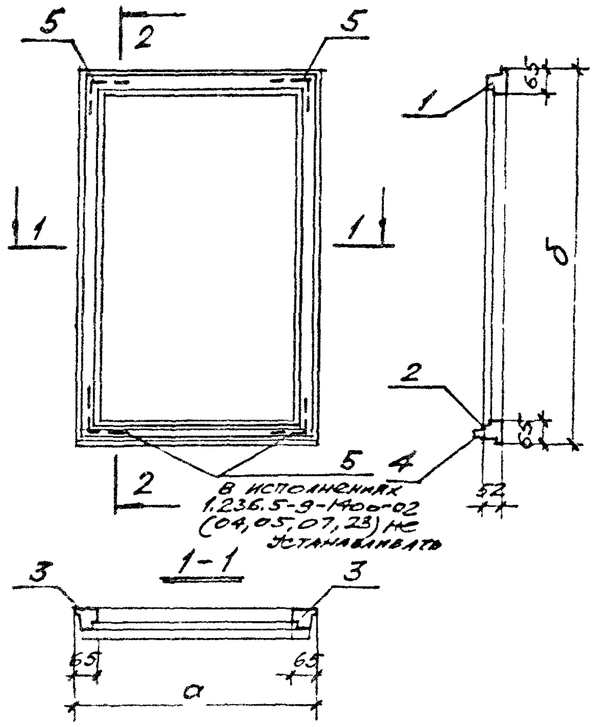

Обозначение	Марки переплетов	Размеры мм	
		a	δ
1.236.5-9-1400	ПР 1	1035	1045
-01	ПР 2	1185	1045
-02	ПР 3	425	1045
-03	ПР 4	815	1045
-04	ПР 5	505	1045
-05	ПР 6	615	1045
-06	ПР 7	1225	1045
-07	ПР 8	735	1115
-08	ПР 9	1035	1115
-09	ПР 10	1185	1115
-10	ПР 11	815	1115
-11	ПР 12	1225	1115
-12	ПР 13	1070	1115
-13	ПР 14	735	1645
-14	ПР 15	1035	1645
-15	ПР 16	1185	1645
-16	ПР 17	425	1645
-17	ПР 18	815	1645
-18	ПР 19	505	1645
-19	ПР 20	615	1645

Обозначение	Марки переплетов	Размеры мм	
		a	δ
-20	ПР 21	1225	1645
-21	ПР 22	1070	1645
-22	ПР 23	565	1645
-23	ПР 24	735	1415
-24	ПР 25	1035	1415
-25	ПР 26	1185	1415
-26	ПР 27	815	1415
-27	ПР 28	1225	1415
-28	ПР 29	1070	1415
-29	ПР 30	735	1945
-30	ПР 31	1035	1945
-31	ПР 32	1185	1945
-32	ПР 33	425	1945
-33	ПР 34	815	1945
-34	ПР 35	505	1945
-35	ПР 36	615	1945
-36	ПР 37	1225	1945
-37	ПР 38	1070	1945
-38	ПР 39	565	1945

Инв. № подл. | Подпись и дата | Взам. инв. №

Нач. маст	Орлов		24.12.85
Гл. инж.	Марзулец		24.12.85
Гл. арх. пр.	Дрожжин		24.12.85
Гл. инж. пр.	Анофриев		24.12.85
Рук. гр. арх.	Сорокина		24.12.85
Профор.	Дрожжин		24.12.85

1.236.5-9-1400 СБ

Переплет раздельный. Сборочный чертеж.

Стадия	Масса	Масштаб
Р		
Лист 1	Листов 1	

ЦНИИЭП учебных зданий

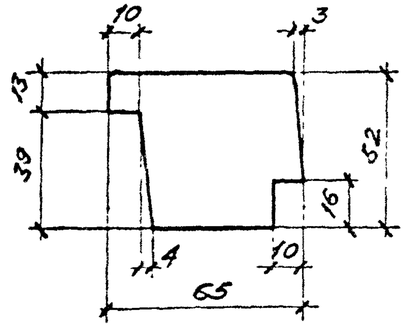

Обозначение	Марка профиля	Длина мм
1.236.5-9-1401	ППР 1	1095
-01	ППР 2	1115
-02	ППР 3	1645
-03	ППР 4	1415
-04	ППР 5	1945
-05	ППР 6	450
-06	ППР 7	2110
-07	ППР 8	735
-08	ППР 9	1035
-09	ППР 10	1185
-10	ППР 11	425
-11	ППР 12	815
-12	ППР 13	505
-13	ППР 14	615
-14	ППР 15	1225
-15	ППР 16	1070
-16	ППР 17	565
-17	ППР 18	791
-18	ППР 19	845

Нач.маст.	Орлов		24.12.80
Гл.инж.	Маргулец		24.12.80
Гл.арх.пр.	Дрожжин		24.12.80
Гл.инж.пр.	Анофриев		24.12.80
Рук.гр.арх.	Сорокин		24.12.80
Провер.	Дрожжин		24.12.80

1.236.5-9-1401

Профиль раздельного переплета

Стадия	Масса	М.масштаб
Р		1:2

Лист 1 Листов 1

Древесина ГОСТ 9685-61

ЦНИИЭП учебных зданий

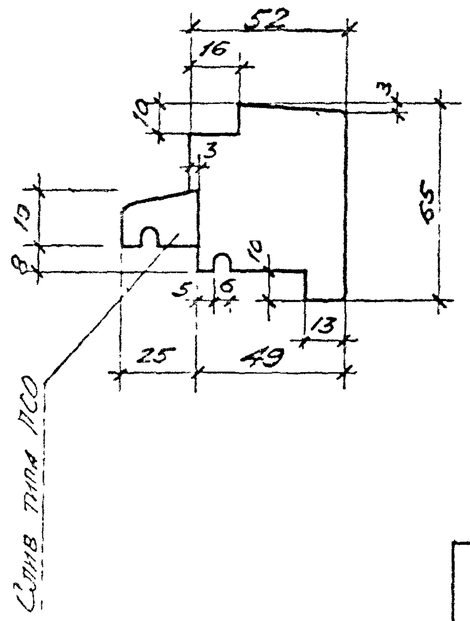

Обозначение	Марка профиля	Длина мм
1.236.5-9-1402	ППР 20	735
-01	ППР 21	1035
-02	ППР 22	1185
-03	ППР 23	425
-04	ППР 24	815
-05	ППР 25	505
-06	ППР 26	615
-07	ППР 27	1225
-08	ППР 28	1070
-09	ППР 29	565
-10	ППР 30	791
-11	ППР 31	845

Нач.маст.	Орлов		24.12.80
Гл.инж.	Маргулец		24.12.80
Гл.арх.пр.	Дрожжин		24.12.80
Гл.инж.пр.	Анофриев		24.12.80
Рук.гр.арх.	Сорокин		24.12.80
Пробор.	Дрожжин		24.12.80

1.236.5-9-1402

Профиль раздельного переплета

Стадия	Масса	М.масштаб
Р		1:2

Лист 1 Листов 1

Древесина ГОСТ 9685-61

ЦНИИЭП учебных зданий

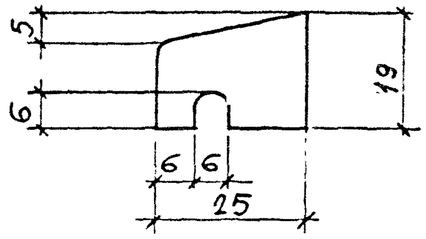

Обозначение	Марка профиля	Длина мм
1.236.5-9-1403	ПСО 1	645
-01	ПСО 2	945
-02	ПСО 3	1095
-03	ПСО 4	335
-04	ПСО 5	725
-05	ПСО 6	415
-06	ПСО 7	525
-07	ПСО 8	1135
-08	ПСО 9	980
-09	ПСО 10	475
-10	ПСО 11	746
-11	ПСО 12	800

Нач. маст.	Орлов		24.12.80
Гл. инж.	Маргулец		24.12.80
Гл. арх. пр.	Дрожжин		24.12.80
Гл. инж. пр.	Анофриев		24.12.80
Рук. гр.	Сорокин		24.12.80
Провер.	Дрожжин		24.12.80

1.236.5-9-1403

Профиль слива оконных и фрамужных раздельных переплетов

Стадия	Масса	Масштаб
Р		1:1

Лист 1 Листов 1

Древесина ГОСТ 9685-61

ЦНИИЭП учебных зданий

ИНВ № ПОДЛ. | ПОДПИСЬ И ДАТА | ВЗАМ. ИНВ. №

17561 42

Формат	Зона	Поз.	Обозначение	Наименование	Кол. на испол. 1.236.5-9-2000 –													Примечание
					–	01	02	03	04	05	06	07	08	09	10	11	12	
				Документация														
12			1.236.5-9-2000 СБ	Сборочный чертеж	×	×	×	×	×	×	×	×	×	×	×	×	×	
11			– ООО ПЗ	Пояснительная записка	×	×	×	×	×	×	×	×	×	×	×	×	×	
12			– ООО Д1	Номенклатура изделий	×	×	×	×	×	×	×	×	×	×	×	×	×	
12			– ООО Д2	Схема расположения приборов в окнах и балконных дверях	×	×	×	×	×	×	×	×	×	×	×	×	×	
12			– ООО ВМ	Ведомость расхода материалов	×	×	×	×	×	×	×	×	×	×	×	×	×	
				Сборочные единицы														
12		1	1.236.5-9-2100	Коробка КРС 9	1													
12		1	– 01	Коробка КРС 10		1												
12		1	– 02	Коробка КРС 11			1											
12		1	– 03	Коробка КРС 12				1										
12		1	– 04	Коробка КРС 13					1									
12		1	– 05	Коробка КРС 14						1								
12		1	– 06	Коробка КРС 15							1							
12		1	– 07	Коробка КРС 16								1						
12		1	– 08	Коробка КРС 17									1					
12		1	– 09	Коробка КРС 18										1				
12		1	– 10	Коробка КРС 19											1			
12		1	– 11	Коробка КРС 20												1		

Марка	ОРС12-15В	ОРС12-18Б	ОРС12-21В	ОРС13-15Г	ОРС18-18Г	ОРС18-21Г	ОРС18-24Г	ОРС18-27Г	ОРС21-15Г	ОРС21-18Г	ОРС21-21Г	ОРС21-24Г	ОРС21-27Г

Нач. маст	Орлов		
Гл. инж.	Кургулец		
Гл. арх. пр.	Дрожжин		
Гл. инж. пр.	Анофриев		
Рук. гр.	Сорокин		
Провер.	Дрожжин		

1.236.5-9-2000

Оконный блок с тройным остеклением

Стадия	Лист	Листов
Р	1	6

ЦНИИЭП учебных зданий

Формат	Зона	Поз	Обозначение	Наименование	Кол. на испол. 1.236.5-9-2000 –													Примечание
					–	01	02	03	04	05	06	07	08	09	10	11	12	
11		1	1.236.5-9-2100-12	Коробка КРС 21													1	
11		2	1.236.5-9-1200-02	Переплет внутренний ПВ 3	1													
11		3	-03	Переплет внутренний ПВ 4	1													
11		2	-04	Переплет внутренний ПВ 5		1												
11		2	-05	Переплет внутренний ПВ 6			1											
11		3	-06	Переплет внутренний ПВ 7			1											
11		3	1.236.5-9-1200	Переплет внутренний ПВ1		1												
11		3	-14	Переплет внутренний ПВ15					1									
11		2	-16	Переплет внутренний ПВ17				1										
11		3	-17	Переплет внутренний ПВ18				1										
11		2	-18	Переплет внутренний ПВ19					1									
11		2	-19	Переплет внутренний ПВ20						1								
11		3	-20	Переплет внутренний ПВ21						1		2						
11		2	-21	Переплет внутренний ПВ22							2							
11		3	-30	Переплет внутренний ПВ31										1				
11		2	-32	Переплет внутренний ПВ33									1					
11		3	-33	Переплет внутренний ПВ34									1					
11		2	-34	Переплет внутренний ПВ35										1				
11		2	-35	Переплет внутренний ПВ36											1			
11		3	-36	Переплет внутренний ПВ37											1		2	
11		2	-37	Переплет внутренний ПВ38												2		
11		4	1.236.5-9-1300-02	Переплет средний ПС 3	1													
11		5	-03	Переплет средний ПС 4	1													
11		4	-04	Переплет средний ПС 5		1												
11		4	-05	Переплет средний ПС 6			1											
11		5	-06	Переплет средний ПС 7			1											
11		5	1.236.5-9-1300	Переплет средний ПС1		1												
11		5	-14	Переплет средний ПС15					1									
11		4	-16	Переплет средний ПС17				1										
11		5	-17	Переплет средний ПС18				1										

Инв. № подл. | Подпись и дата | Взам. инв. №

Формат	Зона	Поз	Обозначение	Наименование	Кол. на испол.	01	02	03	04	05	06	07	08	09	10	11	12	Примечание
					–					1.236.5-9-2000 –								
11		4	1.236.5-9-1300 -18	Переплет средний ПС19					1									
11		4	-19	Переплет средний ПС20						1								
11		5	-20	Переплет средний ПС 21						1		2						
11		4	-21	Переплет средний ПС 22							2							
11		5	-30	Переплет средний ПС31										1				
11		4	-32	Переплет средний ПС33									1					
11		5	-33	Переплет средний ПС34									1					
11		4	-34	Переплет средний ПС35										1				
11		4	-35	Переплет средний ПС36											1			
11		5	-36	Переплет средний ПС37											1		2	
11		4	-37	Переплет средний ПС38												2		
11		6	1.236.5-9 -1400-02	Переплет раздельный ПР3	1													
11		7	-03	Переплет раздельный ПР4	1													
11		6	-04	Переплет раздельный ПР5		1												
11		6	-05	Переплет раздельный ПР6			1											
11		7	-06	Переплет раздельный ПР7			1											
11		7	1.236.5-9 -1400	Переплет раздельный ПР1		1												
11		7	-14	Переплет раздельный ПР15					1									
11		6	-16	Переплет раздельный ПР17				1										
11		7	-17	Переплет раздельный ПР18				1										
11		6	-18	Переплет раздельный ПР19					1									
11		6	-19	Переплет раздельный ПР20						1								
11		7	-20	Переплет раздельный ПР21						1		2						
11		6	-21	Переплет раздельный ПР22							2							
11		7	-30	Переплет раздельный ПР31										1				
11		6	-32	Переплет раздельный ПР33									1					
11		7	-33	Переплет раздельный ПР34									1					
11		6	-34	Переплет раздельный ПР35										1				
11		6	-35	Переплет раздельный ПР36											1			
11		7	-36	Переплет раздельный ПР37											1		2	

Формат	Зона	Поз	Обозначение	Наименование	Кол. на испол. –	01	02	03	04	05	06	07	08	09	10	11	12	Примечание
11		6	1.236.5-9-1400 -37	Переплет раздельный ПР38												2		
				Детали														
Б4		9	1.236.5-9-2001	Стекло 980×775×4 ГОСТ 111-78	2													
Б4		8	-01	Стекло 930×385×4 ГОСТ 111-78	2													
Б4		9	1.236.5-9-1001	Стекло 330×995×4 ГОСТ 111-78		2												
Б4		8	1.236.5-9-2001-02	Стекло 980×465×4 ГОСТ 111-78		2												
Б4		9	-03	Стекло 980×1185×4 ГОСТ 111-78			2											
Б4		8	-04	Стекло 980×575×4 ГОСТ 111-78			2											
Б4		9	-05	Стекло 1530×775×4 ГОСТ 111-78				2										
Б4		8	-06	Стекло 1580×385×4 ГОСТ 111-78				2										
Б4		9	1.236.5-9-1001-03	Стекло 1580×995×4 ГОСТ 111-78					2									
Б4		8	1.236.5-9-2001-07	Стекло 1580×465×4 ГОСТ 111-78					2									
Б4		9	-08	Стекло 1580×1185×4 ГОСТ 111-78						2		4						
Б4		8	-09	Стекло 1580×575×4 ГОСТ 111-78						2								
Б4		8	-10	Стекло 1580×1030×4 ГОСТ 111-78							4							
Б4																		
Б4		8	-11	Стекло 1880×385×4 ГОСТ 111-78								2						
Б4		9	-12	Стекло 1880×775×4 ГОСТ 111-78								2						
Б4		8	-13	Стекло 1880×465×4 ГОСТ 111-78									2					
Б4		9	1.236.5-9-1001-06	Стекло 1880×995×4 ГОСТ 111-78									2					
Б4		8	1.236.5-9-2001-14	Стекло 1880×575×4 ГОСТ 111-78										2				
Б4		9	-15	Стекло 1880×1185×4 ГОСТ 111-78										2		4		
Б4		8	-16	Стекло 1880×1030×4 ГОСТ 111-78											4			
Б4		8																
Б4		11	1.236.5-9-2002	Стекло 930×700×4 ГОСТ 111-78	1													
Б4		10	-01	Стекло 930×310×4 ГОСТ 111-78	1													
Б4		11	1.236.5-9-1002	Стекло 930×920×4 ГОСТ 111-78		1												
Б4		10	1.236.5-9-2002-02	Стекло 930×330×4 ГОСТ 111-78		1												

Инв. № подл. | Подпись и дата | Взам. инв. №

Формат	Зона	Поз	Обозначение	Наименование	Кол. на исполн. 1.236.5-9-2000 –													Примечание
					–	01	02	03	04	05	06	07	08	09	10	11	12	
Б4		11	1.236.5-9-2002-03	Стекло 930×1110×4 ГОСТ 111-78			1											
Б4		10	-04	Стекло 930×500×4 ГОСТ 111-78			1											
Б4		11	-05	Стекло 1530×700×4 ГОСТ 111-78				1										
Б4		10	-06	Стекло 1530×310×4 ГОСТ 111-78				1										
Б4		11	1.236.5-9-1002-03	Стекло 1530×920×4 ГОСТ 111-78					1									
Б4		10	1.236.5-9-2002-07	Стекло 1530×390×4 ГОСТ 111-78					1									
Б4		11	-08	Стекло 1530×1110×4 ГОСТ 111-78						1		2						
Б4		10	-09	Стекло 1530×500×4 ГОСТ 111-78						1								
Б4		10	-10	Стекло 1530×995×4 ГОСТ 111-78							2							
Б4		10	-11	Стекло 1830×310×4 ГОСТ 111-78									1					
Б4		11	-12	Стекло 1830×700×4 ГОСТ 111-78									1					
Б4		10	-13	Стекло 1830×390×4 ГОСТ 111-78										1				
Б4		11	1.236.5-9-1002-06	Стекло 1830×920×4 ГОСТ 111-78										1				
Б4		10	1.236.5-9-2002-14	Стекло 1830×500×4 ГОСТ 111-78											1			
Б4		11	-15	Стекло 1830×1110×4 ГОСТ 111-78											1		2	
Б4		10	-16	Стекло 1830×955×4 ГОСТ 111-78												2		
11		12	1.236.5-9-1003-01	Штапик Ш-2		2			2					2				
11		12	-03	Штапик Ш-4	2			2					2					
11		12	-04	Штапик Ш-5	2			2					2					
11		12	-05	Штапик Ш-6		2			2					2				
11		12	-06	Штапик Ш-7			2			2					2			
11		12	-07	Штапик Ш-8			2			2		4			2		4	
11		12	-08	Штапик Ш-9							4					4		
11		12	-13	Штапик Ш-14		4			4					4				
11		12	-15	Штапик Ш-16	4								4					
11		12	-16	Штапик Ш-17	4			4					4					
11		12	-17	Штапик Ш-18		4			4					4				
11		12	-18	Штапик Ш-19			4			4					4			

Формат	Зона	Поз	Обозначение	Наименование	Кол. на испол. 1.236.5-9-2000 –	01	02	03	04	05	06	07	08	09	10	11	12	Примечание
11		12	1.236.5-9-1003-19	Штапик Ш-20			4			4		8			4		8	
11		12	-20	Штапик Ш-21							8					8		
11		12	-23	Штапик Ш-24	4	4	4	4										
11		12	-26	Штапик Ш-27				4	4	4	4	4						
11		12	-28	Штапик Ш-29									4	4	4	4	4	
11		12	-29	Штапик Ш-30	8	8	4											
11		12	-32	Штапик Ш-33				8	8	8	8	8						
11		12	-34	Штапик Ш-35									8	8	8	8	8	
				Стандартные изделия														
				Петля ПВ1-100П ГОСТ 5088-78	4	4	4	6	6	6	6	6	6	6	6	6	6	
				Петля ПВ2-100-1 ГОСТ 5088-78	4	4	4	6	6	6	6	6	6	6	6	6	6	
				Петля ПН6-110П ГОСТ 5068-78	4	4	4	4	4	4	4	4	5	6	6	6	6	
				Завертка ЗР2-1 ГОСТ 5030-79	4	4	4	4	4	4	4	4	6	6	6	6	6	
				Завертка ЗР2-2 ГОСТ 5030-79	4	4	4	4	4	4	4	4	6	6	6	6	6	
				Стяжка СВм ГОСТ 5090-79	6	6	8	8	10	10	10	10	8	12	12	14	14	
				Фиксатор ФК2 ГОСТ 5091-78	1	1	1	1	1	1			1	1	1	1	1	
				Фиксатор ФК3 ГОСТ 5091-78	1	1	1	1	1	1			1	1	1	1	1	
				Ручка-упор ГОСТ 5091-78	2	2	2	2	2	2	2	2	2	2	2	2	2	
				Материалы														
				Древесина коробки ГОСТ 9685-61*	0,063	0,068	0,073	0,082	0,088	0,093	0,098	0,103	0,091	0,096	0,101	0,106	0,112	$м^3$
				Древесина переплетов ГОСТ 9685-61*	0,052	0,056	0,061	0,070	0,074	0,081	0,084	0,096	0,079	0,084	0,088	0,092	0,097	$м^3$
				Прокладка А-2 ГОСТ 10174-72	28,30	30,66	33,07	37,54	40,00	42,37	44,80	47,28	42,40	44,80	47,20	49,60	52,08	п.м

Инв. N подл. | Подпись и дата | Взам. инв. N

17561 48

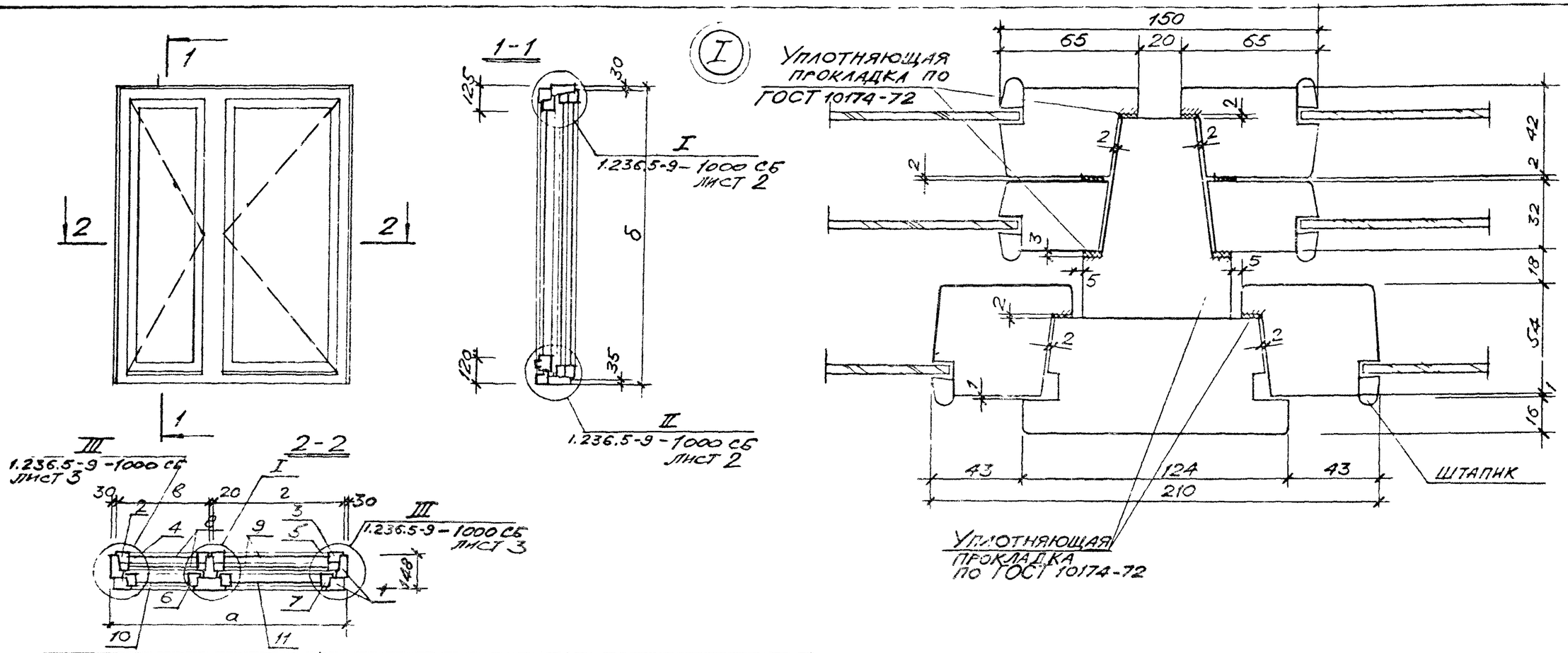

Обозначение	Марка блока	Размеры мм			
		а	б	в	г
1.236.5 – 9 – 2000	ОРС12-15В	1470	1160	500	890
-01	ОРС12-18В	1770	1160	580	1110
-02	ОРС12-21В	2070	1160	690	1300
-03	ОРС18-15Г	1470	1760	500	890
-04	ОРС18-18Г	1770	1760	580	1110
-05	ОРС18-21Г	2070	1760	690	1300
-06	ОРС18-24Г	2370	1760	1145	1145
-07	ОРС18-27Г	2680	1760	1300	1300
-08	ОРС21-15Г	1470	2060	500	890
-09	ОРС21-18Г	1770	2060	580	1110
-10	ОРС21-21Г	2070	2060	690	1300
-11	ОРС21-24Г	2370	2060	1145	1145
-12	ОРС21-27Г	2680	2060	1300	1300

Примечания

1. Номера позиций штапиков см. спецификацию к соответствующему сборочному чертежу
2. Расположение приборов в исполнениях с 1.236.5-9-2000 по 1.236.5-9-2000-12 см. схему 4 на листе 1.236.5-9-000 Д2.

Нач. маст.	Орлов		24.12.8
Гл. инж.	Маргулец		24.12.8
Гл. арх. пр.	Дрожжин		24.12.8
Гл. инж. пр.	Анофриев		24.12.8
Рук. пр. арх.	Сорокин		24.12.8
Провер.	Дрожжин		24.12.8

1.236.5-9-2000 СБ

Оконный блок с тройным остеклением

Стадия	Масса	Масштаб
Р		

Лист 1 | Листов 1

ЦНИИЭП учебных зданий

17561 49

Формат	Зона	Поз.	Обозначение	Наименование	Кол. на испол. 1.236.5-9-2100 —	01	02	03	04	05	06	07	08	09	10	11	12	Примечание
				Документация														
12			1.236.5-9-2100 СБ	Сборочный чертеж	×	×	×	×	×	×	×	×	×	×	×	×	×	
				Сборочные единицы														
12		1	1.236.5-9-2110	Коробка КР 9	1													
12		1	-01	Коробка КР 10		1												
12		1	-02	Коробка КР 11			1											
12		1	-03	Коробка КР 12				1										
12		1	-04	Коробка КР 13					1									
12		1	-05	Коробка КР 14						1								
12		1	-06	Коробка КР 15							1							
12		1	-07	Коробка КР 16								1						
12		1	-08	Коробка КР 17									1					
12		1	-09	Коробка КР 18										1				
12		1	-10	Коробка КР 19											1			
12		1	-11	Коробка КР 20												1		
12		1	-12	Коробка КР 21													1	
12		2	1.236.5-9-2120	Коробка КС 9	1													
12		2	-01	Коробка КС 10		1												
12		2	-02	Коробка КС 11			1											
12		2	-03	Коробка КС 12				1										

Марка	КРС 9	КРС 10	КРС 11	КРС 12	КРС 13	КРС 14	КРС 15	КРС 16	КРС 17	КРС 18	КРС 19	КРС 20	КРС 21

Инв № подл | Подпись и дата | Взам. инв №

Нач. маст.	Орлов		
Гл. инж.	Маргулец		
Гл. арх. пр.	Дрожжин		
Гл. инж. пр.	Анофриев		
Рук. гр.	Сорокин		
Провер.	Дрожжин		

1.236.5-9-2100

Коробка оконного блока с тройным остеклением

Стадия	Лист	Листов
Р	1	2

ЦНИИЭП учебных зданий

Формат	Зона	Поз	Обозначение	Наименование	Кол. на исполн. 1.236.5-9-2100 –	01	02	03	04	05	06	07	08	09	10	11	12								Примечание
12		2	1.236.5-9-2120 -04	Коробка КС 13					1																
12		2	- 05	Коробка КС 14						1															
12		2	- 06	Коробка КС 15							1														
12		2	- 07	Коробка КС 16								1													
12		2	- 08	Коробка КС 17									1												
12		2	- 09	Коробка КС 18										1											
12		2	- 10	Коробка КС 19											1										
12		2	- 11	Коробка КС 20												1									
12		2	- 12	Коробка КС 21													1								

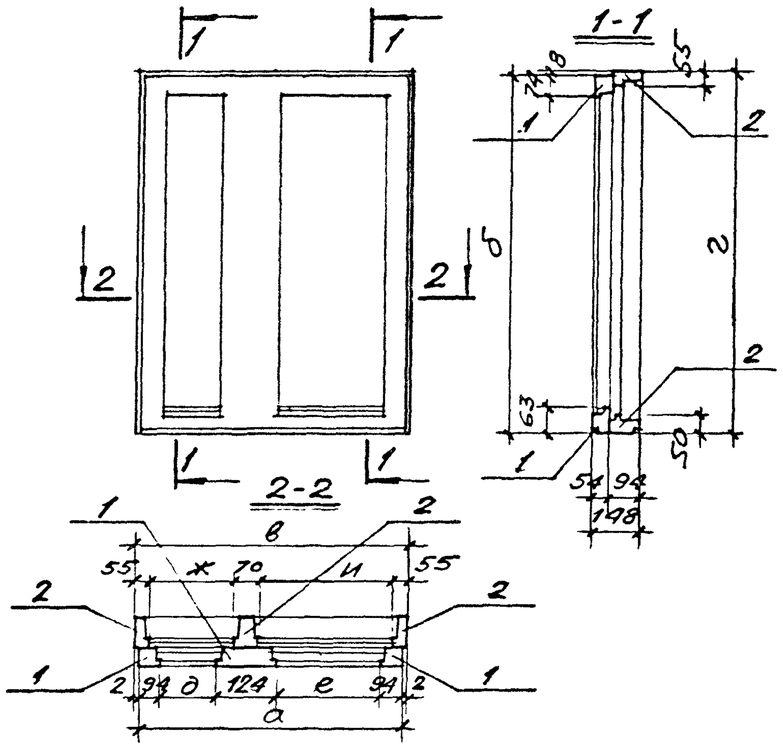

Обозначение	Марка коробки	Размеры мм							
		а	б	в	г	д	е	ж	и
1.236.5-9-2100	КРС 9	1466	1152	1470	1160	382	772	450	840
-01	КРС 10	1766	1152	1770	1160	462	992	530	1060
-02	КРС 11	2066	1152	2070	1160	572	1182	640	1250
-03	КРС 12	1466	1752	1470	1760	382	772	450	840
-04	КРС 13	1766	1752	1770	1760	462	992	530	1060
-05	КРС 14	2066	1752	2070	1760	572	1182	640	1250
-06	КРС 15	2366	1752	2370	1760	1027	1027	1095	1095
-07	КРС 16	2676	1752	2680	1760	1182	1182	1250	1250
-08	КРС 17	1466	2052	1470	2060	382	772	450	840
-09	КРС 18	1766	2052	1770	2060	462	992	530	1060
-10	КРС 19	2066	2052	2070	2060	572	1182	640	1250
-11	КРС 20	2366	2052	2370	2060	1027	1027	1095	1095
-12	КРС 21	2676	2052	2680	2060	1182	1182	1250	1250

1.236.5-9-2100 СБ

Коробка оконного блока с тройным остеклением. Сборочный чертеж.

Нач. маст. Орлов		24.12.80
Зам. нач. Маргулец		24.12.80
Гл. арх. пр. Дрожжин		24.12.80
Гл. инж. пр. Анофриев		24.12.80
Рук. гр. арх. Сорокин		24.12.80
Провер. Дрожжин		24.12.80

Стадия	Масса	Масштаб
Р		

Лист 1 Листов 1

ЦНИИЭП учебных зданий

Инв. № подл. | Подпись и дата | Взам. инв. №

17561 52

Формат	Зона	Поз.	Обозначение	Наименование	Кол. на испол 1.236.5-9-2110 —	01	02	03	04	05	06	07	08	09	10	11	12	Примечание
				Документация														
11			1.236.5-9-2110 СБ	Сборочный чертеж	×	×	×	×	×	×	×	×	×	×	×	×	×	
				Детали														
11		1	1.236.5-9-1111	Профиль коробки ПКР 1	2	2	2											
11		1	-01	Профиль коробки ПКР 2				2	2	2	2	2						
11		1	-02	Профиль коробки ПКР 3									2	2	2	2	2	
11		2	1.236.5-9-1112-07	Профиль коробки ПКР12	1			1					1					
11		2	-08	Профиль коробки ПКР13		1			1					1				
11		2	-09	Профиль коробки ПКР14			1			1					1			
11		2	-10	Профиль коробки ПКР15							1					1		
11		2	-11	Профиль коробки ПКР16								1					1	
11		3	1.236.5-9-1113-03	Профиль коробки ПКР21	1			1					1					
11		3	-04	Профиль коробки ПКР22		1			1					1				
11		3	-05	Профиль коробки ПКР23			1			1					1			
11		3	-06	Профиль коробки ПКР24							1					1		
11		3	-07	Профиль коробки ПКР25								1					1	
11		4	1.236.5-9-2111	Профиль коробки ПКР36	1	1	1											
11		4	-01	Профиль коробки ПКР37				1	1	1	1	1						
11		4	-02	Профиль коробки ПКР38									1	1	1	1	1	

Марка	КР 9	КР 10	КР 11	КР 12	КР 13	КР 14	КР 15	КР 16	КР 17	КР 18	КР 19	КР 20	КР 21

Нач. маст	Орлов		
Гл. инж.	Мартулец		
Гл. арх. пр	Дрожжин		
Гл. инж. пр	Анофриев		
Рук. гр	Сорокин		
Провер	Дрожжин		

1.236.5 - 9 -2110

Коробка для раздельных переплетов

Стадия	Лист	Листов
Р	1	1

ЦНИИЭП учебных зданий

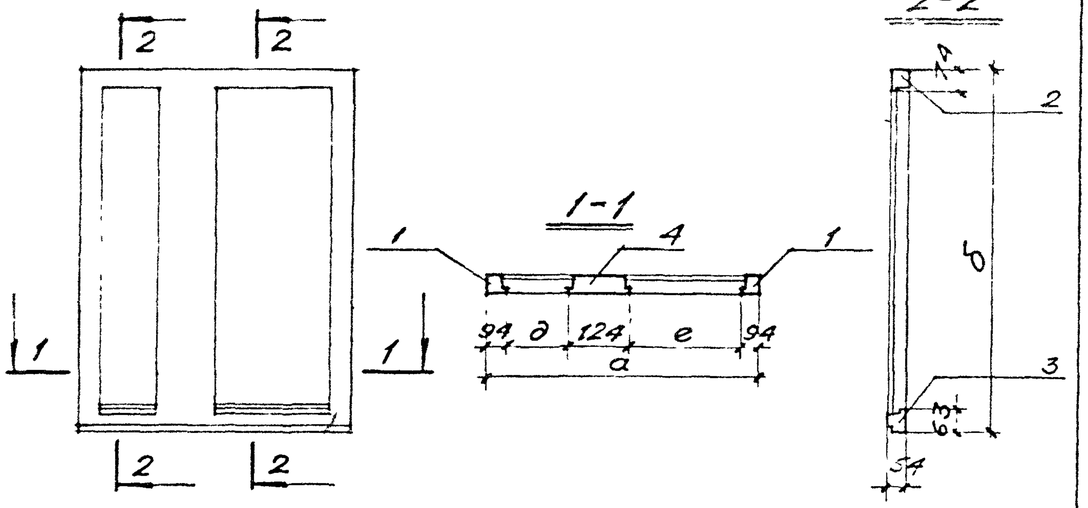

Обозначение	Марка коробки	Размеры мм			
		а	б	д	е
1.236.5-9-2110	КР9	1466	1152	382	772
-01	КР10	1766	1152	462	992
-02	КР11	2066	1152	572	1182
-03	КР12	1466	1752	382	772
-04	КР13	1766	1752	462	992
-05	КР14	2066	1752	572	1182
-06	КР15	2366	1752	1027	1027
-07	КР16	2676	1752	1182	1182
-08	КР17	1466	2052	382	772
-09	КР18	1766	2052	462	992
-10	КР19	2066	2052	572	1182
-11	КР20	2366	2052	1027	1027
-12	КР21	2676	2052	1182	1182

Инв. № подл. | Подпись и дата | Взам. инв. №

1.236.5-9-2110 СБ

Коробка для раздельных переплетов. Сборочный чертеж.

Нач. маст.	Орлов		24.12.80
Гл. инж.	Маргулец		24.12.80
Гл. арх. пр.	Дрожжин		24.12.80
Гл. инж. пр.	Анофриков		24.12.80
Рук. гр. арх.	Сорокина		24.12.80
Проектир.	Дрожжин		24.12.80

Стадия Р | Масса | Масштаб

Лист 1 | Листов 1

ЦНИИЭП учебных зданий

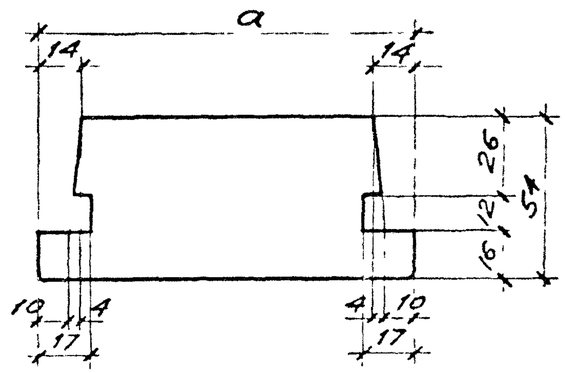

Обозначение	Марка профиля	Размеры мм	
		а	длина
1.236.5-9-2111	ПКР-36	124	1152
-01	ПКР-37	124	1752
-02	ПКР-38	124	2052
-03	ПКР-39	139	1752
-04	ПКР-40	139	2052

Инв. № подл. | Подпись и дата | Взам. инв. №

1.236.5-9-2111

Профиль коробки

Нач. маст.	Орлов		24.12.80
Гл. инж.	Маргулец		24.12.80
Гл. арх. пр.	Дрожжин		24.12.80
Гл. инж. пр.	Анофриков		24.12.80
Рук. гр. арх.	Сорокина		24.12.80
Проектир.	Дрожжин		24.12.80

Стадия Р | Масса | Масштаб 1:2

Лист 1 | Листов 1

Древесина ГОСТ 9685-61

ЦНИИЭП учебных зданий

Формат	Зона	Поз.	Обозначение	Наименование	Кол. на испол. 1.236.5-9-2120- —	01	02	03	04	05	06	07	08	09	10	11	12	Примечание
				Документация														
11			1.236.5-9-2120СБ	Сборочный чертеж	×	×	×	×	×	×	×	×	×	×	×	×	×	
				Детали														
11		1	1.236.5-9-1121	Профиль коробки ПКС 1	2	2	2											
11		1	-01	Профиль коробки ПКС 2				2	2	2	2	2						
11		1	-02	Профиль коробки ПКС 3									2	2	2	2	2	
11		2	-07	Профиль коробки ПКС 8	1			1					1					
11		2	-08	Профиль коробки ПКС 9		1			1					1				
11		2	-09	Профиль коробки ПКС 10			1			1					1			
11		2	-10	Профиль коробки ПКС 11							1					1		
11		2	-11	Профиль коробки ПКС 12								1					1	
11		3	1.236.5-9-1122-03	Профиль коробки ПКС 17	1			1					1					
11		3	-04	Профиль коробки ПКС 18		1			1					1				
11		3	-05	Профиль коробки ПКС 19			1			1					1			
11		3	-06	Профиль коробки ПКС 20							1					1		
11		3	-07	Профиль коробки ПКС 21								1					1	
11		4	1.236.5-9-2121	Профиль коробки ПКС 32	1	1	1											
11		4	-01	Профиль коробки ПКС 33				1	1	1	1	1						
11		4	-02	Профиль коробки ПКС 34									1	1	1	1	1	

Марка	КС 9	КС 10	КС 11	КС 12	КС 13	КС 14	КС 15	КС 16	КС 17	КС 18	КС 19	КС 20	КС 21

Нач маст	Орлов		23.12.83
Гл инж	Маргулец		23.1.84
Гл. арх пр	Дрожжин		23.12.83
Гл инж пр	Анфриев		23.12.83
Рук гр	Сорокин		23.12.83
Провер.	Дрожжин		23.12.83

1.236.5-9-2120

Коробка для спаренных переплетов

Стадия	Лист	Листов
Р	1	1

ЦНИИЭП учебных зданий

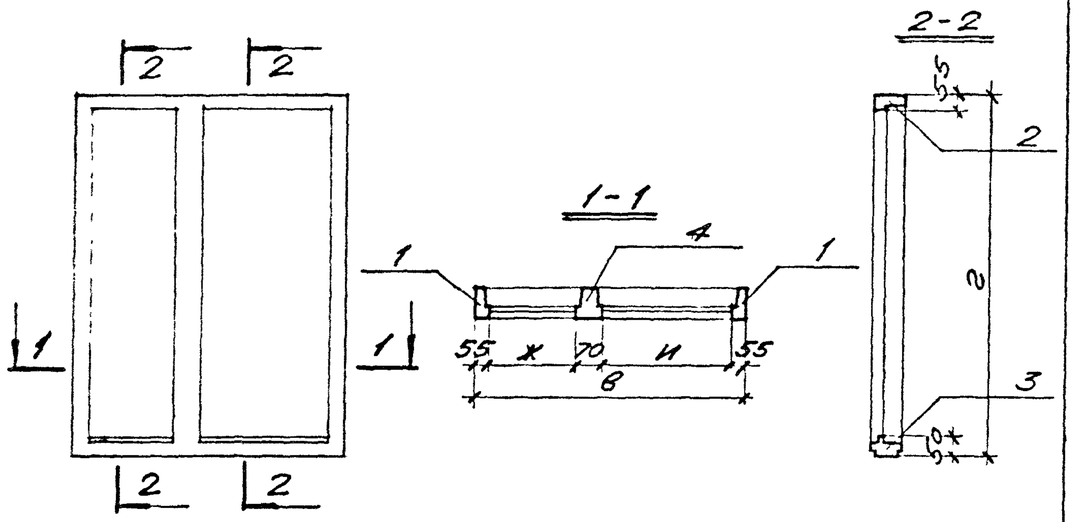

Обозначение	Марка коробки	Размеры мм			
		В	Г	Ж	И
1.236.5-9-2120	КС 9	1470	1160	450	840
-01	КС 10	1770	1160	530	1060
-02	КС 11	2070	1160	640	1250
-03	КС 12	1470	1760	450	840
-04	КС 13	1770	1760	530	1060
-05	КС 14	2070	1760	640	1250
-06	КС 15	2370	1760	1095	1095
-07	КС 16	2680	1760	1250	1250
-08	КС 17	1470	2060	450	840
-09	КС 18	1770	2060	530	1060
-10	КС 19	2070	2060	640	1250
-11	КС 20	2370	2060	1095	1095
-12	КС 21	2680	2060	1250	1250

Взам. инв. № | Подпись и дата | Инв. № подл.

Нач. маст. Орлов		24.12.80
Гл. инж. Маргулец		24.12.80
Гл. арх. пр. Дрожжин		24.12.80
Гл. инж. пр. Анофриков		24.12.80
Рук. гр. арх. Сорокин		24.12.80
Провер. Дрожжин		24.12.80

1.236.5-9-2120 СБ

Коробка для спаренных переплетов. Сборочный чертеж.

Стадия	Масса	Масштаб
Р		
Лист 1	Листов 1	

ЦНИИЭП учебных зданий

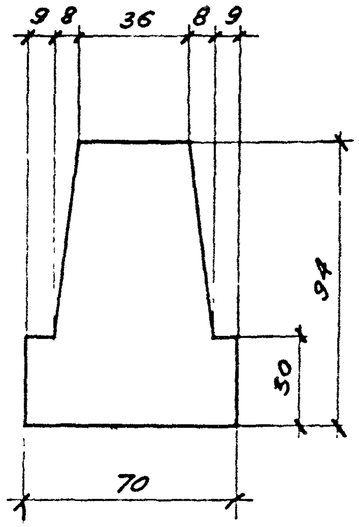

Обозначение	Марка	Длина мм
1.236.5-9-2121	ПКС-32	1160
-01	ПКС-33	1760
-02	ПКС-34	2060

Взам. инв. № | Подпись и дата | Инв. № подл.

Н. инж. маст. Орлов		24.12.80
Гл. инж. Маргулец		24.12.80
Гл. арх. пр. Дрожжин		24.12.80
Гл. инж. пр. Анофриков		24.12.80
Рук. гр. арх. Сорокин		24.12.80
Провер. Дрожжин		24.12.80

1.236.5-9-2121

Профиль коробки

Древесина ГОСТ 9685-61

Стадия	Масса	Масштаб
Р		1:2
Лист 1	Листов 1	

ЦНИИЭП учебных зданий

Формат	Зона	Поз.	Обозначение	Наименование	Кол. на испол. 1.236.5-9-3000-										Примечание
					-	01	02	03	04	05					
				Документация											
12			1.236.5-9 -3000 СБ	Сборочный чертеж	X	X	X	X	X	X					
11			- ООО ПЗ	Пояснительная записка	X	X	X	X	X	X					
12			- ООО Д1	Номенклатура изделий	X	X	X	X	X	X					
12			- ООО Д2	Схема расположения приборов в окнах и балконных дверях	X	X	X	X	X	X					
12			- ООО ВМ	Ведомость расхода материалов	X	X	X	X	X	X					
				Сборочные единицы											
11		1	1.236.5-9 -3100	Коробка КРС 22	1										

Марка	ОРС 18-9В	ОРС 18-12В	ОРС 18-13,5В	ОРС 21-9В	ОРС 21-12В	ОРС 21-13,5В				

Нач.маст.	Орлов		4.12.86
Гл.инж.	Маргулец		3.12.86
Гл.арх.пр.	Дрожжин		4.12.86
Гл.инж.пр.	Анофриев		4.12.86
Рук.гр.арх.	Сорокин		4.12.86
Провер.	Дрожжин		4.12.86

1.236.5-9-3000

Оконный блок с тройным остеклением

Стадия	Лист	Листов
Р	1	6

ЦНИИЭП учебных зданий

Инв.№ подл. | Подпись и дата | Взам. инв.№

Формат	Зона	Поз.	Обозначение	Наименование	Кол. на испол. 1.236.5-9-3000-										Примечание
					-	01	02	03	04	05					
11		1	1.236.5-9-3100-01	Коробка КРС 23		1									
11		1	-02	Коробка КРС 24			1								
11		1	-03	Коробка КРС 25				1							
11		1	-04	Коробка КРС 26					1						
11		1	-05	Коробка КРС 27						1					
12		2	1.236.5-9 -1200-07	Переплет внутренний ПВ8	1										
12		2	-08	Переплет внутренний ПВ9		1									
12		2	-09	Переплет внутренний ПВ10			1								
12		2	-23	Переплет внутренний ПВ24				1							
12		2	-24	Переплет внутренний ПВ25					1						
12		2	-25	Переплет внутренний ПВ26						1					
11		3	1.236.5-9 -3200	Переплет внутренний ПФВ1	1			1							
11		3	-01	Переплет внутренний ПФВ2		1			1						
11		3	-02	Переплет внутренний ПФВ3			1			1					
12		4	1.236.5-9 -1300-07	Переплет средний ПС8	1										
12		4	-08	Переплет средний ПС9		1									
12		4	-09	Переплет средний ПС10			1								
12		4	-23	Переплет средний ПС24				1							
12		4	-24	Переплет средний ПС25					1						

17561 51

Инв.№ подл.	Подпись и дата	Взам.инв.№

Формат	Зона	Поз.	Обозначение	Наименование	Кол. на испол. 1.236.5-9-3000-										Приме-чание
					-	01	02	03	04	05					
12		4	1.236.5-9 -1300-25	Переплет средний ПС26						1					
11		5	1.236.5-9 - 3300	Переплет средний ПФС1	1			1							
11		5	-01	Переплет средний ПФС 2		1			1						
11		5	-02	Переплет средний ПФС3			1			1					
12		6	1.236.5-9 -1400-07	Переплет раздельный ПР8	1										
12		6	-08	Переплет раздельный ПР9		1									
12		6	-09	Переплет раздельный ПР10			1								
12		6	-23	Переплет раздельный ПР24				1							
12		6	-24	Переплет раздельный ПР25					1						
12			-25	Переплет раздельный ПР26						1					
11		7	1.236.5-9-3400	Переплет раздельный ПФР1	1			1							
11		7	-01	Переплет раздельный ПФР2		1			1						
11		7	-02	Переплет раздельный ПФР3			1			1					
				Детали											
БЧ		8	1.236.5-9-3001	Стекло 1050×695×4 ГОСТ 111-78	2										
БЧ		9	-01	Стекло 395×695×4 ГОСТ 111-78	2			2							
БЧ		8	-02	Стекло 1050×995×4 ГОСТ 111-78		2									

Инв.№ подл.	Подпись и дата	Взам.инв.№

Формат	Зона	Поз.	Обозначение	Наименование	Кол. на испол. 1.236.5-9-3000-										Приме-чание
					-	01	02	03	04	05					
БЧ		9	1.236.5-9-3001-03	Стекло 395×995×4 ГОСТ 111-78		2			2						
БЧ		8	-04	Стекло 1050×1145×4 ГОСТ 111-78			2								
БЧ		9	-05	Стекло 395×1145×4 ГОСТ 111-78			2			2					
БЧ		8	-06	Стекло 1350×695×4 ГОСТ 111-78				2							
БЧ		8	-07	Стекло 1350×995×4 ГОСТ 111-78					2						
БЧ		8	-08	Стекло 1350×1145×4 ГОСТ 111-78						2					
БЧ		10	1.236.5-9 -3002	Стекло 1000×620×4 ГОСТ 111-78	1										
БЧ		11	-01	Стекло 335×620×4 ГОСТ 111-78	1			1							
БЧ		10	-02	Стекло 1000×920×4 ГОСТ 111-78		1									
БЧ		11	-03	Стекло 335×920×4 ГОСТ 111-78		1			1						
БЧ		10	-04	Стекло 1000×1070×4 ГОСТ 111-78			1								
БЧ		11	-05	Стекло 335×1070×4 ГОСТ 111-78			1			1					
БЧ		10	-06	Стекло 1300×620×4 ГОСТ 111-78				1							
БЧ		10	-07	Стекло 1300×920×4 ГОСТ 111-78					1						
БЧ		10	-08	Стекло 1300×1070×4 ГОСТ 111-78						1					
11		12	1.236.5-9 -1003	Штапик Ш-1	4			4							
11		12	-01	Штапик Ш-2		4			4						
11		12	-02	Штапик Ш-3			4			4					
11		12	-12	Штапик Ш-13	8			8							

17561 58

Формат	Зона	Поз.	Обозначение	Наименование	Кол. на испол. 1.236.5-9-3000-										Примечание
					-	01	02	03	04	05					
11		12	1.236.5-9-1003-13	Штапик Ш-14		8			8						
11		12	-14	Штапик Ш-15			8			8					
11		12	-24	Штапик Ш-25	2	2	2	2	2	2					
11		12	-25	Штапик Ш-26	2	2	2								
11		12	-27	Штапик Ш-28				2	2	2					
11		12	-30	Штапик Ш-31	4	4	4	4	4	4					
11		12	-31	Штапик Ш-32	4	4	4								
11		12	-33	Штапик Ш-34				4	4	4					
				Стандартные изделия											
				Петля ПВ1-100П ГОСТ 5088-78	2	3	3	3	3	3					
				Петля ПВ2-100-1 ГОСТ 5088-78	2	3	3	3	3	3					
				Петля ПНБ-110П ГОСТ 5088-78	2	2	2	2	3	3					
				Петля ПВ2-100-2 ГОСТ 5088-78	4	4	4	4	4	4					
				Петля ПН7-2 ГОСТ 5088-78	2	2	2	2	2	2					
				Завертка ЗР2-1 ГОСТ 5090-73	2	2	2	2	2	2					
				Заверіка ЗР2-2 ГОСТ 5090-73	2	2	2	2	2	2					
				Фрамужный прибор ПФ-2 ГОСТ 5090-79	1	1	1	1	1	1					

Инв. № подл. | Подпись и дата | Взам. инв. №

Формат	Зона	Поз.	Обозначение	Наименование	Кол. на испол. 1.236.5-9-3000-										Примечание
					-	01	02	03	04	05					
				Стяжка СВ.1 ГОСТ 5090-79	6	6	6	6	6	8					
				Фиксатор ФК2 ГОСТ 5091-78				1							
				Фиксатор ФК3 ГОСТ 5091-78				1							
				Граничный соединитель ГОСТ 5091-78	2	2	2	2	2	2					
				Ручка - упор ГОСТ 5091-78	1	1	1	1	1	1					
				Материалы											
				Древесина коробки ГОСТ 9685-61*	0,058	0,069	0,084	0,065	0,074	0,078					м³
				Древесина переплетов ГОСТ 9685-61*	0,047	0,057	0,051	0,052	0,061	0,066					м³
				Прокладка А-2 ГОСТ 10174-72	25,70	30,46	32,85	27,20	31,96	34,40					п.м

19561 59

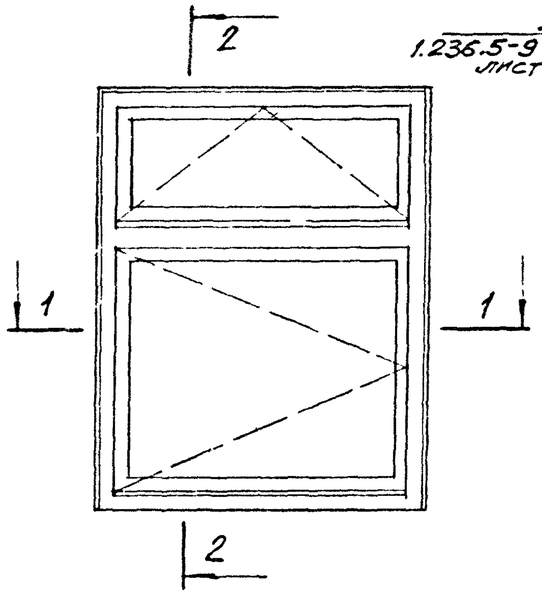

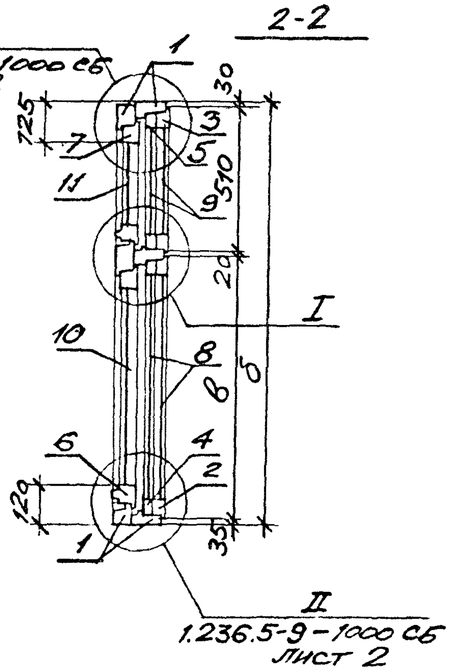

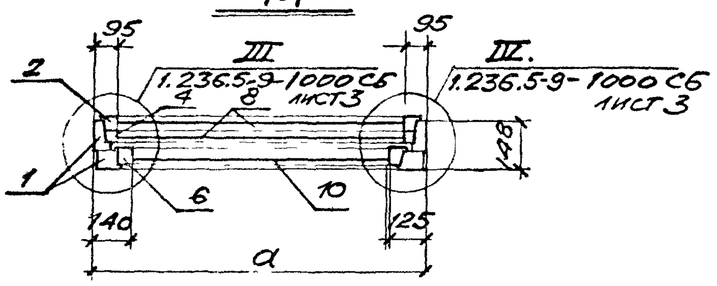

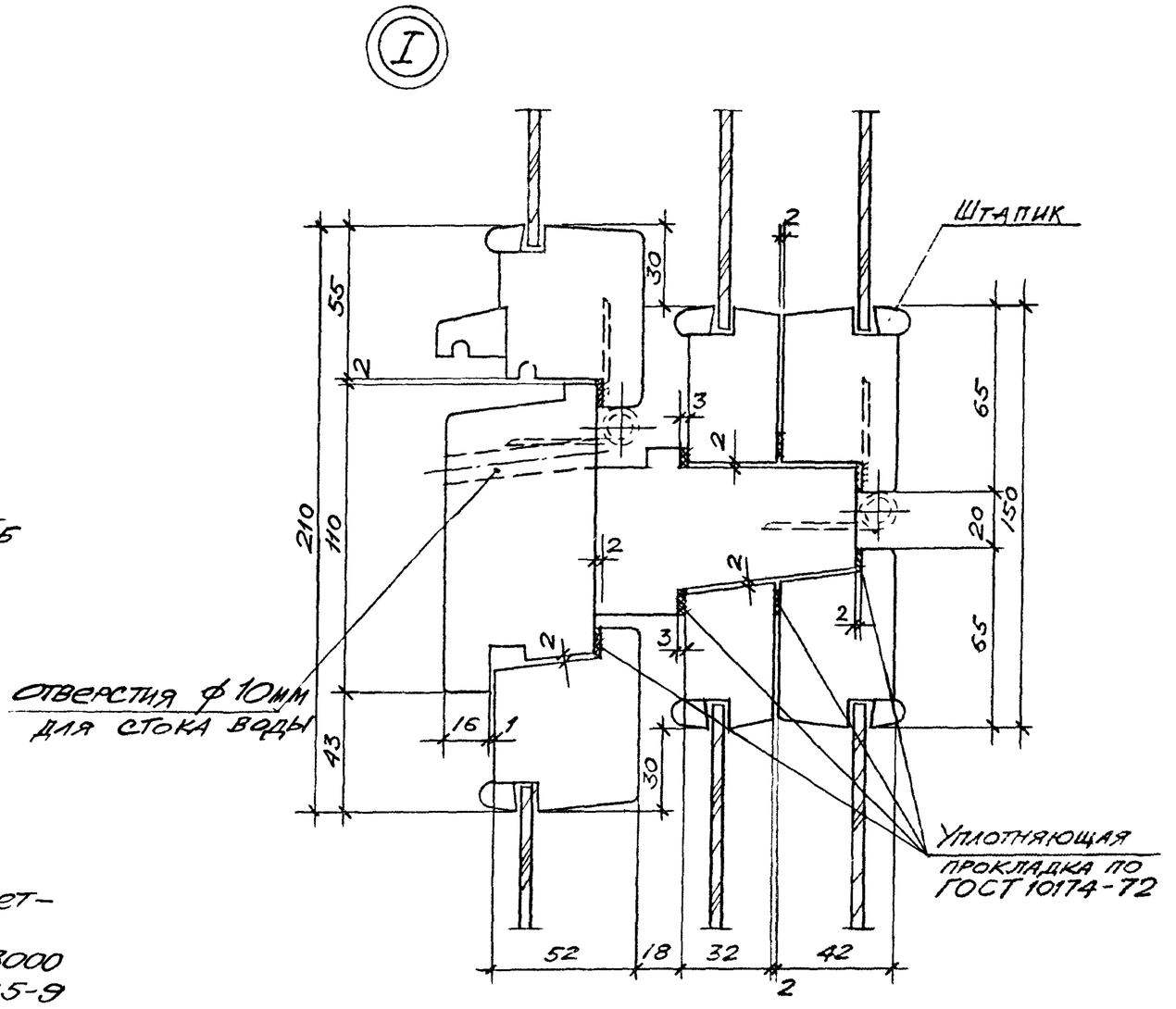

Примечания

1. Номера позиций штапиков см. спецификацию к соответствующему сборочному чертежу переплета.
2. Расположение приборов в исполнениях с 1.236.5-9-3000 по 1.236.5-9-3000-05 см схему 3 на листе 1.236.5-9 -000 Д2.

Обозначение	Марка блока	Размеры мм		
		a	б	в
1.236.5-9 -3000	ОРС 18-9 В	870	1760	1165
-01	ОРС 18-12 В	1170	1760	1165
-02	ОРС 18-13,5 В	1320	1760	1165
-03	ОРС 21-9 В	870	2060	1465
-04	ОРС 21-12 В	1170	2060	1465
-05	ОРС 21-13,5 В	1320	2060	1465

Нач.маст. Орлов		21.12.89	
Гл. инж. Маргулис		21.12.89	
Гл. арх. пр. Дрожжин		21.12.89	
Гл. инж. пр. Анофрист		21.12.89	
Рук. гр. арх. Сорокин		21.12.89	
Провер. Дрожжин		21.12.89	

1.236.5-9-3000 СБ

Оконный блок с тройным остеклением

Стадия	Масса	Масштаб
Р		
Лист 1	Листов 1	

ЦНИИЭП учебных зданий

Инв. № подл. | Подпись и дата | Взам. инв. №

Формат	Зона	Поз.	Обозначение	Наименование	Кол. на испол. 1.236.5-9-3100-										Приме-чание.
					–	01	02	03	04	05					
				Документация											
11			1.236.5-9-3100 СБ	Сборочный чертеж	×	×	×	×	×	×					
				Сборочные единицы											
11		1	1.236.5-9-3110	Коробка КР 22	1										
11		1	-01	Коробка КР 23		1									
11		1	-02	Коробка КР 24			1								
11		1	-03	Коробка КР 25				1							
11		1	-04	Коробка КР 26					1						

Марка	КРС 22	КРС 23	КРС 24	КРС 25	КРС 26	КРС 27				

Нач.маст	Орлов		24.12.86
Гл.инж	Каргулец		24.12.86
ГАП	Дрожжин		24.12.86
ГИП	Анофриев		24.12.86
Рук.гр.АВ	Сорокин		24.12.86
Пров.	Дрожжин		24.12.86

1.236.5-9-3100

Коробка оконного блока с тройным остеклением

Стадия	Лист	Листов
Р	1	2

ЦНИИЭП учебных зданий

Инв.№ подл.	Подпись и дата	Взам.инв.№

Формат	Зона	Поз.	Обозначение	Наименование	Кол. на испол. 1.236.5-9-3100-										Приме-чание.
					–	01	02	03	04	05					
11		1	1.236.5-9-3110-05	Коробка КР 27						1					
11		2	1.236.5-9-3120	Коробка КС 22	1										
11		2	-01	Коробка КС 23		1									
11		2	-02	Коробка КС 24			1								
11		2	-03	Коробка КС 25				1							
11		2	-04	Коробка КС 26					1						
11		2	-05	Коробка КС 27						1					

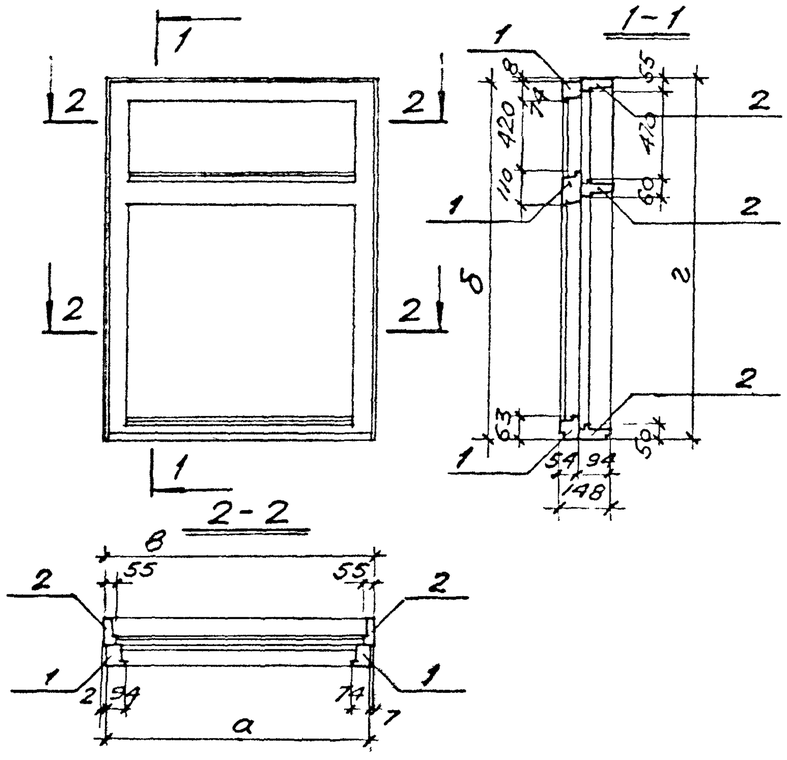

Обозначение	Марка коробки	Размеры мм			
		а	б	в	г
1.236.5-9-3100	КРС 22	861	1752	870	1760
-01	КРС 23	1161	1752	1170	1760
-02	КРС 24	1311	1752	1320	1760
-03	КРС 25	861	2052	870	2060
-04	КРС 26	1161	2052	1170	2060
-05	КРС-27	1311	2052	1320	2060

Инв. № подл. | Подпись и дата | Взам. инв. №

Рук. маст.	Орлов	24.12.86
Гл. инж. пр.	Маргулец	24.12.86
Гл. арх. пр.	Дрожжин	24.12.86
Гл. инж. пр.	Анофриев	24.12.86
Рук. гр. арх.	Сорокин	24.12.86
Пров.	Дрожжин	24.12.86

1.236.5-9-3100 СБ

Коробка оконного блока с тройным остеклением. Сборочный чертеж.

Стадия	Масса	Масштаб
Р		
Лист 1	Листов 1	

ЦНИИЭП учебных зданий

Инв. № подл. | Подпись и дата | Взам. инв. №

Поз.	Зона	Обозначение	Наименование	Кол. на испол. 1.236.5-9-3110-					Примечание
				-	01	02	03	04	05	
			Документация							
11		1.236.5-9-3110 СБ	Сборочный чертеж							
			Детали							
1		1.236.5-9-1111-01	Профиль коробки ПКР 2	1	1	1				
1		-02	Профиль коробки ПКР 3				1	1	1	
2		1.236.5-9-1112-01	Профиль коробки ПКР 6	1	1	1				
2		-02	Профиль коробки ПКР 7				1	1	1	
4		-04	Профиль коробки ПКР 9	1			1			
				Марка	КР 22	КР 23	КР 24	КР 25	КР 26	КР 27

1.236.5-9-3110

Коробка для разделительных переплетов

Стадия	Лист	Листов
Р	1	2

ЦНИИЭП учебных зданий

Нач. маст.	Орлов	24.12.86
Гл. инж.	Маргулец	23.12.86
ГАП	Дрожжин	24.12.86
Гип	Анофриев	24.12.86
Рук. гр. арх.	Сорокин	24.12.86
Пров.	Дрожжин	24.12.86

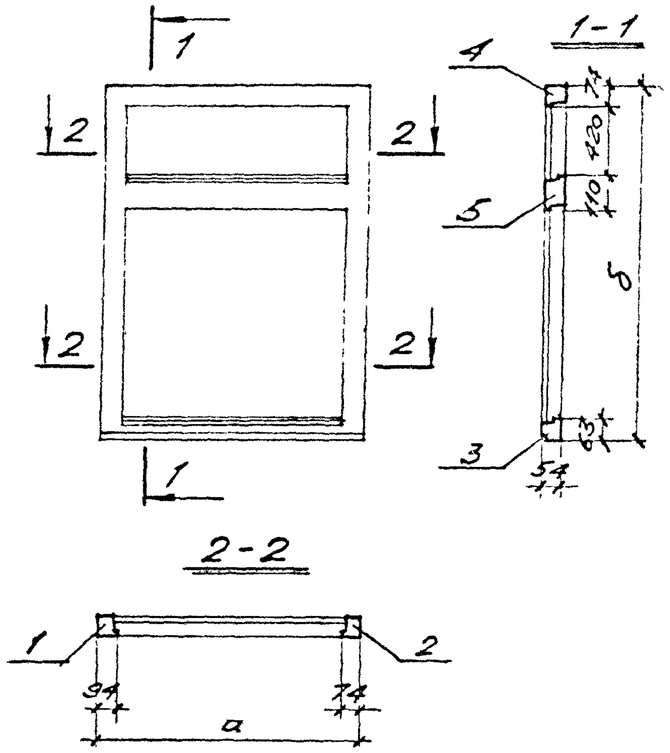

Обозначение	Марка коробки	Размеры мм а	Размеры мм б
1.236.5-9-3110	КР 22	861	1752
-01	КР 23	1161	1752
-02	КР 24	1311	1752
-03	КР 25	861	2052
-04	КР 26	1161	2052
-05	КР 27	1311	2052

Формат	Зона	Поз.	Обозначение	Наименование	Кол. на исполн. 1.236.5-9-3110- 01	02	03	04	05	Примечание
11		4	1.236.5-9-1112-05	Профиль коробки ПКР10	1			1		
11		4	-06	Профиль коробки ПКР11		1			1	
11		3	1.236.5-9-1113	Профиль коробки ПКР18	1		1			
11		3	-01	Профиль коробки ПКР19	1			1		
11		3	-02	Профиль коробки ПКР20		1			1	
11		5	1.236.5-9-3111	Профиль коробки ПКР27	1		1			
11		5	-01	Профиль коробки ПКР28	1			1		
11		5	-02	Профиль коробки ПКР29		1			1	

Инв. № подл. | Подпись и дата | Взам. инв. №

1.236.5-9-3110 Лист 2

1.236.5-9-3110 СБ

Коробка для раздельных переплетов. Сборочный чертеж

Стадия | Лист | Листов

Р | Лист 1 | Листов 1

Нач. маст. Орлов 27.12.80
Гл. инж. Маргулец 27.12.80
Гл. арх. пр. Дрожжин 24.12.80
Гл. инж. пр. Анофрисов 24.12.80
Рук. гр. арх. Сорокин 24.12.80
Провер. Дрожжин 24.12.80

ЦНИИЭП Уникальных зданий

17561 63

Инв. № подл.	Подпись и дата	Взам. инв. №

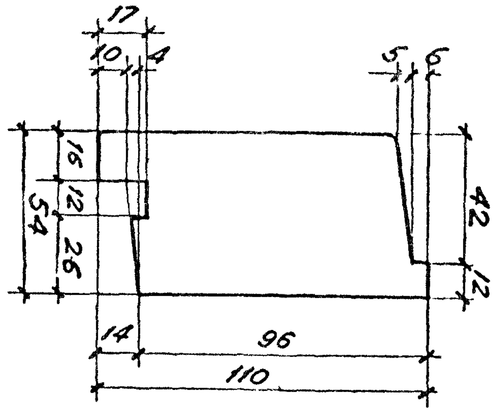

Обозначение	Марка	Длина элем.
1.236.5-9-3111	ПКР-27	861
-01	ПКР-28	1161
-02	ПКР-29	1311
-03	ПКР-30	939
-04	ПКР-31	1209
-05	ПКР-32	1359
-06	ПКР-33	1244
-07	ПКР-34	1429
-08	ПКР-35	1770
-09	ПКР-41	1445

Нач. маст.	Орлов		24.12.80
Гл. инж.	Жаргулец		24.12.80
Гап	Дрожжин		24.12.80
Гип	Анфриев		24.12.80
Рук. гр. арх.	Сорокин		24.12.80
Провер.	Дрожжин		24.12.80

Профиль коробки

1.236.5-9-3111

Деревянная ГОСТ 9685-61

Стадия	Масса	Масштаб
Р		1:2
Лист 1	Листов 1	

ЦНИИЭП учебных зданий

Инв. № подл.	Подпись и дата	Взам. инв. №

Формат	Зона	Поз.	Обозначение	Наименование	Кол. на исполн. 1.236.5-9-3120-										Примечание
					–	01	02	03	04	05					
				Документация											
11			1.236.5-9-3120 СБ	Сборочный чертеж	×	×	×	×	×	×					
				Детали											
11		1	1.236.5-9-1121-01	Профиль коробки ПКС 2	2	2	2								
11		1	-02	Профиль коробки ПКС 3				2	2	2					
11		2	-04	Профиль коробки ПКС 5	1			1							
11		2	-05	Профиль коробки ПКС 6		1			1						
11		2	-06	Профиль коробки ПКС 7			1			1					
11		3	1.236.5-9-1122	Профиль коробки ПКС 14	1			1							
				Марка	КС 22	КС 23	КС 24	КС 25	КС 26	КС 27					

17561 64

Нач. маст	Орлов		24.12.80
Гл. инж.	Жаргулец		24.12.80
Гап	Дрожжин		24.12.80
Гип	Анфриев		24.12.80
Рук. гр. арх.	Сорокин		24.12.80
Провер.	Дрожжин		24.12.80

1.236.5-9-3120

Коробка для спаренных переплетов

Стадия	Лист	Листов
Р.Ч.	1	2

ЦНИИЭП учебных зданий

1.91

ФОРМАТ	ЗОНА	ПОЗ.	ОБОЗНАЧЕНИЕ	НАИМЕНОВАНИЕ	КОЛ. НА ИСПОЛН. 1.236.5-9-3126-						ПРИМЕЧАНИЕ
					-	01	02	03	04	05	
11		3	1.236.5-9-1122-01	Профиль коробки ПКС 15		1			1		
11		3	-02	Профиль коробки ПКС 16			1			1	
11		4	1.236.5-9-3121	Профиль коробки ПКС 23	1			1			
11		4	-01	Профиль коробки ПКС 24		1			1		
11		4	-02	Профиль коробки ПКС 25			1			1	

Инв. № подл. | Подпись и дата | Взам. инв. №

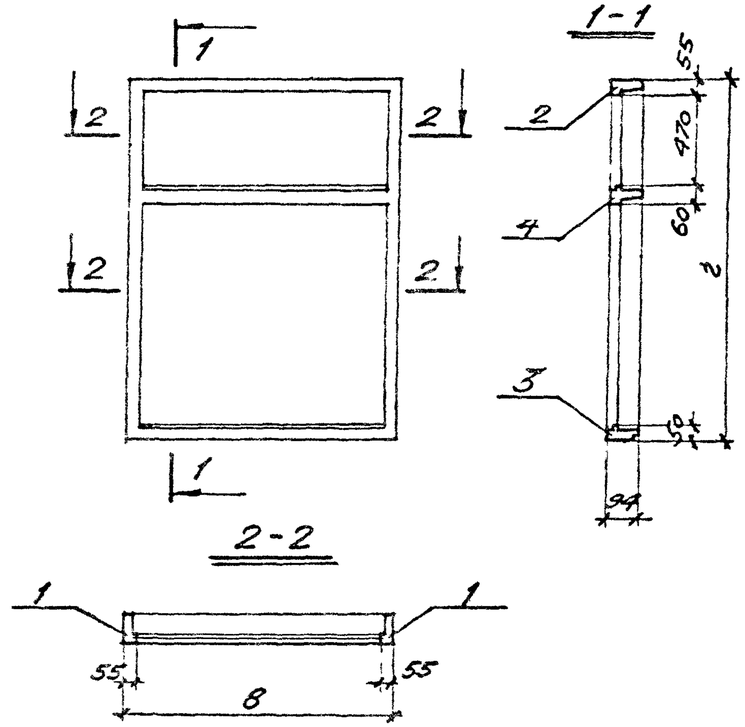

Обозначение	Марка коробки	Размеры, мм	
		в	г
1.236.5-9-3120	КС 22	870	1760
-01	КС-23	1170	1760
-02	КС-24	1320	1760
-03	КС-25	870	2060
-04	КС-26	1170	2060
-05	КС-27	1320	2060

1.236.5-9-3120 СБ

Нач. маст. Орлов		24.12.8	Коробка для спаренных переплетов. Сборочный чертеж.
Гл. инж. Мартынов		24.12.8	
Гл. арх. пр. Дрожжин		24.12.8	
Гл. инж. пр. Анофриев		24.12.8	
Рук. гр. Сорокин		24.12.8	
Провер. Дрожжин		24.12.8	

Стадия	Масса	Масштаб
Р		
Лист 1	Листов 1	

ЦНИИЭП учебных зданий

Инв. № подл.	Подпись и дата	Взам. инв. №

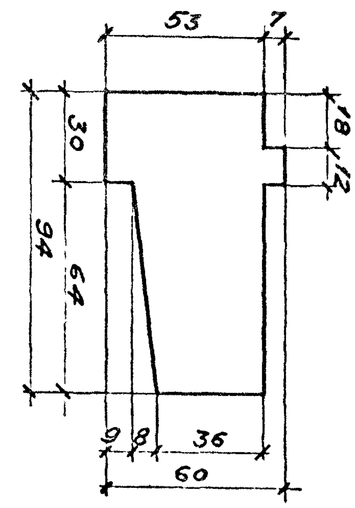

Обозначение	Марка	Длина мм
1.236.5-9-3121	ПКС 23	870
-01	ПКС 24	1170
-02	ПКС 25	1320
-03	ПКС 26	955
-04	ПКС 27	1175
-05	ПКС 28	1355
-06	ПКС 29	1210
-07	ПКС 30	1390
-08	ПКС 31	1774

Нач. маст.	Орлов		9.06.87
Гл. инж.	Маргулец		9.06.87
Гл. арх. пр.	Дрожжин		9.06.87
Гл. инж. пр.	Анофриев		9.06.87
Рук. гр. арх.	Сорокин		9.06.87
Пров.	Дрожжин		9.06.87

Профиль коробки

1.236.5-9-3121

Деревянная ГОСТ 9685-61

Стадия	Масса	Масштаб
Р		1:2
Лист 1	Листов 1	

ЦНИИЭП учебных зданий

Инв № подл.	Подпись и дата	Взам. инв. №

Формат	Зона	Поз.	Обозначение	Наименование	Кол. на испол. 1.236.5-9-3200-										Примечание.
					-	01	02	03	04	05	06				
				Документация											
11			1.236.5-9-3200 СБ	Сборочный чертеж	×	×	×	×	×	×	×				
				Детали											
11		1	1.236.5-9-1201	Профиль переплета ППВ1		1									
11		1	-01	Профиль переплета ППВ2			1								
11		1	-03	Профиль переплета ППВ4				1							
11		1	-06	Профиль переплета ППВ7					1						
11		1	-07	Профиль переплета ППВ8	1										
				Марка	ПФВ 1	ПФВ 2	ПФВ 3	ПФВ 4	ПФВ 5	ПФВ 6	ПФВ 7				

17561 99

Нач. маст.	Орлов		9.06.87
Гл. инж.	Маргулец		9.06.87
ГАП	Дрожжин		9.06.87
ГИП	Анофриев		9.06.87
Рук. гр. арх.	Сорокин		9.06.87
Пров.	Дрожжин		9.06.87

1.236.5-9-3200

Переплет фрамуги внутренний спаренный

Стадия	Лист	Листов
Р	1	2

ЦНИИЭП учебных зданий

Формат	Зона	Поз.	Обозначение	Наименование	Кол. на исполн. 1.236.5-9-3200 —										Примечание.
					–	01	02	03	04	05	06				
11		1	1.236.5-9-1201-08	Профиль переплета ППВ9						1					
11		1	-10	Профиль переплета ППВ11							1				
11		3	-17	Профиль переплета ППВ18	2	2	2	2	2	2	2				
11		2	1.236.5-9-1202	Профиль переплета ППВ20		1									
11		2	-01	Профиль переплета ППВ21			1								
11		2	-03	Профиль переплета ППВ23				1							
11		2	-06	Профиль переплета ППВ26					1						
11		2	-07	Профиль переплета ППВ27	1										
11		2	-08	Профиль переплета ППВ28						1					
11		2	-10	Профиль переплета ППВ30							1				
				Стандартные изделия											
64		4		Угольник УГ ГОСТ 5691-78 / ГОСТ 16253-70	4	4	4	4	4	4	4				

1.236.5-9-3200

Лист 2

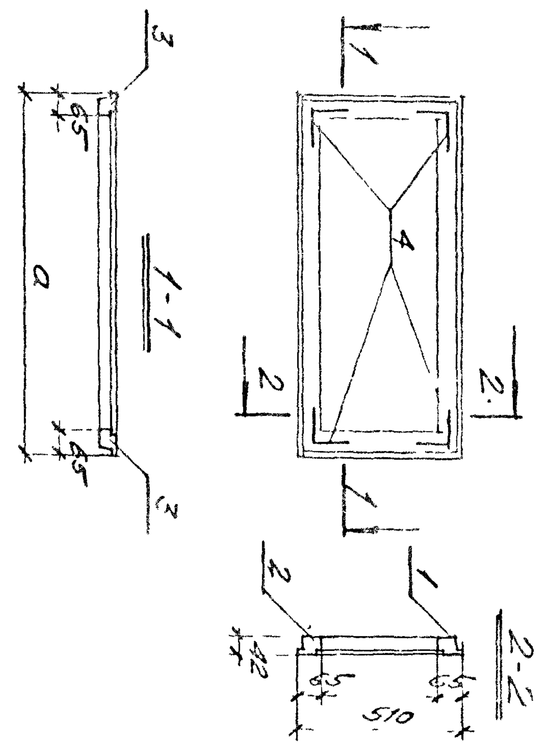

Обозначение	Марка переплета	Размер Q мм
1.236.5-9-3200	ПФВ1	810
-01	ПФВ2	1110
-02	ПФВ3	1260
-03	ПФВ4	890
-04	ПФВ5	1300
-05	ПФВ6	1145
-06	ПФВ7	865

1.236.5-9-3200 СБ

Переплет, фрамуги внутренний спаренный. Сборочный чертеж.

Стадия	Масса	Масштаб
Р		

Лист 1 Листов 1

ЦНИИЭП учебных зданий

Инв. № подл.	Подпись и дата	Взам. инв. №

Нач. маст. Орлов 24.12.80
Гл. инж. Марголец 24.12.80
Гл. арх. пр. Дрожжин 24.12.80
Гл. инж. пр. Анофриев 24.12.80
Рук. гр. Сорокин 24.12.80
Пробер. Дрожжин 24.12.80

17561 67

ИНВ. № ПОДЛ	ПОДПИСЬ И ДАТА	ВЗАМ. ИНВ. №

ФОРМАТ	ЗОНА	ПОЗ.	ОБОЗНАЧЕНИЕ	НАИМЕНОВАНИЕ	КОЛ. НА ИСПОЛН. 1.236.5-9-3300-										ПРИМЕЧАНИЕ.
					-	01	02	03	04	05	06				
				Документация											
11			1.236.5-9-3300 СБ	Сборочный чертеж	×	×	×	×	×	×	×				
				Детали											
11		1	1.236.5-9-1301	Профиль переплета ППС1		1									
11		1	-01	Профиль переплета ППС2			1								
11		1	-03	Профиль переплета ППС4				1							
11		1	-06	Профиль переплета ППС7					1						
11		1	-07	Профиль переплета ППС8	1										
				МАРКА	ПФС1	ПФС2	ПФС3	ПФС4	ПФС5	ПФС6	ПФС7				

НАЧ.МАСТ	ОРЛОВ		9.06.81
ГЛ.ИНЖ	МАРГУЛЕЦ		9.06.81
ГАП	ДРОЖЖИН		9.06.81
ГИП	АНОФРИЕВ		9.06.81
РУК.ГР.АРХ	СОРОКИН		9.06.81
ПРОВ.	ДРОЖЖИН		9.06.81

1.236.5-9-3300

Переплет фрамуги средний спаренный

СТАДИЯ	ЛИСТ	ЛИСТОВ
Р	1	2

ЦНИИЭП УЧЕБНЫХ ЗДАНИЙ

ИНВ. № ПОДЛ	ПОДПИСЬ И ДАТА	ВЗАМ. ИНВ. №

ФОРМАТ	ЗОНА	ПОЗ.	ОБОЗНАЧЕНИЕ	НАИМЕНОВАНИЕ	КОЛ. НА ИСПОЛН.										ПРИМЕЧАНИЕ.
					-	01	02	03	04	05	06				
11		1	1.236.5-9-1301-08	Профиль переплета ППС9						1					
11		1	-10	Профиль переплета ППС11							1				
11		3	-17	Профиль переплета ППС18	2	2	2	2	2	2	2				
11		2	1.236.5-9-1302	Профиль переплета ППС20		1									
11		2	-01	Профиль переплета ППС-21			1								
11		2	-03	Профиль переплета ППС23				1							
11		2	-06	Профиль переплета ППС26					1						
11		2	-07	Профиль переплета ППС27	1										
11		2	-08	Профиль переплета ППС28						1					
11		2	-10	Профиль переплета ППС30							1				
				Стандартные изделия											
54		4		Угольник Уг. ГОСТ 5091-78 / ГОСТ 16523-70	2	4	4	4	4	4	4				

1.236.5-9-3300

ЛИСТ 2

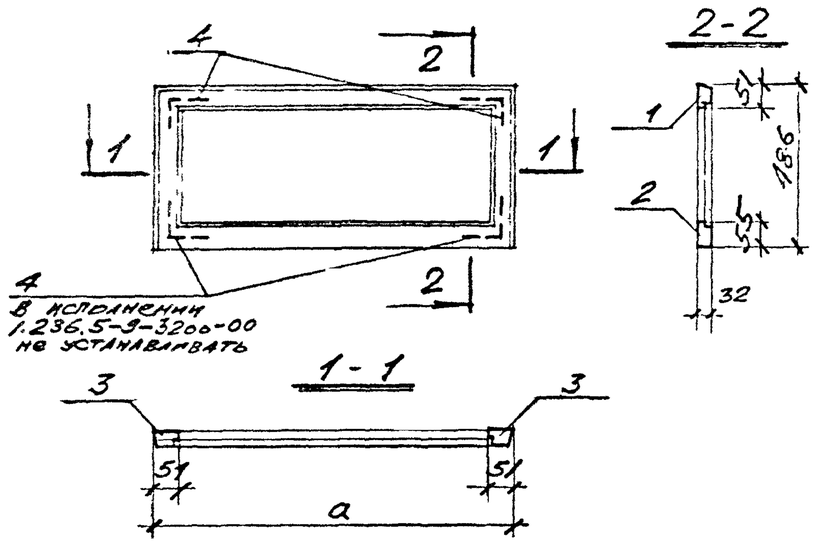

Обозначение	Марка переплета	Размер a мм
1.236.5-9-3300	ПФС1	782
-01	ПФС2	1082
-02	ПФС3	1232
-03	ПФС4	862
-04	ПФС5	1272
-05	ПФС6	1117
-06	ПФС7	837

1.236.5-9-3300 СБ

Переплет фрамуги средний спаренный Сборочный чертеж.

Стадия	Масса	Масштаб
Р		

Лист 1 Листов 1

ЦНИИЭП учебных зданий

Нач.маст.	Орлов		24.12.80
Гл.инж.	Маргулец		24.12.80
Гл.арх.пр.	Дрожжин		24.12.80
Гл.инж.пр.	Анофриев		24.12.80
Рук.гр.	Сорокин		24.12.80
Провер.	Дрожжин		24.12.80

Инв.№ подл.	Подпись и дата	Взам. инв.№

Формат	Зона	Поз.	Обозначение	Наименование	Кол. на исполн. 1.236.5-9-3400 -										Примечание
					-	01	02	03	04	05	06				
				Документация											
11			1.236.5-9-3400 СБ	Сборочный чертеж	×	×	×	×	×	×	×				
				Детали											
11		3	1.236.5-9-1401-05	Профиль переплета ППР6	2	2	2	2	2	2	2				
11		1	-07	Профиль переплета ППР8	1										
11		1	-08	Профиль переплета ППР9		1									
11		1	-09	Профиль переплета ППР10			1								
11		1	-11	Профиль переплета ППР12				1							
					Марка	ПФР1	ПФР2	ПФР3	ПФР4	ПФР5	ПФР6	ПФР7			

1.236.5-9-3400

Переплет фрамуги раздельный

Стадия	Лист	Листов
Р	1	2

ЦНИИЭП учебных зданий

Нач.маст.	Орлов		9.06.81
Гл.инж.	Маргулец		9.06.81
Гл.арх.пр.	Дрожжин		9.06.81
Гл.инж.пр.	Анофриев		9.06.81
Рук.гр.	Сорокин		9.06.81
Пров.	Дрожжин		9.06.81

17561 69

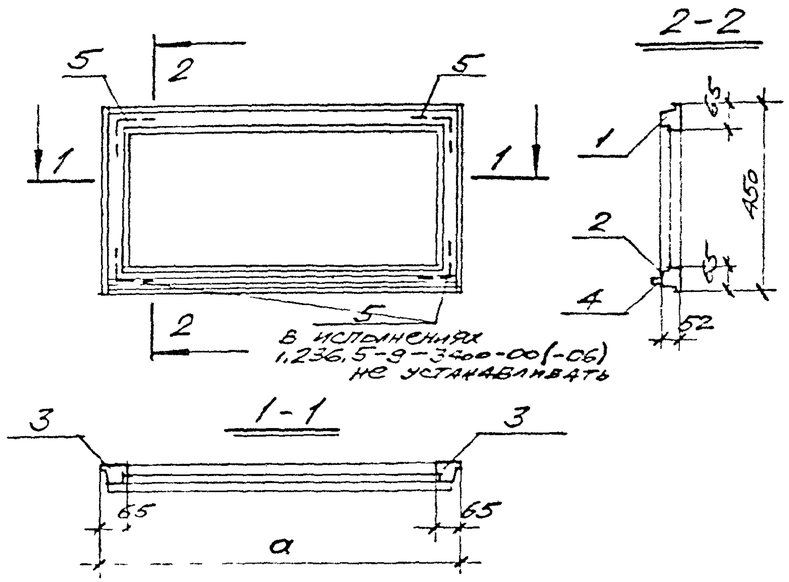

Обозначение	Марка фрамуги	Размер a мм
1.236.5-9-3400	ПФР1	735
-01	ПФР2	1035
-02	ПФР3	1185
-03	ПФР4	815
-04	ПФР5	1225
-05	ПФР6	1070
-06	ПФР7	791

Обозначение	Наименование	Кол. на исполн. 1.236.5-9-3400-										Примечание
		-	01	02	03	04	05	06				
1.236.5-9-1401-14	Профиль переплета ППР-15					1						
-15	Профиль переплета ППР-16						1					
-17	Профиль переплета ППР-18							1				
1.236.5-9-1402	Профиль переплета ППР-20	1										
-01	Профиль переплета ППР21		1									
-02	Профиль переплета ППР22			1								
-04	Профиль переплета ППР24				1							
-07	Профиль переплета ППР27					1						
-08	Профиль переплета ППР28						1					
-10	Профиль переплета ППР30							1				
1.236.5-9-1403	Профиль слива ПС01	1										
-01	Профиль слива ПС02		1									
-02	Профиль слива ПС03			1								
-04	Профиль слива ПС05				1							
-07	Профиль слива ПС08					1						
-08	Профиль слива ПС09						1					
-10	Профиль слива ПС0-11							1				
	Стандартные изделия											
	Угольник УГ ГОСТ 5091-78 / ГОСТ 16523-70	2	4	4	4	4	4	2				

Формат	Зона	Поз.	Обозначение	Наименование	Кол.	Примечание
11		1	1.236.5-9-1401-14	Профиль переплета ППР-15		
11		1	-15	Профиль переплета ППР-16		
11		1	-17	Профиль переплета ППР-18		
11		2	1.236.5-9-1402	Профиль переплета ППР-20		
11		2	-01	Профиль переплета ППР21		
11		2	-02	Профиль переплета ППР22		
11		2	-04	Профиль переплета ППР24		
11		2	-07	Профиль переплета ППР27		
11		2	-08	Профиль переплета ППР28		
11		2	-10	Профиль переплета ППР30		
11		4	1.236.5-9-1403	Профиль слива ПС01		
11		4	-01	Профиль слива ПС02		
11		4	-02	Профиль слива ПС03		
11		4	-04	Профиль слива ПС05		
11		4	-07	Профиль слива ПС08		
11		4	-08	Профиль слива ПС09		
11		4	-10	Профиль слива ПС0-11		
				Стандартные изделия		
54		5		Угольник УГ ГОСТ 5091-78 / ГОСТ 16523-70	2	

Инв. № подл. | Подпись и дата | Взам. инв. №

1.236.5-9-3400

Лист 2

Нач. маст.	Овлов		24.12.80
Гл. инж.	Маргулец		24.12.80
Гл. арх. пр.	Дрожжин		24.12.80
Гл. инж. пр.	Анофриев		24.12.80
Рук. гр. арх.	Сорокин		24.12.80
Провер.	Дрожжин		24.12.80

Инв. № подл. | Подпись и дата | Взам. инв. №

1.236.5-9-3400 СБ

Переплет фрамуги раздельный. Сборочный чертеж.

Стадия	Масса	Масштаб
Р		

Лист 1 | Листов 1

ЦНИИЭП учебных зданий

Формат	Зона	Поз.	Обозначение	Наименование	Кол. на испол. 1.236.5-9-4000-										Примечание
					-	01	02	03	04	05	06	07	08	09	
				Документация											
12			1.236.5-9 -4000 СБ	Сборочный чертеж	X	X	X	X	X	X	X	X	X	X	
11			- ООО ПЗ	Пояснительная записка	X	X	X	X	X	X	X	X	X	X	
12			- ООО Д1	Номенклатура изделий	X	X	X	X	X	X	X	X	X	X	
12			- ООО Дг	Схема расположения приборов в окнах и балконных дверях	X	X	X	X	X	X	X	X	X	X	
12			- ООО ВМ	Ведомость расхода материалов	X	X	X	X	X	X	X	X	X	X	
				Сборочные единицы											
11		1	1.236.5-9 - 4100	Коробка КРС 28	1										

Марка	ОРС 18-15В	ОРС 18-18В	ОРС 18-21В	ОРС 18-24В	ОРС 18-27В	ОРС 21-15В	ОРС 21-18В	ОРС 21-21Б	ОРС 21-24В	ОРС 21-27Б

Нач.маст.	Орлов		24.11.88
Гл.инж.	Маргулец		24.11.88
Гл.арх.пр.	Дрожжин		24.11.88
Гл.инж.пр.	Анофриев		24.11.88
Рук.гр.арх.	Сорокин		24.11.88
Провер.	Дрожжин		24.11.88

1.236.5-9 - 4000

Оконный блок с тройным остеклением

Стадия	Лист	Листов
Р	1	10

ЦНИИЭП учебных зданий

Инв. № подл. | Подпись и дата | Взам. инв. №

Формат	Зона	Поз.	Обозначение	Наименование	Кол. на испол. 1.236.5-9-4000-										Примечание
					-	01	02	03	04	05	06	07	08	09	
11		1	1.236.5-9-4100-01	Коробка КРС 29		1									
11		1	- 02	Коробка КРС 30			1								
11		1	- 03	Коробка КРС 31				1							
11		1	- 04	Коробка КРС 32					1						
11		1	- 05	Коробка КРС 33						1					
11		1	- 06	Коробка КРС 34							1				
11		1	- 07	Коробка КРС 35								1			
11		1	- 08	Коробка КРС 36									1		
11		1	- 09	Коробка КРС 37										1	
12		3	1.236.5-9 -1200-08	Переплет внутренний ПВ 9		1									
12		3	-10	Переплет внутренний ПВ 11	1										
12		3	-11	Переплет внутренний ПВ 12			1		1						
12		3	-12	Переплет внутренний ПВ 13				1							
12		2	-16	Переплет внутренний ПВ 17	1										
12		2	-18	Переплет внутренний ПВ 19		1									
12		2	-19	Переплет внутренний ПВ 20			1								
12		2	-20	Переплет внутренний ПВ 21					1						
12		2	-21	Переплет внутренний ПВ 22				1							
12		3	-24	Переплет внутренний ПВ 25							1				

17561 77

Инв. № подл. | Подпись и дата | Взам. инв. №

Формат	Зона	Поз.	Обозначение	Наименование	Кол. на испол. 1.236.5-9-4000-										Примечание
					-	01	02	03	04	05	06	07	08	09	
12		3	1.236.5-9-1200-26	Переплет внутренний ПВ 27						1					
12		3	-27	Переплет внутренний ПВ28								1		1	
12		3	-28	Переплет внутренний ПВ29									1		
12		2	-32	Переплет внутренний ПВ33						1					
12		2	-34	Переплет внутренний ПВ35							1				
12		2	-35	Переплет внутренний ПВ36								1			
12		2	-36	Переплет внутренний ПВ37										1	
12		2	-37	Переплет внутренний ПВ38									1		
11		4	1.236.5-9 -3200-01	Переплет внутренний ПФВ 2		1					1				
11		4	-03	Переплет внутренний ПФВ 4	1					1					
11		4	-04	Переплет внутренний ПФВ5			1		1			1		1	
11		4	-05	Переплет внутренний ПФВ6				1					1		
12		6	1.236.5-9 -1300-08	Переплет средний ПС 9		1									
12		6	-10	Переплет средний ПС 11	1										
12		6	-11	Переплет средний ПС 12			1		1						
12		6	-12	Переплет средний ПС13				1							
12		5	-16	Переплет средний ПС17	1										
12		5	-18	Переплет средний ПС19		1									
12		5	-19	Переплет средний ПС20			1								

Инв. № подл. | Подпись и дата | Взам. инв. №

Формат	Зона	Поз.	Обозначение	Наименование	Кол. на испол. 1.236.5-9-4000-										Примечание
					-	01	02	03	04	05	06	07	08	09	
12		5	1.236.5-9 -1300-20	Переплет средний ПС21					1						
12		5	-21	Переплет средний ПС22				1							
12		6	-24	Переплет средний ПС25							1				
12		6	-26	Переплет средний ПС27						1					
12		6	-27	Переплет средний ПС28								1		1	
12		6	-28	Переплет средний ПС 29									1		
12		5	-32	Переплет средний ПС33						1					
12		5	-34	Переплет средний ПС35							1				
12		5	-35	Переплет средний ПС36								1			
12		5	-36	Переплет средний ПС37										1	
12		5	-37	Переплет средний ПС38									1		
11		7	1.236.5-9 -3300-01	Переплет средний ПФС 2		1					1				
11		7	-03	Переплет средний ПФС 4	1					1					
11		7	-04	Переплет средний ПФС 5			1		1			1		1	
11		7	-05	Переплет средний ПФС 6				1					1		
12		9	1.236.5-9 -1400-08	Переплет раздельный ПР9		1									
12		9	-10	Переплет раздельный ПР11	1										
12		9	-11	Переплет раздельный ПР12			1		1						
12		9	-12	Переплет раздельный ПР13				1							

17561 12

Формат	Зона	Поз.	Обозначение	Наименование	Кол. на испол. 1.236.5-9-4000-										Примечание
					–	01	02	03	04	05	06	07	08	09	
12		8	1.236.5-9-1400-16	Переплет раздельный ПР17	1										
12		8	-18	Переплет раздельный ПР19		1									
12		8	-19	Переплет раздельный ПР20			1								
12		8	-20	Переплет раздельный ПР21					1						
12		8	-21	Переплет раздельный ПР22				1							
12		9	-24	Переплет раздельный ПР25							1				
12		9	-26	Переплет раздельный ПР27						1					
12		9	-27	Переплет раздельный ПР28								1		1	
12		9	-28	Переплет раздельный ПР29									1		
12		8	-32	Переплет раздельный ПР33						1					
12		8	-34	Переплет раздельный ПР35							1				
12		8	-35	Переплет раздельный ПР36								1			
12		8	-36	Переплет раздельный ПР37										1	
12		8	-37	Переплет раздельный ПР38									1		
11		10	1.236.5-9-3400-01	Переплет раздельный ПФР2		1					1				
11		10	-03	Переплет раздельный ПФР4	1					1					
11		10	-04	Переплет раздельный ПФР5			1		1			1		1	
11		10	-05	Переплет раздельный ПФР6				1					1		

1.236.5-9-4000 Лист 5

Инв. № подл. | Подпись и дата | Взам. инв. №

Формат	Зона	Поз.	Обозначение	Наименование	Кол. на испол 1.236.5-9-4000-										Приме чание
					–	01	02	03	04	05	06	07	08	09	
				Детали											
БЧ		11	1.236.5-9-2001-06	Стекло 1580×385×4 ГОСТ 111-78	2										
БЧ		12	1.236.5-9-4001	Стекло 1050×775×4 ГОСТ 111-78	2										
БЧ		13	-01	Стекло 395×775×4 ГОСТ 111-78	2					2					
БЧ		11	1.236.5-9-2001-07	Стекло 1580×465×4 ГОСТ 111-78		2									
БЧ		12	1.236.5-9-3001-02	Стекло 1050×995×4 ГОСТ 111-78		2									
БЧ		13	-03	Стекло 395×995×4 ГОСТ 111-78		2					2				
БЧ		11	1.236.5-9-2001-09	Стекло 1580×575×4 ГОСТ 111-78			2								
БЧ		12	1.236.5-9-4001-02	Стекло 1050×1185×4 ГОСТ 111-78			2		2						
БЧ		13	-03	Стекло 395×1185×4 ГОСТ 111-78			2		2			2		2	
БЧ		11	1.236.5-9-2001-10	Стекло 1580×1030×4 ГОСТ 111-78				2							
БЧ		12	1.236.5-9-4001-04	Стекло 1050×1030×4 ГОСТ 111-78				2							
БЧ		13	-05	Стекло 395×1030×4 ГОСТ 111-78				2					2		
БЧ		11	1.236.5-9-2001-08	Стекло 1580×1185×4 ГОСТ 111-76					2						
БЧ		11	-11	Стекло 1880×385×4 ГОСТ 111-78						2					
БЧ		12	1.236.5-9-4001-06	Стекло 1350×775×4 ГОСТ 111-78						2					
БЧ		11	-07	Стекло 1880×465×4 ГОСТ 111-78							2				

1.236.5-9-4000 Лист 6

17561 7-3

Инв. № подл.	Подпись и дата	Взам. инв. №

Формат	Зона	Поз.	Обозначение	Наименование	Кол. на испол. 1.236.5-9-4000-										Примечание
					–	01	02	03	04	05	06	07	08	09	
БЧ		12	1.236.5-9 -3001-07	Стекло 1350×995×4 ГОСТ 111-78							2				
БЧ		11	1.236.5-9 -4001-08	Стекло 1880×575×4 ГОСТ 111-78								2			
БЧ		12	-09	Стекло 1350×1185×4 ГОСТ 111-78								2		2	
БЧ		11	-10	Стекло 1880×1030×4 ГОСТ 111-78									2		
БЧ		12	-11	Стекло 1350×1030×4 ГОСТ 111-78									2		
БЧ		11	1.236.5-9 -2001-15	Стекло 1880×1185×4 ГОСТ 111-78										2	
БЧ		14	1.236.5-9 -2002-06	Стекло 1530×310×4 ГОСТ 111-78	1										
БЧ		15	1.236.5-9 - 4002	Стекло 1000×700×4 ГОСТ 111-78	1										
БЧ		16	-01	Стекло 335×700×4 ГОСТ 111-78	1					1					
БЧ		14	1.236.5-9 -2002-02	Стекло 1530×390×4 ГОСТ 111-78		1									
БЧ		15	1.236.5-9 -3002-03	Стекло 1000×920×4 ГОСТ 111-78		1									
БЧ		16	-03	Стекло 335×920×4 ГОСТ 111-78		1					1				
БЧ		14	1.236.5-9 -2002-09	Стекло 1530×500×4 ГОСТ 111-78			1								
БЧ		15	1.236.5-9 -4002-02	Стекло 1000×1110×4 ГОСТ 111-78			1		1						
БЧ		16	-03	Стекло 335×1110×4 ГОСТ 111-78			1		1			1		1	
БЧ		14	1.236.5-9 -2002-10	Стекло 1530×955×4 ГОСТ 111-78				1							
БЧ		15	1.236.5-9 -4002-04	Стекло 1000×955×4 ГОСТ 111-78				1							
БЧ		16	-05	Стекло 335×955×4 ГОСТ 111-78				1					1		
БЧ		14	1.236.5-9 -2002-08	Стекло 1530×1110×4 ГОСТ 111-78					1						

Инв. № подл.	Подпись и дата	Взам. инв. №

Формат	Зона	Поз.	Обозначение	Наименование	Кол. на испол. 1.236.5-9-4000-										Приме-чание.
					–	01	02	03	04	05	06	07	08	09	
БЧ		14	1.236.5-9 -2002-11	Стекло 1830×310×4 ГОСТ 111-78						1					
БЧ		15	1.236.5-9 -4002-06	Стекло 1300×700×4 ГОСТ 111-78						1					
БЧ		14	-07	Стекло 1830×390×4 ГОСТ 111-78							1				
БЧ		15	1.236.5-9 -3002-07	Стекло 1300×920×4 ГОСТ 111-78							1				
БЧ		14	1.236.5-9 -4002-08	Стекло 1830×500×4 ГОСТ 111-78								1			
БЧ		15	-09	Стекло 1300×1110×4 ГОСТ 111-78								1		1	
БЧ		17	-10	Стекло 1830×955×4 ГОСТ 111-78									1		
БЧ		15	-11	Стекло 1300×955×4 ГОСТ 111-78									1		
БЧ		14	1.236.5-9 -2002-15	Стекло 1830×1110×4 ГОСТ 111-78										1	
11		17	1.236.5-9-1003-01	Штапик Ш-2		4					4				
11		17	-03	Штапик Ш-4	2					2					
11		17	-04	Штапик Ш-5	4					4					
11		17	-05	Штапик Ш-6		2					2				
11		17	-06	Штапик Ш-7			2					2			
11		17	-07	Штапик Ш-8			4		6			4		6	
11		17	-08	Штапик Ш-9				6					6		
11		17	-13	Штапик Ш-14		8					8				
11		17	-15	Штапик Ш-16	4					4					
11		17	-16	Штапик Ш-17	8					8					

17561-74

Формат	Зона	Поз.	Обозначение	Наименование	Кол. на испол. 1.236.5-9-4000-										Приме-чание
					-	01	02	03	04	05	06	07	08	09	
11		17	1.236.5-9-1003-17	Штапик Ш-18		4					4				
11		17	-18	Штапик Ш-19			4					4			
11		17	-19	Штапик Ш-20			8		12			8		12	
11		17	-20	Штапик Ш-21				12					12		
11		17	-24	Штапик Ш-25	2	2	2	2	2	2	2	2	2	2	
11		17	-25	Штапик Ш-26	2	2	2	2	2						
11		17	-26	Штапик Ш-27	2	2	2	2	2						
11		17	-27	Штапик Ш-28						2	2	2	2	2	
11		17	-28	Штапик Ш-29						2	2	2	2	2	
11		17	-30	Штапик Ш-31	4	4	4	4	4	4	4	4	4	4	
11		17	-31	Штапик Ш-32	4	4	4	4	4						
11		17	-32	Штапик Ш-33	4	4	4	4	4						
11		17	-33	Штапик Ш-34						4	4	4	4	4	
11		17	-34	Штапик Ш-35						4	4	4	4	4	
				Стандартные изделия											
				Петля ПВ1-100П ГОСТ 5088-78	6	6	6	6	6	6	6	6	6	6	
				Петля ПВ2-100-1 ГОСТ 5088-78	6	6	6	6	6	6	6	6	6	6	

Формат	Зона	Поз.	Обозначение	Наименование	Кол. на испол 1.236.5-9-4000-										Приме-чание
					-	01	02	03	04	05	06	07	08	09	
				Петля ПН6-110П ГОСТ 5088-78	5	6	6	6	6	4	4	4	4	4	
				Петля ПВ2-100-2 ГОСТ 5088-78	4	4	4	4	4	4	4	4	4	4	
				Петля ПН7-2 ГОСТ 5088-78	2	2	2	2	2	2	2	2	2	2	
				Завертка ЗР2-1 ГОСТ 5090-79	4	4	4	4	4	5	5	5	5	5	
				Завертка ЗР2-2 ГОСТ 5090-79	4	4	4	4	4	5	5	5	5	5	
				Фрамужный прибор ПФ-2 ГОСТ 5090-79	1	1	1	1	1	1	1	1	1	1	
				Стяжка СВм ГОСТ 5090-79	9	11	11	11	11	11	13	13	15	15	
				Фиксатор ФК-2 ГОСТ 5091-78	1	1	1			1	1	1	1	1	
				Фиксатор ФК-3 ГОСТ 5091-78	1	1	1			1	1	1	1	1	
				Фрамужный соединитель ГОСТ 5091-78	2	2	2	2	2	2	2	2	2	2	
				Ручка - упор ГОСТ 5091-78	2	2	2	2	2	2	2	2	2	2	
				Материалы											
				Древесина коробки ГОСТ 9685-61*	0,094	0,102	0,109	0,112	0,119	0,103	0,110	0,117	0,121	0,128	м³
				Древесина переплетов ГОСТ 9685-61	0,082	0,090	0,097	0,10	0,107	0,086	0,095	0,102	0,099	0,105	м³
				Прокладка А-2 ГОСТ 10174-72	44,22	46,38	52,30	53,46	57,18	49,12	53,18	57,10	58,26	61,98	м.п

17561 75

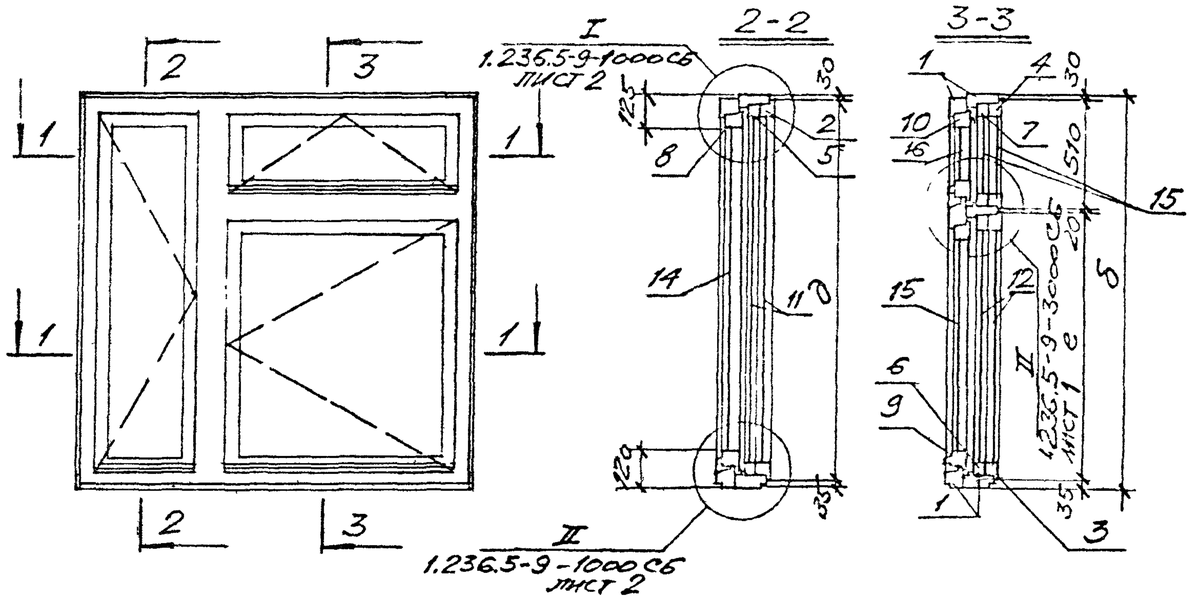

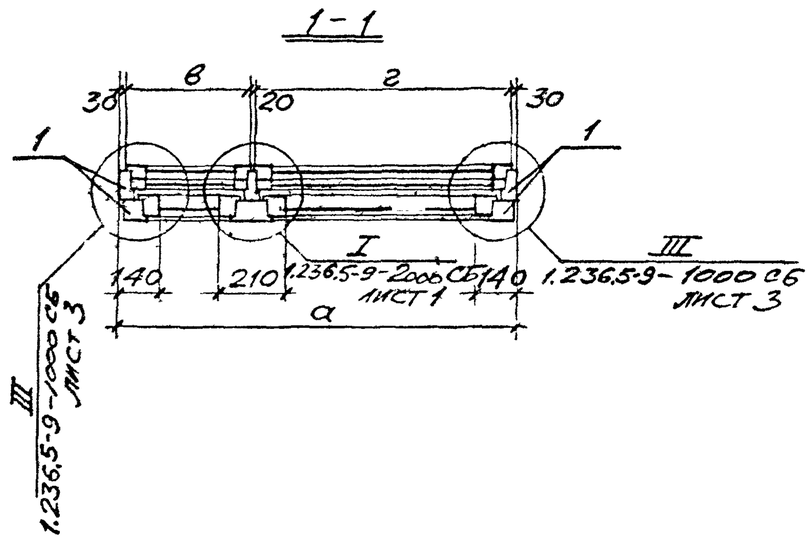

Примечание

1. Расположение приборов в исполнениях с 1.236.5-9-4000 по 1.236.5-9-4000-09 см. схему 5 на листе 1.236.5-9-000Д2.

Обозначение	Марка блока	Размеры мм					
		а	б	в	г	д	е
1.236.5-9-4000	ОРС18-15В	1470	1760	500	890	1695	1165
-01	ОРС18-18В	1770	1760	580	1110	1695	1165
-02	ОРС18-21В	2070	1760	690	1300	1695	1165
-03	ОРС18-24В	2370	1760	1145	1145	1695	1165
-04	ОРС18-27В	2680	1760	1300	1300	1695	1165
-05	ОРС21-15В	1470	2060	500	890	1995	1465
-06	ОРС21-18В	1770	2060	580	1110	1995	1465
-07	ОРС21-21В	2070	2060	690	1300	1995	1465
-08	ОРС21-24В	2370	2060	1145	1145	1995	1465
-09	ОРС21-27В	2680	2060	1300	1300	1995	1465

Инв. № подл. | Подпись и дата | Взам. инв. №

Нач. маст.	Орлов		24.12.8
Гл. инж.	Маргулец		24.12.8
Гл. арх. пр.	Дрожжин		24.12.8
Гл. инж. пр.	Анофриев		24.12.8
Рук. гр. арх.	Сорокин		24.12.8
Провер.	Дрожжин		24.12.8

1.236.5-9-4000 СБ

Оконный блок с тройным остеклением. Сборочный чертеж.

Стадия	Масса	Масштаб
Р		
Лист 1	Листов 1	

ЦНИИЭП учебных зданий

ИНВ № ПОДЛ.	ПОДПИСЬ И ДАТА	ВЗАМ. ИНВ №

ФОРМАТ	ЗОНА	ПОЗ.	ОБОЗНАЧЕНИЕ	НАИМЕНОВАНИЕ	КОЛ. НА ИСПОЛН. 1.236.5-9-4100-										ПРИМЕЧАНИЕ
						01	02	03	04	05	06	07	08	09	
				Документация											
12			1.236.5-9-4100 СБ	Сборочный чертеж	X	X	X	X	X	X	X	X	X	X	
				Сборочные единицы											
11		1	1.236.5-9-4110	Коробка КР 28	1										
11		1	-01	Коробка КР 29		1									
11		1	-02	Коробка КР 30			1								
11		1	-03	Коробка КР 31				1							
11		1	-04	Коробка КР 32					1						
11		1	-05	Коробка КР 33						1					
				МАРКА	КРС 28	КРС 29	КРС 30	КРС 31	КРС 32	КРС 33	КРС 34	КРС 35	КРС 36	КРС 37	

НАЧ. МАСТ	ОРЛОВ		24.12.80
ГЛ. ИНЖ.	МАРГУЛЕЦ		24.12.80
ГАП	ДРОЖЖИН		24.12.80
ГИП	АНОФРИЕВ		24.12.80
РУК. ГР. АРХ	СОРОКИН		24.12.80
ПРОВЕРИЛ	ДРОЖЖИН		24.12.80

1.236.5-9-4100

Коробка оконного блока с тройным остеклением

СТАДИЯ	ЛИСТ	ЛИСТОВ
Р.Ч.	1	2

ЦНИИЭП учебных зданий

ИНВ № ПОДЛ.	ПОДПИСЬ И ДАТА	ВЗАМЕН ИНВ №

ФОРМАТ	ЗОНА	ПОЗ.	ОБОЗНАЧЕНИЕ	НАИМЕНОВАНИЕ	КОЛ. НА ИСПОЛН. 1.236.5-9-4100										ПРИМЕЧАНИЕ
					-	01	02	03	04	05	06	07	08	09	
11		1	-06	Коробка КР 34							1				
11		1	-07	Коробка КР 35								1			
11		1	-08	Коробка КР 36									1		
11		1	-09	Коробка КР 37										1	
11		2	1.236.5-9-4120	Коробка КС 28	1										
11		2	-01	Коробка КС 29		1									
11		2	-02	Коробка КС 30			1								
11		2	-03	Коробка КС 31				1							
11		2	-04	Коробка КС 32					1						
11		2	-05	Коробка КС 33						1					
11		2	-06	Коробка КС 34							1				
11		2	-07	Коробка КС 35								1			
11		2	-08	Коробка КС 36									1		
11		2	-09	Коробка КС 37										1	

17561 77

77

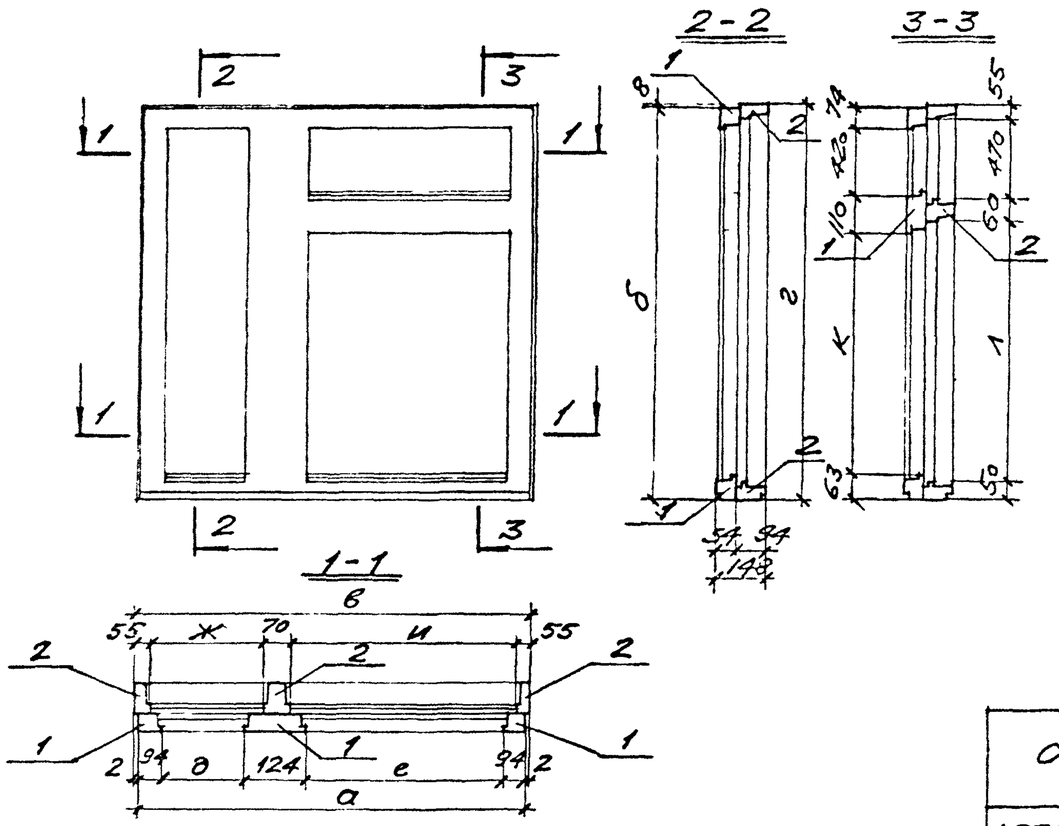

Обозначение	Марка коробки	Размеры мм									
		а	б	в	г	д	е	ж	и	к	л
1.236.5-9-4100	КРС 28	1466	1752	1470	1760	382	772	450	840	1085	1125
-01	КРС 29	1766	1752	1770	1760	462	992	530	1060	1085	1125
-02	КРС 30	2066	1752	2070	1760	572	1182	640	1250	1085	1125
-03	КРС 31	2366	1752	2370	1760	1027	1027	1095	1095	1085	1125
-04	КРС 32	2676	1752	2680	1760	1182	1182	1250	1250	1085	1125
-05	КРС 33	1466	2052	1470	2060	382	772	450	840	1385	1425
-06	КРС 34	1766	2052	1770	2060	462	992	530	1060	1385	1425
-07	КРС 35	2066	2052	2070	2060	572	1182	640	1250	1385	1425
-08	КРС 36	2366	2052	2370	2060	1027	1027	1095	1095	1385	1425
-09	КРС 37	2676	2052	2680	2060	1182	1182	1250	1250	1385	1425

1.236.5-9-4100 СБ

Коробка оконного блока с тройным остеклением
Сборочный чертеж.

Нач.маст. Орлов		24.12.80
Гл.инж. Маргулец		24.12.80
Гл.арх.пр. Дрожжин		24.12.80
Гл.инж.пр. Анофриев		24.12.80
Рук.гр.арх. Сорокин		24.12.80
Провер. Дрожжин		24.12.80

Стадия	Масса	Масштаб
Р		

Лист 1 Листов 1

ЦНИИЭП учебных зданий

Инв.№ подл. | Подпись и дата | Взам.инв.№

17561 78

Формат	Зона	Поз.	Обозначение	Наименование	Кол. на исполн. 1.236.5-9-4110-										Примечание
					-	01	02	03	04	05	06	07	08	09	
				Документация											
11			1.236.5-9-4110 СБ	Сборочный чертеж	×	×	×	×	×	×	×	×	×	×	
				Детали											
11		1	1.236.5-9-1111-01	Профиль коробки ПКР2	2	2	2	2	2						
11		1	-02	Профиль коробки ПКР3						2	2	2	2	2	
11		2	1.236.5-9-1112-07	Профиль коробки ПКР12	1					1					
11		2	-08	Профиль коробки ПКР13		1					1				
11		2	-09	Профиль коробки ПКР14			1					1			
				Марка	КР 28	КР 29	КР 30	КР 31	КР 32	КР 33	КР 34	КР 35	КР 36	КР 37	

Нач.маст.	Орлов		
Гл.инж.	Маргулец		
Гл.арх.пр	Дрожжин		
Гл.инж.пр	Анофриев		
Рук.гр.арх	Сорокин		
Провер	Дрожжин		

1.236.5-9-4110

Коробка для раздельных переплетов

Стадия	Лист	Листов
Р	1	2

ЦНИИЭП учебных зданий

Инв. № подл.	Подпись и дата	Взам. инв. №

Формат	Зона	Поз.	Обозначение	Наименование	Кол. на исполн. 1.236.5-9-4110-										Примечание
					-	01	02	03	04	05	06	07	08	09	
11		2	1.236.5-9-1112-10	Профиль коробки ПКР15				1					1		
11		2	-11	Профиль коробки ПКР16					1					1	
11		3	1.236.5-9-1113-03	Профиль коробки ПКР21	1					1					
11		3	-04	Профиль коробки ПКР22		1					1				
11		3	-05	Профиль коробки ПКР23			1					1			
11		3	-06	Профиль коробки ПКР24				1					1		
11		3	-07	Профиль коробки ПКР25					1					1	
11		5	1.236.5-9-3111-03	Профиль коробки ПКР30	1					1					
11		5	-04	Профиль коробки ПКР31		1					1				
11		5	-05	Профиль коробки ПКР32			1		1			1		1	
11		5	-06	Профиль коробки ПКР33				1					1		
11		4	1.236.5-9-2111-01	Профиль коробки ПКР37	1	1	1	1	1						
11		4	-02	Профиль коробки ПКР38						1	1	1	1	1	

1.236.5-9-4110

Лист 2

17561 79

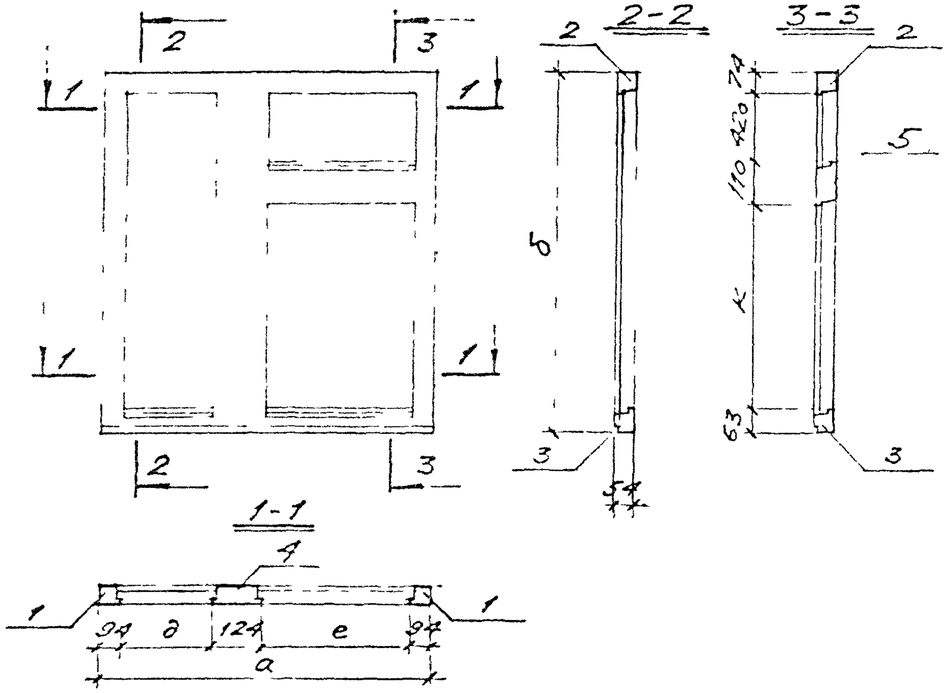

Обозначение	Марка коробки	Размеры мм				
		а	б	д	е	к
1.236.5-9-4110	КР28	1466	1752	382	772	1085
-01	КР29	1766	1752	462	992	1085
-02	КР30	2066	1752	572	1182	1085
-03	КР31	2366	1752	1027	1027	1085
-04	КР32	2676	1752	1182	1182	1085
-05	КР33	1466	2052	382	772	1385
-06	КР34	1766	2052	462	992	1385
-07	КР35	2066	2052	572	1182	1385
-08	КР36	2366	2052	1027	1027	1385
-09	КР37	2676	2052	1182	1182	1385

1.236.5-9-4110 СБ

Коробка для раздельных переплетов. Сборочный чертеж.

Стадия	Масса	Масштаб
Р		

Лист 1 Листов 1

ЦНИИЭП учебных зданий

Нач. маст. Орлов 24.12.80
Гл. инж. Маргулец 24.12.80
Гл. арх. пр. Дрожжин 24.12.80
Гл. инж. пр. Анофриев 24.12.80
Рук. гр. арх. Сорокин 24.12.80
Провер. Дрожжин 24.12.80

Инв. № подл. Подпись и дата Взам. инв. №

Формат	Зона	Поз.	Обозначение	Наименование	Кол. на исполн. 1.236.5-9-4120 –										Примечание
					–	01	02	03	04	05	06	07	08	09	
				Документация											
11			1.236.5-9-4120 СБ	Сборочный чертеж	X	X	X	X	X	X	X	X	X	X	
				Детали											
11		1	1.236.5-9-1121-01	Профиль коробки ПКС2	2	2	2	2	2						
11		1	-02	Профиль коробки ПКС3						2	2	2	2	2	
11		2	-07	Профиль коробки ПКС8	1					1					
11		2	-08	Профиль коробки ПКС9		1					1				
11		2	-09	Профиль коробки ПКС10			1					1			
11		2	-10	Профиль коробки ПКС11				1					1		

Марка	Кс 28	Кс 29	Кс 30	Кс 31	Кс 32	Кс 33	Кс 34	Кс 35	Кс 36	Кс 37

1.236.5-9-4120

Коробка для спаренных переплетов

Стадия	Лист	Листов
Р	1	2

ЦНИИЭП учебных зданий

Нач. маст. Орлов
Гл. инж. Маргулец
ГАП Дрожжин
ГИП Анофриев
Рук. гр. арх. Сорокин
Провер. Дрожжин

17561 80

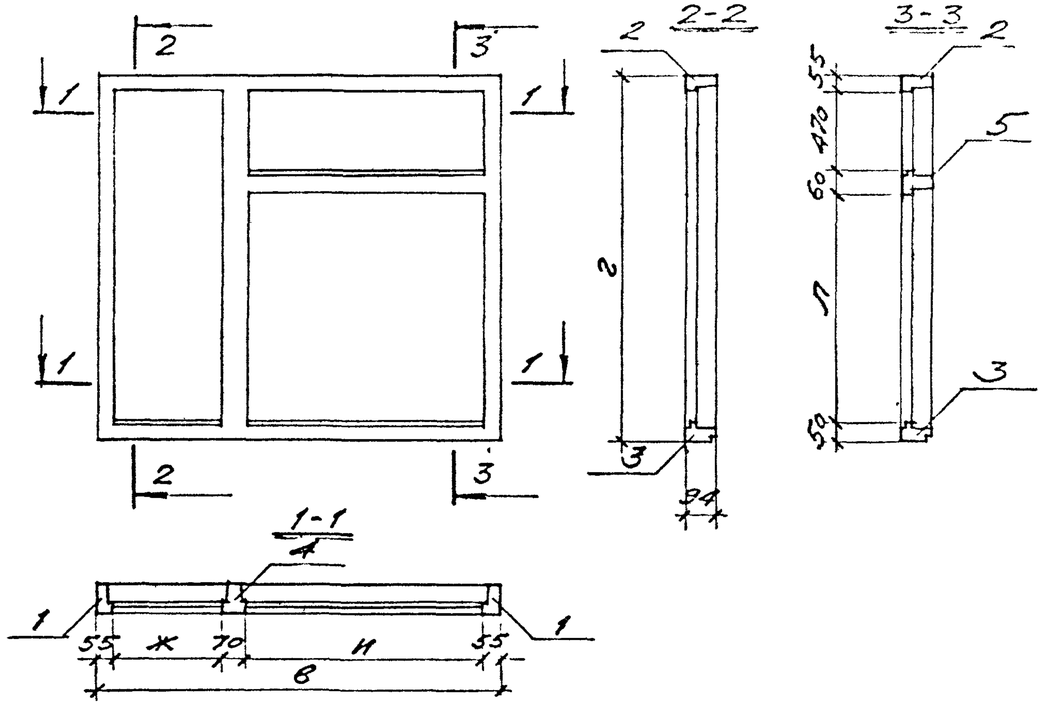

Обозначение	Марка коробки	Размеры мм				
		В	Г	Ж	И	Л
1.236.5-9-4120	КС 28	1470	1760	450	840	1125
-01	КС 29	1770	1760	530	1060	1125
-02	КС 30	2070	1760	640	1250	1125
-03	КС 31	2370	1760	1095	1095	1125
-04	КС 32	2680	1760	1250	1250	1125
-05	КС 33	1470	2060	450	840	1425
-06	КС 34	1770	2060	530	1060	1425
-07	КС 35	2070	2060	640	1250	1425
-08	КС 36	2370	2060	1095	1095	1425
-09	КС 37	2680	2060	1250	1250	1425

Инв. № подл. | Подпись и дата | Взам. инв. №

1.236.5-9-4120 СБ

Коробка для спаренных переплетов. Сборочный чертеж.

Нач. маст.	Орлов		24.12.80
Гл. инж.	Маргулец		24.12.80
Гл. арх. пр.	Дрожжин		24.12.80
Гл. инж. пр.	Анофриев		24.12.80
Рук. гр. арх.	Сорокин		24.12.80
Пробер.	Дрожжин		24.12.80

Стадия	Масса	Масштаб
Р		
Лист 1	Листов 1	

ЦНИИЭП учебных зданий

17561 81

1.236.5-9-4120

Альбом 2

Обозначение	Наименование	Кол.	Кол. на испол. 1.236.5-9-4120									Примечание
			-	01	02	03	04	05	06	07	08	09	
1.236.5-9-1121-11	Профиль коробки ПКС 12	2					1					1	
1.236.5-9-3121-03	Профиль коробки ПКС 26	5	1					1					
-04	Профиль коробки ПКС 27	5		1					1				
-05	Профиль коробки ПКС 28	5			1		1			1		1	
-06	Профиль коробки ПКС 29	5				1					1		
1.236.5-9-2121-01	Профиль коробки ПКС 33	4	1	1	1	1	1						
-02	Профиль коробки ПКС 34	4						1	1	1	1	1	
1.236.5-9-1122-03	Профиль коробки ПКС 17	3	1					1					
-04	Профиль коробки ПКС 18	3		1					1				
-05	Профиль коробки ПКС 19	3			1					1			
-06	Профиль коробки ПКС 20	3				1					1		
-07	Профиль коробки ПКС 21	3					1					1	

Инв.№ подл.	Подпись и дата	Взам. инв.№

Формат	Зона	Поз.	Обозначение	Наименование	Кол. на исполн. 1.236.5-9-5000-		Примечание
					-	01	
				Документация			
11			1.236.5-9 -5000 СБ	Сборочный чертеж	×	×	
11			- 000 ПЗ	Пояснительная записка	×	×	
12			- 000 Д1	Номенклатура изделий	×	×	
12			- 000 Д2	Схема расположения приборов в окнах и балконных дверях	×	×	
12			- 000 ВМ	Ведомость расхода материалов	×	×	
				Сборочные единицы			
11		1	1.236.5-9 -5100	Коробка КРС 38	1		

Марка	ОРС18-27Д	ОРС21-27Д

Нач.маст.	Орлов		23.12.80
Гл.инж.	Маргулец		23.12.80
Гл.арх.пр.	Дрожжин		23.12.80
Гл.инж.пр.	Анофриев		24.12.80
Рук.гр.арх.	Сорокин		24.12.80
Провер.	Дрожжин		24.12.80

1.236.5-9-5000

Оконный блок с тройным остеклением

Стадия	Лист	Листов
Р	1	5

ЦНИИЭП учебных зданий

Инв.№ подл.	Подпись и дата	Взам. инв.№

Формат	Зона	Поз.	Обозначение	Наименование	Кол. на исполн. 1.236.5-9-5000-		Примечание
					-	01	
11		1	- 01	Коробка КРС 39		1	
12		3	1.236.5-9 -1200-11	Переплет внутренний ПВ 12	1		
12		2	-22	Переплет внутренний ПВ 23	2		
12		3	-27	Переплет внутренний ПВ 28		1	
12		2	-38	Переплет внутренний ПВ 39		2	
11		4	1.236.5-9 -3200-04	Переплет внутренний ПФВ 5	1	1	
12		6	1.236.5-9 -1300-11	Переплет средний ПС 12	1		
12		5	-22	Переплет средний ПС 23	2		
12		6	-27	Переплет средний ПС 28		1	
12		5	-38	Переплет средний ПС 39		2	
11		7	1.236.5-9 -3300-04	Переплет средний ПФС 5	1	1	
12		9	1.236.5-9 -1400-11	Переплет раздельный ПР 12	1		
12		8	-22	Переплет раздельный ПР 23	2		
12		9	-27	Переплет раздельный ПР 28		1	
12		8	-38	Переплет раздельный ПР 39		2	
11		10	1.2365-9 -3400-04	Переплет раздельный ПФР 5	1	1	

4756 1 28 82

Зона	Поз.	Обозначение	Наименование	Кол. на исполн. 1.236.5-9-5000-		Примечание
				–	01	
			Детали			
64	11	1.236.5-9-5001	Стекло 1530×525×4 ГОСТ 111-78	4		
64	12	1.236.5-9-4001-02	Стекло 1050×1185×4 ГОСТ 111-78	2		
64	13	-03	Стекло 395×1185×4 ГОСТ 111-78	2	2	
64	11	1.236.5-9-5001-01	Стекло 1880×525×4 ГОСТ 111-78		4	
64	12	1.236.5-9-4001-09	Стекло 1350×1185×4 ГОСТ 111-78		2	
64	14	1.236.5-9-5002	Стекло 1530×450×4 ГОСТ 111-78	2		
64	15	1.236.5-9-4002-02	Стекло 1000×1110×4 ГОСТ 111-78	1		
64	16	-03	Стекло 335×1110×4 ГОСТ 111-78	1	1	
64	14	1.236.5-9-5002-01	Стекло 1830×450×4 ГОСТ 111-78		2	
64	15	1.236.5-9-4002-09	Стекло 1350×1110×4 ГОСТ 111-78		1	
11	17	1.236.5-9-1003-07	Штапик Ш-8	4	4	
11	17	-09	Штапик Ш-10	4	4	
11	17	-19	Штапик Ш-20	8	8	
11	17	-21	Штапик Ш-22	8	8	
11	17	-24	Штапик Ш-25	2	2	
11	17	-25	Штапик Ш-26	2		

Инв. № подл.	Подпись и дата	Взам. инв. №

Зона	Поз.	Обозначение	Наименование	Кол. на исполн. 1.236.5-9-5000-		Примечание
				–	01	
11	17	1.236.5-9-1003-26	Штапик Ш-27	4		
11	17	-27	Штапик Ш-28		2	
11	17	-28	Штапик Ш-29		4	
11	17	-30	Штапик Ш-31	4	4	
11	17	-31	Штапик Ш-32	4		
11	17	-32	Штапик Ш-33	8		
11	17	-33	Штапик Ш-34		4	
11	17	-34	Штапик Ш-35		8	
			Стандартные изделия			
			Петля ПВ1-100Л ГОСТ 5088-78	9	9	
			Петля ПВ2-100-1 ГОСТ 5088-78	9	9	
			Петля ПН6-110Л ГОСТ 5088-78	6	7	
			Петля ПВ2-100-2 ГОСТ 5088-78	4	4	
			Петля ПН7-2 ГОСТ 5088-78	2	2	
			Завертка ЗР2-1 ГОСТ 5090-79	6	8	
			Завертка ЗР2-2 ГОСТ 5090-79	6	8	
			Фрамужный прибор ЛФ2 ГОСТ 5090-79	1	1	

17561 83

83

Инв. № подл. | Подпись и дата | Взам. инв. №

Формат	Зона	Поз.	Обозначение	Наименование	Кол. на исполн. 1.236.5-9-5000-										Приме-чание
					–	01									
				Стяжка СВм ГОСТ 5090-79	14	18									
				Фиксатор ФК 2 ГОСТ 5091-78	2	2									
				Фиксатор ФК 3 ГОСТ 5091-78	2	2									
				Рамный соединитель ГОСТ 5091-78	2	2									
				Ручка-упор ГОСТ 5091-78	3	3									
				Материалы											
				Древесина хвойных ГОСТ 9685-61*	0,174	0,160									м3
				Древесина переч. ГОСТ 9685-61	0,131	0,143									м3
				Прокладка А-2 ГОСТ 10177-72	10,28	11,31									п.м

1.236.5-9-5000

Лист 5

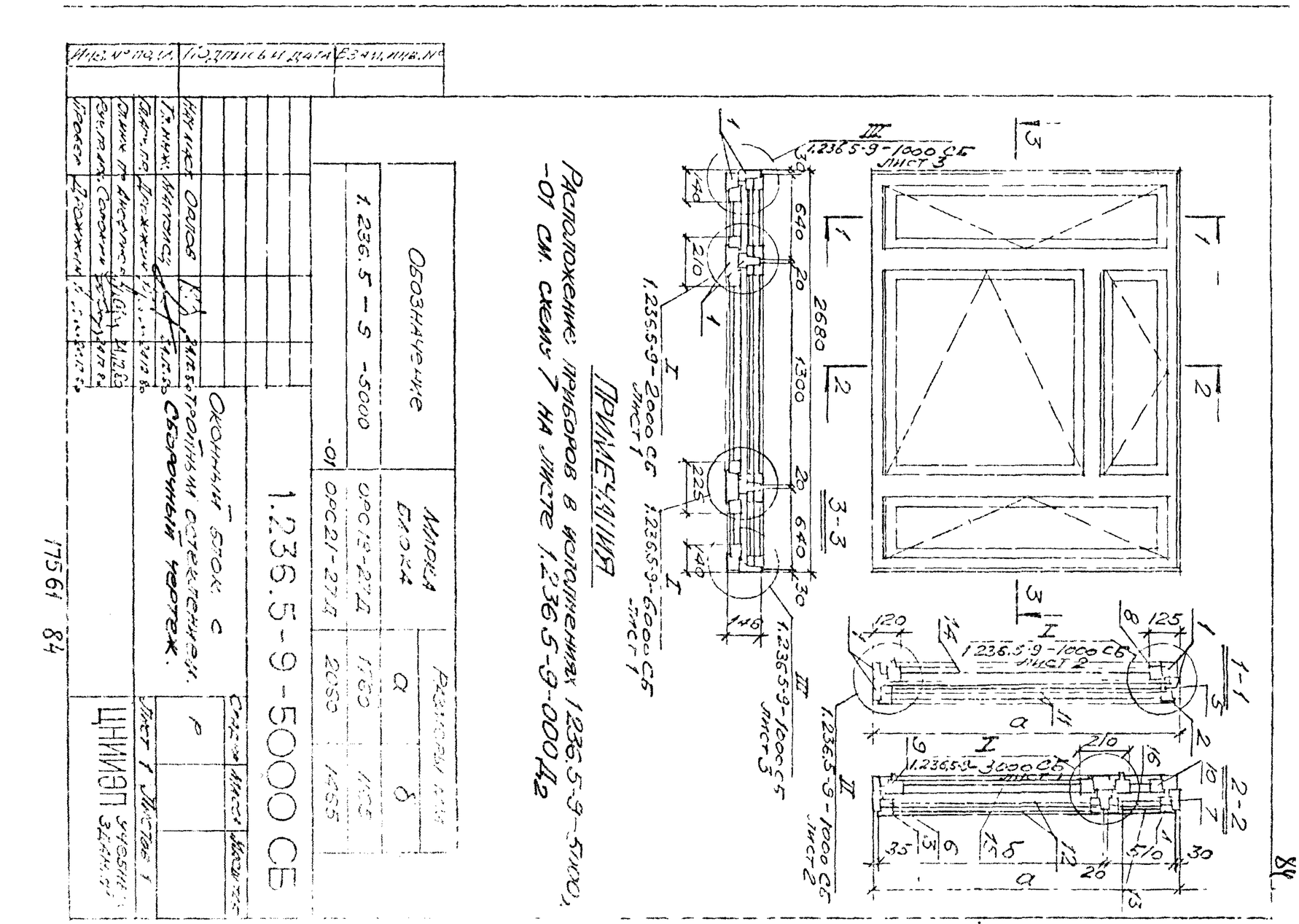

Расположение приборов в исполнениях 1.236.5-9-5000, -01 см. схемы 7 на листе 1.236.5-9-000 Ал2

Примечания

Обозначение	Марка блока	Размеры, мм		Масса, кг	Примечание
		a	b		
1.236.5-9-5000	ОРС19-21Ж	1760	1160	1455	Оконный блок с раздельными переплетами. Створки с двойным остеклением.
-01	ОРС21-21Ж	2050	1455		

1.236.5-9-5000 СБ

Инв. № подл. | Подпись и дата | Взам. инв. №

Изм.	Кол. уч.	Лист	№ док.	Подпись	Дата
Гл. инж. проекта	Жилых				
Нач. отд.	Фарт				
Гл. спец.	Дружинин				
Ст. инж. пр.	Ананьев				
Инж.	Сидоров				
Чертил	Дружинин				

Окончание блок. с

ЦНИИЭП учебных зданий

Лист 1 Листов 1

17561 84

Формат	Зона	Поз.	Обозначение	Наименование	Кол. на испол. 1.236.5-9-5100-										Примечание
					-	01									
				Документация											
11			1.236.5-9-5100 СБ	Сборочный чертеж	X	X									
				Сборочные единицы											
11		1	1.236.5-9-5110	Коробка КР 38	1										
11		1	-01	Коробка КР 39		1									
11		2	1.236.5-9-5120	Коробка КС 38	1										
11		2	-01	Коробка КС 39		1									
				Марка	КРС 38	КРС 39									

Нач.маст.	Орлов		
Гл.инж.	Маргулец		
Гл.арх.пр.	Дрожжин		
Гл.инж.пр.	Анофриев		
Рук.гр.арх.	Сорокин		
Провер	Дрожжин		

1.236.5-9-5100

Коробка оконного блока с тройным остеклением

Стадия	Лист	Листов
Р	1	1

ЦНИИЭП учебных зданий

Инв. № подл. | Подпись и дата | Взам. инв. №

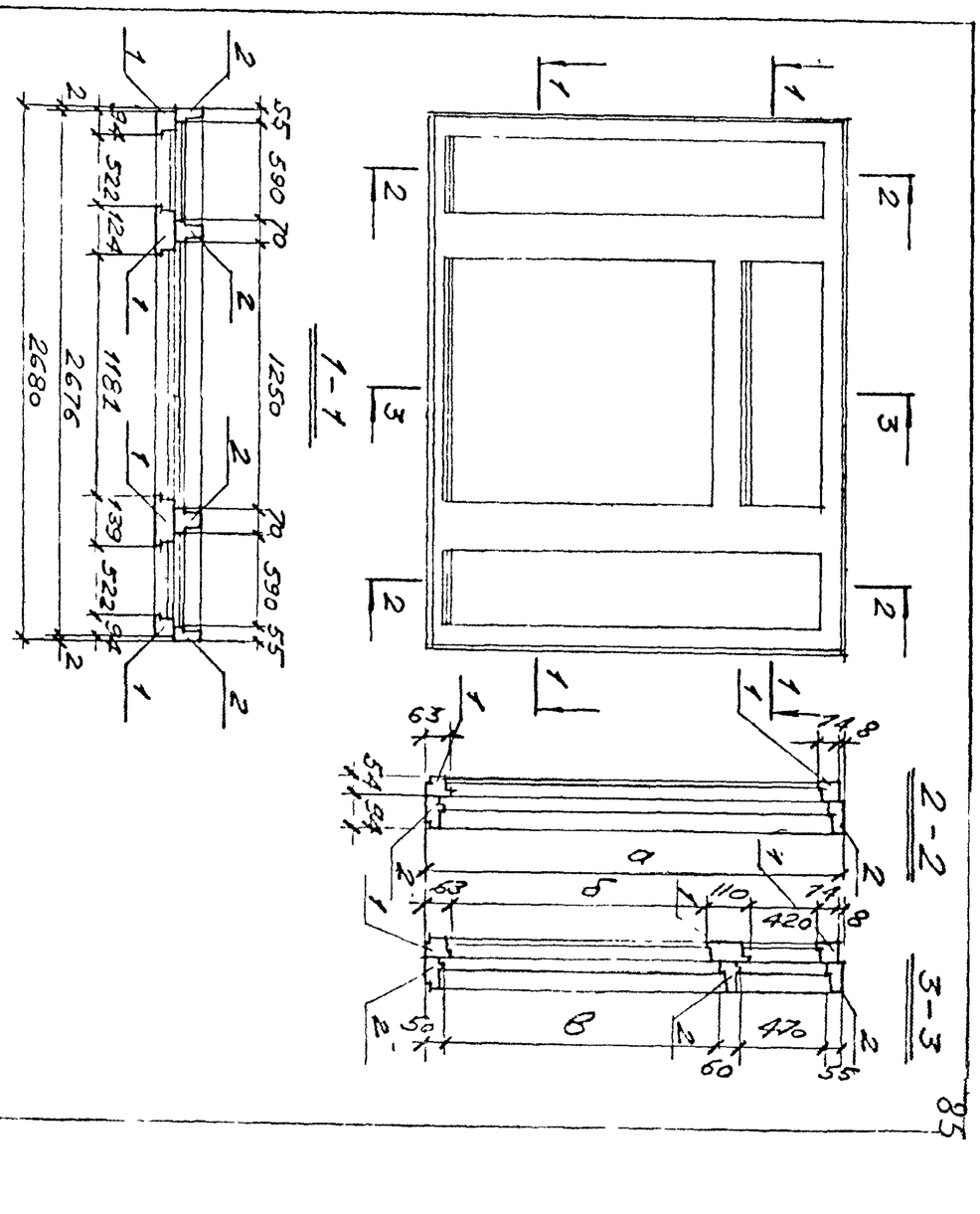

Обозначение	Марка коробки	Размеры мм		
		а	б	в
1.236.5-9-5100	КРС 38	1760	1085	1125
-01	КРС 39	2060	1385	1425

1.236.5-9-5100СБ

Коробка оконного блока с тройным остеклением. Сборочный чертеж.

Стадия	Лист	Листов
Р		

ЦНИИЭП учебных зданий

17561 85

Инв.№ подл. | Подпись и дата | Взам. инв.№

Формат	Зона	Поз.	Обозначение	Наименование	Кол. на исполн. 1.236.5-9-5110-		Примечание
					-	01	
				Документация			
11			1.236.5-9 -5110 СБ	Сборочный чертеж	X	X	
				Детали			
11		1	1.236.5-9 -1111- 01	Профиль коробки ПКР 2	2		
11		1	-02	Профиль коробки ПКР 3		2	
11		2	1.236.5-9 -1112-11	Профиль коробки ПКР 1Б	1	1	
11		3	1.236.5-9 -1113-07	Профиль коробки ПКР 25	1	1	
11		4	1.236.5-9 -2111-01	Профиль коробки ПКР 37	1		
11		4	-02	Профиль коробки ПКР 38		1	
				Марка	КР 38	КР 39	

Нач.маст.	Орлов		24.12.
Гл.инж.	Маргулец		24.12.
Гл.арх.пр	Дрожжин		24.12.85
Гл.инж.пр	Анофриев		24.12.85
Рук.гр.арх	Сорокин		24.12.85
Провер	Дрожжин		24.12.85

1.236.5-9-5110

Коробка для раздельных переплетов

Стадия	Лист	Листов
Р	1	2

ЦНИИЭП учебных зданий

Инв.№ подл. | Подпись и дата | Взам. инв.№

Формат	Зона	Поз.	Обозначение	Наименование	Кол. на исполн. 1.236.5-9-5110-		Примечание
					-	01	
11		5	1.236.5-9 -2111-03	Профиль коробки ПКР 39	1		
11		5	-04	Профиль коробки ПКР 40		1	
11		6	1.236.5-9 -3111-09	Профиль коробки ПКР 41	1	1	

17561 98

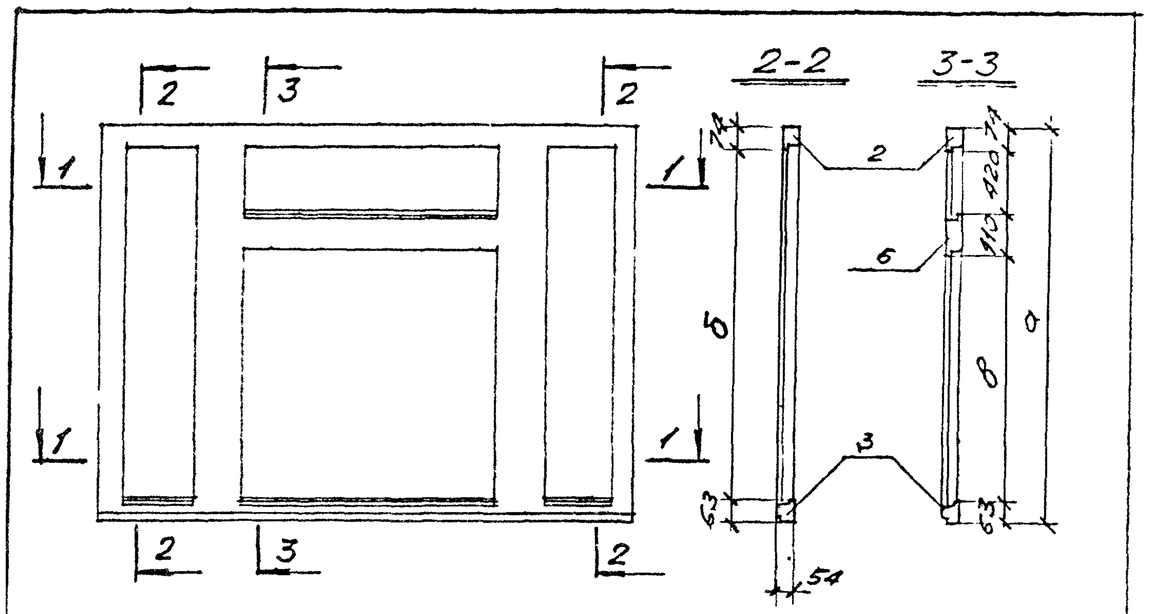

Обозначение	Марка коробки	Размеры, мм		
		а	б	в
1.236.5-9-5110	КР 38	1752	1615	1085
-01	КР 39	2052	1915	1385

1.236.5-9-5110 СБ

Коробка для раздельных переплетов. Сборочный чертеж.

Стадия Р | Масса | Масштаб

Лист 1 Листов 1

ЦНИИЭП учебных зданий

Нач. маст.	Орлов	24.12.80
Гл. инж.	Маргулев	24.12.80
Гл. арх. пр.	Дрожжин	24.12.80
Гл. инж. пр.	Анофриев	24.12.80
Рук. гр. арх.	Сорокин	24.12.80
Провер.	Дрожжин	24.12.80

Инв. № подл. | Подпись и дата | Взам. инв. №

Обозначение	Наименование	Примечание
	Документация	
1.236.5-9-5120 СБ	Сборочный чертеж	
	Детали	
1.236.5-9-1121-01	Профиль коробки ПКС 2	
-02	Профиль коробки ПКС 3	
-11	Профиль коробки ПКС 12	
1.236.5-9-1122-07	Профиль коробки ПКС 21	
1.236.5-9-3121-07	Профиль коробки ПКС 30	
1.236.5-9-2121-01	Профиль коробки ПКС 33	

Марка	КС 38	КС 39
– 01		
ПКС 2	2	
ПКС 3		2
ПКС 12	1	1
ПКС 21	1	1
ПКС 30	1	1
ПКС 33	2	

Поз.	Зона	Формат
1		11
1		11
2		11
3		11
4		11
5		11

-5120

Коробка для спаренных переплетов

Стадия Р | Лист 1 | Листов 2

ЦНИИЭП учебных зданий

Нач. маст.	Орлов	
Гл. инж.	Маргулев	
ГАП	Дрожжин	
ГИП	Анофриев	
Рук. гр. арх.	Сорокин	
Проверил	Дрожжин	

| Обозначение | Наименование | Кол. на испол. | | |

Формат	Зона	Поз.	Обозначение	Наименование	Кол. на испол. 1.236.5-9-6000-		Примечание
					-	01	
				Документация			
12			1.236.5-9-6000 СБ	Сборочный чертеж	×	×	
11			-000 ПЗ	Пояснительная записка	×	×	
12			-000 Д1	Номенклатура изделий	×	×	
12			-000 Д2	Схема расположения приборов в окнах и балконных дверях	×	×	
12			-000 ВМ	Ведомость расхода материалов	×	×	
				Сборочные единицы			
11		1	1.236.5-9-6100	Коробка КРС 40	1		
				Марка	ОРС18-27Е	ОРС21-27Е	

Нач.маст.	Орлов		24.12.80
Гл.инж.	Маргулец		24.12.80
Гл.арх.пр.	Дрожжин		24.12.80
Гл.инж.пр.	Анофриев		24.12.80
Рук.гр.арх.	Сорокин		24.12.80
Провер.	Дрожжин		24.12.80

1.236.5-9-6000

Оконный блок с тройным остеклением

Стадия	Лист	Листов
Р	1	4

ЦНИИЭП учебных зданий

Инв.№ подл. | Подпись и дата | Взам. инв.№

Формат	Зона	Поз.	Обозначение	Наименование	Кол. на испол. 1.236.5-9-6000-		Примечание
					-	01	
11		1	1.236.5-9-6100-01	Коробка КРС 41		1	
12		3	1.236.5-9-1200-20	Переплет внутренний ПВ21	1		
12		2	-22	Переплет внутренний ПВ23	2		
12		3	-36	Переплет внутренний ПВ37		1	
12		2	-38	Переплет внутренний ПВ39		2	
12		5	1.236.5-9-1300-20	Переплет средний ПС21	1		
12		4	-22	Переплет средний, ПС23	2		
12		5	-36	Переплет средний ПС37		1	
12		4	-38	Переплет средний ПС39		2	
12		7	1.2365-9-1400-20	Переплет раздельный ПР21	1		
12		6	-22	Переплет раздельный ПР23	2		
12		7	-36	Переплет раздельный ПР37		1	
12		6	-38	Переплет раздельный ПР39		2	
				Детали			
БЧ		9	1.236.5-9-2001-08	Стекло 1580×1185×4 ГОСТ 111-78	2		
БЧ		8	1.236.5-9-5001	Стекло 1580×525×4 ГОСТ 111-78	4		
БЧ		9	1.236.5-9-2001-15	Стекло 1880×1185×4 ГОСТ 111-78		2	

Инв. № подл.	Подпись и дата	Взам. инв. №

Формат	Зона	Поз.	Обозначение	Наименование	Кол. на исполн. 1.236.5-9-6000- –	01	Примечание
54		8	1.236.5-9 -5001-01	Стекло 1880×525×4 ГОСТ 111-78		4	
54		11	1.236.5-9 -2002-08	Стекло 1530×1110×4 ГОСТ 111-78	1		
54		10	1.236.5-9 -5002	Стекло 1530×450×4 ГОСТ 111-78	2		
54		11	1.236.5-9 -2002-15	Стекло 1830×1110×4 ГОСТ 111-78		1	
54		10	1.236.5-9 -5002-01	Стекло 1830×450×4 ГОСТ 111-78		2	
11		12	1.236.5-9 -1003-07	Штапик Ш-8	2	2	
11		12	-09	Штапик Ш-10	4	4	
11		12	-19	Штапик Ш-20	4	4	
11		12	-21	Штапик Ш-22	8	8	
11		12	-26	Штапик Ш-27	6		
11		12	-28	Штапик Ш-29		6	
11		12	-32	Штапик Ш-33	12		
11		12	-34	Штапик Ш-35		12	
				Стандартные изделия			
				Петля ПВ1-100Л ГОСТ 5089-78	9	9	
				Петля ПВ2-100-1 ГОСТ 5088-78	9	9	
				Петля ПН6-110Л ГОСТ 5086-78	6	7	

Инв. № подл.	Подпись и дата	Взам. инв. №

Формат	Зона	Поз.	Обозначение	Наименование	Кол. на исполн. 1.236.5-9-6000- –	01	Примечание
				Завертка ЗР2-1 ГОСТ 5090-79	6	9	
				Завертка ЗР2-2 ГОСТ 5090-79	6	9	
				Стяжка СВм ГОСТ 5090-79	15	17	
				Фиксатор ФК2 ГОСТ 5091-78	2	2	
				Фиксатор ФК3 ГОСТ 5091-78	2	2	
				Ручка-упор ГОСТ 5091-78	3	3	
				Материалы			
				Древесина коробки ГОСТ 9685-61*	0,128	0,141	м³
				Древесина переплетов ГОСТ 9685-61*	0,112	0,126	м³
				Прокладка А-2 ГОСТ 10174-72	60,36	65,76	п.м

17561-90

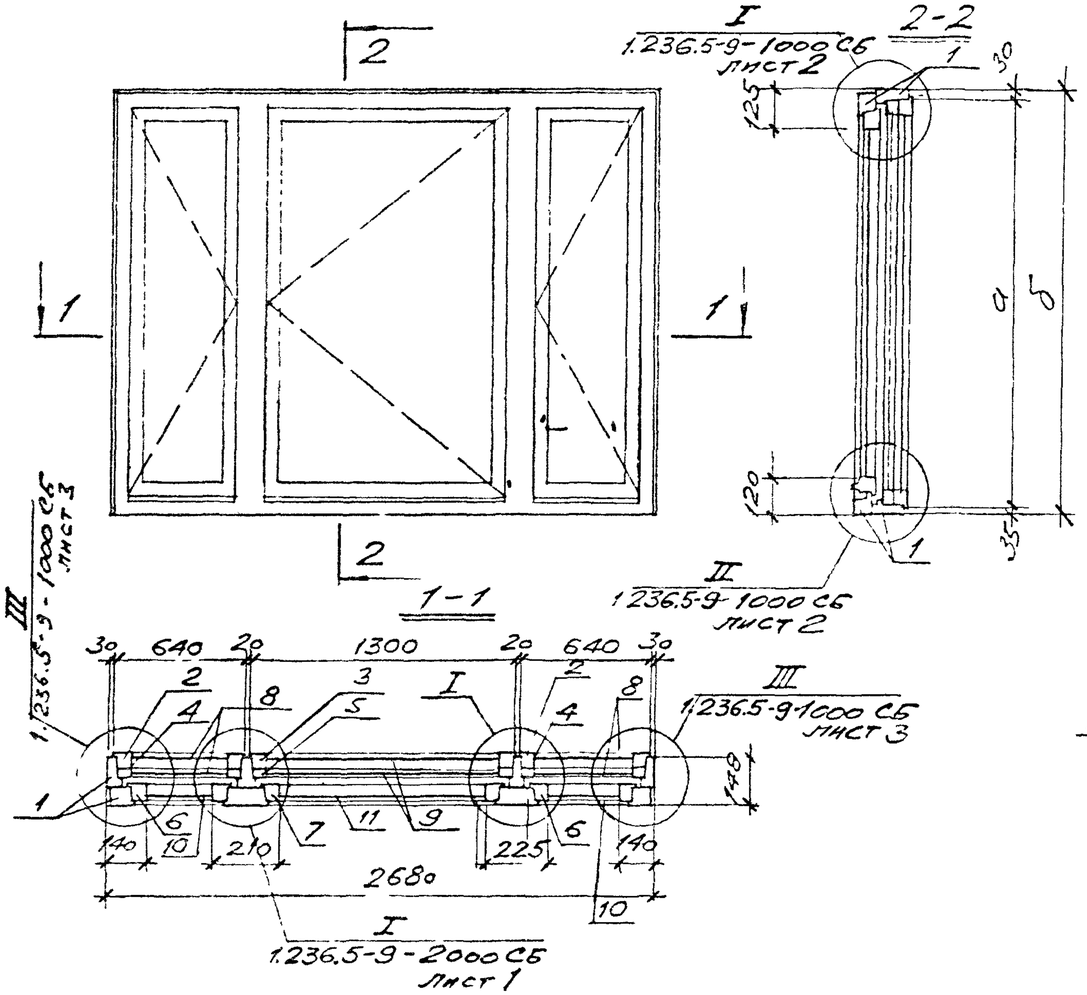

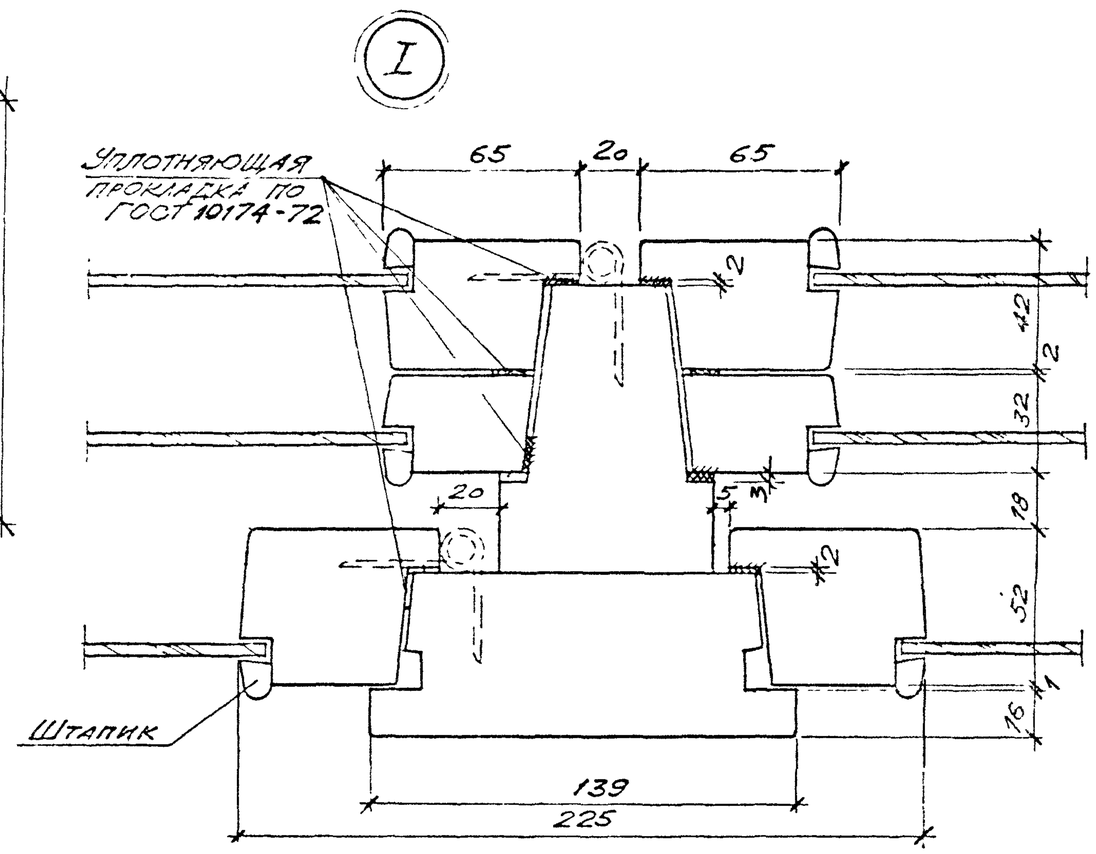

ПРИМЕЧАНИЯ

1. Номера позиций штапиков см. спецификацию к соответствующему сборочному чертежу.
2. Расположение приборов в исполнениях 1.236.5-9-6000, -01 см. схему 7 (применительно) на листе 1.236.5-9-000 Д2.

Обозначение	Марка блока	Размеры мм	
		а	б
1.236.5-9-6000	ОРС 18-27Е	1695	1760
-01	ОРС 21-27Е	1995	2060

Нач. маст.	Орлов		24.12.80
Гл. инж.	Маргулец		24.12.80
Гл. арх. пр.	Дрожжин		24.12.80
Гл. инж. пр.	Анофриев		24.12.80
Рук. гр. арх.	Сорокин		24.12.80
Провер.	Дрожжин		24.12.80

1.236.5-9-6000 СБ

Оконный блок с тройным остеклением.

Стадия	Масса	Масштаб
Р		

Лист 1 | Листов 1

ЦНИИЭП учебных зданий

Инв.№ подл	Подпись и дата	Взам. инв.№

Формат	Зона	Поз.	Обозначение	Наименование	Кол. на испол. 1.236.5-9-6100-										Примечание.
					-	01									
				Документация											
11			1.236.5-9-6100 СБ	Сборочный чертеж	X	X									
				Сборочные единицы											
11		1	1.236.5-9-6110	Коробка КР 40	1										
11		1	-01	Коробка КР 41		1									
11		2	1.236.5-9-6120	Коробка КС 40	1										
11		2	-01	Коробка КС 41		1									
				Марка	КРС 40	КРС 41									

Нач.маст	Орлов		7.12.85
Гл.инж	Маргулец		7.12.85
ГАП	Дрожжин		7.12.85
ГИП	Анофриев		7.12.85
Рук.гр.АР	Сорокин		7.12.85
Пров.	Дрожжин		7.12.85

1.236.5-9-6100

Коробка оконного блока с тройным остеклением

Стадия	Лист	Листов
Р	1	1

ЦНИИЭП учебных зданий

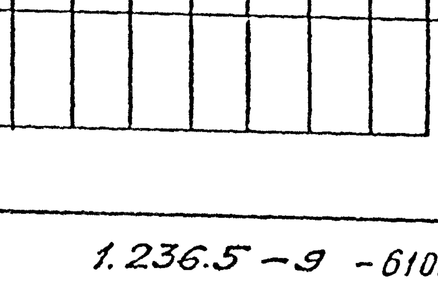

Инв.№ подл.	Подпись и дата	Взам. инв.№

Нач.маст	Орлов		
Гл.инж	Маргулец		
ГАП	Дрожжин		
ГИП	Анофриев		
Рук.гр.АР	Сорокин		
Пров.	Дрожжин		

Обозначение	Марка коробки	Размеры мм			
		a	б	в	г
1.236.5-9-6100	КРС-40	1752	1760	1615	1655
-01	КРС-41	2052	2060	1915	1955

1.236.5-9-6100 СБ

Коробка оконного блока с тройным остеклением. Сборочный чертеж.

Стадия	Масса	Масштаб
Р		
Лист 2	Листов 1	

ЦНИИЭП учебных зданий

17561 92

Формат	Зона	Поз.	Обозначение	Наименование	Кол. на испол. 1.236.5-9-6110-									Примечание
					-	01								
				Документация										
11			1.236.5-9-6110СБ	Сборочный чертеж	X	X								
				Детали										
11		1	1.236.5-9-1111-01	Профиль коробки ПКР2	2									
11		1	-02	Профиль коробки ПКР3		2								
11		2	1.236,5-9-1112-11	Профиль коробки ПКР16	1	1								
11		3	1.236.5-9-1113-07	Профиль коробки ПКР25	1	1								
11		4	1.236,5-9-2111-01	Профиль коробки ПКР37	1									
11		4	-02	Профиль коробки ПКР38		1								
11		5	-03	Профиль коробки ПКР39	1									
11		5	-04	Профиль коробки ПКР40		1								
				Марка КР40	КР40	КР41								

Нач.маст	Орлов		9.06.87
Гл.инж	Маргулец		9.06.87
ГАП	Дрожжин		9.06.87
ГИП	Анофриев		9.06.87
Рук.гр.арх	Сорокин		9.06.87
Пров.	Дрожжин		9.06.87

1.236.5-9-6110

Коробка для разделных переплетов

Стадия	Лист	Листов
Р	1	1

ЦНИИЭП учебных зданий

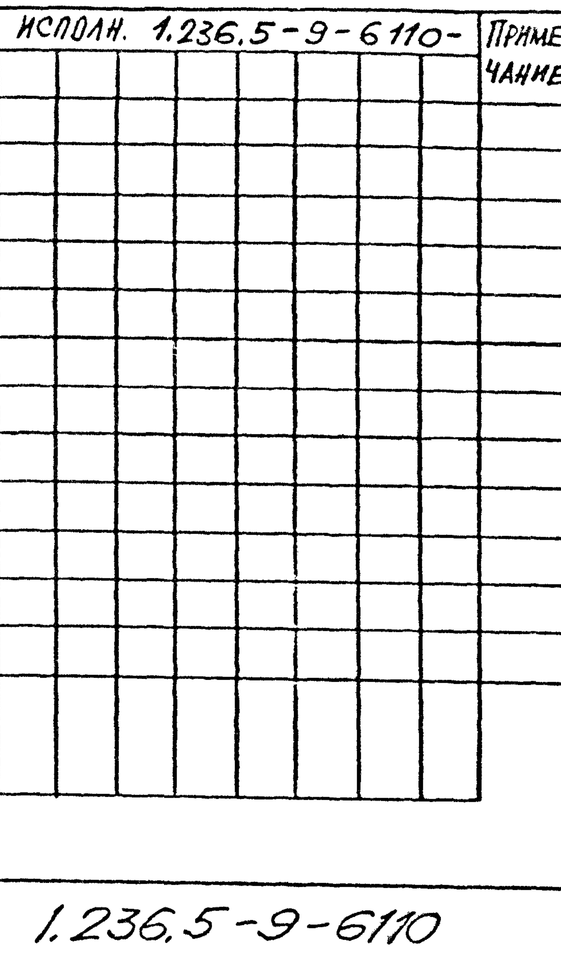

Инв. № подл.	Подпись и дата	Взам. инв. №

Обозначение	Марка коробки	Размеры, мм a	Размеры, мм в
1.236.5-9-6110 01	КР40	1752	1615
	КР41	2052	1915

1.236.5-9-6110 СБ

Коробка для разделных переплетов. Сборочный чертеж.

Стадия	Масса	Масштаб
Р		
Лист 1	Листов 1	

Нач.маст Орлов
Гл.инж. Маргулец
Гл.арх.пр Дрожжин
Эл.инж.пр Анофриев
Рук.гр.арх Сорокин
Пров. Дрожжин

ЦНИИЭП учебных зданий

93

17561 93

Инв.№ подл.	Подпись и дата	Взам.инв.№

Формат	Зона	Поз.	Обозначение	Наименование	Кол. на исполн. 1.236.5-9-6120- –	01	Примечание
				Документация			
11			1.236.5-9-6120 СБ	Сборочный чертеж			
				Детали			
11		1	1.236.5-9-1121-01	Профиль коробки ПКС 2	2		
11		1	-02	Профиль коробки ПКС 3		2	
11		2	-11	Профиль коробки ПКС 12	1	1	
11		3	1.236.5-9-1122-07	Профиль коробки ПКС 21	1	1	
11		4	1.236.5-9-2121-01	Профиль коробки ПКС 33	2		
11		4	-02	Профиль коробки ПКС 34		2	
				Марка	КС 40	КС 41	

Нач. маст.	Орлов		24.12.
Гл. инж.	Нартулец		24.12.
ГАП	Дрожжин		24.12.80
ГИП	Анофриев		24.12.80
Рук. гр. арх.	Сорокин		24.12.80
Проверил	Дрожжин		24.12.80

1.236.5-9-6120

Коробка для спаренных переплетов

Стадия	Лист	Листов
Р	1	1

ЦНИИЭП учебных зданий

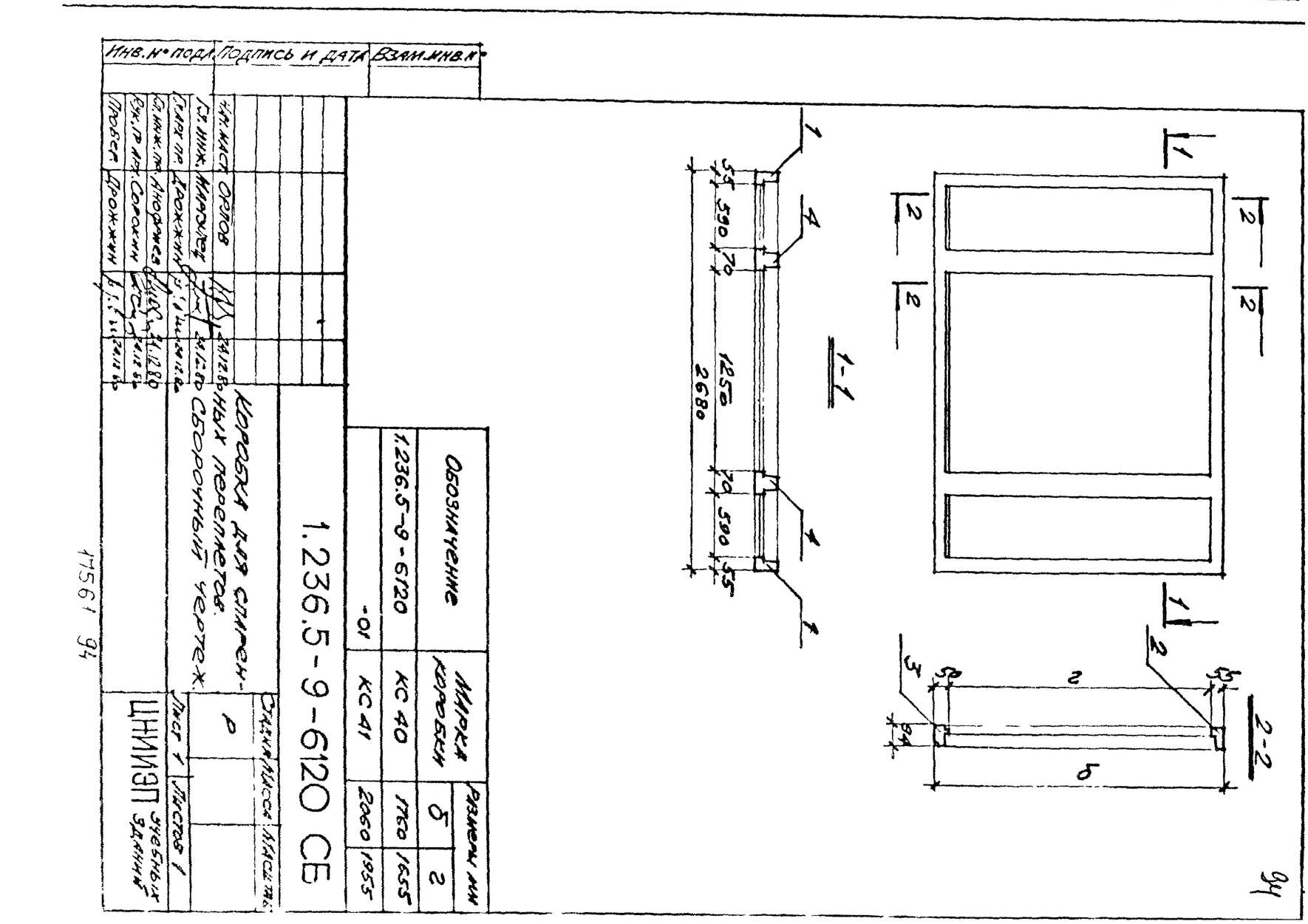

Инв.№ подл.	Подпись и дата	Взам.инв.№

Обозначение	Марка коробки	Размеры мм	
		б	2
1.236.5-9-6120	КС 40	1760	1655
-01	КС 41	2060	1955

Нач. маст.	Орлов		24.12.
Гл. инж.	Нартулец		24.12.
ГАП	Дрожжин		24.12.80
ГИП	Анофриев		24.12.80
Рук. гр. арх.	Сорокин		24.12.80
Проверил	Дрожжин		24.12.80

1.236.5-9-6120 СБ

Коробка для спаренных переплетов. Сборочный чертеж.

Стадия	Масштаб
Р	
Лист 1	Листов 1

ЦНИИЭП учебных зданий

17561 94

Формат	Зона	Поз.	Обозначение	Наименование	Кол. на испол. 1.236.5-9-7000-		Примечание
					-	01	
				Документация			
12			1.236.5-9-7000 СБ	Сборочный чертеж	X	X	
11			- 000 ПЗ	Пояснительная записка	X	X	
12			- 000 Д1	Номенклатура изделий	X	X	
12			- 000 Д2	Схема расположения приборов в окнах и балконных дверях	X	X	
12			- 000 ВМ	Ведомость расхода материалов	X	X	
				Сборочные единицы			
11		1	1.236.5-9-7100	Коробка КРС 42	1		

Марка	БРС 28-9	БРС 28-12

Нач.маст.	Орлов		24.12.80
Гл.инж.	Маргулец		24.12.80
Гл.арх.пр.	Дрожжин		24.12.80
Гл.инж.пр.	Анофриев		24.12.80
Рук.гр.арх.	Сорокин		24.12.80
Провер.	Дрожжин		24.12.80

1.236.5-9-7000

Балконная дверь с тройным остеклением

Стадия	Лист	Листов
Р	1	4

ЦНИИЭП учебных зданий

Инв.№ подл. | Подпись и дата | Взам. инв.№

Формат	Зона	Поз.	Обозначение	Наименование	Кол. на испол. 1.236.5-9-7000-		Примечание
					-	01	
11		1	1.236.5-9-7100-01	Коробка КРС 43		1	
11		2	1.236.5-9-7200	Переплет внутренний ПБВ 1	1		
11		2	-01	Переплет внутренний ПБВ 2		1	
11		3	1.236.5-9-3200	Переплет внутренний ПФВ 1	1		
11		3	-01	Переплет внутренний ПФВ 2		1	
11		4	1.236.5-9-7300	Переплет средний ПБС 1	1		
11		4	-01	Переплет средний ПБС 2		1	
11		5	1.236.5-9-3300	Переплет средний ПФС1	1		
11		5	-01	Переплет средний ПФС 2		1	
11		6	1.236.5-9-7400	Переплет раздельный ПБР1	1		
11		6	-01	Переплет раздельный ПБР 2		1	
11		7	1.236.5-9-3400	Переплет раздельный ПФР1	1		
11		7	-01	Переплет раздельный ПФР2		1	
				Детали			
БЧ		9	1.236.5-9-3001-01	Стекло 395×695×4 ГОСТ 111-78	2		
БЧ		9	-03	Стекло 395×995×4 ГОСТ 111-78		2	
БЧ		8	-05	Стекло 1350×695×4 ГОСТ 111-78	2		

1.236.5-9-7000

Лист 2

17561 95

Инв. № подл.	Подпись и дата	Взам. инв. №

Формат	Зона	Поз.	Обозначение	Наименование	Кол. на испол. 1.236.5-9-7000- –	01	Примечание
А4		8	1.236.5-9 - 3001-07	Стекло 1350×995×4 ГОСТ 111-78		2	
А4		11	1.236.5-9 - 3002-01	Стекло 335×620×4 ГОСТ 111-78	1		
А4		11	-03	Стекло 335×920×4 ГОСТ 111-78		1	
А4		10	-06	Стекло 1300×620×4 ГОСТ 111-78	1		
А4		10	-07	Стекло 1300×920×4 ГОСТ 111-78		1	
11		12	1.236.5-9 -1003	Штапик Ш-1	4		
11		12	-01	Штапик Ш-2		4	
11		12	-12	Штапик Ш-13	8		
11		12	-13	Штапик Ш-14		8	
11		12	-24	Штапик Ш-25	2	2	
11		12	-27	Штапик Ш-28	2	2	
11		12	-30	Штапик Ш-31	4	4	
11		12	-33	Штапик Ш-34	4	4	
				Стандартные изделия			
				Петля ПВ1-100П ГОСТ 5088-78	3	3	
				Петля ПВ2-100-1 ГОСТ 5088-78	3	3	
				Петля ПН6-110П ГОСТ 5088-78	3	3	

Инв. № подл.	Подпись и дата	Взам. инв. №

Формат	Зона	Поз.	Обозначение	Наименование	Кол. на испол 1.236.5-9-7000- –	01	Примечание
				Петля ПВ2-100-2 ГОСТ 5088-78	4	4	
				Петля ПН7-2 ГОСТ 5088-78	2	2	
				Завертка ЗР2-1 ГОСТ 5090-79	3	3	
				Завертка ЗР2-2 ГОСТ 5090-79	3	3	
				Фрамужный прибор ПФ2 ГОСТ 5090-79	1	1	
				Стяжка СВм ГОСТ 5090-79	8	8	
				Фрамужный соединитель ГОСТ 5091-78	2	2	
				Ручка-упор ГОСТ 5091-78	1	1	
				Материалы			
				Древесина коробки ГОСТ 9685-61*	0,080	0,089	м³
				Древесина переплетов ГОСТ 9685-61*	0,052	0,064	м³
				Прокладка А-2 ГОСТ 10174-72	32,96	38,36	п.м

17561 96

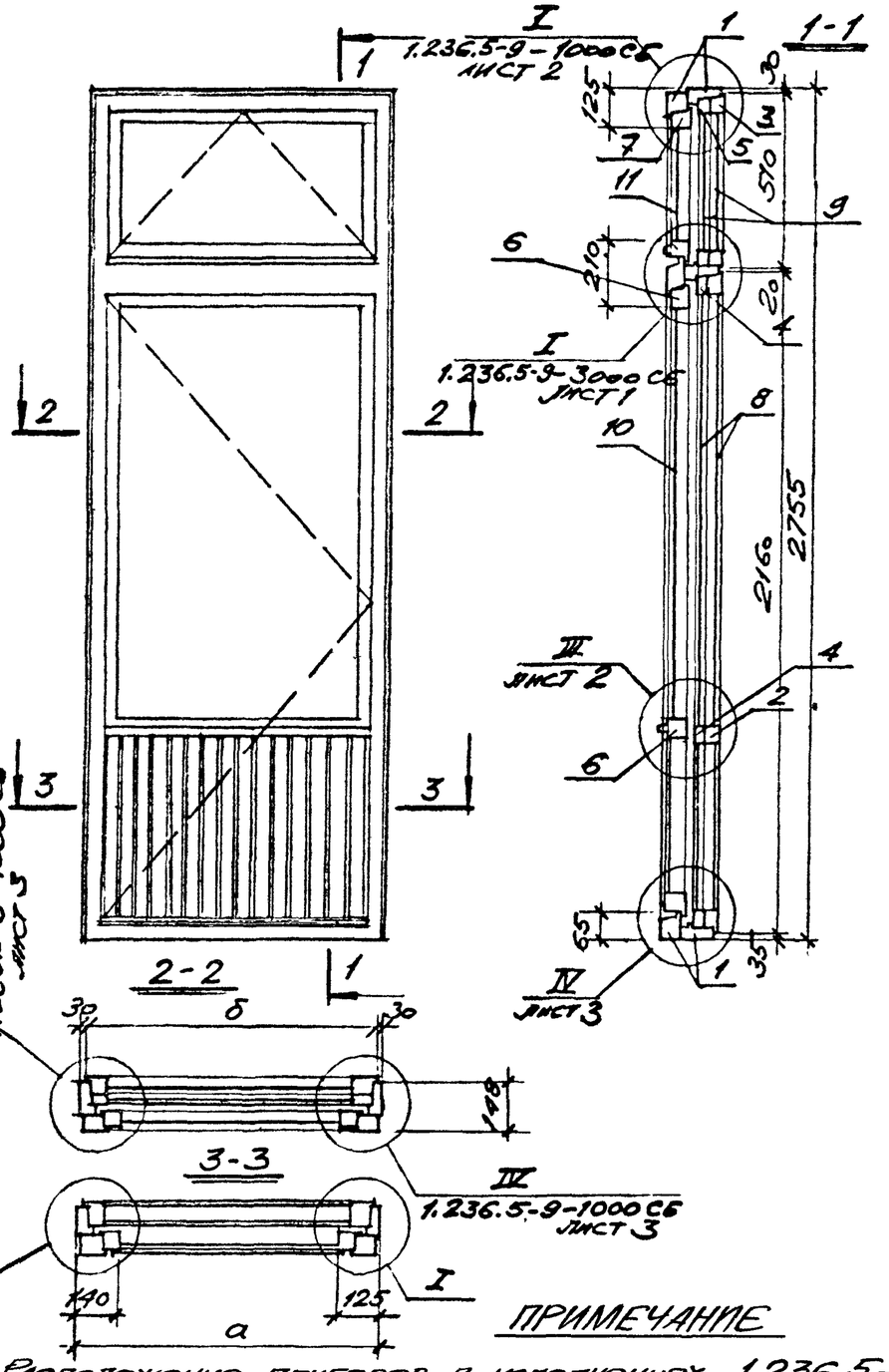

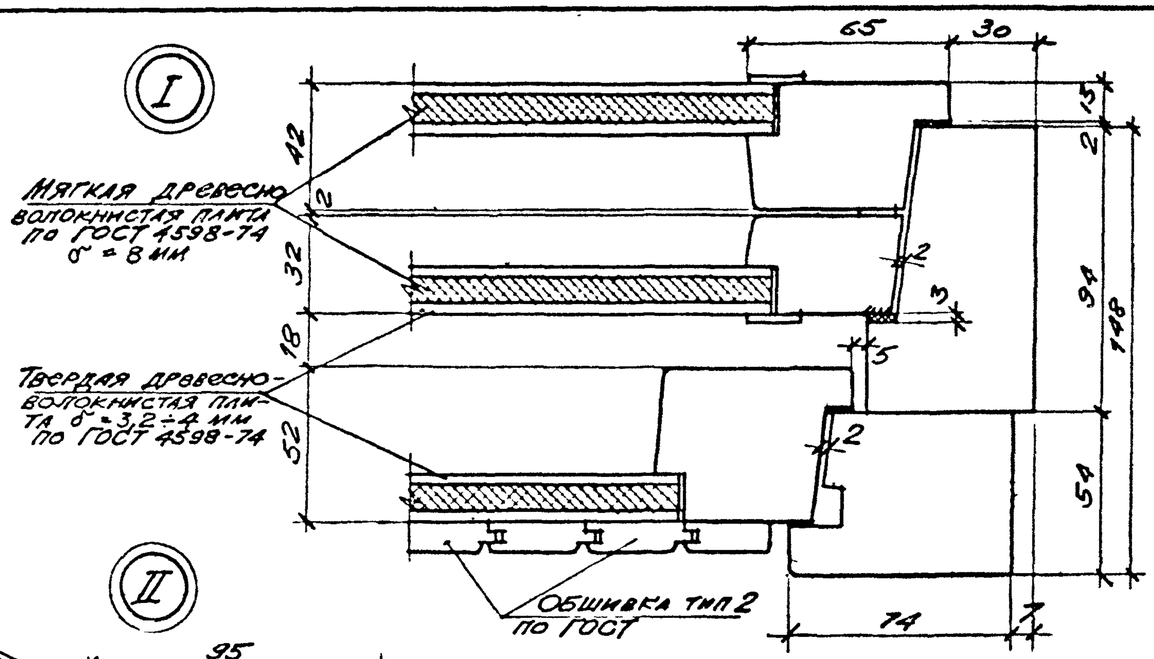

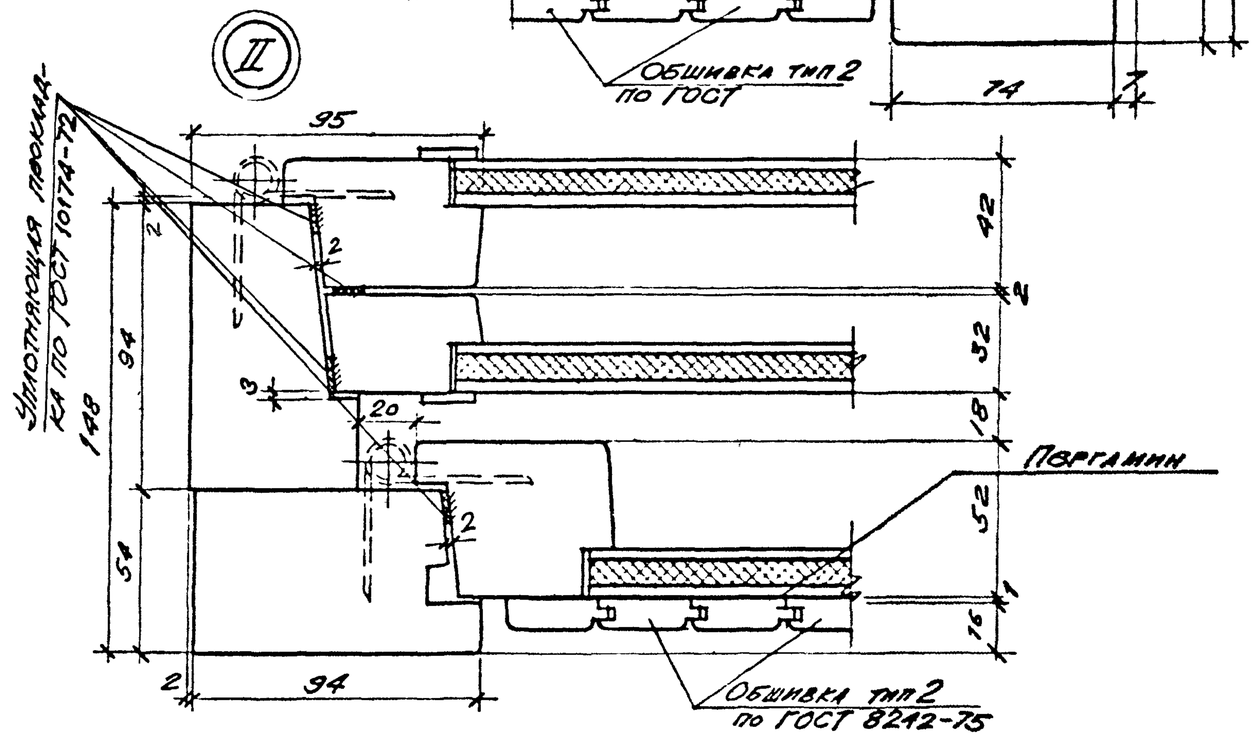

ПРИМЕЧАНИЕ

Расположение приборов в исполнениях 1.236.5-9-7000;-01 см. схему 8 листа 1.236.5-9-000Д2.

Обозначение	Марка блока	Размеры мм	
		а	б
1.236.5-9-7000	БРС 28-9	870	810
-01	БРС 28-12	1170	1110

Нач. маст. Орлов		24.12.85
Гл. инж. Маркулец		24.12.85
Гл. инж. пр. Дрожжин		24.12.85
Ст. инж. пр. Агофонов		24.12.85
Рук. гр. инж. Сорокин		24.12.85
Провер. Дрожжин		24.12.85

1.236.5-9-7000 СБ

Балконная дверь с тройным остеклением

Стадия	Масса	Масштаб
Р		

Лист 1 Листов 3

ЦНИИЭП учебных зданий

III

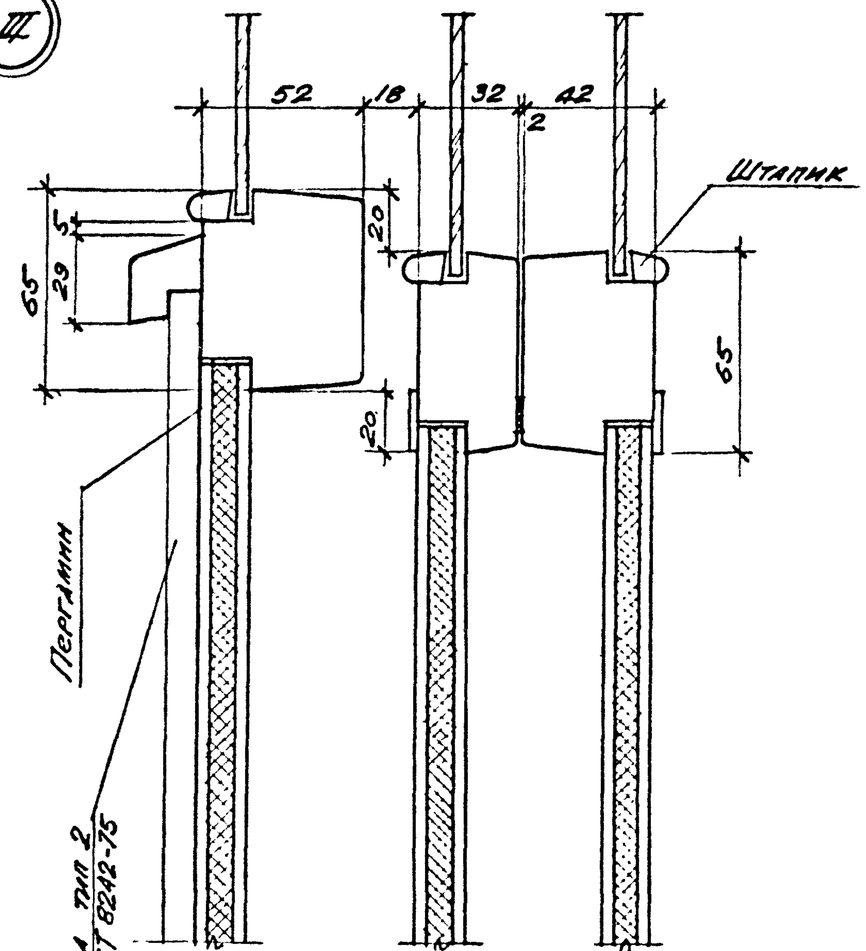

Примечание

Номера позиций штапиков см. спецификацию к соответствующему сборочному чертежу.

IV

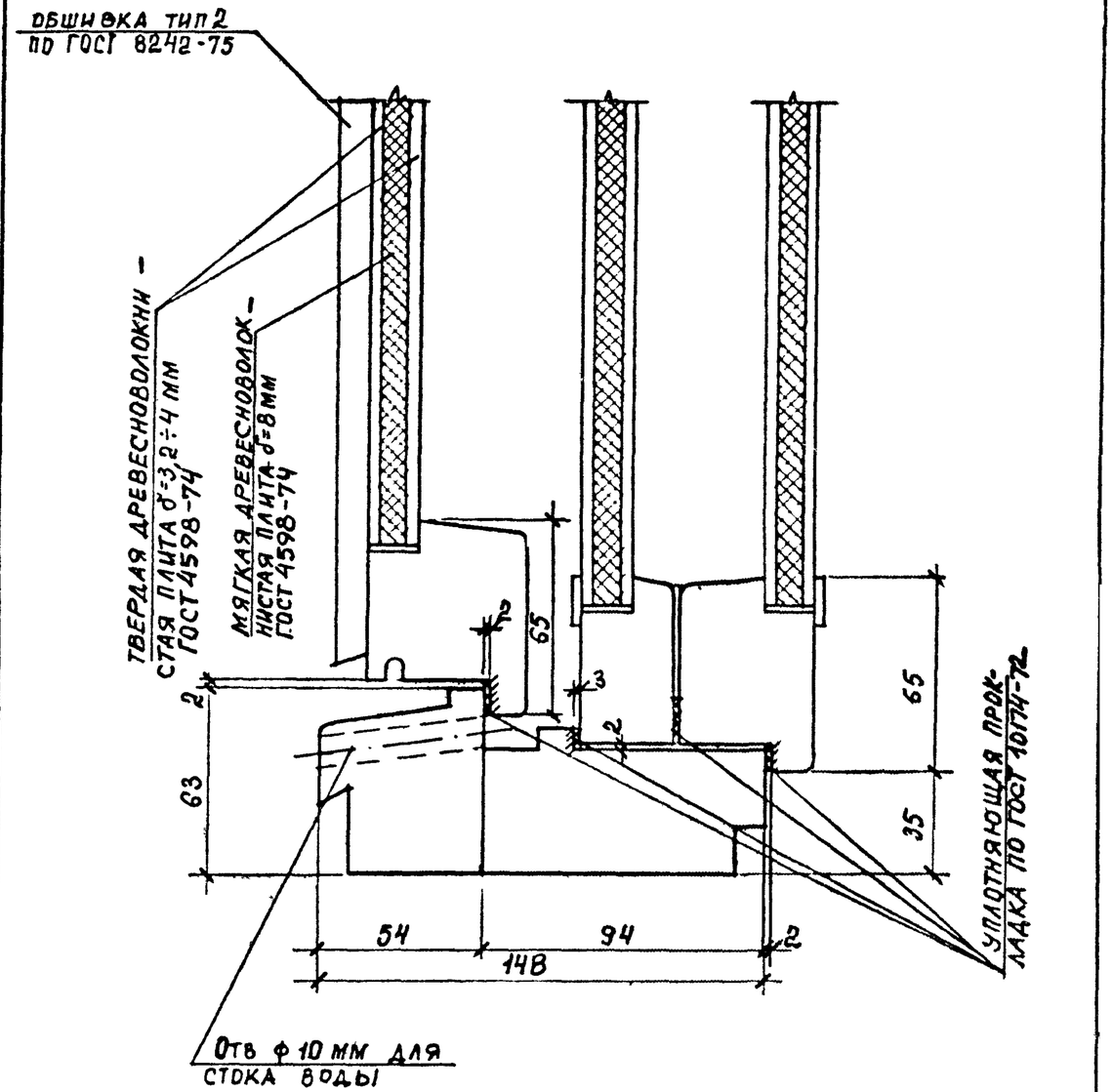

Инв. № подл. | Подпись и дата | Взам. инв. №
Инв. № подл. | Подпись и дата | Взам. инв. №

Обозначение	Наименование	Кол. на исполн. 1.236.5-9-7100 -										Примечание
		01										
	Документация											
1.236.5-9-7100 СБ	Сборочный чертеж	X	X									
	Сборочные единицы											
1.236.5-9-7110	Коробка КР 42	1										
-01	Коробка КР 43		1									
1.236.5-9-7120	Коробка КС 42	1										
-01	Коробка КС 43		1									

ИНВ № ПОДЛ.	ПОДПИСЬ И ДАТА	ВЗАМ. ИНВ №

ФОРМАТ	ЗОНА	ПОЗ.	ОБОЗНАЧЕНИЕ	НАИМЕНОВАНИЕ	КОЛ. НА ИСПОЛН. 1.236.5-9-7110 –		ПРИМЕЧАНИЕ
					–	01	
				Документация			
11			1.236.5-9-7110 СБ	Сборочный чертеж	X	X	
				Детали			
11		1	1.236.5-9-1111-03	Профиль коробки ПКР4	1	1	
11		2	1.236.5-9-1112-03	Профиль коробки ПКР8	1	1	
11		3	-04	Профиль коробки ПКР9	1		
11		3	-05	Профиль коробки ПКР10		1	
11		4	1.236.5-9-1113	Профиль коробки ПКР18	1		
11		4	-01	Профиль коробки ПКР19		1	
11		5	1.236.5-9-3111	Профиль коробки ПКР27	1		
11		5	-01	Профиль коробки ПКР28		1	
				МАРКА	КР42	КР43	

НАЧ. МАСТ	ОРЛОВ	[signature]	9.06.81
ГЛ. ИНЖ.	МАРГУЛЕЦ	[signature]	9.06.81
ГАП	ДРОЖЖИН	[signature]	9.06.81
ГИП	АНОФРИЕВ	[signature]	9.06.81
РУК. ГР. АРХ	СОРОКИН	[signature]	9.06.81
ПРОВЕРИЛ	ДРОЖЖИН	[signature]	9.06.81

1.236.5-9-7110

Коробка для раздельных переплетов

СТАДИЯ	ЛИСТ	ЛИСТОВ
Р	1	1

ЦНИИЭП УЧЕБНЫХ ЗДАНИЙ

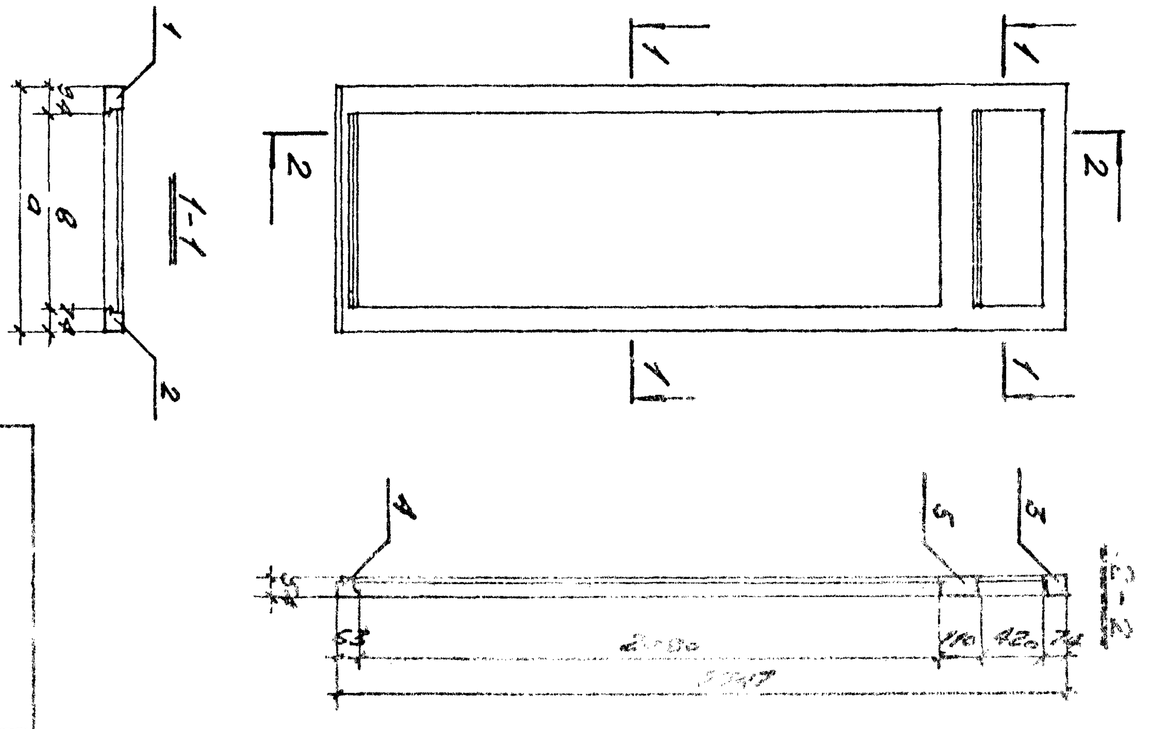

ИНВ. № ПОДЛ.	ПОДПИСЬ И ДАТА	ВЗАМ. ИНВ. №

НАЧ. МАСТ.	ОРЛОВ	[signature]	24.12.80
ГЛ. ИНЖ.	МАРГУЛЕЦ	[signature]	24.12.80
ГЛ. АРХ. ПР.	ДРОЖЖИН	[signature]	24.12.80
ГЛ. ИНЖ. ПР.	АНОФРИЕВ	[signature]	24.12.80
РУК. ГР. АРХ.	СОРОКИН	[signature]	24.12.80
ПРОВЕР.	ДРОЖЖИН	[signature]	24.12.80

Коробка для раздельных переплетов. Сборочный чертеж.

СТАДИЯ	МАРКА	ЛИСТОВ
Р		

Лист 1 Листов 1

ЦНИИЭП УЧЕБНЫХ ЗДАНИЙ

1.236.5-9-7110 СБ

Обозначение	Марка коробки	Размеры мм	
		а	в
1.23 5-9-7110	КР 42	861	693
-01	КР 43	1161	993

17561 100

100

Формат	Зона	Поз.	Обозначение	Наименование	Кол. на исполн. -	01	02	Примечание
			1.236.5-9-7120СБ	Документация				
11				Сборочный чертеж	х	х	х	
				Детали				
11		1	1.236.5-9-1121-03	Профиль коробки ПКС 4	2	2		
11		2	-04	Профиль коробки ПКС 5	1			
11		2	-05	Профиль коробки ПКС 6		1		
11		2	-12	Профиль коробки ПКС 13			1	
11		3	1.236.5-9-1122	Профиль коробки ПКС 14	1			
11		3	-01	Профиль коробки ПКС 15		1		
11		3	-08	Профиль коробки ПКС 22			1	
11		4	1.236.5-9-3121	Профиль коробки ПКС 23	1			
11		4	-01	Профиль коробки ПКС 24		1		
11		4	-08	Профиль коробки ПКС 31			1	

Марка	КС 42	КС 43	КС 44

1.236.5-9-7120

Коробка для спаренных переплетов

Стадия Р | Лист 1 | Листов 1

ЦНИИЭП учебных зданий

Нач.маст.	Орлов	
Гл.инж.	Кургулев	
Гл.арх.пр	Дрожжин	
Гл.инж.пр	Анофриев	
Рук.гр.арх	Сорокин	
Провер	Дрожжин	

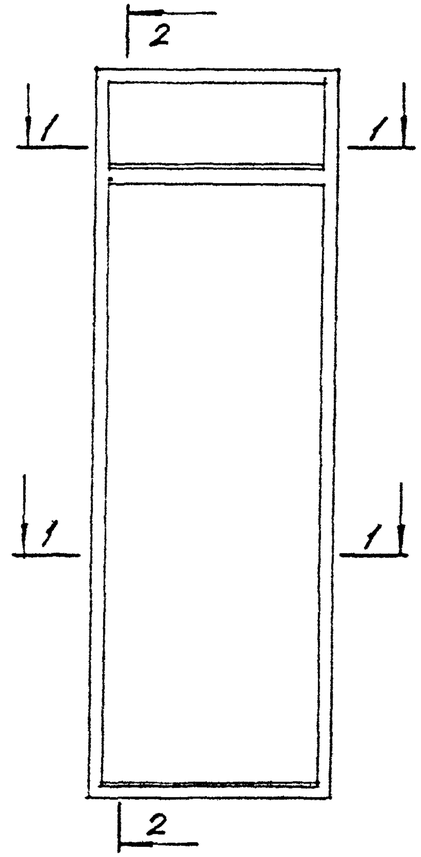

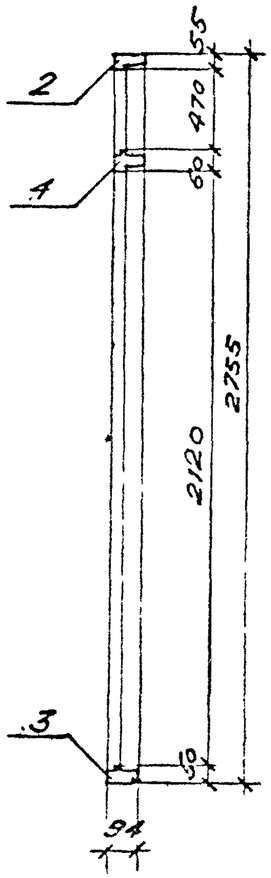

1-1

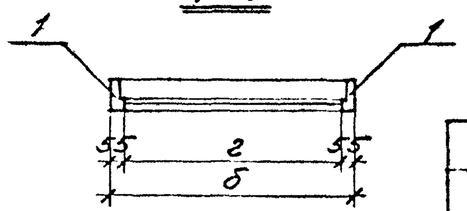

Обозначение	Марка коробки	Размеры мм б	Размеры мм 2
1.236.5-9-7120	КС 42	870	760
-01	КС 43	1170	1060
-02	КС 44	1774	1664

Инв.№ подл. | Подпись и дата | Взам.инв.№

1.236.5-9-7120 СБ

Нач.маст.	Орлов		24.12.80
Гл.инж.	Кургулев		24.12.80
Гл.арх.пр	Дрожжин		24.12.80
Гл.инж.пр	Анофриев		24.12.80
Рук.гр.арх	Сорокин		24.12.80
Провер	Дрожжин		24.12.80

Коробка для спаренных переплетов. Сборочный чертеж

Стадия Р | Масса | Масштаб

Лист 1 | Листов 1

ЦНИИЭП учебных зданий

Инв. № подл.	Подпись и дата	Взам. инв. №

Формат	Зона	Поз.	Обозначение	Наименование	Кол. на исполн. 1.236.5-9-7200 —										Примечание.
					–	01	02								
				Документация											
11			1.236.5-9-7200 СБ	Сборочный чертеж	×	×	×								
				Детали											
11		1	1.236.5-9-1201	Профиль переплета ППВ		1									
11		1	-07	Профиль переплета ППВ8	1										
11		1	-10	Профиль переплета ППВ11			1								
11		4	-18	Профиль переплета ППВ19	2	2	2								
11		2	1.236.5-9-1202	Профиль переплета ППВ20		1									

Марка	ПВ1	ПВ2	ПВ3

Нач. маст.	Орлов		9.06.87
Гл. инж.	Наргулец		9.06.87
ГАП	Дрожжин		9.06.87
ГИП	Анофриев		9.06.87
Рук. гр. АЗ	Сорокин		9.06.87
Пров.	Дрожжин		9.06.87

1.236.5-9-7200

Переплет двери внутренний спаренный

Стадия	Лист	Листов
Р	1	2

ЦНИИЭП учебных зданий

Инв. № подл.	Подпись и дата	Взам. инв. №

Формат	Зона	Поз.	Обозначение	Наименование	Кол. на исполн. 1.236.5-9-7200 —										Примечание.
					–	01	02								
11		2	1.236.5-9-1202-07	Профиль переплета ППВ27	1										
11		2	-10	Профиль переплета ППВ30			1								
11		3	1.2365-9-7201	Профиль переплета ППВ32	1										
11		3	-01	Профиль переплета ППВ33		1									
11		3	-02	Профиль переплета ППВ34			1								
				Стандартные изделия											
64		5		Уголник ГОСТ 8509-72 / ГОСТ 16523-70	4	4	4								

1.236.5-9-7200

Лист 2

17561 102

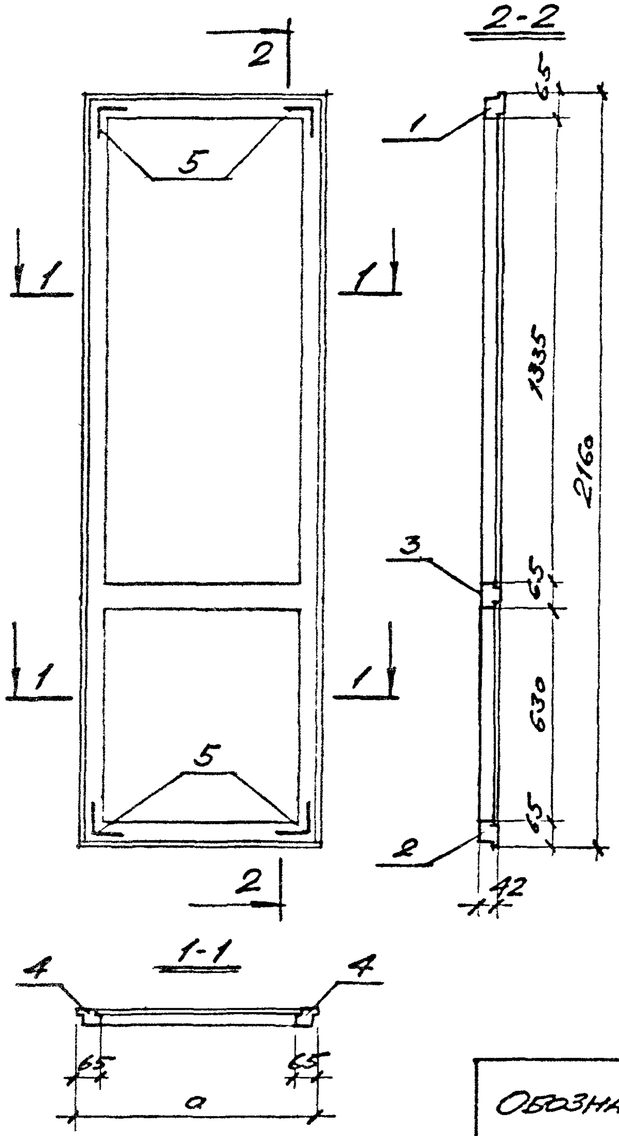

Обозначение	Марка переплета	Размер a мм
1.236.5-9-7200	ПБВ 1	810
-01	ПБВ 2	1110
-02	ПБВ 3	865

				1.236.5-9-7200 СБ	
				Переплет двери внутренний спарен-ный. Сборочный чертеж.	Стадия: Р; Масса: ; Масштаб:
Нач.маст.	Орлов		24.12.80		Лист 1 Листов 1
Гл.инж.	Маргулец		24.12.80		
Гл.арх.пр.	Дрожжин		24.12.80		ЦНИИЭП учебных зданий
Гл.инж.пр.	Анофриев		24.12.80		
Рук.гр.	Сорокин		24.12.80		
Провер.	Дрожжин		24.12.80		

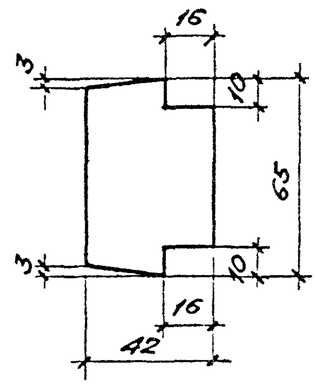

Обозначение	Марка профиля	Длина мм
1.236.5-9-7201	ПЛВ 32	810
-01	ПЛВ 33	1110
-02	ПЛВ 34	865
-03	ПЛВ 35	861

Инв. № подл. | Подпись и дата | Взам. инв. №

				1.236.5-9-7201	
				Профиль внутреннего переплета	Стадия: Р; Масса: ; Масштаб: 1:2
Нач.маст.	Орлов		24.12.80		Лист 1 Листов 1
Гл.инж.	Маргулец		24.12.80		
Гл.арх.пр.	Дрожжин		24.12.80		ЦНИИЭП учебных зданий
Гл.инж.пр.	Анофриев		24.12.80		
Рук.гр.	Сорокин		24.12.80		
Провер.	Дрожжин		24.12.80	Древесина ГОСТ 9685-61	

ИНВ. № ПОДЛ	ПОДПИСЬ И ДАТА	ВЗАМ. ИНВ. №

ФОРМАТ	ЗОНА	ПОЗ.	ОБОЗНАЧЕНИЕ	НАИМЕНОВАНИЕ	КОЛ. НА ИСПОЛН. 1.236.5-9-7300-										ПРИМЕЧАНИЕ.
					-	01	02								
				Документация											
11			1.236.5-9-7300 СБ	Сборочный чертеж	X	X	X								
				Детали											
11		1	1.236.5-9-1301	Профиль переплета ППС1		1									
11		1	-07	Профиль переплета ППС8	1										
11		1	-10	Профиль переплета ППС11			1								
11		4	-18	Профиль переплета ППС19	2	2	2								
11		2	1.236.5-9-1302	Профиль переплета ППС20		1									
				МАРКА	ПБС 1	ПБС 2	ПБС 3								

НАЧ.МАСТ	ОРЛОВ	[signature]	9.06.81
ГЛ.ИНЖ	МАРГУЛЕЦ	[signature]	9.06.81
ГАП	ДРОЖЖИН	[signature]	9.06.81
ГИП	АНОФРИЕВ	[signature]	9.06.81
РУК.ГР.АРХ	СОРОКИН	[signature]	9.06.81
ПРОВ.	ДРОЖЖИН	[signature]	9.06.81

1.236.5-9-7300

Переплет двери средний спаренный

СТАДИЯ	ЛИСТ	ЛИСТОВ
Р	1	2

ЦНИИЭП УЧЕБНЫХ ЗДАНИЙ

ИНВ. № ПОДЛ	ПОДПИСЬ И ДАТА	ВЗАМ. ИНВ. №

ФОРМАТ	ЗОНА	ПОЗ.	ОБОЗНАЧЕНИЕ	НАИМЕНОВАНИЕ	КОЛ. НА ИСПОЛН. 1.236.5-9-7300-										ПРИМЕЧАНИЕ.
					-	01	02								
11		2	1.236.5-9-1302-07	Профиль переплета ППС27	1										
11		2	-10	Профиль переплета ППС30			1								
11		3	1.236.5-9-7301	Профиль переплета ППС 32	1										
11		3	-01	Профиль переплета ППС 33		1									
11		3	-02	Профиль переплета ППС34			1								
				Стандартные изделия											
54		5		Угольник Уг ГОСТ 5091-78 / ГОСТ 16253-70	4	4	4								

17561 104

1.236.5-9-7300

ЛИСТ 2

104

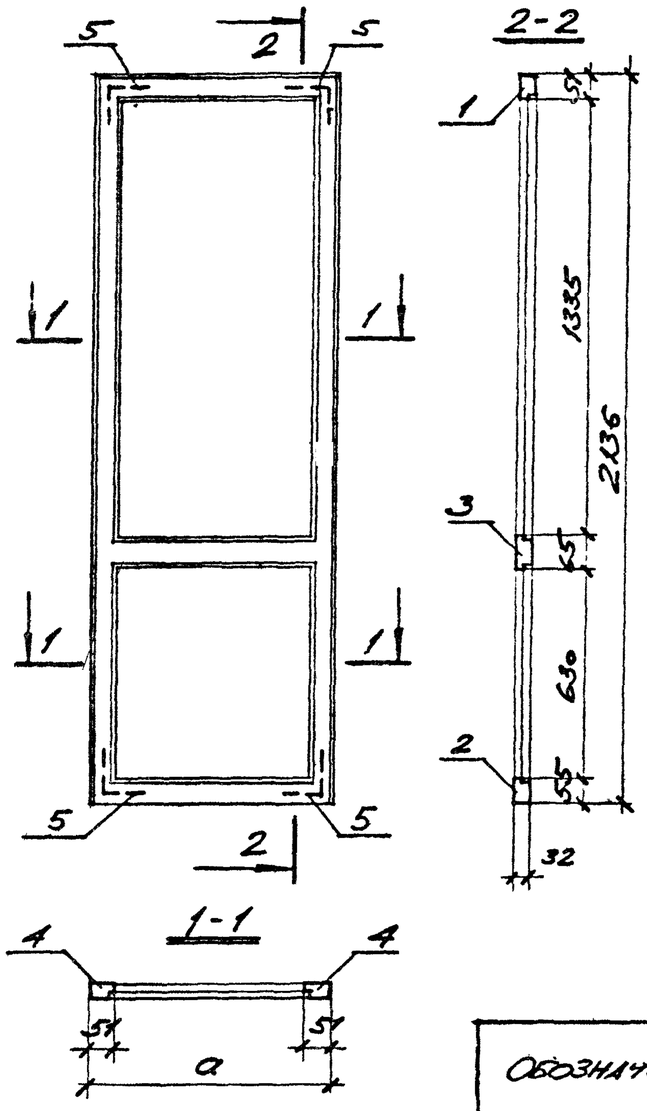

Обозначение	Марка переплета	Размер а мм
1.236.5-9-7300	ПБС 1	782
-01	ПБС 2	1082
-02	ПБС 3	837

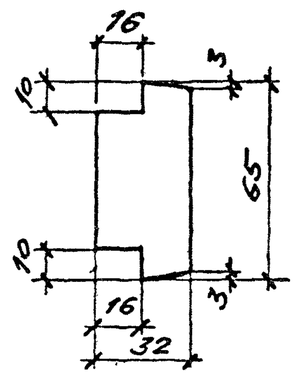

Обозначение	Марка профиля	Длина мм
1.236.5-9-7301	ППС 32	782
-01	ППС 33	1082
-02	ППС 34	837
-03	ППС 35	851

Инв. № подл. | Подпись и дата | Взам. инв. №

1.236.5-9-7300 СБ			
Переплет двери средний спаренный. Сборочный чертеж.	Стадия	Масса	Масштаб
	Р		
	Лист 1	Листов	
ЦНИИЭП учебных зданий			
Нач. маст. Орлов 24.12.80			
Гл. инж. Марцулец 24.12.80			
Гл. арх. пр. Дрожжин 24.12.80			
Гл. инж. пр. Анофриев 24.12.80			
Рук. гр. Сорокин 24.12.80			
Провер. Дрожжин 24.12.80			

1.236.5-9-7301			
Профиль переплета среднего спаренного	Стадия	Масса	Масштаб
	Р		1:2
	Лист 1	Листов	
Древесина ГОСТ 9685-61	ЦНИИЭП учебных зданий		
Нач. маст. Орлов 24.12.80			
Гл. инж. Марцулец 24.12.80			
Гл. арх. пр. Дрожжин 24.12.80			
Гл. инж. пр. Анофриев 24.12.80			
Рук. гр. Сорокин 24.12.80			
Провер. Дрожжин 24.12.80			

Инв. № подл.	Подпись и дата	Взам. инв. №

Формат	Зона	Поз.	Обозначение	Наименование	Кол. на исполн. 1.236.5-9-7400-										Примечание.
					-	01	02								
				Документация											
11			1.236.5-9-7400 СБ	Сборочный чертеж	×	×	×								
				Детали											
11		1	1.236.5-9-1401-06	Профиль переплета ППР 7	2	2	2								
11		2	-07	Профиль переплета ППР 8	1										
11		2	-08	Профиль переплета ППР 9		1									
11		2	-17	Профиль переплета ППР 18			1								
11		3	1.236.5-9-7401	Профиль переплета ППР 34	1										
				Марка	ПБР 1	ПБР 2	ПБР 3								

Нач. маст.	Орлов	[signature]	3.06.81	1.236.5-9-7400
Гл. инж.	Маргулец	[signature]	3.06.81	Переплет двери раздельный
ГАП	Дрожжин	[signature]	3.06.81	Стадия: Р; Лист: 1; Листов: 2
ГИП	Анофриев	[signature]	3.06.81	ЦНИИЭП учебных зданий
Рук. гр. арх.	Сорокин	[signature]	3.06.81	
Пров.	Дрожжин	[signature]	3.06.81	

Инв. № подл.	Подпись и дата	Взам. инв. №

Формат	Зона	Поз.	Обозначение	Наименование	Кол. на исполн. 1.236.5-9-7400										Примечание.
					-	01	02								
11		3	1.236.5-9-7401-01	Профиль переплета ППР 35		1									
11		3	-02	Профиль переплета ППР 36			1								
11		4	1.236.5-9-7402	Профиль переплета ППР 38	1										
11		4	-01	Профиль переплета ППР 39		1									
11		4	-02	Профиль переплета ППР 40			1								
11		5	1.236.5-9-7403	Профиль слива ПСБ 1	1										
11		5	-01	Профиль слива ПСБ 2		1									
11		5	-02	Профиль слива ПСБ 3			1								
				Стандартные изделия											
64		6		Угольник Уг ГОСТ 5091-78 / ГОСТ 16523-70	2	2	2								

17561 106

1.236.5-9-7400	106	Лист 2

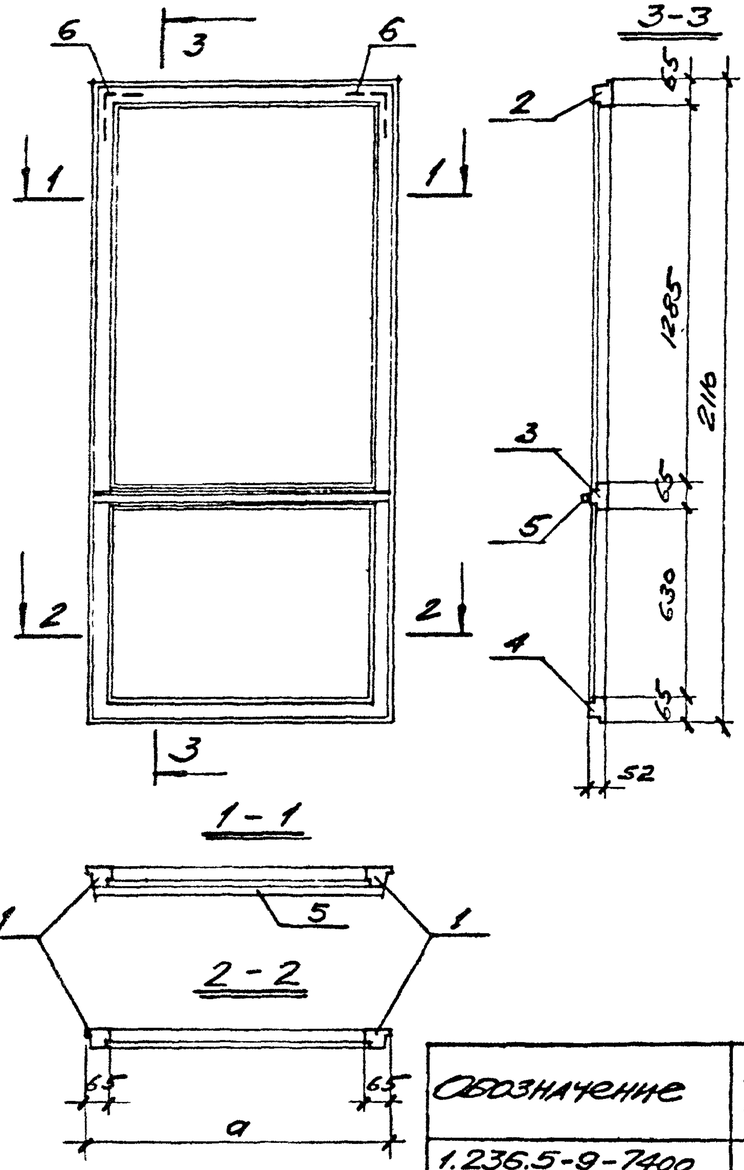

Обозначение	Марка переплета	Размер a мм
1.236.5-9-7400	ПБР1	735
-01	ПБР2	1035
-02	ПБР3	791

1.236.5-9-7400 СБ

Нач.маст.	Орлов		24.12.86
Гл.инж.	Маргулец		24.12.86
Гл.арх.пр.	Дрожжин		24.12.86
Гл.инж.пр.	Анофриев		24.12.86
Рук.гр.арх.	Сорокин		24.12.86
Провер.	Дрожжин		24.12.86

Переплет двери раздельный. Сборочный чертеж.

Стадия	Масса	Масштаб
Р		
Лист 1	Листов 1	

ЦНИИЭП учебных зданий

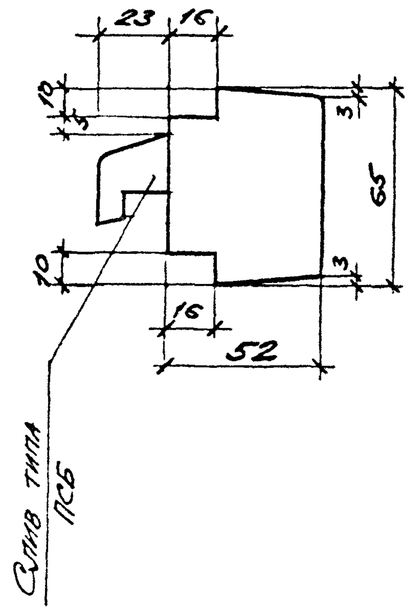

Обозначение	Марка профиля	Длина мм
1.236.5-9-7401	ППР34	735
-01	ППР35	1035
-02	ППР36	791
-03	ППР37	845

1.236.5-9-7401

Нач.маст.	Орлов		24.12.86
Гл.инж.	Маргулец		24.12.86
Гл.арх.пр.	Дрожжин		24.12.86
Гл.инж.пр.	Анофриев		24.12.86
Рук.гр.арх.	Сорокин		24.12.86
Провер.	Дрожжин		24.12.86

Профиль раздельного переплета

Стадия	Масса	Масштаб
Р		1:2
Лист 1	Листов 1	

Древесина ГОСТ 9685-61

ЦНИИЭП учебных зданий

Инв.№ подл. | Подпись и дата | Взам.инв.№

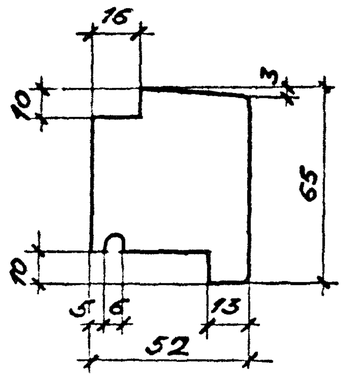

Обозначение	Марка профиля	Длина мм
1.236.5-9 -7402	ППР 38	735
-01	ППР 39	1035
-02	ППР 40	791
-03	ППР 41	845

Инв. № подл. | Подпись и дата | Взам. инв. №

1.236.5-9-7402

Нач. маст. Орлов		24.12.80	Профиль раздельного переплета
Гл. инж. Маркулец		24.12.80	
Гл. арх. пр. Дрожжин		24.12.80	
Ст. инж. пр. Анофриев		24.12.80	Древесина ГОСТ 9685-61
Рук. гр. арх. Сорокин		24.12.80	
Провер. Дрожжин		24.12.80	

Стадия	Масса	Масштаб
Р		1:2
Лист 1	Листов 1	

ЦНИИЭП учебных зданий

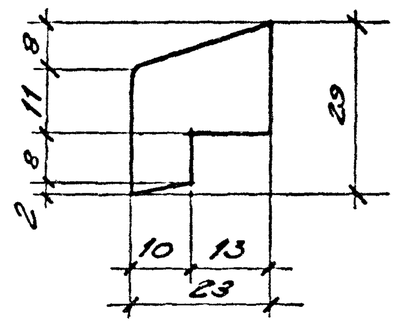

Обозначение	Марка профиля	Длина мм
1.236.5-9 -7403	ПСБ-1	700
-01	ПСБ-2	1000
-02	ПСБ-3	770
-03	ПСБ-4	825

Инв. № подл. | Подпись и дата | Взам. инв. №

1.236.5-9-7403

Нач. маст. Орлов		24.12.80	Профиль слива балконных дверей
Гл. инж. Маркулец		24.12.80	
Гл. арх. пр. Дрожжин		24.12.80	
Ст. инж. пр. Анофриев		24.12.80	Древесина ГОСТ 9685-61
Рук. гр. Сорокин		24.12.80	
Провер. Дрожжин		24.12.80	

Стадия	Масса	Масштаб
Р		1:1
Лист 1	Листов 1	

ЦНИИЭП учебных зданий

ФОРМАТ	ЗОНА	ПОЗ.	ОБОЗНАЧЕНИЕ	НАИМЕНОВАНИЕ	КОЛ. НА ИСПОЛН. 1.236.5-9-8000-	ПРИМЕЧАНИЕ
					–	
				ДОКУМЕНТАЦИЯ		
12			1.236.5-9-8000 СБ	СБОРОЧНЫЙ ЧЕРТЕЖ	X	
11			-000 ПЗ	Пояснительная записка	X	
12			-000 Д1	НОМЕНКЛАТУРА ИЗДЕЛИЙ	X	
12			-000 Д2	СХЕМА РАСПОЛОЖЕНИЯ ПРИБОРОВ В ОКНАХ И БАЛКОННЫХ ДВЕРЯХ	X	
12			-000 ВМ	ВЕДОМОСТЬ РАСХОДА МАТЕРИАЛОВ	X	
				СБОРОЧНЫЕ ЕДИНИЦЫ		
11		1	1.236.5-9-8100	КОРОБКА КРС 44	1	
				МАРКА	БРС 28-18	

НАЧ. МАСТ	ОРЛОВ		24.12.80
ГЛ. ИНЖ.	МАРГУЛЕЦ		24.12.80
ГАП	ДРОЖЖИН		24.12.80
ГИП	АНОФРИЕВ		24.12.80
РУК. ГР. АРХ	СОРОКИН		24.12.80
ПРОВЕРИЛ	ДРОЖЖИН		24.12.80

1.236.5-9-8000

БАЛКОННАЯ ДВЕРЬ С ТРОЙНЫМ ОСТЕКЛЕНИЕМ БРС 28-18

СТАДИЯ	ЛИСТ	ЛИСТОВ
Р	1	4

ЦНИИЭП УЧЕБНЫХ ЗДАНИЙ

ИНВ № ПОДЛ.	ПОДПИСЬ И ДАТА	ВЗАМЕН ИНВ №

ФОРМАТ	ЗОНА	ПОЗ.	ОБОЗНАЧЕНИЕ	НАИМЕНОВАНИЕ	КОЛ. НА ИСПОЛН. 1.236.5-9-8000-	ПРИМЕЧАНИЕ
					–	
11		2	1.236.5-9-7200-02	ПЕРЕПЛЕТ ВНУТРЕННИЙ ПБВ 3	1	
11		3	1.236.5-9-8200	ПЕРЕПЛЕТ ВНУТРЕННИЙ ПБВ 4	1	
11		4	1.236.5-9-3200-06	ПЕРЕПЛЕТ ВНУТРЕННИЙ ПФВ 7	1	
11		5	1.236.5-9-8500	ПЕРЕПЛЕТ ВНУТРЕННИЙ ПФВ 8	1	
11		6	1.236.5-9-7300-02	ПЕРЕПЛЕТ СРЕДНИЙ ПБС 3	1	
11		7	1.236.5-9-8300	ПЕРЕПЛЕТ СРЕДНИЙ ПБС 4	1	
11		8	1.236.5-9-3300-06	ПЕРЕПЛЕТ СРЕДНИЙ ПФС 7	1	
11		9	1.236.5-9-8600	ПЕРЕПЛЕТ СРЕДНИЙ ПФС 8	1	
11		10	1.236.5-9-7400-02	ПЕРЕПЛЕТ РАЗДЕЛЬНЫЙ ПБР 3	1	
11		11	1.236.5-9-8400	ПЕРЕПЛЕТ РАЗДЕЛЬНЫЙ ПБР 4	1	
11		12	1.236.5-9-3400-06	ПЕРЕПЛЕТ РАЗДЕЛЬНЫЙ ПФР 7	1	
11		13	1.236.5-9-8700	ПЕРЕПЛЕТ РАЗДЕЛЬНЫЙ ПФР 8	1	
				ДЕТАЛИ		
БЧ		14	1.236.5-9-8001	СТЕКЛО 1350×750×4 ГОСТ 111-78	4	
БЧ		15	-01	СТЕКЛО 395×750×4 ГОСТ 111-78	4	
БЧ		16	1.236.5-9-8002	СТЕКЛО 1300×730×4 ГОСТ 111-78	1	
БЧ		17	-01	СТЕКЛО 1300×675×4 ГОСТ 111-78	1	

1.236.5-9-8000

ЛИСТ 2

17561 109

109

Инв. № подл.	Подпись и дата	Взам. инв. №

Формат	Зона	Поз.	Обозначение	Наименование	Кол. на исполн. 1.236.5-9-8000- –	Примечание
64		18	1.236.5-9 -8002-02	Стекло 335×730×4 ГОСТ 111-78	1	
64		19	-03	Стекло 335×675×4 ГОСТ 111-78	1	
11		20	1.236.5-9 -1003-10	Штапик Ш-11	4	
11		20	-11	Штапик Ш-12	4	
11		20	-22	Штапик Ш-23	16	
11		20	-24	Штапик Ш-25	4	
11		20	-27	Штапик Ш-28	4	
11		20	-30	Штапик Ш-31	8	
11		20	-33	Штапик Ш-34	8	
				Стандартные изделия		
				Петля ПВ1-100П ГОСТ 5088-78	6	
				Петля ПВ2-100-1 ГОСТ 5088-78	6	
				Петля ПНБ-110П ГОСТ 5088-78	6	
				Петля ПВ2-100-2 ГОСТ 5088-78	8	
				Петля ПН7-2 ГОСТ 5088-78	4	
				Завертка ЗР2-1 ГОСТ 5090-79	3	
				Завертка ЗР2-2 ГОСТ 5090-79	3	

Инв. № подл.	Подпись и дата	Взам. инв. №

Формат	Зона	Поз.	Обозначение	Наименование	Кол. на исполн 1.236.5-9-8000- –	Примечание
				Фрамужный прибор ПФ2 ГОСТ 5530-79	2	
				Стяжка СВм ГОСТ 5090-79	16	
				Фрамужный соединитель ГОСТ 5031-78	4	
				Ручка - упор ГОСТ 5091-78	2	
				Материалы		
				Древесина корбеки ГОСТ 9685-61*	0,107	м³
				Древесина переплетов ГОСТ 9685-61	0,144	м³
				Прокладка А-2 ГОСТ 10174-72	61,22	п.м

Инв. № 19541

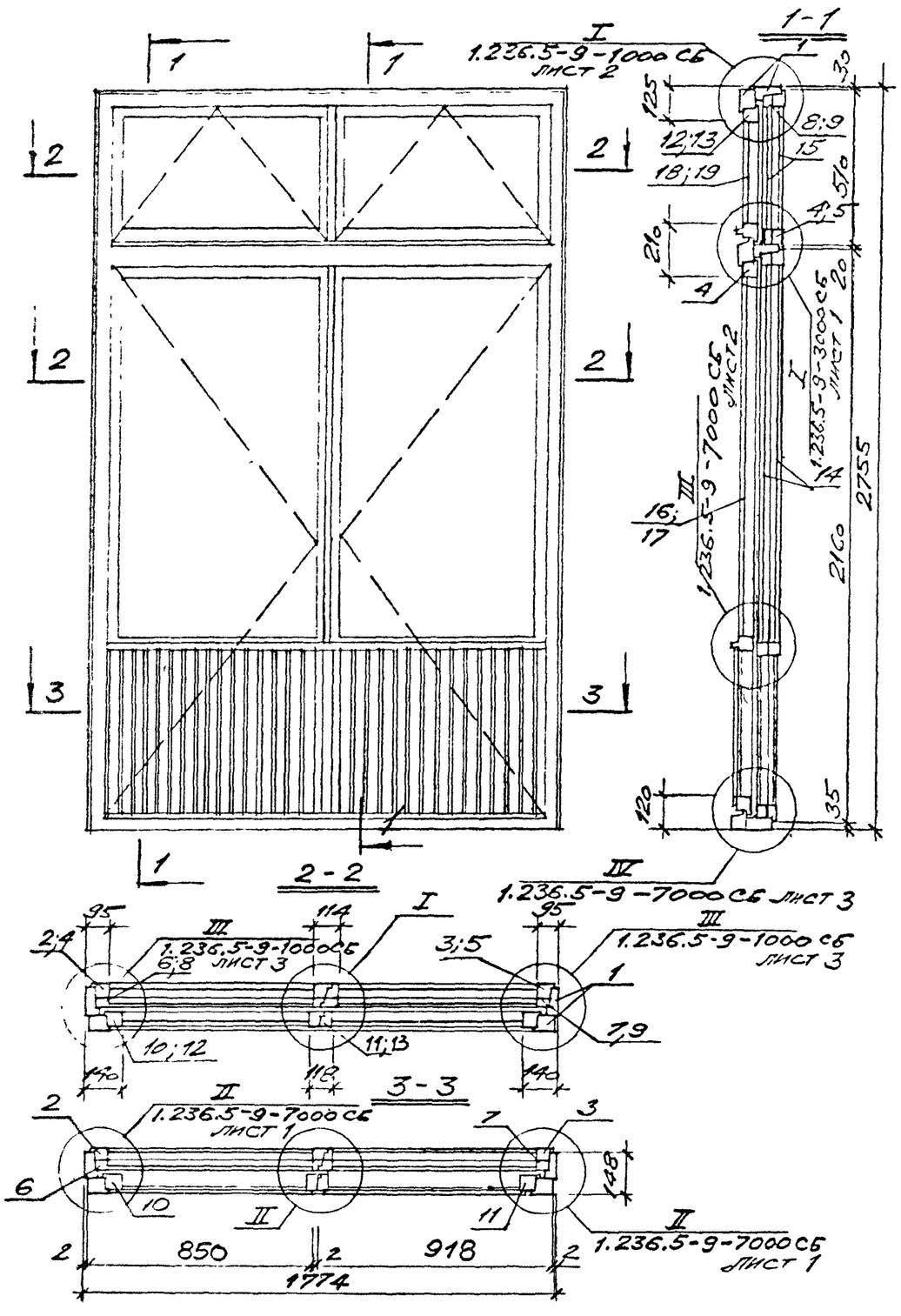

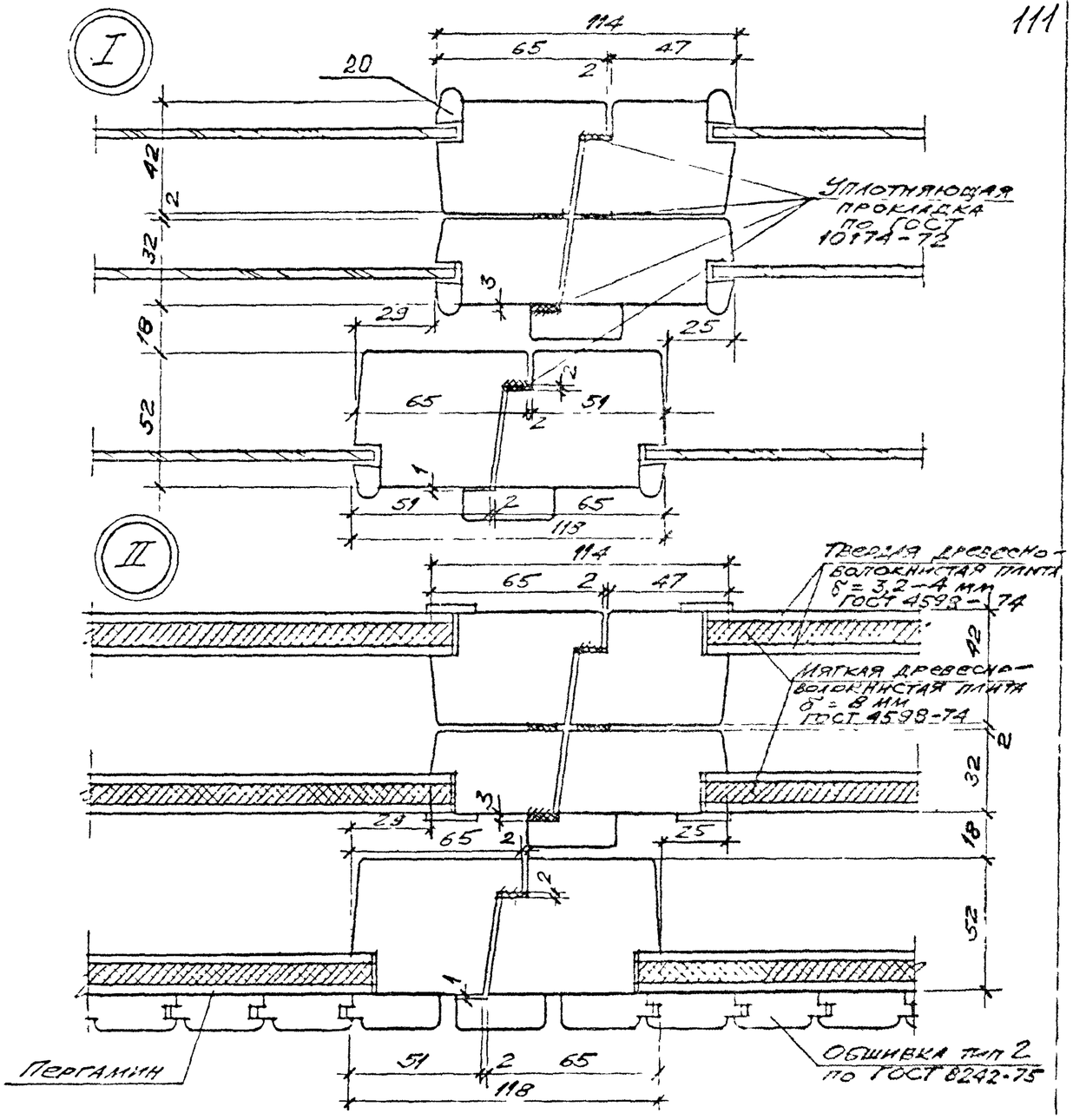

ПРИМЕЧАНИЕ

Расположение приборов см. схему 9 листа 1.236.5-9-000 Д2.

Нач. маст.	Орлов		24.12.80
Гл. инж.	Маргулец		24.12.80
Гл. арх. пр.	Дрожжин		24.12.80
Гл. инж. пр.	Анофриев		24.12.80
Рук. гр. арх.	Сорокин		24.12.80
Пробер.	Дрожжин		24.12.80

1.236.5-9-8000 СБ

БАЛКОННАЯ ДВЕРЬ С ТРОЙНЫМ ОСТЕКЛЕНИЕМ БРС 28-18

Стадия	Масса	Масштаб
Р		
Лист 1	Листов 1	

ЦНИИЭП учебных зданий

Инв.№ подл.	Подпись и дата	Взам. инв.№

Формат	Зона	Поз.	Обозначение	Наименование	Кол. на испол. 1.236.5-9-8100-										Приме-чание
					-										
				Документация											
11			1.236.5-9-8100 СБ	Сборочный чертеж	X										
				Сборочные единицы											
11		1	1.236.5-9-8110	Коробка КР 44	1										
11		2	1.236.5-9-7120-02	Коробка КС 44	1										
				Марка КРС 44											

Нач.маст.	Орлов		14.12.88
Гл.конж.	Маргулец		14.12.88
Гл.арх.пр	Дрожжин		14.12.88
Гл.конж.пр	Анофриев		14.12.88
Рук.грарх	Сорокин		14.12.88
Провер.	Дрожжин		14.12.88

1.236.5-9-8100

Коробка балконной двери с тройным остеклением КРС 44

Стадия	Лист	Листов
Р	1	1

ЦНИИЭП учебных зданий

Инв. № подл. | Подпись и дата | Взам. инв. №

Нач.маст.	Орлов		
Гл.конж.	Маргулец		
Гл.арх.пр	Дрожжин		
Гл.конж.пр	Анофриев		
Рук.грарх	Сорокин		
Провер.	Дрожжин		

1.236.5-9-8100 СБ

Коробка балконной двери с тройным остеклением КРС 44. Сборочный чертеж.

Стадия	Масса	Масштаб
Р		1:20
Лист 1	Листов 1	

ЦНИИЭП учебных зданий

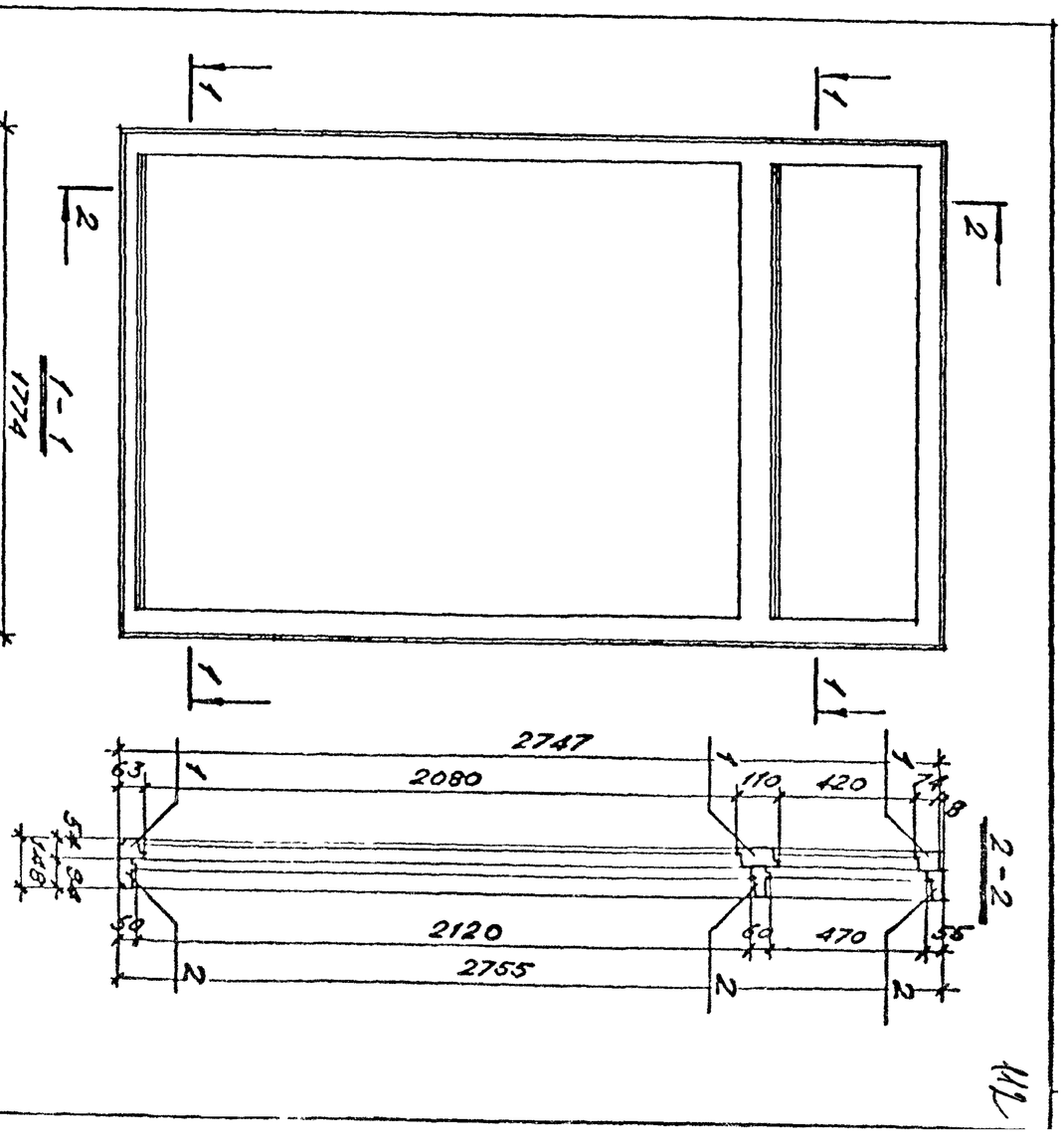

17561 112

Формат	Зона	Поз.	Обозначение	Наименование	Кол. на испол. 1.236.5-9-8110-	Примечание
					-	
				Документация		
11			1.236.5-9-8110 СБ	Сборочный чертеж	X	
				Детали		
11		1	1.236.5-9-1111-03	Профиль коробки ПКР 4	2	
11		2	1.236.5-9-1112-12	Профиль коробки ПКР17	1	
11		3	1.236.5-9-1113-08	Профиль коробки ПКР26	1	
11		4	1.236.5-9-3111-08	Профиль коробки ПКР35	1	

МАРКА: КР 44

1.236.5-9-8110

Нач.маст.	Орлов		
Гл.инж.	Маргулец		
Гл.арх.пр.	Дрожжин		
Гл.инж.пр.	Анофриев		
Рук.гр.арх.	Сорокин		
Проверил	Дрожжин		

Коробка для раздельных переплетов КР 44

Стадия	Лист	Листов
Р	1	1

ЦНИИЭП учебных зданий

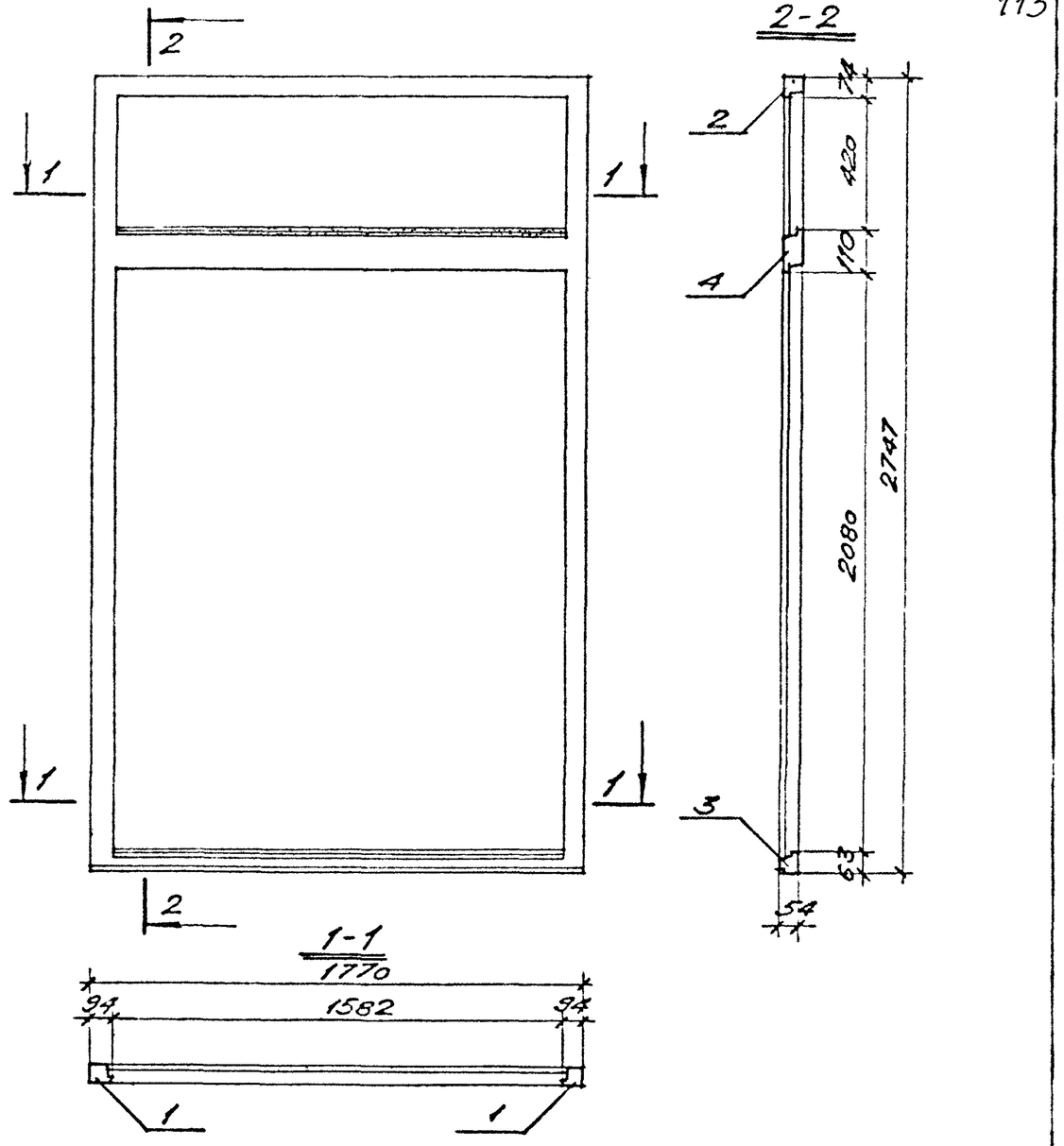

Инв.№ подл. | Подпись и дата | Взам.инв.№

1.236.5-9-8110 СБ

Нач.маст.	Орлов		24.12.8
Гл.инж.	Маргулец		24.12.8
Гл.арх.пр.	Дрожжин		24.12.8
Гл.инж.пр.	Анофриев		24.12.8
Рук.гр.арх.	Сорокин		24.12.8
Проверил	Дрожжин		24.12.8

Коробка для раздельных переплетов КР44. Сборочный чертеж.

Стадия	Масса	Масштаб
Р		1:20
Лист 1	Листов 1	

ЦНИИЭП учебных зданий

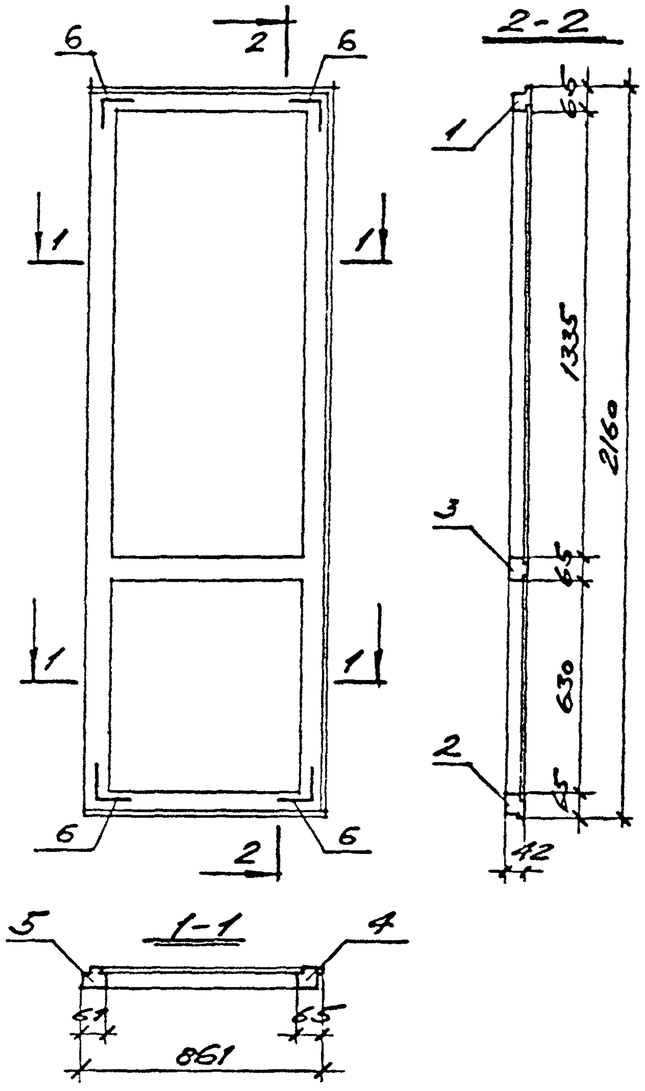

Обозначение	Наименование	Кол. на исполн. 1.236.5-9-8200-	Примечание
	Документация		
1.236.5-9-8200 СБ	Сборочный чертеж		
	Детали		
1.236.5-9-1201-11	Профиль переплета ППВ12	1	
-18	Профиль переплета ППВ19	1	
1.236.5-9-1202-11	Профиль переплета ППВ31	1	
1.236.5-9-7201-03	Профиль переплета ППВ35	1	
1.236.5-9-8201	Профиль переплета ППВ36	1	
	Стандартные изделия		
	Угольник УГ-ГОСТ 5091-78 / ГОСТ 16523-70	4	
	Марка	ПБВ 4	

Нач. маст.	Орлов		9.06.81
Гл. инж.	Маргулец		9.06.81
ГАП	Дрожжин		9.06.81
ГИП	Анофриев		9.06.81
Рук. гр.	Сорокин		9.06.81
Провер.	Дрожжин		9.06.81

1.236.5-9-8200

ПЕРЕПЛЕТ ДВЕРИ ВНУТРЕННИЙ СПАРЕННЫЙ ПБВ 4

Стадия	Лист	Листов
Р	1	1

ЦНИИЭП учебных зданий

Инв. № подл. | Подпись и дата | Взам. инв. №

Формат	Зона	Позиц.	Обозначение	Наименование	Кол. на исполн.	Примечание
11			1.236.5-9-8200 СБ	Документация		
				Сборочный чертеж		
				Детали		
11	1		1.236.5-9-1201-11	Профиль переплета ППВ12	1	
11	4		-18	Профиль переплета ППВ19	1	
11	2		1.236.5-9-1202-11	Профиль переплета ППВ31	1	
11	3		1.236.5-9-7201-03	Профиль переплета ППВ35	1	
11	5		1.236.5-9-8201	Профиль переплета ППВ36	1	
				Стандартные изделия		
БУ	6			Угольник УГ-ГОСТ 5091-78 / ГОСТ 16523-70	4	

Инв. № подл. | Подпись и дата | Взам. инв. №

Нач. маст.	Орлов		24.12.80
Гл. инж.	Маргулец		24.12.80
Гл. арх. пр.	Дрожжин		24.12.80
Гл. инж. пр.	Анофриев		24.12.80
Рук. гр.	Сорокин		24.12.80
Провер.	Дрожжин		24.12.80

1.236.5-9-8200 СБ

ПЕРЕПЛЕТ ДВЕРИ ВНУТРЕННИЙ СПАРЕННЫЙ ПБВ 4. Сборочный чертеж.

Стадия	Масса	Масштаб
Р		1:20

Лист 1 | Листов 1

ЦНИИЭП учебных зданий

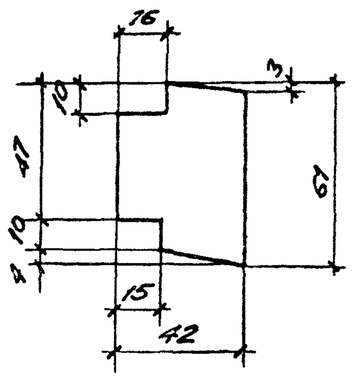

Обозначение	Марка профиля	Длина мм
1.236.5-9-8201	ППВ 36	2160
-01	ППВ 37	510

1.236.5-9-8201

Профиль внутреннего переплета спаренного

Стадия	Масса	Масштаб
Р		1:2

Лист 1 Листов 1

Древесина ГОСТ 9685-61

ЦНИИЭП учебных зданий

Нач. маст.	Орлов	24.12.80
Гл. инж.	Маргулец	24.12.80
Гл. арх. пр.	Дрожжин	24.12.80
Гл. инж. пр.	Анофриев	24.12.80
Рук. гр.	Сорокин	24.12.80
Провер.	Дрожжин	24.12.80

Инв. № подл. | Подпись и дата | Взам. инв. №

Формат	Зона	Поз.	Обозначение	Наименование	Кол. на исполн. 1.236.5-9-8300-	Примечание
				Документация		
11			1.236.5-9-8300 СБ	Сборочный чертеж	X	
				Детали		
11		1	1.236.5-9-1301-11	Профиль переплета ППС12	1	
11		4	-18	Профиль переплета ППС19	1	
11		2	1.236.5-9-1302-11	Профиль переплета ППС31	1	
11		3	1.236.5-9-7301-03	Профиль переплета ППС35	1	
11		5	1.236.5-9-8301	Профиль переплета ППС36	1	
11		6	1.236.5-9-8003	Нащельник Н2	1	
				Стандартные изделия		
БЧ		7		Угольник УГ ГОСТ 5091-78 / ГОСТ 16523-70	4	

Марка: ПБС4

1.236.5-9-8300

Переплет двери средний спаренный ПБС4

Стадия	Лист	Листов
Р	1	1

ЦНИИЭП учебных зданий

Нач. маст.	Орлов	9.06.81
Гл. инж.	Маргулец	9.06.81
ГАП	Дрожжин	9.06.81
ГИП	Анофриев	9.06.81
Рук. гр.	Сорокин	9.06.81
Провер.	Дрожжин	9.06.81

17561 115

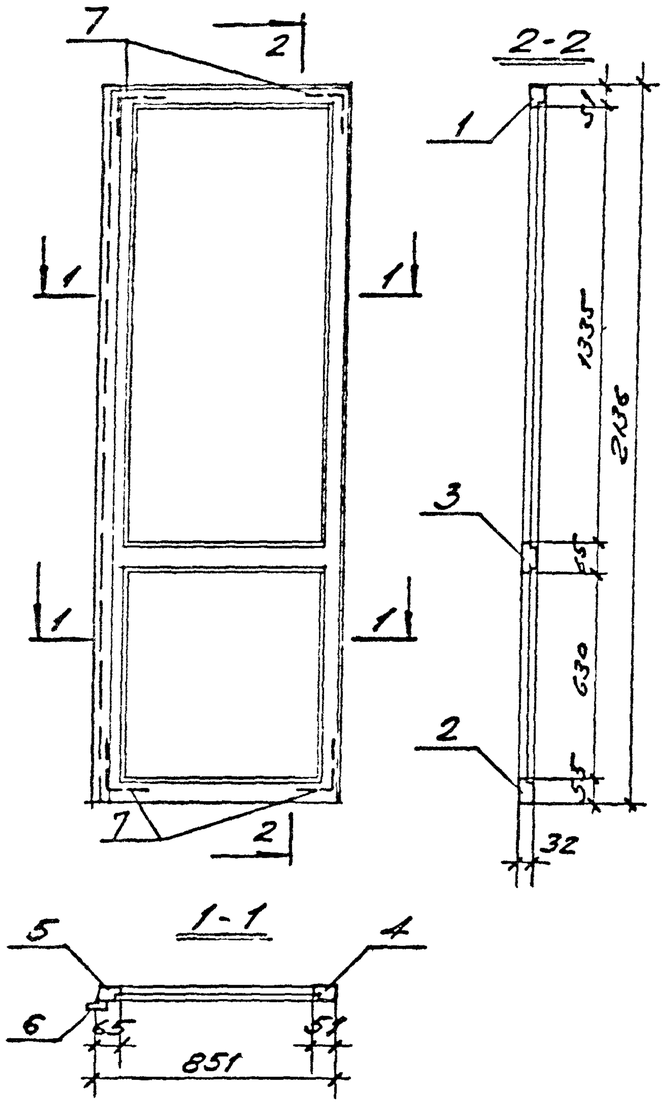

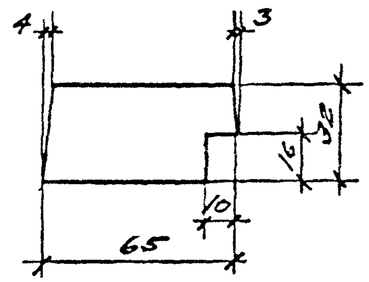

Обозначение	Марка профиля	Длина мм
1.236.5-9-8301	ППС36	2136
-01	ППС37	486

				1.236.5-9-8300 СБ	
Нач. маст.	Орлов		24.12.80	Переплет двери средний спаренный ПБС4. Сборочный чертеж.	Стадия: Р; Масса: ; Масштаб: 1:20
Гл. инж.	Маргулец		24.12.80		Лист 1 Листов 1
Гл. арх. пр.	Дрожжин		24.12.80		ЦНИИЭП учебных зданий
Гл. инж. пр.	Анофриев		24.12.80		
Рук. гр.	Сорокин		24.12.80		
Провер.	Дрожжин		24.12.80		

Инв. № подл. | Подпись и дата | Взам. инв. №

				1.236.5-9-8301	
Нач. маст.	Орлов		24.12.80	Профиль среднего переплета спаренного	Стадия: Р; Масса: ; Масштаб: 1:2
Гл. инж.	Маргулец		24.12.80		Лист 1 Листов 1
Гл. арх. пр.	Дрожжин		24.12.80		ЦНИИЭП учебных зданий
Гл. инж. пр.	Анофриев		24.12.80		
Рук. гр.	Сорокин		24.12.80	Древесина ГОСТ 9685-61	
Провер.	Дрожжин		24.12.80		

Инв. № подл. | Подпись и дата | Взам. инв. №

ФОРМАТ	ЗОНА	ПОЗ.	ОБОЗНАЧЕНИЕ	НАИМЕНОВАНИЕ	КОЛ. НА ИСПОЛН. 1.236.5-9-8400-										ПРИМЕЧАНИЕ
					–										
				Документация											
11			1.236.5-9-8400 СБ	Сборочный чертеж	X										
				Детали											
11		1	1.236.5-9-1401-06	Профиль переплета ППР 7	1										
11		2	-18	Профиль переплета ППР 19	1										
11		5	1.236.5-9-8401	Профиль переплета ППР 32	1										
11		3	1.236.5-9-7401-03	Профиль переплета ППР 37	1										
11		4	1.236.5-9-7402-03	Профиль переплета ППР 41	1										
11		6	1.236.5-9-7403-03	Профиль слива ПСБ 4	1										
11		7	1.236.5-9-8003	Нащельник Н1	1										
				Стандартные изделия											
БЧ		8		Уголь ник ГОСТ 3091-78 ГОСТ 16523-70	2										
				МАРКА ПБР4											

Нач. маст	Орлов		2.06.87
Гл. инж.	Маргулец		2.06.87
ГАП	Дрожжин		2.06.87
ГИП	Анорриев		2.06.87
Рук. гр. арх.	Сорокин		2.06.87
Проверил	Дрожжин		2.06.87

1.236.5-9-8400

Переплет двери раздельный ПБР4

СТАДИЯ	ЛИСТ	ЛИСТОВ
Р	1	1

ЦНИИЭП учебных зданий

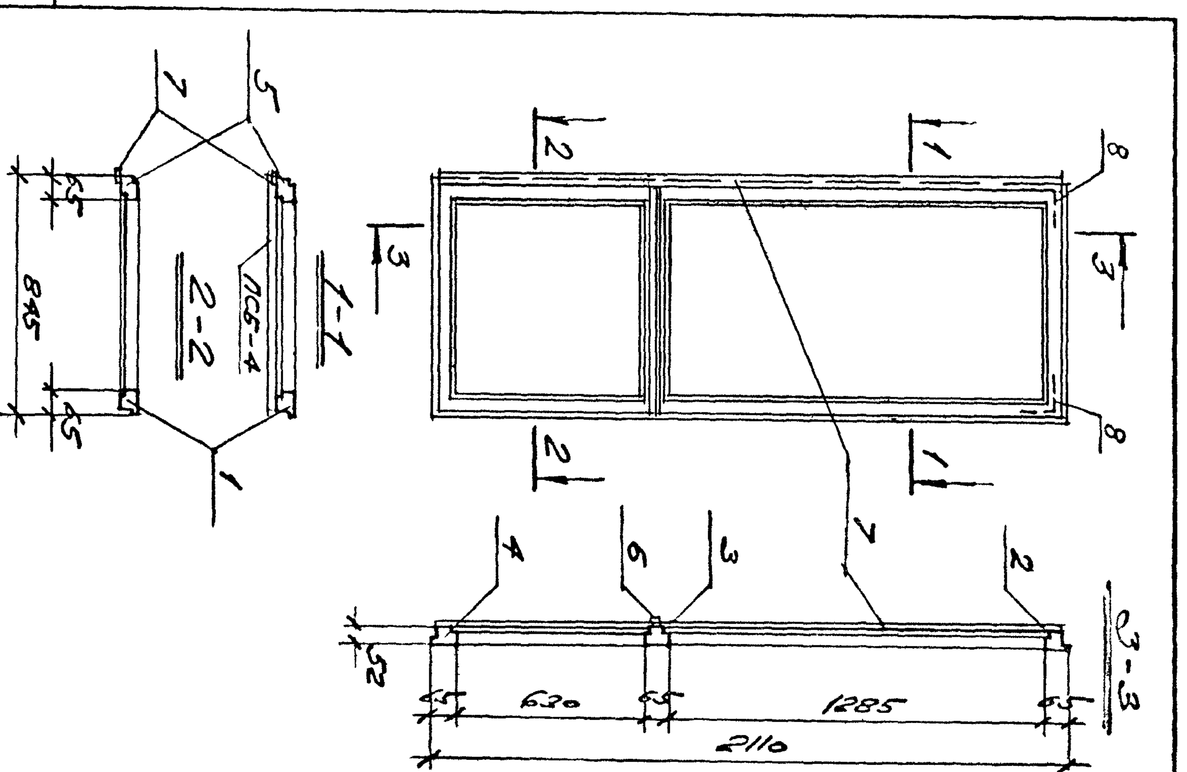

Инв. № подл.	Подпись и дата	Взам. инв. №

Нач. маст.	Орлов			Переплет двери раздельный ПБР4. Сборочный чертеж.	Стадия / Масса / Масштаб
Гл. инж. пр.	Маргулец				Р / 1:20
Гл. арх. пр.	Дрожжин				Лист 1 / Листов 1
Гл. инж. пр.	Анорриев				
Рук. гр. арх.	Сорокин				
Проверил	Дрожжин				ЦНИИЭП учебных зданий

17561 117

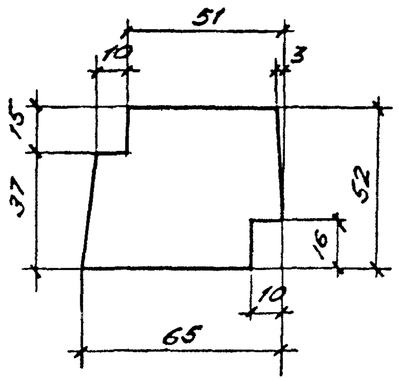

Обозначение	Марка профиля	Длина мм
1.236.5-9-8401	ППР 32	2110
-01	ППР 33	450

Нач. маст.	Орлов		24.12.8
Гл. инж.	Маргулец		24.12.8
Гл. арх. пр.	Дрожжин		24.12.8
Гл. инж. пр.	Анофриев		24.12.8
Рук. гр. арх.	Сорокин		24.12.8
Провер.	Дрожжин		24.12.8

1.236.5-9-8401

Профиль разделительный по переплету

Стадия	Масса	Масштаб
Р		1:2
Лист	Листов	

Древесина ГОСТ 9685-61

ЦНИИЭП учебных зданий

Инв. № подл. | Подпись и дата | Взам. инв. №

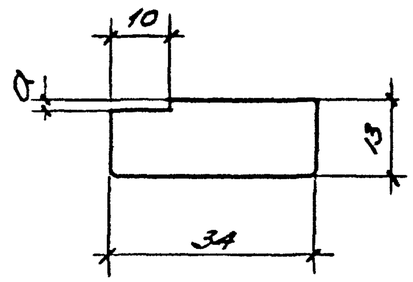

Обозначение	Марка профиля	Размеры мм	
		a	Длина
1.236.5-9-8003	Н-1	1	2078
-01	Н-2	3	2168
-02	НФ-1	1	418
-03	НФ-2	3	468

Нач. маст.	Орлов		24.12.8
Гл. инж.	Маргулец		24.12.8
Гл. арх. пр.	Дрожжин		24.12.8
Гл. инж. пр.	Анофриев		24.12.8
Рук. гр.	Сорокин		24.12.8
Провер.	Дрожжин		24.12.8

1.236.5-9-8003

Профиль нащельника

Стадия	Масса	Масштаб
Р		1:1
Лист 1	Листов 1	

Древесина ГОСТ 9685-61

ЦНИИЭП учебных зданий

Инв. № подл. | Подпись и дата | Взам. инв. №

Формат	Зона	Поз.	Обозначение	Наименование	Кол. на исполн 1.236.5-9-8500	Примечание
					—	
				Документация		
11			1.236.5-9-8500 СБ	Сборочный чертеж	×	
				Детали		
11		1	1.236.5-9-1201-11	Профиль переплета ППВ12	1	
11		3	-17	Профиль переплета ППВ18	1	
11		2	1.236.5-9-1202-11	Профиль переплета ППВ31	1	
11		4	1.236.5-9-8201-01	Профиль переплета ППВ37	1	
				Стандартные изделия		
БУ		5		Угольник Уг ГОСТ 5081-78 / ГОСТ 16523-70	4	
				Марка	ПФВ8	

Нач. маст.	Орлов		9.06.81
Гл. инж.	Маргулец		9.06.81
ГАП	Дрожжин		9.06.81
ГИП	Анофриев		9.06.81
Рук. гр.	Сорокин		9.06.81
Провер.	Дрожжин		9.06.81

1.236.5-9-8500

Переплет фрамуги внутренний спаренный ПФВ 8

Стадия	Лист	Листов
Р	1	1

ЦНИИЭП учебных зданий

Инв. № подл.	Подпись и дата	Взам. инв. №

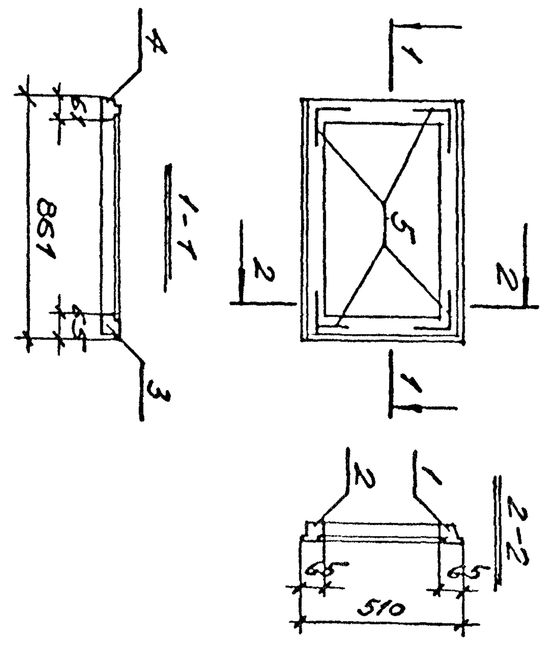

1.236.5-9-8500 СБ

Переплет фрамуги внутренний спаренный ПФВ8. Сборочный чертеж

Стадия	Масса	Масштаб
Р		1:20

Лист 1 Листов 1

ЦНИИЭП учебных зданий

Нач. маст.	Орлов		24.12.80
Гл. инж.	Маргулец		24.12.80
Гл. арх. пр.	Дрожжин		24.12.80
Гл. инж. пр.	Анофриев		24.12.80
Рук. гр.	Сорокин		24.12.80
Провер.	Дрожжин		24.12.80

17561 119

Инв. № подл.	Подпись и дата	Взам. инв. №

Формат	Зона	Поз.	Обозначение	Наименование	Кол. на исполн. 1.236.5-9-8600-	Примечание
					—	
				Документация		
11			1.236.5-9-8600 СБ	Сборочный чертеж	X	
				Детали		
11		1	1.236.5-9-1301-11	Профиль переплета ППС12	1	
11		3	-17	Профиль переплета ППС18	1	
11		2	1.236.5-9-1302-11	Профиль переплета ППС31	1	
11		4	1.236.5-9-8301-01	Профиль переплета ППС37	1	
11		5	1.236.5-9-8003	Нащельник НФ2	1	
				Стандартные изделия		
БЧ		6		Угольник УГ ГОСТ 5091-78 / ГОСТ 16523-70	4	
				Марка	ПФС8	

Нач. маст.	Орлов	[signature]	9.06.81
Гл. инж.	Маргулец	[signature]	9.06.81
ГАП	Дрожжин	[signature]	9.06.81
ГИП	Анофриев	[signature]	9.06.81
Рук. гр.	Сорокин	[signature]	9.06.81
Провер.	Дрожжин	[signature]	9.06.81

1.236.5-9-8600

Переплет фрамуги средний спаренный ПФС 8

Стадия	Лист	Листов
Р	1	1

ЦНИИЭП учебных зданий

Инв. № подл.	Подпись и дата	Взам. инв. №

Нач. маст.	Орлов	[signature]	24.12.80
Гл. инж.	Маргулец	[signature]	24.12.80
Гл. арх. пр.	Дрожжин	[signature]	24.12.80
Гл. инж. пр.	Анофриев	[signature]	24.12.80
Рук. гр.	Сорокин	[signature]	24.12.80
Провер.	Дрожжин	[signature]	24.12.80

1.236.5-9-8600 СБ

Переплет фрамуги средний спаренный ПФС8.

Сборочный чертеж.

Стадия	Масса	Масштаб
Р		1:20

Лист 1 Листов

ЦНИИЭП учебных зданий

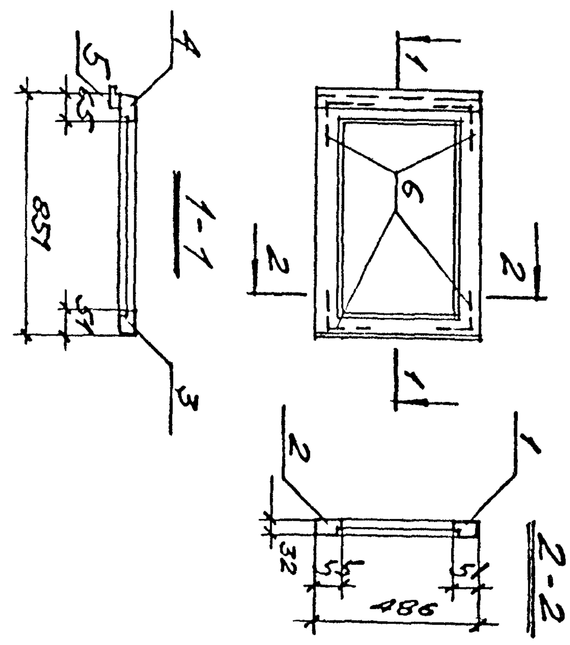

17561 120

Формат	Зона	Поз.	Обозначение	Наименование	Кол. на исполн. 1.236.5-9-8700 -										Примечание
					-										
				Документация											
11			1.236.5-9-8700 СБ	Сборочный чертеж	X										
				Детали											
11		3	1.236.5-9-1401-05	Профиль переплета ППР6	1										
11		1	" -18	Профиль переплета ППР19	1										
11		2	1.236.5-9-1402-11	Профиль переплета ППР31	1										
11		4	1.236.5-9-8401-01	Профиль переплета ППР33	1										
11		5	1.236.5-9-1403-11	Профиль слива ПСО12	1										
11		6	1.236.5-9-8003	Нащельник НФ1	1										
				Стандартные изделия											
54		7		Угольник Уг ГОСТ 5091-18 / ГОСТ 16523-70	4										
				Марка	ПФР8										

Нач. маст.	Орлов		9.06.81
Гл. инж.	Маргулец		9.06.81
ГАП	Дрожжин		9.06.81
ГИП	Анофриев		9.06.81
Рук. гр.	Сорокин		9.06.81
Провер.	Дрожжин		19.06.81

1.236.5-9-8700

Переплет фрамуги раздельный ПФР8

Стадия	Лист	Листов
Р	1	1

ЦНИИЭП учебных зданий

Инв. № подл.	Подпись и дата	Взам. инв. №

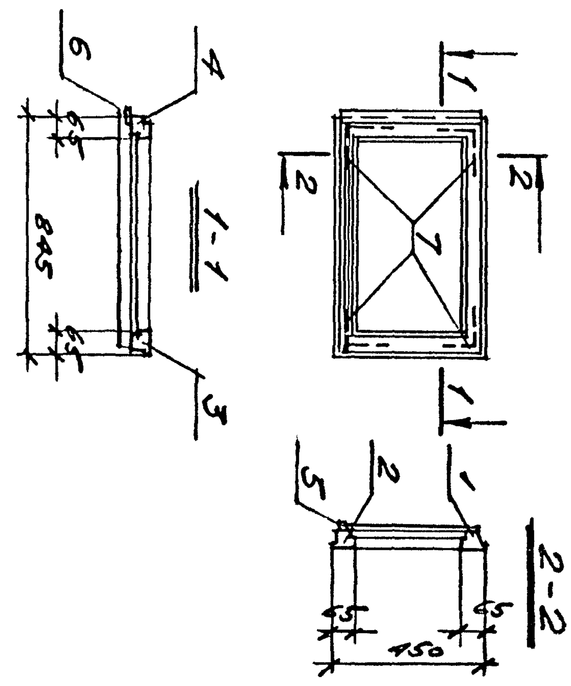

1.236.5-9-8700 СБ

Переплет фрамуги раздельный ПФР8. Сборочный чертеж

Стадия	Масса	Масштаб
Р		1:20

Лист 1 Листов 1

ЦНИИЭП учебных зданий

17561 121

121

Марка изделия	Древесина ГОСТ 9685-61* м3		Стекло ГОСТ 111-78 м2	Прокладка А-2 ГОСТ 10174-72 п.м.	Петли ГОСТ 5088-78							Оконные приборы ГОСТ 5090-79				Оконные приборы ГОСТ 5091-75				
	Коробки	Переплетов			ПВ1-100П	ПВ1-100Л	ПВ2-100-1	ПН6-110П	ПН6-110Л	ПВ2-100-2	ПН7-2	Завертка ЗР2-1	Завертка ЗР2-2	Фрамужн. прибор ПФ2	Стяжка СВн	Угольник Уг	Фиксатор ФК2	Фиксатор ФК-3	Фрамужн. сосед-нитель	Ручка-упор
ОРС12-12В	0,043	0.03	2,81	17.32	3	–	2	2	–	–	–	2	2	–	4	12	–	–	–	1
ОРС12-13,5В	0,046	0.033	3,2	18.67	3	–	2	2	–	–	–	2	2	–	4	12	–	–	–	1
ОРС12-15В	0.063	0.052	3,21	28.30	2	3	4	2	2	–	–	4	4	–	6	18	1	1	–	2
ОРС12-18В	0,068	0,056	4,08	30.66	2	3	4	2	2	–	–	4	4	–	6	18	1	1	–	2
ОРС12-21В	0.073	0.061	4,95	33.07	2	3	4	2	2	–	–	4	4	–	6	18	1	1	–	2
ОРС18-9В	0,058	0.047	2,84	25,70	3	-	2	2	-	4	2	2	2	1	6	16	–	–	2	1
ОРС18-12В	0,069	0.057	4,11	30,46	3	-	2	2	-	4	2	2	2	1	6	24	–	–	2	1
ОРС18-13,5В	0,084	0.061	4,74	32.83	3	–	2	2	–	4	2	2	2	1	6	24	–	–	2	1
ОРС18-15В	0,094	0,082	4,86	44,22	2	3	4	2	2	4	2	4	4	1	9	36	1	1	2	2
ОРС18-18В	0,102	0,09	6,18	48,38	2	3	4	2	2	4	2	4	4	1	9	36	1	1	2	2
ОРС18-21В	0,109	0,097	7,49	52,30	3	3	4	2	2	4	2	4	4	1	9	36	1	1	2	2
ОРС18-24В	0,112	0,1	8,97	53,46	3	3	4	2	2	4	2	4	4	1	12	36	-	–	2	2
ОРС18-27В	0,119	0,107	10,35	57,18	3	3	4	2	2	4	2	4	4	1	12	36	–	–	2	2
ОРС18-27Д	0,144	0,131	9,6	70,26	3	6	6	2	4	4	2	6	6	1	12	48	2	2	2	3
ОРС18-9Г	0,048	0,037	3,15	19.72	3	–	2	2	–	–	–	2	2	–	5	12	1	1	–	1
ОРС18-12Г	0,055	0,041	4,55	22,12	3	–	2	2	–	–	–	2	2	–	5	12	–	–	–	1
ОРС18-13,5Г	0,057	0,044	5,26	23,32	3	–	2	2	–	–	–	2	2	–	5	12	–	–	–	1
ОРС16-15Г	0,082	0,07	5,22	37,54	2	3	4	2	2	–	–	4	4	–	8	24	1	1	–	2
ОРС18-18Г	0,088	0,074	6,62	40.00	2	3	4	2	2	–	–	4	4	–	8	24	1	1	–	2
ОРС18-21Г	0,093	0,081	8,02	42.37	3	3	4	2	2	–	–	4	4	–	8	24	1	1	–	2
ОРС18-24Г	0,098	0,084	9,55	44.80	3	3	4	2	2	–	–	4	4	–	10	24	–	–	–	2
ОРС18-27Г	0,103	0,088	10,53	47.28	3	3	4	2	2	–	–	4	4	–	10	24	–	–	–	2
ОРС18-27Е	0,128	0,112	10,14	60.36	3	6	6	2	4	–	–	6	6	–	11	36	2	2	–	3

Инв.№ подл. | Подпись и дата | Взам. инв.№

Нач. маст.	Орлов		24.12.80
Гл. инж.	Маргулец		24.12.80
Гл. арх. пр.	Дрожжин		24.12.80
Гл. инж. пр.	Анофриев		24.12.80
Рук. гр.	Сорокин		24.12.80
Провер.	Дрожжин		24.12.80

1.236.5-9-000 ВМ

Ведомость расхода материалов

Стадия	Лист	Листов
Р	4	2

ЦНИИЭП учебных зданий

Марка изделия	Древесина ГОСТ 9685-61* м³		Стекло ГОСТ 111-78 м²	Прокладка А2 ГОСТ 10174-72 п.м.	Петли ГОСТ 5088-78							Оконные приборы ГОСТ 5090-79				Оконные приборы ГОСТ 5091-78				
	Коробки	Переплетов			ПВ1-100 П	ПВ1-100 Л	ПВ2-100-1	ПН6-110 П	ПН6-110 Л	ПВ2-100-2	ПН7-2	Завертка ЗР2-1	Завертка ЗР2-2	Фрамужн. прибор ПФ-2	Стяжка СВм	Угольник У	Фиксатор ФК-2	Фиксатор ФК-3	Фрамужный соединитель	Ручка-упор
ОРС 21-9 В	0,065	0,052	3,44	27,20	3	—	2	2	—	4	2	2	2	1	7	16	1	1	2	1
ОРС 21-12 В	0,074	0,061	4,98	31,36	3	—	2	2	—	4	2	2	2	1	7	24	—	—	2	1
ОРС 21-13,5 В	0,078	0,066	5,75	34,40	3	—	2	2	—	4	2	2	2	1	7	24	—	—	2	1
ОРС 21-15 В	0,103	0,088	5,87	43,12	3	3	4	2	2	4	2	4	4	1	10	36	1	1	2	2
ОРС 21-18 В	0,110	0,095	7,44	53,18	3	3	4	2	2	4	2	4	4	1	10	36	1	1	2	2
ОРС 21-21 В	0,117	0,102	9,03	57,10	3	3	4	2	2	4	2	4	4	1	10	36	1	1	2	2
ОРС 21-24 В	0,121	0,099	10,78	55,26	3	3	4	2	2	4	2	4	4	1	12	36	1	1	2	2
ОРС 21-27 В	0,128	0,103	12,44	61,98	3	3	4	2	2	4	2	4	4	1	12	36	1	1	2	2
ОРС 21-27 Д	0,160	0,143	11,55	77,37	3	6	6	2	4	4	2	6	6	1	12	48	2	2	2	3
ОРС 21-9 Г	0,055	0,041	3,75	23,92	3	—	2	2	—	—	—	2	2	—	5	12	1	1	—	1
ОРС 21-12 Г	0,060	0,046	5,43	26 22	3	—	2	2	—	—	—	2	2	—	5	12	—	—	—	1
ОРС 21-13,5 Г	0,063	0,048	6,25	27,52	3	—	2	2	—	—	—	2	2	—	5	12	—	—	—	1
ОРС 21-15 Г	0,091	0,079	6,21	42,40	3	3	4	2	2	—	—	4	4	—	8	24	1	1	—	2
ОРС 21-18 Г	0,096	0,084	7,89	44,80	3	3	4	2	2	—	—	4	4	—	8	24	1	1	—	2
ОРС 21-21 Г	0,101	0,088	9,56	47,20	3	3	4	2	2	—	—	4	4	—	8	24	1	1	—	2
ОРС 21-24 Г	0,106	0,092	11,24	49,60	3	3	4	2	2	—	—	4	4	—	10	24	1	1	—	2
ОРС 21-27 Г	0,112	0,097	12,97	52,08	3	3	4	2	2	—	—	4	4	—	10	24	1	1	—	2
ОРС 21-27 Е	0,141	0,126	12,08	65,76	3	6	6	2	4	—	—	6	6	—	11	36	2	2	—	3

Марка изделия	Древесина ГОСТ 9685-61* м³		Стекло ГОСТ 111-78 м²	Прокладки м² ГОСТ 10174-72 п.м	Древесноволокнистые плиты ГОСТ 4598-74* м²		Пергамин ГОСТ 2697-75 м²	Обшивка ТИП 2 ГОСТ 8242-75 шир. 45; п.м	Петли ГОСТ 5088-78							Оконные приборы ГОСТ 5090-79					Оконные приборы ГОСТ 5091-78		
	Коробки	Переплетов			Твердая толщ. 4мм	Мягкая толщ. 8мм			ПВ1-100 П	ПВ1-100 Л	ПВ2-100-1	ПН6-110 П	ПН6-110 Л	ПВ2-100-2	ПН7-2	Завертка ЗР2-1	Завертка ЗР2-2	Фрамужный прибор ПФ2	Стяжка СВм	Шпингалет Ш3	Угольник Уг	Фрамужный соединитель	Ручка-упор
БРС 28-9	0,08	0,052	3,44	32,95	2,64	1,32	0,48	12,0	3	—	3	3	1	4	2	3	3	1	7	—	18	2	1
БРС 28-12	0,089	0,064	4,98	38,36	3,8	1,9	0,69	17,3	3	—	3	3	—	4	2	3	3	1	7	—	22	2	1
БРС 28-18	0,107	0,144	7,53	61,22	5,76	2,88	1,08	27,0	3	3	6	3	3	8	4	3	3	2	14	2	42	4	2

Инв. № подл. | Подпись и дата | Взам. инв. №

1.236.5-9-000 ВМ

Лист 2

17561 (123)