Типовые конструкции, изделия и узлы
зданий и сооружений
серия 3.503.1-101

Изоляция проезжей части, перекрытие деформационных швов железобетонных пролетных строений длиной до 33м автодорожных мостов и путепроводов

выпуск 1
Изделия. Рабочие чертежи

25047-02

Отпускная цена
на момент реализации
указана в счет-накладной

Типовые конструкции, изделия и узлы
зданий и сооружений
серия 3.503.1-101

Изоляция проезжей части, перекрытие деформационных швов железобетонных пролетных строений длиной до 33м автодорожных мостов и путепроводов

выпуск 1
Изделия. Рабочие чертежи.

Разработаны
проектным институтом
"Союздорпроект"
Главный инженер института Браславский В.Д.
Главный инженер проекта Литвинов В.И.

Утверждены Минтрансстроем СССР
протокол от 06.05.91. №АВ-83
введены в действие
с 01.01.92 Союздорпроектом
приказ от 15.05.91 №80 пр.

Обозначение документа	Наименование	Стр.
3.503.1-101.1-ТТ	Технические требования	5
3.503.1-101.1-1	Деформационный шов 3К8 с	
	резиновым компенсатором К-8.	
	Монтажный пакет МП-3К8-4,0... МП-3К8-6,0.	6
3.503.1-101.1-2	Монтажный пакет МП-3К8-40,...МП-3К8-6,0.	
	Спецификация.	8
3.503.1-101.1-3	Деформационный шов 2К8, 3К8 с	
	резиновым компенсатором К-8.	
	Стык монтажных пакетов.	9
3.503.1-101.1-4	Деформационный шов 2К8, 3К8 с	
	резиновым компенсатором К-8. Узлы.	10
3.503.1-101.1-5	Накладка	12
3.503.1-101.1-6	Буш	12
3.503.1-101.1-7	Столик амортизатора	13
3.503.1-101.1-8	Упор нижней опорной части	13
3.503.1-101.1-9	Верхняя опорная часть	14
3.503.1-101.1-10	Нижняя опорная часть	14
3.503.1-101.1-11	Амортизатор	15
3.503.1-101.1-12	Деформационный шов 3К8 с резиновым	
	компенсатором К-8. Окаймление ОК-3К8-4,0.	16
3.503.1-101.1-13	Деформационный шов 3К8 с резиновым	
	компенсатором К-8. Окаймление ОК-3К8-5,0.	17

Обозначение документа	Наименование	Стр.
3.503.1-101.1-14	Деформационный шов 3К8 с резиновым	
	компенсатором К-8. Окаймление ОК-3К8-6,0.	18
3.503.1-101.1-15	Окаймление „ОК-3К8-4,0"... ОК-3К8-6,0.	
	Спецификация.	20
3.503.1-101.1-16	Днище ниши	21
3.503.1-101.1-17	Ребро жесткости	21
3.503.1-101.1-18	Нижний лист	22
3.503.1-101.1-19	Нижний лист	22
3.503.1-101.1-20	Крышка ниши	23
3.503.1-101.1-21	Кожух ниши	23
3.503.1-101.1-22	Лист окаймления	24
3.503.1-101.1-23	Лист окаймления	24
3.503.1-101.1-24	Упор опорной части	25
3.503.1-101.1-25РС	Окаймление ОК-3К8-4,0.... ОК-3К8-6,0.	
	Ведомость расхода стали.	26

Н.контр.	Прохоров		25.01.91	3.503.1-101.1
Нач.ОИС	Постовой		25.01.91	
Гл.спец.	Прохоров		25.01.91	Содержание
ГИП	Литвинов		22.01.91	
Нач.гр.	Лосицкий		18.01.91	
Инж.I к.	Белов		18.01.91	
Инж.II к.	Соловьева		17.01.91	

Стадия	Лист	Листов
Р	1	3

Союздорпроект

Взам. инв.№ | Подпись и дата | Инв.№ подл.

Обозначение документа	Наименование	Стр.
3.503.1-101.1-26	Деформационный шов 3К8 с	
	резиновым компенсатором К-8.	
	Распределитель Р-3К8-4.0 ... Р-3К8-6.0.	27
3.503.1-101.1-27	Распределитель Р-3К8-4,0 ... Р-3К8-6.0	
	Спецификация.	29
3.503.1-101.1-28РС	Распределитель Р-3К8-4,0 ... Р-3К8-6,0	
	Ведомость расхода стали.	29
3.503.1-101.1-29	Поперечная балка	30
3.503.1-101.1-30	Опорная пластина поперечной балки	30
3.503.1-101.1-31	Монтажный пакет МП-3К8-4,0 ... МП-3К8-6,0.	
	Ведомость расхода материалов.	31
3.503.1-101.1-32	Деформационный шов 2К8 с	
	резиновым компенсатором К-8.	
	Монтажный пакет МП-2К8-4,0 ... МП-2К8-6,0	32
3.503.1-101.1-33	Монтажный пакет МП-2К8-4.0 ... МП-2К8-6.0	
	Спецификация.	34
3.503.1-101.1-34	Упор амортизатора	35
3.503.1-101.1-35	Упор нижней опорной части	35
3.503.1-101.1-36	Деформационный шов 2К8 с	
	резиновым компенсатором К-8	
	Окаймление ОК-2К8-4,0.	36

Обозначение документа	Наименование	Стр.
3.503.1-101.1-37	Деформационный шов 2К8 с	
	резиновым компенсатором К-8	
	Окаймление ОК-2К8-5,0.	37
3.503.1-101.1-38	Деформационный шов 2К8 с	
	резиновым компенсатором К-8.	
	Окаймление ОК-2К8-6,0.	38
3.503.1-101.1-39	Окаймление ОК-2К8-4,0 ... ОК-2К8-6,0.	
	Спецификация.	40
3.503.1-101.1-40	Днище ниши	41
3.503.1-101.1-41	Ребро жесткости	41
3.503.1-101.1-42	Нижний лист	42
3.503.1-101.1-43	Нижний лист	42
3.503.1-101.1-44	Кожух ниши	43
3.503.1-101.1-45	Лист окаймления	43
3.503.1-101.1-46	Лист окаймления	44
3.503.1-101.1-47	Скоба упора амортизатора	44
3.503.1-101.1-48	Анкер	45
3.503.1-101.1-49	Ребро жесткости	46
3.503.1-101.1-50	Крышка ниши	46
3.503.1-101.1-51	Направляющая	47
3.503.1-101.1-52	Упор опорной части	47

Инв.№ подл. | Подпись и дата | Взам.инв.№

Обозначение документа	Наименование	Стр.
3.503.1-101.1-53 РС	Окаймление ОК-2К8-4,0...ОК-2К8-6,0.	
	Ведомость расхода стали.	48
3.503.1-101.1-54	Деформационный шов 2К8 с	
	резиновым компенсатором К-8.	
	Распределитель Р-2К8-4,0 ... Р-2К8-6,0	49
3.503.1-101.1-55	Распределитель Р-2К8-4,0... Р-2К8-6,0	
	Спецификация.	51
3.503.1-101.1-56РС	Распределитель Р-2К8-4,0 ... Р-2К8-6,0.	
	Ведомость расхода стали.	51
3.503.1-101.1-57	Продольная балка	52
3.503.1-101.1-58	Поперечная балка	52
3.503.1-101.1-59	Направляющая пластина поперечной балки.	53
3.503.1-101.1-60	Упор амортизатора	53
3.503.1-101.1-61	Лист усиления продольной балки	54
3.503.1-101.1-62	Опорная пластина поперечной балки	54
3.503.1-101.1-63	Монтажный пакет МП-2К8-4,0 ...МП-2К8-6,0.	
	Ведомость расхода материалов.	55
3.503.1-101.1-64	Деформационный шов с резиновым	
	компенсатором К-8. Окаймление ОК1-1К8-4,0.	56
3.503.1-101.1-65	Деформационный шов с резиновым	
	компенсатором К-8. Окаймление ОК1-1К8-5,0.	57

Обозначение документа	Наименование	Стр.
3.503.1-101.1-66	Деформационный шов с резиновым	
	компенсатором К-8. Окаймление ОК1-1К8-6,0.	58
3.503.1-101.1-67	Окаймление ОК1-1К8-4,0...ОК1-1К8-6,0.	
	Спецификация.	59
3.503.1-101.1-68 РС	Окаймление ОК1-1К8-4,0... ОК1-1К8-6,0.	
	Ведомость расхода стали.	59
3.503.1-101.1-69	Окаймление ОК2-1К8-4,0... ОК2-1К8-6,0.	
	Спецификация.	60
3.503.1-101.1-70 РС	Окаймление ОК2-1К8-4,0... ОК2-1К8-6,0.	
	Ведомость расхода стали.	60
3.503.1-101.1-71	Уголок УГ-1... УГ-3	61
3.503.1-101.1-72	Диафрагма Д-1	61
3.503.1-101.1-73	Анкер А-1	62
3.503.1-101.1-74	Фиксатор компенсатора	62
3.503.1-101.1-75	Заклинивающая полоса.	63
3.503.1-101.1-76	Резиновый компенсатор К-8-70м	63
3.503.1-101.1-77	Компенсатор К-1	64

Инв № подл | Подпись и дата | Взам. инв №

25047-02 5

Настоящее техническое описание распространяется на металлические элементы строительных конструкций деформационных швов. Предлагаемый набор блоков монтажных пакетов и блоков окаймлений деформационных швов позволяет применять их для любых габаритов проезда мостов и путепроводов по СНиП 2.06.03-84 и при расчетных температурах наружного воздуха до минус 50°С.

1. Конструктивные решения

Все элементы строительных конструкций деформационных швов имеют строительную длину 4,0, 5,0 и 6,0 метров, что позволяет скомпоновать общую длину деформационного шва для любого габарита с минимальными потерями материалов. Модульные деформационные швы 2К8 и 3К8 компонуют из блоков монтажных пакетов, которые в свою очередь состоят из блоков окаймлений и распределителей. Деформационные швы заполненного типа с окаймлением компонуют лишь из соответствующих блоков окаймлений. Изготовление блоков монтажных пакетов модульных деформационных швов предусматривается только в заводских условиях. Перевозка элементов строительных конструкций деформационных швов осуществляется всеми видами транспорта. Стальные конструкции элементов деформационных швов должны быть защищены от коррозии на заводе-изготовителе.

2. Материалы

Для изготовления элементов строительных конструкций деформационных швов следует применять марки сталей в зависимости от средней температуры наиболее холодной пятидневки в районе строительства по СНиП 2.01.01-82. Марки применяемых сталей приведены в нижеследующей таблице:

таблица 4

Наименование элементов конструкций деформационного шва	Марка стали для изготовления конструкций при средней температуре наружного воздуха наиболее холодной пятидневки, °С	
	минус 40 включительно	ниже минус 40 до минус 50 включительно
Распределитель, продольные и поперечные балки	Ст.25...ст.45 кат. 2 по ГОСТ 1050-88	15ХСНД, 16Д по ГОСТ 6713-75
Окаймление, фиксаторы, ребра жесткости, заклинивающая полоса	Ст.3 сп5-1 по ГОСТ 380-88	10Г2С1Д-6; 10Г2С1-6; 09Г2СД-6; 09Г2С-6; 09Г2Д-6, 09Г2-6; 14Г2-6 по ГОСТ 19281-89
Анкера и арматура бетонных приливов	Ст 5сп по ГОСТ 380-88	10ГТ по ГОСТ 5781-82

Резиновые компенсаторы изготавливают на заводах резино-технических изделий из смеси 26-404 по ТУ 38.005.295-77 МНХП. Резиновые амортизаторы в опорных устройствах модульных деформационных швах вырезают из пластин, изготовленных из резины марок НО-68-1 (7НО-68-1) по ТУ 38-105-1299-79 и ИРП-1347 МНХП.

3. Маркировка

Маркировку элементов строительных конструкций деформационных швов осуществляют на бирках и на конструкциях. Марка элемента строительной конструкции состоит из 3х групп обозначений (например ОК-3К8-6,0):

1. группа – наименование элемента строительной конструкции
2. группа – наименование типа деформационного шва,
3. группа – длина элемента строительной конструкции в метрах.

Пример маркировки ОК-3К8-6,0; блок окаймления, деформационный шов 3К8, длина блока 6,0 метров.

Н.контр.	Прохоров		25.02.91	3.503.1-101.1-ТТ		
Нач.отд.	Постовой		25.02.91			
Гл.спец.	Прохоров		25.02.91	Технические требования	Стадия	Лист	Листов
ГИП	Литвинов		22.02.91		Р		1
Нач.гр.	Лосицкий		18.02.91		Союздорпроект		
Инженер	Соловьева		18.02.91				
Инженер	Симонова		15.02.91				

Инв. № подл. | Подпись и дата | Взам. инв. №

Формат А3

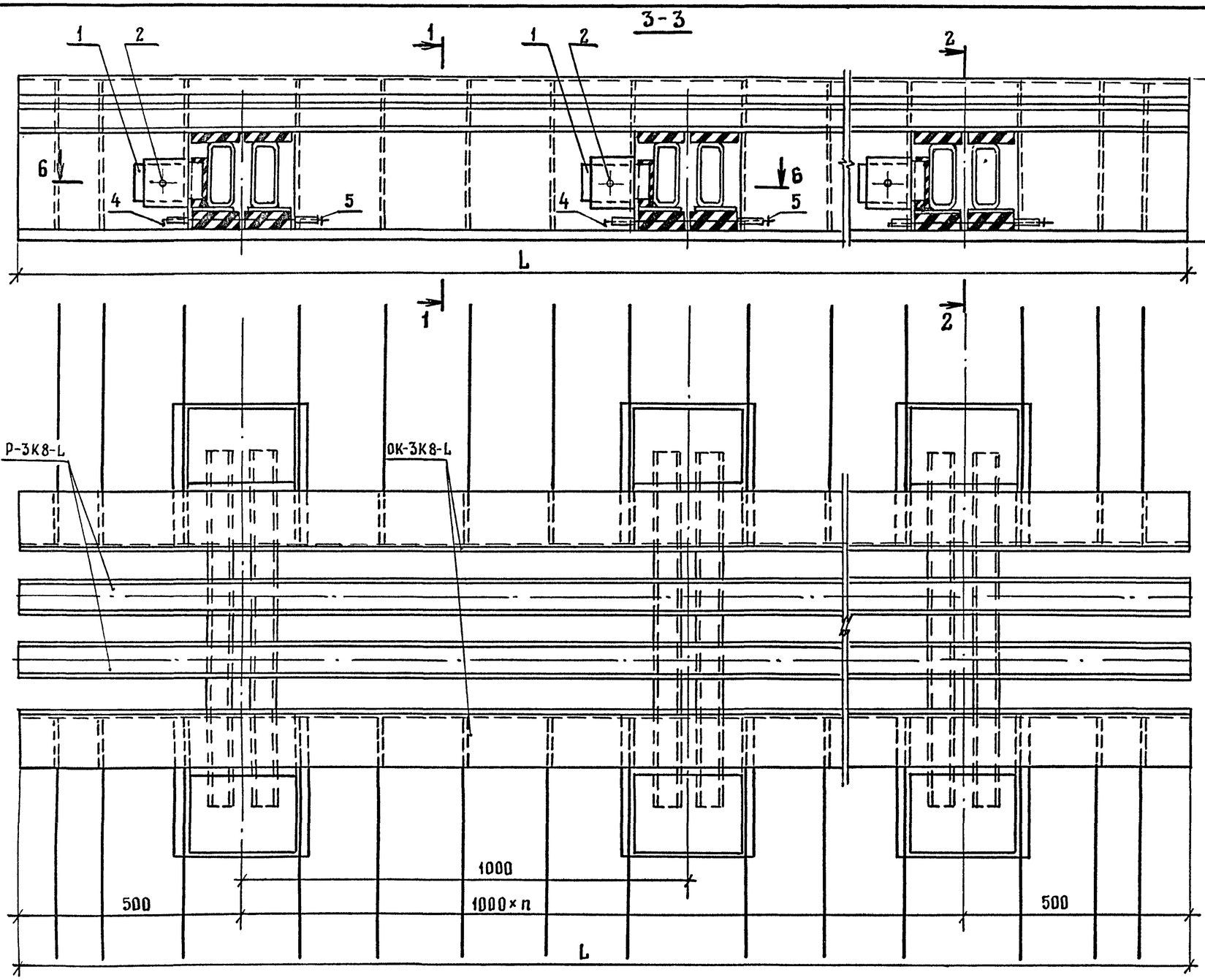

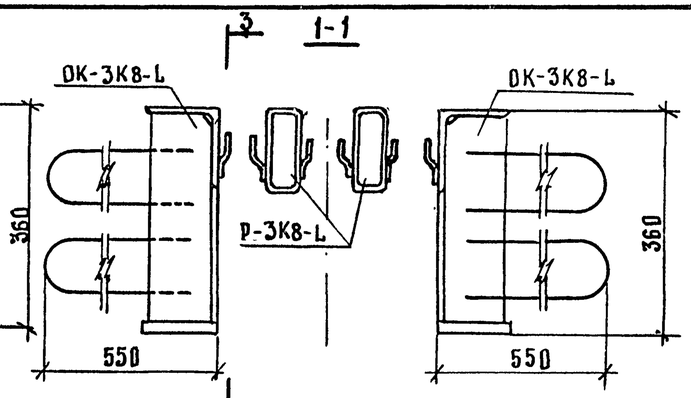

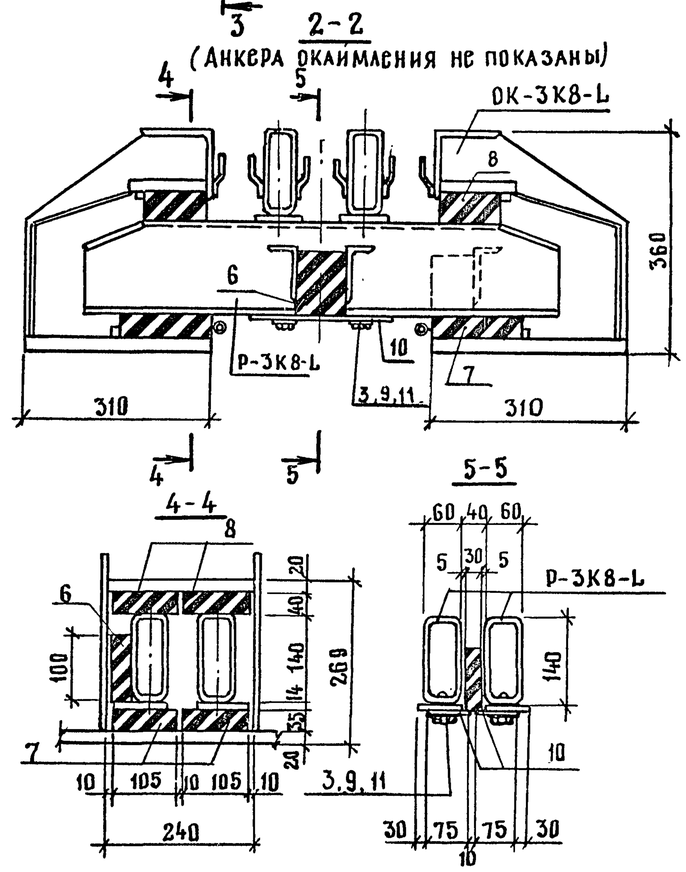

Марка монтажного пакета	L, м	n
МП-3К8-4,0	4,0	3
МП-3К8-5,0	5,0	4
МП-3К8-6,0	6,0	5

Требования к материалам и порядок монтажа см. 3.503.1-101.1-ТТ и 3.503.1-101.0-ПЗ

Н.контр.	Прохоров		25.02.91
Нач.ОИС	Постовой		25.02.91
Гл.спец.	Прохоров		25.02.91
ГИП	Литвинов		22.02.91
Нач.гр.	Лосицкий		20.02.91
Инж.I к.	Белов		18.02.91
Инж.I к.	Князев		18.02.91

3.503.1-101.1-1

Деформационный шов 3К8 с резиновым компенсатором К8

Монтажный пакет МП-3К8-4,0, ... МП-3К8-6,0

Стадия	Лист	Листов
Р	1	2

Союздорпроект

Инв. N подл. | Подпись и дата | Взам. инв. N

Формат А3

6-6

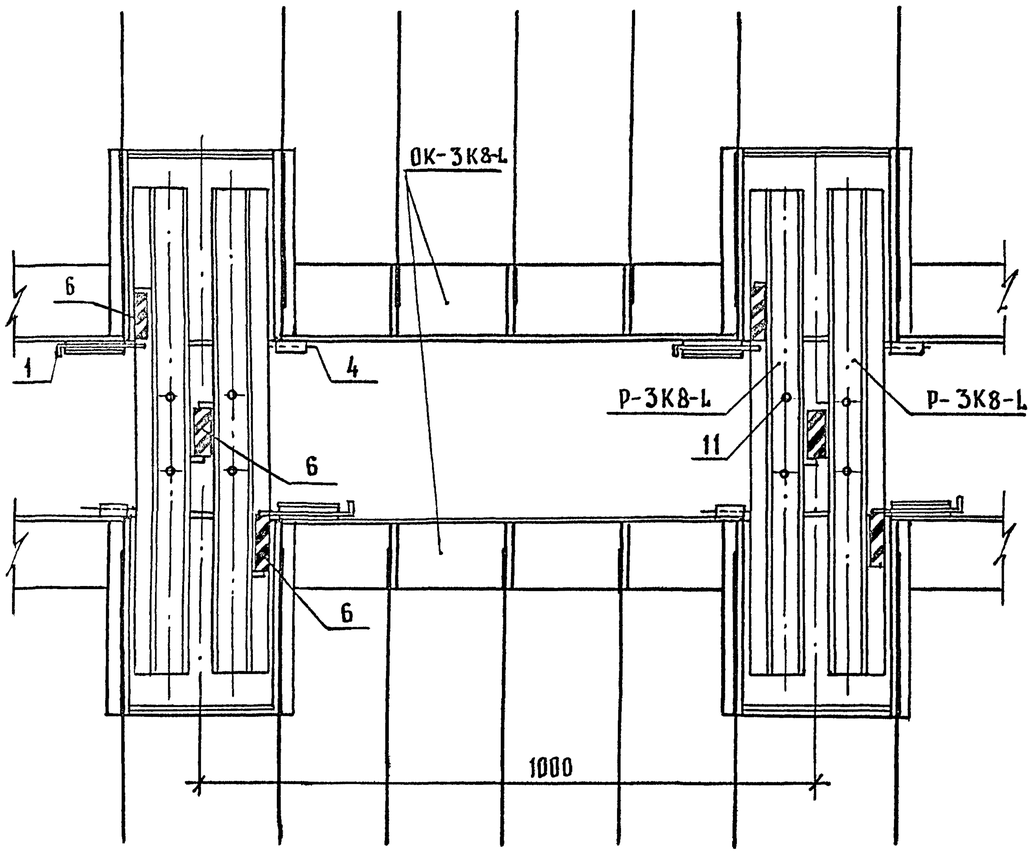

Инв. № подл.	Подпись и дата	Взам. инв. №

3.503.1-101.1-1

Лист 2

Формат А4

Марка	Поз.	Наименование	Кол.	Обозначение документа	Масса, кг
МП-3К8-4,0	—	Окаймление ОК-3К8-4,0	2	3.503.1-101.1-12	1500,9
	—	Распределитель Р-3К8-4,0	2	3.503.1-101.1-26	
	1	Упор амортизатора 12×80, ℓ=170	8	3.503.1-101.1-34	
	2	Болт М12×25	8	ГОСТ 7798-70*	
	3	Шайба пружинная 20А-65Г	16	ГОСТ 6402-70*	
	4	Упор нижней опорной части ⌀14 А I, ℓ=400	8	3.503.1-101.1-8	
	5	Шплинт 4×36	8	ГОСТ 397-79*	
	6	Амортизатор 100×80×30	12	3.503.1-101.1-11	
	7	Нижняя опорная часть 150×105×40	16	3.503.1-101.1-10	
	8	Верхняя опорная часть 100×105×40	16	3.503.1-101.1-9	
	9	Шайба 20.01	16	ГОСТ 11371-78*	
	10	Столик амортизатора 5×75, ℓ=200	8	3.503.1-101.1-7	
	11	Болт М20×45	16	ГОСТ 7798-70*	
МП-3К8-5,0	—	Окаймление ОК-3К8-5,0	2	3.503.1-101.1-13	1873,1
	—	Распределитель Р-3К8-5,0	2	3.503.1-101.1-26	
	1	Упор амортизатора 12×80, ℓ=170	10	3.503.1-101.1-34	
	2	Болт М12×25	10	ГОСТ 7798-70*	
	3	Шайба пружинная 20А-65Г	20	ГОСТ 6402-70*	
	4	Упор нижней опорной части ⌀14 А I, ℓ=400	10	3.503.1-101.1-8	
	5	Шплинт 4×36	10	ГОСТ 397-79*	
	6	Амортизатор 100×80×30	15	3.503.1-101.1-11	
	7	Нижняя опорная часть 150×105×40	20	3.503.1-101.1-10	
	8	Верхняя опорная часть 100×105×40	20	3.503.1-101.1-9	
	9	Шайба 20.01	20	ГОСТ 11371-78*	
	10	Столик амортизатора 5×75, ℓ=200	10	3.503.1-101.1-7	
	11	Болт М20×45	20	ГОСТ 7798-70*	

Марка	Поз.	Наименование	Кол.	Обозначение документа	Масса, кг
МП-3К8-6,0	—	Окаймление ОК-3К8-6,0	2	3.503.1-101.1-14	2244,6
	—	Распределитель Р-3К8-6,0	2	3.503.1-101.1-26	
	1	Упор амортизатора 12×80, ℓ=170	12	3.503.1-101.1-34	
	2	Болт М12×25	12	ГОСТ 7798-70*	
	3	Шайба пружинная 20А-65Г	24	ГОСТ 6402-70*	
	4	Упор нижней опорной части ⌀14 А I, ℓ=400	12	3.503.1-101.1-8	
	5	Шплинт 4×36	12	ГОСТ 397-79*	
	6	Амортизатор 100×80×30	18	3.503.1-101.1-11	
	7	Нижняя опорная часть 150×105×40	24	3.503.1-101.1-10	
	8	Верхняя опорная часть 100×105×40	24	3.503.1-101.1-9	
	9	Шайба 20.01	24	ГОСТ 11371-78*	
	10	Столик амортизатора 5×75, ℓ=200	12	3.503.1-101.1-7	
	11	Болт М20×45	24	ГОСТ 7798-70*	

Требования к материалам и марки стали см. 3.503.1-101.1-ТТ

Взам. инв. № | Подпись и дата | Инв. № подл.

Н. контр.	Прохоров		25.02.91
Нач. ОИС	Постовой		25.02.91
Гл. спец.	Прохоров		25.02.91
ГИП	Литвинов		22.02.91
Нач. гр.	Лосицкий		20.02.91
Инж. I к.	Белов		19.02.91
Инж. I к.	Князев		18.02.91

3.503.1-101.1-2

Монтажный пакет МП-3К8-4,0 ... МП-3К8-6,0 Спецификация

Стадия	Лист	Листов
Р		1

Союздорпроект

Формат А3

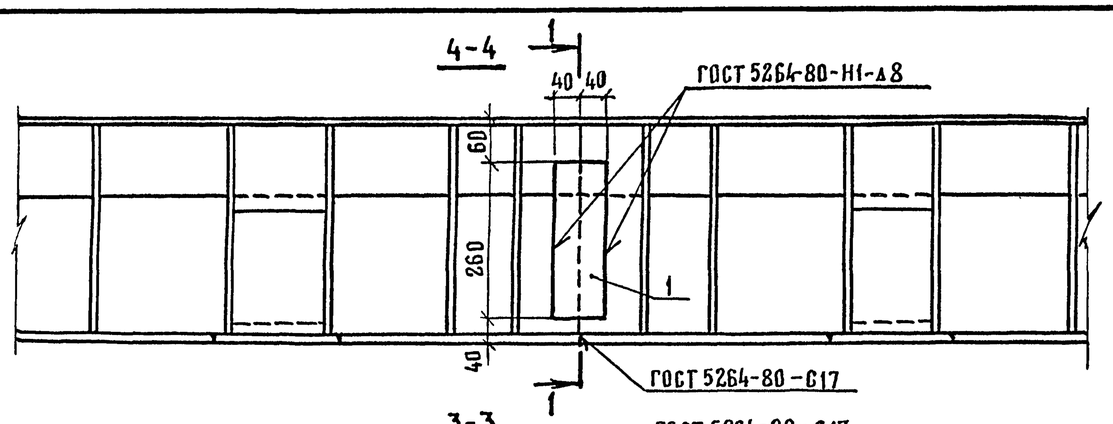

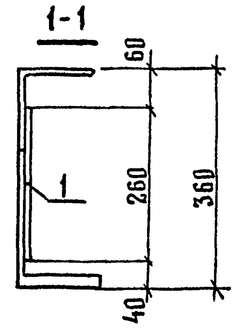

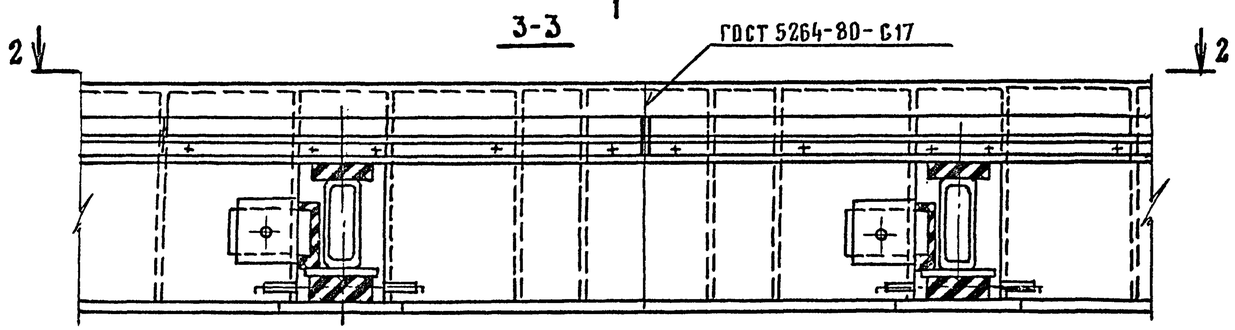

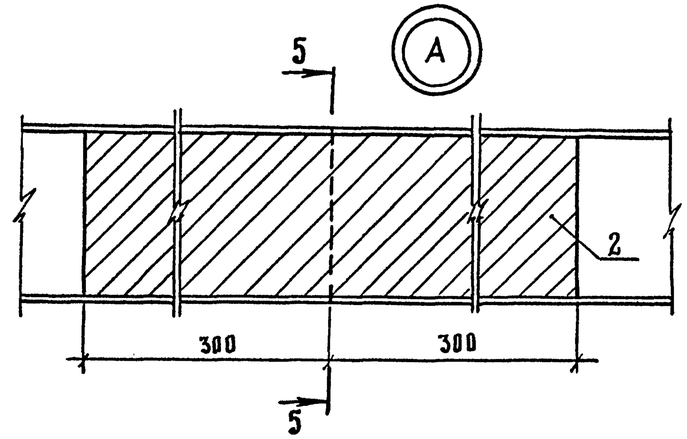

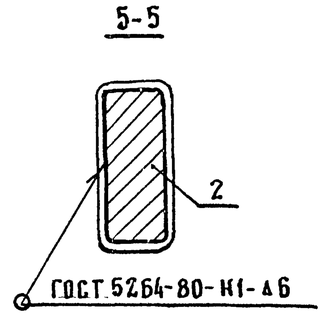

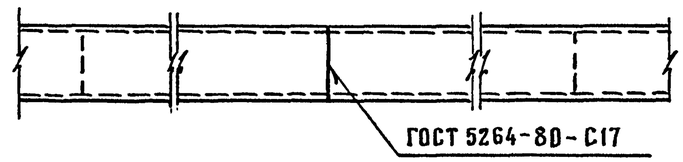

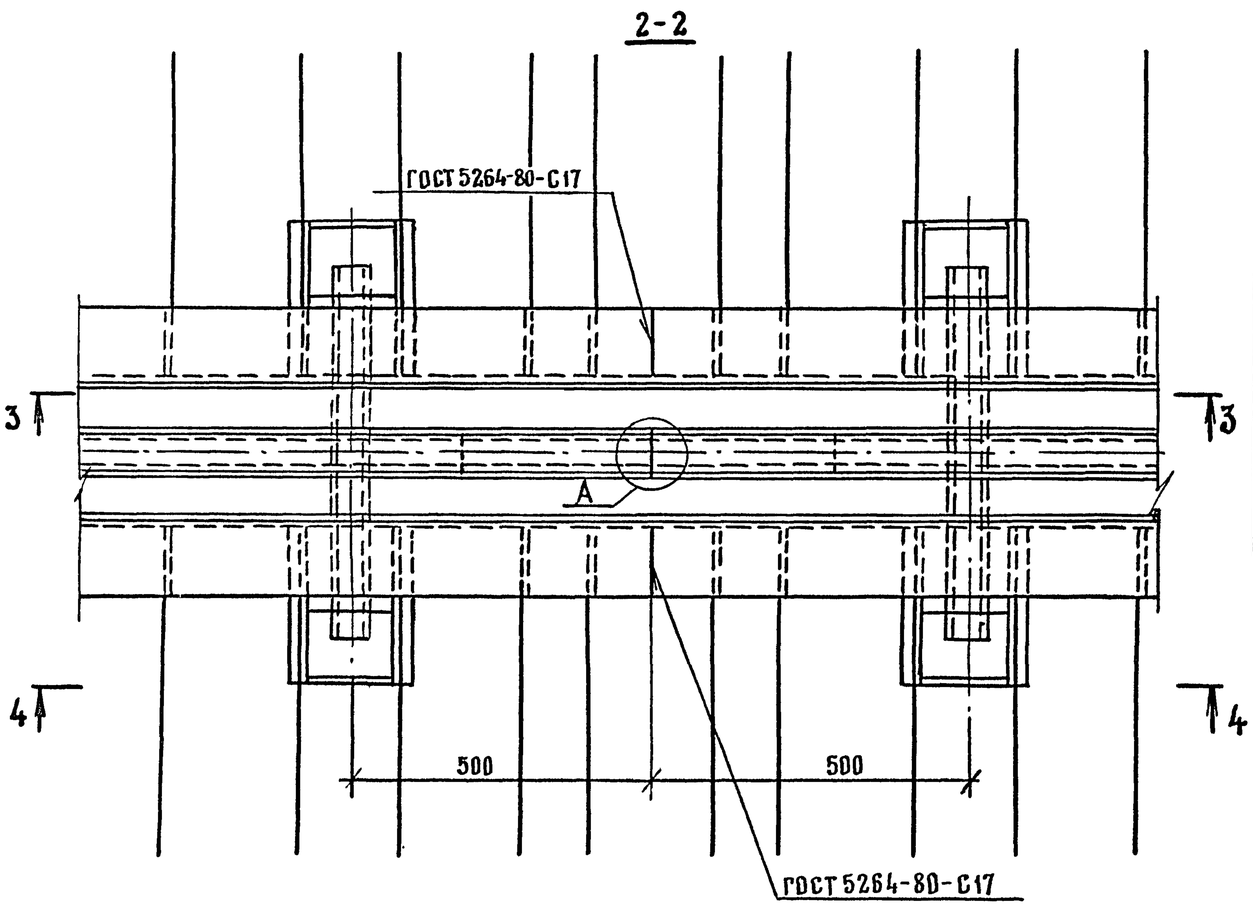

Марка стыкуемых элементов	Поз.	Наименование	Кол.	Обозначение элемента	Масса, кг
МП-2К8-4,0(5,0; 6,0)	1	Накладка ∏ 12×80, ℓ=260	2	3.503.1-101.1-5	2.0
	2	Буш, ∏ 40×120, ℓ=600	1	3.503.1-101.1-6	22.6
МП-3К8-4,0(5,0; 6,0)	1	Накладка ∏ 12×80; ℓ=260	2	3.503.1-101.1-5	2.0
	2	Буш, ∏ 40×120; ℓ=600	2	3.503.1-101.1-6	22.6

Н.контр.	Прохоров		25.02.91
Нач. ОИС	Постовой		25.02.91
Гл.спец.	Прохоров		25.02.91
ГИП	Литвинов		22.02.91
Нач.гр.	Лосицкий		20.02.91
Инж.I к.	Белов		19.02.91
Инж.I к.	Князев		18.02.91

3.503.1-101.1-3

Деформационный шов 2К8, 3К8 с резиновым компенсатором К-8 Стык монтажных пакетов

Стадия	Лист	Листов
Р		1

Союздорпроект

Инв.№ подл. | Подпись и дата | Взам.инв.№

25047-02 10

Формат А3

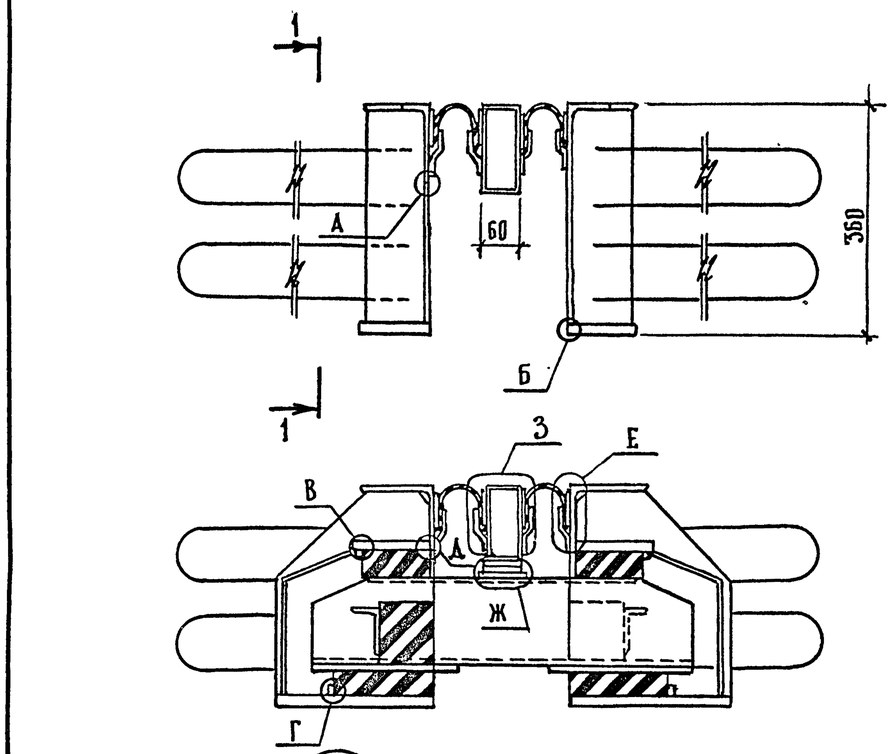

1-1 (Анкера не показаны)

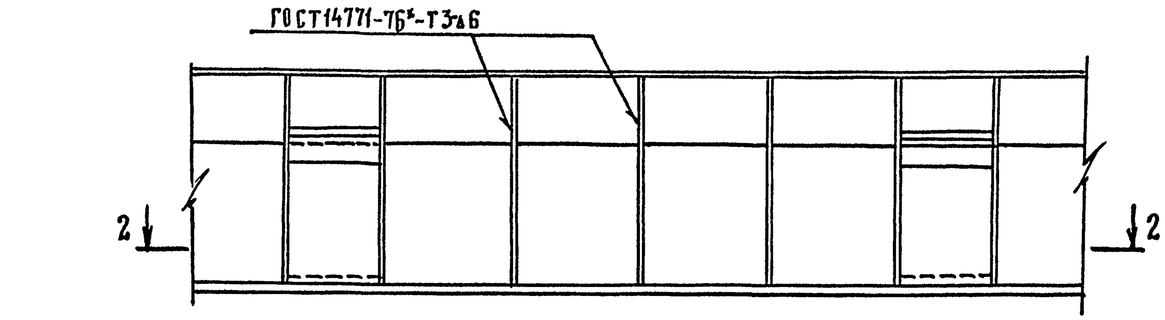

2-2

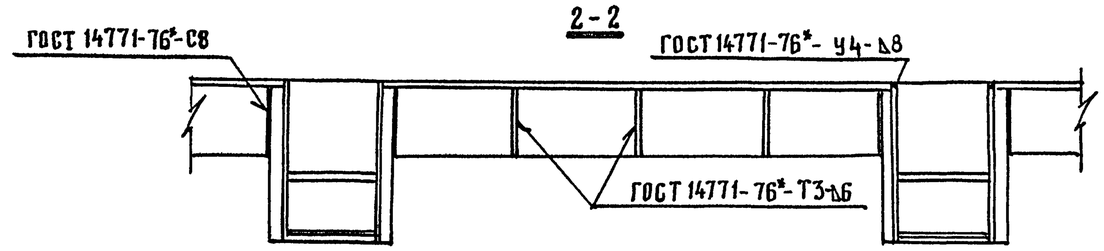

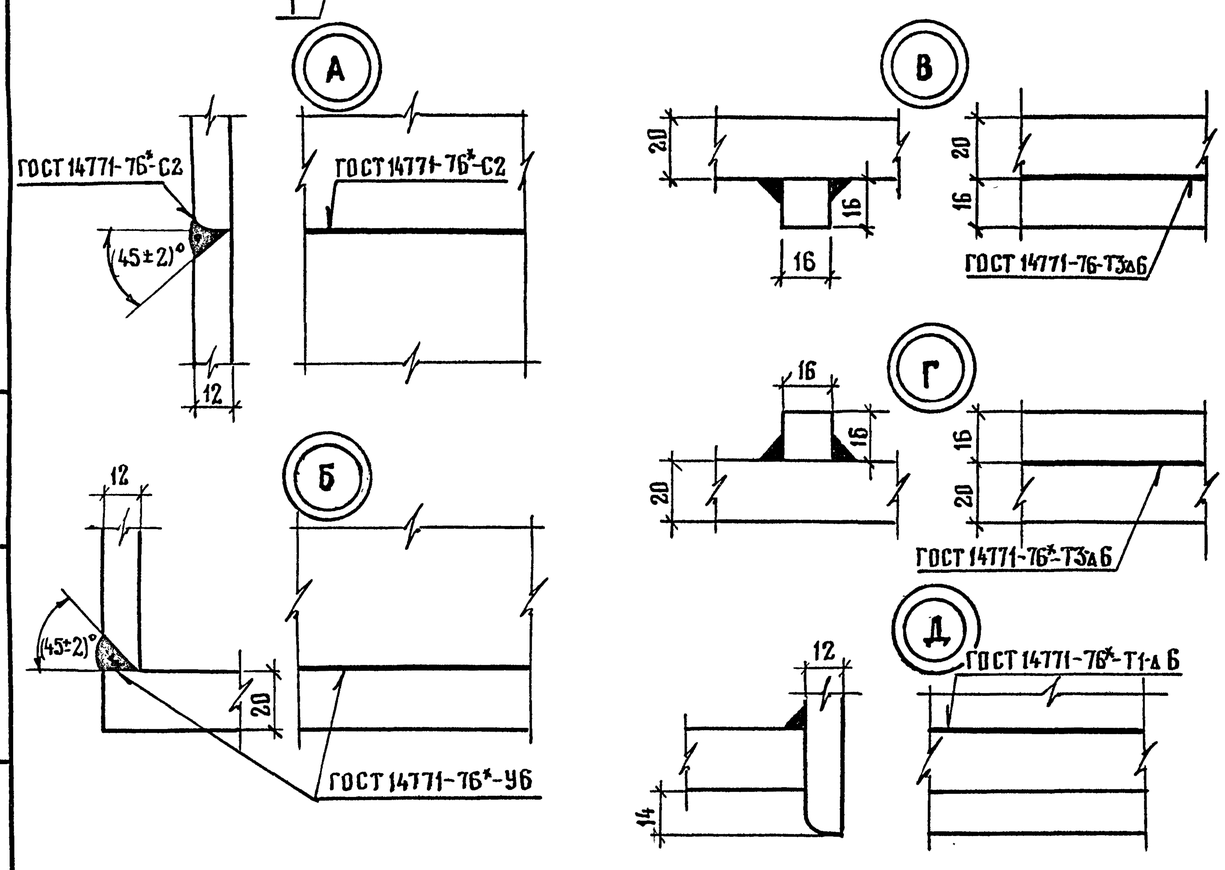

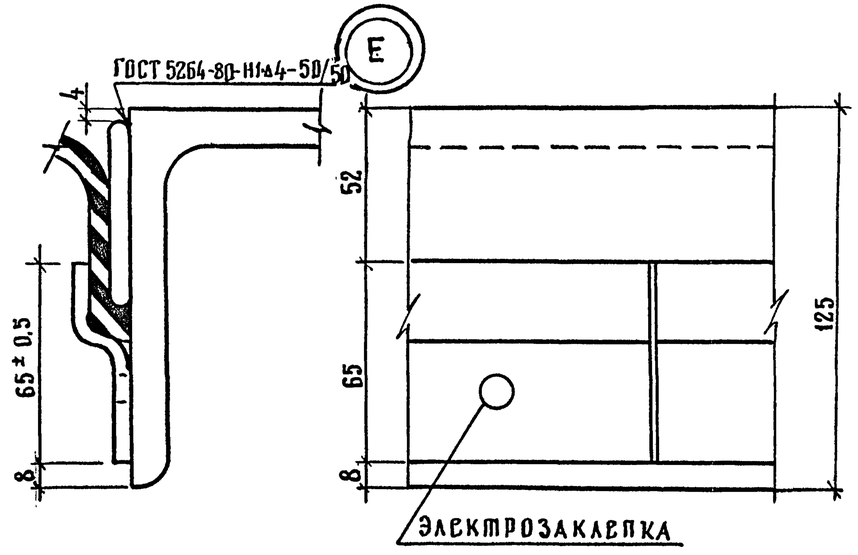

Н.контр	Прохоров		25.02.91	3.503.1-101.1-4			
Нач.ОИС	Постовой		25.02.91				
Гл.спец.	Прохоров		25.02.91	Деформационный шов 2К8, 3К8, с резиновым компенсатором К-8 Узлы	Стадия	Лист	Листов
ГИП	Литвинов		22.02.91		Р	1	2
Нач.гр.	Лосицкий		20.02.91		Союздорпроект		
Инж.Iк	Белов		19.02.91				
Инж.Iк	Князев		19.02.91				

Взам. инв.N | Подпись и дата | Инв.N подл.

25047-02 11

Формат А3

Ж

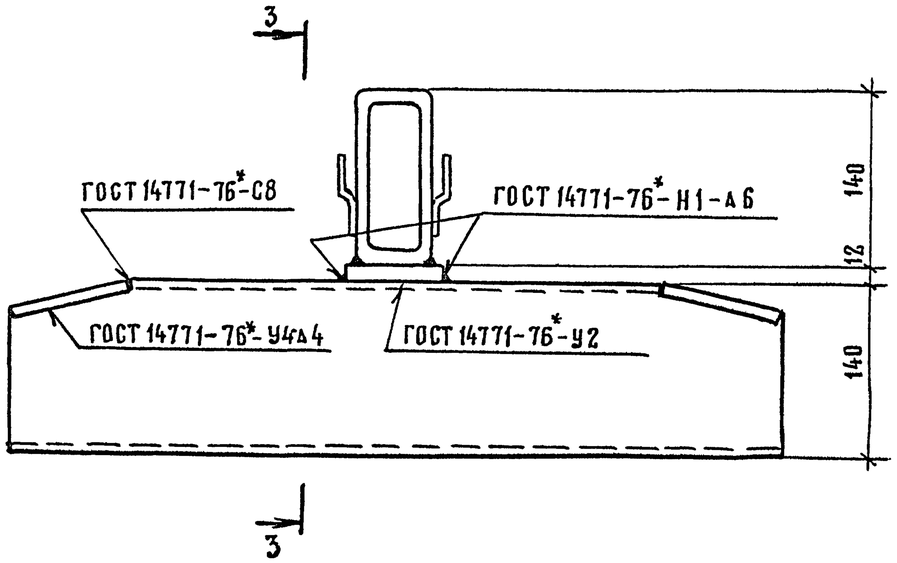

3-3

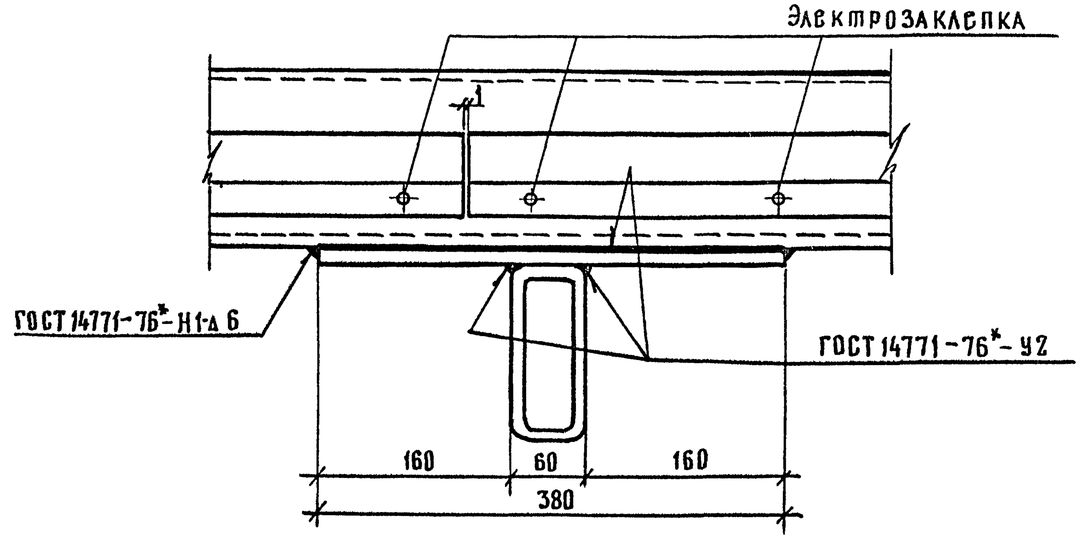

3

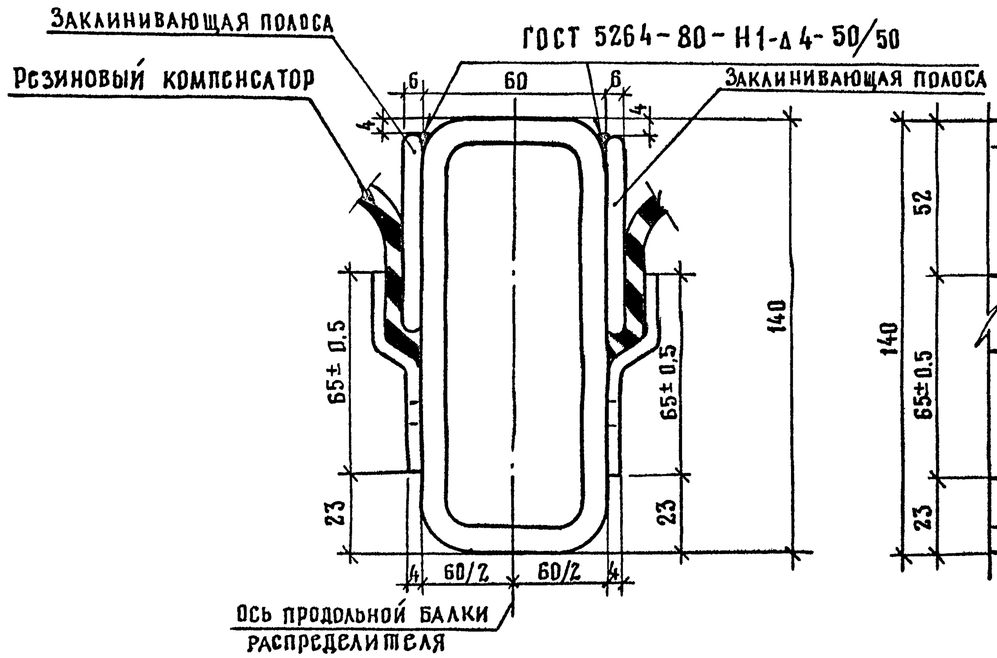

(заклинивающая полоса и резиновый компенсатор не показаны)

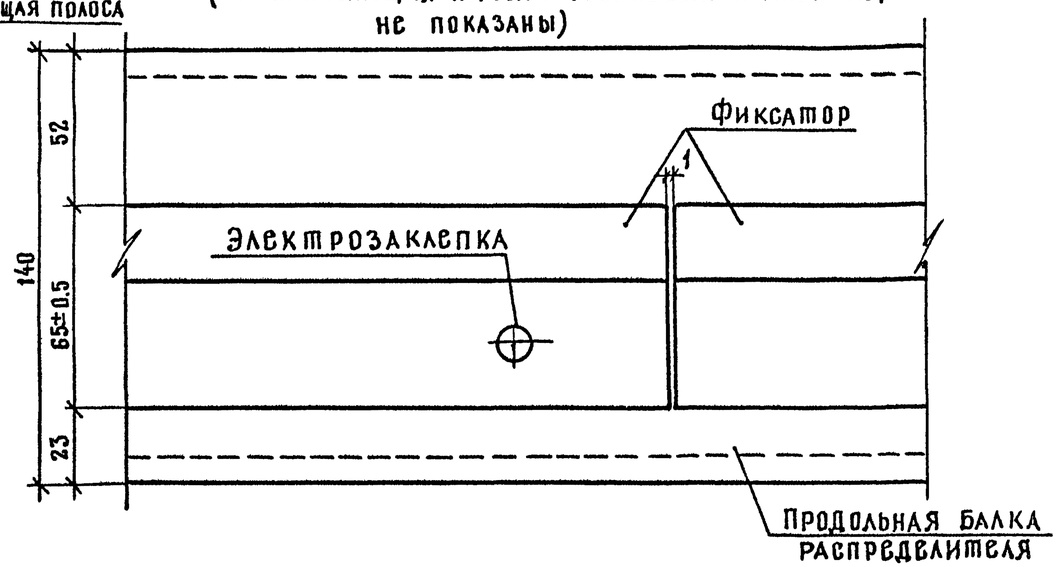

Инв. N подл.	Подпись и дата	Взам. инв. N

3.503.1-101.1- 4

Лист 2

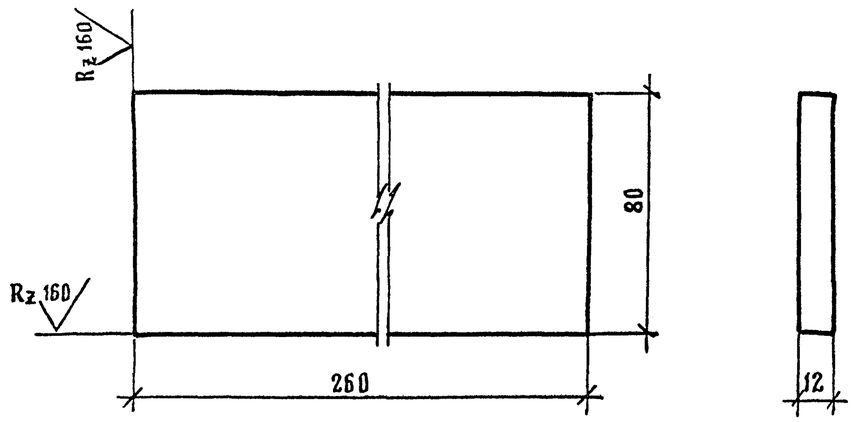

Н контр	Прохоров		25.02.91	3.503.1-101.1-5		
Нач ОИС	Постовой		25.02.91	НАКЛАДКА	Стадия: Р	Масса: 2,0	Масштаб: 1:2
Гл спец	Прохоров		25.02.91		Лист	Листов 1
ГИП	Литвинов		22.02.91			
Нач гр	Лосицкий		18.02.91	+12×80 ГОСТ 103-76, ℓ=260 / марку стали СМ 3.503.1-101.1-ТТ	Союздорпроект
Инж IIIк	Гололобова		17.02.91		
Инж Iк	Князев		16.02.91		

Взам инв. N | Подпись и дата | Инв. N подл

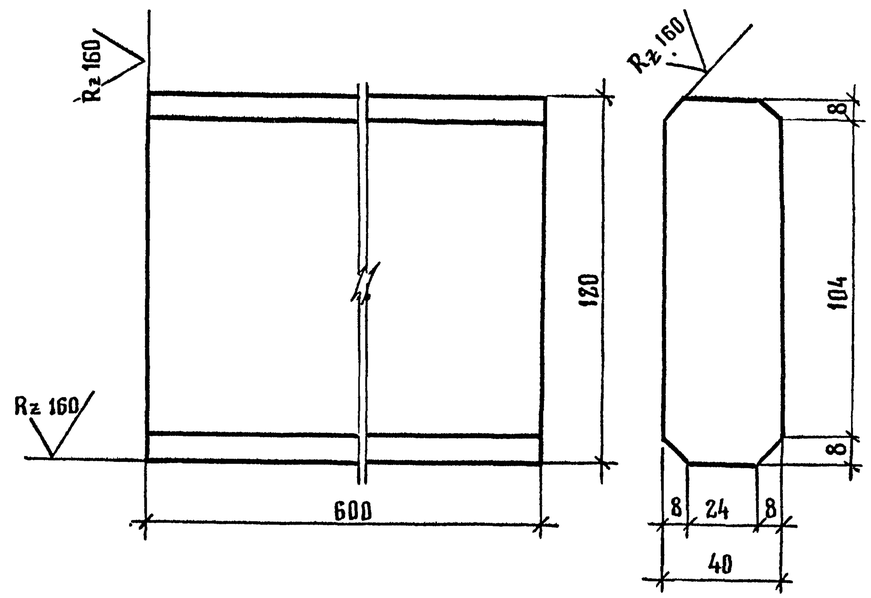

Н контр	Прохоров		25.02.91	3.503.1-101.1-6		
Нач ОИС	Постовой		25.02.91	БУШ	Стадия: Р	Масса: 22,6	Масштаб: 1:2
Гл спец	Прохоров		25.02.91		Лист	Листов 1
ГИП	Литвинов		22.02.91			
Нач.гр	Лосицкий		18.02.91	+ 40×120 ГОСТ 103-76, ℓ=600 / марку стали СМ 3.503.1-101.1-ТТ	Союздорпроект
Инж IIIк	Гололобова		17.02.91		
Инж Iк	Князев		16.02.91		

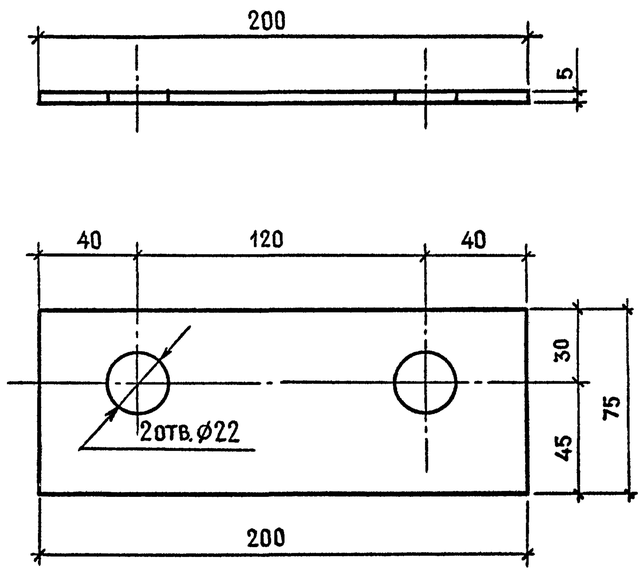

Н контр.	Прохоров		25.02.91	3.503.1-101.1-7		
Нач ОИС	Постовой		25.02.91	Столик амортизатора	Стадия	Масса	Масштаб
Гл.спец.	Прохоров		25.02.91		Р	0,6	1:2,5
ГИП	Литвинов		22.02.91		Лист	Листов 1
Нач.гр.	Лосицкий		21.02.91	⌀5×75 ГОСТ 103-76, ℓ=200	Союздорпроект
Инж.I к.	Белов		18.02.91	марку стали см.3.503.1-101.1-ТТ	
Инж I к.	Князев		15.02.91		

Взам инв № | Подпись и дата | Инв.№ подл.

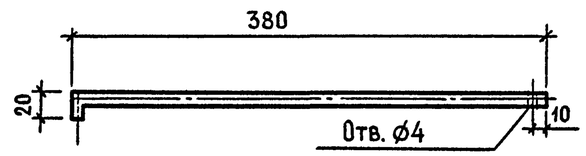

Н.контр.	Прохоров		25.02.91	3.503.1-101.1-8		
Нач.ОИС	Постовой		25.02.91	Упор нижней опорной части	Стадия	Масса	Масштаб
Гл.спец.	Прохоров		25.02.91		Р	0,49	1:5
ГИП	Литвинов		22.02.91		Лист	Листов 1
Нач.гр	Лосицкий		21.02.91	⌀14АI ГОСТ 5781-82, ℓ=400	Союздорпроект
Инж.I к.	Белов		18.02.91	марку стали, см.3.503.1-101.1-ТТ	
Инж.I к	Князев		15.02.91		

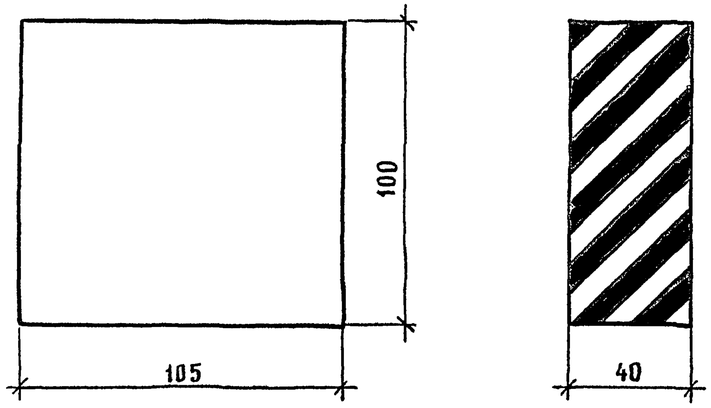

				3.503.1-101.1-9		
Н контр	Прохоров		25.02.91	Верхняя опорная часть	Стадия: Р	Масса: 0,5	Масштаб: 1:2
Нач ОИС	Постовой		25.02.91		Лист	Листов 1
Гл.спец	Прохоров		25.02.91			
ГИП	Литвинов		22.02.91			
Нач гр	Лосицкий		18.02.91	Резина марку см 3.503.1-101.1-ТТ	Союздорпроект	
Инж I к	Князев		17.02.91			
Инж III к	Гололобова		15.01.91			

Формат А4

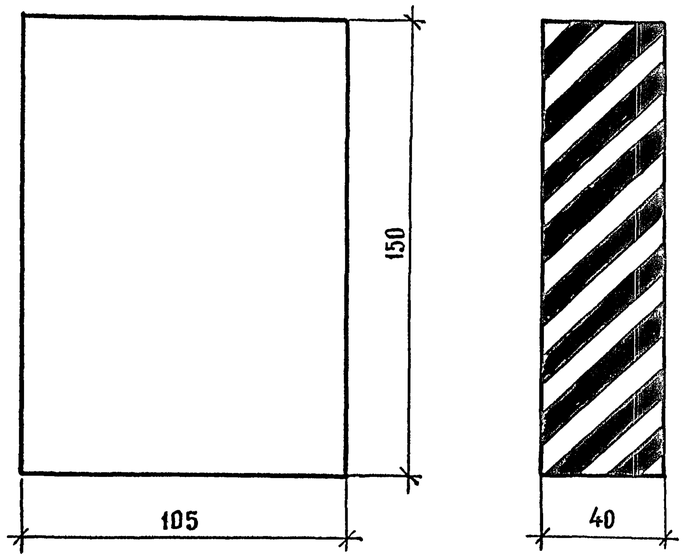

				3.503.1-101.1-10		
Н контр	Прохоров		25.02.91	Нижняя опорная часть	Стадия: Р	Масса: 0,8	Масштаб: 1:2
Нач ОИС	Постовой		25.02.91		Лист	Листов 1
Гл.спец	Прохоров		25.02.91			
ГИП	Литвинов		22.02.91			
Нач. гр	Лосицкий		18.02.91	Резина марку см.3.503.1-101.1-ТТ	Союздорпроект	
Инж. I к	Князев		17.02.91			
Инж III к	Гололобова		15.01.91			

Формат А4

Взам инв N | Подпись и дата | Инв N подл

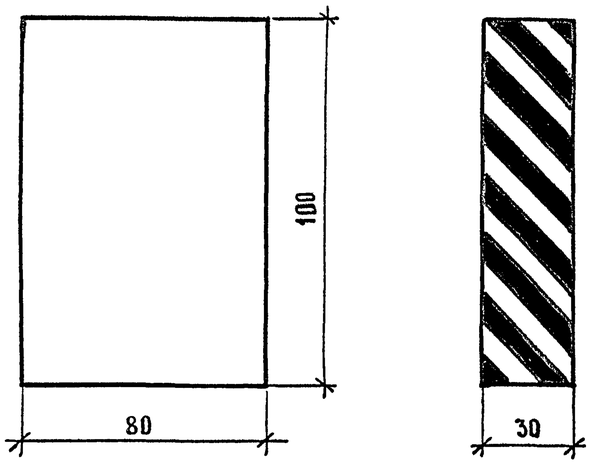

Н контр	Прохоров		25.02.91	3.503.1-101.1- 11		
Нач ОИС	Постовой		25.02.91	Амортизатор	Стадия	Масса	Масштаб
Гл спец	Прохоров		25.02.91		Р	0,3	1:2
ГИП	Литвинов		22.02.91		Лист	Листов 1
Нач гр	Лосицкий		18.02.91	Резина	Союздорпроект
Инж I к	Князев		17.02.91	Марку СМ.3.503.1-101.1-ТТ	
Инж III к	Гололобова		16.02.91		

Взам инв N | Подпись и дата | Инв. N подл

Формат А4

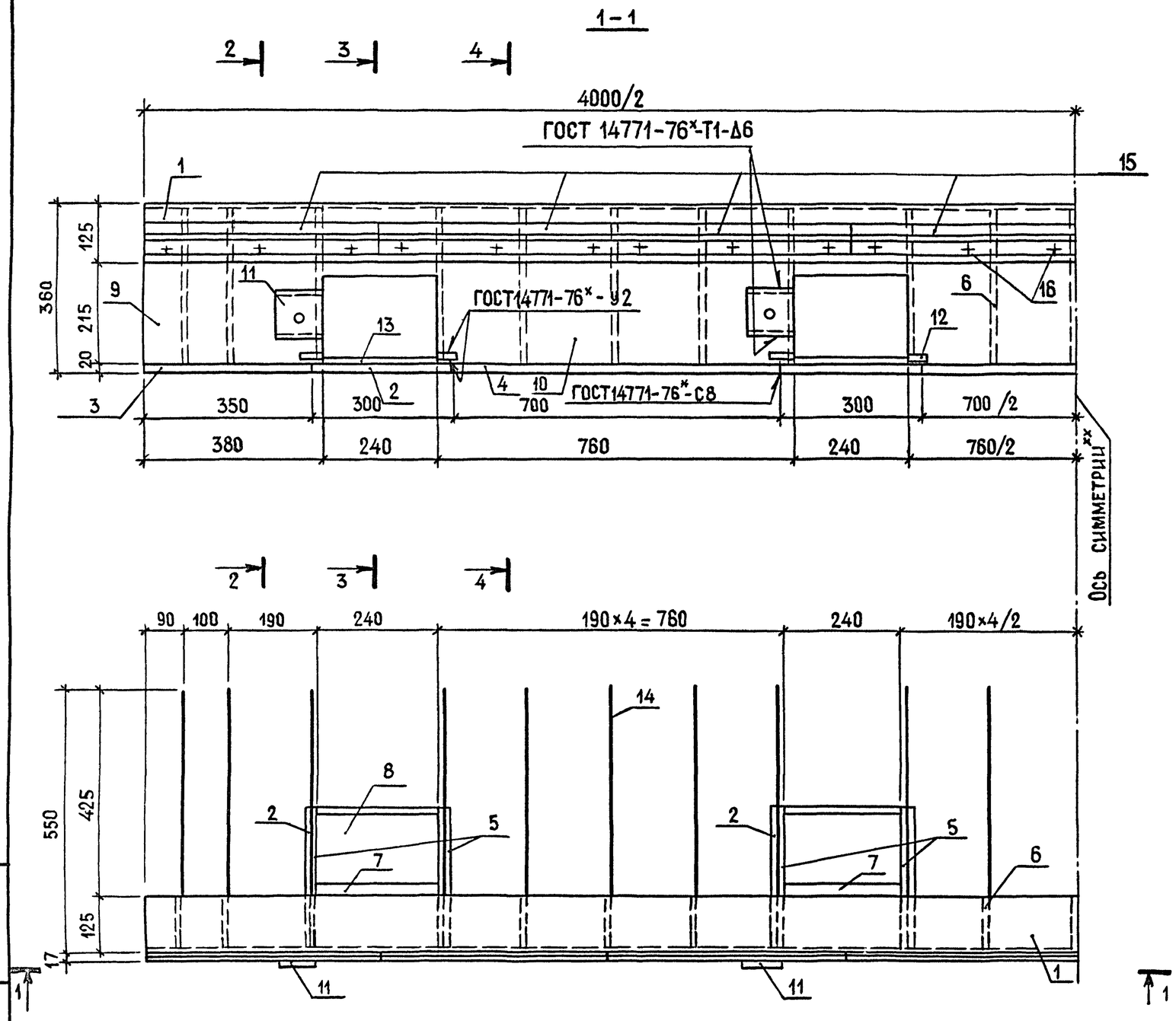

** Кроме поз. 11, устанавливаемой как показано на чертеже.

Разрезы 2-2; 3-3; 4-4 см. 3.503.1-101.1-14 лист 2

Спецификацию и ведомость расхода стали на окаймление см. 3.503.1-101.1-15 3.503.1-101.1-25

Н.контр.	Прохоров		25.02.91
Нач.ОИС	Постовой		25.02.91
Гл.спец.	Прохоров		25.02.91
ГИП	Литвинов		22.02.91
Нач.гр.	Лосицкий		20.02.91
Инж.I к.	Князев		18.02.91
Инж.III к.	Гололобова		17.02.91

3.503.1-101.1-12

Деформационный шов ЗК8 с резиновым компенсатором К-8
Окаймление ОК-ЗК8-4.0

Стадия	Лист	Листов
Р		1

Союздорпроект

Взам инв.№ | Подпись и дата | Инв.№ подл

25047-02 17

Формат А3

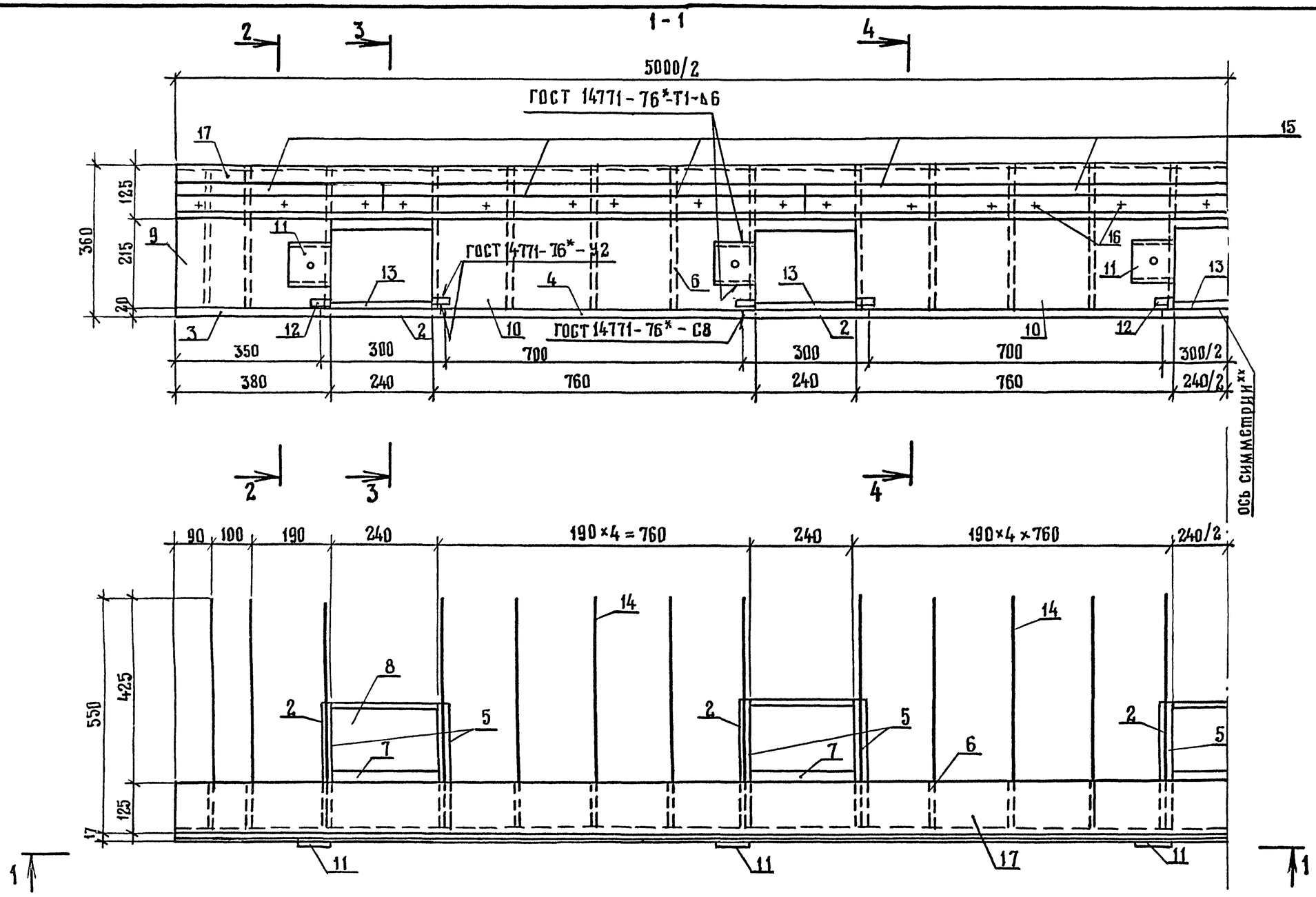

** Кроме поз 11, устанавливаемой как показано на чертеже

Разрезы 2-2; 3-3; 4-4 см 3.503.1-101.1-14 лист 2

Спецификацию и ведомость расхода стали на окаймление см. 3.503.1-101.1-15 3.503.1-101.1-25

Н.контр	Прохоров		25.02.91	3.503.1-101.1-13
Нач ОИС	Постовой		25.02.91	
Гл.спец.	Прохоров		25.02.91	Деформационный шов ЗК8 с резиновым компенсатором К-8 Окаймление ОК-ЗК8-5,0
ГИП	Литвинов		22.02.91	
Нач.гр.	Лосицкий		18.02.91	
Инж.Iк	Князев		18.02.91	
Инж.IIIк	Гололобова		17.02.91	

Стадия	Лист	Листов
Р		1

Союздорпроект

Взам инв N | Подпись и дата | Инв N подл

Формат А3

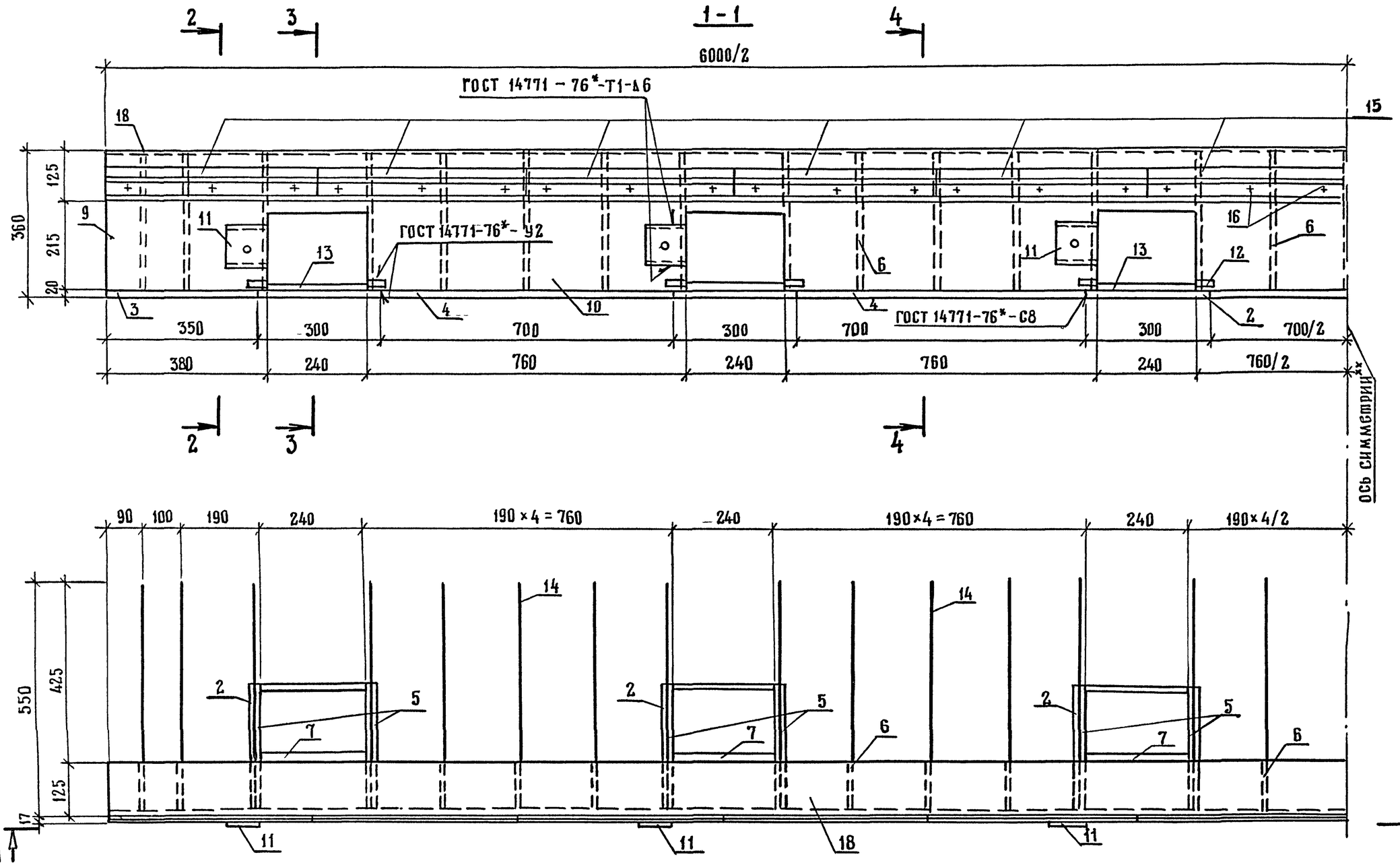

** Кроме поз. 11, устанавливаемой как показано на чертеже

Разрезы 2-2; 3-3; 4-4 см 3.503.1-101.1-14 лист 2

Спецификацию и ведомость расхода стали на окаймление см 3.503.1-101.1-15 3.503.1-101.1-25

Н контр	Прохоров		25.02.91	3.503.1-101.1-14
Нач ОИС	Постовой		25.02.91	
Гл спец	Прохоров		25.02.91	Деформационный шов ЗК8 с резиновым компенсатором К-8
ГИП	Литвинов		28.02.91	Окаймление ОК-ЗК8-6,0
Нач гр	Лосицкий		18.02.91	
Инж. I к	Князев		17.02.91	
Инж III к	Гололобова		18.01.91	

Стадия	Лист	Листов
Р	1	2

Союздорпроект

Инв № подл | Подпись и дата | Взам инв №

Формат А3

2-2

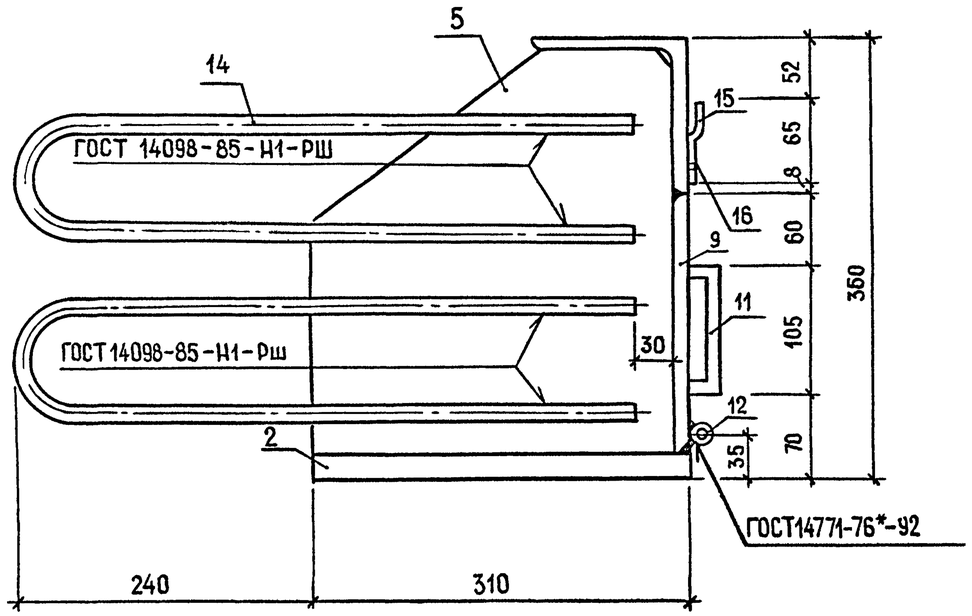

3-3

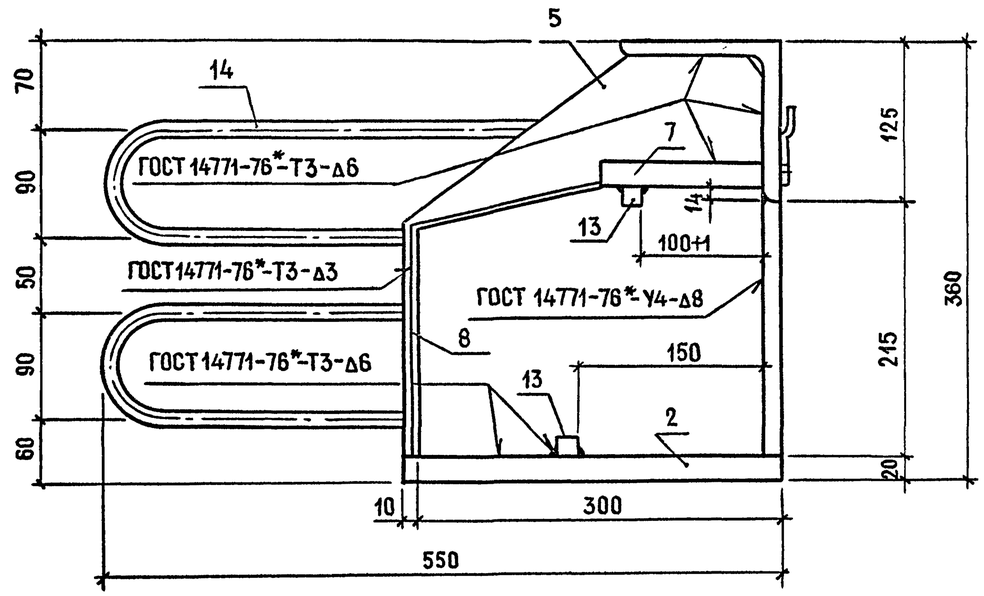

4-4

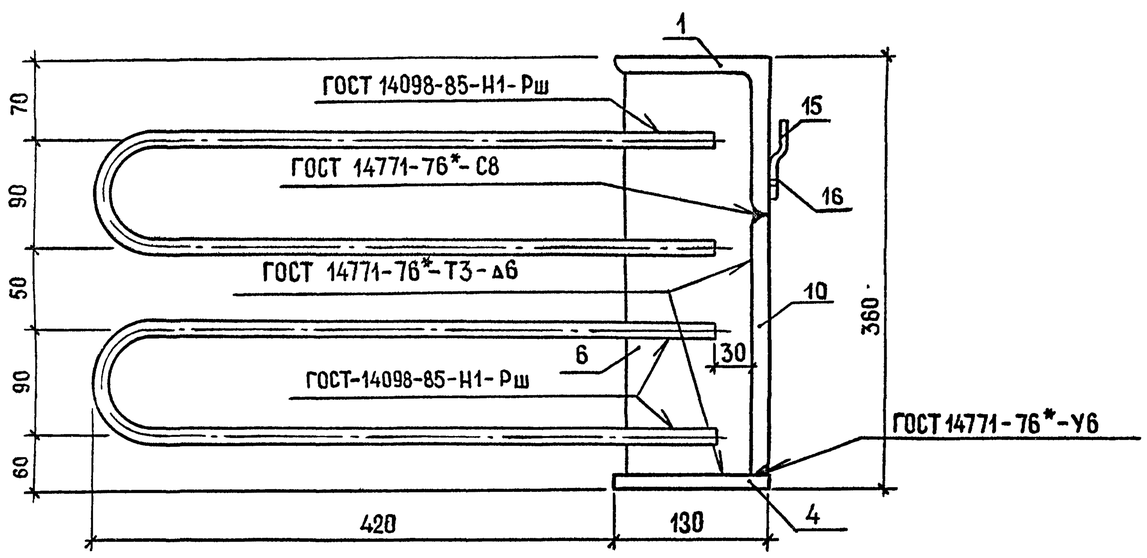

Инв № подл	Подпись и дата	Взам. инв №

Марка	Поз.	Наименование	Кол.	Обозначение документа	Масса, кг
ОК-3К8-4,0	1	Уголок окаймления L125×125×12, ℓ=4000	1	3.503.1-101.1-71	496,0
	2	Днище ниши ⌐20×300, ℓ=310	4	3.503.1-101.1-16	
	3	Нижний лист ⌐20×130, ℓ=350	2	3.503.1-101.1-18	
	4	Нижний лист ⌐20×130, ℓ=700	3	3.503.1-101.1-19	
	5	Ребро жесткости ⌐12×298, ℓ=328	8	3.503.1-101.1-17	
	6	Ребро жесткости ⌐12×105, ℓ=328	13	3.503.1-101.1-49	
	7	Крышка ниши ⌐20×130, ℓ=240	4	3.503.1-101.1-20	
	8	Кожух ниши ⌐4×240, ℓ=348	4	3.503.1-101.1-21	
	9	Лист окаймления ⌐12×215, ℓ=372	2	3.503.1-101.1-22	
	10	Лист окаймления ⌐12×215, ℓ=740	3	3.503.1-101.1-23	
	11	Скоба упора амортизатора ⌐12×105, ℓ=132	4	3.503.1-101.1-47	
	12	Направляющая Ø20×2, ℓ=50	8	3.503.1-101.1-51	
	13	Упор опорной части □16×16, ℓ=230	8	3.503.1-101.1-24	
	14	Анкер Ø16АIII, ℓ=1055	42	3.503.1-101.1-48	
	15	Фиксатор ⌐5×75, ℓ=500	8	3.503.1-101.1-74	
	16	Электрозаклепка Ø6Св-08А ГОСТ 2246-70, 0,02 кг	24	Без чертежа	
ОК-3К8-5,0	17	Уголок окаймления L125×125×12, ℓ=5000	1	3.503.1-101.1-71	618,3
	2	Днище ниши ⌐20×300, ℓ=310	5	3.503.1-101.1-16	
	3	Нижний лист ⌐20×130, ℓ=350	2	3.503.1-101.1-18	
	4	Нижний лист ⌐20×130 ℓ=200	4	3.503.1-101.1-19	
	5	Ребро жесткости ⌐12×298, ℓ=328	10	3.503.1-101.1-17	
	6	Ребро жесткости ⌐12×105, ℓ=328	16	3.503.1-101.1-49	
	7	Крышка ниши ⌐20×130, ℓ=240	5	3.503.1-101.1-20	
	8	Кожух ниши ⌐4×240, ℓ=348	5	3.503.1-101.1-21	
	9	Лист окаймления ⌐12×215, ℓ=372	2	3.503.1-101.1-22	
	10	Лист окаймления ⌐12×215, ℓ=744	4	3.503.1-101.1-23	
	11	Скоба упора амортизатора ⌐12×105, ℓ=132	5	3.503.1-101.1-47	
	12	Направляющая Ø20×2, ℓ=50	10	3.503.1-101.1-51	
	13	Упор опорной части □16×16, ℓ=230	10	3.503.1-101.1-24	
	14	Анкер Ø16АII, ℓ=1055	52	3.503.1-101.1-48	
	15	Фиксатор ⌐5×75, ℓ=500	10	3.503.1-101.1-74	
	16	Электрозаклепка Ø6Св-08А ГОСТ 2246-70, 0,02 кг	30	Без чертежа	
ОК-3К8-6,0	18	Уголок окаймления L125×125×12, ℓ=6000	1	3.503.1-101.1-71	740,6
	2	Днище ниши ⌐20×300, ℓ=310	6	3.503.1-101.1-16	
	3	Нижний лист ⌐20×130; ℓ=350	2	3.503.1-101.1-18	
	4	Нижний лист ⌐20×130; ℓ=700	5	3.503.1-101.1-19	
	5	Ребро жесткости ⌐12×298; ℓ=328	12	3.503.1-101.1-17	
	6	Ребро жесткости ⌐12×105; ℓ=328	19	3.503.1-101.1-49	
	7	Крышка ниши ⌐20×130; ℓ=240	6	3.503.1-101.1-20	
	8	Кожух ниши ⌐4×240 ℓ=348	6	3.503.1-101.1-21	
	9	Лист окаймления ⌐12×215, ℓ=372	2	3.503.1-101.1-22	
	10	Лист окаймления ⌐12×215, ℓ=744	5	3.503.1-101.1-23	
	11	Скоба упора амортизатора ⌐12×105, ℓ=132	6	3.503.1-101.1-47	
	12	Направляющая Ø20×2, ℓ=50	12	3.503.1-101.1-51	
	13	Упор опорной части □16×16, ℓ=230	12	3.503.1-101.1-24	
	14	Анкер Ø16АII, ℓ=1055	62	3.503.1-101.1-48	
	15	Фиксатор ⌐5×75, ℓ=500	12	3.503.1-101.1-74	
	16	Электрозаклепка Ø6Св-08А ГОСТ 2246-70, 0,02 кг	36	Без чертежа	

Требования к материалам см. 3.503.1-101.1-ТТ

Н.контр	Прохоров		25.02.91
Нач.ОИС	Постовой		25.02.91
Гл.спец.	Прохоров		25.02.91
ГИП	Литвинов		22.02.91
Нач.гр.	Лосицкий		21.02.91
Инж I к	Князев		20.02.91
Инж. III к	Гололобова		14.01.91

3.503.1-101.1-15

Окаймление
ОК-3К8-4.0 .. ОК-3К8-6.0
Спецификация

Стадия	Лист	Листов
Р		1

Союздорпроект

Взам. инв № | Подпись и дата | Инв № подл.

Формат А3

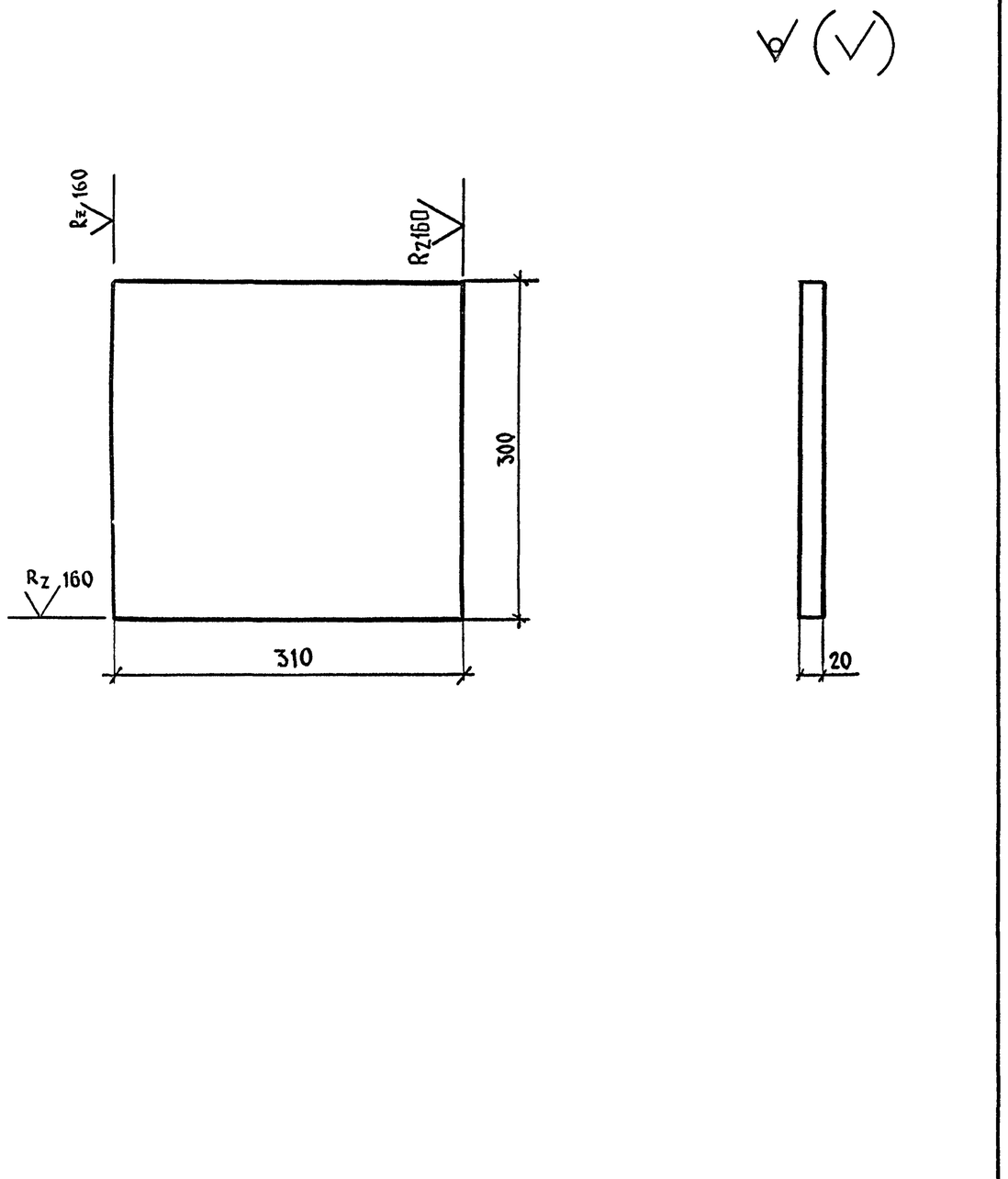

				3.503.1-101.1-16		
Н контр	Прохоров		25 02 91	Днище ниши	Стадия	Масса	Масштаб
Нач ОИС	Постовой		25 02 91		Р	14.6	1:5
Гл спец	Прохоров		25 02 91		Лист	Листов 1
ГИП	Литвинов		22 02 91			
Инж гр	Лосицкий		20 02 91	⌿ 20×300 ГОСТ 82-70, ℓ=310	Союздорпроект
Инж I к	Князев		18 02 91	МАРКУ СТАЛИ СМ 3503.1-101.1-ТТ	
Инж III к	Гололобова		16 02 91		

Взам инв №
Подпись и дата
Инв № подл

Формат А4

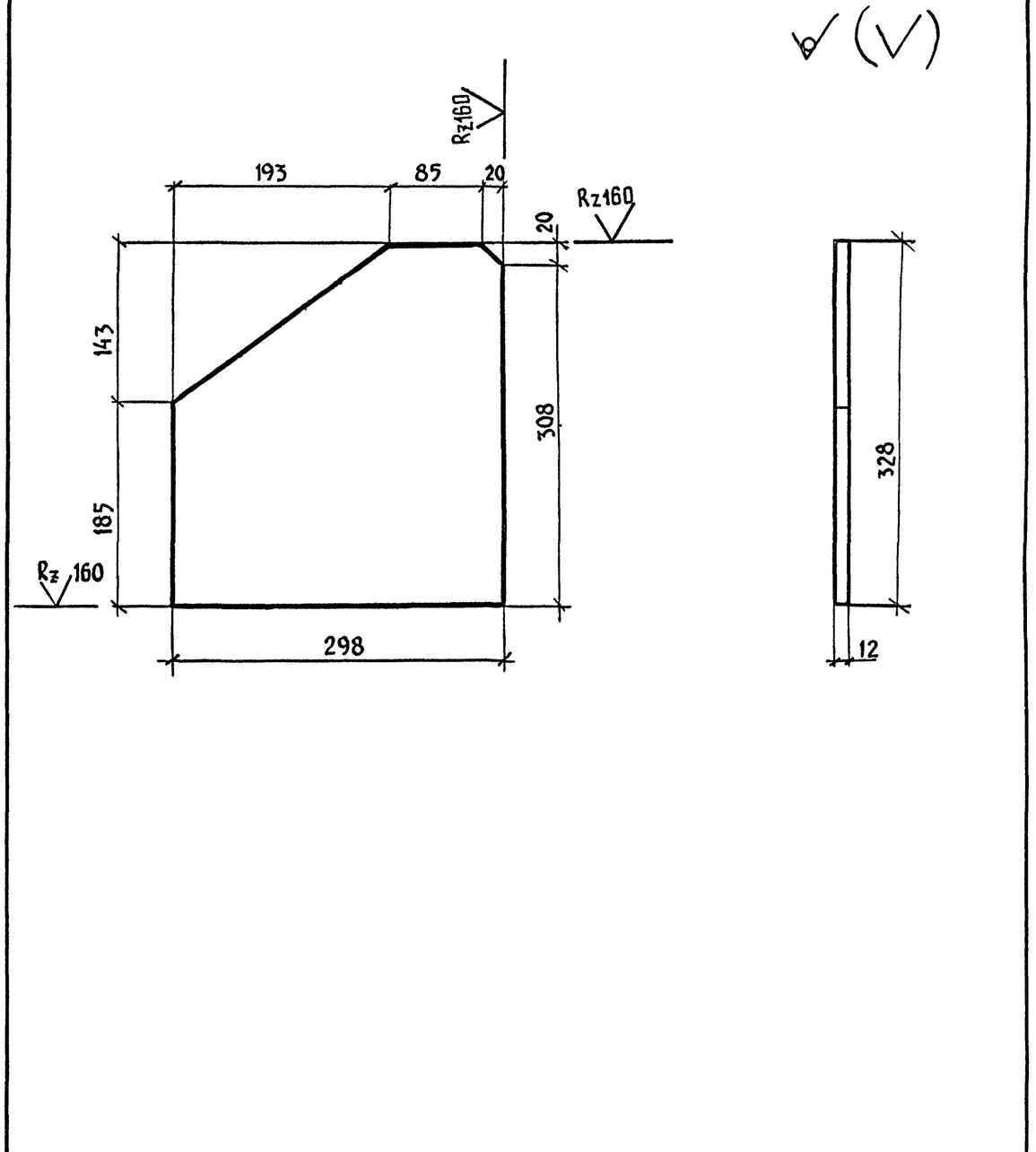

				3.503.1-101.1-17		
Н. контр	Прохоров		25 02 91	Ребро жесткости	Стадия	Масса	Масштаб
Нач ОИС	Постовой		25 02 91		Р	7.9	1:5
Гл. спец	Прохоров		25 02 91		Лист	Листов 1
ГИП	Литвинов		22 02 91			
Нач гр	Лосицкий		20 02 91	⌿ 12×298 ГОСТ 82-70, ℓ=328	Союздорпроект
Инж I к	Князев		18 02 91	МАРКУ СТАЛИ СМ 3503.1-101.1-ТТ	
Инж. III к	Гололобова		16 02 91		

25047-02 22

Формат А4

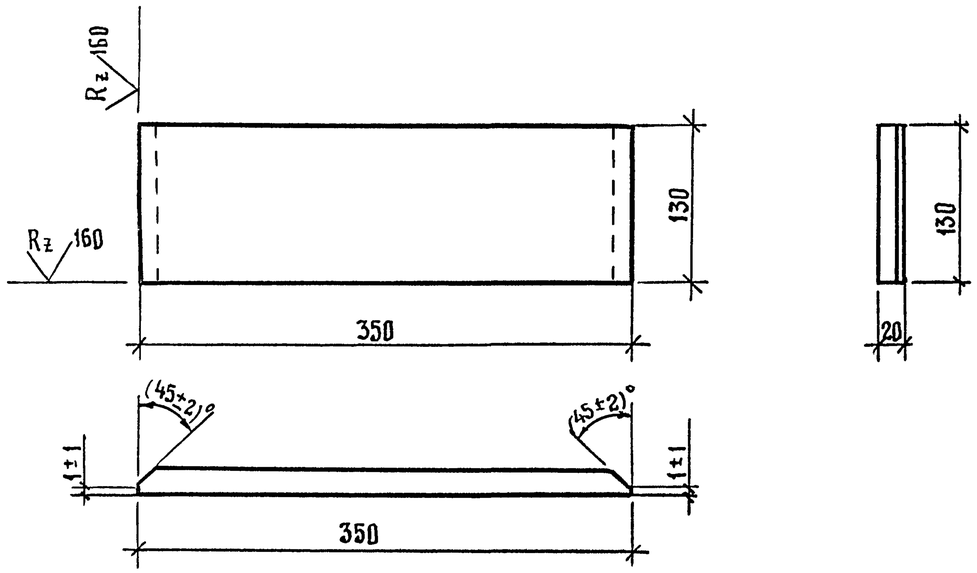

Н контр	Прохоров		25 02 91	3.503.1-101.1-18		
Нач ОИС	Постовой		25 02 91	Нижний лист	Стадия: Р	Масса: 7,2	Масштаб: 1:5
Гл спец	Прохоров		25 02 91		Лист	Листов 1
ГИП	Литвинов		22 02 91			
Нач гр	Лосицкий		20 02 91	⌀20×130 ГОСТ 103-76, ℓ = 350	Союздорпроект
Инж Iк	Князев		18 02 91	Марку стали СМ.3.503.1-101.1-ТТ	
Инж IIIк	Гололобова		04 02 91		

Взам инв N | Подпись и дата | Инв N подл

Формат А4

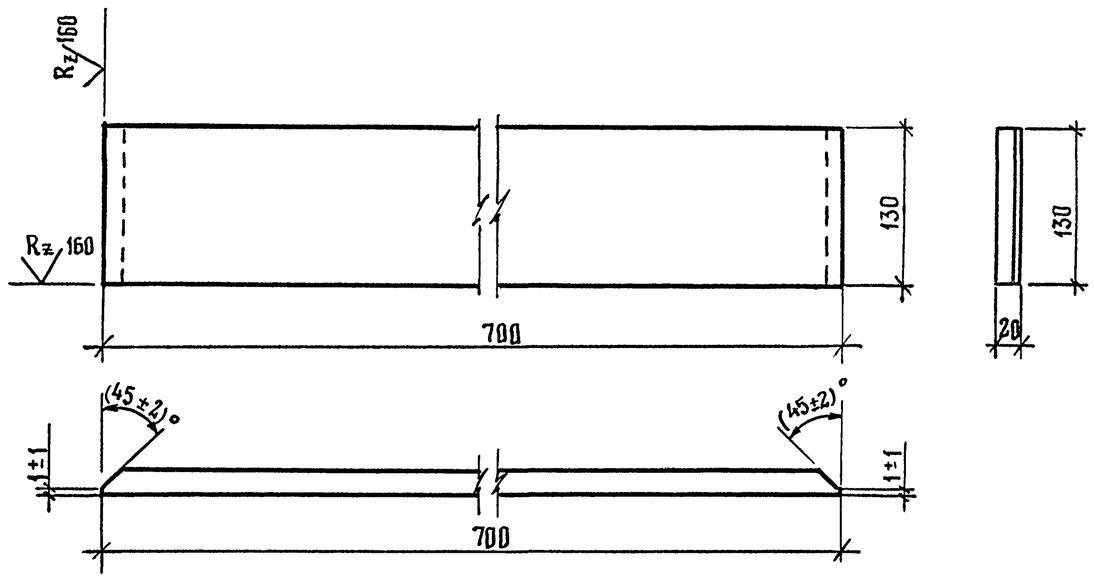

Н контр	Прохоров		25 02 91	3.503.1-101.1-19		
Нач ОИС	Постовой		25 02 91	Нижний лист	Стадия: Р	Масса: 14,2	Масштаб: 1:5
Гл.спец.	Прохоров		25 02 91		Лист	Листов 1
ГИП	Литвинов		22.02 91			
Нач.гр	Лосицкий		20 02 91	⌀20×130 ГОСТ 103-76, ℓ = 700	Союздорпроект
Инж. Iк	Князев		18.02 91	Марку стали СМ 3.503.1-101.1-ТТ	
Инж IIIк	Гололобова		04 02 91		

25047-02 23

Формат А4

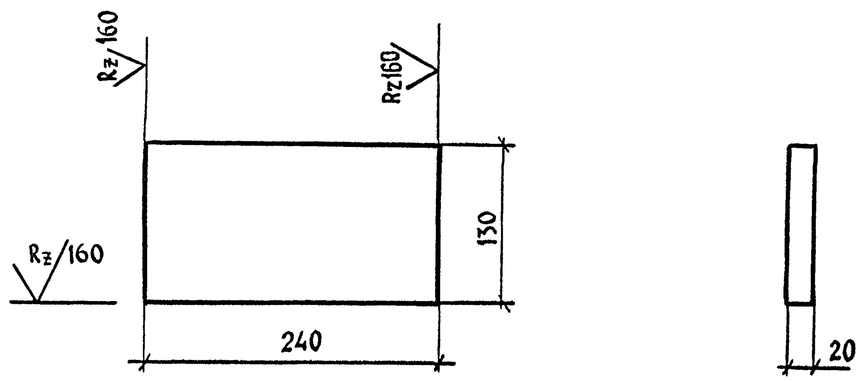

				3.503.1-101.1-20		
Н контр	Прохоров		25.02.91	Крышка ниши	Стадия	Масса	Масштаб
Нач ОИС	Постовой		25.02.91		Р	49	1:5
Гл спец	Прохоров		25.02.91		Лист	Листов 1
ГИП	Литвинов		22.02.91			
Нач гр	Лосицкий		18.02.91	20×130 ГОСТ 103-76, ℓ=240 / МАРКУ СТАЛИ СМ 3.503.1-101.1-ТТ	СОЮЗДОРПРОЕКТ	
Инж I к	Князев		18.02.91			
Инж III к	Гололобова		14.01.91			

Формат А4

Взам инв № | Подпись и дата | Инв № подл

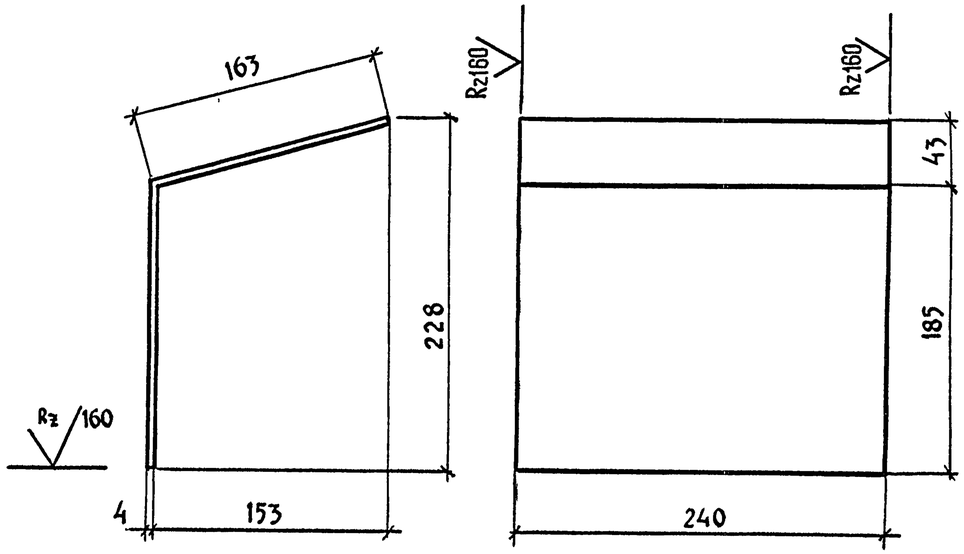

				3.503.1-101.1-21		
Н контр	Прохоров		25.02.91	Кожух ниши	Стадия	Масса	Масштаб
Нач ОИС	Постовой		25.02.91		Р	2,6	1:4
Гл спец	Прохоров		25.02.91		Лист	Листов 1
ГИП	Литвинов		22.02.91			
Нач гр	Лосицкий		18.02.91	4×240 ГОСТ19903-74, ℓ=348 / МАРКУ СТАЛИ СМ.3.503.1-101.1-ТТ	СОЮЗДОРПРОЕКТ	
Инж I к	Князев		18.02.91			
Инж III к	Гололобова		14.01.91			

Формат А4

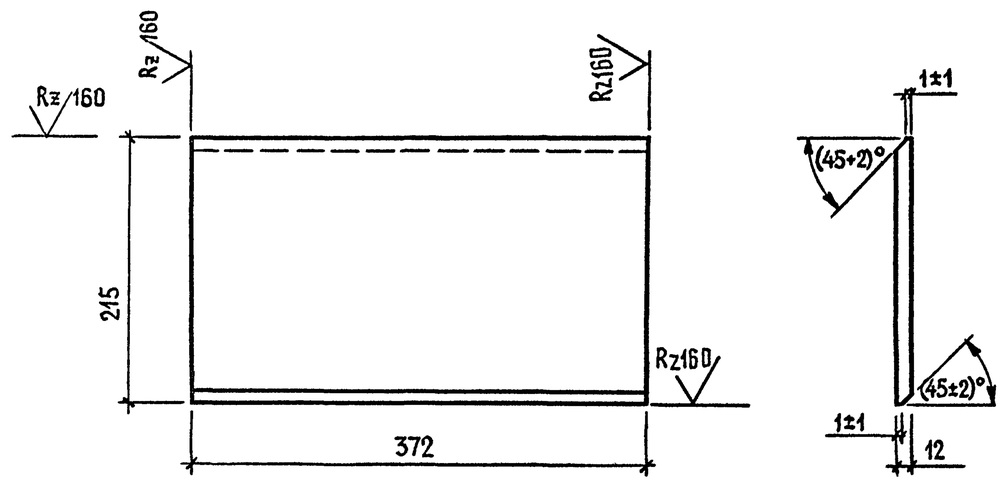

Н контр	Прохоров		25 02 91	3.503.1-101.1-22		
Нач ОИС	Постовой		25 02 91	Лист окаймления	Стадия: Р	Масса: 7,5	Масштаб: 1:5
Гл спец	Прохоров		25 02 91		Лист	Листов 1
ГИП	Литвинов		22 02 91			
Нач гр	Лосицкий		20 02 91	—12×215 ГОСТ 82-70, ℓ=372	Союздорпроект
Инж I к	Князев		18 02 91	Марку стали СМ 3.503.1-101.1-ТТ	
Инж III к	Гололобова		16 02 91		

Формат А4

Взам. инв № | Подпись и дата | Инв № подл

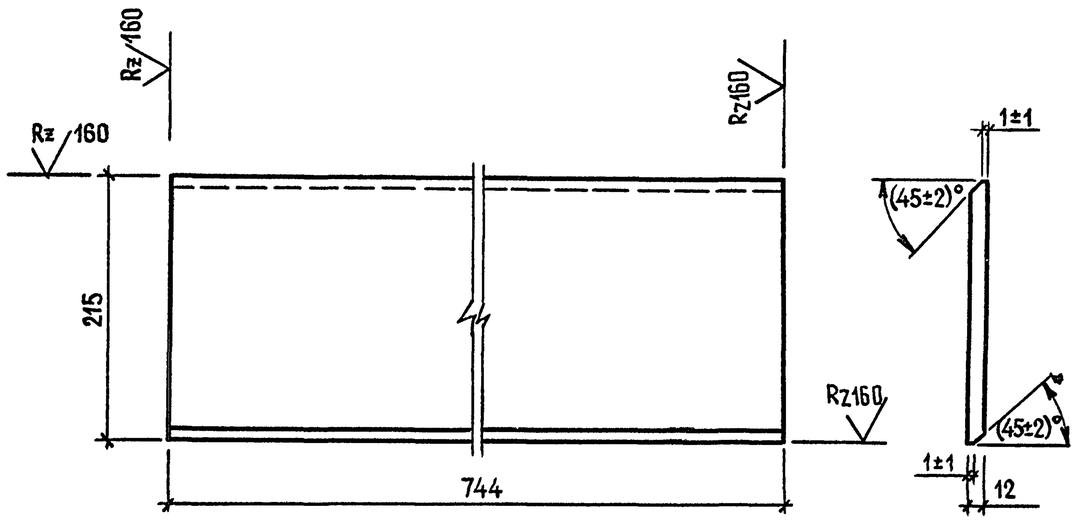

Н.контр.	Прохоров		25 02 91	3.503.1-101.1-23		
Нач.ОИС	Постовой		25 02 91	Лист окаймления	Стадия: Р	Масса: 15,1	Масштаб: 1:5
Гл.спец.	Прохоров		25 02 91		Лист	Листов 1
ГИП	Литвинов		22 02 91			
Нач. гр.	Лосицкий		20 02 91	—12×215 ГОСТ 82-70, ℓ=744	Союздорпроект
Инж. I к.	Князев		18 02 91	Марку стали СМ. 3.503.1-101.1-ТТ	
Инж. III к.	Гололобова		16.02.91		

Формат А4

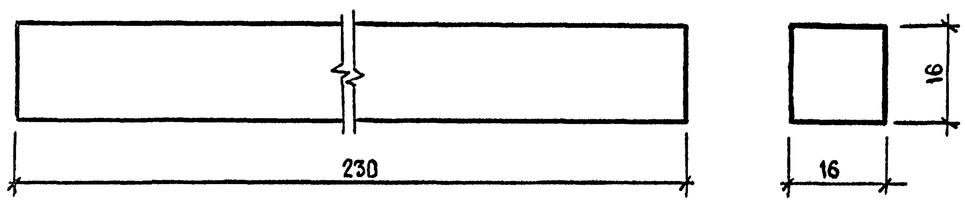

Н контр	Прохоров		25.02.91
Нач ОИС	Постовой		25.02.91
Гл спец	Прохоров		25.02.91
ГИП	Литвинов		22.02.91
Нач гр	Лосицкий		18.02.91
Инж Iк	Князев		18.02.91
Инж IIIк	Гололобова		15.02.91

3.503.1-101.1-24

Упор опорной части

Стадия	Масса	Масштаб
Р	0,5	1:1
Лист	Листов 1	

□16×16 ГОСТ 2591-88 ℓ=230

Марку стали см.3.503.1-101.1-ТТ

СОЮЗДОРПРОЕКТ

Взам инв.№ | Подпись и дата | Инв.№ подл

Формат А4

Марка элемента	Изделия закладные																			Общий расход, кг
	Арматура класса				Прокат марки														Всего, кг	
	проволока		AII		Фасон				Полосовой								Сортовой			
	ГОСТ 2246-70		ГОСТ 5781-82		ГОСТ 8509-86		ГОСТ 9567-75		ГОСТ 19903-74, ГОСТ 103-76, ГОСТ 82-70								ГОСТ 2591-88			
	⌀6	Итого	⌀16	Итого	L125×12	Итого	○20×2	Итого	⌐20×300	⌐20×130	⌐12×248	⌐12×215	⌐12×105	⌐5×75	⌐4×240	Итого	□16×16	Итого		
ОК-3К8-4,0	0,5	0,5	71,4	71,4	90,8	90,8	0,4	0,4	58,4	77,2	63,2	60,3	47,6	11,8	10,4	328,9	4,0	4,0	496,0	496,0
ОК-3К8-5,0	0,6	0,6	88,4	88,4	113,5	113,5	0,5	0,5	73,0	96,5	79,0	75,4	58,7	14,7	13,0	410,3	5,0	5,0	618,3	618,3
ОК-3К8-6,0	0,7	0,7	105,4	105,4	136,2	136,2	0,6	0,6	87,6	115,8	94,8	90,5	69,8	17,6	15,6	491,7	6,0	6,0	740,6	740,6

Н.контр.	Прохоров		25.02.91
Нач.ОИС	Постовой		25.02.91
Гл.спец.	Прохоров		25.02.91
ГИП	Литвинов		22.02.91
Нач.гр.	Лосицкий		18.02.91
Инж.I к.	Князев		17.02.91
Инж.III к.	Гололобова		15.01.91

3.503.1-101.1-25РС

Окаймление ОК-3К8-4,0... ОК-3К8-6,0
Ведомость расхода стали

Стадия	Лист	Листов
Р		1

Союздорпроект

Инв № подл | Подпись и дата | Взам. инв №

Формат А3

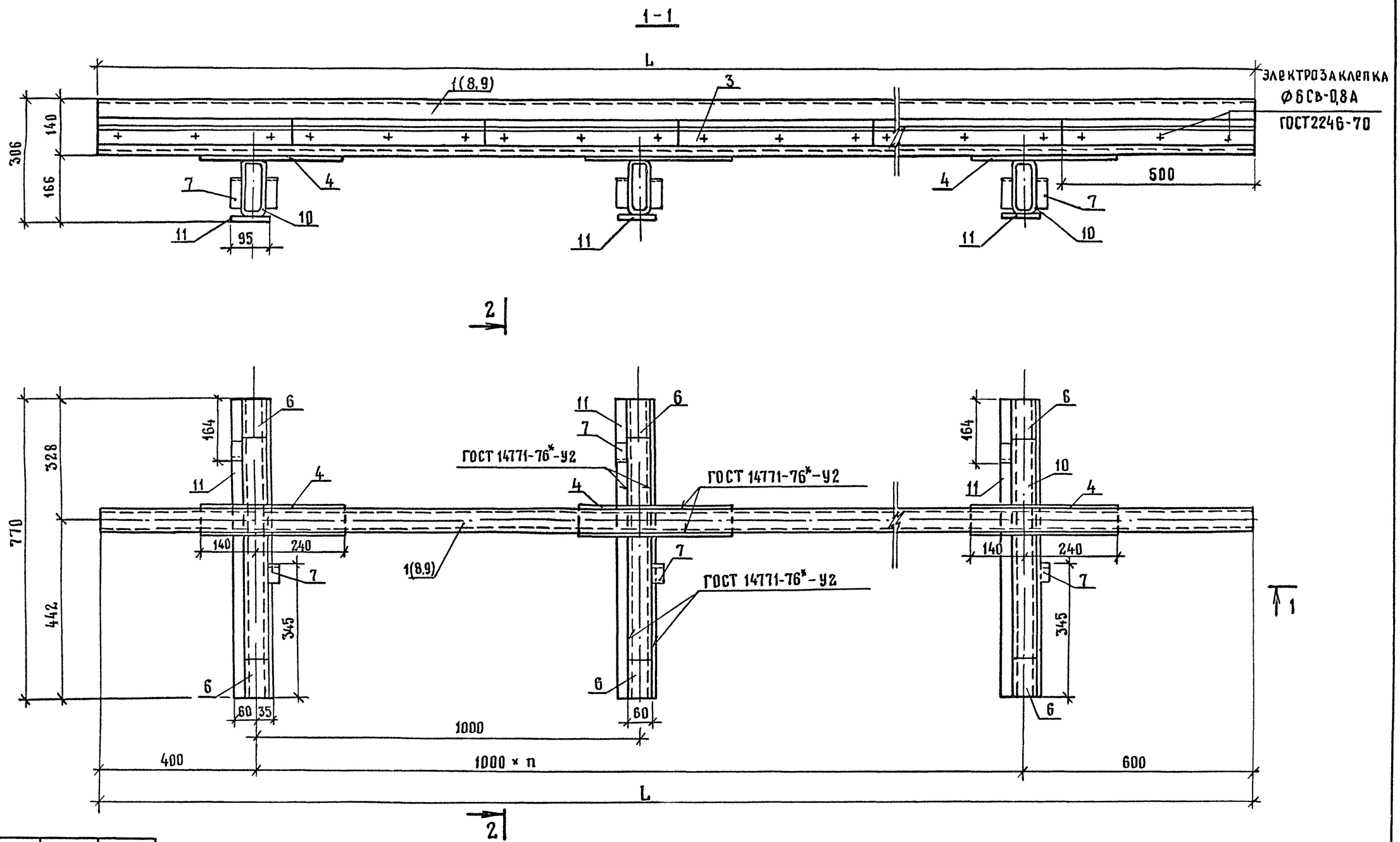

Марка распределителя	L, м	n
Р-3К8-4,0	4,0	3
Р-3К8-5,0	5,0	4
Р-3К8-6,0	6,0	5

Разрез 2-2 см 3.503.1-101.1-26 лист 2

Спецификацию и ведомость расхода стали на распределитель см 3.503.1-101.1-27 3.503.1-101.1-28

Н.контр	Прохоров		25.02.91
Нач ОИС	Постовой		25.02.91
Гл спец	Прохоров		25.02.91
ГИП	Литвинов		22.02.91
Нач гр	Лосицкий		18.02.91
Инж I к.	Горохова		17.02.91
Инж. II к	Соловьева		16.02.91

3.503.1-101.1-26

Деформационный шов ЗК8 с резиновым компенсатором К-8
Распределитель Р-3К8-4,0.., Р-3К8-6,0

Стадия	Лист	Листов
Р	1	2

Союздорпроект

Взам инв N | Подпись и дата | Инв N подл

Формат А3

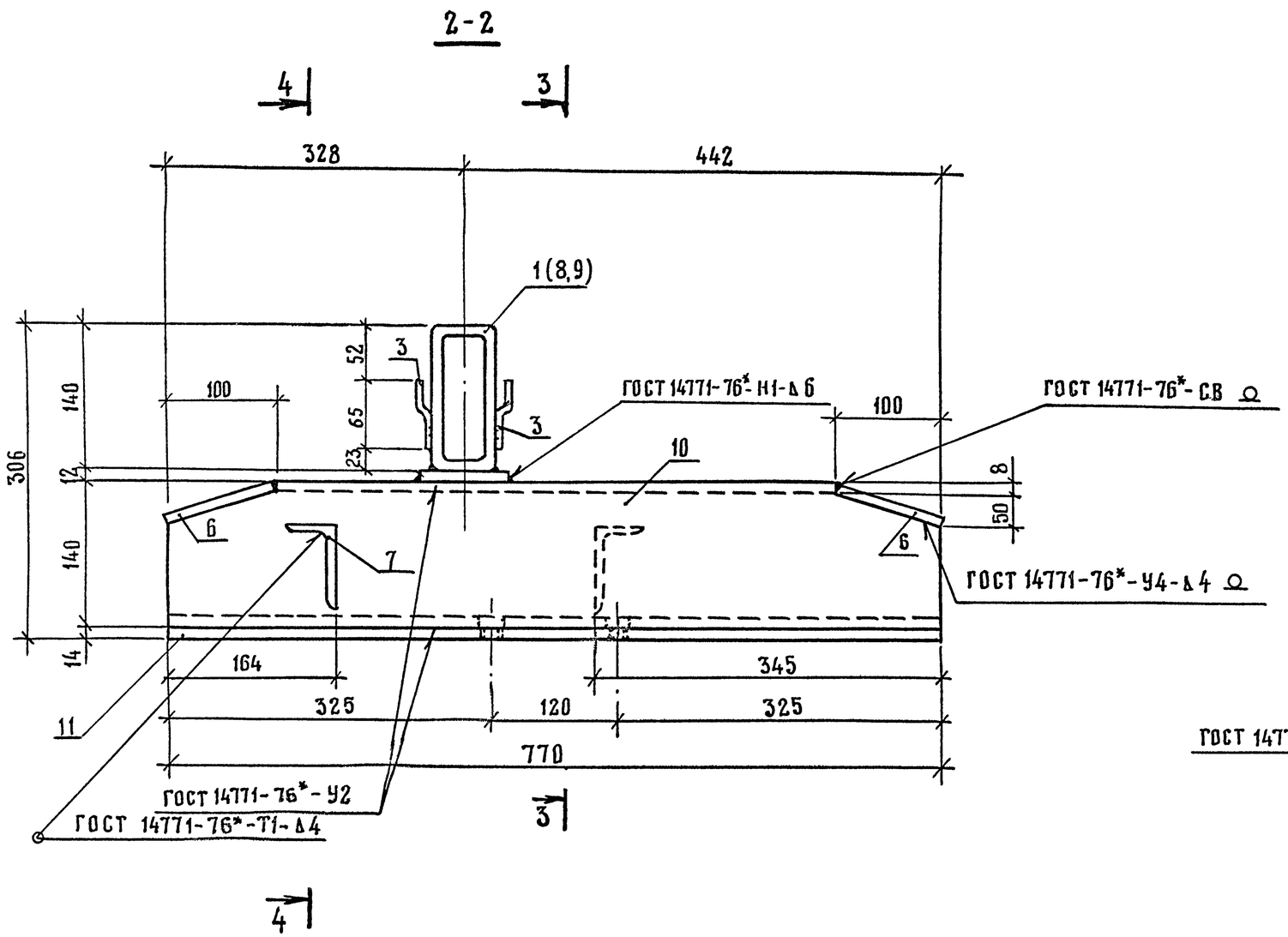

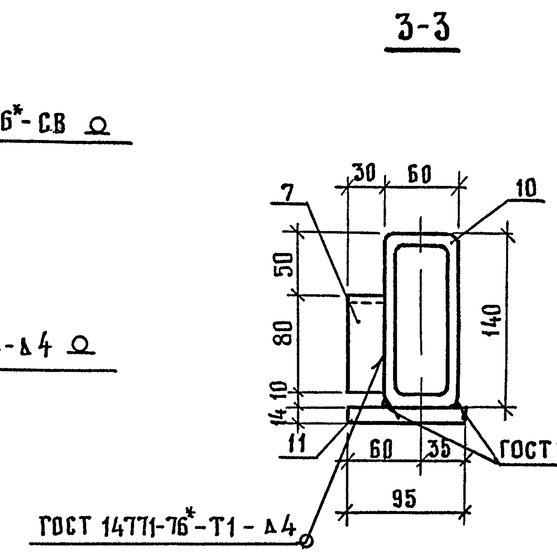

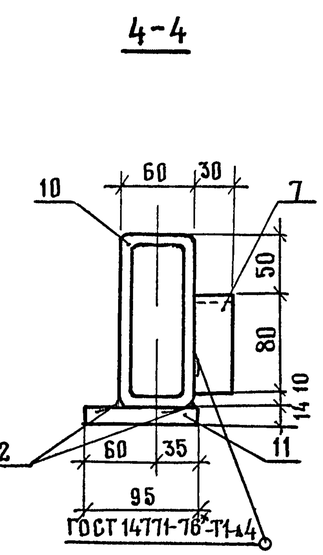

Взам инв N	Подпись и дата	Инв N подл

3.503.1-101.1-26	Лист 2

МАРКА	ПОЗ	НАИМЕНОВАНИЕ	КОЛ	ОБОЗНАЧЕНИЕ ДОКУМЕНТА	МАССА, КГ
Р-3К8-4.0	1	Продольная балка □8×60×140, ℓ=4000	1	3.503.1-101.1-57	230,8
	10	Поперечная балка □8×60×140, ℓ=770	4	3.503.1-101.1-29	
	3	Фиксатор компенсатора ∠5×75, ℓ=499	16	3.503.1-101.1-74	
	4	Лист усиления продольной балки ∠12×80, ℓ=380	4	3.503.1-101.1-61	
	11	Опорная пластина поперечной балки ∠14×95, ℓ=770	4	3.503.1-101.1-30	
	6	Направляющая пластина поперечной балки ∠6×50, ℓ=105	8	3.503.1-101.1-59	
	7	Упор амортизатора L80×50×5, ℓ=30	8	3.503.1-101.1-60	
Р-3К8-5.0	8	Продольная балка □8×60×140, ℓ=5000	1	3.503.1-101.1-57	288,6
	10	Поперечная балка □8×60×140, ℓ=770	5	3.503.1-101.1-29	
	3	Фиксатор компенсатора ∠5×75, ℓ=499	28	3.503.1-101.1-74	
	4	Лист усиления продольной балки ∠12×80, ℓ=380	5	3.503.1-101.1-61	
	11	Опорная пластина поперечной балки ∠14×95, ℓ=770	5	3.503.1-101.1-30	
	6	Направляющая пластина поперечной балки ∠6×50, ℓ=105	10	3.503.1-101.1-59	
	7	Упор амортизатора L80×50×5, ℓ=30	10	3.503.1-101.1-60	
Р-3К8-6.0	9	Продольная балка □8×60×140, ℓ=6000	1	3.503.1-101.1-57	346,2
	10	Поперечная балка □8×60×140, ℓ=770	6	3.503.1-101.1-29	
	3	Фиксатор компенсатора ∠5×75, ℓ=499	24	3.503.1-101.1-74	
	4	Лист усиления продольной балки ∠12×80, ℓ=380	6	3.503.1-101.1-61	
	11	Опорная пластина поперечной балки ∠14×95, ℓ=770	6	3.503.1-101.1-30	
	6	Направляющая пластина поперечной балки ∠6×50, ℓ=105	12	3.503.1-101.1-59	
	7	Упор амортизатора L80×50×5, ℓ=30	12	3.503.1-101.1-60	

Взам инв № | Подпись и дата | Инв № подл

Н контр	Прохоров		25.02.91	3.503.1-101.1-27
Нач ОИС	Постовой		25.02.91	
Гл спец	Прохоров		25.02.91	Распределитель Р-3К8-4.0 ... Р-3К8-6.0 Спецификация
ГИП	Литвинов		25.02.91	Стадия: Р; Лист: ; Листов: 1
Нач гр	Лосицкий		18.02.91	Союздорпроект
Инж I к	Князев		17.02.91	
Инж II к	Соловьева		16.02.91	

Формат А4

МАРКА ЭЛЕМЕНТА	Изделия закладные: Прокат марки									Всего кг	Общий расход кг
	Фасонный				Полосовой						
	ГОСТ 8645-68		ГОСТ 8509-86		ГОСТ 103-76						
	□8×60×140	Итого	L80×50×5	Итого	∠5×75	∠6×50	∠12×80	∠14×95	Итого		
Р-3К8-4.0	160.4	160.4	1.2	1.2	23.5	2.0	11.5	32.2	69.2	230.1	230.8
Р-3К8-5.0	200.6	200.6	1.5	1.5	29.4	2.5	14.4	40.2	86.5	288.6	288.6
Р-3К8-6.0	240.7	240.7	1.8	1.8	35.3	3.0	17.2	48.2	103.7	346.2	346.2

Н. контр	Прохоров		25.02.91	3.503.1-101.1-28 РС
Нач ОИС	Постовой		25.02.91	
Гл спец	Прохоров		25.02.91	Распределитель Р-3К8-4.0 ... Р-3К8-6.0 Ведомость расхода стали
ГИП	Литвинов		25.01.91	Стадия: Р; Лист: ; Листов: 1
Нач гр	Лосицкий		18.02.91	Союздорпроект
Инж I гр	Князев		17.02.91	
Инж II к	Соловьева		16.02.91	

Формат А4

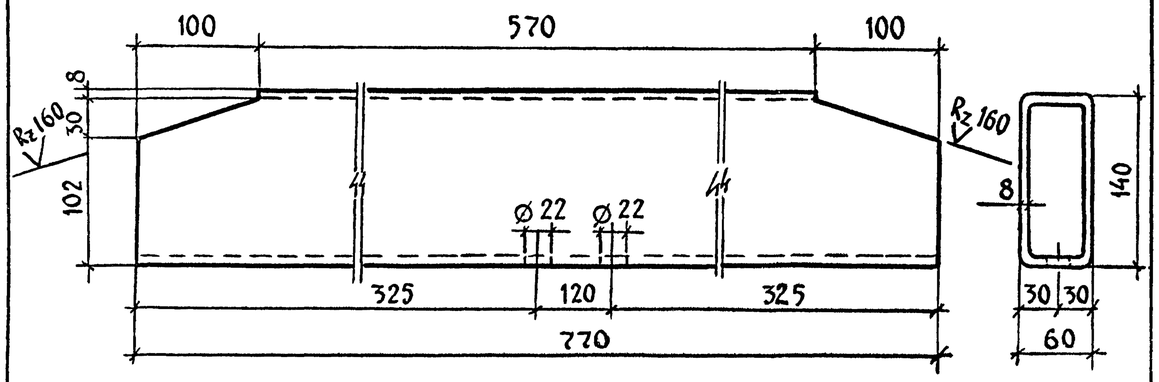

Н контр	Прохоров		25.02.91	3.503.1-101.1-29		
Нач ОИС	Постовой		25.02.91	Поперечная балка	Стадия: Р	Масса: 17,0	Масштаб: 1:5
Гл спец	Прохоров		25.02.91		Лист	Листов 1
ГИП	Литвинов		22.02.91			
Нач гр	Лосицкий		18.02.91	▯ 8×50×140 ГОСТ 8645-68, ℓ=770	Союздорпроект
Инж I к	Горохова		17.02.91	Марку стали СМ3.503.1-101.1-ТТ	
Инж II к	Соловьева		16.02.91		

Инв № подл | Подпись и дата | Взам инв №

Формат А4

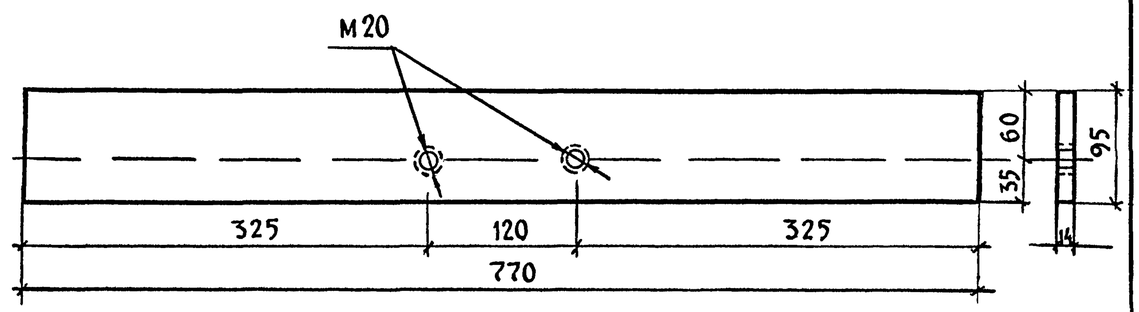

Н. контр	Прохоров		25.02.91	3.503.1-101.1-30		
Нач ОИС	Постовой		25.02.91	Опорная пластина поперечной балки	Стадия: Р	Масса: 8,04	Масштаб: 1:5
Гл. спец	Прохоров		25.02.91		Лист	Листов 1
ГИП	Литвинов		22.02.91			
Нач гр	Лосицкий		18.02.91	⊥ 14×95 ГОСТ 103-76, ℓ=770	Союздорпроект
Инж I к	Горохова		17.02.91	Марку стали СМ3.503.1-101.1-ТТ	
Инж II к	Соловьева		16.02.91		

Формат А4

Марка элемента	Изделия закладные																							
	Арматура класса					Прокат																		Всего, кг
	AI			AII		Фасон							Полосовой, сортовой											
	ГОСТ 5781-82			ГОСТ 5781-82		ГОСТ 8645-68		ГОСТ 8509-86 ГОСТ 8510-86			ГОСТ 9567-75		ГОСТ 82-70, ГОСТ 103-76, ГОСТ 2591-88											
	⌀6	⌀14	Итого	⌀16	Итого	⊓8×60×140	Итого	∠125×12	∠80×50×5	Итого	○20×2	Итого	⌿20×300	⌿20×130	⌿14×95	⌿12×298	⌿12×215	⌿12×105	⌿12×80	⌿6×50	⌿5×75	⌿4×240	□16×16	Итого	
МП-3К8-4.0	1.0	3.9	4.9	142.8	142.8	320.8	320.8	181.6	2.4	184.0	0.8	0.8	116.8	154.4	64.4	126.4	120.6	95.2	33.4	4.0	75.4	20.8	8.0	819.4	1472.7
МП-3К8-5.0	1.2	4.9	6.1	176.8	176.8	401.2	401.2	227.0	3.0	230.0	1.0	1.0	146.0	193.0	80.4	158.0	150.8	117.4	41.8	5.0	94.2	26.0	10.0	1022.6	1837.7
МП-3К8-6.0	1.4	5.9	7.3	210.8	210.8	481.4	481.4	272.4	3.6	276.0	1.2	1.2	175.2	231.6	96.4	189.6	181.0	139.6	50.0	6.0	113.0	31.2	12.0	1225.6	2202.3

Изделия крепежные									Общий расход, кг	Материалы
Метизы								Всего, кг		Резиновые изделия, кг
ГОСТ 7798-70			ГОСТ 11371-78* ГОСТ 6402-70*			ГОСТ 397-79*				
Болт М12×25	Болт М20×45	Итого	Шайба 20.01	Шайба 20А-65Г	Итого	Шплинт 4×36	Итого			
0,3	2.9	3,2	0,3	0,2	0,5	0,1	0,1	3,8	1476,5	24,4
0,4	3,7	4,1	0,4	0,3	0,7	0,1	0,1	4,9	1842,6	30,5
0,5	4,4	4,9	0,4	0,3	0,7	0,1	0,1	5,7	2208,0	36,6

Н контр	Прохоров		25 02 91
Нач ОИС	Постовой		25 02 91
Гл спец	Прохоров		25 02 91
ГИП	Литвинов		22 02 91
Нач гр.	Лосицкий		20 02 91
Инж I к	Белов		19 02 91
Инж I к	Князев		18 02 91

3.503.1-101.1-31

Монтажный пакет МП-3К8-4,0... МП-3К8-6,0
Ведомость расхода материалов

Стадия	Лист	Листов
Р		1

Союздорпроект

Инв N подл | Подпись и дата | Взам инв N

Формат А3

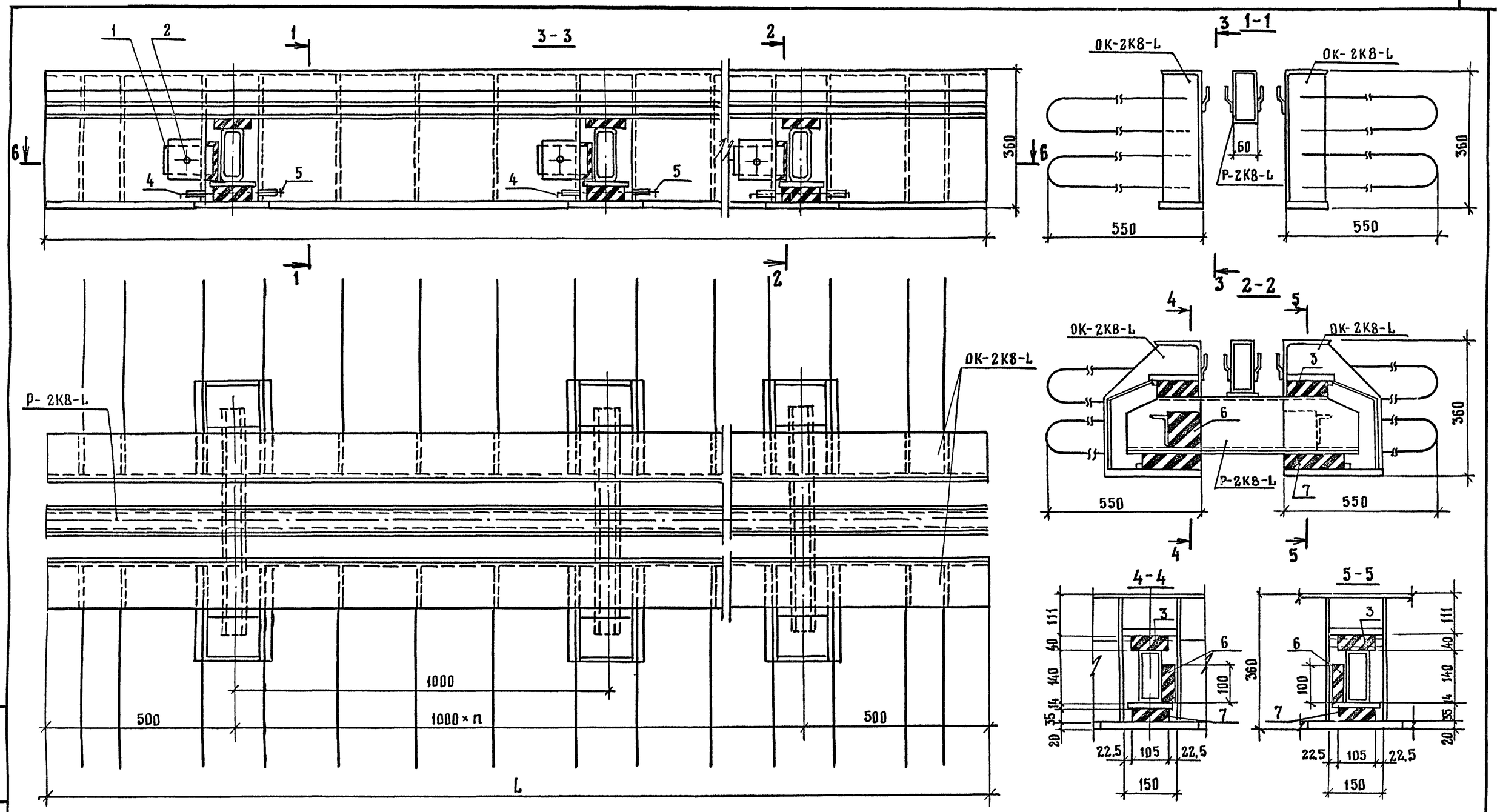

Марка монтажного пакета	L, м	n
МП-2К8-4,0	4,0	3
МП-2К8-5,0	5,0	4
МП-2К8-6,0	6,0	5

Требования к материалам и порядок монтажа см. 3.503.1-101.1-ТТ

Н контр	Прохоров		25.02.91
Нач. ОИС	Постовой		25.02.91
Гл спец	Прохоров		25.02.91
ГИП	Литвинов		22.02.91
Нач. гр	Лосицкий		15.02.91
Инж. Iк	Белов		14.02.91
Инж. Iк	Князев		11.02.91

3.503.1-101.1-32

Деформационный шов 2К8 с резиновым компенсатором К-8
Монтажный пакет МП-2К8-4,0 .. МП-2К8-6,0

Стадия	Лист	Листов
Р	1	2

Союздорпроект

Взам инв № | Подпись и дата | Инв № подл

Формат А3

6-6

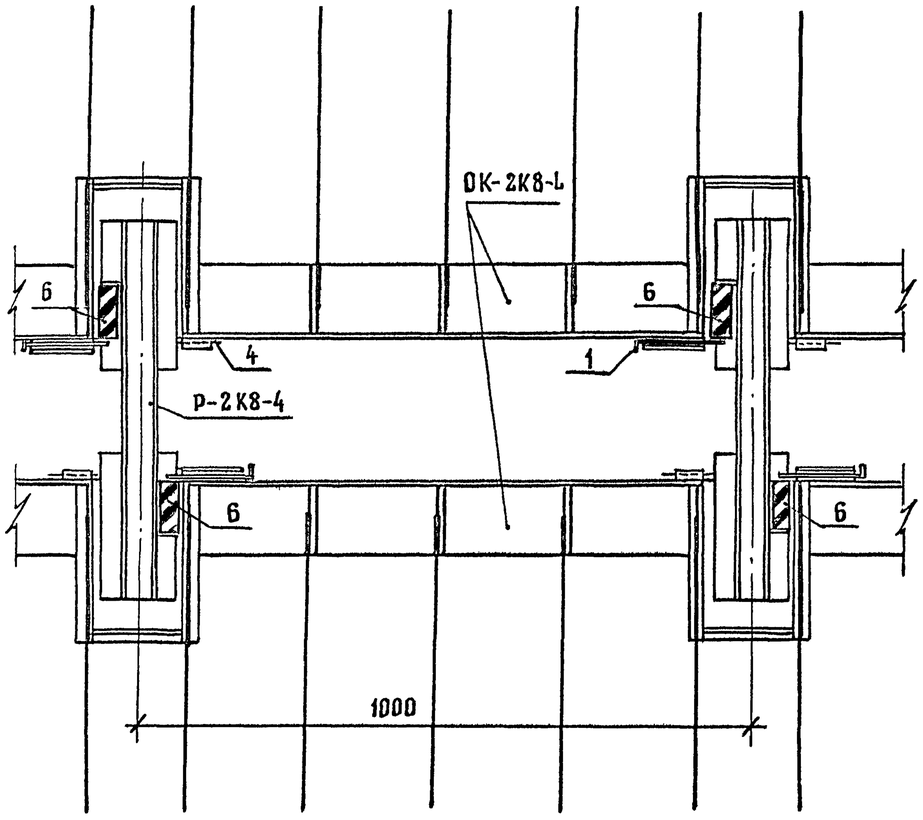

Инв.№ подл	
Подпись и дата	
Взам инв №	

3.503.1-101.1- 32

Лист 2

Марка	Поз	Наименование	Кол	Обозначение документа	Масса, кг
МП-2К8-4,0		Окаймление ОК-2К8-4,0	2	3.503.1-101.1-36	1160,4
		Распределитель Р-2К8-4,0	1	3.503.1-101.1-54	
	1	Упор амортизатора ∠12×80, ℓ=170	8	3.503.1-101.1-34	
	2	Болт М12×25	8	ГОСТ 7798-70*	
	3	Верхняя опорная часть 100×105×40	8	3.503.1-101.1-9	
	4	Упор нижней опорной части Ø14 AI ℓ=300	8	3.503.1-101.1-35	
	5	Шплинт 4×36	8	ГОСТ 397-79*	
	6	Амортизатор 100×80×30	8	3.503.1-101.1-11	
	7	Нижняя опорная часть 150×105×40	8	3.503.1-101.1-10	
МП-2К8-5,0		Окаймление ОК-2К8-5,0	2	3.503.1-101.1-37	1447,0
		Распределитель Р-2К8-5,0	1	3.503.1-101.1-54	
	1	Упор амортизатора ∠12×80, ℓ=170	10	3.503.1-101.1-34	
	2	Болт М12×25	10	ГОСТ 7798-70*	
	3	Верхняя опорная часть 100×105×40	10	3.503.1-101.1-9	
	4	Упор нижней опорной части Ø14AI, ℓ=300	10	3.503.1-101.1-35	
	5	Шплинт 4×36	10	ГОСТ 397-79*	
	6	Амортизатор 100×80×30	10	3.503.1-101.1-11	
	7	Нижняя опорная часть 150×105×40	10	3.503.1-101.1-10	

Марка	Поз	Наименование	Кол	Обозначение документа	Масса, кг
МП-2К8-6,0		Окаймление ОК-2К8-6,0	2	3.503.1-101.1-38	1733,4
		Распределитель Р-2К8-6,0	1	3.503.1-101.1-54	
	1	Упор амортизатора ∠12×80, ℓ=170	12	3.503.1-101.1-34	
	2	Болт М12×25	12	ГОСТ 7798-70*	
	3	Верхняя опорная часть 100×105×40	12	3.503.1-101.1-9	
	4	Упор нижней опорной части Ø14 AI ℓ=300	12	ГОСТ 397-79*	
	5	Шплинт 4×36	12	3.503.1-101.1-35	
	6	Амортизатор 100×80×30	12	3.503.1-101 1-11	
	7	Нижняя опорная часть 150×105×40	12	3.503.1-101.1-10	

Требования к материалам и марки стали см. 3.503.1-101.1-ТТ

Н контр	Прохоров		25.02.91
Нач.ОИС	Постовой		25.02.91
Гаспец	Прохоров		25.02.91
ГИП	Литвинов		25.02.91
Нач гр	Лосицкий		24.02.91
Инж.Iк	Белов		18.02.91
Инж.Iк	Князев		17.02.91

3.503.1-101.1-33

Монтажный пакет МП-2К8-4,0... МП-2К8-6,0
Спецификация

Стадия	Лист	Листов
Р		1

Союздорпроект

Инв N подл | Подпись и дата | Взам инв N

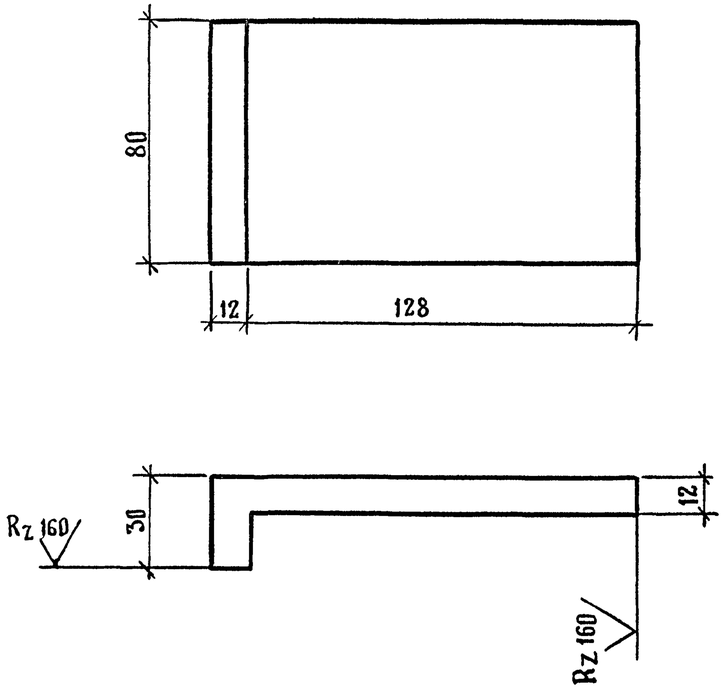

				3.503.1-101.1- 34		
Н контр	Прохоров		25 02 91	Упор амортизатора	Стадия	Масса	Масштаб
Нач ОИС	Постовой		25 02 91		Р	1.3	1:5
Гл спец	Прохоров		25 02 91		Лист	Листов 1
ГИП	Литвинов		22 02 91			
Нач гр	Лосицкий		20 02 91	⌀12×80 ГОСТ 103-76, ℓ=170	Союздорпроект	
Инж I к	Князев		19 02 91	марку стали см 3.503.1-101.1-ТТ		
Инж III к	Гололобова		18.01 91			

Формат А4

Взам инв N | Подпись и дата | Инв N подл

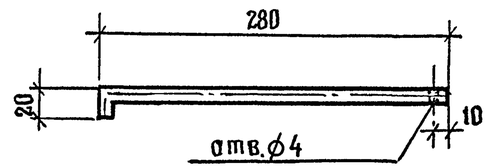

				3.503.1-101.1- 35		
Н контр	Прохоров		25 02 91	Упор нижней опорной части	Стадия	Масса	Масштаб
Нач.ОИС	Постовой		25 02 91		Р	0,36	1:5
Гл спец	Прохоров		25 02 91		Лист	Листов 1
ГИП	Литвинов		22 02 91			
Нач.гр	Лосицкий		20 02 91	⌀14 AI ГОСТ 5781-82, ℓ=300	Союздорпроект	
Инж.I к	Князев		19 02 91	марку стали см 3.503.1-101.1-ТТ		
Инж.III к	Гололобова		18.01 91			

Формат А4

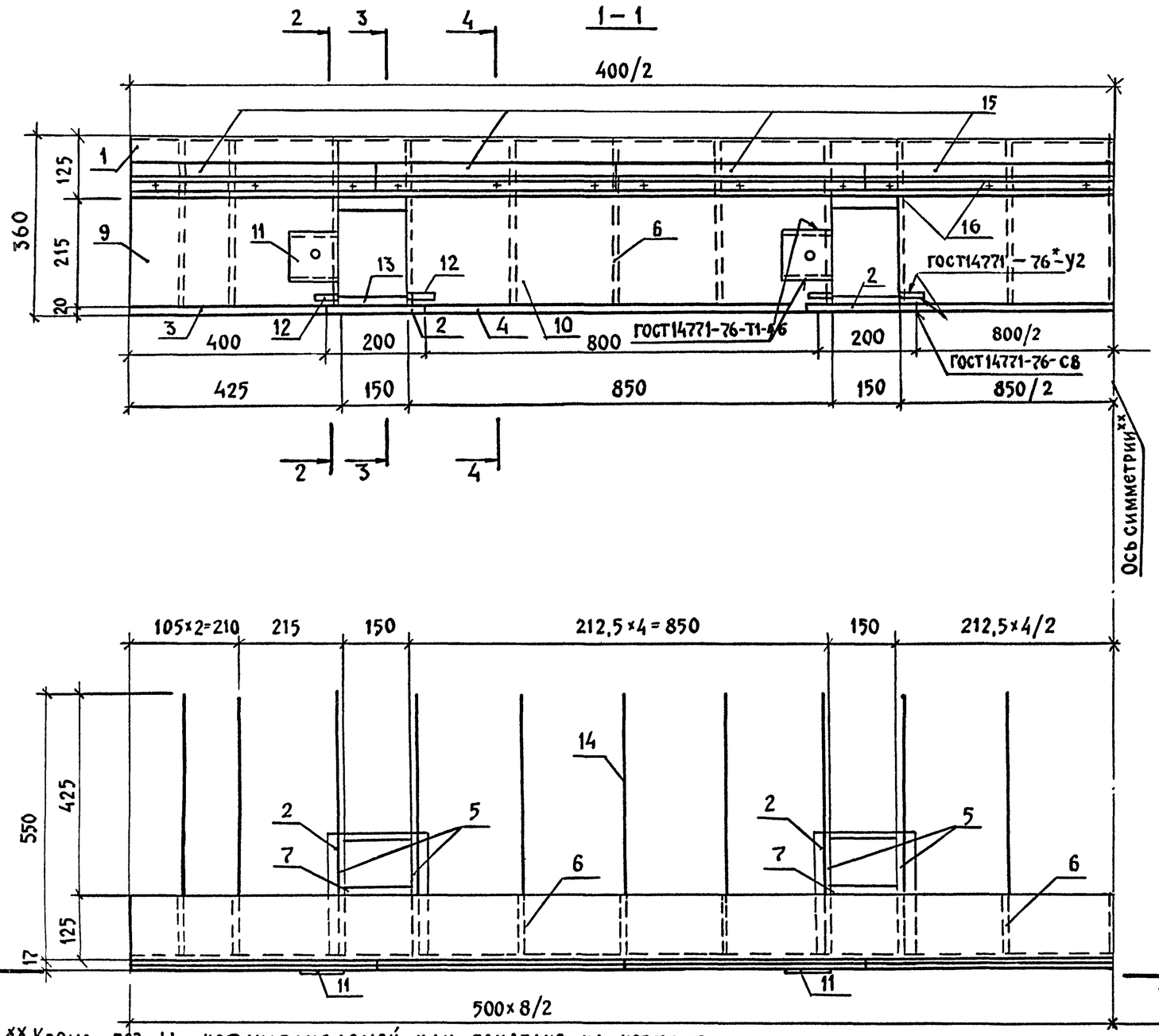

** Кроме поз. 11 устанавливаемой как показано на чертеже

Разрезы 2-2; 3-3; 4-4 см 3.503.1-101.1-38 лист 2

Спецификацию и ведомость расхода стали на окаймление см листы 3.503.1-101.1-39 3.503.1-101.1-53

Н.контр	Прохоров		25 02 91
Нач ОИС	Постовой		25 02 91
Гл спец	Прохоров		25 02 91
ГИП	Литвинов		22 02 91
Нач.гр	Лосицкий		15 02 91
Инж I к	Князев		14 02 91
Инж III к	Гололобова		15 01 91

3.503.1-101.1-36

Деформационный шов 2К8 с резиновым компенсатором К-8 окаймление ОК-2К8-4.0

Стадия	Лист	Листов
Р		1

Союздорпроект

Взам инв № | Подпись и дата | Инв № подл

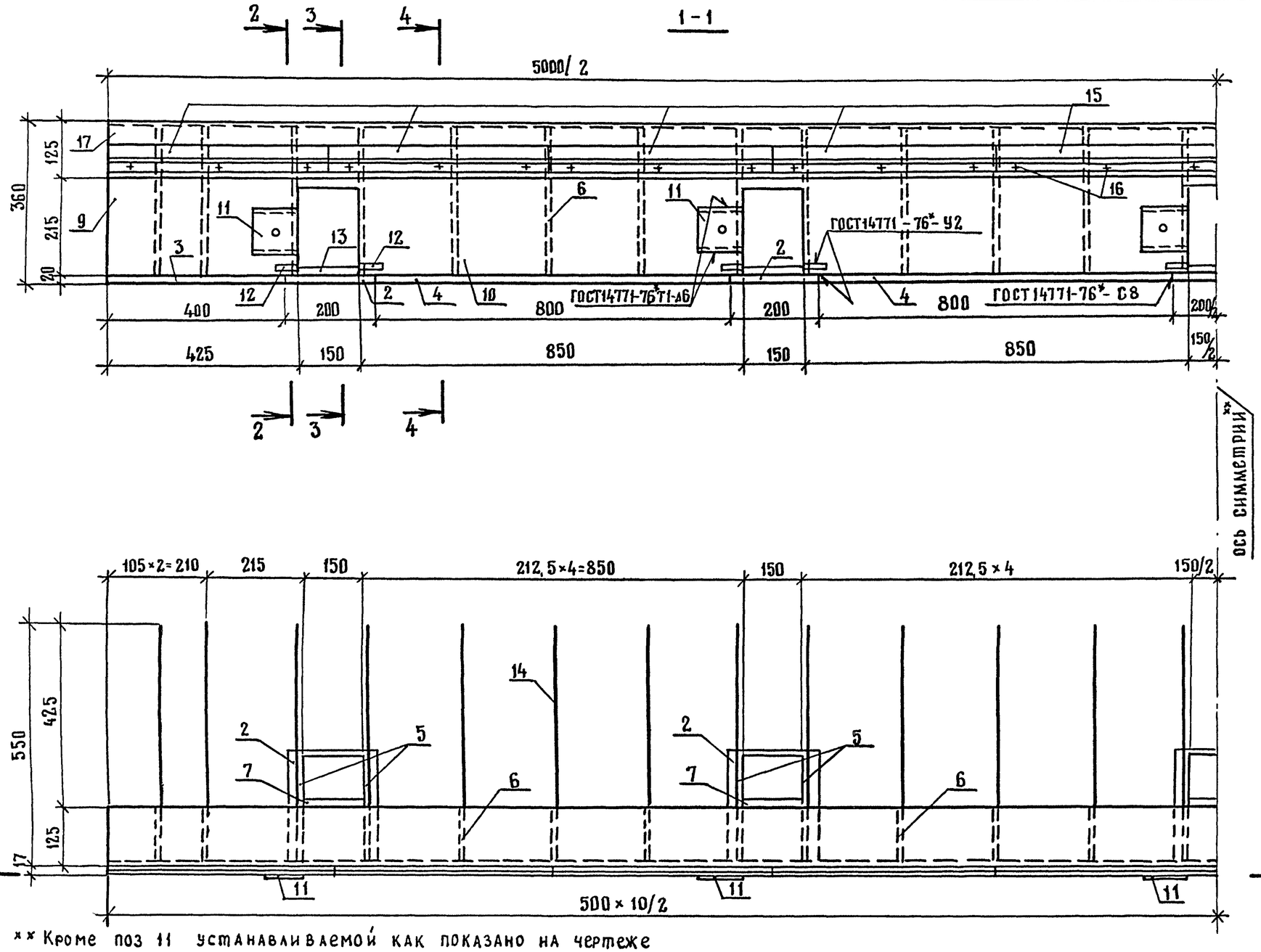

** Кроме поз 11 устанавливаемой как показано на чертеже

Разрезы 2-2, 3-3; 4-4 см 3.503.1-101.1-38 лист 2

Спецификацию и ведомость расхода стали на окаймление см. листы 3.503.1-101.1-39 3.503.1-101.1-53

Н контр	Прохоров		25 02 91
Нач ОИС	Постовой		25 02 91
Гл спец	Прохоров		25 02 91
ГИП	Литвинов		22 02 91
Нач гр.	Лосицкий		15 02 91
Инж Iк	Князев		14 02 91
Инж IIIк	Гололобова		18 02 91

3.503.1-101.1-37

Деформационный шов 2К8 с резиновым компенсатором К8

Окаймление ОК-2К8-5,0

Стадия	Лист	Листов
Р		1

Союздорпроект

Инв № подл | Подпись и дата | Взам инв N

Формат А3

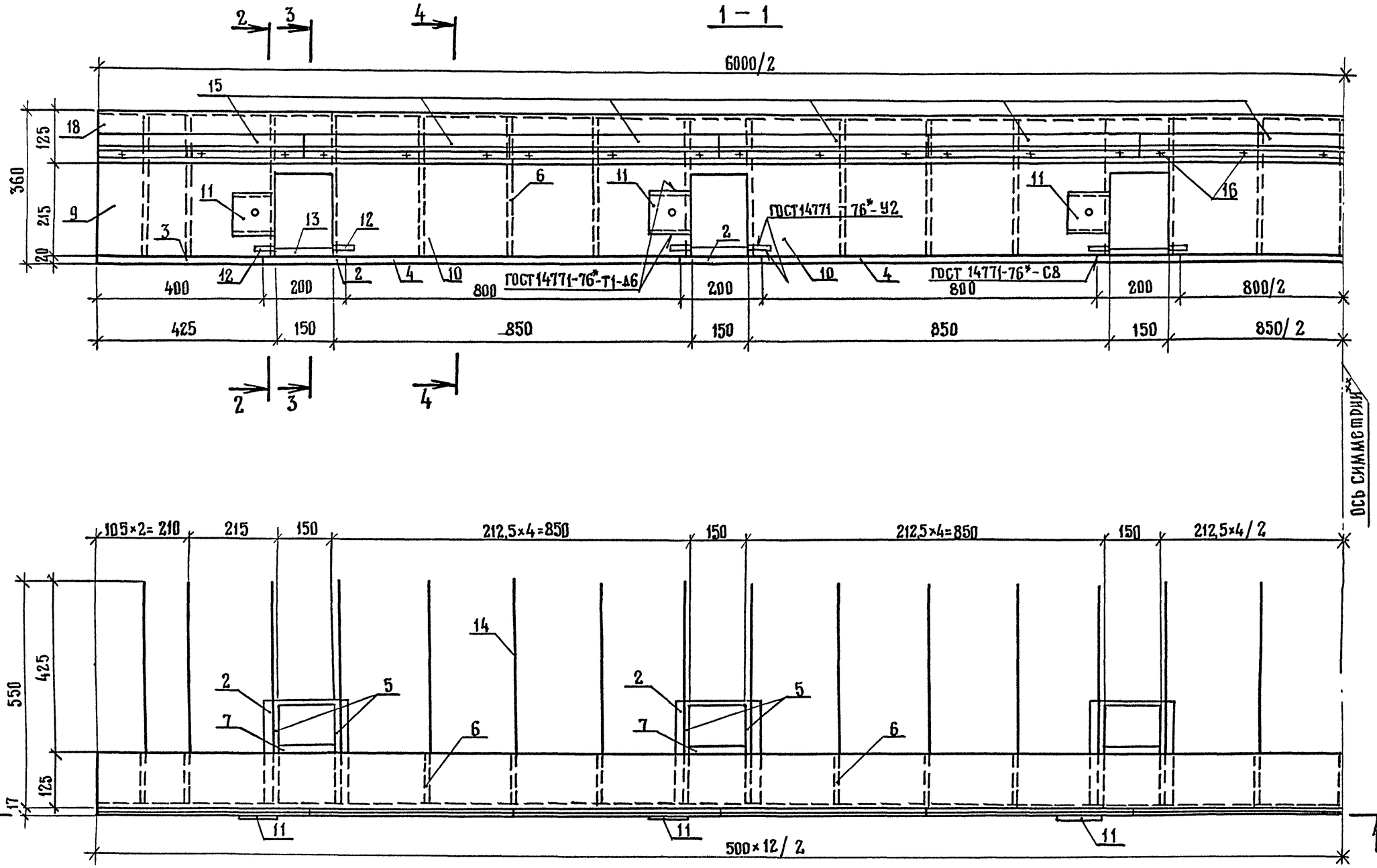

** Кроме поз. 11, устанавливаемой как показано на чертеже.

Разрезы 2-2; 3-3; 4-4 см. 3.503.1-101.1-38 лист 2

Спецификацию и ведомость расхода стали на окаймление см листы 3.503.1-101.1-39 3.503.1-101.1-53

Н контр	Прохоров		25.02.91	3.503.1-101.1-38
Нач ОИС	Лостовой		25.02.91	
Гл спец	Прохоров		25.02.91	Деформационный шов 2К8 с резиновым компенсатором К-8 Окаймление ОК-2К8-6,0
ГИП	Литвинов		22.02.91	
Нач.гр.	Лосицкий		15.02.91	
Инж I к.	Князев		14.02.91	
Инж III к	Гололобова		15.01.91	

Стадия	Лист	Листов
Р	1	2

Союздорпроект

Инв № подл | Подпись и дата | Взам инв №

25047-02 39 Формат А3

2-2

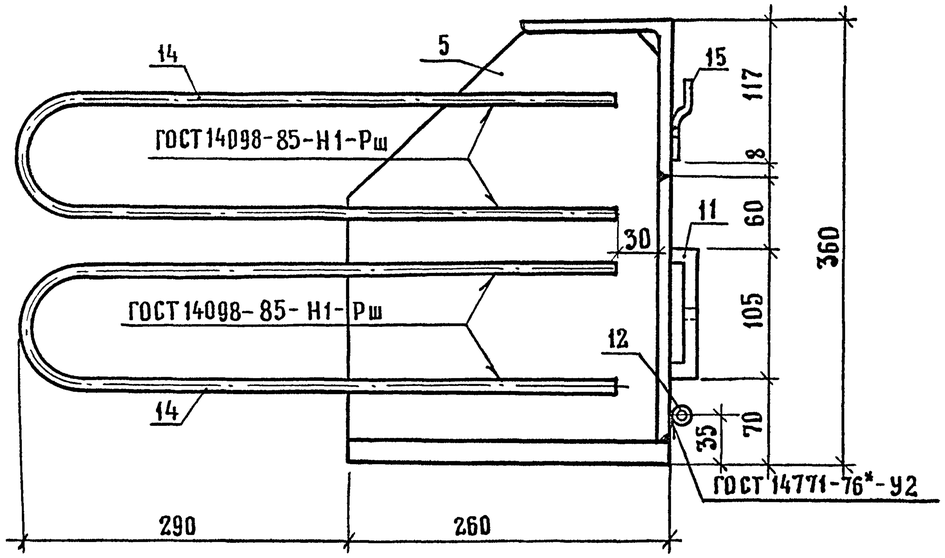

3-3

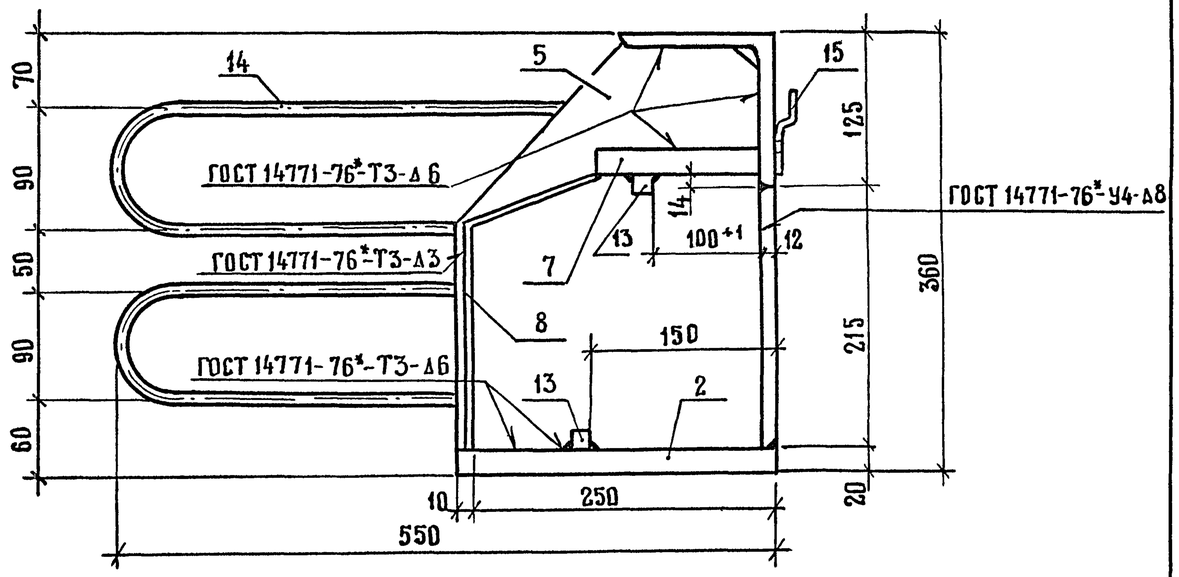

4-4

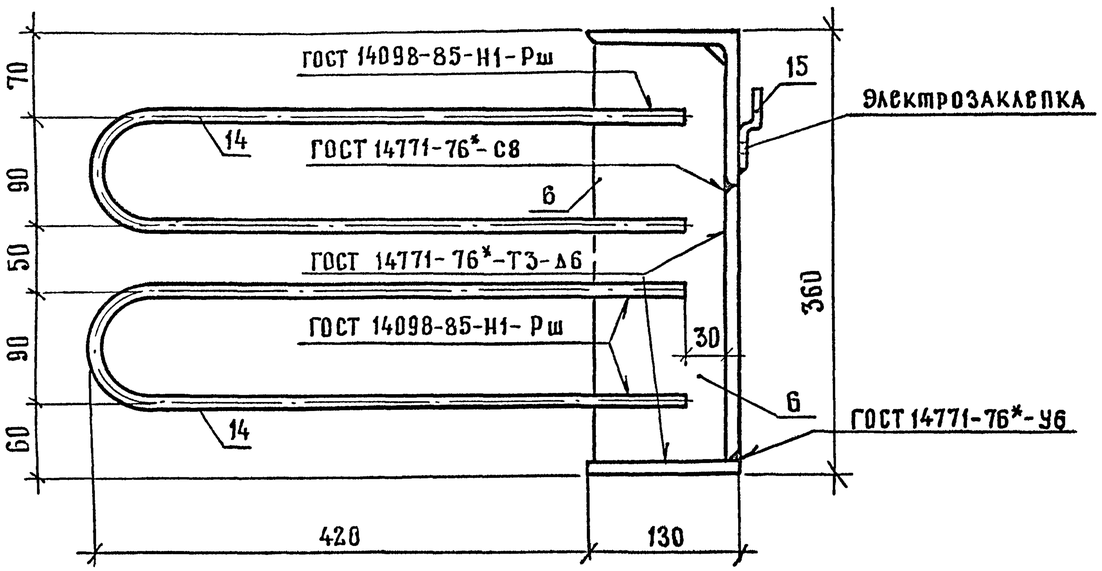

Инв. N подл.	Подпись и дата	Взам. инв N

Марка	Поз	Наименование	Кол.	Обозначение документа	Масса, кг
ОК-2К8-4,0	1	Уголок окаймления L125×125×12, ℓ=4000	1	3.503.1-101.1-71	463,0
	2	Днище ниши ⌐20×200, ℓ=260	4	3.503.1-101.1-40	
	3	Нижний лист ⌐20×130, ℓ=400	2	3.503.1-101.1-42	
	4	Нижний лист ⌐20×130, ℓ=800	3	3.503.1-101.1-43	
	5	Ребро жесткости ⌐12×248, ℓ=328	8	3.503.1-101.1-41	
	6	Ребро жесткости ⌐12×105, ℓ=328	13	3.503.1-101.1-49	
	7	Крышка ниши ⌐20×130, ℓ=150	4	3.503.1-101.1-50	
	8	Кожух ниши ⌐4×150, ℓ=305	4	3.503.1-101.1-44	
	9	Лист окаймления ⌐12×215, ℓ=417	2	3.503.1-101.1-45	
	10	Лист окаймления ⌐12×215, ℓ=834	3	3.503.1-101.1-46	
	11	Скоба упора амортизатора ⌐12×105 ℓ=132	4	3.503.1-101.1-47	
	12	Направляющая ○20×2, ℓ=50	8	3.503.1-101.1-51	
	13	Упор опорной части □16×16, ℓ=130	8	3.503.1-101.1-52	
	14	Анкер Ø16 AII, ℓ=1075	42	3.503.1-101.1-48	
	15.	Фиксатор компенсатора ⌐5×75, ℓ=500	8	3.503.1-101.1-74	
	16.	Электрозаклепка Ø6 Св-08А ГОСТ 2246-70, 0,02 кг	24	БЕЗ ЧЕРТЕЖА	
ОК-2К8-5,0	17	Уголок окаймления L125×125×12, ℓ=5000	1	3.503.1-101.1-71	577,0
	2	Днище ниши ⌐20×200, ℓ=260	5	3.503.1-101.1-40	
	3	Нижний лист - 20×130, ℓ=400	2	3.503.1-101.1-42	
	4	Нижний лист ⌐20×130 ℓ=800	4	3.503.1-101.1-43	
	5	Ребро жесткости ⌐12×248, ℓ=328	10	3.503.1-101.1-41	
	6	Ребро жесткости ⌐12×105, ℓ=328	16	3.503.1-101.1-49	
	7	Крышка ниши ⌐20×130, ℓ=150	5	3.503.1-101.1-50	
	8	Кожух ниши ⌐4×150, ℓ=305	5	3.503.1-101.1-44	
	9	Лист окаймления ⌐12×215, ℓ=417	2	3.503.1-101.1-45	
	10	Лист окаймления ⌐12×215, ℓ=834	4	3.503.1-101.1-46	
	11	Скоба упора амортизатора ⌐12×105 ℓ=132	5	3.503.1-101.1-47	
	12	Направляющая ○20×2, ℓ=50	10	3.503.1-101.1-51	
	13	Упор опорной части □16×16, ℓ=130	40	3.503.1-101.1-52	
	14	Анкер Ø16AII, ℓ=1075	52	3.503.1-101.1-48	
	15	Фиксатор ⌐5×75, ℓ=500	10	3.503.1-101.1-74	
	16	Электрозаклепка Ø6Св-08А ГОСТ 2246-70, 0,02 кг	30	БЕЗ ЧЕРТЕЖА	
ОК-2К8-6,0	18	Уголок окаймления L125×125×12, ℓ=6000	1	3.503.1-101.1-71	691,0
	2	Днище ниши ⌐20×200, ℓ=260	6	3.503.1-101.1-40	
	3	Нижний лист ⌐20×130, ℓ=400	2	3.503.1-101.1-42	
	4	Нижний лист ⌐20×130, ℓ=800	5	3.503.1-101.1-43	
	5	Ребро жесткости ⌐12×248, ℓ=328	12	3.503.1-101.1-41	
	6	Ребро жесткости ⌐12×105, ℓ=328	19	3.503.1-101.1-49	
	7	Крышка ниши ⌐20×130, ℓ=150	6	3.503.1-101.1-50	
	8	Кожух ниши ⌐4×150, ℓ=305	6	3.503.1-101.1-44	
	9	Лист окаймления ⌐12×215, ℓ=417	2	3.503.1-101.1-45	
	10	Лист окаймления ⌐12×215, ℓ=834	5	3.503.1-101.1-46	
	11	Скоба упора амортизатора ⌐12×105, ℓ=132	6	3.503.1-101.1-47	
	12	Направляющая ○20×2, ℓ=50	12	3.503.1-101.1-51	
	13	Упор опорной части □16×16, ℓ=130	12	3.503.1-101.1-52	
	14	Анкер Ø16AII, ℓ=1075	62	3.503.1-101.1-48	
	15	Фиксатор ⌐5×75, ℓ=500	12	3.503.1-101.1-74	
	16	Электрозаклепка Ø6Св-08А ГОСТ 2246-70, 0,02 кг	36	БЕЗ ЧЕРТЕЖА	

Требования к материалам см. 3.503.1-101.1-ТТ

Инв № подл | Подпись и дата | Взам. инв. №

Н. контр.	Прохоров		25.02.91	3.503.1-101.1-39
Нач. ОИС	Постовой		25.02.91	
Гл. спец.	Прохоров		25.02.91	Окаймление ОК-2К8-4,0 ... ОК-2К8-6,0 Спецификация
ГИП	Литвинов		22.02.91	Стадия: Р; Лист: ; Листов: 1
Нач. гр.	Лосицкий		15.02.91	
Инж. I к	Князев		14.02.91	Союздорпроект
Инж. III к	Гололобова		15.01.91	

Формат А3

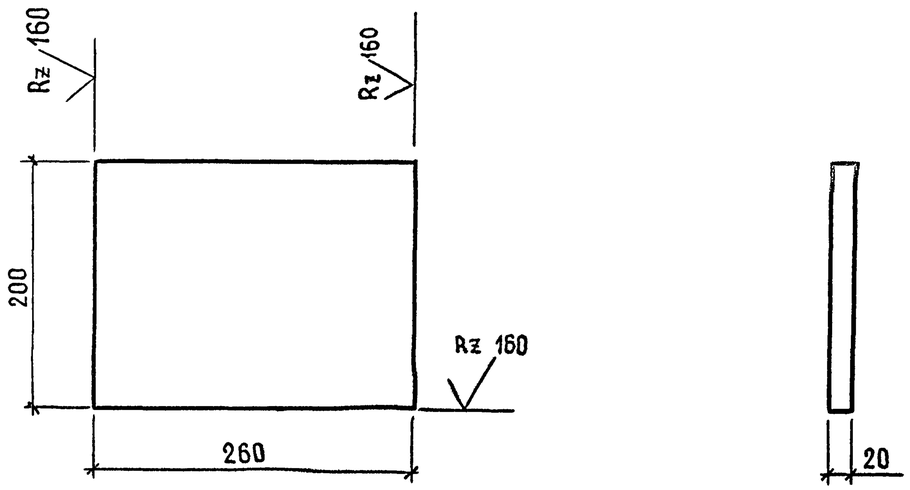

				3.503.1-101.1-40		
Н.контр	Прохоров		25 02 91	Днище ниши	Стадия: Р	Масса: 8,2	Масштаб: 1:5
Нач ОИС	Постовой		25 02 91		Лист	Листов 1
Гл.спец	Прохоров		25 02 91			
ГИП	Литвинов		22 02 91			
Нач гр.	Лосицкий		15 02 91	⌐20×200 ГОСТ103-76, ℓ=260	Союздорпроект
Инж I к.	Князев		14 02 91	Марку стали СМ 3.503.1-101.1-ТТ	
Инж. III к.	Гололобова		15 01 91		

Формат А4

Взам. инв № | Подпись и дата | Инв. № подл.

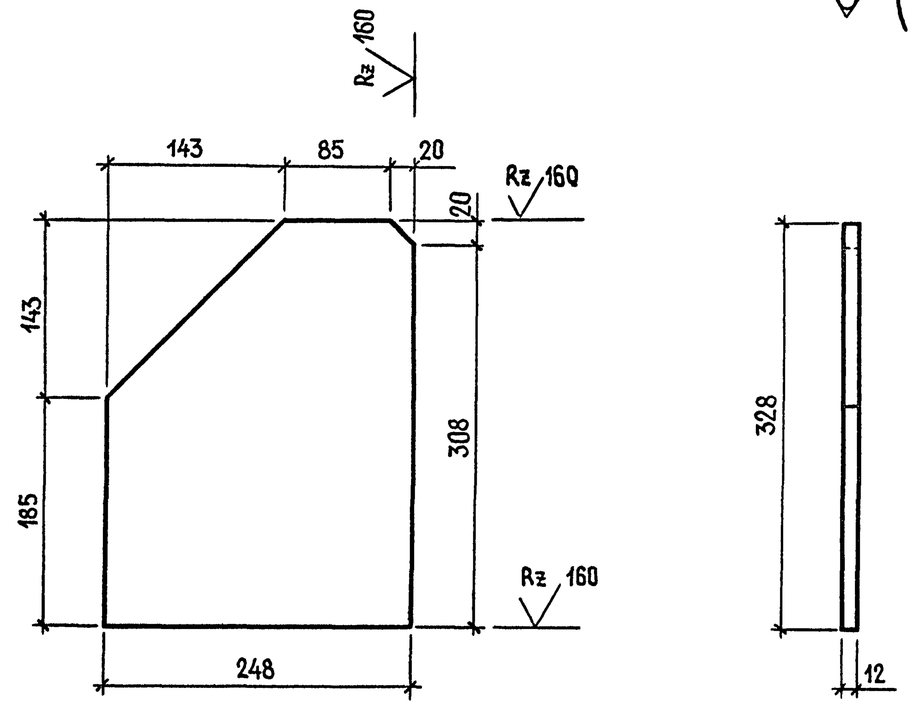

				3.503.1-101.1-41		
Н контр.	Прохоров		25 02 91	Ребро жесткости	Стадия: Р	Масса: 6,7	Масштаб: 1:5
Нач ОИС	Постовой		25 02 91		Лист	Листов 1
Гл спец.	Прохоров		25 02 91			
ГИП	Литвинов		22 02 91			
Нач. гр.	Лосицкий		15.02 91	⌐12×248 ГОСТ 82-70, ℓ=328	Союздорпроект
Инж. I к.	Князев		14 02 91	Марку стали СМ.3503.1-101.1-ТТ	
Инж. III к.	Гололобова		15 01 91		

25047-02 42

Формат А4

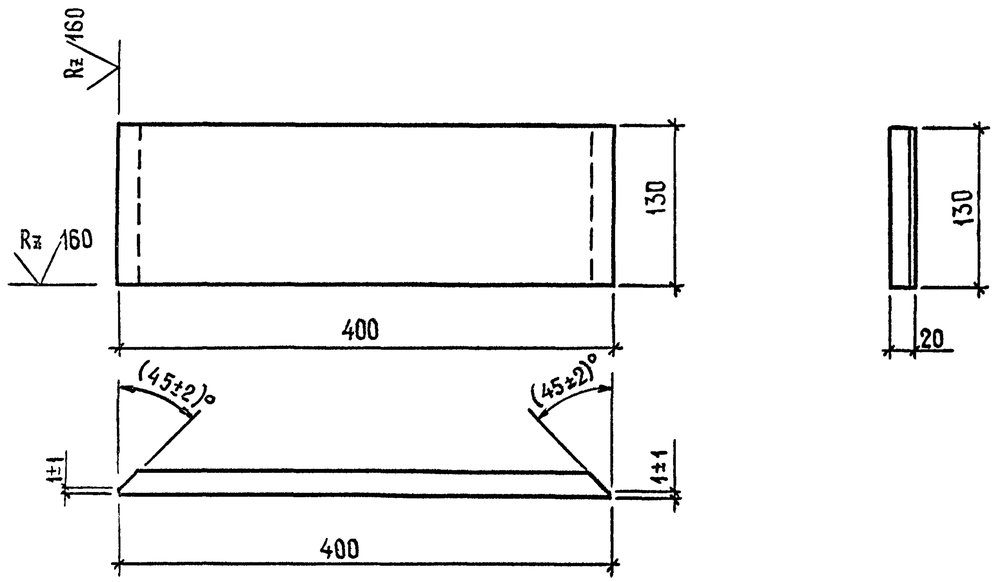

Н.контр.	Прохоров		25 02 91	3.503.1-101.1-42		
Нач ОИС	Постовой		25 02 91	Нижний лист	Стадия: Р	Масса: 8,2 / Масштаб: 1:5
Гл спец	Прохоров		25 02 91		Лист	Листов 1
ГИП	Литвинов		22 02 91			
Нач гр	Лосицкий		20 02 91	⌿ 20×130 ГОСТ103-76 ℓ=400	Союздорпроект	
Инж I к	Князев		18 02 91	МАРКУ СТАЛИ СМ 3 503.1-101.1-ТТ		
Инж III к	Гололовова		16 02 91			

Формат А4

Взам. инв № | Подпись и дата | Инв № подл

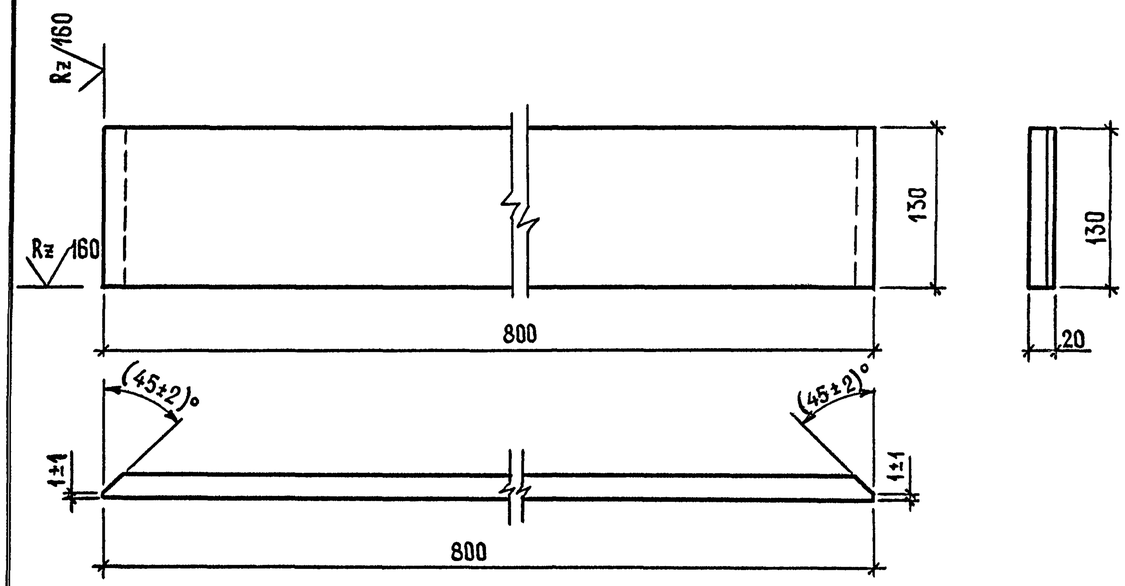

Н.контр	Прохоров		25 02 91	3.503.1-101.1-43		
Нач. ОИС	Постовой		25 02 91	Нижний лист	Стадия: Р	Масса: 16,4 / Масштаб: 1:5
Гл.спец.	Прохоров		25 02 91		Лист	Листов 1
ГИП	Литвинов		22 02 91			
Нач. гр.	Лосицкий		20 02 91	⌿ 20×130 ГОСТ103-76, ℓ=800	Союздорпроект	
Инж. I к.	Князев		18 02 91	МАРКУ СТАЛИ СМ 3.503.1-101.1-ТТ		
Инж. III к.	Гололовова		16 02 91			

Формат А4

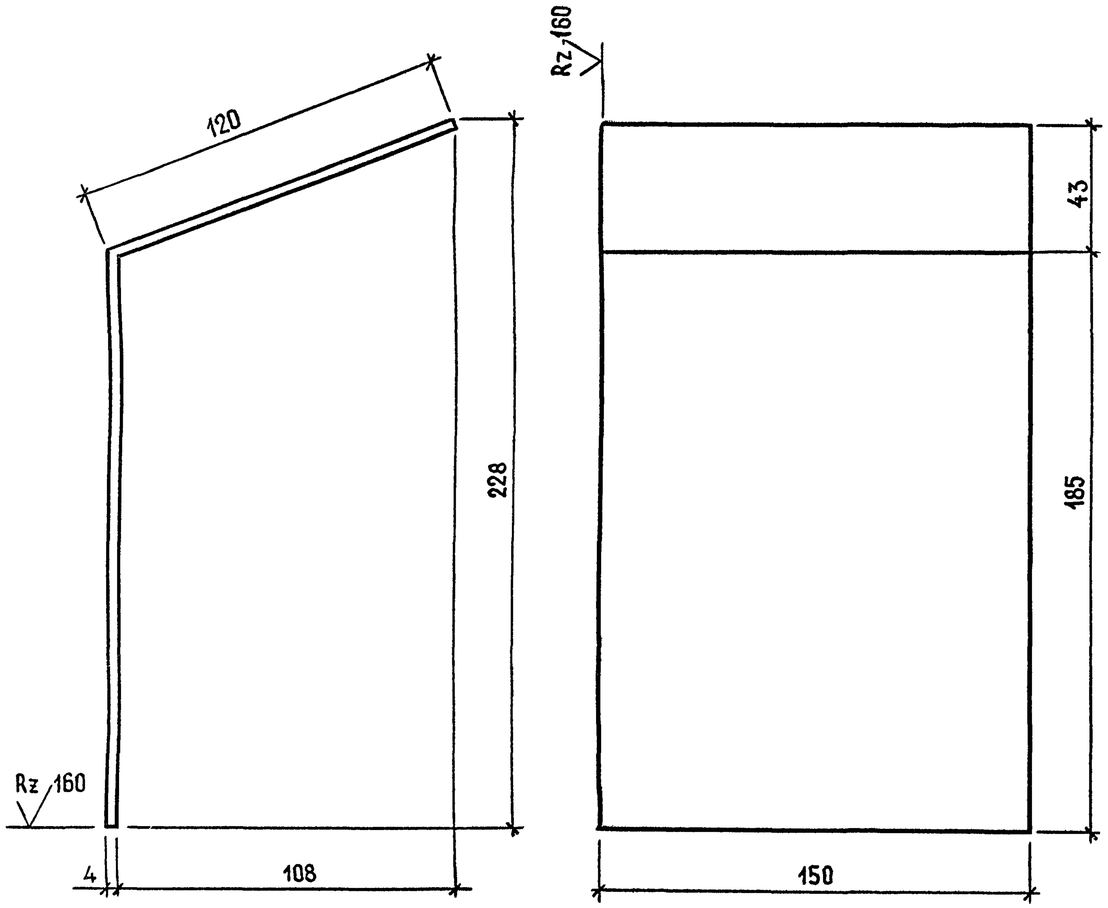

Н.контр.	Прохоров		25.02.91	3.503.1-101.1-44		
Нач ОИС	Постовой		25.02.91	Кожух ниши	Стадия	Масса	Масштаб
Гл спец	Прохоров		25.02.91		Р	1,5	1:2
ГИП	Литвинов		22.02.91		Лист	Листов 1
Нач гр	Лосицкий		20.02.91	⊥ 4×150 ГОСТ 19903-74 ℓ=305	Союздорпроект
Инж I к	Князев		18.02.91	Марку стали см. 3.503.1-101.1-ТТ	
Инж II к	Гололобова		16.02.91		

Формат А4

Взам. инв № | Подпись и дата | Инв № подл

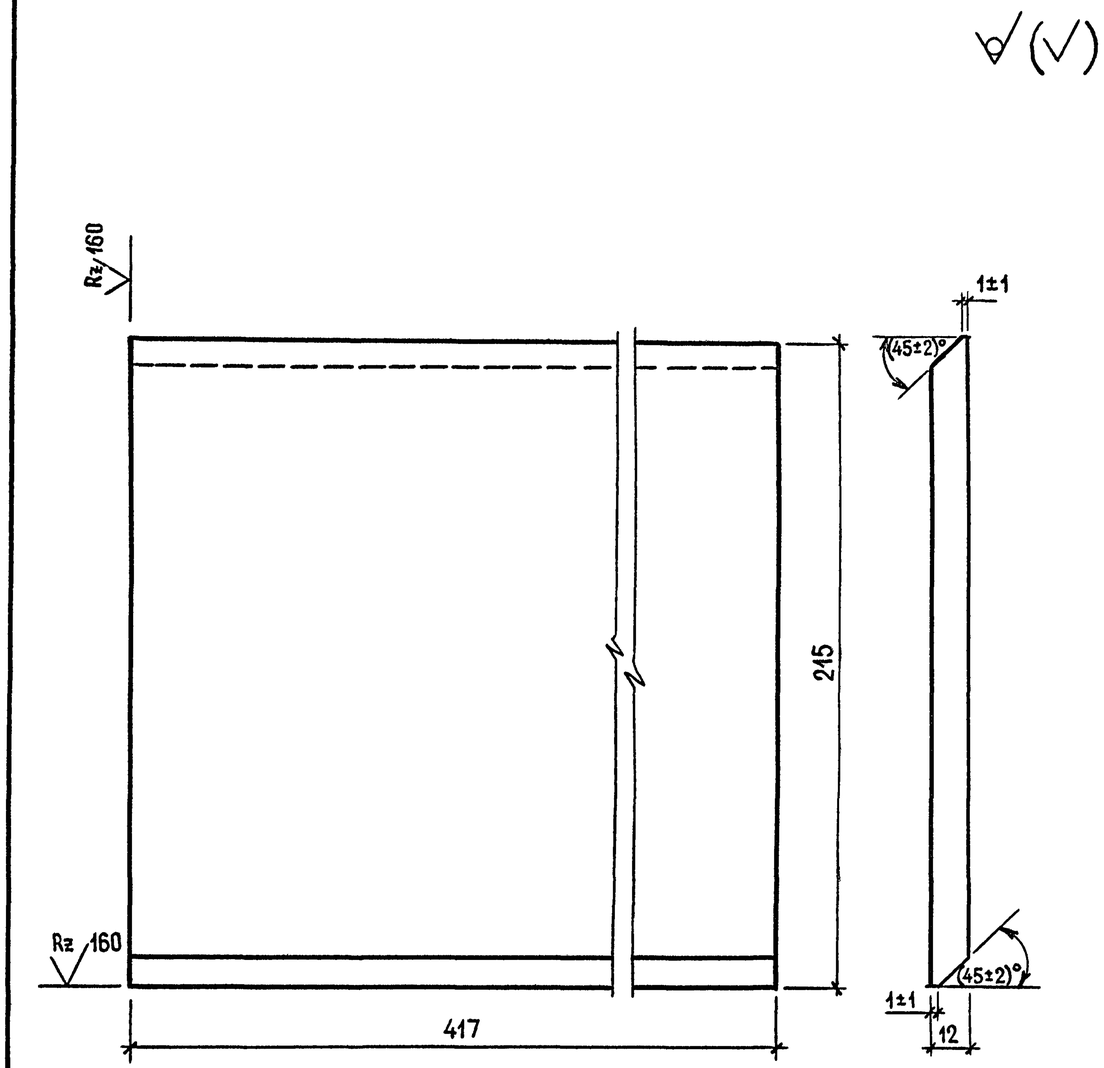

Н.контр.	Прохоров		25.02.91	3.503.1-101.1-45		
Нач ОИС	Постовой		25.02.91	Лист окаймления	Стадия	Масса	Масштаб
Гл.спец.	Прохоров		25.02.91		Р	8,5	1:2
ГИП	Литвинов		22.02.91		Лист	Листов 1
Нач. гр.	Лосицкий		20.02.91	⊥ 12×215 ГОСТ 82-70, ℓ=417	Союздорпроект
Инж. I к.	Князев		18.02.91	Марку стали см 3.503.1-101.1-ТТ	
Инж. II к	Гололобова		16.02.91		

Формат А4

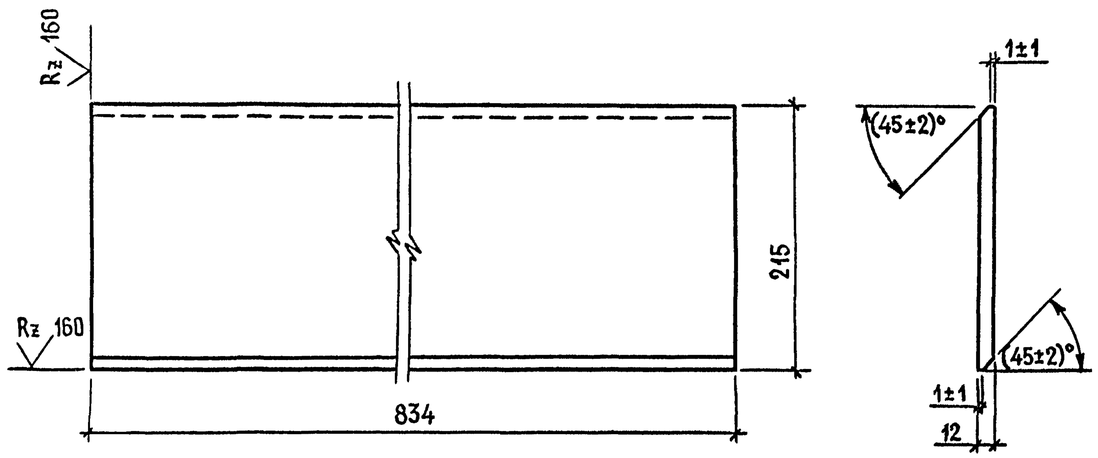

Н контр	Прохоров		25 02 91	3.503.1-101.1-46		
Нач ОИС	Постовой		25 02 91	Лист окаймления	Стадия: Р	Масса: 16,9	Масштаб: 1:5
Гл.спец	Прохоров		25 02 91		Лист	Листов 1
ГИП	Литвинов		22 02 91			
Нач.гр	Лосицкий		20 02 91	⌿12×215 ГОСТ 82-70, ℓ=834	Союздорпроект
Инж I к	Князев		18 02 91	Марку стали см.3503.1-101.1-ТТ	
Инж III к	Гололобова		16 02 91		

Взам. инв № | Подпись и дата | Инв № подл

Формат А4

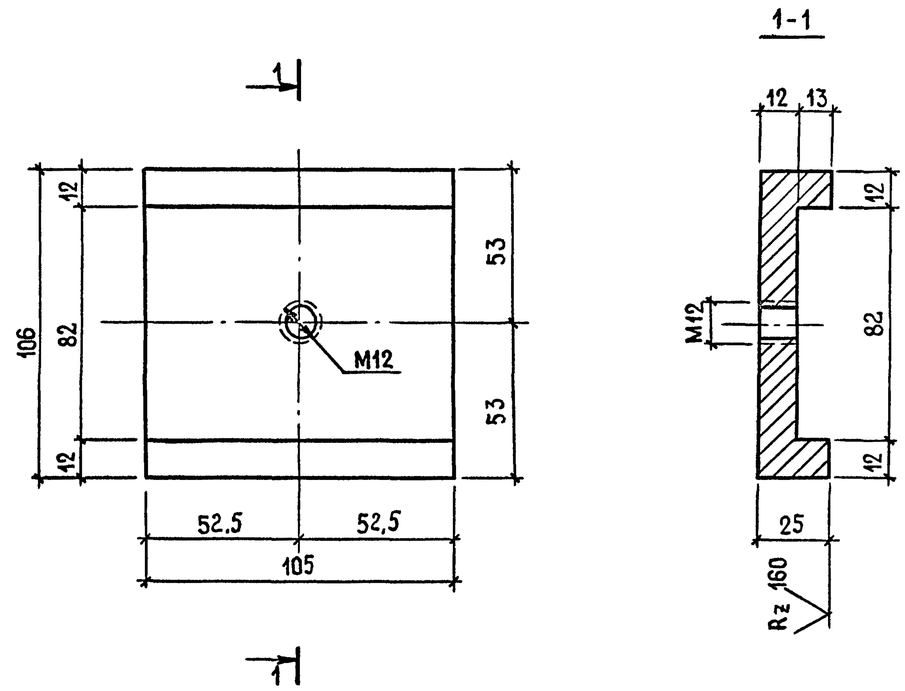

Н.контр.	Прохоров		25.02.91	3.503.1-101.1-47		
Нач.ОИС	Постовой		25.02.91	Скоба упора амортизатора	Стадия: Р	Масса: 1,5	Масштаб: 1:2
Гл.спец.	Прохоров		25.02.91		Лист	Листов 1
ГИП	Литвинов		22.02.91			
Нач.гр.	Лосицкий		20.02.91	⌿12×105 ГОСТ103-76, ℓ=132	Союздорпроект
Инж. I к	Князев		18.02.91	Марку стали см.3503.1-101.1-ТТ	
Инж. III к.	Гололобова		16.02.91		

25047-02 45

Формат А4

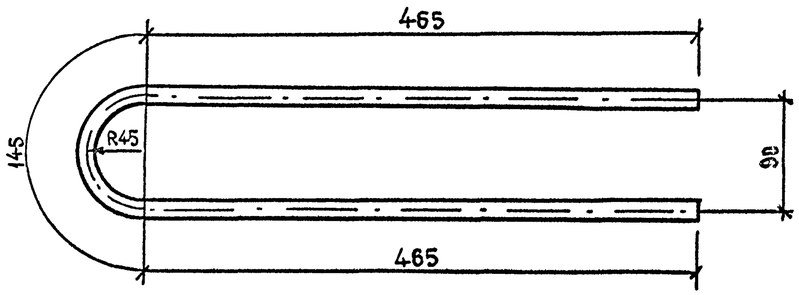

				3.503.1-101.1-48			
Н контр	Прохоров		25 02 91	Анкер	Стадия	Масса	Масштаб
Нач ОИС	Постовой		25 02 91		Р	1,7	1:5
Гл спец	Прохоров		25 02 91		Лист	Листов 1	
ГИП	Литвинов		22 02 91				
Нач гр	Лосицкий		15 02 91	Ø16 AII ГОСТ 5781-82, ℓ=1075 / Марку стали см. 3.503.1-101.1-ТТ	Союздорпроект		
Инж Iк	Князев		14 02 91				
Инж IIIк	Гололобова		15 01 91				

Инв № подл | Подпись и дата | Взам инв №

Формат А4

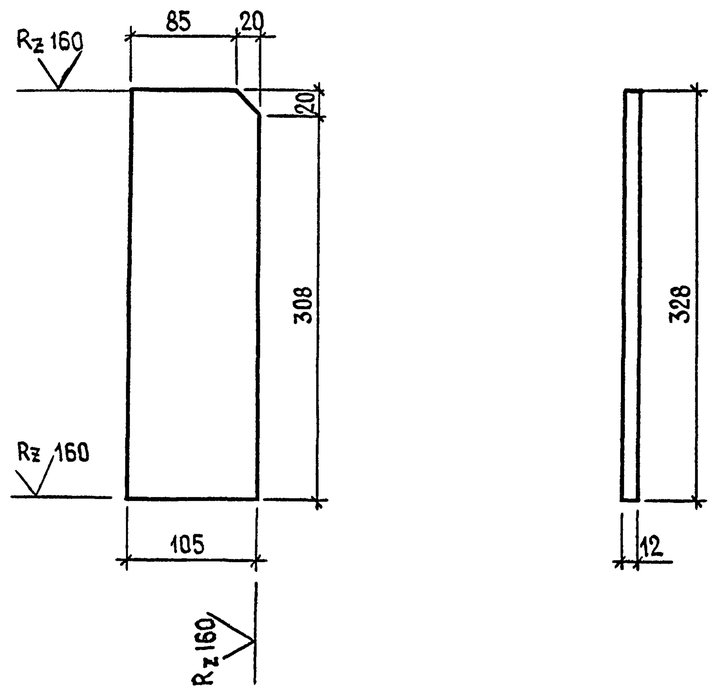

				3.503.1-101.1-49			
Н контр	Прохоров		25 02 91	Ребро жесткости	Стадия	Масса	Масштаб
Нач ОИС	Постовой		25 02 91		Р	3,2	1:5
Гл спец.	Прохоров		25 02 91		Лист	Листов 1	
ГИП	Литвинов		22 02 91				
Нач гр	Лосицкий		15 02 91	⌐12×105 ГОСТ 103-76, ℓ=328	Союздорпроект		
Инж I к	Князев		14 02 91	Марку стали см.3.503.1-101.1-ТТ			
Инж. III к	Гололобова		15 01 91				

Взам. инв.№ | Подпись и дата | Инв № подл

Формат А4

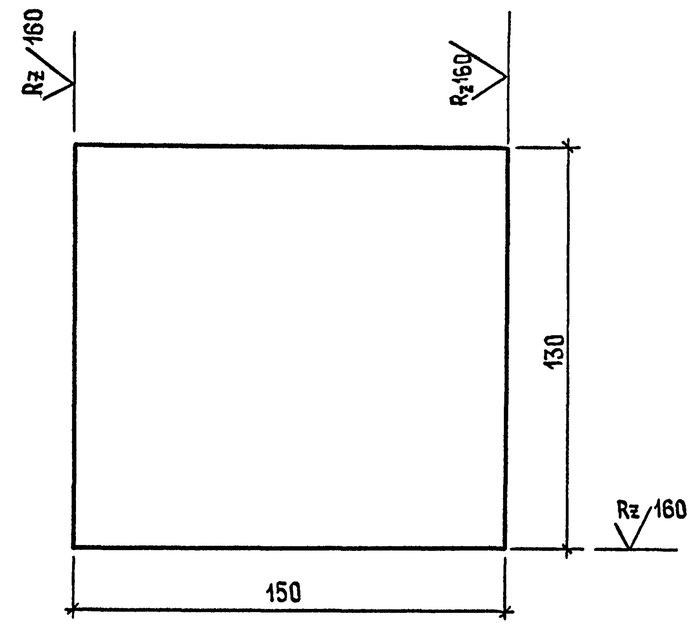

				3.503.1-101.1-50			
Н.контр	Прохоров		25 02 91	Крышка ниши	Стадия	Масса	Масштаб
Нач.ОИС	Постовой		25 02 91		Р	3,1	1:2
Гл.спец.	Прохоров		25 02 91		Лист	Листов 1	
ГИП	Литвинов		22 02 91				
Нач. гр.	Лосицкий		15 02 91	⌐20×130 ГОСТ 103-76, ℓ=150	Союздорпроект		
Инж. I к.	Князев		14 02 91	Марку стали см.3.503.1-101.1-ТТ			
Инж. III к	Гололобова		15 01 91				

25047-02 47

Формат А4

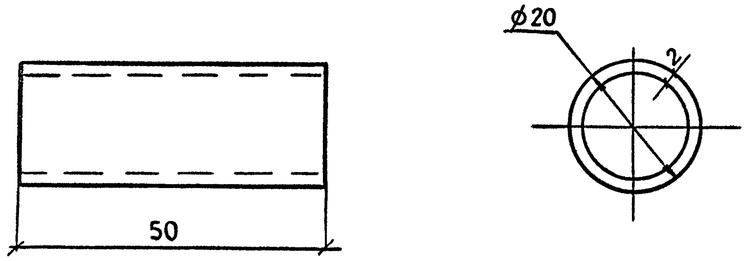

Н контр	Прохоров		25 02 91	3.503.1-101.1-51		
Нач ОИС	Постовой		25 02 91	Направляющая	Стадия: Р	Масса: 0,05	Масштаб: 1:1
Гл спец	Прохоров		25 02 91		Лист	Листов 1
ГИП	Литвинов		22 02 91			
Нач гр	Лосицкий		15 02 91	ø20×2 ГОСТ 9567-75, ℓ=50 / МАРКУ СТАЛИ СМ.3503.1-101.1-ТТ	СОЮЗДОРПРОЕКТ	
Инж I к	Князев		14 02 91			
Инж III к	Гололобова		15 01 91			

Взам инв № · Подпись и дата · Инв № подл

Формат А4

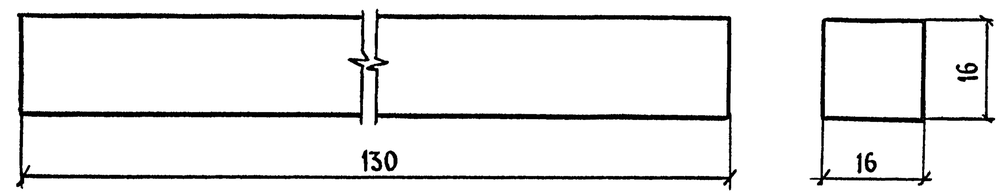

Н контр	Прохоров		25 02 91	3.503.1-101.1-52		
Нач ОИС	Постовой		25 02 91	Упор опорной части	Стадия: Р	Масса: 0,3	Масштаб: 1:1
Гл спец	Прохоров		25 02 91		Лист	Листов 1
ГИП	Литвинов		22 02 91			
Нач гр	Лосицкий		15.02 91	□ 16×16 ГОСТ 2591-88, ℓ=130 / МАРКУ СТАЛИ СМ.3.503.1-101.1-ТТ	СОЮЗДОРПРОЕКТ	
Инж I к	Князев		14.02 91			
Инж III к	Гололобова		15 02 91			

Формат А4

Марка элемента	Изделия закладные																			Общий расход
	Арматура класса				Прокат марки														Всего	
	проволока		АII		Фасон				Полосовой								сортовой			
	ГОСТ 2246-70		ГОСТ 5781-82		ГОСТ 8509-86		ГОСТ 9567-75		ГОСТ 103-76, ГОСТ 82-70, ГОСТ 19903-74								ГОСТ 2591-88			
	Ø6	Итого	Ø16	Итого	L125×12	Итого	○20×2	Итого	⌶20×200	⌶20×130	⌶12×248	⌶12×215	⌶12×105	⌶5×75	⌶4×150	Итого	□16×16	Итого		
ОК-2К8-4.0	0.5	0.5	71.4	71.4	90.8	90.8	0.4	0.4	32.8	78.0	53.6	67.7	47.6	11.8	6.0	297.5	2.4	2.4	463.0	463.0
ОК-2К8-5.0	0.6	0.6	88.4	88.4	113.5	113.5	0.5	0.5	41.0	97.5	67.0	84.6	58.7	14.7	7.5	371.0	2.4	3.0	577.0	577.0
ОК-2К8-6.0	0.7	0.7	105.4	105.4	136.2	136.2	0.6	0.6	49.2	117.0	80.4	101.5	69.8	17.6	9.0	444.5	3.6	3.6	691.0	691.0

Инв № подл | Подпись и дата | Взам инв №

Н контр	Прохоров		25.02.91
Нач ОИС	Постовой		25.02.91
Гл.спец	Прохоров		25.02.91
ГИП	Литвинов		22.02.91
Нач.гр	Лосицкий		15.02.91
Инж.Iк	Князев		14.02.91
Инж.IIIк	Гололобова		15.01.91

3.503.1-101.1-53РС

Окаймление ОК-2К8-4.0 ... ОК-2К8-6.0

Ведомость расхода стали

Стадия	Лист	Листов
Р		1

Союздорпроект

Формат А3

1-1

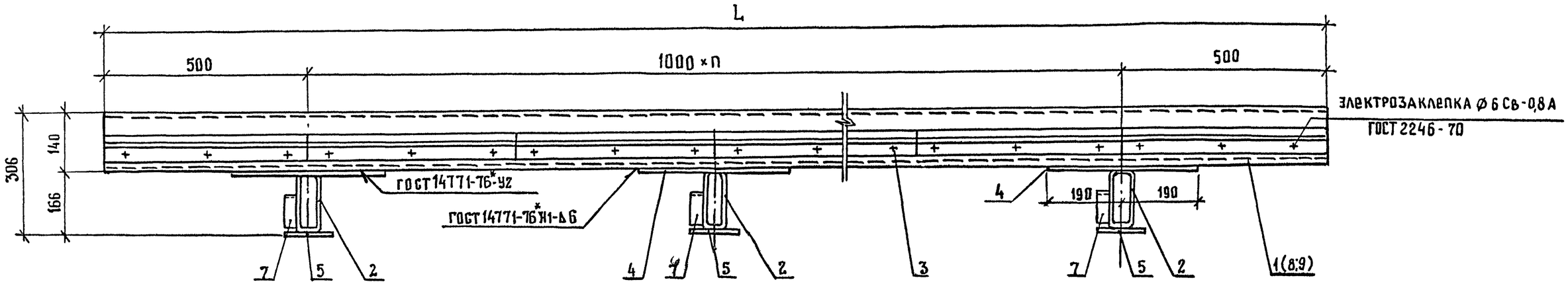

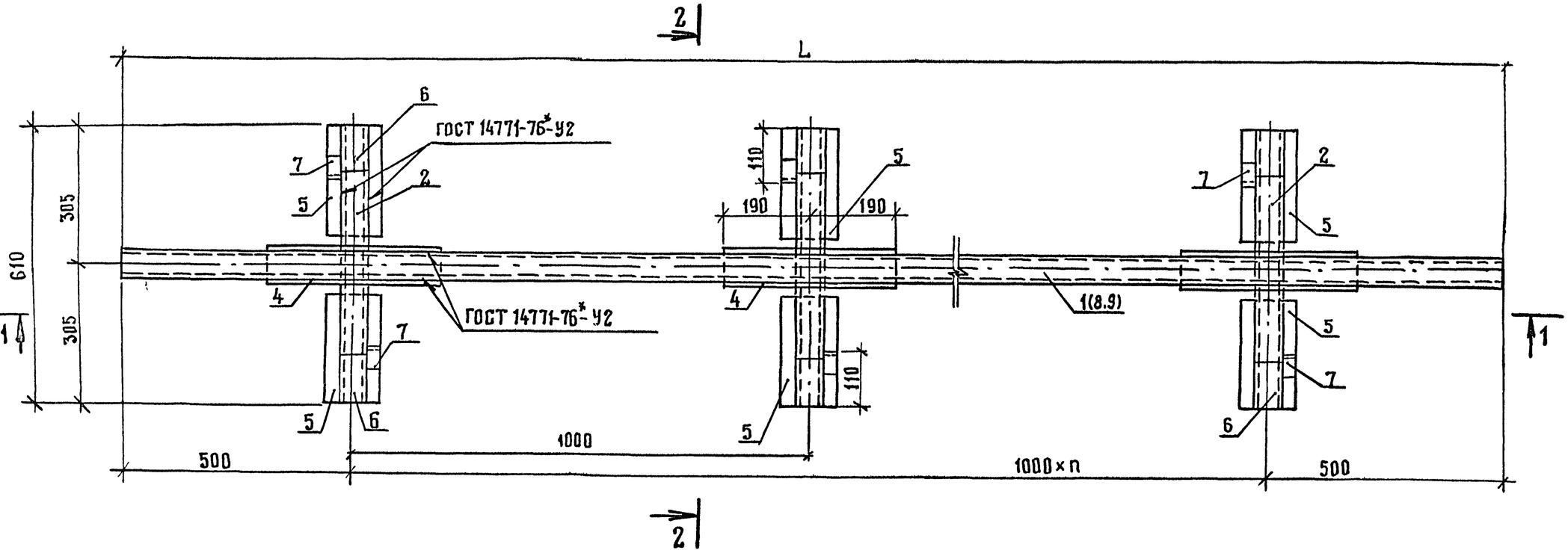

Марка распределителя	L, м	n
Р-2К8-4,0	4,0	3
Р-2К8-5,0	5,0	4
Р-2К8-6,0	6,0	5

Разрез 2-2 см 3.503.1-101.1-54 лист 2

Спецификацию и ведомость расхода стали см 3.503.1-101.1-55 3.503.1-101.1-56

Н.контр	Прохоров		25.02.91
Нач ОИС	Постовой		25.02.91
Гл спец	Прохоров		25.02.91
ГИП	Литвинов		25.02.91
Нач.гр	Лосицкий		21.02.91
Инж I к.	Князев		20.02.91
Инж. II к	Гололобова		15.01.91

3.503.1-101.1-54

Деформационный шов 2К8 с резиновым компенсатором К-8
Распределитель Р-2К8-4,0 ... Р-2К8-6,0

Стадия	Лист	Листов
Р	1	2

Союздорпроект

Инв № подл | Подпись и дата | Взам инв N

Формат А3

2-2

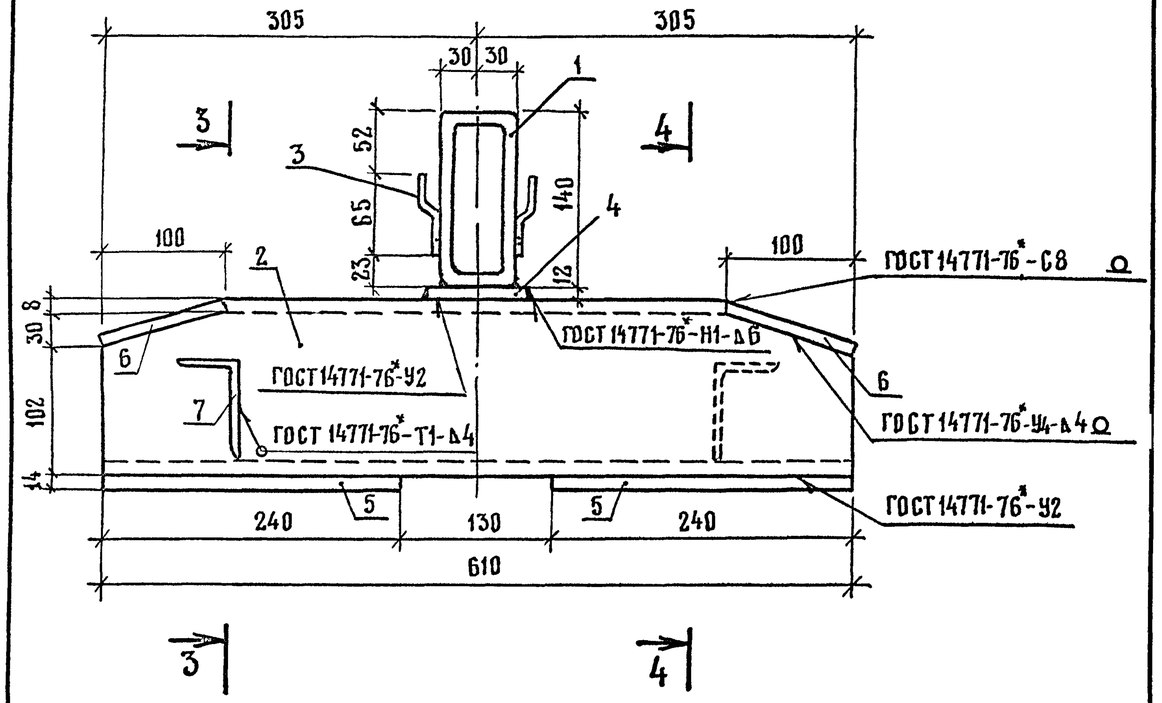

3-3

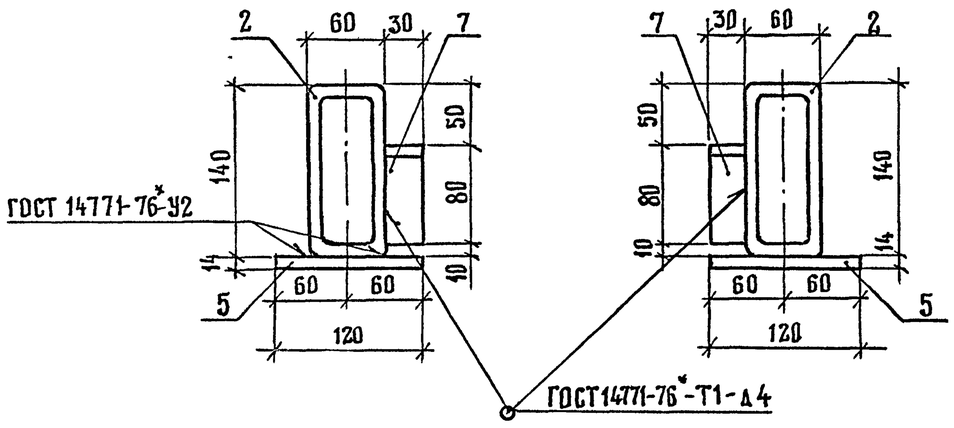

4-4

3.503.1-101.1-54	Лист 2

Инв № подл | Подпись и дата | Взам инв №

Марка	Поз.	Наименование	Кол.	Обозначение документа	Масса, кг
Р-2К8-4,0	1	Продольная балка □8×60×140, ℓ=4000	1	3.503.1-101.1-57	207,8
	2	Поперечная балка □8×60×140, ℓ=610	4	3.503.1-101.1-58	
	3	Фиксатор компенсатора ⌿5×75; ℓ=499	16	3.503.1-101.1-74	
	4	Лист усиления продольной балки ⌿12×80; ℓ=380	4	3.503.1-101.1-61	
	5	Опорная пластина поперечной балки ⌿14×120; ℓ=240	8	3.503.1-101.1-62	
	6	Направляющая пластина поперечной балки ⌿6×50; ℓ=105	8	3.503.1-101.1-59	
	7	Упор амортизатора L80×50, ℓ=30	8	3.503.1-101.1-60	
Р-2К8-5,0	8	Продольная балка □8×60×140; ℓ=5000	1	3.503.1-101.1-57	259,9
	2	Поперечная балка □8×60×140; ℓ=610	5	3.503.1-101.1-58	
	3	Фиксатор компенсатора ⌿5×75; ℓ=499	20	3.503.1-101.1-74	
	4	Лист усиления продольной балки ⌿12×80; ℓ=380	5	3.503.1-101.1-61	
	5	Опорная пластина поперечной балки ⌿14×120; ℓ=240	10	3.503.1-101.1-62	
	6	Направляющая пластина поперечной балки ⌿6×50; ℓ=105	10	3.503.1-101.1-59	
	7	Упор амортизатора L80×50×5, ℓ=30	10	3.503.1-101.1-60	
Р-2К8-6,0	9	Продольная балка □8×60×140; ℓ=6000	1	3.503.1-101.1-57	311,7
	2	Поперечная балка □8×60×140; ℓ=610	6	3.503.1-101.1-58	
	3	Фиксатор компенсатор ⌿5×75; ℓ=499	24	3.503.1-101.1-74	
	4	Лист усиления продольной балки ⌿12×80; ℓ=380	6	3.503.1-101.1-61	
	5	Опорная пластина поперечной балки ⌿14×120; ℓ=240	12	3.503.1-101.1-62	
	6	Направляющая пластина поперечной балки ⌿6×50; ℓ=105	12	3.503.1-101.1-59	
	7	Упор амортизатора L80×50×5, ℓ=30	12	3.503.1-101.1-60	

Взам. инв. № | Подпись и дата | Инв. № подл.

Н.контр.	Прохоров		25.02.91
Нач.ОИС	Постовой		25.02.91
Гл.спец	Прохоров		25.02.91
ГИП	Литвинов		22.02.91
Нач.гр	Лосицкий		18.02.91
Инж.I к	Князев		14.02.91
Инж.II к	Соловьева		12.02.91

3.503.1-101.1-55

Распределитель Р-2К8-4,0 ... Р-2К8-6,0
Спецификация

Стадия	Лист	Листов
Р		1

Союздорпроект

Формат А4

Марка элемента	Изделия закладные									Всего, кг	Общий расход, кг
	Прокат марки										
	Фасонный				Полосовой						
	ГОСТ 8645-68		ГОСТ 8510-86		ГОСТ 103-76						
	□8×60×140	Итого	L80×50×5	Итого	⌿5×75	⌿6×50	⌿12×80	⌿12×80	Итого		
Р-2К8-4,0	144,3	144,3	1,2	1,2	23,5	2,0	11,5	25,4	62,4	207,9	207,9
Р-2К8-5,0	180,4	180,4	1,5	1,5	29,4	2,5	14,4	31,7	78,0	259,9	259,9
Р-2К8-6,0	216,4	216,4	1,8	1,8	35,3	3,0	17,2	38,0	93,5	311,7	311,7

Н.контр.	Прохоров		25.02.91
Нач.ОИС	Постовой		25.02.91
Гл.спец.	Прохоров		25.02.91
ГИП	Литвинов		22.02.91
Нач.гр.	Лосицкий		20.02.91
Инж.I к	Князев		14.02.91
Инж.II к	Соловьева		12.02.91

3.503.1-101.1-56 РС

Распределитель Р-2К8-4,0 ... Р-2К8-6,0
Ведомость расхода стали

Стадия	Лист	Листов
Р		1

Союздорпроект

Формат А4

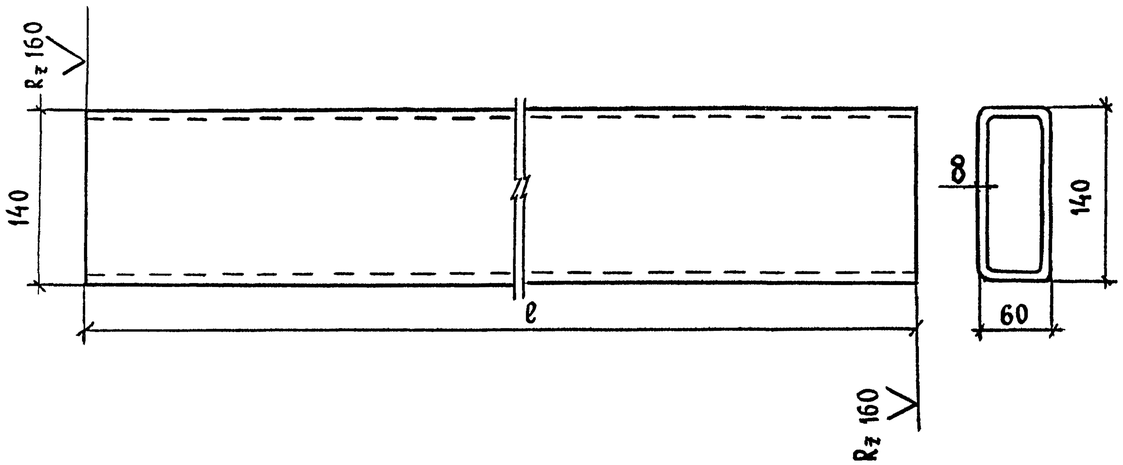

NN поз	ℓ, мм	Масса, кг
1	4000	92,44
8	5000	115,56
9	6000	138,67

Н.контр	Прохоров		25.02.91	3.503.1-101.1-57			
Нач. ОИС	Постовой		25.02.91	Продольная балка	Стадия	Масса	Масштаб
Гл спец	Прохоров		25.02.91		Р	см таблицу	1:5
ГИП	Литвинов		22.02.91		Лист	Листов 1	
Нач гр	Лосицкий		18.02.91	08×60×140 ГОСТ 8645-68	Союздорпроект		
Инж I к	Князев		17.02.91	Марку стали см 3.503.1-101.1-ТТ			
Инж II к	Соловьева		16.02.91				

Взам. инв. № | Подпись и дата | Инв. № подл

Формат А4

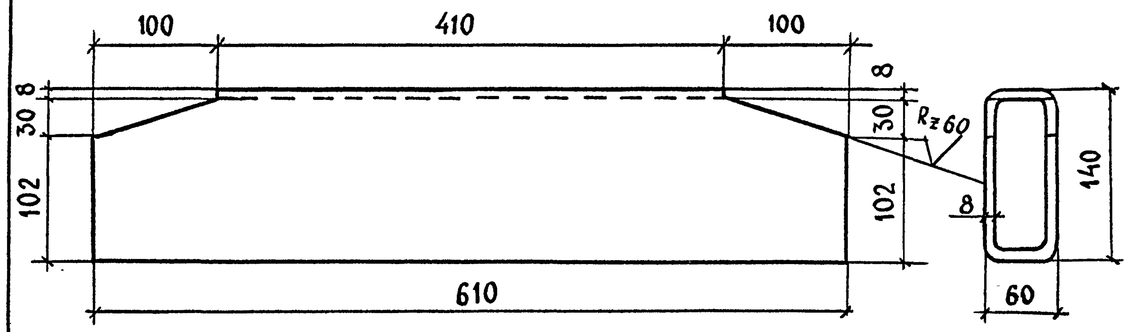

Н.контр	Прохоров		25.02.91	3.503.1-101.1-58			
Нач. ОИС	Постовой		25.02.91	Поперечная балка	Стадия	Масса	Масштаб
Гл. спец	Прохоров		25.02.91		Р	12,96	1:5
ГИП	Литвинов		22.02.91		Лист	Листов 1	
Нач.гр	Лосицкий		18.02.91	08×60×140 ГОСТ 8645-68 ℓ=610	Союздорпроект		
Инж. I к	Князев		17.02.91	Марку стали см 3.503.1-101.1-ТТ			
Инж. II к	Соловьева		16.02.91				

Формат А4

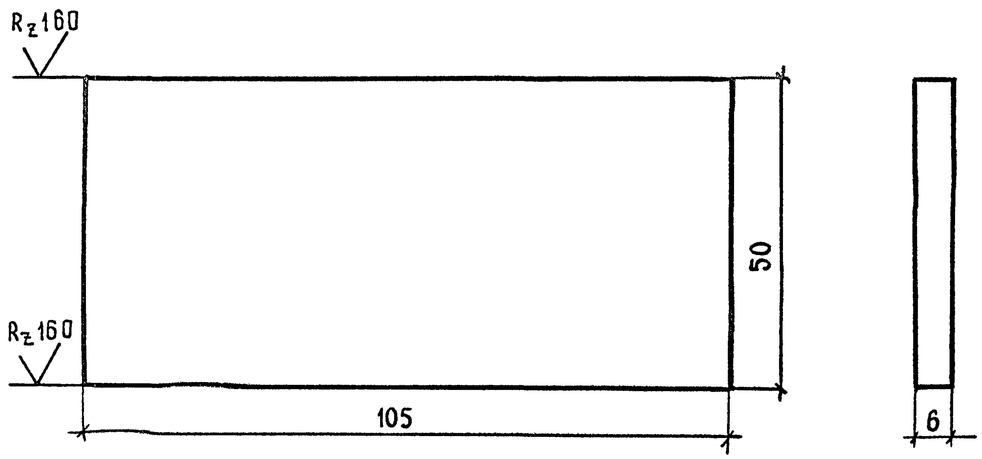

Н контр	Прохоров		25.02.91	3.503.1-101.1-59		
Нач Оис	Постовой		25.02.91	Направляющая пластина поперечной балки	Стадия: Р	Масса: 0,25 / Масштаб: 1:1
Гл.спец	Прохоров		25.02.91		Лист	Листов 1
ГИП	Литвинов		22.02.91			
Нач.гр	Лосицкий		20.02.91	+ 6×50 ГОСТ 103-76 / ℓ-105	Союздорпроект	
Инж I к	Князев		18.02.91	Марку стали см.3.503.1-101.1-ТТ		
Инж II к	Соловьева		17.02.91			

Взам инв № | Подпись и дата | Инв. № подл

Формат А4

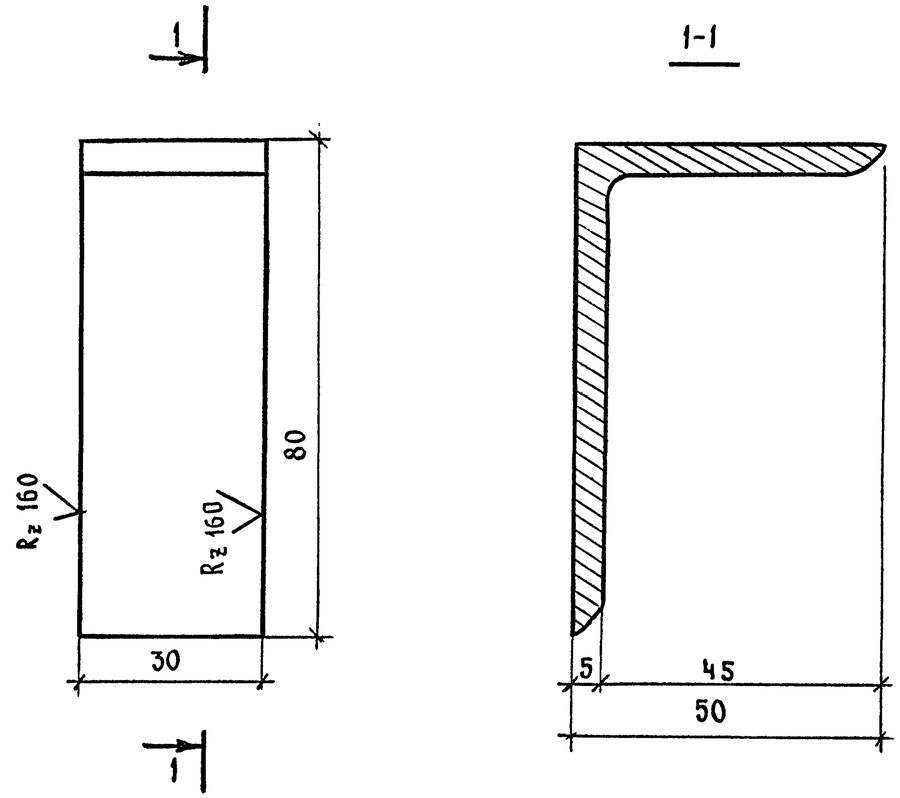

Н. контр	Прохоров		25.02.91	3.503.1-101.1-60		
Нач. Оис	Постовой		25.02.91	Упор амортизатора	Стадия: Р	Масса: 0,15 / Масштаб: 1:1
Гл.спец	Прохоров		25.02.91		Лист	Листов 1
ГИП	Литвинов		22.02.91			
Нач. гр	Лосицкий		20.02.91	L 80×50×5 ГОСТ 8510-86	Союздорпроект	
Инж I к	Князев		18.02.91	Марку стали см.3.503.1-101.1-ТТ		
Инж. II к	Соловьева		17.02.91			

Формат А4

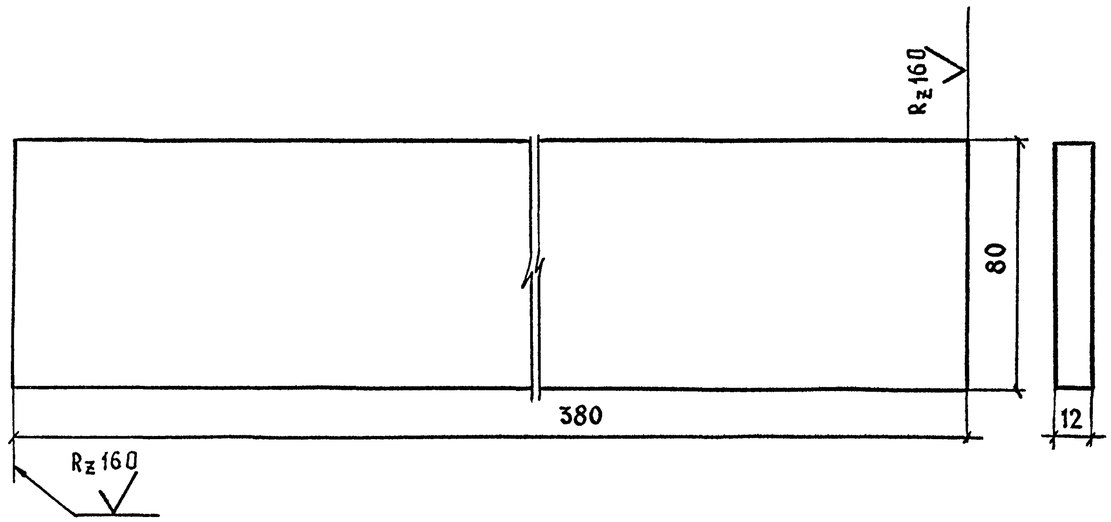

Н. контр	Прохоров		25.02.91	3.503.1-101.1-61		
Нач ОИС	Постовой		25.02.91	Лист усиления продольной балки	Стадия: Р	Масса: 2,87	Масштаб: 1:2
Гл спец	Прохоров		25.02.91		Лист	Листов 1
ГИП	Литвинов		22.02.91			
Нач. гр	Лосицкий		20.02.91	⌿ 12×80 ГОСТ 103-76, ℓ=380	Союздорпроект
Инж I к	Князев		18.02.91	марку стали см. 3.503.1-101.1-ТТ	
Инж II к	Соловьева		17.02.91		

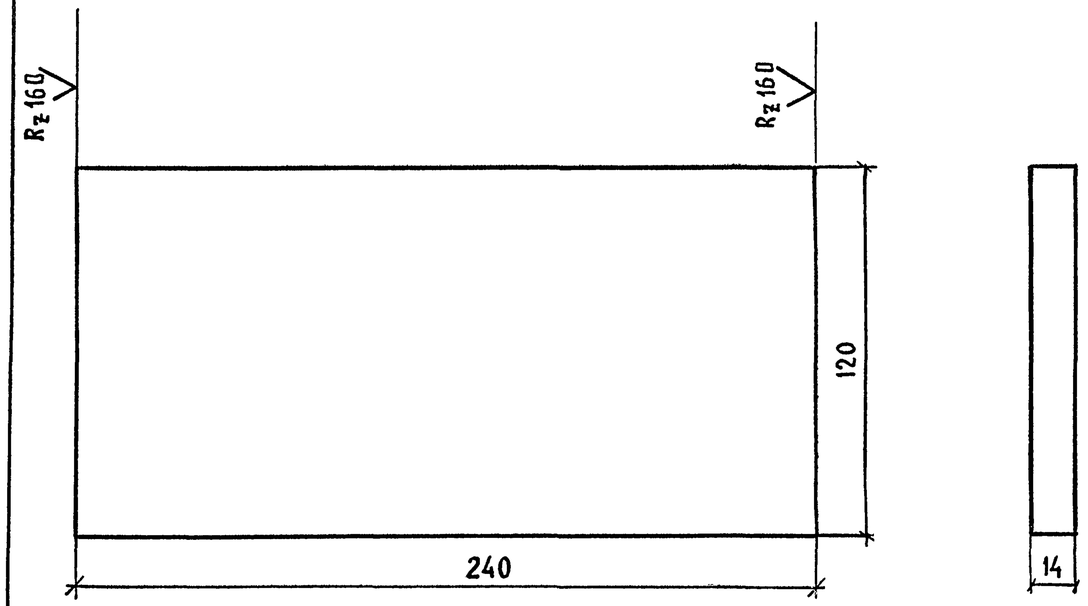

Н. контр	Прохоров		25.02.91	3.503.1-101.1-62		
Нач. ОИС	Постовой		25.02.91	Опорная пластина поперечной балки	Стадия: Р	Масса: 3,17	Масштаб: 1:2
Гл. спец	Прохоров		25.02.91		Лист	Листов 1
ГИП	Литвинов		22.02.91			
Нач. гр	Лосицкий		20.02.91	⌿ 14×120 ГОСТ 103-76, ℓ=240	Союздорпроект
Инж I к	Князев		18.02.91	марку стали см. 3.503.1-101.1-ТТ	
Инж. II к.	Соловьева		17.02.91		

Взам. инв №

Подпись и дата

Инв. № подл.

Формат А4

Марка элемента	Изделия закладные																							Всего кг
	Арматура класса					Прокат																		
	AI			AII		Фасон							Полосовой, сортовой											
	ГОСТ 5781-82			ГОСТ 5781-82		ГОСТ 8645-68		ГОСТ 8509-86 ГОСТ 8510-86			ГОСТ 9567-75		ГОСТ 103-76, ГОСТ 2591-88, ГОСТ 82-70											
	⌀6	⌀14	Итого	⌀16	Итого	□8×60×140	Итого	∠125×12	∠80×50×5	Итого	○ 20×2	Итого	⌶20×200	⌶20×130	⌶14×120	⌶12×248	⌶12×215	⌶12×105	⌶12×80	⌶6×50	⌶5×75	⌶4×150	□16×16	Итого	
МП-2К8-4,0	1,0	2,9	3,9	142,8	142,8	144,3	144,3	181,6	1,2	182,8	0,8	0,8	65,6	156,0	25,4	107,2	135,4	95,2	21,9	2,0	47,1	12,0	4,8	672,6	1147,2
МП-2К8-5,0	1,2	3,6	4,8	176,8	176,8	180,4	180,4	227,0	1,5	228,5	1,0	1,0	82,0	195,0	31,7	134,0	169,2	117,4	27,4	2,5	58,8	15,0	6,0	839,0	1430,5
МП-2К8-6,0	1,4	4,3	5,7	210,8	210,8	216,4	216,4	272,4	1,8	274,2	1,2	1,2	98,4	234,0	38,0	160,8	203,0	139,6	32,8	3,0	70,5	18,0	7,2	1005,3	1713,6

Изделия крепежные					Общий расход, кг	Материалы
Метизы				Всего, кг		Резиновые изделия, кг
ГОСТ 7798-70		ГОСТ 397-79*				
Болт М12×25	Итого	Шплинт 4×36	Итого			
0,3	0,3	0,1	0,1	0,4	1147,6	12,8
0,4	0,4	0,1	0,1	0,5	1431,0	16,0
0,5	0,5	0,1	0,1	0,6	1714,2	19,2

Н.контр.	Прохоров		25.02.91
Нач.ОИС	Постовой		25.02.91
Гл.спец.	Прохоров		25.02.91
ГИП	Литвинов		25.02.91
Нач.гр.	Лосицкий		18.02.91
Инж.I к	Белов		17.02.91
Инж.I к	Князев		16.02.91

3.503.1-101.1-63

Монтажный пакет МП-2К8-4,0... МП-2К8-6,0
Ведомость расхода материалов

Стадия	Лист	Листов
Р		1

Союздорпроект

Инв.N подл. | Подпись и дата | Взам.инв.N

Формат А3

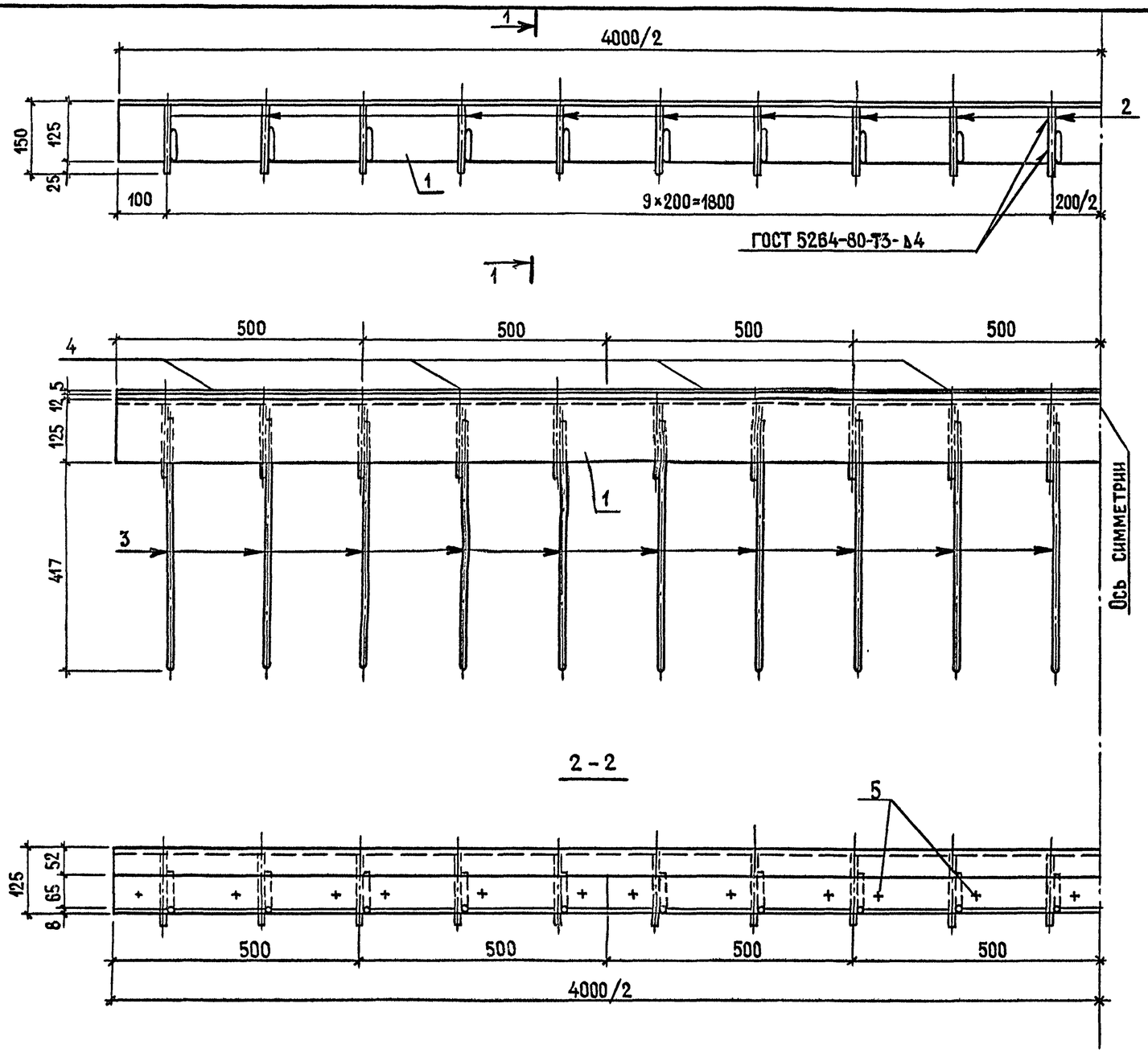

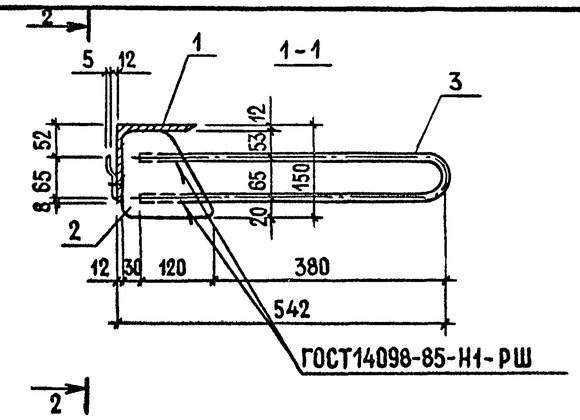

Окаймление ОК2-1К8-4,0 отличается от окаймления, приведенного на чертеже, отсутствием анкеров поз. 3. Сварку производить электродами марки Э42А.

Н.контр.	Прохоров		25.02.91
Нач. ОИС	Постовой		25.02.91
Гл.спец.	Прохоров		25.02.91
ГИП	Литвинов		28.02.91
Нач. гр.	Лосицкий		20.02.91
Инж. II к	Белов		18.02.91
Инж. III к	Гололобова		17.02.91

3.503.1-101.1-64

Деформационный шов с резиновым компенсатором К-8

Окаймление ОК1-1К8-4,0

Стадия	Лист	Листов
Р		1

Союздорпроект

Инв. № подл. | Подпись и дата | Взам. инв. №

Формат А3

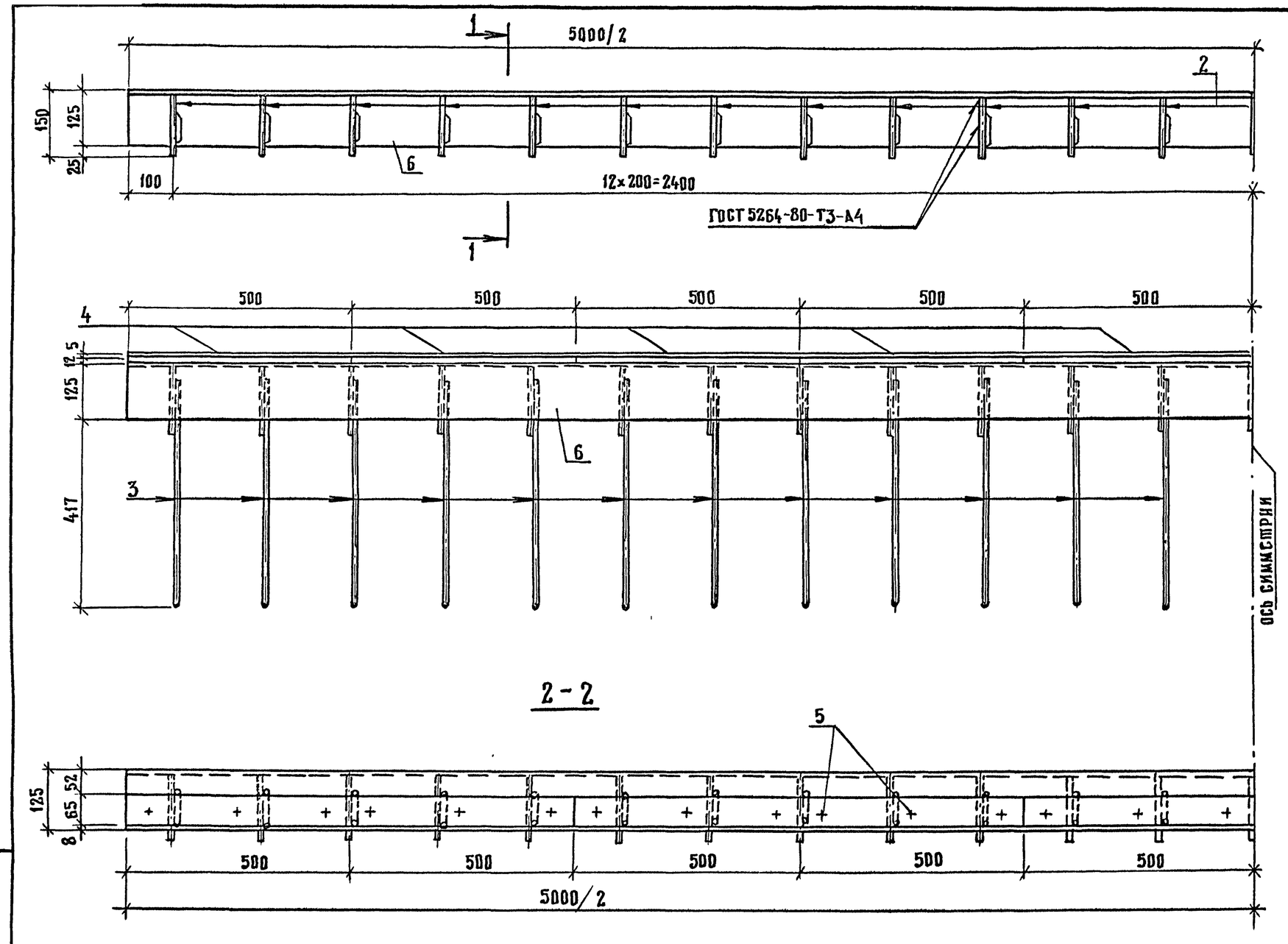

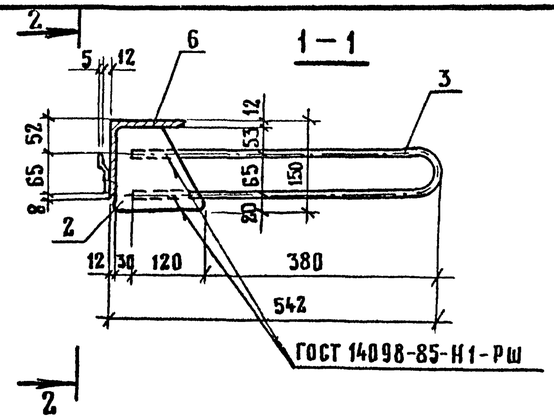

Окаймление ОК2-1К8-5,0 отличается от окаймления, приведенного на чертеже, отсутствием анкеров поз. 3.

Сварку производить электродами марки Э42А

Н.контр.	Прохоров		25.02.91
Нач.ОИС	Постовой		25.02.91
Гл.спец.	Прохоров		25.02.91
ГИП	Литвинов		22.02.91
Нач.гр.	Лосицкий		18.02.91
Инж.II к	Соловьева		17.02.91
Инж.III к	Гололобова		17.02.91

3.503.1-101.1-65

Деформационный шов с резиновым компенсатором К-8

Окаймление ОК1-1К8-5.0

Стадия	Лист	Листов
Р		1

Союздорпроект

Взам. инв N | Подпись и дата | Инв. N подл.

Формат А3

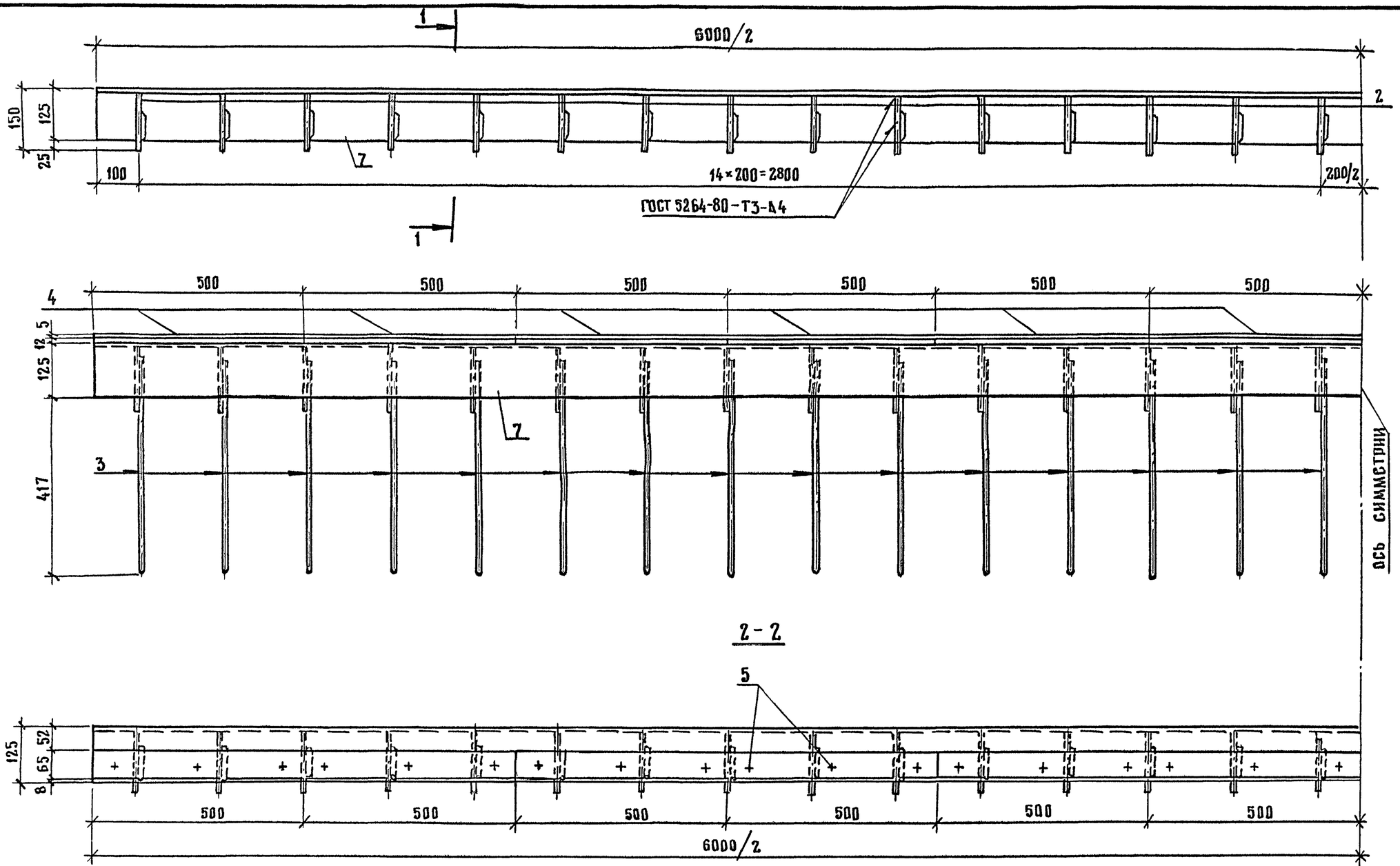

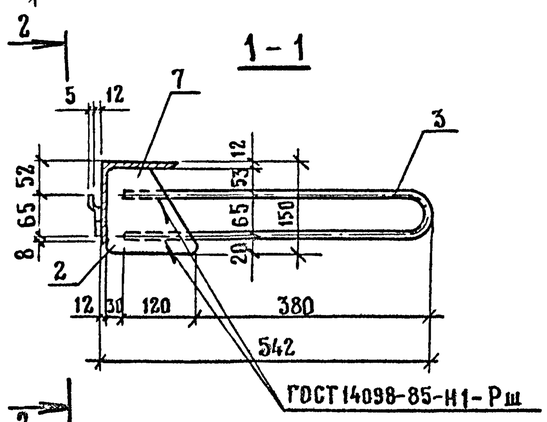

Окаймление ОК2-1К8-6,0 отличается от окаймления, приведенного на чертеже, отсутствием анкеров поз. 3.

Сварку производить электродами марки Э42А

Н.контр.	Прохоров		25.02.91
Нач.ОИС	Постовой		25.02.91
Гл.спец.	Прохоров		25.02.91
ГИП	Литвинов		22.02.91
Нач.гр.	Лосицкий		20.02.91
Инж.II к	Соловьева		18.02.91
Инж.III к	Гололобова		19.02.91

3.503.1-101.1-66

Деформационный шов с резиновым компенсатором К-8. Окаймление ОК1-1К8-6,0.

Стадия	Лист	Листов
Р		1

Союздорпроект

Инв.№ подл. | Подпись и дата | Взам.инв.№

Формат А3

Марка	Поз	Наименование	Кол.	Обозначение документа	Масса, кг
ОК-1К8-4,0	1	Уголок окаймления УГ-1 L125×125×12, ℓ=4000.	1	3.503.1-101.1-71	156.1
	2	Диафрагма Д-1, ⌐8×138, ℓ=155	20	3.503.1-101.1-72	
	3	Анкер А-1, Ø16 АII, ℓ=1045	20	3.503.1-101.1-73	
	4	Фиксатор ⌐5×75, ℓ=500	8	3.503.1-101.1-74	
	5	Электрозаклепка Ø6 Св-08А ГОСТ 2246-70, 0,02 кг	24	Без чертежа	
ОК-1К8-5,0	6	Уголок окаймления УГ-2 L125×125×12, ℓ=5000	1	3.503.1-101.1-71	195,1
	2	Диафрагма Д-1, ⌐8×138, ℓ=155	25	3.503.1-101.1-72	
	3	Анкер А-1, Ø16АII, ℓ=1045	25	3.503.1-101.1-73	
	4	Фиксатор ⌐5×75 ℓ=500	10	3.503.1-101.1-74	
	5	Электрозаклепка Ø6 Св-08А ГОСТ 2246-70, 0,02 кг	30	Без чертежа	
ОК-1К8-6,0	7	Уголок окаймления УГ-3 L125×125×12, ℓ=6000	1	3.503.1-101.1-71	234,0
	2	Диафрагма Д-1, ⌐8×138, ℓ=155	30	3.503.1-101.1-72	
	3	Анкер А-1, Ø16АII, ℓ=1045	30	3.503.1-101.1-73	
	4	Фиксатор ⌐5×75, ℓ=500	12	3.503.1-101.1-74	
	5	Электрозаклепка Ø6Св-08А ГОСТ 2246-70, 0.02 кг	36	Без чертежа	

Требования к материалам и марки стали см. 3.503.1-101.1-ТТ

Взам инв N | Подпись и дата | Инв N подл

Н контр.	Прохоров		25.02.91
Нач ОИС	Постовой		25.02.91
Гл спец	Прохоров		25.02.91
ГИП	Литвинов		22.02.91
Нач гр	Лосицкий		15.02.91
Инж. I к	Белов		08.02.91
Инж III к	Гололобова		09.01.91

3.503.1-101.1-67

Окаймление ОК1-1К8-4,0 ... ОК1-1К8-6,0 Спецификация

Стадия	Лист	Листов
Р		1

Союздорпроект

Формат А4

Марка элемента	Изделия закладные									Общий расход, кг
	Арматура класса				Прокат марки					
	проволока		АII		фасон		полосовой			
	ГОСТ 2246-70		ГОСТ 5781-82		ГОСТ 8509-86		ГОСТ 103-76			
	Ø 6	Итого	Ø 16	Итого	L125×12	Итого	⌐8×140	⌐5×75	Итого	
ОК-1К8-4,0	0,5	0,5	33,2	33,2	90,8	90,8	19,8	11,8	31,6	156,1
ОК-1К8-5,0	0,6	0,6	41,5	41,5	113,5	113,5	24,8	14,7	39,5	195,1
ОК-1К8-6,0	0,7	0,7	49,8	49,8	136,2	136,2	29,7	17,6	47,3	2340

Требования к материалам и марки стали см. 3.503.1-101.1-ТТ

Н контр	Прохоров		25.02.91
Нач ОИС	Постовой		25.02.91
Гл спец.	Прохоров		25.02.91
ГИП	Литвинов		22.02.91
Нач. гр.	Лосицкий		15.02.91
Инж. I к	Белов		08.02.91
Инж III к	Гололобова		09.01.91

3.503.1-101.1-68РС

Окаймление ОК1-1К8-4,0 ... ОК1-1К8-6,0 Ведомость расхода стали

Стадия	Лист	Листов
Р		1

Союздорпроект

Формат А4

Марка	поз.	Наименование	Кол.	Обозначение документа	Масса, кг
ОК2-1К8-4.0	1	Уголок окаймления УГ-1 L 125×125×12, ℓ=4000	1	3.503.1-101.1-71	122,9
	2	Диафрагма Д-1, ⌐8×138, ℓ=155	20	3.503.1-101.1-72	
	4	Фиксатор ⌐5×75, ℓ=500	8	3.503.1-101.1-74	
	5	Электрозаклепка Ø6 Ст-08А ГОСТ 2246-70, 0,02 кг	24	без чертежа	
ОК2-1К8-5.0	6	Уголок окаймления Уг-2 L 125×125×12, ℓ=5000	1	3.503.1-101.1-71	153,6
	2	Диафрагма Д-1, ⌐8×138, ℓ=155	25	3.503.1-101.1-72	
	4	Фиксатор ⌐5×75, ℓ=500	10	3.503.1-101.1-74	
	5	Электрозаклепка Ø6 Ст-08А ГОСТ 2246-70, 0,02 кг	30	без чертежа	
ОК2-1К8-6.0	7	Уголок окаймления Уг-3 L 125×125×12, ℓ=6000	1	3.503.1-101.1-71	184,2
	2	Диафрагма Д-1, ⌐8×138, ℓ=155	30	3.503.1-101.1-72	
	4	Фиксатор ⌐5×75, ℓ=500	12	3.503.1-101.1-74	
	5	Электрозаклепка Ø6 Ст-08А ГОСТ 2246-70, 0,02 кг	36	без чертежа	

Требования к материалам и марки стали см. 3.503.1-101.1-ТТ

Инв № подл | Подпись и дата | Взам инв №

Н контр	Прохоров		25.02.91	3.503.1-101.1-69
Нач ОИС	Постовой		25.02.91	
Гл спец	Прохоров		25.02.91	Окаймление ОК2-1К8-4.0 ... ОК2-1К8-6.0 Спецификация
ГИП	Литвинов		22.02.91	Стадия: Р; Лист: ; Листов: 1
Нач гр	Лосицкий		20.02.91	Союздорпроект
Инж I к	Белов		18.02.91	
Инж I к	Соловьева		17.02.91	

Формат А4

Марка элемента	Изделия закладные							Общий расход, кг
	Арматура класса		Прокат марки					
	Проволока		Фасон		Полосовой			
	ГОСТ 2246-70		ГОСТ 8509-86		ГОСТ 103-76			
	Ø6	Итого	L125×12	Итого	⌐8×140	⌐5×75	Итого	
ОК2-1К8-4.0	0.5	0.5	90.8	90.8	19.8	11.8	31.6	122.9
ОК2-1К8-5.0	0.6	0.6	113.5	113.5	24.8	14.7	39.5	153.6
ОК2-1К8-6.0	0.7	0.7	136.2	136.2	29.7	17.6	47.3	184.2

Требования к материалам и марки стали см 3.503.1-101.1-ТТ

Н контр	Прохоров		25.02.91	3.503.1-101.1-70 РС
Нач.ОИС	Постовой		25.02.91	
Гл.спец.	Прохоров		25.02.91	Окаймление ОК2-1К8-4.0 ... ОК2-1К8-6.0 Ведомость расхода стали
ГИП	Литвинов		22.02.91	Стадия: Р; Лист: ; Листов: 1
Нач.гр.	Лосицкий		20.02.91	Союздорпроект
Инж.I к.	Белов		18.02.91	
Инж I к.	Соловьева		17.02.91	

Формат А4

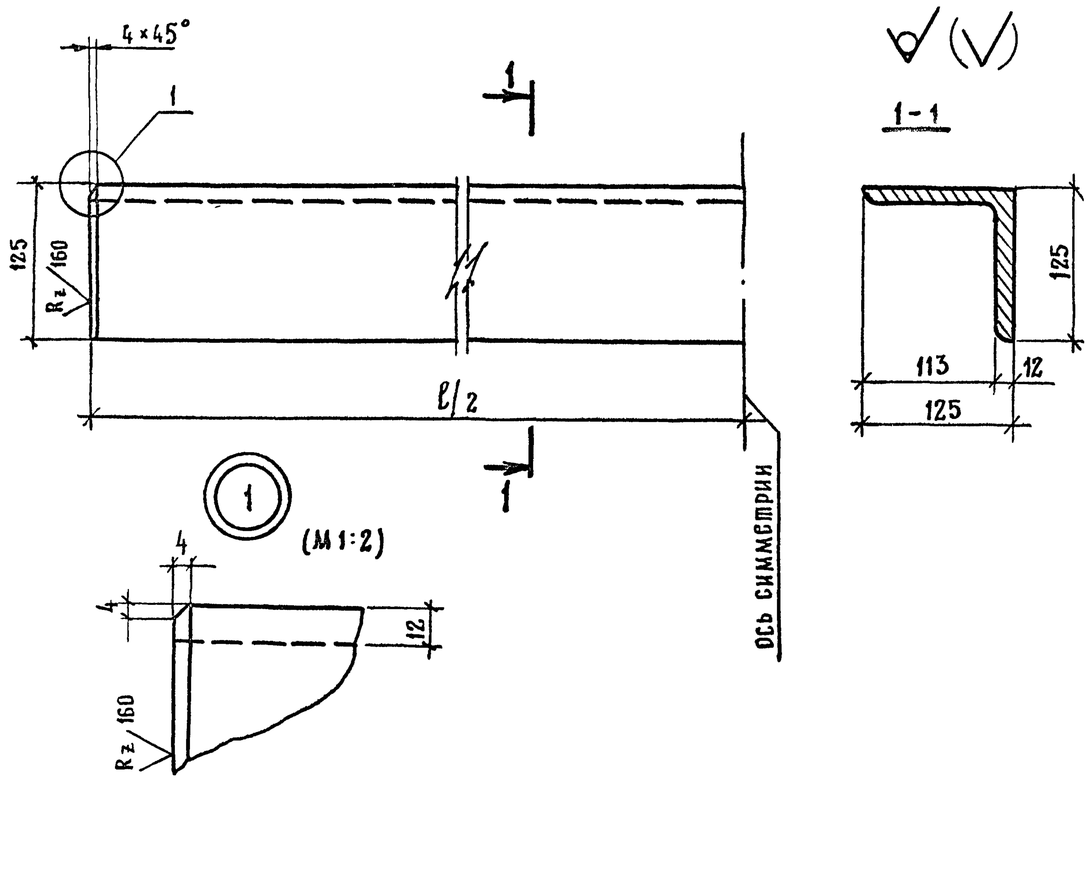

Марка уголка	ℓ, мм	Масса, кг
Уг-1	4000	90,8
Уг-2	5000	113,5
Уг-3	6000	136,2

Н.контр	Прохоров		25.02.91	3.503.1-101.1-71		
Нач ОИС	Постовой		25.02.91	Уголок окаймления Уг-1 ... Уг-3	Стадия: Р	Масса: см. таблицу	Масштаб: 1:5
Гл спец	Прохоров		25.02.91		Лист	Листов 1
ГИП	Литвинов		22.02.91			
Нач.гр	Лосицкий		15.02.91	∟ 125×125×12 ГОСТ 8509-86	Союздорпроект
Инж.I к	Белов		08.02.91	Марку стали см 3.503.1-101.1-ТТ	
Инж.III к	Гололобова		09.01.91		

Подпись и дата | Взам инв № | Инв № подл

Формат А4

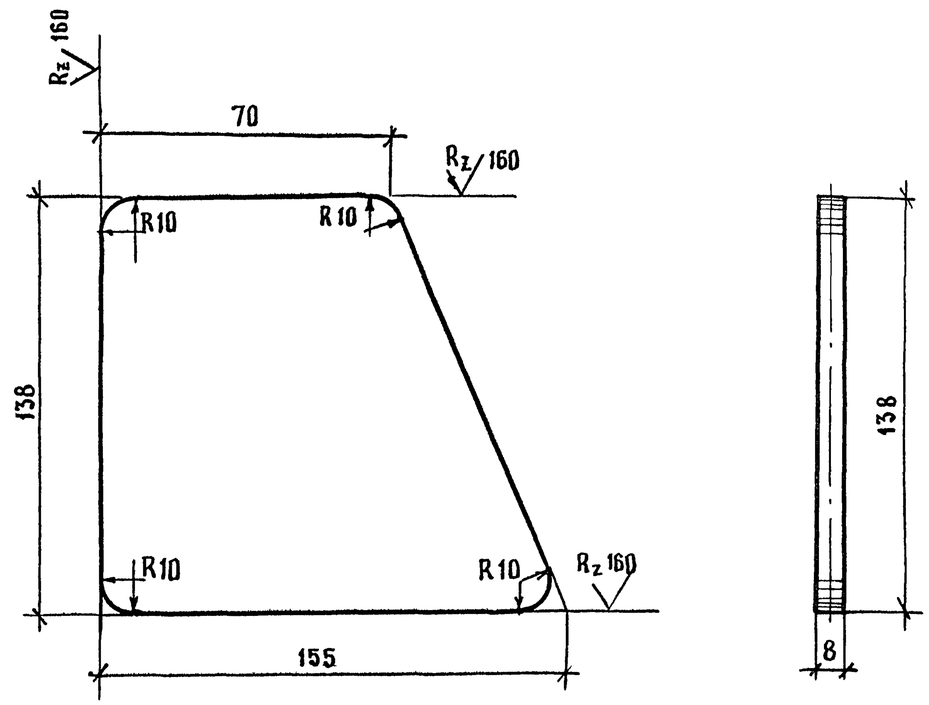

Н контр.	Прохоров		25.02.91	3.503.1-101.1-72		
Нач. ОИС	Постовой		25.02.91	Диафрагма Д-1	Стадия: Р	Масса: 0,99	Масштаб: 1:2
Гл.спец.	Прохоров		25.02.91		Лист	Листов 1
ГИП	Литвинов		22.02.91			
Нач гр.	Лосицкий		15.02.91	⌖ 8×138 ГОСТ 103-76 ℓ=155	Союздорпроект
Инж.I к	Белов		08.02.91	Марку стали см. 3.503.1-101.1-ТТ	
Инж.III к	Гололобова		09.01.91		

Формат А4

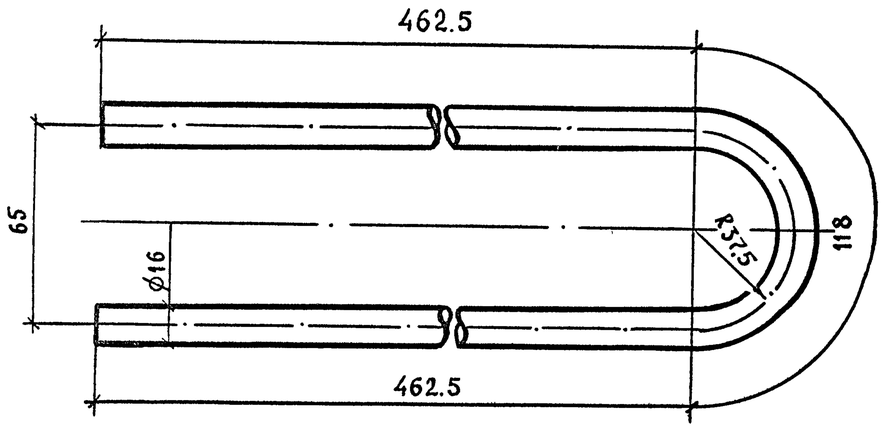

				3.503.1-101.1-73		
Н контр	Прохоров		25.02.91	Анкер А-1	Стадия	Масса	Масштаб
Нач. ОИС	Постовой		25.02.91		Р	1,66	1:2
Гл. спец	Прохоров		25.02.91		Лист	Листов 1
ГИП	Литвинов		22.02.91			
Нач гр	Лосицкий		15.02.91	ø 16 А II ГОСТ 5781-82, ℓ = 1043	Союздорпроект
Инж II к	Белов		03.02.91	марку стали см 3.503.1-101.1-ТТ	
Инж III к	Гололобова		02.02.91		

Взам. инв №

Подпись и дата

Инв. № подл

Формат А4

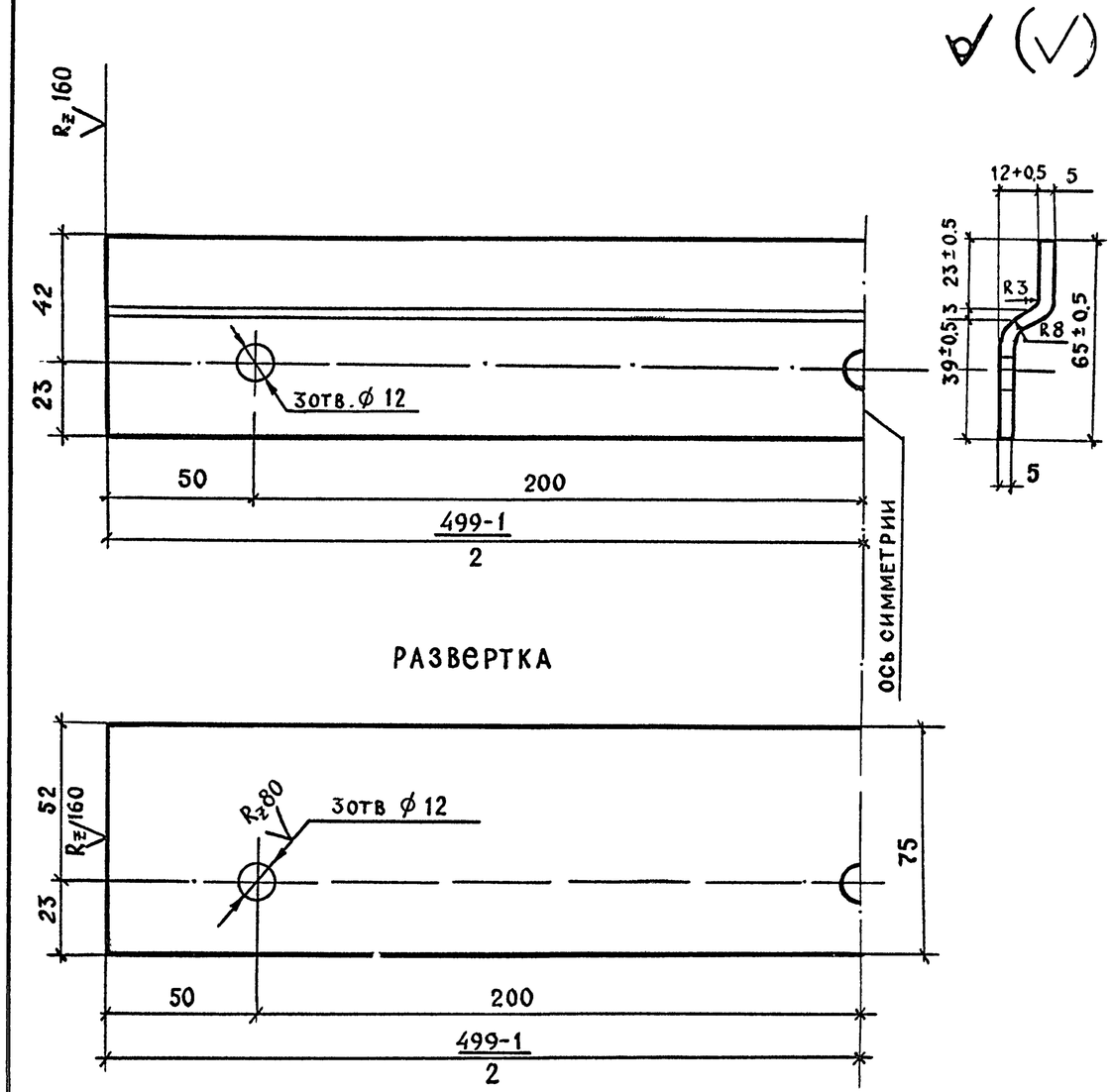

				3.503.1-101.1-74		
Н контр	Прохоров		25.02.91	Фиксатор компенсатора	Стадия	Масса	Масштаб
Нач ОИС	Постовой		25.02.91		Р	1,47	1:2
Гл. спец	Прохоров		25.02.91		Лист	Листов 1
ГИП	Литвинов		22.02.91			
Нач. гр	Лосицкий		15.02.91	⌐ 5×75 ГОСТ 103-76 ℓ = 500	Союздорпроект
Инж II гр	Белов		11.02.91	марку стали см 3.503.1-101.1-ТТ	
Инж III к	Гололобова		02.02.91		

Формат А4

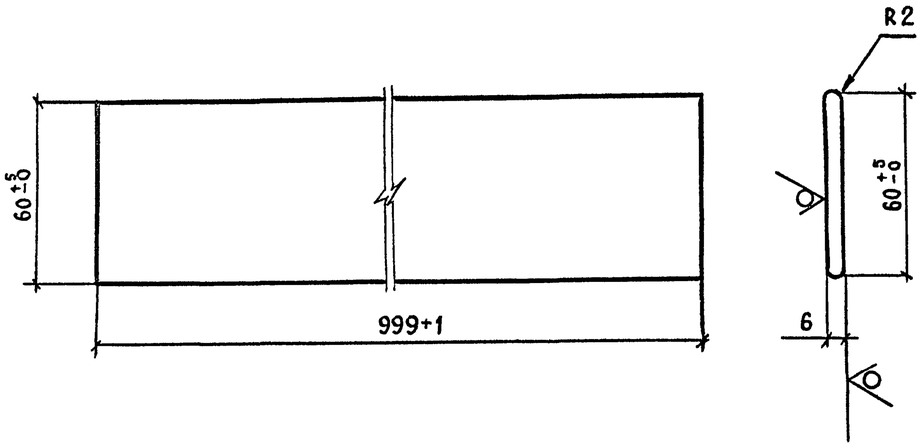

Взам. инв №						
Подпись и дата						
Инв № подл						
Н контр	Прохоров		25.02.91	3.503.1-101.1-75		
Нач ОИС	Постовой		25.02.91	Заклинивающая полоса	Стадия: Р	Масса: 2.83 / Масштаб: 1:2
Гл спец	Прохоров		25.02.91		Лист	Листов 1
ГИП	Литвинов		22.02.91			
Нач гр	Лосицкий		15.02.91	⌐ 6×60 ГОСТ 103-76, ℓ=1000	Союздорпроект	
Инж II к	Белов		08.02.91	Марку стали см. 3.503.1-101.1-ТТ		
Инж III к	Гололобова		09.01.91			

Формат А4

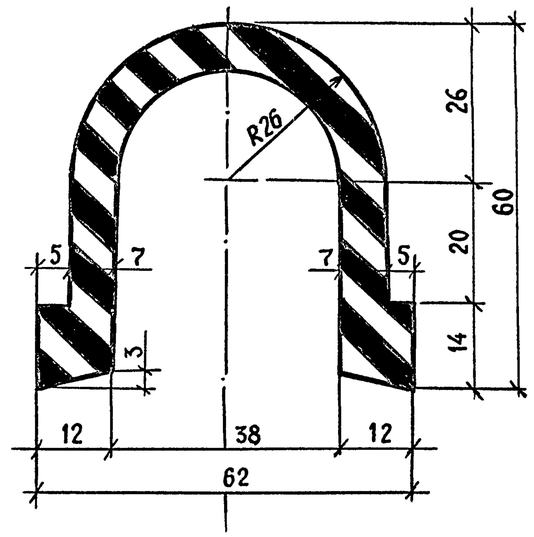

Наименование	Количество на габарит														
	2(Г-15,25+ +0,75)	2(Г-15,25+ +1,5)	Г-(13,25+С+ +13,25)+2×0,75	Г-(13,25+С+ +13,25)+2×1,5	2(Г-11,5+ +0,75)	2(Г-11,5+ +1,5)	Г-(9,5+С+ +9,5)+2×0,75	Г-(9,5+С+ +9,5)+2×1,5	Г-11,5+ +2×0,75	Г-11,5+ +2×1,5	Г-10+ +2×0,75	Г-10+ +2×1,5	Г-8+ +2×0,75	Г-8+ +2×1,5	Г-6,5+ +2×0,75
Длина, м	35,0	36,5	34,1	35,6	27,5	29,0	26,6	28,1	14,1	15,6	12,6	14,1	10,3	11,8	9,1
Масса, кг	47,3	49,3	46,0	48,1	37,1	39,2	35,9	37,9	19,0	21,1	17,0	19,0	13,9	15,9	12,3

				3.503.1-101.1-76			
Н контр	Прохоров		25.02.91	Резиновый компенсатор	Стадия: Р	Масса: см. таблицу	Масштаб: 1:1
Нач. ОИС	Постовой		25.02.91	К-8-70м			
Гл. спец	Прохоров		25.02.91				
ГИП	Литвинов		22.02.91		Лист	Листов 1	
Нач. гр	Лосицкий		15.02.91	Резина ТУ 38-005-295-88	Союздорпроект		
Инж II к	Белов		08.02.91	Марку см. 3.503.1-101.1-ТТ			
Инж III к	Гололобова		09.01.91				

Формат А4

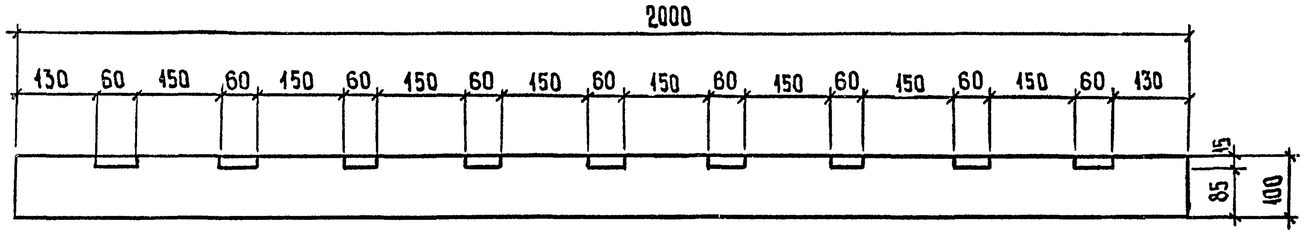

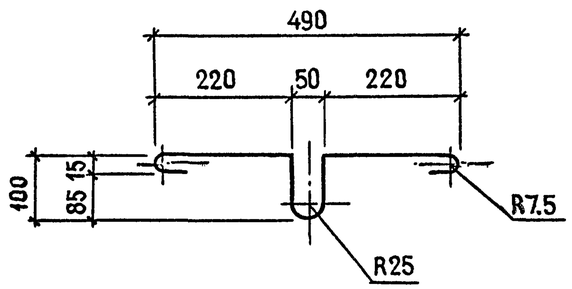

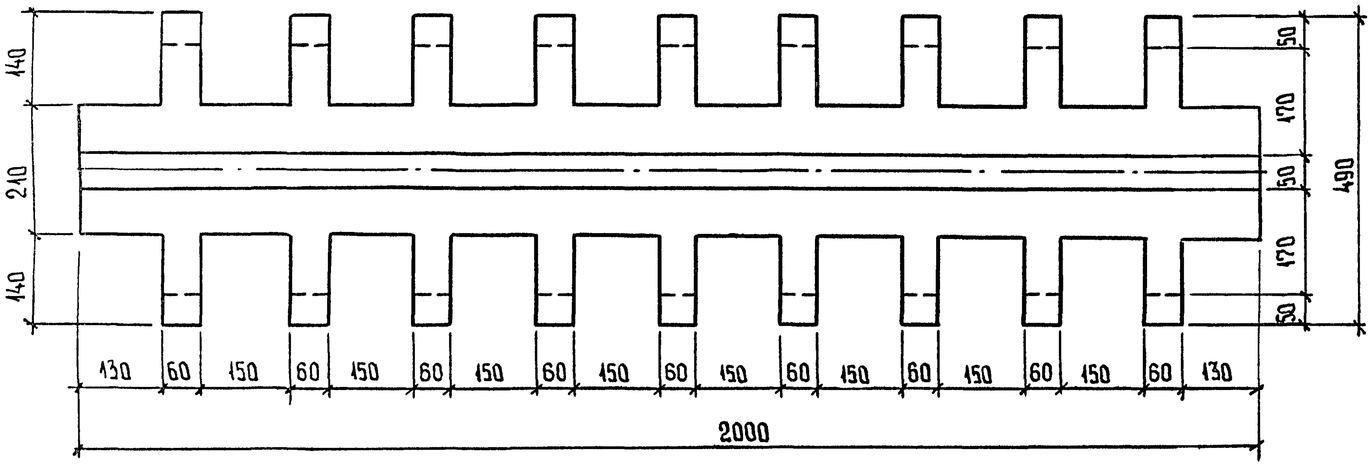

				3.503.1-101.1-77			
Н.контр.	Прохоров		25.02.91	Компенсатор К-1	Стадия	Масса	Масштаб
Нач.ОИС	Постовой		25.02.91		Р	10,32	1:10
Гл.спец.	Прохоров		25.02.91		Лист	Листов 1	
ГИП	Литвинов		22.02.91				
Нач.гр.	Лосицкий		20.02.91	⌀ 1,2×790 ГОСТ 931-78, ℓ=2000	Союздорпроект		
Инж.II к.	Соловьева		18.02.91	Марку латуни см.3.503.1-101.1-тт			
Инж.I к.	Белов		17.02.91				

Взам. инв. № | Подпись и дата | Инв № подл