Типовые конструкции, изделия и узлы зданий и сооружений

Серия 3.501.2-139

Пролетные строения для железнодорожных мостов с ездой понизу, пролетами 33-110м металлические со сварными элементами замкнутого сечения и монтажными соединениями на высокопрочных болтах, в обычном и северном исполнении.

Выпуск 1-5

Пролетное строение Lр=55,0 м.

Рабочие чертежи

Утверждены
и введены в действие
с 01.01.87г.
приказ МПС № Л-3292у от 23.08.86г.

Инв. №1293/6

25510-08

Типовые конструкции, изделия и узлы зданий и сооружений

Серия 3.501.2-139.

Пролетные строения для железнодорожных мостов с ездой понизу, пролетами 33-110 м металлические со сварными элементами замкнутого сечения и монтажными соединениями на высокопрочных болтах, в обычном и северном исполнении

Выпуск 1-5

Пролетное строение $L_р$ = 55,0 м

Рабочие чертежи

Разработаны Гипротрансмостом

Директор института /Попов/

Главный инженер института /Журавов/

Начальник отдела /Монов/

Главный инженер проекта /Френкель/

Утверждены
и введены в действие
с 01.01.87г.
приказ МПС №А-3292у от 23.08.86г.

Ведомость рабочих чертежей основного комплекта

Стр.	Наименование	Примечание
2	Общие данные (начало)	
3...41	Общие данные (продолжение)	
42	Общие данные (окончание)	
43	Общий вид (начало)	
44...47	Общий вид (продолжение)	
48	Общий вид (окончание)	
49,50	Схема расположения сборных элементов главных ферм	
51	Схема расположения сборных элементов верхних связей	
52	Схема расположения сборных элементов нижних связей	
53	Схема расположения сборных элементов портальных связей	
54	Схема расположения сборных элементов поперечных связей	
55,56	Схема расположения сборных элементов проезжей части	
57	Схема расположения смотровых приспособлений	
58	Схема расположения сборных элементов хода по верхнему поясу	
59,60	Схема расположения сборных элементов путей катания нижней смотровой тележки	
61	Схема расположения сборных элементов для навесного монтажа	
62,63	Схема 1 расположения сборных элементов мостового полотна	

Продолжение

Стр.	Наименование	Примечание
64..66	Схема 2 расположения сборных элементов мостового полотна	
67,68	Схема 3 расположения сборных элементов мостового полотна	
69,70	Схема 4 расположения сборных элементов мостового полотна	
71	Схема 5 расположения сборных элементов мостового полотна	
72	Схема 6 расположения сборных элементов мостового полотна	
73	Схема 7 расположения сборных элементов мостового полотна	

Проект разработан в соответствии с действующими строительными нормами и правилами и предусматривает мероприятия, обеспечивающие взрыво- и пожарную безопасность эксплуатации сооружений при соблюдении всех проектных решений.

Главный инженер проекта Френкель

Инв.№ подл. | Подпись и дата | Взам.инв.№ | 11364

1293/6 | 2

Нач.отд.	Монов		3.501.2-139.1-5-000.000 ДО
Н.контр.	Мирлюбстар		
Гл.спец.	Гитман		Пролетные строения для железнодорожных мостов с ездой понизу пролетами 33-110 м
ГИП	Френкель		
Рук.гр.	Астахова		Пролетное строение $l_р$=55,0 м
Вед.инж.	Ярлыкова		Стадия: Р; Лист: 1; Листов: 72
			Общие данные (начало)
			ГИПРОТРАНСМОСТ

Копировал Бад-

25510-08 4

Формат А3

Ведомость ссылочных и прилагаемых документов

Обозначение	Наименование	Примечание
	Ссылочные документы	
3-501-35	Литые опорные части под металли-	
	ческие пролетные строения железно-	
	дорожных мостов	инв. №583
3-501-49. Вып. 9	Привод нижней смотровой тележки	инв. №73919
7.09.000.000	Лебедка ручная ЛР-350	разработчик Ленгипротрансмост
	Прилагаемые документы	
ТУ 35-1609-85	Строения пролетные металлические,	
	железнодорожные, болтосварные,	
	с ездой понизу пролетами 33,0-55,0м	
	Технические условия	
ТУ 35-1700-85	Плиты железобетонные сборные для	
	металлических пролетных строений	
	железнодорожных мостов, болто-	
	сварных, с ездой понизу пролето-	
	ми 33,0-55,0м	
	Технические условия	
3.501.2-139.1-6	Пролетные строения пролетами 33,0-55,0м	
	Конструкции металлические	
	Узлы. Рабочие чертежи.	
3.501.2-139.1-7	Пролетные строения пролетами 33,0-55,0м.	
	Конструкции металлические	
	Изделия. Чертежи КМ	
3.501.2-139.1-8	Пролетные строения пролетами	
	33,0-55,0м. Конструкции железобетон-	
	ные. Изделия и узлы. Рабочие черте-	
	жи.	

Инв. № подл. 114364 | Подпись и дата | Взам. инв. №

1293/6 | 3

Нач. отд.	Монов			3.501.2-139.1-5-000.000 ДО
Н. контр.	Мирошевская			Пролетные строения для железнодорожных мостов с ездой понизу пролетами 33-110м
Гл. спец.	Гитман			
ГИП	Френкель			Пролетное строение Lр=55,0м — Стадия: Р; Лист: 2; Листов:
Рук. гр.	Астахова			
Вед. инж.	Ярлыкова			Общие данные (продолжение) — ГИПРОТРАНСМОСТ

Копировал Баз-

Формат А3

25310-08 5

Ведомость спецификаций
для исполнения 3.501.2-139.1-5-000.000

Стр.	Наименование	Примечание
50	Схема расположения сборных элементов главных ферм	
51	Схема расположения сборных элементов верхних связей	
52.	Схема расположения сборных элементов нижних связей	
53	Схема расположения сборных элементов портальных связей	
54	Схема расположения сборных элементов поперечных связей	
56	Схема расположения сборных элементов проезжей части	См. дополнительные указания
57	Схема расположения смотровых приспособлений	
58	Схема расположения сборных элементов хода по верхнему поясу	
60	Схема расположения сборных элементов путей катания нижней смотровой тележки	
61	Схема расположения сборных элементов для навесного монтажа	
63	Схема 1 расположения сборных элементов мостового полотна	
66	Схема 2 расположения сборных элементов мостового полотна	
68	Схема 3 расположения сборных элементов мостового полотна	
72	Схема 6 расположения сборных элементов мостового полотна	

1. Исполнения пролетного строения смотреть на стр. 46 табл. 4 и 5.

2. Проезжая часть - исполнение 3.501.2-139.1-5-600.000

1293/6 4

Нач. отд.	Монов		3.501.2-139.1-5-000.000 ДО
Н. контр.	Миролюбская		
Гл. спец.	Гитман		Пролетные строения для железнодорожных мостов с ездой по низу пролетами 33-110 м
ГИП	Френкель		
Рук. гр.	Астахова		Пролетное строение $l_p = 55{,}0$ м — Стадия: Р; Лист: 3; Листов:
Инж.	Якулова		
			Общие данные (продолжение) — ГИПРОТРАНСМОСТ

Инв. № подл. 114364 | Подпись и дата | Взам. инв. №

Копировал: [signature] Формат А3

25510-08 6

Ведомость спецификаций
для исполнения 3.501.2-139.1-5-000.000-01

Стр.	Наименование	Примечание
50	Схема расположения сборных элементов главных ферм	
51.	Схема расположения сборных элементов верхних связей	
52.	Схема расположения сборных элементов нижних связей	
53	Схема расположения сборных элементов портальных связей	
54	Схема расположения сборных элементов поперечных связей	
56	Схема расположения сборных элементов проезжей части	См. дополнительные указания
57	Схема расположения смотровых приспособлений	
58	Схема расположения сборных элементов хода по верхнему поясу	
60	Схема расположения сборных элементов путей катания нижней смотровой тележки	
61	Схема расположения сборных элементов для навесного монтажа	
63	Схема 1 расположения сборных элементов мостового полотна	
66	Схема 2 расположения сборных элементов мостового полотна	
68	Схема 3 расположения сборных элементов мостового полотна	
73	Схема 7 расположения сборных элементов мостового полотна	

1. Исполнения пролетного строения смотреть на стр. 46 табл. 4 и 5
2. Проезжая часть - исполнение 3.501.2-139.1-5-600.000

Инв. № подл. 11436 | Подпись и дата | Взам. инв. №

1293/6 | 5

Нач. отд.	Манов		3.501.2-139.1-5-000.000 ДО
Н. контр.	Мирлобская		Пролетные строения для железнодорожных мостов с ездой понизу пролетами 33-110 м
Гл. спец.	Гитман		
ГИП	Френкель		Пролетное строение $\ell_р$=55,0 м — Стадия: Р; Лист: 4; Листов:
Рук. гр.	Астахова		
Инж.	Акулова		Общие данные (продолжение) — ГИПРОТРАНСМОСТ

Копировал: Баг-

Формат А3

25310-08 7

Ведомость спецификаций для исполнения 3.501.2-139.1-5-000.000-02

Стр.	Наименование	Примечание
50	Схема расположения сборных элементов главных ферм	
51	Схема расположения сборных элементов верхних связей	
52	Схема расположения сборных элементов нижних связей	
53	Схема расположения сборных элементов портальных связей	
54	Схема расположения сборных элементов поперечных связей	
56	Схема расположения сборных элементов проезжей части	См. дополнительные указания
57	Схема расположения смотровых приспособлений	
58	Схема расположения сборных элементов хода по верхнему поясу	
60	Схема расположения сборных элементов путей катания нижней смотровой тележки	
61	Схема расположения сборных элементов для навесного монтажа	
63	Схема 1 расположения сборных элементов мостового полотна	
70	Схема 4 расположения сборных элементов мостового полотна	
71	Схема 5 расположения сборных элементов мостового полотна	
72	Схема 6 расположения сборных элементов мостового полотна	

1. Исполнения пролетного строения смотреть на стр. 46 табл. 4 и 5

2. Проезжая часть - исполнение 3.501.2-139.1-5-600.000-01

Инв. № подл. | Подпись и дата | Взам. инв. № 4936

1293/6 | 6

Нач. отд.	Монов			3.501.2-139.1-5-000.000 ДО
Н. контр.	Миролюбская			
Гл. спец.	Гитман			Пролетные строения для железнодорожных мостов с ездой понизу пролетами 33-110 м
ГИП	Френкель			
Рук. гр.	Астахова			Пролетное строение $\ell_р$ = 55,0 м
Инж.	Якулова			Стадия: Р; Лист: 5; Листов:
				Общие данные (продолжение)
				гипротрансмост

Копировал Баф- Формат А3

25510-08 8

Ведомость спецификаций
для исполнения 3.501.2-139.1-5-000.000-03

Стр.	Наименование	Примечание
50	Схема расположения сборных элементов главных	
	ферм	
51	Схема расположения сборных элементов верхних	
	связей	
52	Схема расположения сборных элементов нижних	
	связей	
53	Схема расположения сборных элементов пор-	
	тальных связей	
54	Схема расположения сборных элементов попе-	
	речных связей	
56	Схема расположения сборных элементов проезжей	
	части	
57	Схема расположения смотровых приспособлений	
58	Схема расположения сборных элементов хода	
	по верхнему поясу	
60	Схема расположения сборных элементов путей	
	катания нижней смотровой тележки	
61	Схема расположения сборных элементов	
	для навесного монтажа	
63	Схема 1 расположения сборных элементов	
	мостового полотна	
70	Схема 4 расположения сборных элементов	
	мостового полотна	
71	Схема 5 расположения сборных элементов	
	мостового полотна	
73	Схема 7 расположения сборных элементов	
	мостового полотна.	

1. Исполнения пролетного строения смотреть на стр. 46. табл. 4 и 5.
2. Проезжая часть - исполнение 3.501.2-139.1-5-600.000-01

Инв. № подл. | 14364 | Подпись и дата | Взам. инв. №

1293/6 | 7

Нач. отд.	Монов		3.501.2-139.1-5-000.000 Д.О	
Н. контр.	Миролюбская			
Гл. спец.	Гитман		Пролетные строения для железнодорожных мостов с ездой понизу пролетами 33-110м	
ГИП	Френкель		Пролетное строение $l_р$=55,0м	стадия: Р; Лист: 6; Листов:
Рук. гр.	Истахова		Общие данные (продолжение)	Гипротрансмост
Инж.	Акулова			

Копир. Гру

Формат А3

25510-08 9

Техническая спецификация металла для исполнений с дополнительным номером 01

Вид профиля и ГОСТ, ТУ	Марка металла и ГОСТ	Обозначение и размер профиля, мм	№ п.п.	Код: Марки металла	Код: Вида профиля	Код: Размера профиля	Количество, шт.	Длина, мм	Масса металла по элементам конструкций, т: Фермы главные	Связи	Часть проезжая	Приспособления смотровые	Общая масса, т	Масса потребности в металле по кварталам (заполняется изготовителем): I	II	III	IV	Заполняется ВЦ
1	2	3	4	5	6	7	8	9	10	11	12	13	14	15	16	17	18	19
Сталь толстолистовая ГОСТ 19903-74	15ХСНД ГОСТ 6713-75*	10	1		71110				41,7	15,0	7,1		63,8					
		12	2		71110				30,3	1,0	5,4		36,7					
		16	3		71110				5,0		11,4		16,4					
		20	4		71110				5,1		0,2		5,3					
	15ХСНД-2 ГОСТ 6713-75*	32	5		71110						8,7		8,7					
	Итого:		6		71110				82,1	16,0	32,8		130,9					
	16Д ГОСТ 6713-75*	6	7		71110							0,1	0,1					
		10	8		71110				0,1			0,7	0,8					
		12	9		71110				0,8			0,7	0,8					
		16	10		71110							0,1	0,1					
		25	11		71110						0,4		0,4					
	Итого:		12		71110				0,9		0,4	0,9	2,2					
	ВСт 5сп2 ГОСТ 380-71*	6	13		71110				0,2				0,2					
Всего профиля			14		71110				83,2	16,0	33,2	0,9	133,3					
Сталь угловая равнополочная ГОСТ 8509-72*	15ХСНД ГОСТ 6713-75*	Б-90×90×9	15		21113				0,1	0,4	0,4		0,9					
		Б-100×100×10	16		21113				0,4	0,3		0,1	0,8					
		Б-100×100×12	17		21113						1,9	0,9	2,8					
		Б-125×125×10	18		21113						0,9		0,9					
		Б-160×160×10	19		21113							0,1	0,1					

Исполнения пролетного строения даны на стр. 46 табл. 4 и 5.

1293/6 8

Нач. отд.	Монов	
Н. контр.	Мирлюбская	
Гл. спец.	Гитман	
ГИП	Френкель	
Рук. гр.	Истахова	
Инж.	Юркин	

3.501.2-139.1-5-000.000ДО

Пролетные строения для железнодорожных мостов с ездой понизу пролетами 33-110 м

Стадия	Лист	Листов
Р	7	

Пролетное строение $\ell_р$=55,0 м

Общие данные (продолжение)

Гипротрансмост

Взам. инв. № | Подпись и дата | Инв. № подл. 14364

Копир. Тр

Формат А3

25510-08 10

Продолжение

Вид профиля и ГОСТ, ТУ	Марка металла и ГОСТ	Обозначение и размер профиля, мм	№ п.п.	Код: Марки металла	Код: вида профиля	Код: размера профиля	Количество, шт.	Длина, мм	Масса металла по элементам конструкций, т: фермы главные	связи	часть проезжая	приспособления смотровые	Общая масса, т	Масса потребности в металле по кварталам (заполняется изготовителем): I	II	III	IV	Заполняется ВЦ
1	2	3	4	5	6	7	8	9	10	11	12	13	14	15	16	17	18	19
		Б-160×160×12	20		21113						0,4		0,4					
	Итого:		21		21113				0,5	0,7	3,6	1,1	5,9					
Сталь угловая равнополочная ГОСТ 8509-72*	16Д ГОСТ 6713-75*	Б-50×50×5	22		21113							0,1	0,1					
		Б-70×70×6	23		21113							0,1	0,1					
		Б-80×80×8	24		21113							1,9	1,9					
		Б-90×90×9	25		21113							0,7	0,7					
	Итого:		26		21113							2,8	2,8					
	ВСТ3 сп2 ГОСТ 380-71*	Б-50×50×5	27		21113							0,1	0,1					
Всего профиля			28		21113				0,5	0,7	3,6	4,0	8,8					
Сталь угловая неравнополочная ГОСТ 8510-72*	15ХСНД ГОСТ 6713-75*	Б-125×80×10	29		22004						2,0		2,0					
	16Д ГОСТ 6713-75*	Б-125×80×8	30		22004							0,2	0,2					
		Б-160×100×10	31		22004							0,3	0,3					
		Б-160×100×14	32		22004						0,3		0,3					
	Итого:		33		22004						0,3	0,5	0,8					
Всего профиля			34		22004						2,3	0,5	2,8					

Взам. инв. №

Подпись и дата

Инв. № подл. 114364

1293/6 | 9

Нач. отд.	Монов	
Н. контр.	Миролюбская	
Гл. спец.	Гитман	
ГИП	Френкель	
Рук. гр.	Астахова	
Инж.	Юркин	

3.501.2-139.1-5-000.000 ДО

Пролетные строения для железнодорожных мостов с ездой понизу пролетами 33-110 м

Пролетное строение l_p=55,0 м

Стадия	Лист	Листов
Р	8	

Общие данные (продолжение)

Гипротрансмост

Копир. Т/у

Формат А3

25510-08 11

Продолжение

Вид профиля и ГОСТ, ТУ	Марка металла и ГОСТ	Обозначение и размер профиля, мм	№ п/п	Код: Марки металла	Код: Вида профиля	Код: Размера профиля	Количество, шт.	Длина, мм	Масса металла по элементам конструкции, т: Фермы главные	Связи	Часть проезжая	Приспособления смотровые	Общая масса, т	Масса потребности в металле по кварталам (заполняется изготовлением), т: I	II	III	IV	Заполняется ВЦ
1	2	3	4	5	6	7	8	9	10	11	12	13	14	15	16	17	18	19
Сталь горячекатаная ГОСТ 5781-82	Вст 3сп 2ГОСТ 380-71*	А-I-16	35		093011							0,3	0,3					
	Ст 3 кп 3 ГОСТ 380-71*	А-I-16	36		093011							0,1	0,1					
		А-I-20	37		093011							0,5	0,5					
	Итого:		38		093011							0,6	0,6					
Всего профиля			39		093011							0,9	0,9					
Швеллер ГОСТ 8240-72*	16Д ГОСТ 6713-75*	16-П	40		26506							0,4	0,4					
		18-П	41		26108							0,1	0,1					
Всего профиля			42		26108							0,5	0,5					
Балка двутавровая ГОСТ 8239-72*	15ХСНД ГОСТ 6713-75*	14	43		24007							1,5	1,5					
Всего профиля			44		24007							1,5	1,5					
Листы стальные с ромбическим рифлением ГОСТ 8568-77	Б Ст.0-2 ГОСТ 380-71*	0,8	45		71315							0,3	0,3					
Всего профиля			46		71315							0,3	0,3					

1293/6 | 10

Нач. отд.	Монов		
Н. контр.	Миролюбская		
Гл. спец.	Гитман		
ГИП	Френкель		
Рук. гр.	Астахова		
Инж.	Юркин		

3.501.2-139.1-5-000.000ДО

Пролетные строения для железнодорожных мостов с ездой понизу пролетами 33-110 м

Пролетное строение l_p=55,0 м	Стадия	Лист	Листов
	Р	9	

Общие данные (продолжение)

Гипротрансмост

Инв. № подл. 114364 | Подпись и дата | Взам. инв. №

Копир. [signature]

формат А3

25570-08 12

Продолжение

Вид профиля и ГОСТ, ТУ	Марка металла и ГОСТ	Обозначение и размер профиля, мм	№ п/п	Код: Марки металла	Код: Вида профиля	Код: Размера профиля	Количество, шт.	Длина, мм	Масса металла по элементам конструкции, т: Фермы главные	Связи	Часть проезжая	Приспособления смотровые	Общая масса, т	Масса потребности в металле по кварталам (заполняется изготовителем), т: I	II	III	IV	Заполняется ВЦ
1	2	3	4	5	6	7	8	9	10	11	12	13	14	15	16	17	18	19
			47	3.501.2-139.1-5-000.000-00.01														
Полотно мостовое	стр. 15		48										23,8					
Всего масса металла			49										171,9					
В том числе по маркам	15 ХСНД ГОСТ 6713-75*		50										140,3					
	16Д ГОСТ 6713-75*		51										27,5					
	Вст5сп2 ГОСТ 380-71*		52										0,2					
	Ст3кп3 ГОСТ 380-71*		53										1,8					
	Вст3сп2 ГОСТ 380-71*		54										0,7					
	БСт0-2 ГОСТ 380-71*		55										0,3					
	Ст3кп ГОСТ 380-71*		56										1,1					
Масса поставки элементов по кварталам, т (заполняется заказчиком)	I		57															
	II		58															
	III		59															
	IV		60															

Инв. № подл. 11436 | Подпись и дата | Взам. инв. №

1293/6 | 11

Нач. отд.	Монов	
Н. контр.	Мироновская	
Гл. спец.	Гитман	
ГИП	Френкель	
Рук. гр.	Астахова	
Инж.	Юркин	

3.501.2-139.1-5-000.000 ДО

Пролетные строения для железнодорожных мостов с ездой понизу пролетами 33-110м

Пролётное строение $\ell_р$=55,0м

Стадия	Лист	Листов
Р	10	

Общие данные (продолжение)

Гипротрансмост

Копир. Гришу

Формат А3

25310-08 13

Продолжение

Вид профиля и ГОСТ, ТУ	Марка металла и ГОСТ	Обозначение и размер профиля, мм	№ п.п.	Код: Марки металла	Код: Вида профиля	Код: Размера профиля	Количество, шт.	Длина, мм	Масса металла по элементам конструкции, т: Фермы главные	Связи	Часть проезжая	Приспособления смотровые	Общая масса, т	Масса потребности в металле по кварталам (заполняется изготовителем), т: I	II	III	IV	Заполняется ВЦ
1	2	3	4	5	6	7	8	9	10	11	12	13	14	15	16	17	18	19
			61	3.501.2-139.1-5-000.000-01.01														
Полотно мостовое	стр. 15		62										30,6					
Всего масса металла			63										178,7					
В том числе по маркам:	15ХСНД ГОСТ 6713-75*		64										140,3					
	16Д ГОСТ 6713-75*		65										31,0					
	ВСт5сп2 ГОСТ 380-71*		66										0,2					
	Ст.3кп3 ГОСТ 380-71*		67										1,8					
	ВСт.3сп2 ГОСТ 380-71*		68										0,7					
	БСт.0-2 ГОСТ 380-71*		69										3,6					
	Ст 3кп ГОСТ 380-71*		70										1,1					
Масса поставки элементов по кварталам, т (заполняется заказчиком)	I		71															
	II		72															
	III		73															
	IV		74															

Инв. № подл. | 114364 | Подпись и дата | Взам. инв. №

1293/6/12

Нач. отд.	Манов	
Н. контр.	Миролюбская	
Гл. спец.	Гитман	
ГИП	Френкель	
Рук. гр.	Астахова	
Инж.	Юркин	

3.501.2-139.1-5-000.000 ДО

Пролетные строения для железнодорожных мостов с ездой понизу пролетами 33-110 м

Пролетное строение $\ell_р$=55,0м

Стадия	Лист	Листов
Р	11	

Общие данные. (продолжение)

Гипротранспост

Копир. Киселёв

Формат А3

Продолжение

Вид профиля и ГОСТ, ТУ	Марка металла и ГОСТ	Обозначение и размер профиля, мм	№ п.п.	Код: Марки металла	Код: Вида профиля	Код: Размера профиля	Количество, шт.	Длина, мм	Масса металла по элементам конструкции, т: Фермы главные	Связи	Часть проезжая	Приспособления смотровые	Общая масса, т	Масса потребности в металле по кварталам (заполняется изготовителем), т: I	II	III	IV	Заполняется ВЦ
1	2	3	4	5	6	7	8	9	10	11	12	13	14	15	16	17	18	19
			75	3.501.2-139.1-5-000.000-02.01														
Полотно мостовое	Стр. 15		76										20,8					
Всего масса металла			77										168,9					
В том числе по маркам	15ХСНД ГОСТ 6713-75*		78										140,3					
	16Д ГОСТ 6713-75*		79										24,3					
	Ст3-3 ГОСТ 380-71*		80										0,2					
	ВСт5сп2 ГОСТ 380-71*		81										0,2					
	Ст3кп3 ГОСТ 380-71*		82										1,8					
	ВСт3Сп2 ГОСТ 380-71*		83										0,7					
	БСт0-2 ГОСТ 380-71*		84										0,3					
	Ст3кп ГОСТ 380-71*		85										1,1					
Масса поставки элементов по кварталам, т (заполняется заказчиком)	I		86															
	II		87															
	III		88															
	IV		89															

Инв. № подл. 114364 | Подпись и дата | Взам. инв. №

1293/6 | 13

Нач. отд.	Манов		3.501.2-139.1-5-000.000ДО
Н. контр.	Миралюбская		Пролетные строения для железнодорожных мостов с ездой понизу с пролетами 33-110 м
Гл. спец.	Гитман		
ГИП	Френкель		Пролетное строение $\ell_р$ = 55,0 м — Стадия: Р; Лист: 12; Листов:
Рук. гр.	Астахова		
Инженер	Юркин		Общие данные. (продолжение) — Гипротрансмост

Копировал Воронина

Формат А3

25370-08 13

Продолжение

Вид профиля и ГОСТ ТУ	Марка металла и ГОСТ	Обозначение и размер профиля мм	№ п.п.	Код: Марки металла	Код: Вида профиля	Код: Размера профиля	Количество шт.	Длина, мм	Масса металла по элементам конструкции: Фермы главные	Связи	Часть презжая	Приспособления смотровые	Общая масса, т	Масса потребности в металле по кварталам (заполняется изготовителем), т: I	II	III	IV	Заполняется ВЦ
1	2	3	4	5	6	7	8	9	10	11	12	13	14	15	16	17	18	19
			90	3.501.2-139.1-5-000.000-03.01														
Полотно мостовое	Стр. 15		91										27,6					
Всего масса металла			92										175,7					
В том числе по маркам:	15ХСНД ГОСТ 6713-75*		93										140,3					
	16Д ГОСТ 6713-75*		94										27,8					
	Ст3-3 ГОСТ 380-71*		95										0,2					
	ВСт5Сп2 ГОСТ 380-71*		96										0,2					
	Ст3кп3 ГОСТ 380-71*		97										1,8					
	ВСт3сп2 ГОСТ 380-71*		98										0,7					
	БСт0-2 ГОСТ 380-71*		99										3,6					
	Ст3кп ГОСТ 380-71*		100										1,1					
Масса поставки элементов по кварталам, т (заполняется заказчиком)	I		101															
	II		102															
	III		103															
	IV		104															

Инв. № подл. 114364 | Подпись и дата | Взам. инв. №

1293/6 | 14

Нач. отд.	Манов	
Н. контр.	Миролюбская	
Гл. спец.	Гитман	
ГИП	Френкель	
Рук. гр.	Астахова	
Инженер	Юркин	

3.501.2-139.1-5-000.000ДО

Пролетные строения для железнодорожных мостов с ездой понизу пролетами 33-110м

Пролетное строение $\ell_р$=55,0м

Стадия	Лист	Листов
Р	13	

Общие данные. (продолжение)

Гипротрансмост

Копировал Воронина

Формат А3

25510-08 16

Техническая спецификация металла мостового полотна для исполнений с дополнительным номером 01

Вид профиля и ГОСТ, ТУ	Марка металла и ГОСТ	Обозначение и размер профиля, мм	№ п.п.	Код: Марки металла	Код: Вида профиля	Код: Размера профиля	Количество, шт.	Длина мм	Масса металла для исполн. 3.501.2-139.1-5-000.000: —	01	02	03	Общая масса, т	Масса потребности в металле по кварталам (заполняется изготовителем) т: I	II	III	IV	Заполняется ВЦ
1	2	3	4	5	6	7	8	9	10	11	12	13	14	15	16	17	18	19
Сталь толстолистовая ГОСТ 19903-74	16Д ГОСТ 6713-75*	4	1		71110				2,4	2,4	2,4	2,4						
		10	2		71110				1,2	1,2	1,2	1,2						
		16	3		71110				0,2	0,2	0,2	0,2						
		20	4		71110				0,3	0,3	0,6	0,6						
	Итого:		5		71110				4,1	4,1	4,4	4,4						
	Ст3-3ГОСТ 380-71*	10	6		71110						0,2	0,2						
Всего профиля			7		71110				4,1	4,1	4,6	4,6						
Сталь угловая равнополочная ГОСТ 8509-72*	16Д ГОСТ 6713-75*	Б-80×80×8	8		21113				4,1	4,1	4,1	4,1						
		Б-90×90×9	9		21113				0,3	0,3	0,3	0,3						
		Б-100×100×12	10		21113				0,5	0,5	0,5	0,5						
		Б-160×160×16	11		21113				4,6	4,6	4,6	4,6						
Всего профиля			12		21113				9,5	9,5	9,5	9,5						
Сталь угловая неравнополочная ГОСТ 8510-72*	16Д ГОСТ 6713-75*	Б-125×80×8	13		22004					3,3		3,3						
		Б-160×100×10	14		22004					0,2		0,2						
		Б-160×100×12	15		22004				3,5	3,5								
Всего профиля			16		22004				3,5	7,0		3,5						
Сталь горячекатаная ГОСТ 5781-82	В.Ст3СП2ГОСТ 380-71*	А-I-12	17		093011				0,3	0,3	0,3	0,3						
	Ст.3КП3 ГОСТ 380-71*	А-I-20	18		093011				1,2	1,2	1,2	1,2						
Всего профиля			19		093011				1,6	1,6	1,6	1,6						

Исполнения пролетного строения даны на стр. 48, табл. 4 и 5

Нач.отд.	Монов	
Н.контр.	Миролюбская	
Гл.спец.	Гитман	
ГИП	Френкель	
Рук.гр.	Астахова	
Инж.	Юркин	

3.501.2-139.1-5-000.000ДО

Пролетные строения для железнодорожных мостов с ездой понизу пролетами 33-110 м

Пролетное строение l_p=55,0м	Стадия	Лист	Листов
	Р	14	

Общие данные. (продолжение)

Гипротрансмост

1293/6 | 15

Инв.№подл. 114364 | Подпись и дата | Взам.инв.№

Копировал Воронина Формат А3

25510-08 17

Продолжение

Вид профиля и ГОСТ, ТУ	Марка металла и ГОСТ	Обозначение и размер профиля, мм	N п.п	Код: Марки металла	Код: Вида профиля	Код: Размера профиля	Количество, шт.	Длина, мм	Масса металла для испол. 3.501.2-139.1-5-000.000: —	01	02	03	Общая масса, т	Масса потребности в металле по кварталам (заполняется изготовителем) т: I	II	III	IV	Заполняется ВЦ
1	2	3	4	5	6	7	8	9	10	11	12	13	14	15	16	17	18	19
Швеллер ГОСТ 8240-72*	16Д ГОСТ 6713-75*	20-П	20		26108				4,1	4,1	4,1	4,1						
Всего профиля			21		26108				4,1	4,1	4,1	4,1						
Листы стальные с ромбическим рифлением ГОСТ 8568-77	БСт.0-2 ГОСТ 380-71*	4	22		71315					3,3		3,3						
Всего профиля			23		71315					3,3		3,3						
Сталь оцинкованная ГОСТ 14918-80	Ст3кп ГОСТ 380-71*	0.8	24		111120				1,1	1,1	1,1	1,1						
Всего профиля			25		111120				1,1	1,1	1,1	1,1						
Всего масса металла			26						23,8	30,6	20,8	27,6						
В том числе по маркам	16Д ГОСТ 6713-75*		27						21,2	24,7	18,0	21,5						
	Ст3-3 ГОСТ 380-71*		28								0,2	0,2						
	ВСт.3сп2 ГОСТ 380-71*		29						0,3	0,3	0,3	0,3						
	Ст3кп3 ГОСТ 380-71*		30						1,2	1,2	1,2	1,2						
	БСт0-2 ГОСТ 380-71*		31							3,3		3,3						
	Ст3кп ГОСТ 380-71*		32						1,1	1,1	1,1	1,1						

Инв. № подл. | 114364 | Подпись и дата | Взам. инв. №

1293/6/16

Нач. отд.	Монов		3.501.2-139.1-5-000.000 ДО
Н. контр.	Миролюбская		Пролетные строения для железнодорожных мостов с ездой понизу пролетами 33-110 м
Гл. спец.	Гитман		
ГИП	Френкель		Пролетное строение $l_р$=55,0 м — Стадия: Р; Лист: 15; Листов:
Рук. гр.	Астахова		
Инженер	Юркин		Общие данные. (продолжение) — Гипротрансмост

Копировал Воронина Формат А3

25310-08 18

Техническая спецификация металла для исполнений с дополнительным номером 02.

Вид профиля и гост, ТУ	Марка металла и гост	Обозначение и размер профиля, мм	№ п.п	Код: Марки металла	Код: Вида профиля	Код: Размера профиля	Количество, шт.	Длина, мм	Масса металла по элементам конструкции, т: Фермы главные	Связи	Часть проезжая	Приспособления смотровые	Общая масса, т	Масса потребности в металле по кварталам (заполняется изготовителем), т: I	II	III	IV	Заполняется ВЦ
1	2	3	4	5	6	7	8	9	10	11	12	13	14	15	16	17	18	19
Сталь толстолистовая гост 19903-74	15ХСНД гост 6713-75*	10	1		71110				0,1	0,3		0,7	1,1					
		12	2		71110				0,8				0,8					
		25	3		71110						0,4		0,4					
	Итого:		4		71110				0,9	0,3	0,4	0,7	2,3					
	15ХСНД-2 гост 6713-75*	10	5		71110				41,7	14,7	7,1		63,4					
		12	6		71110				30,3	1,0	5,4		36,7					
		16	7		71110				5,0		11,4		16,5					
		20	8		71110				5,1		0,2		5,3					
		32	9		71110						8,7		8,7					
	Итого:		10		71110				82,1	15,7	32,8		130,6					
	16Д гост 6713-75*	6	11		71110							0,1	0,1					
		16	12		71110							0,1	0,1					
	Итого:		13		71110							0,2	0,2					
	ВСт.5сп2, гост-380-71*	6	14		71110				0,2				0,2					
Всего профиля			15		71110				83,2	16,0	33,2	0,9	133,3					
Сталь угловая равнополочная гост 8509-72*	15ХСНД гост 6713-75*	Б-80×80×8	16		21113							1,9	1,9					
		Б-90×90×9	17		21113					0,4	0,4	0,7	1,5					
		Б-100×100×10	18		21113				0,4	0,3		0,1	0,8					
		Б-100×100×12	19		21113						1,9	0,9	2,8					

Исполнения пролетного строения даны на стр. 46, табл. 4 и 5

1293/6 17

Нач.отд.	Манов	
Н.контр.	Миралюбская	
Гл.спец.	Гитман	
ГИП	Френкель	
Рук.гр.	Астахова	
Инженер	Юркин	

3.501.2-139.1-5-000.000 ДО

Пролетные строения для железнодорожных мостов с ездой понизу пролетами 33-110 м.

Пролетное строение $l_р$=55,0 м	Стадия	Лист	Листов
	Р	16	

Общие данные. (продолжение)

Гипротрансмост

Инв.№подл. 114364 | Подпись и дата | Взам.инв.№

Копировал Воронина

Формат А3

25510-08 19

Продолжение

Вид профиля и ГОСТ, ТУ	Марка металла и ГОСТ	Обозначение и размер профиля, мм	№ п.п.	Код: Фермы главные	Код: Связи	Код: Часть проезжая	Количество, шт	Длина, мм	Масса металла по элементам конструкций, т: Фермы главные	Связи	Часть проезжая	Приспособления смотровые	Общая масса, т	Масса потребности в металле по кварталам (заполняется изготовителем) т: I	II	III	IV	Заполняется ВЦ
1	2	3	4	5	6	7	8	9	10	11	12	13	14	15	16	17	18	19
Сталь угловая равнополочная ГОСТ 8509-72*	15ХСНД ГОСТ 6713-75*	Б-125×125×10	20		21113						0,9		0,9					
		Б 160×160×10	21		21113							0,1	0,1					
		Б-160×160×12	22		21113						0,4		0,4					
	Итого:		23		21113				0,4	0,7	3,6	3,7	8,4					
	15ХСНД-2 ГОСТ 6713-75*	Б-90×90×9	24		21113				0,1				0,1					
	16Д ГОСТ 6713-75*	Б-50×50×5	25		21113							0,1	0,1					
		Б-70×70×6	26		21113							0,1	0,1					
	Итого:		27		21113							0,2	0,2					
	ВСТ3СП2 ГОСТ 380-71*	Б-50×50×5	28		21113							0,1	0,1					
Всего профиля			29		21113				0,5	0,7	3,6	4,0	8,8					
Сталь угловая неравнополочная ГОСТ 8510-72*	15×СНД ГОСТ 6713-75*	Б-160×100×10	30		22004							0,3	0,3					
		Б160×100×4	31		22004						0,3	0,3	0,6					
		Б-125×80×10	32		22004						2,0		2,0					
	Итого		33		22004						2,3	0,3	2,6					
	16Д ГОСТ 6713-75*	Б-125×80×8	34		22004							0,2	0,2					
Всего профиля			35		22004						2,3	0,5	2,8					

Инв. № подл. 114364 | Подпись и дата | Взам. инв. №

1293/6 | 18

Нач. отд.	Манов		3.501.2-139.1-5-000.000 ДО
Н. контр.	Миролюбская		
Гл. спец.	Гитман		Пролетные строения для железнодорожных мостов с ездой понизу пролетами 33-110 м
ГИП	Френкель		
Рук. гр.	Астахова		Пролетное строение $\ell_р$=55,0м — Стадия: Р; Лист: 17; Листов:
Инж.	Юркин		Общие данные (продолжение) — Гипротрансмост

Копировал — Формат А3

25510-08 20

Продолжение

Вид профиля и гост, ту	Марка металла и гост	Обозначение и размер профиля, мм	№ п.п.	Код: Марка металла	Код: Вида профиля	Код: Размера профиля	Количество, шт	Длина, мм	Масса металла по элементам конструкции, т: Фермы главные	Связи	Часть проезжая	Приспособления смотровые	Общая масса т	Масса потребности в металле по кварталам (заполняется изготовителем) т: I	II	III	IV	Заполняется ВЦ
1	2	3	4	5	6	7	8	9	10	11	12	13	14	15	16	17	18	19
Сталь горячекатаная гост 5781-82	ВСТ3СП2 ГОСТ 380-71*	А-I-16	36		093011							0,3	0,3					
	СТ3 КП3 ГОСТ 380-71*	А-I-16	37		093011							0,1	0,1					
		А-I-20	38		093011							0,5	0,5					
	итого:		39		093011							0,6	0,6					
Всего профиля			40		093011							0,9	0,9					
Швеллер гост 8240-72*	15ХСНД ГОСТ 6713-75*	16-П	41		26108							0,4	0,4					
		18-П	42		26108							0,1	0,1					
Всего профиля			43		26108							0,5	0,5					
Балка двутавровая ГОСТ 8239-72*	15ХСНД ГОСТ 6713-75*	14	44		24007							1,5	1,5					
Всего профиля			45		24007							1,5	1,5					
Листы стальные с ромбическим рифлением ГОСТ 8568-97	Б-СТО-2 ГОСТ 380-71*	0,8	46		71315							0,3	0,3					
Всего профиля			47		71315							0,3	0,3					

1293/6 | 19

Нач.отд.	Манов	
Н.контр.	Миролюбская	
Гл.спец.	Гитман	
ГИП	Френкель	
Рук.гр.	Астахова	
Инж.	Юркин	

3.501.2-139.1-5-000.000.ДО

Пролетные строения для железнодорожных мостов с ездой понизу пролетами 33-110 м

Пролетное строение l_p=55,0м

Стадия	Лист	Листов
Р	18	

Общие данные (продолжение)

Гипротрансмост

Инв.№ подл. 114364 | Подпись и дата | Взам.инв.№

копировал Лавр- 25510-08 21 формат А3

Продолжение

Вид профиля и ГОСТ; ТУ	Марка металла и ГОСТ	Обозначение и размер профиля, мм	№ п.п.	Код: Марки металла	Код: Вида профиля	Код: Размера профиля	Количество, шт	Длина, мм	Масса металла по элементам конструкции, т: Фермы главные	Связи	Часть проезжая	Приспособления смотровые	Общая, масса, т	Масса потребности в металле по кварталам (заполняется изготовителем), т: I	II	III	IV	Заполняется ВЦ
1	2	3	4	5	6	7	8	9	10	11	12	13	14	15	16	17	18	19
			48	3.	501.	2-	139.1	-5-	000.	000-	00.02							
Полотно мостовое	стр. 24		49										23,8					
Всего масса металла			50										171,9					
В том числе по маркам:	15ХСНД ГОСТ 8713-75*		51										30,9					
	15ХСНД-2 ГОСТ 8713-75*		52										133,6					
	16Д ГОСТ 8713-75*		53										3,3					
	Вст5сп2 ГОСТ 380-71*		54										0,2					
	Ст3кп3 ГОСТ 380-71*		55										1,8					
	ВСт3сп2 ГОСТ 380-71*		56										0,7					
	БСт0-2 ГОСТ 380-71*		57										0,3					
	Ст3кп ГОСТ 380-71*		58										1,1					
Масса поставки элементов по кварталам, т (заполняется заказчиком)	I		59															
	II		60															
	III		61															
			62															

Инв. № подл. | Подпись и дата | Взам. инв. №

11436 4

1293/6 20

Нач. отд.	Монов		3.501.2-139.1-5-000.000 ДО
Н. контр.	Миролюбская		
Гл. спец.	Гитман		Пролетные строения для железнодорожных мостов с ездой понизу пролетами 33-110 м
ГИП	Френкель		
Рук. гр.	Астахова		Пролетное строение lр=55,0м — стадия: Р; лист: 19; листов:
Инж.	Юркин		Общие данные (продолжение) — Гипротрансмост

Копировал — Формат А3

Продолжение

Вид профиля и ГОСТ, ТУ	Марка металла и ГОСТ	Обозначение и размер профиля, мм	№ п.п.	Код: Марки металла	Код: Вида профиля	Код: Размера профиля	Количество шт	Длина, мм	Масса металла по элементам конструкции, т: Фермы главные	Связи	Часть проезжая	Приспособления смотровые	Общая масса, т	Масса потребностив металле поквартала (заполняется изготовителем): I	II	III	IV	Выполняется ВЦ
1	2	3	4	5	6	7	8	9	10	11	12	13	14	15	16	17	18	19
			63	3.	501.	2-13	9.1-	5-	000.	000-	01.0	2						
Полотно мостовое	стр. 24		64										30,6					
Всего масса металла			65										178,7					
В том числе по маркам:	15ХСНД ГОСТ 6713-75*		66										34,4					
	15ХСНД-2 ГОСТ 6713-75*		67										133,6					
	16Д ГОСТ 6713-75*		68										3,3					
	Вст5сп2 ГОСТ 380-71*		69										0,2					
	Ст3кп3 ГОСТ 380-71*		70										1,8					
	Вст3сп2 ГОСТ 380-71*		71										0,7					
	6Сп0-2 ГОСТ 380-71*		72										3,6					
	Ст3кп ГОСТ 380-71*		73										1,1					
Масса поставки элементов по кварталам т (заполняется заказчиком)	I		74															
	II		75															
	III		76															
	IV		77															

Инв. № подл. | Подпись и дата | Взам. инв. №
114364

1293/6 21

Нач. отд	Монов		3.501.2-139.1-5-000.000 ДО
Н. контр	Миролюбская		
Гл. спец.	Гитман		Пролетные строения для железнодорожных мостов с ездой понизу пролетами 33-110 м
ГИП	Френкель		
Рук. гр.	Астахова		Пролетное строение Ср=55,0м — Стадия: Р; Лист: 20; Листов:
Инж.	Юркин		Общие данные (продолжение) — Гипротрансмост

Копировал: Лавр-

Формат А3

25510-08 23

Продолжение

Вид профиля и ГОСТ; ТУ	Марка металла и ГОСТ	Обозначение и размер профиля, мм	№ п.п.	Код: Марки металла	Код: Вида профиля	Код: Размера профиля	Количество, шт	Длина, мм	Масса металла по элементам конструкции, т: Фермы главные	Связи	Часть проезжая	Приспособления смотровые	Общая масса, т	Масса потребности в металле по кварталам (заполняется изготавителем) т: I	II	III	IV	Заполняется ВЦ
1	2	3	4	5	6	7	8	9	10	11	12	13	14	15	16	17	18	19
			78	3.501.2-139.1-5-000.000-02.02														
Полотно мостовое	стр. 24		78										20,8					
Всего масса металла			80										168,8					
В том числе по маркам:	15ХСНД ГОСТ 6713-75*		81										27,7					
	15ХСНД-2 ГОСТ 6713-75*		82										133,6					
	16Д ГОСТ 6713-75*		83										3,3					
	Ст3-3 ГОСТ 380-71*		84										0,2					
	ВСт3сп2 ГОСТ 380-71*		85										0,2					
	Ст3кп3 ГОСТ 380-71*		86										1,8					
	ВСт3сп ГОСТ 380-71*		87										0,7					
	6Сто-2 ГОСТ 380-71*		88										0,3					
	Ст3кп ГОСТ 380-71*		89										1,1					
Масса поставки элементов по кварталам, т (заполняется заказчиком)	I		90															
	II		91															
	III		92															
	IV		93															

Инв. № подл. | 114364 | Подпись и дата | Взам. инв. №

1293/6 | 22

Нач. отд.	Манов		3.501.2-139.1-5-000.000ДО
Н. контр.	Миролюбская		Пролетные строения для железнодорожных мостов с ездой понизу пролетами 33-110 м
Гл. спец.	Гитман		
ГИП	Френкель		Пролетное строение $\ell_р$=55,0м — стадия: Р; лист: 21; листов:
Рук. гр.	Астахова		
Инж.	Юркин		Общие данные (продолжение) — Гипротрансмост

25510-08 24

Копировал

Формат А3

Продолжение

Вид профиля и ГОСТ, ТУ	Марка металла и ГОСТ	Обозначение и размер профиля, мм	№ п.п.	Код: Марки металла	Код: Вида профиля	Код: Размера профиля	Количество, шт	Длина, мм	Масса металла по элементам конструкций, т: Фермы главные	Связи	Часть проезжая	Приспособления смотровые	Общая масса т	Масса потребности в металле по кварталам (заполняется изготовителем) т: I	II	III	IV	Заполняется ВЦ
1	2	3	4	5	6	7	8	9	10	11	12	13	14	15	16	17	18	19
			94		3.501.2-1394-5-000.000-03.02													
Полотно мостовое	стр. 24		95										27.6					
Всего масса металла			96										175,7					
В том числе по маркам:	15ХСНД-2 ГОСТ 6713-75*		97										31,2					
	15ХСНД-2 ГОСТ 6713-75*		98										133,6					
	16Д ГОСТ 6713-75*		99										3,3					
	Ст3-3 ГОСТ 380-71*		100										0,2					
	Вст5сп2 ГОСТ 380-71*		101										0,2					
	Ст3кп3 ГОСТ 380-71*		102										1,8					
	Вст3сп2 ГОСТ 380-71*		103										0,7					
	6Сто-2 ГОСТ 380-71*		104										3,6					
	Ст3кп ГОСТ 380-71*		105										1,1					
Масса поставки элементов по кварталам, т (заполняется заказчиком)	I		106															
	II		107															
	III		108															
	IV		109															

Инв. № подл. | 114364 | Подпись и дата | Взам. инв. №

1293/6 | 23

Нач. отд.	Манов		3.501.2-139.1-5.-000.000ДО
Н. контр.	Миролюбская		
Гл. спец.	Гитман		Пролетные строения для железнодорожных мостов с ездой понизу пролетами 33-110 м
ГИП	Френкель		
Рук. гр.	Астахова		Пролетное строение Lр=55,0м — Стадия: Р; Лист: 22; Листов:
Инж.	Юркин		Общие данные (продолжение) — Гипротрансмост

Копировал Лавр. Формат А3

Техническая спецификация металла мостового полотна для исполнений с дополнительным номером 02

Вид профиля и гост, ту	Марка металла и гост	Обозначение и размер профиля, мм	№ п.п.	Код: Марки металла	Код: Вида профиля	Код: Размера профиля	Количество, шт	Длина, мм	Масса металла для исполн. 3.501.2-139.1-5-000.000: —	01	02	03	Общая масса, т	Масса потребности в металле по кварталам (заполняется изготовителем), т: I	II	III	IV	Заполняется ВЦ
1	2	3	4	5	6	7	8	9	10	11	12	13	14	15	16	17	18	19
Сталь толстолистовая гост 19903-74	15ХСНД гост 6713-75*	10	1		71110				0,3	0,3	0,3	0,3						
		16	2		71110				0,2	0,2	0,2	0,2						
		20	3		71110						0,3	0,3						
	Итого:		4		71110				0,5	0,5	0,8	0,8						
	15ХСНД-2 гост 6713-75*	10	5		71110				0,9	0,9	0,9	0,9						
	16Д гост 6713-75*	4	6		71110				2,4	2,4	2,4	2,4						
		20	7		71110				0,3	0,3	0,3	0,3						
	Итого:		8		71110				2,7	2,7	2,7	2,7						
	Ст.3-3 гост 380-71*	10	9		71110						0,2	0,2						
Всего профиля			10		71110				4,1	4,1	4,6	4,6						
Сталь угловая равнополочная гост 8509-72*	15ХСНД гост 6713-75*	Б-80×80×8	11		21113				4,1	4,1	4,1	4,1						
		Б-90×90×9	12		21113				0,3	0,3	0,3	0,3						
		Б-100×100×12	13		21113				0,5	0,5	0,5	0,5						
		Б-160×160×16	14		21113				4,6	4,6	4,6	4,6						
Всего профиля			15		21113				9,5	9,5	9,5	9,5						
Сталь угловая неравнополочная гост 8510-72*	15ХСНД гост 6713-75*	Б-125×80×8	16		22004					3,3		3,3						
		Б-160×100×10	17		22004					0,2		0,2						
		Б-160×100×12	18		22004				3,5	3,5								
Всего профиля			19		22004				3,5	7,0		3,5						

Исполнения пролетного строения даны на стр. 46 табл. 4 и 5.

Нач.отд.	Монов	
Н.контр.	Миролюбская	
Гл.спец.	Гитман	
Гип	Френкель	
Рук. гр.	Астахова	
Инж.	Юркин	

3.501.2-139.1-5-000.000 ДО

Пролетные строения для железнодорожных мостов с ездой понизу пролетами 33-40 м

Пролетное строение l_p=55,0 м	Стадия	Лист	Листов
	Р	23	

Общие данные (продолжение)

Гипротрансмост

1293/6 24

Инв. № подл. 114364 | Подпись и дата | Взам. инв. №

копировал [illegible] формат А3

25510-08 26

Продолжение

Вид профиля и гост, ту	Марка металла и гост	Обозначение и размер профиля, мм	№ п.п.	Код: Марки металла	Код: Вида профиля	Код: Размера профиля	Количество, шт.	Длина, мм	Масса металла для исполн. 3.501.2-139.1-5-000-000: –	01	02	03	Общая масса, т	Масса потребности в металле по кварталам (заполняется изготовителем), т: I	II	III	IV	Заполняется ВЦ
1	2	3	4	5	6	7	8	9	10	11	12	13	14	15	16	17	18	19
Сталь горячекатаная гост 5781-82	ВСТ3СП2 ГОСТ 380-71*	А-I-12	20		093011				0,3	0,3	0,3	0,3						
	СТ3КП3 ГОСТ 380-71*	А-I-20	21		093011				1,2	1,2	1,2	1,2						
Всего профиля			22		093011				1,5	1,5	1,5	1,5						
Швеллер гост 8240-72*	15ХСНД ГОСТ 6713-75*	20П	23		26506				4,1	4,1	4,1	4,1						
Всего профиля			24		26506				4,1	4,1	4,1	4,1						
Листы стальные с ромбическим рифлением гост 8568-77	БСТ0-2 ГОСТ 380-71	4	25		71315					3,3		3,3						
Всего профиля			26		71315					3,3		3,3						
Сталь оцинкованная гост 14912-80	СТ3КП ГОСТ 380-71*	0,8	27		111120				1,1	1,1	1,1	1,1						
Всего профиля			28		111120				1,1	1,1	1,1	1,1						

Нач.отд.	Манов		3.501.2-139.1-5.000.000.ДО
Н.контр.	Миролюбская		Пролетные строения для железнодорожных мостов с ездой понизу пролетами 33-110 м
Гл.спец.	Гитман		
ГИП	Френкель		
Рук. гр.	Астахова		Пролетное строение l_p=55,0м — стадия: Р; лист: 24; листов:
Инж.	Юркин		Общие данные (продолжение) — Гипротрансмост

1293/6 25

Инв.№ подл. 114364 | Подпись и дата | Взам. инв.№

копировал Лаяр - формат А3

25510-08 27

Продолжение

Вид профиля и ГОСТ, ТУ	Марка металла и ГОСТ	Обозначение и размер профиля, мм	№ п.п.	Код: Марки металла	Код: Вида профиля	Код: Размера профиля	Количество, шт	Длина, мм	Масса металла для исполнения 3.501.2-139.1-5-000.000- : –	: 01	: 02	: 03	Общая масса, т	Масса потребности в металле по кварталам (заполняется изготовителем) т: I	: II	: III	: IV	Заполняется ВЦ
1	2	3	4	5	6	7	8	9	10	11	12	13	14	15	16	17	18	19
Всего масса металла			29						23,8	30,6	20,8	27,6						
В том числе	15ХСНД ГОСТ 6713-75*		30						17,6	21,1	14,4	17,9						
	15ХСНД-2 ГОСТ 6713-75*		31						0,9	0,9	0,9	0,9						
	16Д ГОСТ 6713-75*		32						2,7	2,7	2,7	2,7						
	Ст3-3 ГОСТ 380-71*		33								0,2	0,2						
	В Ст3сп2 ГОСТ 380-71*		34						0,3	0,3	0,3	0,3						
	Ст3кп3 ГОСТ 380-71*		35						1,2	1,2	1,2	1,2						
	БСт0-2 ГОСТ 380-71*		36							3,3		3,3						
	Ст3кп ГОСТ 380-71*		37						1,1	1,1	1,1	1,1						

Инв. № подл.	Подпись и дата	Взам. инв. №	
114364			

1293/6 | 26

Нач. отд.	Монов		3.501.2-139.1-5-000.000 ДО
Н. контр.	Миролюбская		Пролетные строения для железнодорожных мостов с ездой понизу пролетами 33-110 м
Гл. спец.	Гитман		
ГИП	Френкель		Пролетное строение ℓр=55,0м — Стадия: Р; Лист: 25; Листов:
Рук. гр.	Астахова		
Инж.	Юркин		Общие данные (продолжение) — Гипротрансмост

Копировал Лавр. Формат А3

Техническая спецификация металла для исполнений с дополнительным номером 03

Вид профиля и гост, ту	Марка металла и гост	Обозначение и размер профиля, мм	№ п.п.	Код: Марки металла	Код: Вида профиля	Код: Размера профиля	Количество шт.	Длина, мм	Масса металла по элементам конструкции: Фермы главные	Масса металла по элементам конструкции: Связи	Масса металла по элементам конструкции: Часть проезжая	Масса металла по элементам конструкции: Приспособления смотровые	Общая масса, т	Масса потребности в металле по кварталам (заполняется изготовителем) т: I	II	III	IV	Заполняется ВЦ
1	2	3	4	5	6	7	8	9	10	11	12	13	14	15	16	17	18	19
Сталь толстолистовая гост 19903-74	15ХСНД гост 6713-75*	10	1		71110				0,1	0,3		0,7	1,1					
		12	2		71110				0,8				0,8					
		25	3		71110						0,4		0,4					
	Итого:		4		71110				0,9	0,3	0,4	0,7	0,3					
	10ХСНД-3 гост 6713-75*	10	5		71110				41,7		7,1		63,4					
		12	6		71110				30,3	14,7	5,4		36,7					
		16	7		71110				5,0	1,0	11,4		16,5					
		20	8		71110				5,1		0,2		5,3					
		32	9		71110						8,7		8,7					
	Итого:		10		71110				82,1	15,7	32,8		130,6					
	16Д гост 6713-75*	6	11		71110							0,1	0,1					
		16	12		71110							0,1	0,1					
	Итого:		13		71110							0,2	0,2					
	Вст5сп2гост 380-71*	6	14		71110				0,2				0,2					
Всего профиля			15		71110				83,2	16,0	33,2	0,9	133,3					
Сталь угловая равнополочная гост 8509-72*	15ХСНД гост 6713-75*	Б-80×80×8	16		21113							1,9	1,9					
		Б-80×90×9	17		21113						0,4	0,7	1,1					
		Б-100×100×10	18		21113							0,1	0,1					
		Б-100×100×12	19		21113							9	0,9					

Исполнения пролетного строения даны на стр. 46 табл. 4 и 5.

Нач.отд.	Монов	
Н.контр.	Миролюбская	
Гл.спец.	Гитман	
ГИП	Френкель	
Рук.гр.	Астахова	
Инж.	Юркин	

3.501.2-139.1-5-000.000 ДО

Пролетные строения для железнодорожных мостов с ездой понизу пролетами 33-110 м

Пролетное строение l_p=55,0м	Стадия	Лист	Листов
	Р	26	

Общие данные (продолжение)

Гипротрансмост

1293/6 27

Инв. № подл. 114364 | Подпись и дата | Взам. инв. №

копировал Лавр- формат А3

25510-08 29

Продолжение

Вид профиля и ГОСТ, ТУ	Марка металла и ГОСТ	Обозначение и размер профиля, мм	№ п.п.	Код: Марки металла	Код: Вида профиля	Код: Размера профиля	Количество, шт	Длина, мм	Масса металла по элементам конструкций, т: Фермы главные	Связи	Часть проезжая	Приспособления смотровые	Общая масса, т	Масса потребности в металле по кварталам (заполняется изготовителем), т: I	II	III	IV	Заполняется ВЦ
1	2	3	4	5	6	7	8	9	10	11	12	13	14	15	16	17	18	19
	15ХСНД ГОСТ 6713-75*	Б-160×160×10	20		21113							0,1	0,1					
	Итого:		21		21113						0,4	3,7	4,1					
	15ХСНД-2 ГОСТ 6713-75*	Б-90×90×9	22		21113				0,1				0,1					
Сталь угловая равнополочная ГОСТ 8509-72*	10ХСНД ГОСТ 6713-75*	Б-90×90×9	23		21113					0,4			0,4					
		Б-100×100×10	24		21113				0,4	0,3			0,7					
		Б-100×100×12	25		21113						1,9		1,9					
		Б-125×125×10	26		21113						0,9		0,9					
		Б-160×160×12	27		21113						0,4		0,4					
	Итого:		28		21113				0,4	0,7	3,2		4,3					
	16Д ГОСТ 6713-75*	Б-50×50×5	29		21113							0,1	0,1					
		Б-70×70×6	30		21113							0,1	0,1					
	Итого:		31		21113							0,2	0,2					
	ВСт3сп2 ГОСТ 380-71*	Б-50×50×5	32		21113							0,1	0,1					
Всего профиля			33		21113				0,5	0,7	3,6	4,0	8,8					

Инв. № подл.	Подпись и дата	Взам. инв. №
114364		

1293/6 | 28

Нач. отд.	Манов		
Н. контр.	Миролюбская		
Гл. спец.	Гитман		
ГИП	Френкель		
Рук. гр.	Астахова		
Инж.	Юркин		

3.501.2-139.1-5-000.000 ДО

Пролетные строения для железнодорожных мостов с ездой понизу пролетами 33-110 м

Пролетное строение $\ell_р$=55,0м

Стадия	Лист	Листов
Р	27	

Общие данные (продолжение)

Гипротрансмост

(Продолжение)

Вид профиля и ГОСТ, ТУ	Марка металла и ГОСТ	Обозначение и размер профиля, мм	№ п.п.	Код: Марки металла	Код: Вида профиля	Код: Размера профиля	Количество, шт	Длина, мм	Масса металла по элементам конструкции, т: Фермы главные	Связи	Часть проезжая	Приспособления смотровые	Общая масса, т	Масса потребности в металле по кварталам (заполняется изготовителем) т: I	II	III	IV	Заполняется ВЦ
1	2	3	4	5	6	7	8	9	10	11	12	13	14	15	16	17	18	19
Сталь угловая неравнополочная ГОСТ 8510-72*	15ХСНД ГОСТ 6713-75*	Б-160х100х10	34		22004							0,3	0,3					
	10 ХСНД ГОСТ 6713-75*	Б-125х80х10	35		22004						2,0		2,0					
		Б-160х100х14	36		22004						0,3		0,3					
	Итого:		37		22004						2,3	0,3	2,6					
	16Д ГОСТ 6713-75*	Б-125х80х8	38		22004							0,2	0,2					
Всего профиля			39		22004						2,3	0,5	2,8					
Сталь горячекатанная ГОСТ 5781-82	ВСт3СП2 ГОСТ 380-71*	А-I-16	40		093011							0,3	0,3					
	Ст.3 кп ГОСТ 380-71*	А-I-26	41		093011							0,1	0,1					
		А-I-20	42		093011							0,5	0,5					
	Итого:		43		093011							0,6	0,6					
Всего профиля			44		093011							0,9	0,9					
Швеллер ГОСТ 8240-72*	16Д ГОСТ 6713-75*	16-П	45		26108							0,4	0,4					
		18-П	46		26108							0,1	0,1					
Всего профиля			47		26108							0,5	0,5					
Балка двутавровая ГОСТ 8239-72*	15ХСНД ГОСТ 6713-75*	14	48		24007							1,5	1,5					
Всего профиля			49		24007							1,5	1,5					
Листы стальные с ромбическим рифлением ГОСТ 8568-77	Б Ст0-2 ГОСТ 380-71*	0,8	50		71315							0,3	0,3					
Всего профиля			51		71315							0,3	0,3					

Взам. инв. № | Подпись и дата | Инв. № подл. 114364

Нач. отд.	Манов	
Н. контр.	Миролюбская	
Гл. спец.	Гитман	
ГИП	Френкель	
Рук. гр.	Астахова	
Инж.	Юркин	

1293/6 29

3.501.2-139.1-5-000.000 ДО

Пролетные строения для железнодорожных мостов с ездой понизу пролетами 33-110 м

Пролетное строение $l_р$=55,0 м

Стадия	Лист	Листов
Р	28	

Общие данные (продолжение)

Гипротрансмост

Копировал Лаер-

Формат А3

25310-08 31

Продолжение

Вид профиля и гост, ту	Марка металла и гост	Обозначение и размер профиля, мм	№ п.п.	Код: Марки металла	Код: Вида профиля	Код: Размера профиля	Количество, шт	Длина, мм	Масса металла по элементам конструкции, т: Фермы главные	Масса металла по элементам конструкции, т: Связи	Масса металла по элементам конструкции, т: Часть проезжая	Масса металла по элементам конструкции, т: Приспособлен. смотровые	Общая масса, т	Масса потребности в металле по кварталам (заполняется изготовителем) т: I	II	III	IV	Заполняется ВЦ
1	2	3	4	5	6	7	8	9	10	11	12	13	14	15	16	17	18	19
			52	3.	501.	2 -1	39.1	-5-	000.	000-	00.03							
Полотно мостовое	стр. 34		53										23,8					
Всего масса металла			54										171,9					
В том числе по маркам:	15ХСНД ГОСТ 6713-75*		55										17,7					
	15ХСНД-2 ГОСТ 6713-75*		56										3,0					
	10ХСНД ГОСТ 6713-75*		57										12,7					
	10ХСНД-3 ГОСТ 6713-75*		58										130,6					
	16Д ГОСТ 6713-75*		59										3,8					
	ВСТ5СП2 ГОСТ 380-71*		60										0,2					
	ВСТ3СП2 ГОСТ 380-71*		61										0,7					
	СТ3КП3 ГОСТ 380-71*		62										1,8					
	БСТ0-2 ГОСТ 380-71*		63										0,3					
	СТ3КП ГОСТ 380-71*		64										1,1					
Масса поставки элементов по кварталам, т (заполняется заказчиком)	I		65															
	II		66															
	III		67															
	IV		68															

1293/6 | 30

Нач. отд.	Монов	
Н. контр.	Миролюбская	
Гл. спец.	Гитман	
ГИП	Френкель	
Рук. гр.	Астахова	
Инж.	Юркин	

3.501.2-139.1-5.-000.000ДО

Пролетные строения для железнодорожных мостов с ездой понизу пролетами 33-110 м

Пролетное строение l_p=55,0м	Стадия	Лист	Листов
	Р	29	

Общие данные (продолжение)

Гипротрансмост

Инв. № подл. 114364 | Подпись и дата | Взам. инв. №

копировал Лаер- Формат А3

25510-08 32

Продолжение

Вид профиля и гост, ту	Марка металла и гост	Обозначение и размер профиля, мм	№ п.п.	Код: Марки металла	Код: Вида профиля	Код: Размера профиля	Количество, шт	Длина, мм	Масса металла по элементам конструкции, т: Фермы главные	Связи	Часть проезжая	Приспособлен. смотровые	Общая масса, т	Масса потребности в металле по кварталам (заполняется изготовителем) т: I	II	III	IV	Заполняется ВЦ
1	2	3	4	5	6	7	8	9	10	11	12	13	14	15	16	17	18	19
			69	3.	501.	2-13	9.1-	5-	000.	000-	01.0	3						
Полотно мостовое	стр.34		70										30,6					
Всего масса металла			71										178,7					
В том числе по маркам:	15ХСНД ГОСТ 6713-75*		72										21,2					
	15ХСНД-2 ГОСТ 6713-75*		73										3,0					
	10ХСНД ГОСТ 6713-75*		74										12,7					
	10ХСНД-3 ГОСТ 6713-75*		75										130,6					
	16Д ГОСТ 6713-75*		76										3,8					
	ВСт5 СП2 ГОСТ 380-71*		77										0,2					
	ВСт3 СП2 ГОСТ 380-71*		78										0,7					
	Ст3 КП3 ГОСТ 380-71*		79										1,8					
	БСТ0-2 ГОСТ 380-71*		80										3,6					
	Ст3КП ГОСТ 380-71*		81										1,1					
Масса поставки элементов по кварталам, т (заполняется заказчиком)	I		82															
	II		83															
	III		84															
	IV		85															

1293/6 | 31

Нач. отд.	Монов	
Н. контр.	Миролюбская	
Гл. спец.	Гитман	
Гип	Френкель	
Рук. гр.	Астахова	
Инж.	Юркин	

3.501.2-139.1-5-000.000ДО

Пролетные строения для железнодорожных мостов с ездой понизу пролетами 33-110 м

Пролетное строение l_p=55,0м	Стадия	Лист	Листов
	Р	30	

Общие данные (продолжение)

Гипротрансмост

Инв. № подл. 114364 | Подпись и дата | Взам. инв. №

копировал [signature] 25510-08 формат А3 33

Продолжение

Вид профиля и ГОСТ, ТУ	Марка металла и ГОСТ	Обозначение и размер профиля, мм	№ п.п.	Код: Марки металла	Код: Вида профиля	Код: Размера профиля	Количество, шт	Длина, мм	Масса металла по элементам конструкций, т: Фермы главные	Связи	Часть проезжая	Приспособлен. смотровые	Общая масса, т	Масса потребности в металле по кварталам (заполняется изготовителем), т: I	II	III	IV	Заполняется ВЦ
1	2	3	4	5	6	7	8	9	10	11	12	13	14	15	16	17	18	19
			86		3.5	01.2	-139.	1-5-	000.	000-	02.03							
Полотно мостовое	стр. 34		87										20,8					
Всего масса металла			88										168,9					
В том числе по маркам:	15ХСНД ГОСТ 6713-75*		89										18,0					
	15ХСНД-2 ГОСТ 6713-75*		90										3,0					
	10ХСНД ГОСТ 6713-75*		91										9,2					
	10ХСНД-3 ГОСТ 6713-75*		92										130,6					
	Ст.3-3 ГОСТ 380-71*		93										0,2					
	16Д ГОСТ 6713-75*		94										3,8					
	ВСт5сп2 ГОСТ 380-71*		95										0,2					
	ВСт3сп2 ГОСТ 380-71*		96										0,7					
	Ст.3кп3 ГОСТ 380-71*		97										1,8					
	БСт0 ГОСТ 380-71*		98										0,3					
	Ст3кп ГОСТ 380-71*		99										1,1					
Масса поставки элементов по кварталам, т (заполняется заказчиком)	I		100															
	II		101															
	III		102															
	IV		103															

Взам. инв. № | Подпись и дата | Инв. № подл. 114364

Нач. отд.	Монов		3.501.2-139.1-5-000.000.ДО
Н. контр.	Мирошевская		
Гл. спец.	Гитман		Пролетные строения для железнодорожных мостов с ездой понизу пролетами 33-110 м
ГИП	Френкель		
Рук. гр.	Астахова		Пролетное строение $\ell_р$=55,0 м — Стадия: Р; Лист: 31; Листов:
Инж.	Юркин		Общие данные (продолжение) — Гипротрансмост

1293/6 | 32

25510-08 34

Копировал Лавр- Формат А3

Продолжение

Вид профиля и ГОСТ, ТУ	Марка металла и ГОСТ	Обозначение и размер профиля, мм	№ п.п.	Код: Марки металла	Код: Вида профиля	Код: Размера профиля	Количество, шт	Длина, мм	Масса металла по элементам конструкции, т: Фермы главные	Связи	Часть проезжая	Приспособления смотровые	Общая масса, т	Масса потребности в металле по кварталам (заполняется изготовителем), т: I	II	III	IV	Заполняется ВЦ
1	2	3	4	5	6	7	8	9	10	11	12	13	14	15	16	17	18	19
			104	3.	501.	2 -	139.1	- 5 -	000.	000-	03.0	3						
Полотно мостовое	стр. 34		105										27,6					
Всего масса металла			106										175,7					
В том числе по маркам:	15ХСНД ГОСТ 6713-75*		107										21,5					
	15ХСНД-2 ГОСТ 6713-75*		108										3,0					
	10ХСНД ГОСТ 6713-75*		109										9,2					
	10ХСНД-3 ГОСТ 6713-75*		110										130.6					
	Ст.3-3 ГОСТ 380-71*		111										0,2					
	16Д ГОСТ 6713-76*		112										3,8					
	ВСт5Сп2 ГОСТ 380-71*		113										0,2					
	ВСт3Сп2 ГОСТ 380-71*		114										0,7					
	Ст3кп3 ГОСТ 380-71*		115										1,8					
	БСт0 ГОСТ 380-71*		116										3,6					
	Ст.3кп ГОСТ 380-71*		117										1,1					
Масса поставки элементов по кварталам, т (заполняется заказчиком)	I		118															
	II		119															
	III		120															
	IV		121															

Взам. инв. № | Подпись и дата | Инв. № подл. 114364

Нач. отд.	Манов		3.501.2-139.1-5-000.000ДО
Н. контр.	Мирлюбская		
Гл. спец.	Гитман		Пролетные строения для железнодорожных мостов с ездой понизу пролетами 33-110м
ГИП	Френкель		
Рук. гр.	Астахова		Пролетное строение $\ell_р$=55,0м — Стадия: Р; Лист: 32; Листов:
Инж.	Юркин		Общие данные (продолжение) — Гипротрансмост

1293/6 | 33

Копировал Лавр

Формат А3

25510-08 35

Техническая спецификация металла мостового полотна для исполнений с дополнительным номером 03

Вид профиля и ГОСТ, ТУ	Марка металла и ГОСТ	Обозначение и размер профиля, мм	№ п.п	Код: Марки металла	Код: Вида профиля	Код: Размера профиля	Количество, шт	Длина, мм	Масса металла для испол. 3.501.2-139.1-5-000.000:	01	02	03	Общая масса, т	Масса потребности в металле по кварталам (заполняется изготовителем), т: I	II	III	IV	Заполняется ВЦ
1	2	3	4	5	6	7	8	9	10	11	12	13	14	15	16	17	18	19
Сталь толстолистовая ГОСТ 19903-74	15ХСНД ГОСТ 6713-75*	10	1		71110				0,3	0,3	0,3	0,3						
		16	2		71110				0,2	0,2	0,2	0,2						
		20	3		71110						0,3	0,3						
	Итого:		4		71110				0,5	0,5	0,8	0,8						
	15ХСНД-2 ГОСТ 6713-75*	10	5		71110				0,9	0,9	0,9	0,9						
	16Д ГОСТ 6713-75*	4	6		71110				2,4	2,4	2,4	2,4						
		20	7		71110				0,3	0,3	0,3	0,3						
	Итого:		8		71110				2,7	2,7	2,7	2,7						
	Ст3-3 ГОСТ 380-71*	10	9		71110						0,2	0,2						
Всего профиля			10		71110				4,1	4,1	4,6	4,6						
Сталь угловая равнополочная ГОСТ 8509-72*	15ХСНД ГОСТ 6713-75*	Б-80×8×8	11		21113				4,1	4,1	4,1	4,1						
		Б-90×90×9	12		21113				0,3	0,3	0,3	0,3						
		Б-100×100×12	13		21113				0,5	0,5	0,5	0,5						
	Итого:		14		21113				4,9	4,9	4,9	4,9						
	10ХСНД 6713-75*	Б-160×160×16	15		21113				4,6	4,6	4,6	4,6						
Всего профиля			16		21113				9,5	9,5	9,5	9,5						

Исполнения пролетного строения даны на стр. 46 табл. 4 и 5

Инв.№ подл.	Подпись и дата	Взам.инв.№
114364		

12 93/6 | 34

Нач.отд.	Монов		3.501.2-139.1-5-000.000 ДО
Н.контр.	Мирлюбское		Пролетные строения для железнодорожных мостов с ездой понизу пролетами 33-110 м
Гл.спец.	Гитман		
ГИП	Френкель		
Рук.гр.	Астахова		Пролетное строение Ср=55,0 м — Стадия: Р; Лист: 33; Листов:
Инж.	Юркин		Общие данные (продолжение) — ГИПРОТРАНСМОСТ

Продолжение

Вид профиля и ГОСТ, ТУ	Марка металла и ГОСТ	Обозначение и размер профиля мм	№ п.п	Код: Марки металла	Код: Вида профиля	Код: Размера профиля	Количество, шт	Длина, мм	Масса металла для испытан. 3.501.2-139.1-5-000.000 – : –	: 01	: 02	: 03	Общая масса, т	Масса потребности в металле по кварталам (заполняется изготовителем), т: I	: II	: III	: IV	Заполняется ВЦ
1	2	3	4	5	6	7	8	9	10	11	12	13	14	15	16	17	18	19
Сталь угловая неравнополочная ГОСТ 8510-72*	15ХСНД ГОСТ 6713-75*	Б-125×80×8	17		22004					3,3		3,3						
		Б-160×100×10	18		22004					0,2		0,2						
	Итого:		19		22004					3,5		3,5						
	10ХСНД ГОСТ 6713-75	Б-160×100×12	20		22004				3,5	3,5								
Всего профиля			21		22004				3,5	7,0		3,5						
Сталь горячекатаная ГОСТ 5781-82	ВСт3сп2 ГОСТ 380-71*	А-I-12	22		093011				0,3	0,3	0,3	0,3						
	Ст3КП3 ГОСТ 380-71*	А-I-20	23		093011				1,2	1,2	1,2	1,2						
Всего профиля			24		093011				1,5	1,5	1,5	1,5						
Швеллер ГОСТ 8240-72*	15ХСНД ГОСТ 6713-75*	20-П	25		26506				4,1	4,1	4,1	4,1						
Всего профиля			26		26506				4,1	4,1	4,1	4,1						
Листы стальные с ромбическим рифлением ГОСТ 8568-77	ВСт0-2 ГОСТ 380-71*	4	27		71315					3,3		3,3						
Всего профиля			28		71315					3,3		3,3						
Сталь оцинкованная ГОСТ 14918-80	Ст3кп ГОСТ 380-71*	0,8	29		111120				1,1	1,1	1,1	1,1						
Всего профиля			30		111120				1,1	1,1	1,1	1,1						

Инв. № подл. 114364 | Подпись и дата | Взам. инв. №

1293/6 | 35

Нач. отд.	Монов		3.501.2-139.1-5-000.000 ДО
Н. контр.	Миролюбская		Пролетные строения для железнодорожных мостов с ездой понизу пролетами 33-110 м
Гл. спец.	Гитман		
ГИП	Френкель		Пролетное строение $l_р$=55,0 м — Стадия: Р; Лист: 34; Листов:
Рук. гр.	Астахова		
Инж.	Юркин		Общие данные (продолжение) — ГИПРОТРАНСМОСТ

Копировал Баг- Формат А3

Продолжение

Вид профиля и ГОСТ, ТУ	Марка металла и ГОСТ	Обозначение и размер профиля, мм	№ п.п	Код: Марки металла	Код: Вида профиля	Код: Размера профиля	Количество, шт	Длина, мм	Масса металла для исполн. 3.501.2-139.1-5-000.000 —				Общая масса, т	Масса потребности в металле по кварталам (заполняется изготовителем), т				Заполняется ВЦ
									—	01	02	03		I	II	III	IV	
1	2	3	4	5	6	7	8	9	10	11	12	13	14	15	16	17	18	19
Всего масса металла			31						23,8	30,6	20,8	27,6						
В том числе по маркам	15ХСНДГОСТ6713-75*		32						9,5	13,0	9,8	13,3						
	15ХСНД-2ГОСТ6713-75*		33						0,9	0,9	0,9	0,9						
	10ХСНДГОСТ6713-75*		34						8,1	8,1	4,6	4,6						
	16ДГОСТ6713-75*		35						2,7	2,7	2,7	2,7						
	Ст3-3ГОСТ380-71*		36								0,2	0,2						
	ВСт3сп2ГОСТ380-71*		37						0,3	0,3	0,3	0,3						
	Ст3кп3ГОСТ380-71*		38						1,2	1,2	1,2	1,2						
	БСт0-2ГОСТ380-71*		39							3,3		3,3						
	Ст3кпГОСТ380-71*		40						1,1	1,1	1,1	1,1						

1293/6 | 36

Нач.отд.	Монов	
Н.контр.	Миролюбская	
Гл.спец.	Гитман	
ГИП	Френкель	
Рук.гр.	Астахова	
Инж.	Юркин	

3.501.2-139.1-5-000.000 ДО

Пролетные строения для железнодорожных мостов с ездой понизу пролетами 33-110м

	Стадия	Лист	Листов
Пролетное строение l_p=55,0м	Р	35	

Общие данные (продолжение)

ГИПРОТРАНСМОСТ

Инв.№подл. 114364 | Подпись и дата | Взам.инв.№

25510-08 38

Копировал: Бар- Формат А3

1. Общие указания.

1.1. Рабочие чертежи разработаны на основании технических решений, утвержденных заключением МПС за № 15/38 от 19 марта 1984 г.

1.2. Временная нормативная подвижная нагрузка С14. Нагрузка на тротуары 400 кг/м². Ветровая нагрузка: при отсутствии на мосту временной подвижной нагрузки - 180 кг/м²; при наличии на мосту временной вертикальной нагрузки - 100 кг/м².

1.3. Постоянная нормативная нагрузка принята в расчете 5,7 т/м пролетного строения. Фактическая нормативная нагрузка дана на стр. 46.

1.4. Монтажные нагрузки даны в „Указаниях по монтажу пролетного строения" стр. 41

1.5. Мероприятия по антикоррозийной защите металлоконструкции должны соответствовать нормам СНиП II-28-73* с учетом степени агрессивного воздействия среды. Защите от коррозии подлежат только наружные поверхности элементов металлоконструкции; защита внутренних поверхностей замкнутых элементов поясов и портальных раскосов не предусмотрена.

Лакокрасочные материалы, рекомендуемые для защиты металлоконструкции, эксплуатируемой в средах со слабоагрессивным воздействием даны в табл. 1. При эксплуатации в средах со средне- и сильноагрессивным воздействием, число слоев рекомендуемого покрывного лакокрасочного материала необходимо увеличить соответственно на 1 или 2 слоя. Срок службы лакокрасочных покрытий должен быть не менее 8 лет.

Применение материалов, не предусмотренных табл. 1, должно быть согласовано с МПС.

Указания по выполнению технологического режима окраски даны в руководящем техническом материале „Конструкции мостовые металлические. Покрытия лакокрасочные" (Минтрансстрой, МПС 1976 г.)

Таблица 1

Тип исполнения по СНиП 2.05.03-84	Дополнительный номер исполн. пролетн. строения	Грунтовка		Покрывной материал		
		Марка	Кол. слоев	Марка	Цвет	Кол. слоев
Обычное	01	ФЛ-03К ГОСТ 9109-81		ХВ-124 ГОСТ 10144-74	серый	3
				ХВ-125 ГОСТ 10144-74	серебристый	2
				ХС-119 ГОСТ 21842-76	серый	3
Северное А и Б	02; 03	ХС-059 ГОСТ 23494-79	3	ХВ-124 ГОСТ 10144-74	серый	3
				ХС-119 ГОСТ 21842-76	серый	3
				ХС-759 ГОСТ 23494-79	серый	3

Инв.№ подл. | Подпись и дата | Взам.инв.№ | 114364

1293/6/37

Нач. отд.	Монов		3.501.2-139.1-5-000.000 ДО
Н. контр.	Мирлюдской		Пролетные строения для железнодорожных мостов с ездой понизу пролетами 33-110 м.
Гл. спец.	Гитман		
ГИП.	Френкель		Пролетное строение Lр=55,0м — Стадия: Р; Лист: 36; Листов:
Рук. гр.	Астахова		
Инж.	Юркин		Общие данные (продолжение) — Гипротрансмост

Копировал Левых Формат А3

1.6. В рабочей документации использовано изобретение по авторскому свидетельству СССР № 1101491 кл. Е01Д7/02.

1.7. Установку подвижных опорных частей осуществлять по данным табл. 1 составленной по формуле:

$$a = \frac{\delta_{вр}}{2} - \alpha (t - t_{ср}) \ell,$$

где a - смещение оси нижней плиты относительно оси шарнира; положительное значение смещения a - в сторону из пролета, отрицательное смещение a - в сторону пролета;

$\delta_{вр}$ - перемещение от временной нагрузки, см;

$\alpha = 0{,}000012$ - коэффициент линейного расширения, $\frac{1}{\text{градус}}$ C;

t - температура установки, градус С;

$t_{ср} = \frac{Т_{макс} + Т_{мин}}{2}$, градус С;

$Т_{макс}$ и $Т_{мин}$ - абсолютные значения максимальной и минимальной температуры местности по СНиП II-1-82, градус С.

Таблица 2

$(t - t_{ср})$, °	-40	-35	-30	-25	-20	-15	-10	-5	0	5
a, мм	38	35	31	28	25	22	18	15	12	9

Продолжение табл. 2

$(t - t_{ср})$ °	10	15	20	25	30	35	40
a, мм	5	2	-1	-5	-8	-11	-14

Инв. № подл.	Подпись и дата	Взам. инв. №
114364		

Нач. отд.	Монов		3.501.2-139.1-5-000.000 ДО
Н. контр.	Миролюбская		Пролетные строения для железнодорожных мостов с ездой понизу пролетами 33-110 м
Гл. спец.	Гитман		
ГИП	Френкель		Пролетное строение $\ell_р$ = 55,0 м — Стадия: Р; Лист: 37; Листов:
Рук. гр.	Астахова		
Инж.	Юркин		Общие данные (продолжение) — Гипротрансмост

1293/6 | 38

25510-08 40

Копировал Левых Формат А3

2. Указания по монтажу пролетного строения

2.1. Введение

Монтаж пролетного строения следует вести согласно проекта, который должен быть разработан специализированной организацией.

В проекте должна быть указана очередность сборки, места постановки пробок и высокопрочных болтов, расположение подвижных и неподвижных опорных частей. Положение секторов подвижных опорных частей на каждой опоре должно быть дано с учетом суммарных перемещений от сборки и от изменения температуры.

На монтаже должно быть обеспечено опирание пролетного строения на постоянные опорные части. Опирание должно быть с обеспечением плотности и отсутствием перекоса в продольном и поперечном направлениях.

Все соприкасающиеся поверхности монтажных соединений на высокопрочных болтах перед сборкой должны быть подвергнуты пескоструйной очистке. Сборку монтажных соединений необходима производить в минимальные сроки - не более чем через трое суток после очистки контактных поверхностей.

Усилие натяжения высокопрочного болта М22 - 22,4 т

Пролетное строение запроектировано из условия монтажа внавес с длиной консоли равной длине собираемого пролета.

Расчетные монтажные нагрузки не должны превышать нагрузок, указанных в табл. 2. Места приложения монтажных нагрузок должны соответствовать местам приложения по рис. 1.

Перед сборкой внавес двух последних панелей при вылете консоли $P_к$ необходимо произвести контроль монтажных нагрузок путем подъемки пролетного строения на домкратах и сравнения полученных фактических опорных реакций с расчетными R_1 по табл. 3

При монтаже пролетного строения необходимо строго соблюдать правила техники безопасности и требования проекта монтажа.

2.2. Сборка элементов для навесного монтажа.

Предусмотренные настоящими рабочими чертежами элементы для навесного монтажа следует заказывать строго в соответствии с проектом монтажа, учитывая что один комплект может обеспечить сборку внавес нескольких пролетных строений.

Элементы для навесного монтажа разработаны для расстояния между осями опирания пролетных строений 930 мм. При других расстояниях конструкцию соединительных элементов следует откорректировать.

Все детали опорного узла НС, предусмотренные спецификацией 3.501.2-139.1-6-803.000, следует монтировать на укрупнительной сборке вместе с приопорным элементом нижнего пояса анкерного пролета.

Далее, опорные узлы анкерного и собираемого пролетов опирают на постоянные опорные части с обеспечением плот-

Инв. № подл. 114364 | Подпись и дата | Взам. инв. №

Нач. отд.	Монов			3.501.2-139.1-5-000.000 ДО		
Н. контр.	Мирлюбская			Пролетные строения для железнодорожных мостов с ездой понизу пролетами 33-110 м		
Гл. спец.	Гитман					
ГИП	Френкель					
Рук. гр.	Астахова			Пролетное строение $l_р$=55,0м	Стадия: Р	Лист: 38	Листов:
Инж.	Юркин					
				Общие данные (продолжение)	Гипротрансмост	

1293/6 | 39

Копировал Левых Формат А3

25510-08 41

ного прилегания (приторцовки) накладок поз. 5 к нижнему горизонтальному листу нижнего пояса (чертеж 3.501.2-139.1-6-108.000 СБ)

Затем монтируют стойку поз. 2 и верхний пояс поз. 1 по схеме расположения 3.501.2-139.1-5-800.000. Сборку элементов для навесного монтажа заканчивают установкой верхних продольных связей.

2.3. Прогиб консоли навесного пролета

Настоящими рабочими чертежами обеспечено приближенное совпадение отметок узлов Н0 и Н8 собираемой внавес консоли. Расчетное превышение узла Н0 над узлом Н8 дано в табл. 4

Для этого длина верхнего пояса элементов для навесного монтажа принята укороченной на величину, соответствующую упругому прогибу конца консоли собираемого пролета.

2.4. Разборка элементов для навесного монтажа

Разборку элементов для навесного монтажа следует вести после снятия усилия с этих элементов. Для этого необходимо произвести поддомкрачивание собираемого пролетного строения под свободным (не связанным с элементами для навесного монтажа) опорным узлам. Усилие поддомкрачивания R_2 и величина выбираемого упругого прогиба Δ от нагрузок по табл. 2 приведены в табл. 3. В процессе монтажа указанные величины должны быть соответственно уточнены.

Разборку элементов для навесного монтажа следует начать с демонтажа верхних связей. Далее следует разобрать узел В0. В узле В1 снять болты, присоединяющие элемент верхнего пояса для навесного монтажа. Демонтировать верхние элементы для навесного монтажа поз. 1 и стойки поз. 2 по чертежу 3.501.2-139.1-5-800.000. Установить диафрагму поз. 1, уголки поз. 11 и 12 и лист поз. 6 по чертежу 3.501.2-139.1-6-113.000 СБ и затянуть высокопрочные болты на проектное усилие.

Разборка узла НС по чертежу 3.501.2-139.1-6-803.000 должна включать разболчивание высокопрочных болтов в пределах фасонки поз. 2 и накладки поз. 1. Внутренние накладки поз. 1 разрезать газовой резкой по линиям, соответствующим торцам нижнего пояса. Поверхность реза зачистить абразивным инструментом. Все свободные отверстия заполнить высокопрочными болтами.

Разборку всех элементов для навесного монтажа необходимо производить последовательно для каждой ветви и каждой из плоскостей главных ферм.

2.5. Включение проезжей части в совместную работу с главными фермами

Элементом, обеспечивающим включение проезжей части в совместную работу с главными фермами является распорка диафрагм РД1 по чертежу 3.501.2-139.1-7-305.000. После окончания монтажа пролетного строения, болты, присоединяющие распорку РД 1

Инв. № подл. 114364 | Подпись и дата | Взам. инв. №

Нач. отд.	Монов			3.501.2-139.1-5-000.000 ДО	
Н. контр.	Мирамовской			Пролетные строения для железнодорожных мостов с ездой понизу пролетами 33-110 м	
Гл. спец.	Гитман				
ГИП	Френкель				
Рук. гр.	Астахова			Пролетное строение Lр=55,0м	Стадия: Р; Лист: 39; Листов:
Инж.	Юркин			Общие данные (продолжение)	Гипротрансмост

1293/6 | 40

25510-08 42

Копировал Левых Формат А3

к фасонкам, ослабить на всем пролетном строении и снова затянуть на контролируемое усилие 22,4т. Это необходимо для снятия усилий в нижних продольных связях от частичного включения проезжей части в совместную работу с главными фермами на нагрузку от навесной сборки.

2.6. Герметизация элементов главных ферм.

После окончания работ по затяжке всех высокопрочных болтов монтажных соединений главных ферм, необходимо загерметизировать каждый из коробчатых элементов верхнего и нижнего поясов и опорных раскосов.

Герметизация указанных элементов заключается в постановке компенсаторов люков КЛ-1 по чертежу 3.501.2-139.1-7-101.100 и горизонтальных накладок, соответствующих узлу 2 по чертежу 3.501.2-139.1-7-101.200, расположенному в узлах главных ферм марки ГФ7, ГФ8, ГФ10, ГФ11, а также в выполнении требований чертежей 3.501.2-139.1-6-111.000 и 3.501.2-139.1-6-112.000

Перед герметизацией замкнутых сечений необходимо удалить из элементов грязь, мусор, воду и прочее сжатым воздухом. Замкнутые элементы должны быть освидетельствованы и по данным освидетельствования составлен акт.

Контактные поверхности люка и его крышки должны быть подвергнуты пескоструйной обработке.

Для постановки листа поз. 6 по чертежу 3.501.2-139.1-7-101.100 СБ или горизонтальных накладок Г, соответствующих узлу 2 по чертежу 3.501.2-139.1-7-101.200 СБ, затянуть болты группы Б при открытом люке. Установить горизонтальный лист, служащий заглушкой и затянуть болты группы А на контролируемое усилие.

2.7. Разгерметизация элементов главных ферм при эксплуатации пролетного строения

Разгерметизацию элементов главных ферм при необходимости замены элементов узлов вести в порядке, обратном изложенному в п. 2.6 Одновременно разрешается разгерметизировать не более 2 люков.

После окончания работ по замене элементов узла, люки загерметизировать в соответствии с п. 2.6

Ограничения скорости движения по мосту при разгерметизированных люках не требуется.

2.8. Герметизация узлов главных ферм.

Узлы ГФ5, чертеж 3.501.2-139.1-6-111.000, и ГФ6, чертеж 3.501.2-139.1-6-112.000, подлежат герметизации-заполнению пластифицированной битумно-бутилкаучуковой мастикой марки МББП-80 или МББП-65 по ТУ 21-27-40-83. Мастику необходимо наносить непосредственно после монтажа последнего, для данного узла, элемента нижнего пояса, до монтажа подвески и раскоса. Превышение мастики над верхним горизонтальным листом нижнего пояса должно быть не менее 10 мм.

Инв.№ подл.	Подпись и дата	Взам. инв.№
114364		

Нач. отд.	Манов			3.501.2-139.1-5-000.000 ДО	
Н. контр.	Миролюбская			Пролетные строения для железнодорожных мостов с ездой понизу пролетами 33-110м	
Гл. спец.	Гитман				
РИП	Френкель				
Рук. гр.	Астахова			Пролетное строение $\ell_р$=55,0м	Стадия: Р; Лист: 40; Листов:
Инж.	Юркин			Общие данные (продолжение)	Гипротрансмост

1293/6 | 41

Рис. 1

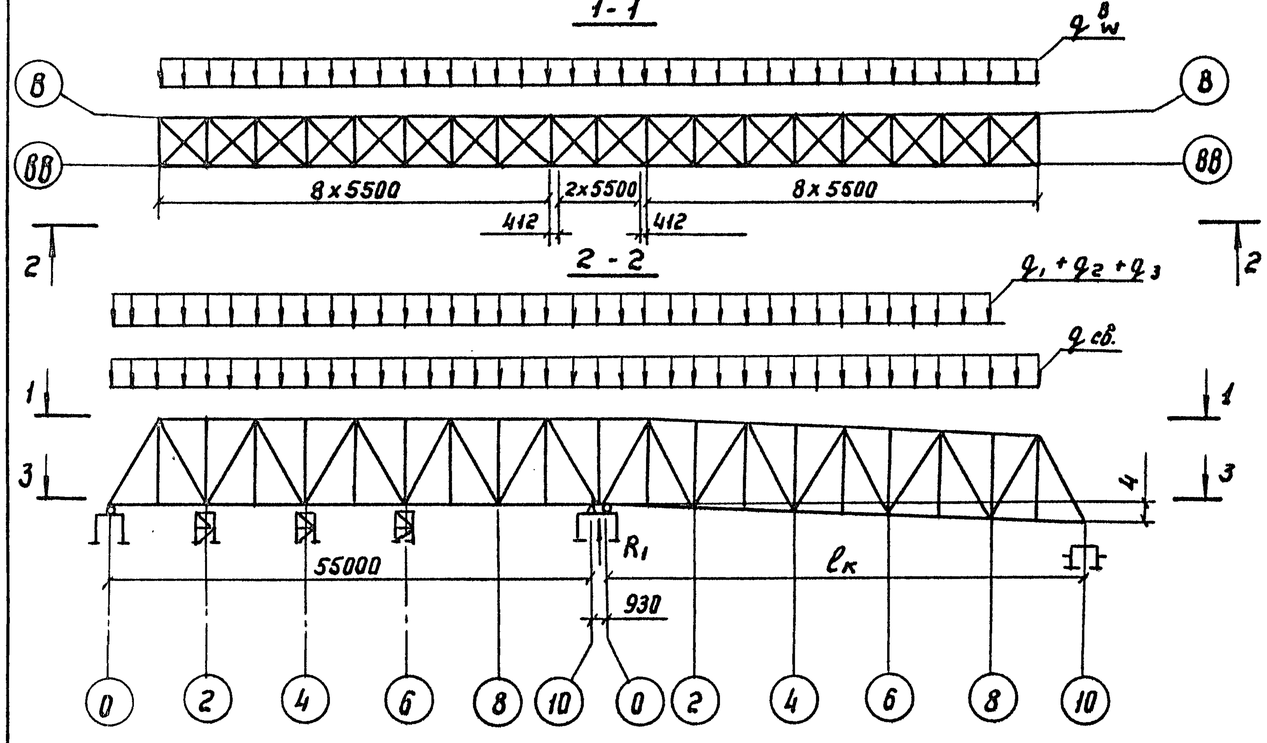

Рис. 2

Остальное - см. рис. 1

Рис. 3

Остальное - см. рис. 2

Таблица 3

Нагрузки на 1 плоскость главных форм

Пролетное строение $1,1\,q_{св}$	Подкрановый путь и проходы q_1	Путь подачи элементов q_2	Производственные нагрузки q_3	Монтажный агрегат МАС-5 $P_{кр}$	Подмости агрегата $P_{сб.п}$	Подмости пролетного строения $P_п$	Дрезина $P_д$	Тележка подачи элементов $P_т$	Нижний пояс $1,1 \times P_{нп}$	Раскос $1,1 \times 1,2 P_р$	Продольная дака $1,1 P_{пр.д.}$
т/м				т							
1,46	0,2	0,2	0,03	11,5	5,5	1,5	5	1	2,01	2,36	0,67

Продолжение табл. 3

Нижние продольные связи $1,1 \times P_{св.}$	Ветровая нагрузка $q = 100 кг/м^2$		
	на нижний пояс $q^н_w$	на верхний пояс $q^в_w$	на монтажный агрегат $q^к_w$
т	т/м		
0,68	0,29	0,17	4

Таблица 4

$\ell_к$, м	R_1 т	R_2 т	У, мм	Δ, мм
44,0	196,4	—	—	—
55,0	—	67,9	453	549

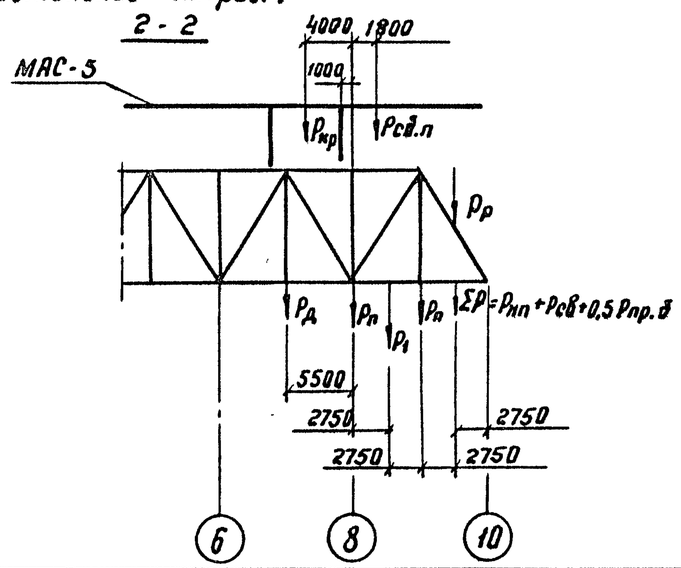

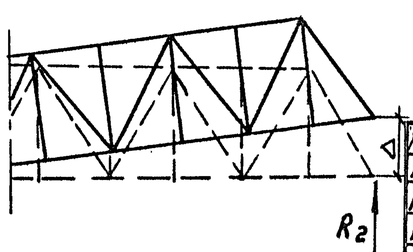

Гл. инж. инст.	Журавов	
Нач. отд.	Манов	
Н. контр.	Миролюбская	
Гл. спец.	Гитман	
ГИП	Френкель	
Рук. гр.	Астахова	
Инженер	Юркин	

1293/6 | 42

3.501.2 - 139.1 - 5 - 000.000 ДО

Пролетные строения для железнодорожных мостов с ездой понизу пролетами 33 - 110 м

Пролетное строение $\ell_р$ = 55,0 м

Стадия	Лист	Листов
Р	41	

Общие данные (окончание)

Гипротранемост

Инв. № подл. 11493б4 | Подпись и дата | Взам. инв. №

Копировал Воронина

Формат А3

25510-08 44

Рис. 1

1-1

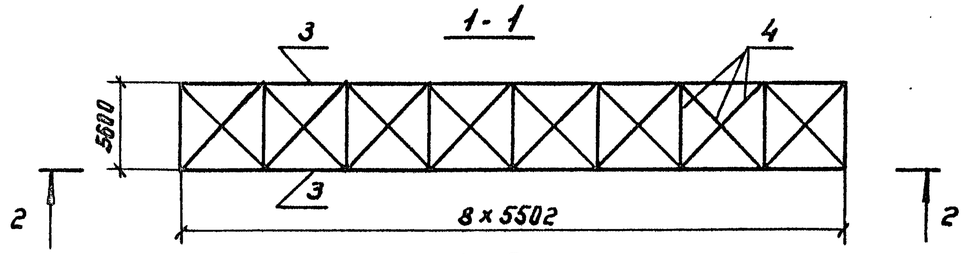

2-2

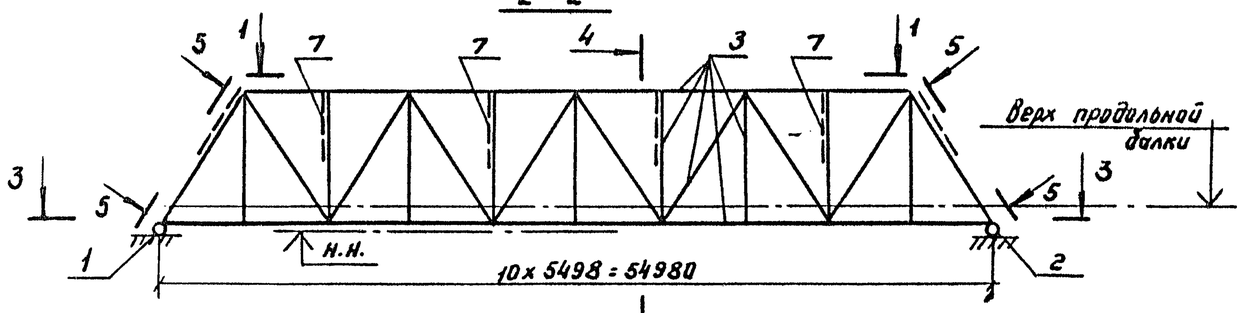

3-3

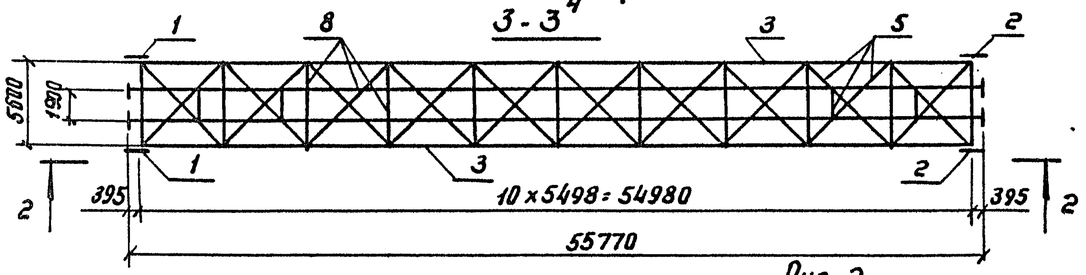

Рис. 2

Остальное - см. рис. 1

4-4

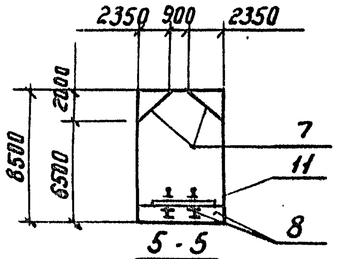

5-5

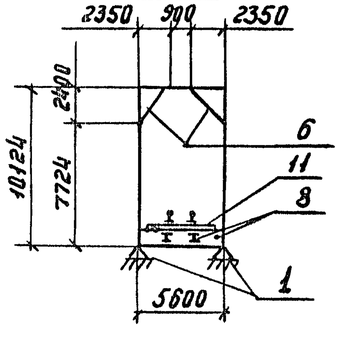

2-2

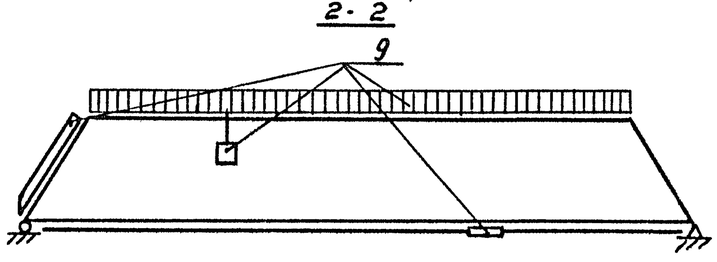

Рис. 3

Остальное - см. рис. 1

2-2

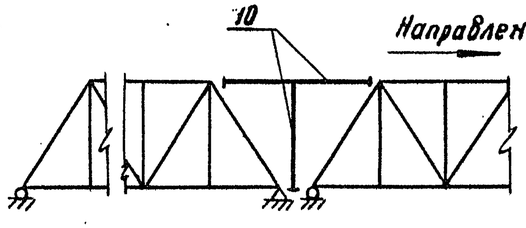

1. Исходные данные для проектирования и нормативные нагрузки даны в „Общих указаниях".
2. Составные части пролетного строения даны в табл. 1
3. Строительные высоты и фактическая длина пролетного строения даны в табл. 2.
4. Прогибы и перемещения даны в табл. 3.
5. Исполнения пролетного строения даны в табл. 4 и 5.
6. Конструктивные показатели пролетного строения даны в табл. 6.
7. Строительные коэффициенты даны в табл. 7 без учета массы болтов.
8. Объемы работ даны в табл. 8.
9. Глубина врубки поперечин дана в табл. 9.
10. Толщина подливки под безбалластной плитой дана в табл. 10.
11. Строительный подъем дан в табл. 11.
12. Заводские длины даны на рис. 8.
13. Сведения об установке опорных частей даны в „Общих указаниях".

Таблица 1

Поз.	Обозначение	Наименование	Кол.	Доп. указ.
1	3.501-35 Тип III	Часть опорная подвижная	2	Рис. 1
2	3.501-35 Тип III	Часть опорная неподвижная	2	Рис. 1
3	3.501.2-139.1-5-100.000	Фермы главные	1	Рис. 1
4	3.501.2-139.1-5-200.000	Связи верхние	1	Рис. 1
5	3.501.2-139.1-5-300.000	Связи нижние	1	Рис. 1
6	3.501.2-139.1-5-400.000	Связи портальные	1	Рис. 1
7	3.501.2-139.1-5-500.000	Связи поперечные	1	Рис. 1
8	3.501.2-139.1-5-600.000	Часть проезжая	1	Рис. 1
9	3.501.2-139.1-5-700.000	Приспособления смотровые	1	Рис. 2
10	3.501.2-139.1-5-800.000	Элементы для навесного монтажа	1	Рис. 3
11	3.501.2-139.1-5-900.000	Полотно мостовое	1	Рис. 1

Гл.инж.ин-та	Журавов	
Н. контр.	Миролюбская	
Нач. отд.	Монов	
Гл. спец.	Гитман	
ГИП	Френкель	
Рук. гр.	Астахова	
Инженер	Ларина	

3.501.2-139.1-5-000.000 ВО

Пролетные строения для железнодорожных мостов с ездой понизу пролетами 33-110 м

Пролетное строение $\ell_р$=55,0 м

Стадия	Лист	Листов
Р	42	

Общий вид (начало)

Гипротранемост

1293/6 | 43

Инв. № подл. | Подпись и дата | Взамен инв. №: 113837

Копировал Воронина

Формат А3

25516-08 45

Рис. 4

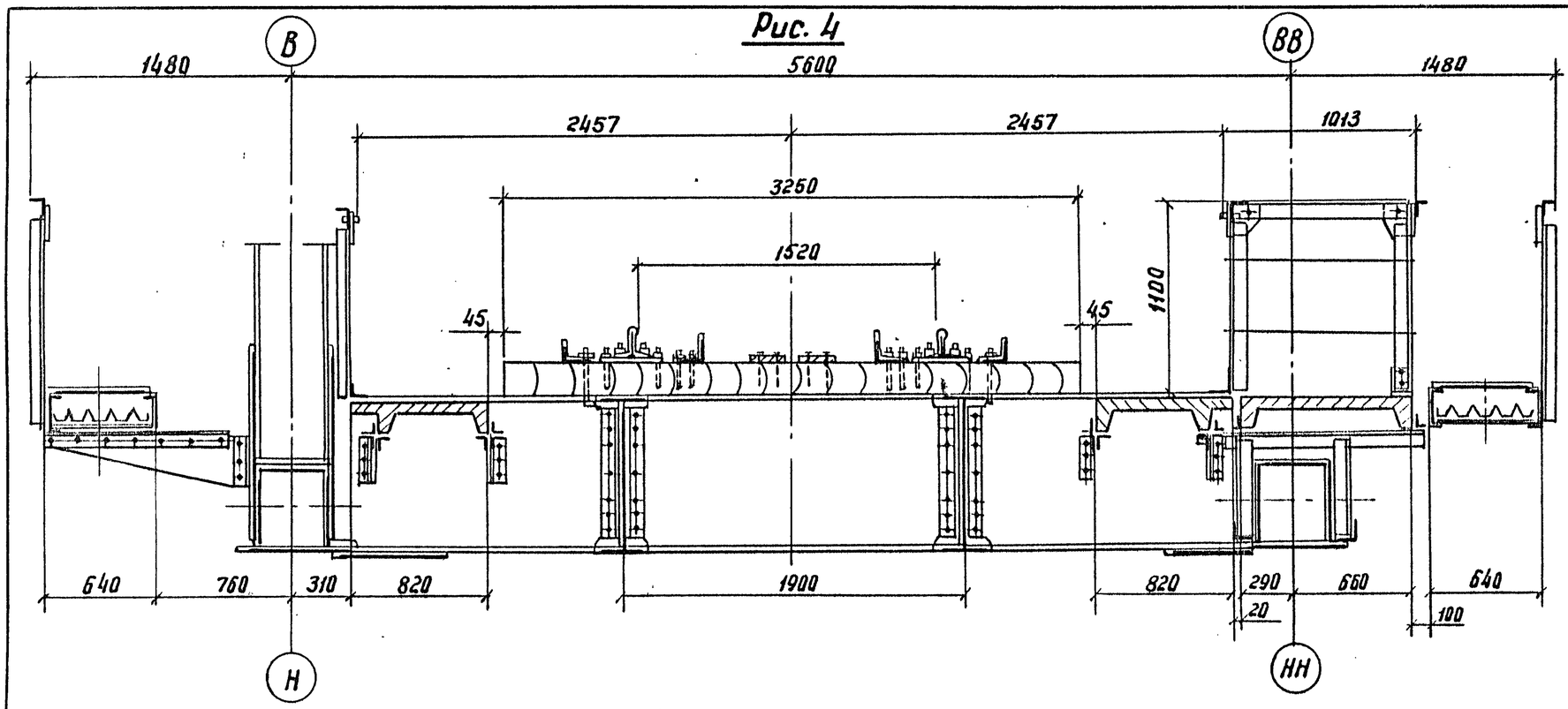

Рис. 5

Остальное – см. рис. 4

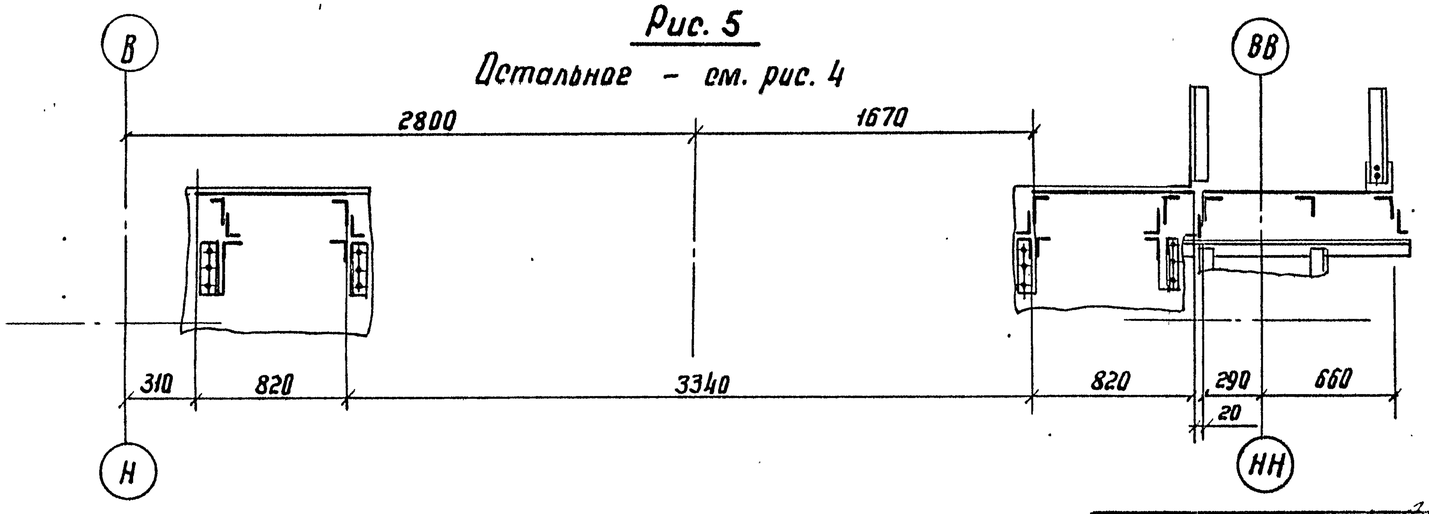

Инв.№ подл.	Подпись и дата	Взам. инв.№
113837		

Гл.инж.ин-та	Журавов	
Н. контр.	Мирлюдская	
Нач. отд.	Монов	
Гл. спец.	Гитман	
ГИП	Френкель	
Рук. гр.	Астахова	

1293/6 | 44

3.501.2-139.1-5-000.000 ВО

Пролетное строение для железнодорожных мостов с ездой понизу пролетами 33-110 м

Пролетное строение $l_р$ = 55,0 м	Стадия	Лист	Листов
	Р	43	

Общий вид (продолжение)

Гипротрансмост

Копировал Воронина

Формат А3

Рис. 6

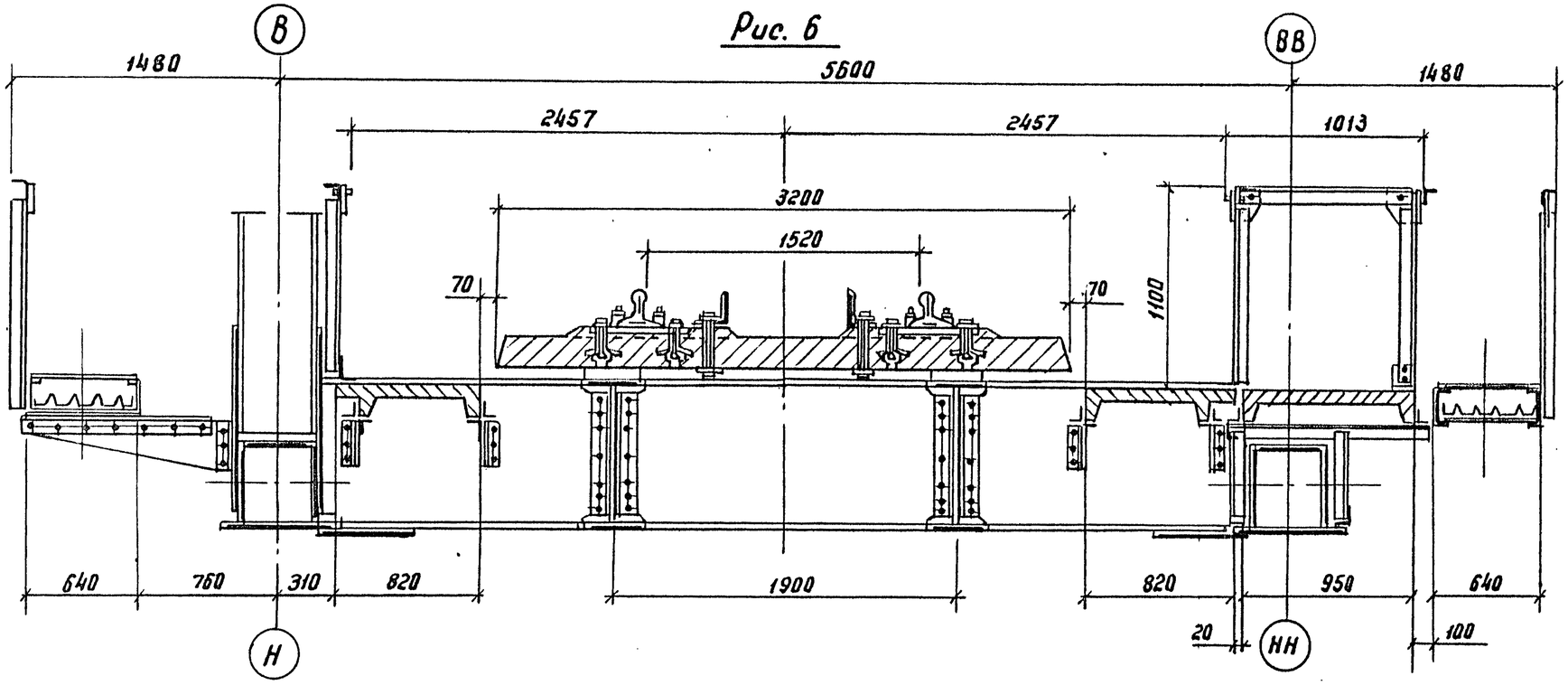

Рис. 7

Остальное - см. рис. 6

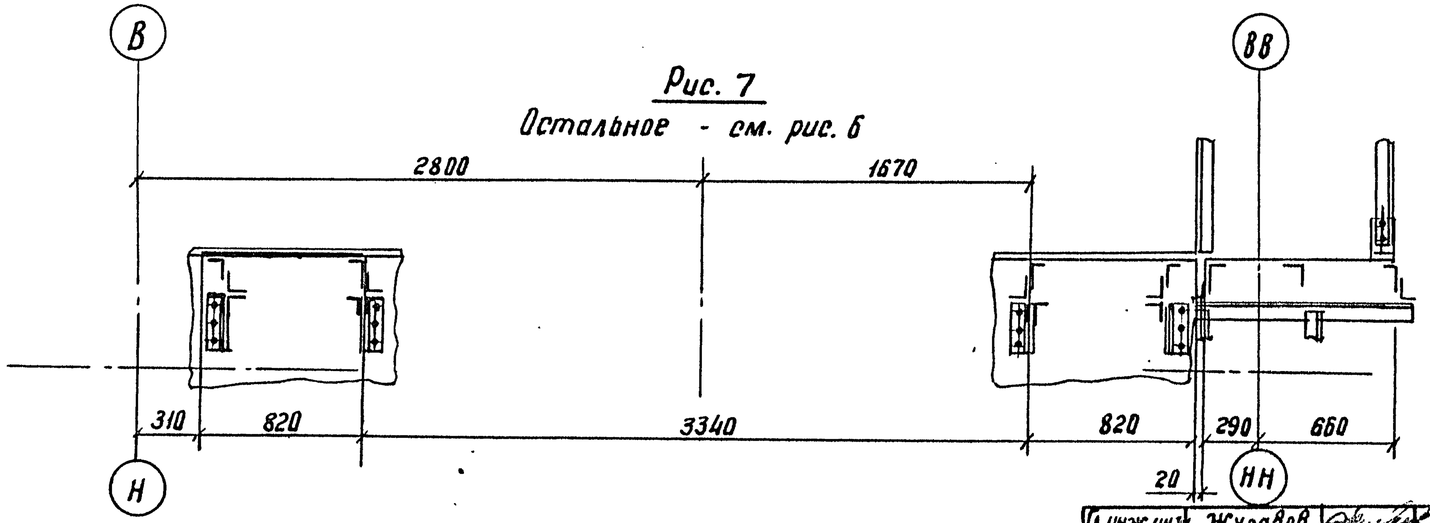

Гл.инж.инж.	Журавов		3.501.2-139.1-5-000.000 ВО		
Н.контр.	Миролюбова				
Нач.отд.	Манов		Пролетные строения для железнодорожных мостов с ездой понизу пролетами 33-110 м		
Гл.спец.	Гитман				
ГИП	Френкель		Пролетное строение $\ell_р$ =55,0 м	Стадия	Лист	Листов
Рук.гр.	Астахова			Р	44	
			Общий вид (продолжение)	Гипротранемост		

1293/6 | 45

Инв.№ подл. | Подпись и дата | Взам. инв.№: 113837

Копировал Воронина

Формат А3

25510-08 47

Таблица 2

Расстояние, в мм		
От верха продольной балки	до низа конструкции в пролете	1037
	до опорной площадки	1480
От опорной площадки	до центра шарнира	420
	до центра опорного узла	835
Фактическая длина при температуре 20°С и действии постоянной нагрузки	между осями опирания	54980
	главных ферм	55726
	проезжей части	55782

Таблица 3

Воздействие	Прогиб узла Н5		Перемещение узла Н10, см
	δ, см	δ/ℓ	
Постоянная нагрузка	2,79	1/1971	1,20
Временная нагрузка	6,86	1/802	2,37
Изменение температуры на 40°С	—	—	2,64

Таблица 4

Обозначение	Характеристика исполнения		Рис.	Табл.
	Мостовое полотно	Тротуары и ограждения		
3.501.2-139.1-5-000.000	На деревянных поперечинах	железобетонные	4	9
-01		металлические	5	
-02	На безбалластной железобетонной плите	железобетонные	6	10
-03		металлические	7	

Таблица 5

Дополнительный номер исполнения	Характеристика исполнения	Т мин
01	Обычное	до минус 40°С включительно
02	Северное А	ниже минус 40°С до минус 50°С включительно
03	Северное Б	ниже минус 50°С

Таблица 6

Наименование	Измеритель	Кол.
Наибольшая масса монтажного элемента	т	2,19
Применяемый диаметр монтажных отверстий	мм	25
Наибольшая толщина сбалчиваемого пакета	мм	74
Наибольшее количество сбалчиваемых тел	шт.	6

Таблица 7

Наименование элементов	Строительный коэффициент
Пояс нижний	1,50
Пояс верхний	1,52
Раскосы растянутые	0,91
Раскосы опорные	0,92
Раскосы сжатые	0,91
Раскосы сжато-растянутые	0,91
Подвески	0,91
Стойки	0,95
Фермы главные	1,18
Балки продольные	1,24
Балки поперечные	0,99

Инв.№ подл. 113837 | Подпись и дата | Взам. инв.№

1293/6 46

Гл.инж.инст.	Журавов		3.501.2-139.1-5-000.000 ВО
Н. контр.	Миролюбская		
Нач. отд.	Монов		Пролетные строения для железнодорожных мостов с ездой понизу пролетами 33-110 м
Гл. спец.	Гитман		
ГИП	Френкель		Пролетное строение ℓр=55,0м — Стадия: Р; Лист: 45; Листов:
Рук. гр.	Астахова		
Инж.	Акулова		Общий вид (продолжение) — Гипротрансмост

Копировал Воронина Формат А3

25510-08 48

Таблица 8

Кол. на исполн. 3.501.2-139.1-5-000.000 –

Наименование	—					01					02					03				
	масса, т			Нагрузка, т/м	Процент от главных ферм	масса, т			Нагрузка, т/м	Процент от главных ферм	масса, т			Нагрузка, т/м	Процент от главных ферм	масса, т			Нагрузка, т/м	Процент от главных ферм
	Конструкции	Высокопрочных болтов	Всего			Конструкции	Высокопрочных болтов	Всего			Конструкции	Высокопрочных болтов	Всего			Конструкции	Высокопрочных болтов	Всего		
Металл																				
Фермы главные	83,70	4,58	88,28	1,61	100	83,70	4,58	88,28	1,61	100	83,70	4,58	88,28	1,61	100	83,70	4,58	88,28	1,61	100
Связи верхние	9,23	0,14	9,37	0,17	10,6	9,23	0,14	9,37	0,17	10,6	9,23	0,14	9,37	0,17	10,6	9,23	0,14	9,37	0,17	10,6
Связи нижние	4,53	0,51	5,04	0,09	5,7	4,53	0,51	5,04	0,09	5,7	4,53	0,51	5,04	0,09	9,7	4,53	0,51	5,04	0,09	5,7
Связи портальные	2,11	0,15	2,26	0,04	2,6	2,11	0,15	2,26	0,04	2,6	2,11	0,15	2,26	0,04	2,6	2,11	0,15	2,26	0,04	2,6
Связи поперечные	0,86	0,12	0,98	0,02	1,1	0,86	0,12	0,98	0,02	1,1	0,86	0,12	0,98	0,02	1,1	0,86	0,12	0,98	0,02	1,1
Приспособления смотровые	9,74	0,36	10,10	0,18	11,4	9,74	0,36	10,10	0,18	11,4	9,74	0,36	10,10	0,18	11,4	9,74	0,36	10,10	0,18	11,4
Полотно мостовое	24,23	0,24	24,47	0,44	27,7	31,07	0,24	31,31	0,57	35,5	21,47	0,15	21,62	0,39	24,5	28,31	0,15	28,46	0,52	32,2
Часто проезжая	38,72	1,68	40,40	0,73	45,8	38,72	1,68	40,40	0,73	45,8	38,36	1,68	40,04	0,73	45,0	38,36	1,68	40,04	0,73	45,0
Итого:	173,12	7,78	180,90	3,29		179,96	7,78	187,74	3,41		170,00	7,69	177,69	3,23		176,84	7,69	184,53	3,36	
Железобетон																				
Полотно мостовое			23,40	0,43									101,13	1,84				77,73	1,41	
Древесина																				
Полотно мостовое			19,36	0,35				19,36	0,35											
Всего:	173,12	7,78	223,66	4,07		179,96	7,78	207,10	3,76		170,00	7,69	278,82	5,07		176,84	7,69	262,26	4,77	

Инв.№ подл. 113837 | Подпись и дата | Взам. инв.№

1293/6 47

Гл.инж.ин-та	Журавов	
Н.контр.	Миролюбская	
Нач.отд.	Монов	
Гл.спец.	Гитман	
ГИП	Френкель	
Рук.гр.	Астахова	
Инж.	Ларина	

3.501.2-139.1-5-000.000 ВО

Пролетные строения для железнодорожных мостов с ездой понизу пролетами 33-110 м

Пролетное строение $\ell_р$ = 55,0 м

Стадия	Лист	Листов
Р	46	

Общий вид (продолжение)

Гипротранемост

Копировал Воронина Формат А3

Рис. 8

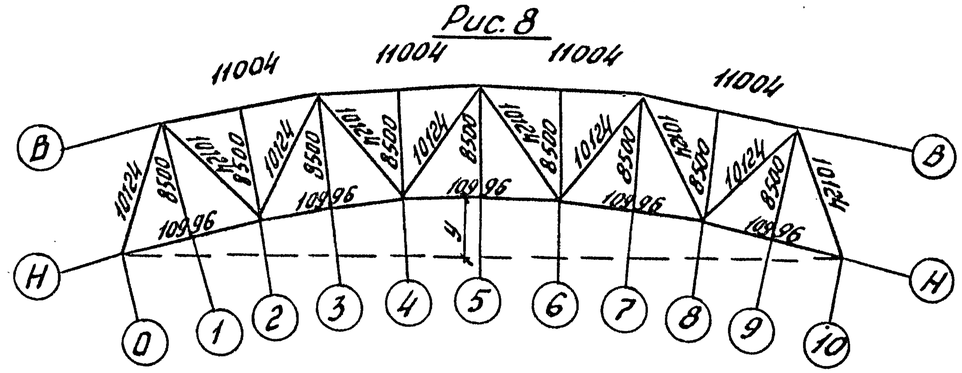

Таблица 9

Наименование узла по рис. 9		Н0	Н1	Н2	Н3	Н4	Н5	Н6	Н7	Н8	Н9	Н10
Глубина врубки „а" по сечению, мм	над рыбкой	30	30	26	23	21	21	21	23	26	30	30
	в пролете		18-14	14-10	10-7	7-5	5	5	5-7	7-10	10-14	14-18

Таблица 10

Наименование узла по рис. 10		Н0	Н1	Н2	Н3	Н4	Н5	Н6	Н7	Н8	Н9	Н10
Толщина подливки „б" по сечению, мм	над рыбкой	30	33	40	45	48	49	48	45	40	33	30
	в пролете		42-49	49-56	56-61	61-64	64-65	65-64	64-61	61-56	56-49	49-42

Рис. 9

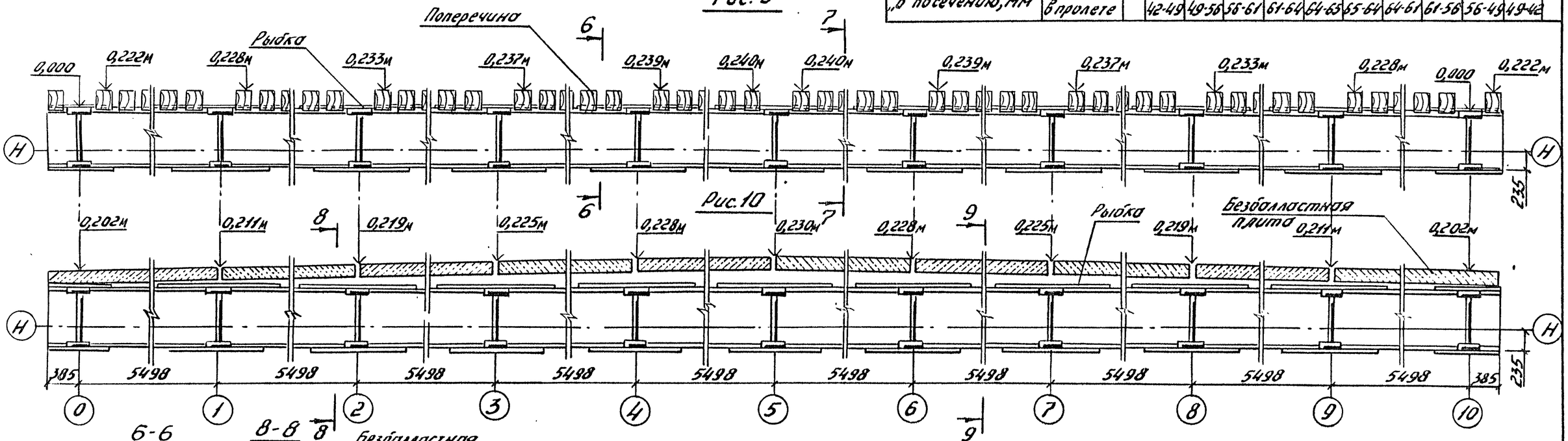

Рис. 10

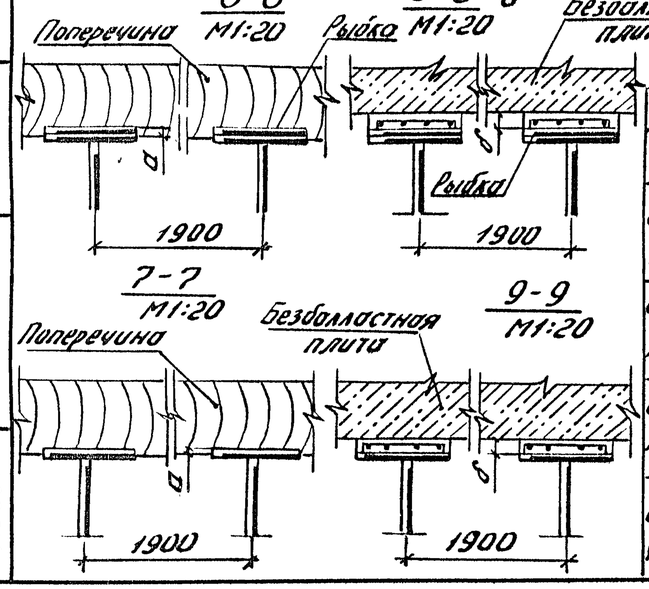

Таблица 11

Наименование узла по рис. 8	Н0	Н2	Н4	Н6	Н8	Н10
Строительный подъем „у" по круговой кривой, мм	0	21	31	31	21	0
Ординаты прогиба от постоянной нагрузки, мм	0	18	27	27	18	0
Ординаты прогиба от постоянной и 40% временной нагрузок, мм	0	37	55	55	37	0
От постоянной нагрузки с учетом строительного подъема, мм	0	3	4	4	3	0

Гл. инж. ин-та	Журавов	
Н. контр.	Мирошевская	
Нач. отд.	Монов	
Гл. спец.	Гитман	
ГИП	Френкель	
Рук. гр.	Астахова	
Инж.	Ларина	

1293/6 | 48

3.501.2-139.1-5-000.000.ВО

Пролетные строения для железнодорожных мостов с ездой понизу пролетами 33-110 м

Пролетное строение $\ell_р$=55,0 м

Стадия	Лист	Листов
Р	47	

Общий вид (окончание)

ГИПРОТРАНСМОСТ

Взам. инв. № | Подпись и дата | Инв. № подл. 113837

Копировал | Формат А3

25510-08 50

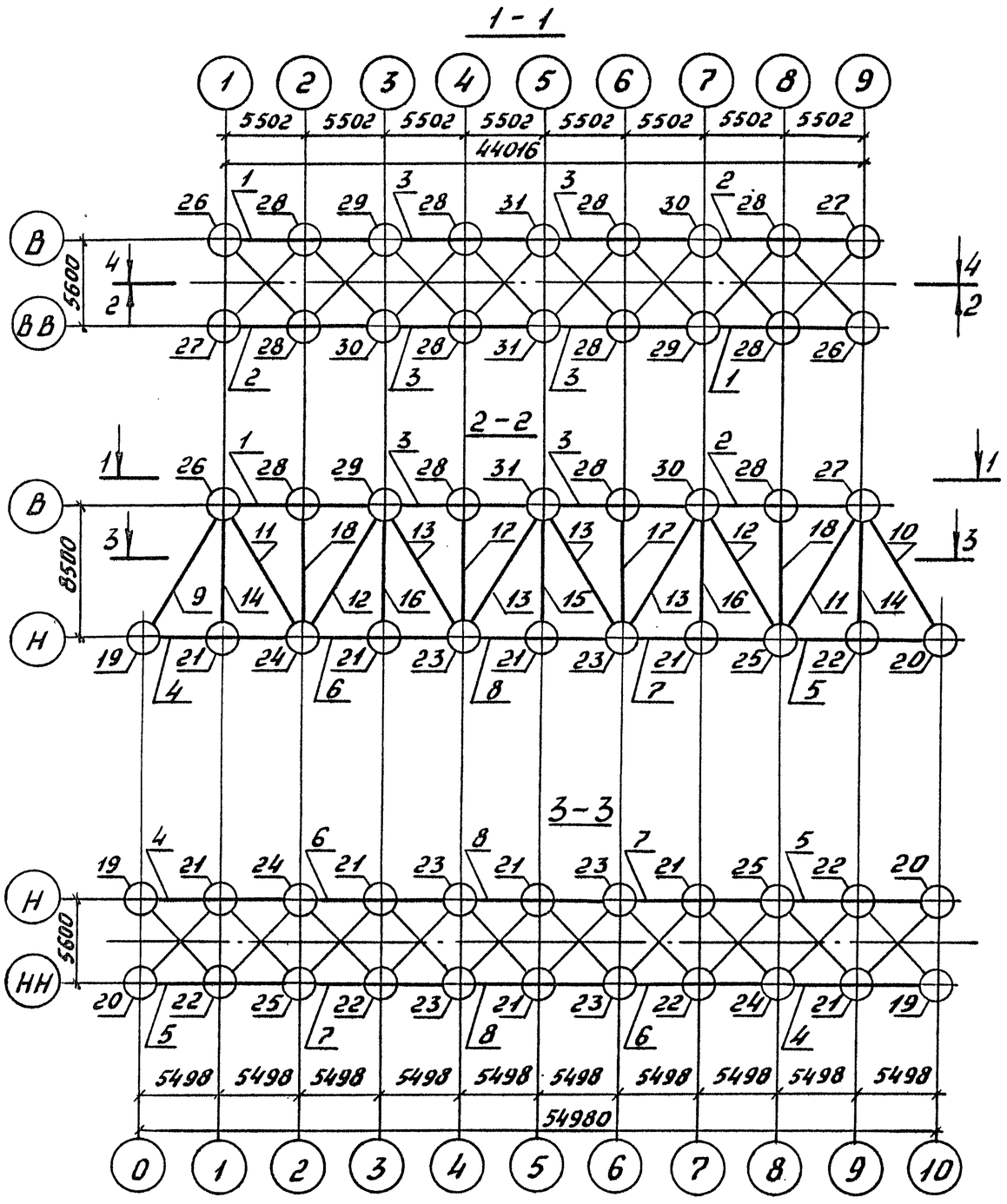

Инв.№ подл.	Подпись и дата	Взам.инв.№
113838		

Гл.инж.ин-та	Журавов		3.501.2-139.1-5-100.000
Н.контр.	Миролюбская		
Нач.отд.	Монов		Пролетные строения для железнодорожных мостов с ездой понизу пролетами 33-110м
Гл.спец.	Гитман		
ГИП	Френкель		Пролетное строение $\ell_р$=55,0м — Стадия: Р; Лист: 48; Листов:
Рук.гр.	Астахова		
Инж.	Юркин		Схема расположения сборных элементов главных ферм — ГИПРОТРАНСМОСТ

1293/6 | 49

Копировал Баф-25510-08 Формат А3 57

Марка, поз.	Обозначение	Наименование	Кол.	Масса ед.кг	Примечание
		Пояса верхние			
1	3.501.2-139.1-7-101.000-03	ВП3	2	1890,4	
2	-04	ВП3н	2	1890,4	
3	-05	ВП4	4	2193,7	
		Пояса нижние			
4	3.501.2-139.1-7-102.000-05	НП4	2	1826,2	
5	-06	НП4н	2	1826,2	
6	-07	НП5	2	1770,4	
7	-08	НП5н	2	1770,4	
8	-09	НП6	2	1922,1	
		Раскосы			
9	3.501.2-139.1-7-103.000-02	Р3	2	1791,6	
10	-03	Р10	2	1791,6	
11	3.501.2-139.1-7-105.000-02	Р6	4	1073,3	
12	-03	Р7	4	1546,1	
13	-04	Р8	8	897,5	
		Подвески			
14	3.501.2-139.1-7-106.000	П1	4	597,3	
15	-01	П2	2	642,1	
16	-02	П3	4	642,1	
		Стойки			
17	3.501.2-139.1-7-107.000	С2	6	579,2	
18	-01	С2	2	579,2	

Марка, поз.	Обозначение	Наименование	Кол.	Масса ед.кг	Примечание
		Узлы главных ферм			
19	3.501.2-139.1-6-108.000	ГФ1	2	849,1	
20	-01	ГФ1н	2	849,1	
21	3.501.2-139.1-6-110.000	ГФ3	6	178,1	
22	-01	ГФ3н	4	178,1	
23	3.501.2-139.1-6-111.000	ГФ5	4	506,8	
24	3.501.2-139.1-6-112.000	ГФ6	2	564,6	
25	-01	ГФ6н	2	564,6	
26	3.501.2-139.1-6-114.000	ГФ8	2	936,5	
27	-01	ГФ8н	2	936,5	
28	3.501.2-139.1-6-115.000	ГФ9	8	178,6	
29	3.501.2-139.1-6-116.000	ГФ10	2	567,2	
30	-01	ГФ10н	2	567,2	
31	3.501.2-139.1-6-117.000	ГФ11	2	539,0	

Инв.№подл. 113858 | Подпись и дата | Взам.инв.№

1293/6 | 50

Гл.инж.ин-та	Журавов	
Н.контр.	Миролюбская	
Нач.отд.	Монов	
Гл.спец.	Гитман	
ГИП	Френкель	
Рук.гр.	Астахова	
Инж.	Юркин	

3.501.2-139.1-5-100.000

Пролетные строения для железнодорожных мостов с ездой понизу пролетами 33-110м

Пролетное строение $\ell_р$=55,0м	Стадия	Лист	Листов
	Р	49	

Схема расположения сборных элементов главных ферм

ГИПРОТРАНСМОСТ

25510-08 52

Копировал Баз— Формат А3

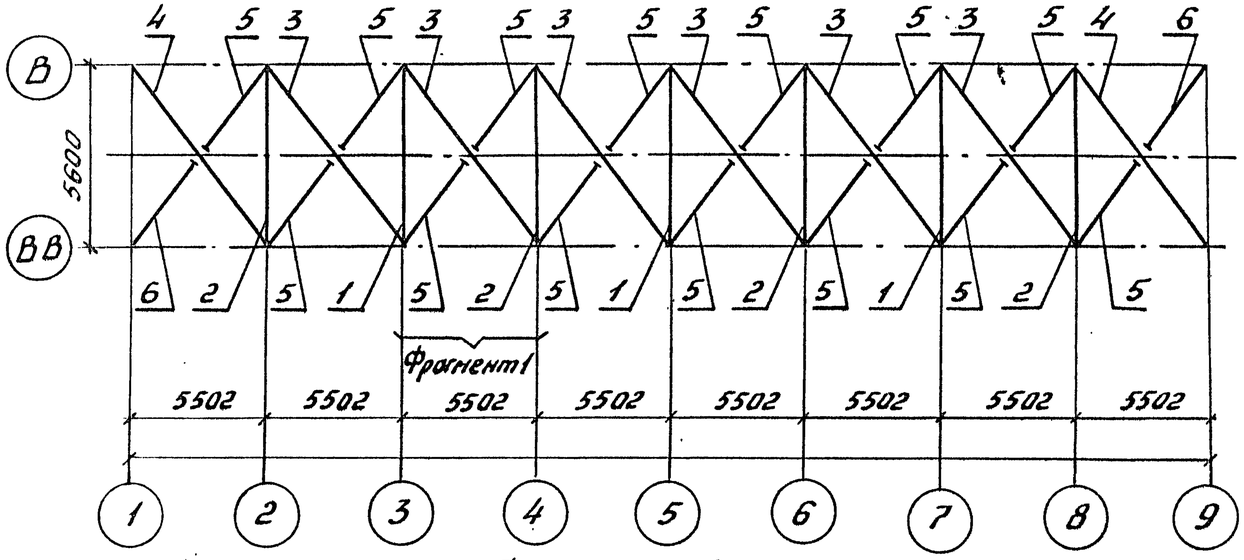

Фрагмент 1
М1:100

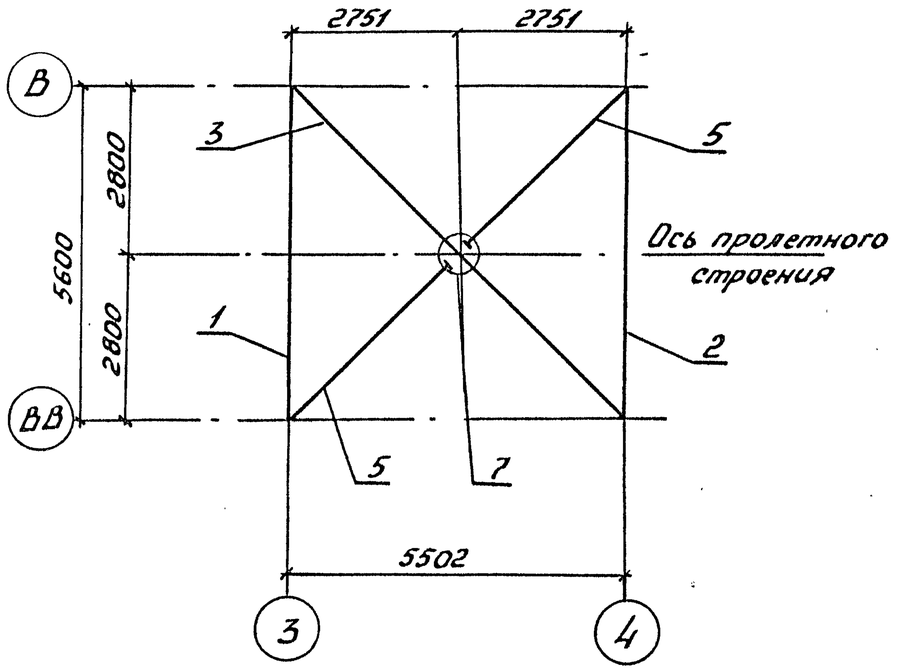

Марка поз.	Обозначение	Наименование	Кол.	Масса ед., кг	Приме-чание
		Распорки			
1	3.501.2-139.1-7-201.000	РС1	3	316,0	
2	-01	РС2	4	316,0	
		Диагонали			
3	3.501.2-139.1-7-202.000	ДВС1	6	429,3	
4	-01	ДВС2	2	429,3	
		Полудиагонали			
5	3.501.2-139.1-7-203.000	ПВС1	14	207,6	
6	-01	ПВС2	2	207,6	
7	3.501.2-139.1-6-204.000	Узел ПС1	8	50,4	

Инв.№ подл.	Подпись и дата	Взам.инв.№
13840		

Гл.инж.ин-та	Журавов		3.501.2-139.1-5-200.000
Н.контр.	Миролюбская		Пролетные строения для железнодорожных мостов с ездой понизу пролетами 33-110м
Нач.отд.	Монов		Пролетное строение $\ell_р$=55,0м
Гл.спец.	Гитман		Стадия: Р; Лист: 50; Листов:
ГИП	Френкель		Схема расположения сборных элементов верхних связей
Рук.гр.	Астахова		ГИПРОТРАНСМОСТ
Инж.	Юркин		

1293/6 | 51

Копировал Баф.

Формат А3
25510-08 53

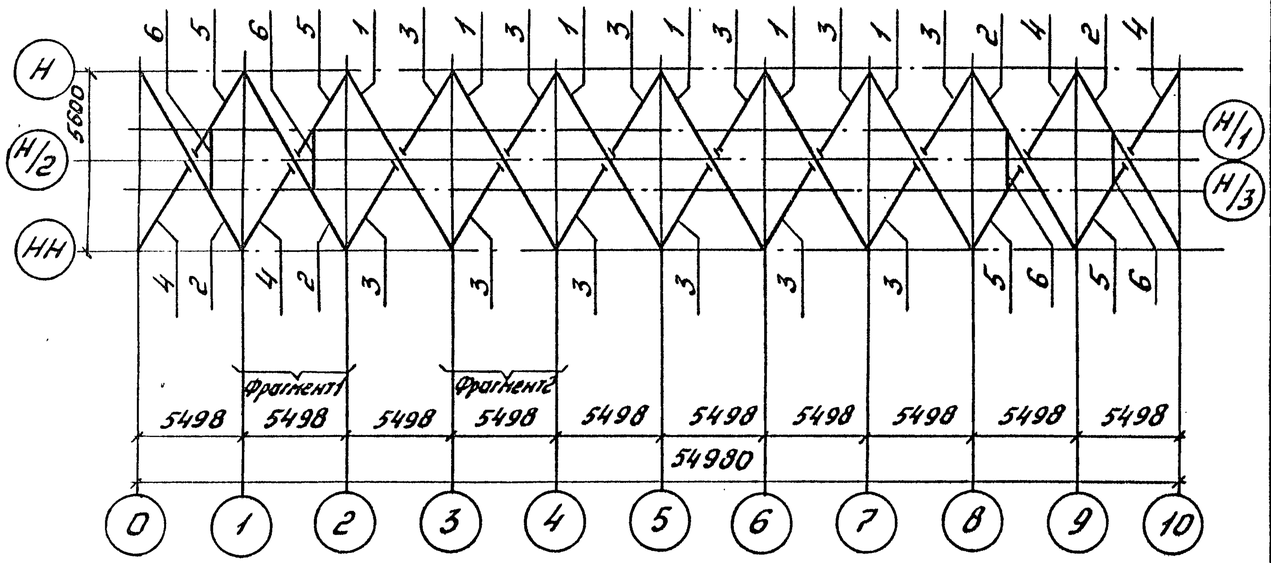

Фрагмент 1
М1:100

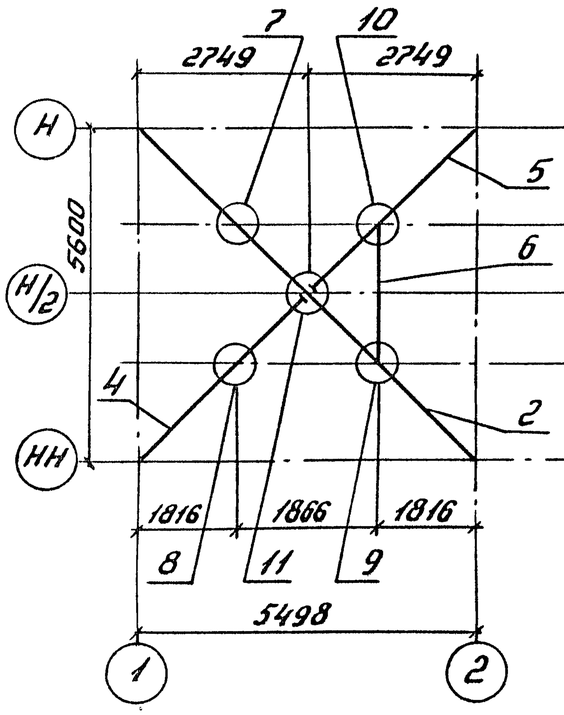

Фрагмент 2
М1:100

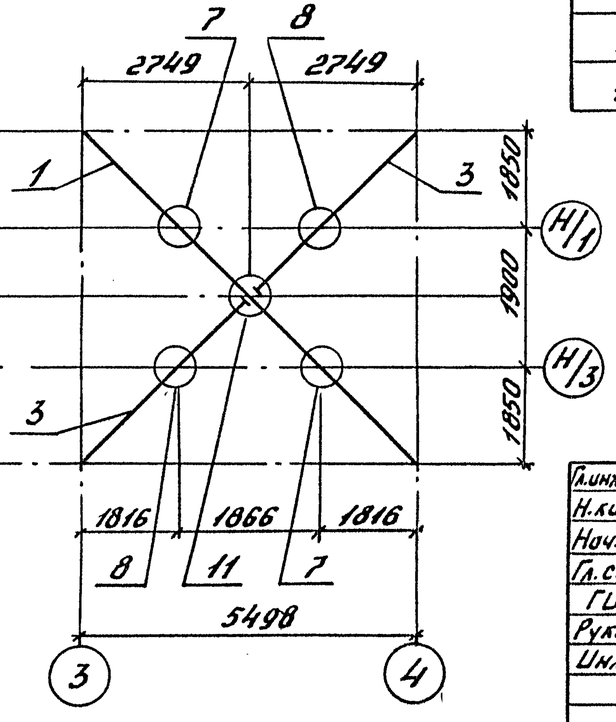

Марка, поз.	Обозначение	Наименование	Кол.	Масса ед., кг.	Примечание
		Диагонали			
1	3.501.2-139.1-7-301.000	ДНС1	6	169,8	
2	-02	ДНС3	4	191,3	
		Полудиагонали			
3	3.501.2-139.1-7-303.000	ПНС1	12	82,1	
4	-02	ПНС3	4	92,4	
5	-03	ПНС4	4	92,4	
6	3.501.2-139.1-7-305.000	Распорка РД1	4	37,1	
		Узлы			
7	3.501.2-139.1-6-306.000	СБ1	16	15,7	
8	-01	СБ1н	16	15,7	
9	3.501.2-139.1-6-308.000	СР1	4	69,5	
10	-01	СР1н	4	69,5	
11	3.501.2-139.1-6-310.000	ПС2	10	33,0	

Инв.№ подл. 113841 | Подпись и дата | Взам.инв.№

1293/6 | 52

Гл.инж.ин-та	Журавов	
Н.контр.	Миролюбская	
Нач.отд.	Монов	
Гл.спец.	Гитман	
ГИП	Френкель	
Рук.гр.	Астахова	
Инж.	Юркин	

3.501.2-139.1-5-300.000

Пролетные строения для железнодорожных мостов с ездой понизу пролетами 33-110 м

Пролетное строение $\ell_р$ = 55,0 м

Стадия	Лист	Листов
Р	51	

Схема расположения сборных элементов нижних связей

ГИПРОТРАНСМОСТ

Копировал Бар-

Формат А3

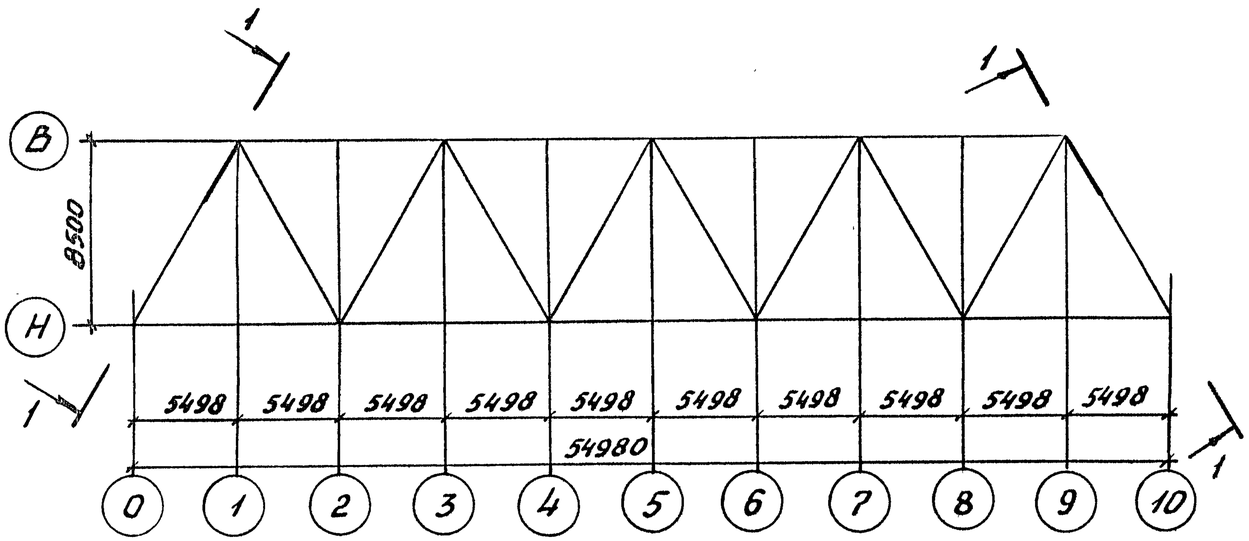

1 - 1 повернуто
М1:100

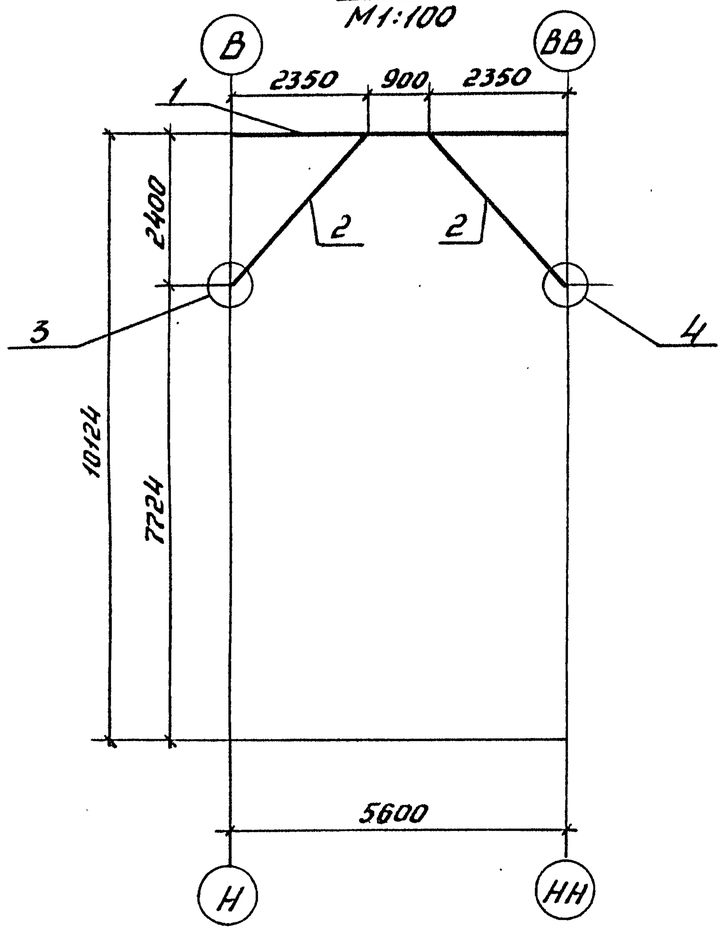

Марка, поз.	Обозначение	Наименование	Кол.	Масса ед., кг.	Примечания
1	3.501.2-139.1-7-401.000	Распорка РТ1	2	757,2	
2	3.501.2-139.1-7-402.000	Подкос ПП31	4	140,2	
		Узлы			
3	3.501.2-139.1-6-403.000	ПР1	2	45,6	
4	-01	ПР1н	2	45,6	

1293/6 53

Гл.инж.ин-та	Журавов	
Н.контр.	Миролюбская	
Нач.отд.	Монов	
Гл.спец.	Гитман	
ГИП	Френкель	
Рук.гр.	Астахова	
Инж.	Юркин	

3.501.2-139.1-5-400.000

Пролетные строения для железнодорожных мостов с ездой понизу пролетами 33-110м.

Пролетное строение l_p=55,0 м

Стадия	Лист	Листов
Р	52	

Схема расположения сборных элементов портальных связей

ГИПРОТРАНСМОСТ

Инв.№подл. 113842 | Подпись и дата | Взам.инв.№

Копировал [signature]

25510-08 55

Формат А3

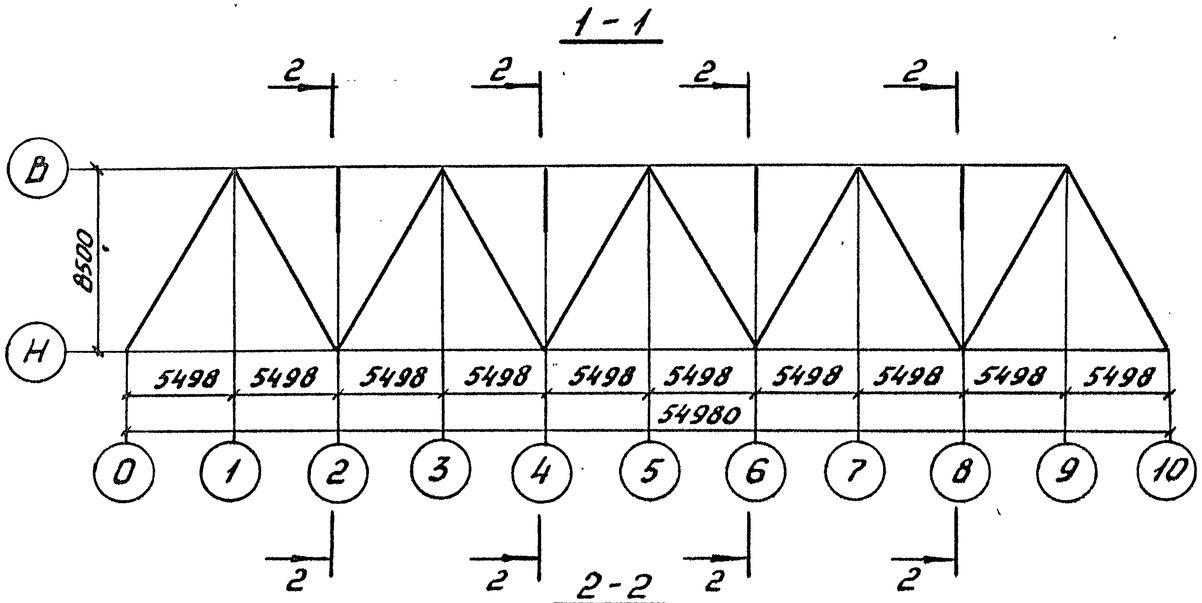

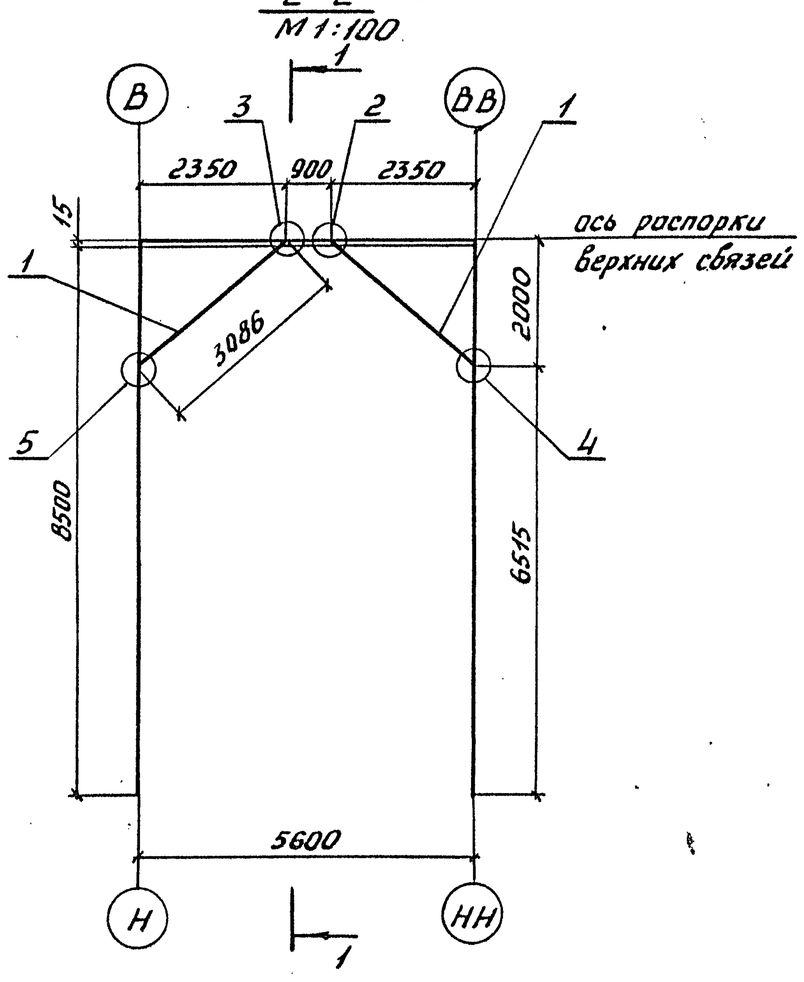

Марка, поз.	Обозначение	Наименование	Кол.	Масса ед., кг.	Приме-чание
1	3.501.2-139.1-7-501.000	Подкос ППС1	8	49,3	
		Узлы			
2	3.501.2-139.1-6-502.000	РП1	4	38,2	
3	-01	РП1н	4	38,2	
4	3.501.2-139.1-6-503.000	СП1	4	34,8	
5	-01	СП1н	4	34,8	

Инв. № подл. 113843 | Подпись и дата | Взам. инв. №

1293/6 54

Гл. инж. инф.	Журавов	
Н. контр.	Миролюбская	
Нач. отд.	Манов	
Гл. спец.	Гитман	
ГИП	Френкель	
Рук. гр.	Астахова	
Инж.	Юркин	

3.501.2-139.1-5-500.000

Пролетные строения для железнодорожных мостов с ездой понизу пролетами 33-110 м

Пролетное строение Ср = 55,0 м

Стадия	Лист	Листов
Р	53	

Схема расположения сборных элементов поперечных связей

ГИПРОТРАНСМОСТ

25510-08 56

Копировал Баф- Формат А3

1-1

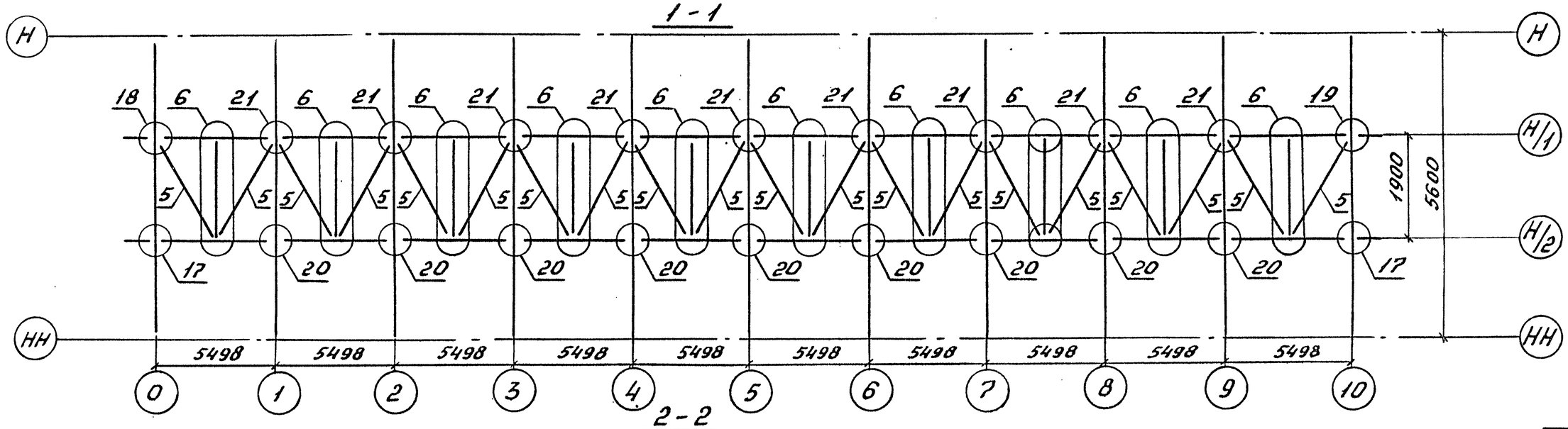

2-2

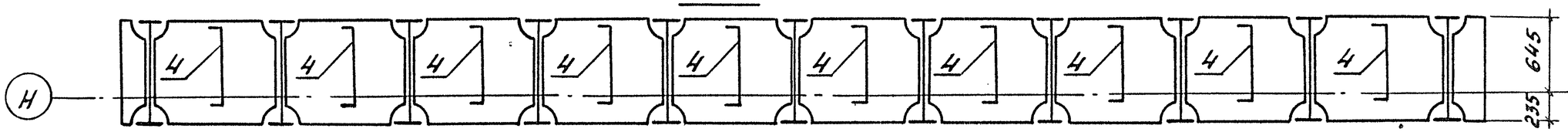

3-3

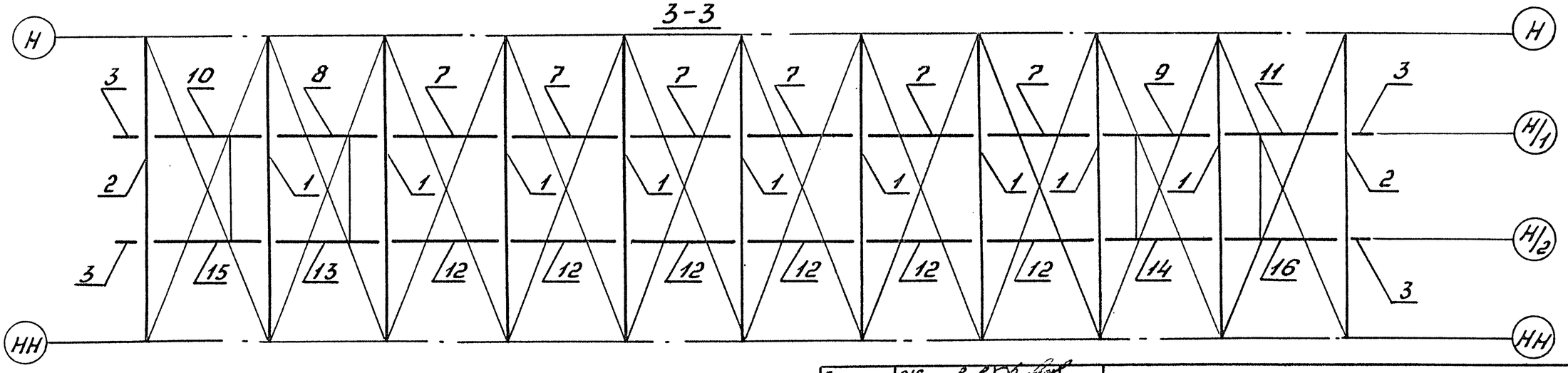

Гл.инж.ин-та	Журовов		
Н.контр.	Миролюбская		
Нач.отд.	Монов		
Гл.спец.	Гитман		
ГИП	Френкель		
Рук.гр.	Астахова		
Вед.инж.	Ярлыкова		
Инж.	Юркин		

1293/6 55

3.501.2-139.1-5-600.000

Пролетные строения для железнодорожных мостов с ездой понизу пролетами 33-110м

Пролетное строение $l_р$ = 55,0м

Стадия	Лист	Листов
Р	54	

Схема расположения сборных элементов проезжей части

ГИПРОТРАНСМОСТ

Инв.№ подл. 13844 | Подпись и дата | Взам.инв.№

25510-08 57

Копировал Баф- Формат А3

Марка, поз.	Обозначение	Наименование	Кол.	Масса ед., кг	Примечание
		Балки поперечные			
1	3.501.2-139.1-7-601.000	ПБ1	9	1302,6	
2	-01	ПБ2	2	1406,3	
3	3.501.2-139.1-7-602.000	Балка продольная ПРБ1	4	86,2	
4	3.501.2-139.1-7-605.000	Распорка РПБ1	10	108,1	
5	3.501.2-139.1-7-606.000	Диагональ ДСП1	20	47,2	
6	3.501.2-139.1-6-607.000	Узел СП41	10	54,8	
	Переменные данные для исполнений				
		3.501.2-139.1-5-600.000			
		Балки продольные			
7	3.501.2-139.1-7-603.000	ПРБ2	6	970,7	
8	-01	ПРБ3	1	970,7	
9	-02	ПРБ3Н	1	970,7	
10	-03	ПРБ4	1	970,7	
11	-04	ПРБ4Н	1	970,7	
12	-10	ПРБ8	6	970,7	
13	-11	ПРБ9	1	970,7	
14	-12	ПРБ9Н	1	970,7	
15	-13	ПРБ10	1	970,7	
16	-14	ПРБ10Н	1	970,7	
		Узлы			
17	3.501.2-139.1-6-608.000	СПБ1	2	86,2	
18	-01	СПБ2	1	115,4	
19	3.501.2-139.1-6-608.000-02	СПБ2Н	1	115,4	
20	3.501.2-139.1-6-609.000	СПБ7	9	147,0	
21	-01	СПБ8	9	201,4	
		3.501.2-139.1-5-600.000-01			
		Балки продольные			
7	3.501.2-139.1-7-603.000-05	ПРБ5	6	970,7	
8	-06	ПРБ6	1	970,7	
9	-07	ПРБ6Н	1	970,7	
10	-08	ПРБ7	1	970,7	
11	-09	ПРБ7Н	1	970,7	
12	-15	ПРБ11	6	970,7	
13	-16	ПРБ12	1	970,7	
14	-17	ПРБ12Н	1	970,7	
15	-18	ПРБ13	1	970,7	
16	-19	ПРБ13Н	1	970,7	
		Узлы			
17	3.501.2-139.1-6-608.000-03	СПБ3	2	77,1	
18	-04	СПБ4	1	106,3	
19	-05	СПБ4Н	1	106,3	
20	3.501.2-139.1-6-609.000-02	СПБ9	9	129,0	
21	-03	СПБ10	9	183,5	

Инв.№подл. 13844 | Подпись и дата | Взам.инв.№

1293/6/56

Гл.инж.ин-та	Журавов		3.501.2-139.1-5-600.000
Н.контр.	Мирлюбский		
Нач.отд.	Монов		Пролетные строения для железнодорожных мостов с ездой понизу пролетами 33-110 м
Гл.спец.	Гитман		
ГИП	Френкель		Пролетное строение $\ell_р$=55,0 м — Стадия: Р; Лист: 55; Листов:
Рук.гр.	Астахова		
Вед.инж.	Ярлыкова		Схема расположения сборных элементов проезжей части
Инж.	Юркин		гипротрансмост

Копировал Бац- 25310-08

Формат А3

1 - 1

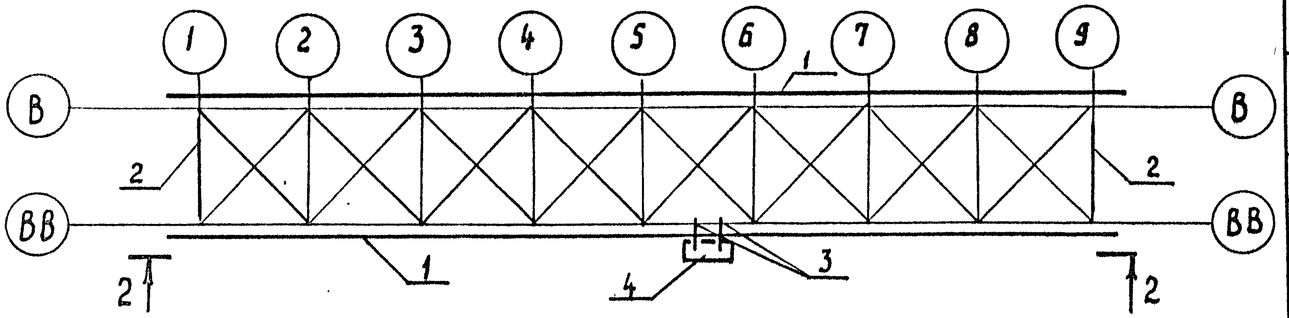

2 - 2

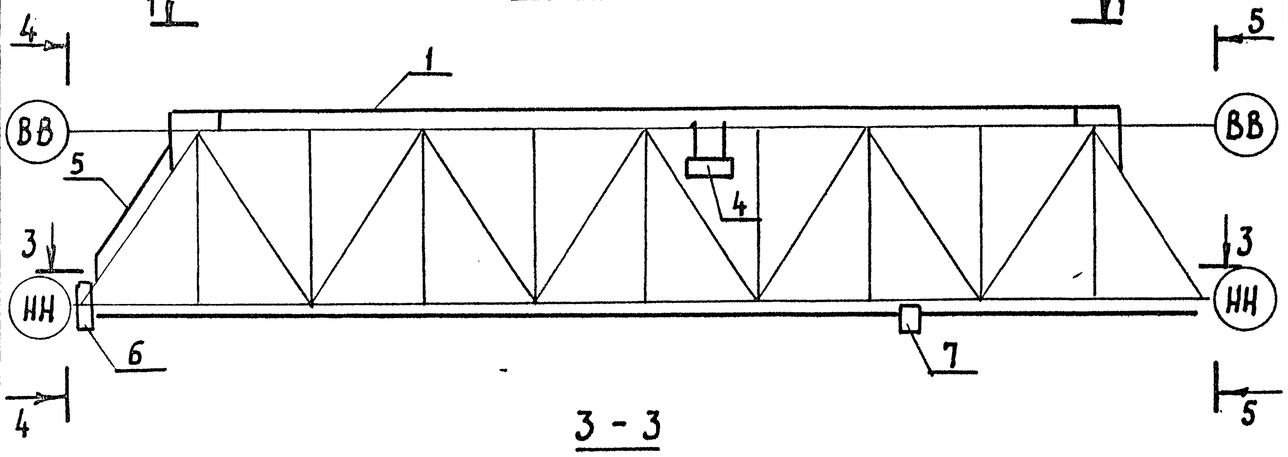

3 - 3

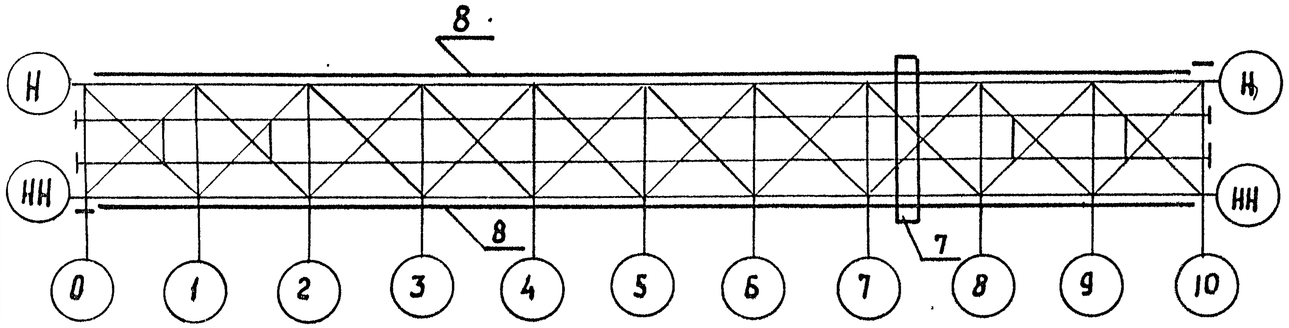

4 - 4

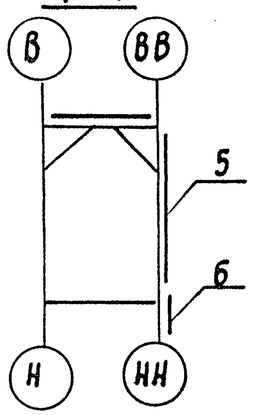

5 - 5

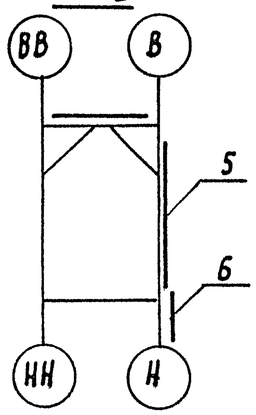

Марка поз.	Обозначение	Наименование	Кол.	Масса ед.кг	Примечание
1	3.501.2-139.1-5 – 710.000	Ход по верхнему поясу	1	2725,2	
2	3.501.2-139.1-7-720.000	Ход по трубчатой			
		распорке ХТР1	2	335,2	
3	3.501.2-139.1-7-730.000	Балка переносная БСП 1	2	42,1	
4	3.501.2-139.1-7-740.000	Люлька самоподъемная ЛСС1	1	286,4	
5	3.501.2-139.1-7-750.000	Лестница по опорному			
		раскосу ЛОР1	2	594,0	
6	3.501.2-139.1-7-760.000	Сход на опору ССО1	2	134,2	
7	3.501.2-139.1-7-770.000	Тележка смотровая ТС1	1	2027,1	
8	3.501.2-139.1-5-780.000	Путь катания	1	2880,0	

Гл. инж. ин-та	Журавов	
Н. контр.	Миролюбская	
Нач. отд.	Манов	
Гл. спец.	Гитман	
ГИП	Френкель	
Рук. гр.	Астахова	
Вед. инж.	Ярлыкова	
Инж.	Ларина	

1293/6 | 57

3.501.2-139.1-5-700.000

Пролетные строения для железнодорожных мостов с ездой понизу пролетами 33-110м

Пролетное строение $l_р$ = 55,0м

Стадия	Лист	Листов
Р	56	

Схема расположения смотровых приспособлений

Гипротрансмост

Инв.№ подл. | 113986 | Подпись и дата | Взам. инв.№

25510-08 59

Копировал Родина

Формат А3

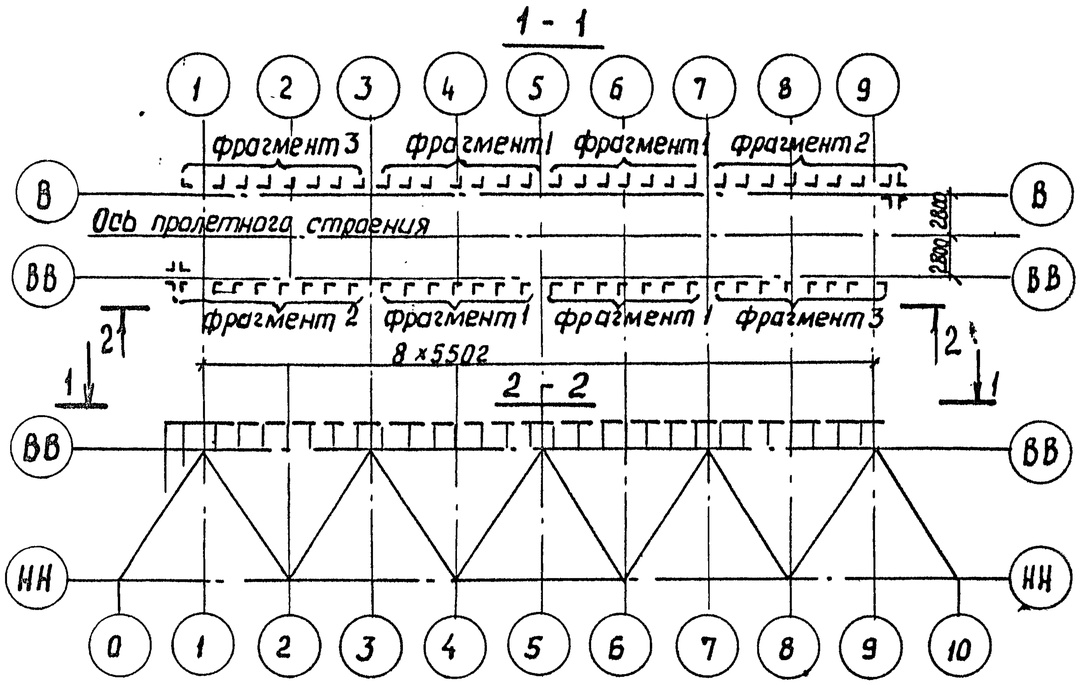

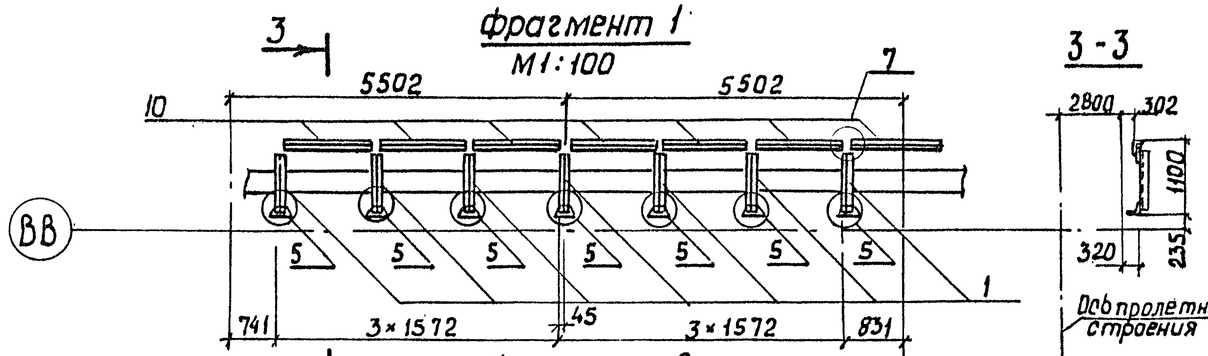

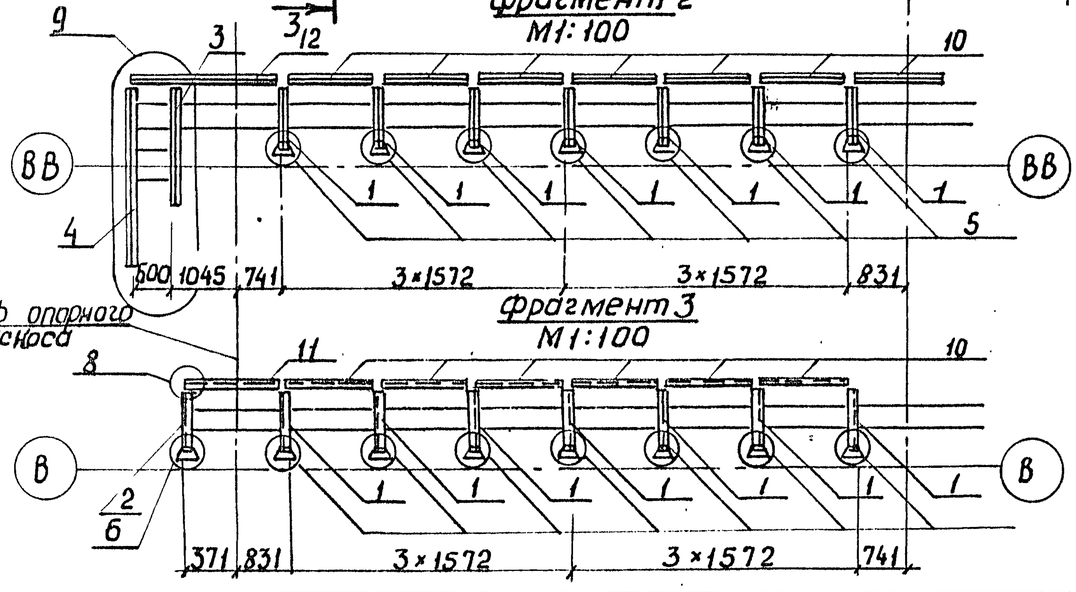

Марка поз.	Обозначение	Наименование	Кол.	Масса ед. кг	Примечание
		Стойки			
1	3.501.2-139.1-7-710.100	СС1	56	12,2	
2	-02	СС3	2	11,2	
3	-03	СС4	4	24,7	
4	-04	СС5	4	39,9	
		Узлы			
5	3.501.2-139.1-6-710.200	УХ1	56	5,6	
6	-01	УХ2	2	5,6	
7	3.501.2-139.1-6-710.300	УХ3	56	0,52	
8	3.501.2-139.1-6-710.400	УХ4	2	0,26	
9	3.501.2-139.1-6-710.500	УХ5	2	266,5	
		Поручни			
10	3.501.2-139.1-7-710.700	ПМП1	54	14,9	
11	-01	ПМП2	2	10,7	
12	-07	ПМП8	2	23,9	

1293/6 58

Гл.инж.ин-та	Журавов	
Н.контр.	Мирлюбская	
Нач.отд.	Манов	
Гл.спец.	Гитман	
ГИП	Френкель	
Рук.гр.	Астахова	
Вед.инж.	Ярлыкова	

3.501.2-139.1-5-710.000

Пролетные строения для железнодорожных мостов с ездой понизу пролетами 33-110 м

Пролетное строение $\ell_р$ = 55,0 м	Стадия	Лист	Листов
	Р	57	
Схема расположения сборных элементов хода по верхнему поясу.	Гипротрансмост		

Инв.№ подл. 113987 | Подпись и дата | Взам.инв.№

25510-08 60

Копировал Радина

Формат А3

1-1

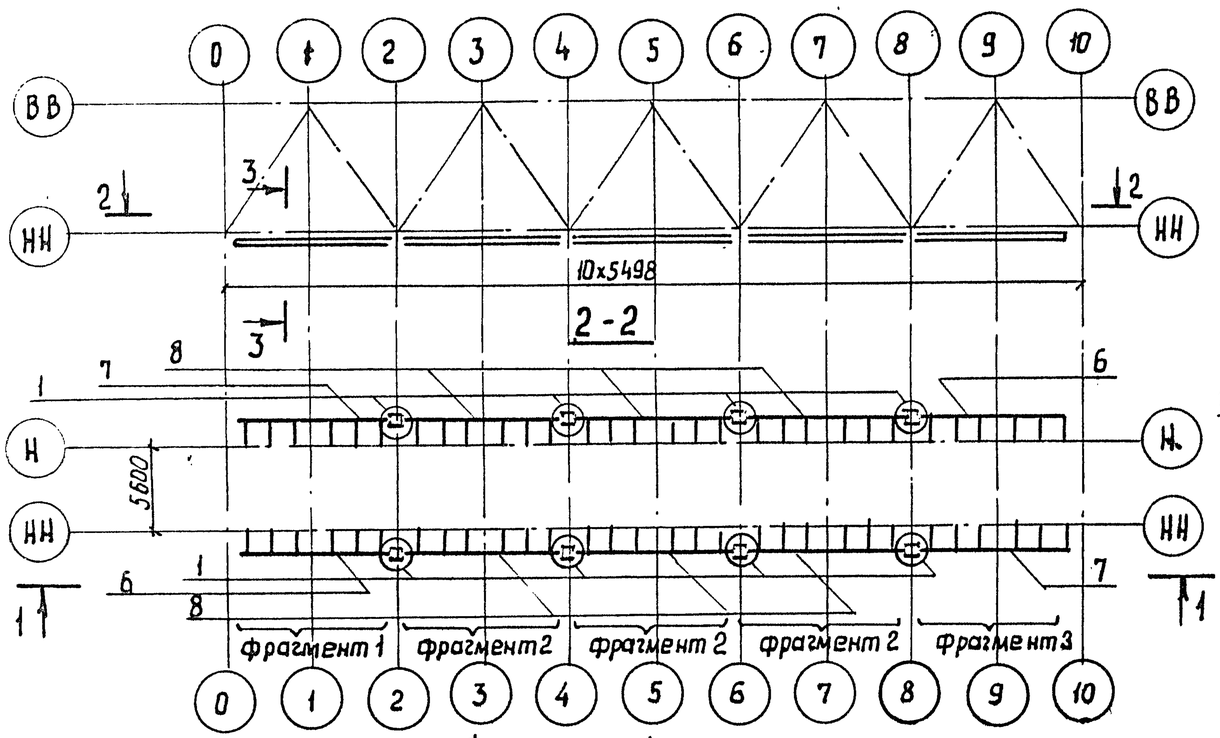

Фрагмент 2

М 1:100

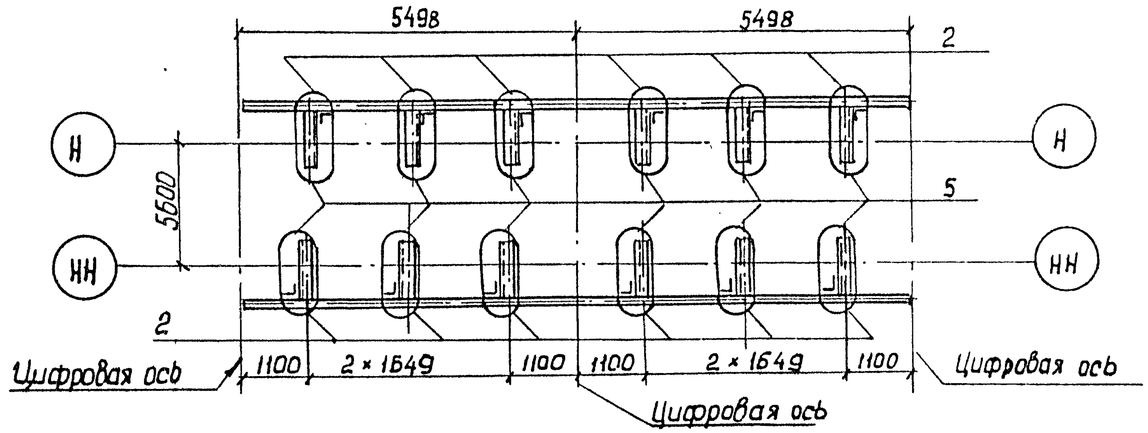

Фрагмент 3

М 1:100

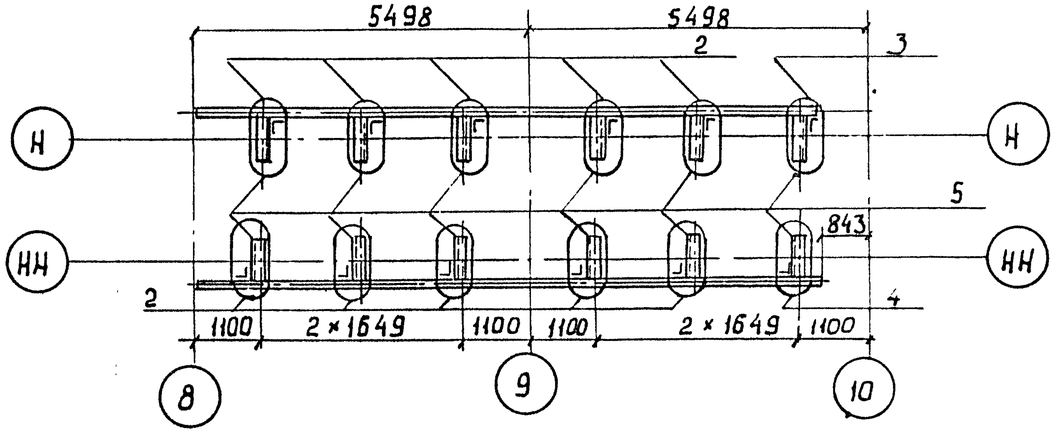

Фрагмент1

М 1:100

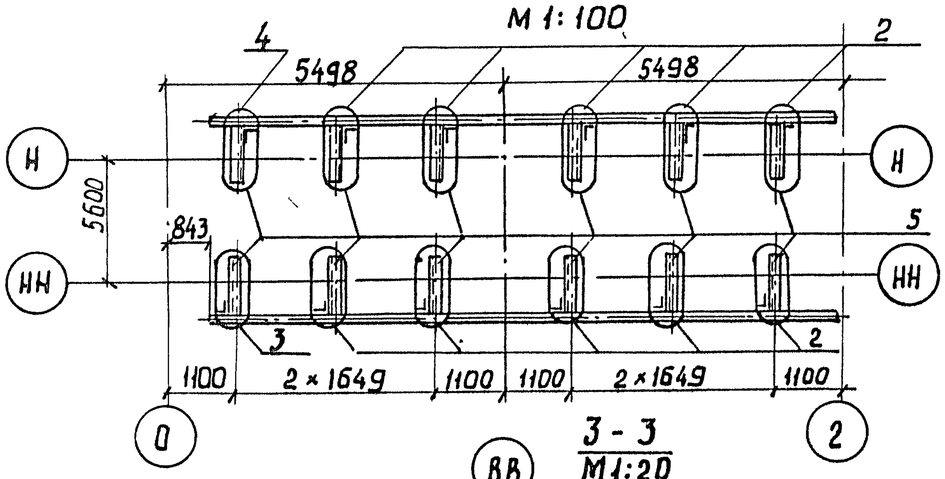

3-3

М 1:20

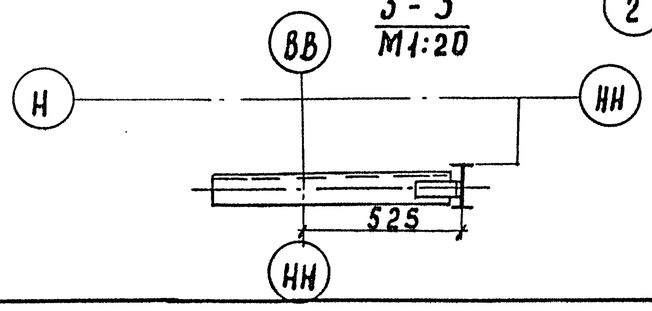

Гл.инж.ин-та	Журавов		
Н. контр.	Мирлюбская		
Нач.отд.	Манов		
Гл.спец.	Гитман		
ГИП	Френкель		
Рук. гр.	Астахова		
Вед.инж.	Ярлыкова		

3.501.2-139.1-5-780.000

Пролетные строения для железнодорожных мостов с ездой понизу пролетами 33-110м.

Пролетное строение $e_р$ = 55,0м	Стадия	Лист	Листов
	Р	58	
Схема расположения сборных элементов путей катания нижней смотровой тележки.	Гипротрансмост		

1293/6 | 59

Инв. № подл. 13988 | Подпись и дата | Взам. инв. №

25510-08 61

Копировал Родина

формат А3

Марка, поз.	Обозначение	Наименование	Кол.	Масса ед, кг	Примечание
		Узлы			
1	3.501.2-139.1-6-780.100	УС1	8	17,9	
2	3.501.2-139.1-6-780.200	УК1	56	3,8	
3	-01	УК2	2	5,0	
4	-02	УК3	2	5,0	
5	3.501.2-139.1-7-780.300	Консоль КПК1	60	17,4	
		Пути катания			
6	3.501.2-139.1-7-780.400	ПК1	2	139,1	
7	-01	ПК2	2	139,1	
8	-04	ПК5	6	150,6	

Инв.№подл. 113988 | Подпись и дата | Взам.инв.№

1293/6 60

Гл.инж.пр.	Журавов	
Н.контр.	Муралюбская	
Нач.отд.	Монав	
Гл.спец.	Гитман	
ГИП	Френкель	
Рук.гр.	Астахова	
Вед.инж.	Ярлыкова	

3.501.2-139.1-5-780.000

Пролетные строения для железнодорожных мостов с ездой понизу пролетами 33-110м

Пролетное строение Lр = 55,0 м

Стадия	Лист	Листов
Р	59	

Схема расположения сборных элементов путей катания нижней смотровой тележки

Гипротрансмост

25510-08 62

Копировал Родина

Формат А3

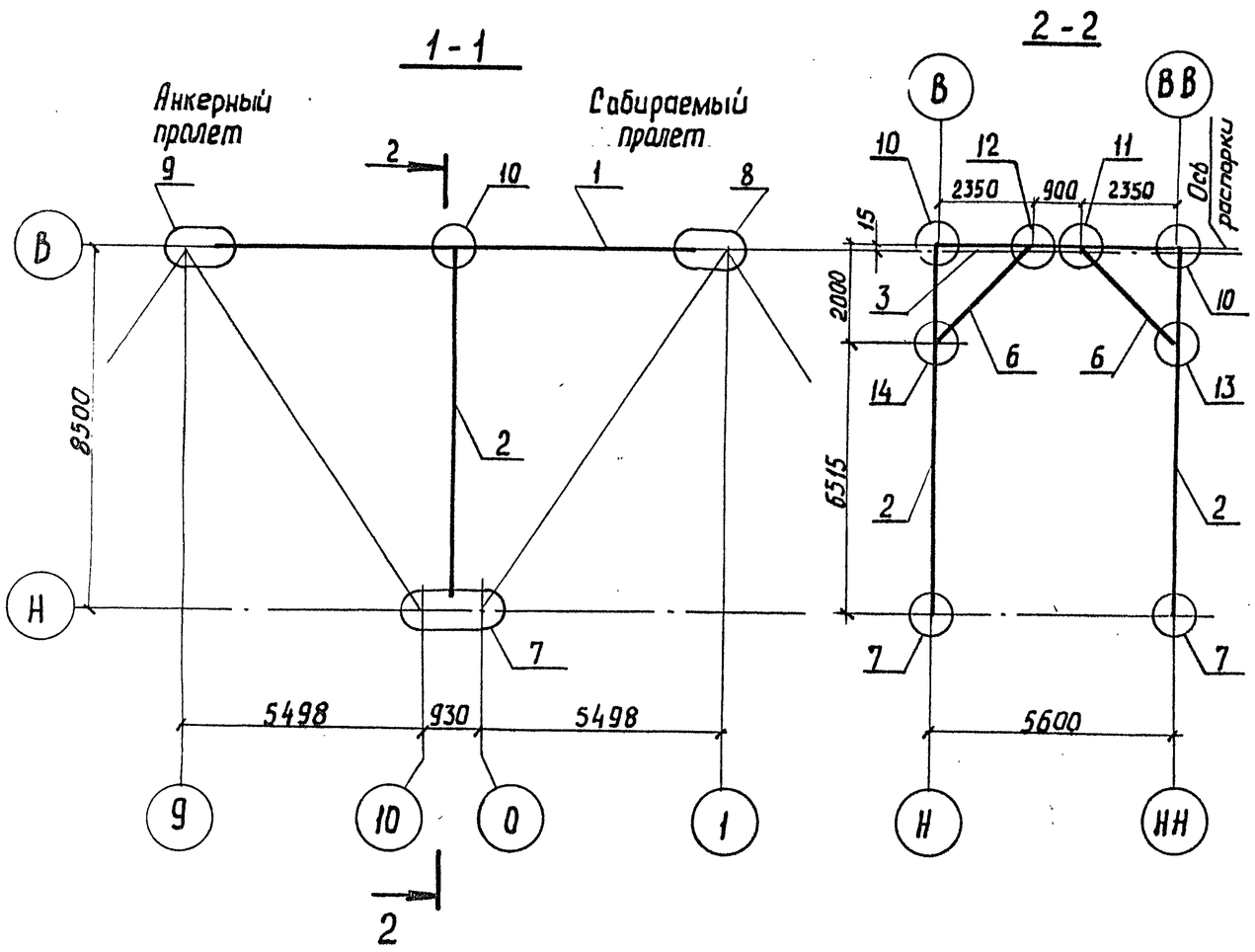

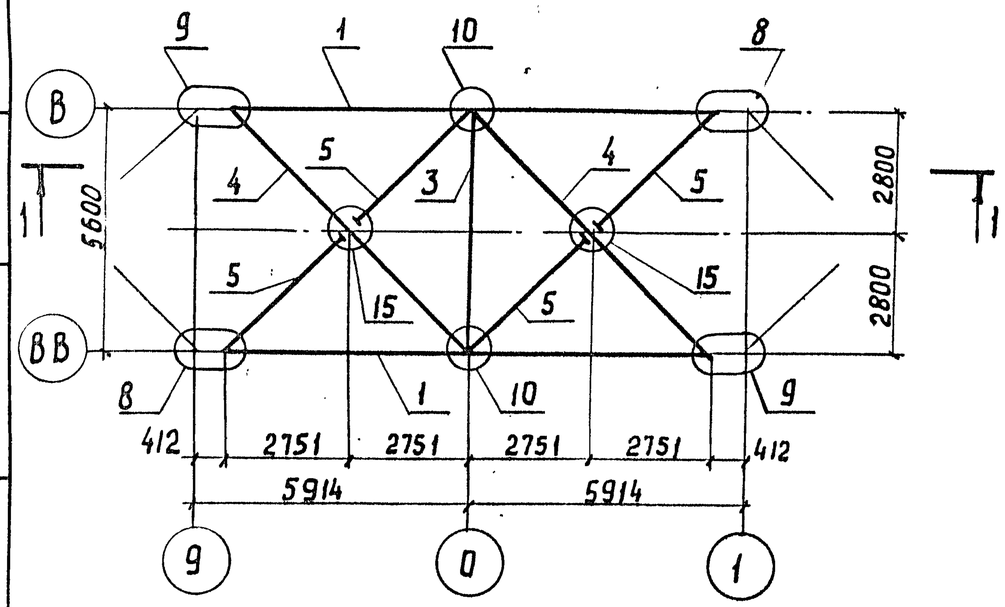

Марка, поз.	Обозначение	Наименование	Кол.	Масса ед. кг	Примечание
1	3.501.2-139.1-7-801.000	Пояс верхний ВПБ	2	1657,6	
2	3.501.2-139.1-7-107.000	Стойка С1	2	579,2	
3	3.501.2-139.1-7-802.000	Распорка РС31	1	363,7	
4	3.501.2-139.1-7-202.000	Диагональ ДВС1	2	429,3	
5	3.501.2-139.1-7-203.000	Полудиагональ ПВС1	4	207,5	
6	3.501.2-139.1-7-501.000	Подкос ППС1	2	49,3	
		Узлы			
7	3.501.2-139.1-6-803.000	НС1	2	317,3	
8	3.501.2-139.1-6-804.000	ВС1	2	65,5	
9	-01	ВС1н	2	65,5	
10	3.501.2-139.1-6-115.000	ГФ9	2	178,6	
11	3.501.2-139.1-6-502.000	РП1	1	38,2	
12	-01	РП1н	1	38,2	
13	3.501.2-139.1-6-503.000	СП1	1	34,8	
14	-01	СП1н	1	34,8	
15	3.501.2-139.1-6-204.000	ПС1	2	50,4	

Гл.инж.инд.	Журавов	
Н.контр.	Миролюбская	
Нач.отд	Монов	
Гл.спец.	Гитман	
ГИП	Френкель	
Рук.гр.	Астахова	
Инженер	Юркин	

1293/6 61

3.501.2-139.1-5-800.000

Пролетные строения для железнодорожных мостов с ездой понизу пролетами 33-110м

Пролетное строение $\ell_р$=55,0м

Стадия	Лист	Листов
Р	60	

Схема расположения сборных элементов для навесного монтажа

Гипротрансмост

Инв.№подл. 113990 | Подпись и дата | Взам.инв.№

25510-08 63

Копировал Родина

Формат А3

Схема 1.1 расположения элементов консолей и коробов

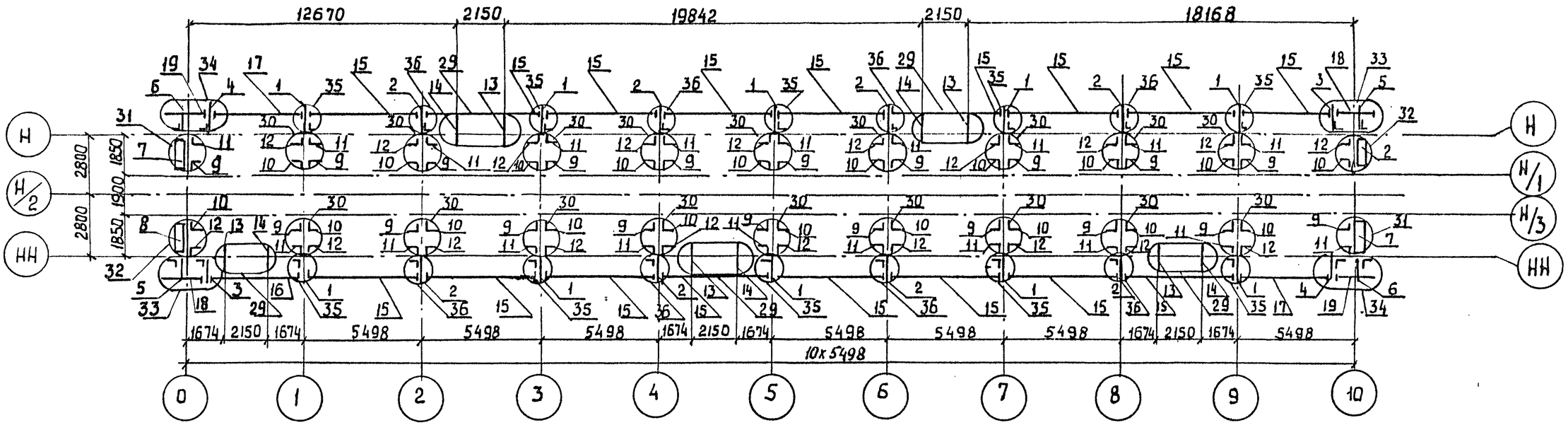

Схема 1.2 расположения сборных элементов перильного ограждения

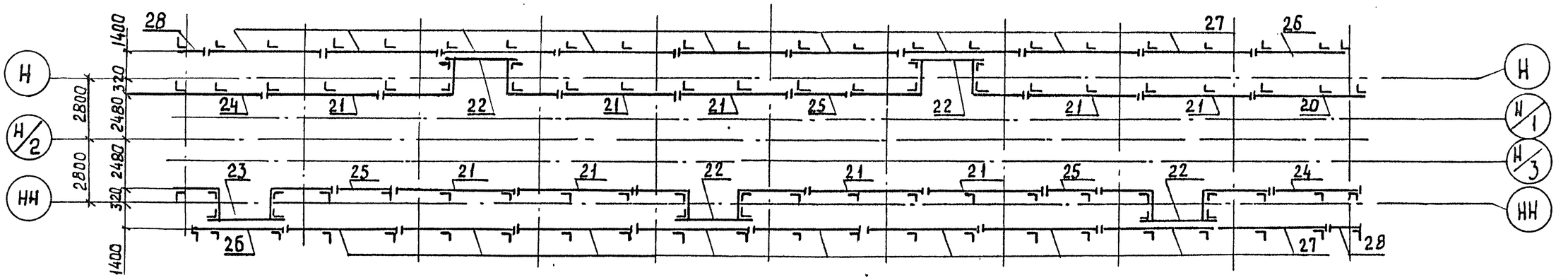

1293/6 62

Гл.инженер	Журавов	
Н.контр.	Миралюбская	
Нач.отд.	Монов	
Гл.спец.	Гитман	
ГИП	Френкель	
Рук.гр.	Астахова	
Вед.инж.	Ярлыкова	

3.501.2-139.1-5-910.000

Пролетные строения для железнодорожных мостов с ездой понизу пролетами 33-110м

Пролетное строение $\ell_р$ = 55,0 м	Стадия	Лист	Листов
	Р	61	
Схема 1 расположения сборных элементов мостового полотна	Гипротрансмост		

Инв.№подл. 114179 | Подпись и дата | Взам.инв.№

25510-08 64

Копировал родина · формат А3

Марка, поз.	Обозначение	Наименование	Кол.	Масса ед,кг	Примечание
		Консоли			
1	3.501.2-139.1-7-910.100	К1	10	45,0	
2	-01	К2	8	45,0	
3	-02	К3	2	45,0	
4	-03	К4	2	45,0	
5	-04	К5	2	32,9	
6	-05	К6	2	32,9	
7	3.501.2-139.1-7-910.200	К7	2	37,8	
8	-01	К7н	2	37,8	
9	3.501.2-139.1-7-910.210	К8	20	18,6	
10	-01	К8н	20	18,6	
11	-02	К9	20	23,4	
12	-03	К9н	20	23,4	
13	3.501.2-139.1-7-910.300	К10	5	34,6	
14	-01	К10н	5	34,6	
		Короба коммуникаций			
15	3.501.2-139.1-7-910.400	КК1	16	384,5	
16	-01	КК2	2	321,1	
17	-02	КК3	2	319,5	
18	3.501.2-139.1-7-910.500	КК6	2	174,8	
19	-01	КК7	2	187,1	
		Ограждения перильные			
20	3.501.2-139.1-6-910.600	ОП1	1	110,4	
21	-02	ОП3	9	106,7	
22	3.501.2-139.1-6-910.600-03	ОП4	4	206,5	
23	-04	ОП5	1	209,9	
24	-07	ОП8	2	98,5	
25	-09	ОП10	3	67,2	
26	-10	ОП11	2	103,2	
27	-12	ОП13	18	110,3	
28	-13	ОП14	2	33,3	
		Узлы			
29	3.501.2-139.1-6-910.700	УК1	5	13,7	
30	3.501.2-139.1-6-910.800	УК2	18	3,5	
31	-01	УК3	2	5,3	
32	-02	УК3н	2	5,3	
33	3.501.2-139.1-6-910.900	УК4	2	4,0	
34	-01	УК4н	2	4,0	
35	-02	УК5	10	2,2	
36	-03	УК6	8	4,0	

Инв.№подл. 114179 | Подпись и дата | Взам.инв.№

1293/6/63

Гл.инж.инж.	Журавов	
Н.контр.	Миролюбская	
Нач.отд.	Манов	
Гл.спец.	Ситман	
ГИП	Френкель	
Рук.гр.	Астахова	
Вед.инж.	Ярлыкова	

3.501.2-139.1-5-910.000

Пролетные строения для железнодорожных мостов с ездой понизу пролетами 33-110м

Пролетное строение $\ell_р$ = 55,0м	Стадия	Лист	Листов
	Р	62	
Схема I расположения сборных элементов мостового полотна	Гипротрансмост		

25510-08 65

Копировал Р

Формат А3

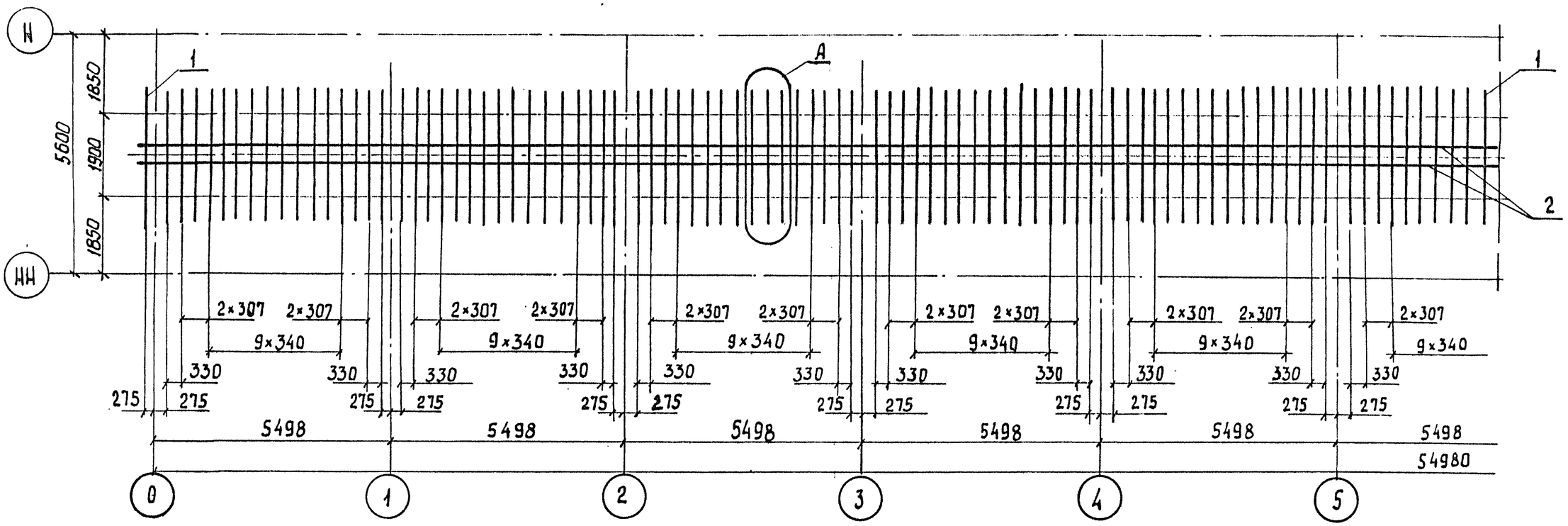

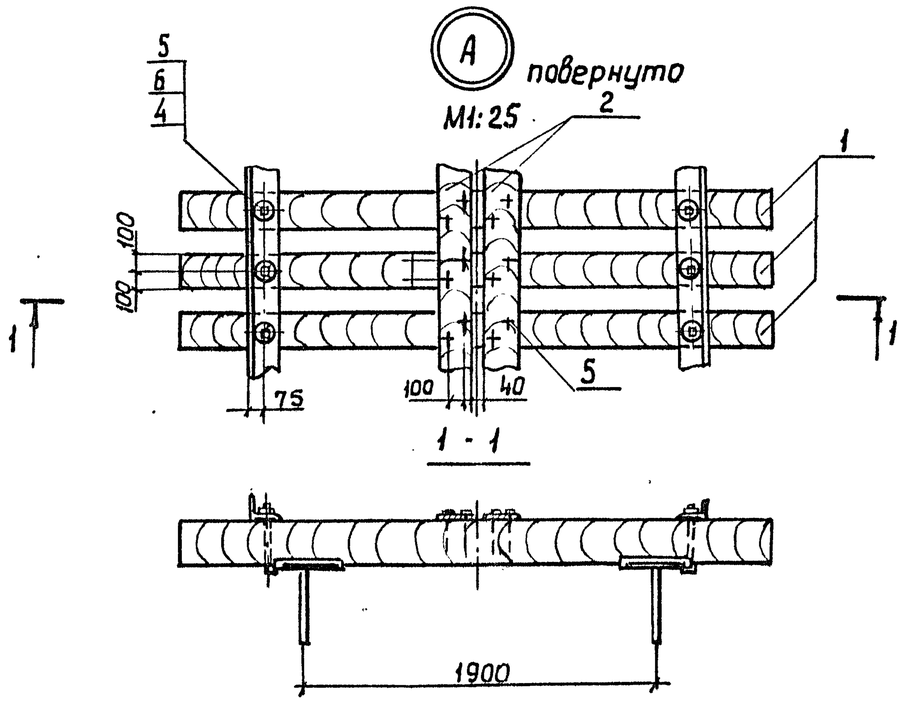

Гл.инж.пр.	Журавов		
Н. контр.	Миролюбская		
Нач.отд.	Моков		
Гл.спец.	Гитман		
ГИП	Френкель		
Рук. гр.	Астанова		
Инж.	Юркин		
Инж.	Ларина		

3.501.2-139.1-5-920.000

Пролетные строения для железнодорожных мостов с ездой понизу пролетами 33-110м

Пролетное строение $\ell_р$ = 55,0м	Стадия	Лист	Листов
	Р	63	
Схема 2 расположения сборных элементов мостового полотна	Гипротрансмост		

1293/6 | 64

Инв.№подл. 114090 | Подпись и дата | Взам.инв.№

25510-08 66

Копировал Воронина

Формат А3

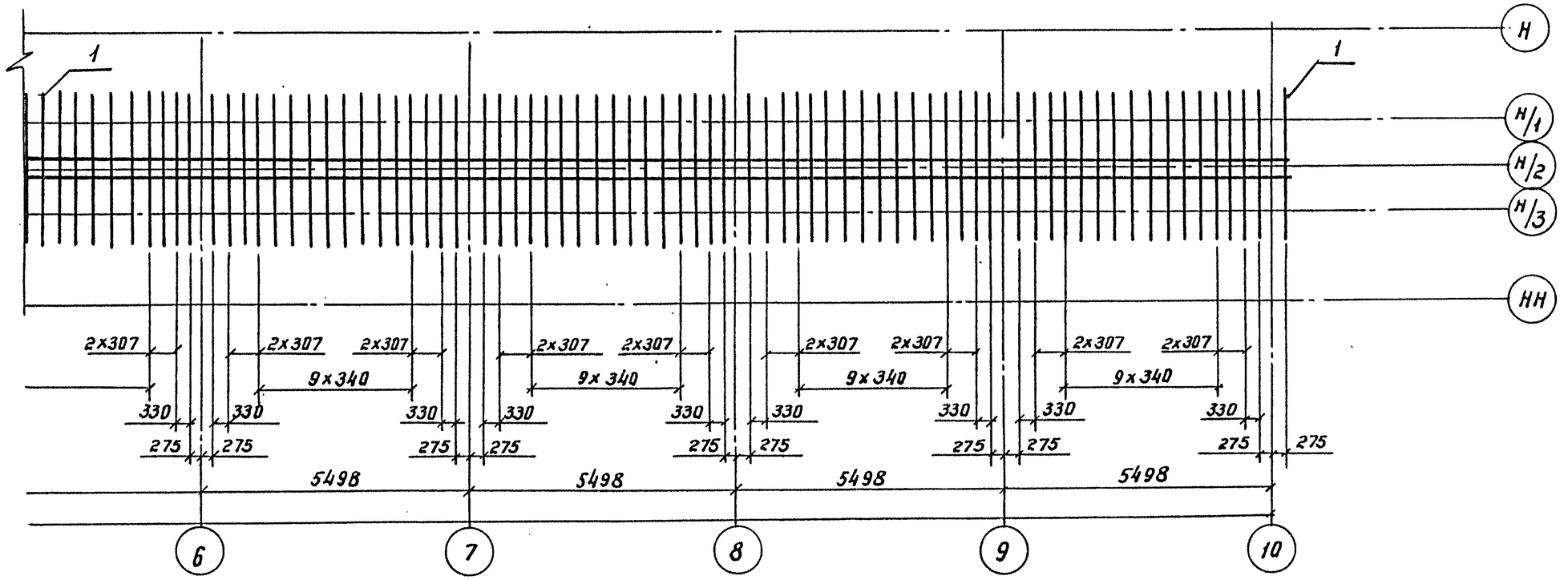

Инв. № подл.	Подпись и дата	Взамен инв. №
11409 0		

Гл. инж. ин-ты	Журавов	
Н. контр.	Миролюдская	
Нач. отд.	Манов	
Гл. спец.	Гитман	
ГИП	Френкель	
Рук. гр.	Астахова	
Инж.	Юркин	
Инж.	Ларина	

1293/6 | 65

3.501.2 - 139.1 - 5 - 920.000

Пролетные строения для железнодорожных мостов с ездой понизу пролетами 33 - 110 м

Пролетное строение $l_р$ = 55,0 м	Стадия	Лист	Листов
	Р	64	

Схема 2 расположения сборных элементов мостового полотна

Гипротранспост

Копировал Воронина

Формат А3

25510-08

64

Марка, поз.	Обозначение	Наименование	Кол.	Масса ед., кг	Примечание
1	ГОСТ 8486-66	Брус мостовой			
		200х240х3250			
		сосна или лиственница			Объём
		I сорта	162	140	1 шт. 0,156 м³
2	ГОСТ 8486-66	Доска настила			
		200х30			Общий
		ℓ= 55, 800			объем
		сосна	2	200,9	0,670 м³
3	ГОСТ 4028-63	Гвозди К 4,0х120			Общая
		Ст 0 ГОСТ 380-71*	648	0,012	масса 7,6кг
4	ТУ32 ЦП-395-74	Шайба 22			
		Ст 3 ГОСТ 380-71*	324	0,06	
	Переменные данные для исполнений				
		3.501.2-139.1-5-920.000-00.01			
5	ТУ32 ЦП-395-74	Болт лапчатый М22			
		ℓ= 300			
		В Ст3сп4 ГОСТ 380-71*	324	1,6	
6	ТУ32 ЦП-395-74	Гайка М22			
		В Ст3сп4 ГОСТ 380-71*	324	0,1	
		3.501.2-139.1-5-920.000-00.02			
5	ТУ32 ЦП-395-74	Болт лапчатый М22			
		ℓ: 300			
		Сталь 09Г2-15 ГОСТ 19281-73	324	1,6	
6	ТУ32 ЦП-395-74	Гайка М22			
		Сталь 35 ГОСТ 1050-74	324	0,1	
		3.501.2-139.1-5-920.000-00.03			
	То же как для	3.501.2-139.1-5-920.000-00.02			

Инв. № подл. 114090 | Подпись и дата | Взамен инв. №

1293/6/66

Гл. инж. инта	Журавов	
Н. контр.	Мирлюдская	
Нач. отд.	Манов	
Гл. спец.	Гитман	
ГИП	Френкель	
Рук. гр.	Астахова	
Инж.	Юркин	
Инж.	Ларина	

3.501.2-139.1-5-920.000

Пролетные строения для железнодорожных мостов с ездой понизу пролетами 33-110 м

Пролетное строение ℓр=55,0м	Стадия	Лист	Листов
	Р	65	

Схема расположения сборных элементов мостового полотна

Гипротранемост

Копировал Воронина Формат А3

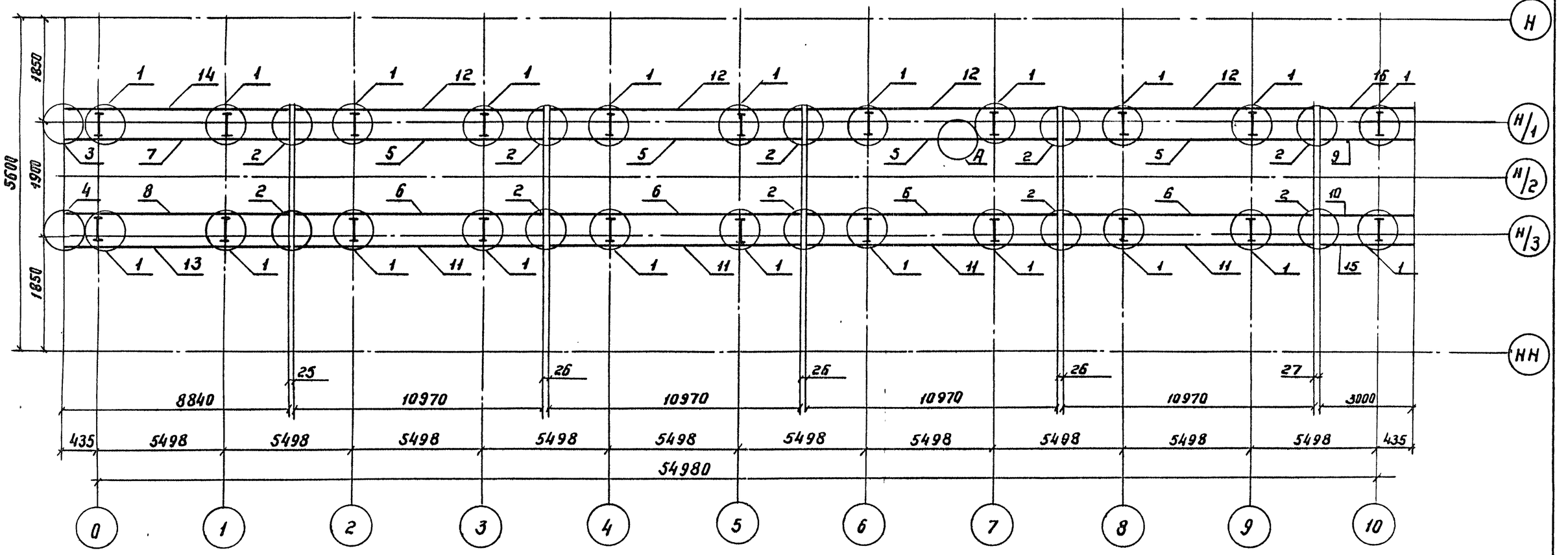

1293/6 67

Гл. инж. ин-та	Журавов	
Н. контр.	Миролюбская	
Нач. отд.	Монов	
Гл. спец.	Гитман	
ГИП	Френкель	
Рук. гр.	Астахова	
Инж.	Юркин	
Инж.	Еремина	

3.501.2-139.1-5-930.000

Пролетные строения для железнодорожных мостов с ездой понизу пролетами 33-110 м

Пролетное строение l_p=55,0м	Стадия	Лист	Листов
	Р	66	

Схема 3 расположения сборных элементов мостового полотна

Гипротрансмост

Инв. № подл. 114092 | Подпись и дата | Взамен инв.

Копировал Воронина Формат А3

25510-08 69

Марка, поз.	Обозначение	Наименование	Кол.	Масса ед. кг.	Приме-чание
		Узлы			
1	3.501.2-139.1-6-930.300	УМП1	22	41,4	
2	3.501.2-139.1-6-930.400	УОП1	10	34,3	
3	3.501.2-139.1-6-930.500	УОП2	1	37,5	
4	-01	УОП2н	1	37,5	
		Контруголки			
5	3.501.2-139.1-7-930.100	КУ1	4	422,6	
6	-01	КУ1н	4	422,6	
7	-04	КУ3	1	340,5	
8	-05	КУ3н	1	340,5	
9	-08	КУ5	1	115,6	
10	-09	КУ5н	1	115,6	
		Уголки охранные			
11	3.501.2-139.1-7-930.200	У01	4	258,7	
12	-01	У01н	4	258,7	
13	-04	У03	1	208,4	
14	-05	У03н	1	208,4	
15	-08	У05	1	70,7	
16	-09	У05н	1	70,7	
17	ГОСТ 809-71*	Шуруп путевой 124х170	628	0,560	

Инв. № подл. 114092 | Подпись и дата | Взамен инв. №

Гл. инж. инст.	Журавов	
Н. контр.	Миролюдская	
Нач. отд.	Монов	
Гл. спец.	Гитман	
ГИП	Френкель	
Рук. гр.	Астахова	
Инж.	Юркин	

1293/6 | 68

3.501.2-139.1-5-930.000

Пролетные строения для железнодорожных мостов с ездой понизу пролетами 33-110 м

Пролетное строение $l_р$=55,0 м	Стадия	Лист	Листов
	Р	67	

Схема 3 расположения сборных элементов мостового полотна

Гипротрансмост

Копировал Воронина Формат А3

4.1 Схема расположения сборных железобетонных плит

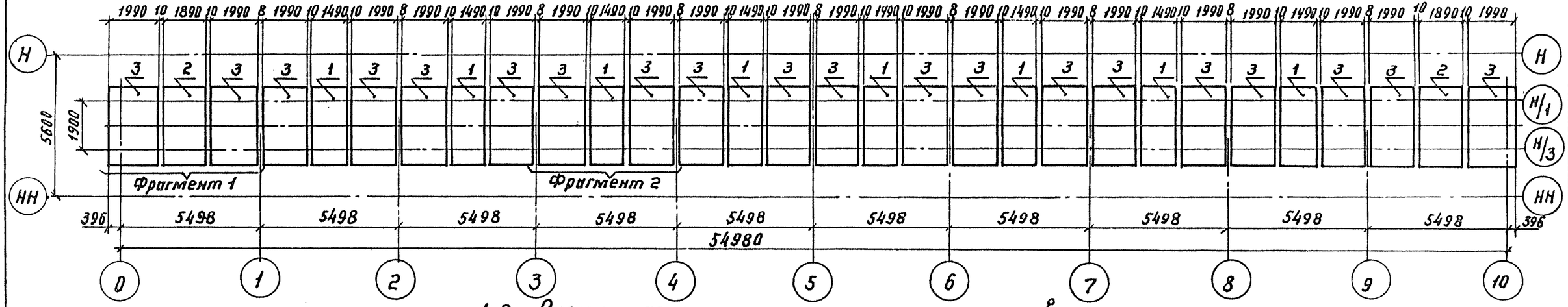

4.2 Схема расположения монолитных участков

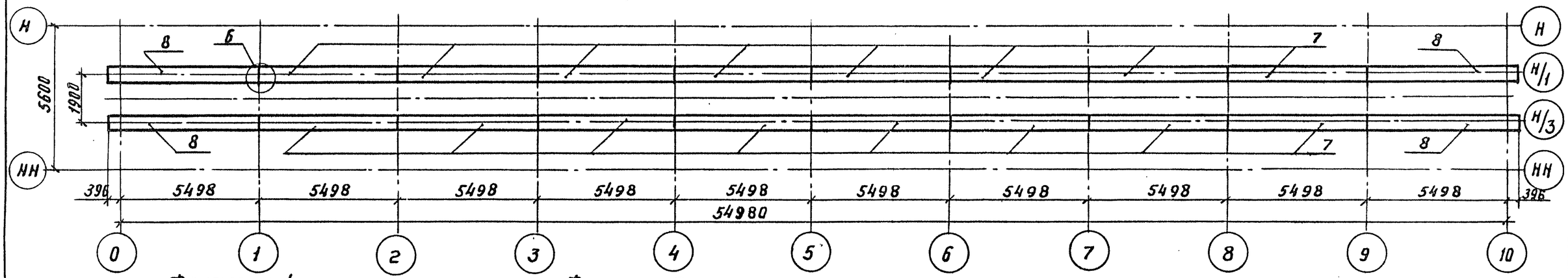

Фрагмент 1
м 1:50

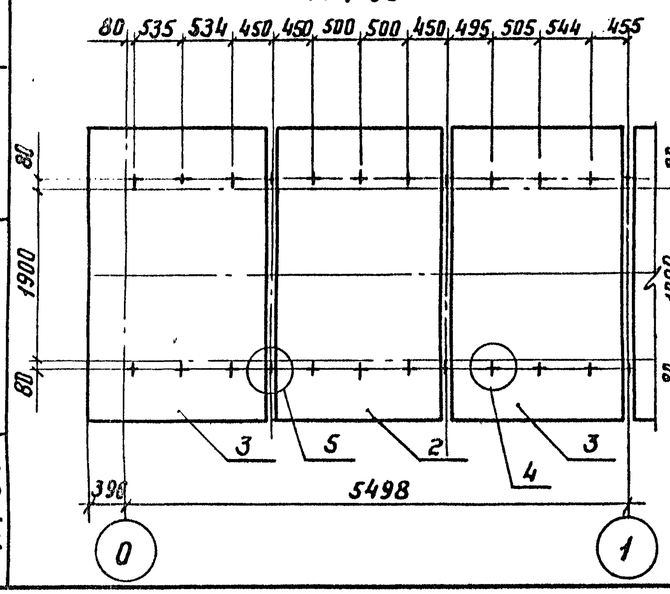

Фрагмент 2
м 1:50

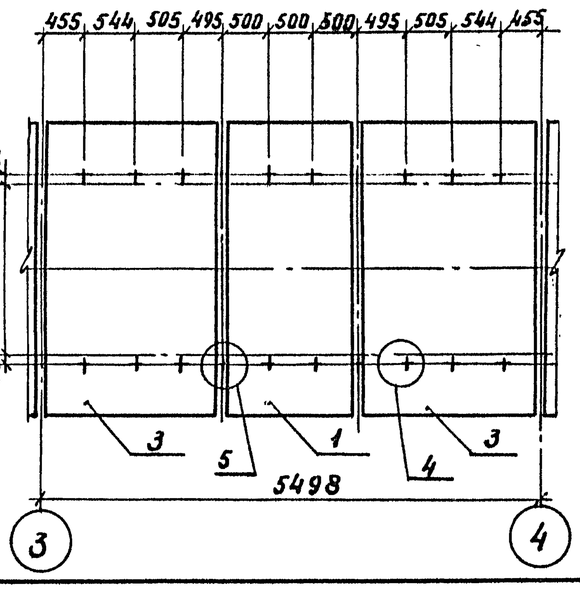

Гл.инж. инст	Журавов		
Н. контр.	Миролюдская		
Нач. отд.	Монов		
Гл. спец	Гитман		
ГИП	Френкель		
Рук. гр.	Астахова		
Вед. инж	Владовский		

3.501.2-139.1-5-940.000

Пролетные строения для железнодорожных мостов с ездой понизу пролетами 33-110 м

Стадия	Лист	Листов
Р	68	

Пролетное строение $\ell_р$=55,0м

Схема 4 расположения сборных элементов мостового полотна

Гипротрансмост

1293/6 | 69

Взам. инв.№ | Подпись и дата | Инв.№ подл. 114094

Копировал Воронина

Формат А3

25510-08 71

Марка, поз.	Обозначение	Наименование	Кол.	Масса ед., кг	Примечание
		Плиты			
1	3.501.2-139.1-8-941.000-01	П2	8	1900	
2	-02	П3	2	2500	
3	-03	П4	20	2600	
		Узлы			
4	3.501.2-139.1-8-942.000	УБП1	164	6,9	
5	-01	УБП2	40	8,2	
6	3.501.2-139.1-8-944.000	УМУ1	18	0,3	
		Участки монолитные			
7	3.501.2-139.1-8-943.000	УМ1	16	208,3	
8	-01	УМ2	4	183,5	

Инв.№ подл. 114094 | Подпись и дата | Взамен инв.№

1293/6 70

Гл.инж.инст.	Журавов		3.501.2-139.1-5-940.000
Н.контр.	Мирлюдская		
Нач. отд.	Монов		Пролетные строения для железнодорожных мостов с ездой понизу пролетами 33-110 м
Гл. спец.	Гитман		
ГИП	Френкель		Пролетное строение $l_р$ = 55,0 м — Стадия: Р; Лист: 69; Листов:
Рук. гр.	Астахова		
Вед. инж.	Владовский		Схема 4 расположения сборных элементов мостового полотна. — Гипротрансмост

Копировал Воронина Формат А3

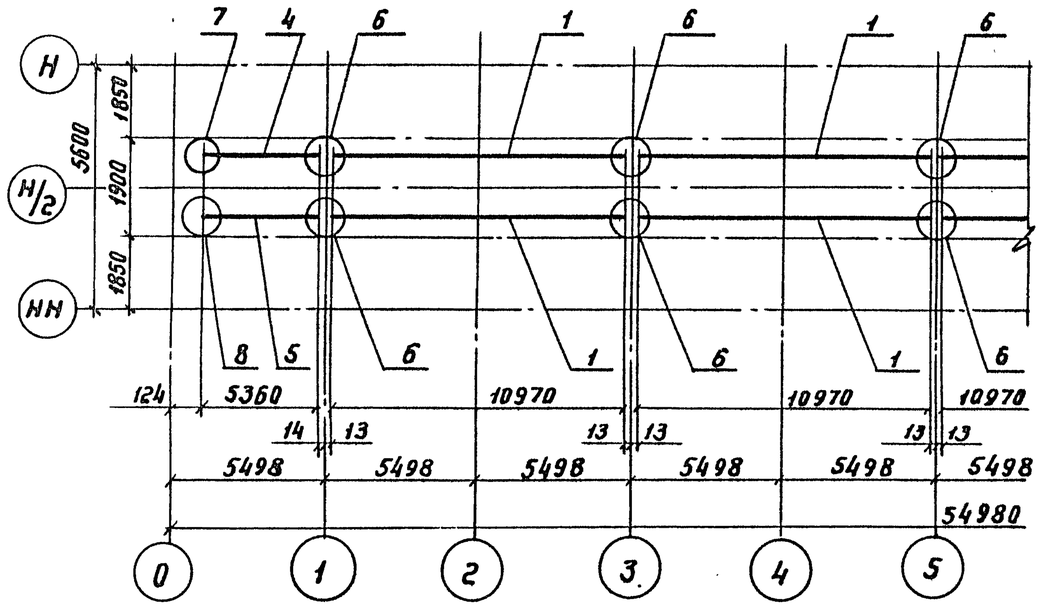

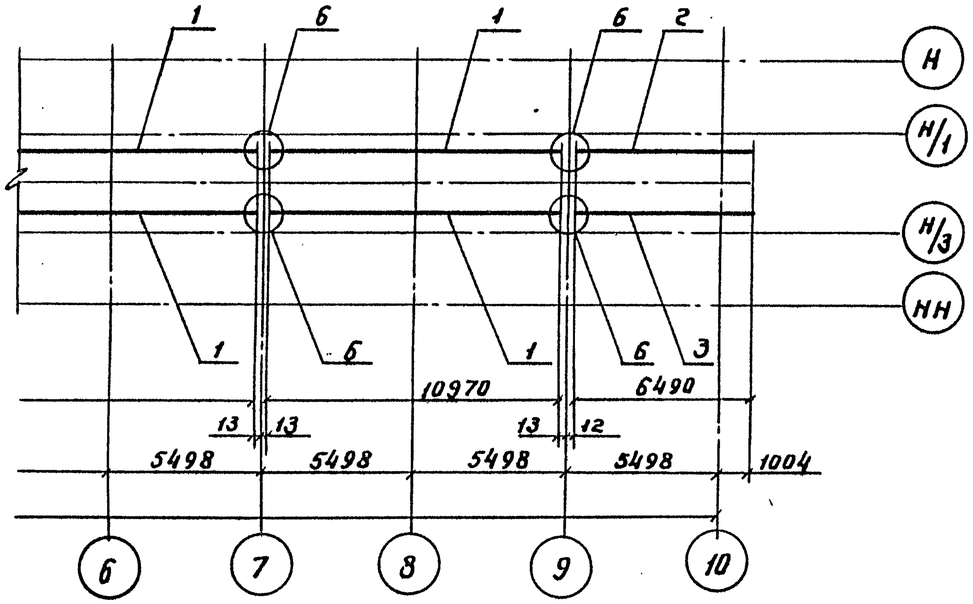

Марка, поз.	Обозначение	Наименование	Кол.	Масса ед., кг	Примечание
		Контруголки			
1	3.501.2-139.1-7-950.100	КУ 7	8	469,6	
2	-01	КУ 8	1	277,8	
3	-02	КУ 9	1	277,8	
4	-05	КУ 12	1	230,0	
5	-06	КУ 13	1	230,0	
		Узлы			
6	3.501.2-139.1~~6~~950.200	УОП 3	10	51,7	
7	3.501.2-139.1-6-950.300	УОП 4	1	51,8	
8	-01	УОП 4н	1	51,8	

1293/6 71

Гл. инж. проекта	Журавов	
Н. контр.	Миролюбская	
Нач. отд.	Монов	
Гл. спец.	Гитман	
ГИП	Френкель	
Рук. гр.	Астахова	
Инж.	Юркин	

3.501.2-139.1-5-950.000

Пролетные строения для железнодорожных мостов с ездой понизу пролетами 33-110 м.

Пролетное строение l_p=55,0 м

Стадия	Лист	Листов
Р	70	

Схема 5 расположения сборных элементов мостового полотна

Гипротрансмост

Инв. № подл. 114096 | Подпись и дата | Взам. инв. №

Копировал Воронина

Формат А3

25510-08 73

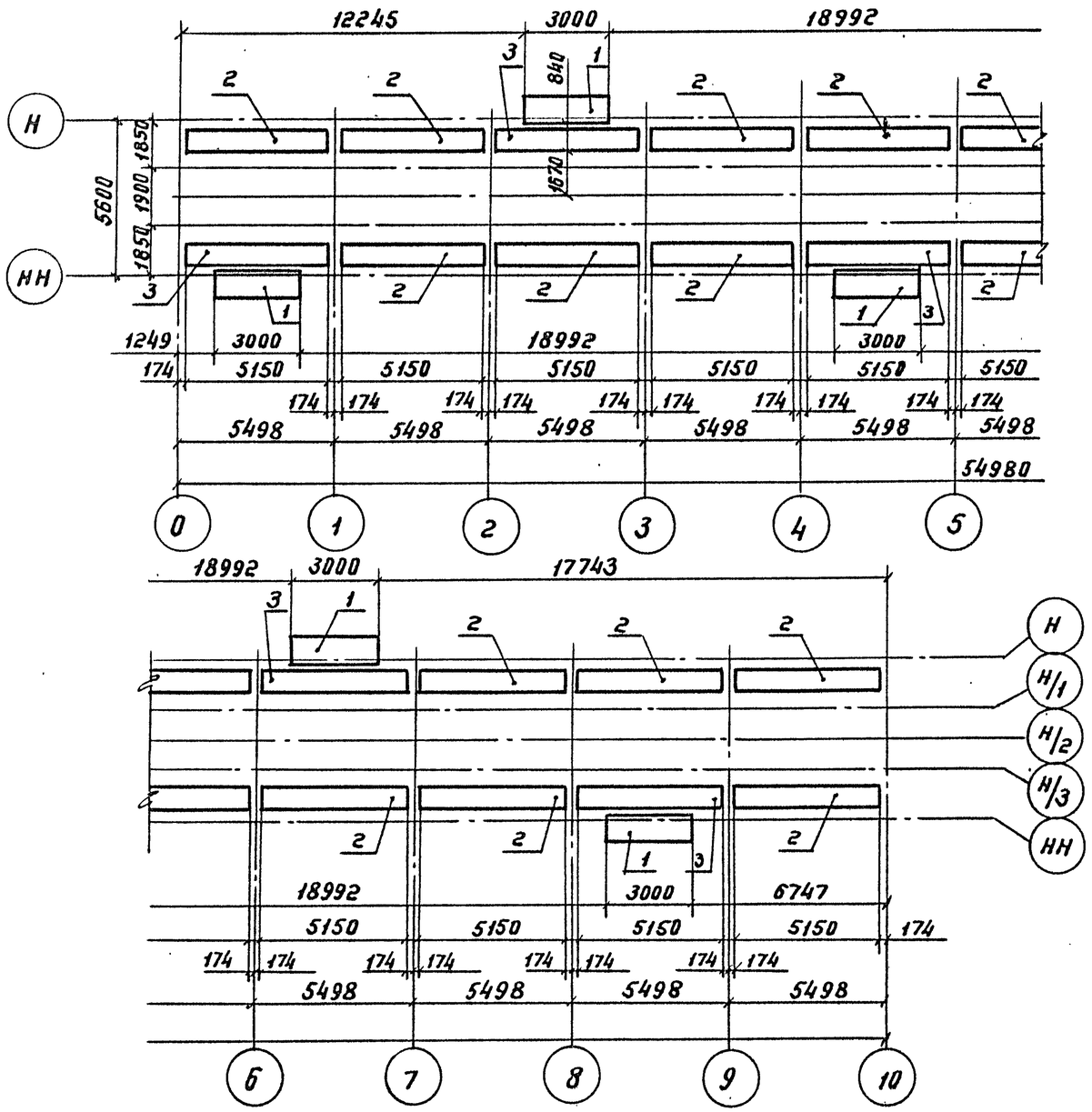

Марка, поз.	Обозначение	Наименование	Кол.	Масса ед., кг	Приме-чание
1	3.501.2-139.1-8·961.000	Плита удержища ПУБ 1	5	649,8	
		Плиты тротуаров			
2	3.501.2-139.1-8·962.000	ПТБ 1	15	1009	
3	-01	ПТБ 2	5	1009	

Гл.инж.инст.	Журавов		
Н.контр.	Мирлюбская		
Нач.отд.	Монов		
Гл.спец.	Гитман		
ГИП	Френкель		
Рук.гр.	Нетахова		
Вед.инж.	Ярлыкова		

1293/6 | 72

3.501.2-139.1-5-960.000

Пролетные строения для железнодорожных мостов с ездой понизу пролетами 33-110 м

Пролетное строение $l_р$=55.0м	Стадия	Лист	Листов
	Р	71	

Схема расположения сборных элементов мостового полотна

Гипрогрансмост

Копировал Воронина

Формат А3

25510-08 74

Инв.№ подл. 114097 | Подпись и дата | Взам. инв.№

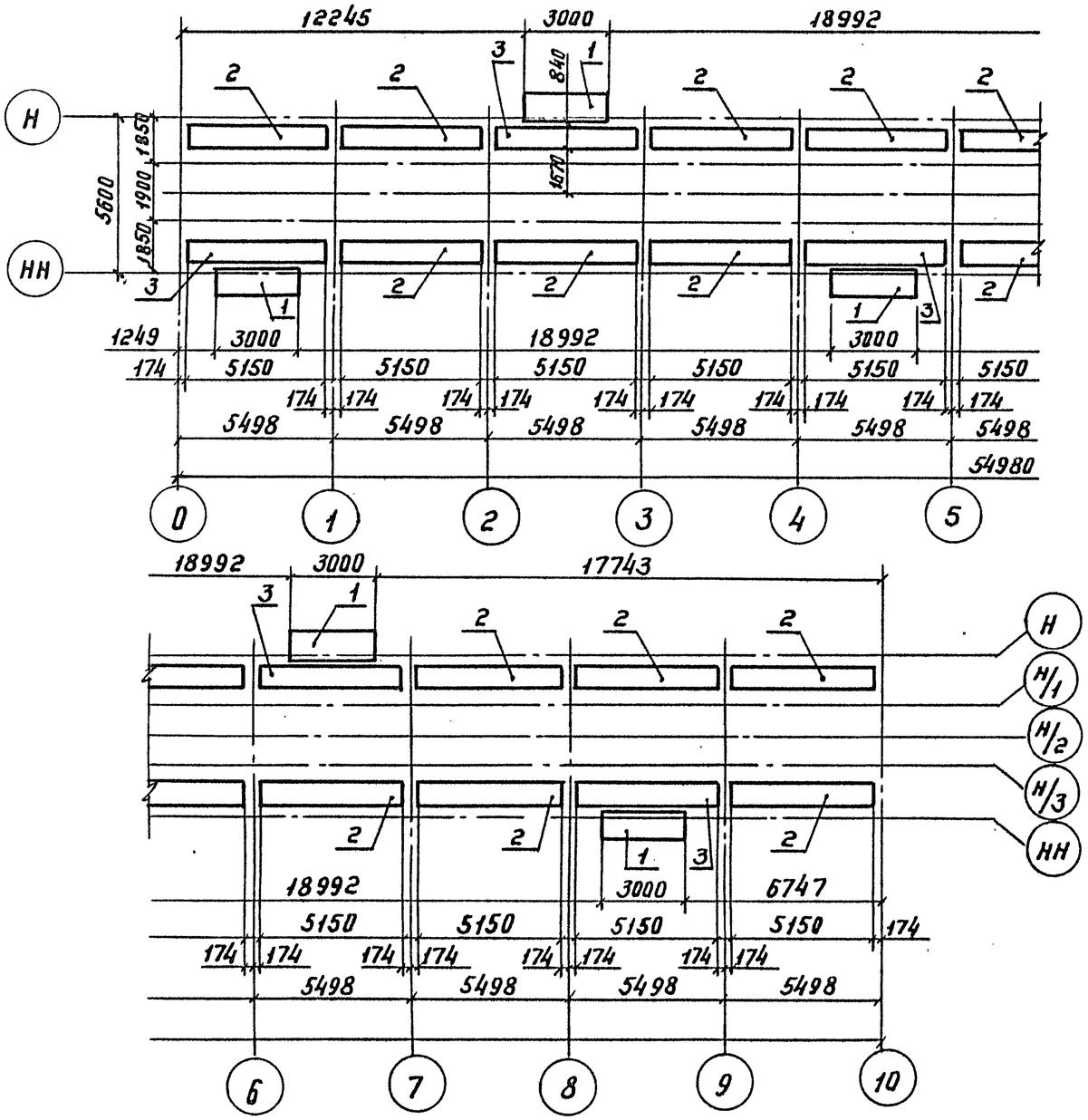

Марка, поз.	Обозначение	Наименование	Кол.	Масса ед., кг	Примечание
1	3.501.2-139.1-7-970.100	Плита убежища пум 1	5	220,5	
		Плиты тротуаров			
2	3.501.2-139.1-7-970.200	ПТМ 1	15	286,8	
3	-01	ПТМ 2	5	286,8	

1293/6 73

Гл.инж.инта	Журавов	
Н.контр.	Миролюбская	
Нач.отд.	Монов	
Гл.спец.	Гитман	
ГИП	Френкель	
Рук.гр.	Астахова	
Вед.инж.	Ярлыкова	

3.501.2-139.1-5-970.000

Пролетные строения для железнодорожных мостов с ездой понизу пролетами 33-110 м

Пролетное строение l_p=55,0 м	Стадия	Лист	Листов
	Р	72	

Схема 7 расположения сборных элементов мостового полотна.

Гипротрансмост

Инв.№ подл. 114098 | Подпись и дата | Взамен инв.№

Копировал Воронина

Формат А3

25510-08