ТИПОВЫЕ КОНСТРУКЦИИ, ИЗДЕЛИЯ И УЗЛЫ ЗДАНИЙ И СООРУЖЕНИЙ

СЕРИЯ
3.604.2-5.

УНИФИЦИРОВАННЫЕ ЭЛЕМЕНТЫ КОНСТРУКЦИЙ МАЧТ. ЭЛЕМЕНТЫ ОТТЯЖЕК.

ВЫПУСК 9

БЛОКИ КАНАТНЫЕ.

ЧЕРТЕЖИ КМД.

НАСТОЯЩАЯ ДОКУМЕНТАЦИЯ НЕ ПОДЛЕЖИТ ПРЯМОЙ ПЕРЕДАЧЕ НА ЗАВОД-ИЗГОТОВИТЕЛЬ И МОЖЕТ БЫТЬ ИСПОЛЬЗОВАНА В КАЧЕСТВЕ СПРАВОЧНОГО МАТЕРИАЛА ПРИ РАЗРАБОТКЕ КОНКРЕТНОГО ПРОЕКТА (ПИСЬМО РОССТРОЯ ОТ 19.07.2004 № ВА-3602/06)

25262-10

Отпускная цена на момент реализации указана в счет-накладной

ТИПОВЫЕ КОНСТРУКЦИИ, ИЗДЕЛИЯ И УЗЛЫ ЗДАНИЙ И СООРУЖЕНИЙ

СЕРИЯ
3.604.2-5.

УНИФИЦИРОВАННЫЕ ЭЛЕМЕНТЫ КОНСТРУКЦИЙ МАЧТ.

ЭЛЕМЕНТЫ ОТТЯЖЕК.

ВЫПУСК 9

БЛОКИ КАНАТНЫЕ.

ЧЕРТЕЖИ КМД.

Разработаны:

ГСПИ Министерство связи СССР
Директор института И. В. Логинов
Главный инженер проекта Б. В. Смирнов

ЦНИИПроектстальконструкция им. Мельникова
Арендное предприятие
Директор института В. В. Ларионов
Главный инженер проекта Б. В. Остроумов

Утверждены Министерством Связи СССР. Экспертное заключение от 15 августа 1991 г.
Введены в действие с 01.12.91
ГСПИ Мин. Связи СССР
приказ от 20 августа 1991 г.
№90

Обозначение	Наименование	Стр.
3.604.2-5.9.01.00.000	Блок подвесной канатный КБ-3	3
3.604.2-5.9.01.00.000СБ	Блок подвесной канатный КБ-3 Сборочный чертеж	4
3.604.2-5.9.01.01.000	Щека	5
3.604.2-5.9.01.01.000СБ	Щека. Сборочный чертеж.	5
3.604.2-5.9.01.01.001	Щека	6
3.604.2-5.9.01.01.002	Накладка	6
3.604.2-5.9.01.00.001	Блок канатный Ф350	7
3.604.2-5.9.01.00.002	Ось блока	8
3.604.2-5.9.01.00.003	Оседержатель	9
3.604.2-5.9.01.00.004	Втулка	9
3.604.2-5.9.01.00.005	Палец	10
3.604.2-5.9.02.00.000	Блок канатный КБ-5	11
3.604.2-5.9.02.00.000СБ	Блок канатный КБ-5. Сборочный чертеж	12
3.604.2-5.9.02.01.000	Щека	13
3.604.2-5.9.02.01.000СБ	Щека. Сборочный чертеж	14
3.604.2-5.9.02.01.001	Щека	15
3.604.2-5.9.02.01.002	Кронштейн	15
3.604.2-5.9.02.00.001	Ось блока	16
3.604.2-5.9.02.00.002	Блок канатный Ф350	17
3.604.2-5.9.02.00.003	Втулка	18
3.604.2-5.9.03.00.000	Блок канатный КБ-6	19
3.604.2-5.9.03.00.003СБ	Блок канатный КБ-6. Сборочный чертеж.	20
3.604.2-5.9.03.01.000	Щека	21
3.604.2-5.9.03.01.000СБ	Щека. Сборочный чертеж	22
3.604.2-5.9.03.01.001	Щека	23
3.604.2-5.9.03.01.002	Ребро	23
3.604.2-5.9.03.01.003	Накладка	24
3.604.2-5.9.03.00.001	Ось блока	25
3.604.2-5.9.03.00.002	Блок канатный Ф300	26

Обозначение	Наименование	Стр.
3.604.2-5.9.04.00.000	Блок подвесной канатный КБ-7	27
3.604.2-5.9.04.00.000СБ	Блок подвесной канатный КБ-7 Сборочный чертеж	28
3.604.2-5.9.04.01.000	Щека	29
3.604.2-5.9.04.00.000СБ	Щека. Сборочный чертеж	29
3.604.2-5.9.04.01.001	Щека	30
3.604.2-5.9.04.00.001	Палец	30
3.604.2-5.9.04.00.002	Ось блока	31
3.605.2-5.9.05.00.000	Блок канатный КБ-8	32
3.605.2-5.9.05.00.000СБ	Блок канатный КБ-8. Сборочный чертеж	33
3.605.2-5.9.05.00.001	Накладка	34
3.605.2-5.9.05.01.000	Обойма	34
3.605.2-5.9.05.01.000СБ	Обойма. Сборочный чертеж	35
3.605.2-5.9.05.01.001	Щека	36
3.605.2-5.9.05.01.002	Ребро	37
3.605.2-5.9.05.01.003	Ребро	37
3.605.2-5.9.05.01.004	Плита	38
3.606.2-5.9.06.00.000	Блок канатный КБ-9	39
3.606.2-5.9.06.00.000СБ	Блок канатный КБ-9. Сборочный чертеж	40
3.606.2-5.9.06.01.000	Щека	41
3.606.2-5.9.06.01.000СБ	Щека. Сборочный чертеж	42
3.606.2-5.9.06.01.001	Щека	43
3.606.2-5.9.06.01.002	Ребро	43

Изм.	Лист	N докум.	Подпись	Дата
Разработал		Тодорова		
Проверил		Вяжлинский		
Рук.бриг.		Рыбакова		
Н.контр.		Клейменов		
Утвердил		Остроумов		

3.604.2-5.9

Содержание

Лит.	Лист	Листов
		11

ЦНИИпроектстальконструкция им. Мельникова

Подпись и дата | Инв.N дубл. | Взам. инв.N | Подпись и дата | Инв.N подл.

25262-10 3 Формат А3

Формат	Зона	Поз.	Обозначение	Наименование	Кол.	Примеч.
				Документация		
А3			3.604.2-5.9.01.00.000 СБ	Сборочный чертеж		
			3.604.2-5.10-ТУ	Технические условия		
			3.604.2-ЗД 5.10-ТУ	Технические условия		
				Сборочные единицы		
А4		1	3.604.2-5.9.01.01.000	Щека	2	
				Детали		
А3		3	3.604.2-5.9.01.00.001	Блок канатный Ф350	1	
А3		4	3.604.2-5.9.01.00.002	Ось блока	1	
А4		5	3.604.2-5.9.01.00.003	Оседержатель	2	
А4		6	3.604.2-5.9.01.00.004	Втулка	2	
А4		7	3.604.2-5.9.01.00.005	Палец	1	
Б4		8	3.604.2-5.9.01.00.006	Трубка распорная		
				Труба 34х3,5 ГОСТ 8734-75 / Б20 ГОСТ 8733-87 / ℓ = 60 h14	1	0,16кг
Б4		9	3.604.2-5.9.01.00.007	Трубка распорная		
				Труба 20х3 ГОСТ 8734-75 / Б20 ГОСТ 8733-87 / ℓ = 32 h14	2	0,04кг
Б4		10	3.604.2-5.9.01.01.00.008	Шайба		
				Лист 10Б-ПН-НО ГОСТ 19903-74 / 09Г2С-15 ГОСТ 19281-89 / Ф54 h14; Ф25 H14	1	0,14кг

Подпись и дата | Инв. N дубл. | Взам. инв. N | Подпись и дата | Инв. N подл.

Изм	Лист	N докум.	Подпись	Дата
Разработал		Пысенков		
Проверил		Клейменов		
Рук.груп.		Рыбакова		
Н.контр.		Вяжлинский		
Утвердил		Остроумов		

3.604.2-5.9.01.00.000

Блок подвесной канатный КБ-3

Лит.	Лист	Листов
	1	2

ЦНИИпроектстальконструкция им. Мельникова

Формат А4

Формат	Зона	Поз.	Обозначение	Наименование	Кол.	Примеч.
				Стандартные изделия		
		14		Масленка 1.2.Ц6 ГОСТ 19853-74	1	
		15		Болт М12х20.58.019 ГОСТ 7798-70	4	
		16		Болт М12х80.58.019 ГОСТ 7798-70	2	
		17		Болт М24х110.58.019 ГОСТ 7798-70	1	
		19		Гайка М24.5.019 ГОСТ 5915-70	2	
		20		Гайка М12.5.019 ГОСТ 5915-70	1	
		21		Гайка М24.5.019 ГОСТ 2528-70	1	
		22		Шайба 12 65Г.019 ГОСТ 6402-70	6	
		23		Шайба 24 65Г.019 ГОСТ 6402-70	1	
		25		Шплинт 6х40 ГОСТ 397-79	1	

Подпись и дата | Инв. N дубл. | Взам. инв. N | Подпись и дата | Инв. N подл.

Изм	Лист	N докум.	Подпись	Дата

3.604.2-5.9.01.00.000

Лист 2

3.604.2-5.9.01.00.000СБ

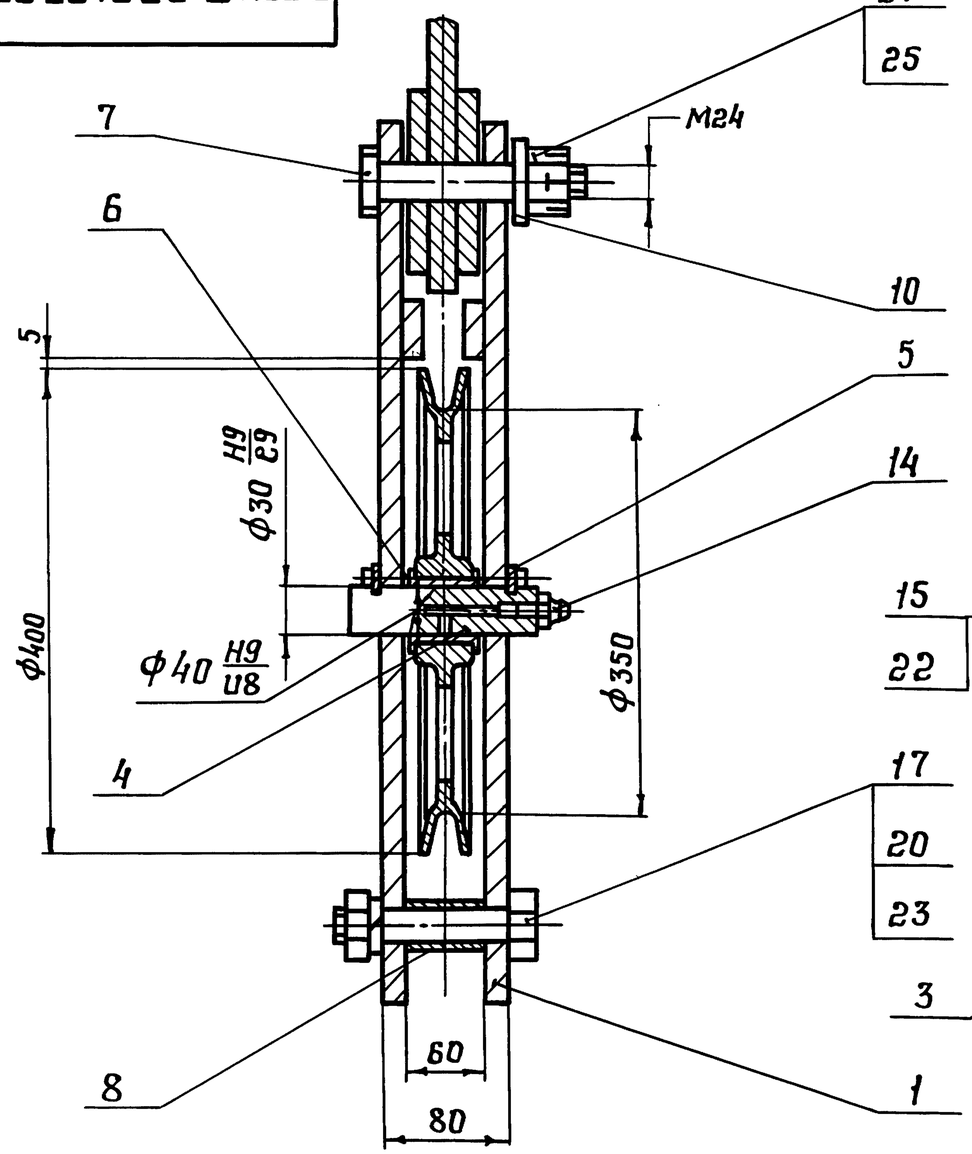

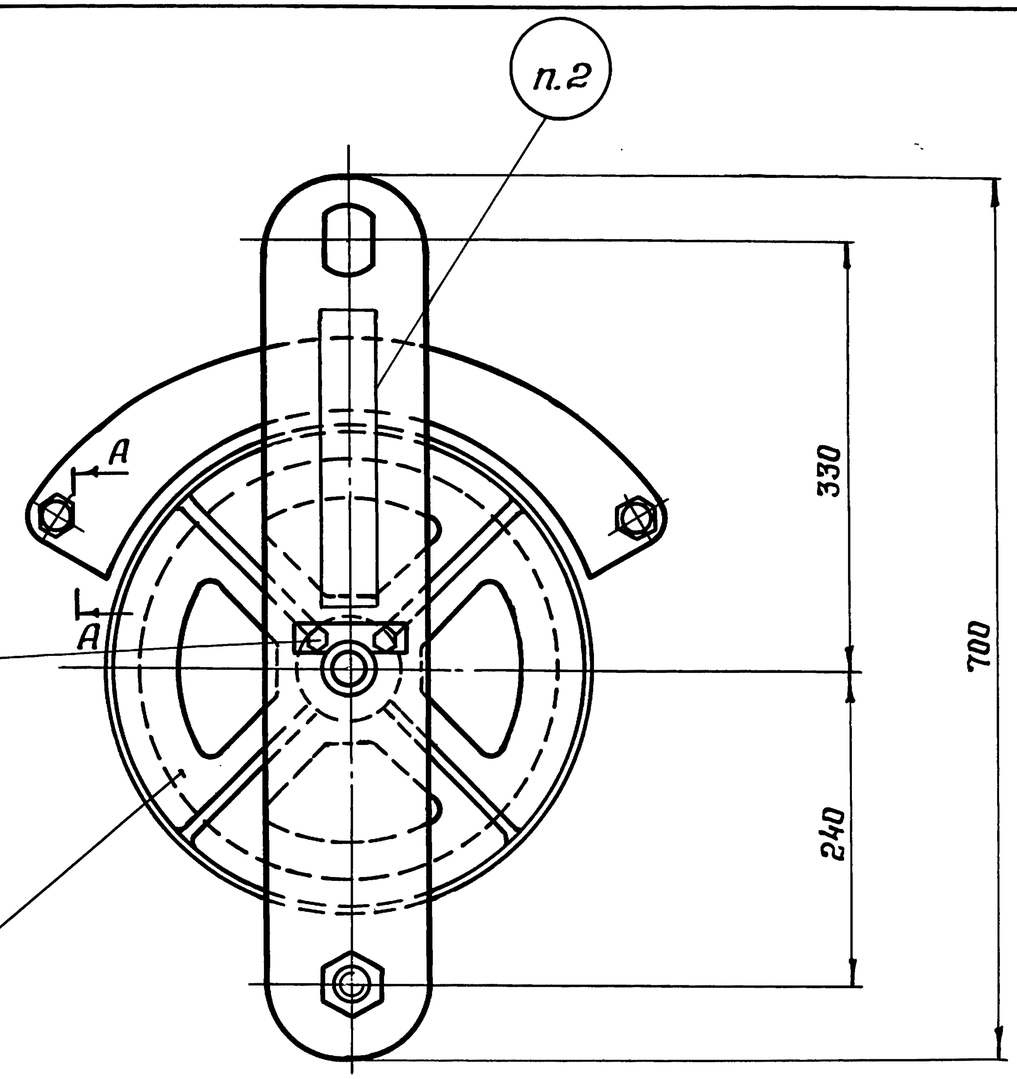

1. Размеры для справок.
2. Маркировать эмалью ХВ-1100 ТУ 6-10-1301-83 красной, высота шрифта 20 мм.
3. Грузоподъемность блока 1 т.

А-А

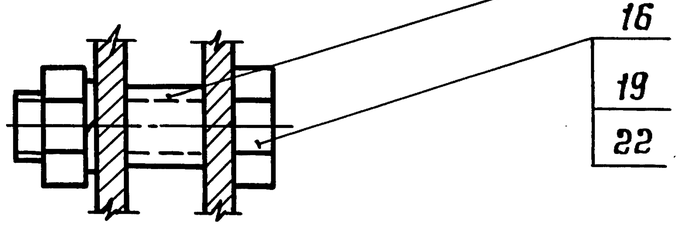

Изм.	Лист	N-докум.	Подп.	Дата
Разработал		Лысенков		
Проверил		Клейменов		
Т.контр.				
Рук.бриг.		Рыбакова		
Н.контр.		Вяжлинский		
Утвердил		Остроумов		

3.604.2-5.9.01.00.000СБ

Блок подвесной канатный КБ-3
Сборочный чертеж

Лит.	Масса	Масштаб
	33,7	—
Лист	Листов 1	

ЦНИИпроектстальконструкция им. Мельникова

Инв. N подл. | Подп. и дата | Взам. инв. N | Инв. N дубл. | Подп. и дата

25262-10 5 Формат А3

Формат	Зона	Поз.	Обозначение	Наименование	Кол.	Примеч.
				Документация		
А4			3.604.2-5.9.01.01.000 СБ	Сборочный чертеж		
				Детали		
А4		1	3.604.2-5.9.01.01.001	Щека	1	
А4		2	3.604.2-5.9.01.01.002	Накладка	1	

Подпись и дата | Инв. N дубл. | Взам. инв. N | Подпись и дата | Инв. N подл.

Изм	Лист	N докум.	Подпись	Дата	3.604.2-5.9.01.01.000		
Разработал		Пысенков			Щека	Лит.	Лист	Листов 1
Проверил		Клейменов				ЦНИИпроектстальконструкция им. Мельникова	
Рук.бриг.		Рыбакова					
Н.контр.		Вяжлинский					
Утвердил		Остроумов					

Формат А4

3.604.2-5.9.01.01.000 СБ

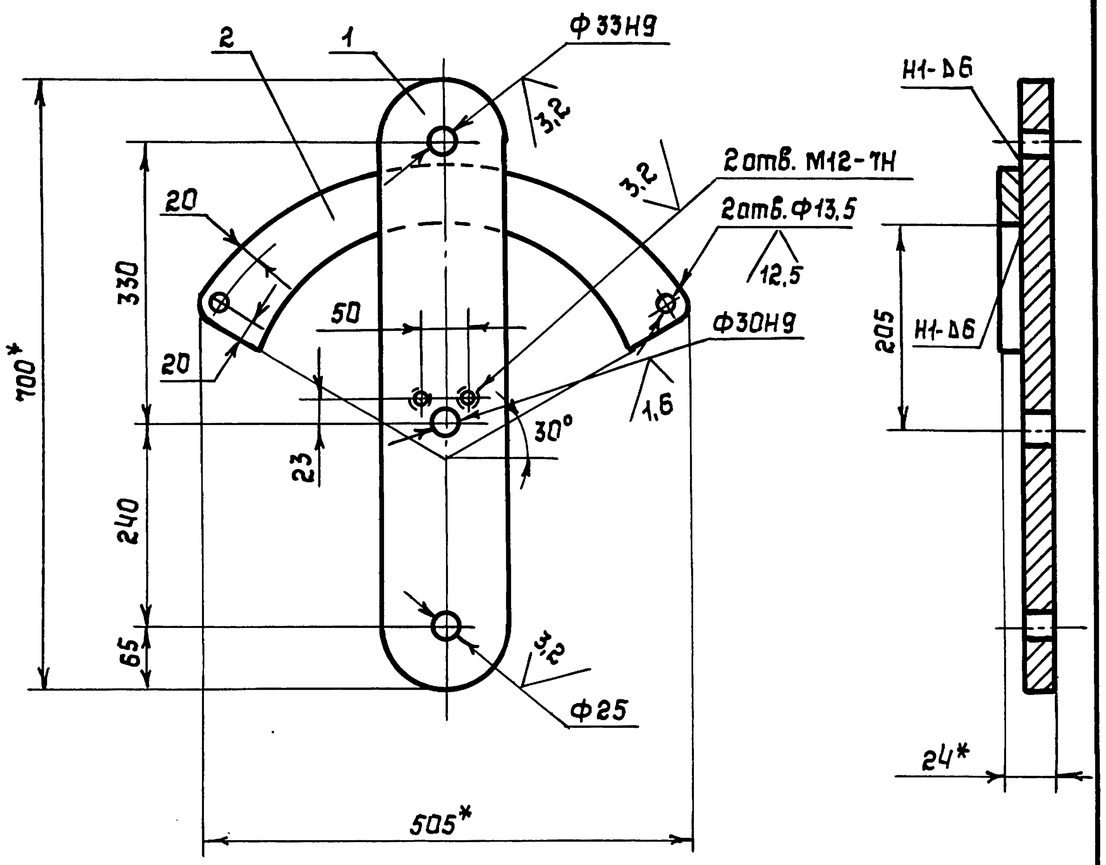

1* Размеры для справок

2 $H14, h14, \pm \frac{IT14}{2}$

3 Сварные швы по ГОСТ 5264-80. Электрод Э-50А ГОСТ 9467-75

4 Покрытие, кроме отверстий: грунтовка ГФ-021 ГОСТ 25129-82, затем эмалью ХВ-1100 ТУ 6-10-1301-81 серого цвета по ГОСТ 9.032-74

Подпись и дата | Инв. N дубл. | Взам. инв. N | Подпись и дата | Инв. N подл.

Изм	Лист	N докум.	Подпись	Дата	3.604.2-5.9.01.01.000 СБ		
Разработал		Пысенков			Щека. Сборочный чертеж	Лит.	Масса 10.8	Масштаб —
Проверил		Клейменов				Лист	Листов 1
Т.контр						ЦНИИпроектстальконструкция им. Мельникова	
Рук.бриг.		Рыбакова					
Н.контр.		Вяжлинский					
Утвердил		Остроумов					

25262-10 6 Формат А4

3.604.2-5.9.01.01.001

(√)

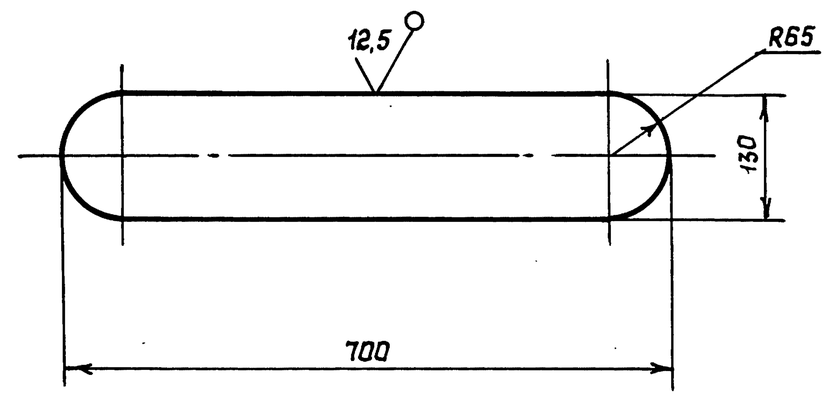

1 H14, h14, $\pm\frac{IT14}{2}$

2 Допускается изготавливать из стали 09Г2С-12 ГОСТ 19281-89 для климатического исполнения У1

Изм	Лист	N докум.	Подпись	Дата	3.604.2-5.9.01.01.001		
Разработал		Пысенков			Щека	Лит	Масса 6,86 / Масштаб —
Проверил		Клейменов				Лист	Листов 1
Т.контр.							
Рук.бриг.		Рыбакова			Лист 10Б ПН-НО ГОСТ 19903-74 / 09Г2С-15 ГОСТ 19281-89	ЦНИИпроектстальконструкция им. Мельникова	
Н.контр.		Вяжлинский					
Утвердил		Остроумов					

Инв.N подл. | Подпись и дата | Взам.инв.N | Инв.N дубл. | Подпись и дата

25262-10 7 Формат А4

3.604.2-5.9.01.01.002

(√)

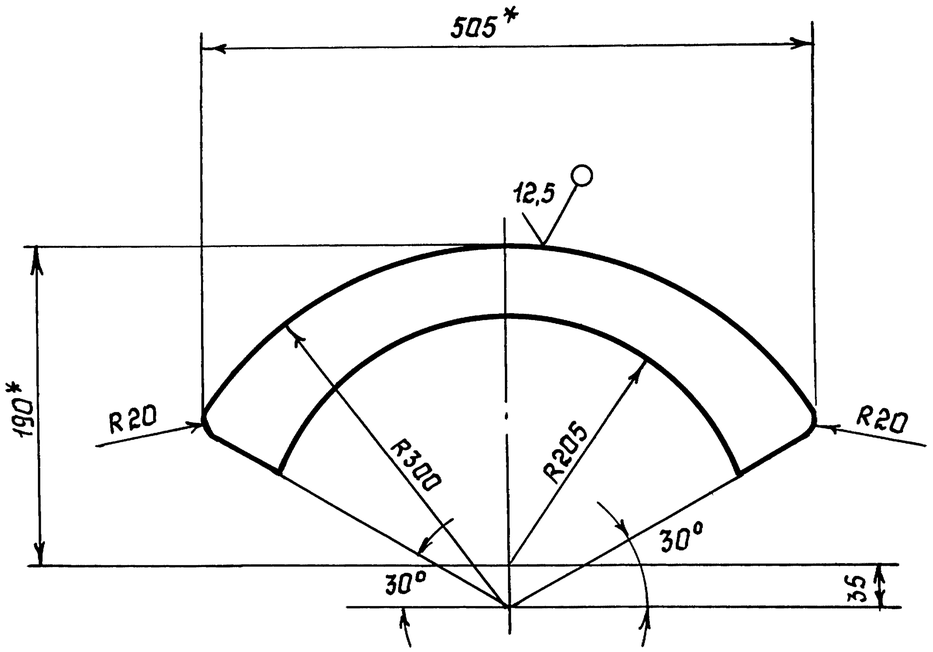

1 H14, h14, $\pm\frac{IT14}{2}$

2 Допускается изготавливать из стали 09Г2С-12 ГОСТ 19281-89 для климатического исполнения У1

3* Размеры для справок

Изм	Лист	N докум.	Подпись	Дата	3.604.2-5.9.01.01.002		
Разработал		Пысенков			Накладка	Лит	Масса 4,1 / Масштаб —
Проверил		Клейменов				Лист	Листов 1
Т.контр.							
Рук.бриг.		Рыбакова			Лист 14Б ПН-НО ГОСТ 19903-74 / 09Г2С-15 ГОСТ 19281-89	ЦНИИпроектстальконструкция им. Мельникова	
Н.контр.		Вяжлинский					
Утвердил		Остроумов					

Инв.N подл. | Подпись и дата | Взам.инв.N | Инв.N дубл. | Подпись и дата

Формат А4

3.604.2-5.9.01.00.001

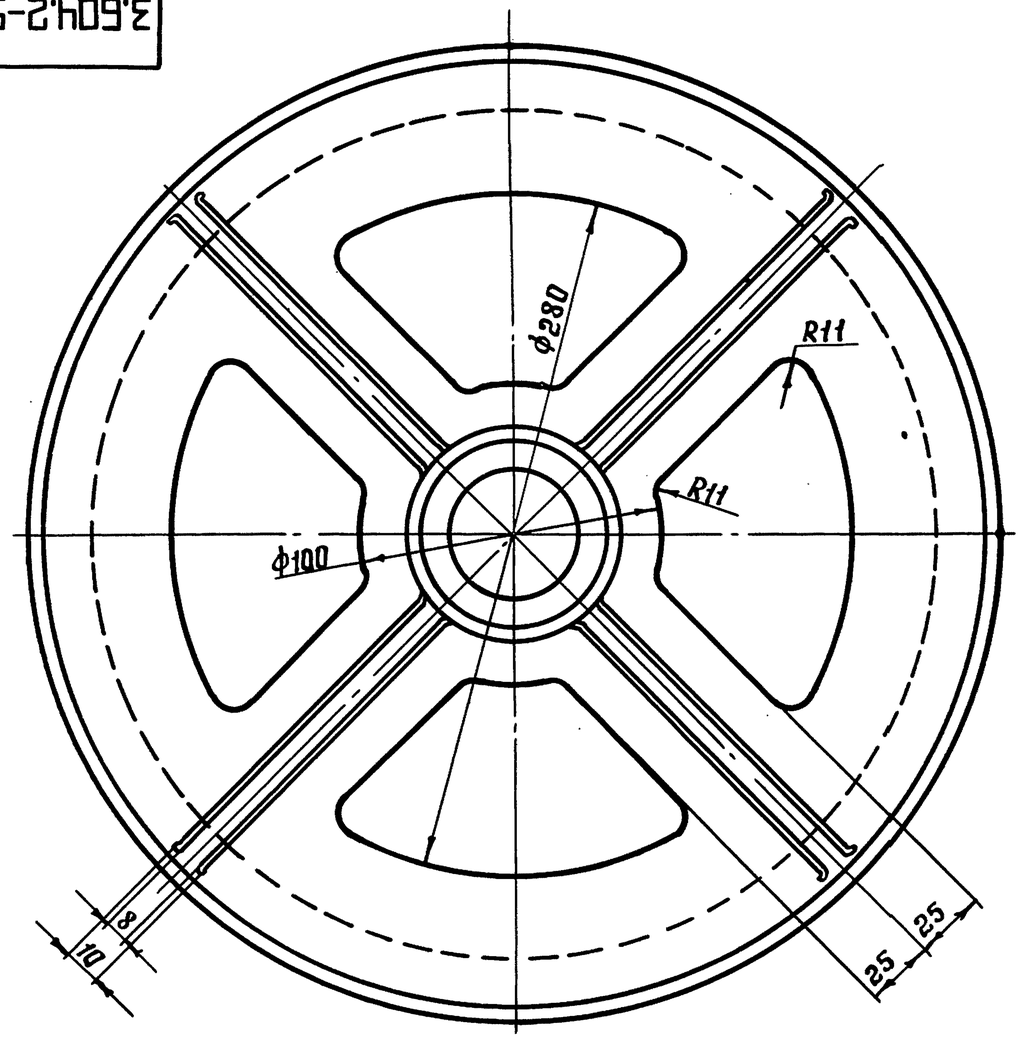

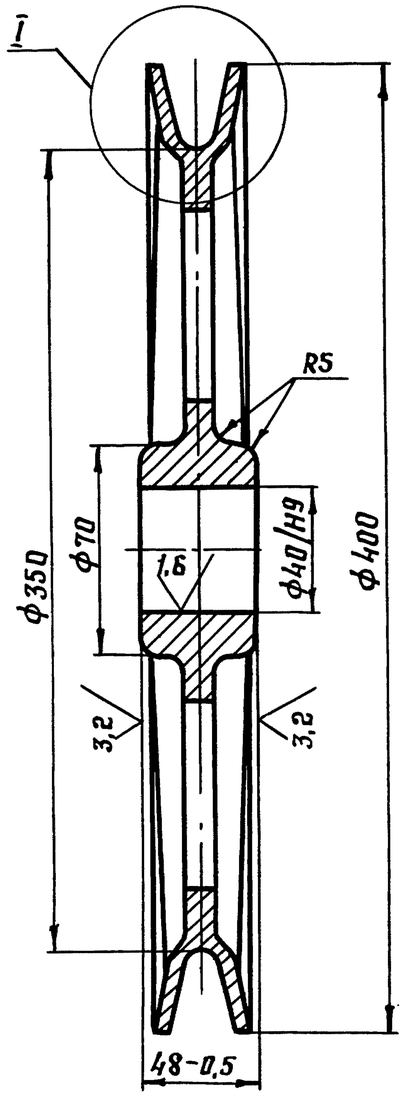

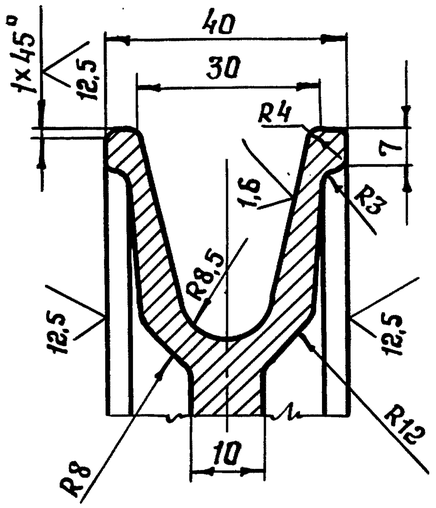

1. Допускаемое отклонение размеров отливки по 3 классу точности ГОСТ26645-85.

2. Неуказанные предельные отклонения размеров $H14$, $h14$, $\pm \frac{IT14}{2}$

3. Покрытие, кроме отверстия ф40 и профиля ручья, грунтовка ГФ-021 ГОСТ25129-82, затем эмалью ХВ-1100 ТУ 6-10-1301-83 серого цвета по ГОСТ9.032-74.

Изм.	Лист	N докум.	Подп.	Дата	3.604.2-5.9.01.00.001			
Разработал		Пысенков			Блок канатный ф350	Лит.	Масса	Масштаб
Проверил		Клейменов					8,5	—
Т.контр.						Лист	Листов 1	
Рук.бриг.		Рыбакова						
Н.контр.		Вяжлинский			С415 ГОСТ1412-85	ЦНИИпроектстальконструкция им. Мельникова		
Утвердил		Остроумов						

Инв.N подл. | Подп. и дата | Взам.инв.N | Инв.N дубл. | Подп. и дата

25262-10 8 Формат А3

12,5 (✓)

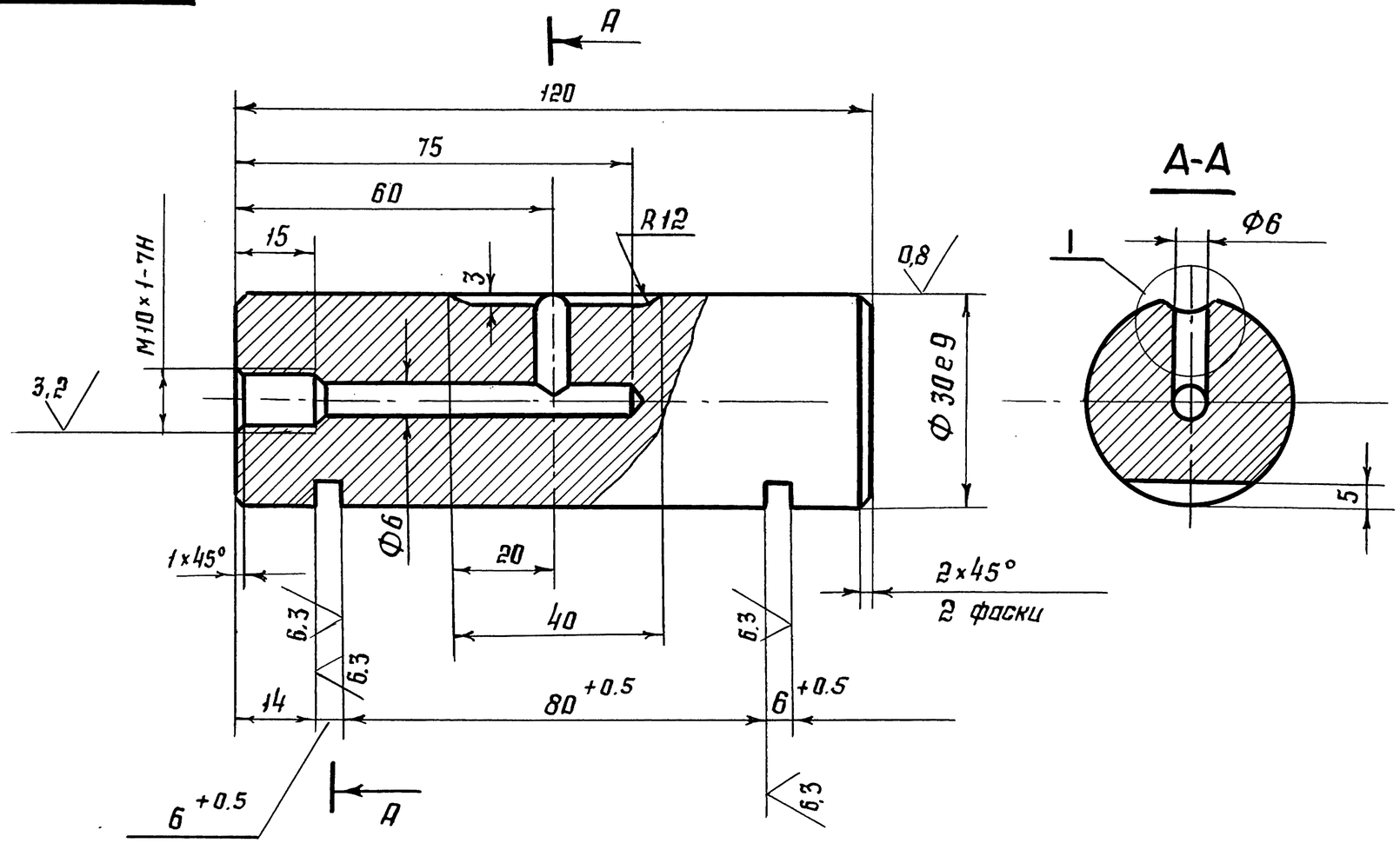

I

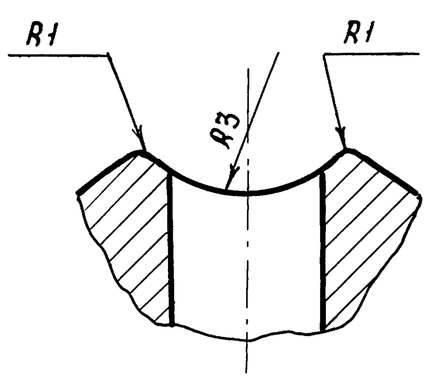

1 $H14, h14, \pm \frac{IT14}{2}$

2. Покрытие Ц9 X_p прм

					3.604.2-5.9.01.00.002			
Изм.	Лист	№ докум.	Подп.	Дата	Ось блока	Лит.	Масса	Масштаб
Разработал		Лысенков					0,65	—
Проверил		Клейменов				Лист	Листов 1	
Т. контр.								
Рук. бриг.		Рыбакова			Сталь 45 ГОСТ 1050-88	ЦНИИпроектстальконструкция им. Мельникова		
Н. контр.		Вяжлинский						
Утвердил		Остроумов						

Инв. № подл. | Подп. и дата | Взам. инв. № | Инв. № дубл. | Подп. и дата

√(√)

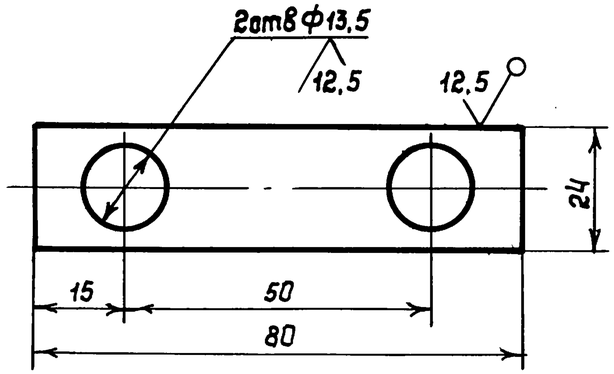

1. $H14, h14, \pm \frac{IT14}{2}$

2. Покрытие Ц9Хр прм

Изм	Лист	N докум.	Подпись	Дата	3.604.2-5.9.01.00.003			
Разработал		Пысенков			Оседержатель	Лит	Масса	Масштаб
Проверил		Клейменов					0,08	—
Т.контр.						Лист	Листов 1	
Рук.бриг.		Рыбакова			Лист 66-ПН-НО ГОСТ 19903-74 / ВСт3сп ГОСТ 14637-89	ЦНИИпроектстальконструкция им. Мельникова		
Н.контр.		Вяжлинский						
Утвердил		Остроумов						

Подпись и дата | Инв. N дубл. | Взам. инв. N | Подпись и дата | Инв. N подл.

Формат А4

12,5 √(√)

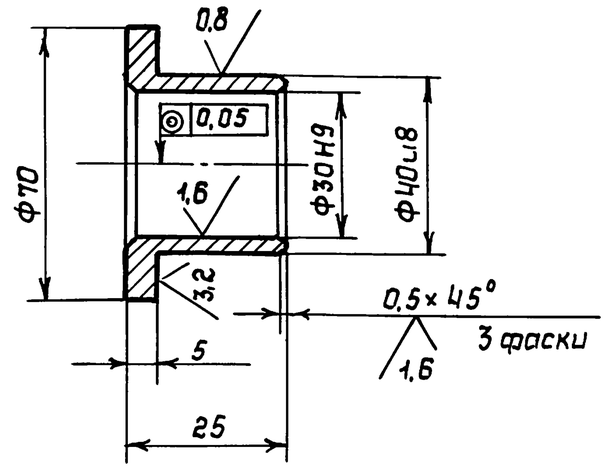

$H14, h14, \pm \frac{IT14}{2}$

Изм	Лист	N докум.	Подпись	Дата	3.604.2-5.9.01.00.004			
Разработал		Пысенков			Втулка	Лит.	Масса	Масштаб
Проверил		Клейменов					0,19	—
Т.контр.						Лист	Листов 1	
Рук.бриг.		Рыбакова			А4С-3 ГОСТ 1585-85	ЦНИИпроектстальконструкция им. Мельникова		
Н.контр.		Вяжлинский						
Утвердил		Остроумов						

Подпись и дата | Инв. N дубл. | Взам. инв. N | Подпись и дата | Инв. N подл.

Формат А4

3.604.2-5.9.01.00.005

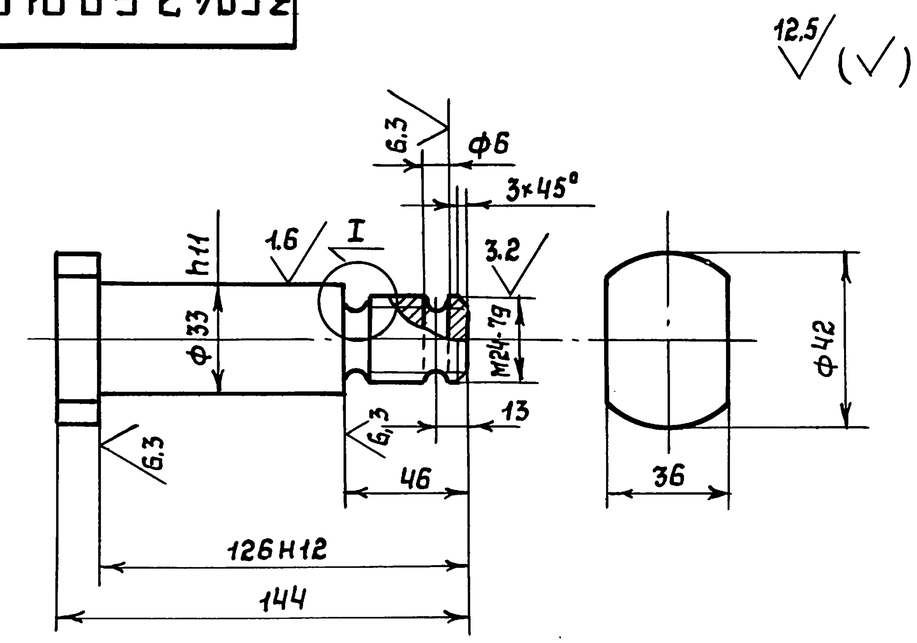

I

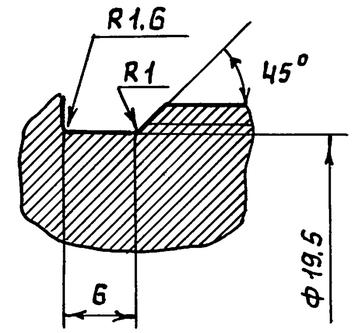

1. H14, h14, ± IT14/2
2. Покрытие Ц9Хр прм

					3.604.2-5.9.01.00.005			
Изм	Лист	N докум.	Подпись	Дата				
Разработал		Пысенков			Палец	Лит	Масса	Масштаб
Проверил		Клейменов					0,87	—
Т.контр.						Лист	Листов 1	
Рук.бриг.		Рыбакова			Сталь 45 ГОСТ 1050-83	ЦНИИпроектстальконструкция им. Мельникова		
Н.контр.		Вяжлинский						
Утвердил		Остроумов						

Подпись и дата | Инв.N дубл. | Взам.инв.N | Подпись и дата | Инв.N подл.

25262-10 11 Формат А4

Формат	Зона	Поз.	Обозначение	Наименование	Кол.	Примеч.
				Документация		
А3			3.804.2-5.9.02.00.000СБ	Сборочный чертёж		
			3.604.2-5.10-ТУ	Технические условия		
			3.604.2-ЭД5.10-ТУ	Технические условия		
				Сборочные единицы		
А4		1	3.604.2-5.9.02.01.000	Щека	2	
				Детали		
А3		4	3.604.2-5.9.02.00.001	Ось блока	2	
А3		5	3.604.2-5.9.02.00.002	Блок канатный ф 350	2	
А4		6	3.604.2-5.9.02.00.003	Втулка	4	
А4		7	3.604.2-5.9.01.00.003	Оседержатель	4	
				Стандартные изделия		
		11		Маслёнка 1.2.Ц6 ГОСТ 19853-78	2	

Подп. и дата | Инв. № дубл. | Взам. инв. № | Подп. и дата | Инв. № подл.

Изм.	Лист	№ докум.	Подп.	Дата
Разработал		Заводчиков		
Проверил		Клеймёнов		
Рук. бриг.		Рыбакова		
Н. контр.		Вяжлинский		
Утвердил		Остроумов		

3.604.2-5.9.02.00.000

Блок канатный КБ-5

Лит.	Лист	Листов
	1	2

ЦНИИпроектстальконструкция им. Мельникова

Формат А4

Формат	Зона	Поз.	Обозначение	Наименование	Кол.	Примеч.
		12		Болт 12×20.58.019 ГОСТ 7798-70	8	
		13		Болт 18×40.58.019 ГОСТ 7798-70	8	
		15		Гайка М18.5.019.ГОСТ 5915-70	8	
		17		Шайба 12 65Г.019 ГОСТ 6402-70	8	
		19		Шайба 18 65Г.019 ГОСТ 6402-70	8	

Подп. и дата | Инв. № дубл. | Взам. инв. № | Подп. и дата | Инв. № подл.

Изм.	Лист	№ докум.	Подп.	Дата

3.604.2-5.9.02.00.000 Лист 2

25262-10 12 Формат А4

3.604.2-5.9.02.00.000 СБ

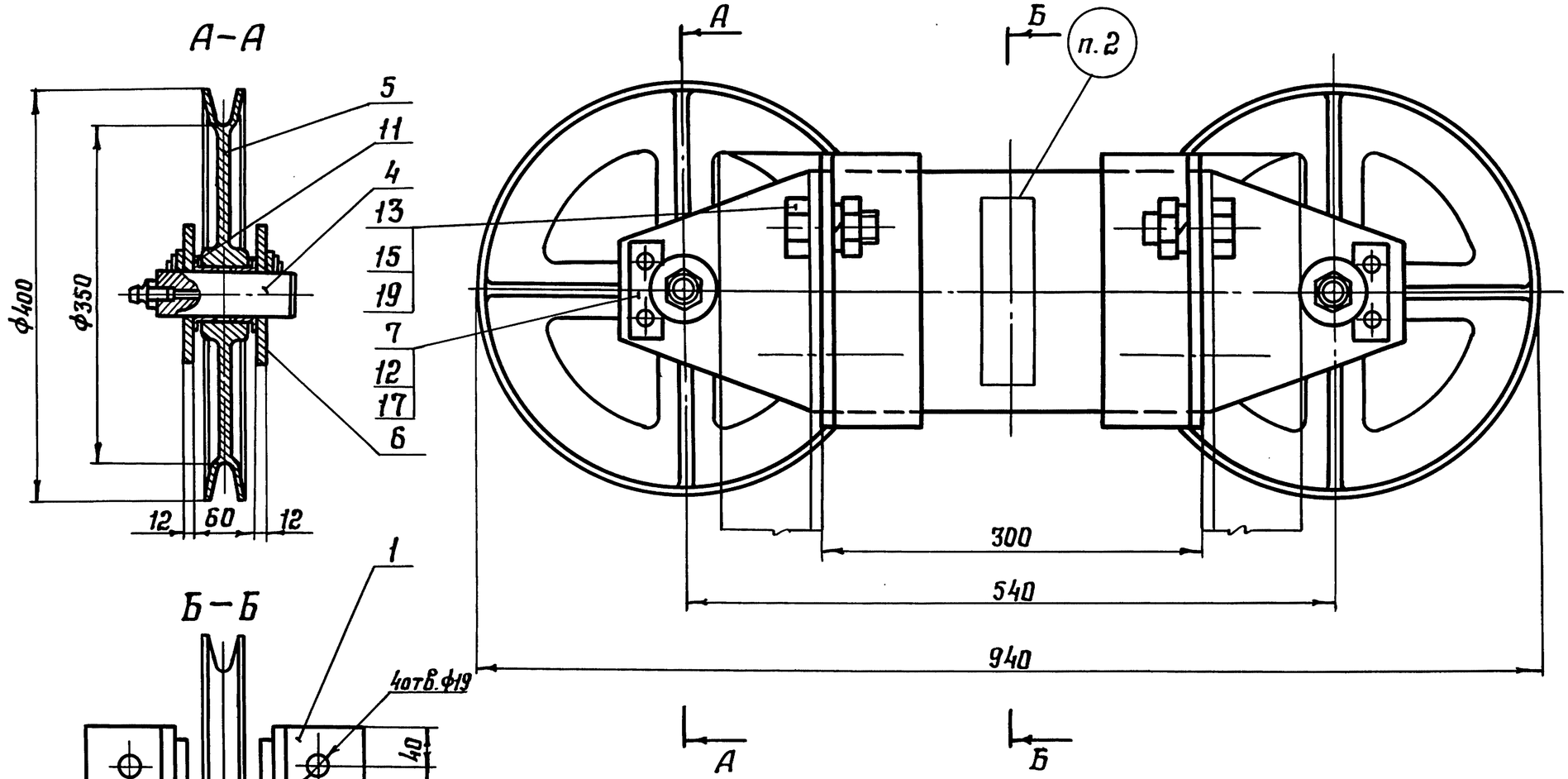

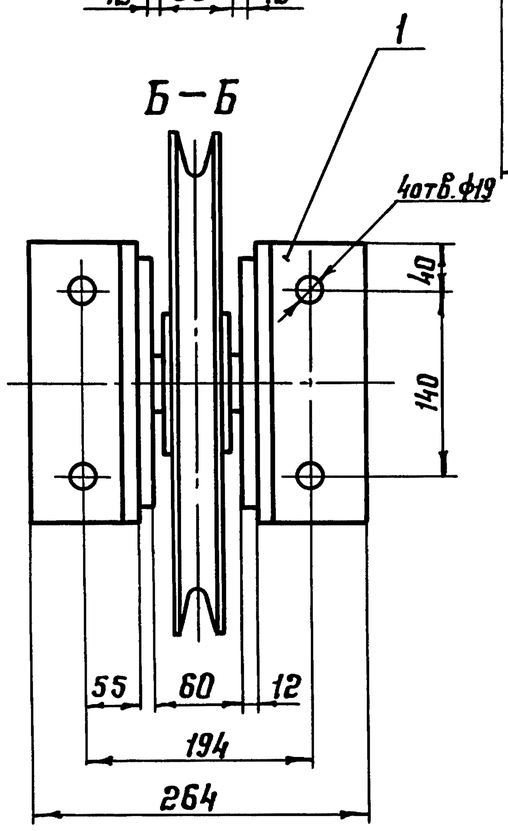

1. Размеры для справок.
2. Маркировать эмалью ХВ-1100 ТУ 6-10-1301-83 красной, высота шрифта 20 мм.
3. Грузоподъемность блока 1,5 т.

Изм	Лист	N докум.	Подп.	Дата	3.604.2-5.9.02.00.000 СБ			
Разработал		Лысенков			Блок канатный КБ-5 Сборочный чертеж	Лит.	Масса	Масштаб
Проверил		Клейменов					53	—
Т.контр.						Лист	Листов 1	
Рук.брит.		Рыбакова				ЦНИИпроектстальконструкция им. Мельникова		
Н.контр.		Вяжлинский						
Утвердил		Остроумов						

Подп. и дата | Инв. N дубл. | Взам.инв. N | Подп. и дата | Инв. N подл.

25262-10 13 Формат А3

Формат	Зона	Поз.	Обозначение	Наименование	Кол.	Примеч.
				Документация		
А3			3.604.2-5.09.02.01.000 СБ	Сборочный чертеж		
				Детали		
А4		1	3.604.2-5.9.02.01.001	Щека	1	
А4		2	3.604.2-5.9.02.01.002	Кронштейн	2	

Подп. и дата | Инв. N дубл. | Взам. инв. N | Подп. и дата | Инв. N подл.

Изм.	Лист	N докум.		
Разработал	Заводчиков			
Проверил	Клейменов			
Рук. брит.	Рыбакова			
Н. контр.	Вяжлинский			
Утвердил	Остроумов			

3.604.2-5.9.02.01.000

Щека

Лит.	Лист	Листов
		1

ЦНИИпроектстальконструкция им. Мельникова

Формат А4

3.604.2-5.9.02.01.000СБ

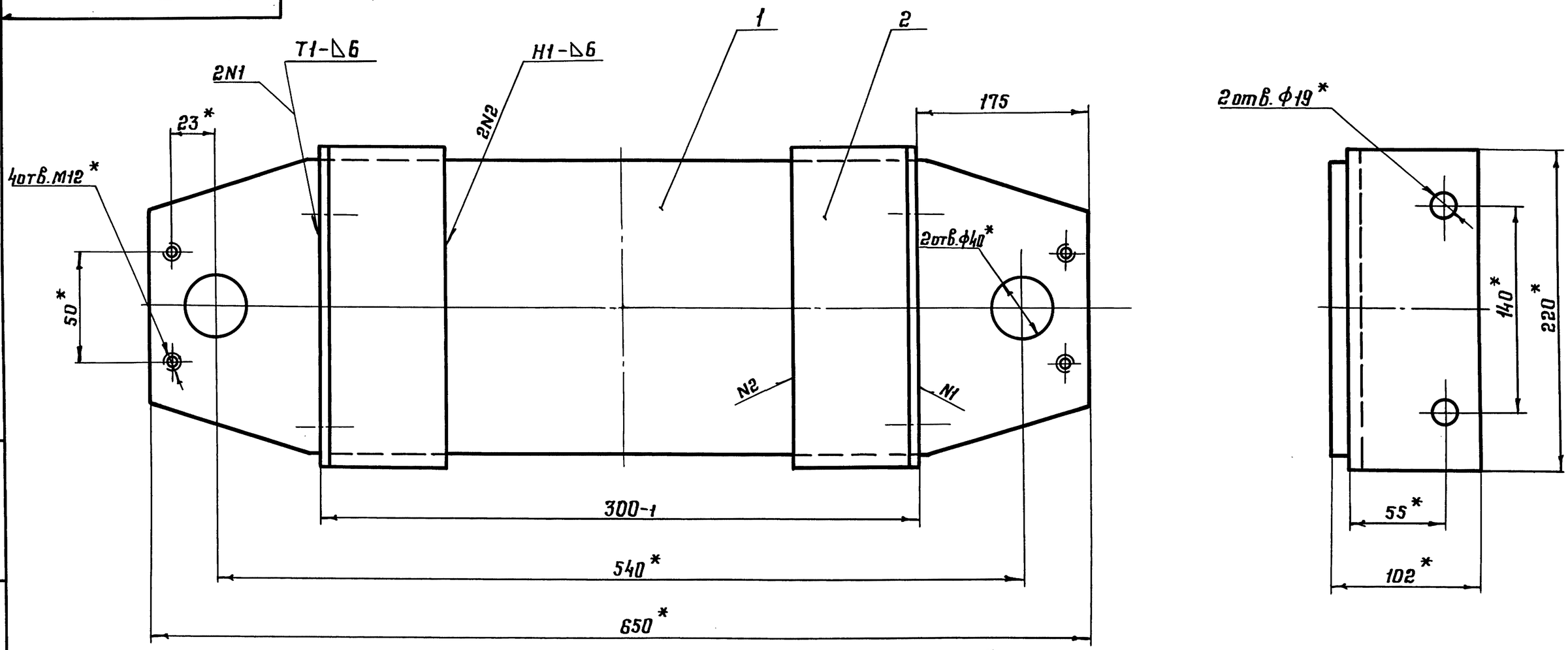

1.* Размеры для справок.
2. ± IT14/2.
3. Сварные швы по ГОСТ 5264-80. Электрод Э-50А ГОСТ 9467-75.
4. Покрытие кроме отверстий: грунтовка ГФ-021 ГОСТ 25129-82, затем эмалью ХВ-1100 ТУ 6-10-1301-82 серого цвета по ГОСТ 9032-74.

					3.604.2-5.9.02.01.000 СБ			
Изм.	Лист	N докум.	Подп.	Дата	Щека	Лит.	Масса	Масштаб
Разработал		Пысенков					14,9	—
Проверил		Клейменов			Сборочный чертеж	Лист	Листов 1	
Т. контр.						ЦНИИпроектстальконструкция им. Мельникова		
Рук. груп.		Рыбакова						
Н. контр.		Вяжлинский						
Утвердил		Остроумов						

Инв. N подл. | Подп. и дата | Взам. инв. N | Инв. N дубл. | Подп. и дата

25262-10 1S

Формат А3

3.604.2-5.9.02.01.001

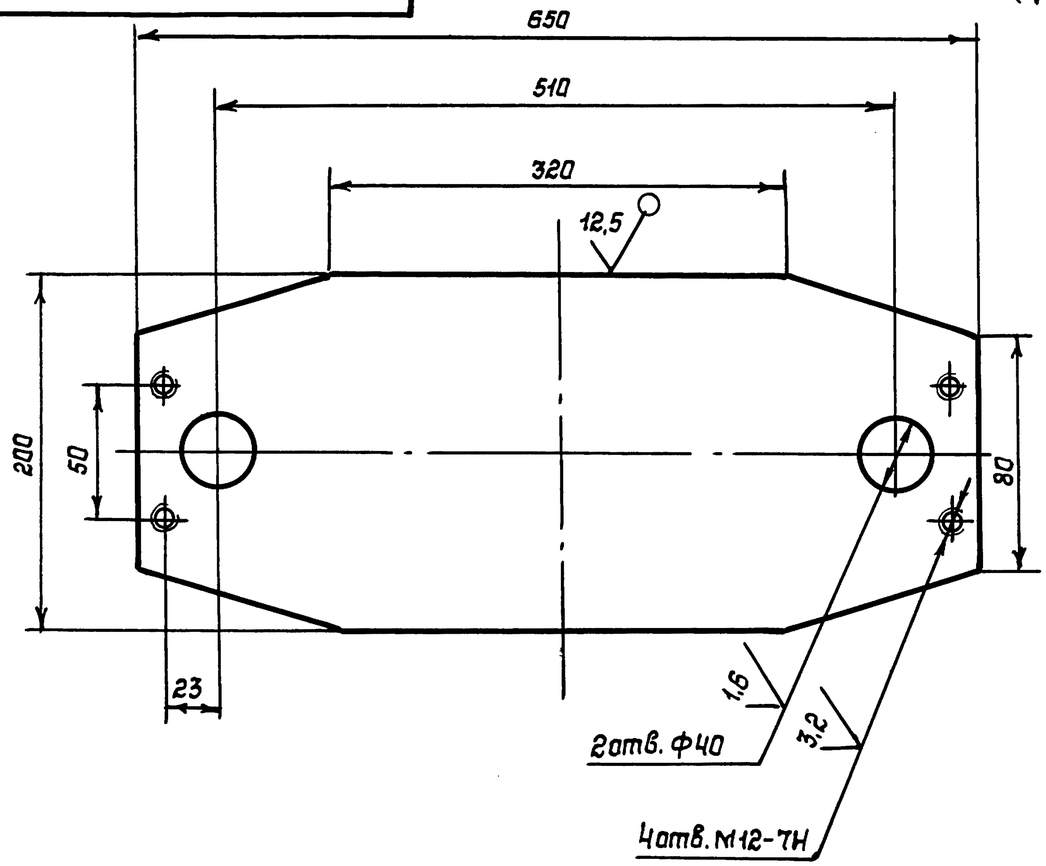

1 Н14; h14; $\pm \frac{IT14}{2}$

2 Допускается изготавливать из стали 09Г2С-12 ГОСТ 19281-89 для климатического исполнения У1

					3.604.2-5.9.02.01.001		
Изм	Лист	N докум.	Подпись	Дата	Щека	Лит.	Масса: 10,12 / Масштаб: —
Разработал		Пысенков				Лист	Листов 1
Проверил		Клейменов					
Т.контр.							
Рук.бриг.		Рыбакова			Лист 12Б-ПН-НО ГОСТ 19903-74 / 09Г2С-15 ГОСТ 19281-89	ЦНИИпроектстальконструкция им. Мельникова	
Н.контр.		Вяжлинский					
Утвердил		Остроумов					

Подпись и дата | Инв.N дубл. | Взам.инв.N | Подпись и дата | Инв.N подл.

Формат А4

3.604.2-5.9.02.01.002

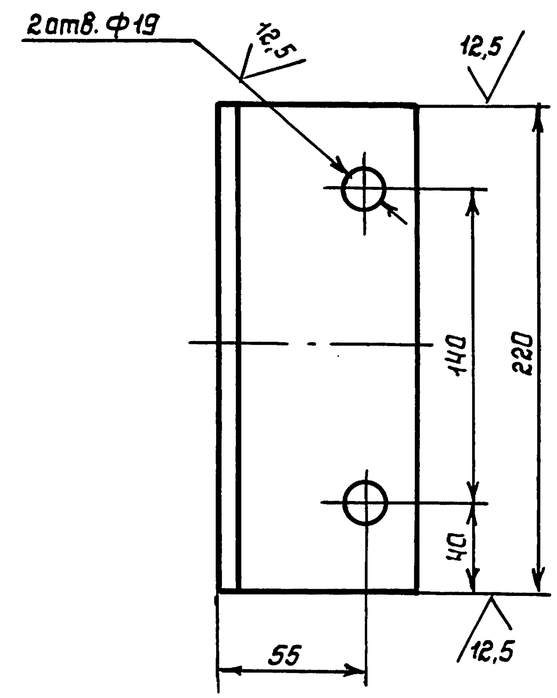

1 Н14; h14; $\pm \frac{IT14}{2}$

2 Допускается изготавливать из стали 09Г2С-12 ГОСТ 1928-89 для климатического исполнения У1

					3.604.2-5.9.02.01.002		
Изм	Лист	N докум.	Подпись	Дата	Кронштейн	Лит.	Масса: 2,36 / Масштаб: —
Разработал		Пысенков				Лист	Листов 1
Проверил		Клейменов					
Т.контр.							
Рук.бриг.		Рыбакова			Уголок Б-90×90×8 ГОСТ 8509-86 / 09Г2С-15 ГОСТ 19281-89	ЦНИИпроектстальконструкция им. Мельникова	
Н.контр.		Вяжлинский					
Утвердил		Остроумов					

Подпись и дата | Инв.N дубл. | Взам.инв.N | Подпись и дата | Инв.N подл.

Формат А4

3.604.2-5.9.02.00.001

12,5 (√)

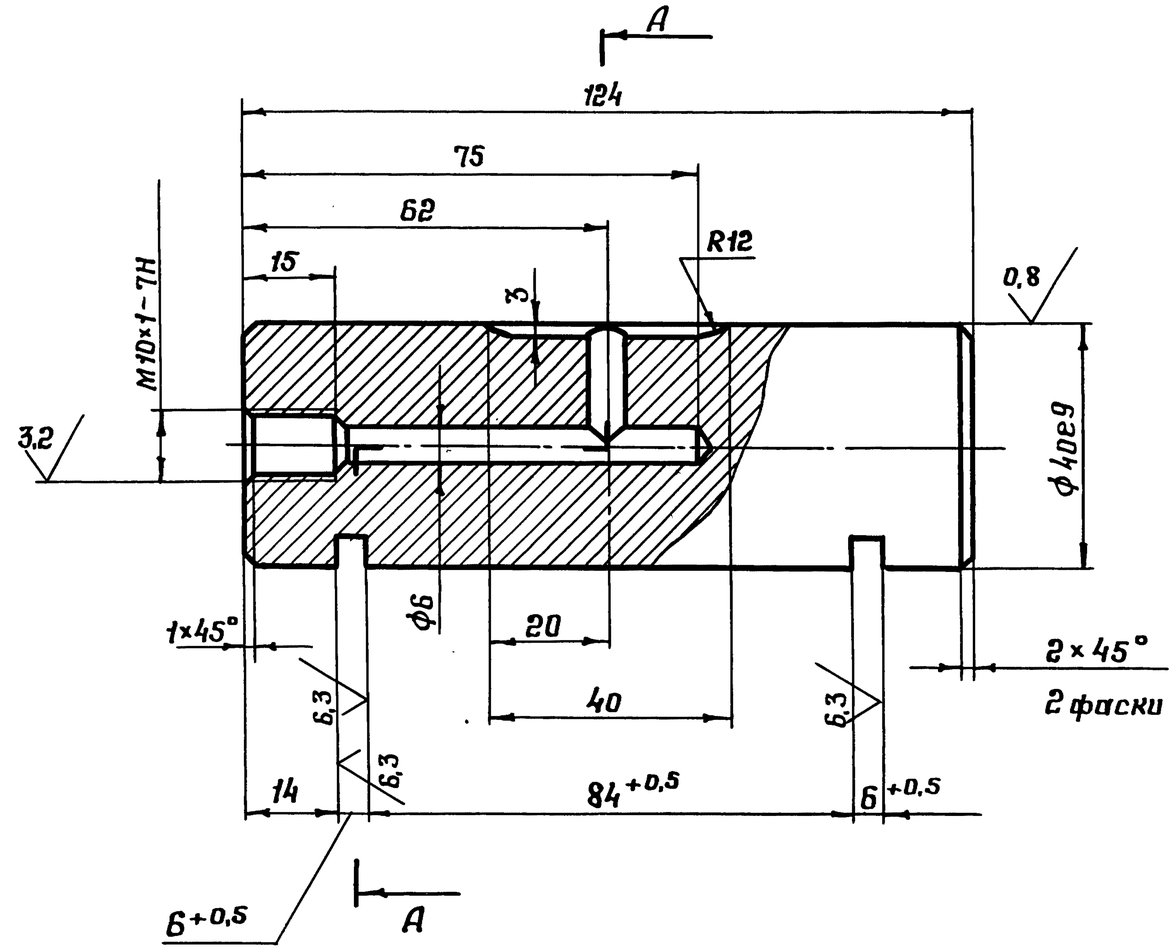

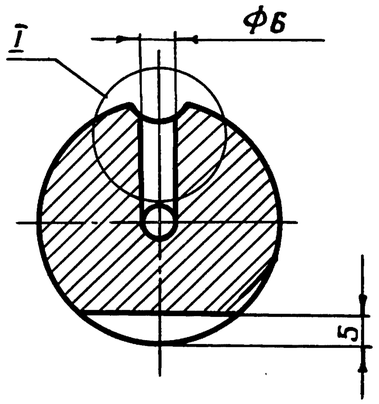

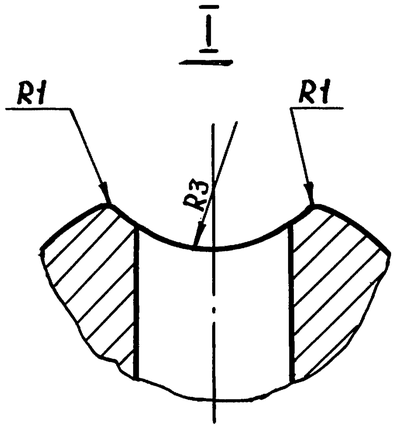

1. H14, h14, $\pm\frac{IT14}{2}$
2. Покрытие Ц9Хр прм

					3.604.2-5.9.02.00.001			
Изм.	Лист	N докум.	Подп.	Дата				
Разработал		Пысенков			Ось блока	Лит.	Масса	Масштаб
Проверил		Клейменов					1,2	—
Т.контр.						Лист	Листов 1	
Рук.бриг.		Рыбакова						
Н.контр.		Вяжлинский			Сталь 45 ГОСТ 1050-88	ЦНИИпроектстальконструкция им. Мельникова		
Утвердил		Остроумов						

Подп. и дата | Инв. N дубл. | Взам. инв. N | Подп. и дата | Инв. N подл.

25262-10 17 формат А3

3.604.2-5.9.02.00.002

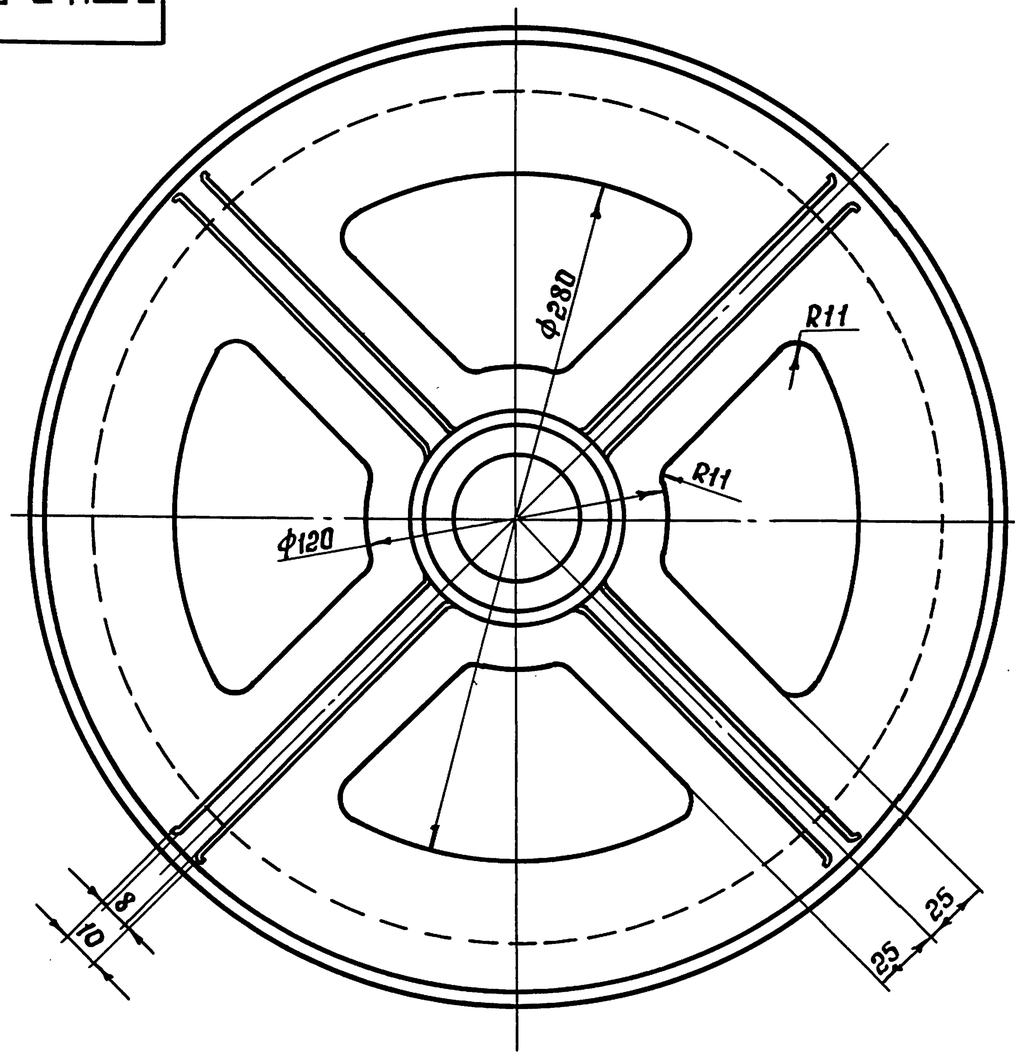

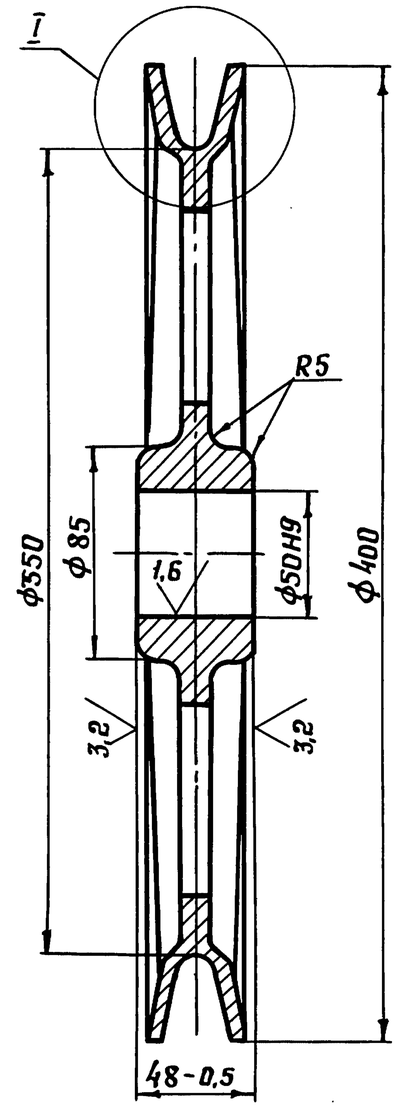

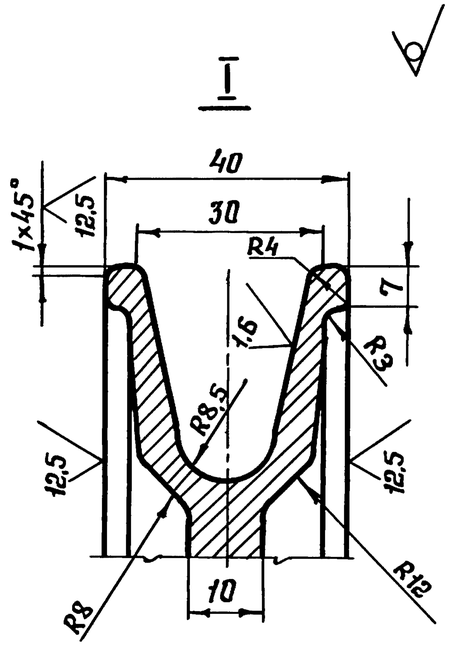

1. Допускаемое отклонение размеров отливки по 3 классу точности ГОСТ 26645-85.

2. Неуказанные предельные отклонения размеров $H14, h14 \pm \frac{IT14}{2}$

3. Покрытие, кроме отверстия Ф50 и профиля рурья, грунтовка ГФ-021 ГОСТ 25129-82, затем эмалью ХВ-1100 ТУ 6-10-1301-83 серого цвета по ГОСТ 9.032-74.

					3.604.2-5.9.02.00.002			
Изм.	Лист	N-докум.	Подп.	Дата	Блок канатный Ф350	Лит.	Масса	Масштаб
Разработал		Лысенков					8,8	—
Проверил		Клейменов				Лист	Листов 1	
Т.контр.								
Рук.бриг.		Рыбакова						
Н.контр.		Вяжлинский			Ст5 ГОСТ 1412-85	ЦНИИпроектстальконструкция им. Мельникова		
Утвердил		Остроумов						

Подп. и дата | Инв. N дубл. | Взам. инв. N | Подп. и дата | Инв. N подл.

25262-10 18 Формат А3

3.604.2-5.9.02.00.003

12,5 (√)

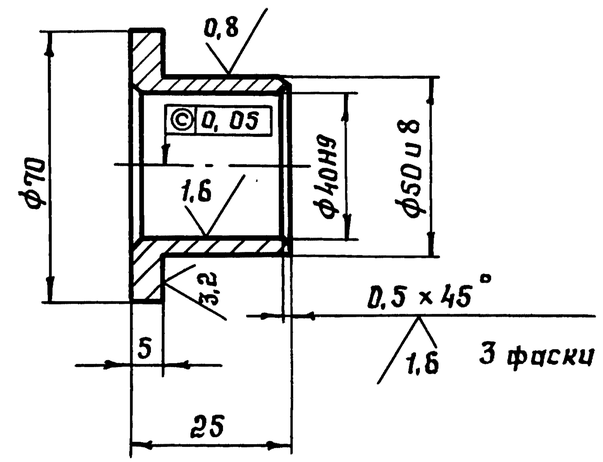

$H14, h14, \pm\frac{IT14}{2}$

					3.604.2-5.9.02.00.003			
Изм	Лист	N-докум.	Подп.	Дата				
Разработал		Лысенков			Втулка	Лит.	Масса	Масштаб
Проверил		Клейменов					0,19	—
Т.контр.						Лист	Листов 1	
Рук.бриг.		Рыбакова			АЧС-3 ГОСТ 1585-85	ЦНИИпроектстальконструкция им. Мельникова		
Н.контр.		Вяжлинский						
Утвердил		Остроумов						

Инв. N подл. | Подп. и дата | Взам. инв. N | Инв. N дубл. | Подп. и дата

25262-10 19

Формат А4

Формат	Зона	Поз.	Обозначение	Наименование	Кол.	Примеч.
				Документация		
А3			3.604.2-5.9.03.00.000СБ	Сборочный чертеж		
			3.604.2-5.10-ТУ	Технические условия		
			3.604.2-ЭД5.10-ТУ	Технические условия		
				Сборочные единицы		
А3		1	3.604.2-5.9.03.01.000	Щека	1	
А3		1	3.604.2-5.9.03.01.000-01	Щека	1	
				Детали		
А3		3	3.604.2-5.9.03.00.001	Ось блока	1	
А3		4	3.604.2-5.9.03.00.002	Блок канатный ф300	1	
Б4		5	3.604.2-5.9.03.00.003	Втулка распорная		
				Труба $\frac{20\times3\ ГОСТ\ 8734-75}{Б20\ ГОСТ\ 8733-87}$		
				Е=60 h14	1	0,08кг
Б4		6	3.604.2-5.9.03.00.004	Втулка распорная		
				Труба $\frac{20\times3\ ГОСТ\ 8734-75}{Б20\ ГОСТ\ 8733-87}$		
				Е=32 h14	2	0,04 кг

Подп. и дата | Инв. N дубл. | Взам. инв. N | Подп. и дата | Инв. N подл.

Изм	Лист	N докум.	Подп.	Дата
Разработал		Пысенков		
Проверил		Клейменов		
Рук. брит.		Рыбакова		
Н. контр.		Вяжлинский		
Утвердил		Остроумов		

3.604.2-5.9.03.00.000

Блок канатный КБ-6

Лит.	Лист	Листов
	1	2

ЦНИИпроектстальконструкция им. Мельникова

Формат А4

Формат	Зона	Поз.	Обозначение	Наименование	Кол.	Примеч.
А4		7	3.604.2-5.9.01.00.003	Оседержатель	2	
А4		8	3.604.2-5.9.02.00.003	Втулка	2	
				Стандартные изделия		
		9		Масленка 1.2.Ц6		
				ГОСТ 19853-78	1	
		10		Болт М12×80.58.019 ГОСТ7798-70	2	
		11		Болт М12×105.58.019 ГОСТ7798-70	1	
		12		Гайка М12.5.019 ГОСТ5915-70	3	
		13		Шайба 12 65Г.019 ГОСТ6402-70	3	

Подп. и дата | Инв. N дубл. | Взам. инв. N | Подп. и дата | Инв. N подл.

Изм	Лист	N докум.	Подп.	Дата

3.604.2-5.9.03.00.000

Лист 2

25262-10 20

Формат А4

3.604 2-5.9.03.00.000СБ

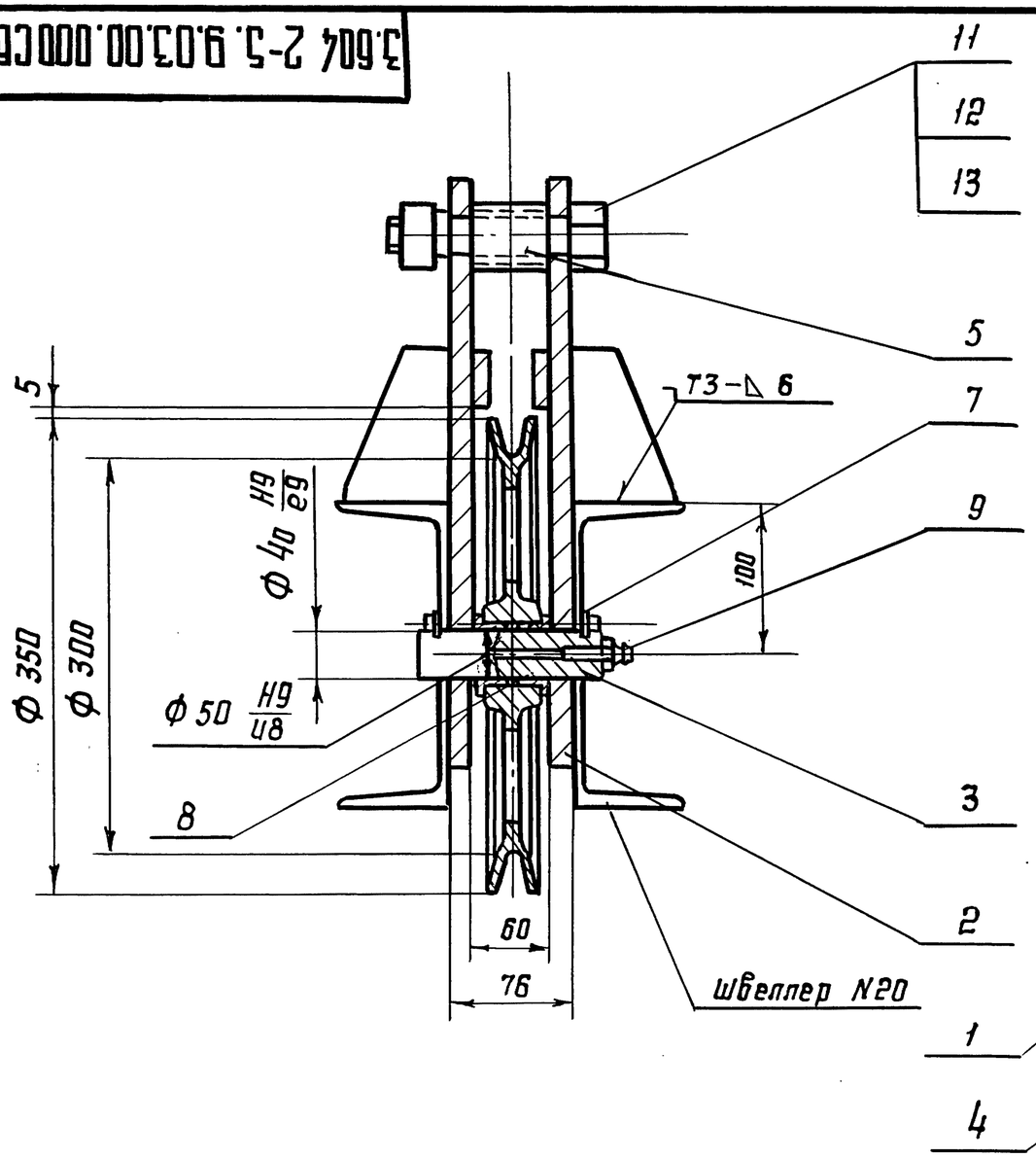

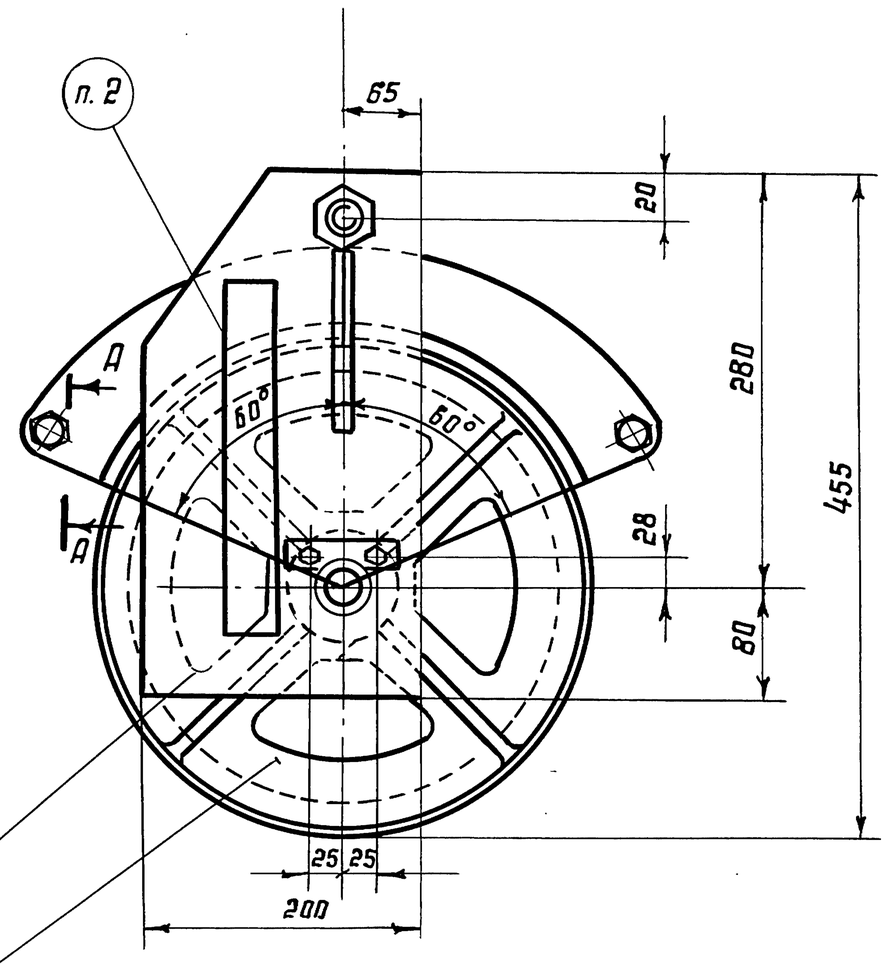

А-А

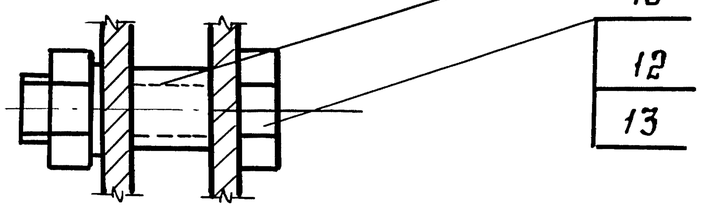

1. Размеры для справок
2. Маркировать эмалью ХВ-1100 ТУ 6-10-1301-83 красной, высота шрифта 20 мм.
3. Грузоподъёмность блока 1,5 т
4. Блок предназначен для установки на монтажную балку из ДС 20

Изм.	Лист	№ докум.	Подп.	Дата	3.604.2-5.9.03.00.000 СБ			
Разработал		Лысенков			Блок канатный КБ-6 Сборочный чертёж	Лит.	Масса	Масштаб
Проверил		Клеймёнов					26	—
Т. контр.						Лист	Листов 1	
Рук. бриг.		Рыбакова				ЦНИИпроектстальконструкция им. Мельникова		
Н. контр.		Вяжлинский						
Утвердил		Остроумов						

Инв. № подл. | Подп. и дата | Взам. инв. № | Инв. № дубл. | Подп. и дата

Формат	Зона	Поз.	Обозначение	Наименование	Кол.	Примеч.
				Документация		
А3			3.604.2-5.9.03.01.000СБ	Сборочный чертеж		
				Детали		
А4		1	3.604.2-5.9.03.01.001	Щека	1	
А4		2	3.604.2-5.9.03.01.002	Ребро	1	
А4		3	3.604.2-5.9.03.01.003	Накладка	1	

Подпись и дата | Инв. N дубл. | Взам. инв. N | Подпись и дата | Инв. N подл.

Изм	Лист	N докум.	Подпись	Дата	3.604.2-5.9.03.01.000		
Разработал		Заводчиков			Щека	Лит	Лист	Листов
Проверил		Клейменов						1
Рук. бриг.		Рыбакова				ЦНИИпроектстальконструкция им. Мельникова	
Н. контр.		Вяжлинский					
Утвердил		Остроумов					

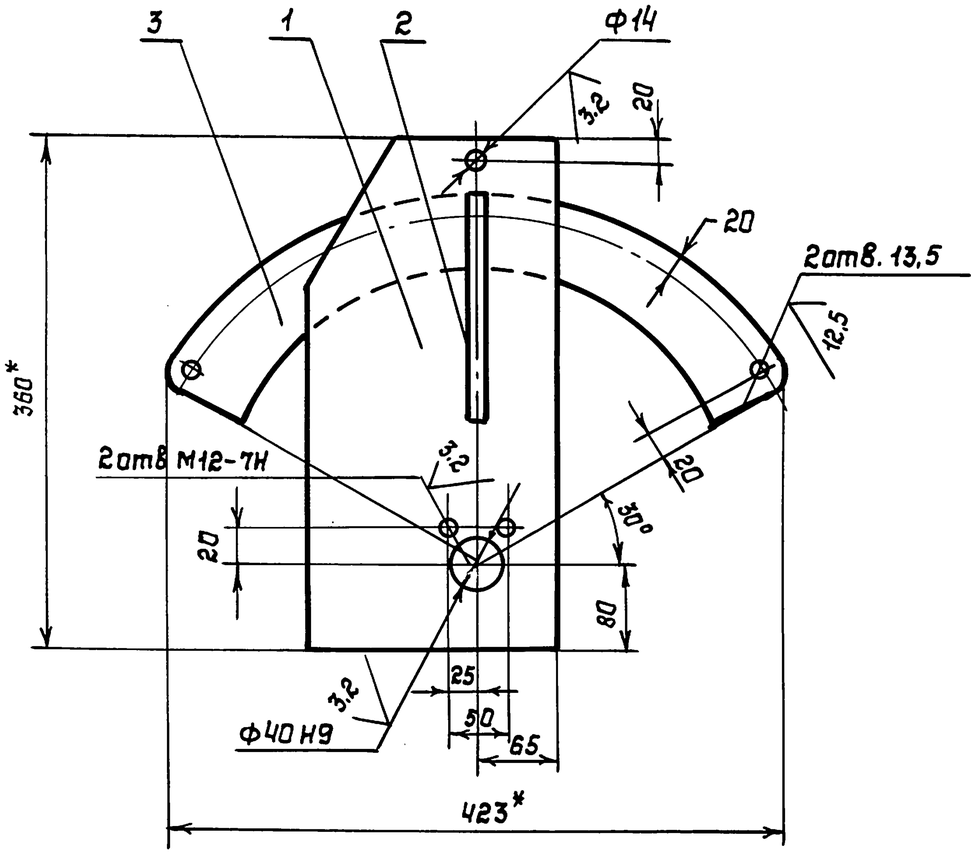

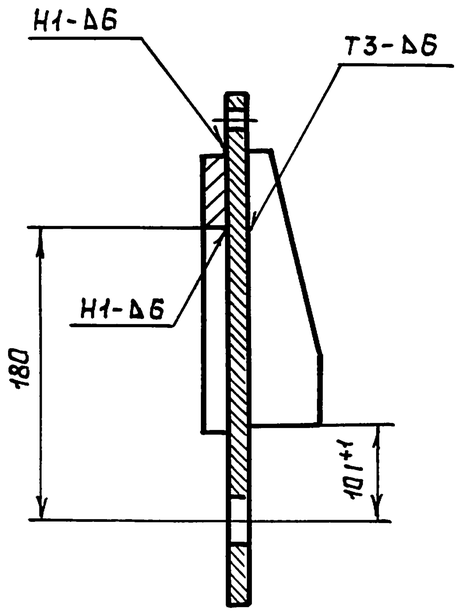

3.604.2-5.09.03.01.000-01 зеркальное отражение
Остальное см. 3.604.2-5.9.03.01.000

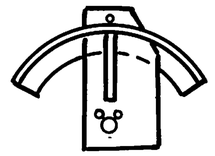

1* Размеры для справок
2 Н14, ±IT14/2
3 Сварные швы по ГОСТ 5264-80
Электрод Э50А ГОСТ 9467-75
4 Покрытие, кроме отверстий: грунтовка
ГФ-021 ГОСТ 25129-82, затем эмалью ХВ-1100
ТУ 6-10-1301-83 серого цвета по ГОСТ 9.032-74

Изм	Лист	N докум.	Подпись	Дата	3.604.2-5.9.03.01.000 СБ		
Разработал		Пысенков			Щека Сборочный чертеж	Лит.	Масса	Масштаб
Проверил		Клейменов					7,5	—
Т.контр.						Лист	Листов 1	
Рук.бриг.		Рыбакова				ЦНИИпроектстальконструкция им. Мельникова		
Н.контр.		Вяжлинский						
Утвердил		Остроумов						

Инв.N подл. | Подпись и дата | Взам.инв.N | Инв.N дубл. | Подпись и дата

3.604.2-5.9.03.01.001

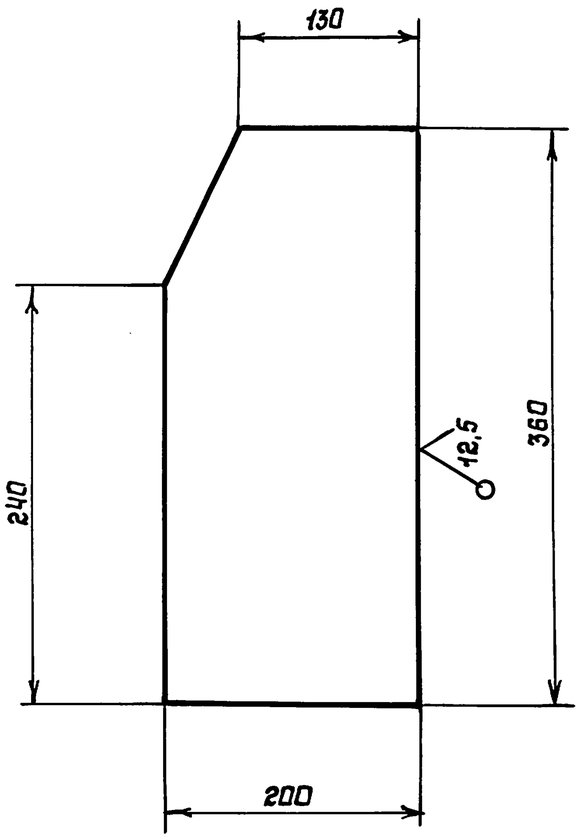

1 H14, h14, $\pm \frac{IT14}{2}$

2 Допускается изготавливать из стали 09Г2С-12 ГОСТ 19281-89 для климатического исполнения У1

					3.604.2-5.9.03.01.001			
Изм	Лист	N докум.	Подпись	Дата				
Разработал		Пысенков			Щека	Лит.	Масса	Масштаб
Проверил		Клейменов					4,26	—
Т.контр.						Лист	Листов 1	
Рук.бриг.		Рыбакова			Лист 86-ПН-НО ГОСТ 19903-74 / 09Г2С-15 ГОСТ 19281-89	ЦНИИпроектстальконструкция им. Мельникова		
Н.контр.		Вяжлинский						
Утвердил		Остроумов						

Инв.N подл. | Подпись и дата | Взам.инв.N | Инв.N дубл. | Подпись и дата

Формат А4

3.604.2-5.9.03.01.002

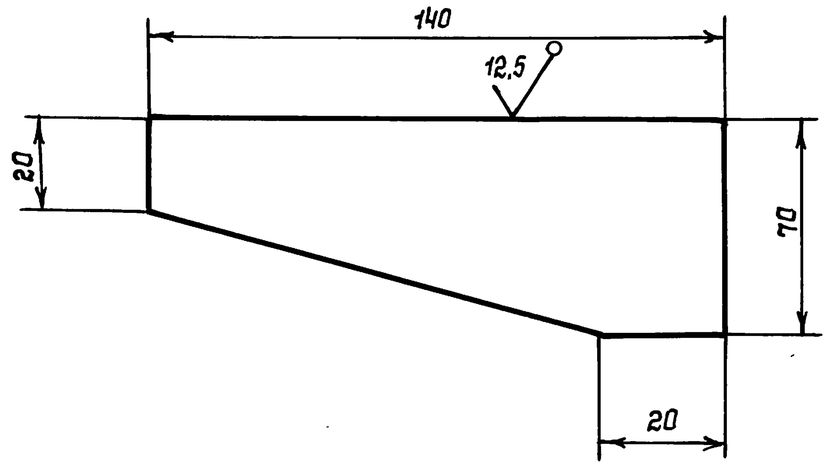

1 H14, h14, $\pm \frac{IT14}{2}$

2 Допускается изгатавливать из стали 09Г2С-12 ГОСТ 19281-89 для климатического исполнения У1

					3.604.2-5.9.03.01.002			
Изм	Лист	N докум.	Подпись	Дата				
Разработал		Пысенков			Ребро	Лит	Масса	Масштаб
Проверил		Клейменов					0,32	—
Т.контр.						Лист	Листов 1	
Рук.бриг.		Рыбакова			Лист 66-ПН-НО ГОСТ 19903-74 / 09Г2С-15 ГОСТ 19281-89	ЦНИИпроектстальконструкция им. Мельникова		
Н.контр.		Вяжлинский						
Утвердил		Остроумов						

Инв.N подл. | Подпись и дата | Взам.инв.N | Инв.N дубл. | Подпись и дата

25262-10 24

Формат А4

3.604.2-5.9.03.01.003

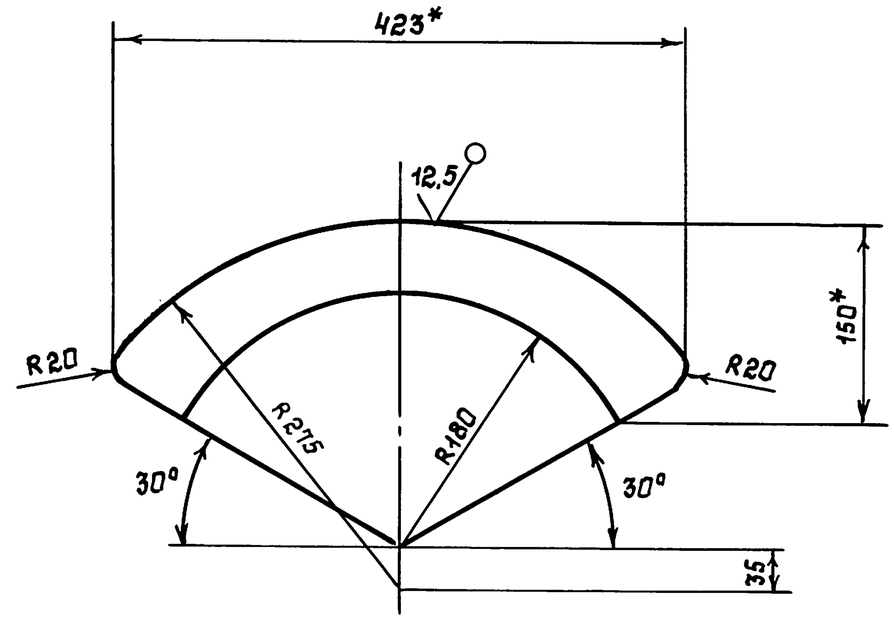

1* Размеры для справок

2 $H14, h14, \pm \frac{IT14}{2}$

3 Допускается изготавливать из стали 09Г2С-12 ГОСТ 19281-89 для климатического исполнения У1

					3.604.2-5.9.03.01.003			
Изм	Лист	N докум.	Подпись	Дата	Накладка	Лит.	Масса	Масштаб
Разработал		Пысенков					2,92	—
Проверил		Клейменов				Лист	Листов 1	
Т. контр.								
Рук. бриг.		Рыбакова			Лист 14Б-ПН-НО ГОСТ 19903-74 / 09Г2С-15 ГОСТ 19281-89	ЦНИИПроектстальконструкция им. Мельникова		
Н. контр.		Вяхлинский						
Утвердил		Остроумов						

Инв. N подл. | Подпись и дата | Взам. инв. N | Инв. N дубл. | Подпись и дата

3.604.2-5.9.03.00.001

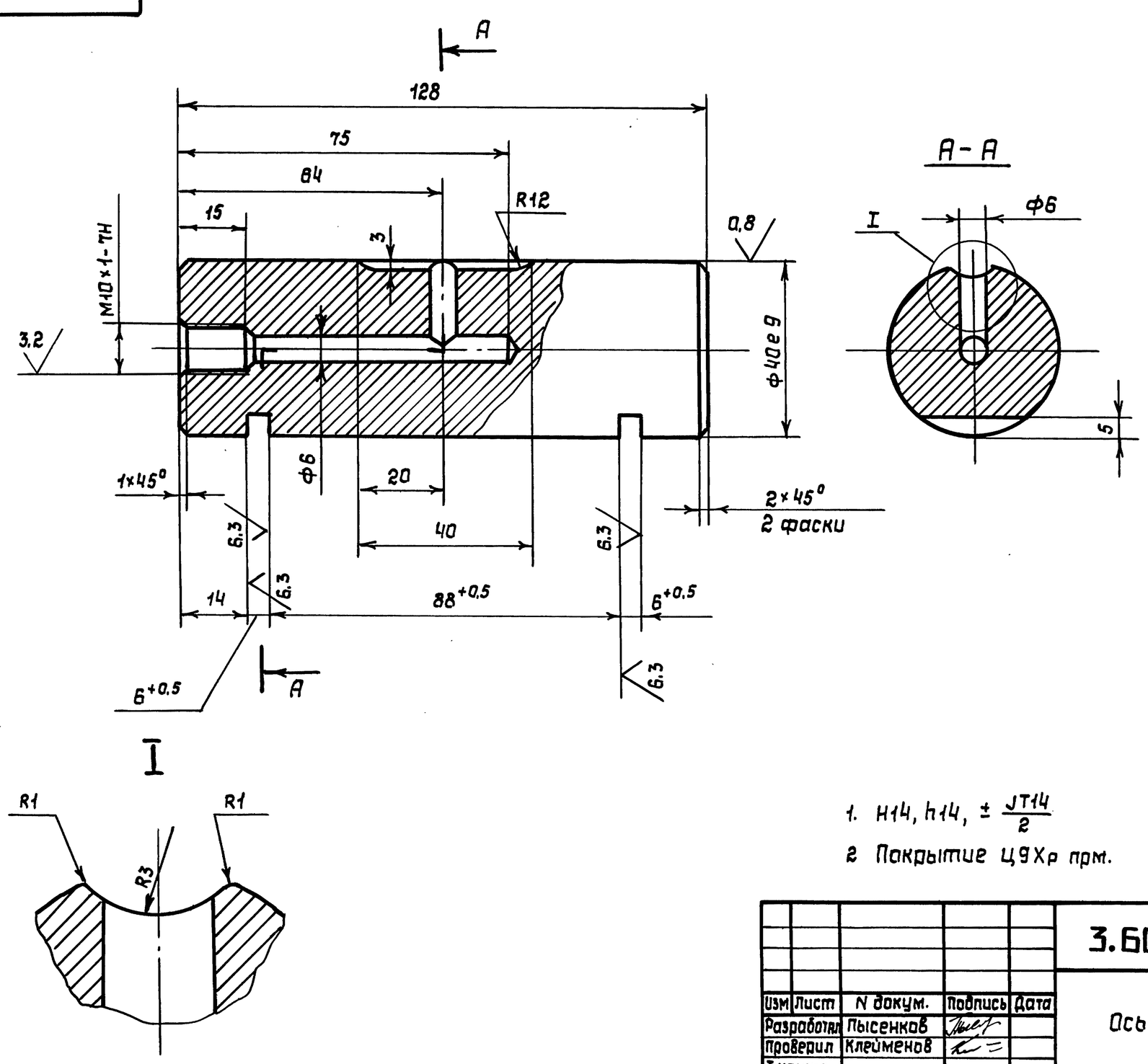

1. H14, h14, $\pm \frac{JT14}{2}$
2. Покрытие Ц9Хр прм.

					3.604.2-5.9.03.00.001			
Изм	Лист	N докум.	Подпись	Дата	Ось блока	Стадия	Масса	Масштаб
Разработал		Пысенков					1,2	—
Проверил		Клейменов				Лист	Листов 1	
Т.контр.								
Рук.бриг.		Рыбакова			Сталь 45 ГОСТ 1050-88	ЦНИИпроектстальконструкция им. Мельникова		
Н.контр.		Вяжлинский						
Утвердил		Остроумов						

Инв.N подл. | Подпись и дата | Взам.инв.N | Инв.N дубл. | Подпись и дата

3.604.2-5.9.03.00.002

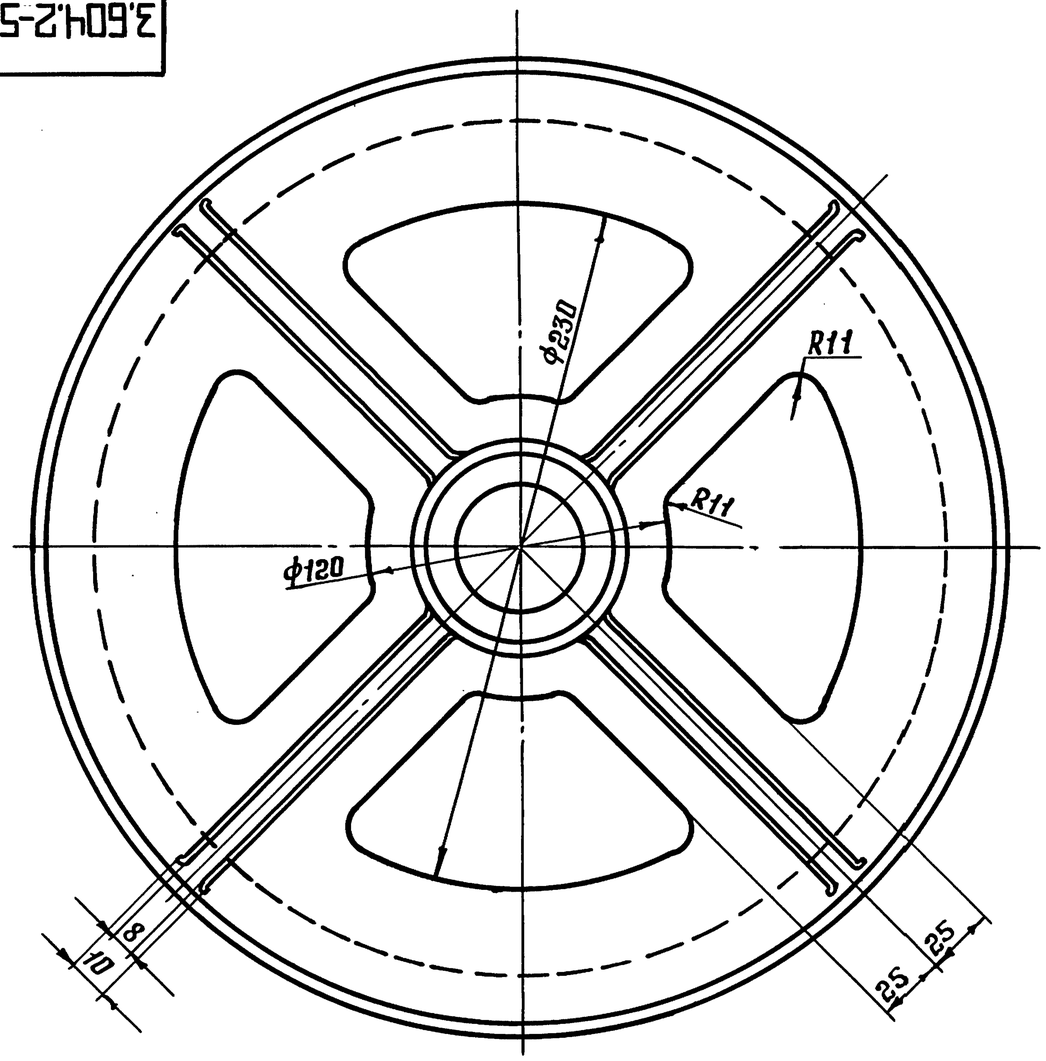

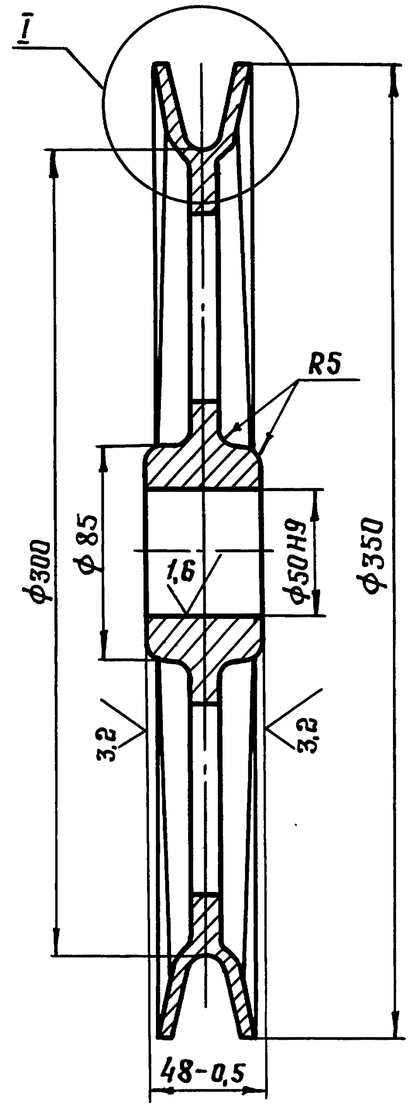

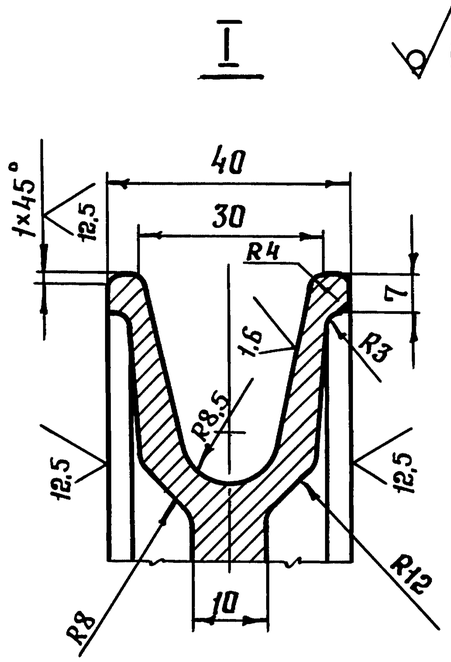

1. Допускаемое отклонение размеров отливки по 3 классу точности ГОСТ26645-85.

2. Неуказанные предельные отклонения размеров $H14, h14, \pm\frac{IT14}{2}$

3. Покрытие, кроме отверстия Ф50 и профиля ручья, грунтовка ГФ-021 ГОСТ 25129-82, затем эмалью ХВ-1100 ТУ 6-10-1301-83 серого цвета по ГОСТ 9.032-74.

					3.604.2-5.9.03.00.002			
Изм.	Лист	Nдокум.	Подп.	Дата	Блок канатный Ф 300	Стадия	Масса	Масштаб
Разработал		Лысенков					8,5	—
Проверил		Клейменов				Лист	Листов 1	
Т.контр.								
Рук.бриг.		Рыбакова			С415 ГОСТ 1412-85	ЦНИИпроектстальконструкция им. Мельникова		
Н.контр.		Вяжлинский						
Утвердил		Остроумов						

Инв. N подл. | Подп. и дата | Взам. инв. N | Инв. N дубл. | Подп. и дата

Формат	Зона	Поз.	Обозначение	Наименование	Кол.	Примеч.
				Документация		
А3			3.604.2-5.9.04.00.000.СБ	Сборочный чертеж		
			3.604.2-5.10-ТУ	Технические условия		
			3.604.2-3Д5.10-ТУ	Технические условия		
				Сборочные единицы		
А4		1	3.604.2-5.9.04.01.000	Щека	2	
				Детали		
А4		2	3.604.2-5.9.04.00.001	Палец	1	
А3		3	3.604.2-5.9.04.00.002	Ось блака	1	
Б4		4	3.604.2-5.9.04.00.003	Трубка распорная		
				Труба 34×3.5 ГОСТ 8734-75 / Б20 ГОСТ 8733-87 / ℓ = 60h14	1	0.16кг
Б4		5	3.604.2-5.9.04.00.004	Трубка распорная		
				Труба 20×3 ГОСТ 8720-75 / Б20 ГОСТ 8733-87 / ℓ = 32h14	2	0.04кг
Б4		6	3.604.2-5.9.04.00.005	Шайба		
				Лист 10Б-ПН-НО ГОСТ 19903-74 / 09Г2С-15 ГОСТ 19281-89 / Ф60h14; Ф25Н14	1	0.18кг

Подпись и дата | Инв. N дубл. | Взам. инв. N | Подпись и дата | Инв. N подл.

Изм	Лист	N докум.	Подпись	Дата
Разработал		Пысенков		
Проверил		Клейменов		
Рук.бриг.		Рыбакова		
Н.контр.		Вяжлинский		
Утвердил		Остроумов		

3.604.2-5.9.04.00.000

Блок подвесной канатный КБ-7

Лит	Лист	Листов
	1	2

ЦНИИпроектстальконструкция им. Мельникова

Формат А4

Формат	Зона	Поз.	Обозначение	Наименование	Кол.	Примеч.
А3		7	3.604.2-5.9.02.00.002	Блок канатный Ф350	1	
А4		8	3.604.2-5.9.01.00.003	Оседержатель	2	
А4		9	3.604.2-5.9.02.00.003	Втулка	2	
				Стандартные изделия		
		14		Масленка 1.2.Ц6 ГОСТ 19853-74	1	
		15		Болт М12×20.58.019 ГОСТ 7798-70	4	
		16		Болт М12×80.58.019 ГОСТ 7798-70	2	
		17		Болт М24×110.58.019 ГОСТ 7798-70	1	
		19		Гайка М12.5.019 ГОСТ 5915-70	2	
		20		Гайка М24.5.019 ГОСТ 5915-70	1	
		21		Гайка М24.5.019 ГОСТ 2528-70	1	
		22		Шайба 12.65Г.019 ГОСТ 6402-70	6	
		23		Шайба 24.65Г.019 ГОСТ 6402-70	1	
		25		Шплинт 6×40 ГОСТ 397-79	1	

Подпись и дата | Инв. N дубл. | Взам. инв. N | Подпись и дата | Инв. N подл.

Изм	Лист	N докум.	Подпись	Дата

3.604.2-5.9.04.00.000

Лист 2

3.604.2-5.9.04.00.000 СБ

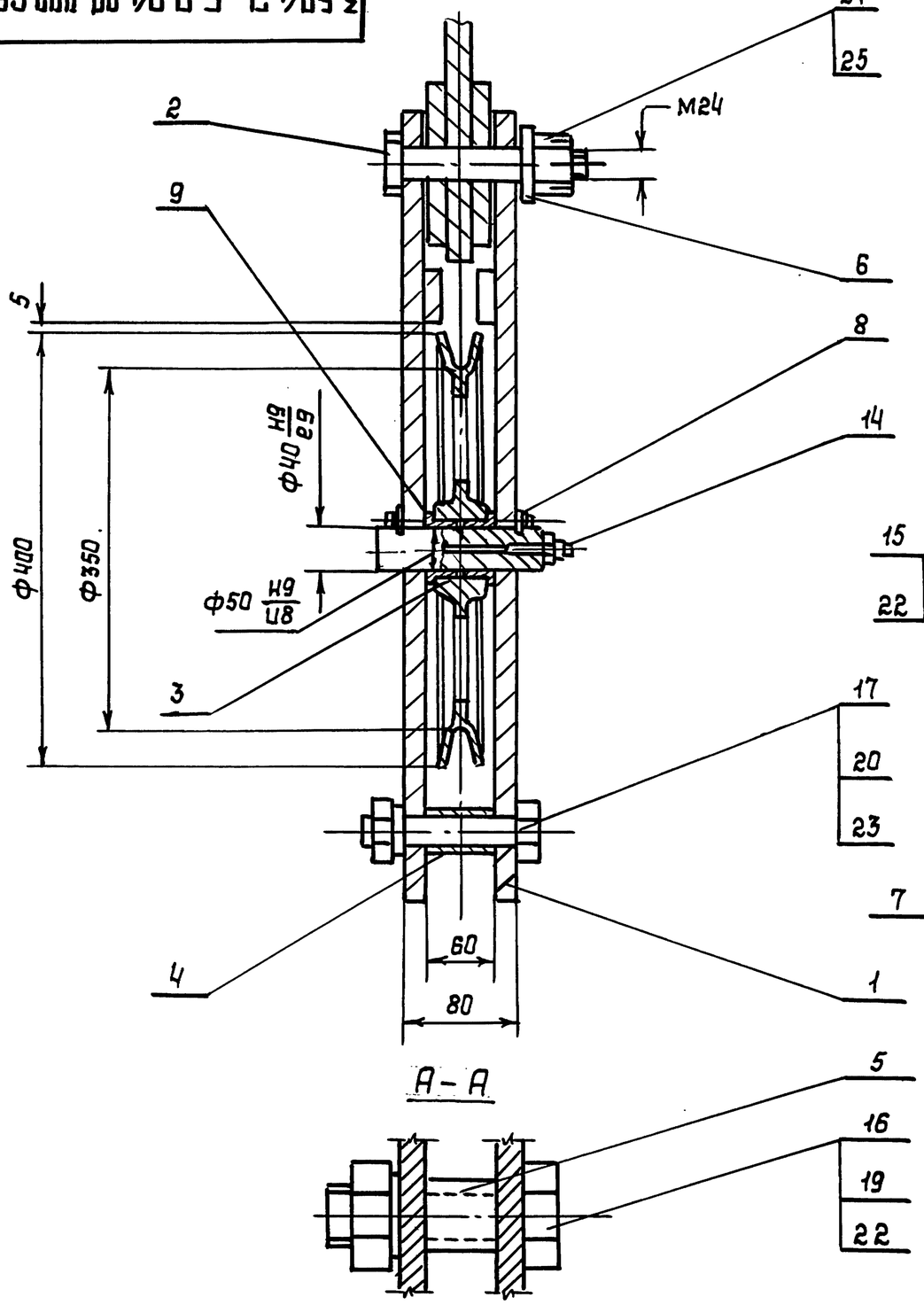

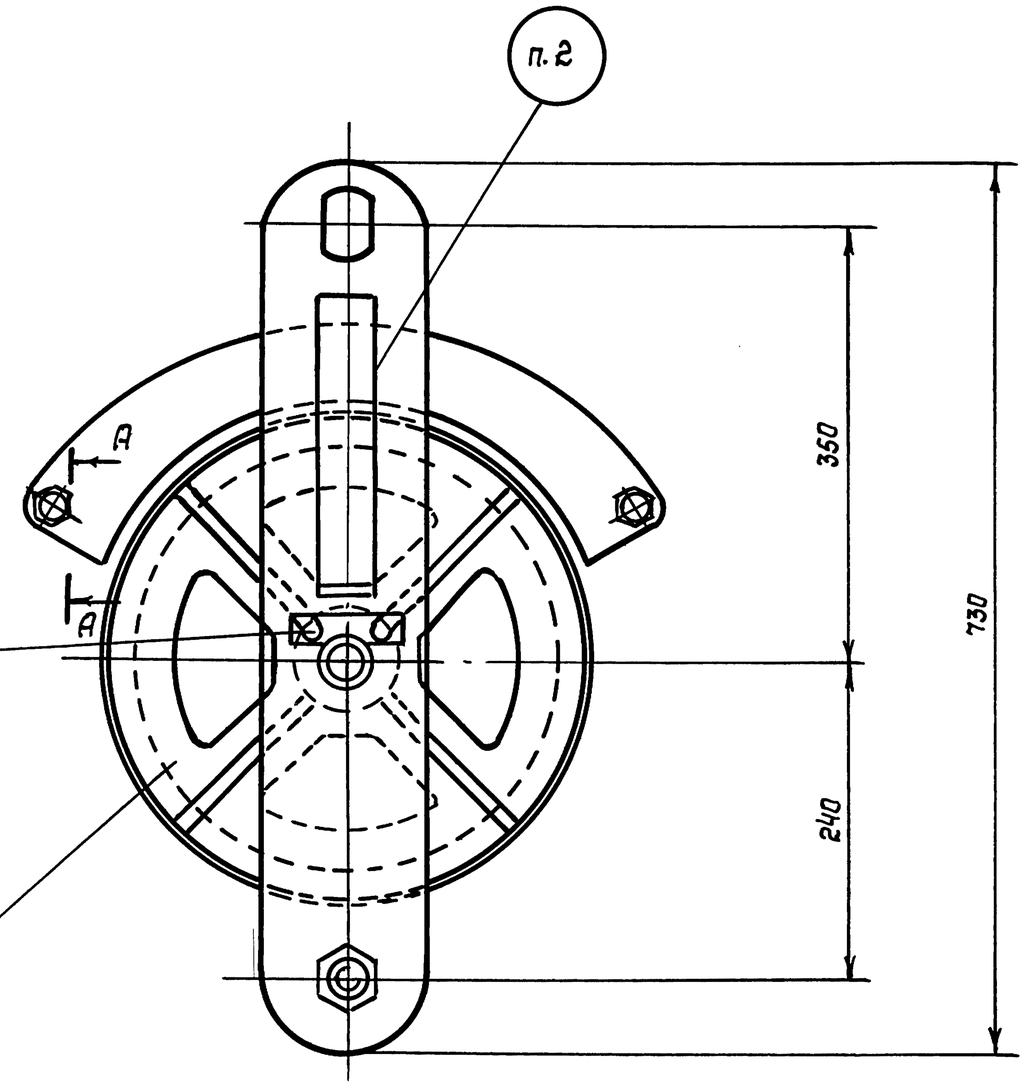

1 Размеры для справок

2 Маркировать эмалью ХВ-1100 ТУ 6-10-1301-83 красной, высота шрифта 20мм

3 Грузоподъемность блока 1,5т

Изм	Лист	N докум.	Подпись	Дата	3.604.2-5.9.04.00.000 СБ			
Разработал		Пысенков			Блок подвесной канатный КБ-7 Сборочный чертеж	Лит.	Масса	Масштаб
Проверил		Клейменов					35,5	—
Т.контр.						Лист	Листов 1	
Рук.бриг.		Рыбакова				ЦНИИПРОЕКТСТАЛЬКОНСТРУКЦИЯ им. Мельникова		
Н.контр.		Вяжлинский						
Утвердил		Остроумов						

Инв. N подл. | Подпись и дата | Взам. инв. N | Инв. N дубл. | Подпись и дата

Формат	Зона	Поз.	Обозначение	Наименование	Кол.	Примеч.
				Документация		
А4			3.604.2-5.9.04.01.000 СБ	Сборочный чертеж		
				Детали		
А4		1	3.604.2-5.9.04.01.001	Щека	1	
А4		2	3.604.2-5.9.01.01.002	Накладка	1	

Подпись и дата | Инв. N дубл. | Взам. инв. N | Подпись и дата | Инв. N подл.

Изм	Лист	N докум.	Подпись	Дата
Разработал		Пысенков		
Проверил		Клейменов		
Рук. бриг.		Рыбакова		
Н. контр.		Вяжлинский		
Утвердил		Остроумов		

3.604.2-5.9.04.01.000

Щека

Лит.	Лист	Листов
		1

ЦНИИпроектстальконструкция им. Мельникова

Формат А4

3.604.2-5.9.04.01.000 СБ

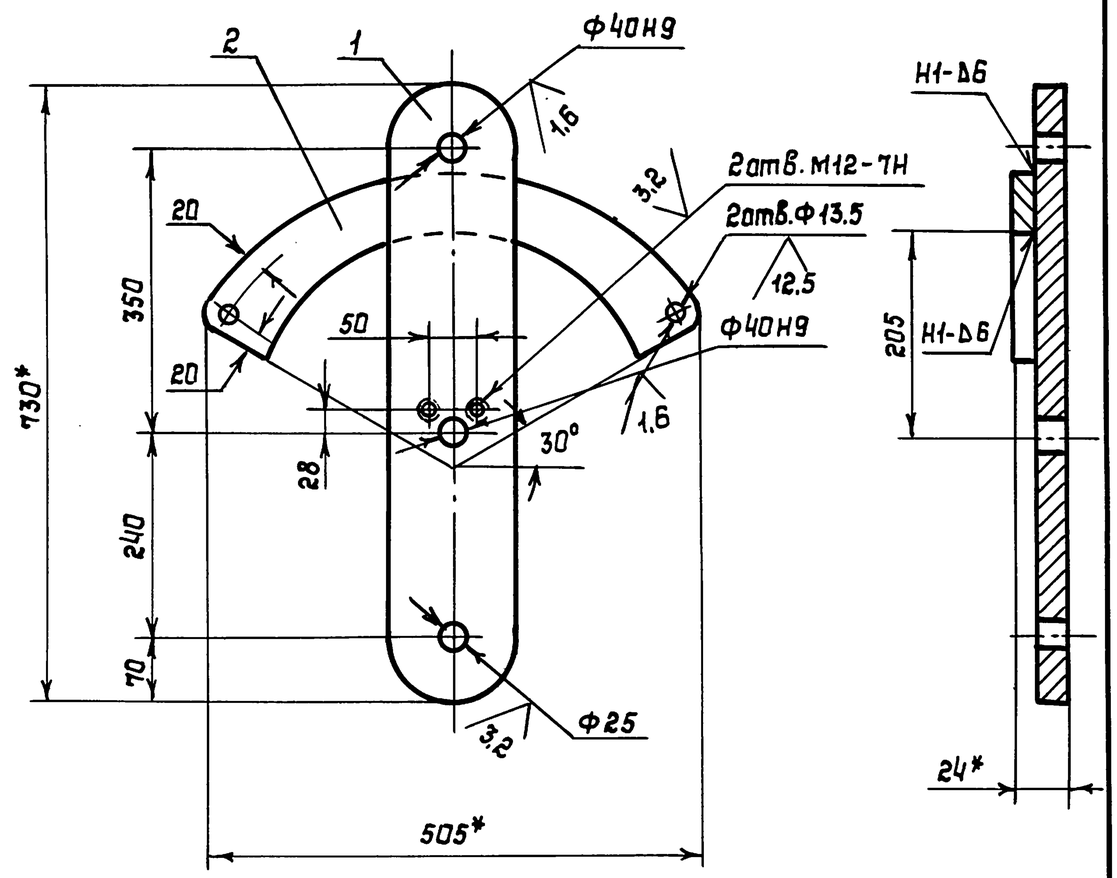

1* Размеры для справок

2 Н14, h14, $\pm \frac{IT14}{2}$

3 Сварные швы по ГОСТ 5264-80. Электрод Э-50А ГОСТ 9467-75

4 Покрытие, кроме отверстий: грунтовка ГФ-021 ГОСТ 25129-82, затем эмалью ХВ-1100 ТУ 6-10-1301-81 серого цвета по ГОСТ 9.032-74

Подпись и дата | Инв. N дубл. | Взам. инв. N | Подпись и дата | Инв. N подл.

Изм	Лист	N докум.	Подпись	Дата
Разработал		Пысенков		
Проверил		Клейменов		
Т. контр.				
Рук. бриг.		Рыбакова		
Н. контр.		Вяжлинский		
Утвердил		Остроумов		

3.604.2-5.9.04.01.000 СБ

Щека

Сборочный чертеж

Лит.	Масса	Масштаб
	11	—

Лист | Листов 1

ЦНИИпроектстальконструкция им. Мельникова

3.604.2-5.9.04.00.001

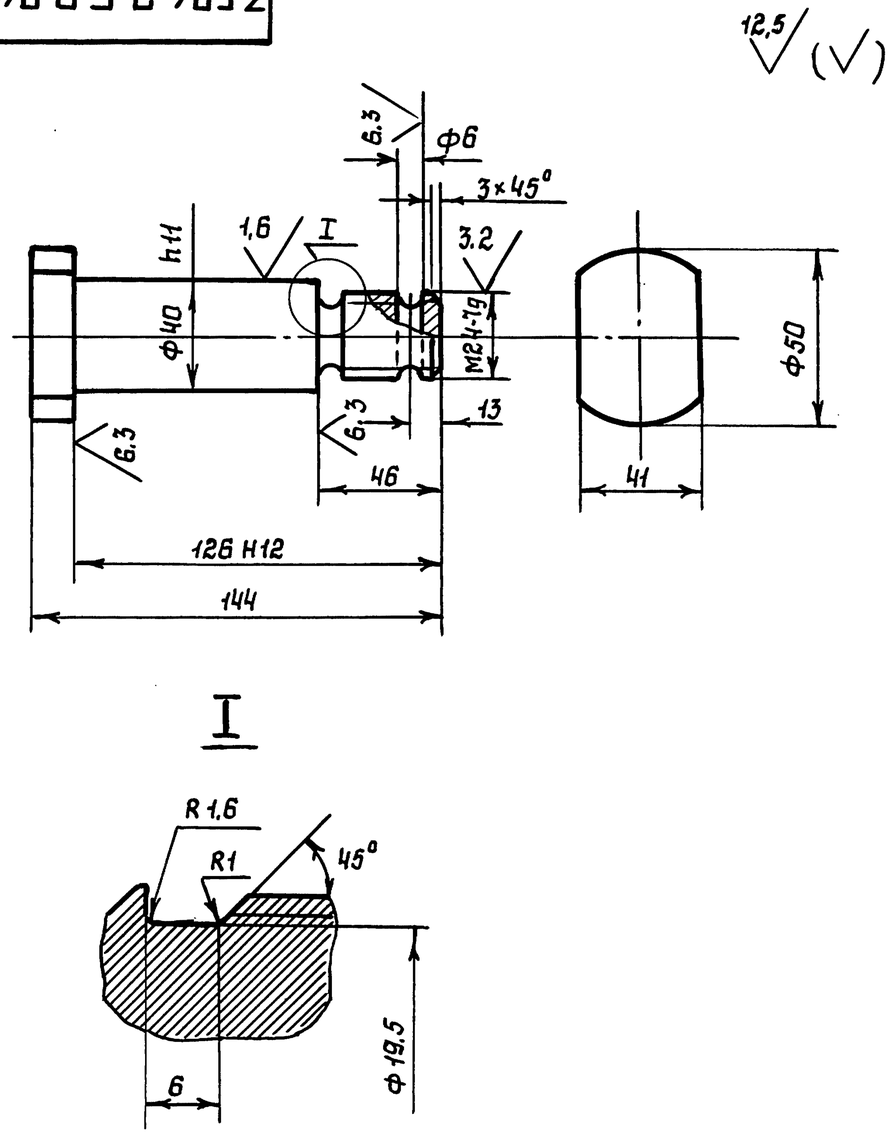

1. H14, h14, $\pm \frac{IT14}{2}$

2 Покрытие Ц9Хр прм

Изм	Лист	N докум.	Подпись	Дата	3.604.2-5.9.04.00.001		
Разработал	Пысенков				Палец	Лит.	Масса 1,23 / Масштаб —
Проверил	Клейменов					Лист	Листов 1
Т.контр.							
Рук.бриг.	Рыбакова				Сталь 45 ГОСТ 1050-83	ЦНИИпроектстальконструкция им. Мельникова	
Н.контр.	Вяжлинский						
Утвердил	Остроумов						

Подпись и дата | Инв. N дубл. | Взам. инв. N | Подпись и дата | Инв. N подл.

3.604.2-5.9.04.01.001

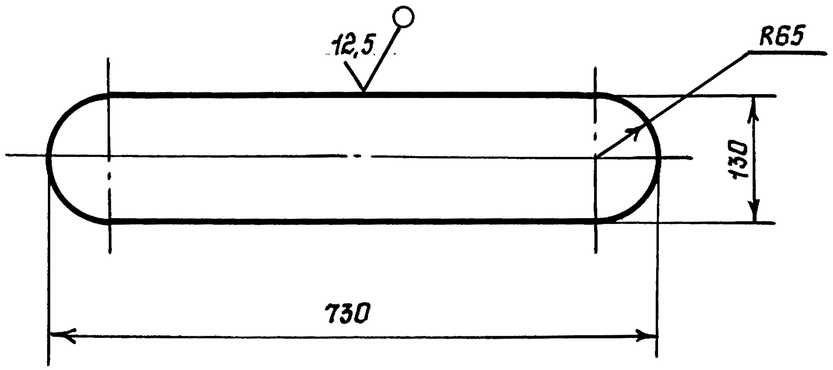

1 H14, h14, $\pm \frac{IT14}{2}$

2 Допускается изготавливать из стали 09Г2С-12 ГОСТ 19281-89 для климатического исполнения У1

Изм	Лист	N докум.	Подпись	Дата	3.604.2-5.9.04.01.001		
Разработал	Пысенков				Щека	Лит.	Масса 7,17 / Масштаб —
Проверил	Клейменов					Лист	Листов 1
Т.контр.							
Рук.бриг.	Рыбакова				Лист 10Б-ПН-НО ГОСТ 19903-74 / 09Г2С-15 ГОСТ 19281-89	ЦНИИпроектстальконструкция им. Мельникова	
Н.контр.	Вяжлинский						
Утвердил	Остроумов						

Подпись и дата | Инв. N дубл. | Взам. инв. N | Подпись и дата | Инв. N подл.

Формат А4

3.604.2-5.9.04.00.002

12,5 (√)

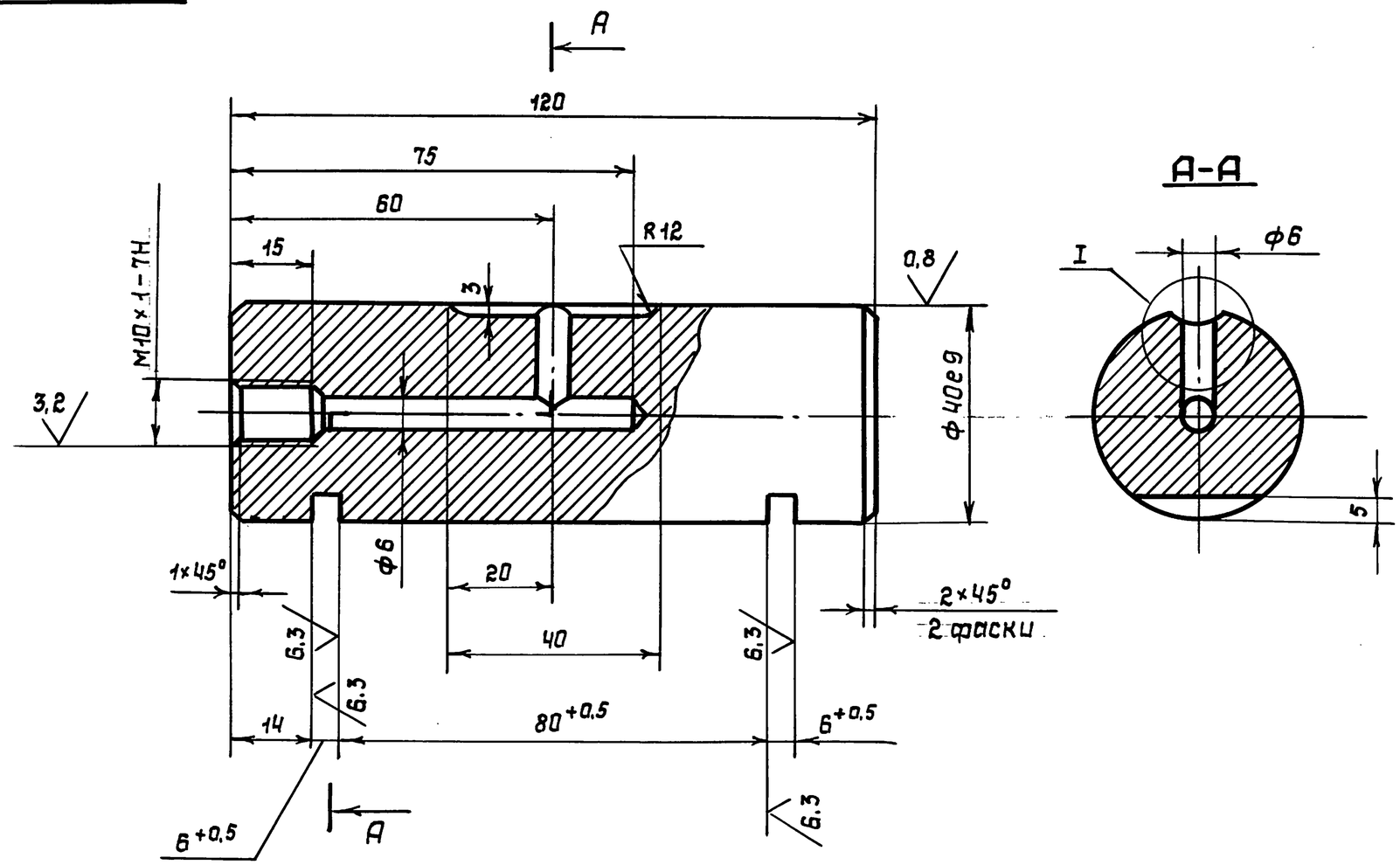

I

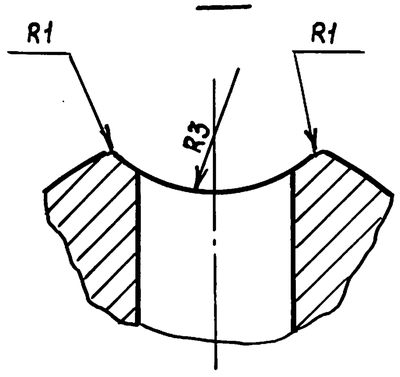

1. H14, h14, $\pm \frac{IT14}{2}$
2. Покрытие Ц9Хр прм

					3.604.2-5.9.04.00.002			
Изм	Лист	N докум.	Подпись	Дата	Ось блока	Лит.	Масса	Масштаб
Разработал		Пысенков					1,16	—
Проверил		Клейменов				Лист	Листов 1	
Т.контр.								
Рук.фриг.		Рыбакова			Сталь 45 ГОСТ 1050-88	ЦНИИпроектстальконструкция им. Мельникова		
Н.контр.		Вяжлинский						
Утвердил		Остроумов						

Инв.N подл. | Подпись и дата | Взам.инв.N | Инв.N дубл. | Подпись и дата

Формат	Зона	Поз.	Обозначение	Наименование	Кол.	Примеч.
				Документация		
А3			3.604.2-5.9.05.00.000 СБ	Сборочный чертеж		
			3.604.2-5.10-ТУ	Технические условия		
			3.604.2-ЭД 5.10-ТУ	Технические условия		
				Сборочные единицы		
А4		1	3.604.2-5.9.05.01.000	Обойма	1	
				Детали		
А4		3	3.604.2-5.9.05.00.001	Накладка	2	
Б/ч		4	3.604.2-5.9.05.00.002	Трубка распорная		
				Труба 20х3 ГОСТ 8734-75 / БВ0 ГОСТ 8733-87		
				ℓ=32 h14	2	0,04кг
А3		5	3.604.2-5.9.02.00.002	Блок канатный Ф350	1	
А4		6	3.604.2-5.9.01.00.003	Оседержатель	2	
А3		7	3.604.2-5.9.02.00.001	Ось блока	1	
А4		8	3.604.2-5.9.02.00.003	Втулка	2	
				Стандартные изделия		
		11		Масленка 1.2.Ц6 ГОСТ 19853-74	1	
		13		Болт М12х20.58.019 ГОСТ 7798-70	4	
		14		Болт М12х110.58.019 ГОСТ 7798-70	2	

Подпись и дата | Инв. N дубл. | Взам. инв. N | Подпись и дата | Инв. N подл.

Изм	Лист	N докум.	Подпись	Дата
Разработал	Заводчиков			
Проверил	Клейменов			
Рук.бриг.	Рыбакова			
Н.контр.	Вяжлинский			
Утвердил	Остроумов			

3.604.2-5.9.05.00.000

Блок канатный КБ-8

Лит.	Лист	Листов
	1	2

ЦНИИпроектстальконструкция им. Мельникова

Формат А4

Формат	Зона	Поз.	Обозначение	Наименование	Кол.	Примеч.
		16		Винт М10х25.58.019 ГОСТ 17475-80	16	
		18		Гайка М12.5.019 ГОСТ 5915-70	2	
		19		Шайба 12.65Г.019 ГОСТ 6402-70	6	

Подпись и дата | Инв. N дубл. | Взам. инв. N | Подпись и дата | Инв. N подл.

Изм	Лист	N докум.	Подпись	Дата

3.604.2-5.9.05.00.000

Лист 2

3.604.2-5.9.05.00.000СБ

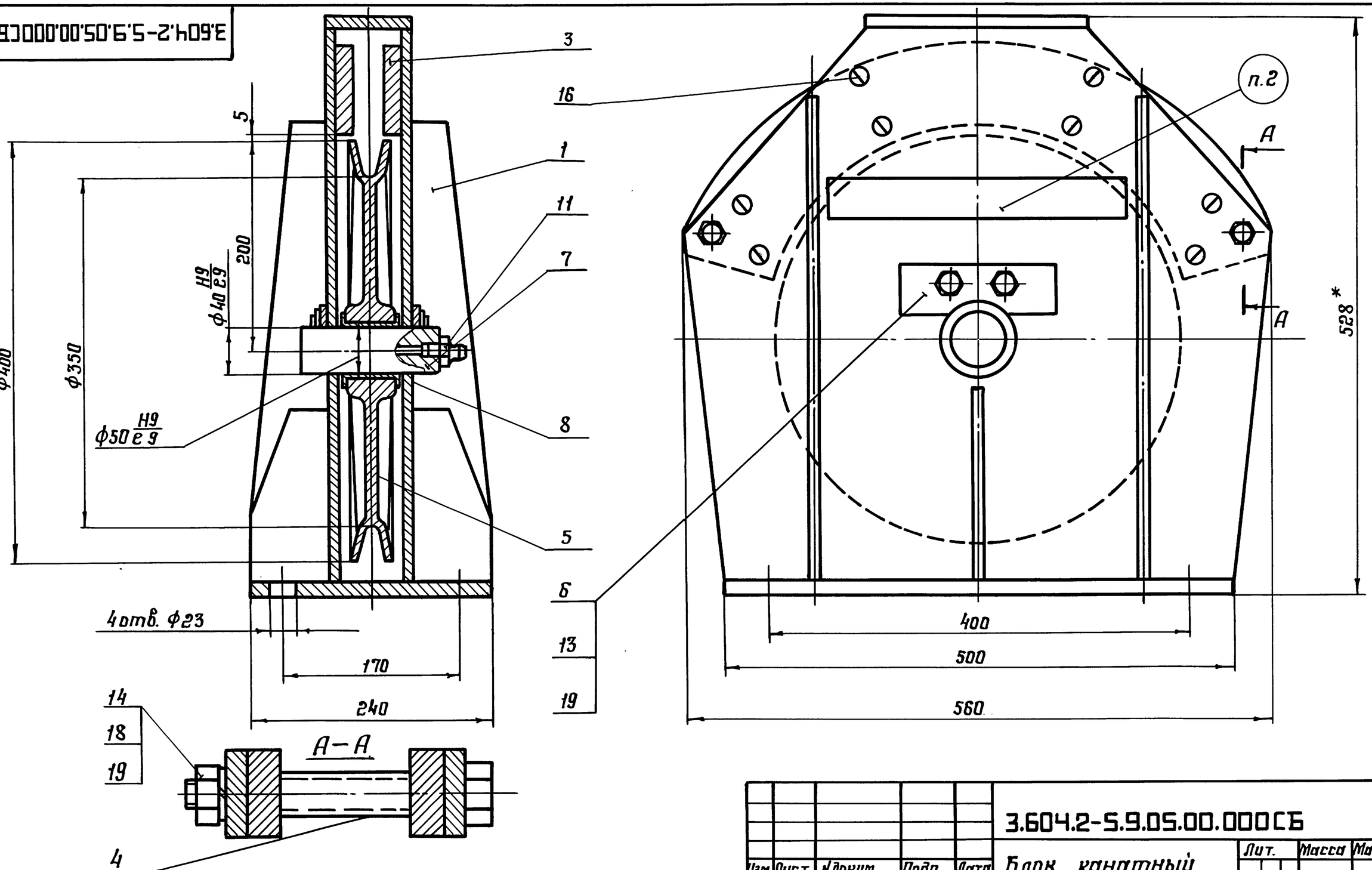

1. Размеры для справок.
2. Маркировать эмалью ХВ-1100 ТУ 6-10-1301-83 красной, высота шрифта 20 мм.
3. Грузоподъемность блока 1,5 т.

Изм.	Лист	N докум.	Подп.	Дата	3.604.2-5.9.05.00.000СБ			
Разработал		Лысенков			Блок канатный КБ-8 Сборочный чертеж	Лит.	Масса 87,1	Масштаб —
Проверил		Клейменов				Лист	Листов 1	
Т. контр.						ЦНИИпроектстальконструкция им. Мельникова		
Рук. груп.		Рыбакова						
Н. контр.		Вяжлинский						
Утвердил		Остроумов						

Инв. N подл. | Подп. и дата | Взам. инв. N | Инв. N дубл. | Подп. и дата

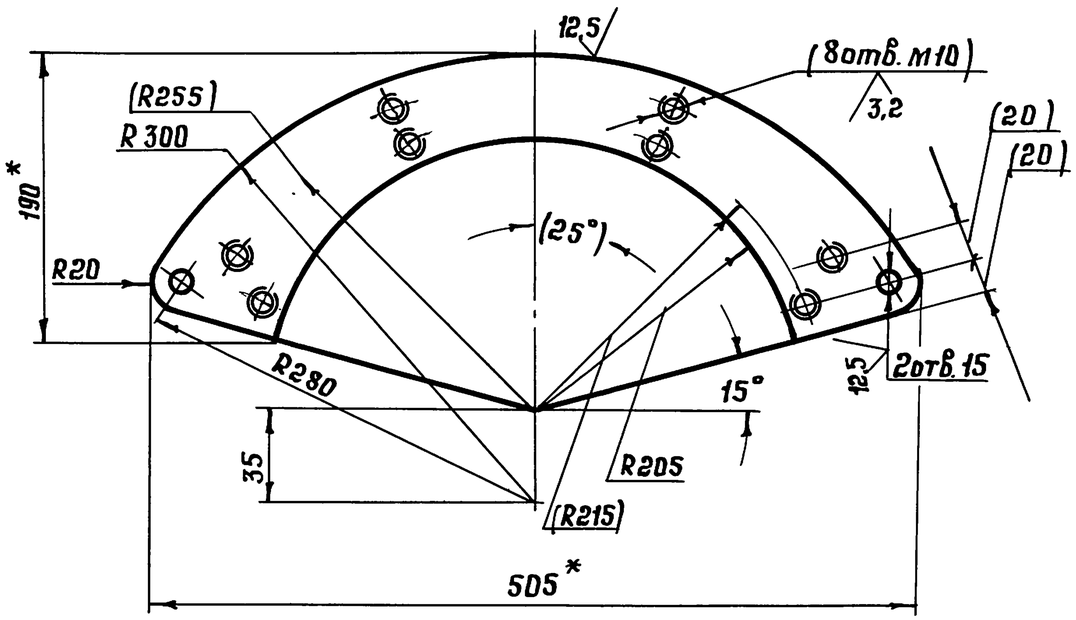

1.* Размеры для справок.

2. $H14, h14 \pm \frac{IT14}{2}$.

3. Размеры в скобках обработать совместно с деталью 3.604.2-5.09.05.01.001.

4. Допускается изготавливать из стали 09Г2С-12 ГОСТ 19281-89 для климатического исполнения У1.

Изм.	Лист	N докум.	Подп.	Дата
Разработал		Лысенков		
Проверил		Клейменов		
Т.контр.				
Рук.бриг.		Рыбакова		
Н.контр.		Вяжлинский		
Утвердил		Остроумов		

3.604.2-5.9.05.00.001

Накладка

Лит.	Масса	Масштаб
	4,05	—

Лист 146-ПН-НО ГОСТ 19903-74 / 09Г2С-15 ГОСТ 19281-89

Лист | Листов 1

ЦНИИпроектстальконструкция им. Мельникова

Формат А4

Подп. и дата | Инв. N дубл. | Взам. инв. N | Подп. и дата | Инв. N подл.

Формат	Зона	Поз.	Обозначение	Наименование	Кол.	Примеч.
				Документация		
А3			3.604.2-5.9.05.01.000.СБ	Сборочный чертеж		
				Детали		
А3		1	3.604.2-5.9.05.01.001	Щека	2	
А4		2	3.604.2-5.9.05.01.002	Ребро	4	
А4		3	3.604.2-5.9.05.01.003	Ребро	2	
А4		4	3.604.2-5.9.05.01.004	Плита	1	
Б4		5	3.604.2-5.9.05.01.005	Планка		
				Лист 6Б-ПН-НО ГОСТ 19903-74 / 09Г2С-15 ГОСТ 19281-89		
				(70×200) h14	1	0,66 кг

Изм.	Лист	N докум.	Подп.	Дата
Разработал		Лысенков		
Проверил		Клейменов		
Рук.бриг.		Рыбакова		
Н.контр.		Вяжлинский		
Утвердил		Остроумов		

3.604.2-5.9.05.01.000

Обойма

Лит.	Лист	Листов
		1

ЦНИИпроектстальконструкция им. Мельникова

Формат А4

Подп. и дата | Инв. N дубл. | Взам. инв. N | Подп. и дата | Инв. N подл.

3.604.2-5.9.05.01.000СБ

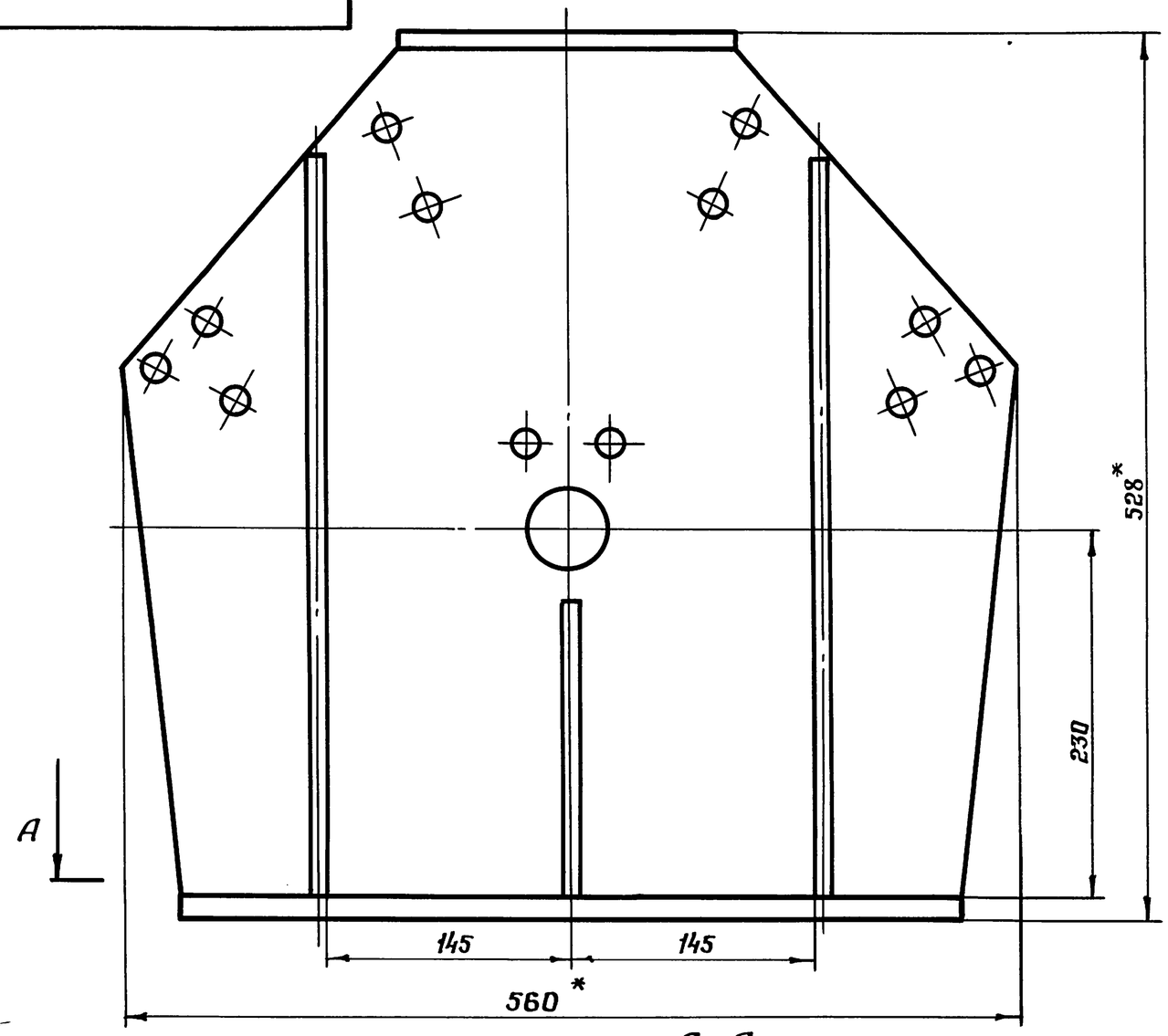

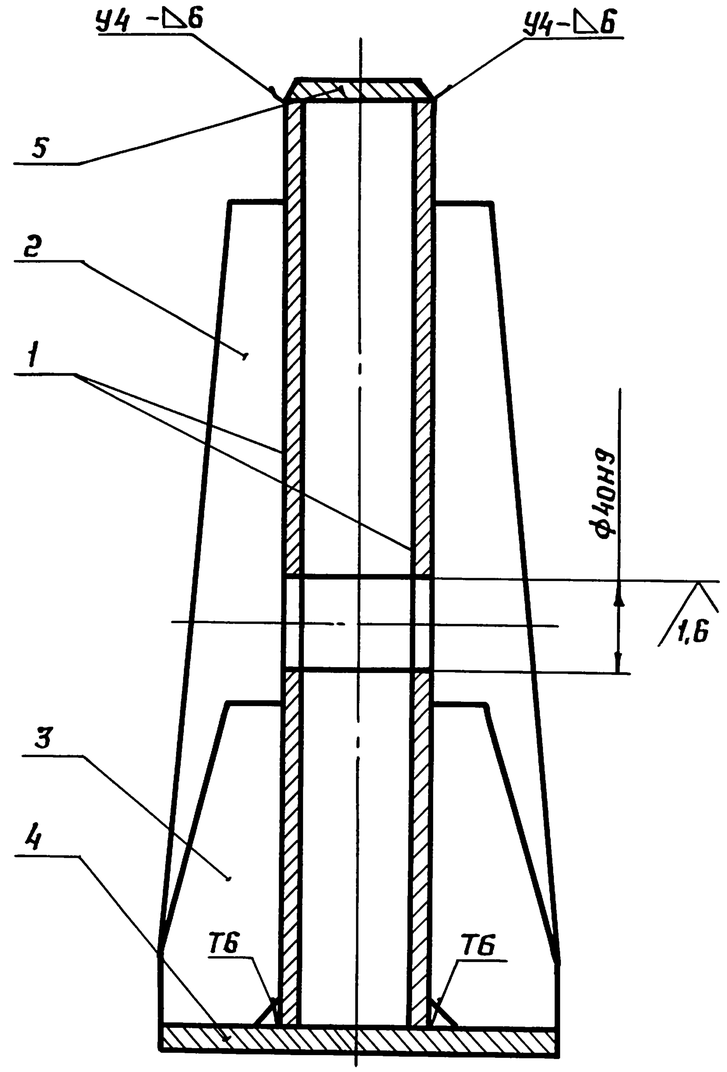

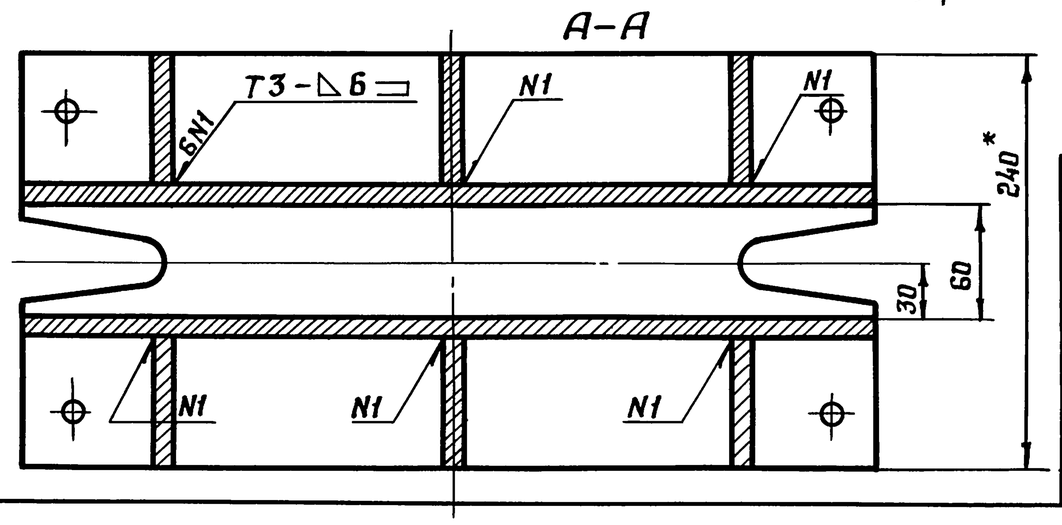

1.* Размеры для справок.

2. $\pm \frac{IT14}{2}$

3. Сварные швы по ГОСТ5264-80. Электрод Э50А ГОСТ9467-75.

4. Покрытие, кроме отверстий: грунтовка ГФ-021 ГОСТ25129-82, эмалью ХВ-1100 ТУ 6-10-1301-83 серого цвета по ГОСТ9.032-74

Изм.	Лист	N докум.	Подп.	Дата
Разработал		Лысенков		
Проверил		Клейменов		
Т. контр.				
Рук. бриг.		Рыбцова		
Н. контр.		Вяжлинский		
Утвердил		Остроумов		

3.604.2-5.9.05.01.000СБ

Обойма
Сборочный чертеж

Лит.	Масса	Масштаб
	67,5	—

Лист | Листов 1

ЦНИИпроектстальконструкция им. Мельникова

Инв.N подл. | Подп. и дата | Инв.N дубл. | Взам.инв.N | Подп. и дата

3.604.2-5.9.05.01.001

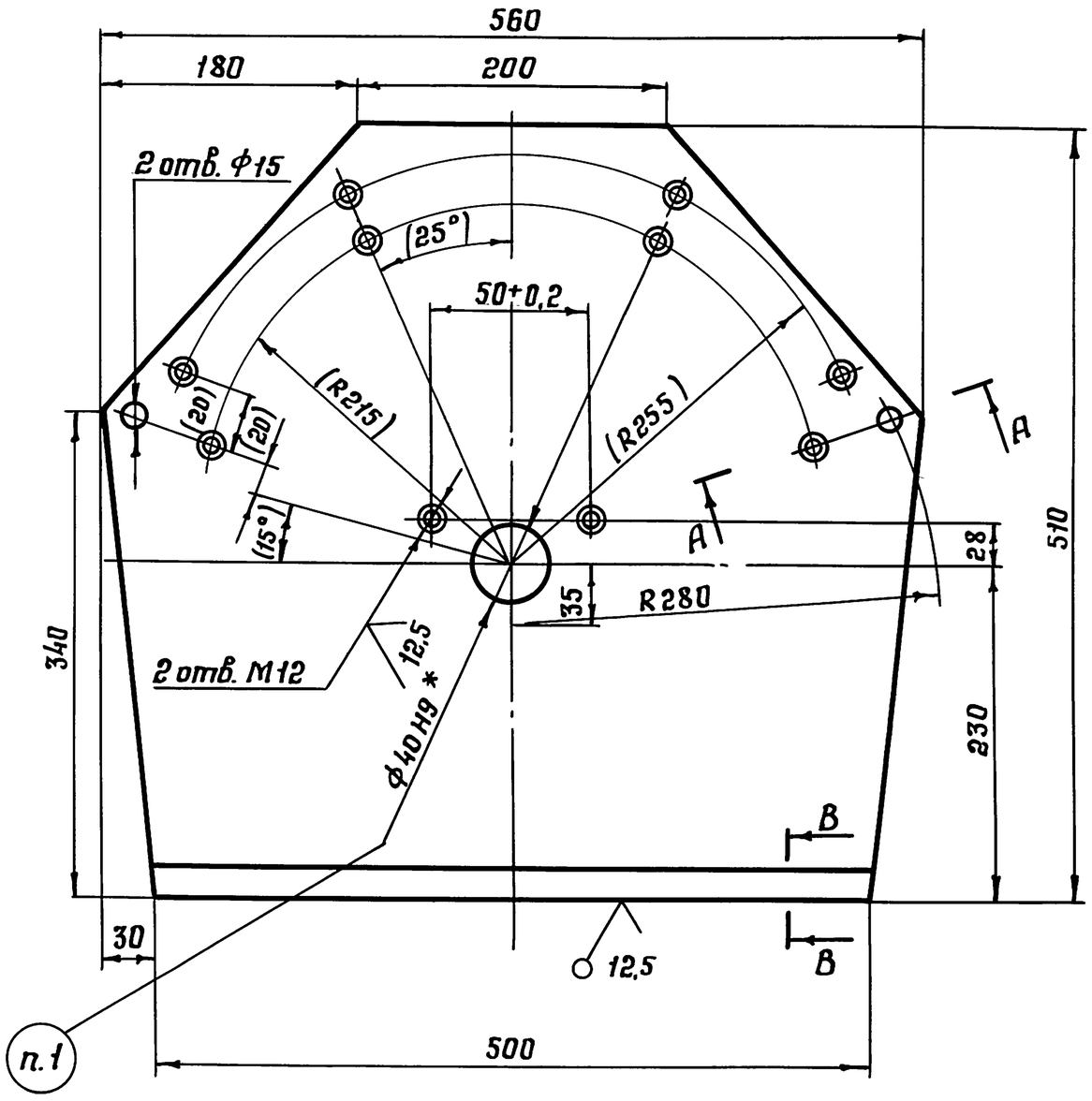

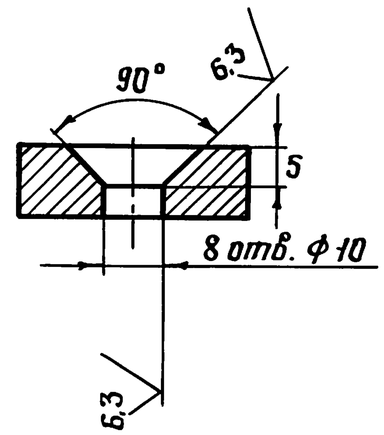

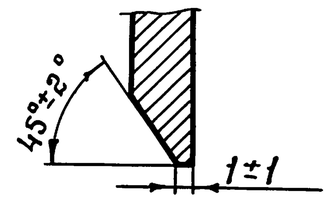

1. Размер ф40Н9 обработать в дет. 3.604.2-5.09.01.00.000.СБ.

2. $H14,\ h14,\ \pm\frac{IT14}{2}$

3. Размеры в скобках обработать совместно с деталью 3.604.2-5.09.00.001.

4. Допускается изготавливать из стали 09Г2С-12 ГОСТ19281-89 для климатического исполнения У1

Изм	Лист	N докум.	Подп.	Дата	3.604.2-5.9.05.01.001			
Разработал		Лысенков			Щека	Лит.	Масса	Масштаб
Проверил		Клейменов					22,7	—
Т.контр.						Лист	Листов 1	
Рук.брит.		Рыбакова			Лист 12Б-ПН-НО ГОСТ19903-74 / 09Г2С-15 ГОСТ19281-89	ЦНИИпроектстальконструкция им. Мельникова		
Н.контр.		Вяжлинская						
Утвердил		Остроумов						

Инв. N подл. | Подп. и дата | Взам. инв. N | Инв. N дубл. | Подп. и дата

25262-10 37

Формат А3

3.604.2-5. 9.05.01.003

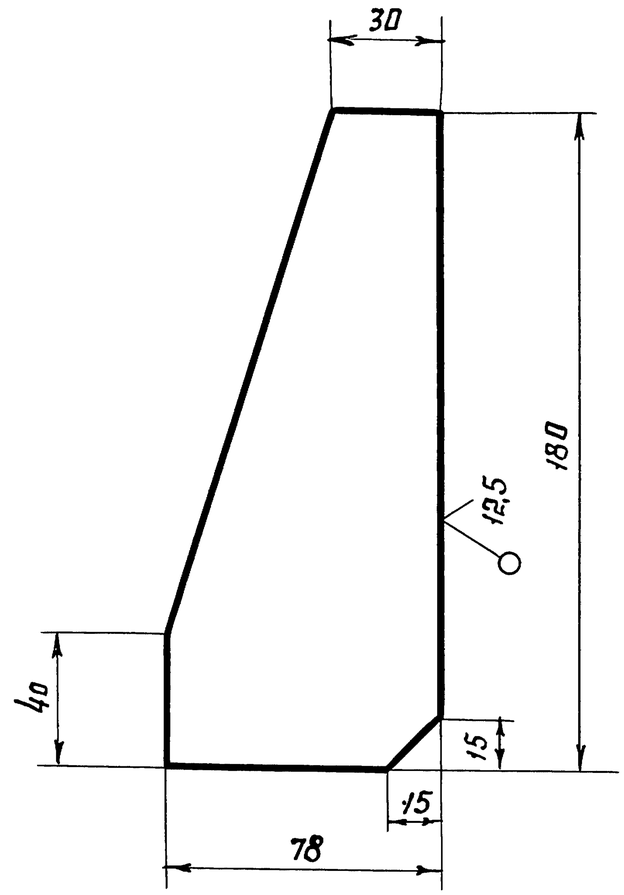

1. H14, h14, $\pm \frac{IT14}{2}$
2. Допускается изготавливать из стали 09Г2С-12 ГОСТ 1928-89 для климатического исполнения У1

Изм.	Лист	№ докум.	Подп.	Дата	3.604.2-5. 9.05.01.003		
Разработал		Пысенков			Ребро	Лит.	Масса 0,83	Масштаб —
Проверил		Клеймёнов				Лист	Листов 1
Т. контр.							
Рук. бриг.		Рыбакова			Лист 10Б-ПН-КО ГОСТ 19903-74 / 09Г2С-15 ГОСТ 19281-89	ЦНИИпроектстальконструкция им. Мельникова
Н. контр.		Вяжлинский				
Утвердил		Остроумов				

Инв. № подл. | Подп. и дата | Взам. инв. № | Инв. № дубл. | Подп. и дата

Формат А4

3.604.2-5. 9.05.01.002

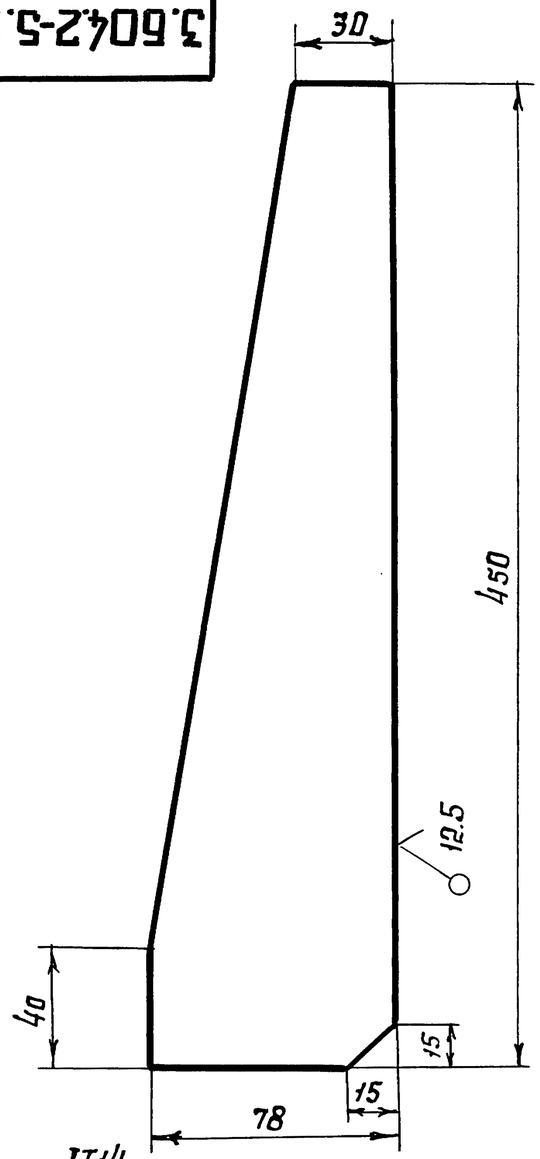

1. H14; h14, $\pm \frac{IT14}{2}$
2. Допускается изготавливать из стали 09Г2С-12 ГОСТ 19281-89 для климатического исполнения У1.

Изм.	Лист	№ докум.	Подп.	Дата	3.604.2-5. 9.05.01.002		
Разработал		Пысенков			Ребро	Лит.	Масса 1,98	Масштаб —
Проверил		Клеймёнов				Лист	Листов 1
Т. контр.							
Рук. бриг.		Рыбакова			Лист 10Б-ПН-КО ГОСТ 19903-74 / 09Г2С-15 ГОСТ 19281-89	ЦНИИпроектстальконструкция им. Мельникова
Н. контр.		Вяжлинский				
Утвердил		Остроумов				

Инв. № подл. | Подп. и дата | Взам. инв. № | Инв. № дубл. | Подп. и дата

Формат А4

3.604.2-5.9.05.01.004

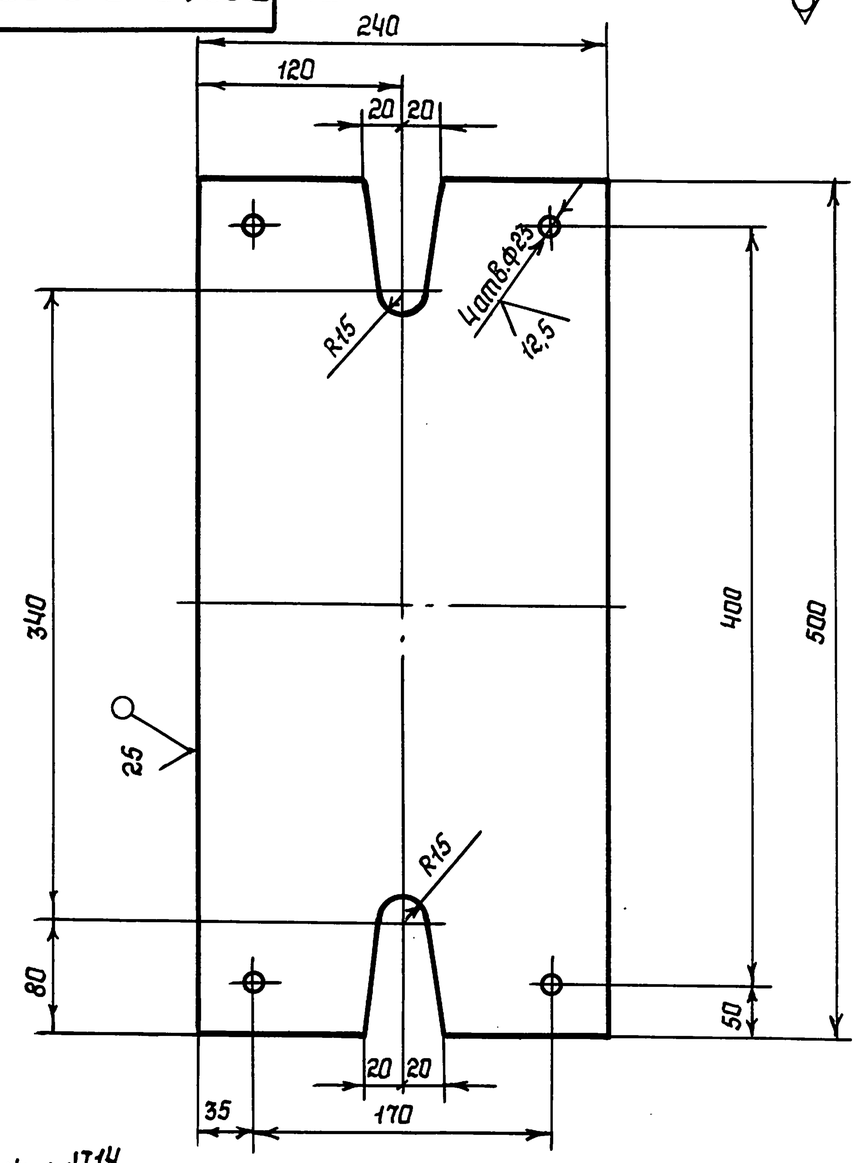

1 H14, h14, $\pm\frac{JT14}{2}$

2 Допускается изготавливать из стали 09Г2С-12 ГОСТ 19281-89 для климатического исполнения У1

					3.604.2-5.9.05.01.004			
Изм	Лист	N докум.	Подпись	Дата				
Разработал		Пысенков			Плита	Лит.	Масса	Масштаб
Проверил		Клейменов					10,56	—
Т.контр.						Лист	Листов 1	
Рук.бриг.		Рыбакова			Лист 12Б-ПН-НО ГОСТ 19903-74 / 09Г2С-15 ГОСТ 19281-89	ЦНИИПРОЕКТСТАЛЬКОНСТРУКЦИЯ им. Мельникова		
Н.контр.		Вяжлинский						
Утвердил		Остроумов						

Инв. N подл. | Подпись и дата | Взам.инв. N | Инв. N дубл. | Подпись и дата

Формат	Зона	Поз.	Обозначение	Наименование	Кол.	Примеч.
				Документация		
А3			3.604.2-5.9.06.00.000.СБ	Сборочный чертёж		
			3.604.2-5.10-ТУ	Технические условия		
			3.604.2-3Д5.10-ТУ	Технические условия		
				Сборочные единицы		
А3		1	3.604.2-5.9.06.01.000	Щека	1	
А3		2	3.604.2-5.9.06.01.000-01	Щека	1	
				Детали		
Б4		4	3.604.2-5.9.06.00.003	Втулка распорная		
				Труба $\frac{20\times3\ ГОСТ\ 8734-75}{Б20\ ГОСТ\ 8733-87}$ $\ell=60h14$	1	0.08 кг
Б4		5	3.604.2-5.9.06.00.004	Втулка распорная		
				Труба $\frac{20\times3\ ГОСТ\ 8734-75}{Б20\ ГОСТ\ 8733-87}$ $\ell=32h14$	2	0,04кг
А3		6	3.604.2-5.9.01.00.003	Оседержатель	2	
А3		7	3.604.2-5.9.02.00.003	Втулка	2	
А3		8	3.604.2-5.9.03.00.001	Ось блока	1	
А3		9	3.604.2-5.9.02.00.002	Блок канатный Ф350	1	

Подп. и дата | Инв.№ дубл. | Взам. инв.№ | Подп. и дата | Инв.№ подл.

Изм.	Лист	№ докум.	Подп.	Дата
Разработал		Пысенков		
Проверил		Клеймёнов		
Рук. бриг.		Рыбакова		
Н. контр.		Вяжлинский		
Утвердил		Остроумов		

3.604.2-5.9.06.00.000

Блок канатный КБ-9

Лит.	Лист	Листов
	1	2

ЦНИИпроектстальконструкция им. Мельникова

Формат А4

Формат	Зона	Поз.	Обозначение	Наименование	Кол.	Примеч.
				Стандартные изделия		
		12		Маслёнка 1.2.Ц6 ГОСТ 19853-78	1	
		13		Болт М12×22.58 ГОСТ 7798-70	4	
		14		Болт М12×80.58 ГОСТ 7798-70	2	
		15		Болт М12×100.58 ГОСТ 7798-70	1	
		17		Гайка М12.5.019 ГОСТ 5915-70	3	
		19		Шайба 12 65Г.019 ГОСТ 6402-70	7	

Подп. и дата | Инв.№ дубл. | Взам. инв.№ | Подп. и дата | Инв.№ подл.

3.604.2-5.9.06.00.000

Лист 2

3.604.2-5.9.06.00.000 СБ

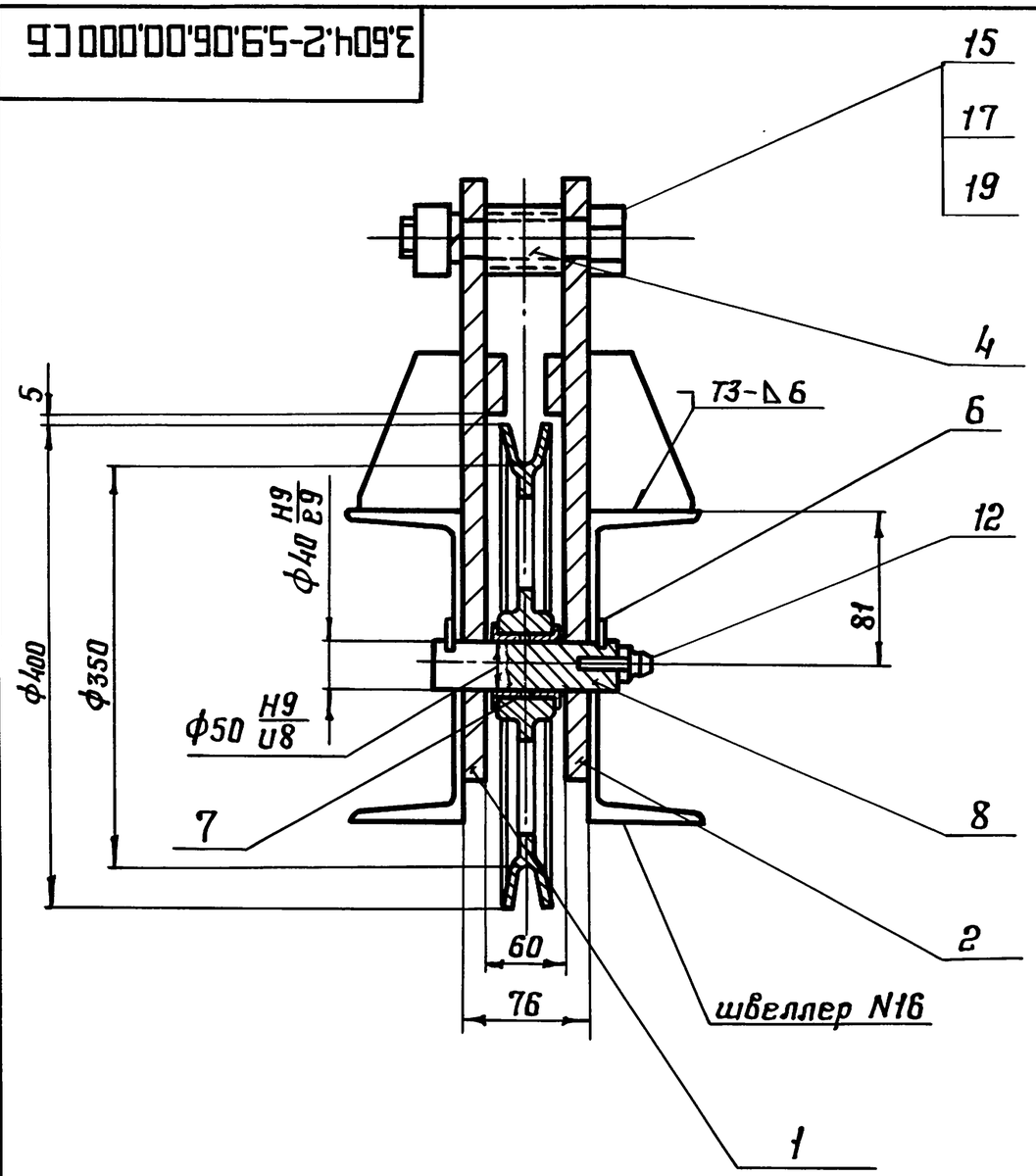

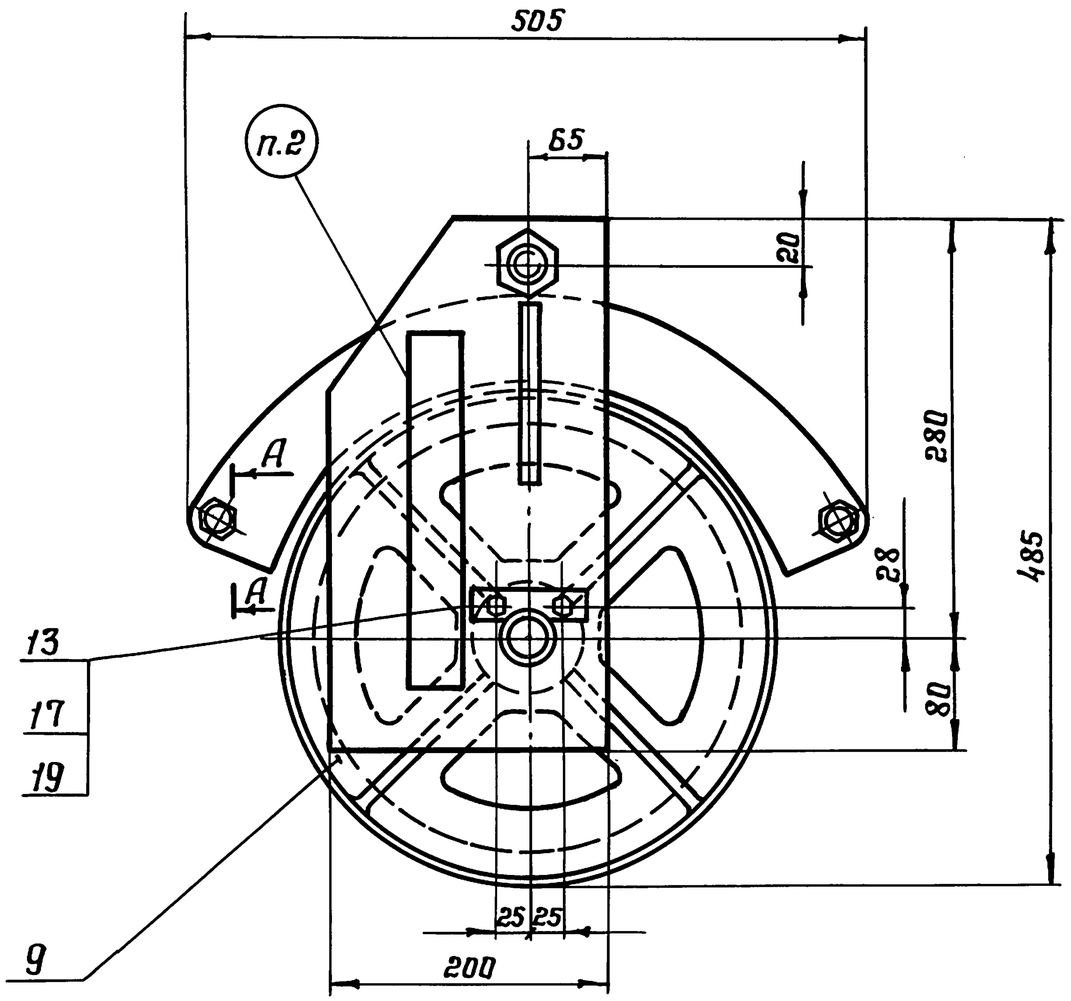

1. Размеры для справок.
2. Маркировать эмалью ХВ-1100 ТУ 6-10-1301-83 красной, высота шрифта 20 мм.
3. Грузоподъемность блока 1,5 т.
4. Блок предназначен для установки на монтажную балку из ЗС16.

А-А

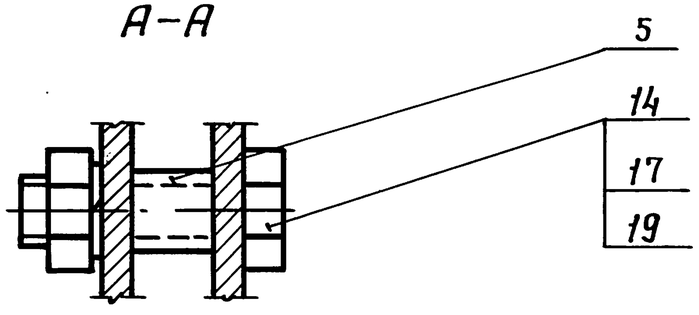

					3.604.2-5.9.06.00.000 СБ			
Изм	Лист	N докум.	Подп.	Дата				
Разработал		Пысенков			Блок канатный КБ-9 Сборочный чертеж	Лит.	Масса	Масштаб
Проверил		Клейменов					29,1	—
Т.контр.						Лист	Листов 1	
Рук.бриг.		Рыбакова				ЦНИИпроектстальконструкция им. Мельникова		
Н.контр.		Вяжлинский						
Утвердил		Остроумов						

Инв.N подл. | Подп. и дата | Взам.инв.N | Инв.N дубл. | Подп. и дата

Формат	Зона	Поз.	Обозначение	Наименование	Кол.	Примеч.
				Документация		
А3			3.604.2-5.9.06.01.000 СБ	Сборочный чертеж		
				Детали		
А4		1	3.604.2-5.9.06.01.001	Щека	1	
А4		2	3.604.2-5.9.06.01.002	Ребро	1	
А4		3	3.604.2-5.9.01.01.002	Накладка	1	

Подп. и дата | Инв. № дубл. | Взам. инв. № | Подп. и дата | Инв. № подл.

Изм.	Лист	№ докум.	Подп.	Дата
Разработал		Заводчиков		
Проверил		Клеймёнов		
Рук. груп.		Рыбакова		
Н. контр.		Вяжлинский		
Утвердил		Остроумов		

3.604.2-5.9.06.01.000

Щека

Лит.	Лист	Листов
		1

ЦНИИпроектстальконструкция им. Мельникова

3.604.2-5.9.06.01.000 СБ

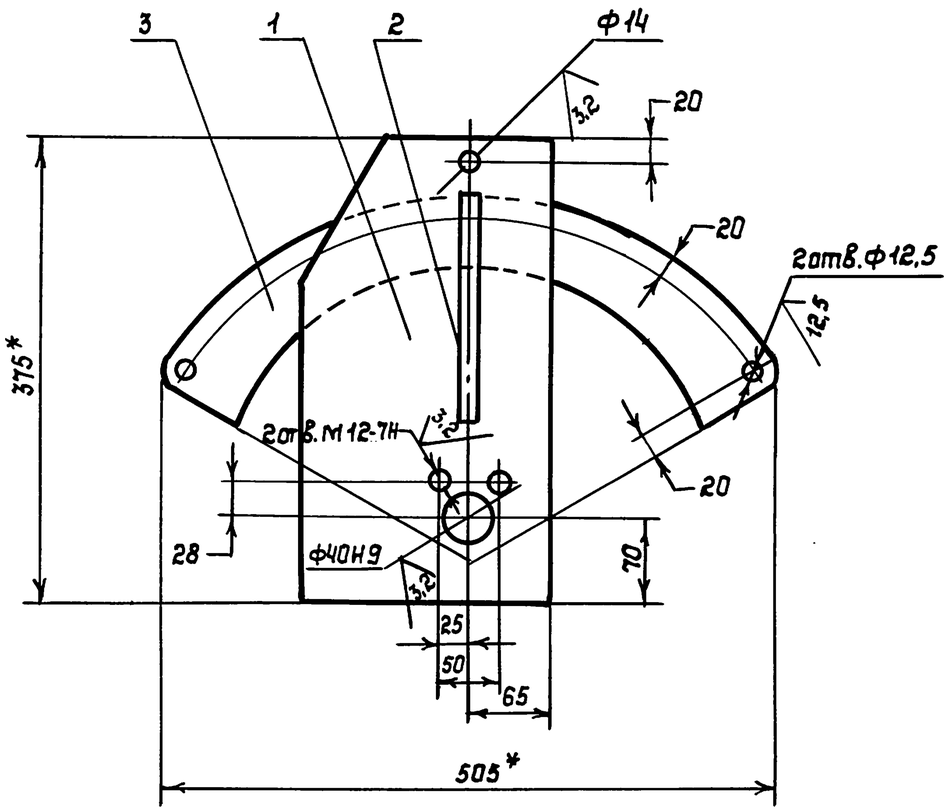

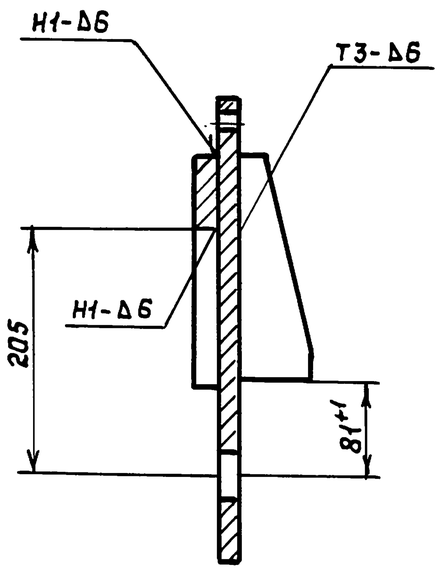

3.604.2-5.09.06.01.000-01 зеркальное отражение
Остальное см. 3.604.2-5.9.06.01.000

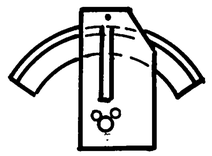

1 *Размеры для справок
2 Н14, ±IT14/2
3 Сварные швы по ГОСТ 5264-80
электрод Э-50А ГОСТ 9467-75
4 Покрытие, кроме отверстий: грунтовка
ГФ-021 ГОСТ 25129-82, затем эмалью ХВ-1100
ТУ 6-10-1301-83 серого цвета по ГОСТ 9.032-74

					3.604.2-5.9.06.01.000 СБ			
Изм	Лист	N докум.	Подпись	Дата	Щека Сборочный чертеж	Лит.	Масса	Масштаб
Разработал		Пысенков					8,9	—
Проверил		Клейменов				Лист	Листов 1	
Т.контр.						ЦНИИпроектстальконструкция им. Мельникова		
Рук.бриг.		Рыбакова						
Н.контр.		Вяжлинский						
Утвердил		Остроумов						

Подпись и дата | Инв.N дубл. | Взам.инв.N | Подпись и дата | Инв.N подл.

3.604.2-5.9.06.01.002

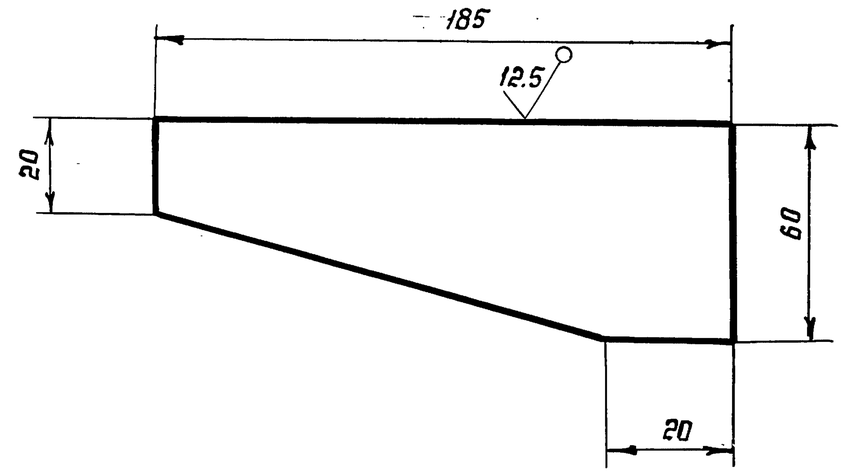

1. $H14, h14, \pm \frac{IT14}{2}$
2. Допускается изготавливать из стали 09Г2С-12 ГОСТ 19281-89 для климатического исполнения У1.

Изм.	Лист	№ докум.	Подп.	Дата	3.604.2-5.9.06.01.002		
Разработал		Лысенков			Ребро	Лит.	Масса 0.37 / Масштаб —
Проверил		Клейменов				Лист	Листов 1
Т. контр.							
Рук. бриг.		Рыбакова			Лист 66-ПН-НО ГОСТ 19903-74 / 09Г2С-15 ГОСТ 19281-89	ЦНИИпроектстальконструкция им. Мельникова	
Н. контр.		Вяжлинский					
Утвердил		Остроумов					

Инв. № подл. | Подп. и дата | Взам. инв. № | Инв. № дубл. | Подп. и дата

25262-10 (44) Формат А4

3.604.2-5.9.06.01.001

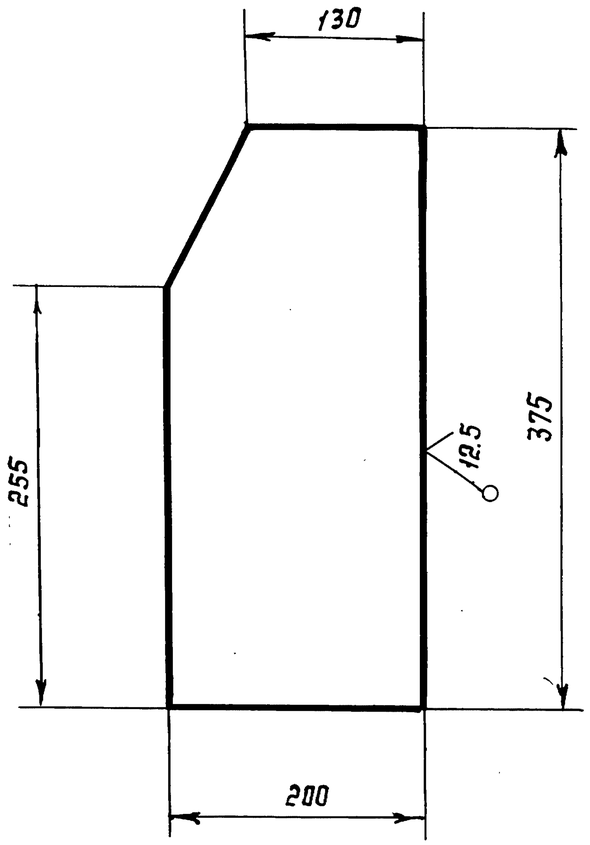

1. $H14, h14, \pm \frac{IT14}{2}$
2. Допускается изготавливать из стали 09Г2С-12 ГОСТ 19281-89 для климатического исполнения У1

Изм.	Лист	№ докум.	Подп.	Дата	3.604.2-5.9.06.01.001		
Разработал		Лысенков			Щека	Лит.	Масса 4,45 / Масштаб —
Проверил		Клейменов				Лист	Листов 1
Т. контр.							
Рук. бриг.		Рыбакова			Лист 85-ПН-НО ГОСТ 19903-74 / 09Г2С-15 ГОСТ 19281-89	ЦНИИпроектстальконструкция им. Мельникова	
Н. контр.		Вяжлинский					
Утвердил		Остроумов					

Инв. № подл. | Подп. и дата | Взам. инв. № | Инв. № дубл. | Подп. и дата

Формат А4