ТИПОВЫЕ КОНСТРУКЦИИ, ИЗДЕЛИЯ И УЗЛЫ ЗДАНИЙ И СООРУЖЕНИЙ

СЕРИЯ
3.604.2-5.

УНИФИЦИРОВАННЫЕ ЭЛЕМЕНТЫ КОНСТРУКЦИЙ МАЧТ.

ЭЛЕМЕНТЫ ОТТЯЖЕК.

ВЫПУСК 7

ГАСИТЕЛИ ВИБРАЦИИ.

ЧЕРТЕЖИ КМД.

НАСТОЯЩАЯ ДОКУМЕНТАЦИЯ НЕ ПОДЛЕЖИТ ПРЯМОЙ ПЕРЕДАЧЕ НА ЗАВОД-ИЗГОТОВИТЕЛЬ И МОЖЕТ БЫТЬ ИСПОЛЬЗОВАНА В КАЧЕСТВЕ СПРАВОЧНОГО МАТЕРИАЛА ПРИ РАЗРАБОТКЕ КОНКРЕТНОГО ПРОЕКТА (ПИСЬМО РОССТРОЯ ОТ 19.07.2004 №ВА-3602/06)

25262-08

Отпускная цена
на момент реализации
указана в счет-накладной

ТИПОВЫЕ КОНСТРУКЦИИ, ИЗДЕЛИЯ И УЗЛЫ ЗДАНИЙ И СООРУЖЕНИЙ

СЕРИЯ
3.604.2-5.

УНИФИЦИРОВАННЫЕ ЭЛЕМЕНТЫ КОНСТРУКЦИЙ МАЧТ.

ЭЛЕМЕНТЫ ОТТЯЖЕК.

ВЫПУСК 7

ГАСИТЕЛИ ВИБРАЦИИ.

ЧЕРТЕЖИ КМД.

Разработаны:

ГСПИ Министерство связи СССР
Директор института И. В. Логинов
Главный инженер проекта Б. В. Смирнов

ЦНИИПроектстальконструкция им. Мельникова
Арендное предприятие
Директор института В. В. Ларионов
Главный инженер проекта Б. В. Остроумов

Утверждены Министерством Связи СССР. Экспертное заключение от 15 августа 1991 г. Введены в действие с 01.12.91 ГСПИ Мин. Связи СССР приказ от 20 августа 1991 г. N-90

Обозначение	Наименование	Стр.
3.604.2-5.7.01.00.000	Гаситель вибрации	3
3.604.2-5.7.01.00.000СБ	Гаситель вибрации. Сборочный чертеж	4
3.604.2-5.7.01.00.001	Груз-втулка	5
3.604.2-5.7.02.00.000	Подвеска гасителя вибрации	6
3.604.2-5.7.02.00.000СБ	Подвеска гасителя вибрации Сборочный чертеж	7
3.604.2-5.7.02.00.001	Скоба	8
3.604.2-5.7.02.00.002	Тавр	8
3.604.2-5.7.02.01.000	Проушина	9
3.604.2-5.7.02.01.000СБ	Проушина. Сборочный чертеж	10
3.604.2-5.7.02.01.001	Скоба	10
3.604.2-5.7.02.01.002	Прокладка	11
3.604.2-5.7.03.00.000	Гаситель вибрации	11
3.604.2-5.7.03.00.000СБ	Гаситель вибрации. Сборочный чертеж	12
3.604.2-5.7.03.00.001	Груз-втулка	13

Изм.	Лист	N-докум.	Подп.	Дата
Разработал		Тодорова		
Проверил		Вяжлинский		
Рук. бриг.		Рыбакова		
Н. контр.		Клейменов		
Утвердил		Остроумов		

3.604.2-5.7

Содержание

Лит.	Лист	Листов
		1

ЦНИИпроектстальконструкция им. Мельникова

25262-08 3

Формат А3

Подп. и дата | Инв. N дубл. | Взам. инв. N | Подп. и дата | Инв. N подл.

Формат	Зона	Поз.	Обозначение	Наименование	Кол.	Примеч.
				Документация		
А3			3.604.2-5.7.01.00.000СБ	Сборочный чертеж		
			3.604.2-5.10-ТУ	Технические условия		
			3.604.2-ЭД5.10-ТУ	Технические условия		
				Детали		
А3		1	3.604.2-5.7.01.00.001	Груз – втулка	2	
				Материалы		
Б.4		2		Сплав ЦАМ9-1,5Л	2	0,5
				ГОСТ 21437-75		
				Проволока мягкая		
				оцинкованная		
				Ф1,4 ГОСТ 15892-70		
Б.4		3		ℓ=480	2	0,006
Б.4		4		ℓ=2420	2	0,030
			Переменные данные	для исполнений		
				3.604.2-5.7.01.00.000		
Б.4		5		Канат 20-Г-Т-С-1176 (120)	1	1,64
				ГОСТ 3064-80		
				ℓ=840		

Изм.	Лист	N: докум.	Подп.	Дата
Разработал		Тодорова		
Проверил		Вяжлинский		
Рук. брит.		Рыбакова		
Н. контр.		Клейменов		
Утвердил		Остроумов		

3.604.2-5.7.01.00.000

Гаситель вибрации

Лит.	Лист	Листов
	1	2

ЦНИИпроектстальконструкция им. Мельникова

Формат А4

Подп. и дата | Инв. N: дубл. | Взам. инв. N: | Подп. и дата | Инв. N: подл.

Формат	Зона	Поз.	Обозначение	Наименование	Кол.	Примеч.
				3.604.2-5.7.01.00.000-01		
Б.4		5		Канат 20-Г-Т-С-1176 (120)	1	2,03
				ГОСТ 3064-80		
				ℓ=1040		
				3.604.2-5.7.01.00.000-02		
Б.4		5		Канат 20-Г-Т-С-1176 (120)	1	2,43
				ГОСТ 3064-80		
				ℓ=1240		

Подп. и дата | Инв. N: дубл. | Взам. инв. N | Подп. и дата | Инв. N: подл.

Изм.	Лист	N: докум.	Подп.	Дата

3.604.2-5.7.01.00.000

Лист 2

Формат А4

3.604.2-5.7.01.00.000СБ

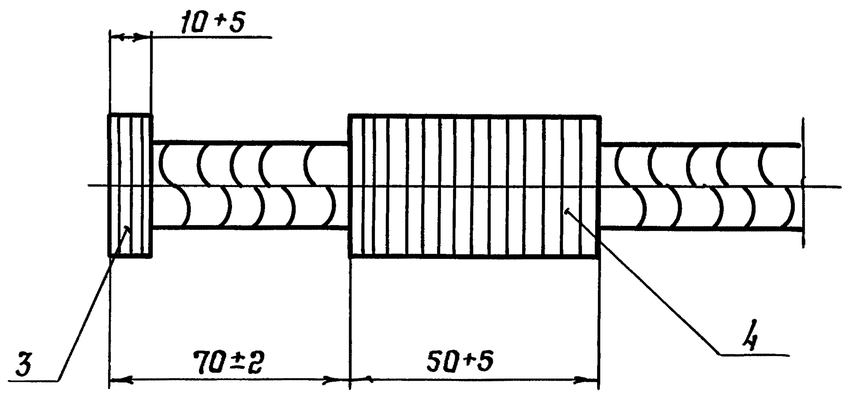

Обозначение	Тип	Частота f гц	L мм	Масса кг
3.604.2-5.7.01.00.000	ГХСК2	2,5	860	16,6
-01	ГХСК3	1,5	1060	17,0
-02	ГХСК4	1,0	1260	17,4

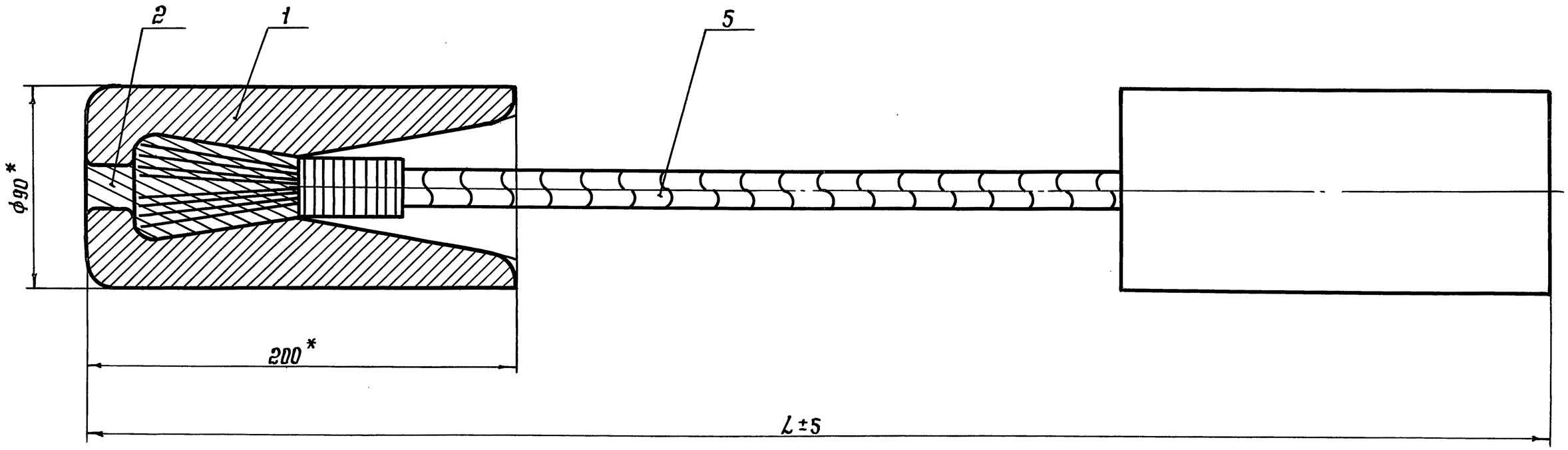

1. После продевания каната поз. 5 в груз.-втулку поз. 1 проволоку поз. 3 снять. Концы каната на участке 70 мм расплести и придать им конусообразную форму.

Внутреннюю часть втулки и расплетенные концы каната очистить от грязи и масла и промыть бензином. Перед заливкой втулку подогреть до 200°С. При заливке температуру сплава выдерживать равной 480-500°С.

2.* Справочные размеры.

Изм.	Лист	N-докум.	Подп.	Дата
Разработал		Пысенков		
Проверил		Вяжлинский		
Т.контр.				
Рук.бриг.		Рыбакова		
Н.контр.		Клейменов		
Утвердил		Остроумов		

3.604.2-5.7.01.00.000СБ

Гаситель вибрации
Сборочный чертеж

Лит.	Масса	Масштаб
	см. табл.	—
Лист	Листов 1	

ЦНИИпроектстальконструкция им. Мельникова

Подп. и дата | Инв. N дубл. | Взам.инв.N | Подп. и дата | Инв. N подл.

3.604.2-5.7.01.00.001

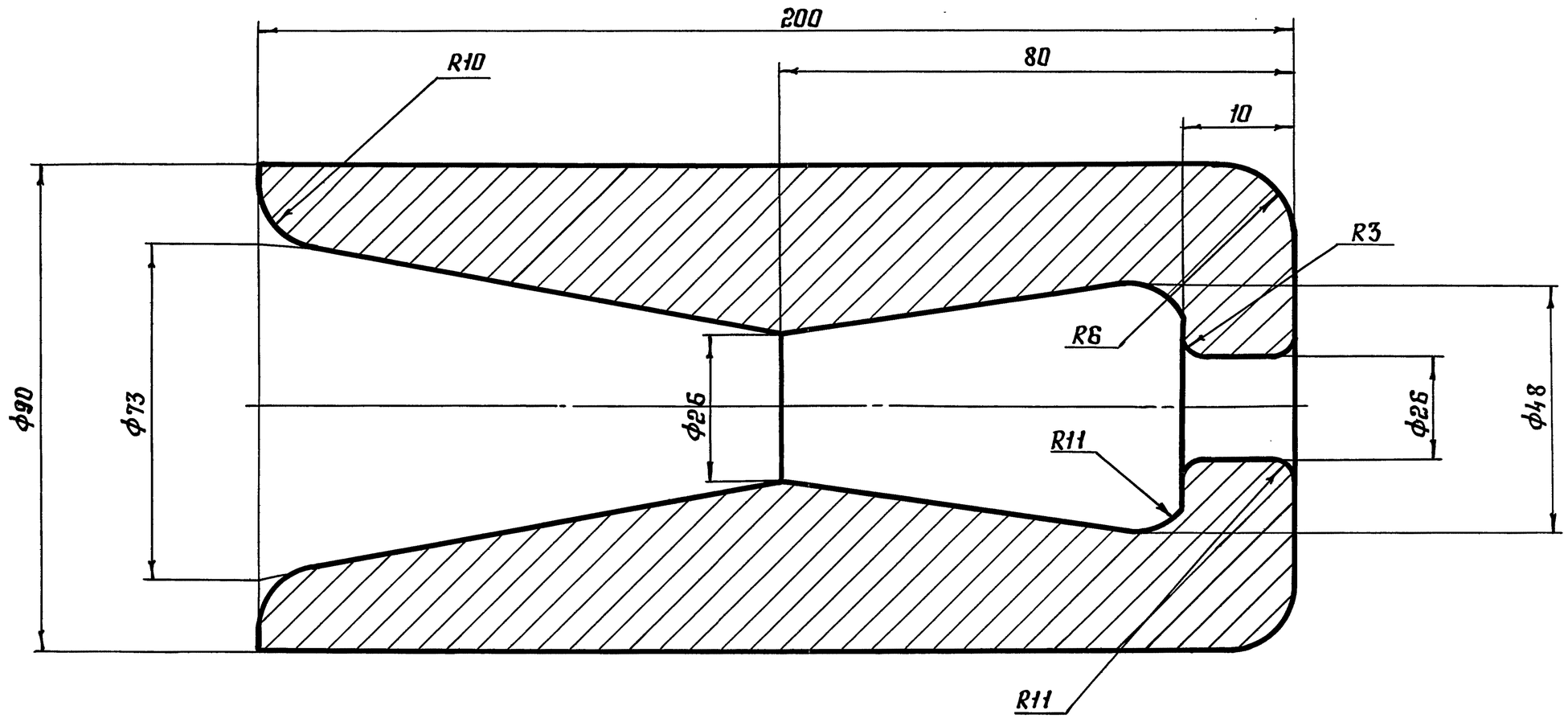

Допускаемое отклонение размеров отливки по 3 кл. точности ГОСТ 26645-85

					3.604.2-5.7.01.00.001			
Изм.	Лист	№ докум.	Подп.	Дата	Груз - втулка	Лит.	Масса	Масштаб
Разработал		Пысенков					6,95	—
Проверил		Вяжлинский				Лист	Листов 1	
Т. контр.								
Рук. брит.		Рабакова			СЧ15 ГОСТ 1412-85	ЦНИИпроектстальконструкция им. Мельникова		
Н. контр.		Клейменов						
Утвердил		Остроумов						

Инв. № подл. | Подп. и дата | Взам. инв. № | Инв. № дубл. | Подп. и дата

25262-08 6

Формат А3

Формат	Зона	Поз.	Обозначение	Наименование	Кол.	Примеч.
				Документация		
А3			3.604.2-5.7.02.00.000.СБ	Сборочный чертеж		
				Детали		
А4		1	3.604.2-5.7.02.00.001	Скоба	4	
				Стандартные изделия		
		2		Гайка М12.5.019	24	
				ГОСТ 5915-70		
		3		Шайба 12.01.19	12	
				ГОСТ 11371-78		
			Переменные данные	для исполнений		
				3.604.2-5.7.02.00.000		
				Сборочные единицы		
А4		4	3.604.2-5.7.02.01.000	Проушина	1	
				Детали		
А4		5	3.604.2-5.7.02.00.002	Тавр	1	
				3.604.2-5.7.02.00.000-01		
				Сборочные единицы		
А4		4	3.604.2-5.7.02.01.000-01	Проушина	1	
				Детали		
А4		5	3.604.2-5.7.02.00.002-01	Тавр	1	
				3.604.2-5.7.02.00.000-02		
				Сборочные единицы		
А4		4	3.604.2-5.7.02.01.000-02	Проушина	1	
				Детали		
А4		5	3.604.2-5.7.02.00.002-02	Тавр	1	

Подп. и дата | Инв. N дубл. | Взам. инв. N | Подп. и дата | Инв. N подл.

Изм.	Лист	N докум.	Подп.	Дата	3.604.2-5.7.02.00.000		
Разработал		Тодорова			Подвеска гасителя вибрации	Лит.	Лист 1 / Листов 2
Проверил		Вяжлинский				ЦНИИпроектстальконструкция им. Мельникова	
Рук. бриг.		Рыбакова					
Н. контр.		Клейменов					
Утвердил		Остроумов					

Формат А4

Формат	Зона	Поз.	Обозначение	Наименование	Кол.	Примеч.
				3.604.2-5.7.02.00.000-03		
				Сборочные единицы		
А4		4	3.604.2-5.7.02.01.000-03	Проушина	1	
				Детали		
А4		5	3.604.2-5.7.02.00.002-03	Тавр	1	
				3.604.2-5.7.02.00.000-04		
				Сборочные единицы		
А4		4	3.604.2-5.7.02.01.000-04	Проушина	1	
				Детали		
А4		5	3.604.2-5.7.02.00.002-04	Тавр	1	
				3.604.2-5.7.02.00.000-05		
				Сборочные единицы		
А4		4	3.604.2-5.7.02.01.000-05	Проушина	1	
				Детали		
А4		5	3.604.2-5.7.02.00.002-05	Тавр	1	
				3.604.2-5.7.02.00.000-06		
				Сборочные единицы		
А4		4	3.604.2-5.7.02.01.000-06	Проушина	1	
				Детали		
А4		5	3.604.2-5.7.02.00.002-06	Тавр	1	
				3.604.2-5.7.02.00.000-07		
				Сборочные единицы		
А4		4	3.604.2-5.7.02.01.000-07	Проушина	1	
				Детали		
А4		5	3.604.2-5.7.02.00.002-07	Тавр	1	

Подп. и дата | Инв. N дубл. | Взам. инв. N | Подп. и дата | Инв. N подл.

Изм.	Лист	N докум.	Подп.	Дата	3.604.2-5.7.02.00.000	Лист 2

Формат А4

3.604.2-5.7.02.00.000СБ

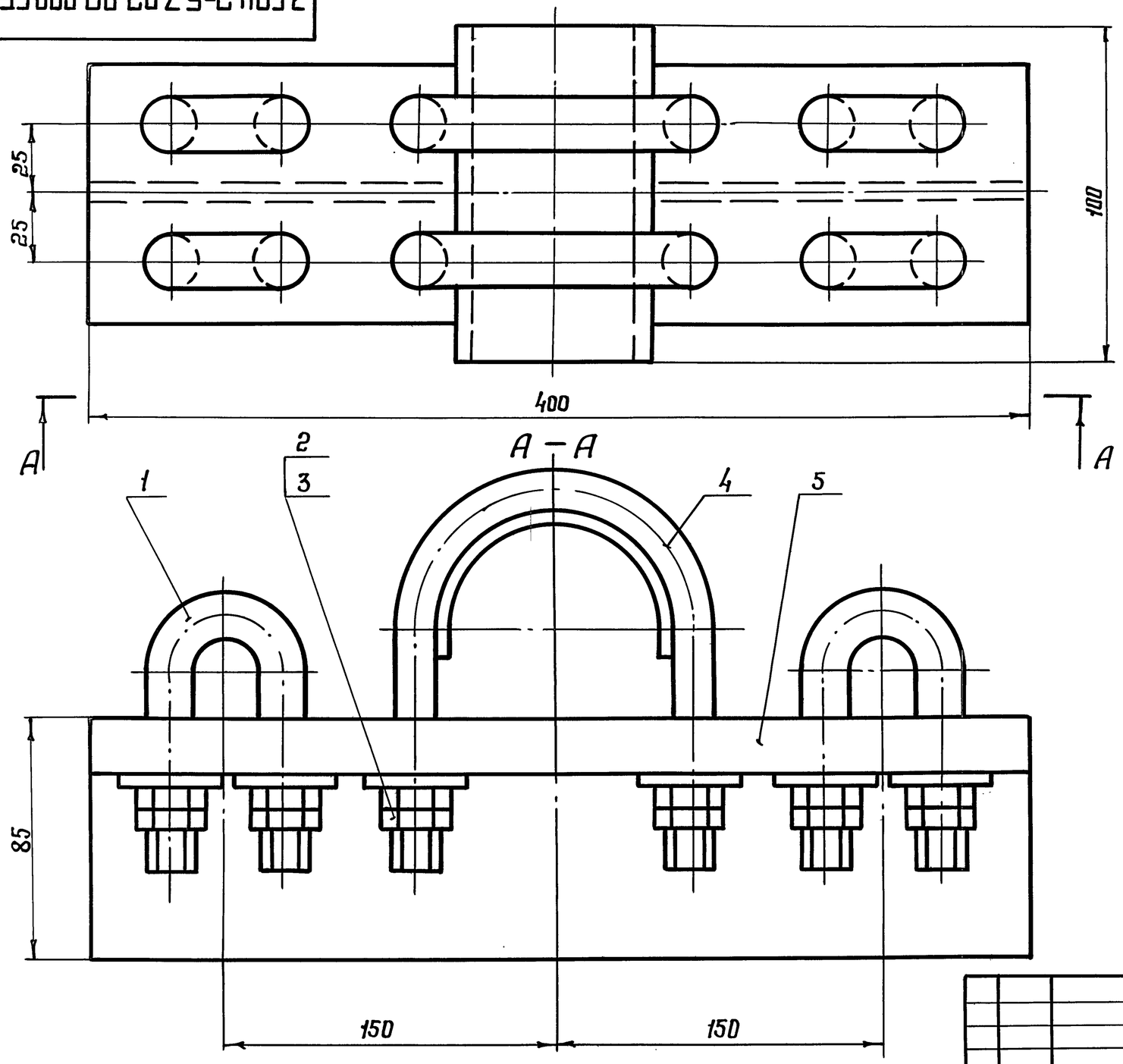

Обозначение	Тип подвески	dканата мм	R мм	Масса кг
3.604.2-5.7.02.00.000	ГК-1	20,5-22	14	5,25
-01	ГК-2	25-27	16	5,30
-02	ГК-3	30-33	19	5,36
-03	ГК-4	36-40	22	5,43
-04	ГК-5	42-45	25	5,49
-05	ГК-6	48,5-52	28	5,53
-06	ГК-7	61,5	33	5,61
-07	ГК-8	64-68	36	5,68

Размеры для справок

Изм.	Лист	№ докум.	Подп.	Дата
Разработал		Лысенков		
Проверил		Вяжлинский		
Т. контр.				
Рук. бриг.		Рыбакова		
Н. контр.		Клейменов		
Утвердил		Островцов		

3.604.2-5.7.02.00.000СБ

Подвеска гасителя вибраций
Сборочный чертеж

Лит.	Масса	Масштаб
	см. табл.	1:2,5
Лист	Листов 1	

ЦНИИпроектстальконструкция им. Мельникова

Инв. № подл. | Подп. и дата | Взам. инв. № | Инв. № дубл. | Подп. и дата

3.604.2-5.7.02.00.001

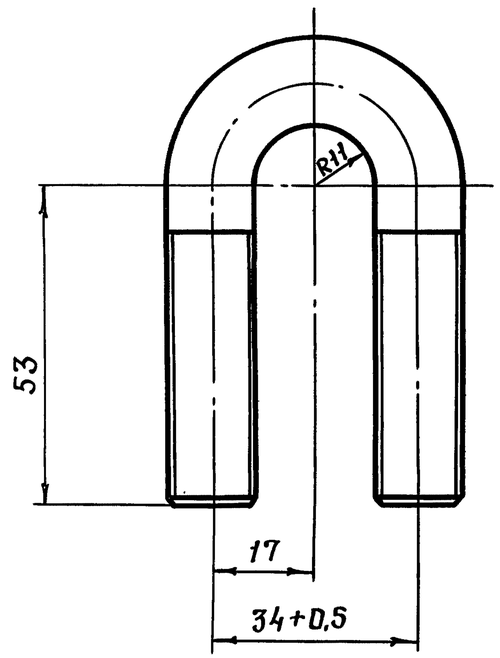

Развертка
М12-7g

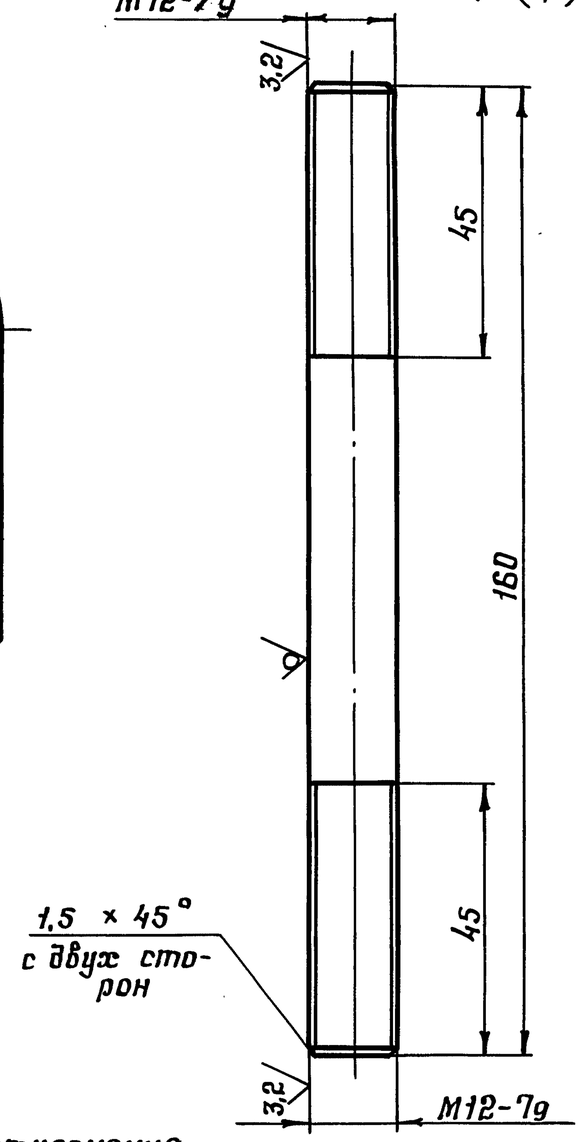

Неуказанные предельные отклонения размеров: $H14$, $h14$, $\pm\frac{IT14}{2}$

Изм.	Лист	N докум.	Подп.	Дата	3.604.2-5.7.02.00.001			
Разработал		Пысенков			Скоба	Лит.	Масса	Масштаб
Проверил		Вяжлинский					0,142	1:1
Т. контр.						Лист	Листов 1	
Рук. брит.		Рыбакова			Круг В12 ГОСТ 2590-88 / Ст3кп2 ГОСТ 535-89	ЦНИИпроектстальконструкция им. Мельникова		
Н. контр.		Клейменов						
Утвердил		Остроумов						

Формат А4

3.604.2-5.7.02.00.002

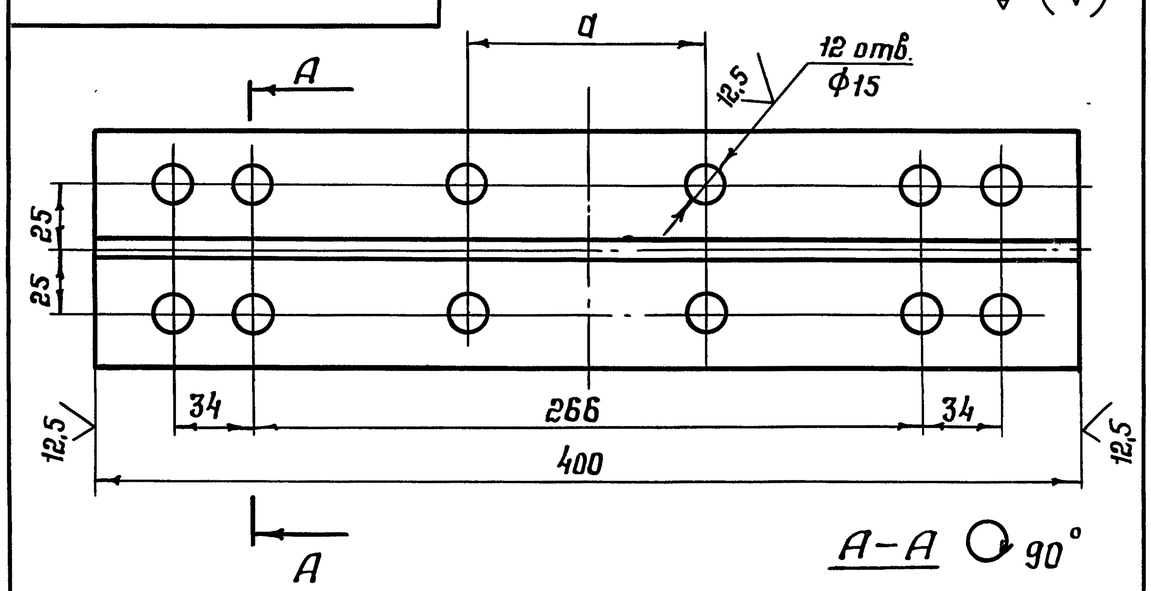

А-А ↻ 90°

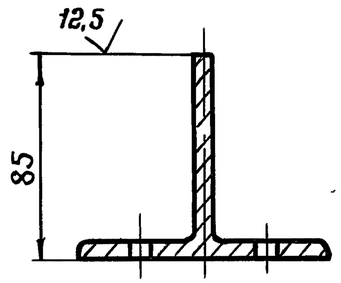

Обозначение	a
3.604.2-5.7.02.00.002	48
-01	52
-02	58
-03	64
-04	70
-05	76
-06	86
-07	92

Неуказанные предельные отклонения размеров: $H14$, $h14$, $\pm\frac{IT14}{2}$

Изм.	Лист	N докум.	Подп.	Дата	3.604.2-5.7.02.00.002			
Разработал		Пысенков			Табр	Лит.	Масса	Масштаб
Проверил		Вяжлинский					3,71	1:2,5
Т. контр.						Лист	Листов 1	
Рук. брит.		Рыбакова			Двутавр 18-П ГОСТ 8239-89 / Ст3кп2 ГОСТ 380-88	ЦНИИпроектстальконструкция им. Мельникова		
Н. контр.		Клейменов						
Утвердил		Остроумов						

25262-08 9

Формат А4

Подп. и дата | Инв. N дубл. | Взам. инв. N | Подп. и дата | Инв. N подл.

Формат	Зона	Поз.	Обозначение	Наименование	Кол.	Примеч.
				Документация		
А4			3.604.2-5.7.02.01.000 СБ	Сборочный чертеж		
			Переменные данные для исполнений			
				3.604.2-5.7.02.01.000		
				Детали		
А4		1	3.604.2-5.7.02.01.001	Скоба	2	
А4		2	3.604.2-5.7.02.01.002	Прокладка	1	
				3.604.2-5.7.02.01.000-01		
				Детали		
А4		1	3.604.2-5.7.02.01.001-01	Скоба	2	
А4		2	3.604.2-5.7.02.01.002-01	Прокладка	1	
				3.604.2-5.7.02.01.000-02		
				Детали		
А4		1	3.604.2-5.7.02.01.001-02	Скоба	2	
А4		2	3.604.2-5.7.02.01.002-02	Прокладка	1	
				3.604.2-5.7.02.01.000-03		
				Детали		
А4		1	3.604.2-5.7.02.01.001-03	Скоба	2	
А4		2	3.604.2-5.7.02.01.002-03	Прокладка	1	

Подп. и дата | Инв. N дубл. | Взам. инв. N | Подп. и дата | Инв. N подл.

Изм.	Лист	N докум.	Подп.	Дата
Разработал		Тодорова		
Проверил		Вяжлинский		
Рук. брит.		Рыбакова		
Н. контр.		Клейменов		
Утвердил		Остроумов		

3.604.2-5.7.02.01.000

Проушина

Лит.	Лист	Листов
	1	2

ЦНИИпроектстальконструкция им. Мельникова

Формат А4

Формат	Зона	Поз.	Обозначение	Наименование	Кол.	Примеч.
				3.604.2-5.7.02.01.000-04		
				Детали		
А4		1	3.604.2-5.7.02.01.001-04	Скоба	2	
А4		2	3.604.2-5.7.02.01.002-04	Прокладка	1	
				3.604.2-5.7.02.01.000-05		
				Детали		
А4		1	3.604.2-5.7.02.01.001-05	Скоба	2	
А4		2	3.604.2-5.7.02.01.002-05	Прокладка	1	
				3.604.2-5.7.02.01.000-06		
				Детали		
А4		1	3.604.2-5.7.02.01.001-06	Скоба	2	
А4		2	3.604.2-5.7.02.01.002-06	Прокладка	1	
				3.604.2-5.7.02.01.000-07		
				Детали		
А4		1	3.604.2-5.7.02.01.001-07	Скоба	2	
А4		2	3.604.2-5.7.02.01.002-07	Прокладка	1	

Подп. и дата | Инв. N дубл. | Взам. инв. N | Подп. и дата | Инв. N подл.

Изм.	Лист	N докум.	Подп.	Дата

3.604.2-5.7.02.01.000

Лист 2

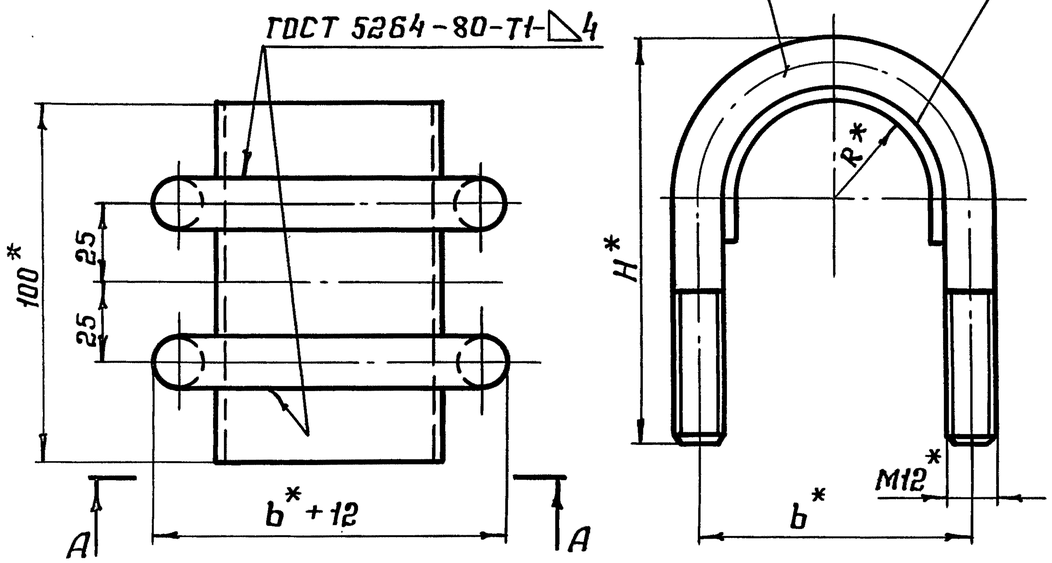

Обозначение	b	R	H	Масса, кг
3.604.2-5.7.02.01.000	48	14	87	0,535
-01	52	16	90	0,575
-02	54	18	100	0,640
-03	64	22	108	0,705
-04	70	25	111	0,765
-05	76	28	114	0,800
-06	86	33	122	0,885
-07	92	36	132	0,960

* Размеры для справок.

Изм.	Лист	№ докум.	Подп.	Дата	3.604.2-5.7.02.01.000 СБ
Разработал		Лысенков			Проушина. Сборочный чертеж
Проверил		Вяжлинский			Лит. / Масса см. табл. / Масштаб —
Т. контр.					Лист / Листов 1
Рук. брит.		Рыбакова			ЦНИИпроектстальконструкция им. Мельникова
Н. контр.		Клейменов			
Утвердил		Остроумов			

Формат А4

Подп. и дата | Инв. № дубл. | Взам. инв. № | Подп. и дата | Инв. № подл.

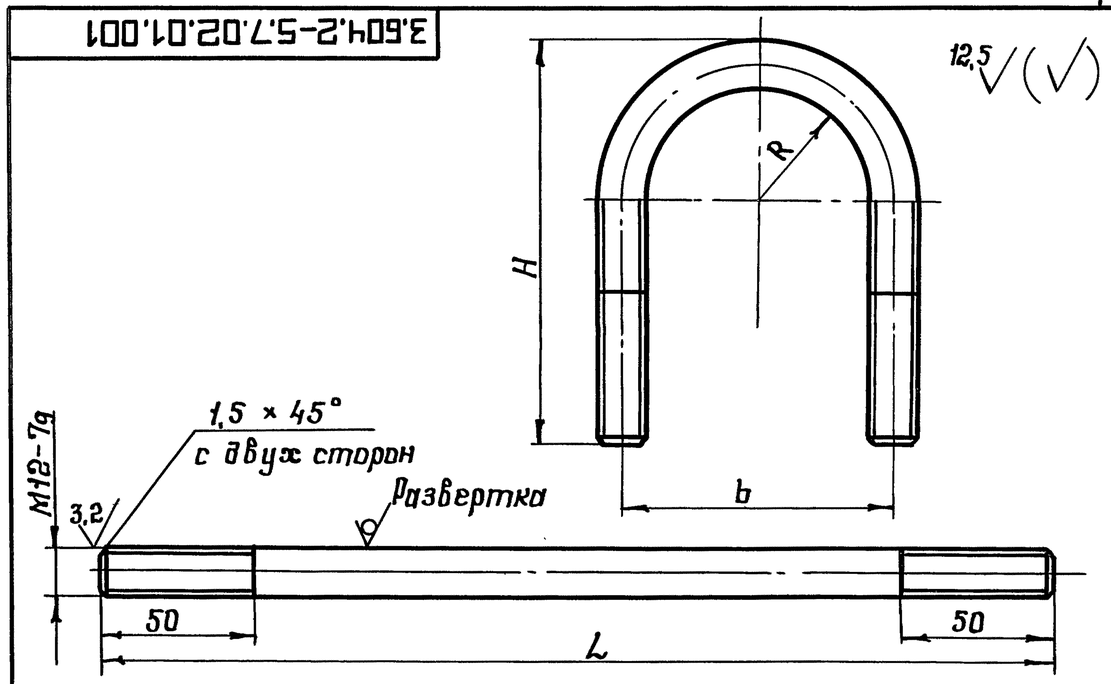

Обозначение	L	b	R	H	Масса, кг
3.604.2-5.7.02.01.001	190	48	18	87	0,169
-01	198	52	20	90	0,176
-02	221	58	23	100	0,196
-03	240	64	26	108	0,213
-04	250	70	29	111	0,222
-05	260	76	32	114	0,231
-06	281	86	37	122	0,249
-07	305	92	40	132	0,271

Неуказанные предельные отклонения размеров: H14, h14, ±IT14/2.

Изм.	Лист	№ докум.	Подп.	Дата	3.604.2-5.7.02.01.001
Разработал		Лысенков			Скоба
Проверил		Вяжлинский			Лит. / Масса см. табл. / Масштаб —
Т. контр.					Лист / Листов 1
Рук. брит.		Рыбакова			Круг В12 ГОСТ 2590-88 / Ст3 кп2 ГОСТ 535-88
Н. контр.		Клейменов			ЦНИИпроектстальконструкция им. Мельникова
Утвердил		Остроумов			

Подп. и дата | Инв. № дубл. | Взам. инв. № | Подп. и дата | Инв. № подл.

Формат А4

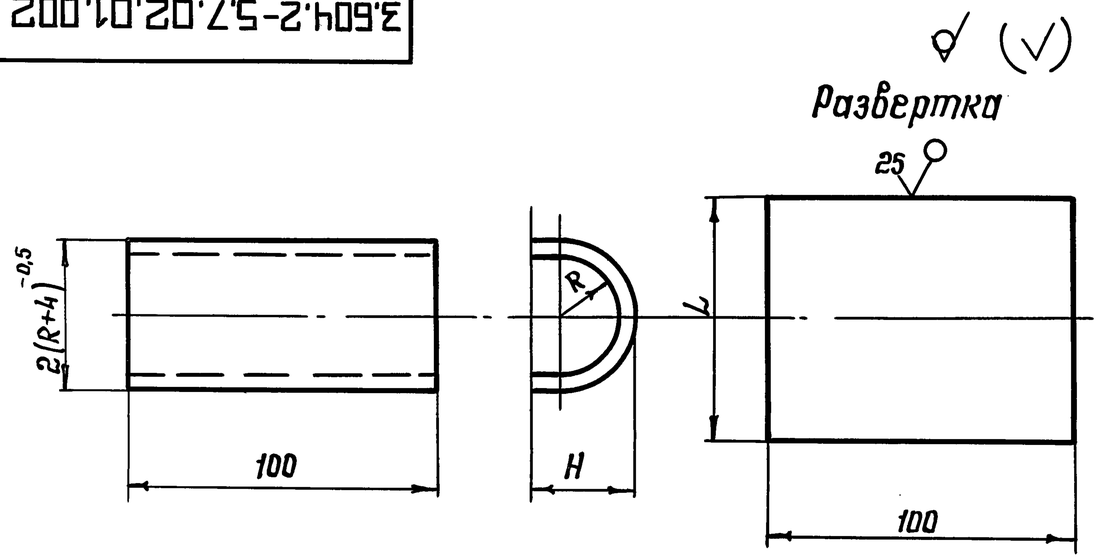

Обозначение	R	L	H	Масса
3.604.2-5.7.02.01.002	14	62	24	0,195
-01	16	69	26	0,217
-02	19	78	29	0,245
-03	22	87	32	0,273
-04	25	100	35	0,314
-05	28	106	38	0,333
-06	33	122	43	0,383
-07	36	131	46	0,411

Неуказанные предельные отклонения размеров: $H14$, $h14$, $\pm\frac{IT14}{2}$

Изм.	Лист	N: докум.	Подп.	Дата	3.604.2-5.7.02.01.002			
Разработал		Пысенков			Прокладка	Лит.	Масса см. табл.	Масштаб —
Проверил		Вяжлинский				Лист	Листов 1	
Т. контр.								
Рук. бриг.		Рыбакова			Лист	4Б-ПН-НО ГОСТ 19903-74 / ВСт3кп2 ГОСТ 14637-89	ЦНИИпроектстальконструкция им. Мельникова	
Н. контр.		Клейменов						
Утвердил		Остроумов						

Формат А4

Подп. и дата | Инв. N: дубл. | Взам. инв. N | Подп. и дата | Инв. N: подл.

Формат	Зона	Поз.	Обозначение	Наименование	Кол.	Примечание
				Документация		
А3			3.604.2-5.7.03.00.000СБ	Сборочный чертеж		
				Детали		
А3		1	3.604.2-5.7.03.00.001	Груз-втулка	2	
				Материалы		
Б4		2		Сплав ЦАМ9-1,5л	2	0,4 кг
				ГОСТ 21437-75		
				Проволока мягкая		
				оцинкованная		
				Ф1,4 ГОСТ 15892-70		
Б4		3		ℓ=315	2	0,004 кг
Б4		4		ℓ=1250	2	0,015 кг
Б4		5		Канат 12,5-Т-1-СС-Н-1372(140)		
				ГОСТ 3064-80, ℓ=614	1	0,495 кг

Изм.	Лист	N: докум.	Подп.	Дата	3.604.2-5.7.03.00.000			
Разработал		Пысенков			Гаситель вибрации	Лит.	Лист	Листов 1
Проверил		Вяжлинский						
Рук. бриг.		Рыбакова				ЦНИИпроектстальконструкция им. Мельникова		
Н. контр.		Клейменов						
Утвердил		Остроумов						

Подп. и дата | Инв. N: дубл. | Взам. инв. N | Подп. и дата | Инв. N: подл.

Формат А4

3.604.2-5.7.03.00.000 СБ

Обозначение	Тип	Частота $f_{гц}$
3.604.2-5.7.03.00.000 СБ	ГХСК12	до 40

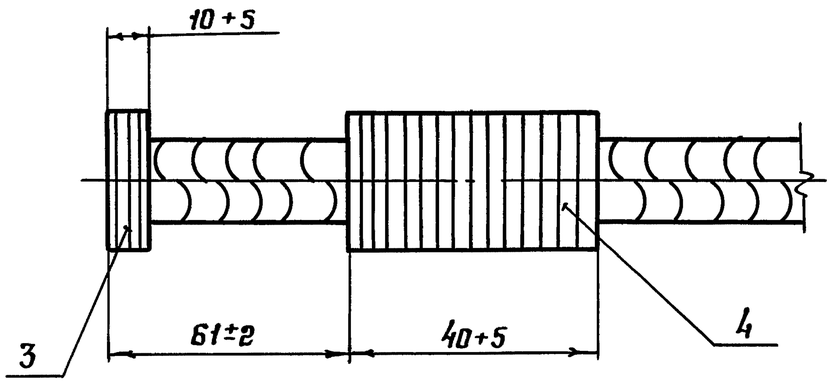

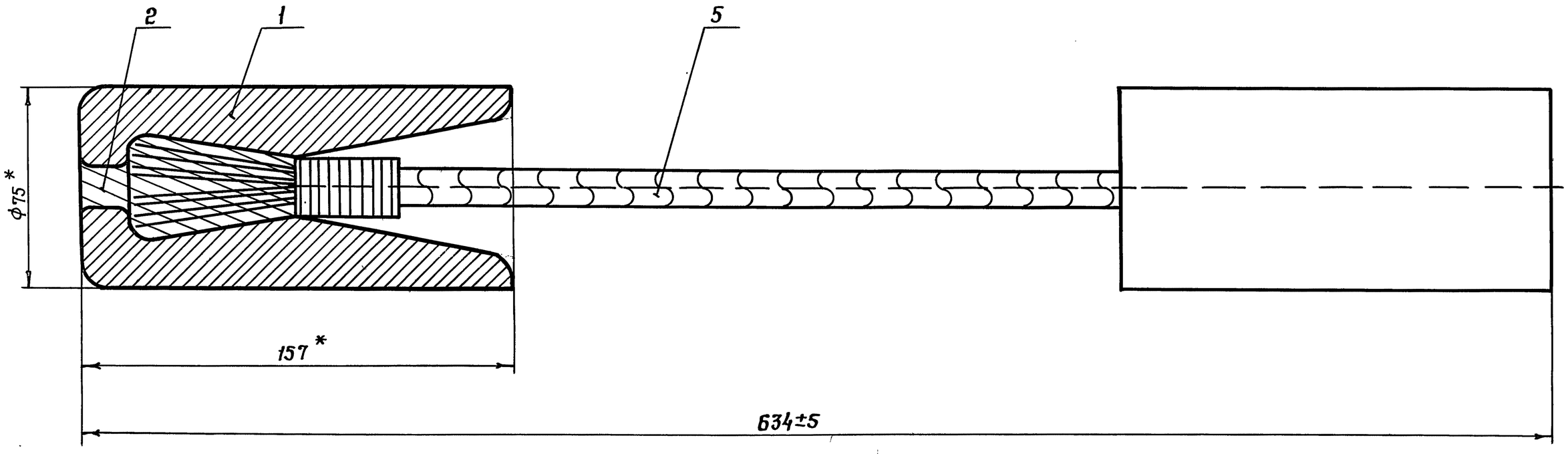

1. После продевания каната поз. 5 в груз. - втулку поз. 1 проволоку поз. 3 снять. Концы каната на участке 61 мм расплести и придать им конусообразную форму.

Внутреннюю часть втулки и расплетенные концы каната очистить от грязи и масла и промыть бензином. Перед заливкой втулку подогреть до 200° С. При заливке температуру сплава выдерживать равной 480-500° С.

2.* Справочные размеры.

Изм.	Лист	N: докум.	Подп.	Дата
Разработ.		Пысенков		
Проверил		Вяжлинский		
Т.контр.				
Рук.брит.		Рыбакова		
Н.контр.		Клейменов		
Утвердил		Остроумов		

3.604.2-5.7.03.00.000 СБ

Гаситель вибрации
Сборочный чертеж

Лит.	Масса	Масштаб
	10,3	1:2
Лист	Листов 1	

ЦНИИпроектстальконструкция им. Мельникова

Подп. и дата | Инв. N: дубл. | Взам. инв. N: | Подп. и дата | Инв. N: подл.

Формат А3

3.604.2-5.7.03.00.001

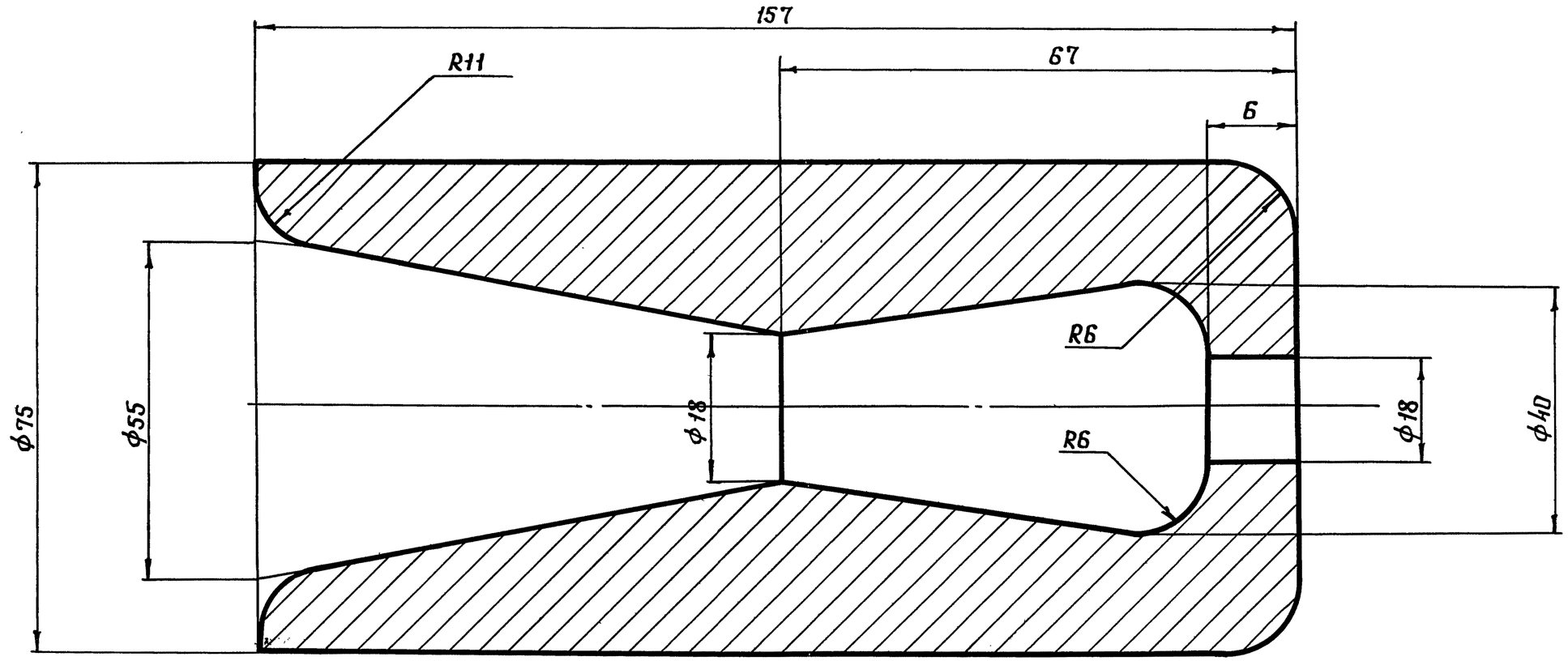

Допускаемое отклонение размеров отливки по 3 классу точности ГОСТ 26645-85.

					3.604.2-5.7.03.00.001			
Изм.	Лист	№-докум.	Подп.	Дата	Груз - втулка	Лит.	Масса	Масштаб
Разработал		Пысенков					4,49	—
Проверил		Вяжлинский				Лист	Листов 1	
Т.контр.								
Рук.бриг.		Рыбакова			СЧ 15 ГОСТ 1412-85	ЦНИИпроектстальконструкция им. Мельникова		
Н.контр.		Клейменов						
Утвердил		Остроумов						

Инв.№ подл. | Подп. и дата | Взам. инв.№ | Инв.№ дубл. | Подп. и дата

25262-08 (14) Формат А3