Типовые конструкции, изделия и узлы зданий и сооружений

Серия

3.604.2-5

Унифицированные элементы конструкций мачт
Элементы оттяжек

Выпуск 6

Изоляторы оттяжечные типа ЦИ
Чертежи КМД

25262-07

Отпускная цена
на момент реализации
указана
в счет-накладной

Настоящая документация не подлежит прямой передаче на завод-изготовитель и может быть использована в качестве справочного материала при разработке конкретного проекта (письмо Росстроя от 19.07.2004 № ВА-3602/06)

Типовые конструкции, изделия и узлы зданий и сооружений

Серия
3.604.2-5

Унифицированные элементы конструкций мачт
Элементы оттяжек

Выпуск 6

Изоляторы оттяжечные типа ЦИ
Чертежи КМД

РАЗРАБОТАНЫ
Государственным союзным проектным институтом Министерства связи СССР

Главный инженер института А.А. Кожинский
Главный инженер проекта Б.В. Смирнов

УТВЕРЖДЕНЫ
Министерством связи СССР
экспертное заключение от 15 августа 1991 г.

Введены в действие ГСПИ Мин. связи СССР
с 1 декабря 1991 г. приказ № 90 от 20 августа 1991 г.

25262-07 2

Обозначение документа	Наименование	Стр.
3.604.2-5-6-1.000.000	Изоляторы цепочечные	3
3.604.2-5-6-1.000.000СБ	Изоляторы цепочечные. Сборочный чертёж	5
3.604.2-5-6-1.001.000	Звено	6
3.604.2-5-6-1.001.000СБ	Звено. Сборочный чертёж	7
3.604.2-5-6-1.002.000	Звено	8
3.604.2-5-6-1.002.000СБ	Звено. Сборочный чертёж	9
3.604.2-5-6-1.003.000	Разрядник	10
3.604.2-5-6-1.001.001	Каркас	11
3.604.2-5-6-1.001.002	Втулка	11
3.604.2-5-6-1.001.003	Звено	12
3.604.2-5-6-1.002.001	Сухарь	12
3.604.2-5-6-1.003.001	Шпилька	13
3.604.2-5-6-1.003.002	Колпачок	13
3.604.2-5-6-1.004.000	Валик	14
3.604.2-5-6-1.005.000	Кольцо	14
3.604.2-5-6-1.006.000	Накладка	15
3.604.2-5-6-1.007.000	Накладка	15
3.604.2-5-6-1.008.000	Кольцо распорное	16
3.604.2-5-6-2.000.000	Фиксатор	17
3.604.2-5-6-2.000.000СБ	Фиксатор. Сборочный чертёж	18
3.604.2-5-6-2.001.000	Плита	19
3.604.2-5-6-2.001.000СБ	Плита. Сборочный чертёж	20
3.604.2-5-6-2.001.001	Плита	20
3.604.2-5-6-2.001.002	Шпилька	21
3.604.2-5-6-2.002.000	Уголок	21

Взам. инв. N | Подпись и дата | Инв. N подл.

Изм.	Лист	N докум.	Подп.	Дата
Разраб.		Дубова		
Провер.		Черепов		
Н.контр.		Черепов		
Утверд.		Робштейн		

3.604.2-5.6-0.000.000

Содержание

Лит.	Лист	Листов
		1

ГСПИ
Министерство связи СССР

Инв. N подл.	Подпись и дата	Взам. инв. N

Формат	Зона	Поз.	Обозначение	Наименование	Количество на исполнение –	01	02	03	04	05	06	07	08	09	Примечание
				Документация											
А3			3.604.2-5- 6-1.000.000СБ	Сборочный чертеж	×	×	×	×							
				Сборочные единицы											
А4		1	3.604.2-5- 6-1.001.000 СБ	Звено	2										
			-01	Звено		2									
			-02	Звено			2								

Литера

Условное наименование

Изм	Лист	N докум.	Подп.	Дата
Разраб.		Дубова		
Пров.		Черепов		
Н. контр.		Хохлова		
Утв.		Ройтштейн		

3.604.2-5- 6-1.000.000

Изоляторы цепочечные

Лит.	Лист	Листов
	1	4

ГСПИ
МИНИСТЕРСТВО СВЯЗИ СССР

Инв. N подл.	Подпись и дата	Взам. инв. N

Формат	Зона	Поз.	Обозначение	Наименование	Количество на исполнение –	01	02	03	04	05	06	07	08	09	Примечание
			-03	Звено				2							
А4		2	3.604.2-5- 6-1.002.000СБ	Звено	2										
			-01	Звено		2									
			-02	Звено			2								
			-03	Звено				2							
А4		3	3.604.2-5- 6-1.003.000СБ	Разрядник	4	4	4	4							
				Детали											
А4		5	3.604.2-5- 6-1.004.000	Валик	8										
			-01			8									
			-02				8								
			-03					8							
А4		6	3.604.2-5- 6-1.005.000	Кольцо	8	8									
			-01				8								
			-02					8							
А4		7	3.604.2-5- 6-1.006.000	Накладка	4										
			-01			4									
			-02				4								

Изм	Лист	N докум.	Подп.	Дата

3.604.2-5- 6-1.000.000

Лист 2

25262-07 4

3

Инв.N подл.	Подпись и дата	Взам.инв.N

Формат	Зона	Поз.	Обозначение	Наименование	Количество на исполнение										Примечание
					–	01	02	03	04	05	06	07	08	09	
			-03					4							
А4		8	3.604.2-5- 6-1. 007. 000	Накладка	4										
			-01			4									
			-02				4								
			-03					4							
А4		9	3.604.2-5- 6-1. 008. 000	Кольцо распорное	—	4									
			-01				4	—							
				Стандартные изделия											
		11		Изолятор	1	1	1	1							
				ТУ 16- 528. 023-75											
		12		Болт 2М10-6g×50.46.019	8	8									
				ГОСТ 7798- 70											
				Болт 2М10-6g×60.46.019			8								
				ГОСТ 7798-70											
				Болт 2М10-6g×70.46.019				8							
				ГОСТ 7798- 70											

Изм	Лист	N докум.	Подп.	Дата	3.604. 2-5- 6-1. 000. 000	Лист 3

Инв.Nподл.	Подпись и дата	Взам.инв.N

Формат	Зона	Поз.	Обозначение	Наименование	Количество на исполнение										Примечание
					–	01	02	03	04	05	06	07	08	09	
		13		Гайка М10-6Н.05.019	8	8	8	8							
				ГОСТ 5915- 70											
		14		Шайба 10. 019	8	8	8	8							
				ГОСТ 11371- 78											
		15		Шплинт 3.2×18. 001	8	8	8	8							
				ГОСТ 397- 79											

Изм	Лист	N докум.	Подп.	Дата	3.604. 2-5- 6-1. 000. 000	Лист 4

25262-07 5

4

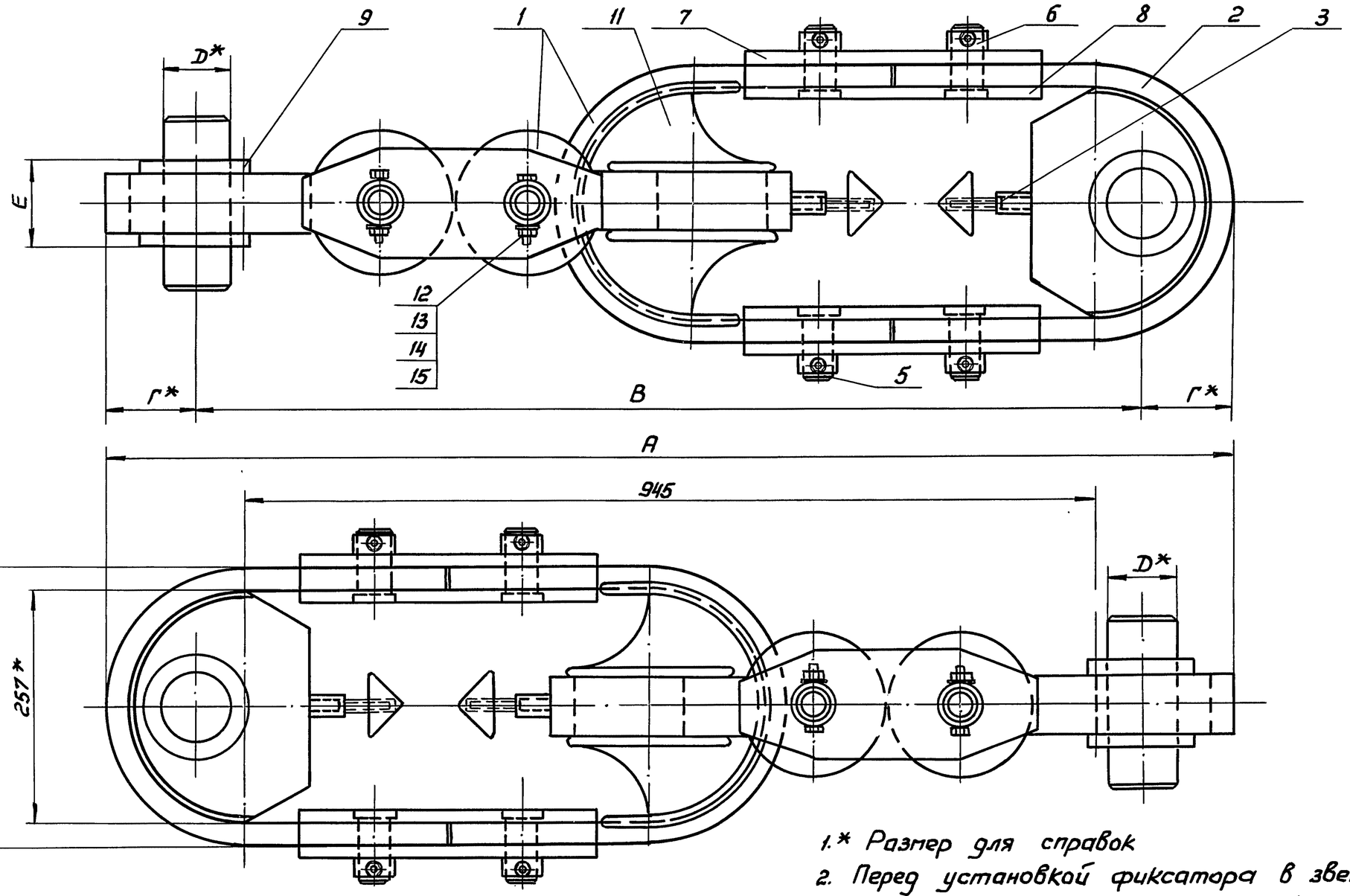

1.* Размер для справок

2. Перед установкой фиксатора в звене необходимо создать усилие согласно техническим условиям.

Обозначение	Марка изолятора	Размеры, мм						Масса, кг
		А	Б	В	Г	D	Е	
3.604.2-5-6-1.000.000	ЦИ-1-30	1242	297	1042	100	55	74	130,46
-01	ЦИ-1-45	1252	307	1022	115	65	95	132,54
-02	ЦИ-1-60	1252	307	962	145	80	125	135,20
-03	ЦИ-1-75	1262	317	945	158,5	90	67	140,60

Изм.	Лист	№ докум.	Подп.	Дата	3.604.2-5-6-1.000.000 СБ			
Разраб.		Дубова			Изоляторы цепочечные Сборочный чертеж	Лит.	Масса	Масштаб
Пров.		Черепов					см. табл.	—
						Лист	Листов 1	
Н.контр.		Черепов				ГСПИ Министерство связи СССР		
Утв.		Ройштейн						

Инв. № подл. | Подпись и дата | Взам. инв. №

Инв. № подл.	Подпись и дата	Взам. инв. №

Формат	Зона	Поз.	Обозначение	Наименование	Количество на исполнение –	01	02	03	04	05	06	07	08	09	Примечание
				Документация											
А3			3.604.2-5- 6-1.001.000 СБ	Сборочный чертеж	×	×	×	×							
				Детали											
А4		1	3.604.2-5- 6-1.001.001	Каркас	2	2	2	2							
А4		2	3.604.2-5- 6-1.001.002	Втулка	1	1	1	1							
А4		3	3.604.2-5- 6-1.001.003	Звено	1										

Литера

Условное наименование

Изм	Лист	№ докум.	Подп.	Дата	3.604.2-5- 6-1.001.000		
Разраб.		Дубова			Звено	Лит.	Лист 1 / Листов 2
Пров.		Черепов				ГСПИ МИНИСТЕРСТВО СВЯЗИ СССР	
Н. контр.		Хохлова					
Утв.		Ройтштейн					

Инв. № подл	Подпись и дата	Взам. инв. №

Формат	Зона	Поз.	Обозначение	Наименование	Количество на исполнение –	01	02	03	04	05	06	07	08	09	Примечание
			-01	Звено		1									
			-02	Звено			1								
			-03	Звено				1							
				Материалы											
		5		Лист ДПРНМ1 М1 ГОСТ 495-77* 133×480±1	1	1	1	1							0,57 кг
		6		Лист С3 ГОСТ 9559-75* 65×420±1	1	1	1	1							0,92 кг
		7		Фольга А95-Т-0,100×67 ГОСТ 618-73* ℓ=428±1	1	1	1	1							0,008 кг

Изм	Лист	№ докум.	Подп.	Дата	3.604.2-5- 6-1.001.000	Лист 2

25262-07 7

6

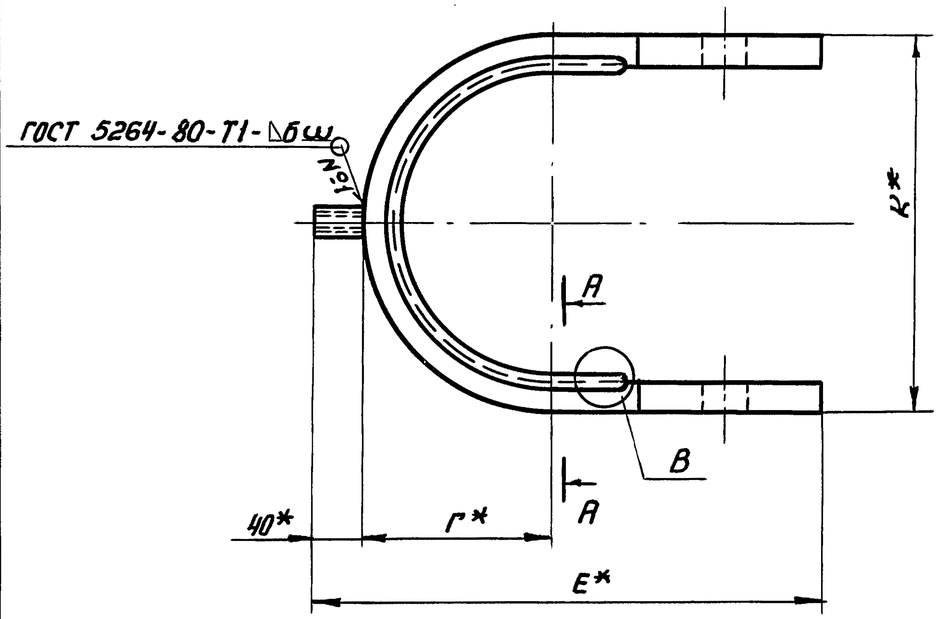

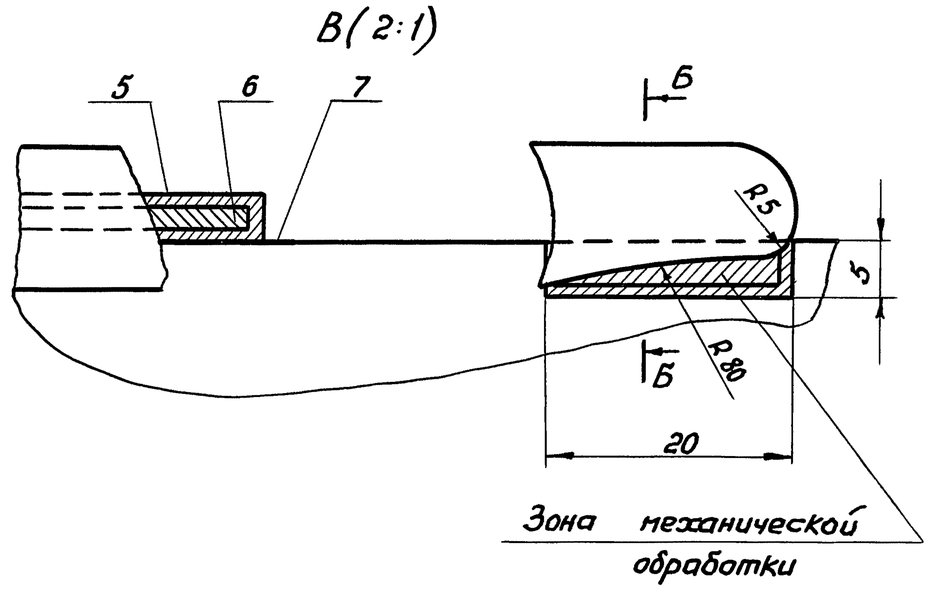

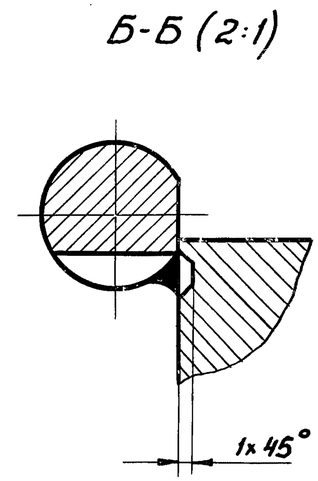

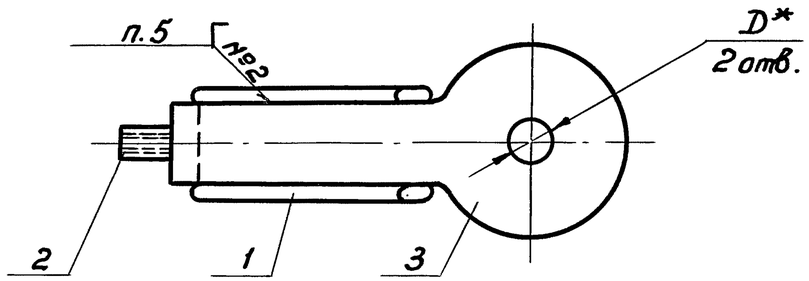

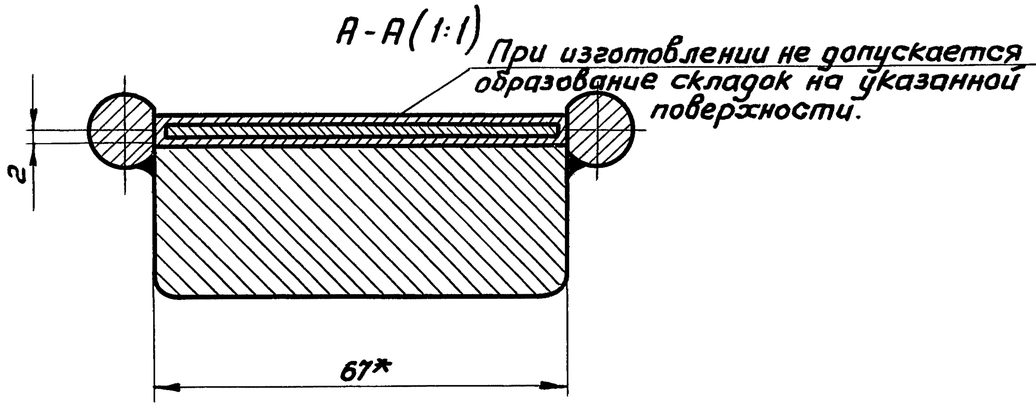

Обозначение	Размеры, мм				Масса, кг
	Г	D	Е	К	
3.604.2-5-6-1.001.000	148,5	31	408	297	14,35
-01	153,5	31	413	307	14,43
-02	153,5	37	413	307	14,34
-03	158,5	43	418	317	14,30

1. * Размеры для справок.
2. Предельные отклонения размеров: $\pm\frac{IT14}{2}$
3. Сварка дуговая полуавтоматическая
4. Электроды типа Э42А ГОСТ 9467-75.
5. Приварку дет. поз.1 к дет. поз.3 производить непрерывным угловым швом △4. Швы начинать и выводить на дет. поз.1

Изм	Лист	№ докум.	Подп.	Дата
Разраб.		Дубова		
Пров.		Черепов		
Н.контр.		Черепов		
Утв.		Райтштейн		

3.604.2-5-6-1.001.000 СБ

Звено.
Сборочный чертеж

Лит.	Масса	Масштаб
	см. табл.	—

Лист | Листов 1

ГСПИ
Министерство связи СССР

Инв.№ подл. | Подпись и дата | Взам.инв.№

Инв. N подл.	Подпись и дата	Взам.инв.N

Формат	Зона	Поз.	Обозначение	Наименование	Количество на исполнение –	01	02	03	04	05	06	07	08	09	Примечание
				Документация											
А3			3.604.2-5- 6-1.002.000СБ	Сборочный чертеж	×	×	×	×							
				Детали											
А4		1	3.604.2-5- 6-1.001.002	Втулка	1	1	1	1							
А4		2	3.604.2-5- 6-1.001.003	Звено	1										
			-01	Звено		1									

Условное наименование — Литера

Изм	Лист	N докум.	Подп.	Дата	3.604.2-5- 6-1.002.000		
Разраб.		Дубова			Звено	Лит.	Лист 1 / Листов 2
Пров.		Черепов				ГСПИ Министерство связи СССР	
Н.контр.		Хохлова					
Утв.		Ройтштейн					

Инв. N подл.	Подпись и дата	Взам.инв.N

Формат	Зона	Поз.	Обозначение	Наименование	Количество на исполнение –	01	02	03	04	05	06	07	08	09	Примечание
			-02	Звено			1								
			-03	Звено				1							
А4		3	3.604.2-5- 6-1.002.001	Сухарь	-1										
			-01	Сухарь		1									
			-02	Сухарь			1								
			-03	Сухарь				1							

Изм	Лист	N докум.	Подп.	Дата	3.604.2-5- 6-1.002.000	Лист 2

25262-07 9

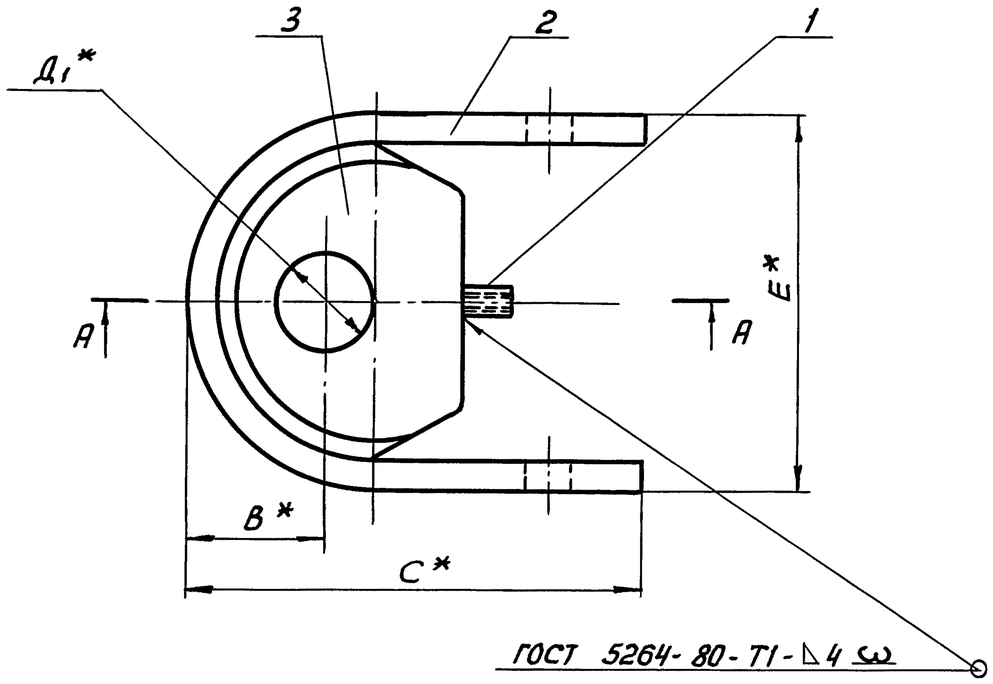

А-А

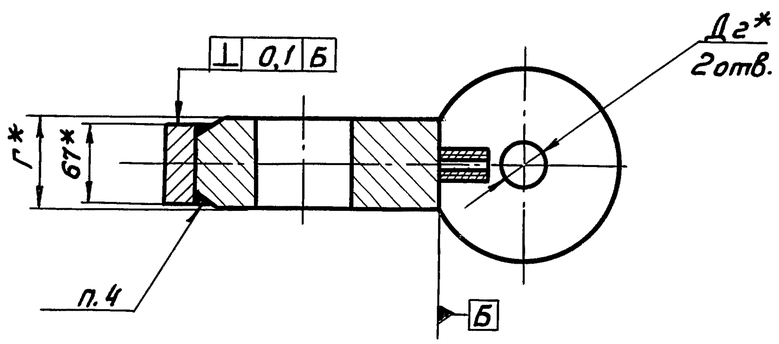

Обозначение	Размеры, мм						Масса, кг
	В	Г	Д1	Д2	Е	С	
3.604.2-5-6-1.002.000	100	74	55	31	297	368	34,38
-01	115	67	65	31	307	373	32,02
-02	145	67	80	37	307	373	31,04
-03	158,5	67	90	43	317	378	30,30

1* Размеры для справок.
2. Сварка ручная дуговая
3. Электроды типа Э50А ГОСТ 9467-75
4. Шов приварки △4 дет. поз.3 к дет. поз.2 выводить на дет. поз. 3. Начало шва на дет. поз.2 зачистить заподлицо с углублением в тело дет. поз. 2 на 1мм.

					3.604.2-5-6-1.002.000СБ			
Изм	Лист	№ докум.	Подп.	Дата	Звено Сборочный чертеж	Лит.	Масса	Масштаб
Разраб.		Дубова					см. табл.	—
Пров.		Черепов				Лист	Листов 1	
Н.контр		Хохлова				ГСПИ Министерство связи СССР		
Утв.		Ройтштейн						

Инв.N подл. | Подпись и дата | Взам. инв.N

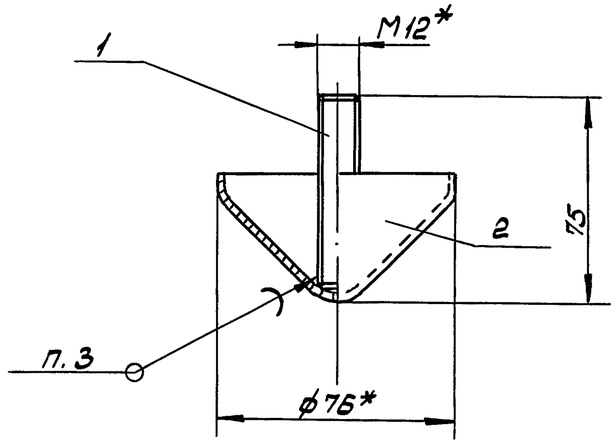

1. * Размеры для справок
2. Предельные отклонения размеров : $\pm \frac{УТ14}{2}$
3. ПТ-1 3×3×40 ГОСТ 19249-73
4. ПСр. 40 2 ГОСТ 19746-74

Формат	Зона	Поз.	Обозначение	Наименование	Кол.	Примечание
				Детали		
А4		1	3.604.2-5-6-1.003.001	Шпилька	1	
А4		2	3.604.2-5-6-1.003.002	Колпачок	1	

Разраб.	Набатова		
Пров.	Черепов		
Н. контр.	Черепов		
Утв.	Розштейн		

3.604.2-5-6-1.003.000

Разрядник

Стадия	Масса	Масштаб
Р	0,28	1:2
Лист	Листов 1	

ГСПИ
Министерство связи СССР

Взам. инв. N | Подпись и дата | Инв. N подл.

Rz 80 (√)

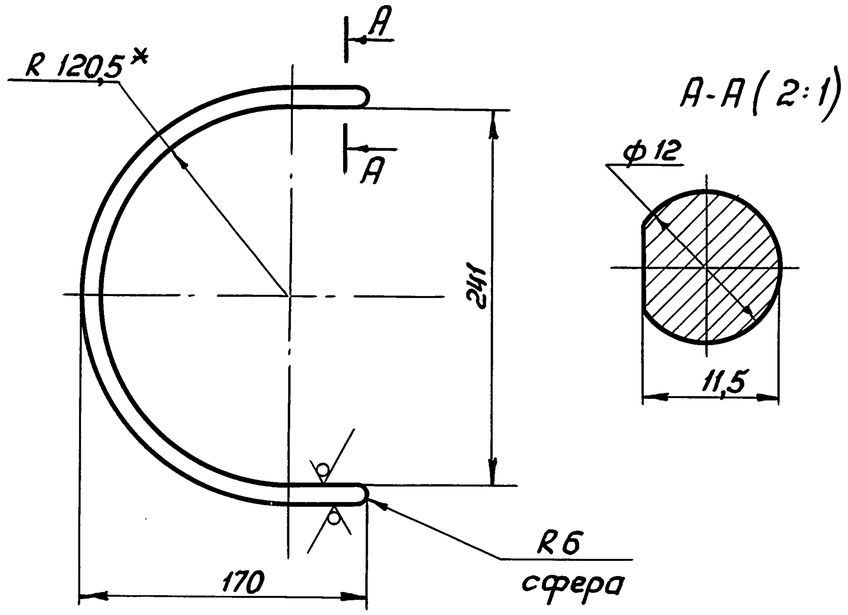

1.* Размеры для справок
2. Предельные отклонения размеров - по $\pm \frac{IT14}{2}$

Изм	Лист	N докум.	Подп.	Дата	3.604.2-5- 6-1.001.001			
Разраб		Дубова			Каркас	Лит.	Масса 0,42	Масштаб 1:4
Пров.		Черепов				Лист	Листов 1	
Н. контр		Хохлова			12-В ГОСТ 2590-88 / Круг ВСт3сп5 ГОСТ 535-88	ГСПИ Министерство связи СССР		
Утв.		Ройтштейн						

Инв. N подл. | Подпись и дата | Взам. инв. N

Rz 80 (√)

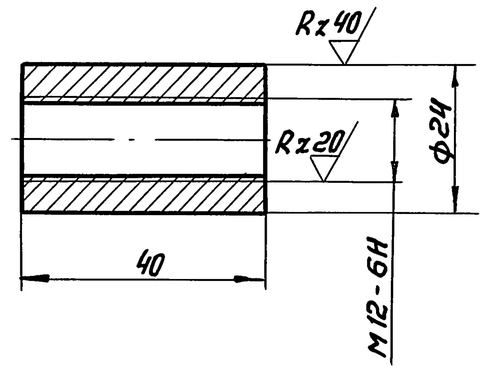

1. Предельные отклонения размеров:
отверстий - по H7
валов - по h 14
остальных - по $\pm \frac{IT14}{2}$
2. Покрытие: Ц 100 горячее.

Изм	Лист	N докум.	Подп.	Дата	3.604.2-5- 6-1.001.002			
Разраб		Дубова			Втулка	Лит.	Масса 0,11	Масштаб 1:1
Пров.		Черепов				Лист	Листов 1	
Н. контр		Хохлова			В Ст.3 сп5 ГОСТ 380-88	ГСПИ Министерство связи СССР		
Утв.		Ройтштейн						

Инв. N подл. | Подпись и дата | Взам. инв. N

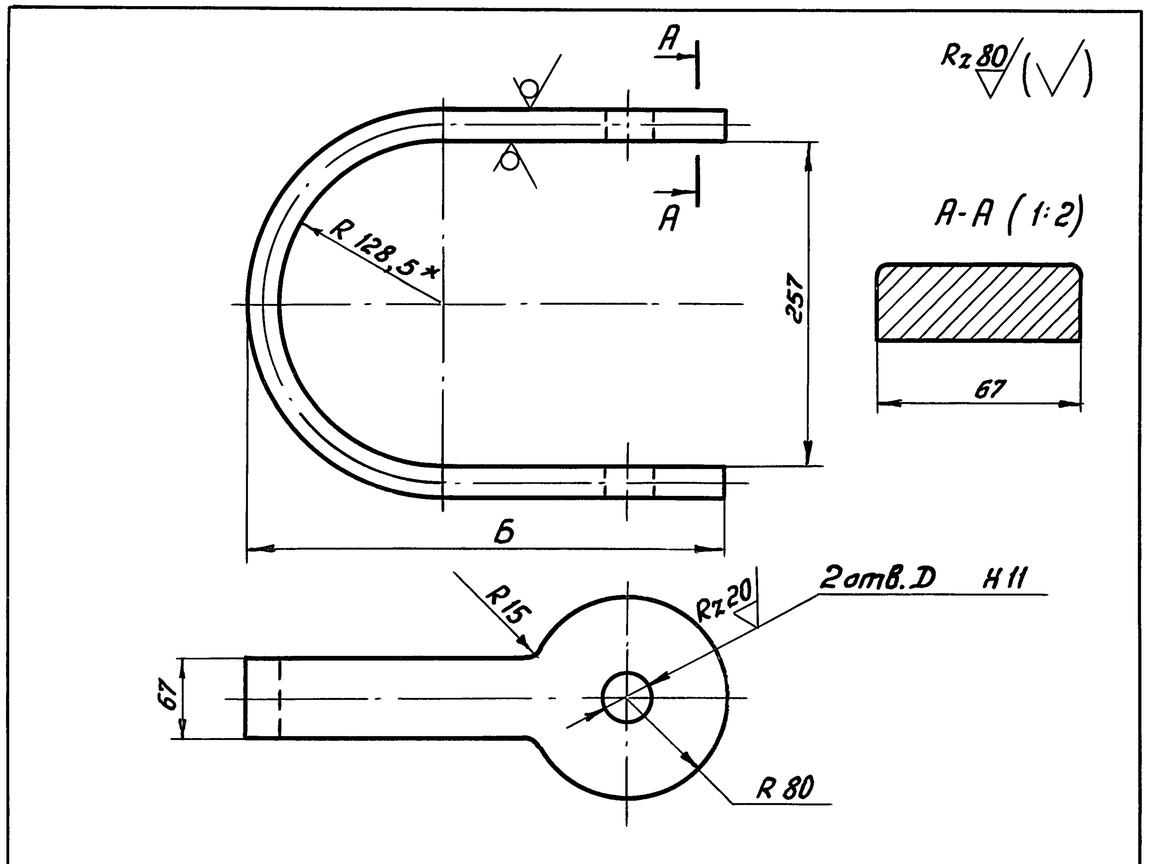

Обозначение	Размеры мм Б	D	Материал	Масса, кг
3.604.2-5-6-1.001.003	368	31	Лист 20 ГОСТ 19903-74 / 09Г2С-15 ГОСТ 19281-89	11,90
-01	373	31	Лист 25 ГОСТ 19903-74 / 09Г2С-15 ГОСТ 19281-89	11,98
-02	373	37		11,89
-03	378	43	Лист 30 ГОСТ 19903-74 / 09Г2С-15 ГОСТ 19281-89	11,85

1.* Размеры для справок.
2. Предельные отклонения размеров: $\pm \frac{IT14}{2}$
3. Радиусы скруглений острых кромок 5 мм.
4. Покрытие: Ц 100 горячее

Взам. инв. N | Подпись и дата | Инв. N подл.

Изм.	Лист	N докум.	Подп.	Дата
Разраб.		Дубова		
Пров.		Черепов		
Н. контр.		Хохлова		
Утв.		Ройтштейн		

3.604.2-5-6-1.001.003

Звено

Лит. | Масса: см. табл. | Масштаб: —

Лист | Листов 1

см. таблицу

ГСПИ МИНИСТЕРСТВО СВЯЗИ СССР

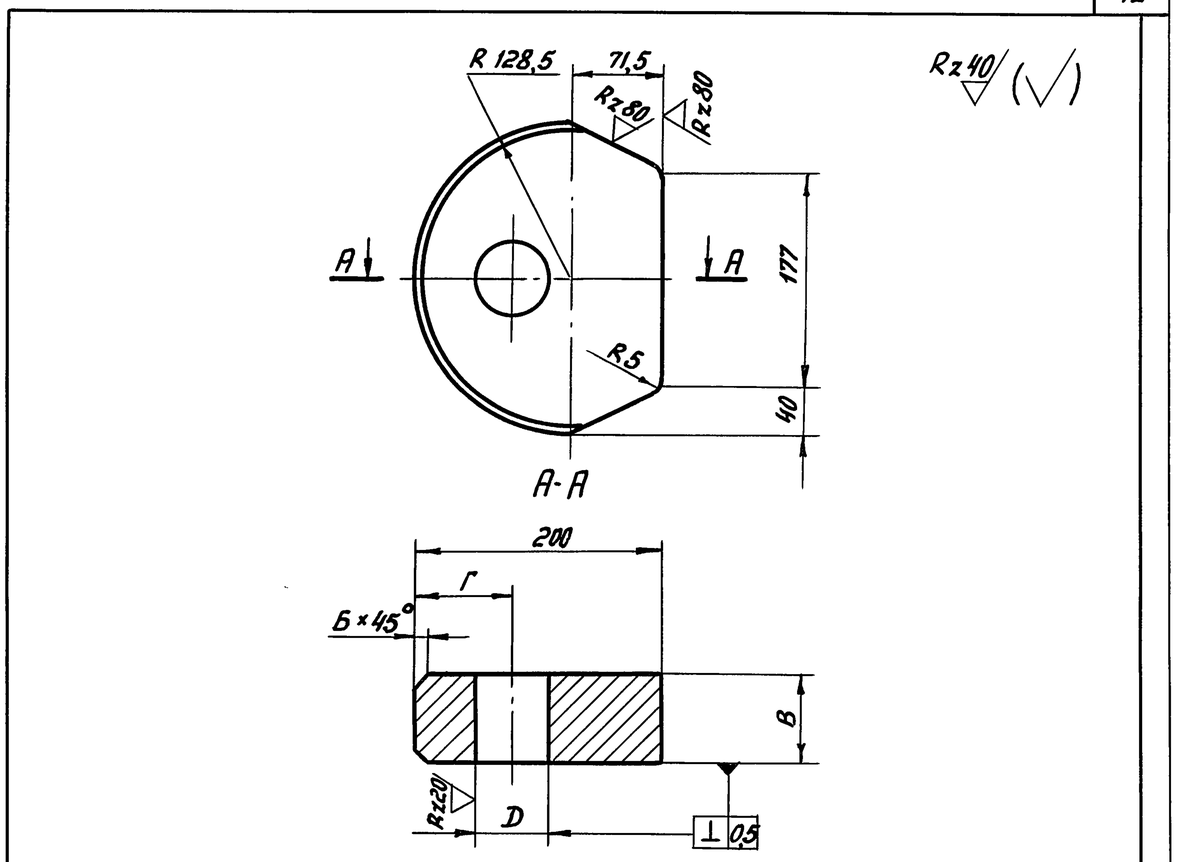

Обозначение	Размеры, мм Б	В	Г	D	Материал	Масса, кг
3.604.2-5-6.1.002.001	10	74	80	55	Лист 80 ГОСТ 19903-74 / 09Г2С-15 ГОСТ 19281-89	22,37
-01	6	67	90	65	Лист 70 ГОСТ 19903-74 / 09Г2С-15 ГОСТ 19281-89	19,93
-02	6	67	120	80		19,04
-03	6	67	128,5	90		18,34

1. Предельные отклонения размеров: отверстий - по H11, остальных - по $\pm \frac{IT14}{2}$
2. Покрытие: Ц 100 горячее

Взам. инв. N | Подпись и дата | Инв. N подл.

Изм.	Лист	N докум.	Подп.	Дата
Разраб.		Дубова		
Пров.		Черепов		
Н. контр.		Хохлова		
Утв.		Ройтштейн		

3.604.2-5-6-1.002.001

Сухарь

Лит. | Масса: см. табл. | Масштаб: —

Лист | Листов 1

см. таблицу

ГСПИ МИНИСТЕРСТВО СВЯЗИ СССР

Rz 80 (√)

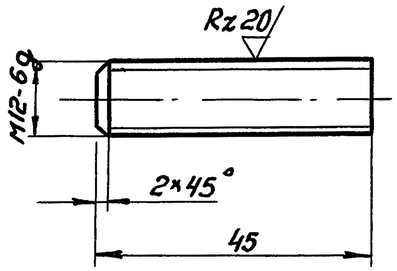

1. Предельные отклонения размеров: $\pm \frac{IT14}{2}$
2. Покрытие: Ц 100 горячее

Изм	Лист	N докум.	Подп.	Дата	3.604.2-5-6-1.003.001		
Разраб.		Дубова			Шпилька	Лит. / Масса 0,05	Масштаб 1:1
Пров.		Черепов				Лист / Листов 1	
Н. контр.		Хохлова			Круг $\frac{12\text{-}В\ ГОСТ\ 2590\text{-}88}{В\ Ст3\ сп5\ ГОСТ\ 535\text{-}88}$	ГСПИ Министерство связи СССР	
Утв.		Ройтштейн					

Взам. инв. N | Подпись и дата | Инв. N подл.

Rz 80 (√)

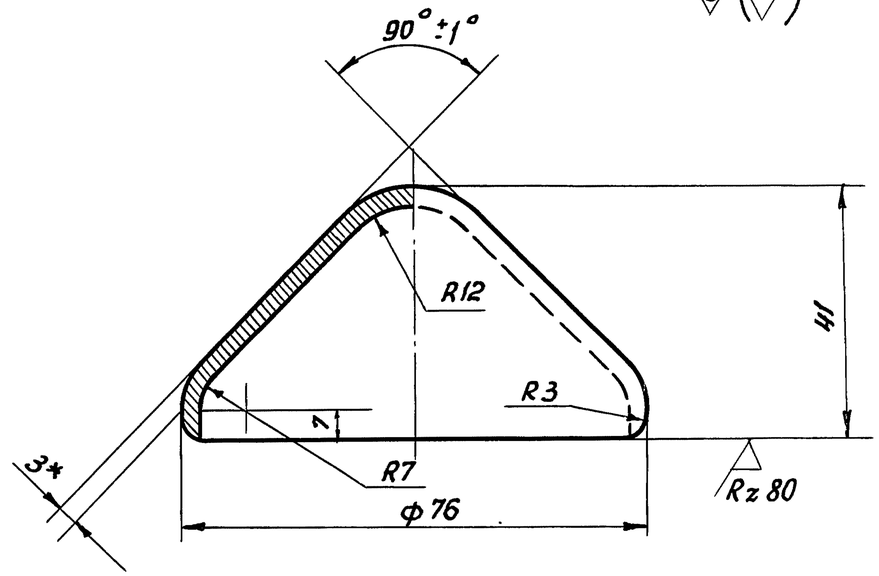

1. * Размер для справок
2. Предельные отклонения размеров: $\pm \frac{IT14}{2}$

Разраб.		Набатова			3.604.2-5-6-1.003.002		
Пров.		Черепов			Колпачок	Стадия Р / Масса 0,23	Масштаб 1:1
						Лист / Листов 1	
Н. контр.		Хохлова			Лист ДПРНМЗ М1 ГОСТ 495-77	ГСПИ Министерство связи СССР	
Утв.		Ройтштейн					

Взам. инв. N | Подпись и дата | Инв. N подл.

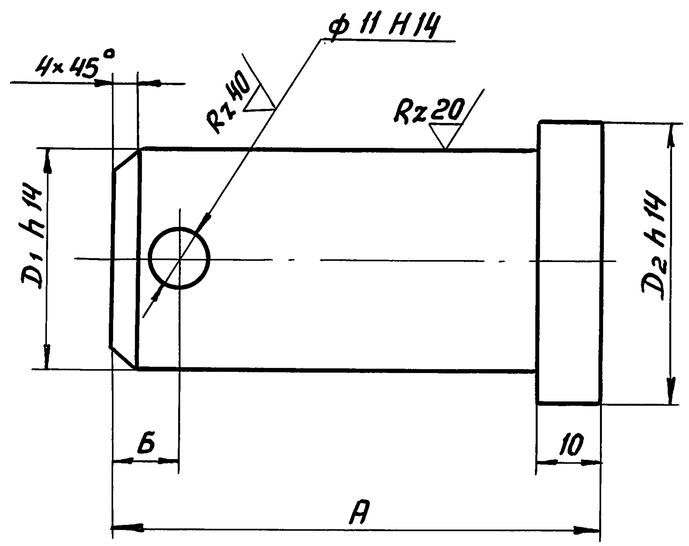

Обозначение	Размеры, мм				Масса, кг
	A	Б	D_1	D_2	
3.604.2-5- 6-1.004.000	70	10	30	40	0,43
-01	80	13	30	40	0,49
-02	80	11	36	46	0,69
-03	90	14	42	52	1,04

1. Предельные отклонения размеров: $\pm\frac{IT14}{2}$
2. Покрытие: Ц 100 горячее
3. После изготовления необходимо термообработать согласно ГОСТ 4543-71 п.2.9 и таблицы 6.

Изм	Лист	№ докум.	Подп.	Дата	3.604.2-5- 6-1.004.000			
Разраб.		Дубова			Валик	Лит.	Масса	Масштаб
Пров.		Черепов					см. табл.	—
						Лист	Листов 1	
Н.контр.		Хохлова			Сталь 40Х ГОСТ 4543-71	ГСПИ МИНИСТЕРСТВО СВЯЗИ СССР		
Утв.		Ройтштейн						

Взам. инв.№ | Подпись и дата | Инв.№ подл.

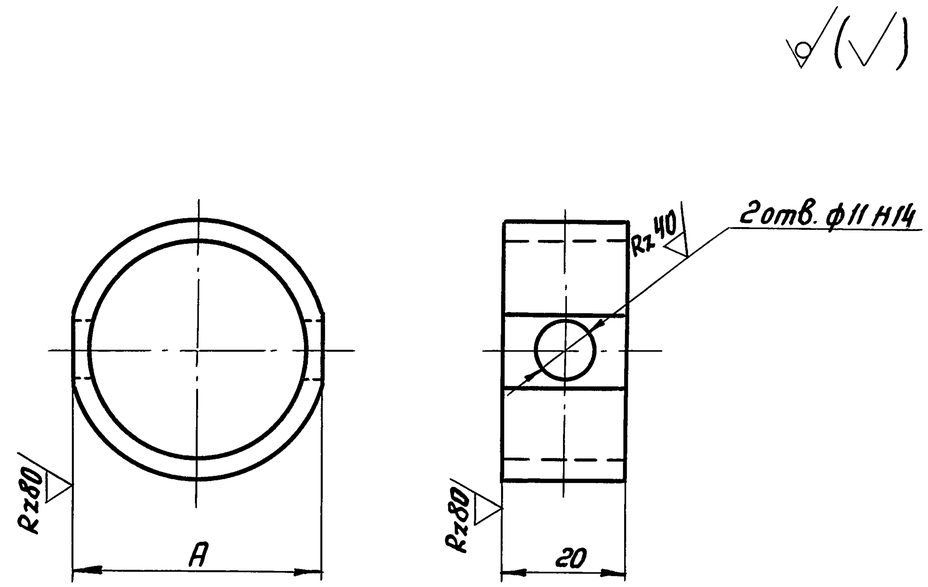

Обозначение	A, мм	Материал	Масса, кг
3.604.2-5- 6-1.005.000	36	Труба $\frac{38\times3\ \text{ГОСТ}\ 10704\text{-}76}{\text{В Ст3пс6 ГОСТ}\ 10705\text{-}80}$	0,05
-01	43	Труба $\frac{45\times4\ \text{ГОСТ}\ 8732\text{-}78}{\text{А20 ГОСТ}\ 8731\text{-}87}$	0,08
-02	52	Труба $\frac{54\times5\ \text{ГОСТ}\ 8732\text{-}78}{\text{А20 ГОСТ}\ 8731\text{-}87}$	0,12

1. Предельные отклонения размеров: $\pm\frac{IT14}{2}$
2. Покрытие: Ц 100 горячее

Изм	Лист	№ докум.	Подп.	Дата	3.604.2-5- 6-1.005.000			
Разраб.		Дубова			Кольцо	Лит.	Масса	Масштаб
Пров.		Черепов					см. табл.	—
						Лист	Листов 1	
Н.контр.		Хохлова			см. таблицу	ГСПИ МИНИСТЕРСТВО СВЯЗИ СССР		
Утв.		Ройтштейн						

Взам. инв.№ | Подпись и дата | Инв.№ подл.

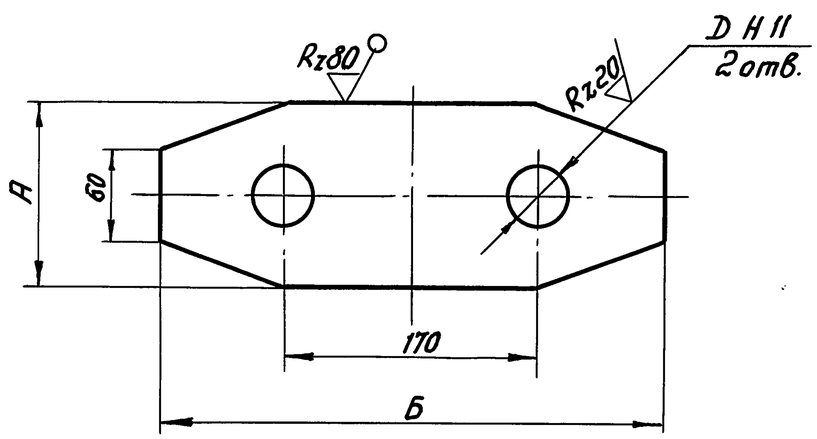

Обозначение	Размеры, мм А	Б	D	Материал	Масса, кг
3.604.2-5- 6-1.006.000	120	290	31	Лист 10 ГОСТ 19903-74 / 09Г2С-15 ГОСТ 19281-89	2,33
-01	120	330	31	Лист 12 ГОСТ 19903-74 / 09Г2С-15 ГОСТ 19281-89	3,14
-02	120	330	37	Лист 14 ГОСТ 19903-74 / 09Г2С-15 ГОСТ 19281-89	3,59
-03	130	350	43	Лист 16 ГОСТ 19903-74 / 09Г2С-15 ГОСТ 19281-89	4,56

1. Предельные отклонения размеров: $\pm\frac{IT14}{2}$
2. Радиусы скруглений острых кромок 5 мм.
3. Покрытие: Ц 100 горячее.

Взам. инв.№ | Подпись и дата | Инв. № подл.

Изм	Лист	№ докум.	Подп.	Дата	3.604.2-5- 6-1.006.000			
Разраб.		Дубова			Накладка	Лит.	Масса см. табл.	Масштаб —
Пров.		Черепов				Лист	Листов 1	
Н.контр.		Хохлова			см. таблицу	ГСПИ Министерство связи СССР		
Утв.		Райтштейн						

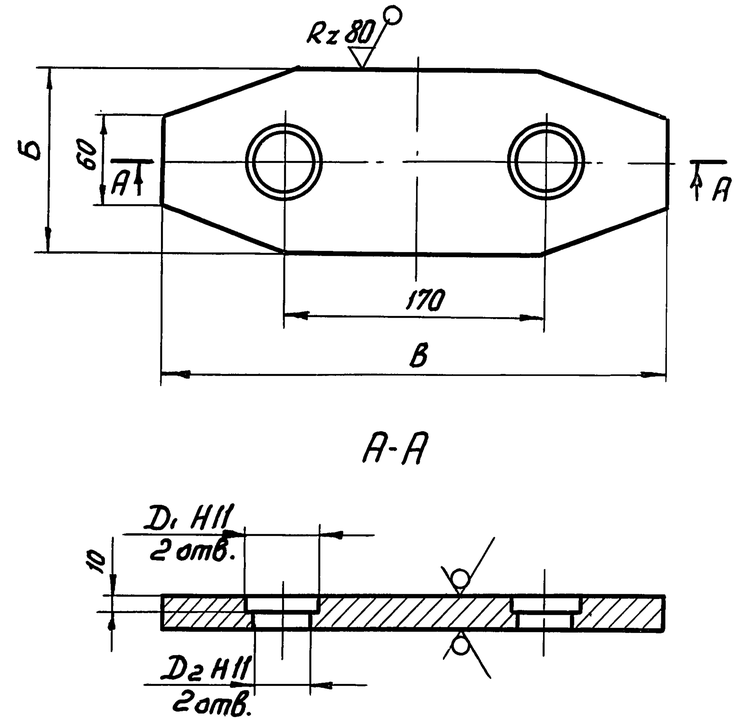

Обозначение	Размеры, мм Б	В	D_1	D_2	Масса, кг
3.604.2-5- 6-1.007.000	120	290	42	31	4,56
-01	120	330	42	31	5,13
-02	120	330	48	37	5,20
-03	130	350	54	43	5,57

1. Предельные отклонения размеров: $\pm\frac{IT14}{2}$
2. Радиусы скруглений острых кромок 5 мм.
3. Покрытие: Ц 100 горячее

Взам. инв.№ | Подпись и дата | Инв. № подл.

Изм	Лист	№ докум.	Подп.	Дата	3.604.2-5- 6-1.007.000			
Разраб.		Дубова			Накладка	Лит.	Масса см. табл.	Масштаб —
Пров.		Черепов				Лист	Листов 1	
Н.контр.		Хохлова			Лист 20 ГОСТ 19903-74 / 09Г2С-15 ГОСТ 19281-89	ГСПИ Министерство связи СССР		
Утв.		Райтштейн						

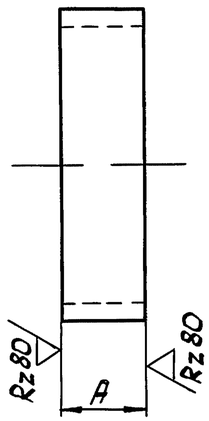

Обозначение	A, мм	Материал	Масса, кг
3.604.2-5-6-1.008.000	14	Труба $\frac{83\times6\ ГОСТ\ 8732-78}{А\ 20\ ГОСТ\ 8731-87}$	0.16
-01	28	Труба $\frac{95\times6\ ГОСТ\ 8732-78}{А\ 20\ ГОСТ\ 8731-87}$	0,38

1. Предельные отклонения размеров: $\pm\frac{IT14}{2}$

Разраб.	Дубова		3.604.2-5-6-1.008.000
Пров.	Черепов		Кольцо распорное
Н.контр.	Черепов		См. таблицу
Утв.	Розштейн		

Стадия	Масса	Масштаб
Р	См. табл.	—
Лист	Листов 1	

ГСПИ Министерство связи СССР

Инв.№ подл. | Подпись и дата | Взам.инв.№

Формат	Зона	Поз.	Обозначение	Наименование	Кол.	Примечание
				Документация		
А3			3.604.2-5-6-2.000.000СБ	Сборочный чертеж		
				Сборочные единицы		
А4		1	3.604.2-5-6-2.001.000 СБ	Плита	1	
				Детали		
А4		3	3.604.2-5-6-2.001.001	Плита	1	
А4		4	3.604.2-5-6-2.002.000	Уголок	2	
				Стандартные		
				изделия		
		6		Гайка М16-6Н.05.019	4	
				ГОСТ 5915-70		
		7		Шайба 16.02.019	4	
				ГОСТ 11371-78		

Взам. инв. N | Подпись и дата | Инв. N подл.

Изм.	Лист	N докум.	Подп.	Дата	3.604.2-5.6-2.000.000		
Разраб.		Дубова			Фиксатор	Лит.	Лист / Листов 1
Провер.		Черепов				ГСПИ Министерство связи СССР	
Н.контр.		Черепов					
Утверд.		Ройтштейн					

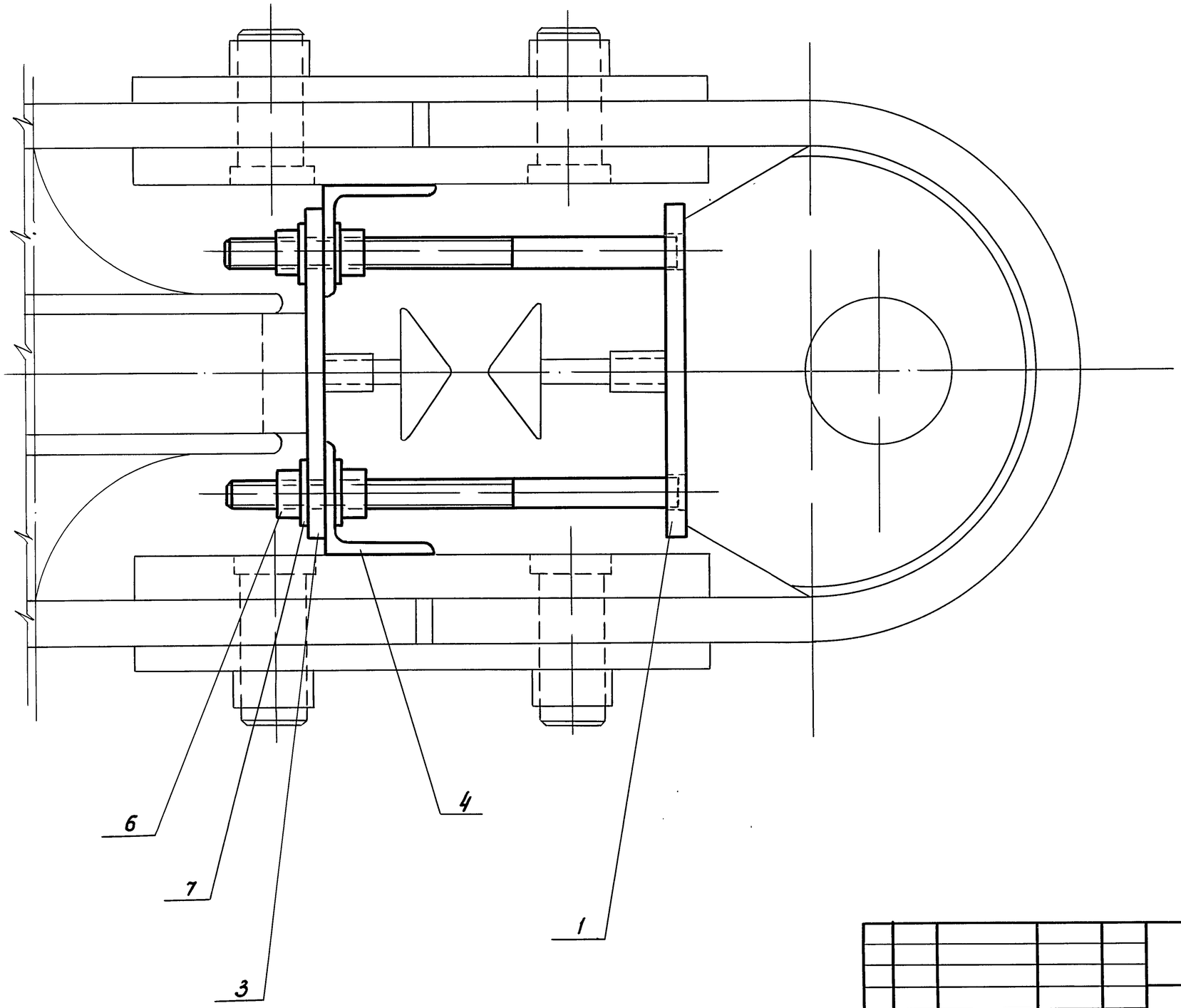

Изм	Лист	№ докум.	Подп.	Дата	3.604.2-5-6-2.000.000 СБ		
Разраб.		Черепов			Фиксатор Сборочный чертеж	Лит.	Масса 5,93 / Масштаб 1:5
Пров.		Дубова				Лист	Листов 1
Н.контр.		Хохлова				ГСПИ Министерство связи СССР	
Утв.		Ройтштейн					

Инв.№ подл. | Подпись и дата | Взам.инв.№

Формат	Зона	Поз.	Обозначение	Наименование	Кол.	Примечание
				Документация		
А3			3.604.2-5-6-2.001.000	Сборочный чертёж		
				Детали		
А4		1	3.604.2-5-6-2.001.001	Плита	1	
А4		2	3.604.2-5-6-2.001.002	Шпилька	2	

Инв. N подл. | Подпись и дата | Взам. инв. N

Изм.	Лист	N докум.	Подп.	Дата	3.604.2-5.6-2.001.000		
Разраб.		Дубова			Плита	Лит.	Лист	Листов
Провер.		Черепов						1
Н. контр.		Черепов				ГСПИ Министерство связи СССР	
Утверд.		Рейтштейн					

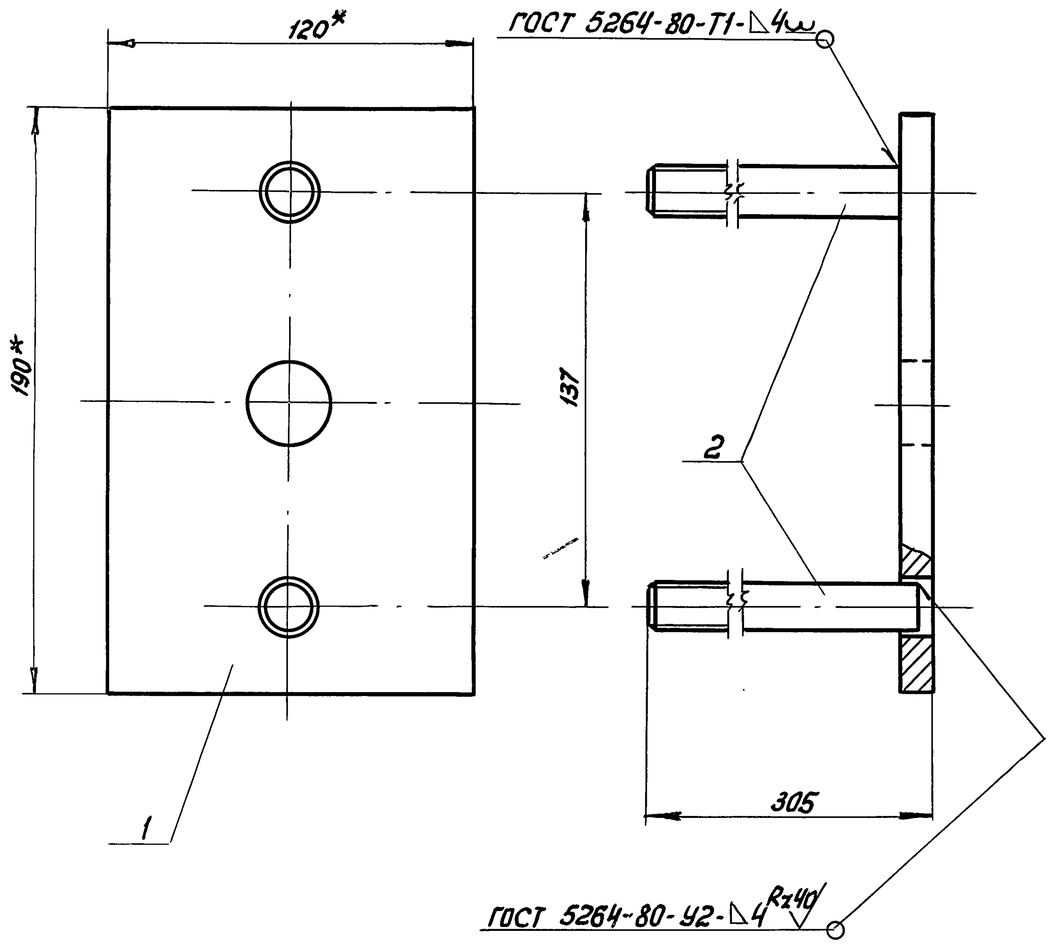

1* Размер для справок.
2. Предельные отклонения размеров : $\pm\frac{IT14}{2}$
3. Электроды типа Э42А ГОСТ 9467-75

					3.604.2-5-6-2.001.000СБ			
Изм.	Лист	№ докум.	Подп.	Дата	Плита Сборочный чертеж	Лит.	Масса	Масштаб
Разраб.		Черепов					2,92	1:2
Пров.		Дубова				Лист	Листов 1	
Н. контр.		Хохлова				ГСПИ Министерство связи СССР		
Утв.		Ройтштейн						

Взам. инв. N | Подпись и дата | Инв. N подл.

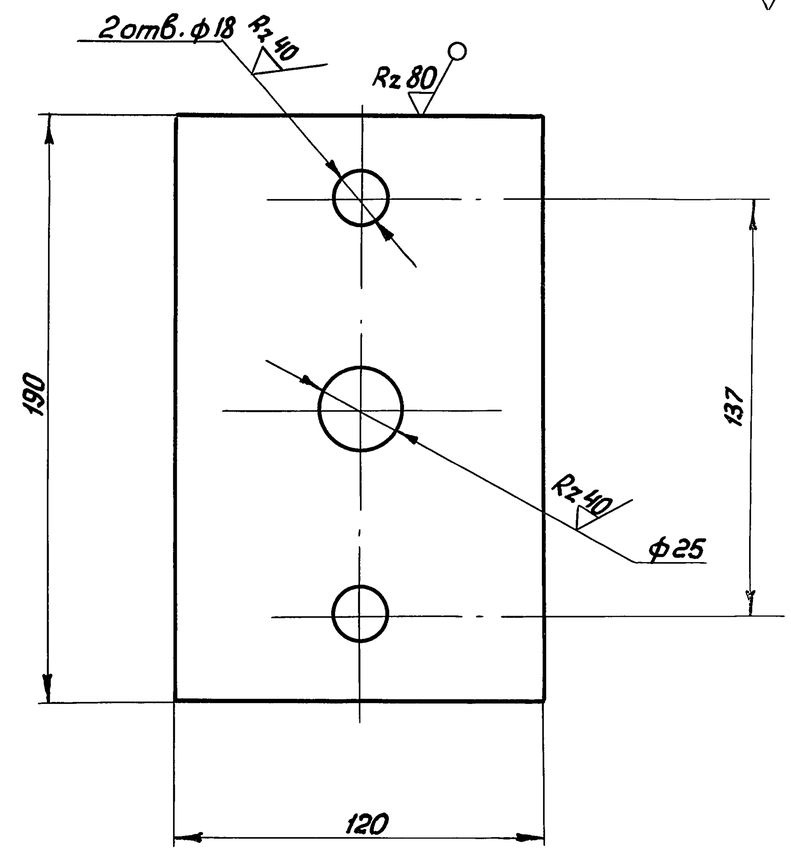

1. Предельные отклонения размеров:
отверстий - по H14
остальных - по $\pm\frac{IT14}{2}$

					3.604.2-5-6-2.001.001			
Изм.	Лист	№ докум.	Подп.	Дата	Плита	Лит	Масса	Масштаб
Разраб.		Черепов					1,70	1:2
Пров.		Дубова				Лист	Листов 1	
Н. контр.		Хохлова			Лист 10 ГОСТ 19903-74 В Ст3КП2 ГОСТ 14637-89	ГСПИ Министерство связи СССР		
Утв.		Ройтштейн						

Взам. инв. N | Подпись и дата | Инв. N подл.

Rz 80 (√)

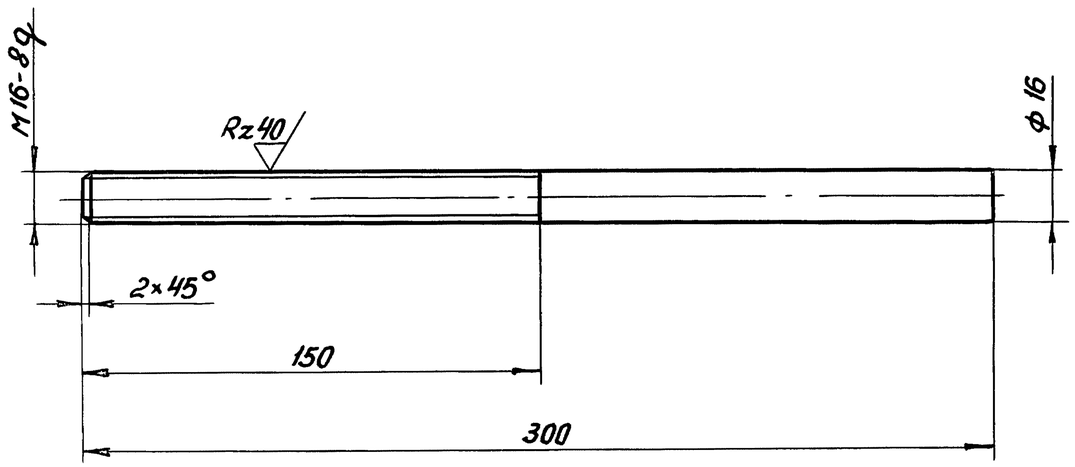

1. Предельные отклонения размеров:
валов - по h14
остальных - по $\pm\frac{IT14}{2}$

Изм.	Лист	№ докум.	Подп.	Дата	3.604.2-5-6-2.001.002			
Разраб.		Черепов			Шпилька	Лит.	Масса 0,61	Масштаб 1:2
Пров.		Дубова				Лист	Листов 1	
Н. контр.		Хохлова			Круг $\frac{18\ ГОСТ\ 2590-88}{ВСт.3кп2\ ГОСТ\ 535-88}$	ГСПИ Министерство связи СССР		
Утв.		Ройтштейн						

Инв. № подл. | Подпись и дата | Взам. инв. №

ф (√)

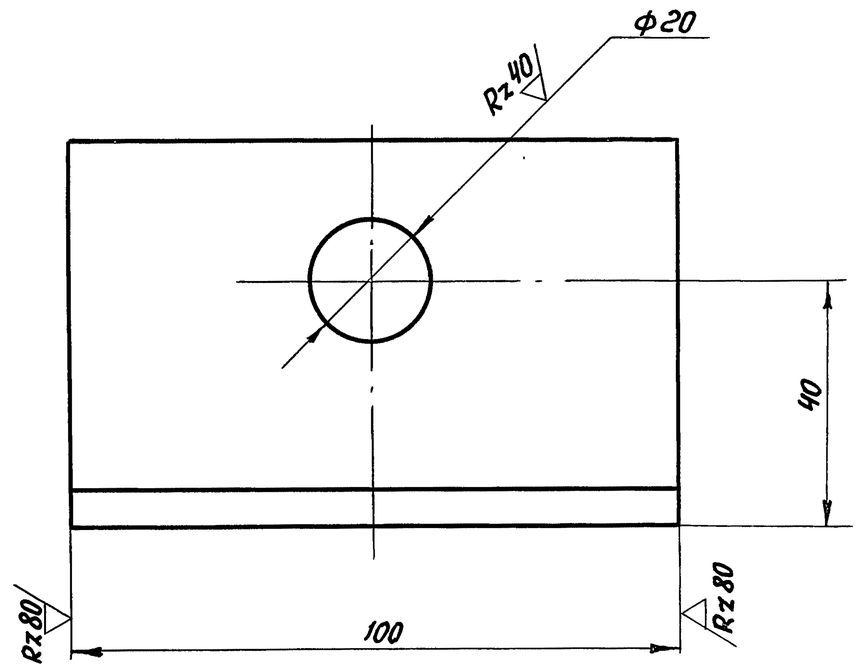

1. Предельные отклонения размеров:
отверстий - по H14
остальных - по $\pm\frac{IT14}{2}$

Изм.	Лист	№ докум.	Подп.	Дата	3.604.2-5.6-2.002.000			
Разраб.		Черепов			Уголок	Лит.	Масса 0,57	Масштаб 1:1
Пров.		Дубова				Лист	Листов 1	
Н. контр.		Хохлова			Уголок $\frac{63×63×6\ ГОСТ\ 8509-86}{ВСт.3кп2\ ГОСТ\ 535-88}$	ГСПИ Министерство связи СССР		
Утв.		Ройтштейн						

Инв. № подл. | Подпись и дата | Взам. инв. №