ТИПОВЫЕ КОНСТРУКЦИИ, ИЗДЕЛИЯ И УЗЛЫ ЗДАНИЙ И СООРУЖЕНИЙ

СЕРИЯ
3.604.2-5.

УНИФИЦИРОВАННЫЕ ЭЛЕМЕНТЫ КОНСТРУКЦИЙ МАЧТ.

ЭЛЕМЕНТЫ ОТТЯЖЕК.

ВЫПУСК 0

МАТЕРИАЛЫ ДЛЯ ПРОЕКТИРОВАНИЯ

25262-01 Отпускная цена на момент реализации указана в счет-накладной

НАСТОЯЩАЯ ПРОЕКТНАЯ ДОКУМЕНТАЦИЯ МОЖЕТ БЫТЬ ИСПОЛЬЗОВАНА ТОЛЬКО В КАЧЕСТВЕ СПРАВОЧНОГО МАТЕРИАЛА ПРИ РАЗРАБОТКЕ КОНКРЕТНОГО ПРОЕКТА (ПИСЬМО РОССТРОЯ ОТ 19.07.2004 № ВА-3602/06)

ТИПОВЫЕ КОНСТРУКЦИИ, ИЗДЕЛИЯ И УЗЛЫ ЗДАНИЙ И СООРУЖЕНИЙ

СЕРИЯ
3.604.2-5.

УНИФИЦИРОВАННЫЕ ЭЛЕМЕНТЫ КОНСТРУКЦИЙ МАЧТ.

ЭЛЕМЕНТЫ ОТТЯЖЕК.

ВЫПУСК 0

МАТЕРИАЛЫ ДЛЯ ПРОЕКТИРОВАНИЯ

Разработаны:

ГСПИ Министерства связи СССР
Директор института И. В. Логинов
Главный инженер проекта Б. В. Смирнов

ЦНИИПроектстальконструкция им. Мельникова
Арендное предприятие
Директор института В. В. Ларионов
Главный инженер проекта Б.В. Остроумов

Утверждены Министерством Связи СССР. Экспертное заключение от 15 августа 1991 г.
Введены в действие с 01.12.91
ГСПИ Мин. Связи СССР
приказ от 20 августа 1991 г.
N-90

Обозначение	Наименование	Стр.
3.604.2-5.0-ПЗ	Пояснительная записка	3
3.604.2-5.0-1СМ	Справочные материалы по оттяжкам	4
3.604.2-5.0-2СМ	Справочные материалы по междеталям	6

Инв. № подл.	Подп. и дата	Взам. инв. №	Инв. № дубл.	Подп. и дата

Изм.	Лист	№ докум.	Подп.	Дата
Разработал		Тодорова		
Проверил		Вяжлинский		
Рук. бриг.		Кинох		
Н. контр.		Клейменов		
Утвердил		Остроумов		

3.604.2-5.0

Содержание

Лит.	Лист	Листов
		1

ЦНИИпроектстальконструкция им. Мельникова

3.604.2-5.0-ПЗ

Типовая проектная документация „Унифицированные элементы конструкций мачт. Элементы оттяжек" разработана по заданию Государственного союзного проектного института Минсвязи СССР, утвержденному 20.07.89 года, и в соответствии с планом типового проектирования Госстроя СССР на 1989 год (раздел 5 „Здания и сооружения транспорта и связи").

Типовая проектная документация элементов оттяжек мачт предназначена для проектирования мачтовых сооружений объектов связи, теле- и радиовещания в районах с различными климатическими условиями включительно по 5 ветровой и 4 гололедный районы территории СССР.

Типовая проектная документация элементов оттяжек мачт выполнена на основе ранее разработанных технических решений с учетом экспериментальных исследований прочности натурных элементов и деталей оттяжек мачт при статическом и циклическом режимах нагружения в широком диапазоне климатических температур. На основании результатов экспериментальных исследований, выполненных институтом ЦНИИпроектстальконструкция, усовершенствована конструкция деталей элементов оттяжек, уточнена технология изготовления деталей оттяжек и их применение в сооружениях, изменен номенклатурный ряд типоразмеров, установлен прочностной параг их использования и рекомендован новый срок их эксплуатации. Это позволило применить их для более высоких нагрузок в среднем на 30%, повысила их надежность и долговечность и позволило установить нормативную долговечность оттяжек мачт до 25 лет, вместо ранее предусмотренных 20 лет.

Типовая проектная документация элементов оттяжек представляет собой типовую серию 3.604.2-5. „Унифицированные элементы конструкций мачт. Элементы оттяжек мачт", которой включает следующий перечень выпусков:

Выпуск 0. Материалы для проектирования
Выпуск 1. Элементы оттяжек и таблицы для их подбора. Чертежи КМ.
Выпуск 2. Технические требования по изготовлению и сборке оттяжек
Выпуск 3. Втулки, стяжные муфты. Чертежи КМД.
Выпуск 4. Натяжные приспособления. Чертежи КМД.
Выпуск 5. Изоляторы оттяжечные типа ИО одиночной и двойной изоляции. Чертежи КМД
Выпуск 6. Изоляторы оттяжечные типа ЦИ. Чертежи КМД
Выпуск 7 Гасители вибрации. Чертежи КМД
Выпуск 8 Серьги, звенья соединительные. Чертежи КМД
Выпуск 9. Блоки канатные. Чертежи КМД.
Выпуск 10. Детали оттяжек мачт. Технические условия.

Типовая серия 3.604.2-5. содержит материалы типового оформления рабочих чертежей сборочных единиц оттяжек мачт, технические требования по изготовлению и сборке оттяжек, чертежи КМД деталей оттяжек и натяжных приспособлений и проект технических условий на изготовление деталей оттяжек.

Материалы для проектирования, представленные в выпуске 0, содержат краткую пояснительную записку со сведениями о назначении и области применения элементов оттяжек, с характеристикой всех деталей оттяжек и их расчетными показателями, таблицами для подбора деталей и элементов оттяжек.

Чертежи КМ элементов оттяжек и таблицы для их подбора, представленные в выпуске 1, а также технические требования по изготовлению и сборке оттяжек, представленные в выпуске 2, предназначены в качестве базовых материалов при их проектировании для конкретного антенно-мачтового сооружения.

Чертежи КМД деталей элементов оттяжек, представленные в выпусках 3, 4, 5, 6, 7, 8, 9, предназначены для использования при централизованном изготовлении деталей элементов оттяжек на специализированном участке Нижне-Исетского завода металлоконструкций, при отечественном и зарубежном строительстве мачтовых сооружений объектов связи проектными и строительно-монтажными организациями. Кроме того, соответствующие выпуски включены основные параметры и характеристики, таблицы по подбору деталей элементов оттяжек для мачтовых сооружений.

Технические условия на мехдетали оттяжек, представленные в выпуске 10, содержат материалы со сведениями о назначении и области применения, основные параметры и характеристики, таблицы для подбора деталей элементов оттяжек, требования по их изготовлению и защите от климатических и эксплуатационных воздействий. Выпуск предназначен для использования при централизованном изготовлении элементов оттяжек на специализированном участке Нижне-Исетского завода металлоконструкций.

Изм.	Лист	N докум.	Подпись	Дата
Разработал		Пысенков		
Проверил		Клейменов		
Рук.бриг.		Кинах		
Н.контр.		Вяжлинский		
Утвердил		Остроумов		

3.604.2-5.0-ПЗ

Пояснительная записка

Лит.	Лист	Листов
		1

ЦНИИпроектстальконструкция им. Мельникова

Инв.N подл. | Подпись и дата | Взам.инв.N | Инв.N дубл. | Подпись и дата

3.604.2-5.0-1СМ

Таблица оттяжек, канат Ф8-30мм

Диаметр пояса, мм	Сборка оттяжек	Характеристика каната			Марка серьги	Диаметр валика серьги, мм	Расчётное усилие на серьгу, тс	Марка втулки	Диаметр валика втулки	Расчётное усилие на втулку	Прим.
		Диаметр каната, мм	ГОСТ или ТУ каната	Разрывное усилие каната, тс							
—	СБ 12	Ф30	ТУ 14-4-902-78	60,55	—	—	—	3.604.2-5.3.01.00.000-03	65	35.0	
	СБ 11	Ф27	ГОСТ 14954-80	47,70	—	—	—	3.604.2-5.3.01.00.000-03	55	25.0	
	СБ 10	Ф25	ГОСТ 14954-80	39,50	—	—	—	3.604.2-5.3.01.00.000-03	55	25.0	
	СБ 09	Ф22	ГОСТ 14954-80	30,70	—	—	—	3.604.2-5.3.01.00.000-03	55	25.0	
—	СБ 08	Ф20,5	ГОСТ 14954-80	27,15	—	—	—	3.604.2-5.3.01.00.000-02	48	13,0	
	СБ 07	Ф18	ГОСТ 14954-80	20,35	—	—	—	3.604.2-5.3.01.00.000-01	35	10,0	
	СБ 06	Ф16,5	ГОСТ 14954-80	17,15	—	—	—	3.604.2-5.3.01.00.000-01	35	10,0	
	СБ 05	Ф14,0	ГОСТ 14954-80	12,20	—	—	—	3.604.2-5.3.01.00.000-01	35	10.0	
	СБ 04	Ф12,0	ГОСТ 14954-80	8,76	—	—	—	3.604.2-5.3.01.00.000	35	5.0	
	СБ 03	Ф11	ГОСТ 14954-80	7,58	—	—	—	3.604.2-5.3.01.00.000	35	5.0	
	СБ 02	Ф9,7	ГОСТ 14954-80	5,98	—	—	—	3.604.2-5.3.01.00.000	35	5,0	
	СБ 01	Ф8,0	ГОСТ 14954-80	4,19	—	—	—	3.604.2-5.3.01.00.000	35	5,0	

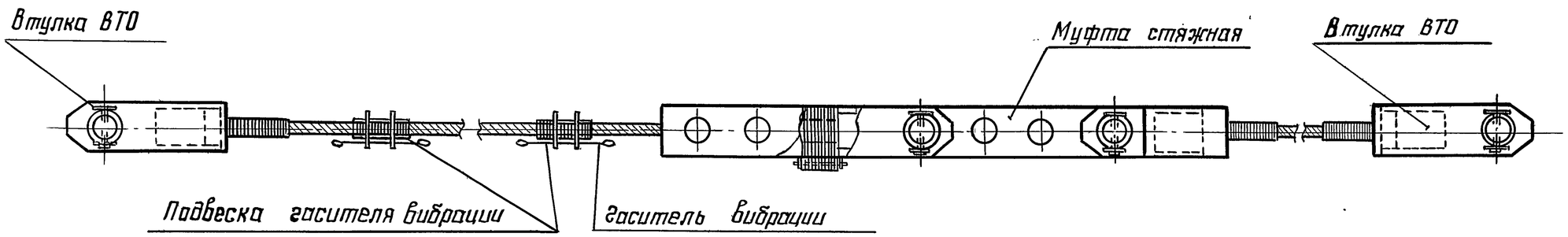

Инв. № подл. | Подп. и дата | Взам. инв. № | Инв. № дубл. | Подп. и дата

Изм.	Лист	№ докум.	Подпись	Дата
Разработал		Лысенков		
Проверил		Клейменов		
Рук. бриг.		Кинах		
Н. контр.		Вяжлинский		
Утвердил		Остроумов		

3.604.2-5.0-1СМ

Справочные материалы по оттяжкам

Лит.	Лист	Листов
	1	2

ЦНИИпроектстальконструкция им. Мельникова

25262-01 5

Формат А3

Таблица оттяжек, канат ф33÷68

Диаметр пояса, мм	Сборка оттяжек	Характеристика каната: Диаметр каната, мм	ГОСТ или ТУ каната	Разрывное усилие каната, тс	Марка серьги	Диаметр валика серьги, мм	Расчетное усилие на серьгу, тс	Марка втулки	Диаметр валика втулки мм	Расчетное усилие на втулку тс	Прим.
Труба ф325	СБ36	ф68	ГОСТ 7669-80	225,0	3.604.2-5.8.01.00.000-10	125	110,0	3.604.2-5.3.01.00.000-11	125	110,0	
	СБ34	ф64	ГОСТ 7669-80	205,0	3.604.2-5.8.01.00.000-11	115	100,0	3.604.2-5.3.01.00.000-10	115	100,0	
	СБ33	ф61,5	ГОСТ 7669-80	195,5	3.604.2-5.8.01.00.000-11	115	100,0	3.604.2-5.3.01.00.000-10	115	100,0	
	СБ27	ф52	ТУ 14-4-902-78	168,5	3.604.2-5.8.01.00.000-11	115	85,0	3.604.2-5.3.01.00.000-09	115	85,0	
Труба ф273	СБ35	ф68	ГОСТ 7669-80	225,0	3.604.2-5.8.01.00.000-00	125	110,0	3.604.2-5.3.01.00.000-11	125	110,0	
	СБ30	ф64	ГОСТ 7669-80	205,5	3.604.2-5.8.01.00.000-01	115	100,0	3.604.2-5.3.01.00.000-10	115	100,0	
	СБ29	ф61,5	ГОСТ 7669-80	195,5	3.604.2-5.8.01.00.000-01	115	100,0	3.604.2-5.3.01.00.000-10	115	100,0	
	СБ26	ф52	ТУ 14-4-902-78	168,5	3.604.2-5.8.01.00.000-01	115	85,0	3.604.2-5.3.01.00.000-09	115	85,0	
	СБ25	ф48,5	ТУ 14-4-902-78	146,5	3.604.2-5.8.01.00.000-09	90	75,0	3.604.2-5.3.01.00.000-08	90	75,0	
Труба ф245	СБ32	ф64	ГОСТ 7669-80	205,5	3.604.2-5.8.01.00.000-02	115	100,0	3.604.2-5.3.01.00.000-10	115	100,0	
	СБ31	ф61,5	ГОСТ 7669-80	195,5	3.604.2-5.8.01.00.000-02	115	100,0	3.604.2-5.3.01.00.000-10	115	100,0	
	СБ27	ф52	ТУ 14-4-902-78	168,5	3.604.2-5.8.01.00.000-02	115	85,0	3.604.2-5.3.01.00.000-09	115	85,0	
	СБ24	ф48,5	ТУ 14-4-902-78	146,5	3.604.2-5.8.01.00.000-08	90	75,0	3.604.2-5.3.01.00.000-08	90	75,0	
	СБ20	ф45	ТУ 14-4-902-78	124,5	3.604.2-5.8.01.00.000-04	80	60,0	3.604.2-5.3.01.00.000-07	80	60,0	
	СБ17	ф42	ТУ 14-4-902-78	108,0	3.604.2-5.8.01.00.000-04	80	55,0	3.604.2-5.3.01.00.000-06	80	55,0	
	СБ16	ф40	ТУ 14-4-902-78	99,5	3.604.2-5.8.01.00.000-04	80	55,0	3.604.2-5.3.01.00.000-06	80	55,0	
Труба ф219	СБ23	ф48,5	ТУ 14-4-902-78	146,5	3.604.2-5.8.01.00.000-07	90	75,0	3.604.2-5.3.01.00.000-08	90	75,0	
	СБ21	ф45	ТУ 14-4-902-78	124,5	3.604.2-5.8.01.00.000-05	80	60,0	3.604.2-5.3.01.00.000-07	80	60,0	
	СБ19	ф42	ТУ 14-4-902-78	108,0	3.604.2-5.8.01.00.000-05	80	55,0	3.604.2-5.3.01.00.000-06	80	55,0	
	СБ18	ф40	ТУ 14-4-902-78	99,5	3.604.2-5.8.01.00.000-05	80	55,0	3.604.2-5.3.01.00.000-06	80	55,0	
	СБ15	ф38	ТУ 14-4-902-78	88,8	3.604.2-5.8.01.00.000-06	65	45,0	3.604.2-5.3.01.00.000-05	65	45,0	
	СБ14	ф36	ТУ 14-4-902-78	68,7	3.604.2-5.8.01.00.000-06	65	35,0	3.604.2-5.3.01.00.000-04	65	35,0	
	СБ13	ф33	ГОСТ 14954-80	58,0	3.604.2-5.8.01.00.000-06	65	35,0	3.604.2-5.3.01.00.000-04	65	35,0	

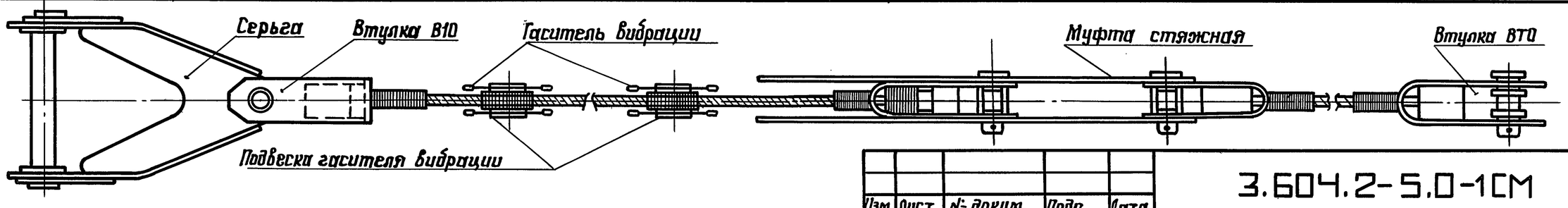

Подп. и дата | Взам. инв. № | Инв. № дубл. | Подп. и дата | Инв. № подл.

Изм.	Лист	№ докум.	Подп.	Дата

3.604.2-5.0-1СМ

Лист 2

3.604.2-5.0-2СМ

Муфта стяжная

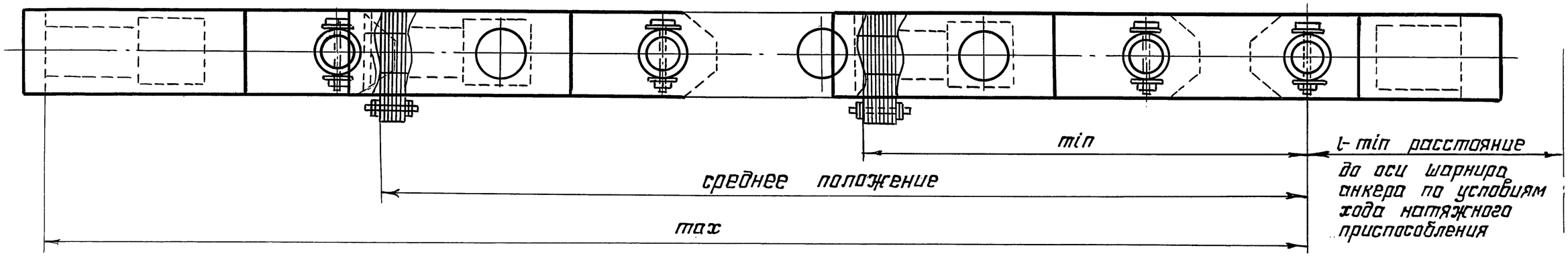

Втулка ВТО

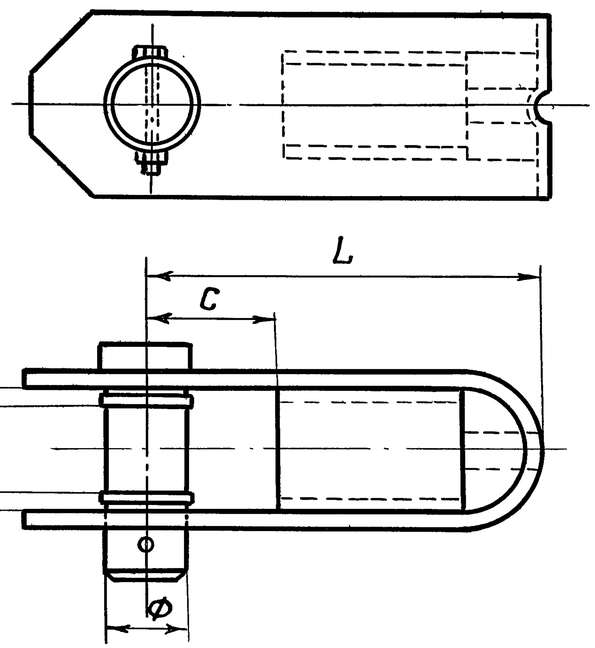

Втулка ВТУ

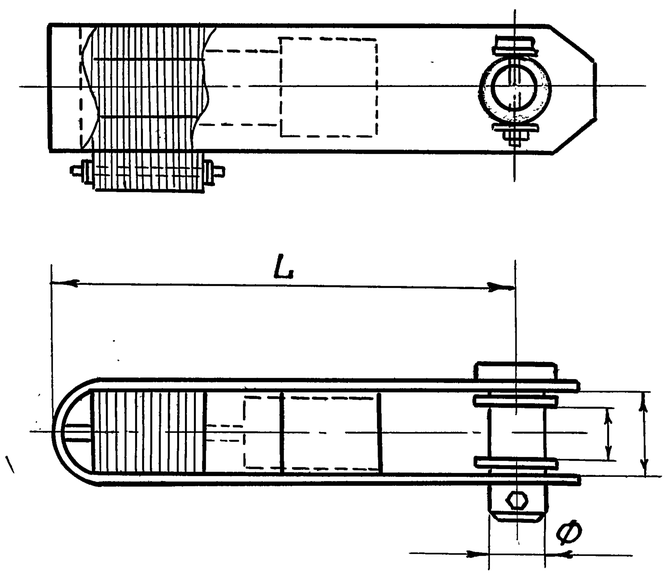

1. В скобках дан вес цинкового сплава для заливки канатов во втулках и стяжных муфтах.
2. Вес натяжных приспособлений дан без учёта веса динамометров и гидравлических домкратов.
3* Применять по просьбе заказчика при отсутствии гидравлических домкратов.
4. Характеристики втулок ВТО, ВТУ, муфт стяжных и натяжных приспособлений см. на листах 2,3

Изм.	Лист	№ докум.	Подп.	Дата	3.604.2-5.0-2СМ		
Разработал		Пысенков			Справочные материалы по мехдеталям	Лит.	Лист 1 / Листов 7
Проверил		Клеймёнов				ЦНИИпроектстальконструкция им. Мельникова	
Рук. бриг.		Кинах					
Н. контр.		Вяжелинский					
Утвердил		Остроумов					

Подпись и дата | Инв. № дубл. | Взамен инв. № | Подпись и дата | Инв. № подл.

3.604.2-50-2СМ

Диаметр каната мм	Расчетное усилие т	Втулка ВТО								Втулка ВТУ						
		N чертежа	N исполнения	Наименование	Вес кг	ф	a	b	L/C	N чертежа	N исполнения	Наименование	Вес кг	ф	a	L
8...12	5.0	3.604.2-5.3.01.00.000СБ	3.604.2-5.3.01.00.000	ВТО-5	(0.5) 3.76	35	50	26	210/74	3.604.2-5.3.02.00.000СБ	3.604.2-5.3.02.00.000	ВТУ-5	(0.5) 9.11	35	50	350
14...18	10.0		3.604.2-5.3.01.00.000-01	ВТО-10	(0.75) 4.20	35	50	26	210/74		3.604.2-5.3.02.00.000-01	ВТУ-10	(0.75) 10.10	35	50	360
20.5	13.0		3.604.2-5.3.01.00.000-02	ВТО-13	(1.25) 7.49	48	65	33	250/80		3.604.2-5.3.02.00.000-02	ВТУ-13	(1.25) 17.99	48	65	430
22...27	25.0		3.604.2-5.3.01.00.000-03	ВТО-25	(1.7) 10.52	55	75	39	275/109		3.604.2-5.3.02.00.000-03	ВТУ-25	(1.7) 22.19	55	75	470
30...36	35.0		3.604.2-5.3.01.00.000-04	ВТО-35	(2.4) 15.96	65	85	53	305/122		3.604.2-5.3.02.00.000-04	ВТУ-35	(2.4) 29.91	65	85	510
38	45.0		3.604.2-5.3.01.00.000-05	ВТО-45	(3.8) 19.46	65	95	51	315/115		3.604.2-5.3.02.00.000-05	ВТУ-45	(3.8) 43.20	65	95	540
40...42	55.0		3.604.2-5.3.01.00.000-06	ВТО-55	(5.7) 29.94	80	110	62	355/151		3.604.2-5.3.02.00.000-06	ВТУ-55	(5.7) 60.49	80	110	610
45	60.0		3.604.2-5.3.01.00.000-07	ВТО-60	(5.8) 37.16	80	125	61	375/153		3.604.2-5.3.02.00.000-07	ВТУ-60	(5.8) 79.74	80	125	640
48.5	75.0		3.604.2-5.3.01.00.000-08	ВТО-75	(7.7) 52.21	90	140	68	415/174		3.604.2-5.3.02.00.000-08	ВТУ-75	(7.7) 100.03	90	140	700
52	85.0		3.604.2-5.3.01.00.000-09	ВТО-85	(9.0) 73.39	115	150	82	435/180		3.604.2-5.3.02.00.000-09	ВТУ-85	(9.0) 135.49	115	150	780
61.5...64	100.0		3.604.2-5.3.01.00.000-10	ВТО-100	(10.0) 78.62	115	150	82	460/185		3.604.2-5.3.02.00.000-10	ВТУ-100	(10.0) 149.52	115	150	820
68	110.0		3.604.2-5.3.01.00.000-11	ВТО-110	(13.0) 88.28	125	150	96	470/173		3.604.2-5.3.02.00.000-11	ВТУ-110	(13.0) 164.13	125	150	880

Подпись и дата | Инв.N дубл. | Взам.инв.N | Подпись и дата | Инв.N подл.

Продолжение таблицы

Диаметр каната мм	Расчетное усилие т	Муфта стяжная: N чертежа	N исполнения	max min	Среднее положение	Вес кг	Приспособление натяжное: N чертежа	N исполнения	Вес кг	P max т	L min
8...12	5.0	3.604.2-5.3.03.00.000СБ	3.604.2-5.3.03.00.000	890/290	590	17.79 (1.0)	3.604.2-5.4.01.00.000СБ	3.604.2-5.4.01.00.000	97.9	4.0	1210
14...18	10.0		3.604.2-5.3.03.00.000-01	945/285	615	21.04 (1.5)		3.604.2-5.4.01.00.000-01	98.7	6.6	1270
20.5	13.0		3.604.2-5.3.03.00.000-02	1080/360	720	35.60 (2.5)		3.604.2-5.4.01.00.000-02	100.0	8.2	1280
22...30	25.0		3.604.2-5.3.03.00.000-03	1185/405	795	48.21 (3.4)	3.604.2-5.4.02.00.000СБ	3.604.2-5.4.02.00.000	109.2	11.4	1290
33...36	35.0		3.604.2-5.3.03.00.000-04	1280/440	860	69.77 (4.8)		3.604.2-5.4.02.00.000-01	111	15.0	1380
38	45.0		3.604.2-5.3.03.00.000-05	1350/445	897.5	92.48 (7.6)		3.604.2-5.4.02.00.000-02	121.1	19.2	1460
40...42	55.0		3.604.2-5.3.03.00.000-06	1580/510	1050	138.65 (11.4)	3.604.2-5.4.04.00.000СБ	3.604.2-5.4.03.00.000* / 3.604.2-5.4.04.00.000	294.0 / 293.1	23.7	1680 / 2170
45	60.0		3.604.2-5.3.03.00.000-07	1715/515	1115	171.83 (11.6)		3.604.2-5.4.03.00.000-01* / 3.604.2-5.4.04.00.000-01	301.0 / 299.7	27.4	1840 / 2310
48.5	75.0		3.604.2-5.3.03.00.000-08	1785/585	1185	224.44 (15.4)		3.604.2-5.4.03.00.000-02* / 3.604.2-5.4.04.00.000-02	338.0 / 335.2	36.8	1980 / 2510
52	85.0		3.604.2-5.3.03.00.000-09	2125/625	1375	323.96 (18.0)	3.604.2-5.4.03.00.000СБ	3.604.2-5.4.03.00.000-03* / 3.604.2-5.4.04.00.000-03	392.0 / 344.3	43.0 / 40.0	2300 / 2830
61.5...64	100.0		3.604.2-5.3.03.00.000-10	2495/695	1595	376.38 (20.0)		3.604.2-5.4.03.00.000-04* / 3.604.2-5.4.04.00.000-04	455.0 / 362.3	52.5 / 40.0	2600 / 3180
68	110.0		3.604.2-5.3.03.00.000-11	2445/690	1567.5	415.07 (26.0)		3.604.2-5.4.03.00.000-05* / 3.604.2-5.4.04.00.000-05	475.0 / 362.3	60.0 / 40.0	2680 / 3115

Инв.N подл. | Подпись и дата | Взам.инв.N | Инв.N дубл. | Подпись и дата

Изоляторы оттяжечные типа ИО

Марка изолятора	Обозначение	Расч. усил. т	Размеры в мм				Масса изолятора кг	Марка соответств. втулки	Примечание
			L	H	B	D			
1ИО-10	3.604.2-5-5-1.000.000	10	1995	420	24	35	110.92	ВТО-10	
1ИО-30	3.604.2-5-5-1.000.000-01	30	1995	490	36	55	143.77	ВТО-30	
1ИО-45	3.604.2-5-5-1.000.000-02	45	2080	490	48	65	171.95	ВТО-45	
1ИО-60	3.604.2-5-5-1.000.000-03	60	2230	540	56	80	280.49	ВТО-60	
1ИО-75	3.604.2-5-5-1.000.000-04	75	2340	540	64	90	371.67	ВТО-75	
1ИО-85	3.604.2-5-5-1.000.000-05	85	2440	600	76	115	476.36	ВТО-85	
1ИО-100	3.604.2-5-5-1.000.000-06	100	2460	600	78	115	505.46	ВТО-100	
2ИО-10	3.604.2-5-5-2.000.000	10	2981	420	24	35	183.96	ВТО-10	
2ИО-30	3.604.2-5-5-2.000.000-01	30	2981	490	36	55	237.03	ВТО-30	
2ИО-45	3.604.2-5-5-2.000.000-02	45	3127	490	48	65	286.89	ВТО-45	
2ИО-60	3.604.2-5-5-2.000.000-03	60	3455	540	56	80	443.54	ВТО-60	
2ИО-75	3.604.2-5-5-2.000.000-04	75	3626	540	64	90	589.62	ВТО-75	
2ИО-85	3.604.2-5-5-2.000.000-05	85	3795	600	76	115	760.76	ВТО-85	
2ИО-100	3.604.2-5-5-2.000.000-06	100	3815	600	78	115	792.66	ВТО-100	

Изолятор 1ИО

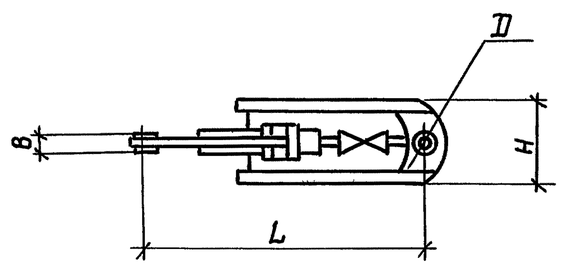

Изолятор 2ИО

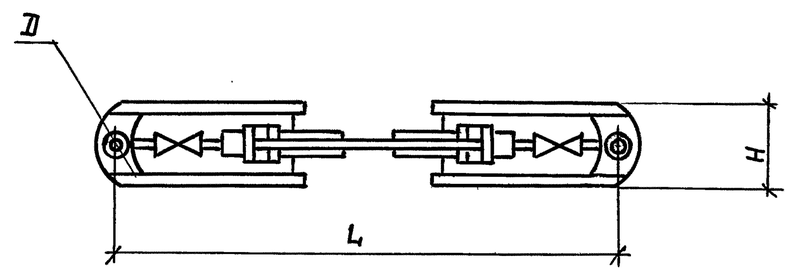

Инв.N подл. | Подпись и дата | Взам. инв.N | Инв.N дубл. | Подпись и дата

Изм	Лист	N докум.	Подпись	Дата	3.604.2-5.0-2СМ	Лист 4

Изоляторы оттяжечные типа ЦИ

Марка изолятора	Обозначение	расч. усил. т	Размеры в мм				Масса изолятора кг	Марка соответств. втулки	Примечание
			L	H	B	d			
ЦИ-1-30	3.604.2-5-6-1.000.000	30	1042	357	74	55	130.46	ВТО-30	
ЦИ-1-45	3.604.2-5-6-1.000.000-01	45	1042	377	95	65	132.54	ВТО-45	
ЦИ-1-60	3.604.2-5-6-1.000.000-02	60	962	387	125	80	135.20	ВТО-60	
ЦИ-1-75	3.604.2-5-6-1.000.000-03	75	945	397	67	90	140.60	ВТО-75	

Изолятор ЦИ-1

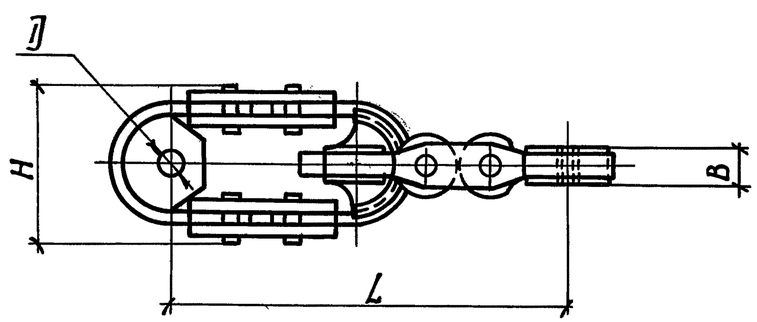

Инв. N подл. | Подп. и дата | Взам. инв. N | Инв. N дубл. | Подп. и дата

Изм.	Лист	N докум.	Подп.	Дата	3.604.2-5.0-2СМ	Лист 5

Серьги

Обозначение	Тип фланца	$S_{фл}$ мм	N исполнения втулки	Расчетное усилие на серьгу тс	Размеры в мм									Масса кг
					L	A	L_1	H	B	b	d	d_1	S	
3.604.2-5.8.01.00.000	Ф2-04, Ф2-05	444	3.604.2-5.3.01.00.000-11	110	1175	900	150	250	560	448	125	90	92	188
-01			-09. -10	100	1150	900	140	220	560	448	115	90	78	168
-02		414	-09. -10	100	1100	850	140	220	515	418	115	80	78	131
-03	Ф2-02, Ф2-03		-08	75	1010	800	120	180	515	418	90	80	65	98
-04			-06. -07	60	1005	800	120	170	515	420	80	80	58	82
-05	Ф2, -Ф2-01	374	-06. -07	60	945	750	110	170	460	378	80	70	58	77
-06			-04. -05	45	925	750	95	160	460	378	65	70	48	71
-07			-08	75	970	750	120	200	460	378	90	70	65	94
-08	Ф2-02, Ф2-03	414	-08	75	1025	800	120	210	515	418	90	80	65	110
-09	Ф2-04, Ф2-05	444	-08	75	1130	900	120	220	560	448	90	90	65	137
-10	Ф2-06, Ф2-07	494	-11	110	1240	950	150	280	620	498	125	90	92	230
-11			-09, -10	100	1215	950	140	250	620	498	115	90	78	199
-12			-08	75	1195	950	120	250	620	498	90	90	65	180

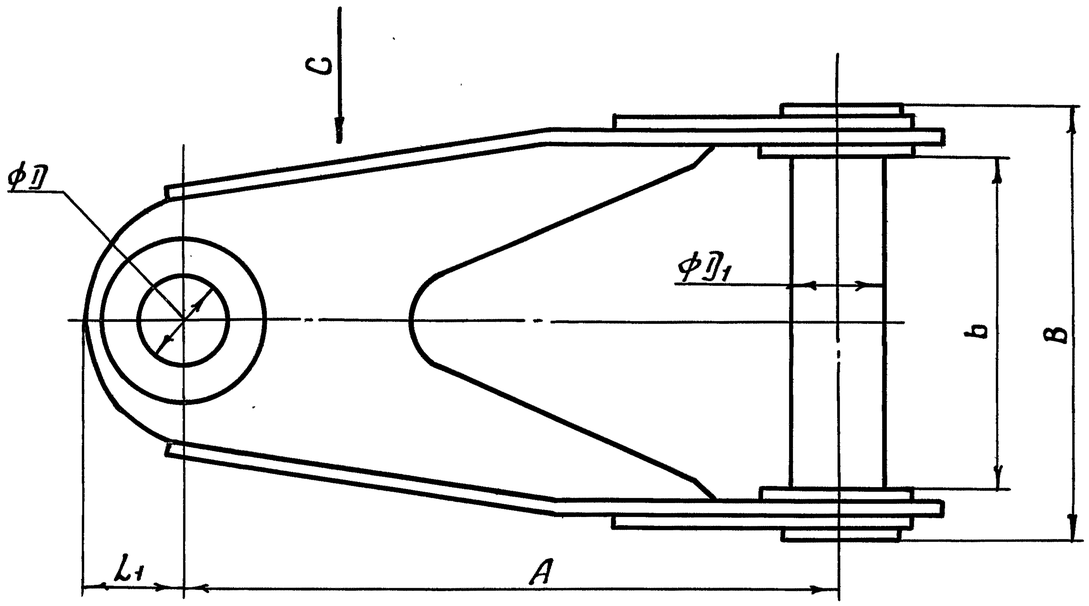

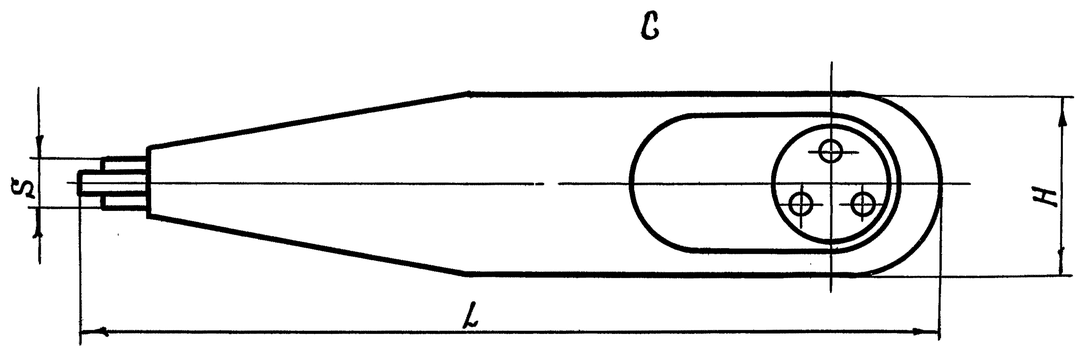

Изм	Лист	N докум.	Подп.	Дата

3.604.2-5.0-2СМ

Лист 6

Инв. N подл. | Подп. и дата | Взам. инв. N | Инв. N дубл. | Подп. и дата

Блоки канатные

Наименование механического изделия	Обозначение спецификации	Габаритные размеры, мм			Диаметр блока, мм	Грузоподъёмность т	Масса, кг	Примечание
		длина	ширина	высота				
Блок канатный КБ-3	3.604.2-5.9.01.00.000	156	505	700	350	1,0	33,7	Подвесной
Блок канатный КБ-5	3.604.2-5.9.02.00.000	264	940	400	350	1,5	53,0	Двухрольный
Блок канатный КБ-6	3.604.2-5.9.03.00.000	216	423	455	350	1,5	26,0	для монтажной балки из]C 20
Блок канатный КБ-7	3.604.2-5.9.04.00.000	156	505	730	350	1,5	35,5	подвесной
Блок канатный КБ-8	3.604.2-5.9.05.00.000	240	560	528	350	1,5	87,1	стационарный
Блок канатный КБ-9	3.604.2-5.9.06.00.000	196	505	485	350	1,5	31,35	для монтажной балки из]C 16

Инв. № подл. | Подпись и дата | Взам. инв. № | Инв. № дубл. | Подпись и дата