ТИПОВЫЕ КОНСТРУКЦИИ, ИЗДЕЛИЯ И УЗЛЫ ЗДАНИЙ И СООРУЖЕНИЙ

СЕРИЯ 5.407-83

Установка выключателей и штепсельных розеток

ВЫПУСК 1,2

МОНТАЖНЫЕ ЧЕРТЕЖИ

А455-1

22792-01
ЦЕНА 4-56

ЦЕНТРАЛЬНЫЙ ИНСТИТУТ ТИПОВОГО ПРОЕКТИРОВАНИЯ
ГОССТРОЯ СССР

Москва, А-445, Смольная ул., 22

Сдано в печать VIII 1988 года

Заказ № 9482 Тираж 3820 экз.

ТИПОВЫЕ КОНСТРУКЦИИ, ИЗДЕЛИЯ И УЗЛЫ ЗДАНИЙ И СООРУЖЕНИЙ

СЕРИЯ 5.407-83

Установка выключателей и штепсельных розеток

ВЫПУСК 1

МОНТАЖНЫЕ ЧЕРТЕЖИ

РАЗРАБОТАНЫ
УГППКИ ТЯЖПРОМЭЛЕКТРОПРОЕКТ
УКРГЛАВЭЛЕКТРОМОНТАЖ
МИНМОНТАЖСПЕЦСТРОЯ УССР

УТВЕРЖДЕНЫ И
ВВЕДЕНЫ В ДЕЙСТВИЕ
МИНМОНТАЖСПЕЦСТРОЕМ СССР
ПРОТОКОЛ ОТ 30.11.87

Директор института — М.А.Каменев
Главный инженер института — Е.Г. Поддубный
Начальник технического отдела — В.И.Назарок
Начальник отдела типового проектирования — В.Л. Тюрин

© ЦИТП Госстроя СССР, 1988

А455-1

Содержание

Обозначение	Наименование	Стр.
	Титульный лист	
	Содержание	2,3
5.407-83.1.ПЗ	Пояснительная записка	4
5.407-83.1.10ТБ	Таблица выбора чертежей	5...12
5.407-83.1.20ВА	Ведомость изделий и материалов	
	для изготовления электромонтаж-	
	ных конструкций и деталей в МЭЗ	13,14
5.407-83.1.30МЧ	1, 2 или 3 выключателя для откры-	
	той установки (IP20) на стене.	
	Монтажный чертеж	15,16
5.407-83.1.40МЧ	Выключатель для открытой уста-	
	новки (IP20) на перегородке из про-	
	фильного стекла или стеклоблоков.	
	Монтажный чертеж	17
5.407-83.1.50МЧ	Выключатель для открытой уста-	
	новки на металлической перего-	
	родке. Монтажный чертеж	18
5.407-83.1.60МЧ	Выключатель для открытой уста-	
	новки (IP20) в стене кирпичной	
	кладки. Монтажный чертеж	19
5.407-83.1.70МЧ	Выключатель для скрытой уста-	
	новки (IP20) в стене из асбестоце-	
	ментных экструзионных панелей.	
	Монтажный чертеж	20
5.407-83.1.80МЧ	1 или 2 выключателя для откры-	
	той установки (IP44) на стене	
	или ж.-б. колонне. Монтажный	
	чертеж	21,22
5.407-83.1.90МЧ	1 или 2 выключателя для открытой	
	установки (IP44) на стене или	
	ж.-б. колонне. Монтажный чертеж	23,24
5.407-83.1.100МЧ	Коробка с выключателем (IP20 или	
	IP44) на перилах ограждения. Монтаж-	
	ный чертеж	25
5.407-83.1.110МЧ	Переключатель ПКУ3 на стене.	
	Монтажный чертеж	26
5.407-83.1.120МЧ	Переключатель ПКУ3 с защитой	
	коробом на стене. Монтажный чер-	
	теж	27
5.407-83.1.130МЧ	Переключатель ПКУ3 в кабельном	
	тоннеле. Монтажный чертеж	28,29
5.407-83.1.140МЧ	Схемы переключателей серии ПКУ3	30
5.407-83.1.150МЧ	1, 2 или 3 розетки для открытой	
	установки (IP20) на стене. Монтаж-	
	ный чертеж	31...33
5.407-83.1.160МЧ	Розетка для открытой установки	
	(IP20) на стене. Монтажный чертеж	34
5.407-83.1.170МЧ	Розетка для открытой установки	
	(IP20) на металлической перегоро-	
	дке. Монтажный чертеж	35
5.407-83.1.180МЧ	Розетка для скрытой установки	
	(IP20) в стене кирпичной кладки.	
	Монтажный чертеж	36

Обозначение	Наименование	Стр.
5.407-83.1.190МЧ	Розетка для скрытой установки	
	(IP20) в стене из асбестоцемент-	
	ных экструзионных панелей.	
	Монтажный чертеж	37
5.407-83.1.200МЧ	Розетка для установки над плинту-	
	сом (IP20) на перегородке из профиль	
	ного стекла или стеклоблоков.	
	Монтажный чертеж	38
5.407-83.1.210МЧ	Розетка с сальниковым вводом	
	(IP43 или IP20) на стене или ж.-б.	
	колонне. Монтажный чертеж	39,40
5.407-83.1.220МЧ	Розетка с сальниковым вводом	
	(IP43 или IP20) на стене или ж.-б.	
	колонне. Монтажный чертеж	41,42
5.407-83.1.230МЧ	Розетка с сальниковым вводом	
	(IP43 или IP20) на стене или ж.-б.	
	колонне. Монтажный чертеж	43,44
5.407-83.1.240МЧ	Коробка с розеткой КР2-10УХЛ4 на	
	стене или ж-б. колонне. Монтажный	
	чертеж	45
5.407-83.1.250МЧ	Коробка с розеткой КР2-10УХЛ4 на	
	стальной колонне. Монтажный	
	чертеж	46
5.407-83.1.260МЧ	Коробка с розеткой (IP20) на пери-	
	лах ограждения. Монтажный чертеж	47
5.407-83.1.270МЧ	Коробка с розеткой (IP20) на стене	
	или ж.-б. колонне. Монтажный чертеж	48
5.407-83.1.280МЧ	Коробка с розеткой (IP20) на сталь-	
	ной колонне. Монтажный чертеж	49
5.407-83.1.290МЧ	Коробка с розеткой (IP20) на стене	
	или ж.-б. колонне. Монтажный	
	чертеж	50
5.407-83.1.300МЧ	Коробка с розеткой (IP20) на сталь-	
	ной колонне. Монтажный чертеж	51
5.407-83.1.310МЧ	Коробка с розеткой (IP20) на стене	
	или ж.-б. колонне. Монтажный чертеж	52
5.407-83.1.320МЧ	Коробка с розеткой (IP20) на перилах	
	ограждения. Монтажный чертеж	53
5.407-83.1.350МЧ	Коробка с розеткой (IP43 или IP20)	
	на стальной колонне. Монтажный	
	чертеж	54,55
5.407-83.1.360МЧ	Коробка с розеткой (IP43 или IP20)	
	на стальной колонне. Монтажный	
	чертеж	56,57
5.407-83.1.370МЧ	Коробка с розеткой (IP43 или IP20)	
	на перилах ограждения. Монтаж-	
	ный чертеж	58

Инв.N подл. | Подпись и дата | Взам.N подл.

1. Исходные данные.

1.1. Исходными данными для настоящей серии являются:

1) каталог 09.8.01-81 „Электроустановочные устройства";

2) каталог 07.02.12-82 „Переключатели кулачковые универсальные серии ПКУ3";

3) серия 151-78 „Стены отапливаемых производственных зданий из асбестоцементных экскрузионных панелей с вертикальной разрезкой";

4) серия 1.450.3-3 „Стальные лестницы, площадки, стремянки и ограждения";

5) письмо ГУПО МВД СССР N7/6/2575 от 9 октября 1986 г., согласно которому для перегородок с деревянным каркасом электропроводка внутри перегородки должна быть выполнена в стальных трубах.

2. Содержание

2.1. Серия содержит материалы для проектирования и чертежи установки выключателей, переключателей серии ПКУ3 и штепсельных розеток, а также чертежи конструкций и деталей, используемых при установке этих выключателей, переключателей и розеток.

Серия состоит из двух выпусков:

выпуск 1 – „Монтажные чертежи";

выпуск 2 – „Чертежи изделий".

В выпуске 1 приведены материалы для проектирования и монтажные чертежи.

В выпуске 2 приведены чертежи конструкций и деталей для изготовления их электромонтажными организациями

3. Область применения.

3.1. Серия предназначена для выполнения проектных и монтажных работ по установке выключателей, переключателей серии ПКУ3 и штепсельных розеток в производственных помещениях и в административно-бытовых зданиях.

4. Основные положения.

4.1. В серии предусмотрена установка выключателей, переключателей и розеток на различных основаниях: бетонной стене, стене кирпичной кладки из полнотелого кирпича, ж.-б. колонне, стальной колонне и т.д.

4.2. Виды проводников и способы их прокладки показаны на монтажных чертежах условно и подлежат уточнению при конкретном проектировании.

4.3. Чертежи установки коробок с выключателями и розетками на перилах ограждения разработаны с учетом того, что ограждения могут быть выполнены как из холодногнутых, так и из горячекатаных профилей.

4.4. Ниже приведен пример заполнения „Ведомости узлов установки электрического оборудования на плане расположения" по форме 2 в ГОСТ 21.608-84. В графе „Обозначение" этой ведомости указываются обозначения монтажных чертежей настоящей серии, примененных в конкретном проекте.

Поз.	Обозначение	Наименование	Кол.	Примечание
1	5.407-83.1.30мч	Выключатель 0-1-02-6/220		
		ГОСТ 7397-76	6	
2	5.407-83.1.150мч	Розетка РШ-ц-2-05-6/220		
		ГОСТ 7396-76	10	

4.5. В связи с отменой Инструкции ВСН 410-80 с 01.10.87, длину дюбель-винтов определяют электромонтажники. 4.6. Розетки в коробке рекомендуется устанавливать в местах, где возможны механические повреждения (передвижение автотранспорта и грузов).

Нач.отд.	Тюрин		
Гл.спец.	Богданов		XI-87
Н.контр.	Богданов		
Рук.гр.	Кулик		09-87

5.407-83.1.ПЗ

Пояснительная записка

Стадия	Лист	Листов
		1

УГППКИ ТЯЖТРОМЭЛЕКТРОПРОЕКТ ХАРЬКОВ

Таблица 1

Выключатели

Эскиз	Тип и/или основные параметры выключателя по каталогу 09.8.01-81	Кол.	Строительное основание	Обозначение монтажного чертежа
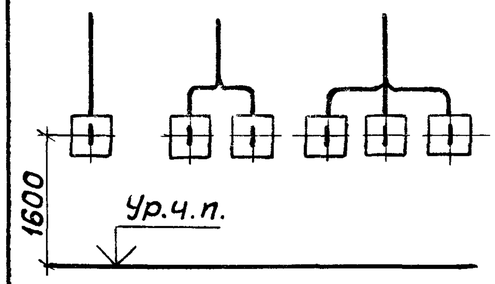	Для открытой установки, со степенью защиты IP20, 220В; 6,3 или 10А, с клавишным приводом, однополюсный, однополюсный на 2 цепи и однополюсный на 3 цепи	1	Бетонная или кирпичная* стена	5.407-83.1.30мч
		2		-01
		3		-02
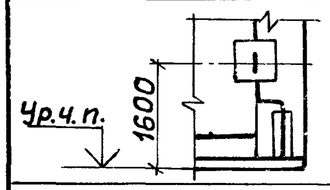		1	Перегородка из профильного стекла или стеклоблоков	5.407-83.1.40мч
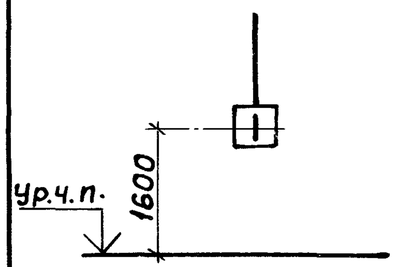		1	Металлическая перегородка	5.407-83.1.50мч
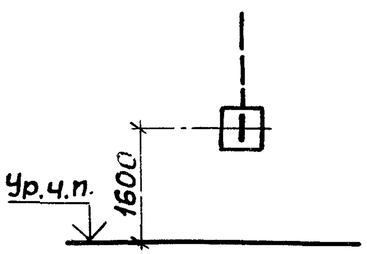	Для скрытой установки, со степенью защиты IP20, 220В; 6,3 или 10А, с клавишным приводом, однополюсный, однополюсный на 2 цепи и однополюсный на 3 цепи	1	Оштукатуренная кирпичная* стена	5.407-83.1.60мч
		1	Стена из асбестоцементных экструзионных панелей	5.407-83.1.70мч

Нач.отд.	Тюрин			5.407-83.1.10ТБ
Гл.спец.	Богданов		XI-87	Таблица выбора чертежей
Н.контр.	Богданов			Стадия / Лист 1 / Листов 8
Рук.гр.	Кулик			УГППКИ ТЯЖПРОМЭЛЕКТРОПРОЕКТ ХАРЬКОВ
Инж.	Потиченко		09-87	

Инв.№подл | Подпись и дата | Взам инв.№

Эскиз	Тип и/или основные параметры выключателя по каталогу 09.8.01-81	Кол.	Строительное основание	Обозначение монтажного чертежа
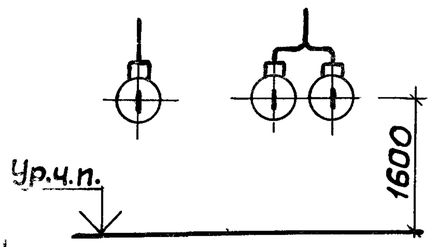	Для открытой установки, с сальниковым вводом, со степенью защиты IP44, 220В; 6,3А, с клавишным или поворотным приводом	1	Бетонная или кирпичная * стена; ж.-б. колонна	5.407-83.1.80мч
				-01
		2		-02
				-03
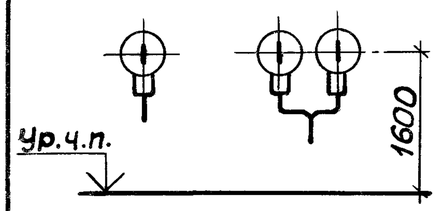		1		5.407-83.1.90мч
				-01
		2		-02
				-03
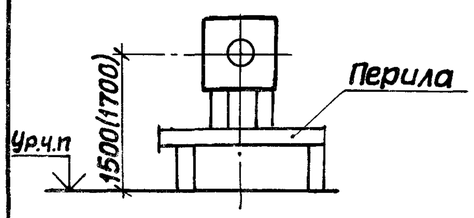	Коробка с выключателем для открытой установки, со степенью защиты IP20, 220В; 6,3 или 10А, с клавишным приводом, однополюсным, однополюсным на 2 цепи или однополюсным на 3 цепи	1	Перила ограждения площадки	5.407-83.1.100мч
	Коробка с выключателем 01-IP44-17-6/220, для открытой установки, с сальниковым вводом, со степенью защиты IP44, 220В; 6,3А, с клавишным приводом, однополюсным			-01

* Стена кирпичной кладки из полнотелого кирпича

Переключатели

Таблица 2

Эскиз	Тип и основные параметры переключателя	Кол.	Строительное основание	Обозначение монтажного чертежа
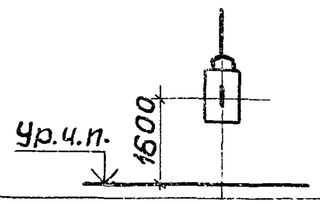	ПКУ3-58И-0101У2, со степенью защиты IP54, по схеме N0101	1	Бетонная или кирпичная* стена	5.407-83.1.110мч
	ПКУ3-58Л-2040У2, со степенью защиты IP54, по схеме N2040			-01
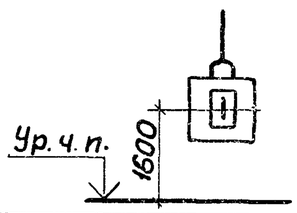	ПКУ3-58И-0101У2, со степенью защиты IP54, по схеме N0101; с защитой коробом от механических повреждений	1		5.407-83.1.120мч
	ПКУ3-58Л-2040У2, со степенью защиты IP54, по схеме N2040; с защитой коробом от механических повреждений			-01
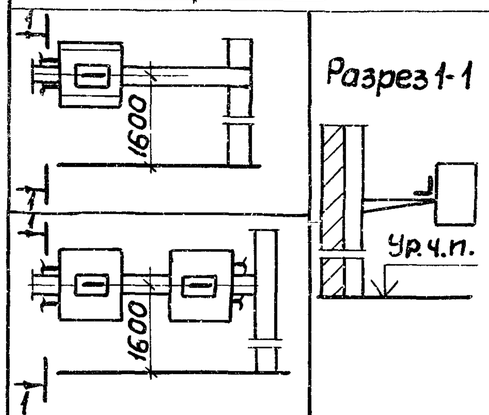	ПКУ-58И-0101У2, со степенью защиты IP54, по схеме N0101; с защитой коробом от механических повреждений	1		5.407-83.1.130мч
		2	Кабельные конструкции (в кабельном тоннеле с двухсторонним расположением кабельных конструкций)	-01
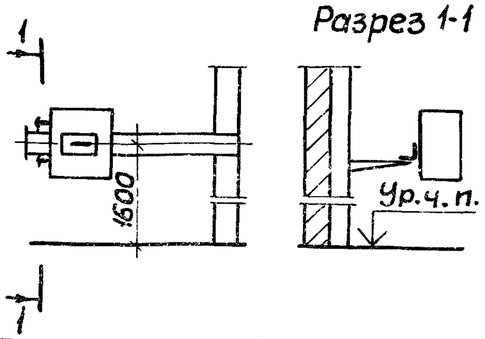	ПКУ3-58Л-2040У2, со степенью защиты IP54, по схеме N2040; с защитой коробом от механических повреждений	1		5.407-83.1.140мч

* Стена кирпичной кладки из полнотелого кирпича.

Инв.N подл. | Подпись и дата | Взам.инв.N

Таблица 3

Эскиз	Тип и/или основные параметры розетки с цилиндрическими контактами, по каталогу 098.01-81	Кол.	Строительное основание	Обозначение монтажного чертежа
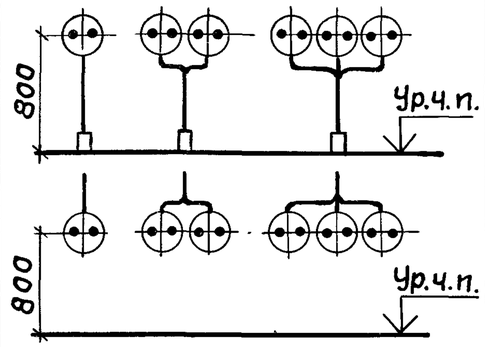	Для открытой установки, со степенью защиты IP20, 220В; 6,3 или 10А, одноместная, с третьим заземляющим контактом или без него, с крышкой круглой или квадратной формы	1	Бетонная или кирпичная * стена	5.407-83.1.150мч
		2		-01
		3		-02
		1		-03
		2		-04
		3		-05
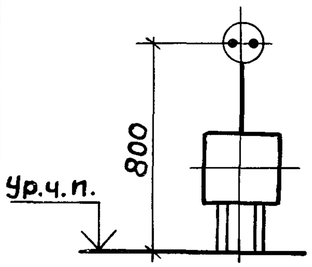		1		5.407-83.1.160мч
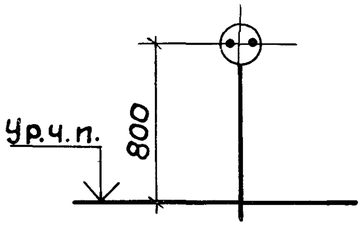		1	Металлическая перегородка	5.407-83.1.170мч
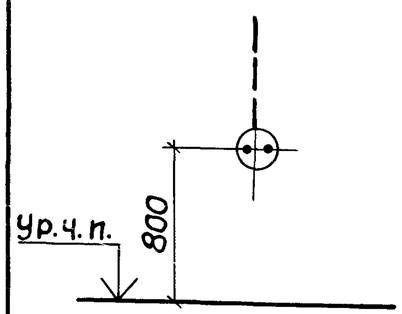	Для скрытой установки, со степенью защиты IP20, 220В; 6,3 или 10А, одноместная, с третьим заземляющим контактом или без него, с крышкой круглой или квадратной формы	1	Оштукатуренная кирпичная * стена	5.407-83.1.180мч
			Стена из асбестоцементных экструзионных панелей	5.407-83.1.190мч

Продолжение табл.3

Эскиз	Тип и/или основные параметры розетки с цилиндрическими контактами, по каталогу 09.8.01-81	Кол.	Строительное основание	Обозначение монтажного чертежа
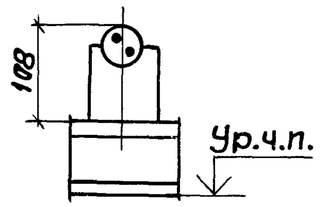	Одноместная, для установки над плинтусом, с защитным устройством, со степенью защиты IP20, 220В; 6,3А, без заземляющего контакта	1	Перегородка из профильного стекла или стеклоблоков	5.407-83.1.200МЧ
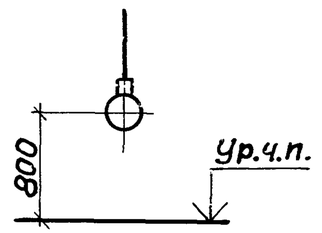	РШ-ц-20-0-IP43-01-10/220, с сальниковым вводом, со степенью защиты IP43, 220В, 10А, с третьим заземляющим контактом	1	Бетонная или кирпичная* стена; ж.-б. колонна	5.407-83.1.210МЧ
	РШ-ц-2-0-10-6/220, с сальниковым вводом, со степенью защиты IP20, 220В; 6,3А, без заземляющего контакта	1		-01
	РШ-ц-2-0-01-6/220, с сальниковым вводом, со степенью защиты IP20, 220В; 6,3А, без заземляющего контакта	1		-02
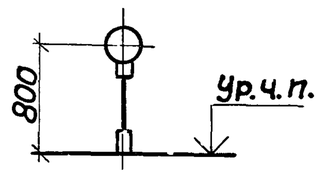	РШ-ц-20-0-IP43-01-10/220, с сальниковым вводом, со степенью защиты IP43, 220В, 10А, с третьим заземляющим контактом	1		5.407-83.1.220МЧ
	РШ-ц-2-0-10-6/220, с сальниковым вводом, со степенью защиты IP20, 220В; 6,3А, без заземляющего контакта	1		-01
	РШ-ц-2-0-01-6/220, с сальниковым вводом, со степенью защиты IP20, 220В; 6,3А, без заземляющего контакта	1		-02
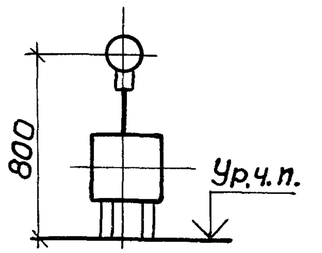	РШ-ц-20-0-IP43-01-10/220, с сальниковым вводом, со степенью защиты IP43, 220В, 10А, с третьим заземляющим контактом	1		5.407-83.1.230МЧ
	РШ-ц-2-0-10-6/220, с сальниковым вводом, со степенью защиты IP20, 220В; 6,3А, без заземляющего контакта	1		-01
	РШ-ц-2-0-01-6/220, с сальниковым вводом, со степенью защиты IP20, 220В; 6,3А, без заземляющего контакта	1		-02

Инв.№ подл. | Подпись и дата | Взам. инв.№

Продолжение табл.3

Эскиз	Тип или основные параметры розетки с цилиндрическими контактами по каталогу 09.8.0181	Кол.	Строительное основание	Обозначение монтажного чертежа
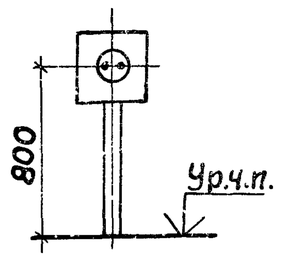	Коробка КР2-10УХЛ4 с розеткой для открытой установки, со степенью защиты IP20, 220В, 6,3А, одноместной, с третьим заземляющим контактом	1	Бетонная или кирпичная* стена; ж.-б. колонна	5.407-83.1.240мч
		1	Стальная колонна	5.407-83.1.250мч
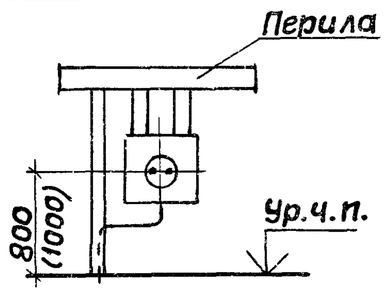		1	Перила ограждения площадки	5.407-83.1.260мч
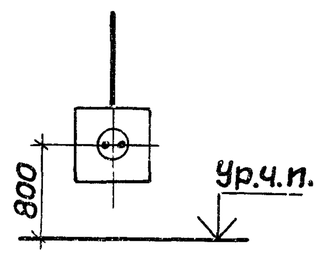	Коробка с розеткой для открытой установки, со степенью защиты IP20, 220В; 6,3 или 10А, одноместной, без заземляющего контакта, с крышкой круглой или квадратной формы	1	Бетонная или кирпичная* стена; ж.-б. колонна	5.407-83.1.270мч
		1	Стальная колонна	5.407-83.1.280мч
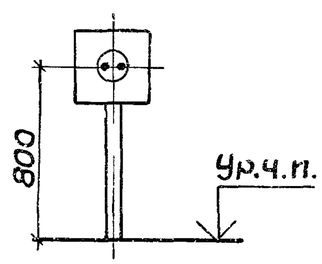		1	Бетонная или кирпичная* стена; ж.-б. колонна	5.407-83.1.290мч
		1	Стальная колонна	5.407-83.1.300мч

Продолжение табл. 3

Эскиз	Тип и/или основные параметры розетки с цилиндрическими контактами, по каталогу 09.8.0181	Кол.	Строительное основание	Обозначение монтажного чертежа
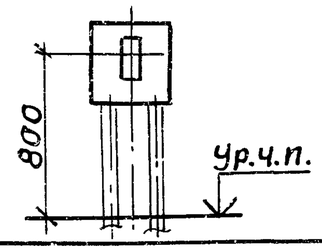	Коробка с розеткой для открытой установки, со степенью защиты IP20, 220В; 6,3 или 10А, одноместной, с третьим заземляющим контактом или без него, с крышкой круглой или квадратной формы	1	Бетонная или кирпичная* стена; ж.-б. колонна	5.407-83.1.310мч
		1		-01
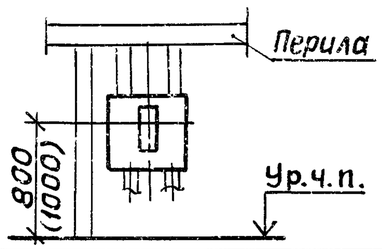		1	Перила ограждения площадки	5.407-83.1.320мч
				-01
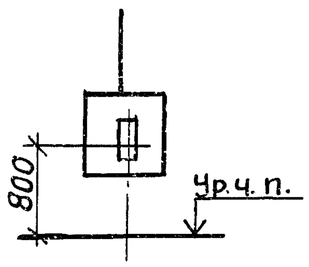	Коробка с розеткой РШ-ц-20-0-IP43-01-10/220, с сальниковым вводом, со степенью защиты IP43, 220В, 10А, с третьим заземляющим контактом	1	Стальная колонна	5.407-83.1.350мч
	Коробка с розеткой РШ-ц-2-0-10-6/220, с сальниковым вводом, со степенью защиты IP20, 220В; 6,3А, без заземляющего контакта	1		-01
	Коробка с розеткой РШ-ц-2-0-01-6/220, с сальниковым вводом, со степенью защиты IP20; 220В; 6,3А, без заземляющего контакта	1		-02
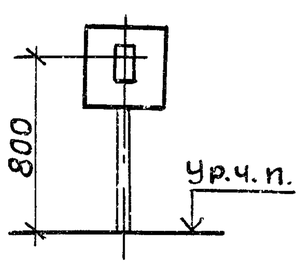	Коробка с розеткой РШ-ц-20-0-IP43-01-10/220, с сальниковым вводом, со степенью защиты IP43, 220В, 10А, с третьим заземляющим контактом	1		5.407-83.1.360мч
	Коробка с розеткой РШ-ц-2-0-10-6/220, с сальниковым вводом, со степенью защиты IP20, 220В; 6,3А, без заземляющего контакта	1		-01
	Коробка с розеткой РШ-ц-2-0-01-6/220, с сальниковым вводом, со степенью защиты IP20; 220В; 6,3А, без заземляющего контакта	1		-02

Инв.№ подл. | Подпись и дата | Взам. инв.№

Продолжение табл.3

Эскиз	Тип и/или основные параметры розетки с цилиндрическими контактами, по каталогу 09.8.01-81	Кол.	Строительное основание	Обозначение монтажного чертежа
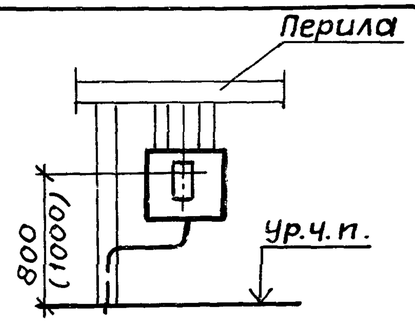	Коробка с розеткой РШ-ц-20-0-IP43-01-10/220, с сальниковым вводом, со степенью защиты IP43, 220В; 10А, с третьим заземляющим контактом	1	Перила ограждения площадки	5.407-83.1.370мч
	Коробка с розеткой РШ-ц-2-0-10-6/220, с сальниковым вводом, со степенью защиты IP20, 220В; 6,3А, без заземляющего контакта	1		-01
	Коробка с розеткой РШ-ц-2-0-01-6/220, с сальниковым вводом, со степенью защиты IP20, 220В; 6,3А, без заземляющего контакта	1		-02

* Стена кирпичной кладки из полнотелого кирпича

Наименование и техническая характеристика изделия, материала	Тип, марка	Ед. изм.	Количество по обозначению 5.407-83.2., порядковый номер и исполнение											
			01	02	03	04	05	06	07	08	10		30	
			—	—	—	—	—	—	—	—	—	01	—	01
Электрооборудование														
Выключатель	0-1-02-6/220*	шт.									1			
Выключатель	0-1-19-6/220*	"										1		
Выключатель	0-1-IP44-17-6/220	"											1	
Выключатель	0-1-IP44-01-6/220	"												1
Изделия заводов ГЭМ														
Коробка ТУ36-2709-85	КУВ-1МУХЛ3	"		1										
Коробка ТУ36-2415-81	У994МУ3	"									1	1		
Коробка ТУ36-2415-81	У995МУ3	"											1	1
Втулка ТУ36-1436-80	Л84УХЛ2	"									1	1	1	1
Материалы														
Уголок Б-40х40х4 ГОСТ8509-86 / Ст3Гпс ГОСТ 535-79		кг	0,19											
Лист Б-ПН-О 1,5 ГОСТ 19903-74 / 2-III-В Ст3Гпс ГОСТ16523-70		"						0,71						
Лист Б-ПН-О 2,0 ГОСТ19903-74 / 2-III-В Ст3Гпс ГОСТ16523-70		"				0,06	0,23							
Лист Б-ПН-О 3,0 ГОСТ19903-74 / 2-III-В Ст3Гпс ГОСТ16523-70		"							0,76	0,07				
Лента 0,5х20 Б ГОСТ3560-73		"			0,003									
Лента 2х30 Ст3 Гпс ГОСТ6009-74		"									0,07	0,075	0,081	0,084
Картон электроизоляционный ЭВ 2,0 ГОСТ2824-75Е		"									0,006	0,006		

Взам.инв.N | Подпись и дата | Инв.N подл.

Нач.отд.	Тюрин		
Гл.спец.	Богданов		XI-87
Н.контр.	Богданов		
Рук.гр.	Кулик		09.87

5.407-83.1.20ВА

Ведомость изделий и материалов для изготовления электромонтажных конструкций и деталей в МЭЗ

Стадия	Лист	Листов
	1	2

УГППКИ ТЯЖПРОМЭЛЕКТРОПРОЕКТ ХАРЬКОВ

Наименование и техническая характеристика изделия, материала	Тип, марка	Ед. изм.	Количества по обозначению 5.407-83.2., порядковый номер и исполнение																
			50					60	80	90		110							
			–	01	02	03	04	–	–	01	02	–	01	02					
Электрооборудование																			
Розетка	По проекту	шт.							1	1	1								
Розетка	РШ-Ц-20-0-1Р43-01-10/220	"										1							
Розетка	РШ-Ц-2-0-10-*-6/220	"											1						
Розетка	РШ-Ц-2-0-01-*-6/220	"												1					
Изделия заводов ГЭМ																			
Коробка ТУ36-2415-81	У994м У3	"						1	1										
Коробка ТУ36-2415-81	У995м У3	"								1	1	1	1	1					
Втулка ТУ36-1436-80	Л84 УХЛ2	"						1	1			1	1	1					
Швеллер ТУ36-1434-82	К347У2	м	1,20	1,24	0,50	0,50	0,56												
Материалы																			
Лист Б-ПН-0 3,0 ГОСТ 19903-74 / 2-III-В Ст3Гпс ГОСТ16523-70		кг	0,24	0,37	0,24	0,27	0,37												
Лента 2×30 Ст3Гпс ГОСТ6009-74		"							0,075	0,077	0,092	0,081	0,093	0,093					
Картон электроизоляционный ЭВ 2,0 ГОСТ 2824-75Е		кг							0,006	0,006	0,006								

*Вместо выключателя типа 0-1-02-6/220 может быть установлен выключатель типа 0-1-21-6/220, а вместо выключателя типа 0-1-19-6/220-выключатели типа 0-1-22-10/220; 0-1-23-6/220; 0-1-24-6/220.

Рис. 1

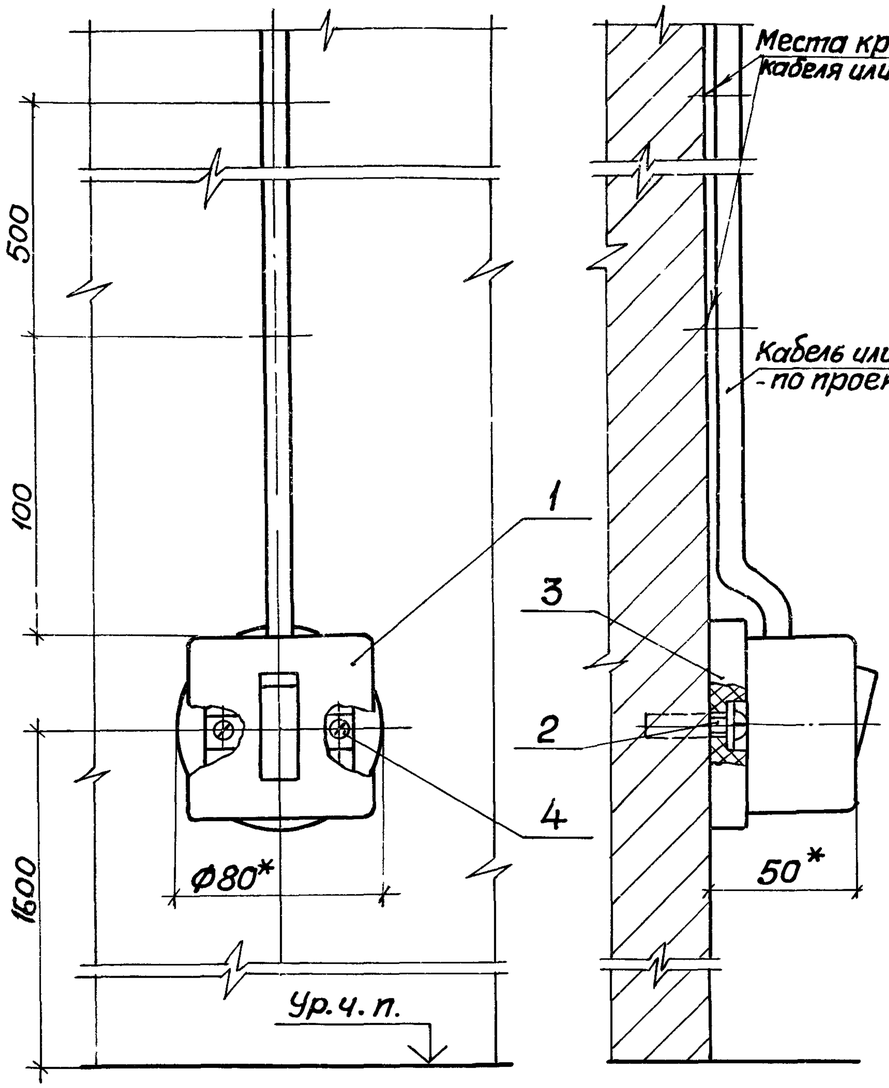

Рис. 2
Остальное см. рис. 1

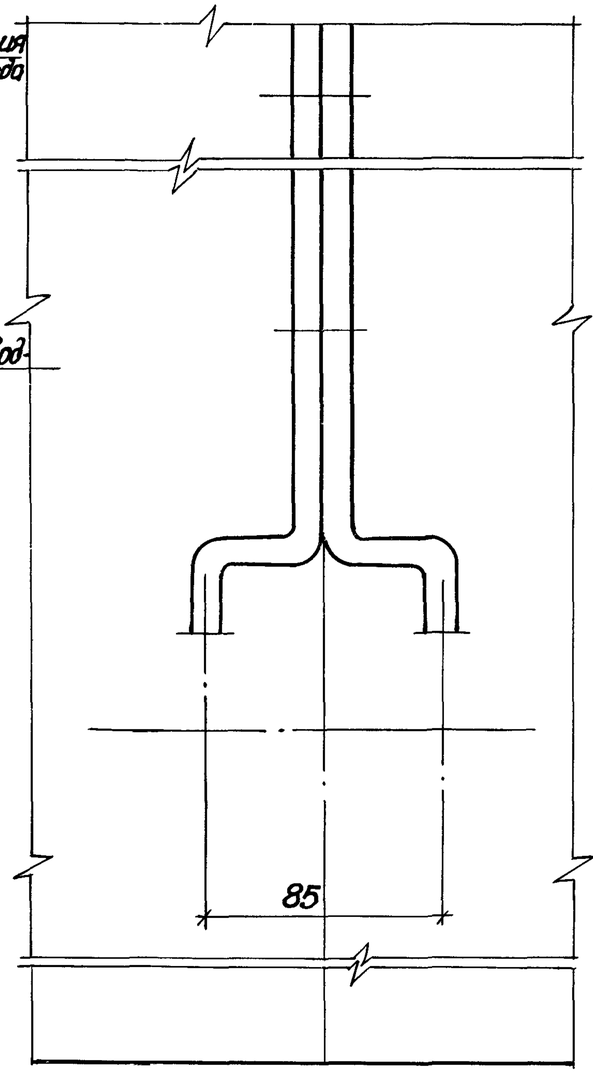

Рис.3
Остальное см. рис.1

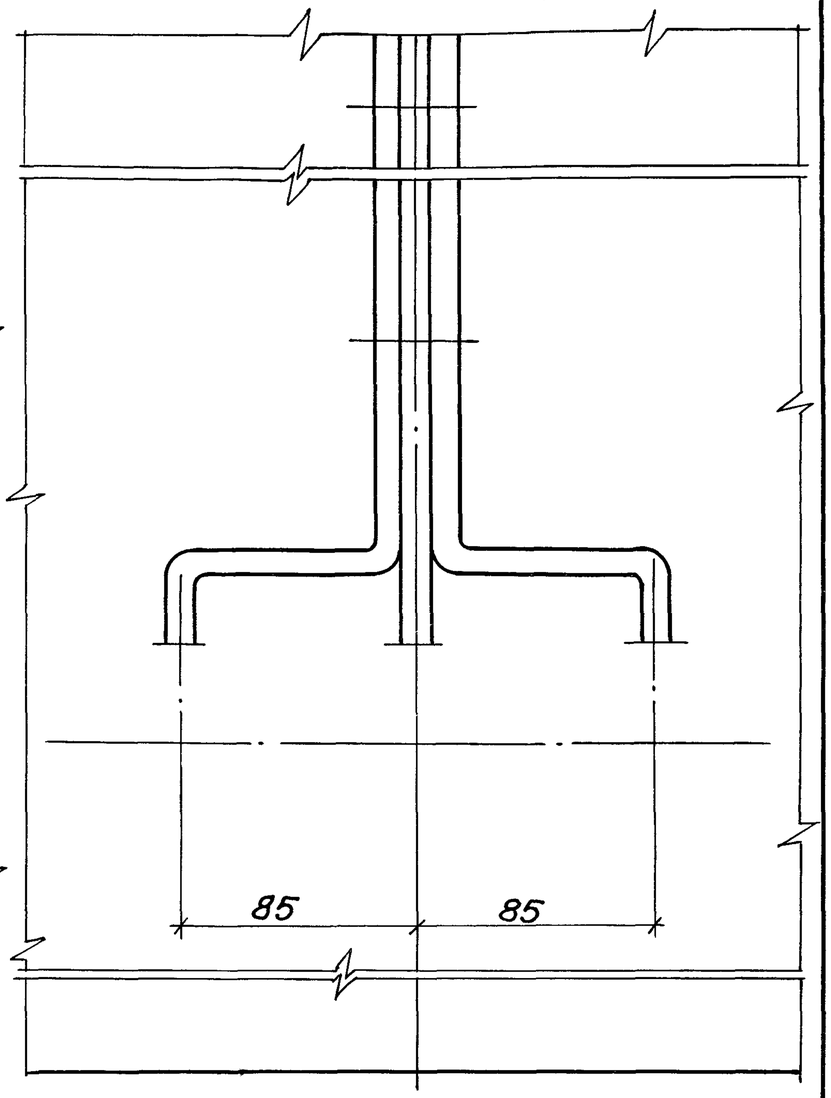

1.* Размеры для справок.

2. По данному чертежу устанавливаются все типы выключателей по каталогу 09.8.01-81 для открытой установки, со степенью защиты IP20, 220В; 6,3 или 10А, с клавишным приводом, однополюсные, однополюсные на 2цепи и однополюсные на 3 цепи.

3. Выключатели устанавливаются на бетонной стене или на стене кирпичной кладки из полнотелого кирпича.

Нач.отд	Тюрин		
Гл.спец.	Богданов		XI-87
Н.контр.	Богданов		
Рук.гр.	Кулик		09.87

5.407-83.1.30МЧ

1,2 или 3 выключателя для открытой установки (IP20) на стене. Монтажный чертеж

Стадия	Лист	Листов
Р	1	2

УГППКИ ТЯЖПРОМЭЛЕКТРОПРОЕКТ ХАРЬКОВ

Инв.N подл. | Подпись и дата | Взам.инв.N

Разметка осей для крепления дюбелями

Рис.4

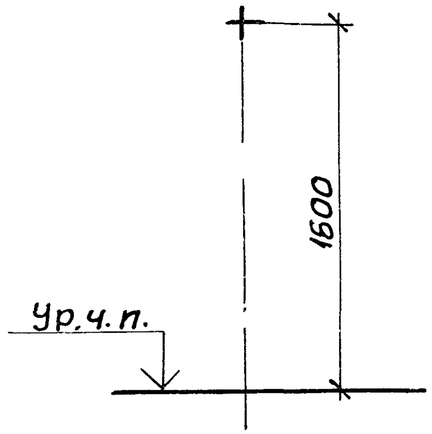

Рис.5

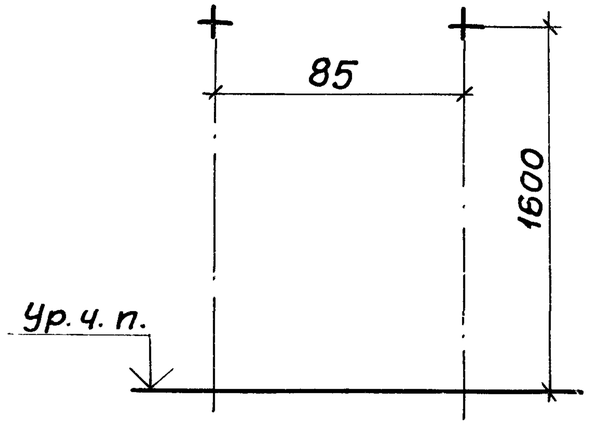

Рис.6

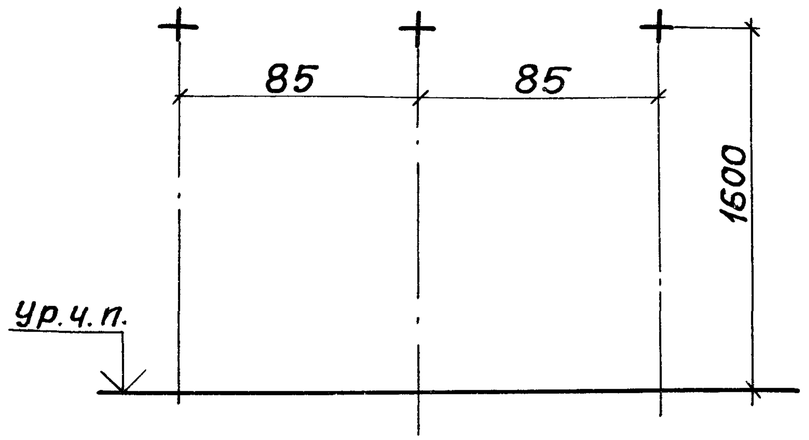

Обозначение	Рис.	Кол. выключателей
5.407-83.1.30МЧ	1; 4	1
-01	2; 5	2
-02	3; 6	3

Марка, поз.	Обозначение	Наименование	Кол. на испол. 5.407-83.1.30МЧ —	01	02	Масса ед., кг	Примечание
1		Выключатель	1	2	3		По проекту
2		Подрозетник ПС-1					
		ТУ6-05-1581-78	1	2	3		
3		Дюбель [illegible]-5-8					
		ГОСТ 26998-86	1	2	3		
4		Шуруп 4х20 ГОСТ 11473-80	2	4	6		

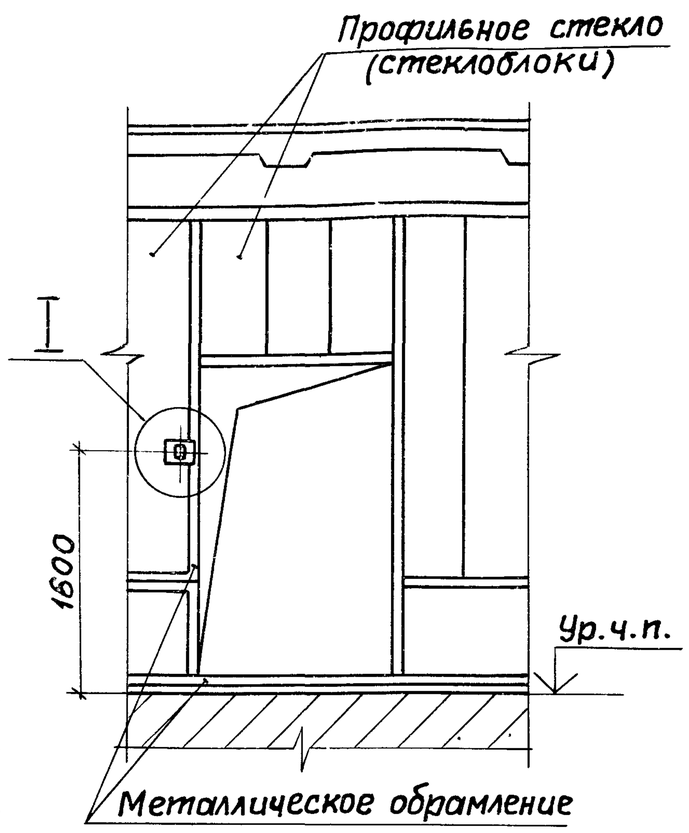

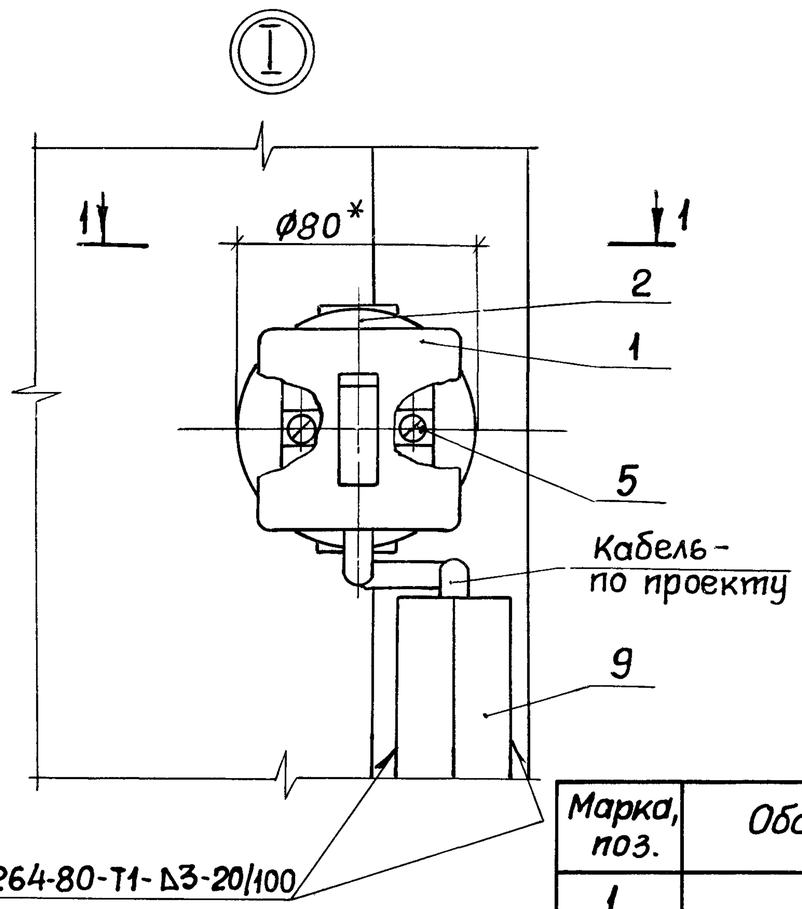

Разрез 1-1

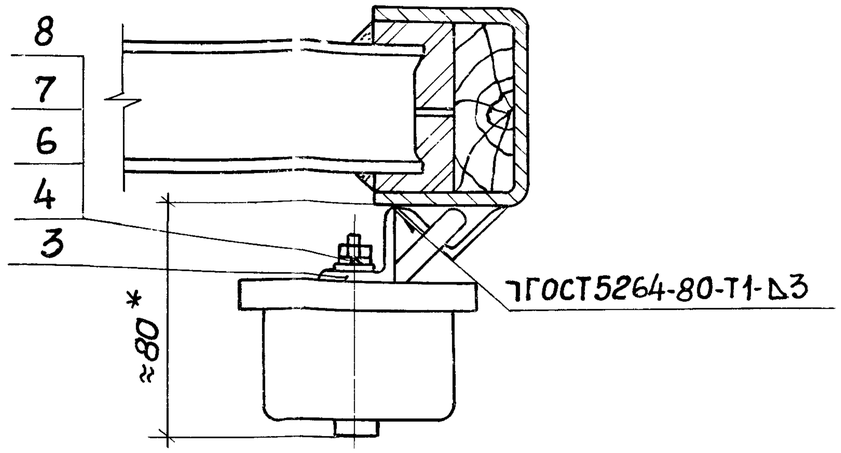

1.* Размеры для справок.

2. По данному чертежу устанавливаются все типы выключателей по каталогу 09.8.01-81 для открытой установки, со степенью защиты IP20, 220В; 6,3 или 10А, с клавишным приводом, однополюсные, однополюсные на 2 цепи и однополюсные на 3 цепи.

3. Уголок поз.9 и места сварки окрасить в цвет металлического обрамления перегородки.

4. Сортамент и количество уголка поз.9 - по проекту.

Марка, поз.	Обозначение	Наименование	Кол.	Масса ед., кг	Примечание
1		Выключатель	1		по проекту
2		Подрозетник ПС-1			
		ТУ6-05-1581-78	1		
3	5.407-83.2.01	Основание	1		
4		Винт М6х25 ГОСТ17473-80	1		
5		Шуруп М4х20 ГОСТ1144-80	2		
6		Гайка М6 ГОСТ 5915-70	1		
7		Шайба 6 ГОСТ 11371-78	2		
8		Шайба 6 ГОСТ 6402-70	1		
9		Уголок			См.п.4

Нач.отд.	Тюрин		XI-87
Гл.спец.	Богданов		
Н.контр.	Богданов		
Рук.гр.	Кулик		05.87

5.407-83.1.40М4

Выключатель для открытой установки (IP20) на перегородке из профильного стекла или стеклоблоков. Монтажный чертеж

Стадия	Лист	Листов
Р		1

УГППКИ ТЯЖПРОМЭЛЕКТРОПРОЕКТ ХАРЬКОВ

Инв.N подл. | Подпись и дата | Взам.инв.N

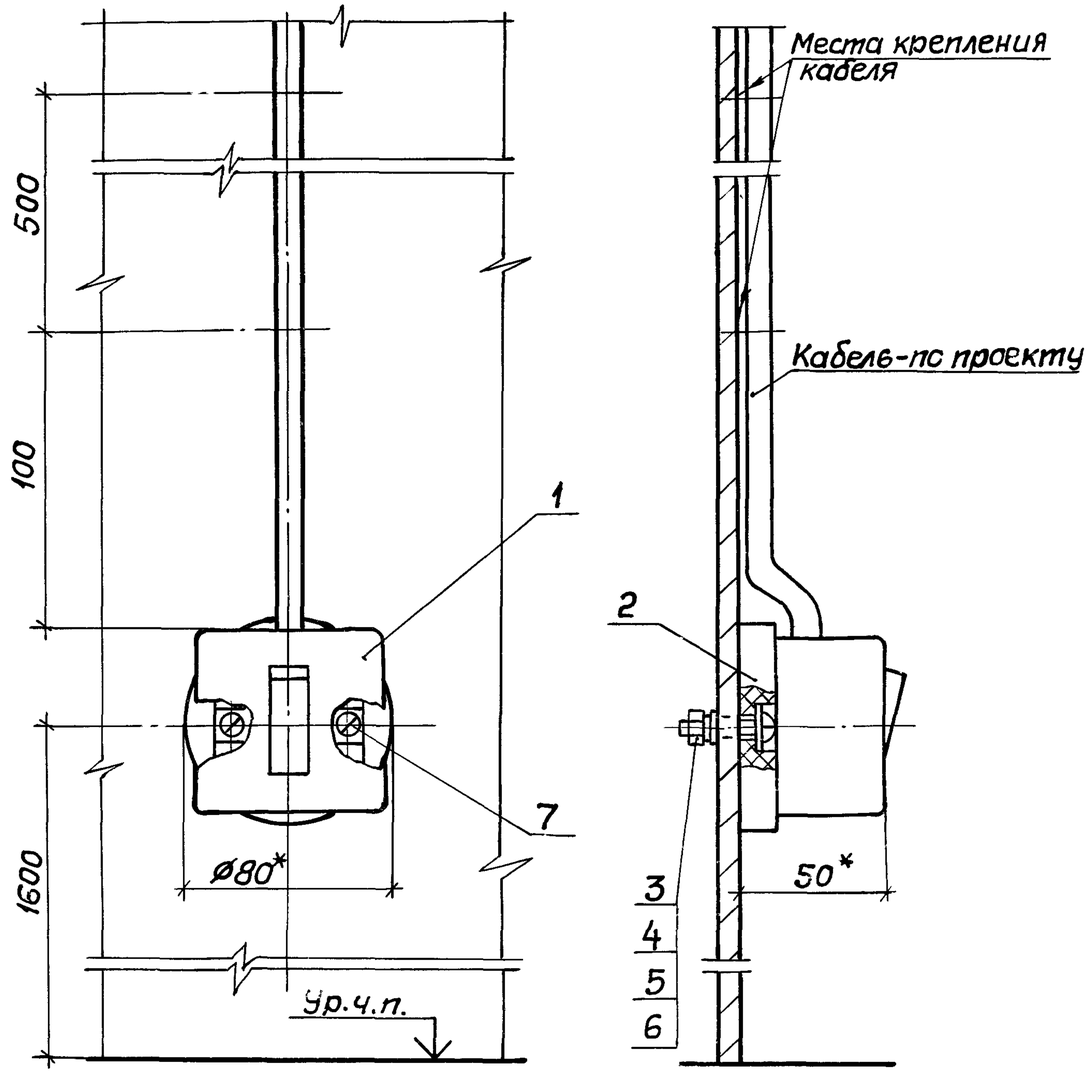

Марка, поз.	Обозначение	Наименование	Кол.	Масса, ед., кг	Примечание
1		Выключатель	1		по проекту
2		Подрозетник ПС-1			
		ТУ6-05-1581-78	1		
3		Винт М6х25 ГОСТ17473-80	1		
4		Гайка М6 ГОСТ5915-70	1		
5		Шайба 6 ГОСТ11371-78	1		
6		Шайба 6 ГОСТ6402-70	1		
7		Шуруп 4х20 ГОСТ1144-80	2		

1.* Размеры для справок.

2. По данному чертежу устанавливаются все типы выключателей по каталогу 09.8.01-81 для открытой установки, со степенью защиты IP20, 220 В; 6,3 или 10А, с клавишным приводом, однополюсные на 2 цепи и однополюсные на 3 цепи.

Нач.отд.	Тюрин		
Гл.спец.	Богданов		XI-87
Н.контр.	Богданов		
Рук. гр.	Кулик		09-87

5.407-83.1.50МЧ

Выключатель для открытой установки (IP20) на металлической перегородке. Монтажный чертеж

Стадия	Лист	Листов
Р		1

УГППКИ ТЯЖПРОМЭЛЕКТРОПРОЕКТ ХАРЬКОВ

Вид со снятой крышкой

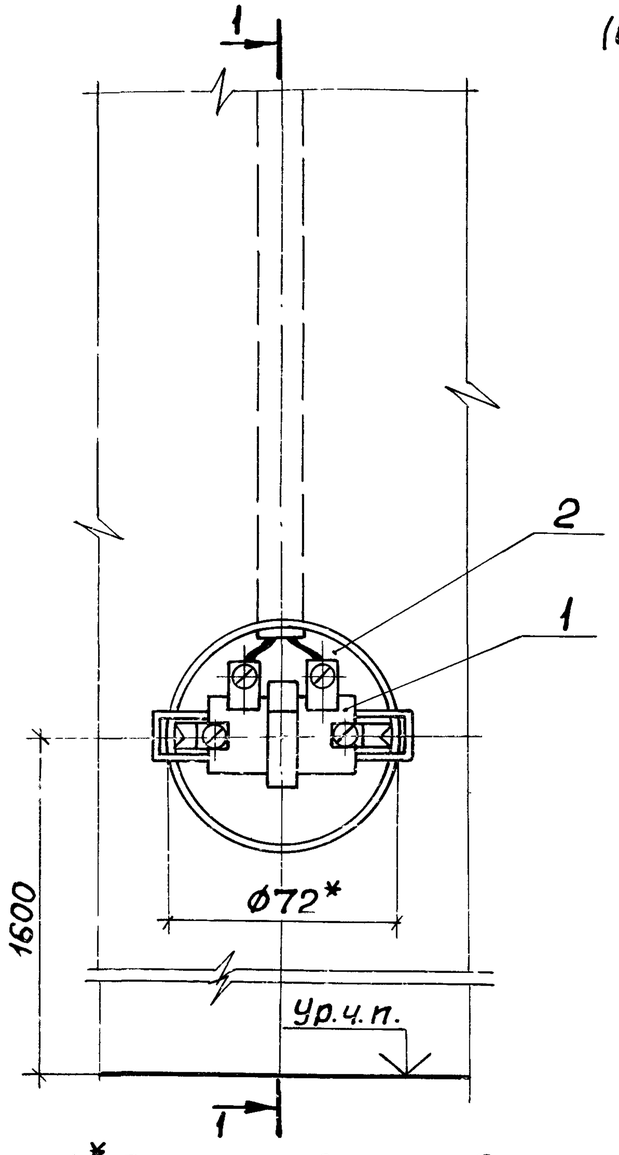

Разрез 1-1
(Вид со снятой крышкой)

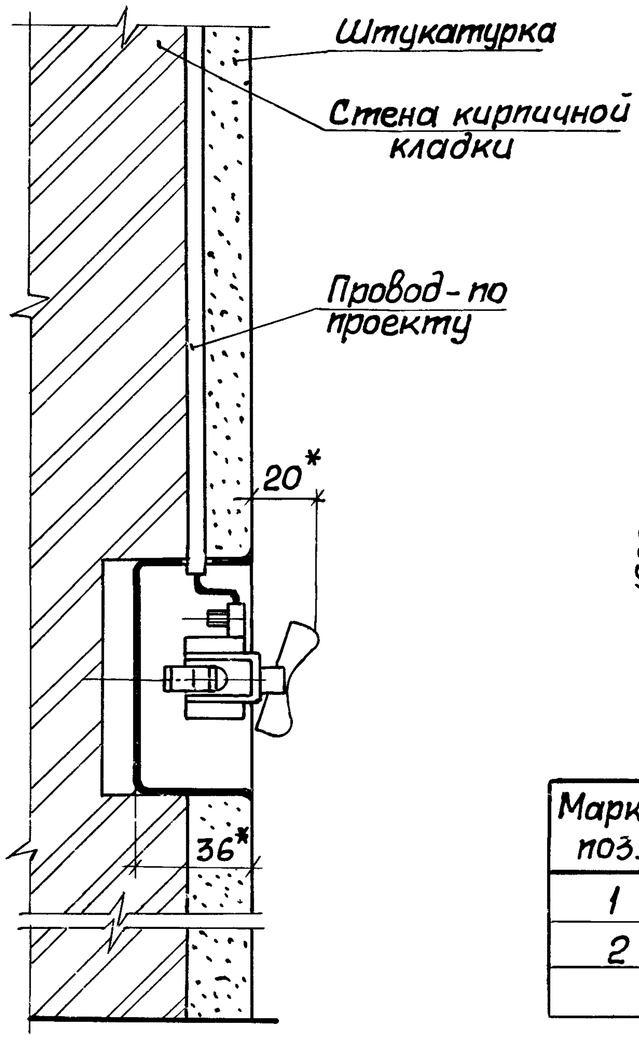

Разметка ниши для установки коробки типа КУВ-1М

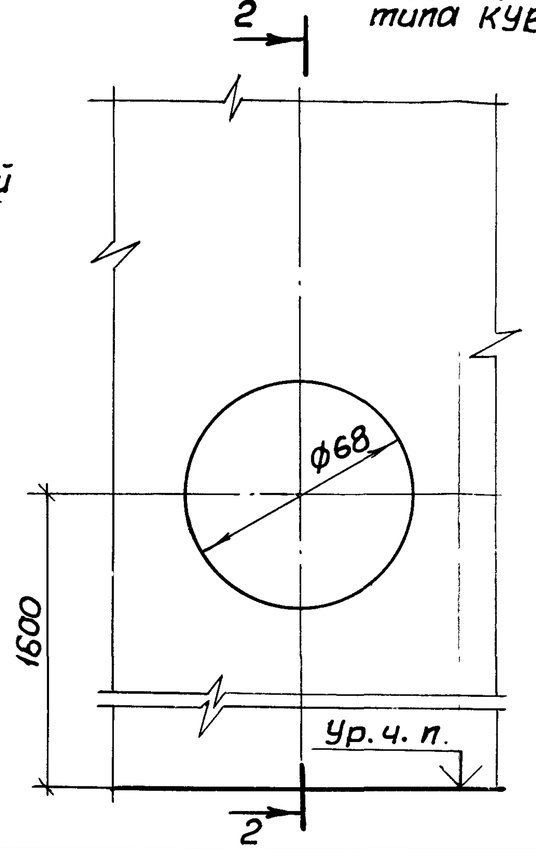

Разрез 2-2

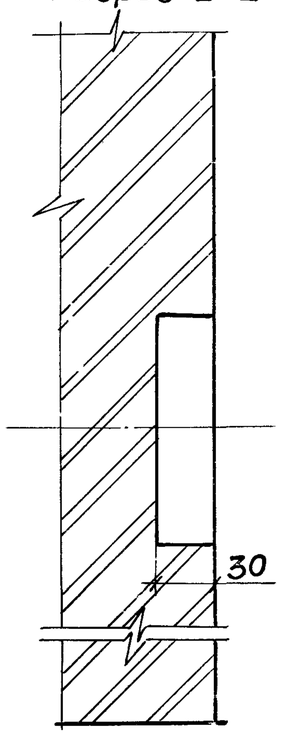

Марка, поз.	Обозначение	Наименование	Кол.	Масса ед., кг	Примечание
1		Выключатель	1		по проекту
2		Коробка КУВ-1МУХЛ3			
		ТУ36-2709-85	1		

1.* Размеры для справок.

2. По данному чертежу устанавливаются все типы выключателей по каталогу 09.8.01-81 для скрытой установки, со степенью защиты IP20, 220В; 6,3 или 10А, с клавишным приводом, однополюсные, однополюсные на 2 цепи и однополюсные на 3 цепи.

3. Выключатель устанавливается в стене кирпичной кладки из полнотелого кирпича.

Инв.N подл. | Подпись и дата | Взам.инв.N

Нач.отд.	Тюрин		
Гл.спец.	Богданов		XI-87
Н.контр.	Богданов		
Рук. гр.	Кулик		0987

5.407-83.1.60МЧ

Выключатель для скрытой установки (IP20) в стене кирпичной кладки. Монтажный чертеж

Стадия	Лист	Листов
Р		1

УГППКИ ТЯЖПРОМЭЛЕКТРОПРОЕКТ ХАРЬКОВ

Вид со снятой крышкой

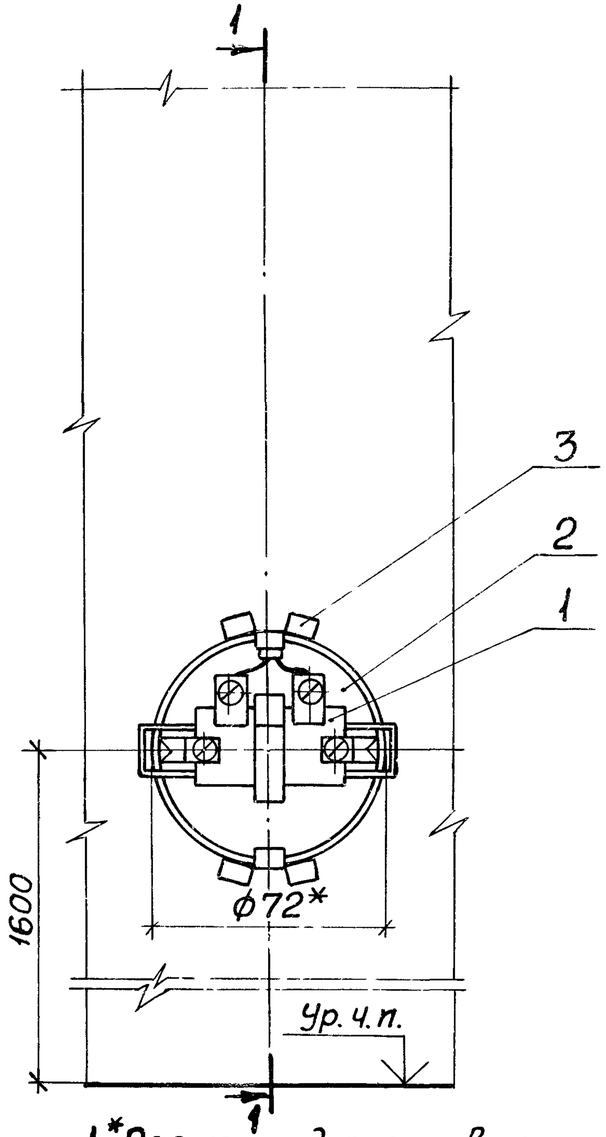

Разрез 1-1
(вид со снятой крышкой)

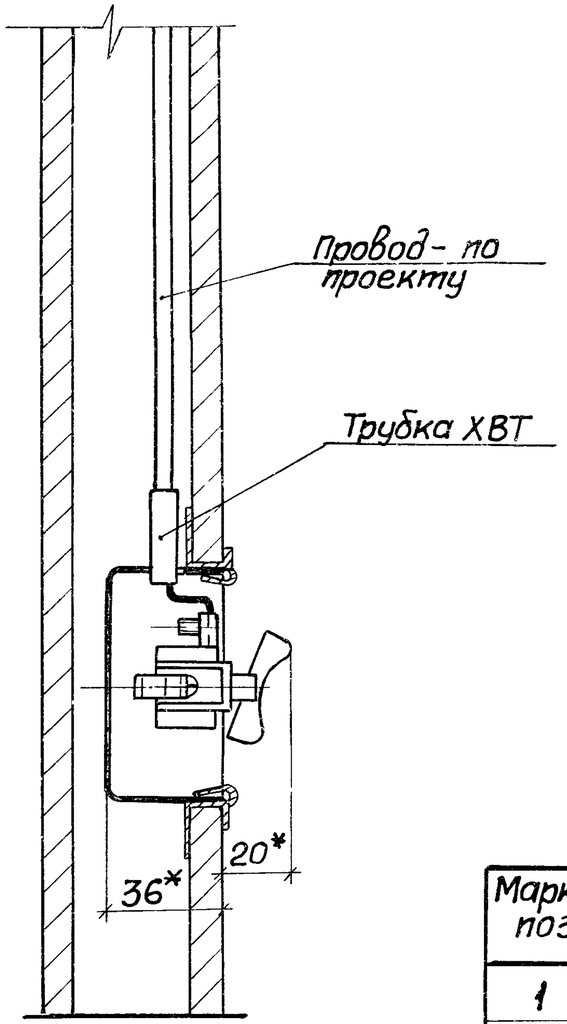

Разметка отверстия для установки коробки

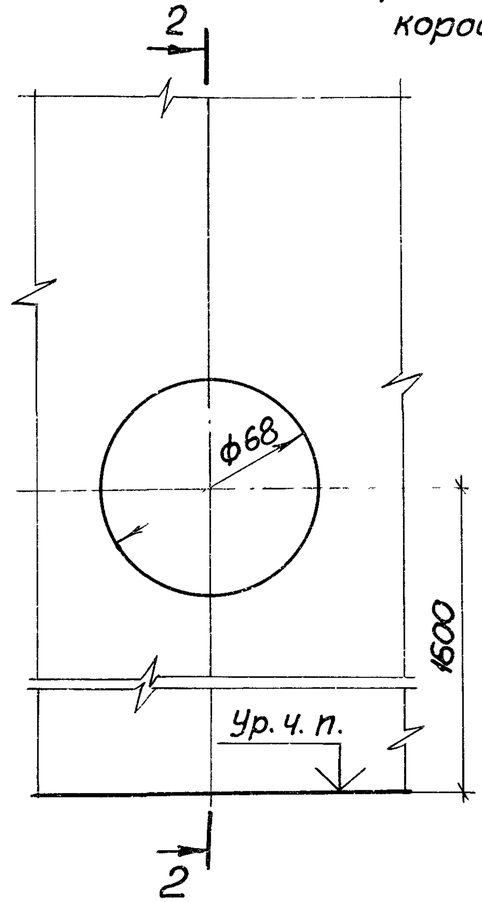

Разрез 2-2

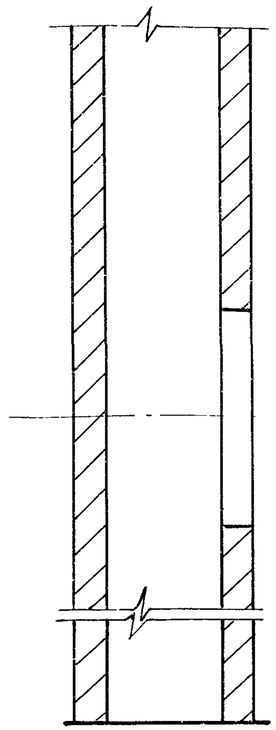

1.*Размеры для справок.

2.По данному чертежу устанавливаются все типы выключателей по каталогу 09.8.01-81 для скрытой установки, со степенью защиты IP20, 220В; 6,3 или 10А, с клавишным приводом, однополюсные, однополюсные на 2 цепи и однополюсные на 3 цепи.

Марка, поз.	Обозначение	Наименование	кол.	Масса ед., кг	Примечание
1		Выключатель	1		по проекту
2		Коробка КУВ-1МУХЛ3			
		ТУ36-2709-85	1		
3	5.407-83.2.03	Скоба	2		

Нач.отд.	Тюрин			5.407-83.1.70МЧ
Гл. спец.	Богданов		XI-87	Выключатель для скрытой установки (IP20) в стене из асбестоцементных экструзионных панелей. Монтажный чертеж
Н.контр.	Богданов			Стадия: Р; Лист: ; Листов: 1
Рук. гр.	Кулик		09.87	УГППКИ ТЯЖПРОМЭЛЕКТРОПРОЕКТ ХАРЬКОВ

Рис.1

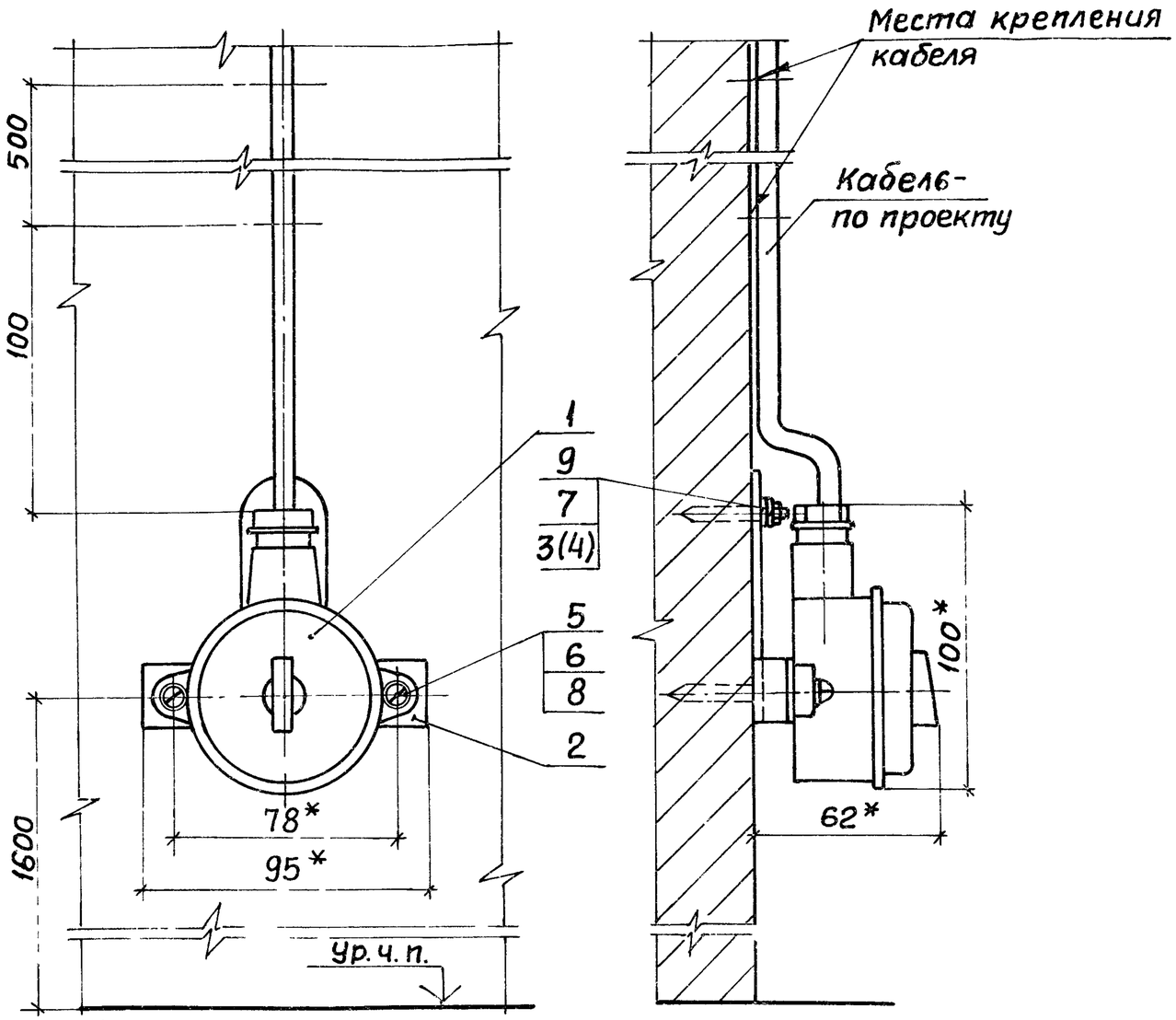

Рис.2

Остальное см. рис.1

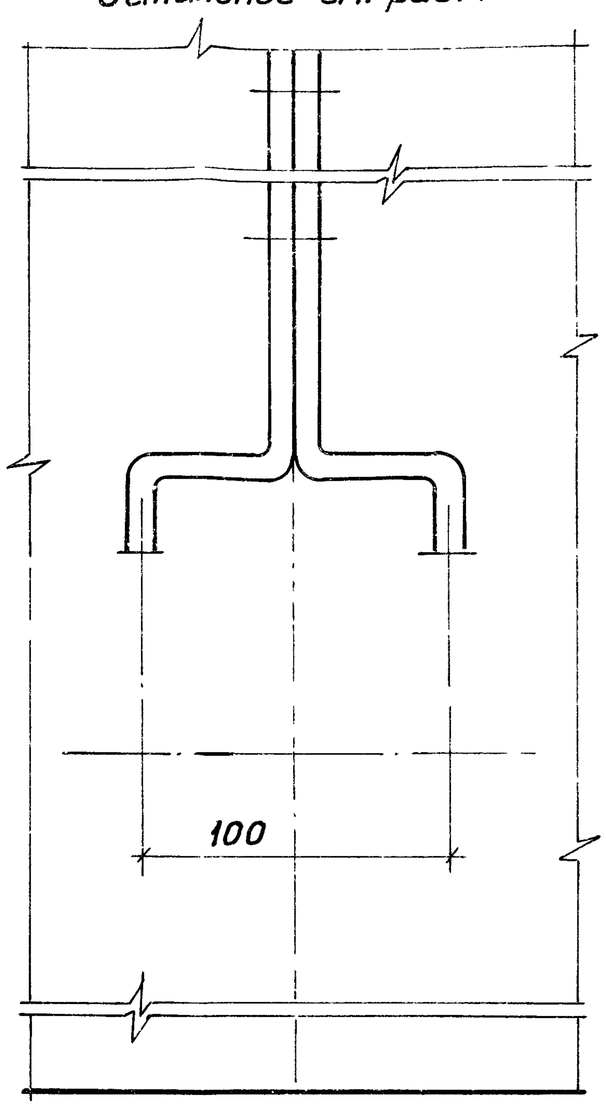

1.* Размеры для справок.

2. По данному чертежу выключатель устанавливается на бетонной стене, на стене кирпичной кладки из полнотелого кирпича или на ж.-б. колонне.

3. Крепление скобы поз. 2 выполнить: к бетонной стене, по усмотрению электромонтажников, дюбелями поз.4 или дюбель-винтами поз.3 с шайбами поз.7,9; к стене кирпичной кладки - дюбелями поз.4; к ж.-б. колонне - дюбель-винтами поз 3 с шайбами поз.7,9. Длина дюбель-винтов - согласно Инструкции ВСН 410-80 (см. п. 4,5 на стр. 5).

Инв.№ подл. | Подпись и дата | Взам.инв.№

Нач.отд.	Тюрин			5.407-83.1.80МЧ	
Гл.спец.	Богданов		КЭ-87	1 или 2 выключателя для открытой установки (IP44) на стене или ж.-б. колонне. Монтажный чертеж	Стадия: Р; Лист: 1; Листов: 2
Н.контр.	Богданов				УГППКИ ТЯЖПРОМЭЛЕКТРОПРОЕКТ ХАРЬКОВ
Рук.гр.	Кулик		09.87		

Разметка осей для крепления дюбелями или дюбель-винтами

Рис.3

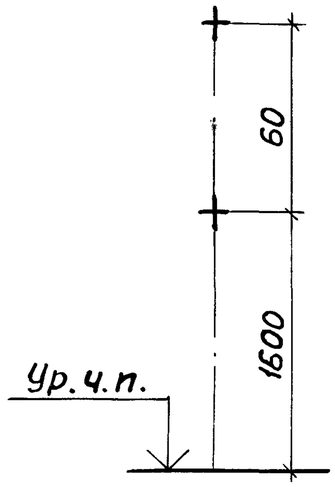

Рис.4

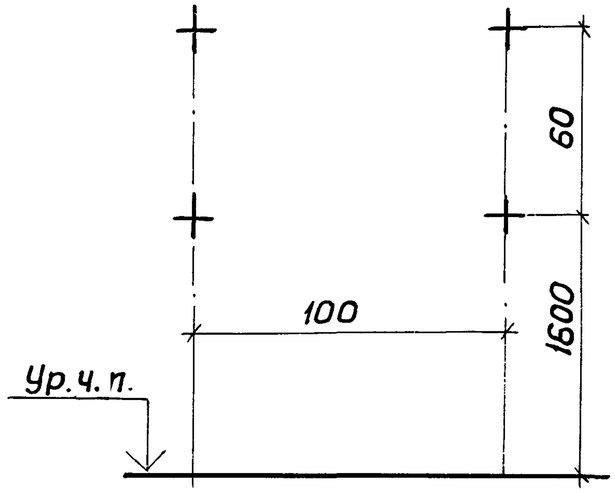

Обозначение	Рис	Кол. выключателей
5.407-83.1.80мч	1;3	1
-01	1;3	1
-02	2;4	2
-03	2;4	2

Марка, поз.	Обозначение	Наименование	Кол. на исполн. 5.407-83.1.80мч —	01	02	03	Масса ед., кг	Примечание
1		Выключатель						
		О-1-IP44-17-6/220	1		2			
		О-4-IP44-01-6/220		1		2		
2	5.407-83.2.04-01	Скоба	1	1	2	2		
3		Дюбель-винт ДВМ6						
		ТУ14-4-1375-86	2	2	4	4		
4		Дюбель 35-5-8						См.п.3
		ГОСТ 26998-86	2	2	4	4		
5		Винт М4х16 ГОСТ 17473-80	2	2	4	4		
6		Шайба 4 ГОСТ 11371-78	2	2	4	4		
7		Шайба 6 ГОСТ 11371-78	2	2	4	4		
8		Шайба 4 ГОСТ 6402-70	2	2	4	4		
9		Шайба 6 ГОСТ 6402-70	2	2	4	4		

Рис. 1

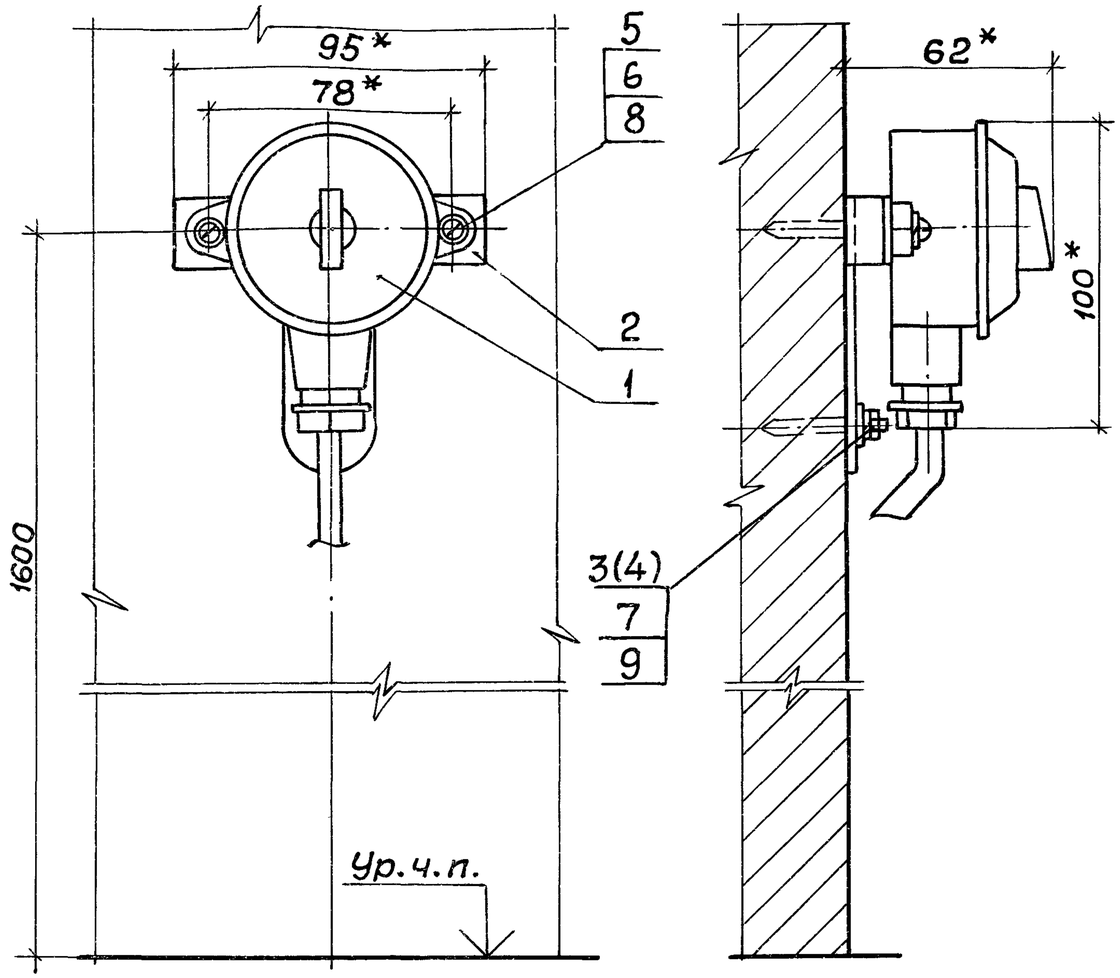

Рис. 2
Остальное см. рис. 1

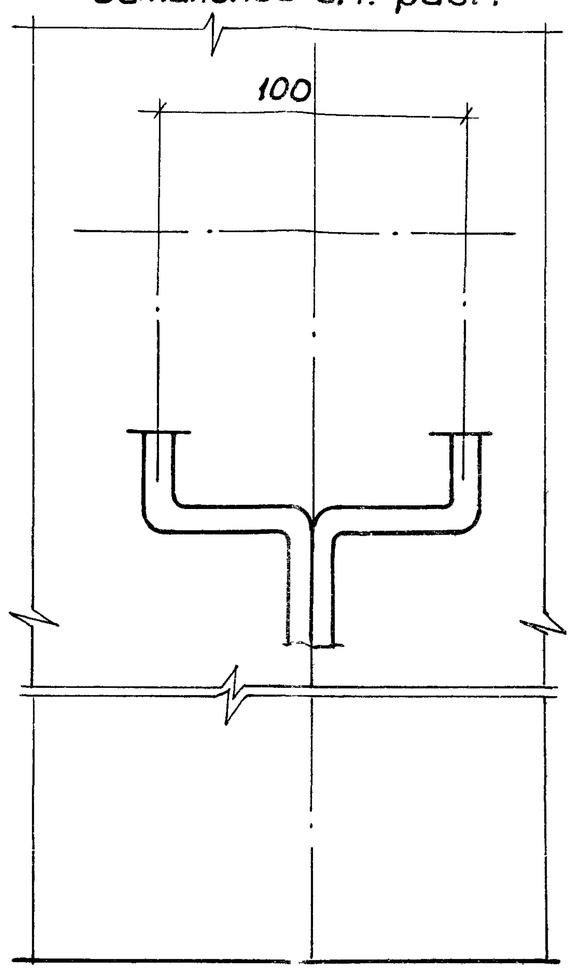

1.* Размеры для справок.

2. По данному чертежу выключатель устанавливается на бетонной стене, на стене кирпичной кладки из полнотелого кирпича или на ж.-б. колонне.

3. Крепление скобы поз.2 выполнить: к бетонной стене, по усмотрению электромонтажников, дюбелями поз.4 или дюбель-винтами поз.3 с шайбами поз.7,9; к стене кирпичной кладки - дюбелями поз.4; к ж.-б. колонне - дюбель-винтами поз.3 с шайбами поз.7,9. Длина дюбель-винтов - согласно Инструкции ВСН [illegible] (см. п. 4.5 на стр. 5).

Нач.отд.	Тюрин			5.407-83.1.90МЧ
Гл.спец.	Богданов		XI-87	1 или 2 выключателя для открытой установки (Др44) на стене или ж.-б. колонне. Монтажный чертеж
Н.контр.	Богданов			Стадия: Р; Лист: 1; Листов: 2
Рук.гр.	Кулик		09.87	УГППКИ ТЯЖПРОМЭЛЕКТРОПРОЕКТ ХАРЬКОВ

Инв.N подл. | Подпись и дата | Взам.инв.N

Разметка осей для крепления дюбелями или дюбель-винтами

Рис.3

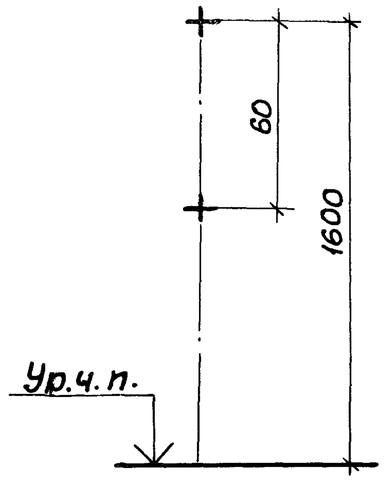

Рис.4

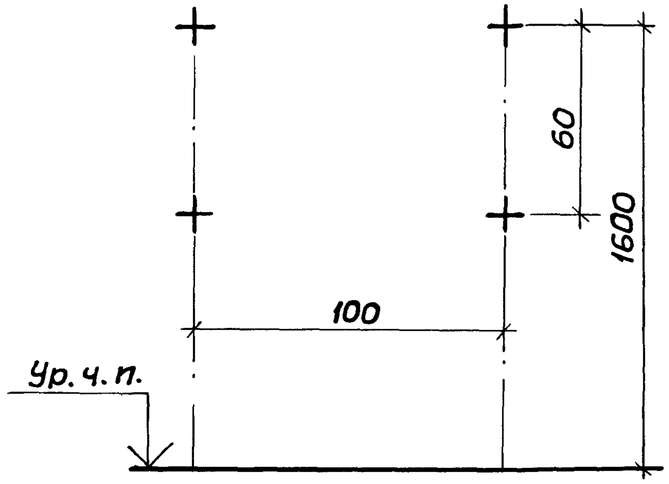

Обозначение	Рис.	Кол. выключателей
5.407-83.1.90мч	1;3	1
-01	1;3	1
-02	2;4	2
-03	2;4	2

Марка, поз.	Обозначение	Наименование	Кол. на исполн. 5.407-83.1. 90мч —	01	02	03	Масса ед., кг	Примечание
1		Выключатель						
		О-1-IP44-17-6/220	1		2			
		О-4-IP44-01-6/220		1		2		
2	5.407-83.2.04-01	Скоба	1	1	2	2		
3		Дюбель-винт ДВМ 6						
		ТУ14-4-1375-86	2	2	4	4		
4		Дюбель 35-6-8						См.п.3
		ГОСТ 26998-86	2	2	4	4		
5		Винт М4х16 ГОСТ17473-80	2	2	4	4		
6		Шайба 4 ГОСТ 11371-78	2	2	4	4		
7		Шайба 6 ГОСТ 11371-78	2	2	4	4		
8		Шайба 4 ГОСТ 6402-70	2	2	4	4		
9		Шайба 6 ГОСТ 6402-70	2	2	4	4		

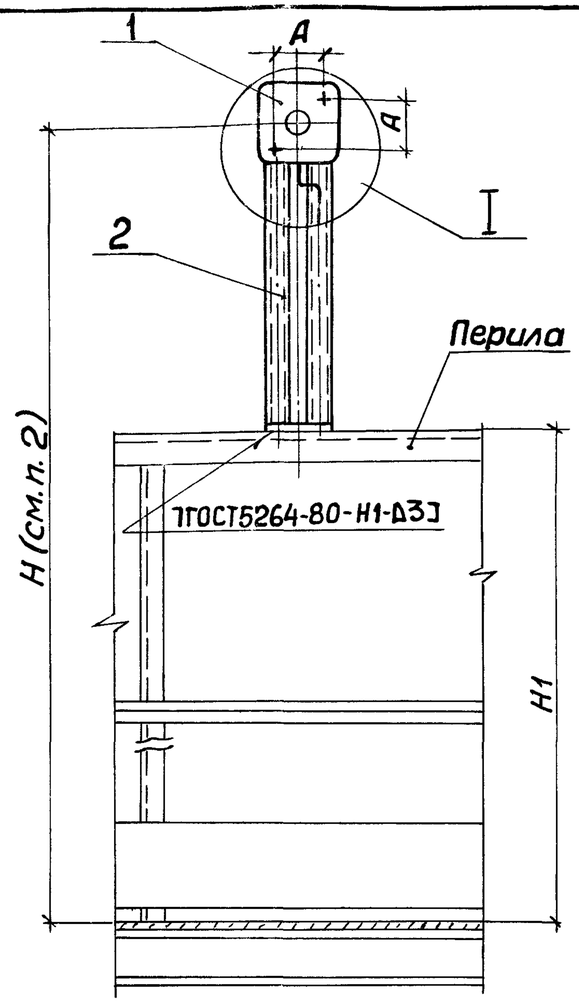

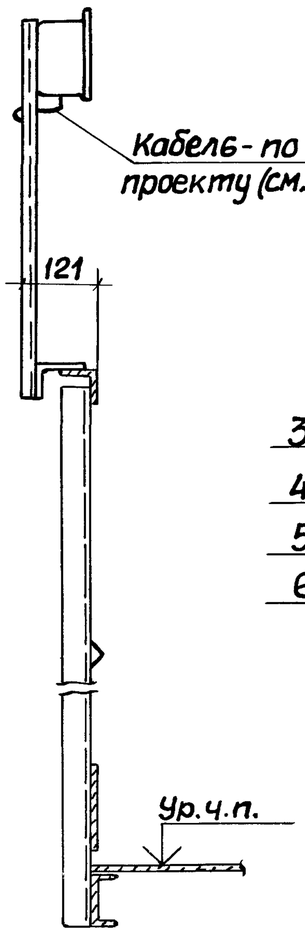

Рис.3
Присоединение „шлейфом" (неразрезанным проводом)

Рис.1

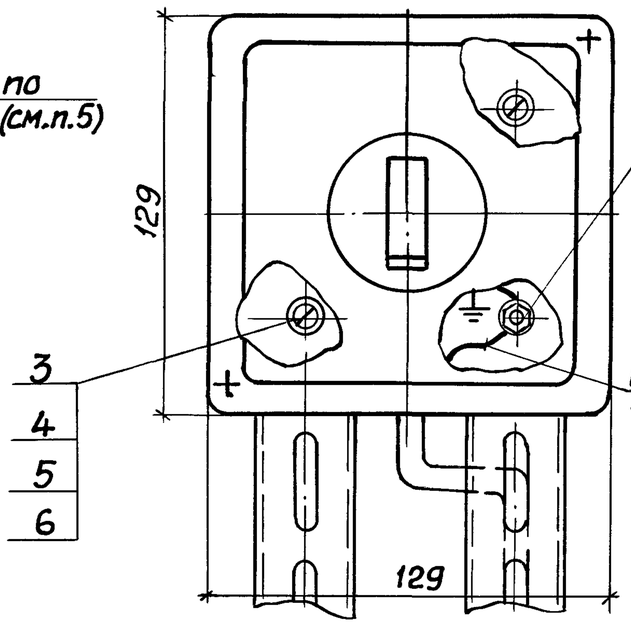

Рис.2

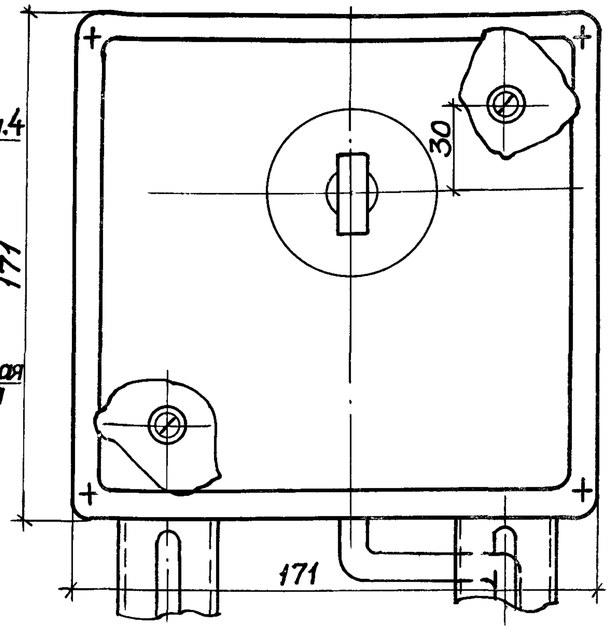

Обозначение	Рис. для узла I	А, мм	Степень защиты выключателя
5.407-83.1.100МЧ	1	70	IP20
-01	2	110	IP44

Марка, поз.	Обозначение	Наименование	Кол. на испол. 5.407-83.1.100МЧ —	Кол. на испол. 5.407-83.1.100МЧ 01	Масса ед., кг	Примечание
1	5.407-83.2.10	Коробка с выключателем	1			
	5.407-83.2.30	Коробка с выключателем		1		
2	5.407-83.2.50	Рама	1			
	-01	Рама		1		
3		Винт М6х16 ГОСТ17473-80	2	2		
4		Гайка М6 ГОСТ5915-70	2	2		
5		Шайба 6 ГОСТ11371-78	4	4		
6		Шайба 6 ГОСТ6402-70	2	2		

1. Размеры для справок.
2. Размер Н составляет 1500 или 1700мм при высоте ограждения Н1 соответственно 1000 и 1200мм.
3. Ввод в коробку выполнить по проекту кабелем или кабелем в стальной трубе.
4. Зануление коробки (рис.1) выполняется „шлейфом" нулевой жилы кабеля - см. рис.3.
5. Поверхности в местах крепления коробки к раме зачистить до металлического блеска и смазать антикоррозийной смазкой.
6. Места сварки окрасить в цвет перил ограждения.

Нач.отд.	Тюрин		XI-87
Гл.спец.	Богданов		
Н.контр.	Богданов		
Рук.гр.	Кулик		09.87

5.407-83.1.100МЧ

Коробка с выключателем (IP20 или IP44) на перилах ограждения. Монтажный чертеж

Стадия	Лист	Листов
Р		1

УГППКИ ТЯЖПРОМЭЛЕКТРОПРОЕКТ ХАРЬКОВ

Инв.№ подл. | Подпись и дата | Взам.инв.№

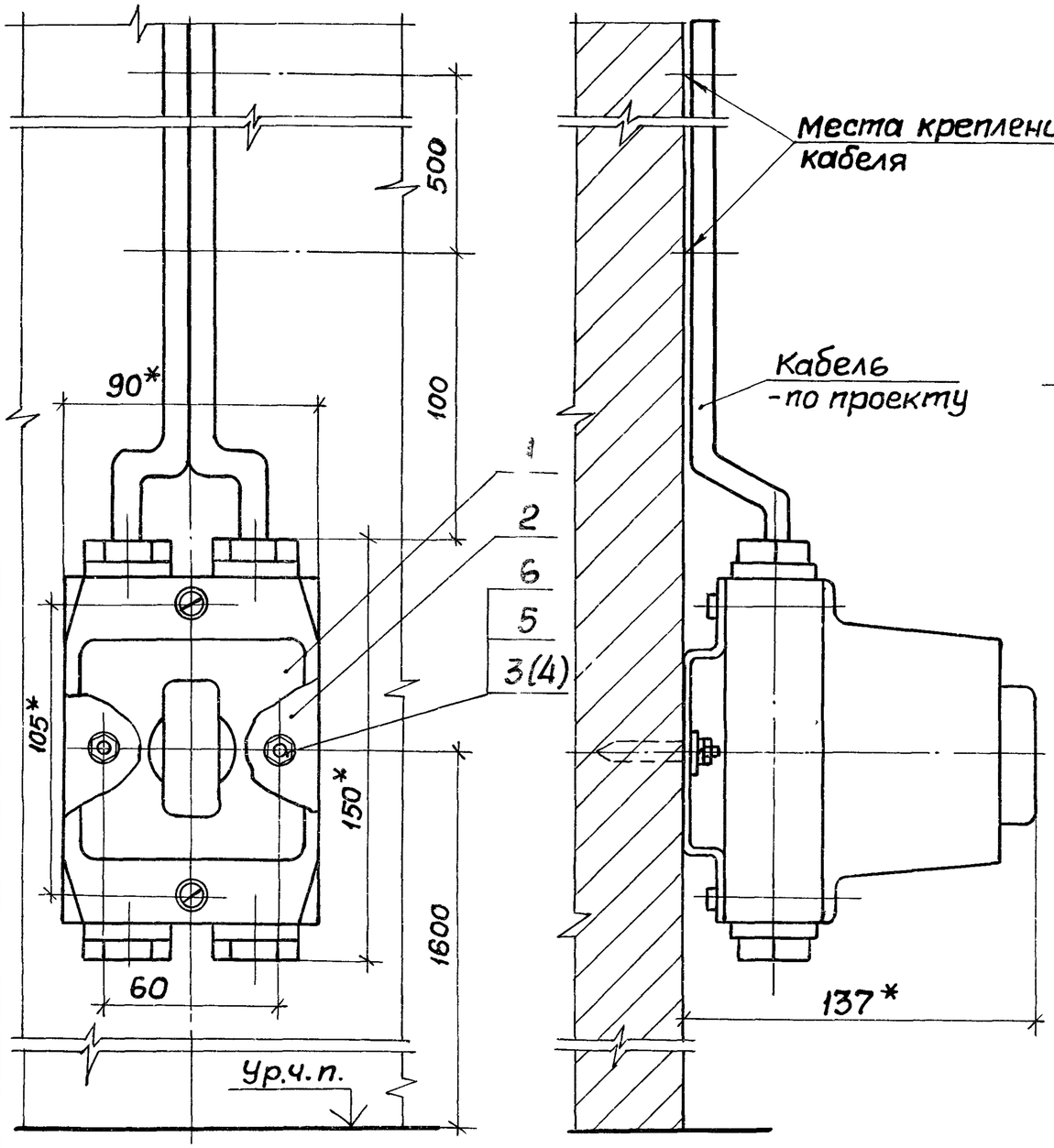

Разметка осей для крепления дюбелями или дюбель-винтами

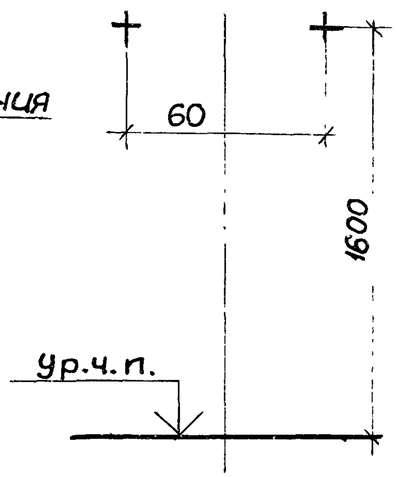

1.* Размеры для справок.

2. По данному чертежу переключатель устанавливается на бетонной стене и на стене кирпичной кладки из полнотелого кирпича.

3. Крепление скобы поз. 2 выполняется: к бетонной стене, по усмотрению электромонтажников, дюбелями поз. 4 или дюбель-винтами поз. 3 с шайбами поз. 5,6. Длина дюбель-винтов - согласно Инструкции ВСН410-80 (см. п. 4.5 на стр. 5).

Марка, поз.	Обозначение	Наименование	Кол. на испол. 5.407-83.1.110мч —	Кол. на испол. 5.407-83.1.110мч 01		Масса ед., кг	Примечание
1		Переключатель					
		ТУ16-526.047-74					
		ПКУ3-58И-010У2	1				
		ПКУ3-58Л-2040У2		1			
2	5.407-83.2.05	Скоба	1	1			
3		Дюбель-винт ДВМ6					
		ТУ14-4-1375-86	2	2			См.п.3
4		Дюбель 35-5-8					
		ГОСТ26998-86	2	2			
5		Шайба 6 ГОСТ11371-78	2	2			
6		Шайба 6 ГОСТ6402-70	2	2			

Обозначение	Схема подключения
5.407-83.1.110мч	5.407-83.1.140мч
-01	-01

Нач.отд.	Тюрин		XI-87
Гл.спец.	Богданов		
Н.контр.	Богданов		
Рук.гр.	Кулик		09.87

5.407-83.1.110мч

Переключатель ПКУ3 на стене. Монтажный чертеж

Стадия	Лист	Листов
Р		1

УГППКИ ТЯЖПРОМЭЛЕКТРОПРОЕКТ ХАРЬКОВ

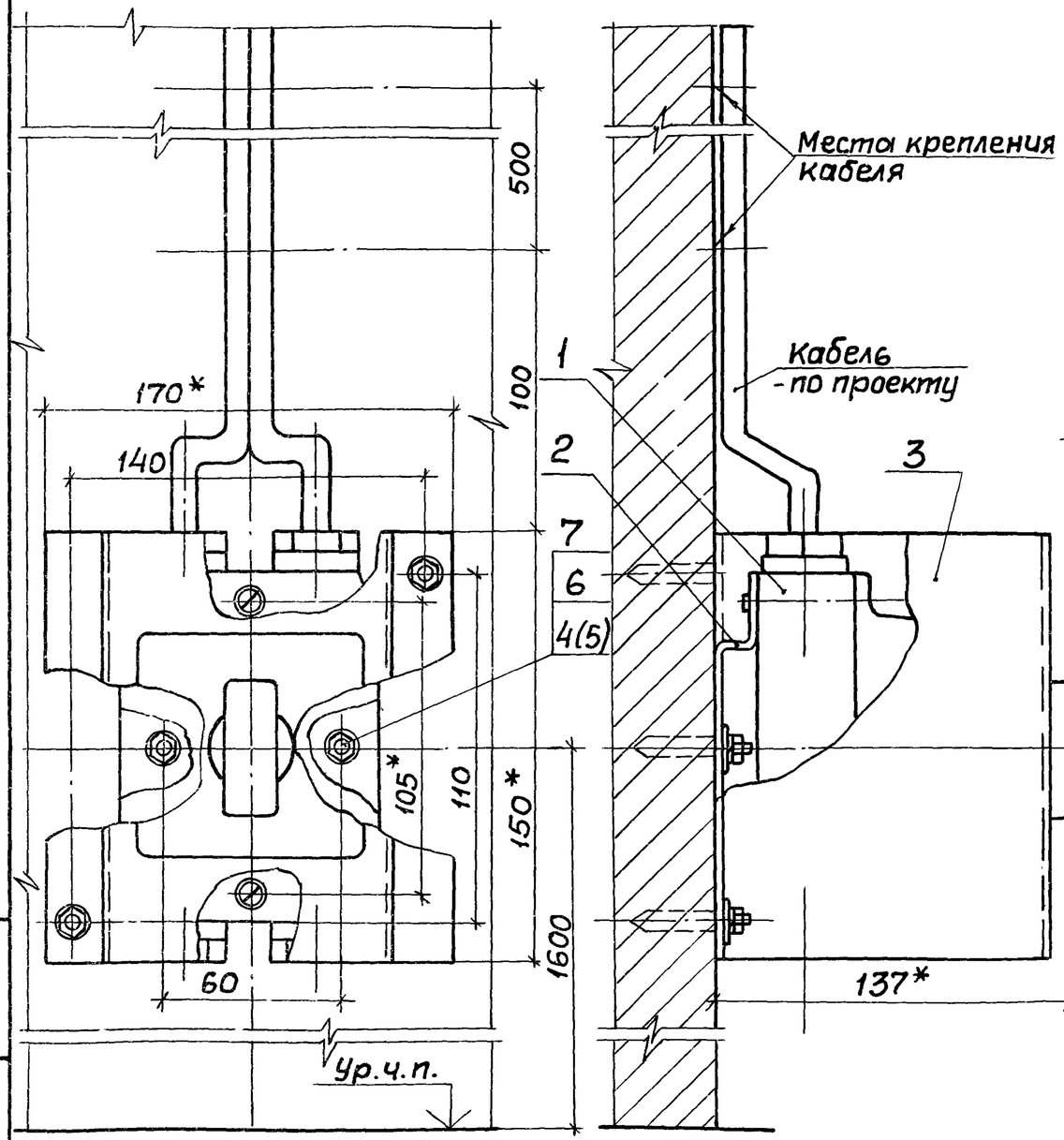

Разметка осей для крепления дюбелями или дюбель-винтами

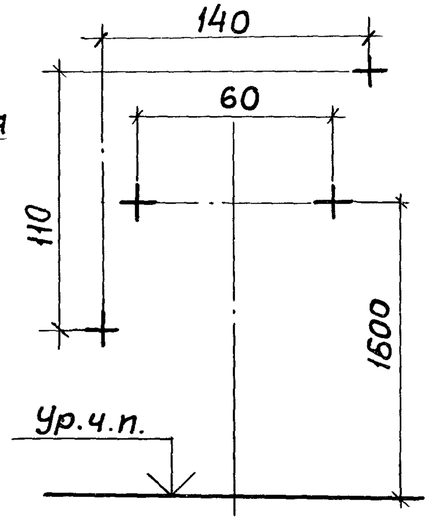

1.* Размеры для справок.

2. По данному чертежу переключатель устанавливается на бетонной стене и на стене кирпичной кладки из полнотелого кирпича.

3. Крепление скобы поз.2 и короба поз.3 выполняется: к бетонной стене, по усмотрению электромонтажников, дюбелями поз.5 или дюбель-винтами поз.4 с шайбами поз.6,7; к стене кирпичной кладки - дюбелями поз.5. Длина дюбель-винтов - согласно Инструкции ВСН410-80(см. п.4.5 на стр.5).

Марка, поз.	Обозначение	Наименование	Кол. на испол. 5.407-83.1.120МЧ —	01		Масса ед., кг	Примечание
1		Переключатель					
		ТУ16-526.047-74					
		ПКУ3-58И-0101У2	1				
		ПКУ3-58Л-2040У2		1			
2	5.407-83.2.05	Скоба	1	1			
3	5.407-83.2.06	Короб	1	1			
4		Дюбель-винт ДВМ6					
		ТУ14-4-1375-86	4	4			См. п.3
5		Дюбель 35-5-8					
		ГОСТ 26998-86	4	4			
6		Шайба 6 ГОСТ 11371-78	4	4			
7		Шайба 6 ГОСТ 6402-70	4	4			

Обозначение	Схема подключения
5.407-83.1.120МЧ	5.407-83.1.140МЧ
-01	-01

Взам. инв.N | Подпись и дата | Инв.N подл.

Нач.отд.	Тюрин			XI-87
Гл.спец.	Богданов			
Н.контр.	Богданов			
Рук.гр.	Кулик			09.87

5.407-83.1.120МЧ

Переключатель ПКУ3 с защитой коробом на стене. Монтажный чертеж

Стадия	Лист	Листов
Р		1

УГППКИ ТЯЖПРОМЭЛЕКТРОПРОЕКТ ХАРЬКОВ

Рис. 1

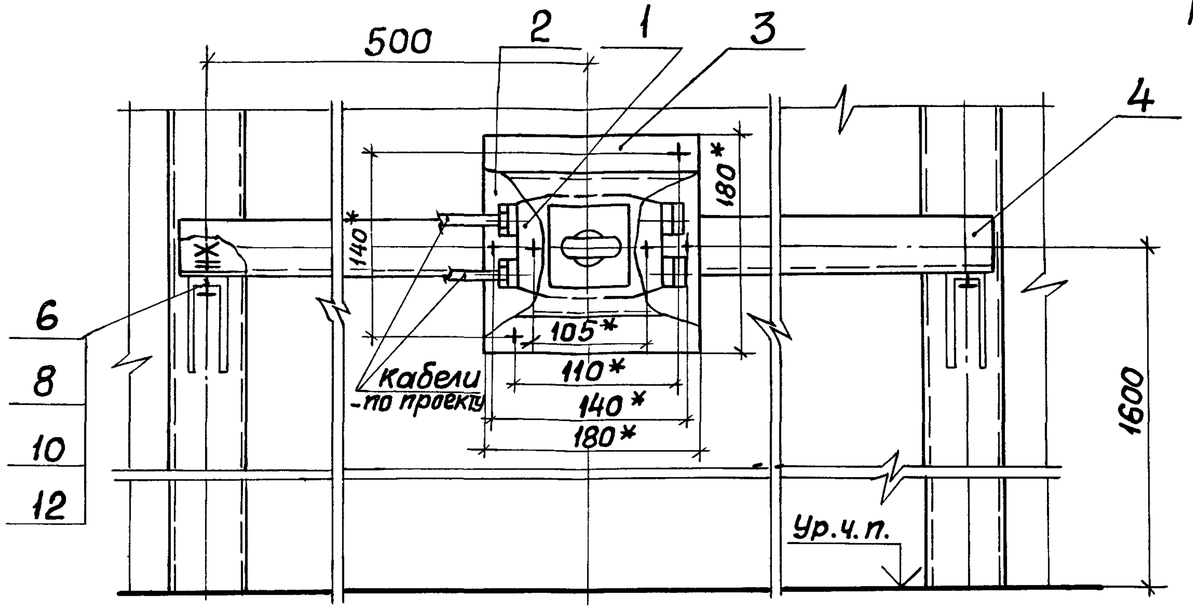

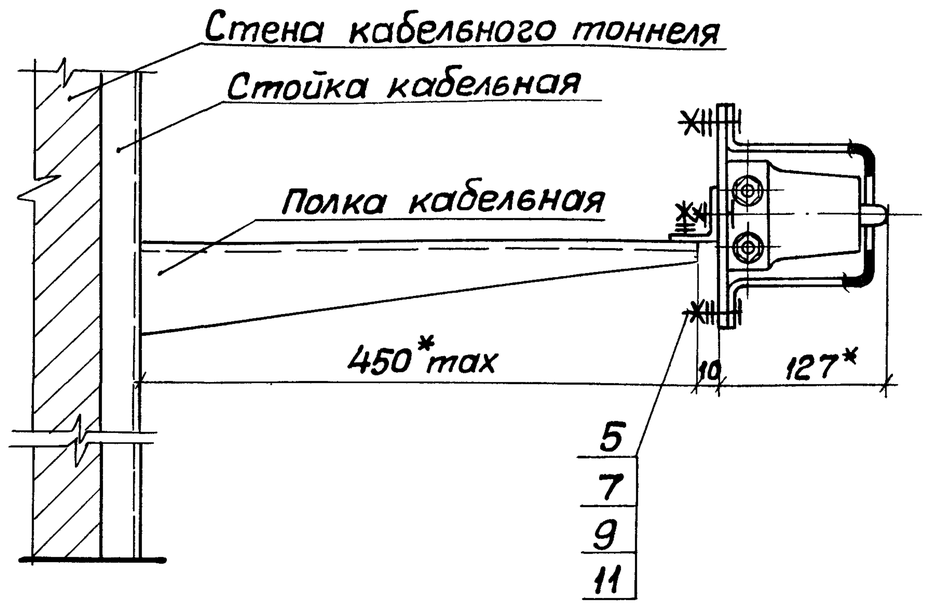

Рис. 2
Остальное см. рис. 1

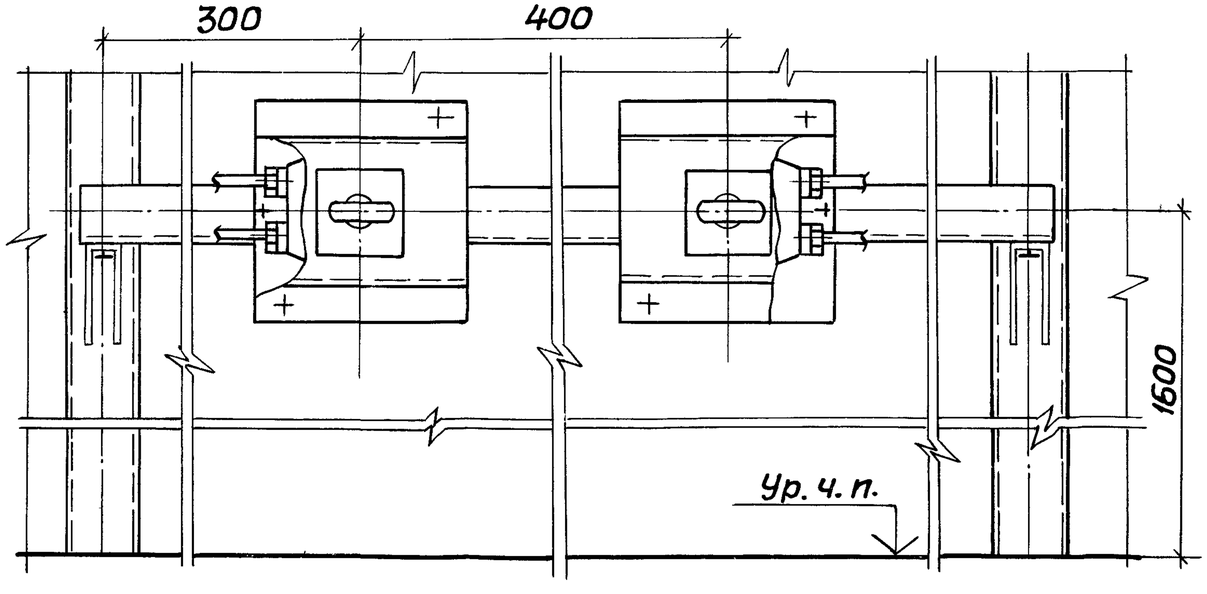

1.* Размеры для справок.

2. По данному чертежу устанавливаются переключатели ПКУ3 в кабельном тоннеле с двухсторонним расположением кабельных конструкций.

				5.407-83.1.130МЧ	
Нач. отд.	Тюрин			Переключатель ПКУ3 в кабельном тоннеле. Монтажный чертеж	Стадия: Р; Лист: 1; Листов: 2
Гл. спец.	Богданов		XI-87		УГППКИ ТЯЖПРОМЭЛЕКТРОПРОЕКТ ХАРЬКОВ
Н. контр.	Богданов				
Рук. гр.	Кулик		09.87		

Обозначение	Рис.	Схема подключения
5.407-83.1.130МЧ	1	5.407-83.1.140МЧ
-01	2	5.407-83.1.140МЧ
-02	1	-01

Марка, поз.	Обозначение	Наименование	Кол. на испол. 5.407-83.1.130МЧ			Масса ед., кг	Примечание
			—	01	02		
1		Переключатель					
		ТУ16-526.047-74					
		ПКУ3-58И-0101У2	1	2			
		ПКУ3-58Л-2040У2			1		
2	5.407-83.2.07	Планка	1	2	1		
3	5.407-83.2.06	Короб	1	1	1		
4		Основание					
		Уголок К237У2					
		ТУ36-1434-82, ℓ=1100	1	1	1		
5		Винт М6х20 ГОСТ 17473-80	4	8	4		
6		Болт М8х35 ГОСТ 7798-70	2	2	2		
7		Гайка М6 ГОСТ 5915-70	4	8	4		
8		Гайка М8 ГОСТ 5915-70	2	2	2		
9		Шайба 6 ГОСТ 11371-78	4	8	4		
10		Шайба 8 ГОСТ 11371-78	4	4	4		
11		Шайба 6 ГОСТ 6402-70	4	8	4		
12		Шайба 8 ГОСТ 6402-70	2	2	2		

Инв. N подл. | Подпись и дата | Взам. инв. N

Рис. 1

Принципиальная схема

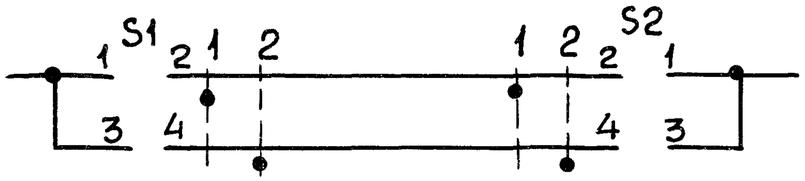

Схема подключения

S1 ; S2

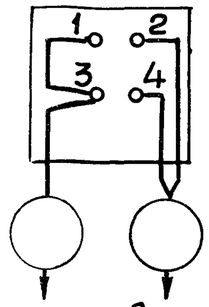

Переключатели S1 и S2 на рис. 1 и 2 по схеме N0101

Контакты	Фиксация рукоятки на положениях через 45°	
	0°	45°
1-2	X	—
3-4	—	X
Маркировка положений	1	2

Рис. 2

Принципиальная схема

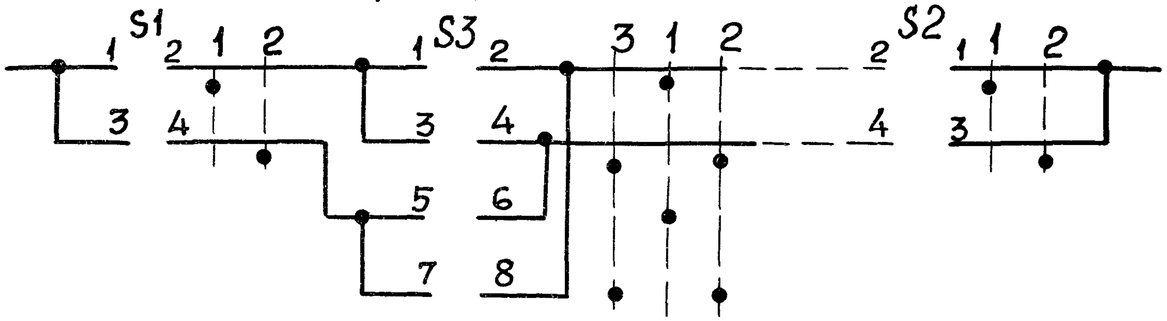

Схема подключения

S3

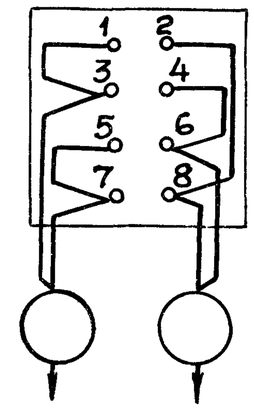

Переключатель S3 на рис. 2 по схеме N2040

Контакты	Фиксация рукоятки на положениях через 45°		
	-45°	0°	+45°
1-2	—	X	—
3-4	X	—	X
5-6	—	X	—
7-8	X	—	X
Маркировка положений	3	1	2

Обозначение	Рис.	Характеристика коридорной схемы управления освещением
5.407-83.1.140МЧ	1	Обычная для двух входов
-01	2	Для более чем двух входов

Нач.отд.	Тюрин		
Гл.спец.	Богданов		XI-87
Н.контр.	Богданов		
Рук.гр.	Кулик		
Инж.	Потиченко		09.87

5.407-83.1.140МЧ

Схемы переключателей серии ПКУ3

Стадия	Лист	Листов
Р		1

УГППКИ ТЯЖПРОМЭЛЕКТРОПРОЕКТ ХАРЬКОВ

Рис.

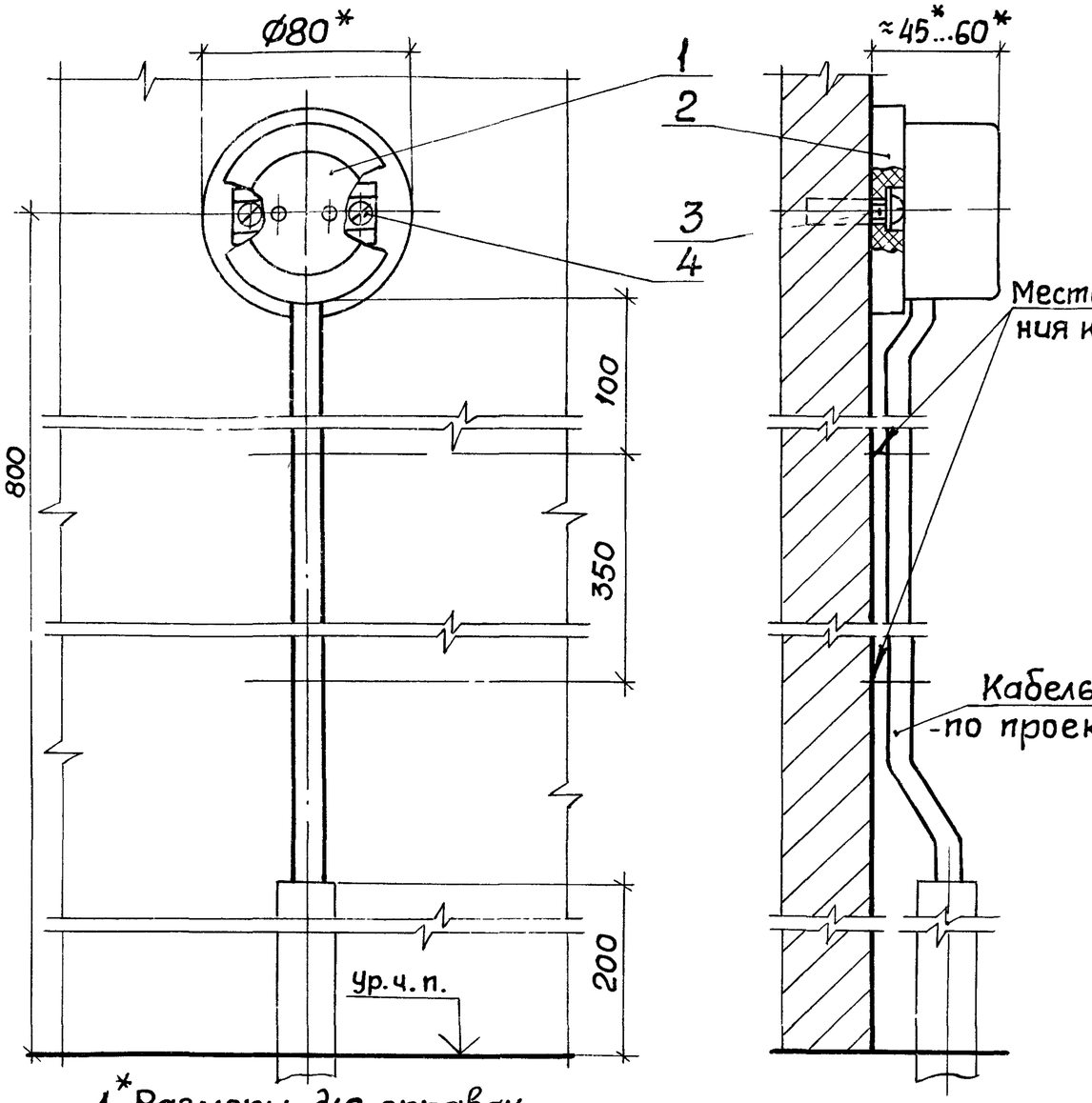

Рис.2

Остальное см. рис.1

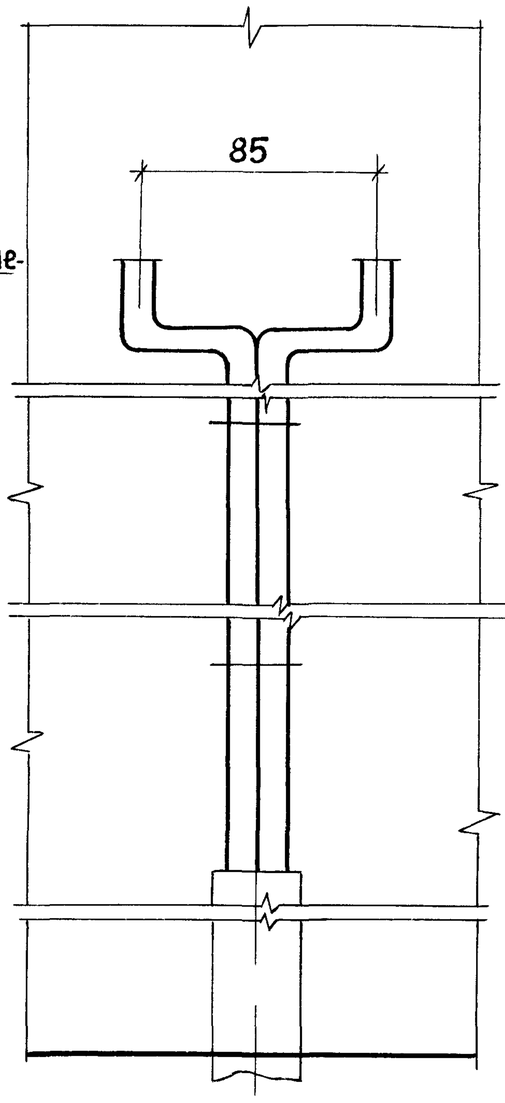

Рис.3

Остальное см. рис.1

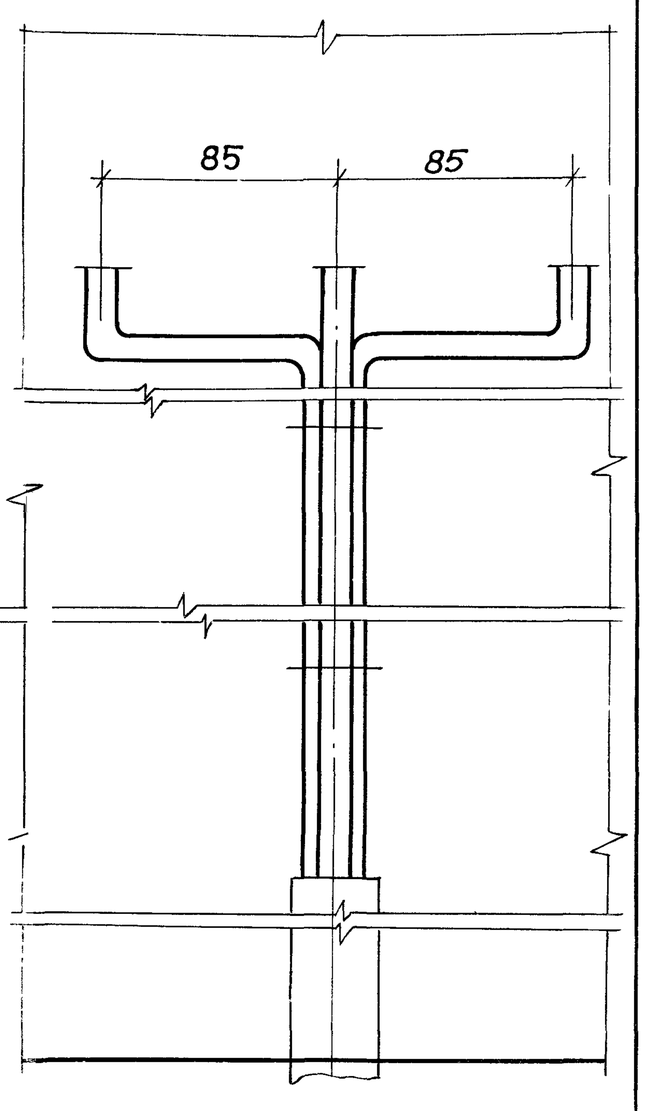

1.* Размеры для справок.

2. По данному чертежу устанавливаются все типы розеток по каталогу 09.8.01-81 с цилиндрическими контактами, для открытой установки, со степенью защиты IP20, 220В; 6,3 или 10А, одноместные, с третьим заземляющим контактом или без него, с крышкой круглой или квадратной формы.

3. Розетки устанавливаются на бетонной стене или на стене кирпичной кладки из полнотелого кирпича.

Инв.№ подл. | Подпись и дата | Взам.инв.№

Нач.отд.	Тюрин			5.407-83.1.150МЧ	
Гл.спец.	Богданов		XI-87	1,2 или 3 розетки для открытой установки (IP20) на стене. Монтажный чертеж	Стадия: Р; Лист: 1; Листов: 3
Н.контр.	Богданов				УГППКИ ТЯЖПРОМЭЛЕКТРОПРОЕКТ ХАРЬКОВ
Рук.гр.	Кулик		09.87		
Инж.	Потиченко				

Рис.4

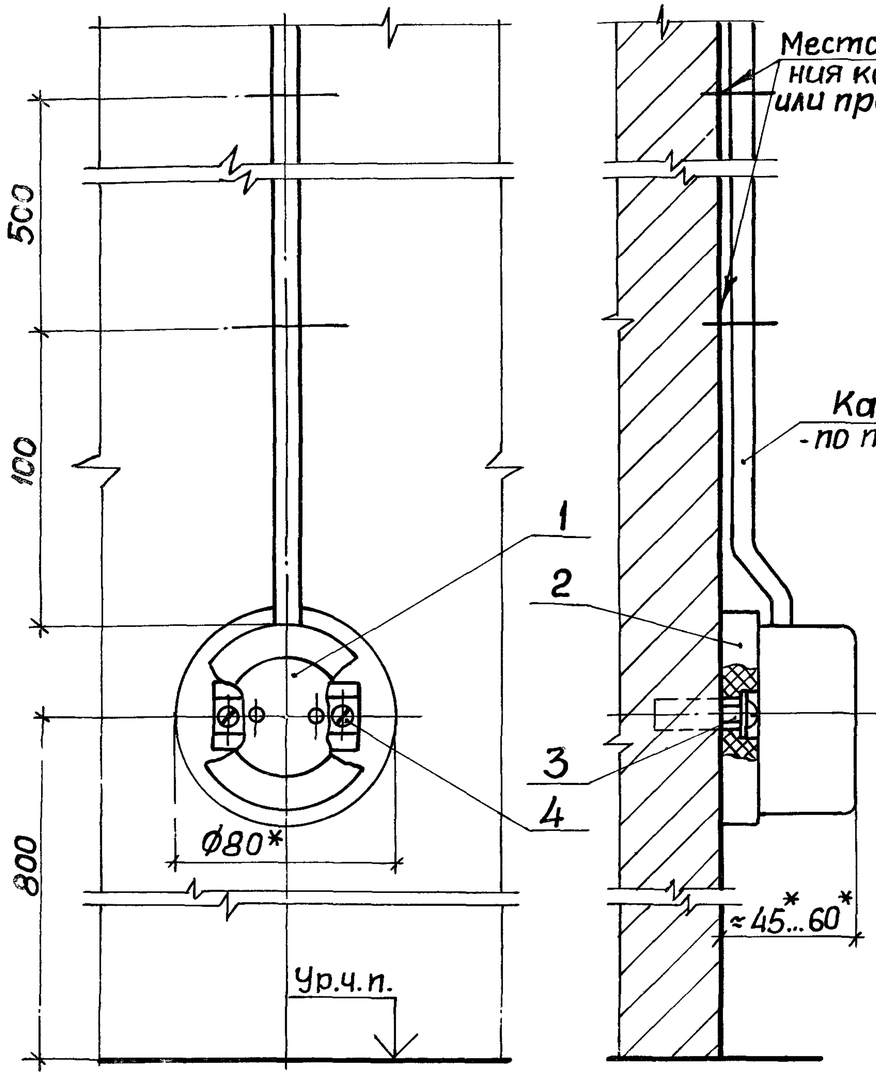

Рис.5

Остальное см. рис.4

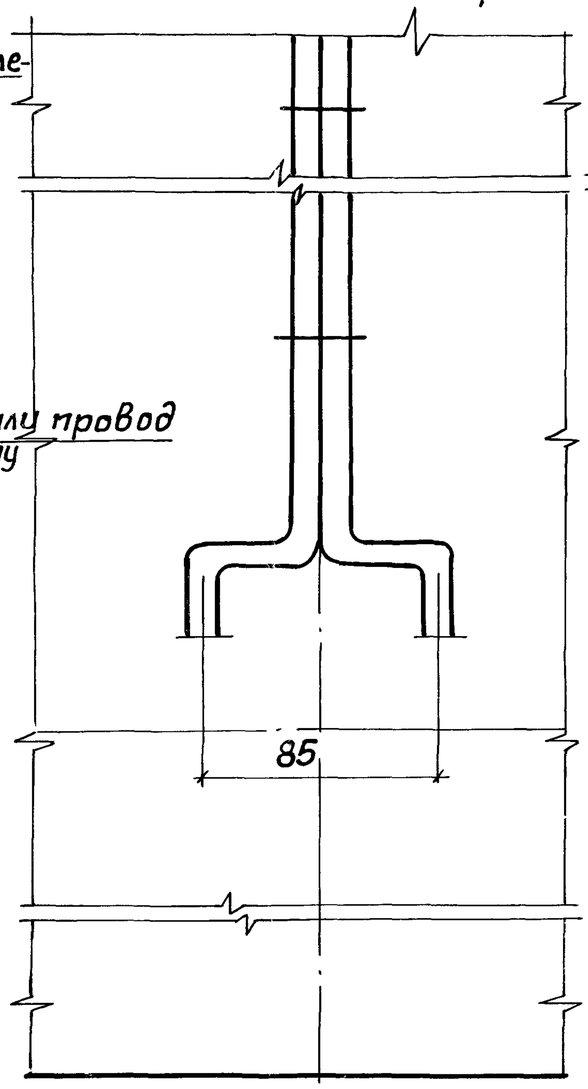

Рис.6

Остальное см. рис.4

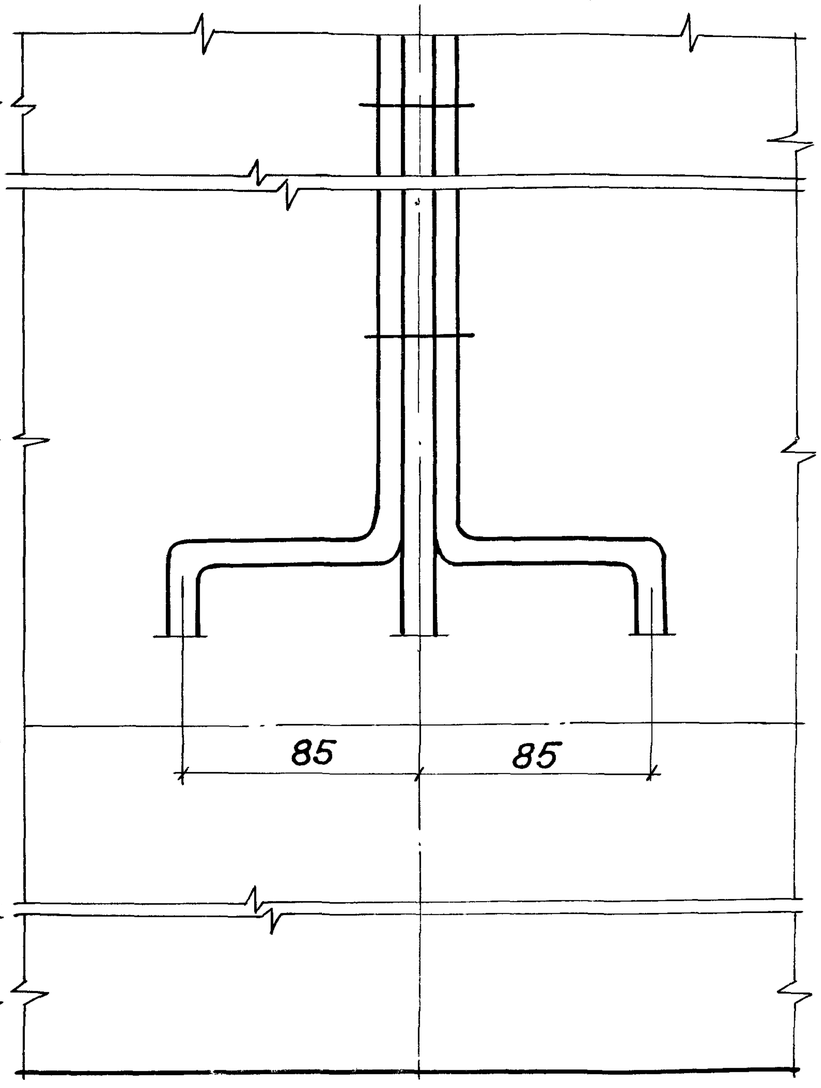

Разметка осей для крепления дюбелями

Рис.7

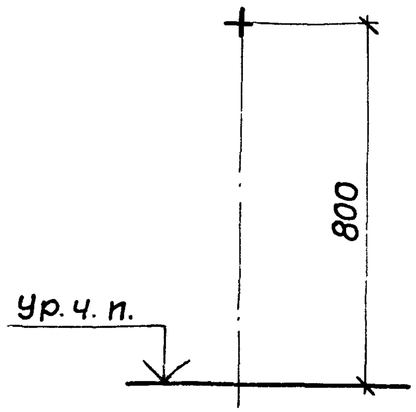

Рис. 8

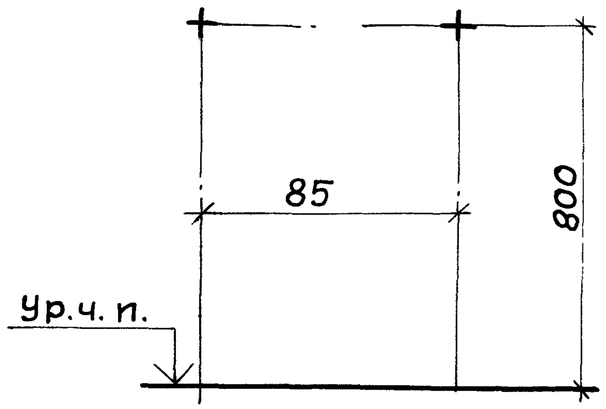

Рис. 9

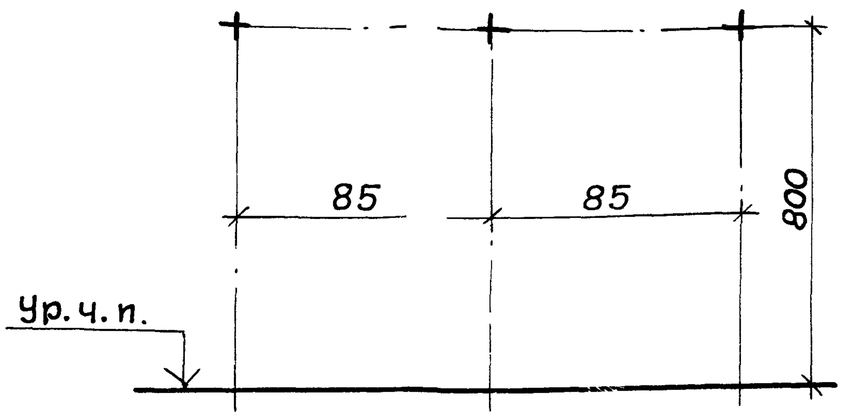

Обозначение	Рис.	Кол. розеток
5.407-83. 1.150МЧ	1;7	1
-01	2;8	2
-02	3;9	3
-03	4;7	1
-04	5;8	2
-05	6;9	3

Марка поз.	Обозначение	Наименование	Кол. на испол. 5.407-83.1.150МЧ						Масса ед., кг	Примечание
			-	01	02	03	04	05		
1		Розетка	1	2	3	1	2	3		По проекту
2		Подрозетник ПС-1								
		ТУ6-05-1581-78	1	2	3	1	2	3		
3		Дюбель 35-5-8								
		ГОСТ 26998-86	1	2	3	1	2	3		
4		Шуруп 4х20 ГОСТ 1144-80	2	4	6	2	4	6		

Инв.N подл. | Подпись и дата | Взам.инв.N

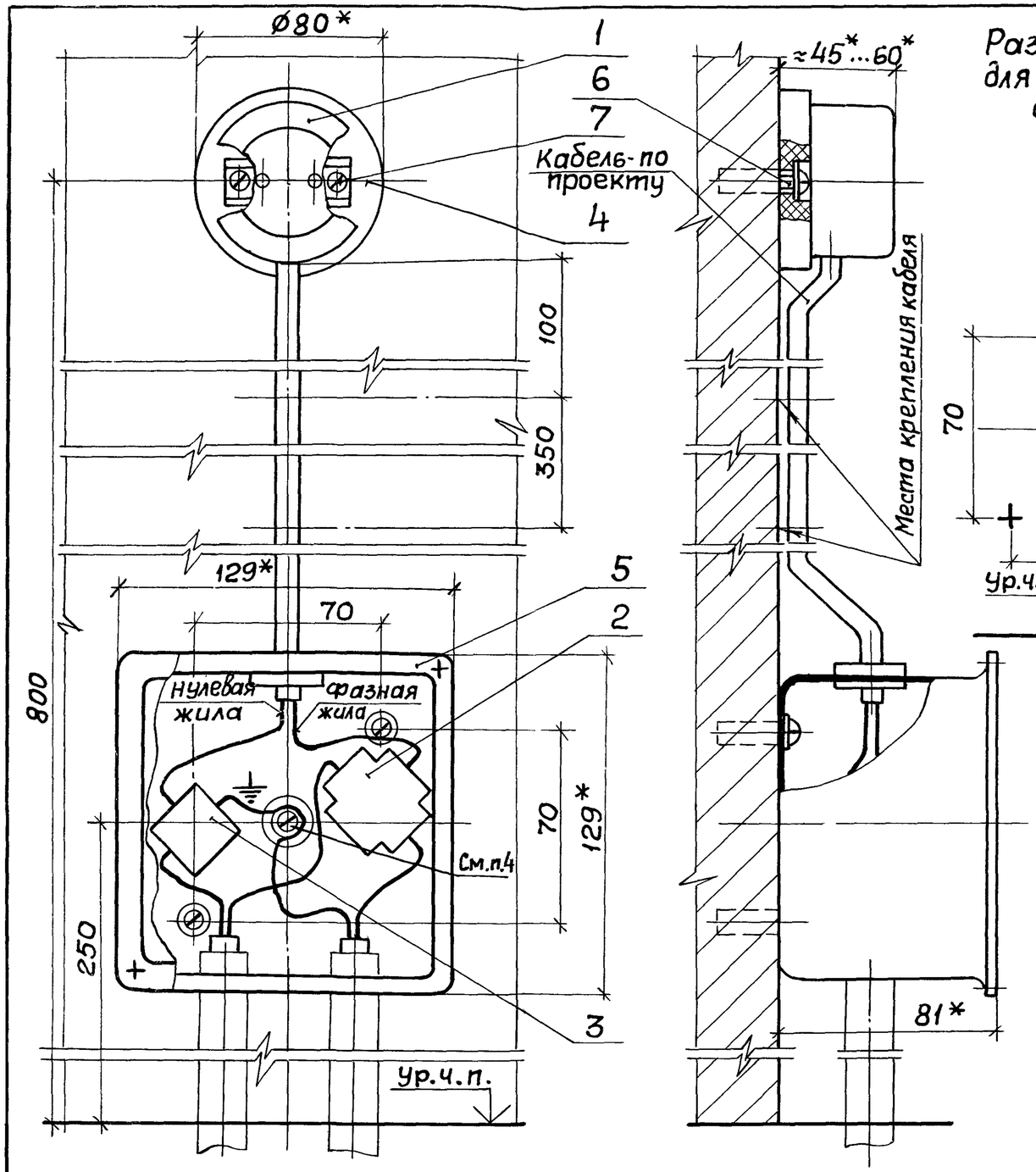

Рис.1

Присоединение „шлейфом" (неразрезанным проводом)

Разметка осей для крепления дюбелями

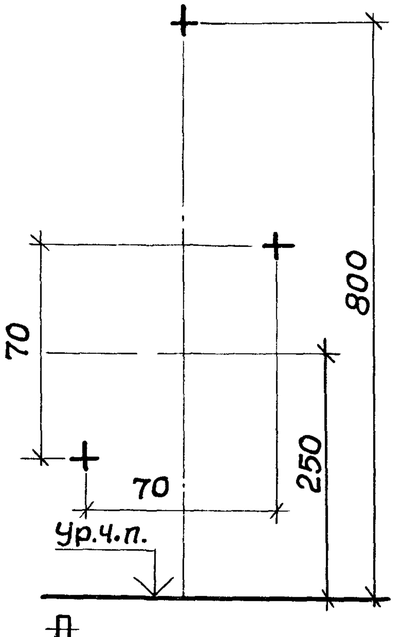

1.* Размеры для справок.

2. По данному чертежу устанавливаются все типы розеток по каталогу 09.8.01-81 с цилиндрическими контактами, для открытой установки, со степенью защиты: IP20, 220В; 6,3 или 10А, одноместные, с третьим заземляющим контактом или без него, с крышкой круглой или квадратной формы.

3. Розетка и коробка поз.5 устанавливаются на бетонной стене или на стене кирпичной кладки из полнотелого кирпича.

4. Зануление коробки поз.5 выполняется „шлейфом" нулевой жилы кабеля - см. рис.1.

Марка, поз.	Обозначение	Наименование	Кол.	Масса ед., кг	Примечание
1		Розетка	1		По проекту
2		Сжим У739МУ3			
		ОСТ36-69-82	1		
3		Вкладыш сжима			
		У739МУ3ОСТ36-69-82	1		
4		Подрозетник ПС-1			
		ТУ6-05-1581-78	1		
5	5.407-83.2.60	Коробка	1		
6		Дюбель 35-5-8			
		ГОСТ26998-86	1		
7		Шуруп 4х20 ГОСТ11144-80	2		

Нач.отд.	Тюрин		
Гл.спец.	Богданов		XI-87
Н.контр.	Богданов		
Рук.гр.	Кулик		09.87

5.407-83.1.160МЧ

Розетка для открытой установки (IP20) на стене. Монтажный чертеж

Стадия	Лист	Листов
Р		1

УГППКИ ТЯЖПРОМЭЛЕКТРОПРОЕКТ ХАРЬКОВ

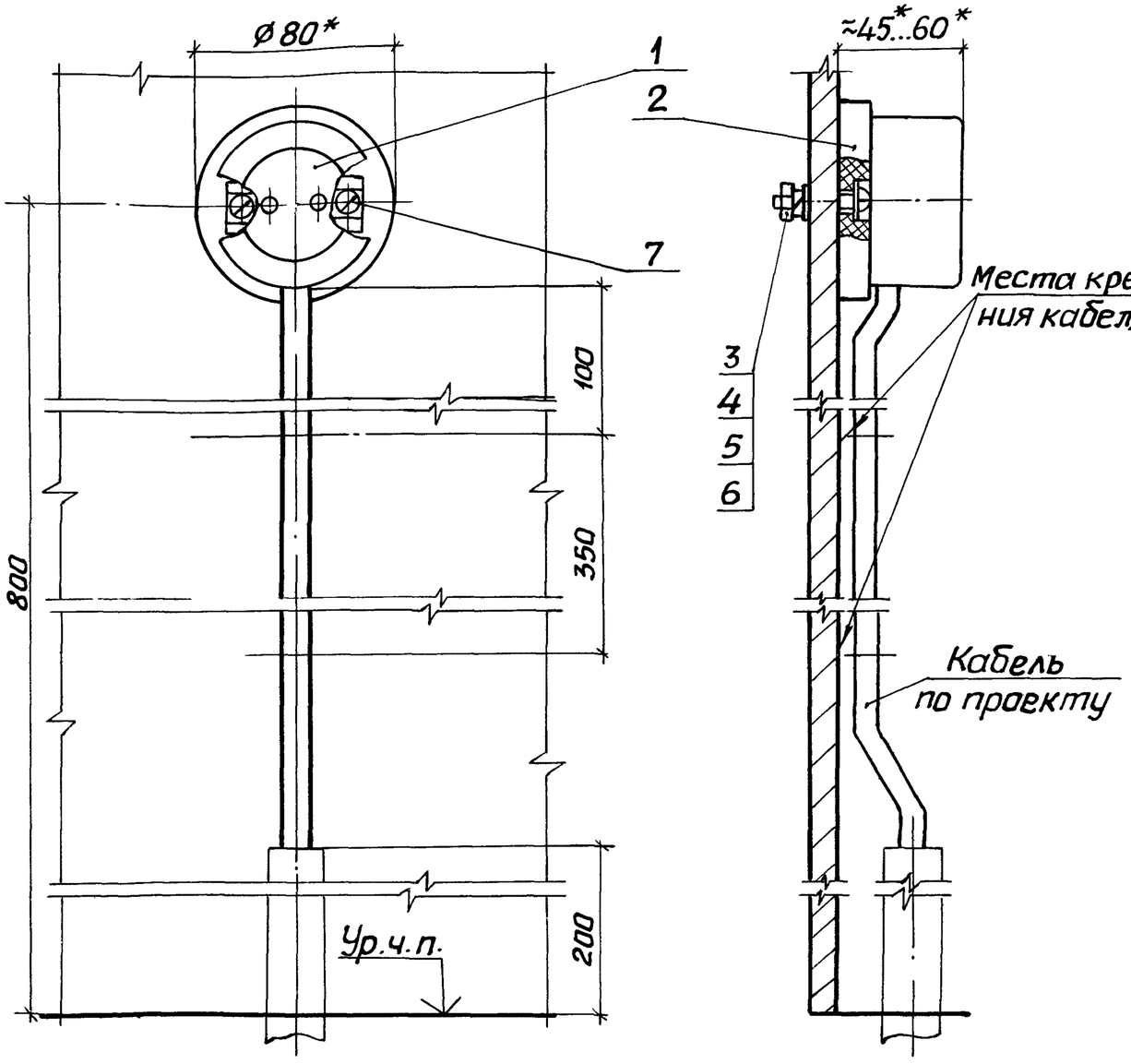

Марка поз.	Обозначение	Наименование	Кол.	Масса ед.кг.	Примечание
1		Розетка	1		По проекту
2		Подразетник ПС-1			
		ТУ6-05-1581-78	1		
3		Винт М6х25 ГОСТ 17473-80	1		
4		Гайка М6 ГОСТ 5915-70	1		
5		Шайба 6 ГОСТ 11371-78	1		
6		Шайба 6 ГОСТ 6402-70	1		
7		Шуруп 4х20 ГОСТ 1144-80	2		

1* Размеры для справок.

2. По данному чертежу устанавливаются все типы розеток по каталогу 09.8.01-81 с цилиндрическими контактами для открытой установки со степенью защиты IP20, 220В; 6,3 или 10А, одноместные, с третьим заземляющим контактом или без него, с крышкой круглой или квадратной формы.

Нач.отд.	Тюрин		
Гл.спец	Богданов		11-87
Н.контр	Богданов		
Рук.гр.	Кулик		09-87

5.407-83.1.170 МЧ

Розетка для открытой установки (IP20) на металлической перегородке. Монтажный чертеж

Стадия	Лист	Листов
Р		1

УГППКИ ТЯЖПРОМЭЛЕКТРОПРОЕКТ ХАРЬКОВ

Инв.№ подл. | Подпись и дата | Взам.инв.№

Вид со снятой крышкой

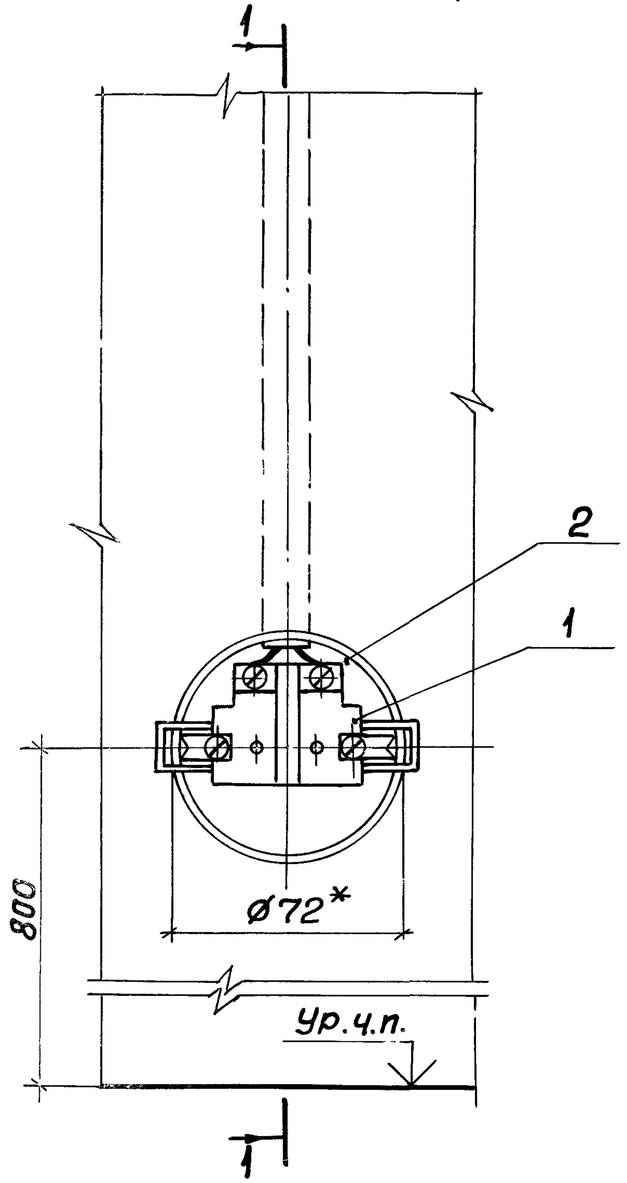

Разрез 1-1
(вид со снятой крышкой)

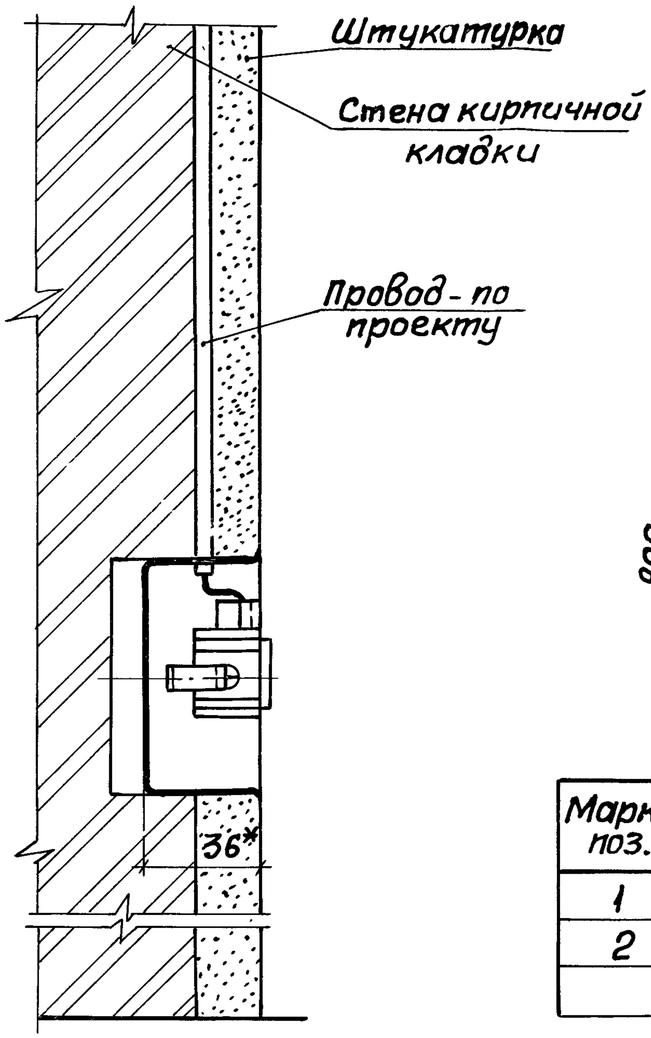

Разметка ниши для установки коробки

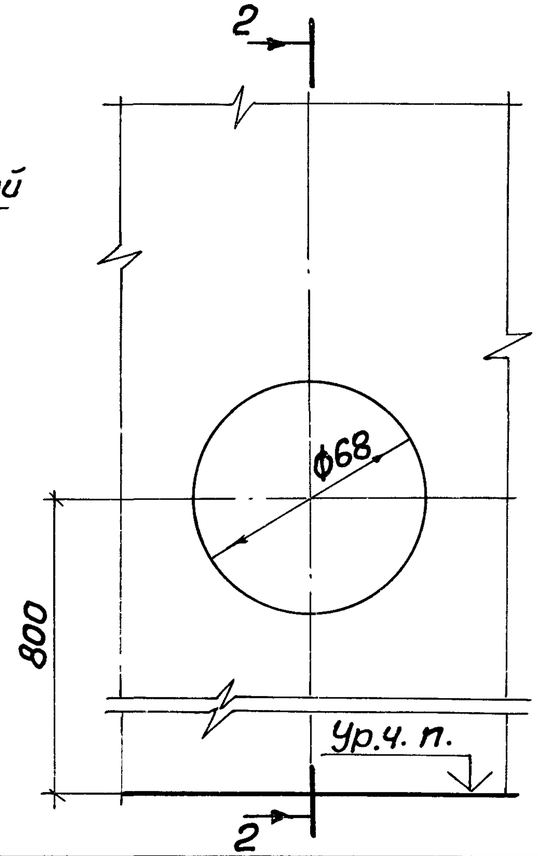

Разрез 2-2

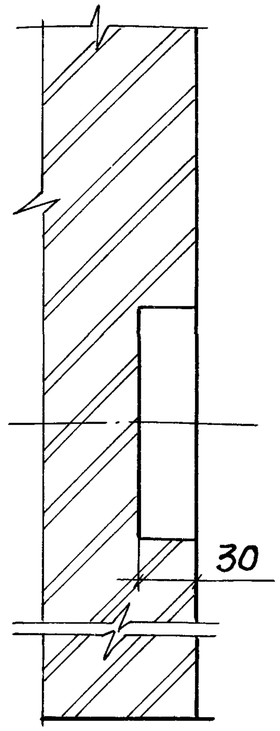

Марка, поз.	Обозначение	Наименование	Кол.	Масса ед., кг	Примечание
1		Розетка	1		По проекту
2		Коробка КУВ-1МУХЛ3			
		ТУ36-2709-85	1		

1* Размеры для справок.

2. По данному чертежу устанавливаются все типы розеток по каталогу 09.8.01-81 с цилиндрическими контактами, для скрытой установки, со степенью защиты IP20, 220В; 6,3 или 10А, одноместные, с третьим заземляющим контактом или без него, с крышкой круглой или квадратной формы на стене кирпичной кладки из полнотелого кирпича.

Нач.отд.	Тюрин		
Гл.спец.	Богданов		85-87
Н. контр.	Богданов		
Рук.гр.	Кулик		0587
Инж.	Потиченко		

5.407-83.1.180МЧ

Розетка для скрытой установки (IP 20) в стене кирпичной кладки. Монтажный чертеж

Стадия	Лист	Листов
Р		1

УГППКИ ТЯЖПРОМЭЛЕКТРОПРОЕКТ ХАРЬКОВ

Вид со снятой крышкой

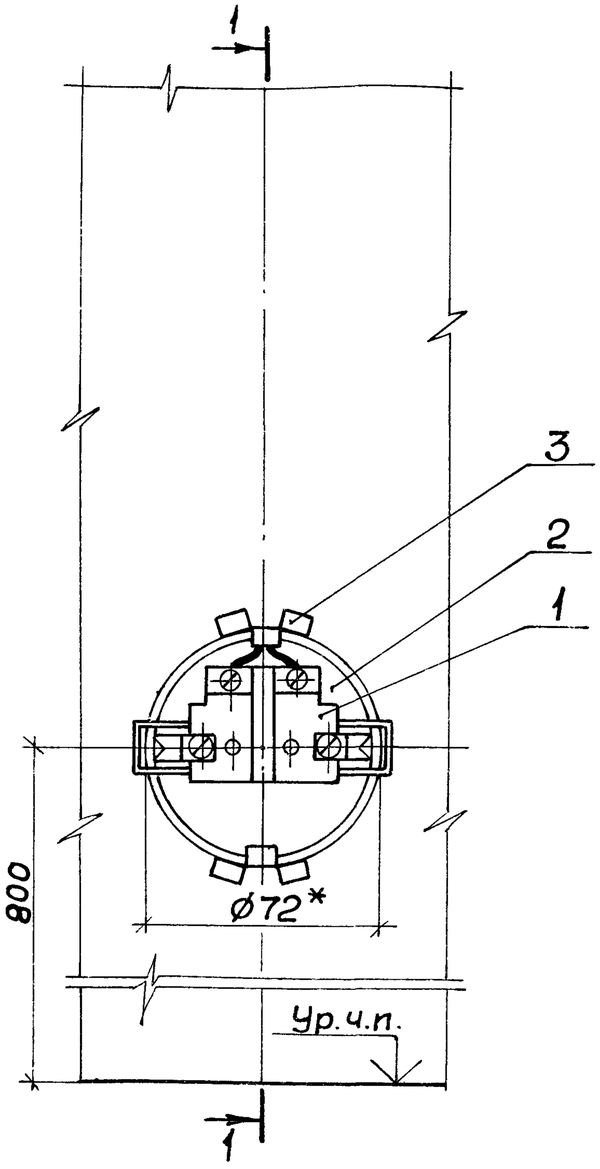

Разрез 1-1
(вид со снятой крышкой)

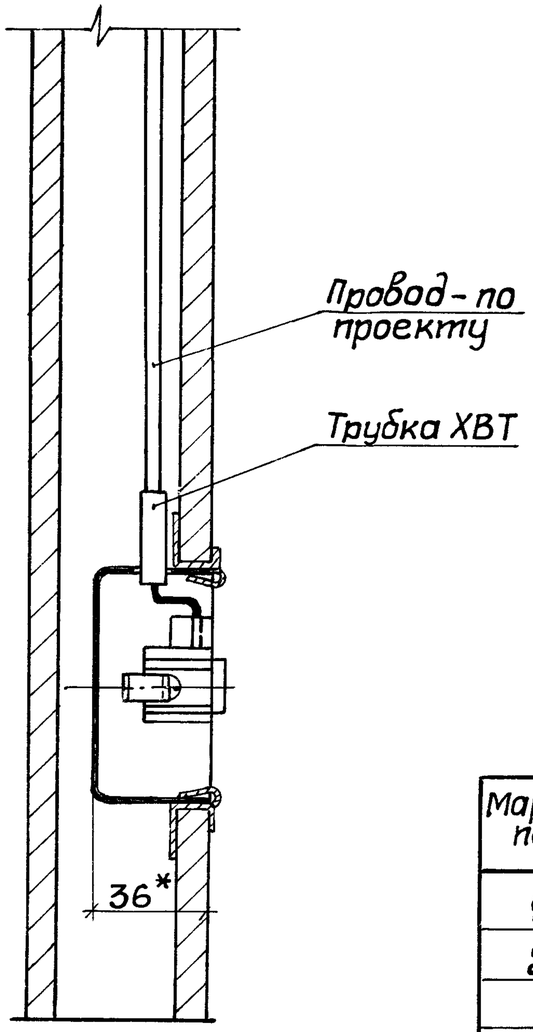

Разметка отверстия для установки коробки

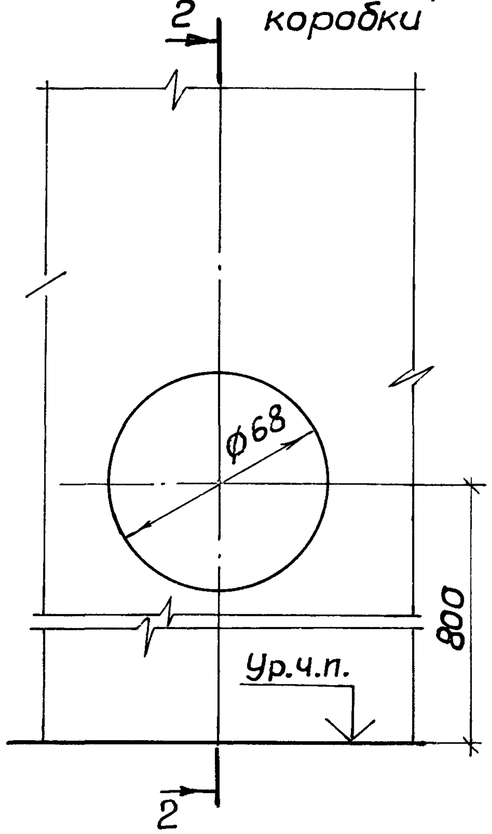

Разрез 2-2

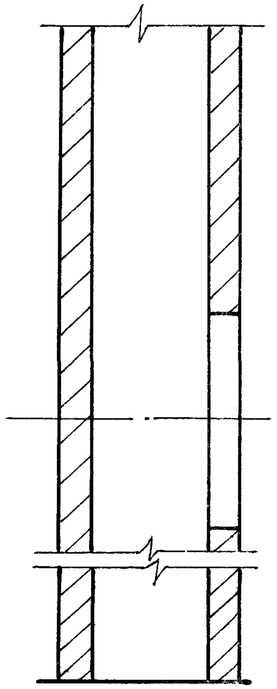

Марка, поз.	Обозначение	Наименование	Кол.	Масса ед., кг	Приме-чание
1		Розетка	1		по проекту
2		Коробка КУВ-1МУХЛ3			
		ТУ36-2709-85	1		
3	5.407-83.2.03	Скоба	2		

1.* Размеры для справок.

2. По данному чертежу устанавливаются все типы розеток по каталогу 09.8.01-81 с цилиндрическими контактами, для скрытой установки, со степенью защиты IP20, 220В; 6,3 или 10А, одноместные, с третьим заземляющим контактом или без него, с крышкой круглой или квадратной формы.

Нач.отд.	Тюрин			5.407-83.1.190МЧ
Гл.спец.	Богданов		XI-87	Розетка для скрытой установки (IP20) в стене из асбестоцементных экструзионных панелей. Монтажный чертеж
Н.контр.	Богданов			Стадия: Р; Лист: ; Листов: 1
Рук.гр.	Кулик		12.87	УГППКИ ТЯЖПРОМЭЛЕКТРОПРОЕКТ ХАРЬКОВ
Инж.	Потиченко			

Инв.№ подл. | Подпись и дата | Взам.инв.№

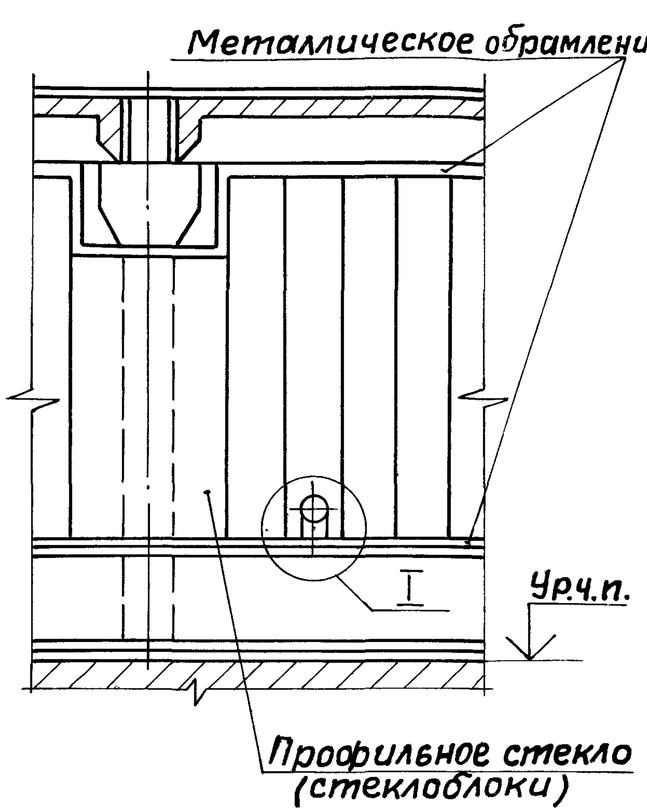

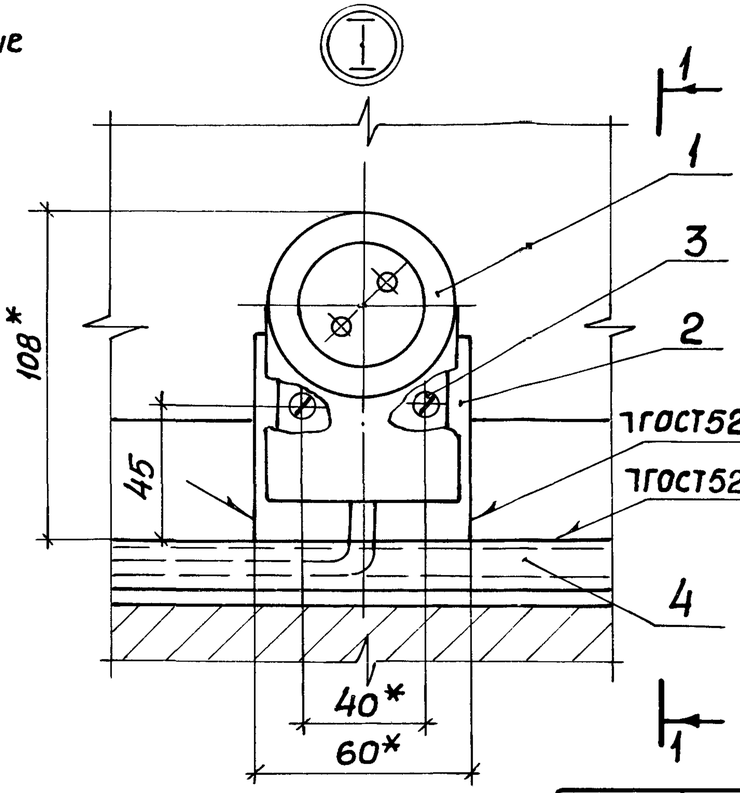

Вид 1-1

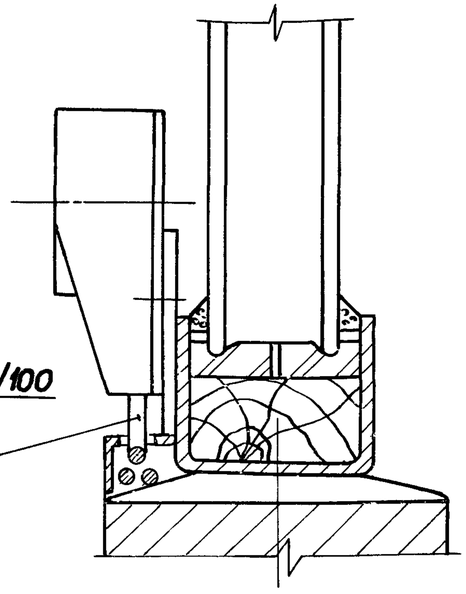

1.* Размеры для справок.

2. Уголок поз. 4 и места сварки окрасить в цвет металлического обрамления перегородки.

3. Сортамент и количество уголка поз. 4 - по проекту.

Марка, поз.	Обозначение	Наименование	Кол.	Масса ед., кг	Примечание
1		Розетка РШ-Ц-2-0-16-6/220			
		ТУ 400.28.216-77	1		
2	5.407-83.2.08	Основание	1		
3		Винт М4х16 ГОСТ 17473-80	2		
4		Уголок			См. п. 3

Нач. отд.	Тюрин		
Гл. спец.	Богданов		8-87
Н. контр.	Богданов		
Рук. гр.	Кулик		09.87

5.407-83.1.200МЧ

Розетка для установки над плинтусом (IP20) на перегородке из профильного стекла или стеклоблоков. Монтажный чертеж

Стадия	Лист	Листов
Р		1

УГППКИ ТЯЖПРОМЭЛЕКТРОПРОЕКТ ХАРЬКОВ

Рис.1

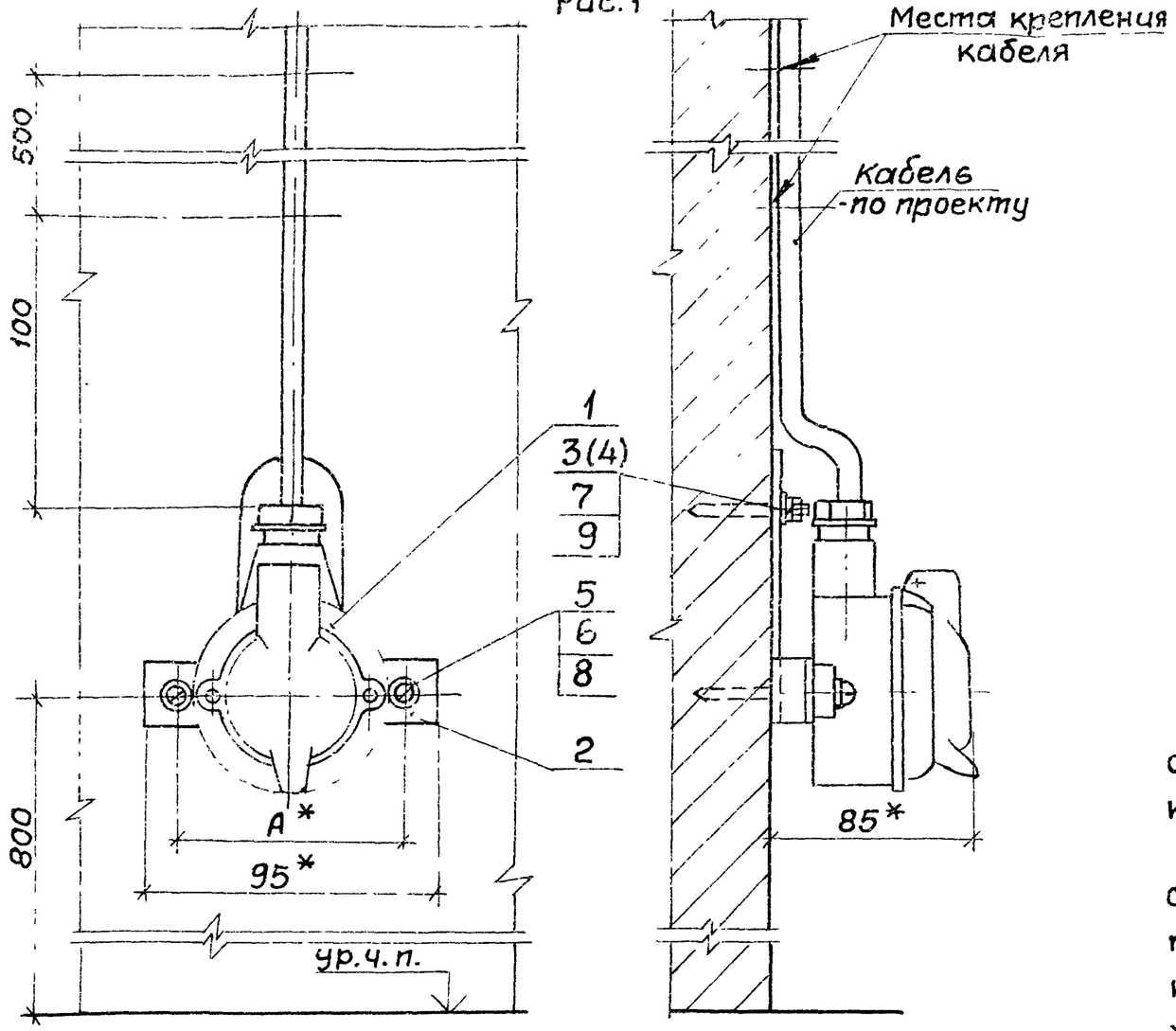

Рис.2

Остальное см. рис.1

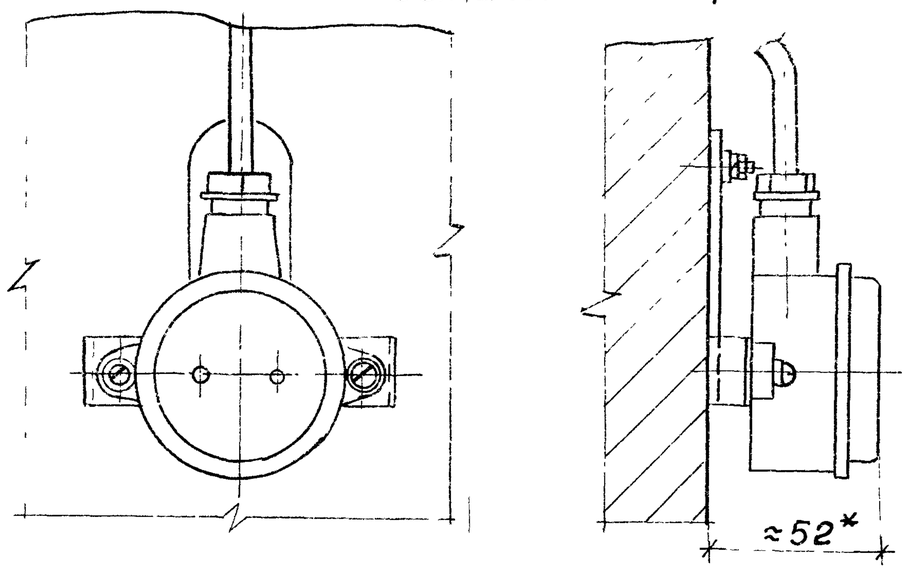

1.* Размеры для справок.

2. Розетка поз.1 устанавливается на бетонной стене, на стене кирпичной кладки из полнотелого кирпича или на ж-б. колонне.

3. Крепление скобы поз. 2 выполнить к бетонной стене, по усмотрению электромонтажников, дюбелями поз. 4 или дюбель-винтами поз. 3 с шайбами поз. 7,9; к стене кирпичной кладки - дюбелями поз. 4; к ж-б. колонне - дюбель-винтами поз. 3 с шайбами поз. 7,9. Длина дюбель-винтов - согласно Инструкции ВСН 410-80 (см. п. 4.5 на стр. 5).

Инв.N подл. | Подпись и дата | Взам.инв.N

				5.407-83.1.210МЧ		
Нач.отд	Тюрин			Розетка с сальниковым вводом (IP43 или IP20) на стене или ж-б. колонне. Монтажный чертеж	Стадия	Лист	Листов
Гл.спец	Богданов		11.87		Р	1	2
Н.контр.	Богданов				УГППКИ ТЯЖПРОМЭЛЕКТРОПРОЕКТ ХАРЬКОВ		
Рук.гр	Кулик		09.87				
Инж.	Потиченко						

Разметка осей для крепления дюбелями или дюбель-винтами

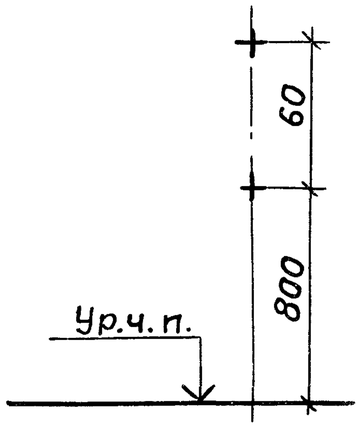

Обозначение	Рис.	А, мм	Степень защиты розетки
5.407-83.1.210МЧ	1	78	IP43
-01	2	78	IP20
-02		76	

Марка, поз.	Обозначение	Наименование	Кол. на исполн. 5.407-83.1.210МЧ			Масса ед., кг	Примечание
			—	01	02		
1		Розетка					
		РШ-Ц-20-0-1Р43-01-10/220	1				
		Розетка					
		РШ-Ц-2-0-10-6/220		1			
		Розетка					
		РШ-Ц-2-0-01-6/220			1		
2	5.407-83.2.04	Скоба	1	1			
	-01	Скоба			1		
3		Дюбель-винт ДВ М6					См.п.3
		ТУ14-4-1375-86	2	2	2		
4		Дюбель 35-5-8					
		ГОСТ26998 -86	2	2	2		
5		Винт М4х16 ГОСТ17473-80	2	2	2		
6		Шайба 4 ГОСТ11371-78	2	2	2		
7		Шайба 6 ГОСТ11371-78	2	2	2		
8		Шайба 4 ГОСТ6402 -70	2	2	2		
9		Шайба 6 ГОСТ6402-70	2	2	2		

Рис.1

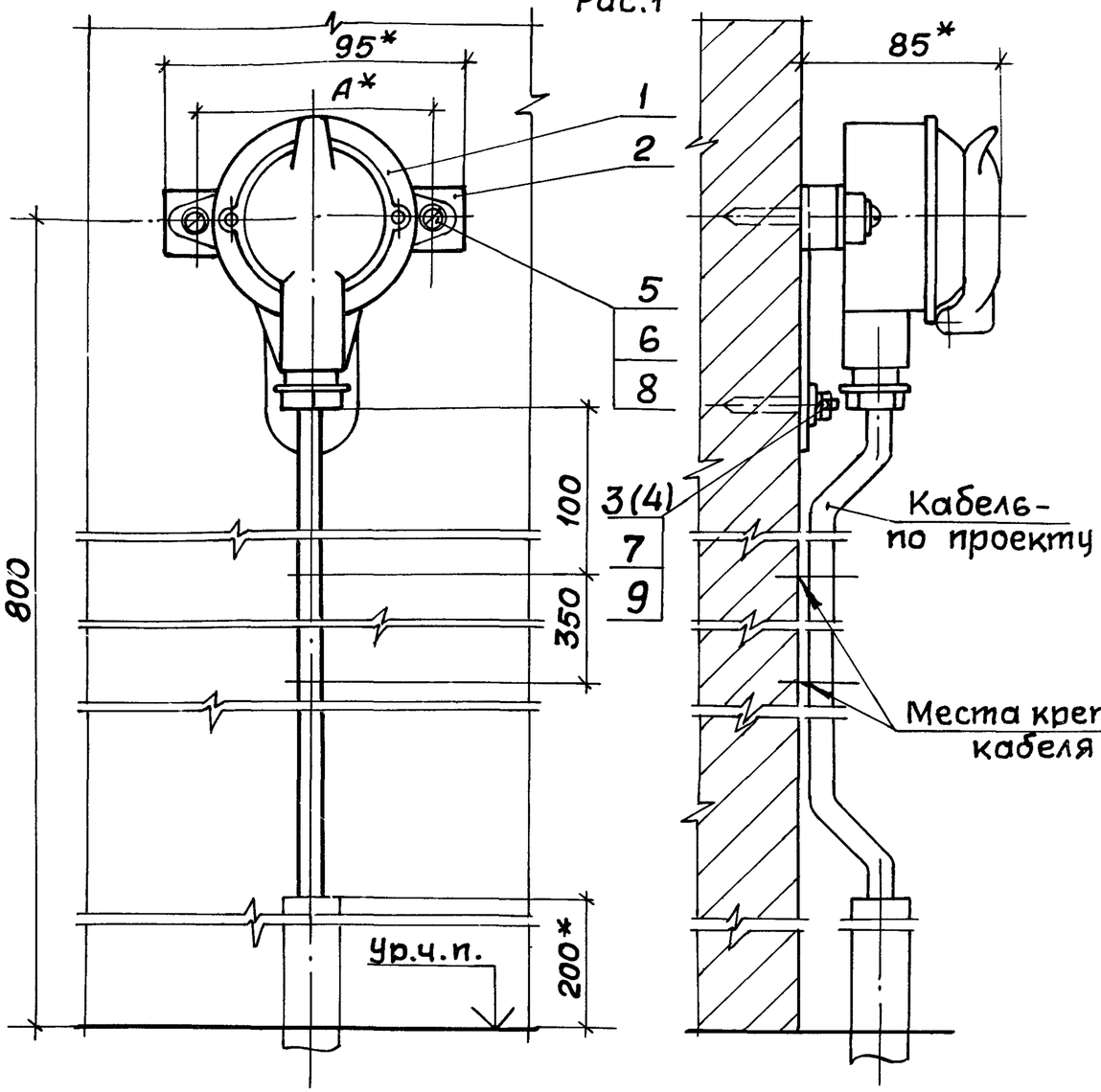

Рис.2

Остальное см. рис.1

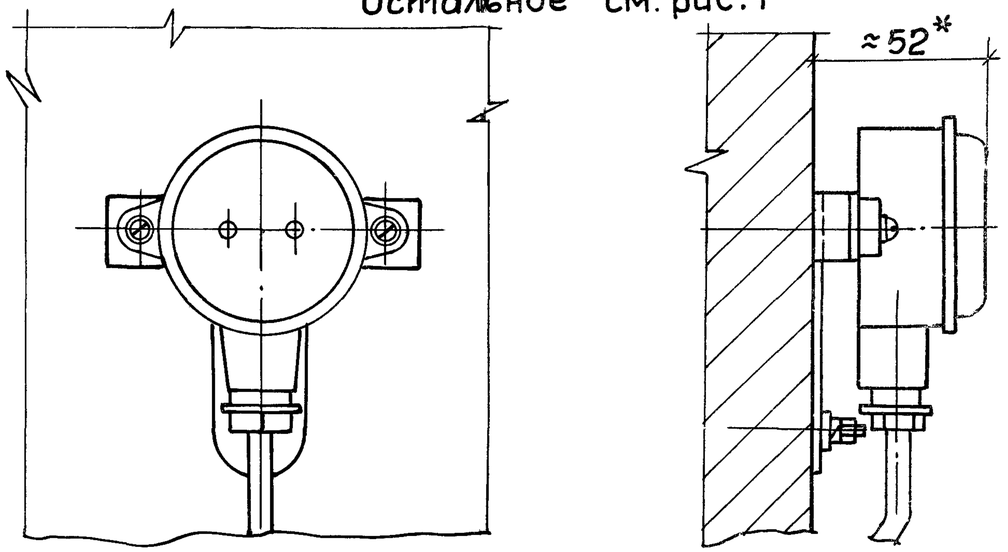

1.* Размеры для справок.

2. Розетка поз.1 устанавливается на бетонной стене, на стене кирпичной кладки из полнотелого кирпича или на ж.б. колонне.

3. Крепление скобы поз.2 выполнить к бетонной стене, по усмотрению электромонтажников, дюбелями поз.4 или дюбель-винтами поз.3 с шайбами поз.7,9; к стене кирпичной кладки - дюбелями поз.4; к ж.б. колонне - дюбель-винтами поз.3 с шайбами поз.7,9. Длина дюбель-винтов согласно Инструкции ВСН 410-80 (см. п. 4.5 на стр. 5).

Инв.N подл. | Подпись и дата | Взам.инв.N

				5.407-831.220МЧ	
Нач.отд.	Тюрин			Розетка с сальниковым вводом (IP43 или IP20) на стене или ж.б. колонне. Монтажный чертеж	Стадия: Р; Лист: 1; Листов: 2
Гл.спец.	Богданов		XI-87		УГППКИ ТЯЖПРОМЭЛЕКТРОПРОЕКТ ХАРЬКОВ
Н.контр.	Богданов				
Рук.гр.	Кулик		09.87		
Инж.	Потиченко				

Разметка осей для крепления дюбелями или дюбель-винтами

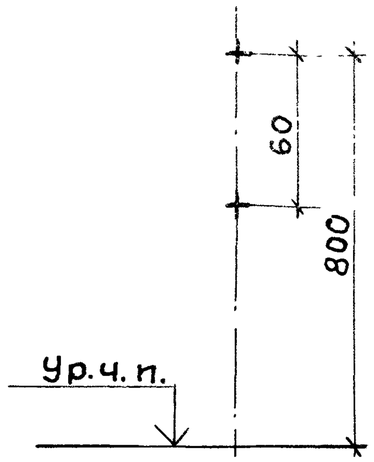

Обозначение	Рис.	А, мм	Степень защиты розетки
5.407-83.1.220МЧ	1	78	IP43
-01	2	78	IP20
-02		76	

Марка, поз.	Обозначение	Наименование	Кол. на испол. 5.407-83.1.220МЧ			Масса ед., кг	Примечание
			–	01	02		
1		Розетка					
		РШ-Ц-20-0-1Р43-04-10/220	1				
		Розетка					
		РШ-Ц-2-0-10-6/220		1			
		Розетка					
		РШ-Ц-2-0-01-6/220			1		
2	5.407-83.2.04	Скоба	1	1			
	-01	Скоба			1		
3		Дюбель-винт ДВ М6					
		ТУ14-4-1375-86	2	2	2		См. п.3
4		Дюбель 35-5-8					
		ГОСТ 26998-86	2	2	2		
5		Винт М4х16 ГОСТ 17473-80	2	2	2		
6		Шайба 4 ГОСТ 11371-78	2	2	2		
7		Шайба 6 ГОСТ 11371-78	2	2	2		
8		Шайба 4 ГОСТ 6402-70	2	2	2		
9		Шайба 6 ГОСТ 6402-70	2	2	2		

Рис.1

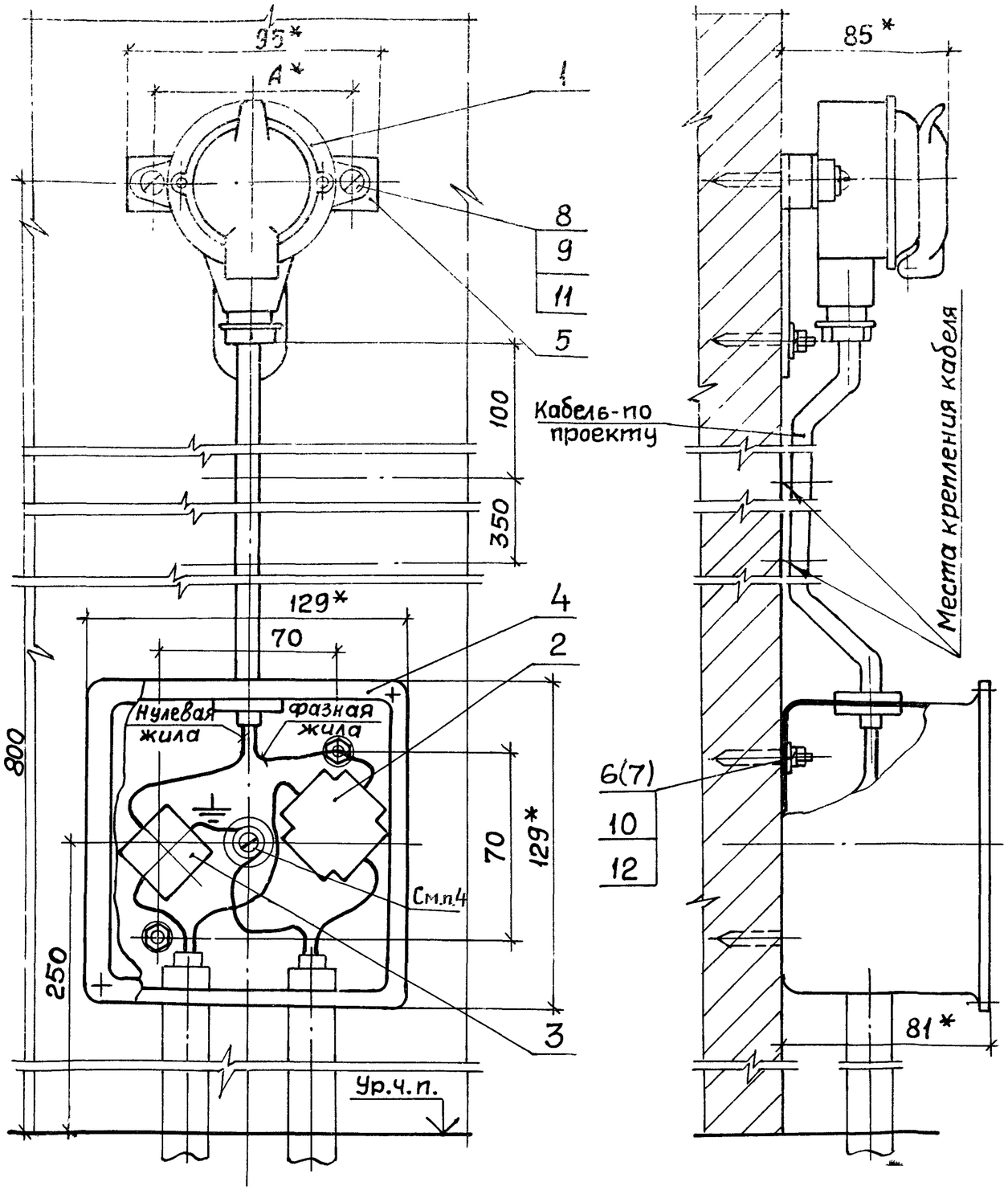

**См. п.4.5 на стр.5.

Рис.2
Остальное см. рис.1

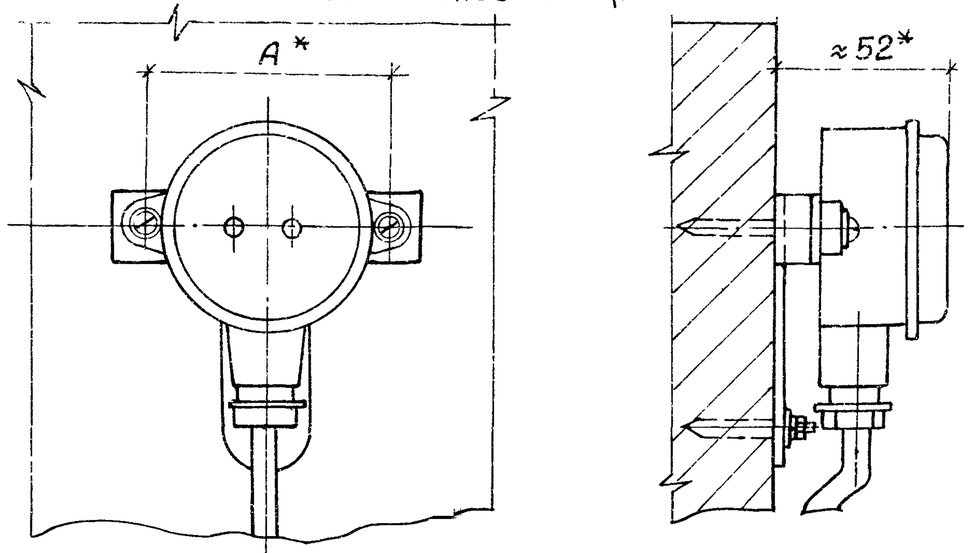

1.* Размеры для справок

2. Розетка и коробка поз.4 устанавливаются на бетонной стене, на стене кирпичной кладки из полнотелого кирпича или на ж.-б. колонне.

3. Крепление скобы поз.5 и коробки поз.4 выполнить к бетонной стене, по усмотрению электромонтажников, дюбелями поз.7 или дюбель-винтами поз.6 с шайбами поз.10,12; к стене кирпичной кладки - дюбелями поз.7; к ж.-б. колонне - дюбель-винтами поз.6 с шайбами поз.10,12.

Длина дюбель-винтов - согласно Инструкции ВСН410-80.**

4. Зануление коробки выполняется „шлейфом" нулевой жилы кабеля - см. рис.3.

Инв.N подл. | Подпись и дата | Взам.инв.N

Нач.отд.	Тюрин		
Гл.спец.	Богданов		11-87
Н.контр.	Богданов		
Рук.гр.	Кулик		09.87
Инж.	Потиченко		

5.407-83.1.230МЧ

Розетка с сальниковым вводом (IP43 или IP20) на стене или ж.-б. колонне. Монтажный чертеж

Стадия	Лист	Листов
Р	1	2

УГППКИ ТЯЖПРОМЭЛЕКТРОПРОЕКТ ХАРЬКОВ

Разметка осей для крепления дюбелями или дюбель-винтами

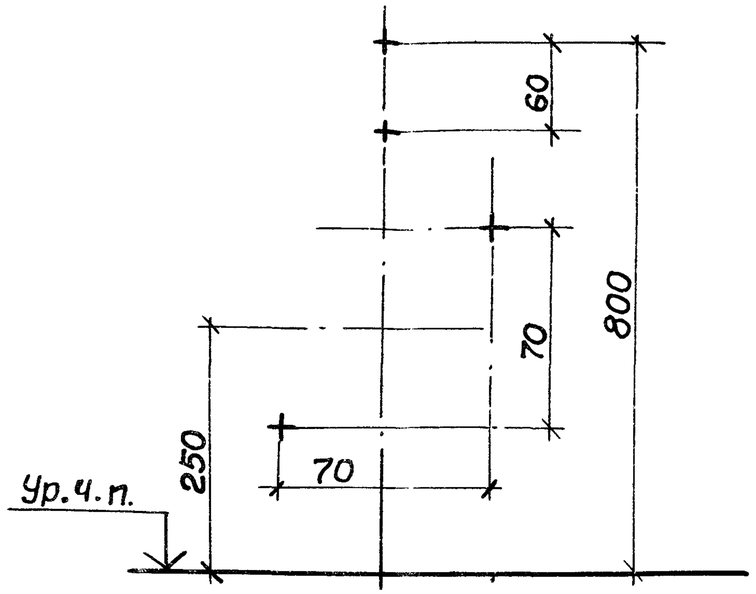

Обозначение	Рис.	А, мм	Степень защиты розетки
5.407- 83.1.230мч	1	78	IP43
-01	2	78	IP20
-02		76	

Рис.3

Присоединение „шлейфом"
(неразрезанным проводом)

Марка, поз.	Обозначение	Наименование	Кол. на исполн. 5.407-83.230мч —	01	02	Масса ед., кг	Примечание
1		Розетка					
		РШ-ц-20-0-IP43-01-10/220	1				
		Розетка					
		РШ-ц-2-0-10-6/220		1			
		Розетка					
		РШ-ц-2-0-01-6/220			1		
2		Сжим У739МУ3					
		ОСТ36-69-82	1	1	1		
3		Вкладыш сжима					
		У739МУ3 ОСТ36-69-82	1	1	1		
4	5.407-83.2.60	Коробка	1	1	1		
5	5.407-83.2.04	Скоба	1	1			
	-01	Скоба			1		
6		Дюбель-винт ДВМ6					
		ТУ14-4-1375-86	4	4	4		
7		Дюбель 35-5-8					См.п.3
		ГОСТ26998-86	4	4	4		
8		Винт М4х16 ГОСТ17473-80	2	2	2		
9		Шайба 4 ГОСТ11371-78	2	2	2		
10		Шайба 6 ГОСТ 11371-78	4	4	4		
11		Шайба 4 ГОСТ6402-70	2	2	2		
12		Шайба 6 ГОСТ6402-70	4	4	4		

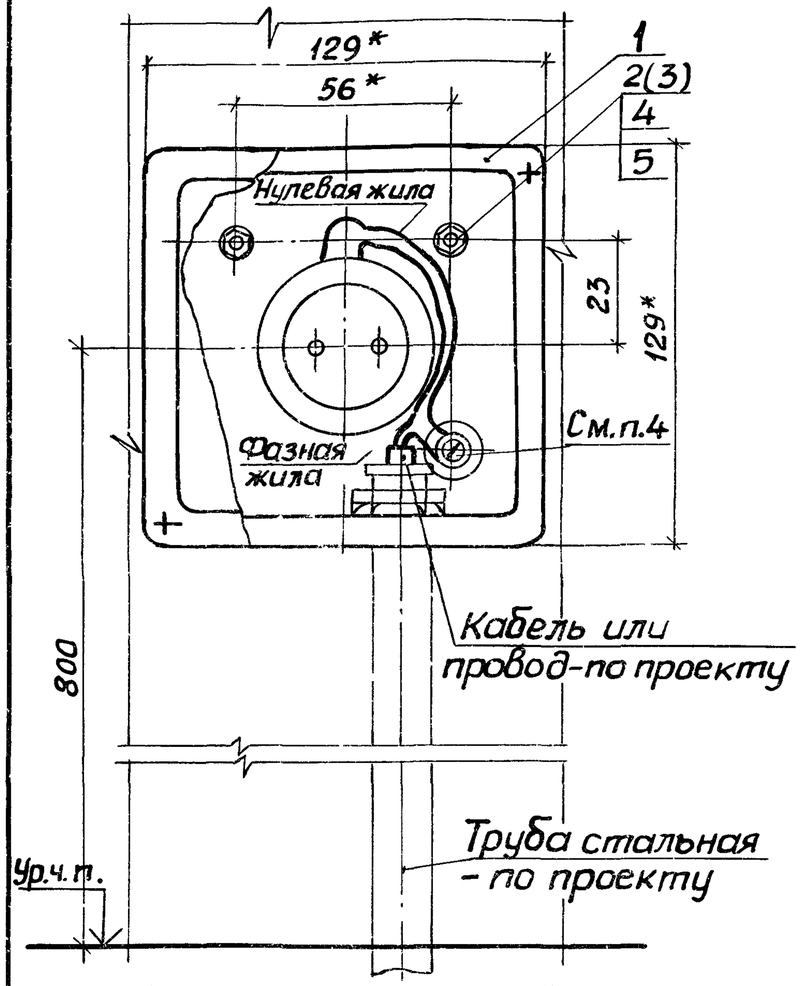

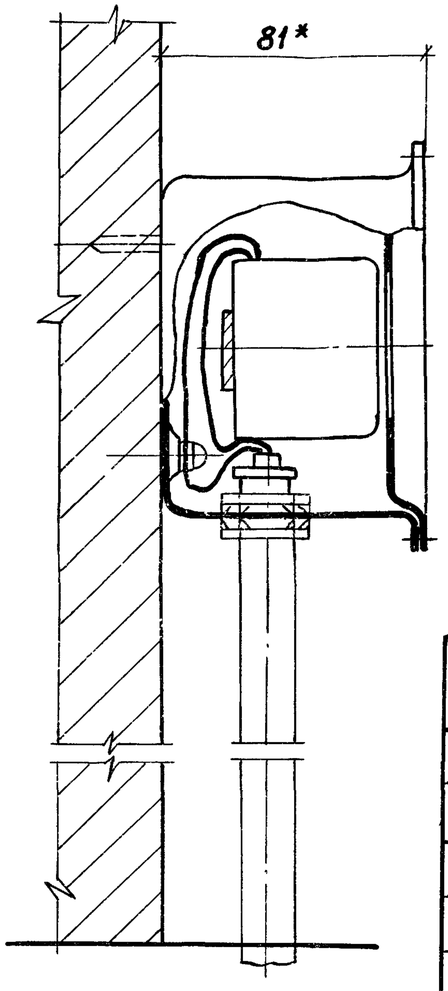

Разметка осей для крепления дюбелями или дюбель-винтами

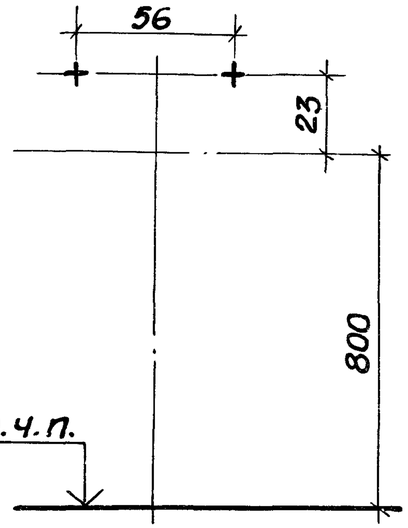

Рис.1
Присоединение „шлейфом"
(неразрезанным проводом)

Марка, поз.	Обозначение	Наименование	Кол.	Масса ед., кг	Примечание
1		Коробка с розеткой			
		КР2-10УХЛ4ТУ36-2743-85	1		
2		Дюбель-винт ДВМ6			
		ТУ14-4-1375-86	2		
3		Дюбель 35-5-8			
		ГОСТ 26998-86	2		
4		Шайба 6 ГОСТ 11371-78	2		
5		Шайба 6 ГОСТ 6402-70	2		

См.л.3

1.* Размеры для справок.

2. По данному чертежу розетка в коробке устанавливается на бетонной стене, на стене кирпичной кладки из полнотелого кирпича или на ж.-б. колонне.

3. Крепление коробки поз.1. выполняется: к бетонной стене, по усмотрению электромонтажников, дюбелями поз.3 или дюбель-винтами поз.2 с шайбами поз.4,5; к стене кирпичной кладки-дюбелями поз.3; к ж.-б. колонне-дюбель-винтами поз.2 с шайбами поз.4,5. Длину дюбель-винтов определяют электромонтажники.

4. Зануление коробки выполняется „шлейфом" нулевой жилы кабеля - см. рис.1.

Нач.отд	Тюрин			5.407-83.1.240МЧ	
Гл.спец.	Богданов		XI-87	Коробка с розеткой КР2-10УХЛ4 на стене или ж-б.колонне. Монтажный чертеж	Стадия: Р; Лист: ; Листов: 1
Н.контр.	Богданов				УГППКИ ТЯЖПРОМЭЛЕКТРОПРОЕКТ ХАРЬКОВ
Рук.гр.	Кулик				
Инж.	Потиченко		09.87		

Инв.№ подл. | Подпись и дата | Взам.инв.№

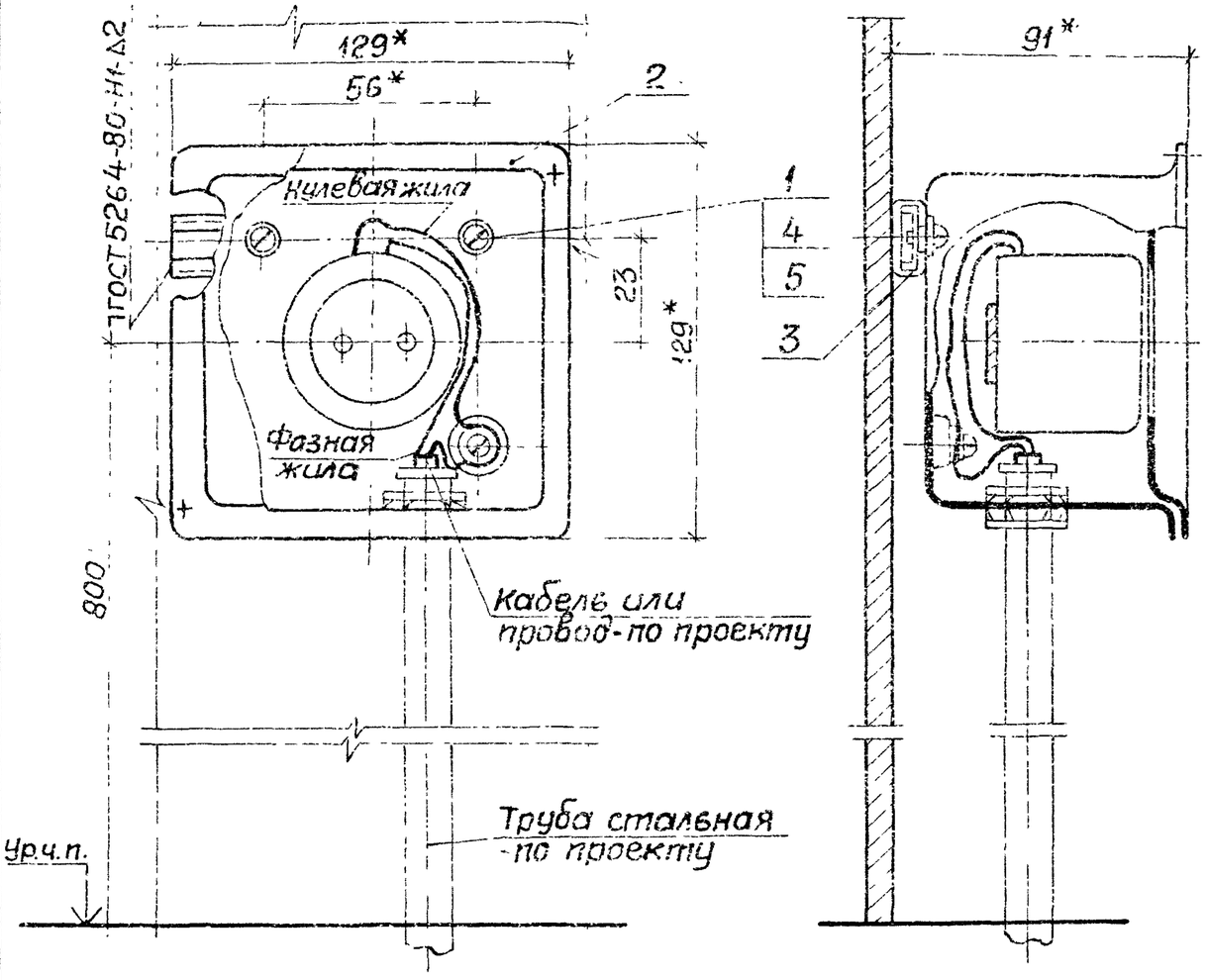

Рис.1
Присоединение „шлейфом"
(неразрезанным проводом)

Марка, поз.	Обозначение	Наименование	Кол.	Масса ед, кг	Примечание
1		Гайка закладная			
		К609УХЛ2 ТУ36-1953-80	2		
2		Коробка с розеткой			
		КР2-10УХЛ4 ТУ36-2743-85	1		
3		Планка			
		Профиль К101/1У2			
		ТУ36-1434-82 ℓ=120	1		
4		Винт М6х16 ГОСТ17473-80	2		
5		Шайба 6 ГОСТ11371-78	2		

1.* Размеры для справок.

2. Места сварки окрасить в цвет стальной колонны.

3. Зануление коробки выполняется „шлейфом" нулевой жилы кабеля - см. рис. 1.

4. Зачистить до металлического блеска и смазать антикоррозийной смазкой поверхности в местах крепления коробки поз. 2 к профилю поз. 3.

Нач.отд.	Тюрин		XI-87
Гл.спец.	Богданов		
Н.контр.	Богданов		
Рук.гр.	Кулик		
Инж.	Потиченко		09-87

5.407-83.1.250МЧ

Коробка с розеткой КР2-10УХЛ4 на стальной колонне. Монтажный чертеж

Стадия	Лист	Листов
Р		1

УГППКИ ТЯЖПРОМЭЛЕКТРОПРОЕКТ ХАРЬКОВ

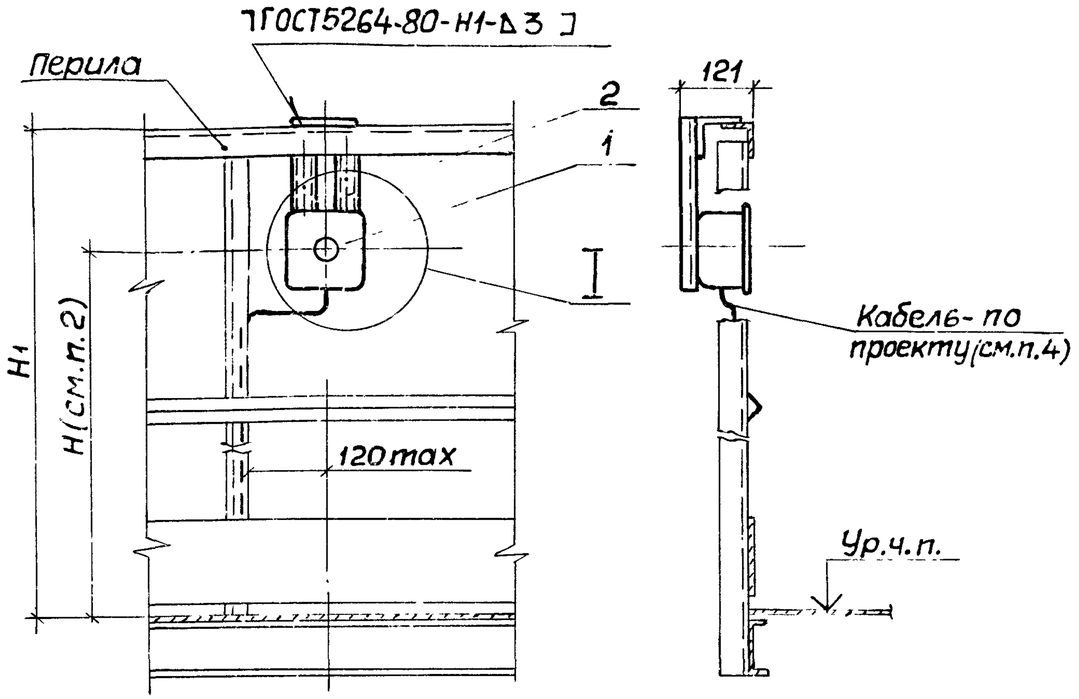

Рис.3
Присоединение „шлейфом"
(неразрезанным проводом)

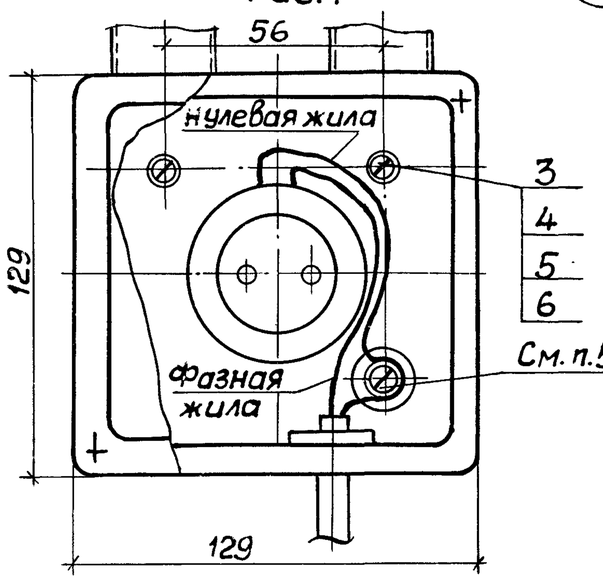

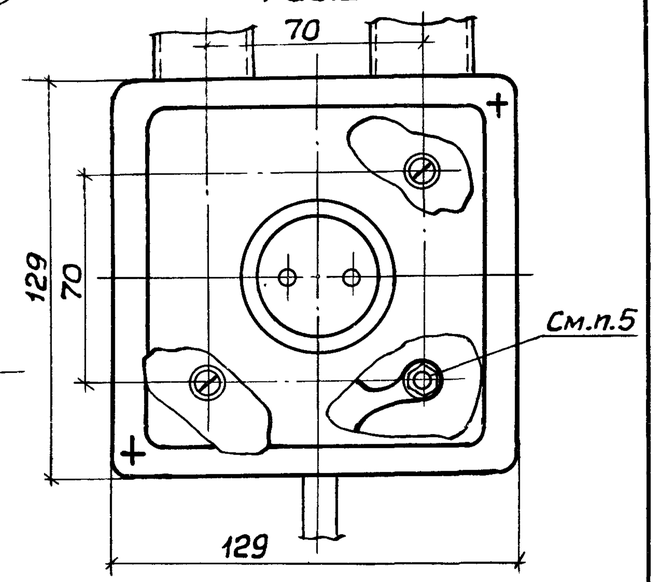

Обозначение	Рис. для узла I
5.407-83.1.260МЧ	1
-01	2

1. Размеры для справок.
2. Размер H составляет 800 или 1000 мм при высоте ограждения H_1 соответственно 1000 и 1200 мм.
3. Места сварки окрасить в цвет перил ограждения.
4. Ввод в коробку выполнить по проекту кабелем или кабелем в стальной трубе.
5. Зануление коробки выполняется „шлейфом" нулевой жилы кабеля – см. рис.3.
6. Поверхности в местах крепления коробки к раме зачистить до металлического блеска и смазать антикоррозийной смазкой.

Марка, поз.	Обозначение	Наименование	Кол. на испол. 5.407-83.1.260МЧ —	Кол. на испол. 5.407-83.1.260МЧ 01		Масса ед., кг	Примечание
1		Коробка с розеткой					
		КР2-10УХЛ4 ТУ36-2743-85	1				
	5.407-83.2.80	Коробка с розеткой		1			
2	5.407-83.2.50 -02	Рама	1				
	-03	Рама		1			
3		Винт М6х16 ГОСТ17473-80	2	2			
4		Гайка М6 ГОСТ5915-70	2	2			
5		Шайба 6 ГОСТ11371-78	4	4			
6		Шайба 6 ГОСТ6402-70	2	2			

Нач.отд.	Тюрин		XI-87
Гл.спец.	Богданов		
Н.контр.	Богданов		
Рук.гр.	Кулик		09-87

5.407-83.1.260МЧ

Коробка с розеткой (IP20) на перилах ограждения. Монтажный чертеж

Стадия	Лист	Листов
Р		1

УГППКИ ТЯЖПРОМЭЛЕКТРОПРОЕКТ ХАРЬКОВ

Инв.№подл. | Подпись и дата | Взам.инв.№

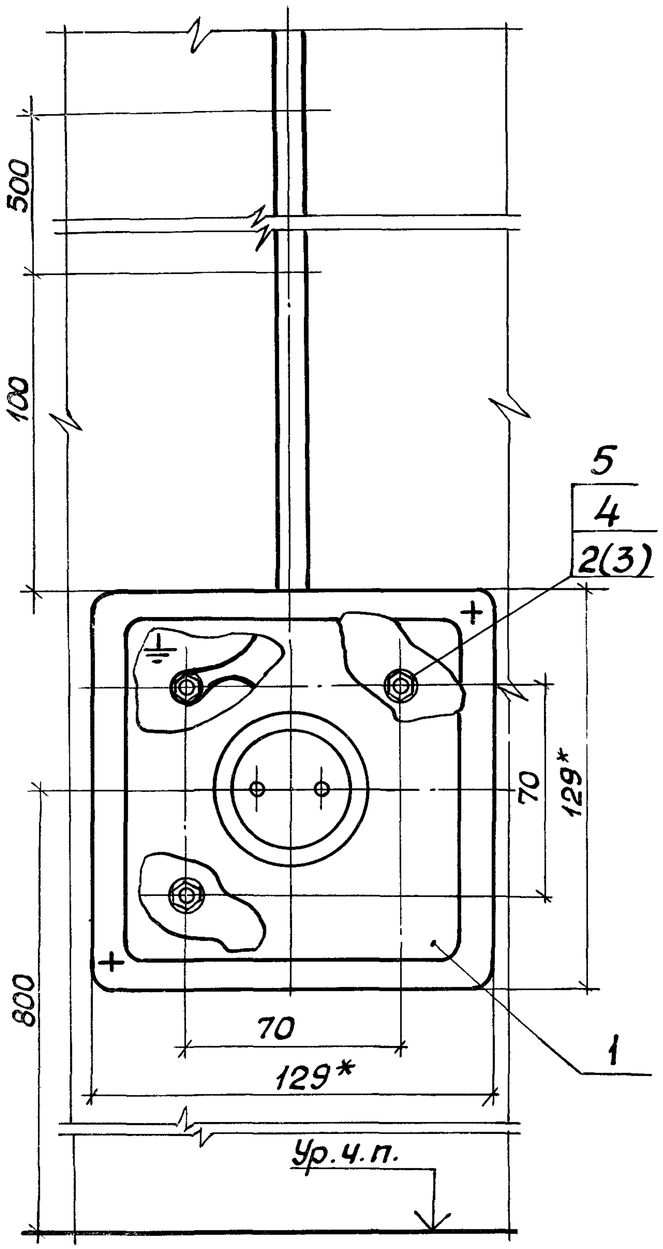

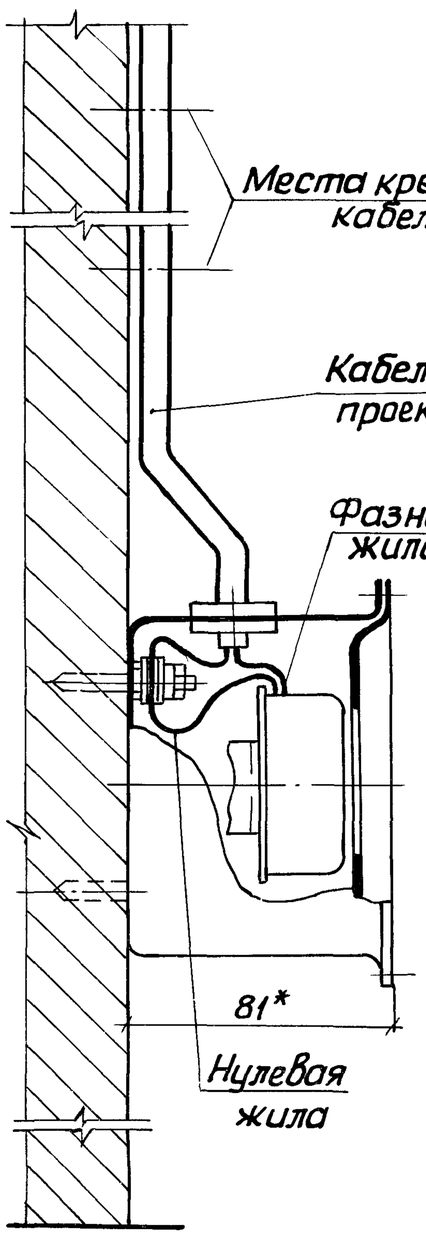

Разметка осей для крепления дюбелями или дюбель-винтами

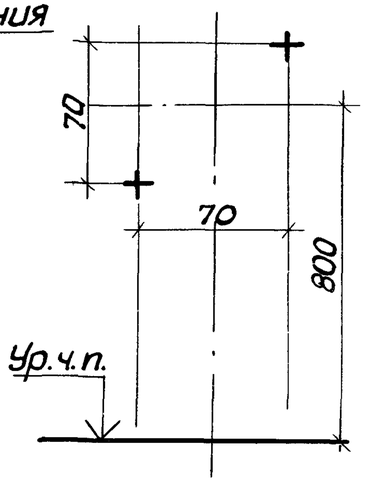

Рис. 1

Присоединение „шлейфом" (неразрезанным проводом)

1* Размеры для справок.

2. По данному чертежу розетка в коробке устанавливается на бетонной стене, на стене кирпичной кладки из полнотелого кирпича или на ж.-б. колонне.

3. Крепление коробки поз. 1 выполняется: к бетонной стене, по усмотрению электромонтажников, дюбелями поз. 3 или дюбель-винтами поз. 2 с шайбами поз. 4, 5; к стене кирпичной кладки - дюбелями поз. 3; к ж.-б. колонне - дюбель-винтами поз. 2 с шайбами поз. 4; 5. Длину дюбель-винтов определяют электромонтажники.

4. Зануление коробки выполняется „шлейфом" нулевой жилы кабеля - см рис. 1.

Марка, поз.	Обозначение	Наименование	Кол.	Масса ед., кг	Примечание
1	5.407-83. 2.80	Коробка с розеткой	1		
2.		Дюбель-винт ДВ М6			
		ТУ14-4-1375-86	2		
3		Дюбель 35-5-8			См. п. 3
		ГОСТ 28998-86	2		
4		Шайба 6 ГОСТ 11371-78	2		
5		Шайба 6 ГОСТ 6402-70	2		

Нач. отд.	Тюрин			5.407-83.1.270 МЧ	
Гл. спец.	Богданов		ХЭ-87	Коробка с розеткой (1Р20) на стене или ж.-б. колонне Монтажный чертеж	Стадия: Р; Лист: ; Листов: 1
Н. контр.	Богданов				УГППКИ ТЯЖПРОМЭЛЕКТРОПРОЕКТ ХАРЬКОВ
Рук. гр.	Кулик				
Инж.	Потиченко		09-87		

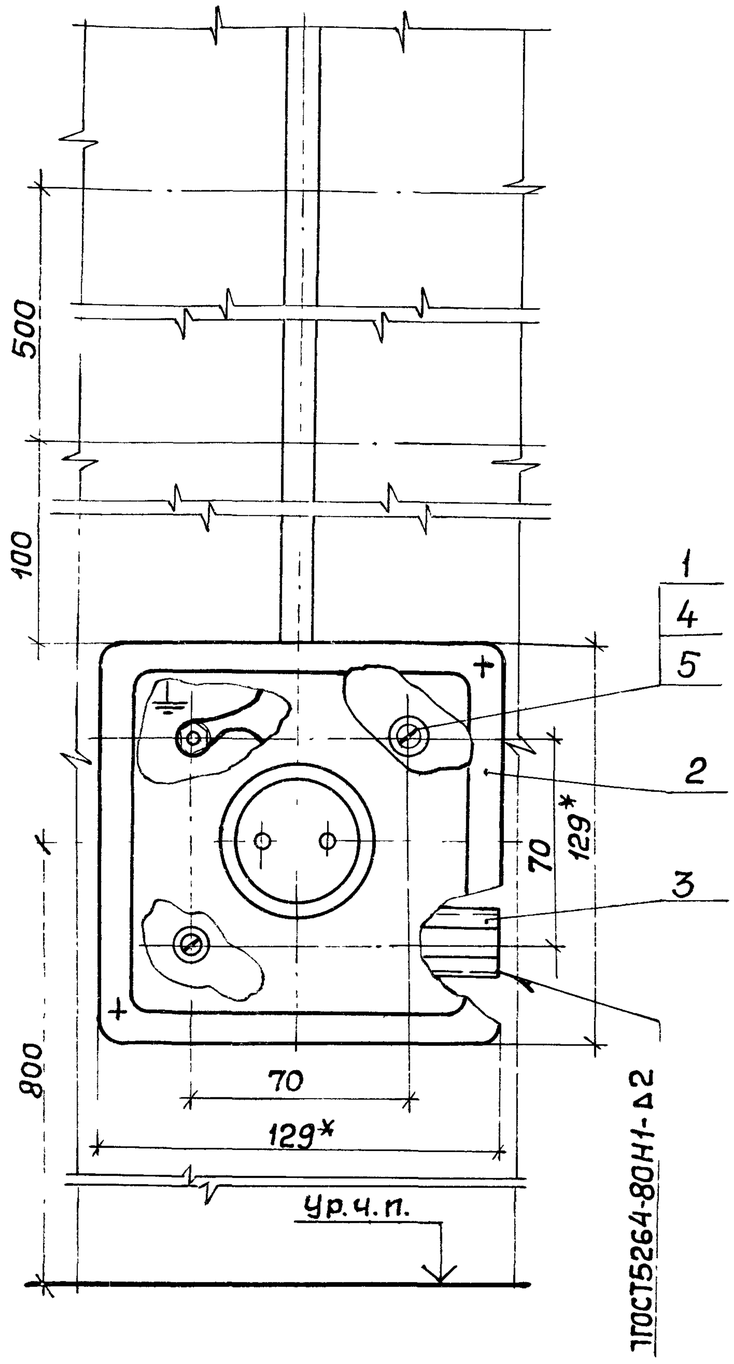

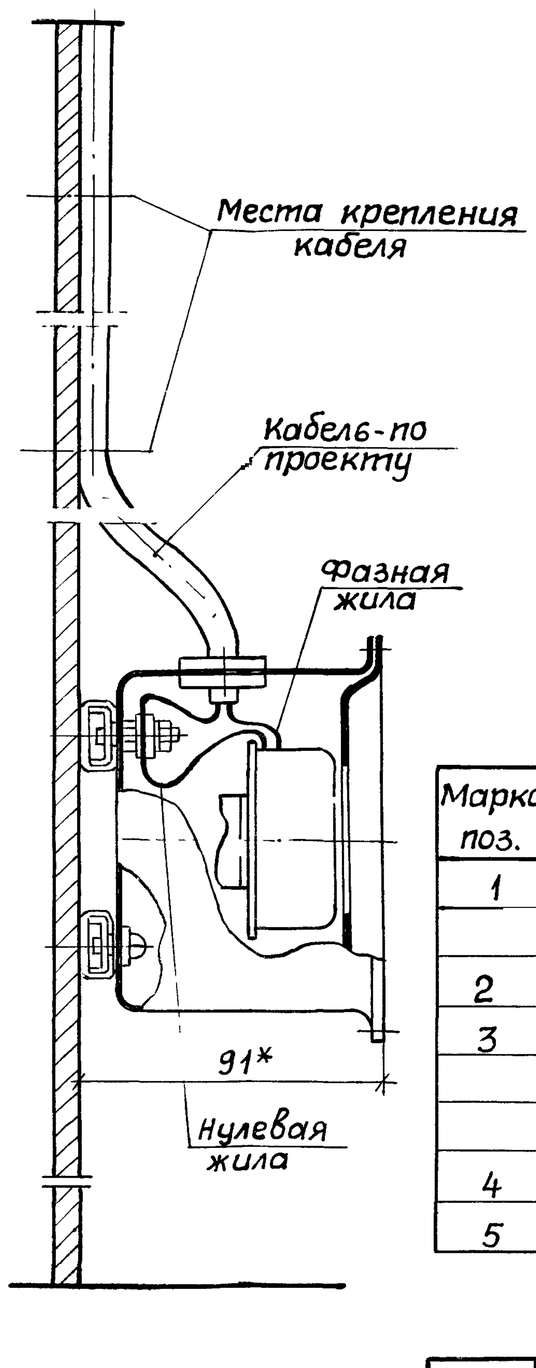

Рис. 1
Присоединение „шлейфом"
(неразрезанным проводом)

1.* Размеры для справок.

2. Места сварки окрасить в цвет стальной колонны.

3. Зануление коробки выполняется „шлейфом" нулевой жилы кабеля - см. рис. 1.

4. Зачистить до металлического блеска и смазать антикоррозийной смазкой поверхности в местах крепления коробки поз. 2 к планкам поз. 3.

Марка, поз.	Обозначение	Наименование	Кол.	Масса ед., кг	Примечание
1		Гайка закладная			
		К6О9УХЛ2 ТУ36-1953-80	2		
2	5.407-83.2.80	Коробка с розеткой	1		
3		Планка			
		Профиль К101/1У2			
		ТУ36-1434-82, ℓ=120	2		
4		Винт М6×16 ГОСТ17473-80	2		
5		Шайба 6 ГОСТ11371-78	2		

Инв.N подл. | Подпись и дата | Взам.инв.N

Нач.отд.	Тюрин		
Гл.спец.	Богданов		XII-87
Н.контр.	Богданов		
Рук.гр.	Кулик		
Инж.	Потиченко		09-87

5.407-83.1.280МЧ

Коробка с розеткой (IP20) на стальной колонне. Монтажный чертеж

Стадия	Лист	Листов
Р		1

УГППКИ
ТЯЖПРОМЭЛЕКТРОПРОЕКТ
ХАРЬКОВ

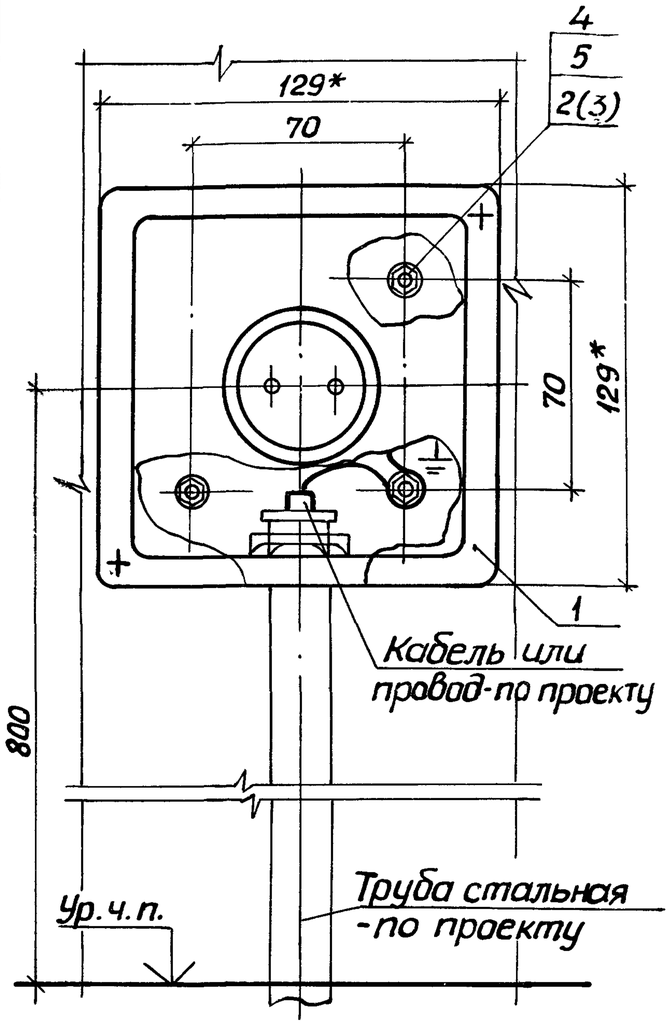

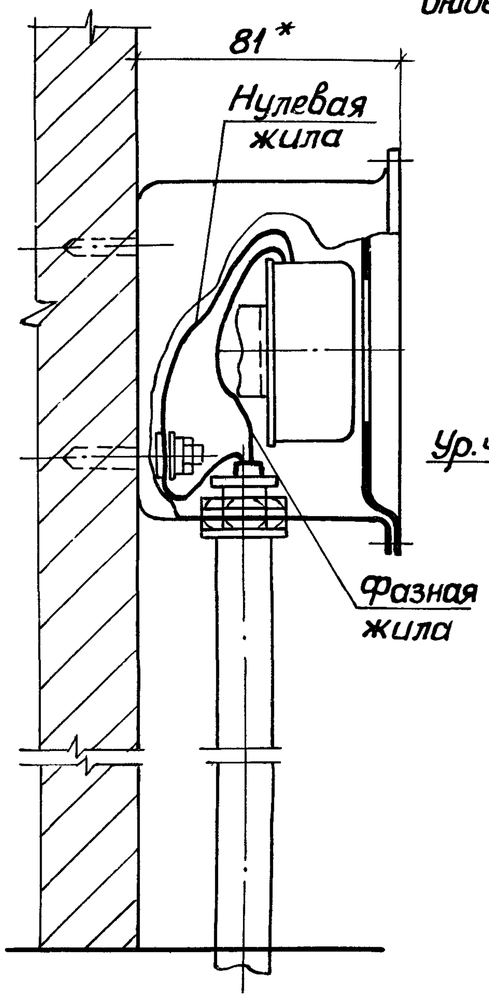

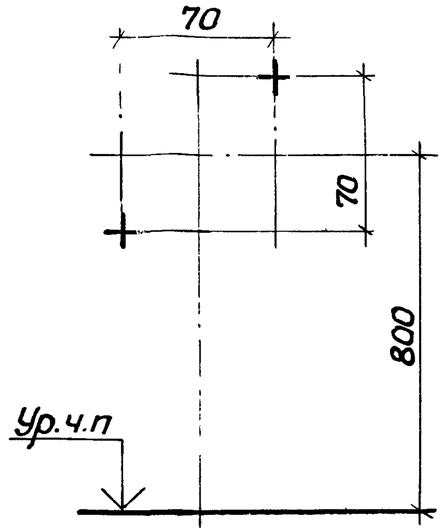

1.* Размеры для справок.

2. По данному чертежу розетка в коробке устанавливается на бетонной стене, на стене кирпичной кладки из полнотелого кирпича или на ж.-б. колонне.

3. Крепление коробки поз.1 выполняется: к бетонной стене, по усмотрению электромонтажников, дюбелями поз.3 или дюбель-винтами поз.2 с шайбами поз.4,5; к стене кирпичной кладки-дюбелями поз.3; к ж.-б. колонне - дюбель-винтами поз.2 с шайбами поз. 4;5. Длину дюбель-винтов определяют электромонтажники.

4. Зануление коробки выполняется „шлейфом" нулевой жилы кабеля - см. рис.1.

Марка, поз.	Обозначение	Наименование	Кол.	Масса ед., кг	Примечание
1	5.407-83.2.80	Коробка с розеткой	1		
2		Дюбель-винт ДВ М6			
		ТУ14-4-1375-86	2		
3		Дюбель 35-5-8			См.п.3
		ГОСТ 26998-86	2		
4		Шайба 6 ГОСТ 11371-78	2		
5		Шайба 6 ГОСТ 6402-70	2		

Рис.1
Присоединение „шлейфом"
(неразрезанным проводом)

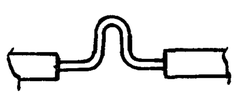

Нач.отд.	Тюрин		
Гл.спец.	Богданов		XI-87
Н.контр.	Богданов		
Рук.гр.	Кулик		09-87

5.407-83.1.290МЧ

Коробка с розеткой (IP20) на стене или ж.-б. колонне.
Монтажный чертеж

Стадия	Лист	Листов
Р		1

УГППКИ ТЯЖПРОМЭЛЕКТРОПРОЕКТ ХАРЬКОВ

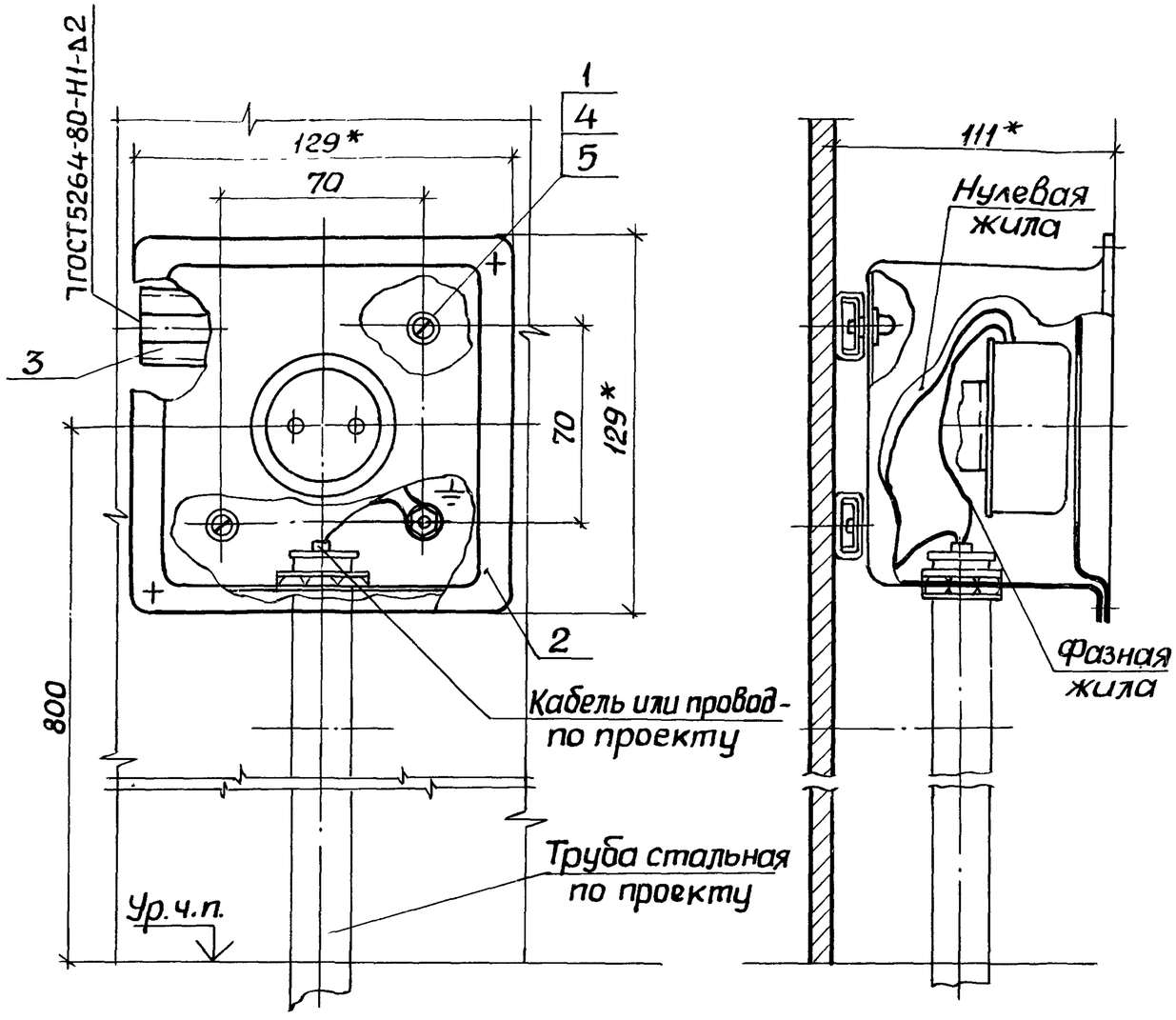

1* Размеры для справок.

2. Места сварки окрасить в цвет стальной колонны.

3. Зануление коробки выполняется „шлейфом" нулевой жилы кабеля - см. рис. 1.

4. Зачистить до металлического блеска и смазать антикоррозийной смазкой поверхности в местах крепления коробки поз. 2 к планке поз. 3.

Марка, поз.	Обозначение	Наименование	Кол	Масса ед, кг	Примечание
1		Гайка закладная			
		К609ухл2 ТУ36-1953-80	2		
2	5.407-83. 2.80	Коробка с розеткой	1		
3		Планка			
		Профиль К101/1У2			
		ТУ36-1434-82, ℓ=120	2		
4		Винт М6х16 ГОСТ17473-80	2		
5		Шайба 6 ГОСТ 11371-78	2		

Рис. 1
Присоединение „шлейфом"
(неразрезанным проводом)

Взам.инв.№ | Подпись и дата | Инв.№ подл.

Нач.отд.	Тюрин			
Гл.спец.	Богданов		XI-87	
Н.контр.	Богданов			
Рук.гр.	Кулик			
Инж.	Потиченко		09.87	

5.407-83.1.300МЧ

Коробка с розеткой (IP20) на стальной колонне. Монтажный чертеж

Стадия	Лист	Листов
Р		1

УГППКИ ТЯЖПРОМЭЛЕКТРОПРОЕКТ ХАРЬКОВ

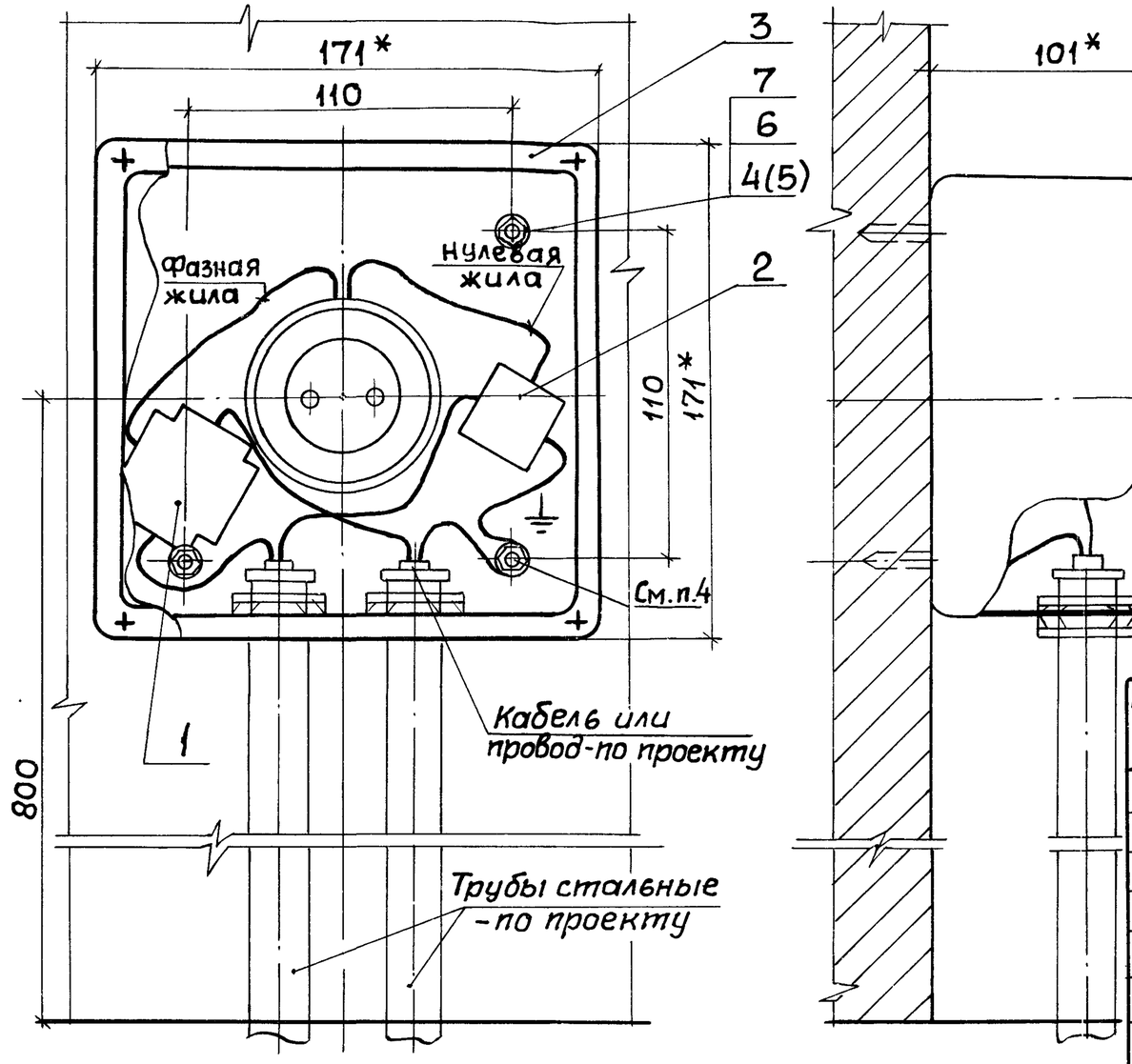

Рис.1

Присоединение „шлейфом" (неразрезанным проводом)

Разметка осей для крепления дюбелями или дюбель-винтами

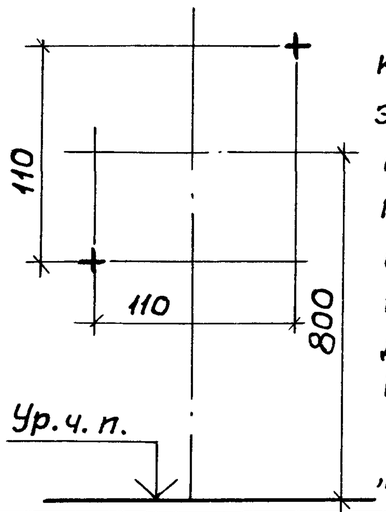

1.* Размеры для справок.

2. По данному чертежу розетка в коробке устанавливается на бетонной стене, на стене кирпичной кладки из полнотелого кирпича или на ж.-б. колонне.

3. Крепление коробки выполняется к бетонной стене, по усмотрению электромонтажников, дюбелями поз.5 или дюбель-винтами поз.4 с шайбами поз.6,7; к стене кирпичной кладки - дюбелями поз.5; к ж.-б. колонне - дюбель-винтами поз.4 с шайбами поз. 6, 7. Длина дюбель-винтов - согласно Инструкции ВСН 410-80 (см.п.4.5 на стр.5).

4. Зануление коробки выполняется „шлейфом" нулевой жилы кабеля - см.рис.1.

Обозначение	Заземляющий контакт в розетке
5.407-83.1.310мч	имеется
-01	отсутствует

Марка, поз.	Обозначение	Наименование	Кол. на испол. 5.407-82.1.310мч — 01		Масса ед., кг	Примечание
1		Сжим У739мУ3				
		ОСТ36-69-82	1	1		
2		Вкладыш сжима				
		У739мУ3 ОСТ36-69-82	1	1		
3	5.407-83.2.90	Коробка с розеткой	1			
	-01	Коробка с розеткой		1		
4		Дюбель-винт ДВМ6				см.п.3
		ТУ14-4-1375-86	2	2		
5		Дюбель 35-5-8				
		ГОСТ 26998-86	2	2		
6		Шайба 6 ГОСТ 11371-78	2	2		
7		Шайба 6 ГОСТ 6402-70	2	2		

Нач.отд.	Тюрин		
Гл.спец.	Богданов		XI-87
Н.контр.	Богданов		
Рук.гр.	Кулик		0987

5.407-83.1.310мч

Коробка с розеткой (IP20) на стене или ж.-б. колонне. Монтажный чертеж

Стадия	Лист	Листов
Р		1

УГППКИ ТЯЖПРОМЭЛЕКТРОПРОЕКТ ХАРЬКОВ

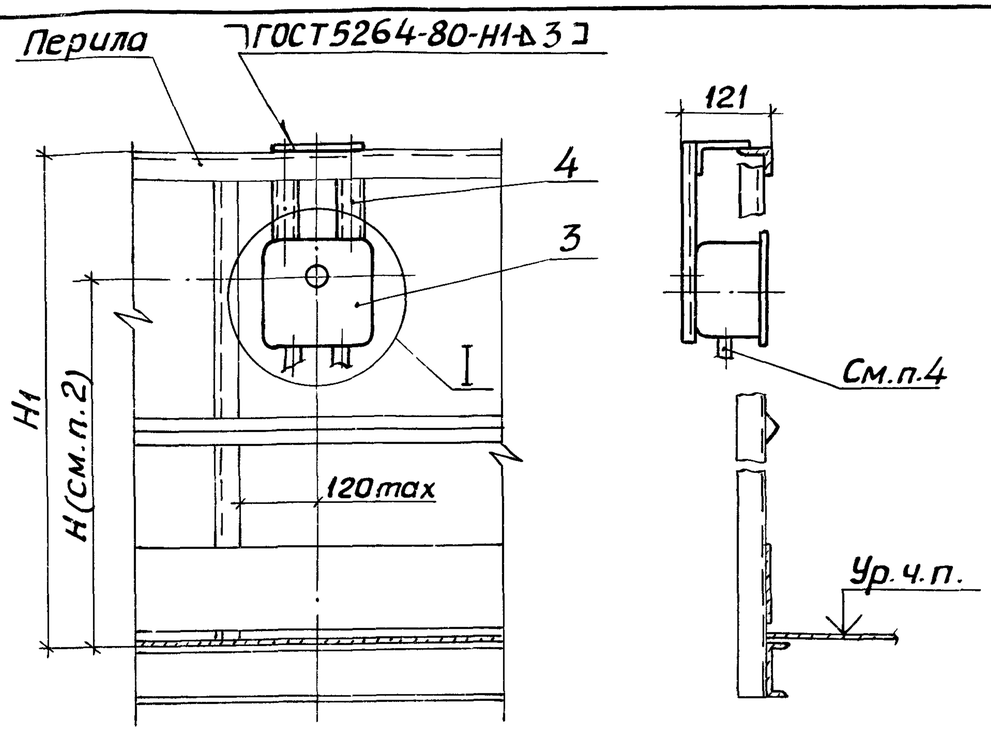

Обозначение	Заземляющий контакт в розетке
5.407-83.1.320МЧ	имеется
-01	отсутствует

1. Размеры для справок.
2. Размер H составляет 800 или 1000 мм при высоте ограждения H_1 соответственно 1000 и 1200 мм.
3. Места сварки окрасить в цвет перил ограждения.
4. Ввод в коробку выполнить по проекту двумя кабелями или двумя кабелями в стальных трубах.
5. Зануление коробки выполняется „шлейфом" нулевой жилы см. рис. 1.
6. Поверхности в местах крепления коробки к раме зачистить до металлического блеска и смазать антикоррозийной смазкой.

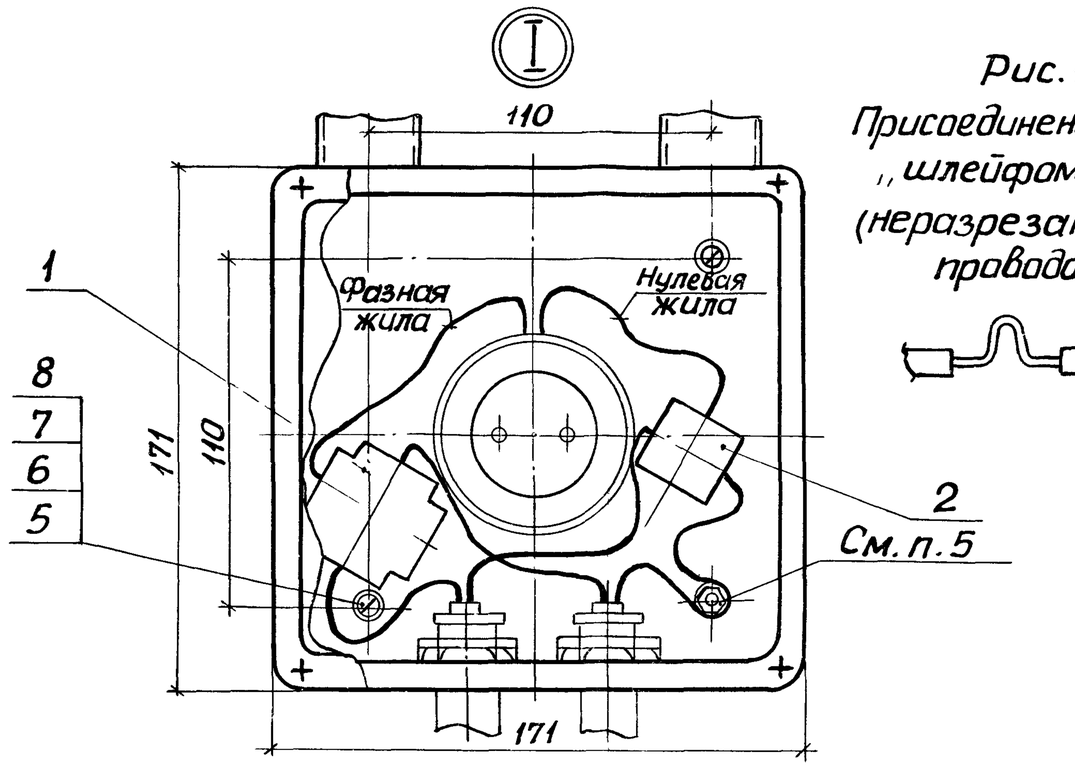

Рис. 1. Присоединение „шлейфом" (неразрезанным проводом)

Марка, поз.	Обозначение	Наименование	Кол. на испол. 5407-83.1.320МЧ —	01		Масса ед., кг	Примечание
1		Сжим У739МУ3					
		ОСТ36-69-82	1	1			
2		Вкладыш сжима					
		У739МУ3 ОСТ36-69-82	1	1			
3	5.407-83.2.90	Коробка с розеткой	1				
	-01	Коробка с розеткой		1			
4	5.407-83.2.50-04	Рама	1	1			
5		Винт М6х16 ГОСТ17473-80	2	2			
6		Гайка М6 ГОСТ5915-70	2	2			
7		Шайба 6 ГОСТ11371-78	4	4			
8		Шайба 6 ГОСТ6402-70	2	2			

Инв.№ подл. | Подпись и дата | Взам.инв.№

Нач.отд.	Тюрин		
Гл.спец.	Богданов		XI-87
Н.контр.	Богданов		
Рук.гр.	Кулик		09-87

5407-83.1.320МЧ

Коробка с розеткой (IP20) на перилах ограждения. Монтажный чертеж

Стадия	Лист	Листов
Р		1

УГППКИ ТЯЖПРОМЭЛЕКТРОПРОЕКТ ХАРЬКОВ

Рис.1

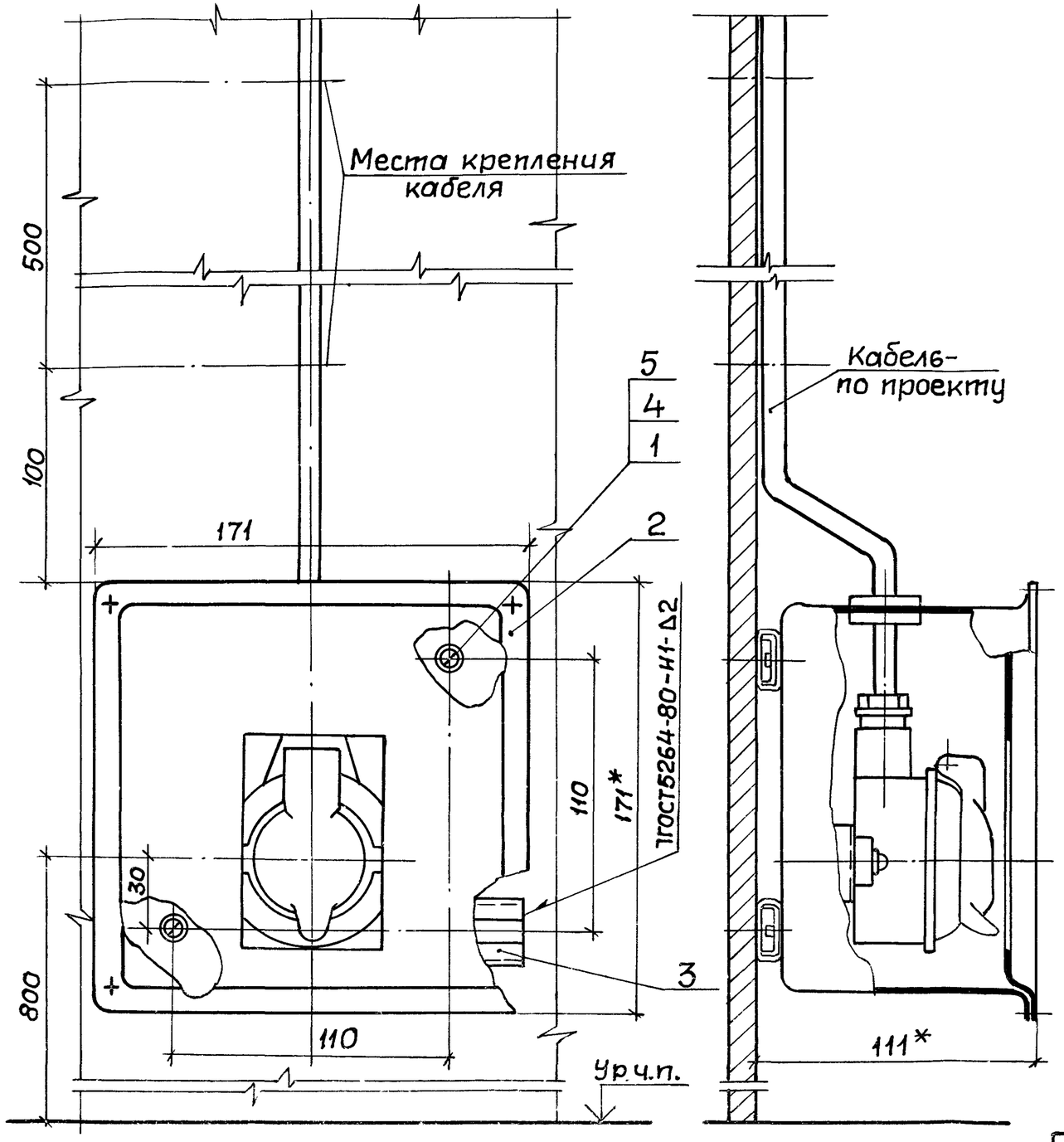

Рис.2

Остальное см. рис.1

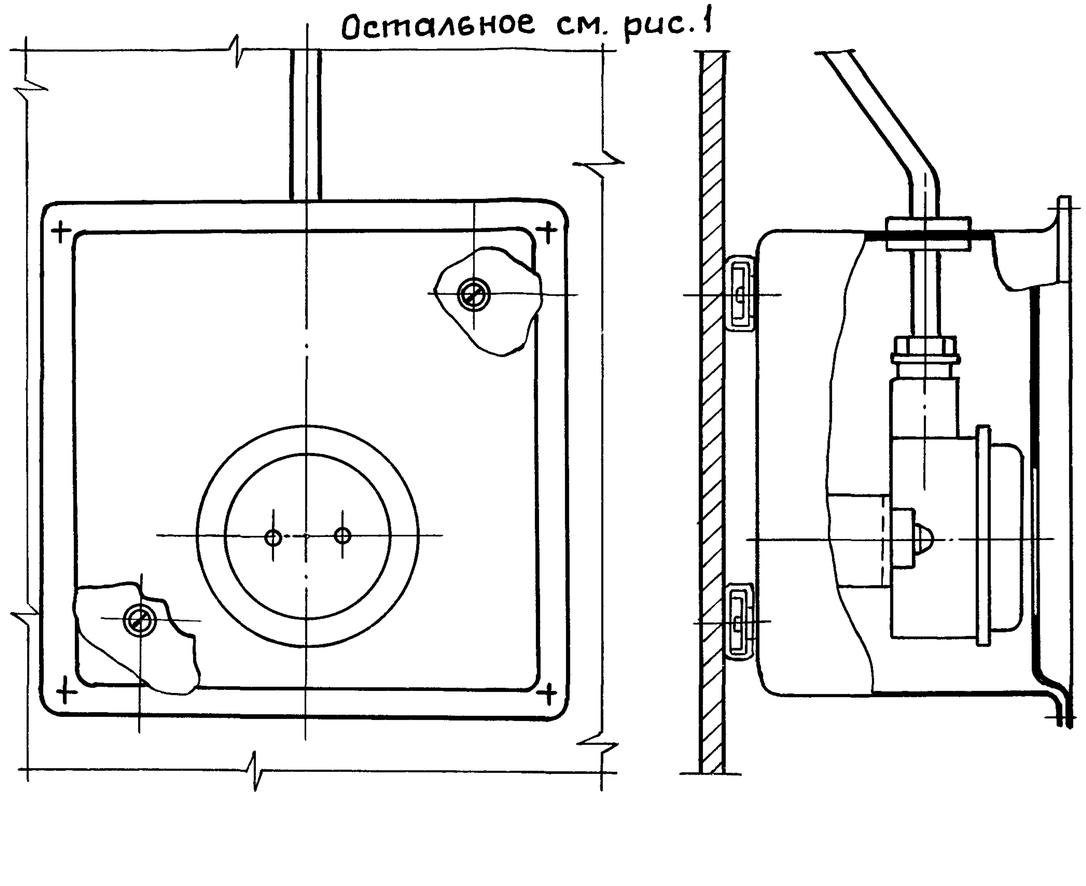

Обозначение	Рис.	Степень защиты оболочки
5.407-83.1.350	1	IP43
-01	2	IP20
-02		

Нач.отд.	Тюрин			5.407-83.1.350МЧ	
Гл.спец.	Богданов		КЛ-87	Коробка с розеткой (IP43 или IP20) на стальной колонне. Монтажный чертеж	Стадия: Р; Лист: 1; Лист: 2
Н.контр.	Богданов				УГППКИ ТЯЖПРОМЭЛЕКТРОПРОЕКТ ХАРЬКОВ
Рук.гр.	Кулик				
Инж	Потиченко		09-87		

Инв.№ подл. | Подпись и дата | Взам.инв.№

1* Размеры для справок

2. Места сварки окрасить в цвет стальной колонны.

3. Зачистить до металлического блеска и смазать антикоррозийной смазкой поверхности в местах крепления коробки поз.2 к планкам поз.3.

Марка, поз.	Обозначение	Наименование	Кол. на исполн. 5.407-83.1.350МЧ			Масса ед., кг	Примечание
			—	01	-02		
1		Гайка закладная					
		К609 УХЛ2 ТУ-1953-80	2	2	2		
2	5.407-83.2.110	Коробка с розеткой	1				
	-01	Коробка с розеткой		1			
	-02	Коробка с розеткой			1		
3		Планка					
		Профиль К101/1У2					
		ТУ36-1434-82, ℓ=150	2	2	2		
4		Винт М6х16 ГОСТ 17473-80	2	2	2		
5		Шайба 6 ГОСТ 11371-78	2	2	2		

Рис.1

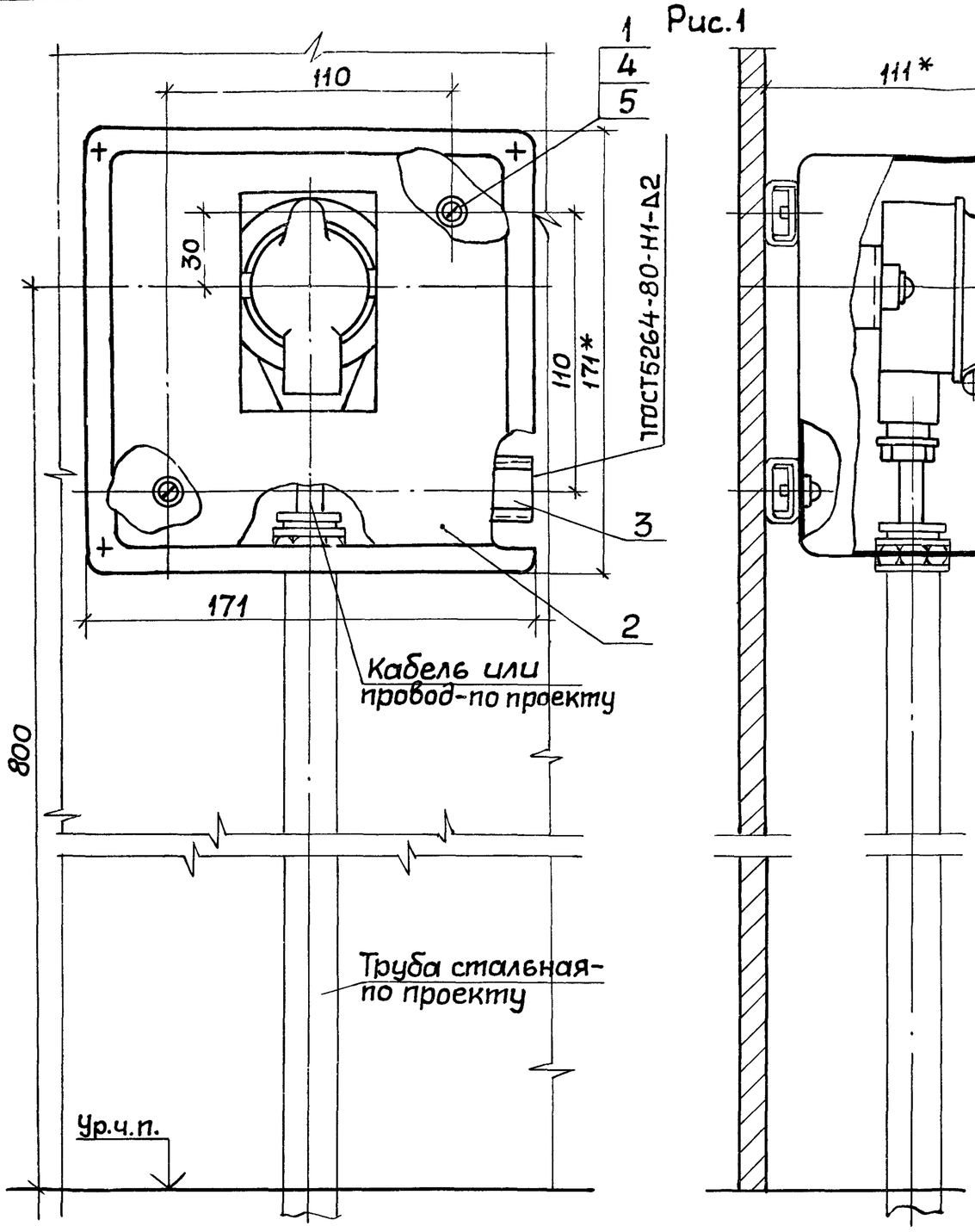

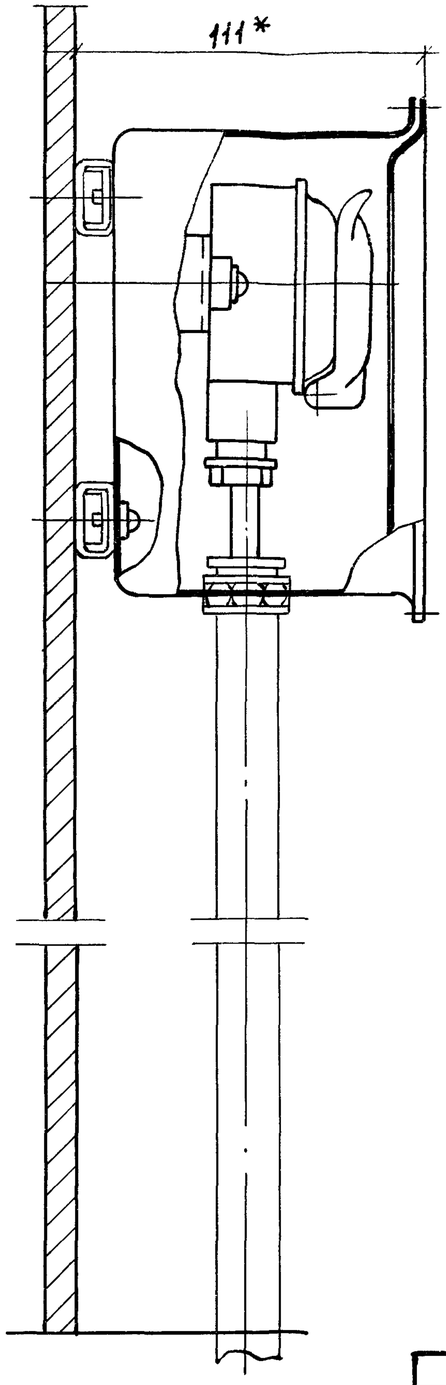

Рис.2
Остальное см.рис.1

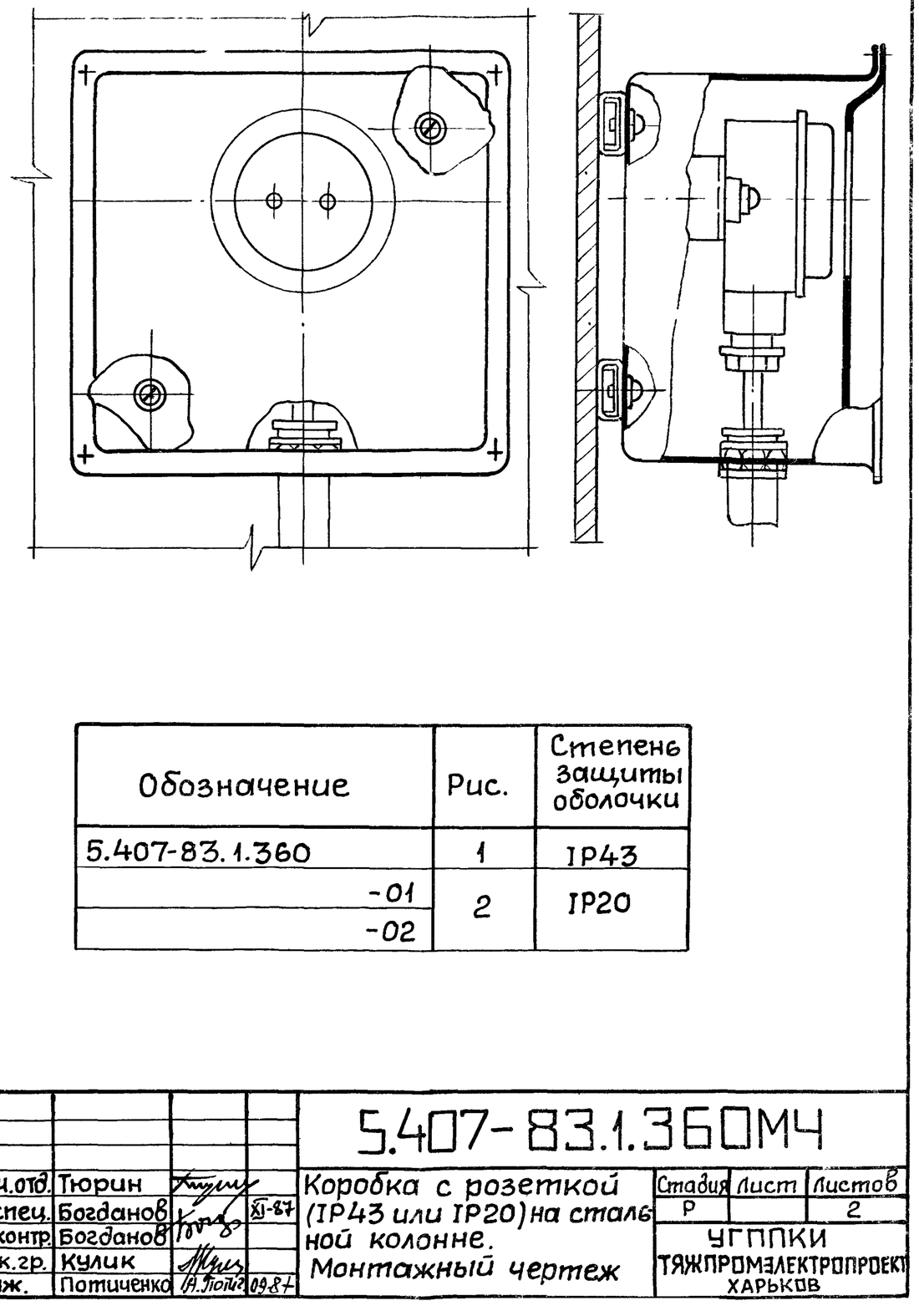

Обозначение	Рис.	Степень защиты оболочки
5.407-83.1.360	1	IP43
-01	2	IP20
-02		

Инв.N подл. | Подпись и дата | Взам.инв.N

Нач.отд.	Тюрин			5.407-83.1.360МЧ
Гл.спец.	Богданов		XI-87	Коробка с розеткой (IP43 или IP20) на стальной колонне. Монтажный чертеж
Н.контр.	Богданов			Стадия: Р; Лист: ; Листов: 2
Рук.гр.	Кулик			УГППКИ ТЯЖПРОМЭЛЕКТРОПРОЕКТ ХАРЬКОВ
Инж.	Потиченко		09.87	

1.* Размеры для справок.

2. Места сварки окрасить в цвет стальной колонны.

3. Зачистить до металлического блеска и смазать антикоррозийной смазкой поверхности в местах крепления коробки поз. 2 к планкам поз. 3.

Марка, поз.	Обозначение	Наименование	Кол. на испол. 5.407-83.1.360мч			Масса ед., кг	Примечание
			–	01	02		
1		Гайка закладная					
		К609УХЛ2ТУ36-1953-80	2	2	2		
2	5.407-83.2.110	Коробка с розеткой	1				
	-01	Коробка с розеткой		1			
	-02	Коробка с розеткой			1		
3		Планка					
		Профиль К101/1У2					
		ТУ36-1434-82, ℓ=150					
4		Винт М6х16 ГОСТ 17473-80	2	2	2		
5		Шайба 6 ГОСТ 11371-78	2	2	2		

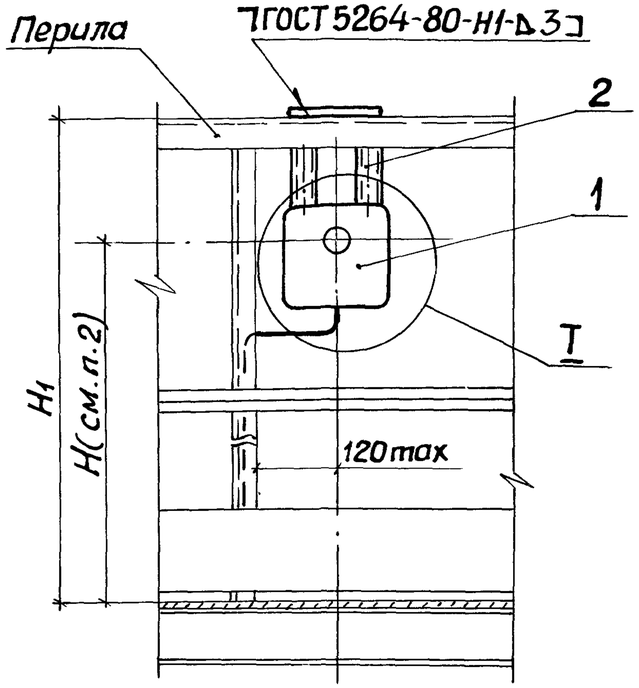

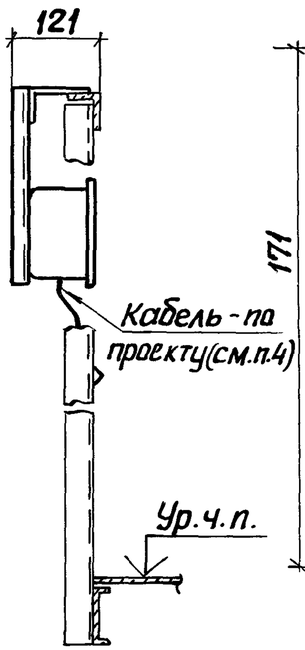

Рис. 1

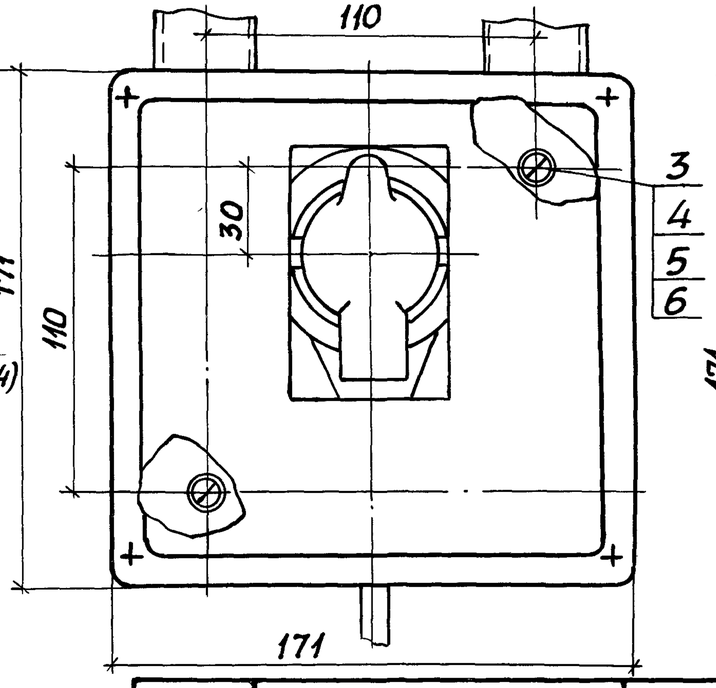

Рис. 2

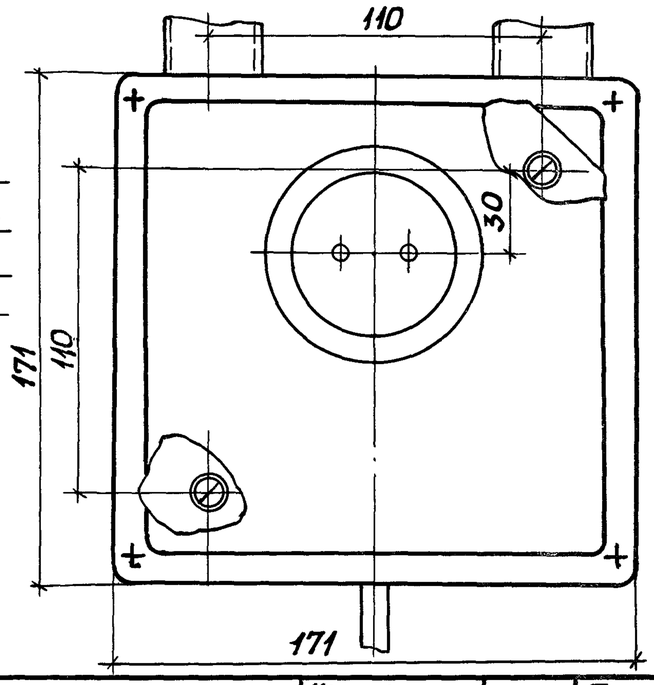

Обозначение	Рис. для узла I	Степень защиты розетки
5.407-83.1.370МЧ	1	IP43
-01	2	IP20
-02		

Марка, поз.	Обозначение	Наименование	Кол. на исполн. 5.407-83.1.370МЧ —	01	02	Масса ед., кг	Примечание
1	5.407-83.2.110	Коробка с розеткой	1				
	-01	Коробка с розеткой		1			
	-02	Коробка с розеткой			1		
2	5.407-83.2.50 -04	Рама	1	1	1		
3		Винт М 6х16 ГОСТ 17473-80	2	2	2		
4		Гайка М6 ГОСТ 5915-70	2	2	2		
5		Шайба 6 ГОСТ 11371-78	4	4	4		
6		Шайба 6 ГОСТ 6402-70	2	2	2		

1. Размеры для справок.
2. Размер H составляет 800 или 1000 мм при высоте ограждения H_1 соответственно 1000 и 1200 мм.
3. Места сварки окрасить в цвет перил ограждения
4. Ввод в коробку выполнить по проекту кабелем или кабелем в стальной трубе.
5. Поверхности в местах крепления коробки к раме зачистить до металлического блеска и смазать антикоррозийной смазкой.

Нач.отд.	Тюрин		XI-87
Гл.спец.	Богданов		
Н. контр.	Богданов		
Рук.гр.	Кулик		09-87

5.407-83.1.370МЧ

Коробка с розеткой (IP43 или IP20) на перилах ограждения. Монтажный чертеж

Стадия	Лист	Листов
Р		1

УГППКИ ТЯЖПРОМЭЛЕКТРОПРОЕКТ ХАРЬКОВ

Инв.№ подл. | Подпись и дата | Взам.инв.№