ТИПОВЫЕ КОНСТРУКЦИИ, ИЗДЕЛИЯ И УЗЛЫ ЗДАНИЙ И СООРУЖЕНИЙ

СЕРИЯ 3.702-2/84

СБОРНЫЕ ЖЕЛЕЗОБЕТОННЫЕ ПРЕДВАРИТЕЛЬНО-НАПРЯЖЕННЫЕ СИЛОСЫ ДИАМЕТРОМ 12м КАННЕЛЮРНОГО ТИПА ДЛЯ ХРАНЕНИЯ ЗЕРНА

ВЫПУСК 2-1

СТРОИТЕЛЬНЫЕ КОНСТРУКЦИИ ЗАВОДСКОГО ИЗГОТОВЛЕНИЯ

РАБОЧИЕ ЧЕРТЕЖИ

21207-05
ЦЕНА 1-33

ЦЕНТРАЛЬНЫЙ ИНСТИТУТ ТИПОВОГО ПРОЕКТИРОВАНИЯ
ГОССТРОЯ СССР

Москва, А-445 Смольная ул. 22

Сдано в печать XI 1986 года

Заказ № 14684 Тираж 200 жз

ТИПОВЫЕ КОНСТРУКЦИИ, ИЗДЕЛИЯ И УЗЛЫ ЗДАНИЙ И СООРУЖЕНИЙ

СЕРИЯ 3.702-2/84

СБОРНЫЕ ЖЕЛЕЗОБЕТОННЫЕ ПРЕДВАРИТЕЛЬНО-НАПРЯЖЕННЫЕ СИЛОСЫ ДИАМЕТРОМ 12м КАННЕЛЮРНОГО ТИПА ДЛЯ ХРАНЕНИЯ ЗЕРНА

ВЫПУСК 2-1

СТРОИТЕЛЬНЫЕ КОНСТРУКЦИИ ЗАВОДСКОГО ИЗГОТОВЛЕНИЯ

РАБОЧИЕ ЧЕРТЕЖИ

РАЗРАБОТАНЫ ХАРЬКОВСКИМ ПРОМСТРОЙНИИПРОЕКТОМ
СОВМЕСТНО С ХАРЬКОВСКИМ ПРОМЗЕРНОПРОЕКТОМ
НИИЖБ И ЦНИИСК ИМ. КУЧЕРЕНКО

ГЛАВНЫЙ ИНЖЕНЕР ХПСИИИП Н.Ф.ДОВГИЙ
ГЛАВНЫЙ ИНЖЕНЕР ПРОЕКТА А.М.МОНИН
ЗАМЕСТИТЕЛЬ ДИРЕКТОРА НИИЖБ Ц.К. МОРОНИ
РУКОВОДИТЕЛЬ ЛАБОРАТОРИИ Г.К. ХАЙДУКОВ

УТВЕРЖДЕНЫ
И ВВЕДЕНЫ В ДЕЙСТВИЕ С 1 июня 1985г
ПОСТАНОВЛЕНИЕМ ГОССТРОЯ СССР
ОТ 5 марта 1985г № 25

NN п/п	Обозначение	Наименование	Стр
1.	2.	3.	4
1	3.702-2/84. 2-1.00	Содержание	2
2	3.702-2/84. 2-1.00. ПЗ	Пояснительная записка	3
3	3.702-2/84.2-1. 00 ПЗ	То же	4
4	3.702-2/84. 2-1.01000000СБ÷ ÷3.702-2/84. 2-1.04 000000-01СБ	Подсплосные панели ППЖ 1т, ППЖ-1С, ПППЖ2т, ППЖ2-1с, ППЖ2-2т, ППЖ 2-2С	5
5	3.702-2/84.2-1. 01000000СБ÷ ÷3.702-2/84.2-1.04 000000-01СБ	То же	6
6	3.702-2/84. 2-1. 01 000 000 СБ .01 000000-01СБ	Подсплосные панели ППЖ 1т, ППЖ1С, Узел „1". Опалубка.	7
7	3.702-2/84. 2-1. 02 000 000 СБ .02 000 000-01СБ	Подсплосная панель ППЖ 2т. Узлы „2", „3". Опалубка	8
8	3.702-2/84. 2-1. 03 000 000 СБ .03 000 000-01СБ	Подсплосные панели ППЖ 2-1т, ППЖ2-1С. Узлы „4", „5". Опалубка	9
9	3.702-2/84. 2-1. 04 000 000 СБ .04 000000-01СБ	Подсплосные панели ППЖ2-2т, ППЖ 2-2С Узлы „6", „7". Опалубка	10
10	3.702-2/84. 2-1. 01000000 СБ .01000000-01СБ	Подсплосные панели ППЖ 1т, ППЖ-1С. Узлы „1", „2". Армирование.	11
11	3.702-2/84. 2-1. 02 000000 СБ .02 000 000-01СБ	Подсплосная панель ППЖ 2т Узлы „3", „4". Армирование	12
12	3.702-2/84. 2-1. 03 000000 СБ .03 000000-01СБ	Подсплосные панели ППЖ2-1т, ППЖ2-1С Узлы „5", „6". Армирование	13
13	3.702-2/84. 2-1. 04 000000 СБ .04 000000-01СБ	Подсплосные панели ППЖ2-2т, ППЖ2-2С Узел „7". Армирование	14
14	3.702-2/84. 2-1. 05000000 СБ÷ ÷3.702-2/84. 2-1.15 00 000 СБ	Плиты перекрытия П1, П2-1, П2-2, П3-1, П3-2, ПЧ. ПАШ 6/1,5х6 -4-1 ÷ ПАШ 6/1,5х6 -4-4; Балка Б1	15
15	3.702-2/84. 2-1. 05 000000 СБ÷ ÷3.702-2/84. 2-1.15000 000 СБ	То же	16
16	3.702-2/84. 2-1. 05000000 СБ .06 000000 СБ	Плиты П1, П2-1 Опалубка	17
17	3.702-2/84. 2-1. 070 00 000 СБ .09 000000 СБ	Плиты П2-2, П3-2 Опалубка	18
18	3.702-2/84. 2-1 0800000 СБ -10000000 СБ -11000000 СБ	Плиты П3-1, ПЧ. Балка Б1 Опалубка	19

1.	2.	3.	4.
19	3.702-2/84.2-1. 12000000 СБ÷ ÷3.702-2/84.2-1. 15000000 СБ	Плиты ПАШ 6/1,5х6 -4-1, ПАШ 6/1,5х6 -4-2, ПАШ 6/1,5х6 -4-3, ПАШ 6/1,5х6 -4-4 Опалубка	20
20	3.702-2/84. 2-1. 05 000000 СБ÷ ÷3.702-2/84. 2-1. 09 000000 СБ	Плиты П1, П2-1, П2-2, П3-1, П3-2. Армирование	21
21	3.702-2/84. 2-1. 10 000000 СБ .11000000	Плита ПЧ, Балка Б1. Армирование Выборка стали на один элемент	22
22	3.702-2/84. 2-1. 16 000000 СБ÷ ÷3.702-2/84. 2-1. 23 000000 СБ	Блоки БК1-1÷БК1-6, БК2. Панель-оболочка ПСЖ-1	23
23	3.702-2/84. 2-1. 16 000000 СБ÷ ÷3.702-2/84. 2-1. 23 000000 СБ	То же	24
24	3.702-2/84. 2-1. 16 000000 СБ .19 000000 СБ	Блоки БК1-1, БК1-4 Опалубка	25
25	3.702-2/84. 2-1. 17000000 СБ .18000000 СБ .29000000 СБ .39000000 СБ	Блоки БК1-2, БК1-3, БК1-5, БК1-6 Опалубка	26
26	3.702-2/84. 2-1. 16 000000 СБ÷ ÷3.702-2/84. 2-1. 21 000000 СБ	Блоки БК1-1, БК1-2, БК1-3, БК1-4, БК1-5, БК1-6 Армирование	27
27	3.702-2/84. 2-1. 22 000000 СБ	Блок БК2	28
28	3.702-2/84. 2-1. 23 000000 СБ	Панель-оболочка ПСЖ 1. Опалубка.	29
29	3.702-2/84. 2-1. 23 000000 СБ	Панель-оболочка ПСЖ 1. Опалубка (продолжение)	30
30	3.702-2/84. 2-1. 23 000 000 СБ	Панель-оболочка ПСЖ 1 Армирование	31
31	3.702-2/84. 2-1. 24 000000 СБ÷ ÷3.702-2/84. 2-1. 29 000000 СБ	Панели стеновые ПСЖН/1,2х6 -121-1 ÷ ПСЖН/1,2х6 -121-6.	32
32	3.702-2/84. 2-1. 24 000 000 СБ÷ ÷3.702-2/84. 2-1. 29 000000 СБ	Панели стеновые ПСЖН/1,2х6 -121-1 ÷ ПСЖН/1,2х6 -121-6	33

Изм.	Лист	N докум.	Подпись	Дата	3.702-2/84.2-1.00
Нач. отд.		Бродский			Содержание
Гл. конструктор		Забранский			
Ст. инж.		Эпельбаум			

Лит.	Лист	Листов
Р		1

РЕСПУБЛИКА СССР ХАРЬКОВСКИЙ ПРОМСТРОЙНИИПРОЕКТ

Ведомость выпусков серии 3.702-2/84

Выпуск 0-1. „Материалы для проектирования Пояснительная записка и компоновочные чертежи"

Выпуск 1-1. „Монтажные схемы и монолитные железобетонные конструкции. Рабочие чертежи"

Выпуск 1-2 „Монолитные железобетонные конструкции Арматурные и закладные изделия Рабочие чертежи"

Выпуск 2-1 „Строительные конструкции заводского изготовления Рабочие чертежи"

Выпуск 2-2. „Строительные конструкции заводского изготовления Арматурные, закладные и соединительные изделия. Опирающие конструкции Рабочие чертежи"

Выпуск 3 „Металлические конструкции Чертежи КМ"

Примечание Данную серию смотрите совместно с выпуском 0-2 серии 3.702-2 „Материалы для проектирования Схемы производства работ"

Система маркировки чертежей серии 3.702-2/84

В штампах чертежей после указания номера серии и порядкового номера выпуска проставлено обозначение следующих марок проекта

Пояснительная записка	-00,
Технологическая часть	-01,
Архитектурно-строительные решения	-02,
Железобетонные конструкции (КЖ)	-03,
Схемы производства работ (ПР)	-04,
Металлические конструкции (КМ)	-05,

При размещении в составе одного выпуска чертежей нескольких марок ссылки на них в пояснительной записке данного выпуска приведены в сокращенной записи с указанием только обозначения марки и номера листа Например, ссылка на лист АР-6 имеет вид 02-6

Пояснительная записка

1 Настоящий выпуск 2-1 серии 3.702-2/84 содержит рабочие чертежи сборных железобетонных конструкций заводского изготовления

2 Изготовление сборных железобетонных конструкций должно производиться в точном соответствии с рабочими чертежами, а также требованиями ГОСТ 13015-75*, ГОСТ 13015.0-83, ГОСТ 13015.1-81, ГОСТ 13015.2-81, ГОСТ 13015.3-81

При изготовлении панелей-оболочек должны также соблюдаться требования „Временных технических условий (ВТУ) на материалы, изготовление и приемку панелей-оболочек сборных железобетонных предварительно напряженных сводов канделюрного типа", Москва, 1976г, разработанных НИИЖБ и БВ НИИЖБ.

3 Фиксация закладных изделий осуществляется путем крепления их к опалубочной форме, либо с помощью приварки к рабочей арматуре каркасов, для чего в закладных изделиях предусмотрены специальные подкладки

Изм.	Лист	№ докумен.	Подпись	Дата	3.702-2/84.2-1.00 ПЗ			
Инж. отд.		Бродский			Пояснительная записка.	Лит.	Лист	Листов
Гл. конст. р.		Иваранский				Р	1	2
Зед. инж.		Эпельбаум				Госстрой СССР ХАРЬКОВСКИЙ ПРОМСТРОЙНИИПРОЕКТ		
Ст. инж.		Бродский						

Копировал: Цветаева 21207-05 Формат А3

4. Для строповки панелей-оболочек ПСЖ при извлечении их из опалубочной формы применяются специальные траверсы с выдвижными штырями, устанавливаемыми в отверстия торцевых диафрагм.

Для строповки остальных сборных железобетонных конструкций используются монтажные петли.

5. При приемке сборных железобетонных конструкций особое внимание следует обращать на правильность маркировки подсиповых панелей ППЖ, блоков обрезных колец БК и плит перекрытия $\frac{ПП IV в}{1.5 \times 6}$ — 4 и П1÷П3. Во избежание монтажных ошибок, маркировка в указанных конструкциях должна производиться на поверхностях, отмеченных на опалубочных чертежах знаком ♦.

6. Складирование сборных железобетонных конструкций производится в штабелях. Высота штабеля назначается из условия обеспечения требований по технике безопасности согласно СНиП III-4-80 „Техника безопасности в строительстве". Прокладки и подкладки должны устанавливаться в местах расположения строповочных петель.

Складирование панелей-оболочек ПСЖ производится в соответствии со схемой, приведенной в выпуске 0-2 настоящей серии.

7. Поставка сборных железобетонных конструкций потребителю должна производиться по достижении бетоном отпускной прочности, величина которой устанавливается в соответствии с п. 1.4, ГОСТ 13015-75.**

При поставке панелей-оболочек ПСЖ следует также учитывать требования, указанные в п. 8.

8. Панели-оболочки ПСЖ, изготовленные в серийном порядке и удовлетворяющие требованиям ВТУ, указанным в п. 2, признаются годными и принимаются ОТК без испытаний отдельных образцов. В процессе освоения производства панелей-оболочек отбираются контрольные образцы, испытания которых проводятся по методике НИИЖБ. По результатам испытаний выдается разрешение на серийное производство панелей-оболочек.

9. В процессе серийного производства подсиповых панелей ППЖ должны производиться испытания контрольных образцов панелей (2 шт. от партии 200 шт.). Схема испытаний приведена на листе 2.

10. Погрузку и транспортирование сборных железобетонных конструкций следует производить в соответствии с рекомендациями „Временных указаний по перевозке унифицированных сборных железобетонных деталей и конструкций промышленного строительства автомобильным транспортом" (Стройиздат, 1966 г.) и „Руководства по перевозке железнодорожным транспортом сборных крупноразмерных железобетонных конструкций промышленного и жилищного строительства" (Стройиздат, 1967 г.).

Панели-оболочки ПСЖ перевозятся в горизонтальном положении ребрами вниз, опираясь на деревянные подкладки или специальные стеллажи. Допускается перевозка панелей-оболочек в вертикальном положении при обеспечении устойчивости панелей.

При транспортировании сборные железобетонные конструкции должны опираться в местах расположения монтажных петель.

Формат	Зона	Поз.	Обозначение	Наименование	Кол.	Примечан.
А4			3.702-2/84.2-1.01000000 СБ	ППЖ 1М		
				Сборочные единицы и детали		
А4			3.702-2/84.2-2.00001000	Сетка арматурная С1	1	
А4			3.702-2/84.2-2.00014000	Каркас плоский Кр1	4	
А4			3.702-2/84.2-2.00018000	То же Кр3	2	
А4			3.702-2/84.2-2.00019000	То же Кр4	1	
Б4			3.702-2/84.2-2	Стержни одиночные 1,2		См. лист 62
А4			3.702-2/84.2-2.00040000	Изделие закладное М2	2	
				Материалы		
				Бетон марки 400	0,89	м³
А3			3.702-2/84.2-1.01000000-01 СБ	ППЖ 1С		
				Сборочные единицы и детали		
А4			3.702-2/84.2-2.00001000	Сетка арматурная С1	1	
А4			3.702-2/84.2-2.00018000	Каркас плоский Кр3	2	
А4			3.702-2/84.2-2.00019000	То же Кр4	1	
А4			3.702-2/84.2-2.00015000	То же Кр7	4	
Б4			3.702-2/84.2-2	Стержни одиночные 1,2		См. лист 62
А4			3.702-2/84.2-2.00040000	Изделие закладное М2	2	
				Материалы		
				Бетон марки 400	0,89	м³
А3			3.702-2/84.2-1.02000000 СБ	ППЖ 2М		
				Сборочные единицы и детали		
А4			3.702-2/84.2-2.00001000	Сетка арматурная С1	1	
А4			3.702-2/84.2-2.00002000	То же С2	1	
А4			3.702-2/84.2-2.00004000	То же С4	2	
А4			3.702-2/84.2-2.00082000	Каркас плоский Кр25	4	
А4			3.702-2/84.2-2.00020000	То же Кр5	2	
А4			3.702-2/84.2-2.00021000	То же Кр6	1	
Б4			3.702-2/84.2-2	Стержни одиночные 1,2		См. лист 62
А4			3.702-2/84.2-2.00040000	Изделие закладное М2	2	
				Материалы		
				Бетон марки 400	1,06	м³

Изм.	Лист	№ докум.	Подпись	Дата
Нач. отд.		Бродский		
Гл. констр.		Сафранский		
Ст. инж.		Эпельбаум		
Исполн.		Тремль		
Проверил		Бродский		

3.702-2/84.2-1.01000000÷
÷3.702-2/84.2-1.04000000

Лит.	Масса	Масштаб
Р		

Лист 1 | Листов 2

Подсилосные лакели ППЖ 1М, ППЖ 1С, ППЖ 2М, ППЖ 2-1М, ППЖ 2-1С, ППЖ 2-2М, ППЖ 2-2С.

Госстрой СССР, ХАРЬКОВСКИЙ ПРОМСТРОЙНИИПРОЕКТ

Копировала Мирошниченко 21207-05 6 Формат А3

Формат	Зона	Поз.	Обозначение	Наименование	Кол.	Примечан.
А3			3.702-2/84.2-1.03000000 СБ	ППЖС 2-1м		
				Сборочные единицы и детали		
А4			3.702-2/84.2-2.00002000	Сетка арматурная С2	1	
А4			3.702-2/84.2-2.00004000	То же С4	2	
А4			3.702-2/84.2-1.00036000	То же С14	1	
А4			3.702-2/84.2-2.00016000	Каркас плоский Кр2	4	
А4			3.702-2/84.2-2.00020000	То же Кр5	1	
А4			3.702-2/84.2-2.00021000	То же Кр6	1	
Б4			3.702-2/84.2-2	Стержни одиночные 1,2		См. лист 62
А4			3.702-2/84.2-2.00040000	Изделие закладное М2	2	
А4			3.702-2/84.2-2.00041000	То же М3	1	
				Материалы		
				Бетон марки 400	0,99	м³
А3			3.702-2/84.2-1.03000000-01 СБ	ППЖС 2-1с		
				Сборочные единицы и детали		
А4			3.702-2/84.2-2.00002000	Сетка арматурная С2	1	
А4			3.702-2/84.2-2.00004000	То же С4	2	
А4			3.702-2/84.2-2.00036000	То же С14	1	
А4			3.702-2/84.2-2.00020000	Каркас плоский Кр5	1	
А4			3.702-2/84.2-2.00021000	То же Кр6	1	
А4			3.702-2/84.2-2.00017000	То же Кр8	4	
Б4			3.702-2/84.2-2	Стержни одиночные 1,2		См. лист 62
А4			3.702-2/84.2-2.00040000	Изделие закладное М2	2	
А4			3.702-2/84.2-2.00041000	То же М3	1	
				Материалы		
				Бетон марки 400	0,99	м³
А3			3.702-2/84.2-1.04000000 СБ	ППЖС 2-2м		
				Сборочные единицы и детали		
А4			3.702-2/84.2-2.00003000	Сетка арматурная С3	2	
А4			3.702-2/84.2-2.00037000	То же С15	2	
А4			3.702-2/84.2-2.00016000	Каркас плоский Кр2а	4	
А4			3.702-2/84.2-2.00020000	То же Кр5	1	
А4			3.702-2/84.2-2.00021000	То же Кр6	1	
Б4			3.702-2/84.2-2	Стержни одиночные 1,2		См. лист 62
А4			3.702-2/84.2-2.00039000	Изделие закладное М1	4	
А4			3.702-2/84.2-2.00040000	То же М2	2	

Формат	Зона	Поз.	Обозначение	Наименование	Кол.	Примечание
				Материалы		
				Бетон марки 400	0,82	м³
А3			3.702-2/84.2-1.04000000-01 СБ	ППЖС 2-2с		
				Сборочные единицы и детали		
А4			3.702-2/84.2-2.00003000	Сетка арматурная С3	2	
А4			3.702-2/84.2-2.00037000	То же С15	2	
А4			3.702-2/84.2-2.00020000	Каркас плоский Кр5	1	
А4			3.702-2/84.2-2.00021000	То же Кр6	1	
А4			3.702-2/84.2-2.00017000	То же Кр8а	4	
Б4			3.702-2/84.2-2	Стержни одиночные 1,2		См. лист 62
А4			3.702-2/84.2-2.00039000	Изделие закладное М1	4	
А4			3.702-2/84.2-2.00040000	То же М2	2	
				Материалы		
				Бетон марки 400	0,82	м³

Выборка стали на один элемент, кг

Марка элемента	Арматурные изделия											Закладные изделия								Всего
	Арматурная сталь по ГОСТ 5781-82							Арматурная сталь по ГОСТ 6727-80			Всего	Профильная сталь по ГОСТ 380-71*				Арматурная сталь по ГОСТ 5781-82 класса АIII		Итого		
	Класса АI			Класса АIII			Итого	Класса ВрI		Итого					Итого					
	ф мм			ф мм				ф мм								ф мм				
	6	14	Итого	14	16	22		4	5			5-10	5-14	2 и 2,5		8	10			
ППЖС 1м	0,8	9,9	10,7	56,8	–	–	56,8	0,4	21,1	21,5	89,0	2,8	1,6	–	4,4	–	0,6	0,6	5,0	94,0
ППЖС 1с	0,8	9,9	10,7	52,0	–	–	52,0	0,4	21,9	22,3	85,0	2,8	1,6	–	4,4	–	0,6	0,6	5,0	90,0
ППЖС 2м	9,2	9,6	18,8	1,6	72,0	–	73,6	0,4	34,8	35,2	127,6	2,8	1,6	–	4,4	–	0,6	0,6	5,0	132,6
ППЖС 2-1м	9,5	9,6	19,1	1,6	–	136,0	137,6	0,2	33,2	34,0	190,7	2,8	1,6	6,5	10,9	1,5	0,6	2,1	13,0	203,7
ППЖС 2-1с	9,5	9,6	19,1	1,6	–	124,0	125,6	0,2	33,8	34,0	178,7	2,8	1,6	6,5	10,9	1,5	0,6	2,1	13,0	191,7
ППЖС 2-2м	9,6	9,6	19,2	1,6	–	136,0	137,6	0,2	18,7	18,9	175,7	12,8	1,6	–	14,4	–	0,6	0,6	15,0	190,7
ППЖС 2-2с	9,6	9,6	19,2	1,6	–	124,0	125,6	0,2	18,7	18,9	163,7	12,8	1,6	–	14,4	–	0,6	0,6	15,0	178,7

Изм.	Лист	№ докум.	Подпись	Дата	3.702-2/84.2-1.01000000 СБ + 3.702-2/84.2-1.04000000-01 СБ	Лист 1

ППЭЖ1м, ППЭЖ1с

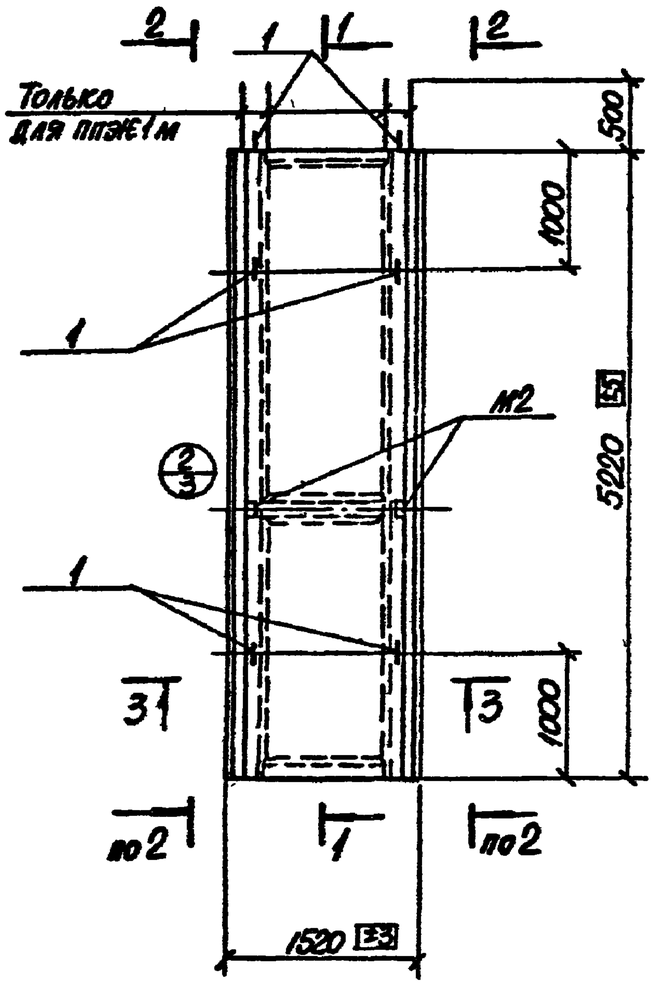

1-1

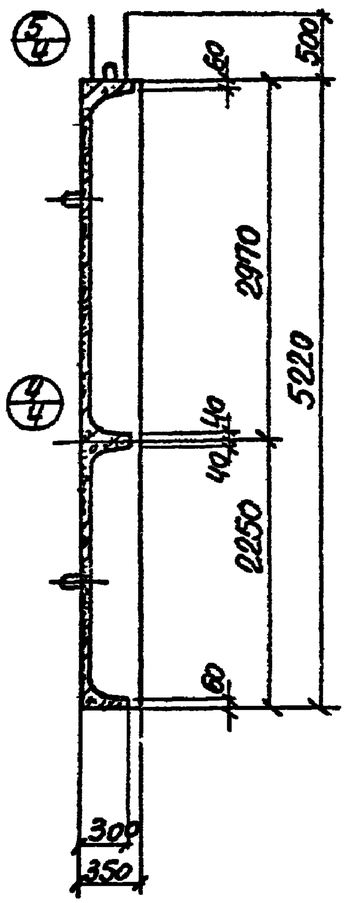

2-2

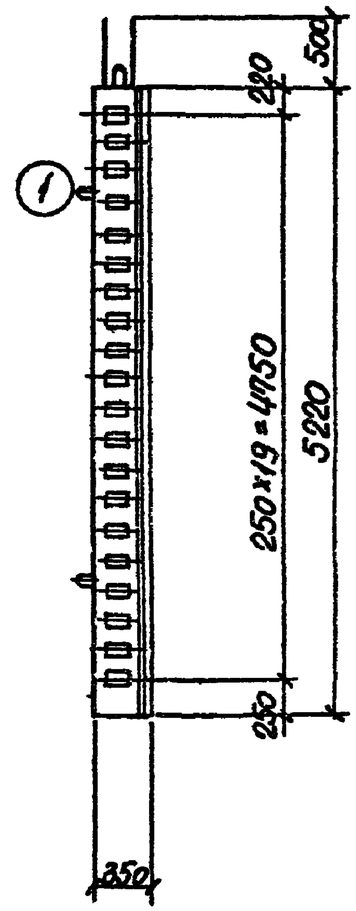

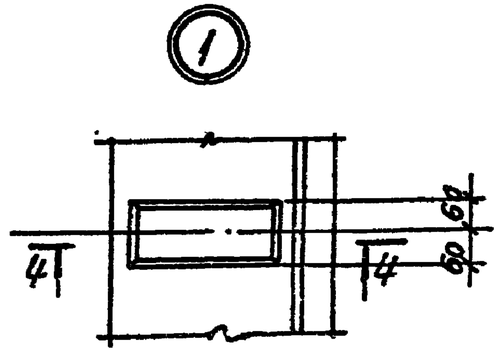

4-4

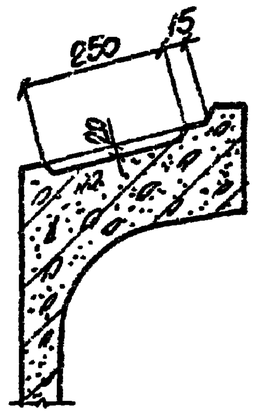

3-3

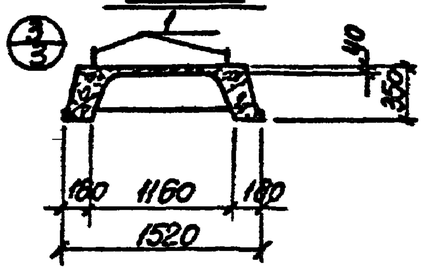

Схема испытаний панелей ППЖ

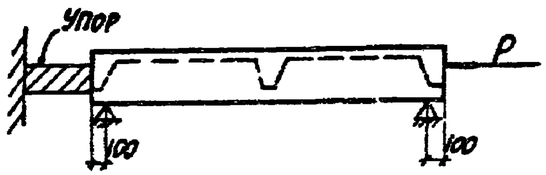

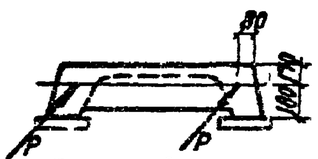

P=140тс (при c=1.4)
P=160тс (при c=1.6)

Армирование подсилосных панелей ППЭЖ1м, ППЭЖ1с смотрите на листе 6.

Изм.	Лист	N докум.	Подпись	Дата	3.702-2/84.2-1.01000000 СБ 3.702-2/84.2-1.01000000-01 СБ
Нач. отд.		Бродский			
Гл. конст.		Савранский			
Ст. инж.		Эпельбаум			
Рассчит.		Боярский			Подсилосные панели ППЭЖ1м, ППЭЖ1с. Узел „1" Опалубка
Исполн.		Попова			
Провер.		Кириченко			

Лист	Масса	Масштаб
Р		
Лист 2	Листов 8	

Госстрой СССР
ХАРЬКОВСКИЙ ПРОМСТРОЙНИИПРОЕКТ

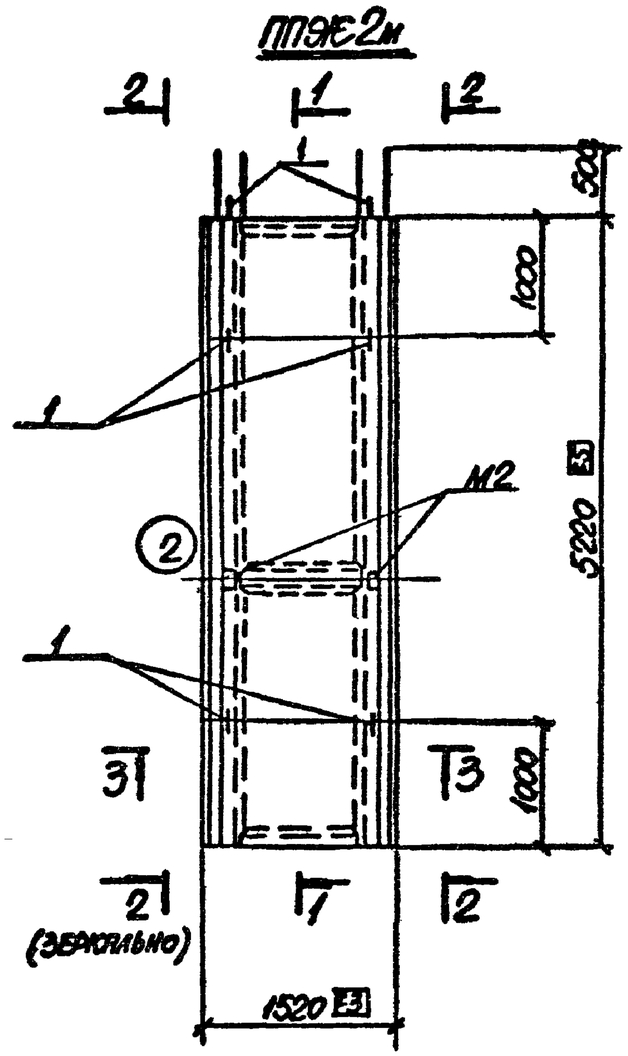

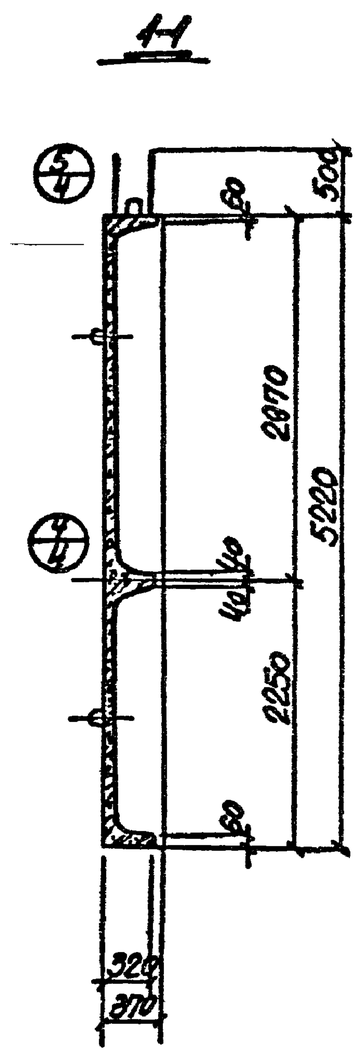

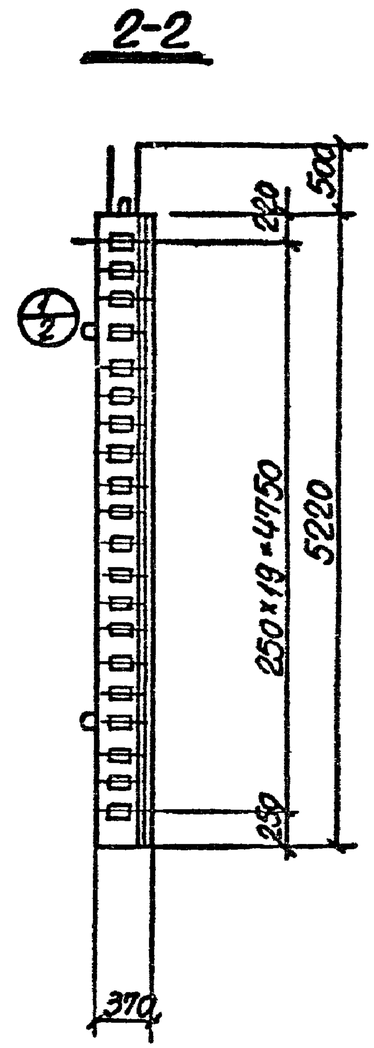

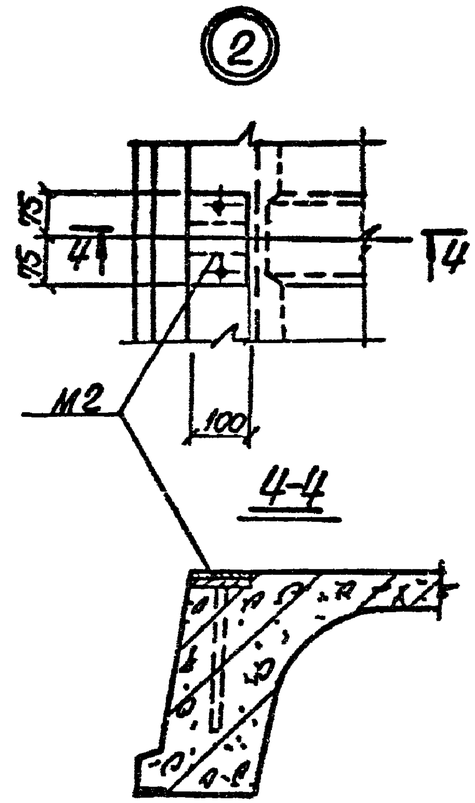

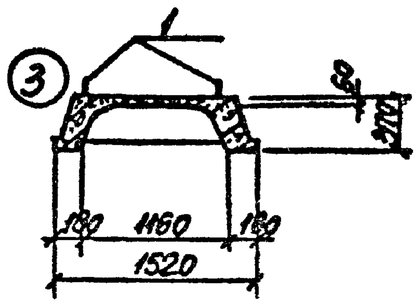

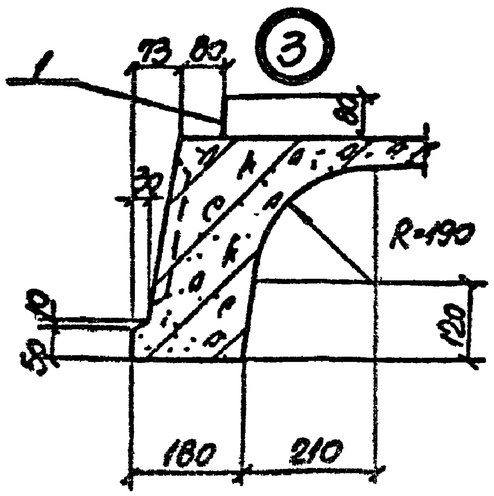

Армирование подсплосной панели ПП9Ж2м
смотрите на листе 7

Изм. Лист	N докум.	Подпись	Дата	
Нач. отд.	Бродский			
Гл. конст.	Саврянский			
Ст. инж.	Эпельбаум			
Рассчит.	Боярский			
Исполн.	Попова			
Провер.	Бродский			

3.702-2/84.2-1.02000000 СБ
3.702-2/84.2-1.02000000-01 СБ

Лит.	Масса	Масштаб
Р		

Лист 3 | Листов

Подсплосная панель ПП9Ж2м. Узлы „2", „3". Опалубка

Госстрой СССР
ХАРЬКОВСКИЙ ПРОМСТРОЙНИИПРОЕКТ

ППЭЖ2-1м, ППЭЖ2-1с

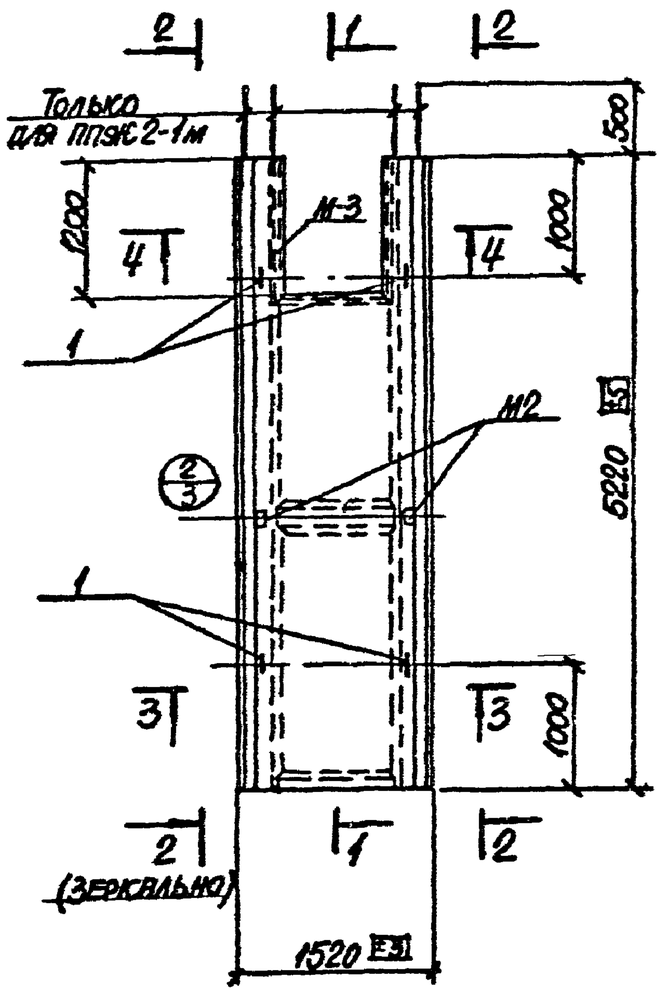

1-1

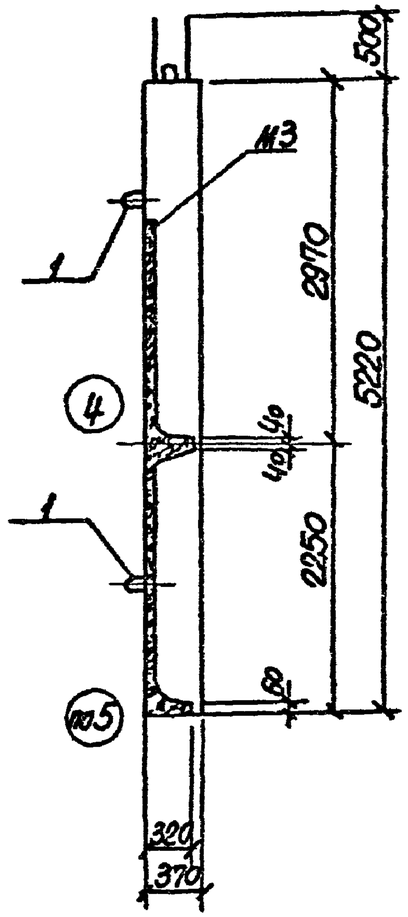

2-2

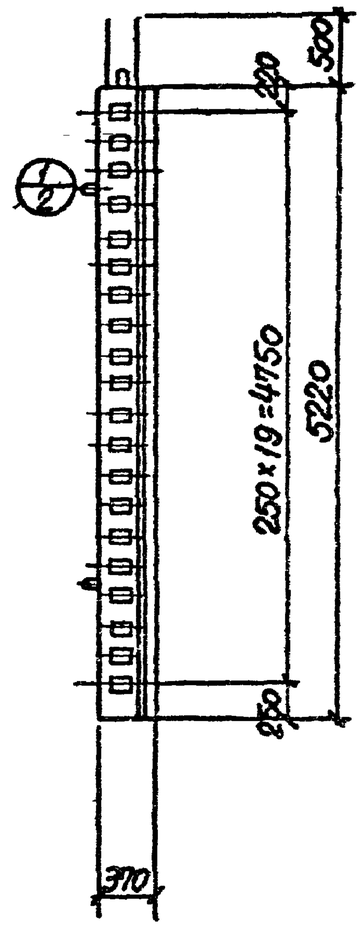

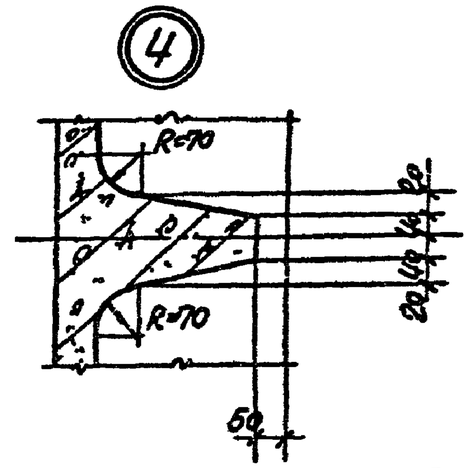

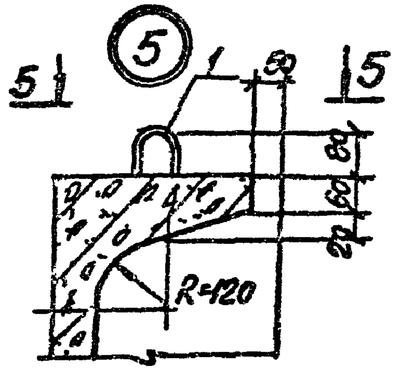

5-5

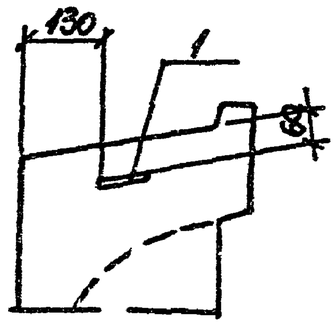

4-4

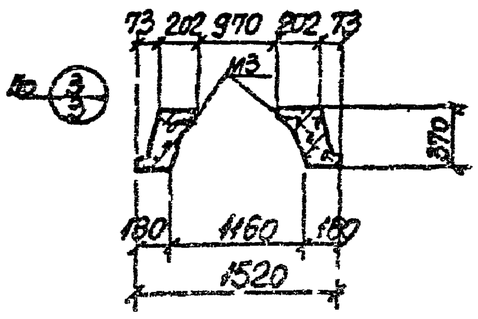

3-3

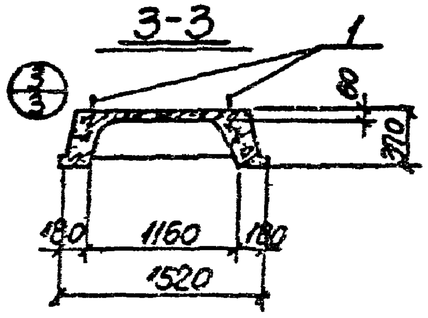

Армирование подсилосных панелей ППЭЖ2-1м, ППЭЖ2-1с смотрите на листе 8.

Изм.	Лист	N докум.	Подпись	Дата	3.702-2/84.2-1.03000000 СБ 3.702-2/84.2-1.03000000-01 СБ
Нач. отд.		Бродский			
Гл. конст.		Саврянский			Лит. / Масса / Масштаб
Ст. инже		Эпельбаум			Р
Рассчит.		Боярский			Лист 4 / Листов 8
Исполн.		Попова			Подсилосные панели ППЭЖ2-1м, ППЭЖ2-1с. Узлы 4,5. Опалубка
Провер.		Украинцева			Госстрой СССР ХАРЬКОВСКИЙ ПРОМСТРОЙНИИПРОЕКТ

21207-05 10 Копировала: Мирошниченко Формат А3

ППЭЖ 2-2м, ППЭЖ 2-2с

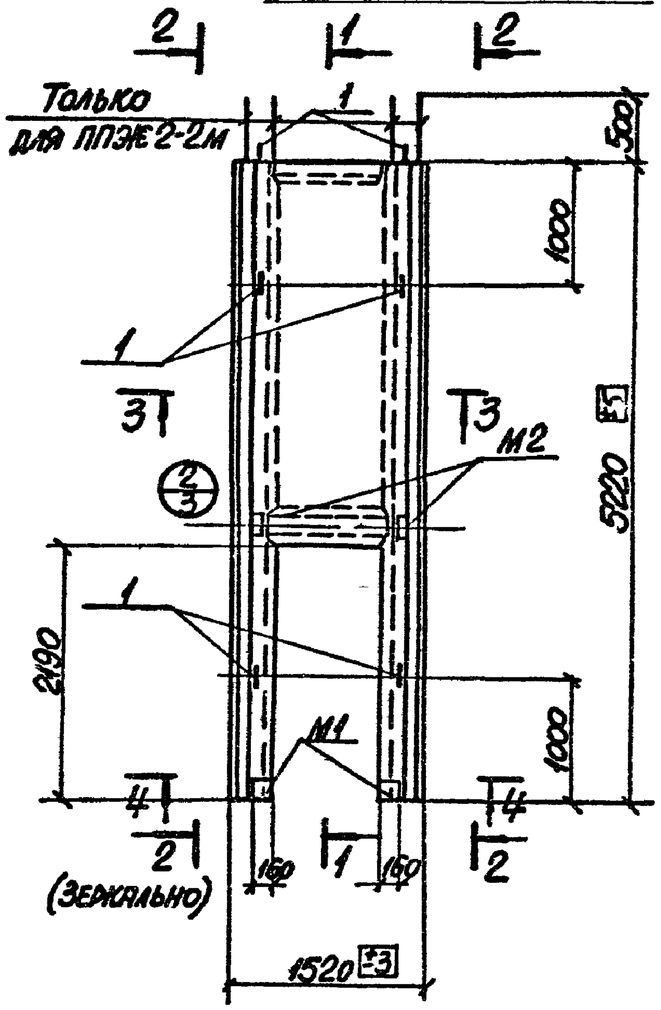

1-1

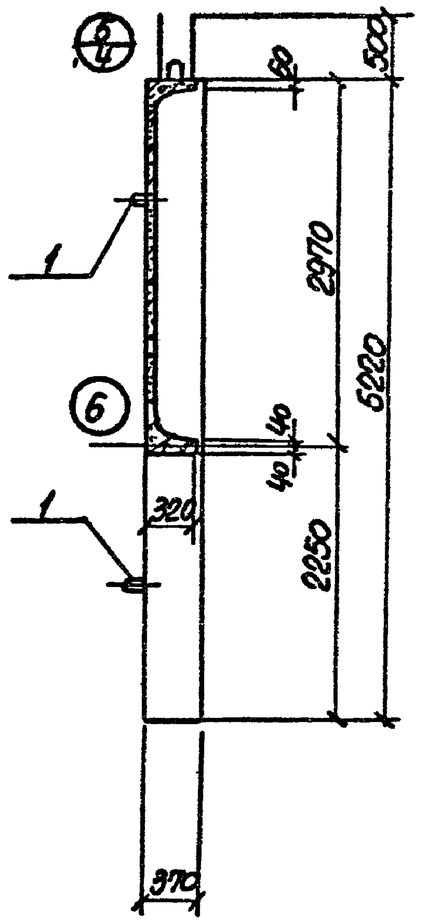

2-2

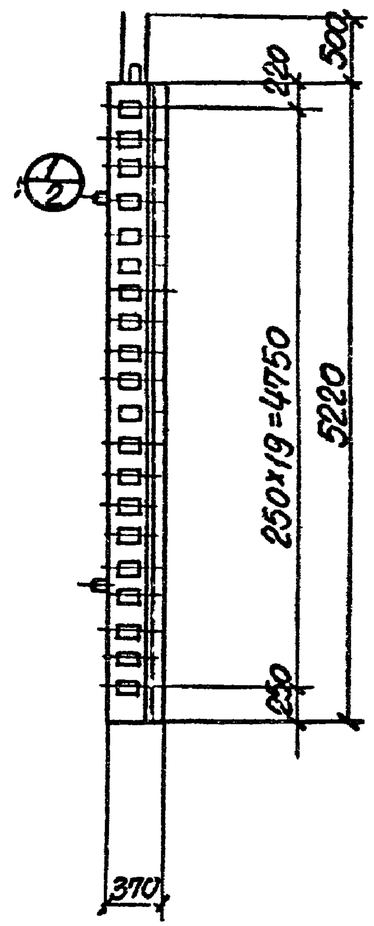

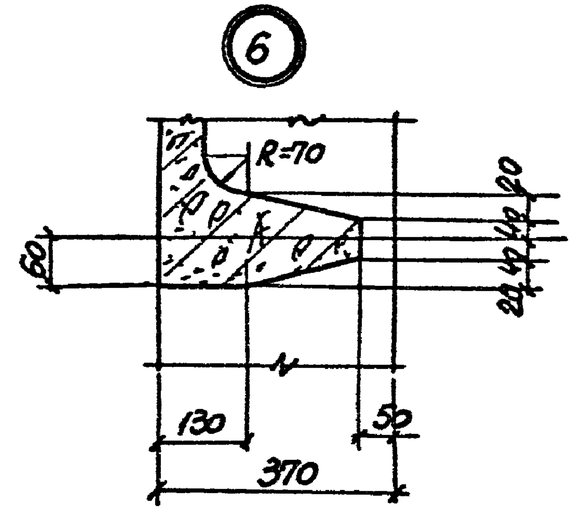

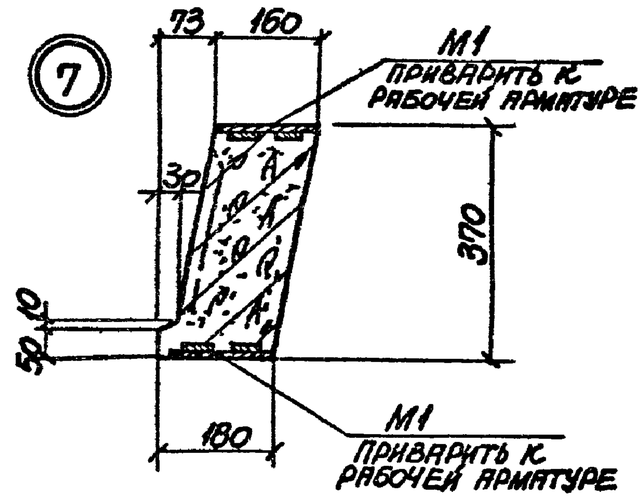

3-3

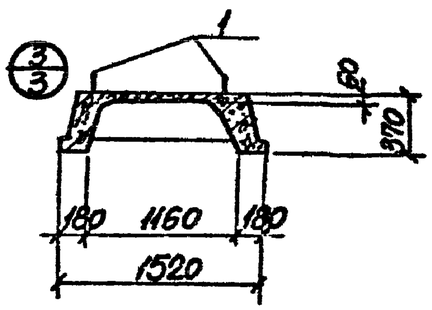

4-4

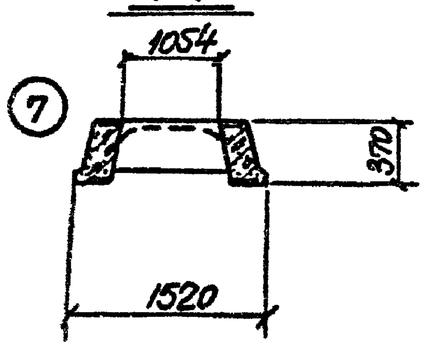

Армирование подсилосных панелей ППЭЖ 2-2м, ППЭЖ 2-2с смотрите на листе 9

					3.702-2/84.2-1.04000000 СБ 3.702-2/84.2-1.04000000-01 СБ			
Изм.	Лист	N° докум.	Подпись	Дата		Лит	Масса	Масштаб
Нач. отд.		Бродский				Р		
Гл. конст.		Саврицкий						
Ст. инж.		Эпельбаум				Лист 5	Листов	
Рассчит.		Боярский			Подсилосные панели ППЭЖ 2-2м, ППЭЖ 2-2с. Узлы „6", „7" Опалубка	Госстрой СССР ХАРЬКОВСКИЙ ПРОМСТРОЙНИПРОЕКТ		
Исполн.		Попова						
Провер.		Кудрявцевская						

21207-05 11 Копировала Мирошниченко Формат А3

ППЭЖ1м, ППЭЖ1с

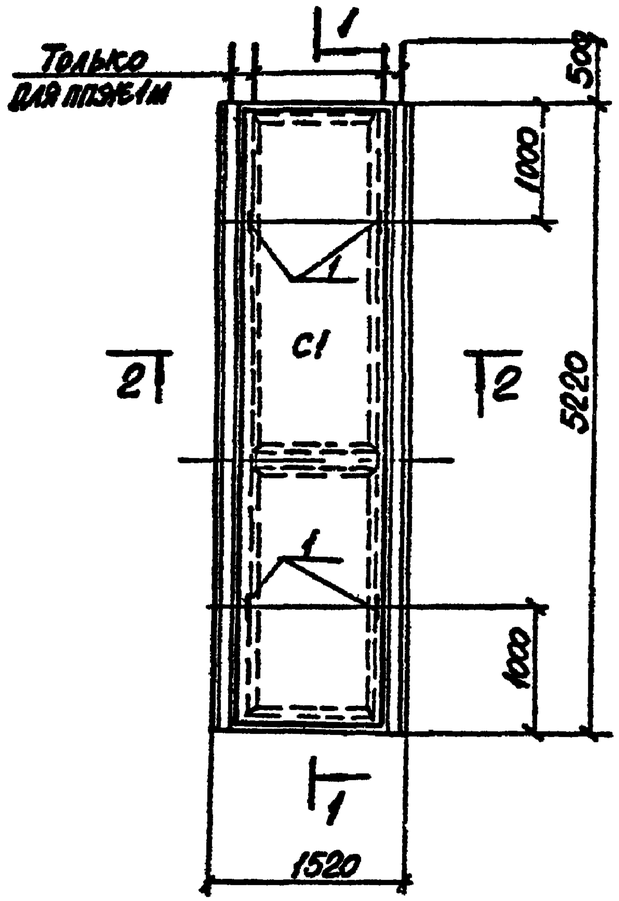

1-1

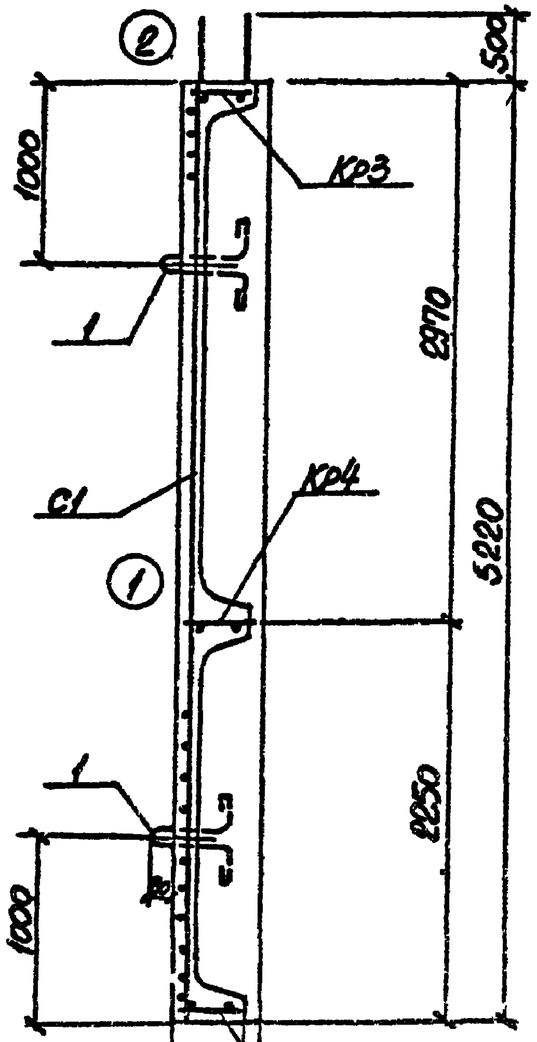

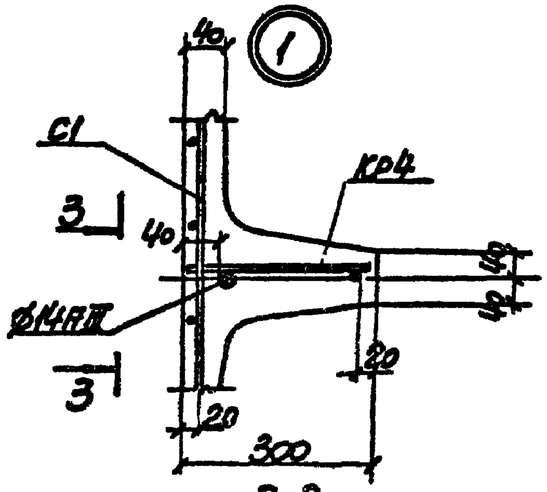

3-3

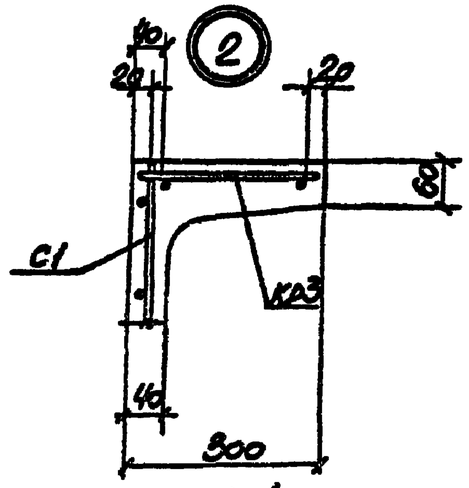

4-4

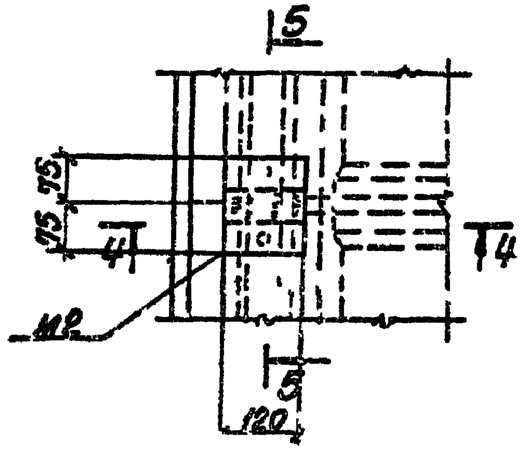

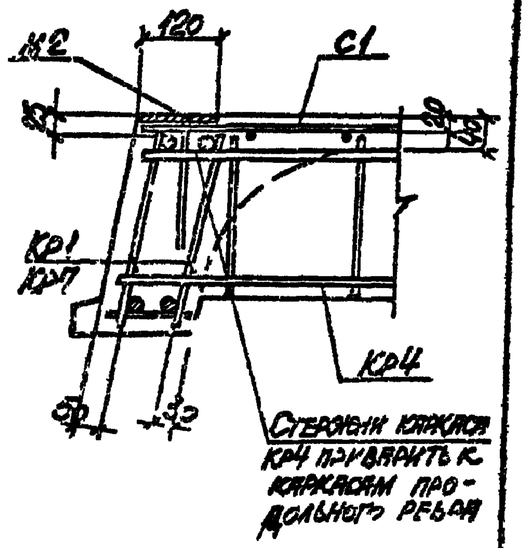

2-2

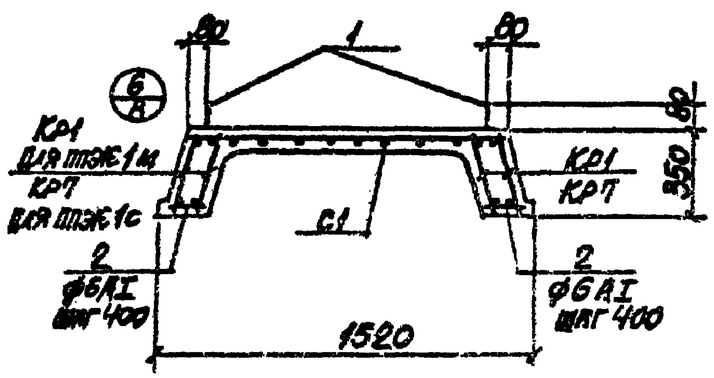

5-5

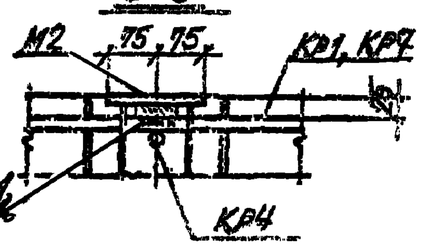

Стержень каркаса Кр1, Кр7 на монтаже приварить к закладной детали М2

Изм.	Лист	№ докум.	Подпись	Дата	
Разраб.		Бродский			
Гл. инж. пр.		Сваренюк			
Ст. инж.		Эпельбаум			
Рукоп.		Бодровский			
Нач. отд.		Попова			
Нач. гр.		Кипниевич			

3.702-2/84.21.01/000000 СБ
3.702-2/84.21.01/000000-01 СБ

Лит	Масса	Масштаб
Р		
Лист 6	Листов	

Подсилосные панели ППЭЖ1м, ППЭЖ1с. Узлы 1, 2. Армирование

Госстрой СССР
ХАРЬКОВСКИЙ ПРОМСТРОЙНИИПРОЕКТ

2.207-05 12 Копировал Формат А3

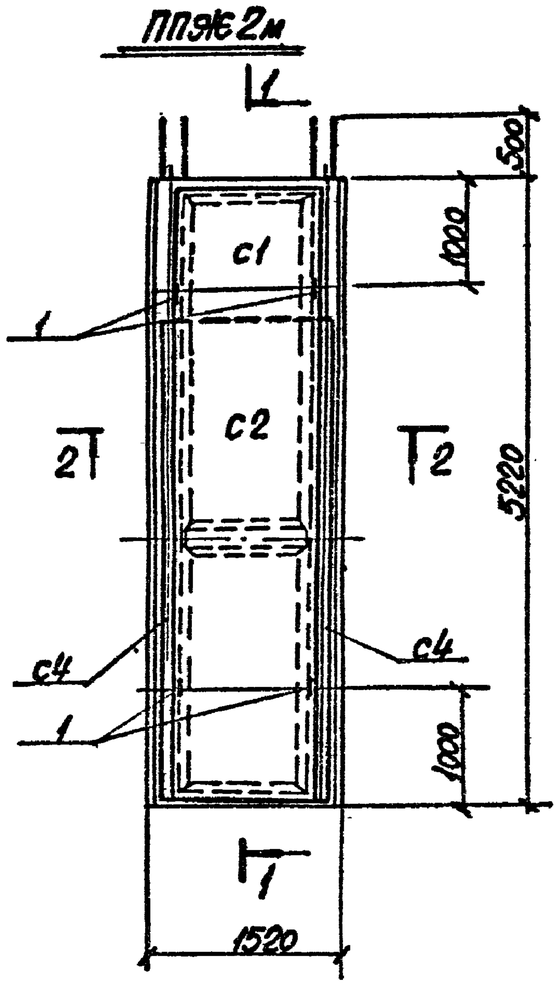

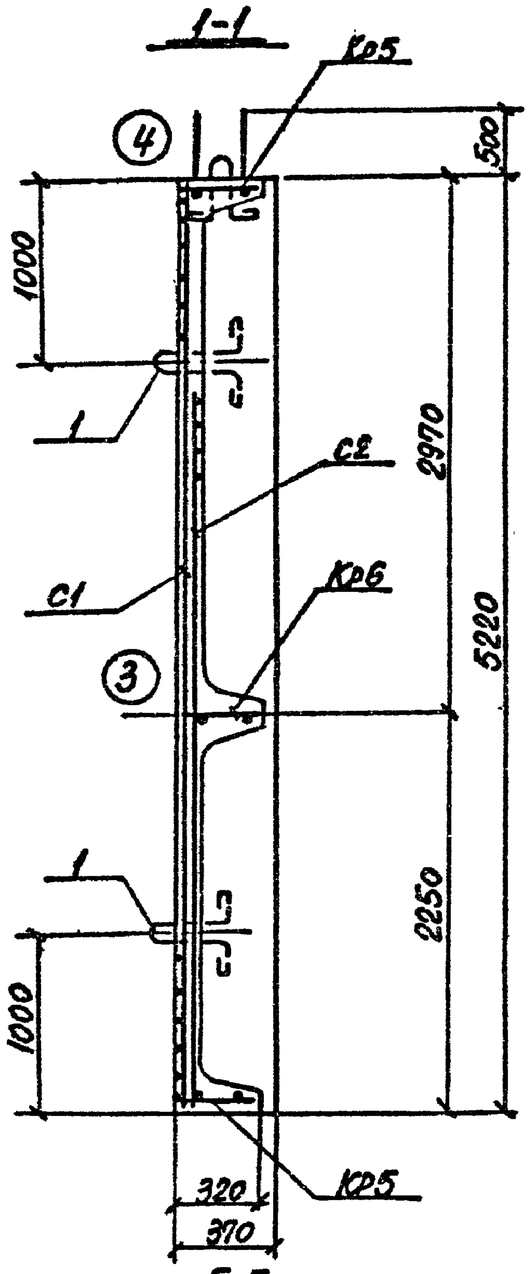

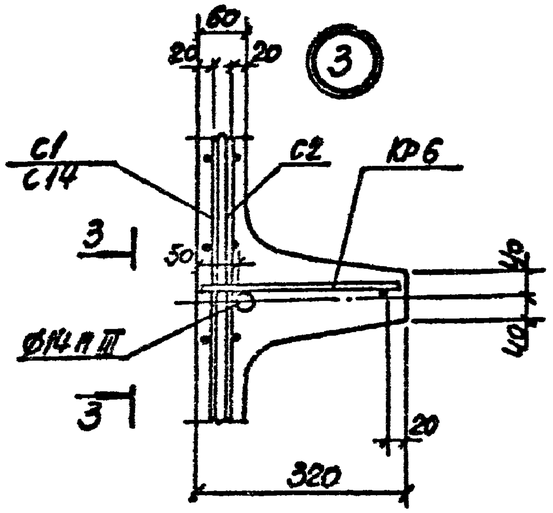

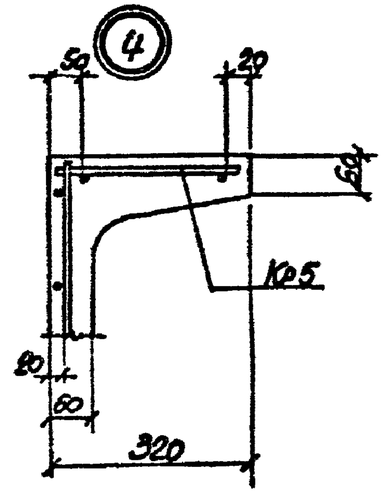

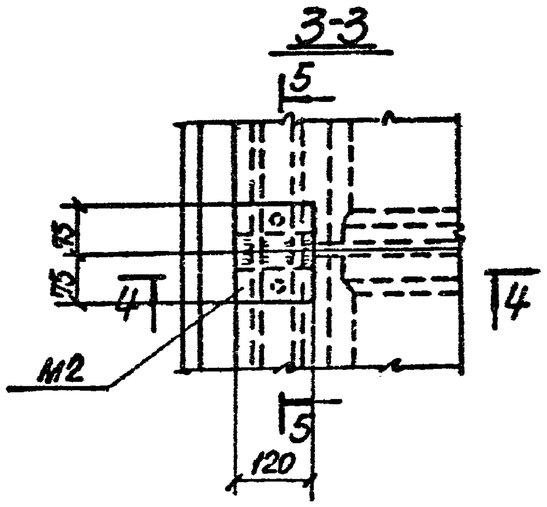

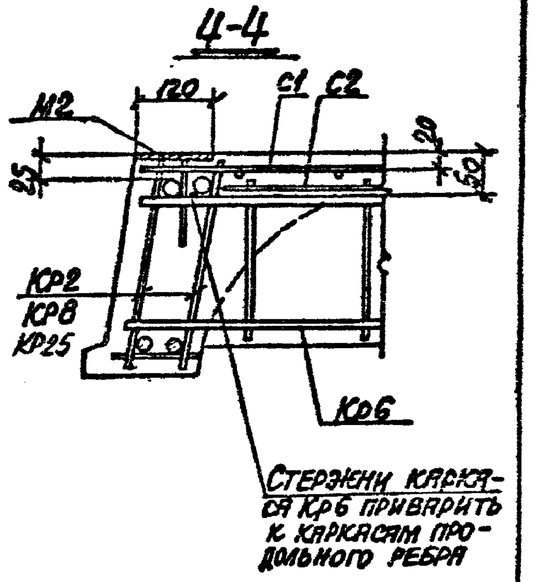

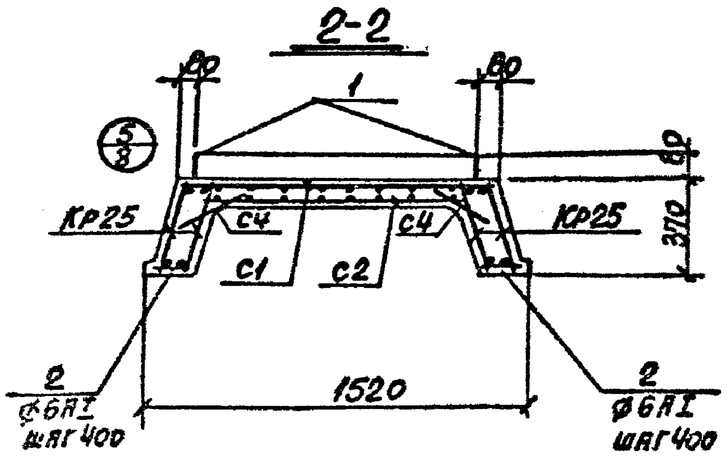

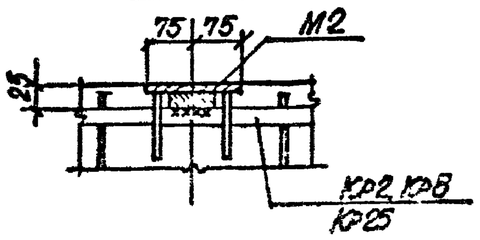

Изм. Лист	N докум.	Подпись	Дата	3.702-2/84.2-1.02000000 СВ
Нач. отд.	Бродский			Подколонная панель ППЭК 2м. Узлы 3, 4. Армирование
Гл. конст.	Саврянский			
Ст. инж.	Эпельбаум			
Разраб.	Боярский			
Исполн.	Тремль			
Провер.	Бродский			

Лит	Масса	Масштаб
Р		

Лист 7 Листов

Госстрой СССР ХАРЬКОВСКИЙ ПРОМСТРОЙНИИПРОЕКТ

21207-05 13 Копировала Мирошниченко

Формат А3

ППЖС2-1м, ППЖС2-1с

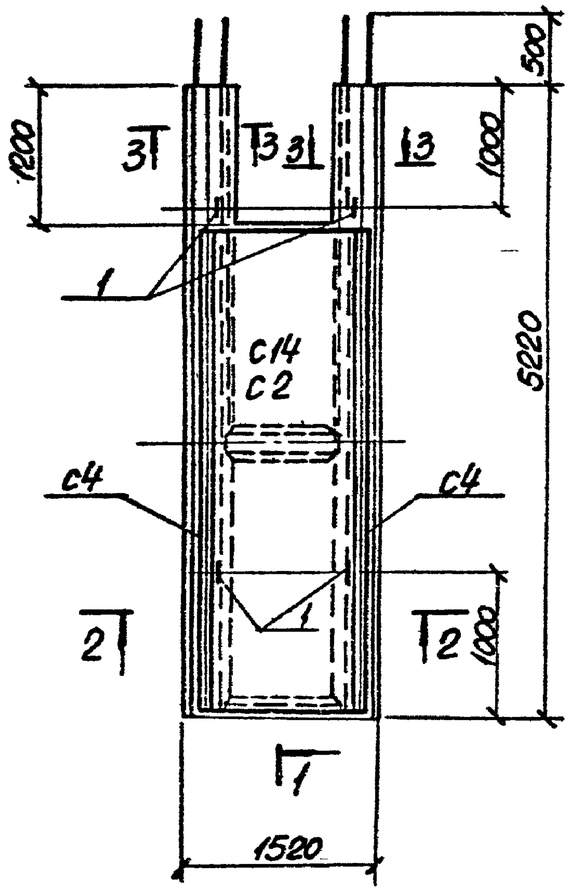

1-1

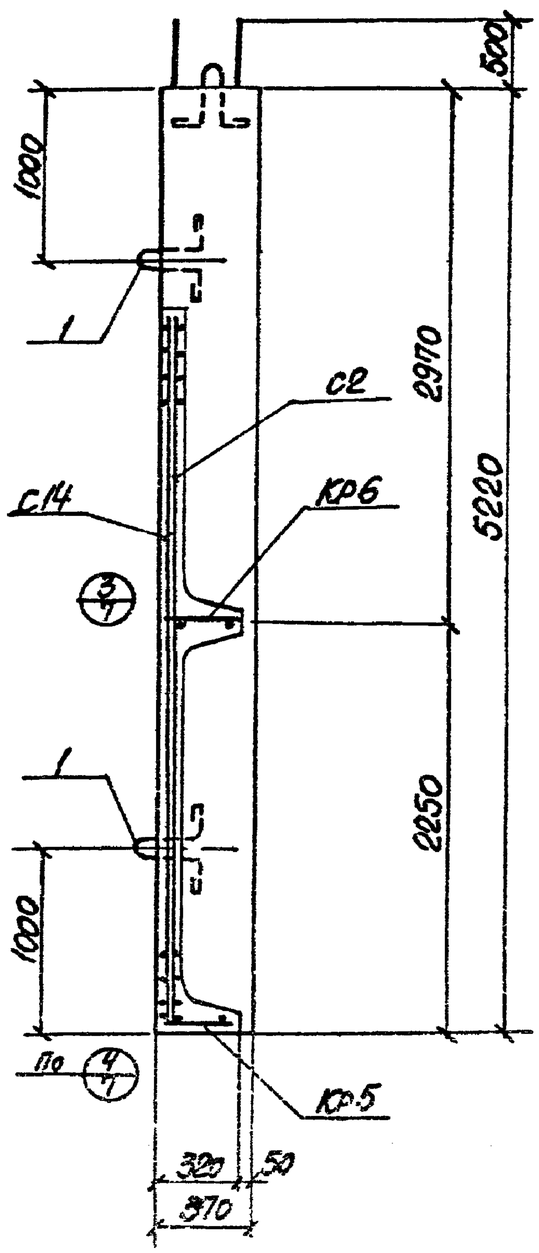

2-2

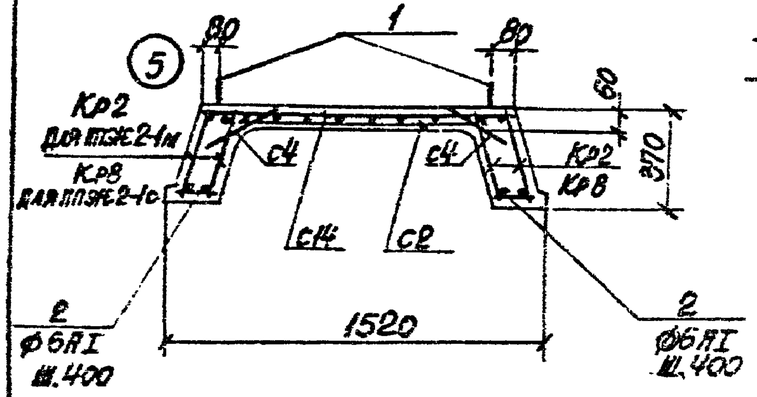

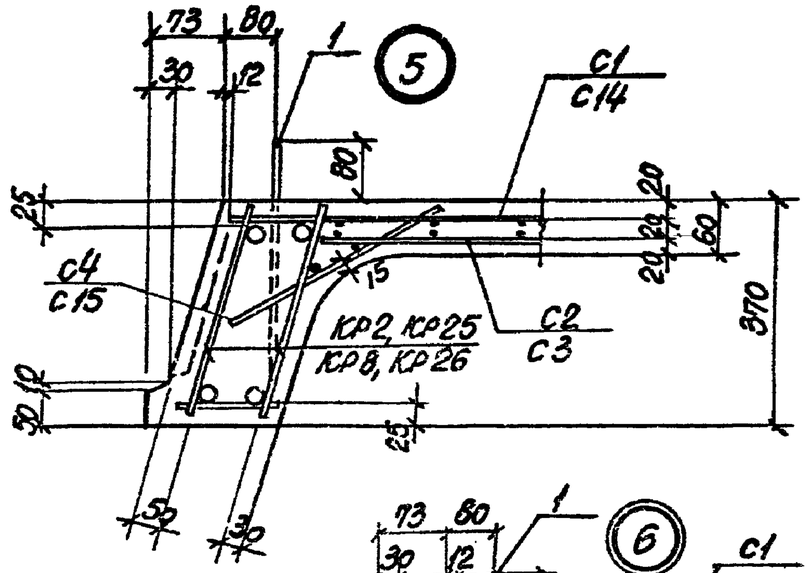

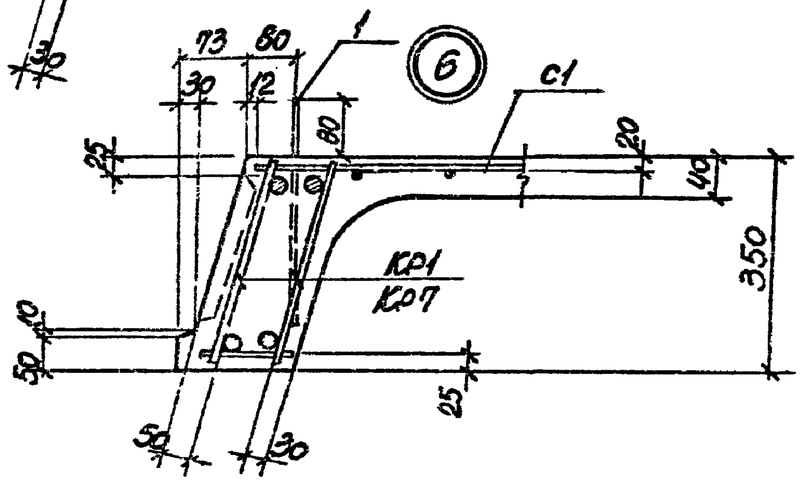

Изм.	Лист	N докум.	Подпись	Дата	3.702-2/84.2-1.03 000000 СБ 3.702-2/84.2-1.03 000000-01 СБ		
Нач. отд.		Бродский				Лит.	Масса	Масштаб
Гл. конст.		Сяврянский				Р		
Ст. инж.		Эпельбаум				Лист 8	Листов	
Разраб.		Бродский			ПОДСИЛОСНЫЕ ПАНЕЛИ ППЖС 2-1м, ППЖС2-1с. УЗЛЫ 5, 6. АРМИРОВАНИЕ	Госстрой СССР ХАРЬКОВСКИЙ ПРОМСТРОЙНИИПРОЕКТ	
Норм.		Тремль					
Провер.		Бродский					

21807 05 14 Копировал Формат А4

ППЖ2-2м, ППЖ2-2с

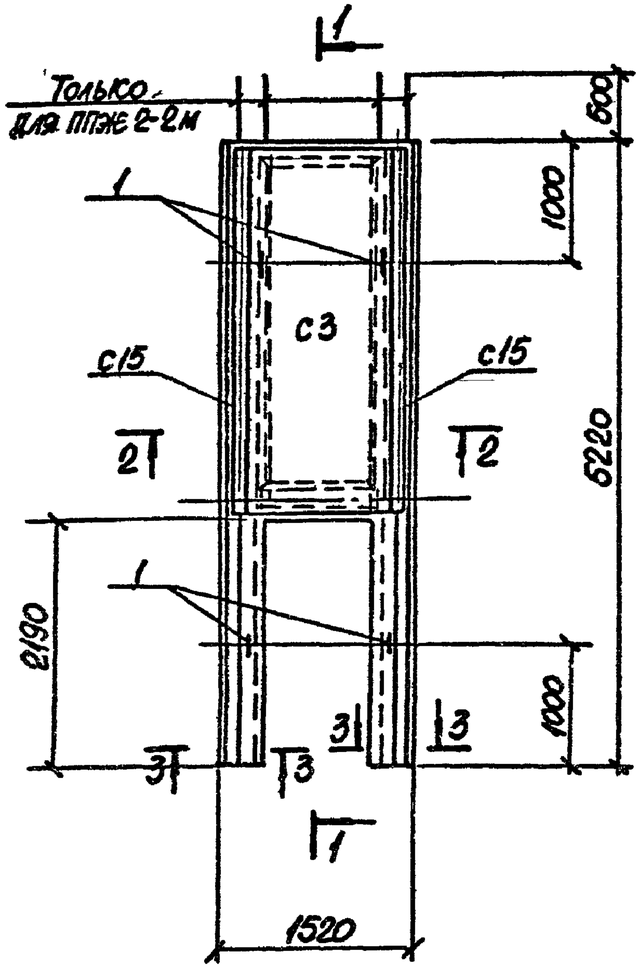

1-1

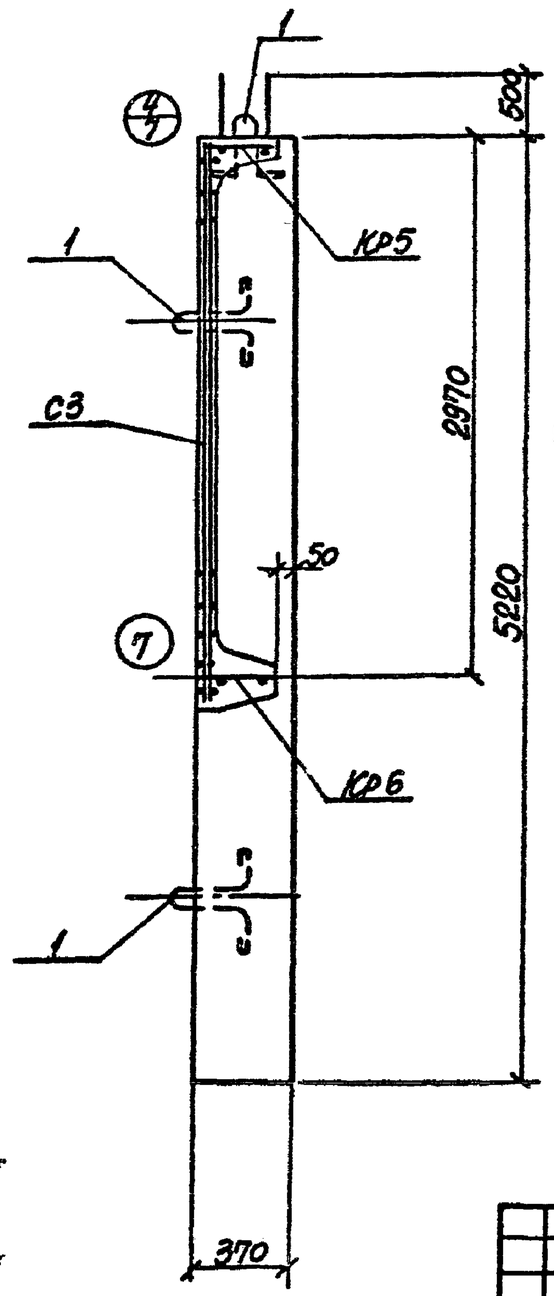

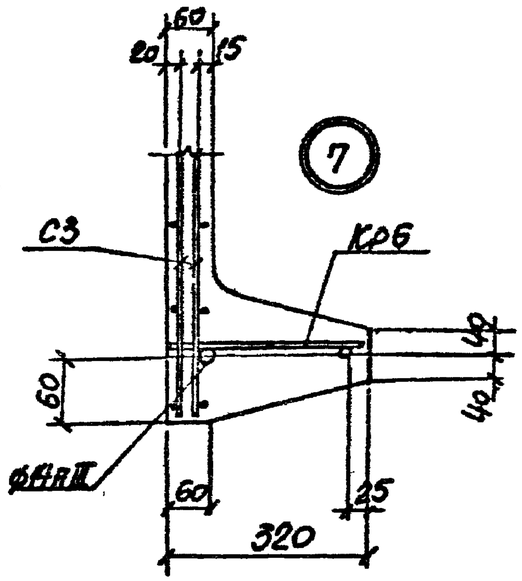

3-3

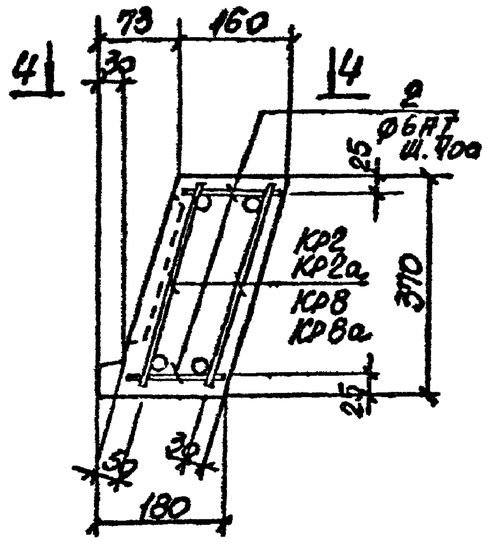

4-4

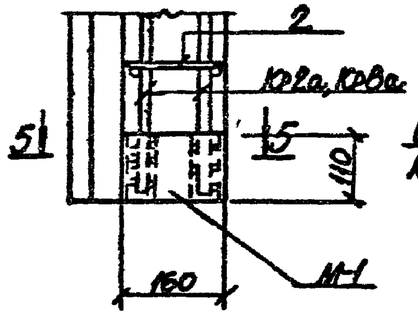

5-5

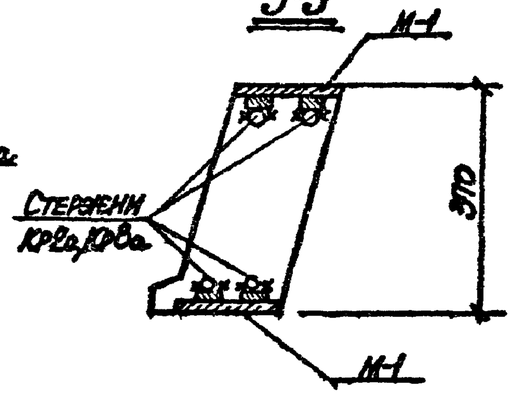

2-2

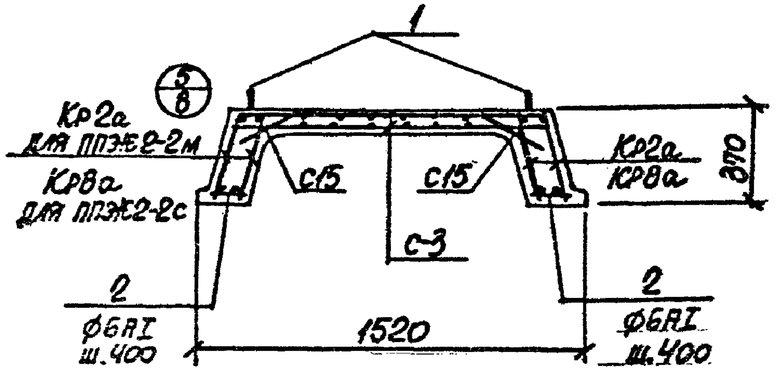

Изм. Лист	N докум.	Подпись	Дата	3.702-2/84.2-1.04000000 СБ 3.702-2/84.2-1.04000000-01 СБ
Нач. отд.	Бродский			
Гл. конст.	Сяврянский			
Ст. инж.	Эпельбаум			
Рассчит.	Боярский			Подспольные панели ППЖ2-2м, ППЖ2-2с. Узел 7. Армирование
Исполн.	Попова			
Провер.	Купричевская			

Лит	Масса	Масштаб
Р		

Лист 9 Листов 8

Госстрой СССР
ХАРЬКОВСКИЙ ПРОМСТРОЙНИИПРОЕКТ

Формат	Зона	Поз.	Обозначение	Наименование	Кол.	Примечание
А3			3.702-2/84.2-1.05000000 СБ	П1		
				Сборочные единицы и детали		
А4			3.702-2/84.2-2.0005000	Сетка арматурная С5	1	
А4			3.702-2/84.2-2.00006000	То же С6	1	
А4			3.702-2/84.2-2.00022000	Каркас плоский Кр9	3	
Б.4			3.702-2/84.2-2	Стержни одиночные поз.3	4	См. лист 62
А4			3.702-2/84.2-2.00042000	Изделие закладное М4	2	
А4			3.702-2/84.2-2.00043000	То же М5	2	
А4			3.702-2/84.2-2.00044000	То же М6	1	
				Материалы		
				Бетон марки 300	0,91 м³	
А3			3.702-2/84.2-1.06000000 СБ .07000000 СБ	П2-1, П2-2		
				Сборочные единицы и детали		
А4			3.702-2/84.2-2.00007000	Сетка арматурная С7	1	
А4			3.702-2/84.2-2.00008000	То же С8	1	
А4			3.702-2/84.2-2.00022000	Каркас плоский Кр9	3	
Б.4			3.702-2/84.2-2	Стержни одиночные поз.3	4	См. лист 62
А4			3.702-2/84.2-2.00042000	Изделие закладное М4	2	
А4			3.702-2/84.2-2.00043000	То же М5	2	
А4			3.702-2/84.2-2.00044000	То же М6	2	
				Материалы		
				Бетон марки 300	0,91 м³	
А3			3.702-2/84.2-1.08000000 СБ .09000000 СБ	П3-1, П3-2		
				Сборочные единицы и детали		
А4			3.702-2/84.2-2.00009000	Сетка арматурная С9	2	
А4			3.702-2/84.2-2.00023000	Каркас плоский Кр10	10	
Б.4			3.702-2/84.2-2	Стержни одиночные поз.3	3	См. лист 62
А4			3.702-2/84.2-2.00042000	Изделие закладное М4	1	
А4			3.702-2/84.2-2.00043000	То же М5	2	

Формат	Зона	Поз.	Обозначение	Наименование	Кол.	Примечание
А4			3.702-2/84.2-2.00044000	Изделие закладное М6	3	
А4			3.702-2/84.2-2.00045000	То же М7	0,8 пм	
А4			3.702-2/84.2-2.00060000	То же М21	2	
				Материалы		
				Бетон марки 300	0,89 м³	
А3			3.702-2/84.2-1.10000000 СБ	П4		
				Сборочные единицы и детали		
А4			3.702-2/84.2-2.00010000	Сетка арматурная С10	2	
А4			3.702-2/84.2-2.00062000	Каркас плоский Кр23	2	
Б.4			3.702-2/84.2-2	Стержни одиночные поз.3	4	См. лист 62
А4			3.702-2/84.2-2.00046000	Закладное изделие М8	4	
				Материалы		
				Бетон марки 300	0,55 м³	

Изм.	Лист	№ докум.	Подпись	Дата
Нач. отд.		Бродский		
Гл. констр.		Сперанский		
Ст. инж.		Гольбаум		
Исполн.		Попова		
Проверил		Харьковская		

3.702-2/84.2-1.05000000 СБ
+3.702-2/84.2-1.15000000 СБ

Лит.	Масса	Масштаб
Р		

Лист 10 Листов

Плиты перекрытия
П1, П2-1, П2-2, П3-1, П3-2, П4.
Панель 4-1 ÷ панель 4-4.
Т.5 ÷ Т.6. Балка 1-5 ÷ 6

Госстрой СССР
ХАРЬКОВСКИЙ
ПРОМСТРОЙНИИПРОЕКТ

Формат	Зона	Поз.	Обозначение	Наименование	Кол.	Примечан.
А3			3.702-2/84.2-1. 12000000 СБ	ПА III В / 1.5х6 -4-1		
				Сборочные единицы и детали		
Б4		17	3.702-2/84.2-2	Стержни одиночные поз.8,9,10		см. лист 63
А4		18	3.702-2/84.2-2. 00045000	Изделие закладное М7	1.5пм	
А4		19	3.702-2/84.2-2. 00048000	То же М10	1	
А4		20	3.702-2/84.2-2. 00050000	То же М12	1	
				Материалы		
				Бетон марки 300	0,758м³	
А3			3.702-2/84.2-1. 13000000 СБ	ПА III В / 1.5х6 -4-2		
				Сборочные единицы и детали		
А4		18	3.702-2/84.2-2. 00045000	Изделие закладное М7	1,1пм	
А4		19	3.702-2/84.2-2. 00048000	То же М10	2	
А4		21	3.702-2/84.2-2. 00049000	То же М11	10	
А4		20	3.702-2/84.2-2. 00050000	То же М12	1	
				Материалы		
				Бетон марки 300	0,785м³	
А3			3.702-2/84.2-1. 14000000 СБ	ПА III В / 1.5х6 -4-3		
				Сборочные единицы и детали		
А4		18	3.702-2/84.2-2. 00045000	Изделие закладное М7	1,1пм	
А4		19	3.702-2/84.2-2. 00048000	То же М10	2	
А4		21	3.702-2/84.2-2. 00049000	То же М11	14	
А4		20	3.702-2/84.2-2. 00050000	То же М12	1	
				Материалы		
				Бетон марки 300	0,785 м³	
А3			3.702-2/84.2-1. 15000000 СБ	ПА III В / 1.5х6 -4-4		
				Сборочные единицы и детали		

Формат	Зона	Поз.	Обозначение	Наименование	Кол.	Примечан.
Б4		17	3.702-2/84.2-2	Стержни одиночные поз.8,9,10		см. лист 63
А4		18	3.702-2/84.2-2. 00045000	Изделие закладное М7	1,5пм	
А4		19	3.702-2/84.2-2. 00048000	То же М10	3	
А4		20	3.702-2/84.2-2. 00050000	То же М12	1	
				Материалы		
				Бетон марки 300	0,744 м³	
А3			3.702-2/84.2-1. 10000000 СБ	Б1		
				Сборочные единицы и детали		
А4		22	3.702-2/84.2-2 00024000	Каркас плоский Кр11	2	
Б4		23	3.702-2/84.2-2	Стержни одиночные поз.6,7		см. лист 62
А4		24	3.702-2/84.2-2. 00047000	Изделие закладное М9	5	
				Материалы		
				Бетон марки 300	0,37м³	

П1

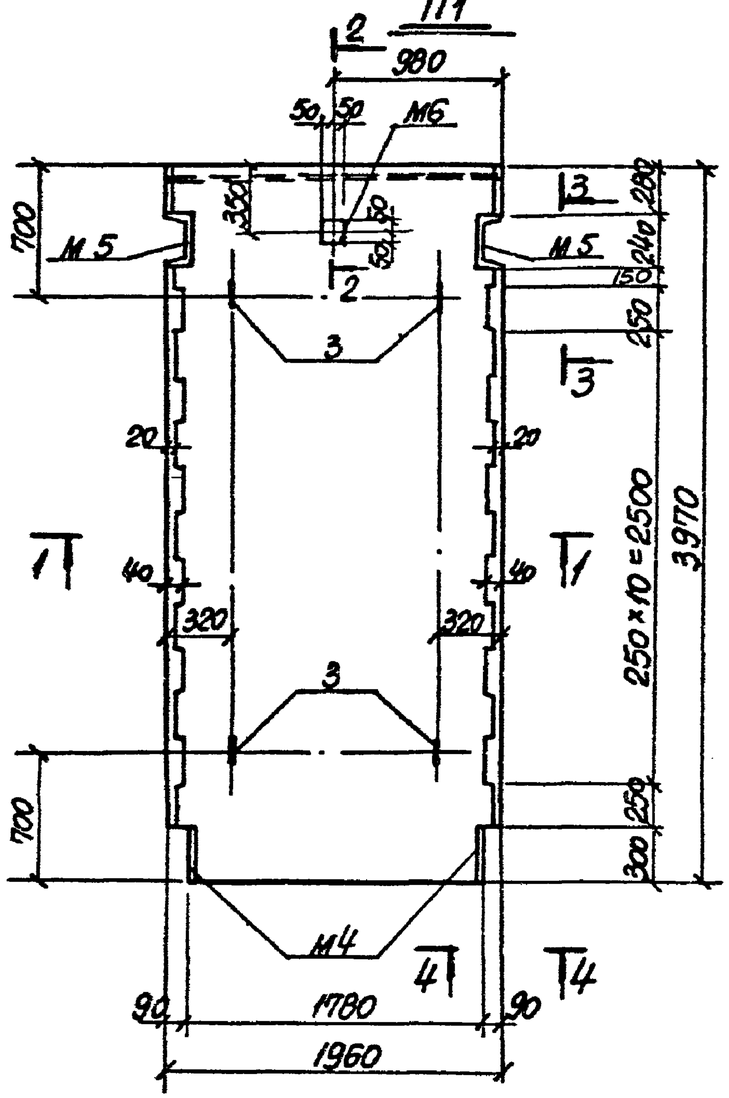

П2-1

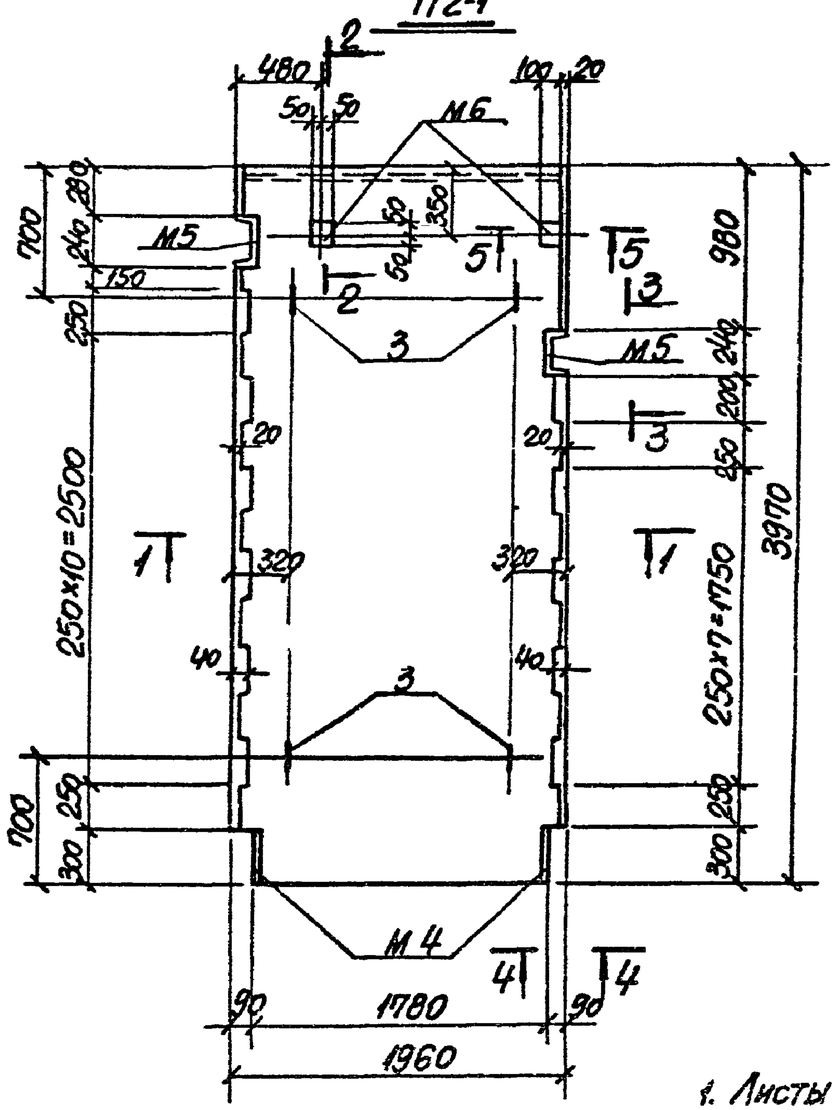

2-2

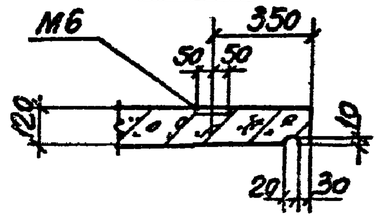

3-3

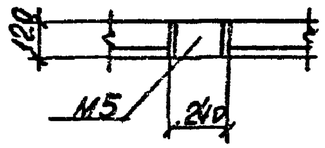

4-4

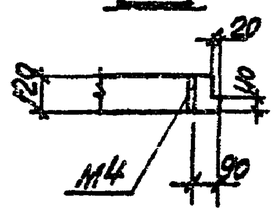

5-5

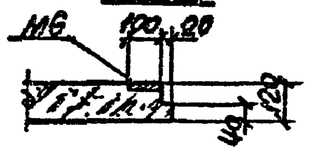

1. Листы 11 ÷ 13 рассматривать совместно.
2. Армирование плит смотрите на листах 15, 16.

1-1

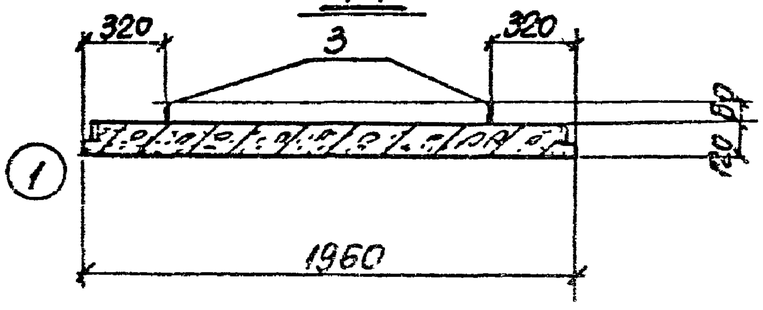

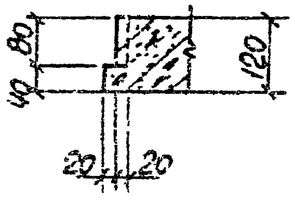

Изм.	Лист	N докум.	Подпись	Дата	3.702-2/84.2-1.05000000 СБ 3.702-2/84.2-1.05000000 СБ
Нач. отд.		Бродский			
Гл. конст.		Скворцов			
Ст. инж.		Эпельбаум			
Рассчит.		Боярский			Плиты П1, П2-1 Опалубка
Исполн.		Попова			
Провер.		Прочебский			

Лит.	Масса	Масштаб
Р		

Лист 11 Листов

Госстрой СССР
ХАРЬКОВСКИЙ
ПРОМСТРОЙНИИПРОЕКТ

П2-2

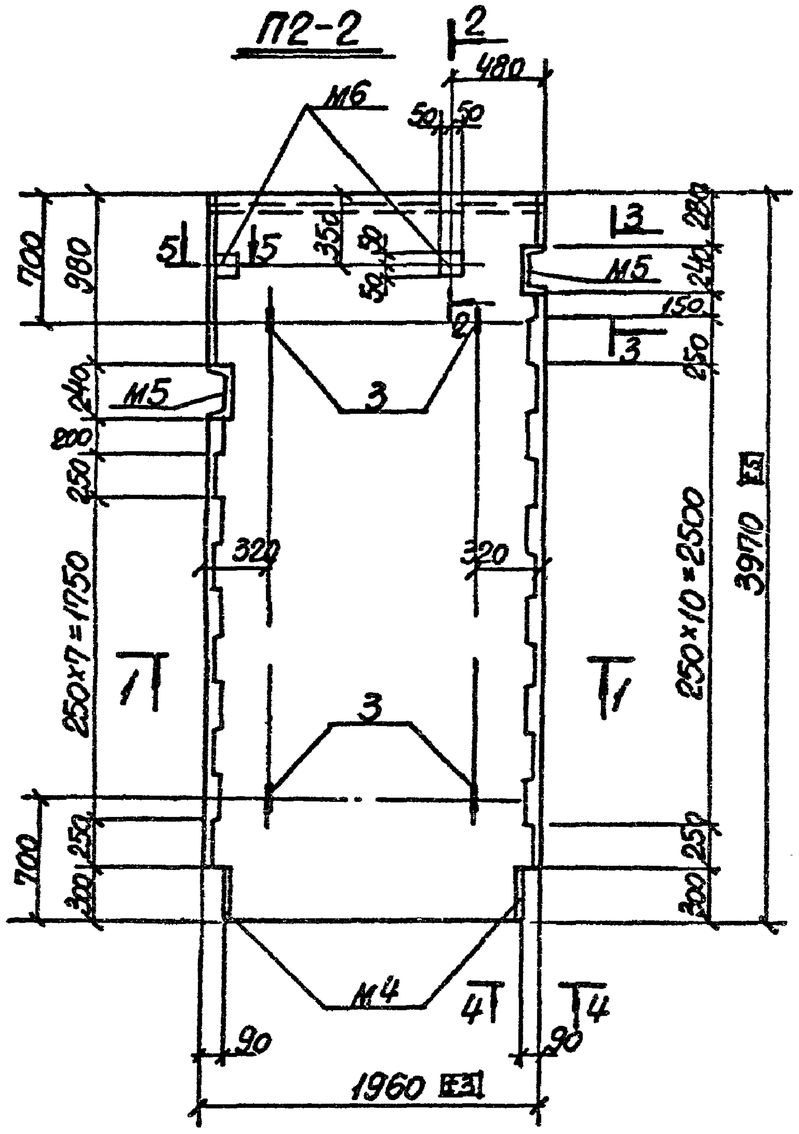

П3-2

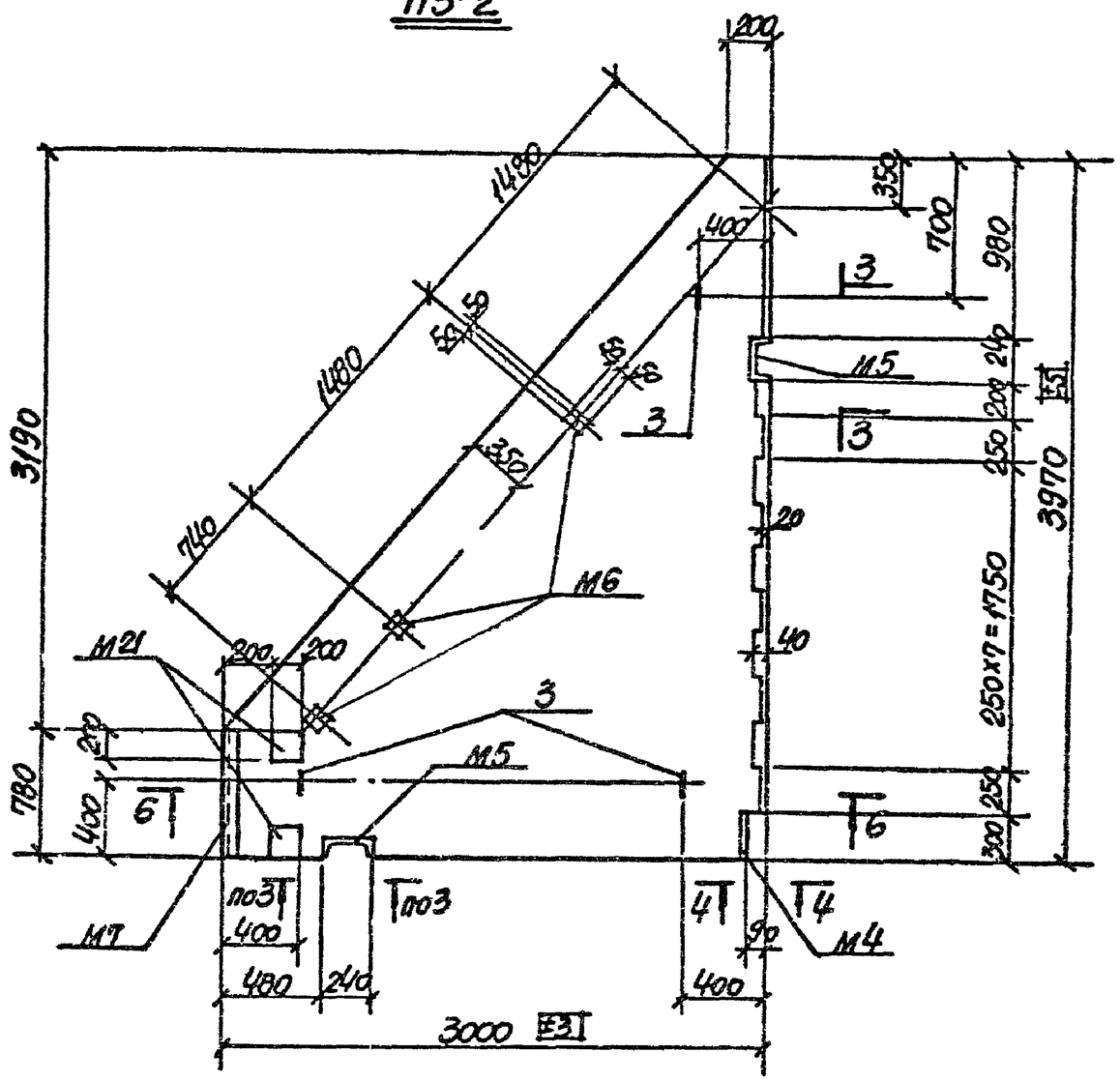

1 Листы 11÷13 рассматривать совместно
2 Армирование плит смотрите на листах 15, 16.

6-6

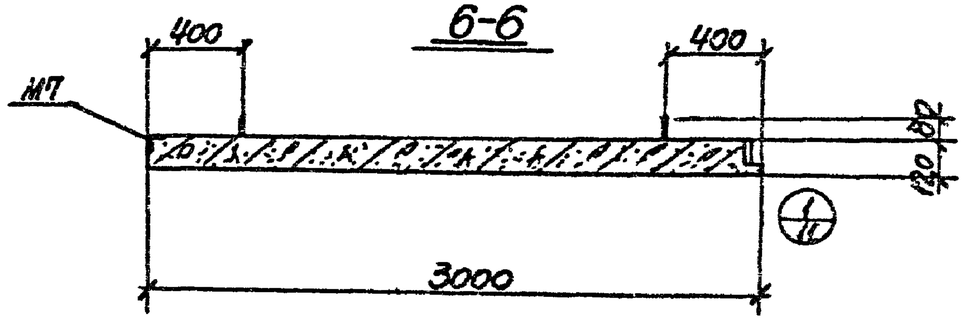

Изм.	Лист	N докум.	Подпись	Дата	3.702-2/84.2-1.07 000000 СБ 3.702-2/84.2-1.09 000000 СБ
Нач. отд.		Бродский			
Гл. конст.		Сазранский			
Ст. инж.		Эпельбаум			
Рассчит.		Боярский			Плиты П2-2, П3-2 Опалубка
Исполн.		Попова			
Провер.		Рупончевская			

Лит.	Масса	Масштаб
Р		
Лист 12	Листов	

Госстрой СССР
ХАРЬКОВСКИЙ ПРОМСТРОЙНИИПРОЕКТ

24007-05 19 Копировала Мирошниченко Формат А3

П3-1

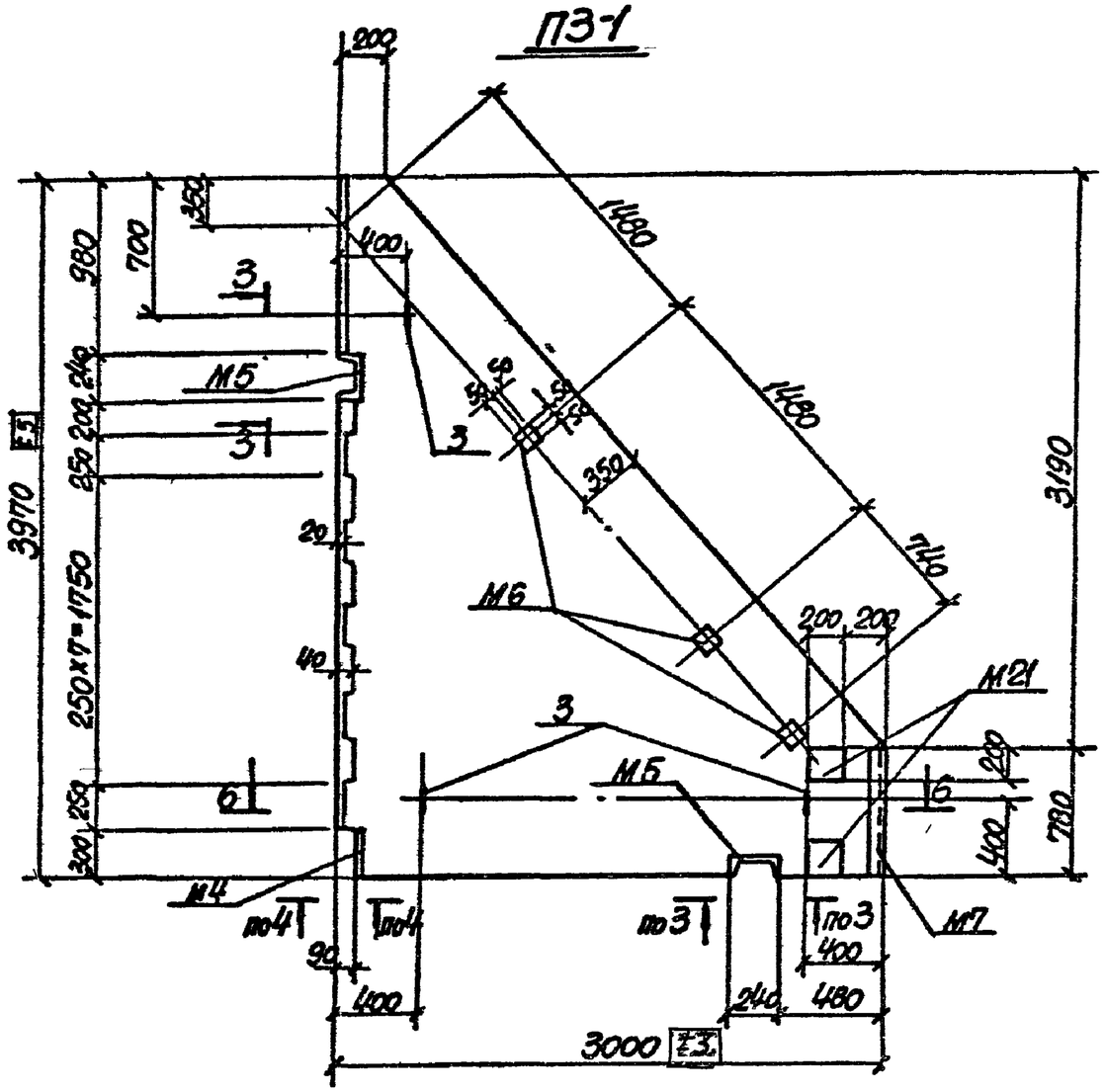

П4

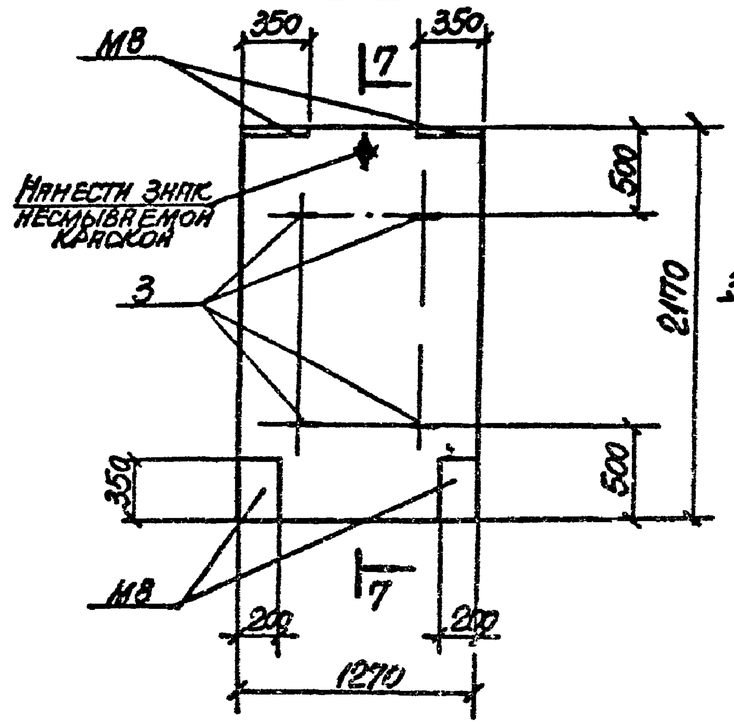

7-7

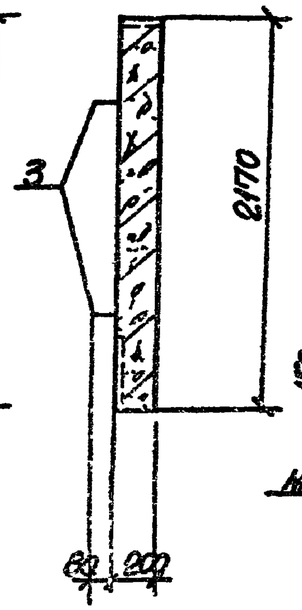

8-8

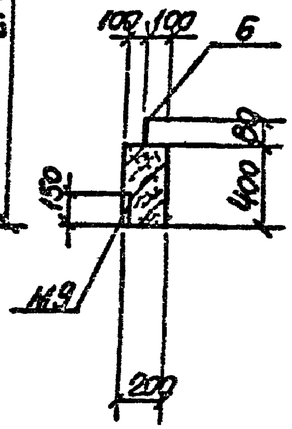

1 Листы 11÷13 рассматривать совместно
2 Армирование плит смотрите на листах 15,16

Б1

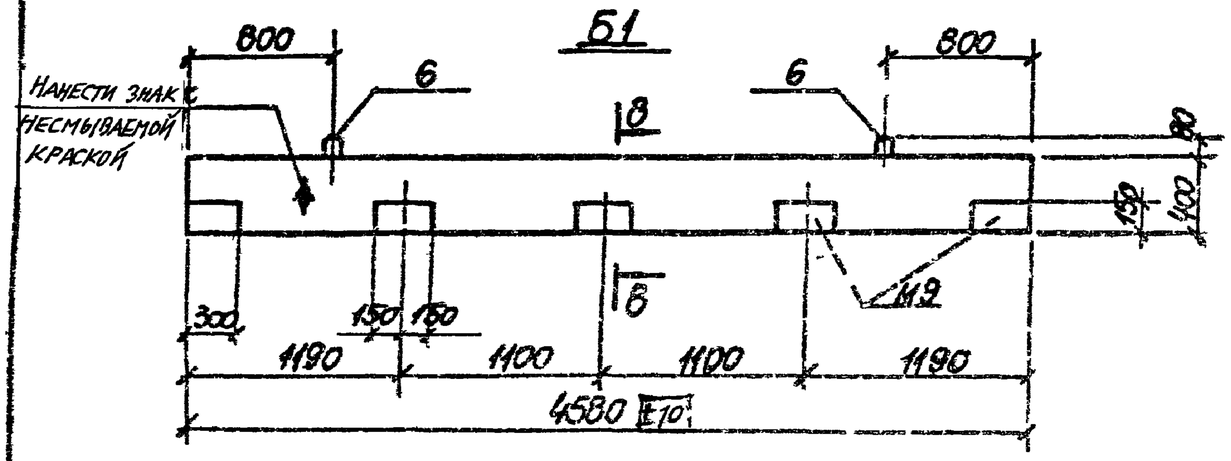

Изм.	Лист	№ докум.	Подпись	Дата	3.702-2/84.21.08 000000 СБ, 3.702-2/84.21.10 000000 СБ. 3.702-2/84.2-1.11 000000 СБ
Нач. отд.		Бродский			
Гл. конст.		Сяврановский			
Ст. инж.		Эпельбаум			
Рассчит.		Болдский			Плиты П3-1, П4. Балка Б1 Опалубка
Исполн.		Попова			
Провер.		Куракевская			

Лит.	Масса	Масштаб
Р		
Лист 13	Листов	

Госстрой СССР ХАРЬКОВСКИЙ ПРОМСТРОЙНИИПРОЕКТ

21237-05 20 Копировала Ю.Рошкченко Формат А3

ПАIIIВ 1.5х6 -4-1

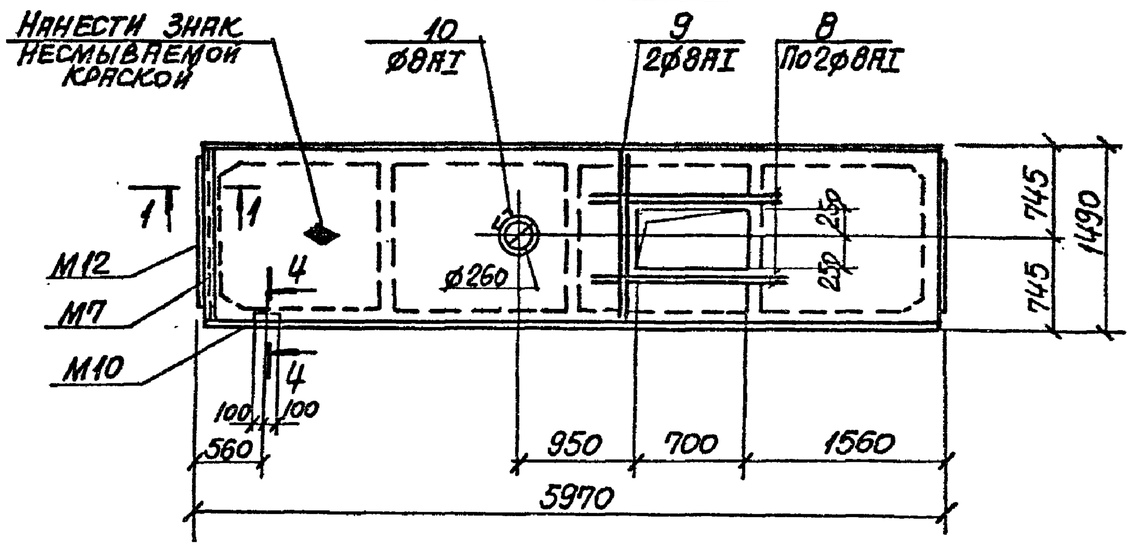

ПАIIIВ 1.5х6 -4-2, ПАIIIВ 1.5х6 -4-3

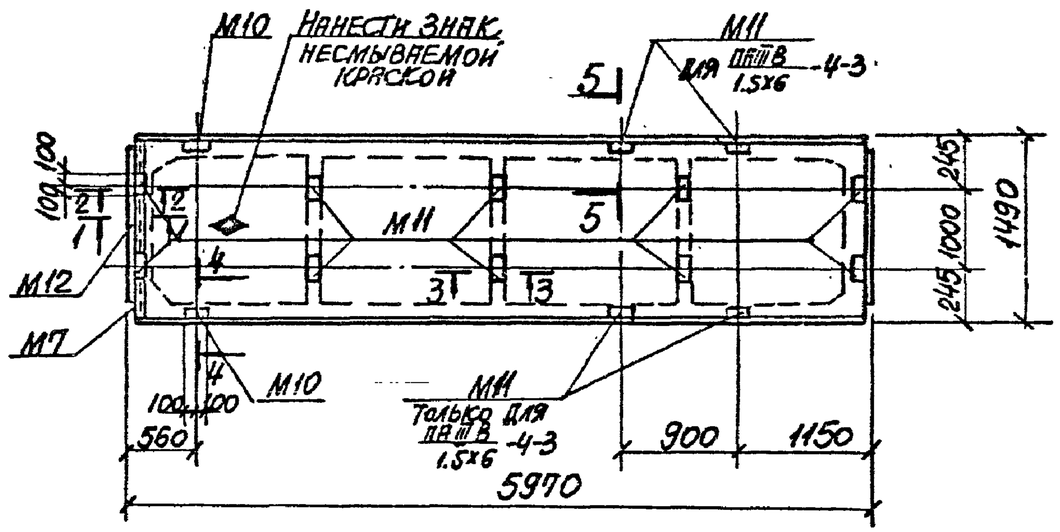

ПАIIIВ 1.5х6 -4-4

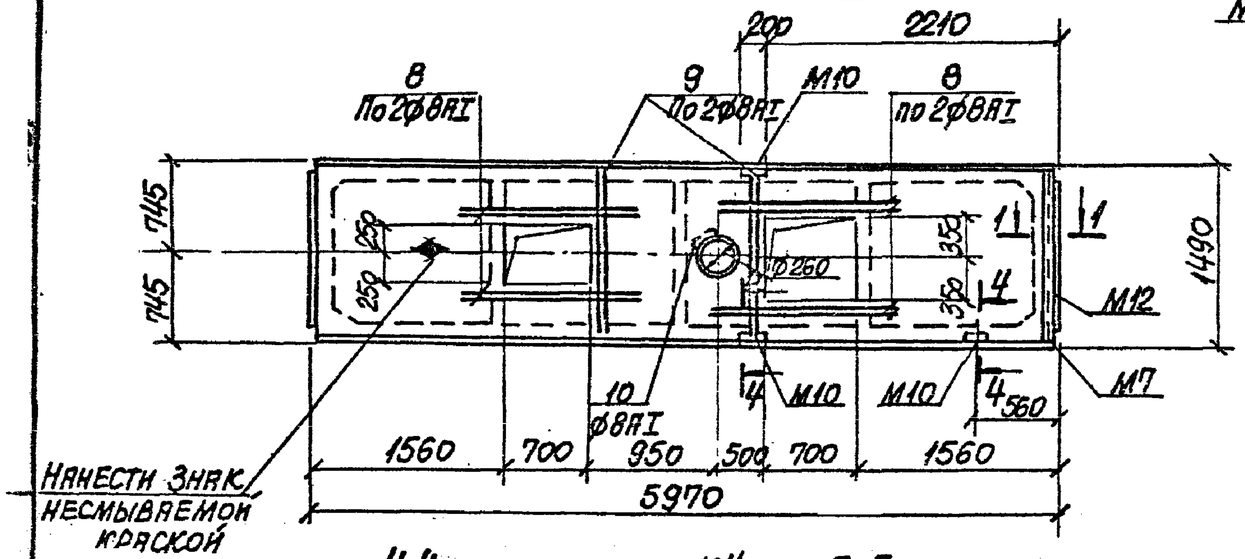

1-1

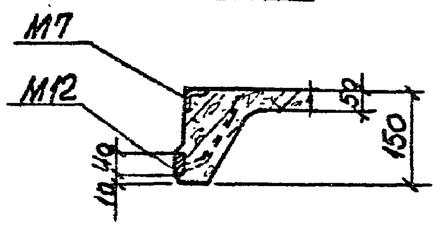

2-2

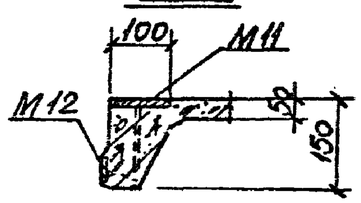

3-3

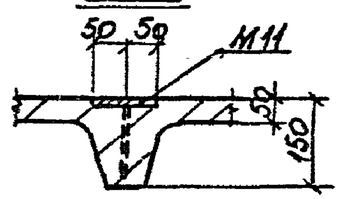

4-4

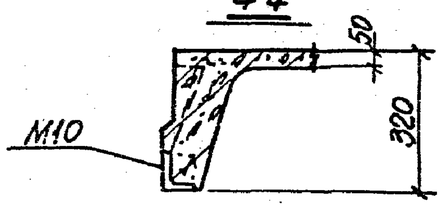

5-5

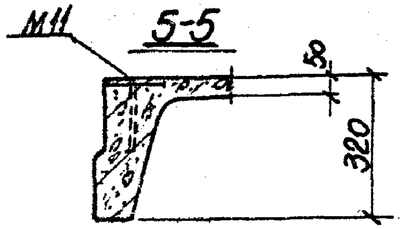

Плиты ПАIIIВ 1.5х6 -4-1, ПАIIIВ 1.5х6 -4-2, ПАIIIВ 1.5х6 -4-3, ПАIIIВ 1.5х6 -4-4 изготовить в соответствии с серией 1.465-7 выпуск 3, часть 1 по плите ПАIIIВ 1.5х6 -4 с утолщением полки плиты до 50 мм. На данном листе показаны только дополнительные отверстия и закладные детали.

					3.702-2/84.2-1.12000000 СБ÷3.702-2/84.2-1.15000000 СБ		
Изм. Лист	N докум.	Подпись	Дата			Лит	Масса	Масштаб
Нач.отд.	Бродский					Р		1:50
Гл.конст.	Саврянский					Лист 14	Листов	
Ст.инж.	Эпельбаум							
Исполн.	Попова				Плиты ПАIIIВ 1.5х6 -4-1, ПАIIIВ 1.5х6 -4-2, ПАIIIВ 1.5х6 -4-3, ПАIIIВ 1.5х6 -4-4	Госстрой СССР ХАРЬКОВСКИЙ ПРОМСТРОЙНИИПРОЕКТ	
Провер.	Кудричевская				ОПАЛУБКА		

П1

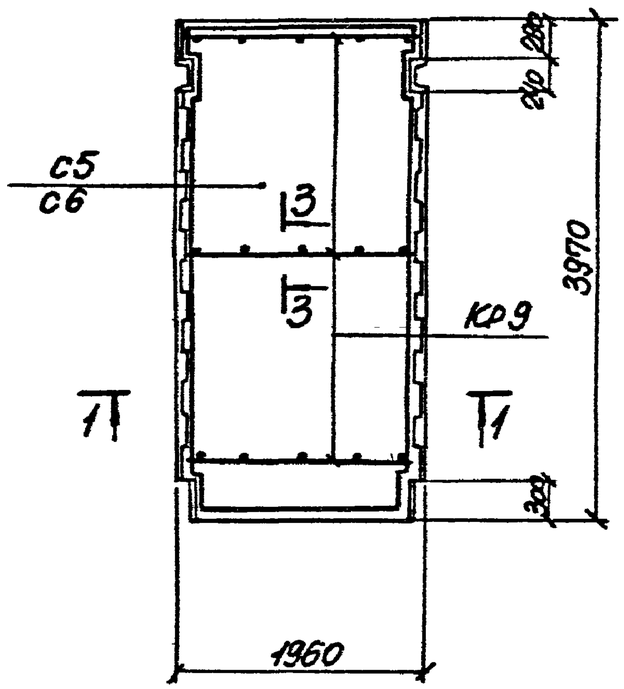

П2-1
П2-2 (зеркально)

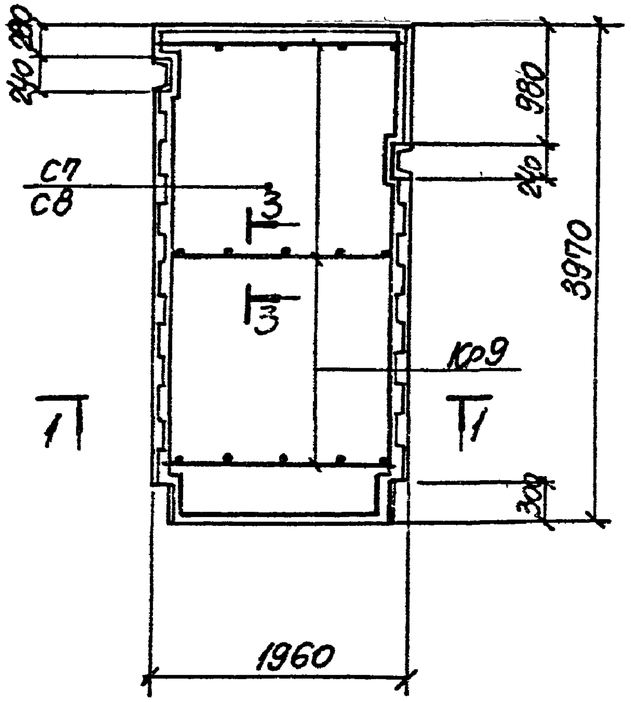

П3-1
П3-2 (зеркально)

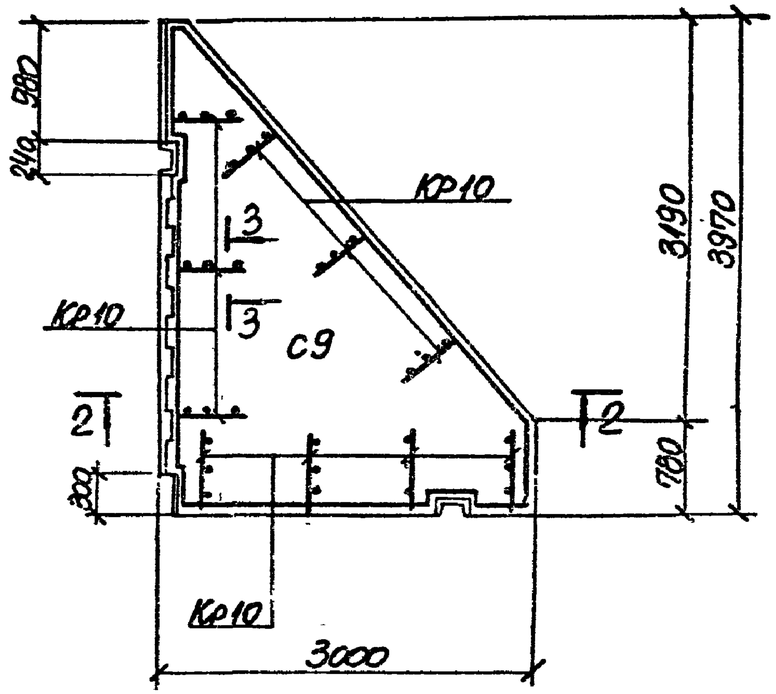

1-1
для П1, П2-1

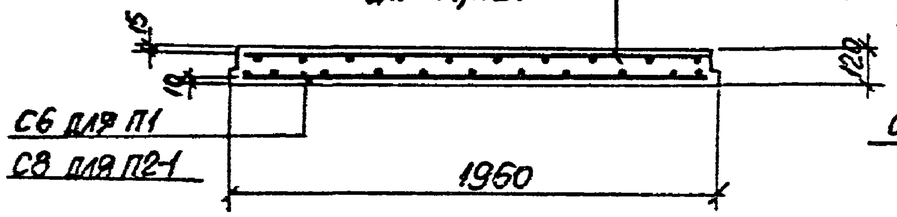

1-1
для П2-2

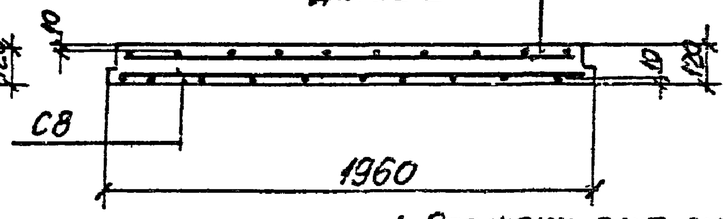

2-2
для П3-2

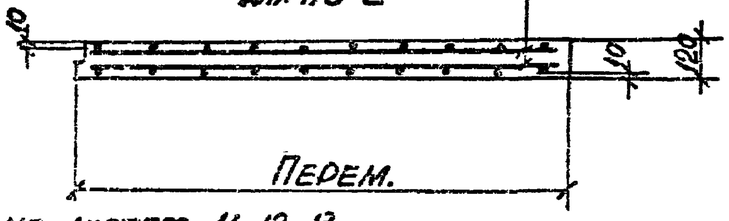

1. Опалубку плит см. на листах 11, 12, 13.
2. Выборку стали смотрите на листе 16.

2-2
для П3-1

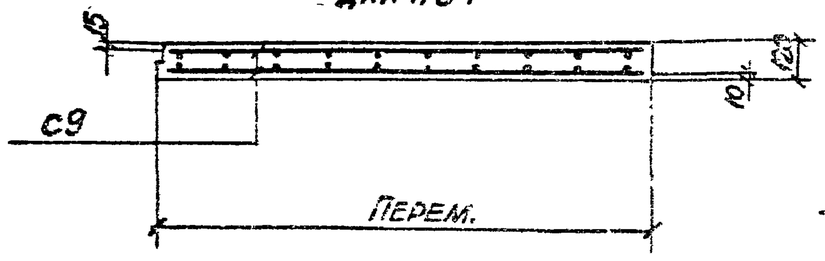

3-3

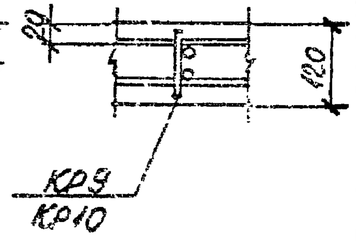

Изм.	Лист	N докум.	Подпись	Дата	3.702-2/84.2-1.05000000 СБ + 3.702-2/84.2-1.09000000 СБ
Нач. отд.		Бродский			
Гл. конст.		Оваранский			
Ст. инж.		Стельбаум			
Рассчит.		Бондский			Плиты П1, П2-1, П2-2, П3-1, П3-2 Армирование
Исполн.		Попова			
Пров. гр.		Кондратевская			

Лит.	Масса	Масштаб
А		

Лист 15 | Листов

Госстрой СССР ХАРЬКОВСКИЙ ПРОМСТРОЙНИИПРОЕКТ

Г 207-05 22 Копировала Кривошинченко Формат А3

П4

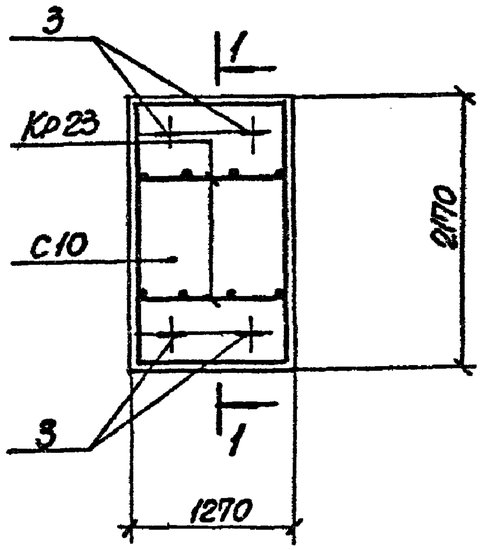

1-1

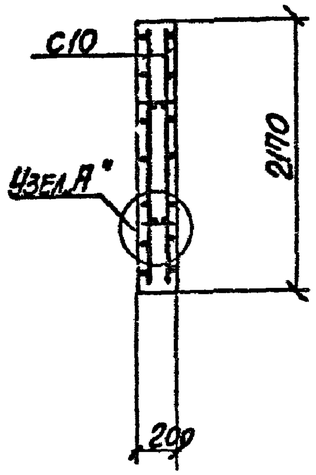

Узел А*

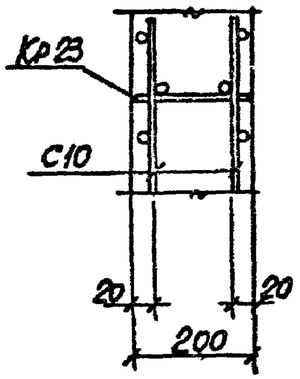

Б1

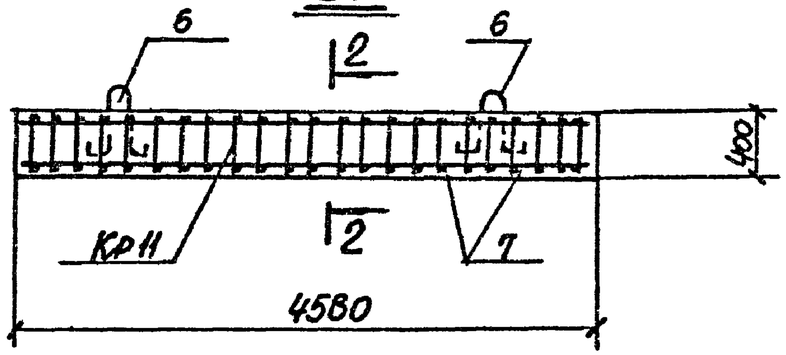

2-2

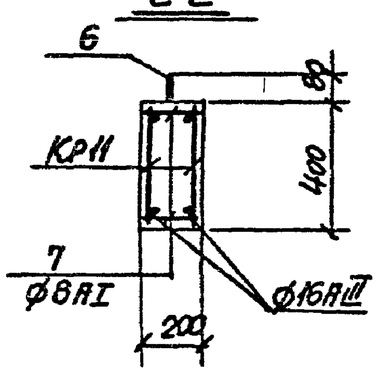

Выборка стали на один элемент КГ

Марка элемента	Арматурные изделия: Арматурная сталь по ГОСТ 5781-82, класса АI, ⌀ мм 6	8	10	12	Итого	класса АIII, ⌀ мм 8	10	12	16	Итого	класса АIII В, ⌀ мм 20		Арматурная сталь по ГОСТ 6727-80, класса В-I, ⌀ мм 3	4	5		Итого	Итого
П1	3.0	—	—	4.0	7.0	—	26.1	—	—	26.1	—		—	—	18.0		18.0	51.1
П2-1, П2-2	3.0	—	—	4.0	7.0	—	26.1	—	—	26.1	—		—	—	18.0		18.0	51.1
П3-1, П3-2	4.0	—	—	3.0	7.0	—	88.8	—	—	88.8	—		—	—	—		—	95.8
ПР 4/1,5х6 -4-1		3.7	2.0		5.7	18.0		7.5		25.5	29.6			3.1	13.9		17.0	77.8
—"— 4-2			2.0		2.0	18.0		7.5		25.5	29.6			3.1	13.9		17.0	74.1
—"— 4-3			2.0		2.0	18.0		7.5		25.5	29.6			3.1	13.9		17.0	74.1
—"— 4-4		6.7	2.0		8.7	18.0		7.5		25.5	29.6			3.1	13.9		17.0	80.8
П4	1.6	—	—	4.0	5.6	—	—	26.8	—	26.8	—		—	—	4.6		4.6	37.0
Б1	3.4	7.2	7.0	—	17.6	—	—	—	14.4	14.4	—		—	—	—		—	32.0

Марка элемента	Закладные детали: Профильная сталь, δ=6	δ=8	δ=10	С24	∠63х6			Итого	Арматурная сталь по ГОСТ 5781-82, класса АI, ⌀ мм 8	10	16	Итого	класса АIII, ⌀ мм 8	10		Итого	Итого	Всего
П1	—	5.1	—	5.8	—			10.9	—	—	—	—	—	3.2	—	3.2	14.1	65.2
П2-1, П2-2	—	5.7	—	5.8	—			11.5	—	—	—	—	—	3.6	—	3.6	15.1	66.2
П3-1, П3-2		9.2		5.8	4.6			19.6	—	—	—	—	—	5.7	—	5.7	25.5	121.1
ПР 4/1,5х6 -4-1	—	3.4	—	—	11.8			15.2	2.4	—	—	2.4	—	2.6	—	2.6	20.2	98.0
—"— -4-2	—	16.4	—	—	10.4			26.8	2.4	—	—	2.4	—	6.6	—	6.6	35.8	109.9
—"— -4-3	—	21.7	—	—	10.4			32.1	2.4	—	—	2.4	—	8.2	—	8.2	42.7	115.8
—"— -4-4	—	3.4	—	—	13.4			16.8	2.4	—	—	2.4	—	3.4	—	3.4	22.6	103.4
П4	—	16.9	—	—	—			16.9	—	—	—	—	—	2.2	—	2.2	19.1	56.1
Б1	—	1.5	17.7	—	—			19.2	—	—	6.3	6.3	—	1.9	—	1.9	27.4	59.4

3.702-2/84.2-1.10000000 СБ
3.702-2/84.2-1.11000000 СБ

Изм.	Лист	№ докум.	Подпись	Дата
Нач. отд.		Бродский		
Гл. конст.		Саврянский		
Ст. инж.		Эпельбаум		
Рассчит.		Боярский		
Исполн.		Попова		
Провер.		Киричевская		

Лит	Масса	Масштаб
Р		

Лист 16 Листов

Плита П4, балка Б1
Армирование
Выборка стали на один элемент

Госстрой СССР
ХАРЬКОВСКИЙ ПРОМСТРОЙНИИПРОЕКТ

Формат	Зона	Поз.	Обозначение	Наименование	Кол.	Примечан.
А3			3.702-2/84.2-1.16000000 СБ	БК1-1		
				Сборочные единицы и детали		
А4			3.702-2/84.2-2.00100000	Пространственный каркас КП1	1	
А4			3.702-2/84.2-2.00011000	Сетка арматурная С11	1	
Б4			3.702-2/84.2-2	Стержни одиночные поз.13		См.лист 63
А4			3.702-2/84.2-2.00053000	Изделие закладное М14	2	
А4			3.702-2/84.2-2.00054000	То же М15	3	
				Материалы		
				Бетон марки 300	1,43 м³	
А3			3.702-2/84.2-1.17000000 СБ .18000000 СБ	БК1-2, БК1-3		
				Сборочные единицы и детали		
А4			3.702-2/84.2-2.00100000	Пространственный каркас КП1	1	
А4			3.702-2/84.2-2.00011000	Сетка арматурная С11	1	
Б4			3.702-2/84.2-2	Стержни одиночные поз.13		См.лист 63
А4			3.702-2/84.2-2.00053000	Изделие закладное М14	2	
А4			3.702-2/84.2-2.00054000	То же М15	2	
А4			3.702-2/84.2-2.00055000	То же М16	2	
А4			3.702-2/84.2-2.00057000	То же М19	1	
				Материалы		
				Бетон марки 300	1,43 м³	
А3			3.702-2/84.2-1.19000000 СБ	БК1-4		
				Сборочные единицы и детали		
А4			3.702-2/84.2-2.00100000	Пространственный каркас КП1	1	
А4			3.702-2/84.2-2.00011000	Сетка арматурная С11	1	
Б4			3.702-2/84.2-2	Стержни одиночные поз.13		См.лист 63
А4			3.702-2/84.2-2.00053000	Изделие закладное М14	2	
А4			3.702-2/84.2-2.00054000	То же М15	3	
А4			3.702-2/84.2-2.00058000	То же М20	1	

Формат	Зона	Поз.	Обозначение	Наименование	Кол.	Примечан.
				Материалы		
				Бетон марки 300	1,43 м³	
А3			3.702-2/84.2-1.20000000 СБ .21000000 СБ	БК1-5, БК1-6		
				Сборочные единицы и детали		
А4			3.702-2/84.2-2.00100000	Пространственный каркас КП1	1	
А4			3.702-2/84.2-2.00011000	Сетка арматурная С11	1	
Б4			3.702-2/84.2-2.	Стержни одиночные поз.13		См. лист 63
А4			3.702-2/84.2-2.00053000	Изделие закладное М14	2	
А4			3.702-2/84.2-2.00054000	То же М15	2	
А4			3.702-2/84.2-2.00055000	То же М16	2	
А4			3.702-2/84.2-2.00057000	То же М19	1	
А4			3.702-2/84.2-2.00058000	То же М20	1	
				Материалы		
				Бетон марки 300	1,43 м³	

3.702-2/84.2-1.16000000 СБ ÷
÷ 3.702-2/84.2-1.23000000 СБ

Изм.	Лист	N докум.	Подпись	Дата
Нач. отд.		Бродский		
Гл. конст.		Сударский		
Гл. инж.		Гельфман		
Исполн.		Фомина		
Провер.		Корниенко		

Блоки БК1-1÷БК1-6, БК2.
Панель-оболочка ПСЖ1.

Лит.	Масса	Масштаб
Р		

Лист 17 Листов

Госстрой СССР
ХАРЬКОВСКИЙ ПРОМСТРОЙНИИПРОЕКТ

Формат	Зона	Поз.	Обозначение	Наименование	Кол.	Примечан.
А3			3.702-2/84.2-1.22000000 СБ	БК 2		
				Сборочные единицы и детали		
А4			3.702-2/84.2-2.00200000	Пространственный каркас Кп2	1	
Б4			3.702-2/84.2-2	Стержни одиночные поз.13		см. лист 63
				Материалы		
				Бетон марки 400	2,04	м³
А3			3.702-2/84.2-1.23000000 СБ	ПСЖ 1		
				Сборочные единицы и детали		
А4			3.702-2/84.2-2.00012000	Сетка арматурная С12	1	
А4			3.702-2/84.2-2.00013000	То же С13	4	
А4			3.702-2/84.2-2.00034000	Каркас плоский Кр21	2	
А4			3.702-2/84.2-2.00035000	То же Кр22	2	
Б4			3.702-2/84.2-2	Стержни одиночные поз. 11	2	см. лист 63
				Материалы		
				Бетон марки 400	0,34	м³

Выборка стали на один элемент кг

Марка элемента	Арматурные изделия													Всего
	Арматурная сталь по ГОСТ 5781-82									Ст. арм. ГОСТ 7348-81 кл. Вр II	Арматурная сталь по ГОСТ 6727-80			
	Класса А I				Класса А III						Класса Вр I			
	ф мм			Итого	ф мм				Итого	ф мм	ф мм		Итого	
	6	10	16		10	12	14	18		3	4	5		
1	2	3	4	5	6	7	8	9	10	11	12	13	14	15
БК1-1	24,0	—	8,8	32,8	—	95,7	—	—	95,7	—	—	7,8	7,8	136,3
БК1-2	24,0	—	8,8	32,8	—	95,7	—	—	95,7	—	—	7,8	7,8	136,3
БК1-3	24,0	—	8,8	32,8	—	95,7	—	—	95,7	—	—	7,8	7,8	136,3
БК1-4	24,0	—	8,8	32,8	—	95,7	—	—	95,7	—	—	7,8	7,8	136,3
БК1-5	24,0	—	8,8	32,8	—	95,7	—	—	95,7	—	—	7,8	7,8	136,3
БК1-6	24,0	—	8,8	32,8	—	95,7	—	—	95,7	—	—	7,8	7,8	136,3

1	2	3	4	5	6	7	8	9	10	11	12	13	14	15
БК2	18,7	—	8,8	27,5	—	48,4	—	71,7	121,1	—	—	—	—	148,6
ПСЖ1	5,2	—	—	5,2	6,0	—	8,0	—	14,0	—	9,2	—	9,2	28,4
ПСЖН 1,2×6 -121-1	—	0,8	—	0,8	—	—	—	—	—	22,8	—	4,0	4,0	26,8
ПСЖН 1,2×6 -121-2	—	0,8	—	0,8	—	—	—	—	—	22,5	—	4,0	4,0	26,5
ПСЖН 1,2×6 -121-3	—	0,8	—	0,8	—	—	—	—	—	20,0	—	4,0	4,0	24,0
ПСЖН 1,2×6 -121-4	—	0,8	—	0,8	—	—	—	—	—	19,3	—	4,0	4,0	23,3
ПСЖН 1,2×6 -121-5	—	0,8	—	0,8	—	—	—	—	—	16,5	—	4,0	4,0	20,5
ПСЖН 1,2×6 -121-6	—	0,8	—	0,8	—	—	—	—	—	14,0	—	4,0	4,0	18,0

Марка элемента	Закладные детали																	Всего
	Профильная сталь						Арматурная сталь по ГОСТ 5781-82											
							Класса А I				Класса А III				Итого			
							ф мм			Итого	ф мм			Итого				
	Б=6	Б=8	Б=10	Ст.3 ГОСТ 103-57	Лист. ГОСТ 19903-74	Итого	6	10			10	12	28					
БК1-1	9,2	—	30,7	—	—	39,9	—	—		—	4,8			4,8	44,7			181,0
БК1-2	9,2	0,5	50,2	—	—	59,9	0,1	—		0,1	6,8			6,8	66,8			203,1
БК1-3	9,2	0,5	50,2	—	—	59,9	0,1	—		0,1	6,8			6,8	66,8			203,1
БК1-4	9,2	—	30,7	—	1,5	41,4		—		—	4,8			4,8	40,2			182,5
БК1-5	9,2	0,5	50,2	—	1,5	61,4	0,1	—		0,1	6,8			6,8	68,3			204,6
БК1-6	9,2	0,5	50,2	—	1,5	61,4	0,1	—		0,1	6,8			6,8	68,3			204,6
БК 2	—	117,0	26,4	11,8 / —	—	155,2	—	—		—	—	4,0	129,0	133,0	288,2			436,8
ПСЖ1	—	—	—	—	—	—	—	—	—	—	—	—	—	—	—			28,4
ПСЖН 1,2×6 -121-1	—	—	—	— / 4,8	—	4,8	—	0,8		0,8	3,0			3,0	8,6			35,4
ПСЖН 1,2×6 -121-2	—	—	—	— / 4,8	—	4,8	—	0,8		0,8	3,0			3,0	8,6			35,1
ПСЖН 1,2×6 -121-3	—	—	—	— / 4,8	—	4,8	—	0,8		0,8	3,0			3,0	8,6			32,6
ПСЖН 1,2×6 -121-4	—	—	—	— / 4,8	—	4,8	—	0,8		0,8	3,0			3,0	8,6			31,9
ПСЖН 1,2×6 -121-5	—	—	—	— / 4,8	—	4,8	—	0,8		0,8	3,0			3,0	8,6			29,1
ПСЖН 1,2×6 -121-6	—	—	—	— / 4,8	—	4,8	—	0,8		0,8	3,0			3,0	8,6			26,6

Стеновые панели ПСЖН 1,2×6 -121-1 – ПСЖН 1,2×6 -121-6 смотрите на листах 24, 25.

Изм.	Лист	Кол.докум.	Подпись	Дата	3.702-2/84.2-1.16000000 СБ+ +3.702-2/84.2-1.23000000 СБ	Лист 17

БК1-1, БК1-4

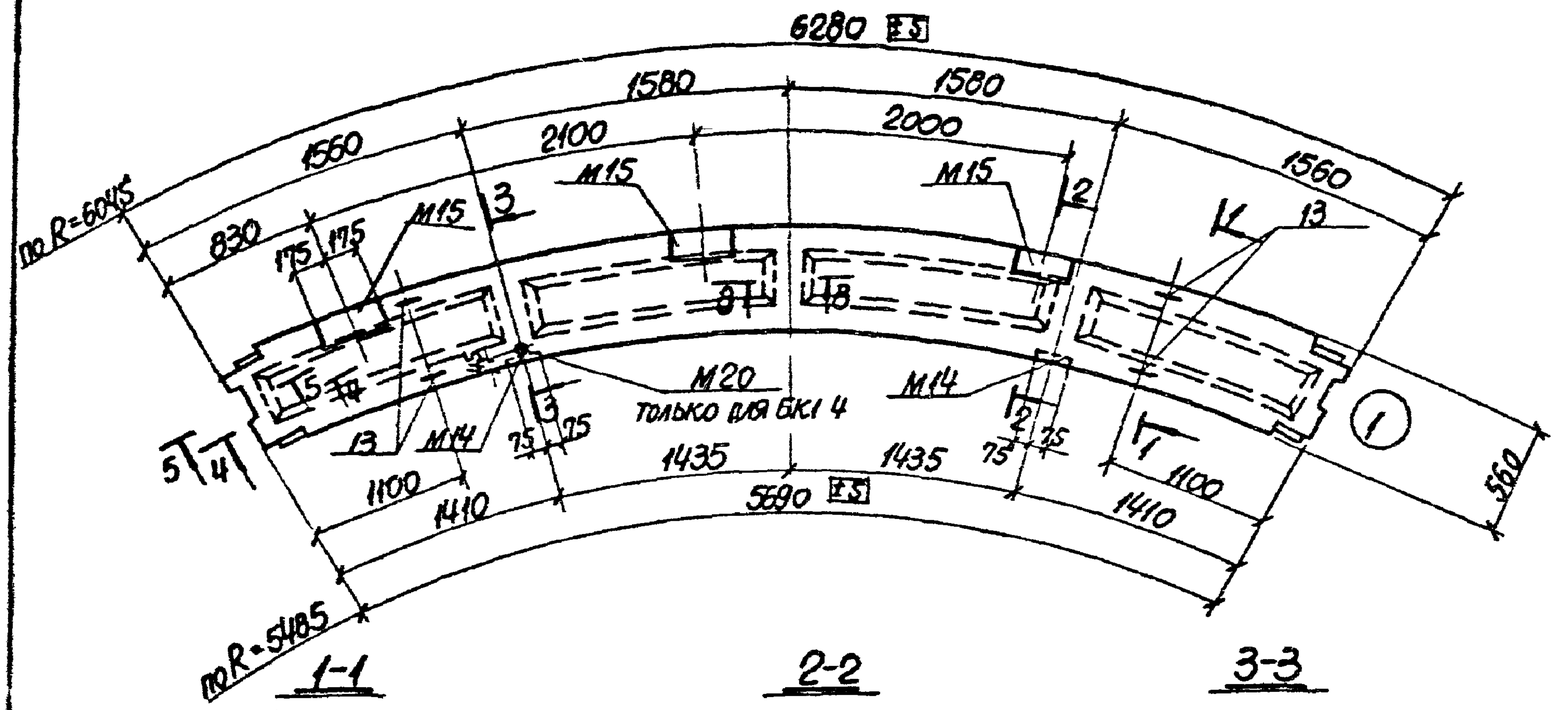

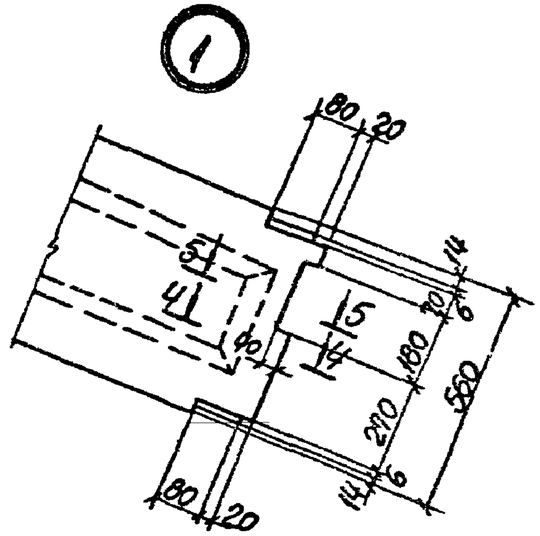

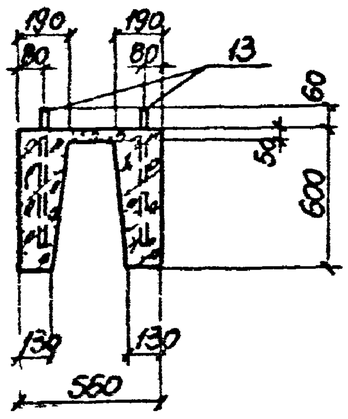

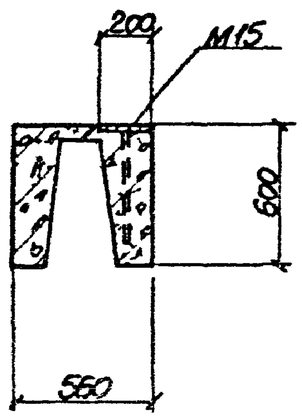

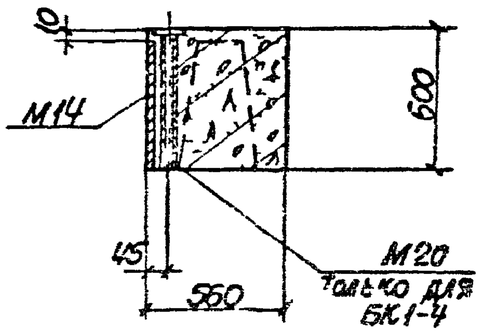

1 Листы 18 и 19 рассматривать совместно
2 Армирование смотрите на листе 20

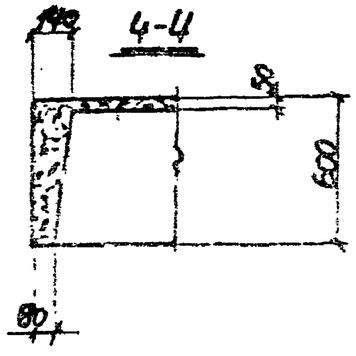

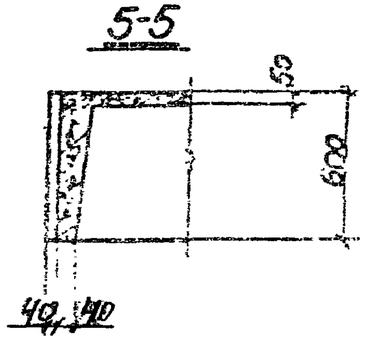

Изм.	Лист	№ докум.	Подпись	Дата		
Нач. отд.		Е.Волынский				
Гл. инж.		Сухранский				
Ст. инж.		Бельбаум				
Рассчит.		Осярский				
Исполн.		Попова				
Гл. спец.		Кучменко				

3.702-2/84.2-1.15000000 СБ
3.702-2/84.2-1.19000000 СБ

Лит.	Масса	Масштаб
Р		

Лист 18 Листов

Блоки БК1-1, БК1-4
Опалубка

Госстрой СССР
ХАРЬКОВСКИЙ ПРОМСТРОЙНИИПРОЕКТ

БК1-2, БК1-5

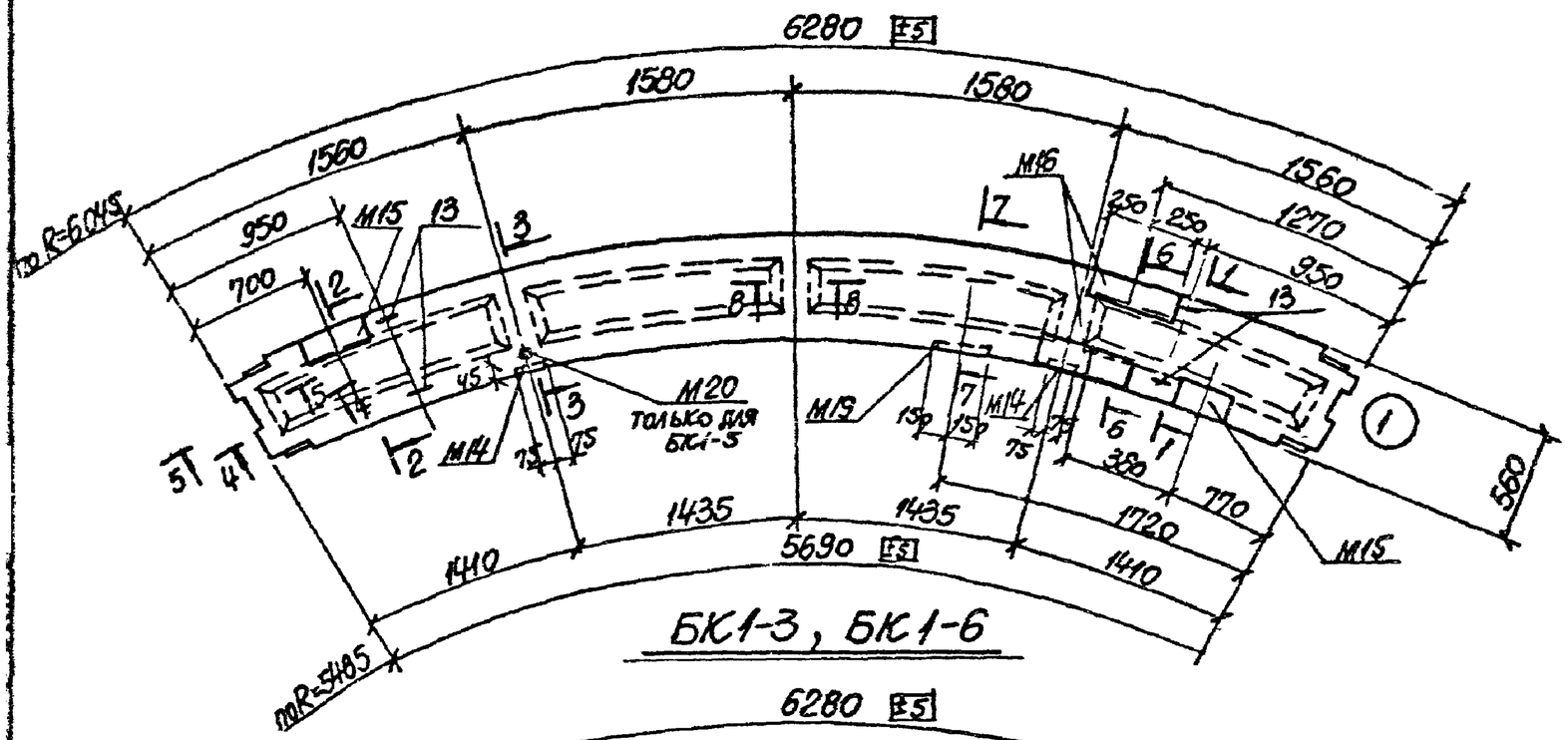

БК1-3, БК1-6

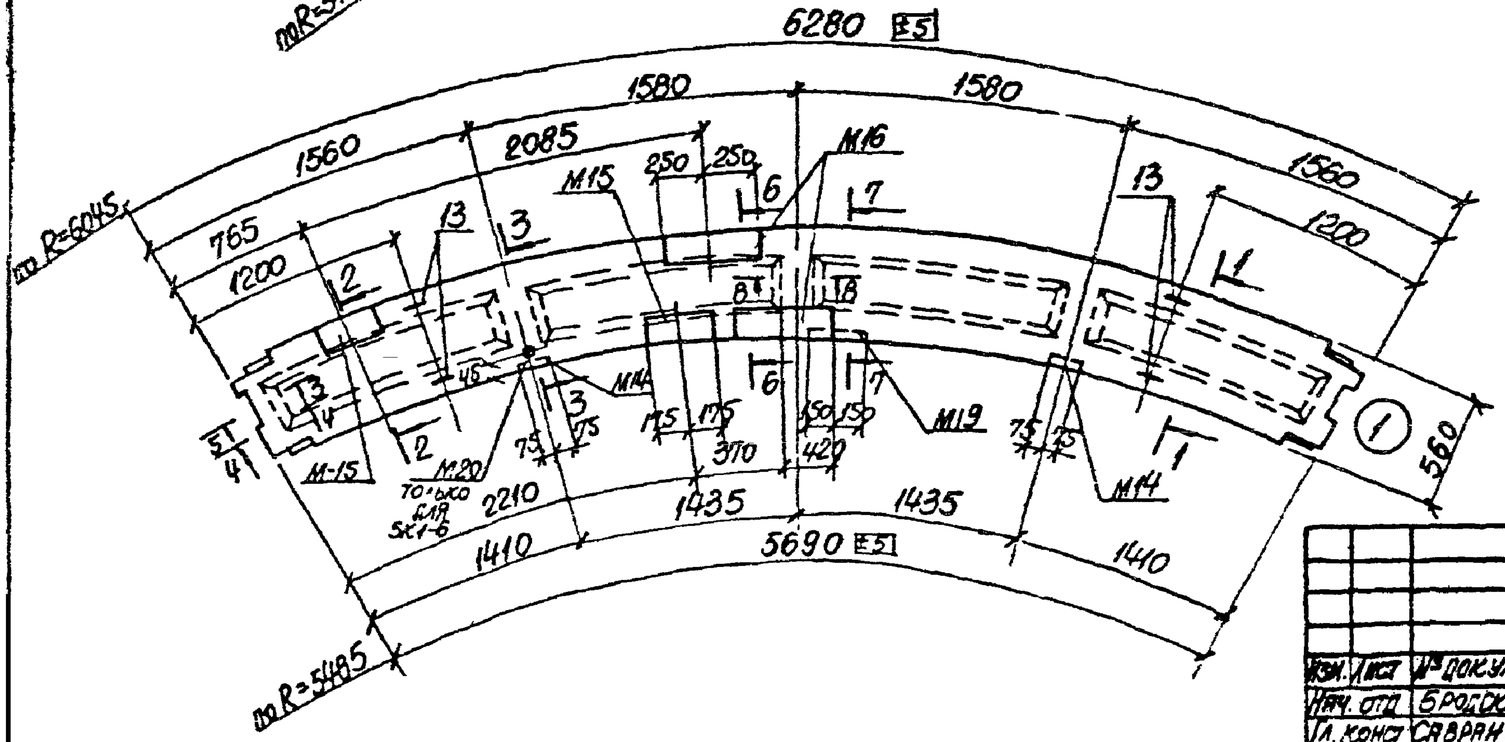

6-6

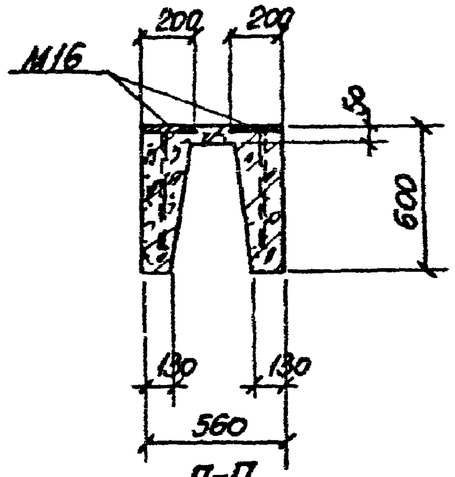

7-7

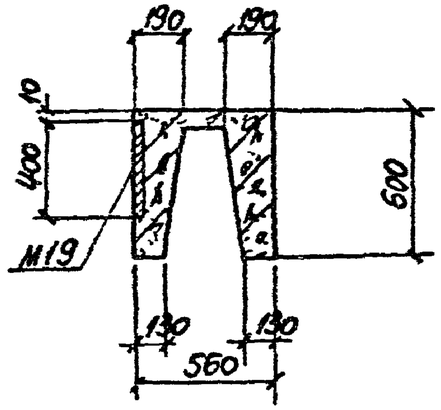

8-8

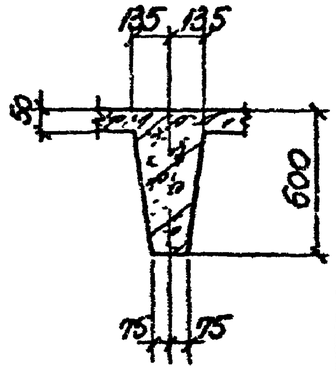

Листы 18 и 19 рассматривать совместно

Изм.	Лист	№ докум.	Подпись	Дата	
Нач. отд.		Бродский			
Гл. конст.		Саваранский			
Ст. инж.		Упельбаум			
Рассчит.		Боярский			
Исполн.		Попова			
Пробер.		Корниевский			

3.702-2/84.2-1.17000000 СБ, 3.702-2/84.2-1.18000000 СБ
3.702-2/84.2-1.20000000 СБ, 3.702-2/84.2-1.21000000 СБ

Лит.	Масса	Масштаб
Р		

Лист 19 Листов

Блоки БК1-2, БК1-3, БК1-5, БК1-6
Опалубка

Госстрой СССР
ХАРЬКОВСКИЙ ПРОМСТРОЙНИИПРОЕКТ

БК1-4 ÷ БК1-6

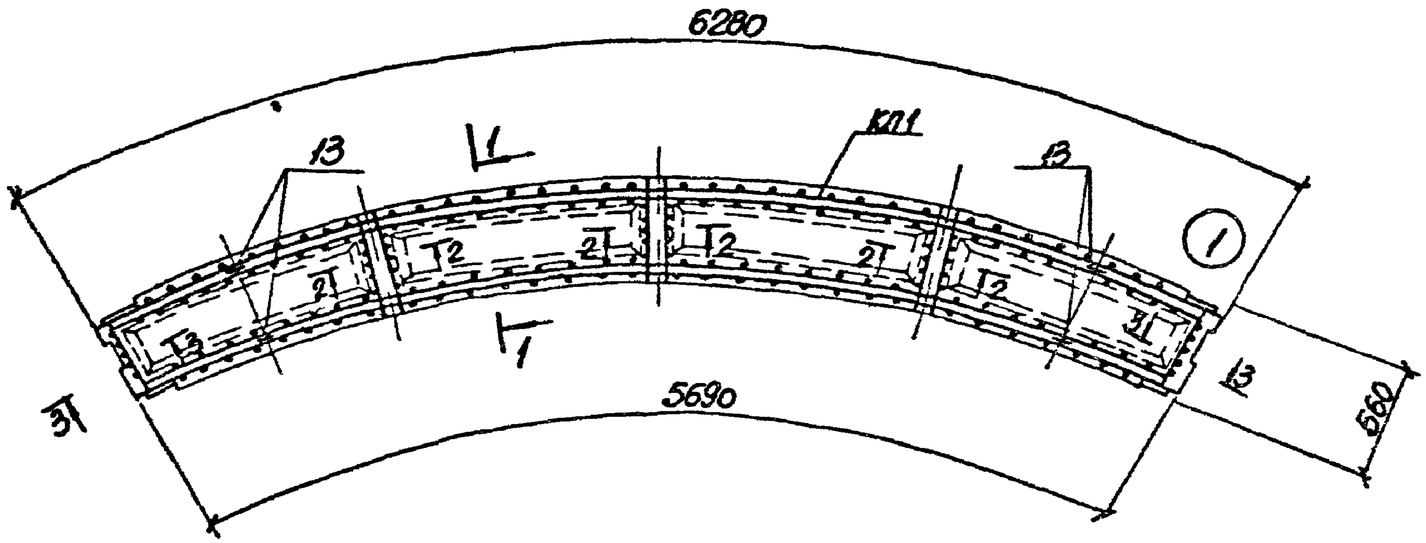

1-1

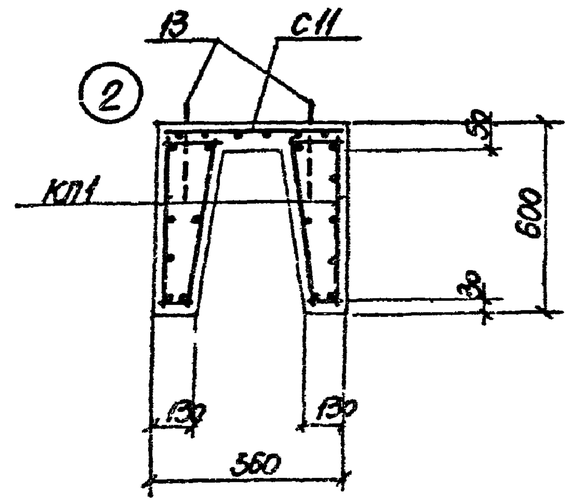

2-2

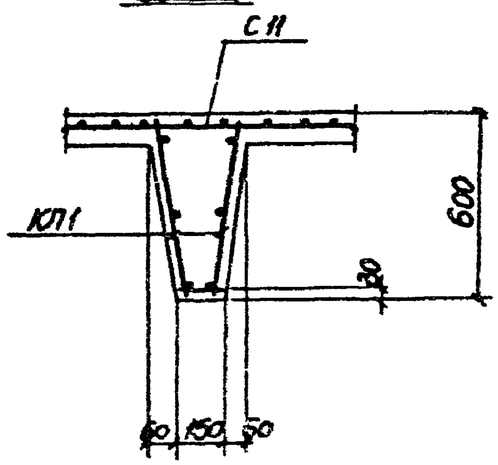

3-3

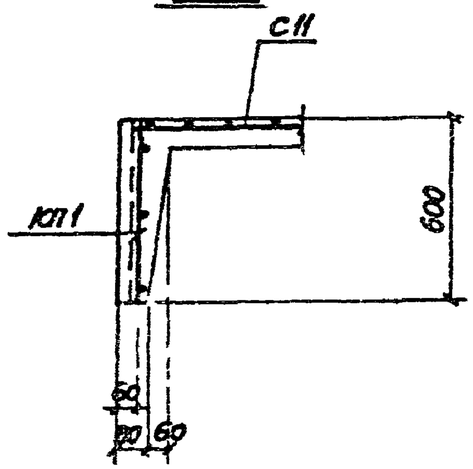

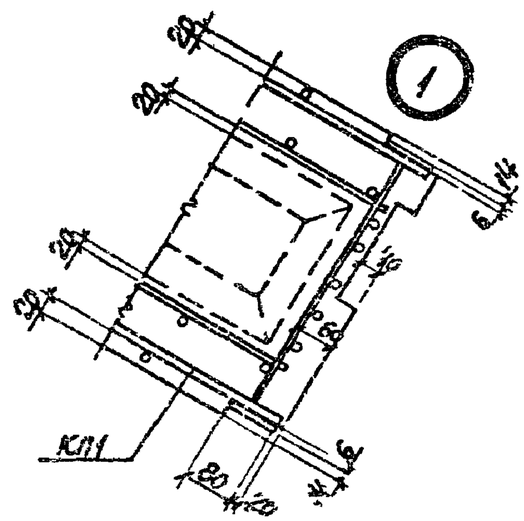

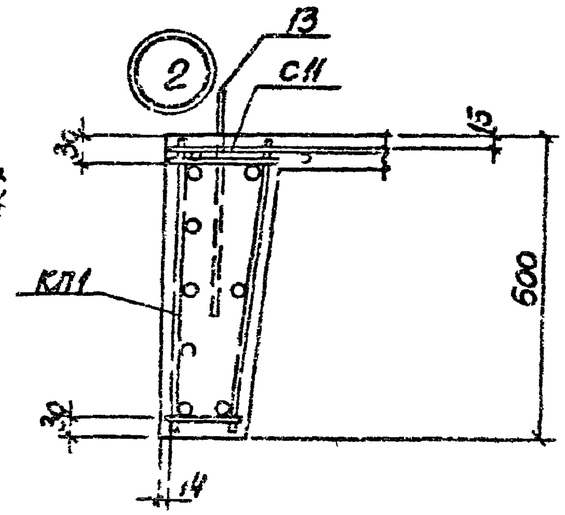

Изм. Лист	№ докум.	Подпись	Дата	
Инж. отд.	Бондский			
Гл. инж.	Сабатинский			
Ст. инж.	Эпельбаум			
Рассмот.	Боярский			
Исполн.	Орлова			
Провер.	Кудревская			

3.702-2/84.2-1.6000000 СБ + 3.702-2/84.2-1.2.1000000 СБ

Лит.	Масса	Масштаб
Р		

Лист 28 Листов 28

Блоки БК1-1, БК1-2, БК1-3, БК1-4, БК1-5, БК1-6
Армирование

Проектный институт
ХАРЬКОВСКИЙ ПРОМСТРОЙНИИПРОЕКТ

БК2 (опалубка)

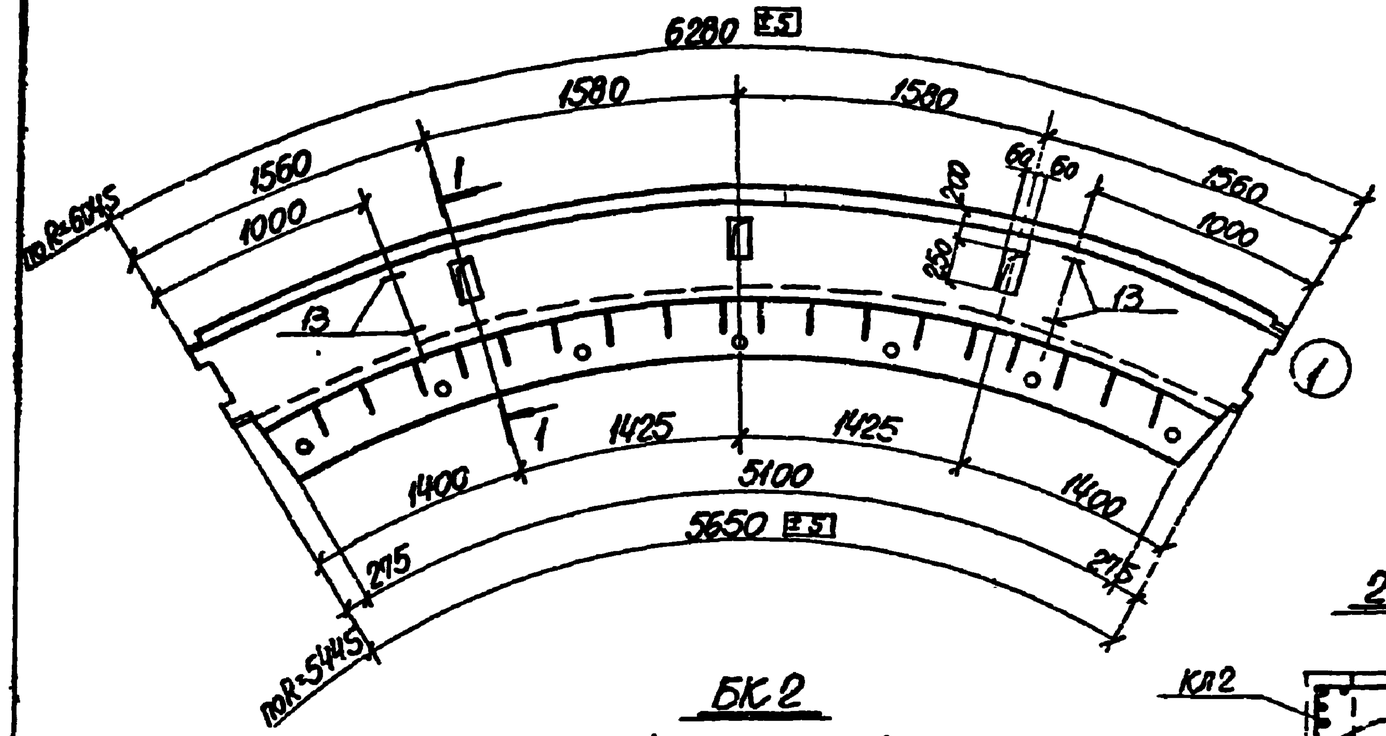

1-1

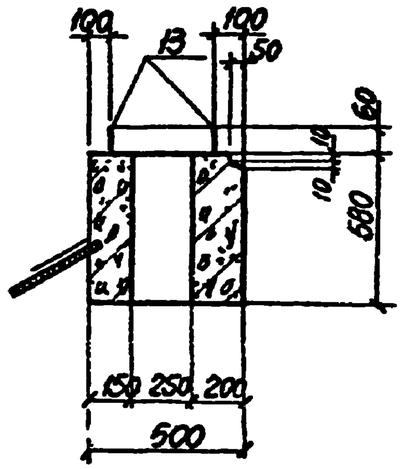

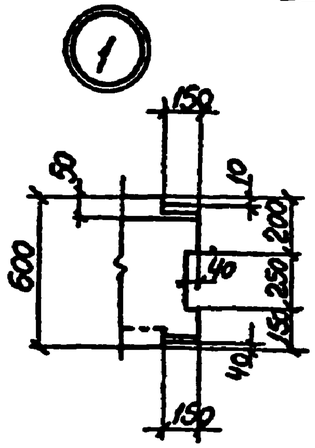

2-2

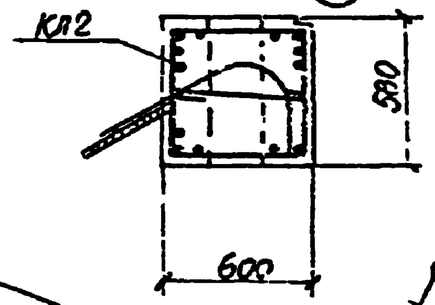

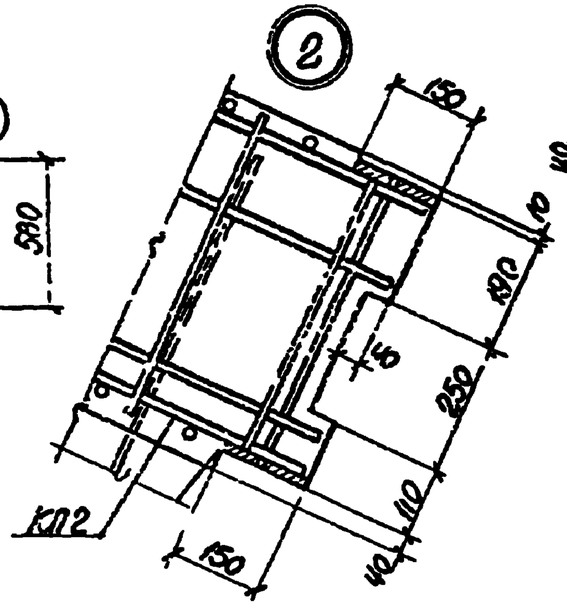

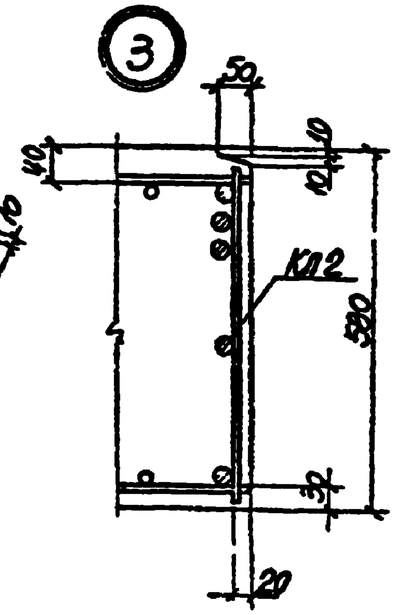

БК2 (армирование)

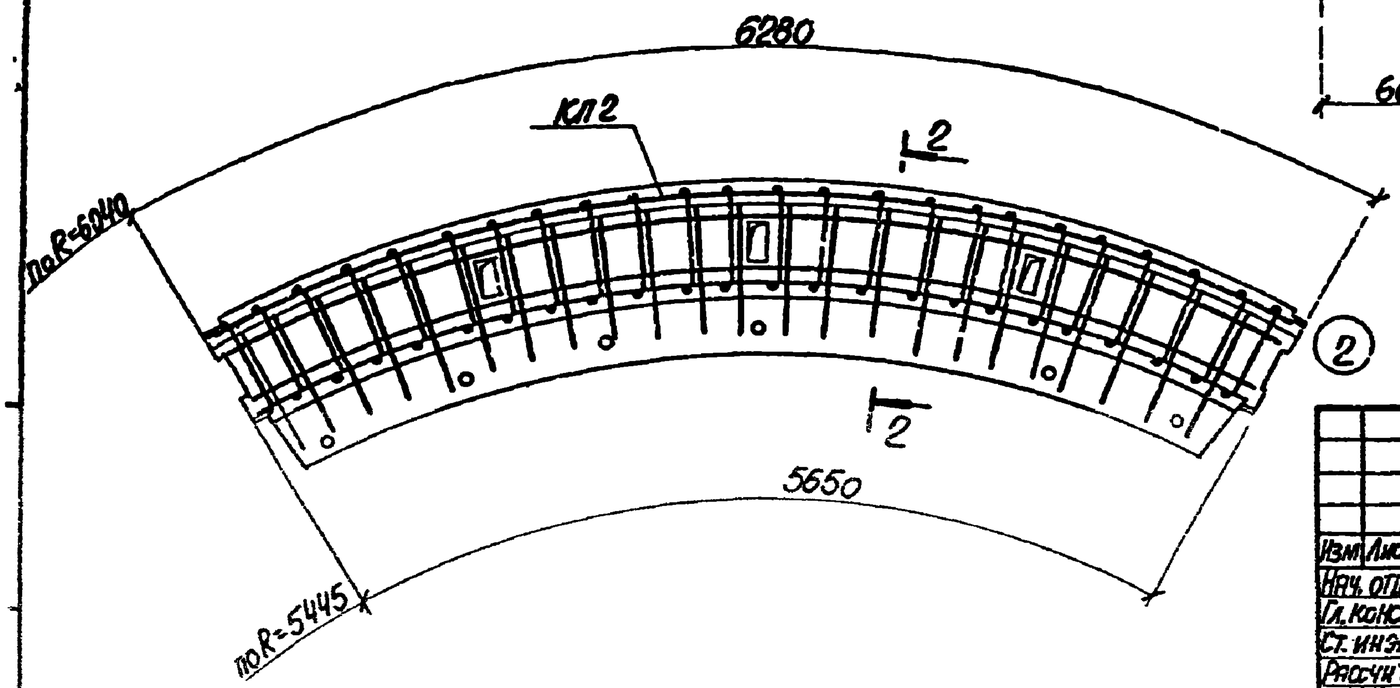

Изм	Лист	№ докум.	Подпись	Дата	3.702-2/84.2-1.22000000 СБ			
Нач. отд.		Бродский				Лит.	Масса	Масштаб
Гл. конст.		Саврянский				Р		
Ст. инже		Эпельбаум				Лист 21	Листов	
Рассчит.		Боярский			Блок БК2	Госстрой СССР ХАРЬКОВСКИЙ ПРОМСТРОЙНИИПРОЕКТ		
Исполн.		Попова						
Провер.		Кудричевская						

ПСЖ1

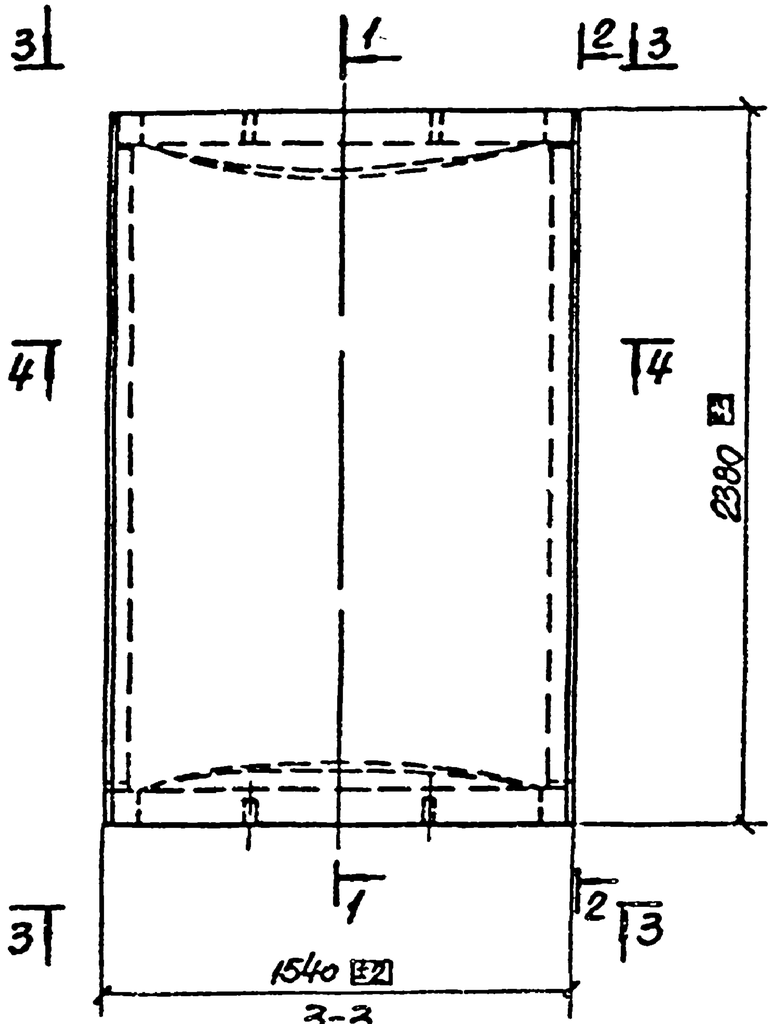

1-1

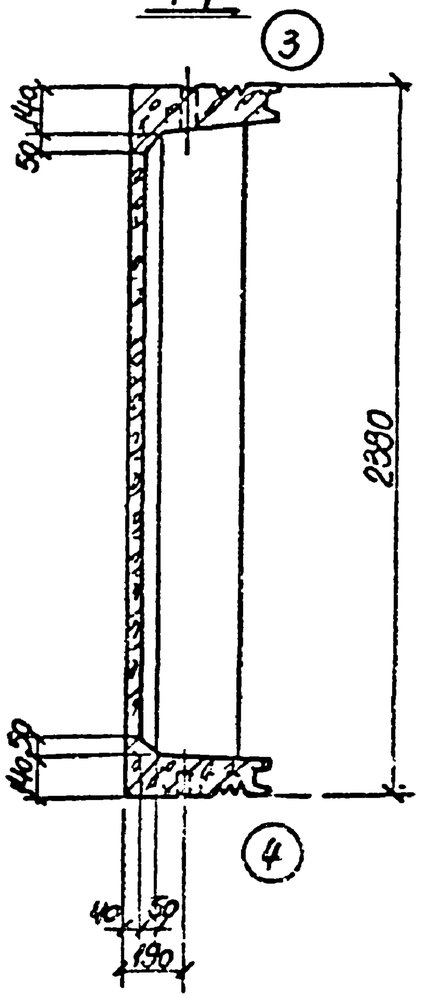

2-2

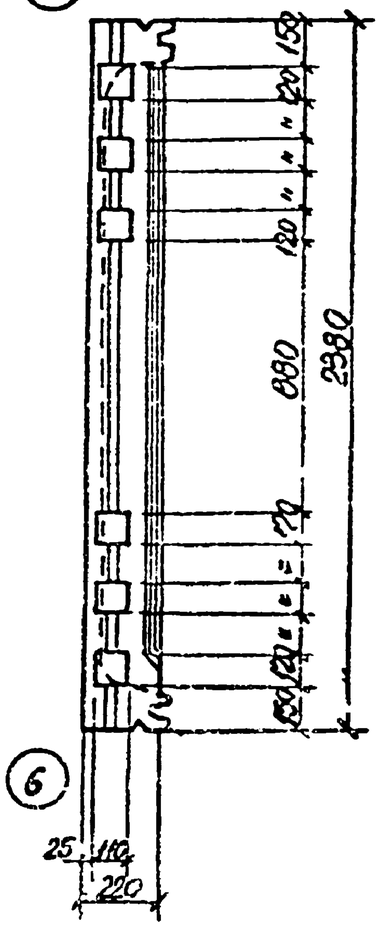

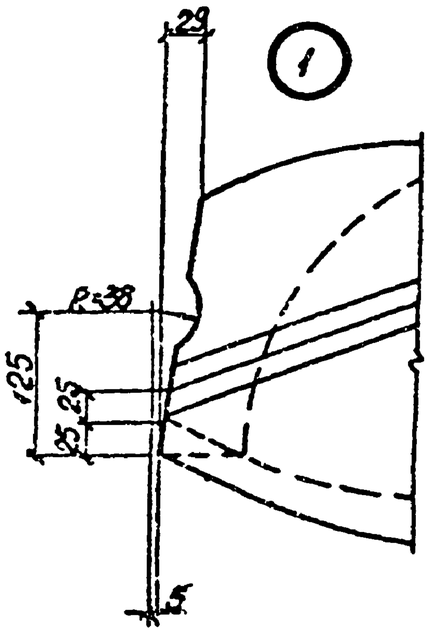

3-3

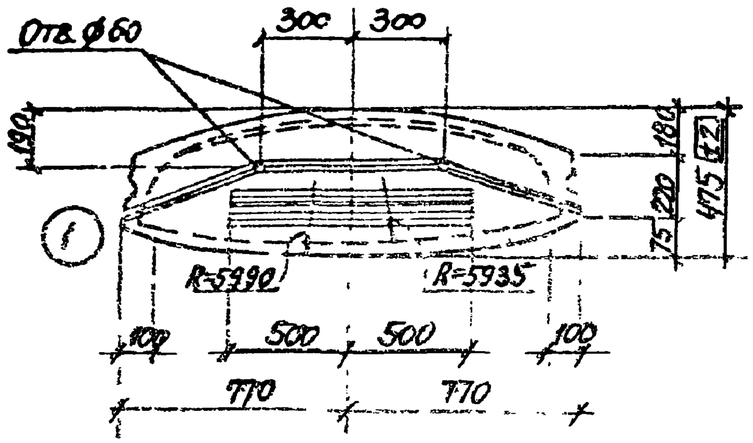

Армирование смотрите на листе 23.

Изм.	Лист	№ докум.	Подпись	Дата	3.702-2/84-1.23000000 СБ
Разраб.		Дорожкин			Панель-оболочка ПСЖ1 Опалубка
Гл.спец.		Харьковский			
Гл.инж.		Пельбрум			
Контр.		Дорожкин			
Нач.отд.		Попов			
Главн.		Кисилевский			

Лит.	Масса	Масштаб
Р		

Лист 22 Листов 2

Госстрой СССР
ХАРЬКОВСКИЙ ПРОМСТРОЙНИИПРОЕКТ

4-4

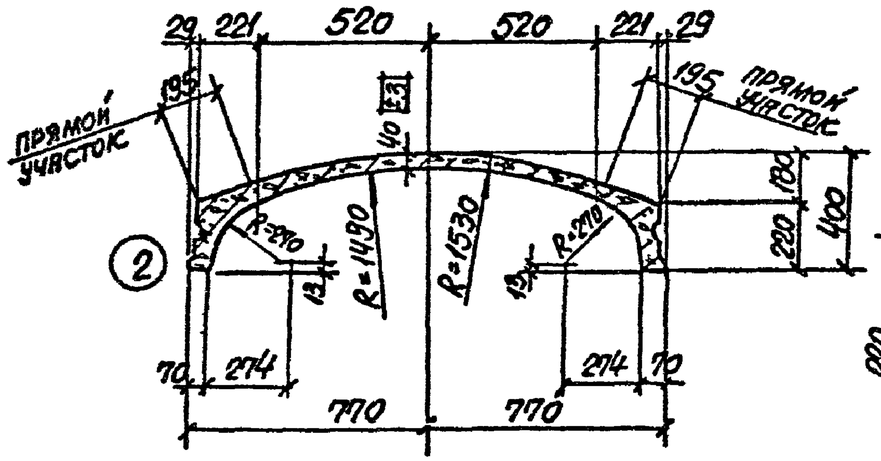

2

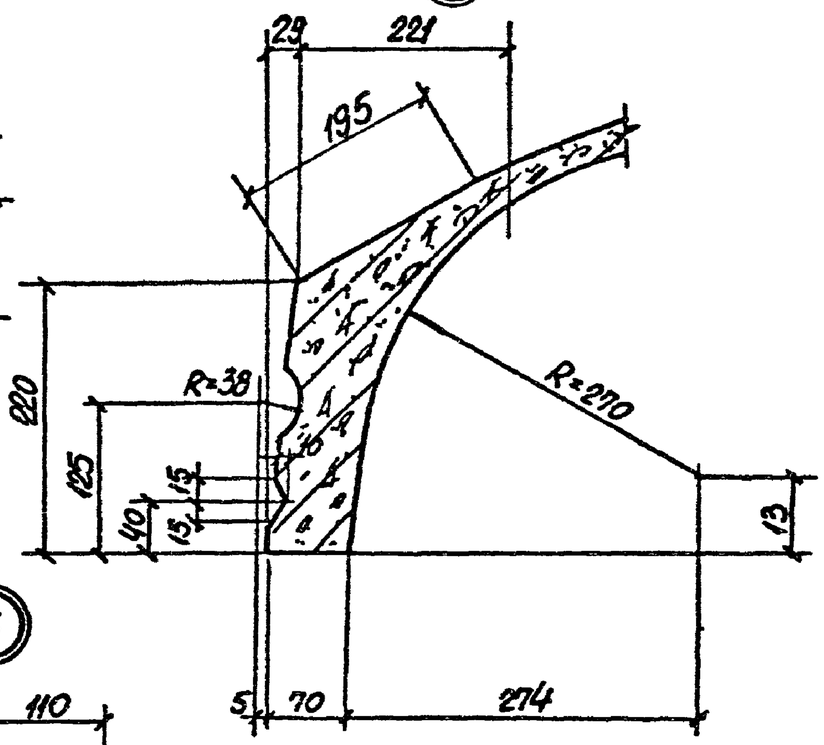

3

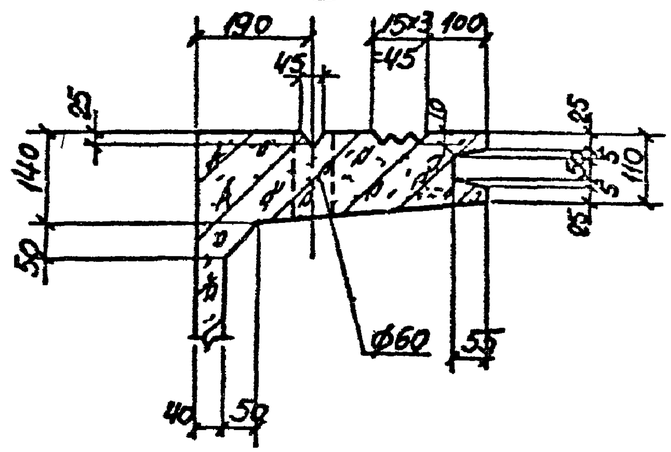

4

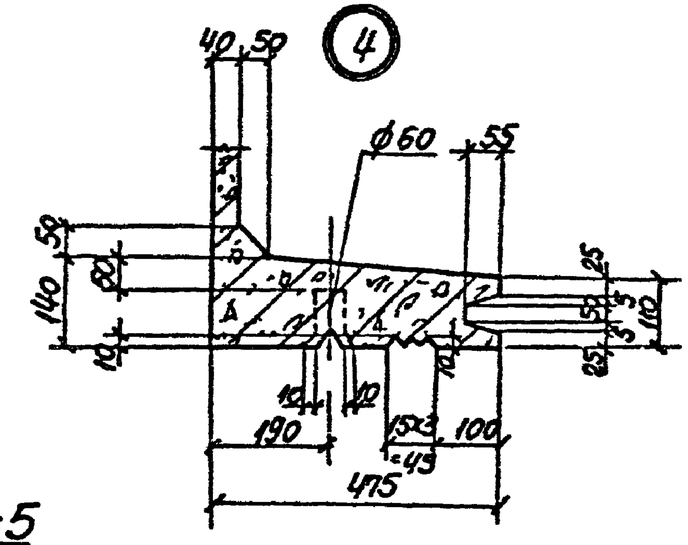

5

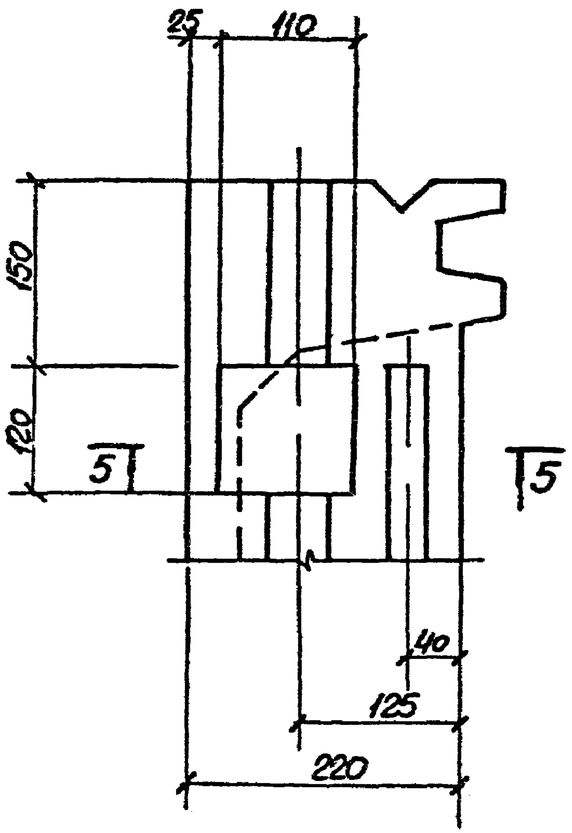

6

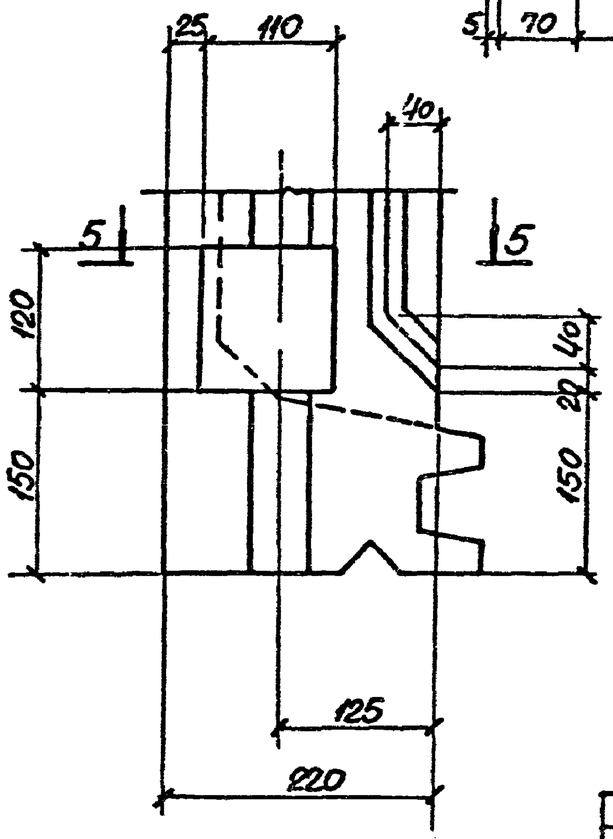

5-5

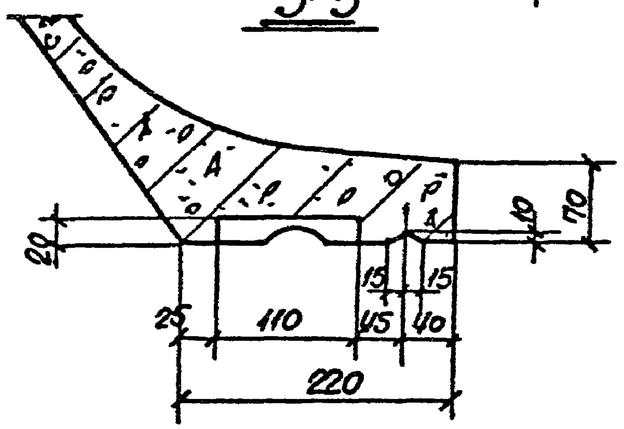

Изм	Лист	№ докум.	Подпись	Дата	3.702-2/84.8-1.23000000 СБ	Лист 22

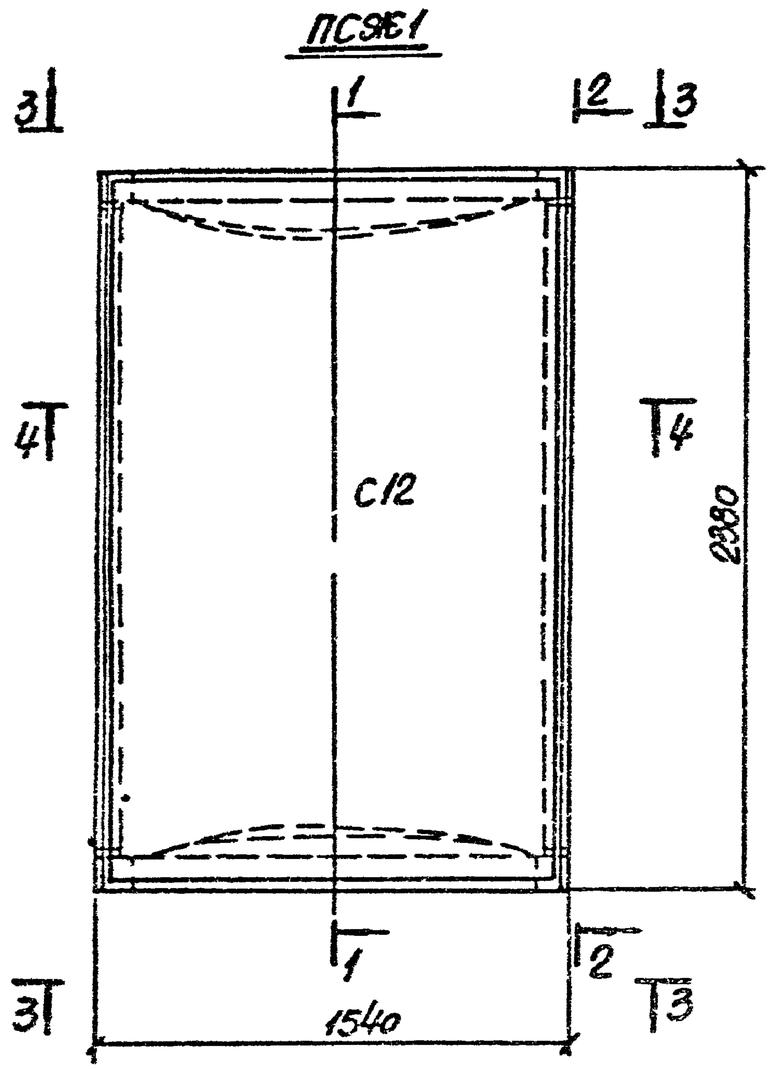

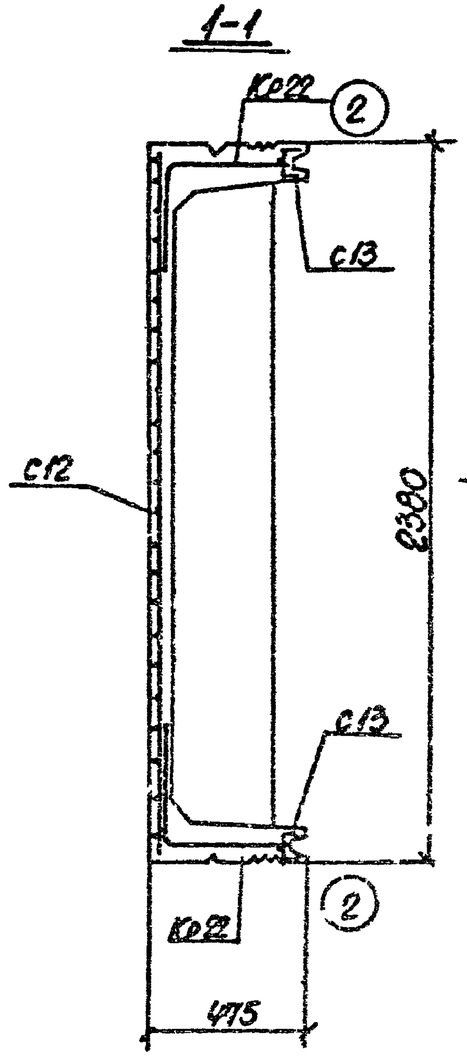

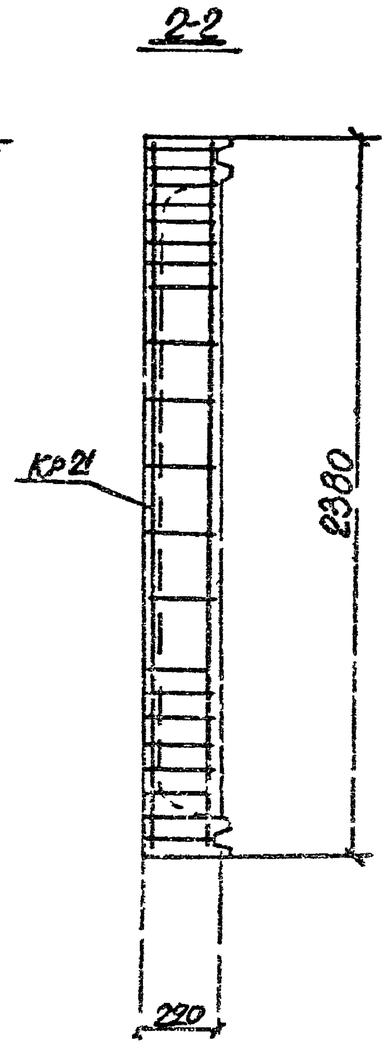

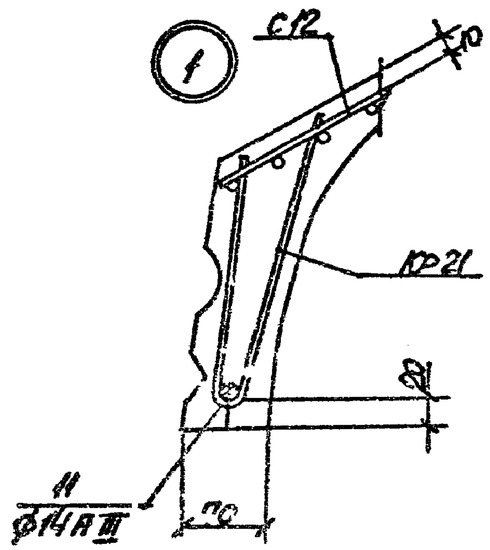

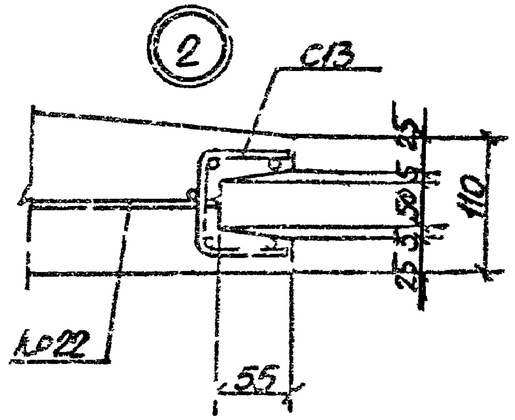

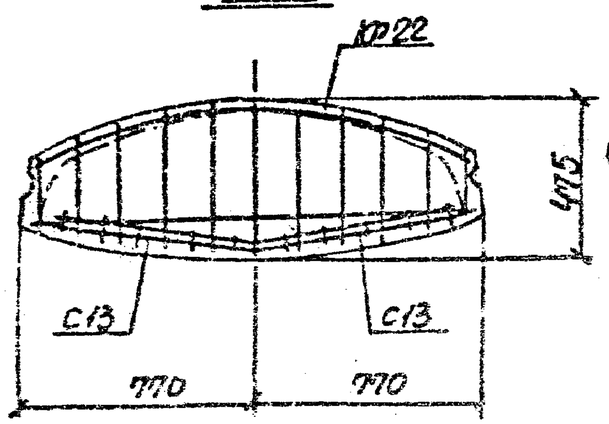

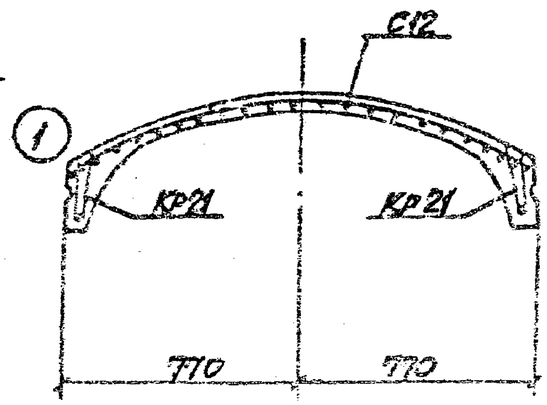

Изм.	Лист	№ докум.	Подпись	Дата
Нач. отд.		Боровский		
Гл. конст.		Старавойтов		
Ст. инж.		Эпельбаум		
Разраб.		Боровский		
Исполн.		Попова		
Провер.		Мурашевская		

3.702-2/84.2-1.23 ОООООО С5

Панель-оболочка ПСЭЖ1
Армирование

Лит.	Масса	Масштаб
Р		

Лист 23 Листов

Харьковский Промстройниипроект

Формат	Зона	Поз.	Обозначение	Наименование	Кол.	Примечан.
А3			3.702-2/84.2-1.24000000 СБ	ПСЖН 1.2×6 -121-1		
				Сборочные единицы и детали		
А4			1.432-15 вып. 2 л. 1	Сетка арматурная С2	4	
Б4.			3.702-2/84.2-1	Стержни одиночные поз.4	25	См. лист 64
А4			1.432-15 вып. 2 л. 5	Изделие закладное М1	4	
А4			1.432-15 вып. 2 л. 7	То же П2	2	
				Материалы		
				Бетон марки 300	0.5	м³
А3			3.702-2/84.2-1.25000000 СБ	ПСЖН 1.2×6 -121-2		
				Сборочные единицы и детали		
А4			1.432-15 вып. 2 л. 1	Сетка арматурная С2	4	
Б4.			3.702-2/84.2-1	Стержни одиночные поз.5	25	См. лист 64
А4.			1.432-15 вып. 2 л. 5	Изделие закладное М1	4	
А4.			1.432-15 вып. 2 л. 7	То же П2	2	
				Материалы		
				Бетон марки 300	0.49	м³
А3			3.702-2/84.2-1.26000000 СБ	ПСЖН 1.2×6 -121-3		
				Сборочные единицы и детали		
А4			1.432-15 вып. 2 л. 1	Сетка арматурная С2	4	
Б.4.			3.702-2/84.2-1	Стержни одиночные поз.12	25	См. лист 64
А4			1.432-15 вып. 2 л. 5	Изделие закладное М1	4	
А4			1.432-15 вып. 2 л. 7	То же П2	2	
				Материалы		
				Бетон марки 300	0.48	м³
А3			3.702-2/84.2-1.27000000 СБ	ПСЖН 1.2×6 -121-4		
				Сборочные единицы и детали		
А4			1.432-15 вып. 2 л. 1	Сетка арматурная С2	4	
Б.4.			3.702-2/84.2-1	Стержни одиночные поз.14	25	См. лист 64

Формат	Зона	Поз.	Обозначение	Наименование	Кол.	Примечан.
А4			1.432-15 вып. 2. л. 5	Изделие закладное М1	4	
А4			1.432-15 вып. 2 л. 7	То же П2	2	
				Материалы		
				Бетон марки 300	0.42	м³
А3			3.702-2/84.2-1.28000000 СБ	ПСЖН 1.2×6 -121-5		
				Сборочные единицы и детали		
А4			1.432-15 вып. 2 л. 1	Сетка арматурная С2	4	
Б4			3.702-2/84.2-1	Стержни одиночные поз.15	25	См. лист 64
А4			1.432-15 вып. 2 л. 5	Изделие закладное М1	4	
А4			1.432-15 вып. 2 л. 7	То же П2	2	
				Материалы		
				Бетон марки 300	0.35	м³
А3			3.702-2/84.2-1.29000000 СБ	ПСЖН 1.2×6 -121-6		
				Сборочные единицы и детали		
А4			1.432-15 вып. 2 л. 1	Сетка арматурная С2	4	
Б4			3.702-2/84.2-1	Стержни одиночные поз.16	25	См. лист 64
А4			1.432-15 вып. 2 л. 5	Изделие закладное М1	4	
А4			1.432-15 вып. 2 л. 7	То же П2	2	
				Материалы		
				Бетон марки 300	0.30	м³

Выборку стали на панели стеновые ПСЖН 1.2×6 -121-1 ÷ ПСЖН 1.2×6 -121-6 смотрите на листе 17.

Изм.	Лист	№ докум.	Подпись	Дата
Нач. отд.		Бродский		
Гл. конст.		Сяврансони		
Ст. инж.		Эпельбаум		
Исполн.		Попова		
Чертер		Бродский		

3.702-2/84.2-1.24000000 СБ ÷
÷ 3.702-2/84.2-1.29000000 СБ

Лит.	Масса	Масштаб
Р		

Лист 24 | Листов

Панели стеновые ПСЖН 1.2×6 -121-1 ÷ ПСЖН 1.2×6 -121-6

Госстрой СССР
Харьковский Промстройниипроект

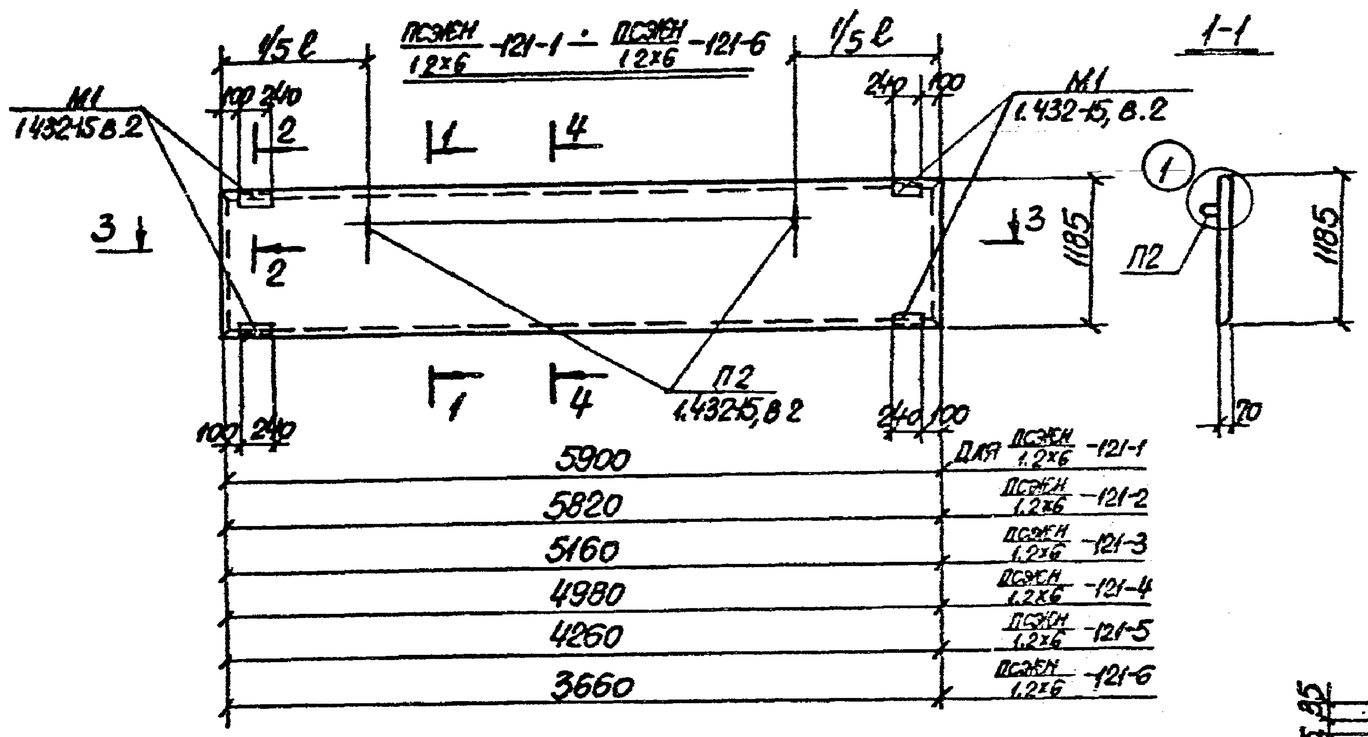

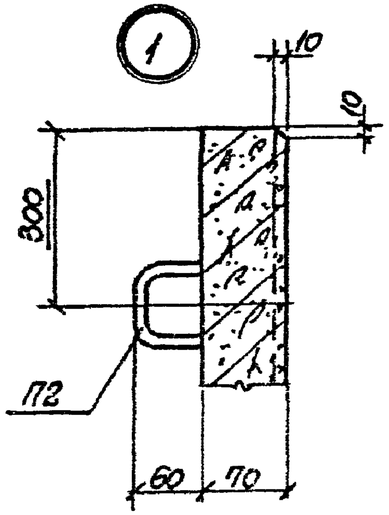

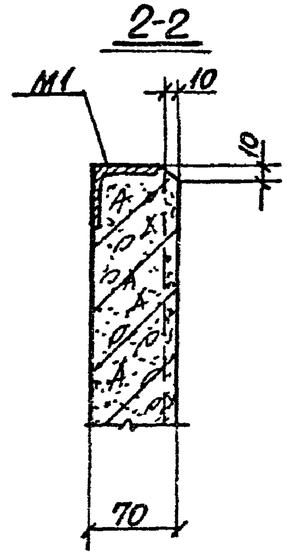

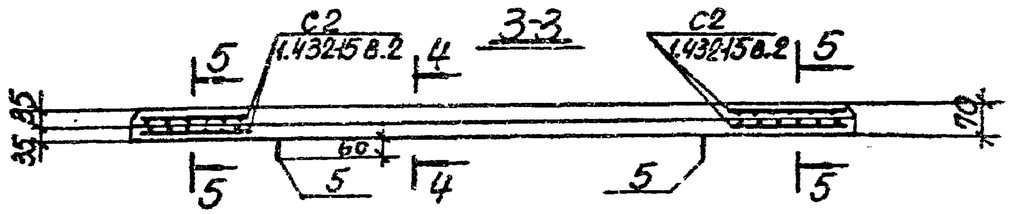

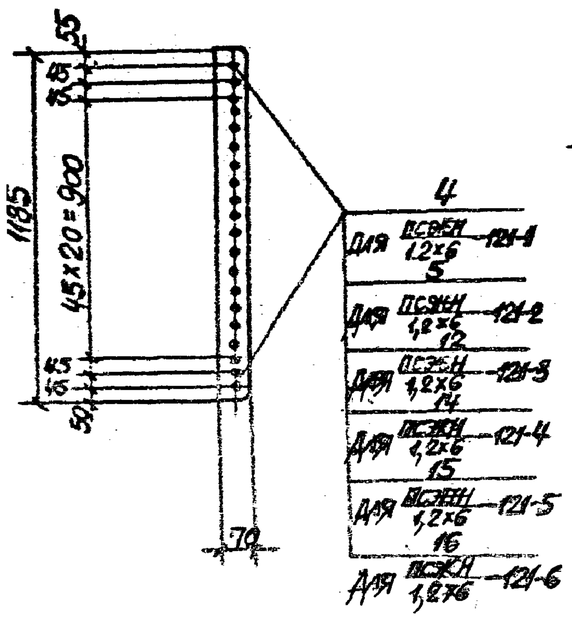

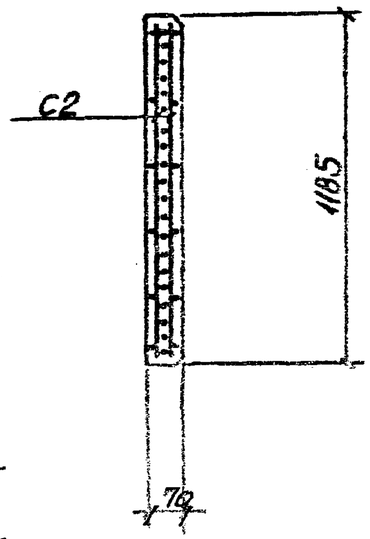

1. Предварительно напряженные железобетонные панели изготовляются в опалубке панелей типа ПС600.12 серии 1.432-15 выпуск 1 с соблюдением требований пояснительной записки серии.
В качестве напрягаемой арматуры принята высокопрочная арматурная проволока периодического профиля класса ВрII по ГОСТ 7348-81.

Изм.	Лист	N докумен.	Подпись	Дата
Нач. отд.		Бродский		
Гл. конст.		Стефанский		
Гл. инж. пр.		Эпельбаум		
Инж. I к.		Попова		
Проверил		Барский		

3.702-2/84.2-1.2.4000000 СБ ÷ 3.702-2/84.2-1.29000000 СБ

Стадия	Лист	Листов
Р		

Масштаб

Лист 25 Листов

Панели стеновые ПСЖН 1,2х6 -121-1 ÷ ПСЖН 1,2х6 -121-6

Госстрой СССР ХАРЬКОВСКИЙ ПРОМСТРОЙНИИПРОЕКТ

Формат А3