ТИПОВЫЕ СТРОИТЕЛЬНЫЕ КОНСТРУКЦИИ, ИЗДЕЛИЯ И УЗЛЫ

Серия 1.421.1-1.93

КОНСТРУКЦИИ ЭТАЖЕРОК ПОД ТЕХНОЛОГИЧЕСКОЕ ОБОРУДОВАНИЕ

Выпуск 6-2

УЗЛЫ МОНТАЖНЫЕ. СОПРЯЖЕНИЕ ПЛИТ ПЕРЕКРЫТИЙ С ЭЛЕМЕНТАМИ КАРКАСА

Рабочие чертежи

Ц00140

ТИПОВЫЕ СТРОИТЕЛЬНЫЕ КОНСТРУКЦИИ, ИЗДЕЛИЯ И УЗЛЫ

Проектная продукция
сертифицирована.
Сертификат соответствия
№ ГОСТ Р. RU. 9003.1.3.0029

Серия 1.421.1-1.93

КОНСТРУКЦИИ ЭТАЖЕРОК ПОД ТЕХНОЛОГИЧЕСКОЕ ОБОРУДОВАНИЕ

Выпуск 6-2

УЗЛЫ МОНТАЖНЫЕ. СОПРЯЖЕНИЕ ПЛИТ ПЕРЕКРЫТИЙ С ЭЛЕМЕНТАМИ КАРКАСА

Рабочие чертежи

Разработаны ЦНИИпромзданий

Зам. директора института _____ В.В. Гранев
подпись

Зав. отделом _____ Э.Н. Кодыш
подпись

Гл. инженер проекта _____ Л.М. Янкилевич
подпись

УТВЕРЖДЕНЫ

Главпроектом Госстроя России,
письмо от 15.12.93 № 9-3-2/285
Введены в действие с 01.07.94
ЦНИИпромзданий приказом от 21.12.93 № 81

Обозначение документа	Наименование	Стр.
1.421.1-1.93.6-2 — ТТ	Технические требования	3
1.421.1-1.93.6-2 — 1	Узел 1	5
1.421.1-1.93.6-2 — 2	Узел 2	6
1.421.1-1.93.6-2 — 3	Узел 3	7
1.421.1-1.93.6-2 — 4	Узел 4	8
1.421.1-1.93.6-2 — 5	Узел 5	9
1.421.1-1.93.6-2 — 6	Узел 6	10
1.421.1-1.93.6-2 — 7	Узел 7	11
1.421.1-1.93.6-2 — 8	Узел 8	12
1.421.1-1.93.6-2 — 9	Узел 9	13
1.421.1-1.93.6-2 — 10	Узел 10	14
1.421.1-1.93.6-2 — 11	МС5	15
1.421.1-1.93.6-2 — 12	МС6, МС7	16
1.421.1-1.93.6-2 — 13	МС8	17
1.421.1-1.93.6-2 — 14	МС9	18

Взам. инв. №

Подпись и дата

Инв. № подл.

				1.421.1-1.93.6-2			
Зав. отд.	Кодыш			Содержание	Стадия	Лист	Листов
ГИП	Янкилевич				Р		1
Н. контр.	Горшкова				ЦНИИПРОМЗДАНИЙ		

Данный выпуск является частью работы «Конструкции этажерок под технологическое оборудование», полный состав которой приведен в выпуске 0-1.

Выпуск содержит рабочие чертежи узлов сопряжения элементов перекрытий. Нумерация узлов дана на маркировочных схемах, приведенных в выпуске 0-1.

Монтаж конструкций должен производиться с учетом действующих нормативных документов и соответствующих глав СНиП и в строгом соответствии с проектом производства работ, разрабатываемым монтирующей организацией.

Плиты перекрытий устанавливаются на полки ригелей или опорные консоли КС. Закладные изделия в колоннах для крепления монолитных участков в торцах зданий и местах температурно-усадочных швов разрабатываются в проекте конкретного здания.

Плиты устанавливаются после сварки закладных изделий и выпусков арматуры ригелей с закладными изделиями и выпусками арматуры колонн, а также после приварки хомутов МС2, элементов МС3, МС4 к колоннам, ∠125×16 к ригелям.

В первую очередь устанавливаются межколонные плиты, которые привариваются в 4-х точках к закладным изделиям ригелей или к стальным столикам.

Рядовые плиты привариваются к закладным изделиям ригелей в двух точках, за исключением одной плиты в каждом пролете, которую приварить невозможно.

Заполнение зазоров между торцами плит и ригелями и между продольными ребрами плит, а также монолитных участков у торцов здания производится бетоном классов В15 и В22,5 на мелком щебне или гравии с тщательным вибрированием. Перед замоноличиванием необходимо очистить зазоры от строительного мусора и грязи, а в зимнее время — от снега и наледи.

В торцах зданий выполняются монолитные участки. Для их устройства к колоннам и ригелям крепятся монтажные элементы МС5...МС9.

Сварку элементов необходимо выполнять электродами типа Э42А (ГОСТ 9467—75) в соответствии с ГОСТ 14098—91.

Допускаемое отклонение на длину опирания плит не должно превышать величин, указанных в чертежах.

Элементы МС5...МС9 после устройства монолитных участков должны быть защищены слоем бетона или цементного раствора толщиной не менее 25 мм по стальной сетке (на чертежах эта защита условно не показана).

Марка стали соединительных элементов должна приниматься по указаниям конкретного проекта.

В зданиях с агрессивными средами в зависимости от вида и степени агрессивной среды должны быть выполнены требования по защите конструкций и деталей сопряжений в соответствии с указаниями СНиП 2.03.11-85.

Требования по антикоррозийной защите (водоцементное отношение бетонной смеси, добавки к бетону, состав заполнителей, вид защитного покрытия и способ его нанесения, защита закладных деталей, сварных швов) должны быть указаны в конкретных проектах и являются обязательными для выполнения.

1—1

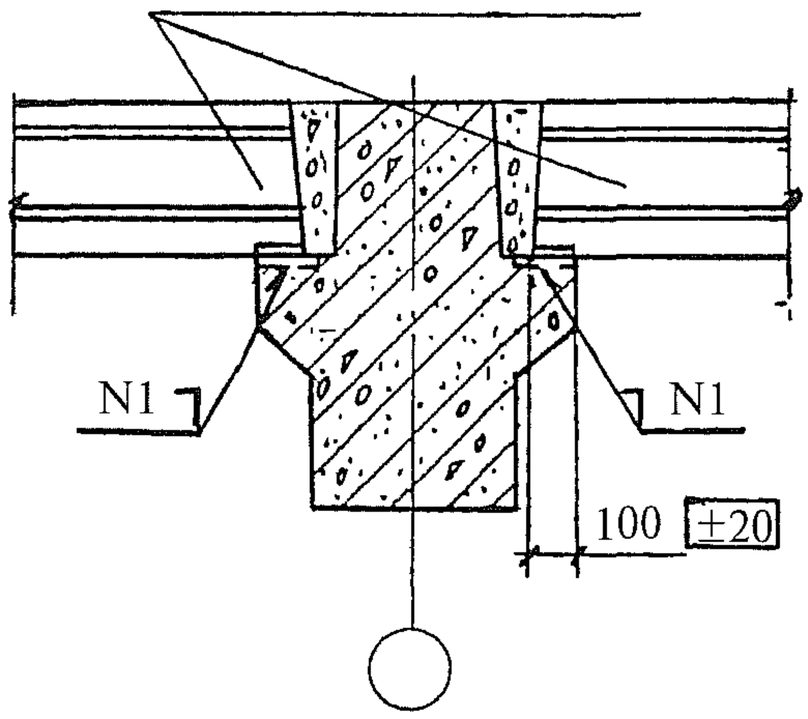

2—2

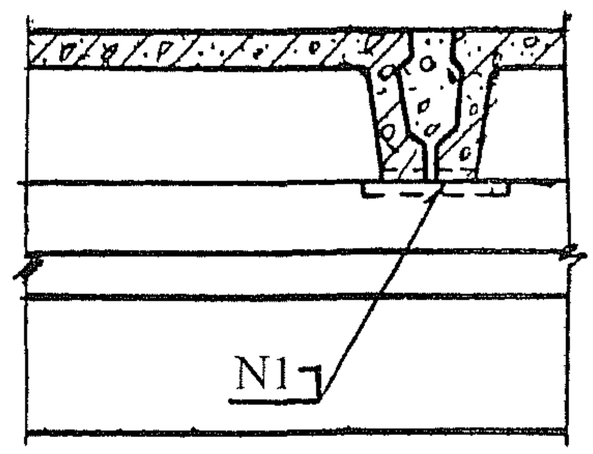

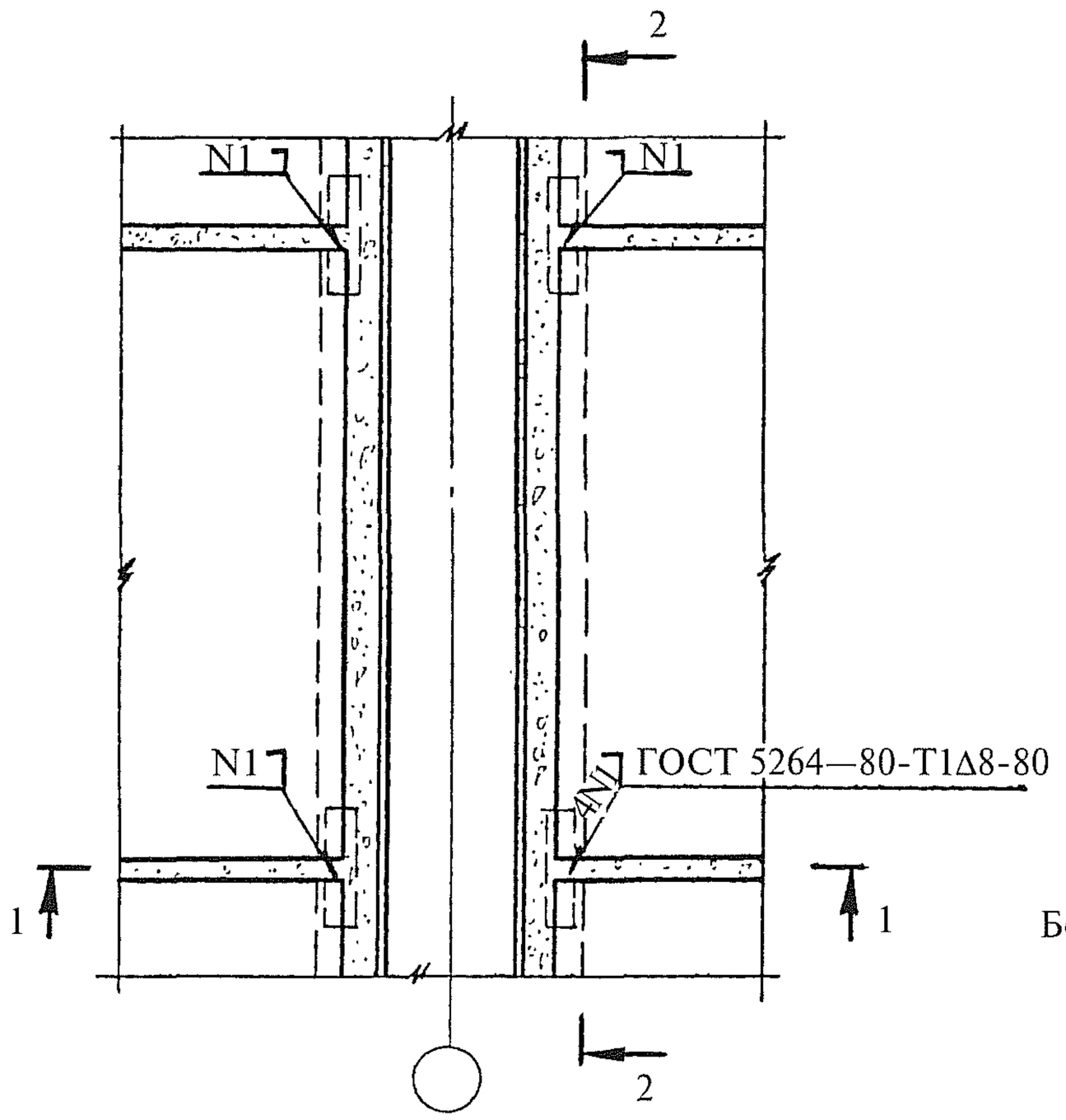

Бетон класса В15 — 0,1 м^3

					1.421.1-1.93.6-2-1		
Зав. отд.	Кодыш			Узел 1	Стадия	Лист	Листов
Н. контр.	Янкилевич				Р		1
ГИП	Янкилевич				ЦНИИПРОМЗДАНИЙ		
Провер.	Горшкова						

Взам. инв. № | Подпись и дата | Инв. № подл.

1—1

Бетон замоноличивания условно не показан

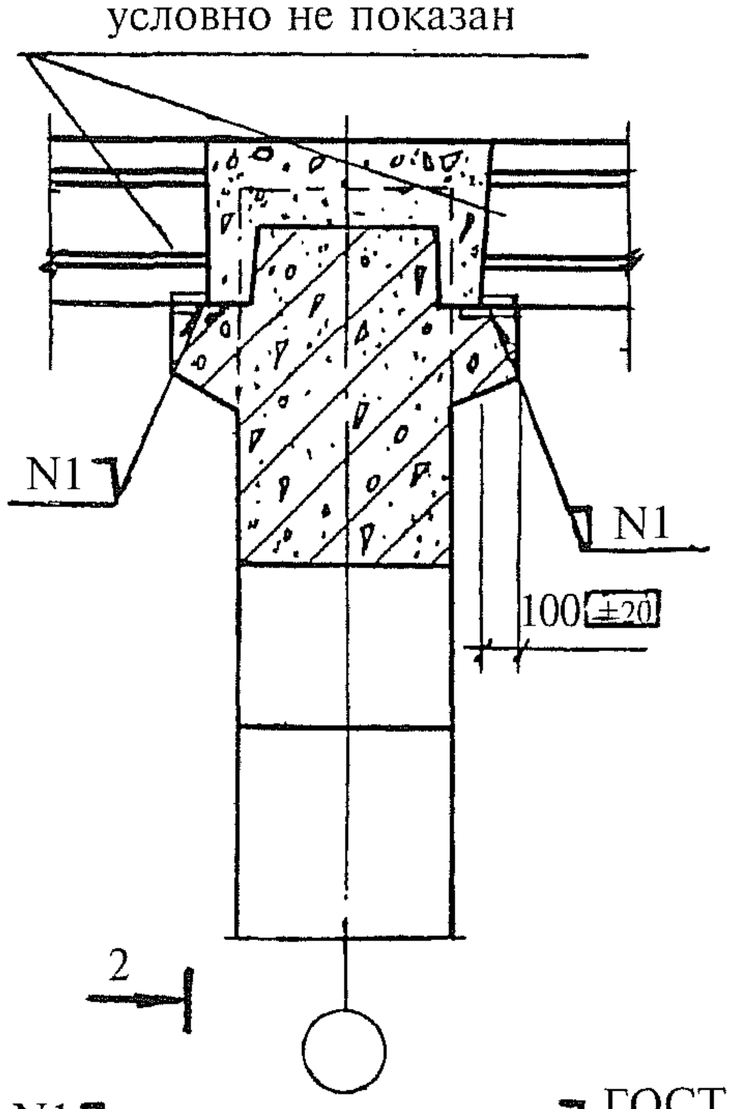

2—2

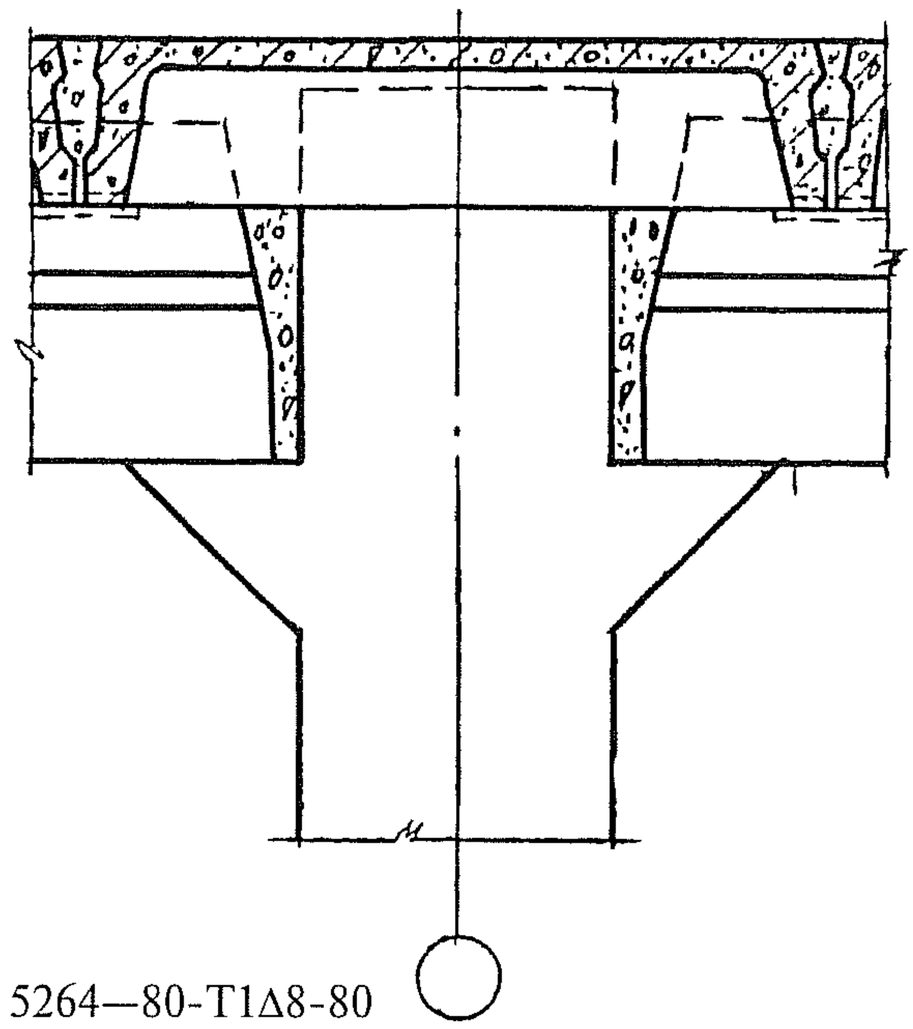

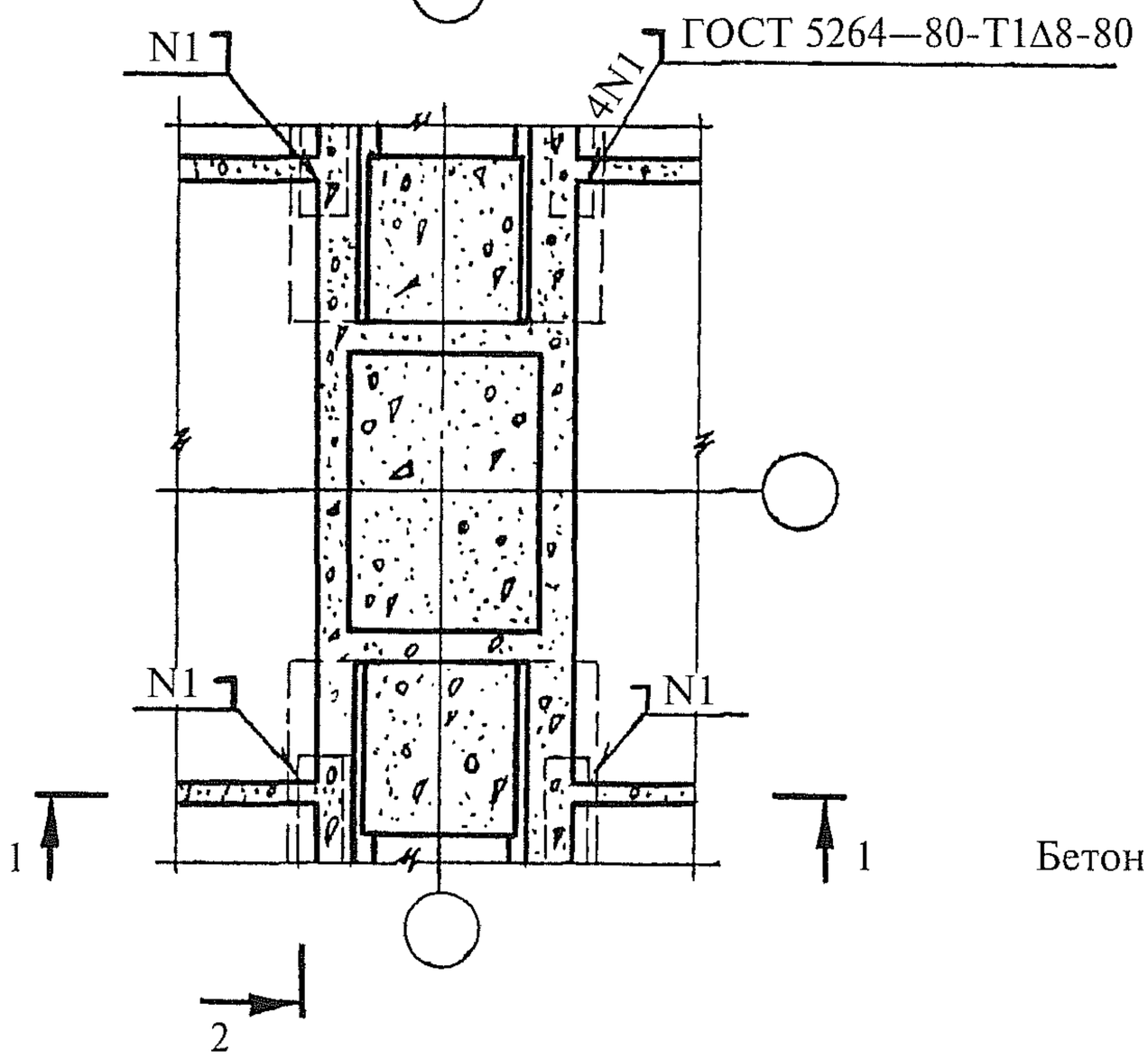

Бетон класса В22,5 — 0,15 м^3

Взам. инв. №								
Подпись и дата								
					1.421.1-1.93.6-2-2			
Инв. № подл.		Зав. отд	Кодыш		Узел 2	Стадия	Лист	Листов
		Н. контр.	Янкилевич			Р		1
		ГИП	Янкилевич			ЦНИИПРОМЗДАНИЙ		
		Провер.	Горшкова					

1—1

Бетон замоноличивания
условно не показан

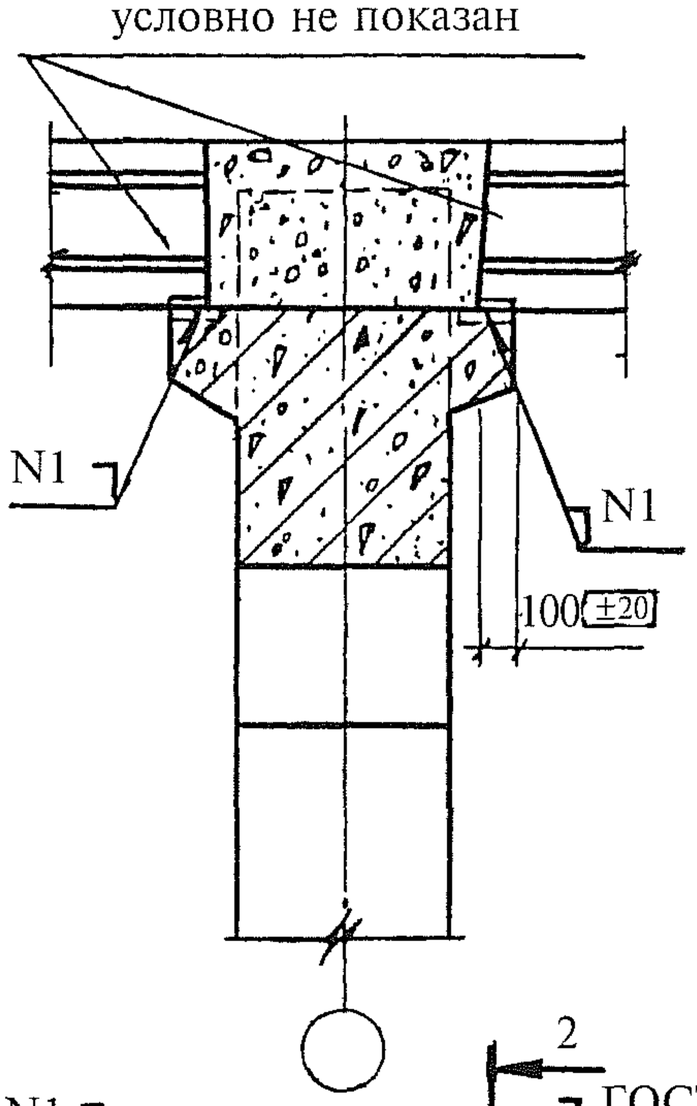

2—2

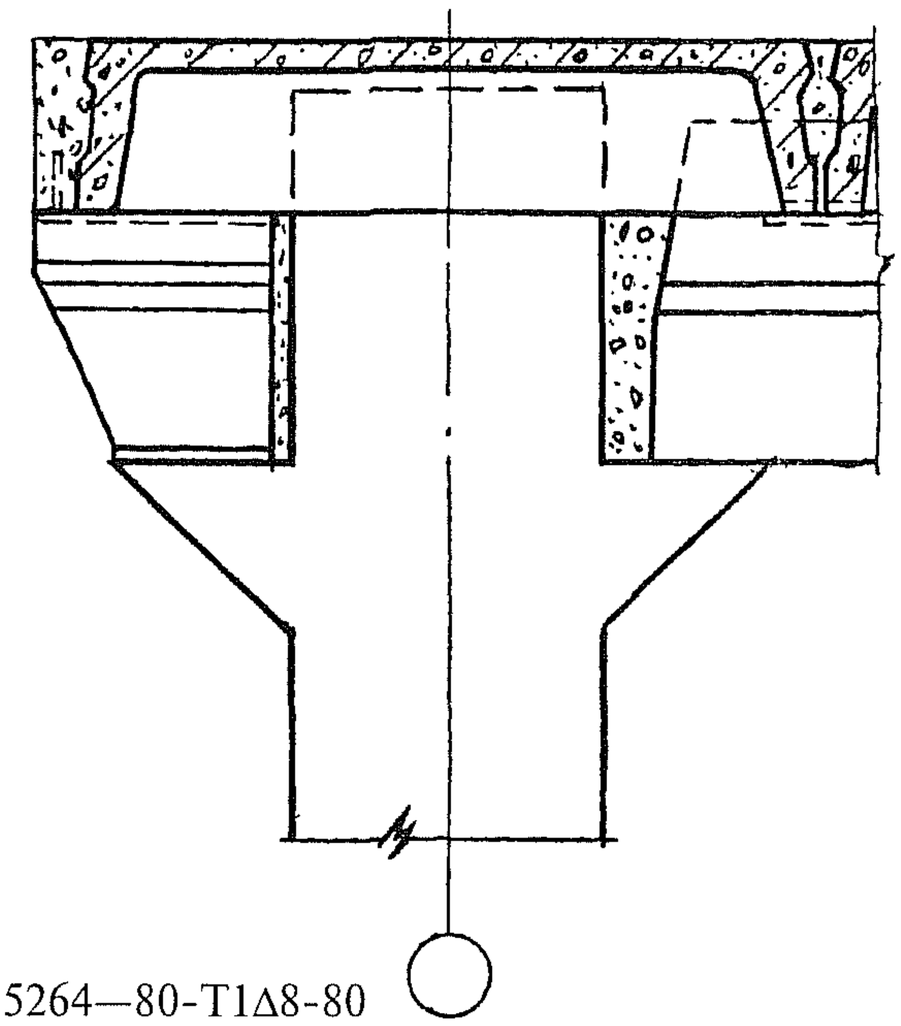

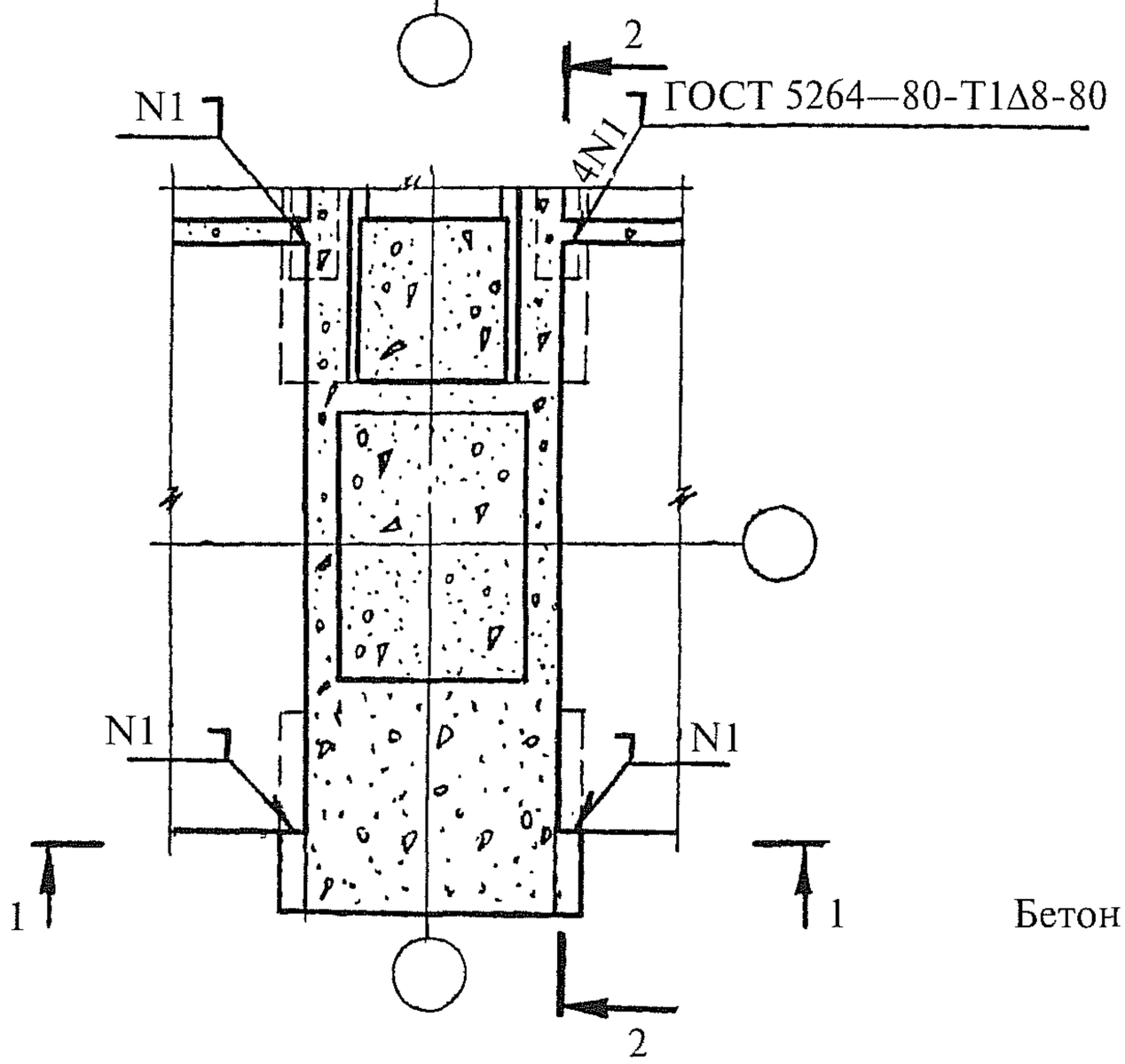

Бетон класса В22,5 — 0,12 м^3

Взам. инв. №								
Подпись и дата					1.421.1-1.93.6-2-3			
Инв. № подл.		Зав. отд.	Кодыш		Узел 3	Стадия	Лист	Листов
		Н. контр.	Янкилевич			Р		1
		ГИП	Янкилевич			ЦНИИПРОМЗДАНИЙ		
		Провер.	Горшкова					

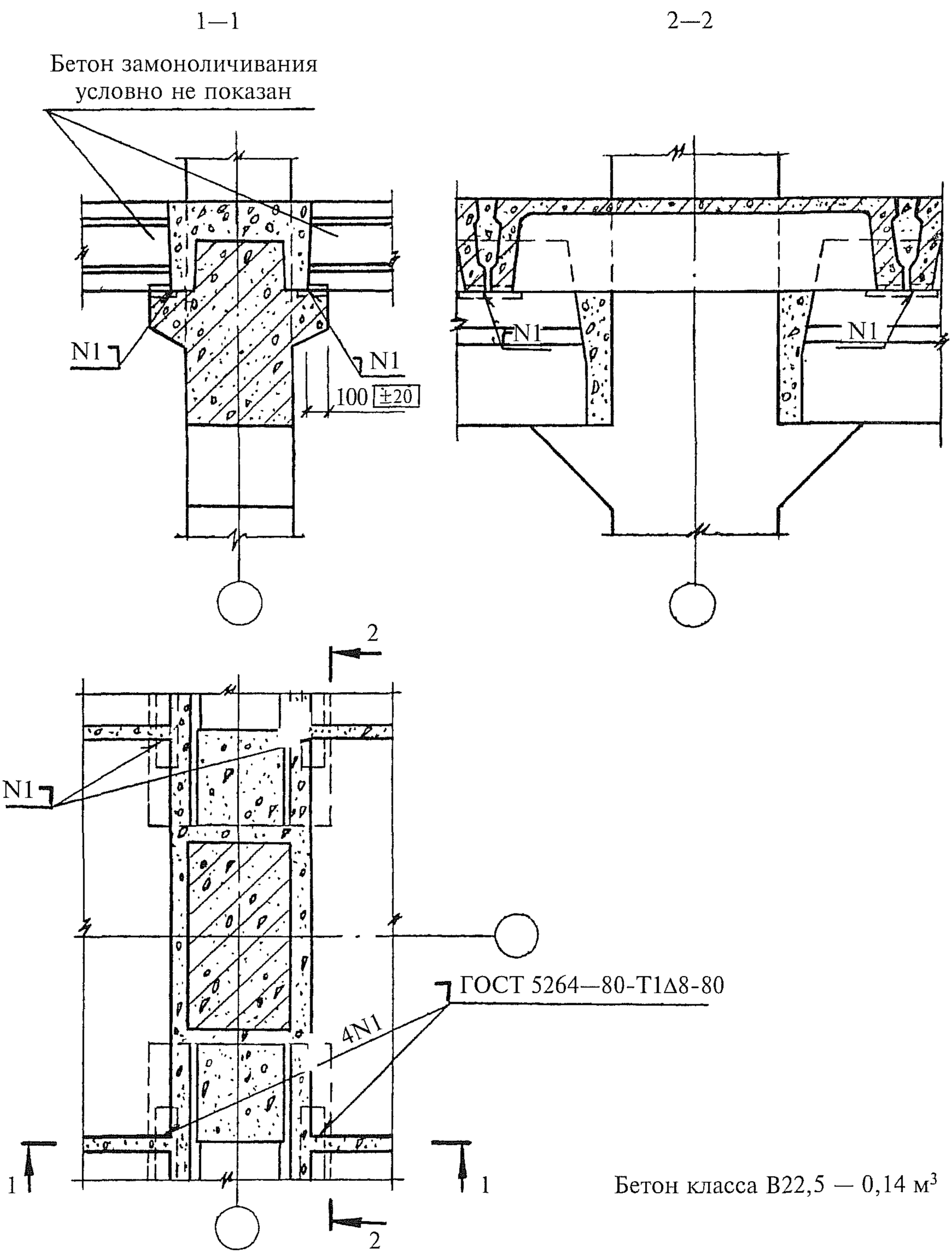

Бетон класса В22,5 — 0,14 м³

				1.421.1-1.93.6-2-4			
Зав. отд.	Кодыш			Узел 4	Стадия	Лист	Листов
Н. контр.	Янкилевич				Р		1
ГИП	Янкилевич				ЦНИИПРОМЗДАНИЙ		
Провер.	Горшкова						

Взам. инв. № | Подпись и дата | Инв. № подл.

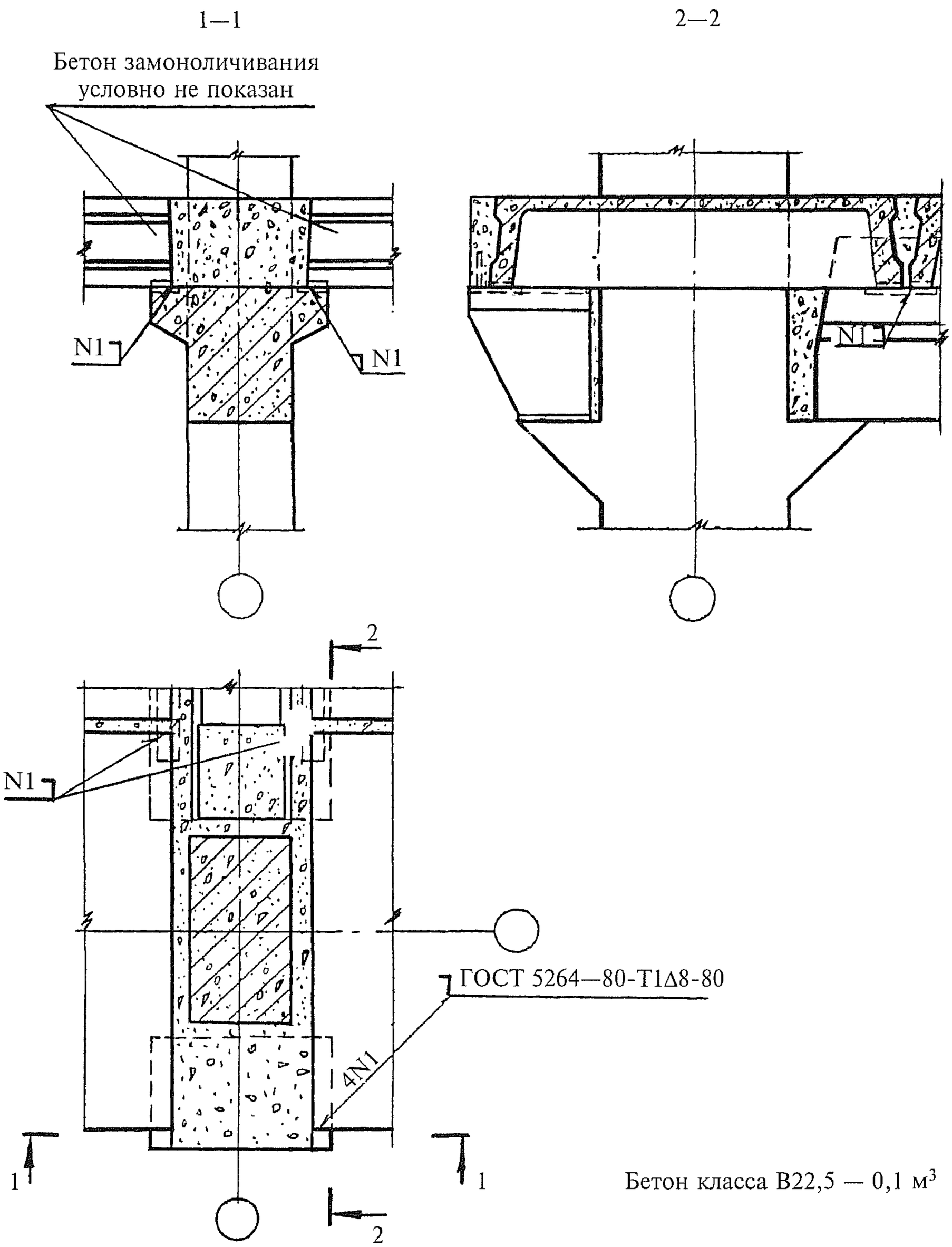

Бетон класса В22,5 — 0,1 м^3

Взам. инв. №								
Подпись и дата								
					1.421.1-1.93.6-2-5			
Инв. № подл.		Зав. отд.	Кодыш			Узел 5	Стадия	Лист	Листов
		Н. контр.	Янкилевич				Р		1
		ГИП	Янкилевич				ЦНИИПРОМЗДАНИЙ		
		Провер.	Горшкова						

1—1

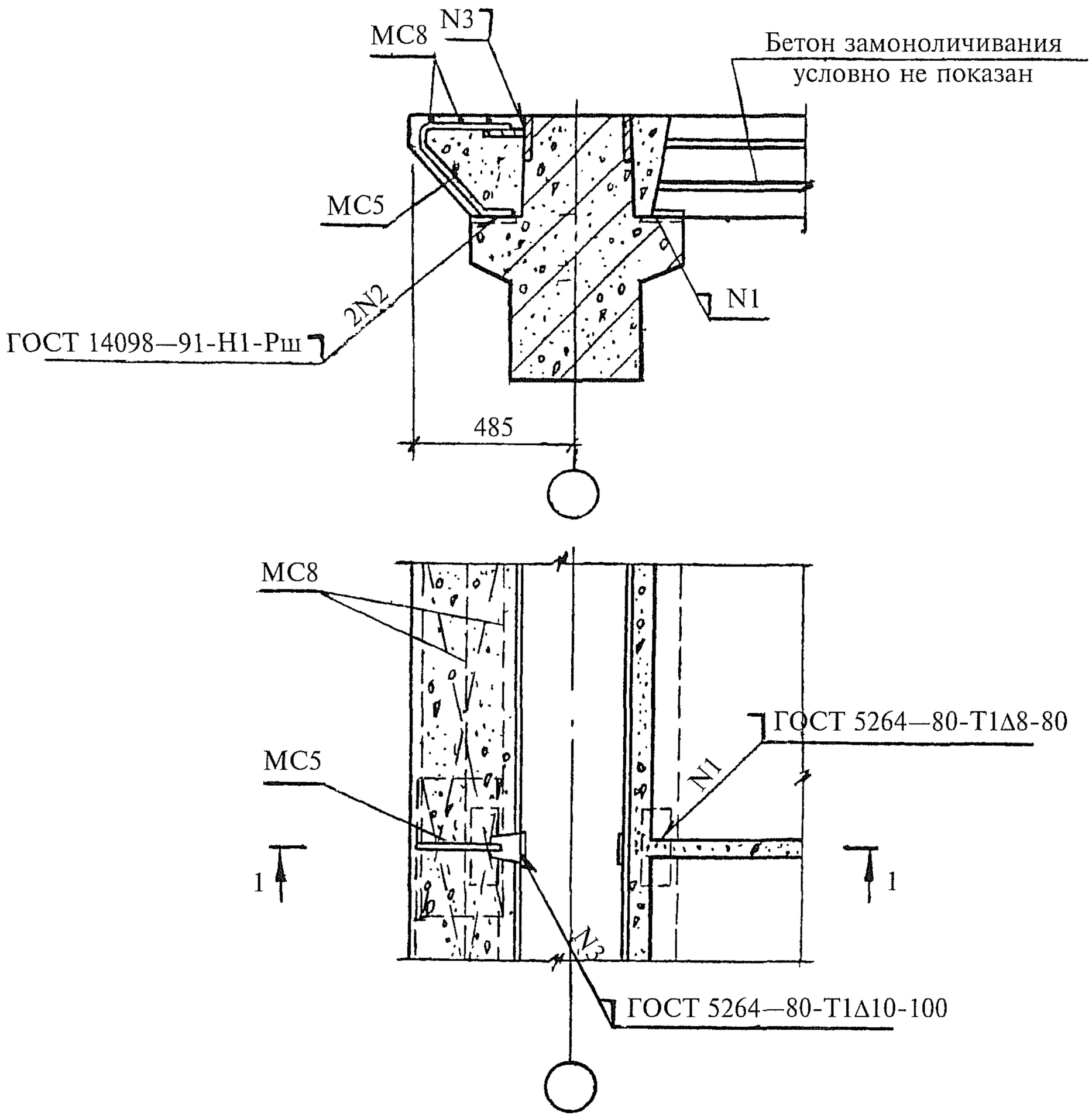

Расход на узел:
MC5 — 1 шт.
MC8 — 2 шт.
Бетон класса В22,5 — 0,18 м^3

Взам. инв. №								
Подпись и дата								
					1.421.1-1.93.6-2-6			
Инв. № подл.		Зав. отд.	Кодыш			Узел 6	Стадия	Лист	Листов
		Н. контр.	Янкилевич				Р		1
		ГИП	Янкилевич				ЦНИИПРОМЗДАНИЙ		
		Провер.	Горшкова						

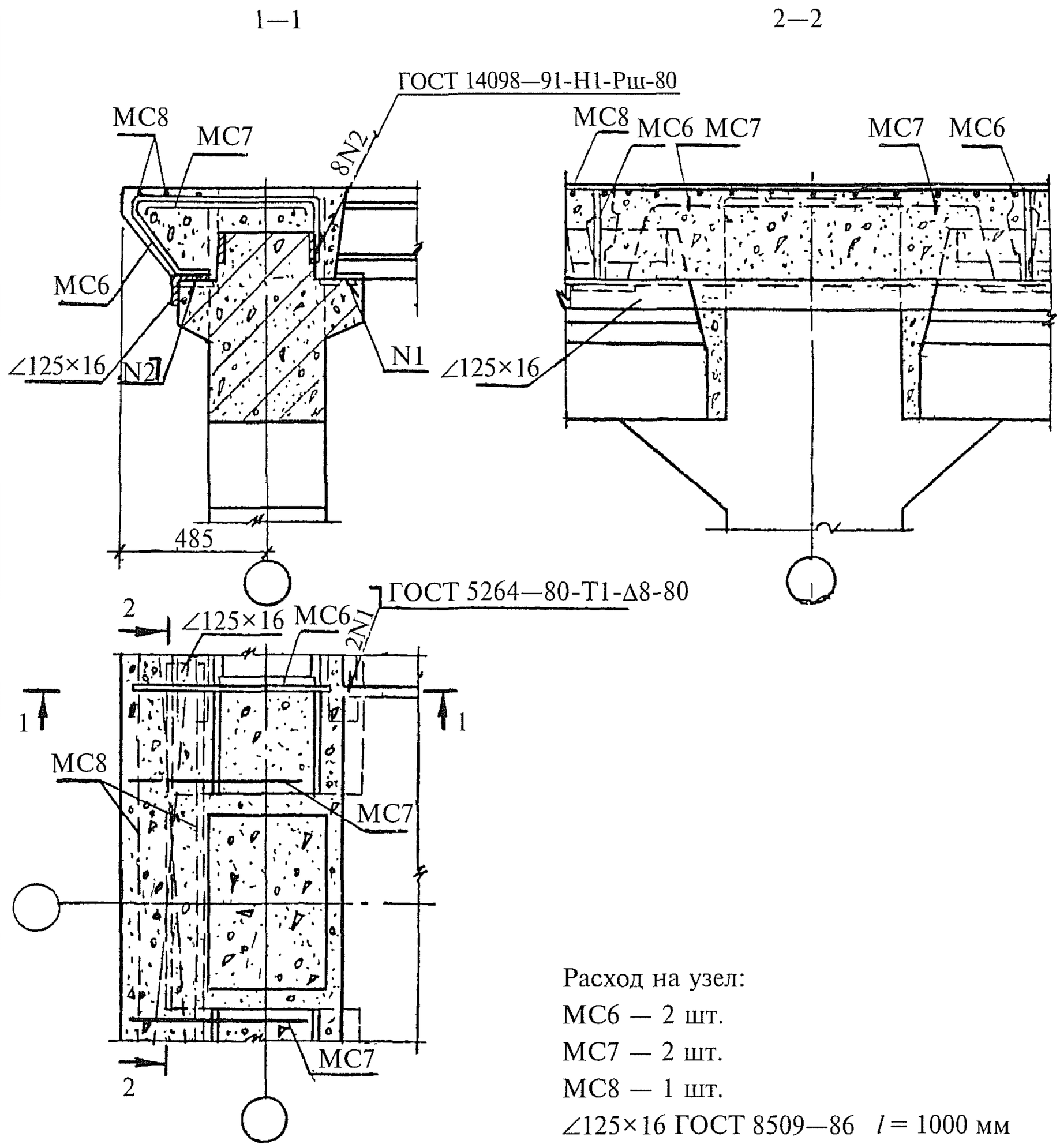

Расход на узел:
МС6 — 2 шт.
МС7 — 2 шт.
МС8 — 1 шт.
∠125×16 ГОСТ 8509—86 l = 1000 мм
Ст3пс6-1
Бетон класса В22,5—0,18 м^3

1. МС7 до замоноличивания узлов привязать вязальной проволокой к выпускам из колонн.
2. МС6 приварить к закладным полок ригелей дуговой сваркой.

				1.421.1-1.93.6-2-7			
Зав. отд.	Кодыш			Узел 7	Стадия	Лист	Листов
Н. контр.	Янкилевич				Р		1
ГИП	Янкилевич				ЦНИИПРОМЗДАНИЙ		
Провер.	Горшкова						

Взам. инв. № | Подпись и дата | Инв. № подл.

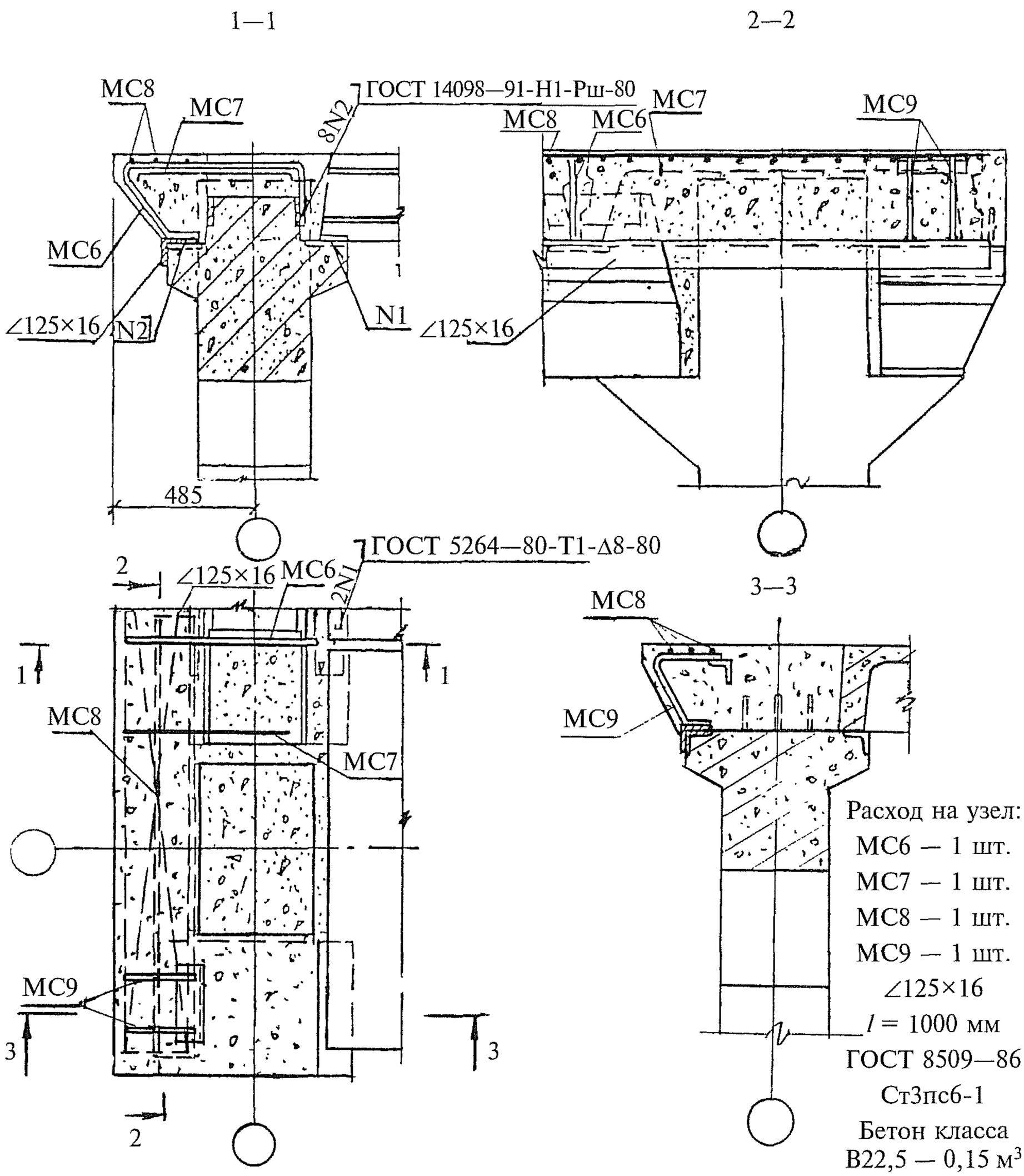

1. МС7 до замоноличивания узлов привязать вязальной проволокой к выпускам из колонн.
2. МС6 приварить к закладным полок ригелей дуговой сваркой.

Взам. инв. №								
Подпись и дата								
					1.421.1-1.93.6-2-8			
Инв. № подл.		Зав. отд.	Кодыш			Узел 8	Стадия	Лист	Листов
		Н. контр.	Янкилевич				Р		1
		ГИП	Янкилевич				ЦНИИПРОМЗДАНИЙ		
		Провер.	Горшкова						

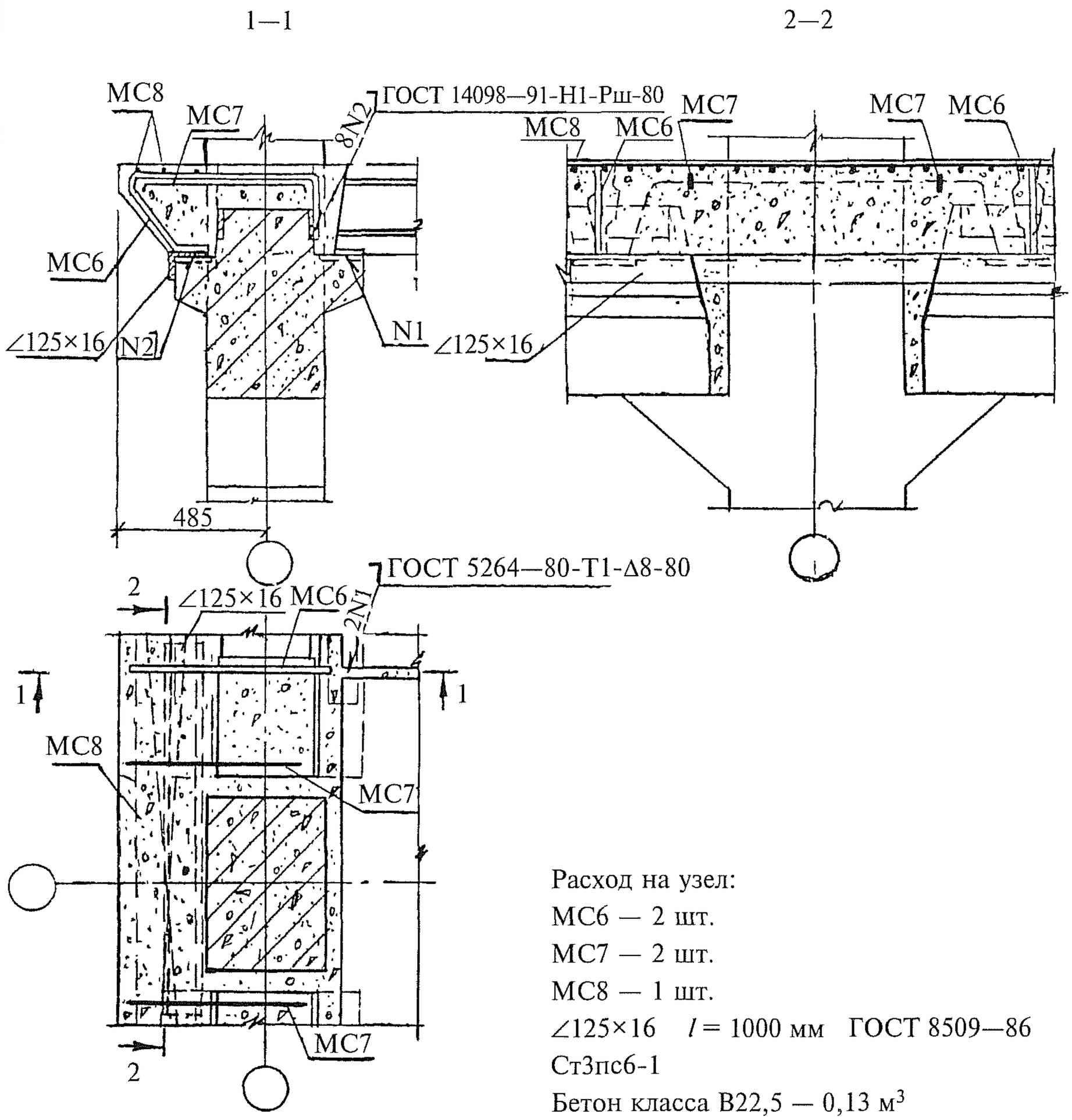

Расход на узел:
МС6 — 2 шт.
МС7 — 2 шт.
МС8 — 1 шт.
∠125×16 l = 1000 мм ГОСТ 8509—86
Ст3пс6-1
Бетон класса В22,5 — 0,13 м^3

1. МС7 до замоноличивания узлов привязать вязальной проволокой к выпускам из колонн.
2. МС6 приварить к закладным полок ригелей дуговой сваркой.

Взам. инв. №								
Подпись и дата					1.421.1-1.93.6-2-9			
Инв. № подл.		Зав. отд.	Кодыш		Узел 9	Стадия	Лист	Листов
		Н. контр.	Янкилевич			Р		1
		ГИП	Янкилевич			ЦНИИПРОМЗДАНИЙ		
		Провер.	Горшкова					

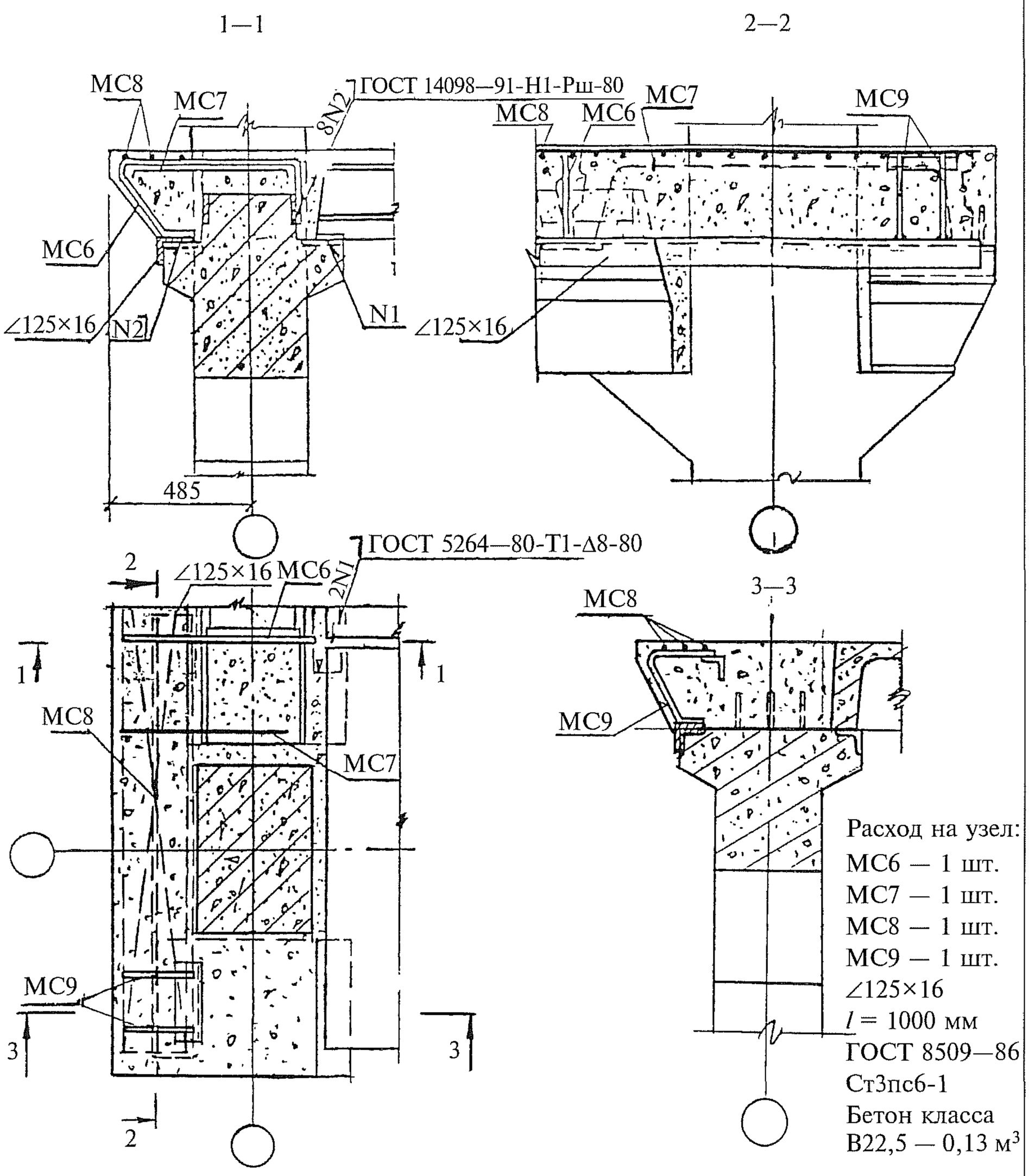

1. МС7 до замоноличивания узлов привязать вязальной проволокой к выпускам из колонн.
2. МС6 приварить к закладным полок ригелей дуговой сваркой.

Взам. инв. №								
Подпись и дата								
					1.421.1-1.93.6-2-10			
Инв. № подл.		Зав. отд.	Кодыш			Узел 10	Стадия	Лист	Листов
		Н. контр.	Янкилевич				Р		1
		ГИП	Янкилевич				ЦНИИПРОМЗДАНИЙ		
		Провер.	Горшкова						

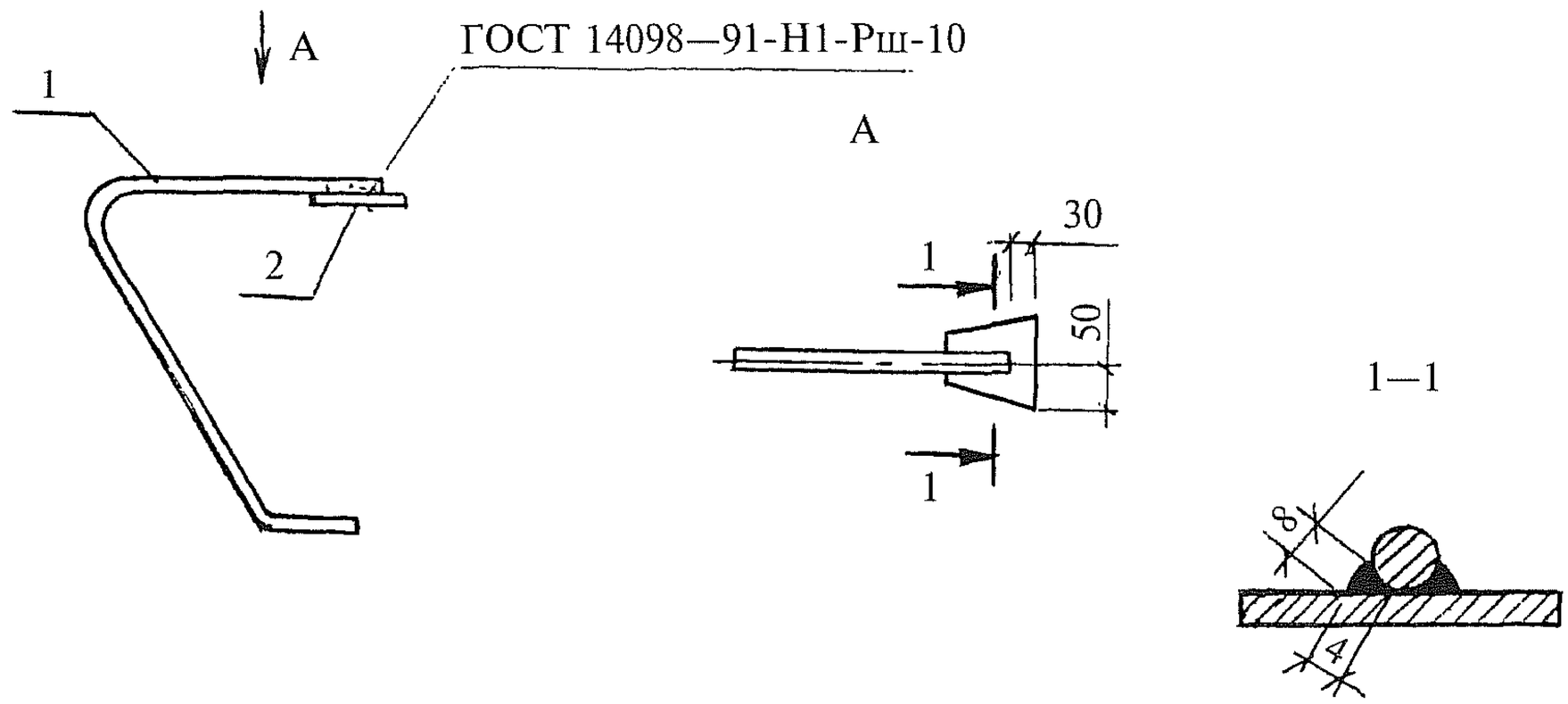

Поз. 1

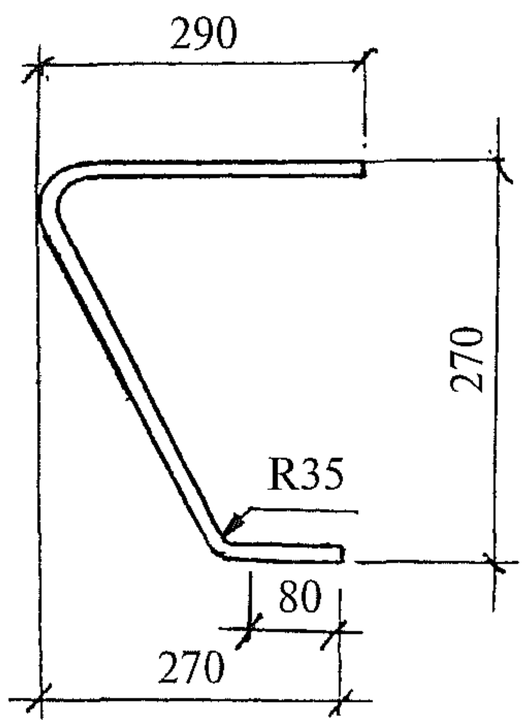

Поз. 2

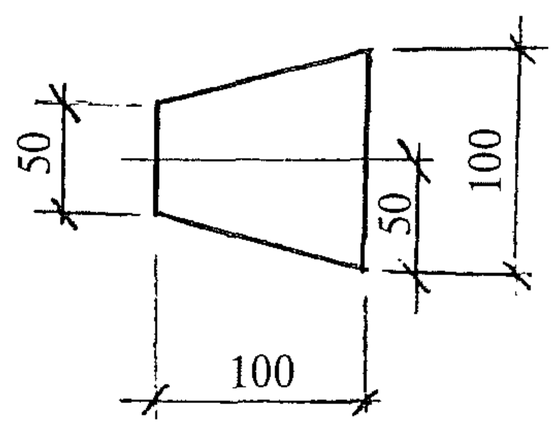

Марка	Поз.	Наименование	Кол.	Масса ед., кг	Масса изделия, кг
МС5	1	∅14 А-III, l = 680	1	0,82	1,75
	2	100×100×8	1	0,93	

1. Арматура по ГОСТ 5781—82.
2. Полосовая сталь по ГОСТ 103—76 марки Ст3пс6-1.

Взам. инв. №								
Подпись и дата					1.421.1-1.93.6-2-11			
Инв. № подл.		Зав. отд.	Кодыш		МС 5	Стадия	Лист	Листов
		Н. контр.	Янкилевич			Р		1
		ГИП	Янкилевич			ЦНИИПРОМЗДАНИЙ		

MC6

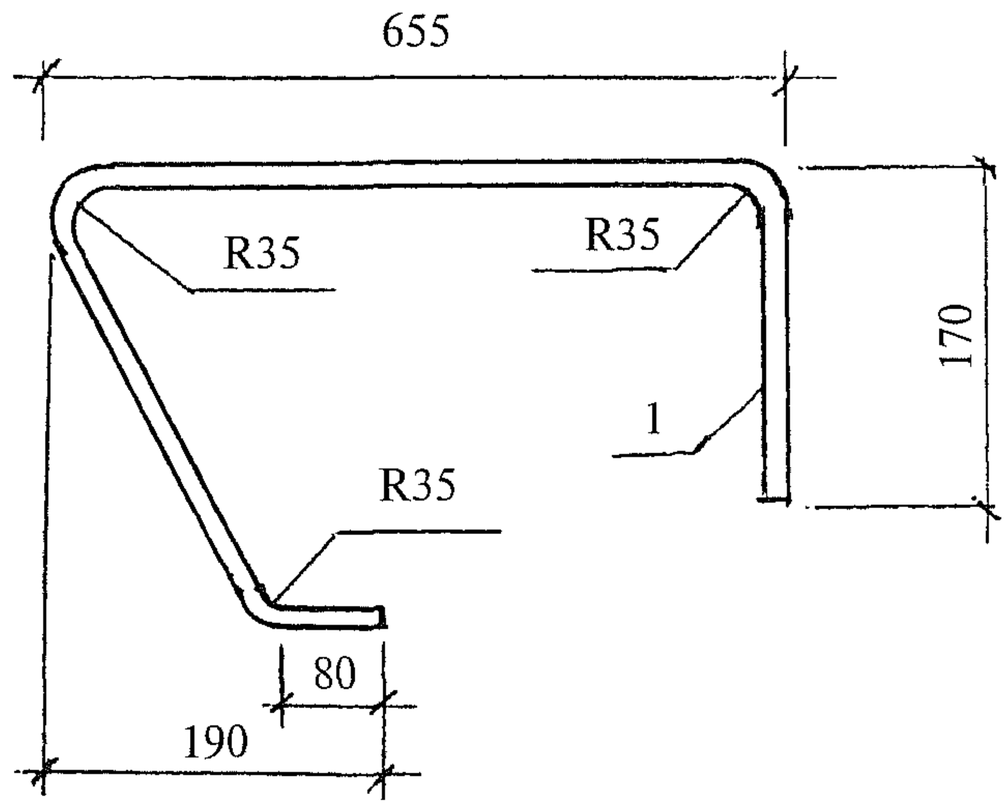

MC7

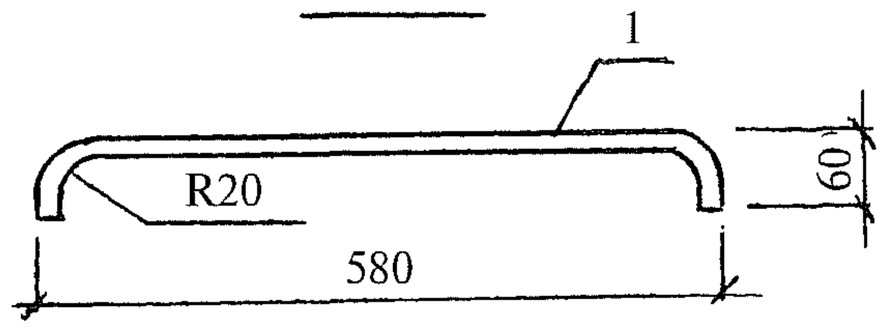

Марка	Поз.	Наименование	Кол.	Масса ед., кг	Масса изделия, кг
MC6	1	∅8 A-III, l = 1550	1	0,61	1,61
MC7	1	∅8 A-III, l = 700	1	0,28	0,28

Арматура — по ГОСТ 5781—82.

Взам. инв. №

Подпись и дата

Инв. № подл.

				1.421.1-1.93.6-2-12			
Зав. отд.	Кодыш			MC 6, MC 7	Стадия	Лист	Листов
Н. контр.	Янкилевич				Р		1
ГИП	Янкилевич				ЦНИИПРОМЗДАНИЙ		

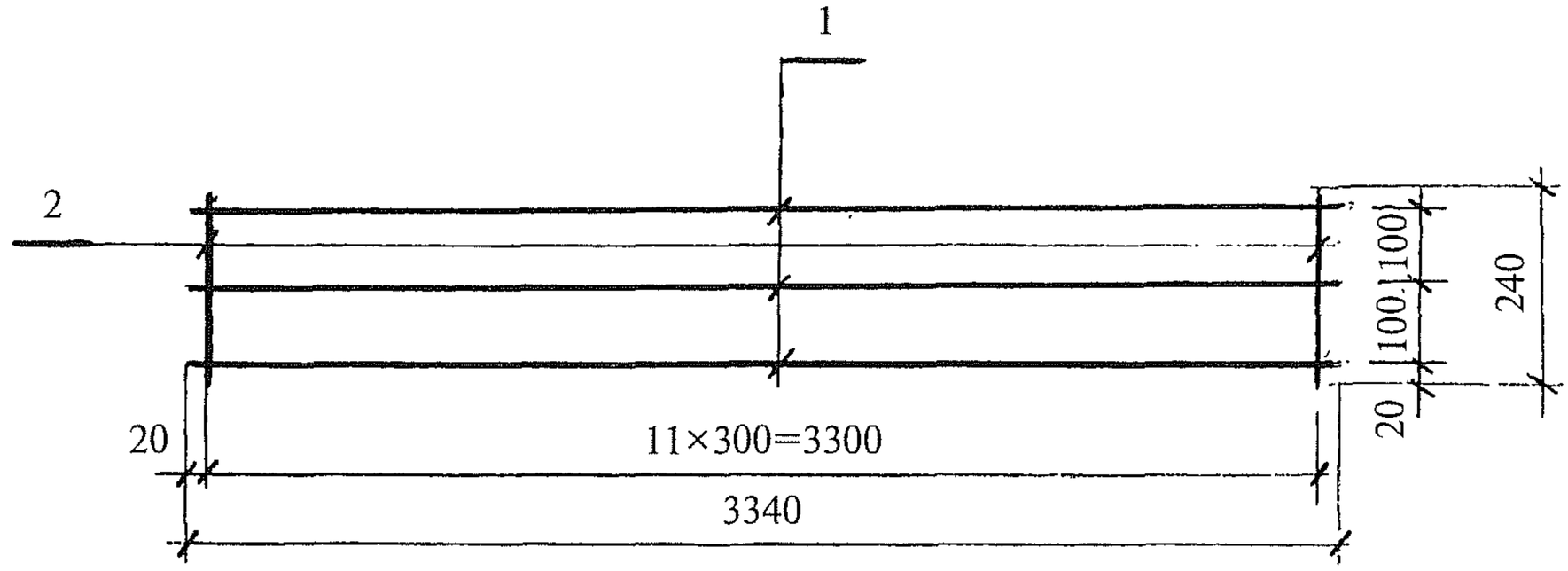

Марка	Поз.	Наименование	Кол.	Масса ед., кг	Масса изделия, кг
МС8	1	∅8А-III, l = 3340 мм	3	1,32	5,10
	2	∅8А-III, l = 240 мм	12	0,09	

Арматура — по ГОСТ 5781—82.

Взам. инв. №					
Подпись и дата					
Инв. № подл.					

				1.421.1-1.93.6-2-13		
Зав. отд.	Кодыш			МС 8	Стадия	Лист	Листов
Н. контр.	Янкилевич				Р		1
ГИП	Янкилевич				ЦНИИПРОМЗДАНИЙ		

ГОСТ 14098—91-Н1-Рш-60

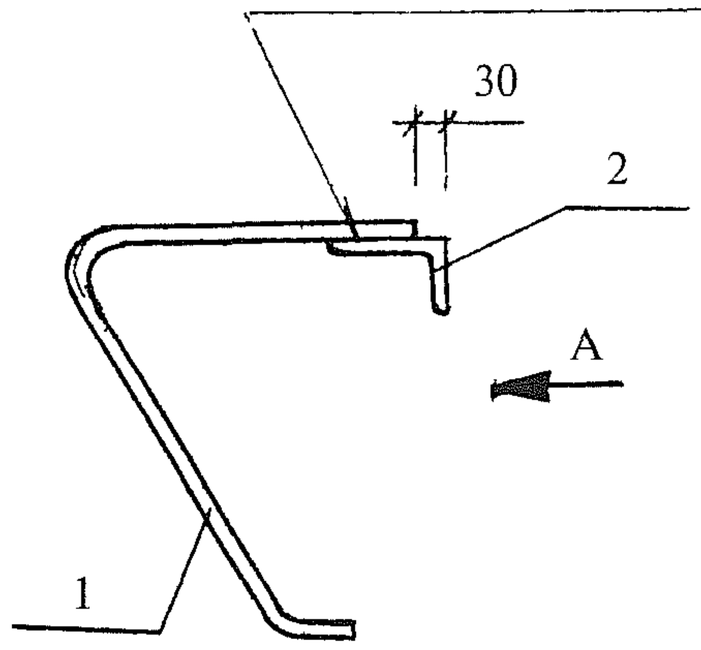

A

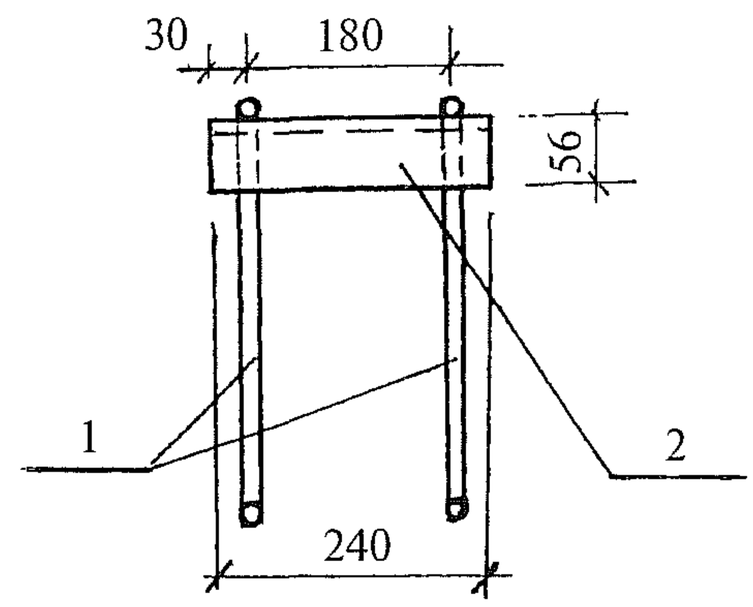

Поз. 1

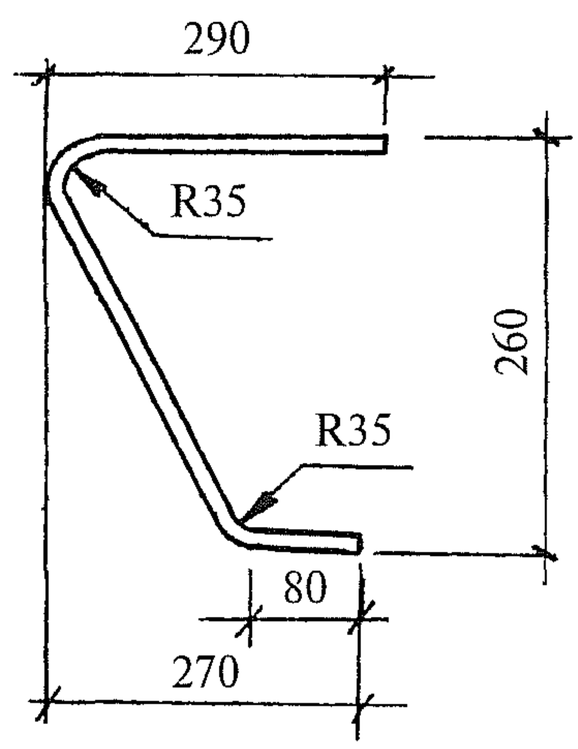

Марка	Поз.	Наименование	Кол.	Масса ед., кг	Масса изделия, кг
МС9	1	∅14А-III, l = 670	2	0,80	2,40
	2	∠90×56×8, l = 240	1	1,6	

1. Арматура — по ГОСТ 5781—82.
2. Прокат — по ГОСТ 8509—86.

Взам. инв. №					
Подпись и дата					
Инв. № подл.					

1.421.1-1.93.6-2-14

Зав. отд.	Кодыш			МС9	Стадия	Лист	Листов
Н. контр.	Янкилевич				Р		1
ГИП	Янкилевич				ЦНИИПРОМЗДАНИЙ		