ТИПОВЫЕ КОНСТРУКЦИИ, ИЗДЕЛИЯ И УЗЛЫ ЗДАНИЙ И СООРУЖЕНИЙ

СЕРИЯ 3.900.1-4

СБОРНЫЕ УНИФИЦИРОВАННЫЕ ЖЕЛЕЗОБЕТОННЫЕ СТЕНОВЫЕ И ПЕРЕГОРОДОЧНЫЕ ПАНЕЛИ ПОДЗЕМНЫХ ЧАСТЕЙ ПРЯМОУГОЛЬНЫХ НАСОСНЫХ СТАНЦИЙ

ВЫПУСК 1

ПАНЕЛИ СТЕНОВЫЕ И ПЕРЕГОРОДОЧНЫЕ. РАБОЧИЕ ЧЕРТЕЖИ

21355-02

ТИПОВЫЕ КОНСТРУКЦИИ, ИЗДЕЛИЯ И УЗЛЫ ЗДАНИЙ И СООРУЖЕНИЙ

СЕРИЯ 3.900.1-4

СБОРНЫЕ УНИФИЦИРОВАННЫЕ ЖЕЛЕЗОБЕТОННЫЕ СТЕНОВЫЕ И ПЕРЕГОРОДОЧНЫЕ ПАНЕЛИ ПОДЗЕМНЫХ ЧАСТЕЙ ПРЯМОУГОЛЬНЫХ НАСОСНЫХ СТАНЦИЙ

ВЫПУСК 1

ПАНЕЛИ СТЕНОВЫЕ И ПЕРЕГОРОДОЧНЫЕ. РАБОЧИЕ ЧЕРТЕЖИ

РАЗРАБОТАНЫ
ГПИ УКРВОДОКАНАЛПРОЕКТ

ДИРЕКТОР ИНСТИТУТА — В.Н. ЯКИМЕНКО
ГЛАВНЫЙ ИНЖЕНЕР ИНСТИТУТА — Н.В. ПИСАНКО
НАЧАЛЬНИК ОТДЕЛА — М.Я. ВОЛОШИН
ГЛАВНЫЙ ИНЖЕНЕР ПРОЕКТА — И.Н. НОВОМИНСКИЙ

ПРИ УЧАСТИИ: ЦНИИПРОМЗДАНИЙ

ГЛАВНЫЙ ИНЖЕНЕР ИНСТИТУТА — В.В. ГРАНЕВ
ГЛАВНЫЙ ИНЖЕНЕР ПРОЕКТА НИИЖБ — А.П. ЧЕРНОМАЗ
ЗАМ. ДИРЕКТОРА ИНСТИТУТА — Ю.П. ГУЩА
РУКОВОДИТЕЛЬ ЛАБОРАТОРИИ — Г.И. БЕРДИЧЕВСКИЙ

УТВЕРЖДЕНЫ И ВВЕДЕНЫ В ДЕЙСТВИЕ с 1 июня 1986 г
ПРОТОКОЛОМ ГОССТРОЯ СССР N АЧ-9 от 6 февраля 1986 г

Обозначение	Наименование	Стр.
3.900.1-4.1 00.00ТТ	Технические требования	2
3.900.1-4.1 01.00	Панель стеновая рядовая	4
3.900.1-4.1 01.00СБ	Панель стеновая рядовая. Сбо-	
	рочный чертеж	10
3.900.1-4.1 02.00	Панель стеновая угловая	15
3.900.1-4.1 02.00СБ	Панель стеновая угловая. Сбо-	
	рочный чертеж	19
3.900.1-4.1 03.00	Панель перегородочная рядовая	24
3.900.1-4.1 03.00СБ	Панель перегородочная рядовая	
	Сборочный чертеж	26
3.900.1-4.1 04.00	Панель перегородочная угловая	29
3.900.1-4.1 04.00СБ	Панель перегородочная угловая	
	Сборочный чертеж	31
3.900.1-4.1 0000ВС	Ведомость расхода стали на	34...
	элемент, кг	43

Гл. инж. пр.	Новоминский		
Н. контр.	Плотник		
Нач. отд.	Волошин		
Гл. спец.	Плотник		
Рук. гр.	Айзенберг		03.02.86

3.900.1-4.1 00.00

Содержание

Стадия	Лист	Листов
Р		1

Укрводоканалпроект

1. Марка бетона по морозостойкости должна удовлетворять требованиям СНиП 2.04.02-84 и назначаться в каждом конкретном случае в зависимости от климатических и других условий.

2. Материалы для приготовления бетона должны отвечать требованиям ГОСТ 10178-76*, ГОСТ 22266-76* и ГОСТ 10268-80.

Вода для приготовления бетонной смеси, промывки заполнителей, а также поливки твердеющего бетона должна отвечать требованиям ГОСТ 23732-79.

При выборе вида цемента следует руководствоваться следующими указаниями:

для бетона с морозостойкостью Мрз 150 и ниже следует применять низкоалюминатный или сульфатостойкий портландцемент допускается применять пластифицированный и гидрофобный портландцемент;

для бетона с морозостойкостью Мрз 100 и ниже допускается применять портландцемент;

для бетона с морозостойкостью Мрз-50 допускается применять шлакопортландцемент.

Для уменьшения водопотребления бетонной смеси и расхода цемента, а также для улучшения основных свойств бетона (водонепроницаемости и морозостойкости) следует вводить в бетонную смесь при ее приготовлении поверхностно-активные добавки в соответствии с ГОСТ 24211-80*.

Гл. инж. пр.	Новоминский		
Н. контр.	Плотник		
Нач. отд.	Волошин		
Гл. спец.	Плотник		
Рук. гр.	Айзенберг		
Ст. инж.	Бурдакова		03.02.86

3.900.1-4.1 00.00ТТ

Технические требования

Стадия	Лист	Листов
Р	1	3

Укрводоканалпроект

Инв. N подл. | Подпись и дата | Взам. инв. N

Оптимальное количество и состав добавок должны устанавливаться строительной лабораторией (СНиП III 15-76 „Правила производства и приемки работ. Бетонные и железобетонные конструкции монолитные", раздел 4 и СНиП III 16-80 „Правила производства и приемки работ. Бетонные и железобетонные конструкции сборные", раздел 5).

3. Армирование стеновых и перегородочных панелей предусмотрено горячекатанной арматурной сталью класса А-III и А-I по ГОСТ 5781-82*.

Монтажные петли выполняются из горячекатанной арматурной стали класса А-I по ГОСТ 5781-82,* марки В Ст3 пс 2.

Марки стали приняты для класса А-III-35ГС, а для класса А-I-Ст3ПС3.

Для закладных и накладных изделий применена прокатная углеродистая сталь класса С38/23 марки ВСт3кп2.

Стеновые панели армируются сетками заводского изготовления в соответствии с требованиями ГОСТ 23279-85.

4. Защитный слой бетона -30мм.

5. Стеновые и перегородочные панели изготавливать, маркировать и транспортировать в строгом соответствии с ГОСТ 13015.0-83; ГОСТ 13015.1-81; ГОСТ 13015.2-81; ГОСТ 13015.4-84.

6. Дополнительные стержни в нескольких точках, анкерующие стержни и петли для подъема панелей во всех точках пересечения стержней приварить

к арматуре сеток до установки в опалубку. Сварной шов типа КТ2 по ГОСТ 14098-68.

7. Пластины закладных изделий приварить к арматуре сеток до установки в опалубку рабочим швом: $\ell_ш = 4d$; $h_ш = 0,25d$, где d - диаметр арматуры. Сварку производить в соответствии с ГОСТ 5264-80.

8. Верхнюю пластину спаренных закладных изделий приваривать после установки изделий в опалубку. Приварку анкеров к пластинам в раззенкованные отверстия выполнять ручными валиковыми швами (см. СН393-78 „Инструкция по сварке соединений арматуры и закладных деталей железобетонных конструкций", тип шва - 21).

9. При хранении и транспортировании панели следует укладывать горизонтально на инвентарные прокладки толщиной, равной высоте монтажных петель плюс 20мм. Прокладки располагаются по линии подъемных петель. Высота штабеля - три панели.

Инв.N подл.	Подпись и дата	Взам.инв.N

Формат	Зона	Поз.	Обозначение	Наименование	Кол. на исполнение 3.900.1-4.1 01.00 —	01	02	03	04	05	06	07	08	09	Примечание
				Документация											
А3			3.900.1-4.1 00.00 ТТ	Технические требования											
А3			3.900.1-4.1 01.00 СБ	Сборочный чертеж											
А3			3.900.1-4.1 00.00 ВС	Ведомость расхода стали											
				Сборочные единицы											
А4		1	3.900.1-4.2 01.00	Каркас плоский КР1	10	10						12	12	12	
			-01	Каркас плоский КР2			10	10	10	10	10				
А4		2	3.900.1-4.2 02.00	Сетка арматурная С1	1		1								
			-06	Сетка арматурная С7		1		1		1					
			-09	Сетка арматурная С10					1		1				
			-20	Сетка арматурная С21								1		1	
А4			3.900.1-4.2 03.00-01	Сетка арматурная С57									1		
А4		3	3.900.1-4.2 02.00-06	Сетка арматурная С7	1										

Гл.инж.пр	Новоминский		
Н.контр.	Платник		
Нач.отд.	Волашин		
Гл.спец	Платник		
Рук.гр.	Айзенберг		
Техник	Городецкая		02.03.86

3.900.1-4.1 01.00

Панель стеновая рядовая

Стадия	Лист	Листов
	1	12

Укрводоканалпроект

Инв.N подл.	Подпись и дата	Взам.инв.N

Формат	Зона	Поз.	Обозначение	Наименование	Кол. на исполнение 3.900.1-4.1 01.00 —	01	02	03	04	05	06	07	08	09	Примечание
А4		3	3.900.1-4.2 03.00	Сетка арматурная С56		1									
А4			3.900.1-4.2 02.00	Сетка арматурная С1				1	1						
			-06	Сетка арматурная С7						1	1				
			-10	Сетка арматурная С11			1								
			-16	Сетка арматурная С17								1	1	1	
А4		4	3.900.1-4.2 05.00	Сетка арматурная С77	1		1								
			-02	Сетка арматурная С79		1									
А4			3.900.1-4.2 03.00-07	Сетка арматурная С65				1							
А4			3.900.1-4.2 04.00	Сетка арматурная С72					1						
А4			3.900.1-4.2 05.00-01	Сетка арматурная С78						1					
А4			3.900.1-4.2 03.00-06	Сетка арматурная С64							1				
			-08	Сетка арматурная С67									1		
			-09	Сетка арматурная С60								1			
А4			3.900.1-4.2 04.00-03	Сетка арматурная С75										1	
А4		5	3.900.1-4.2 05.00-14	Сетка арматурная С91										1	
			-15	Сетка арматурная С92								1			
			-16	Сетка арматурная С93									1		
А4		6	3.900.1-4.2 05.00	Сетка арматурная С77							1				
			-01	Сетка арматурная С78						1					

3.900.1-4.1 01.00

Лист 2

21355-02 5

4

Инв. N подл.	Подпись и дата	Взам. инв. N

Формат	Зона	Поз.	Обозначение	Наименование	Кол. на исполнение 3.900.1-4.1 01.00 —	01	02	03	04	05	06	07	08	09	Примечание
А4		8	3.900.1-4.2 07.00	Изделие закладное МН6				2							
			-01	Изделие закладное МН7							2				
			-02	Изделие закладное МН8					2						
			-03	Изделие закладное МН9									2		
			-04	Изделие закладное МН10								2			
			-07	Изделие закладное МН13										2	
А4		10	3.900.1-4.2 06.00	Изделие закладное МН1	4	4									
			-01	Изделие закладное МН2								4	4	4	
			-03	Изделие закладное МН4			4	4	4	4	4				
А4		11	3.900.1-4.2 08.00	Изделие закладное МН17	8	8						10	10	10	
			-01	Изделие закладное МН18			8	8	8	8	8				
				Детали											
Б4		8	3.900.1-4.1 01.01	А-III-10 ГОСТ 5781-82* L=1650	2		2								1,0 кг
Б4			3.900.1-4.1 01.02	А-III-12 ГОСТ 5781-82* L=1650		2									1,5 кг
Б4			3.900.1-4.1 01.03	А-III-16 ГОСТ 5781-82* L=1650						2					2,6 кг
Б4		9	3.900.1-4.1 01.01	А-III-10 ГОСТ 5781-82* L=1650							2				1,0 кг
Б4			3.900.1-4.1 01.03	А-III-16 ГОСТ 5781-82* L=1650						2					2,6 кг
Б4		12	3.900.1-4.1 01.07	А-III-14 ГОСТ 5781-82* L=1500										2	1,8 кг

Инв. N подл.	Подпись и дата	Взам. инв. N

Формат	Зона	Поз.	Обозначение	Наименование	Кол. на исполнение 3.900.1-4.1 01.00 —	01	02	03	04	05	06	07	08	09	Примечание
Б4		12	3.900.1-4.1 01.08	А-III-16 ГОСТ 5781-82* L=1500								2			2,4 кг
			3.900.1-4.1 01.09	А-III-18 ГОСТ 5781-82* L=1500									2		3,0 кг
				Материалы											
				Бетон М300	2,00	2,00	3,08	3,08	3,08	3,08	3,08	2,44	2,44	2,44	м³

Инв. N подл.	Подп. и дата	Взам. инв. N

Формат	Зона	Поз.	Обозначение	Наименование	Кол. на исполнение 3.900.1-4.1 01.00										Примечание
					10	11	12	13	14	15	16	17	18	19	
				Документация											
А3			3.900.1-4.1 00.00ТТ	Технические требования											
А3			3.900.1-4.1 01.00СБ	Сборочный чертеж											
А3			3.900.1-4.1 00.00ВС	Ведомость расхода стали											
				Сборочные единицы											
А4		1	3.900.1-4.2 01.00	Каркас плоский КР1	12				12	12					
			-01	Каркас плоский КР2		12	12	12			12	12	12	12	
А4		2	3.900.1-4.2 02.00-20	Сетка арматурная С21	1	1									
			3.900.1-4.2 05.00-09	Сетка арматурная С86			1								
			3.900.1-4.2 02.00-23	Сетка арматурная С24				1							
			-29	Сетка арматурная С30					1	1	1	1	1	1	
А4		3	3.900.1-4.2 02.00-16	Сетка арматурная С17		1	1	1							
			-20	Сетка арматурная С21	1										
			-24	Сетка арматурная С25					1	1	1	1	1	1	
А4		4	3.900.1-4.2 05.00-09	Сетка арматурная С86		1									
			3.900.1-4.2 04.00-01	Сетка арматурная С73	1				1						

Инв. N подл.	Подпись и дата	Взам. инв. N

Формат	Зона	Поз.	Обозначение	Наименование	Кол. на исполнение 3.900.1-4.1 01.00										Примечание
					10	11	12	13	14	15	16	17	18	19	
А4		4	3.900.1-4.2 05.00-23	Сетка арматурная С100			1	1							
			3.900.1-4.2 04.00-03	Сетка арматурная С75						1					
			3.900.1-4.2 05.00-24	Сетка арматурная С101							1				
			3.900.1-4.2 03.00-10	Сетка арматурная С62								1		1	
			3.900.1-4.2 05.00-22	Сетка арматурная С99									1		
		5	-14	Сетка арматурная С91		1	1	1							
			-17	Сетка арматурная С94	1										
			-03	Сетка арматурная С80						1					
			-01	Сетка арматурная С78					1			1			
			3.900.1-4.2 05.00	Сетка арматурная С77							1				
			-02	Сетка арматурная С79									1	1	
А4		6	3.900.1-4.2 04.00-01	Сетка арматурная С73	1										
			3.900.1-4.2 05.00-08	Сетка арматурная С85				1							
		7	-17	Сетка арматурная С94	1										
А4		8	3.900.1-4.2 07.00-06	Изделие закладное МН12	2				2						
			-07	Изделие закладное МН13						2					
			-08	Изделие закладное МН14								2		2	
		9	-06	Изделие закладное МН12	2										

21355-02 7

Инв.№ подл.	Подпись и дата	Взам.инв.№

Формат	Зона	Поз.	Обозначение	Наименование	Кол. на исполнение 3.900.1-4.1 01.00										Примечание
					10	11	12	13	14	15	16	17	18	19	
А4		10	3.900.1-4.2 06.00-01	Изделие закладное МН2	4										
			-03	Изделие закладное МН4		4	4	4							
			-02	Изделие закладное МН3					4	4					
			3.900.1-4.2 06.00-04	Изделие закладное МН5							4	4	4	4	
А4		11	3.900.1-4.2 08.00	Изделие закладное МН17	10				10	10					
			-01	Изделие закладное МН18		10	10	10			10	10	10	10	
				Детали											
Б4		8	3.900.1-4.1 01.06	А-III-10 ГОСТ 5781-82* L=1150		2									0,7 кг
Б4			3.900.1-4.1 01.14	А-III-12 ГОСТ 5781-82* L=1350							2				1,2 кг
Б4			3.900.1-4.1 01.12	А-III-14 ГОСТ 5781-82* L=1350									2		1,6 кг
Б4			3.900.1-4.1 01.13	А-III-16 ГОСТ 5781-82* L=1350			2	2							2,1 кг
Б4		9	3.900.1-4.1 01.15	А-III-10 ГОСТ 5781-82* L=1350				2							0,8 кг
Б4		12	3.900.1-4.1 01.07	А-III-14 ГОСТ 5781-82* L=1500		2	2	2							1,8 кг
Б4			3.900.1-4.1 01.11	А-III-12 ГОСТ 5781-82* L=1500	2										1,3 кг
Б4			3.900.1-4.1 01.16	А-III-14 ГОСТ 5781-82* L=1650						2					2,0 кг
Б4			3.900.1-4.1 01.03	А-III-16 ГОСТ 5781-82* L=1650					2			2			2,6 кг

Инв.№ подл.	Подпись и дата	Взам.инв.№

Формат	Зона	Поз.	Обозначение	Наименование	Кол. на исполнение										Примечание
					10	11	12	13	14	15	16	17	18	19	
Б4		12	3.900.1-4.1 01.01	А-III-10 ГОСТ 5781-82* L=1650							2				1,0 кг
Б4			3.900.1-4.1 01.02	А-III-12 ГОСТ 5781-82* L=1650									2	2	1,5 кг
Б4		13	3.900.1-4.1 01.11	А-III-12 ГОСТ 5781-82* L=1500	2										1,3 кг
				Материалы											
				Бетон М300	2,44	3,80	3,80	3,80	2,68	2,68	4,12	4,12	4,12	4,12	$м^3$

Инв. № подл.	Подпись и дата	Взам. инв. №

Формат	Зона	Поз.	Обозначение	Наименование	Кол. на исполнение 3.900.1-4.1 01.00										Примечание
					20	21	22	23	24	25	26	27	28	29	
				Документация											
А3			3.900.1-4.1 00.00ТТ	Технические требования											
А3			3.900.1-4.1 01.00СБ	Сборочный чертеж											
А3			3.900.1-4.1 00.00ВС	Ведомость расхода стали											
				Сборочные единицы											
А4		1	3.900.1-4.2 01.00	Каркас плоский КР1		14	14								
			-01	Каркас плоский КР2	12			14	14	14	14	14	14	14	
А4		2	3.900.1-4.2 02.00-29	Сетка арматурная С30	1										
			3.900.1-4.2 03.00-02	Сетка арматурная С58		1	1								
			3.900.1-4.2 02.00-39	Сетка арматурная С41				1	1	1					
			-42	Сетка арматурная С44							1	1	1	1	
А4		3	3.900.1-4.2 02.00-24	Сетка арматурная С25	1										
			-35	Сетка арматурная С36		1	1	1	1						

Инв. № подл.	Подпись и дата	Взам. инв. №

Формат	Зона	Поз.	Обозначение	Наименование	Кол. на исполнение 3.900.1-4.1 01.00										Примечание
					20	21	22	23	24	25	26	27	28	29	
А4		3	3.900.1-4.2 02.00-39	Сетка арматурная С41						1					
			-41	Сетка арматурная С43							1	1	1	1	
А4		4	3.900.1-4.2 03.00-10	Сетка арматурная С62	1										
А4			3.900.1-4.2 04.00-03	Сетка арматурная С75			1								
А4			3.900.1-4.2 05.00-23	Сетка арматурная С100						1					
А4			3.900.1-4.2 03.00-10	Сетка арматурная С62					1						
А4			3.900.1-4.2 05.00-08	Сетка арматурная С85							1	1			
А4			3.900.1-4.2 03.00-11	Сетка арматурная С66									1	1	
А4		5	3.900.1-4.2 05.00-01	Сетка арматурная С78			1								
			-02	Сетка арматурная С79	1										
			-21	Сетка арматурная С98		1									
			-30	Сетка арматурная С68				1							
			-03	Сетка арматурная С80						1					
			-01	Сетка арматурная С78					1						
			-33	Сетка арматурная С76							1				
			-32	Сетка арматурная С70								1			
			-37	Сетка арматурная С49									1		
			-36	Сетка арматурная С48										1	

21355-02 9

Инв.№ подл.	Подпись и дата	Взам.инв.№

Формат	Зона	Поз.	Обозначение	Наименование	Кол.на исполнение 3.900.1-4.1 01.00										Примечание
					20	21	22	23	24	25	26	27	28	29	
А4		6	3.900.1-4.2 05.00 -24	Сетка арматурная С101	1										
			-23	Сетка арматурная С100						1					
А4			3.900.1-4.2 03.00 -11	Сетка арматурная С66										1	
А4		7	3.900.1-4.2 05.00	Сетка арматурная С77	1										
			-41	Сетка арматурная С54		1		1							
			-02	Сетка арматурная С79						1					
			-39	Сетка арматурная С52							1				
			-36	Сетка арматурная С48										1	
А4		8	3.900.1-4.2 07.00-08	Изделие закладное МН14	2										
			-07	Изделие закладное МН13			2		2						
			-09	Изделие закладное МН15									2	2	
А4		9	3.900.1-4.2 07.00-09	Изделие закладное МН15										2	
А4		10	3.900.1-4.2 06.00-04	Изделие закладное МН5	4			4	4	4	4	4	4	4	
			-02	Изделие закладное МН3		4	4								
А4		11	3.900.1-4.2 08.00	Изделие закладное МН17		12	12								
			-01	Изделие закладное МН18	10			12	12	12	12	12	12	12	
				Детали											
Б4		8	3.900.1-4.1 01.13	А-III-16 ГОСТ5781-82* L=1350						2					2,1кг
Б4			3.900.1-4.1 01.06	А-III-10 ГОСТ5781-82* L=1150							2	2			0,7кг

Инв.№ подл.	Подпись и дата	Взам.инв.№

Формат	Зона	Поз.	Обозначение	Наименование	Кол.на исполнение 3.900.1-4.1 01.00										Примечание
					20	21	22	23	24	25	26	27	28	29	
Б4		9	3.900.1-4.1 01.14	А-III-12 ГОСТ5781-82* L=1350	2										1,2кг
Б4			3.900.1-4.1 01.13	А-III-16 ГОСТ5781-82* L=1350						2					2,1кг
Б4		12	3.900.1-4.1 01.03	А-III-16 ГОСТ5781-82* L=1650			2								2,6кг
Б4			3.900.1-4.1 01.02	А-III-12 ГОСТ5781-82* L=1650	2										1,5кг
Б4			3.900.1-4.1 01.17	А-III-20 ГОСТ5781-82* L=2400		2									5,9кг
Б4			3.900.1-4.1 01.20	А-III-22 ГОСТ5781-82* L=1800				2							5,4кг
Б4			3.900.1-4.1 01.16	А-III-14 ГОСТ5781-82* L=1650						2					2,0кг
Б4			3.900.1-4.1 01.03	А-III-16 ГОСТ5781-82* L=1650					2						2,6кг
Б4			3.900.1-4.1 01.22	А-III-20 ГОСТ5781-82* L=2000							2				5,0кг
Б4			3.900.1-4.1 01.23	А-III-18 ГОСТ5781-82* L=2000								2			4,0кг
Б4			3.900.1-4.1 01.27	А-III-14 ГОСТ5781-82* L=2200									2		2,7кг
Б4			3.900.1-4.1 01.24	А-III-12 ГОСТ5781-82* L=2200										2	2,0кг
Б4		13	3.900.1-4.1 01.01	А-III-10 ГОСТ5781-82* L=1650	2										1,0кг
Б4			3.900.1-4.1 01.18	А-III-12 ГОСТ5781-82* L=4000		2		2							3,6кг
Б4			3.900.1-4.1 01.02	А-III-12 ГОСТ5781-82* L=1650						2					1,5кг
Б4			3.900.1-4.1 01.26	А-III-12 ГОСТ5781-82* L=3500							2				3,1кг
Б4			3.900.1-4.1 01.24	А-III-12 ГОСТ5781-82* L=2200										2	2,0кг
Б4				Материалы											
Б4				Бетон М300	4,12	2,92	2,92	4,48	4,48	4,48	4,80	4,80	4,80	4,80	$м^3$

21355-02 11

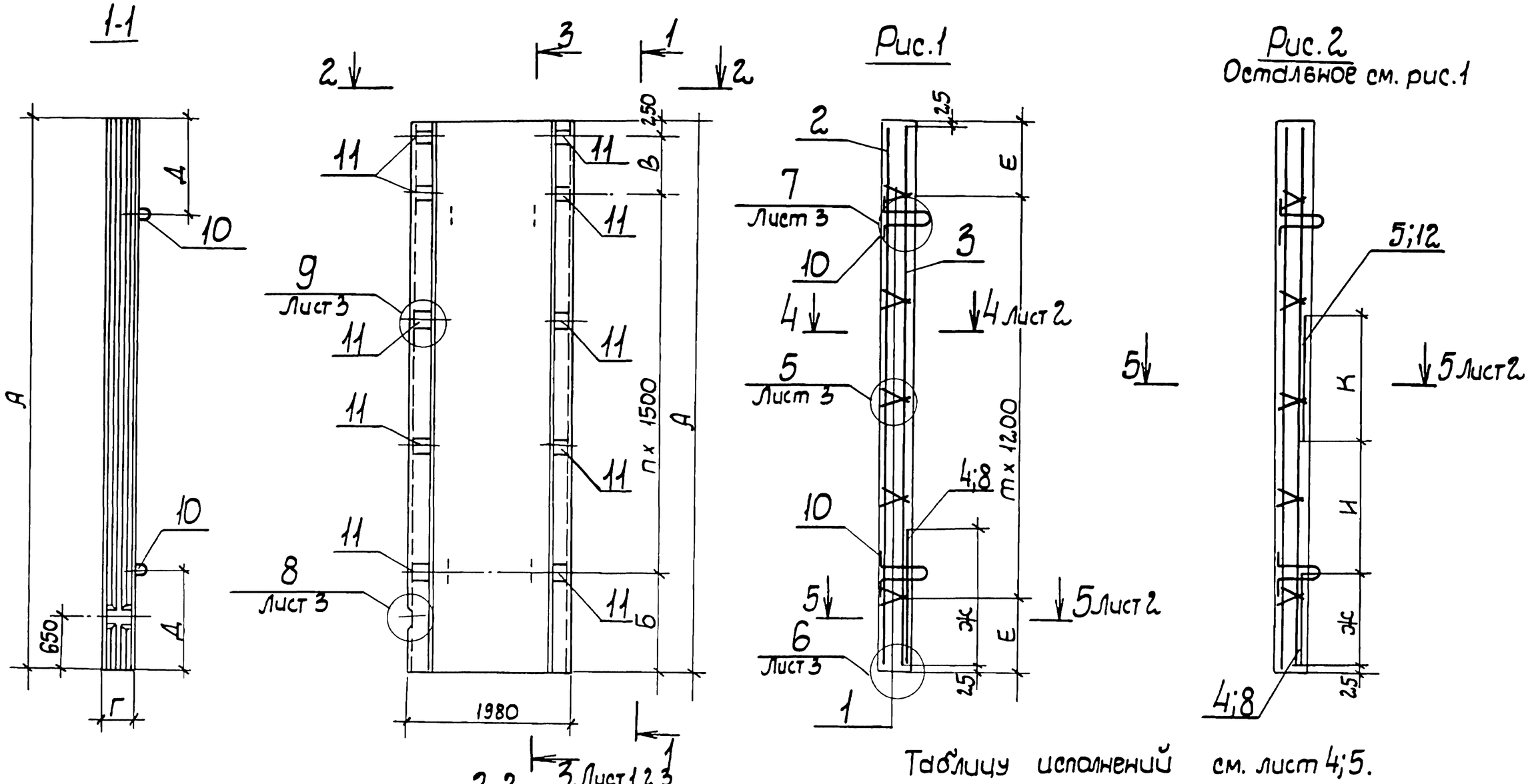

				3.900.1-4.1 01.00СБ			
				Панель стеновая рядовая. Сборочный чертеж	Стадия	Масса	Масштаб
Гл. инж. пр.	Новоминский				Р	см. табл.	
Н. контр.	Плотник				Лист 1	Листов 5	
Нач. отд.	Валошин				Укрводоканалпроект		
Гл. спец.	Плотник						
Рук. гр.	Айзенберг						
Вед. инж.	Слепак		03.02.86				

Инв. N подл. | Подпись и дата | Взам. инв. N

3-3

Рис. 3
Остальное см. рис. 1

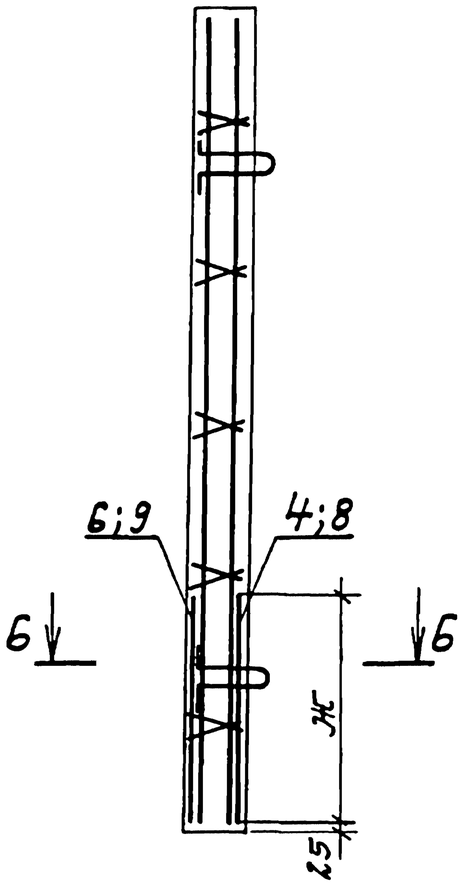

4-4

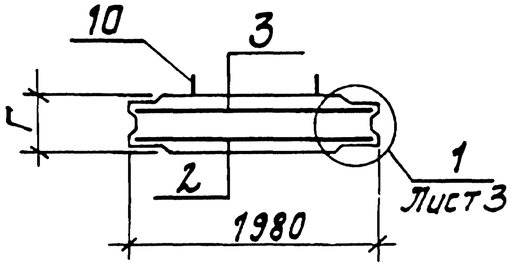

Рис. 4
Остальное см. рис. 1

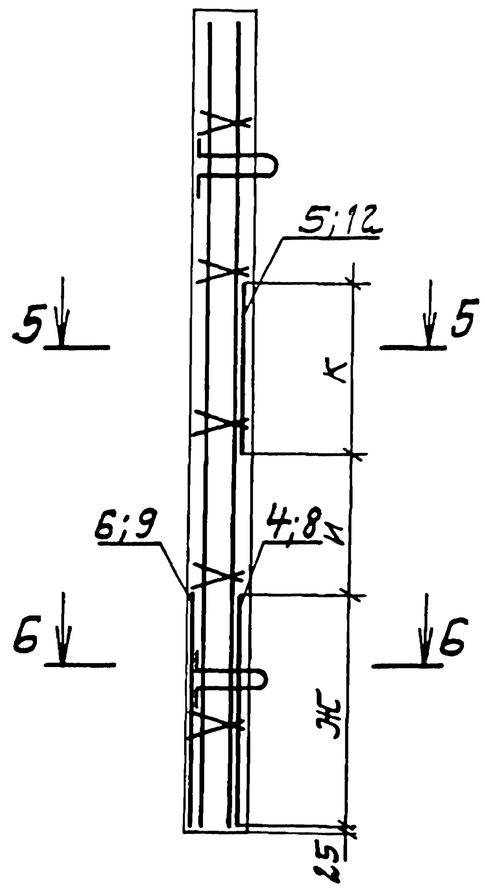

5-5

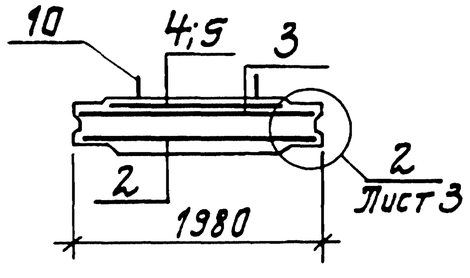

Рис. 5
Остальное см. рис. 1

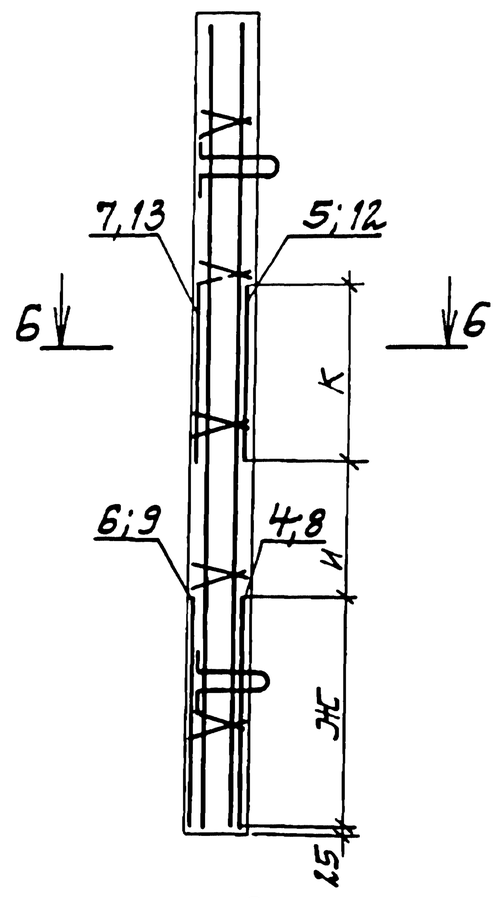

6-6

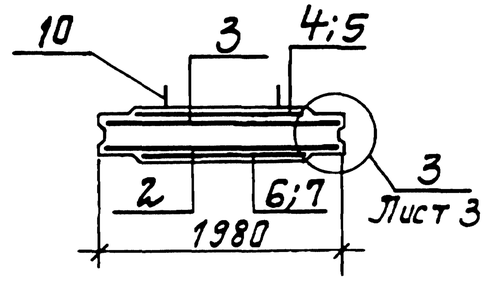

Рис. 6
Остальное см. рис. 1

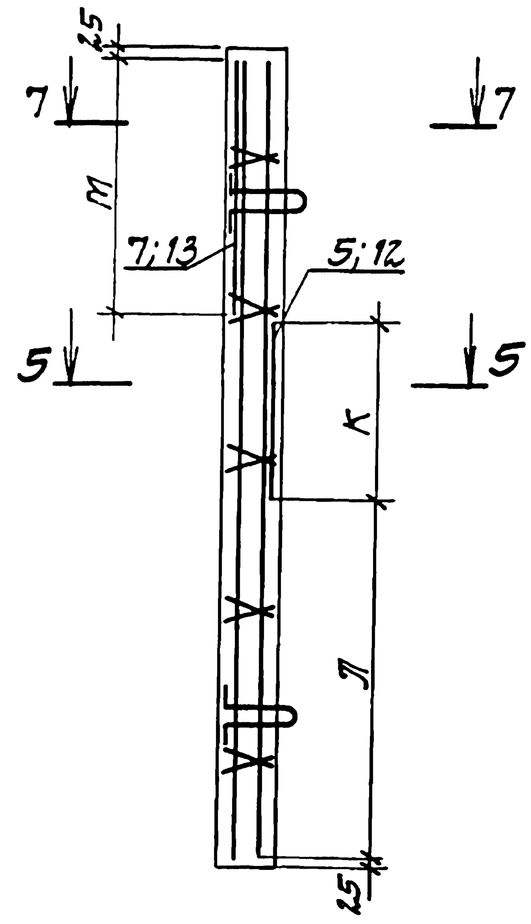

7-7

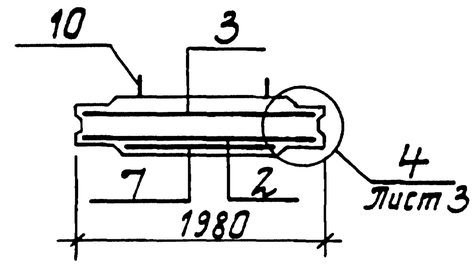

Инв. № подл. | Подпись и дата | Взам. инв. №

21355-02 12

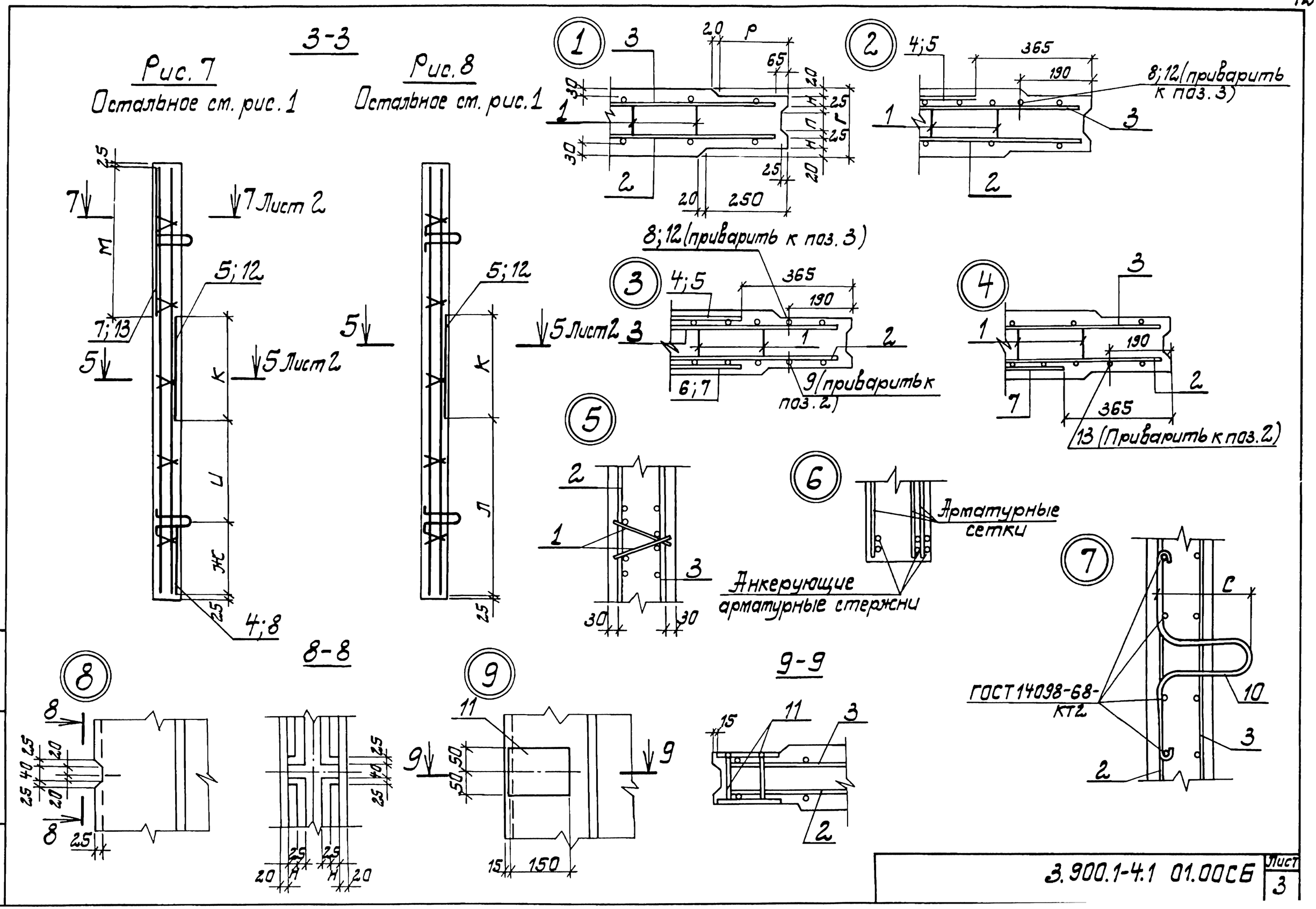

Инв. N подл. | Подпись и дата | Взам. инв. N

Обозначение	Наименование	Рис.	Размеры, мм А	Б	В	Г	Д	Е	Ж	И	К	Л	М	Н	П	Р	С	Кол шагов т	п	Масса, т
3.900.1-4.1 01.00	ПС 54.2 — Р1	1	5400	1250	900	200	1100	300	1650	—	—	—	—	30	50	210	230	4	2	5,0
—01	ПС 54.2 — Р2																			
—02	ПС 54,3 — Р1					300								60	90	185	420			7,7
—03	ПС 54,3 — Р2																			
—04	ПС 54,3 — Р3																			
—05	ПС 54,3 — Р4	3																		
—06	ПС 54,3 — Р5																			
—07	ПС 66.2 — Р1	2	6600	1050	800	200	1200	300	1150	1400	1500	—	—	30	50	210	250	5	3	6,1
—08	ПС 66,2 — Р2								900											
—09	ПС 66,2 — Р3								1150	1600										
—10	ПС 66,2 — Р4	5																		
—11	ПС 66,3 — Р1	2				300				1400				60	90	185	420			9,5
—12	ПС 66,3 — Р2								1350	1600										
—13	ПС 66,3 — Р3	4																		
—14	ПС 72,2 — Р1	2	7200	950	1500	200	1500	600	1150	1700	1650			30	50	210	250			6,7
—15	ПС 72,2 — Р2																			
—16	ПС 72,3 — Р1					300			1350	1450				60	90	185	420			10,3
—17	ПС 72,3 — Р2																			
—18	ПС 72,3 — Р3									1700										
—19	ПС 72,3 — Р4																			
—20	ПС 72,3 — Р5	5																		

Инв.№ подл. | Подпись и дата | Взам.инв.№

Обозначение	Наименование	Рис.	Размеры, мм А	Б	В	Г	Д	Е	Ж	И	К	Л	М	Н	П	Р	С	Кол. шагов т	Кол. шагов п	Масса, т
3.900.1-4.1 01.00-21	ПС 78,2 - Р1	6	7800	800	750	200	1500	300	—	—	2400	1600	4000	30	50	210	250	6	4	7,3
-22	ПС 78,2 - Р2	2							1150	2100	1650	—	—							
-23	ПС 78,3 - Р1	6				300			—	—	1800	1500	4000	60	90	185	420			11,2
-24	ПС 78,3 - Р2	2							1350	1950	1650	—	—							
-25	ПС 78,3 - Р3	5																		
-26	ПС 24.3 - Р1	7	8400	950	1200			600	1150	950	2000		3500							12,0
-27	ПС 84,3 - Р2	2																		
-28	ПС 84.3 - Р3								1500	2150	2200		—							
-29	ПС 84.3 — Р4	5																		

Инв. № подл. | Подпись и дата | Взам. инв. №

Инв. N подл.	Подпись и дата	Взам. инв. N

Формат	Зона	Поз.	Обозначение	Наименование	Кол. на исполнение 3.900.1-4.1 02.00 — 25	01; 26	02; 27	03; 28	04; 29	05; 30	06; 31	07; 32	08; 33	09; 34	Примечание
				Документация											
А3			3.900.1-4.1 00.00ТТ	Технические требования											
А3			3.900.1-4.1 02.00СБ	Сборочный чертеж											
А3			3.900.1-4.1 01.00СБ	Панель рядовая. Сборочный чертеж. Узел 6; 8											
А3			3.900.1-4.1 01.00ВС	Ведомость расхода стали											
				Сборочные единицы											
А4		1	3.900.1-4.2 01.00	Каркас плоский КР1	10					12	12	12			
			-01	Каркас плоский КР2		10	10	10	10				12	12	
А4		2	3.900.1-4.2 02.00-03	Сетка арматурная С4	1	1	1								
			-04	Сетка арматурная С5				1							
			-05	Сетка арматурная С6					1						

Гл. инж. пр.	Новоминский		
Н. контр.	Плотник		
Нач. отд.	Волошин		
Гл. спец.	Плотник		
Рук. гр.	Айзенберг		
Техник	Городечкая		02.02.91

3.900.1-4.1 02.00

Панель стеновая угловая

Стадия	Лист	Листов

Укрводоканалпроект

Инв. N подл.	Подпись и дата	Взам. инв. N

Формат	Зона	Поз.	Обозначение	Наименование	Кол. на исполнение 3.900.1-4.1 02.00- — 25	01; 26	02; 27	03; 28	04; 29	05; 30	06; 31	07; 32	08; 33	09 34	Примечание
А4		2	3.900.1-4.2 02.00 -21	Сетка арматурная С22						1	1		1	1	
			-22	Сетка арматурная С23								1			
А4		3	-07	Сетка арматурная С8	1										
А4			3.900.1-4.2 05.00-40	Сетка арматурная С50		1									
А4			3.900.1-4.2 02.00-01	Сетка арматурная С2			1								
			-02	Сетка арматурная С3				1	1						
			-18	Сетка арматурная С19						1	1	1			
			-17	Сетка арматурная С18									1	1	
А4		4	3.900.1-4.2 05.00 -05	Сетка арматурная С82					1						
			-10	Сетка арматурная С87								1			
			-11	Сетка арматурная С88										1	
А4		5	-36	Сетка арматурная С46	1	1									
			-04	Сетка арматурная С81			1								
			-08	Сетка арматурная С63				1	1						
А4			3.900.1-4.2 04.00 -02	Сетка арматурная С74						1	1	1			
А4			3.900.1-4.2 05.00 -12	Сетка арматурная С89									1	1	
		6	-18	Сетка арматурная С95								1			
		7	-28	Сетка арматурная С105						1					

3.900.1-4.1 02.00

Лист 2

Инв. N подл.	Подпись и дата	Взам. инв. N

Формат	Зона	Поз.	Обозначение	Наименование	Кол. на исполнение 3.900.1-4.1.02.00-										Примечание
					–25	01; 26	02; 27	03; 28	04; 29	05; 30	06; 31	07; 32	08; 33	09; 34	
А4		7	3.900.1-4.2 05.00 – 12	Сетка арматурная С89							1				
				Сетка арматурная С95									1	1	
				Сетка арматурная С96								1			
А4		8	3.900.1-4.2 06.00	Изделие закладное МН1	4										
			–03	Изделие закладное МН4		4	4	4	4				4	4	
			–01	Изделие закладное МН2						4	4	4			
А4		9	3.900.1-4.2 08.00	Изделие закладное МН17	4					5	5	5			
			–01	Изделие закладное МН18		4	4	4	4				5	5	
А4		10	3.900.1-4.2 09.00	Изделие закладное МН19	16					20	20	20			
			–01	Изделие закладное МН20		16	16	16	16				20	20	
А4		11	–02	Изделие закладное МН21	2					2	2	2			
			–03	Изделие закладное МН22		2	2	2	2				2	2	
				Материалы											
				Бетон М 300	2,00	3,08	3,08	3,08	3,08	2,44	2,44	2,44	3,80	3,80	м³

Инв. N подл.	Подпись и дата	Взам. инв. N

Формат	Зона	Поз.	Обозначение	Наименование	Кол. на исполнение 3.900.1-4.1 02.00-										Примечание
					10; 35	11; 36	12; 37	13; 38	14; 39	15; 40	16; 41	17; 42	18; 43	19; 44	
				Документация											
А3			3.900.1-4.1 00.00ТТ	Технические требования											
А3			3.900.1-4.1 02.00СБ	Сборочный чертеж											
А3			3.900.1-4.1 01.00СБ	Панель стеновая рядовая. Сборочный чертеж. Узел 6; 8											
А3			3.900.1-4.1 00.00ВС	Ведомость расхода стали											
				Сборочные единицы											
А4		1	3.900.1-4.2 01.00	Каркас плоский КР1	12	12	12					14	14		
			–01	Каркас плоский КР2				12	12	12	12			14	
А4		2	3.900.1-4.2 02.00- 30	Сетка арматурная С31	1		1	1	1	1					
			–32	Сетка арматурная С33		1					1				
			–34	Сетка арматурная С35								1	1		
			–41	Сетка арматурная С42										1	
		3	–27	Сетка арматурная С28	1		1		1						

Инв.№ подл.	Подпись и дата	Взам. инв.№

Формат	Зона	Поз.	Обозначение	Наименование	Кол. на исполнение 3.900.1-4.1 02.00- 10; 35	11; 36	12; 37	13; 38	14; 39	15; 40	16; 41	17; 42	18; 43	19; 44	Примечание
		3	3.900.1-4.2 02.00-31	Сетка арматурная С32		1									
			-28	Сетка арматурная С29				1							
			-25	Сетка арматурная С26						1	1				
			-39	Сетка арматурная С40								1	1	1	
А4		4	3.900.1-4.2 05.00-25	Сетка арматурная С102							1				
А4		5	3.900.1-4.2 04.00-02	Сетка арматурная С74	1										
			-04	Сетка арматурная С71		1							1		
А4			3.900.1-4.2 03.00-06	Сетка арматурная С61			1								
			3.900.1-4.2 05.00-26	Сетка арматурная С103				1							
			-27	Сетка арматурная С104						1	1				
			-28	Сетка арматурная С105					1						
			-10	Сетка арматурная С87								1			
			-11	Сетка арматурная С88										1	
А4		6	-08	Сетка арматурная С83							1				
А4		7	-05	Сетка арматурная С82	1	1			1						
			-07	Сетка арматурная С84			1								

Инв.№ подл.	Подпись и дата	Взам. инв.№

Формат	Зона	Поз.	Обозначение	Наименование	Кол. на исполнение 3.900.1-4.1 02.00- 10; 35	11; 36	12; 37	13; 38	14; 39	15; 40	16; 41	17; 42	18; 43	19; 44	Примечание
А4		7	3.900.1-4.2 05.00-06	Сетка арматурная С83				1		1	1				
			-19	Сетка арматурная С96								1		1	
			-04	Сетка арматурная С81									1		
А4		8	3.900.1-4.2 06.00-02	Изделие закладное МН3	4	4	4					4	4		
			-04	Изделие закладное МН5				4	4	4	4			4	
А4		9	3.900.1-4.2 08.00	Изделие закладное МН17	5	5	5					5	5		
			-01	Изделие закладное МН18				5	5	5	5			5	
А4		10	3.900.1-4.2 09.00	Изделие закладное МН19	22	22	22					24	24		
			-01	Изделие закладное МН20				22	22	22	22			24	
А4		11	-02	Изделие закладное МН21	2	2	2					2	2		
			-03	Изделие закладное МН22				2	2	2	2			2	
				Материалы											
				Бетон М300	2,68	2,68	2,68	4,12	4,12	4,12	4,12	2,92	2,92	4,48	$м^3$

21355-02 ГР

Инв. № подл.	Подпись и дата	Взам. инв. №

Формат	Зона	Поз.	Обозначение	Наименование	Кол. на исполнение 3.900.1-4.1 02.00										Примечание
					20; 45	21; 46	22; 47	23; 48	24; 49						
				Документация											
А3			3.900.1-4.1 00.00ТТ	Технические требования											
А3			3.900.1-4.1 00.00СБ	Сборочный чертеж											
			3.900.1-4.1 01.00СБ	Панель стеновая рядовая. Сборочный чертеж. Узел 6; 8											
			3.900.1-4.1 00.00ВС	Ведомость расхода стали											
				Сборочные единицы											
А4		1	3.900.1-4.2 01.00-01	Каркас плоский КР2	14	14	14	14	14						
А4		2	3.900.1-4.2 02.00-41	Сетка арматурная С42	1										
			-38	Сетка арматурная С39		1									
			-12	Сетка арматурная С13			1	1							
			-13	Сетка арматурная С14					1						
		3	-37	Сетка арматурная С38	1	1									
			-11	Сетка арматурная С12			1	1	1						

Инв. № подл.	Подпись и дата	Взам. инв. №

Формат	Зона	Поз.	Обозначение	Наименование	Кол. на исполнение 3.900.1-4.1 02.00										Примечание
					20; 45	21; 46	22; 47	23; 48	24; 49						
А4		4	3.900.1-4.2 02.00-26	Сетка арматурная С103		1									
			-25	Сетка арматурная С102					1						
		5	-27	Сетка арматурная С104	1	1		1	1						
			-12	Сетка арматурная С89			1								
		6	-06	Сетка арматурная С83		1									
		7	-06	Сетка арматурная С83	1	1									
			-20	Сетка арматурная С97			1								
			-32	Сетка арматурная С109				1	1						
А4		8	3.900.1-4.2 06.00-04	Изделие закладное МН5	4	4	4	4	4						
А4		9	3.900.1-4.2 08.00-01	Изделие закладное МН18	6	6	6	6	6						
А4		10	3.900.1-4.2 09.00-01	Изделие закладное МН20	24	24	26	26	26						
		11	-03	Изделие закладное МН22	2	2	2	2	2						
				Материалы											
				Бетон М300	4,48	4,48	4,80	4,80	4,80						

21355-02 19

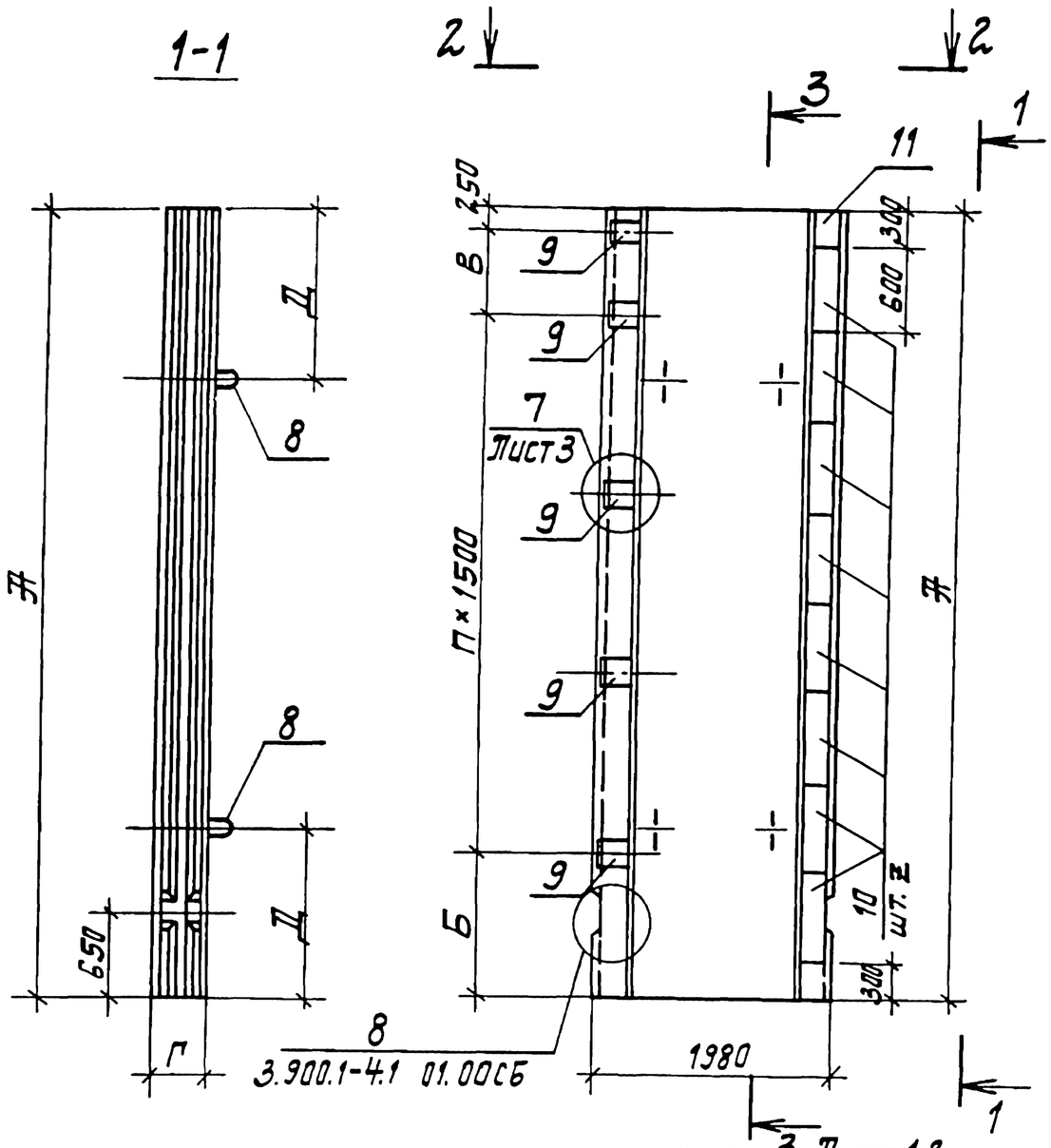

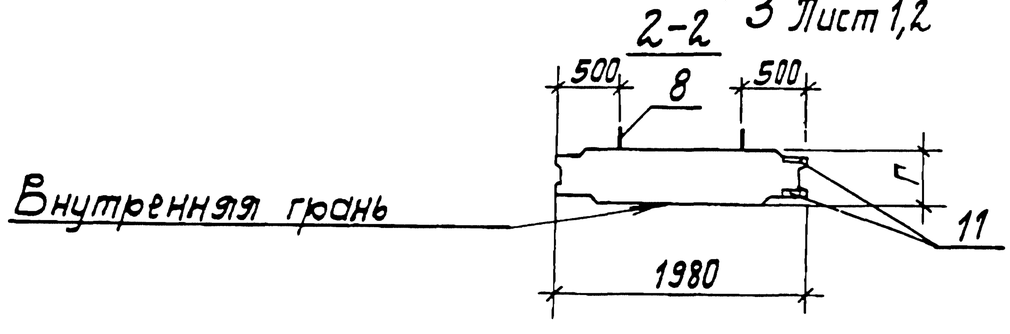

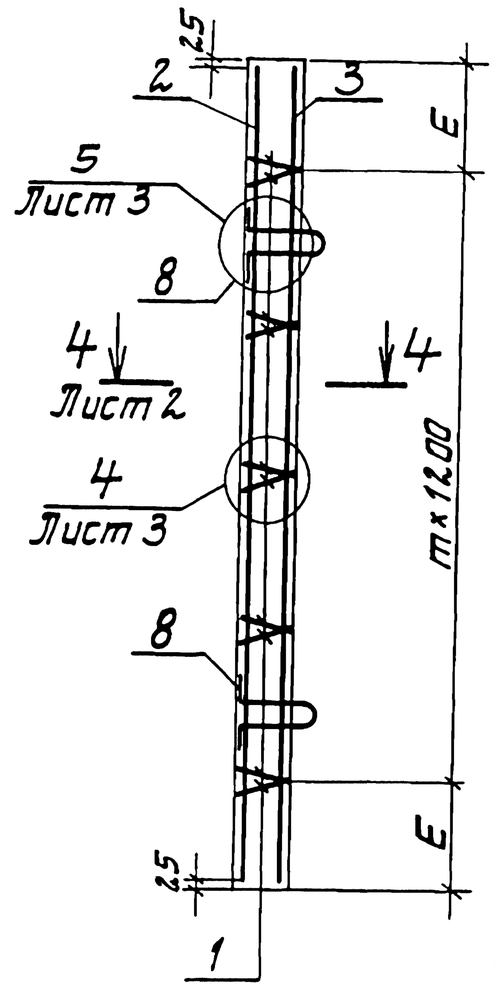

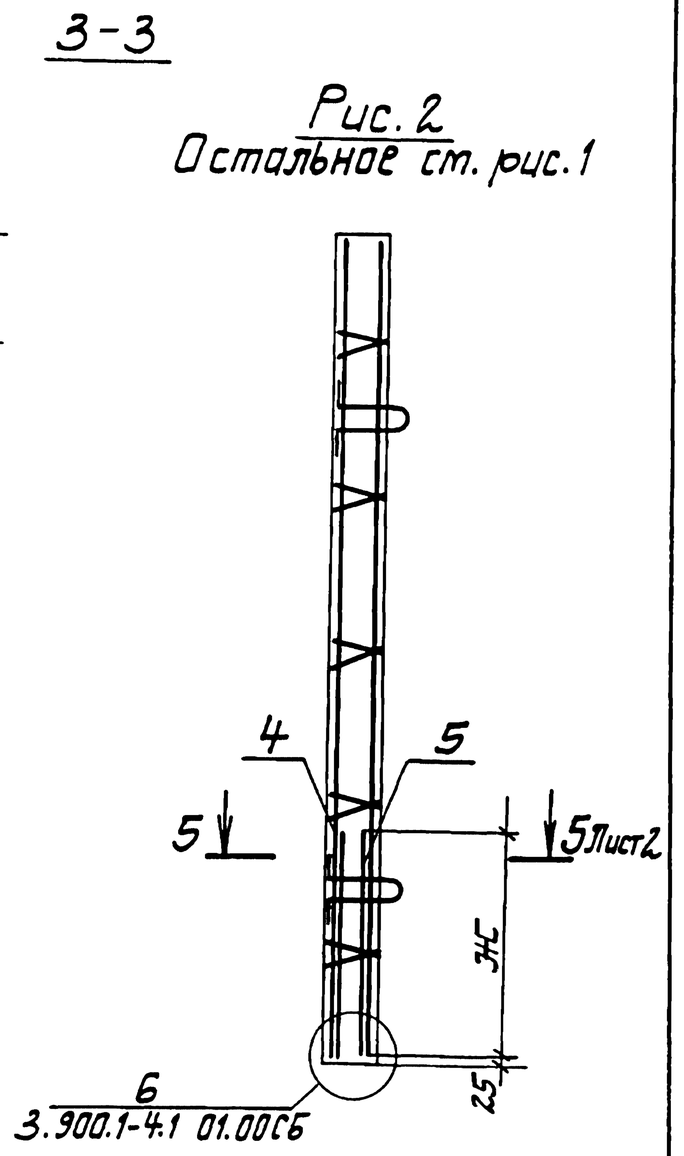

Таблицу исполнений см. лист 4...6.

				3.900.1-4.1 02.00СБ			
Гл. инж. пр	Новотинский			Панель стеновая угловая Сборочный чертеж	Стадия	Масса	Масштаб
Н. контр.	Плотник				Р	см. табл.	
Нач. отд.	Волошин				Лист 1	Листов 5	
Гл. спец.	Плотник				Укрводоканалпроект		
Рук. гр	Эйзенберг						
Вед. инж.	Слепак		03.01.86				

Инв. № подл. | Подпись и дата | Взам. инв. №

3-3

Рис. 3
Остальное см. рис. 1

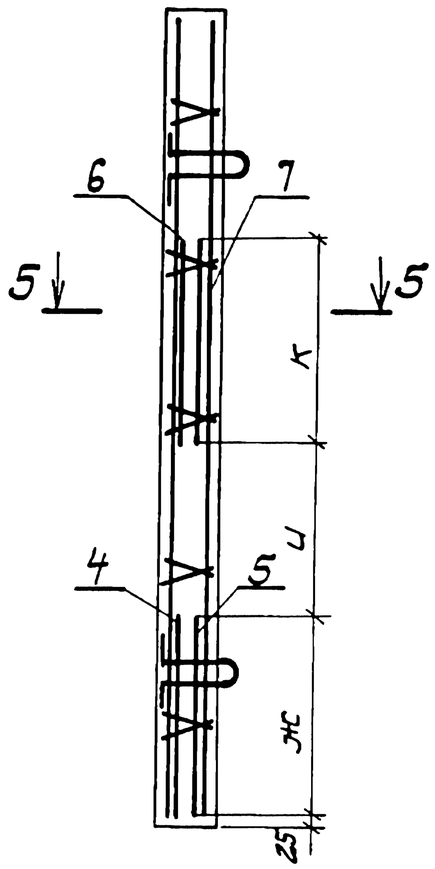

Рис. 4
Остальное см. рис. 1

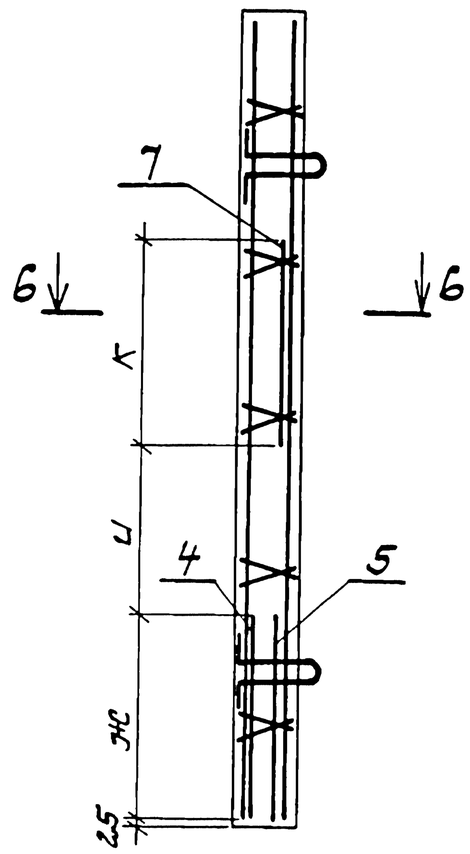

Рис. 5
Остальное см. рис. 1

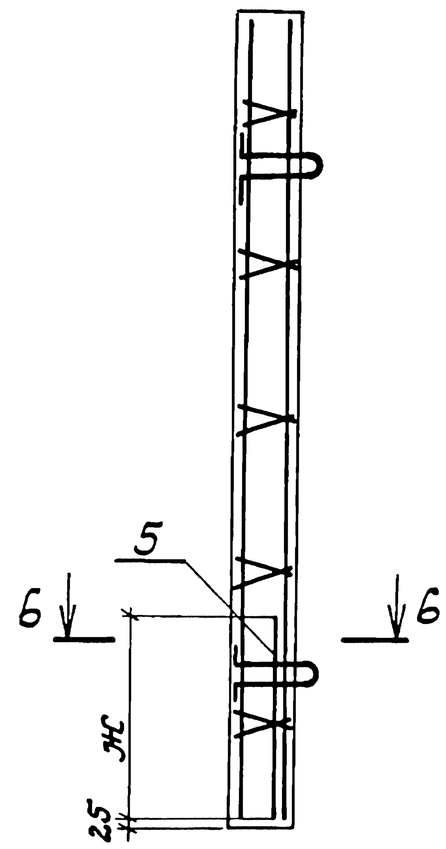

Рис. 6
Остальное см. рис. 1

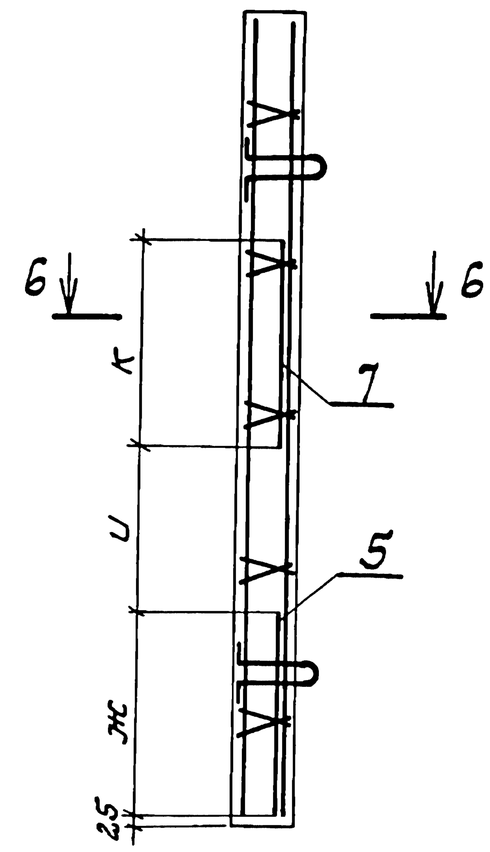

4-4

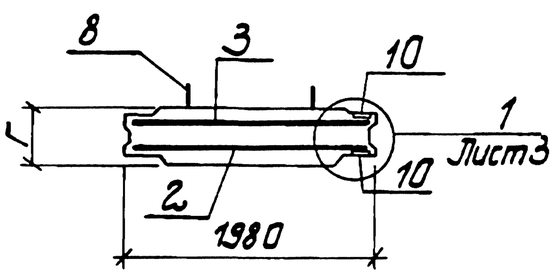

5-5

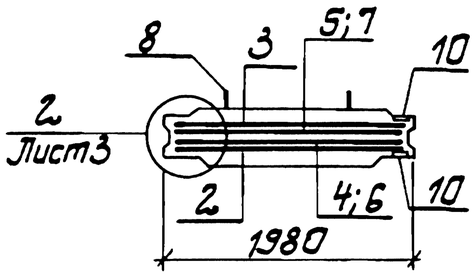

6-6

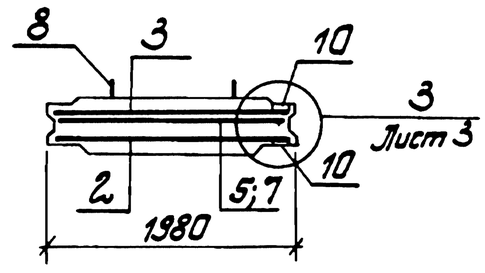

Инв. N подл.	Подпись и дата	Взам. инв. N	

3.900.1-4.1 02.00СБ	Лист 2

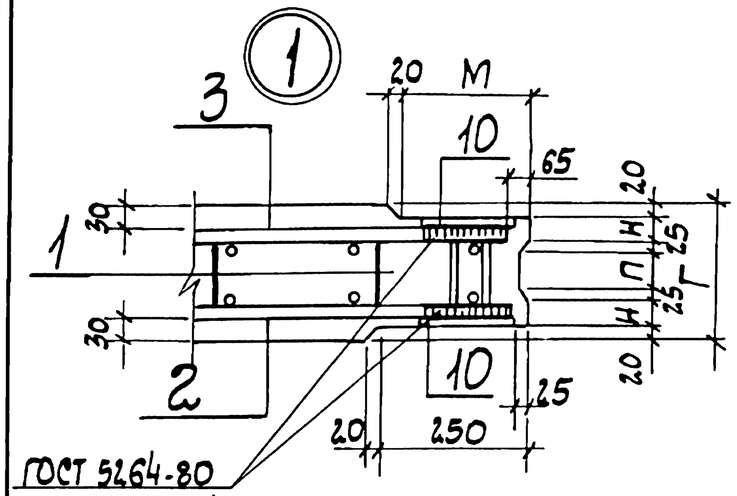

см. 3.900.1-4.100.00ТТ
п.6

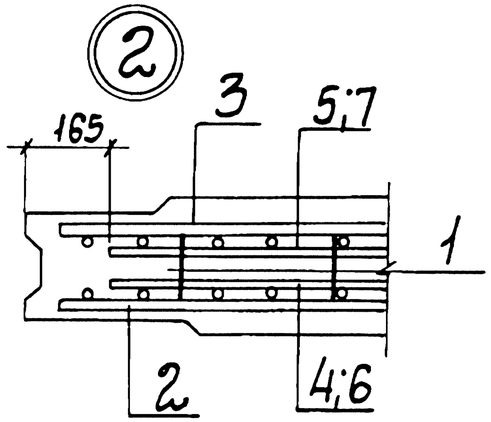

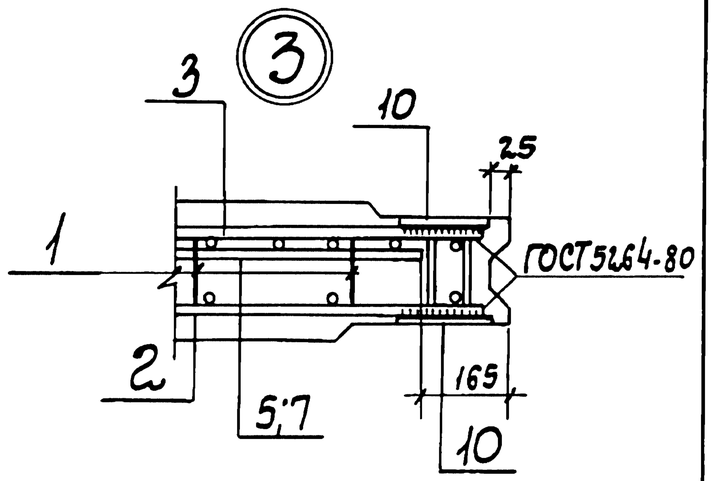

7-7

4

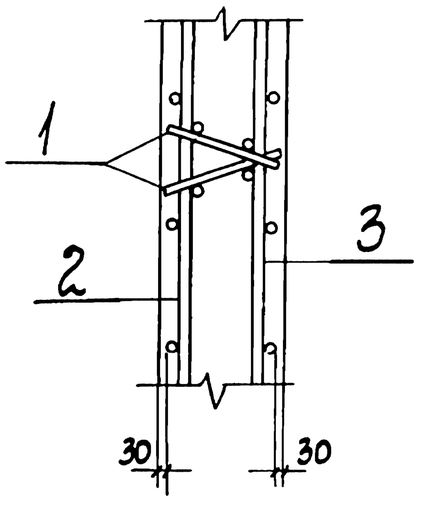

5

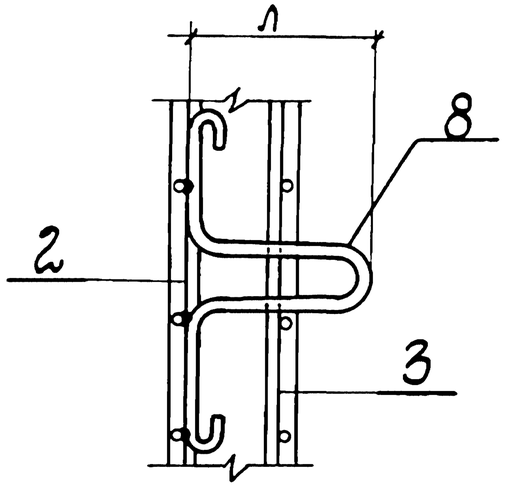

7

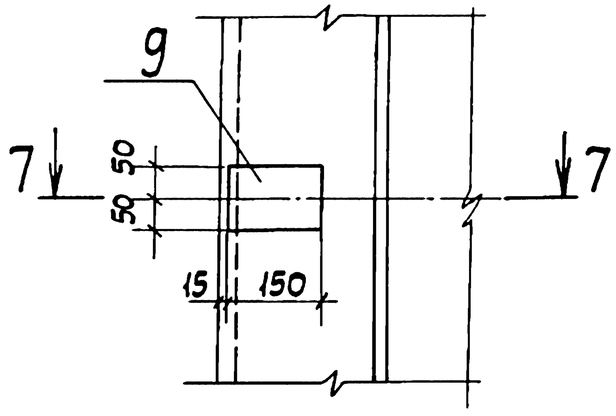

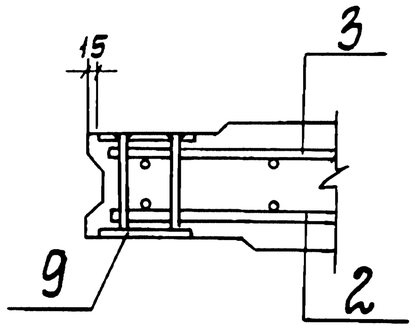

Инв. N подл.	Подпись и дата	Взам. инв. N

3.900.1-4.1 02.00СБ	Лист 3

Обозначение	Наименование	Рис.	Размеры, мм А	Б	В	Г	Д	Е	Ж	И	К	Л	М	Н	П	Кол. шагов т	п	Кол. поз. 10 z	Масса, т	Примечание
3.900.1-4.1 02.00	ПС 54.2 - У1	5	5400	1250	900	200	1100	300	2200	—	—	230	210	30	50	4	2	16	5,0	Изображено
-01	ПС 54.3 - У1					300			1650			420	85	60	90				7,7	
-02	ПС 54.3 - У2																			
-03	ПС 54.3 - У3																			
-04	ПС 54.3 - У4	2																		
-05	ПС 66.2 - У1	6	6600	1050	800	200	1200		1150	1500	1350	250	210	30	50	5	3	20	6,1	
-06	ПС 66.2 - У2									1700	1500									
-07	ПС 66.2 - У3	3																		
-08	ПС 66.3 - У1	6				300						420	185	60	90				9,5	
-09	ПС 66.3 - У2	4																		
-10	ПС 72.2 - У1	6	7200	950	1500	200	1500	600		1900	1650	250	210	30	50			22	6,7	
-11	ПС 72.2 - У2									1800										
-12	ПС 72.2 - У3																			
-13	ПС 72.3 - У1					300			1350	1900		420	185	60	90				10,3	
-14	ПС 72.3 - У2																			
-15	ПС 72.3 - У3									1800										
-16	ПС 72.3 - У4	3																		
-17	ПС 78.2 - У1	6	7800	800	750	200		300	1150	1200	1500	250	210	30	50	6	4	24	7,3	
-18	ПС 78.2 - У2									2200	1650									
-19	ПС 78.3 - У1					300				1200	1500	420	185	60	90				11,2	
-20	ПС 78.3 - У2								1350	2200	1650									
-21	ПС 78.3 - У3	3																		
-22	ПС 84.3 - У1	6	8400	950	1200			600	1150	1500	1500							26	12,0	
-23	ПС 84.3 - У2								1350	2200	1800									
-24	ПС 84.3 - У3	4																		

Инв. N подл. | Подпись и дата | Взам. инв. N

Обозначение	Наименование	Рис.	Размеры, мм А	Б	В	Г	Д	Е	Ж	И	К	Л	М	Н	П	Кол. шагов m	Кол. шагов n	Кол. поз. 10 z	Масса, т	Примечание
3.900.1-4.1 02.00-25	ПС 54.2 – У1-1	5	5400	1250	900	200	1100	300	2200	—	—	230	210	30	50	4	2	16	5,0	Зеркальное отражение
-26	ПС 54.3 – У1-1					300			1650			420	185	60	90				7,7	
-27	ПС 54.3 – У2-1																			
-28	ПС 54.3 – У3-1																			
-29	ПС 54.3 – У4-1	2																		
-30	ПС 66.2 – У1-1	6	6600	1050	800	200	1200		1150	1500	1350	250	210	30	50	5	3	20	6,1	
-31	ПС 66.2 – У2-1									1700	1500									
-32	ПС 66.2 – У3-1	3																		
-33	ПС 66.3 – У1-1	6				300						420	185	60	90				9,5	
-34	ПС 66.3 – У2-1	4																		
-35	ПС 72.2 – У1-1	6	7200	950	1500	200	1500	600		1900	1650	250	210	30	50			22	6,7	
-36	ПС 72.2 – У2-1																			
-37	ПС 72.2 – У3-1									1800										
-38	ПС 72.3 – У1-1					300			1350	1900		420	185	60	90				10,3	
-39	ПС 72.3 – У2-1																			
-40	ПС 72.3 – У3-1									1800										
-41	ПС 72.3 – У4-1	3																		
-42	ПС 78.2 – У1-1	6	7800	800	750	200		300	1150	1200	1500	250	210	30	50	6	4	24	7,3	
-43	ПС 78.2 – У2-1									2200	1650									
-44	ПС 78.3 – У1-1					300				1200	1500	420	185	60	90				11,2	
-45	ПС 78.3 – У2-1								1350	2200	1650									
-46	ПС 78.3 – У3-1	3																		
-47	ПС 84.3 – У1-1	6	8400	950	1200			600	1150	1500	1500							26	12,0	
-48	ПС 84.3 – У2-1								1350	2200	1800									
-49	ПС 84.3 – У3-1	4																		

Инв. № подл.	Подпись и дата	Взам. инв. №

Формат	Зона	Поз.	Обозначение	Наименование	Кол. на исполнение 3.900.1-4.1 03.00-										Примечание
					–	01	02	03	04	05	06	07	08	09	
				Докутентация											
А3			3.900.1-4.1 00.00ТТ	Технические требования											
А3			3.900.1-4.1 03.00СБ	Сборочный чертеж											
А3			3.900.1-4.1 01.00СБ	Панель стеновая рядовая											
				Сборочный чертеж											
				Узел 1...9											
А3			3.900.1-4.1 00.00ВС	Ведомость расхода стали											
				Сборочные единицы											
А4		1	3.900.1-4.2 01.00	Каркас плоский КР1	10		12	12	12						
			-01	Каркас плоский КР2		10				12	14	14	14	14	
А4		2	3.900.1-4.2 02.00-06	Сетка арматурная С7	1										
			3.900.1-4.2 02.00	Сетка арматурная С1		1									

Гл. инж. пр.	Новотинский		
Н. контр.	Плотник		
Нач. отд.	Валошин		
Гл. спец.	Плотник		
Рук. гр.	Айзенберг		03.12.86

3.900.1-4.1 03.00

Панель перегородочная рядовая

Стадия	Лист	Листов
Р	1	4

Укрводоканалпроект

Инв. № подл.	Подпись и дата	Взам. инв. №

Формат	Зона	Поз.	Обозначение	Наименование	Кол. на исполнение 3.900.1-4.1 03.00-										Примечание
					–	01	02	03	04	05	06	07	08	09	
А4		2	3.900.1-4.2 02.00-20	Сетка арматурная С21			1	1							
			-29	Сетка арматурная С30					1	1					
А4			3.900.1-4.2 03.00-02	Сетка арматурная С58							1				
А4			3.900.1-4.2 02.00-39	Сетка арматурная С41								1			
А4			3.900.1-4.2 03.00-03	Сетка арматурная С59									1	1	
А4		3	3.900.1-4.2 02.00	Сетка арматурная С1	1										
			-06	Сетка арматурная С7		1									
			-16	Сетка арматурная С17			1								
			-20	Сетка арматурная С21				1							
			-29	Сетка арматурная С30					1						
			-24	Сетка арматурная С25						1					
			-35	Сетка арматурная С36							1				
			-39	Сетка арматурная С41								1			
			-15	Сетка арматурная С16									1		
А4			3.900.1-4.2 03.00-03	Сетка арматурная С59										1	
А4		5	3.900.1-4.2 05.00-40	Сетка арматурная С53							1				
А4		6	3.900.1-4.2 05.00	Сетка арматурная С77	1										
			-01	Сетка арматурная С78		1									

3.900.1-4.1 03.00

Лист 2

Инв.№ подл.	Подпись и дата	Взам.инв.№

Формат	Зона	Поз.	Обозначение	Наименование	Кол. на исполнение 3.900.1-4.1 03.00- —	01	02	03	04	05	06	07	08	09	Примечание
А4		6	3.900.1-4.2 05.00-08	Сетка арматурная С85			1								
А4			3.900.1-4.2 04.00-02	Сетка арматурная С73				1							
А4			3.900.1-4.2 05.00-23	Сетка арматурная С100					1			1			
			-24	Сетка арматурная С101						1					
			-15	Сетка арматурная С92										1	
		7	-13	Сетка арматурная С90			1								
			-17	Сетка арматурная С94				1							
			-02	Сетка арматурная С79					1			1			
А4			3.900.1-4.2 05.00	Сетка арматурная С77						1					
			-29	Сетка арматурная С51							1				
			-36	Сетка арматурная С48									1	1	
А4		9	3.900.1-4.2 07.00-06	Изделие закладное МН12				2	2						
А4		10	3.900.1-4.2 06.00	Изделие закладное МН1	4										
			-03	Изделие закладное МН4		4									
			-01	Изделие закладное МН2			4	4							
			-02	Изделие закладное МН3					4		4				
			-04	Изделие закладное МН5						4		4	4	4	
А4		11	3.900.1-4.2 08.00	Изделие закладное МН17	8		10	10	10		12				

Инв.№ подл.	Подпись и дата	Взам.инв.№

Формат	Зона	Поз.	Обозначение	Наименование	Кол. на исполнение 3.900.1-4.1 03.00 —	01	02	03	04	05	06	07	08	09	Примечание
А4		11	3.900.1-4.2 08.00-01	Изделие закладное МН18		8				10		12	12	12	
				Детали											
Б4		9	3.900.1-4.2 03.01	А-III-10-ГОСТ5781-82* L=1650	2										1,02 кг
Б4			3.900.1-4.2 03.02	А-III-16-ГОСТ5781-82* L=1650		2									2,60 кг
Б4			3.900.1-4.2 03.03	А-III-10-ГОСТ5781-82* L=1150			2								0,71 кг
Б4			3.900.1-4.2 03.04	А-III-10-ГОСТ5781-82* L=1350						2					0,83 кг
Б4			3.900.1-4.2 03.05	А-III-16-ГОСТ5781-82* L=1350								2			2,13 кг
Б4			3.900.1-4.2 03.06	А-III-16-ГОСТ5781-82* L=1500										2	2,37 кг
Б4		12	3.900.1-4.2 03.07	А-III-14-ГОСТ5781-82* L=4000							2				4,83 кг
Б4		13	3.900.1-4.2 03.08	А-III-10-ГОСТ5781-82* L=1500			2								0,93 кг
Б4			3.900.1-4.2 03.09	А-III-12-ГОСТ5781-82* L=1500				2							1,33 кг
Б4			3.900.1-4.2 03.10	А-III-12-ГОСТ5781-82* L=1650					2			2			1,47 кг
Б4			3.900.1-4.2 03.01	А-III-10-ГОСТ5781-82* L=1650						2					1,02 кг
Б4			3.900.1-4.2 03.11	А-III-18-ГОСТ5781-82* L=1800							2				3,60 кг
Б4			3.900.1-4.2 03.12	А-III-12-ГОСТ5781-82* L=2200									2	2	1,95 кг
				Материалы											
				Бетон М300	2,00	3,08	2,44	2,44	2,68	4,12	2,92	4,48	4,80	4,80	$м^3$

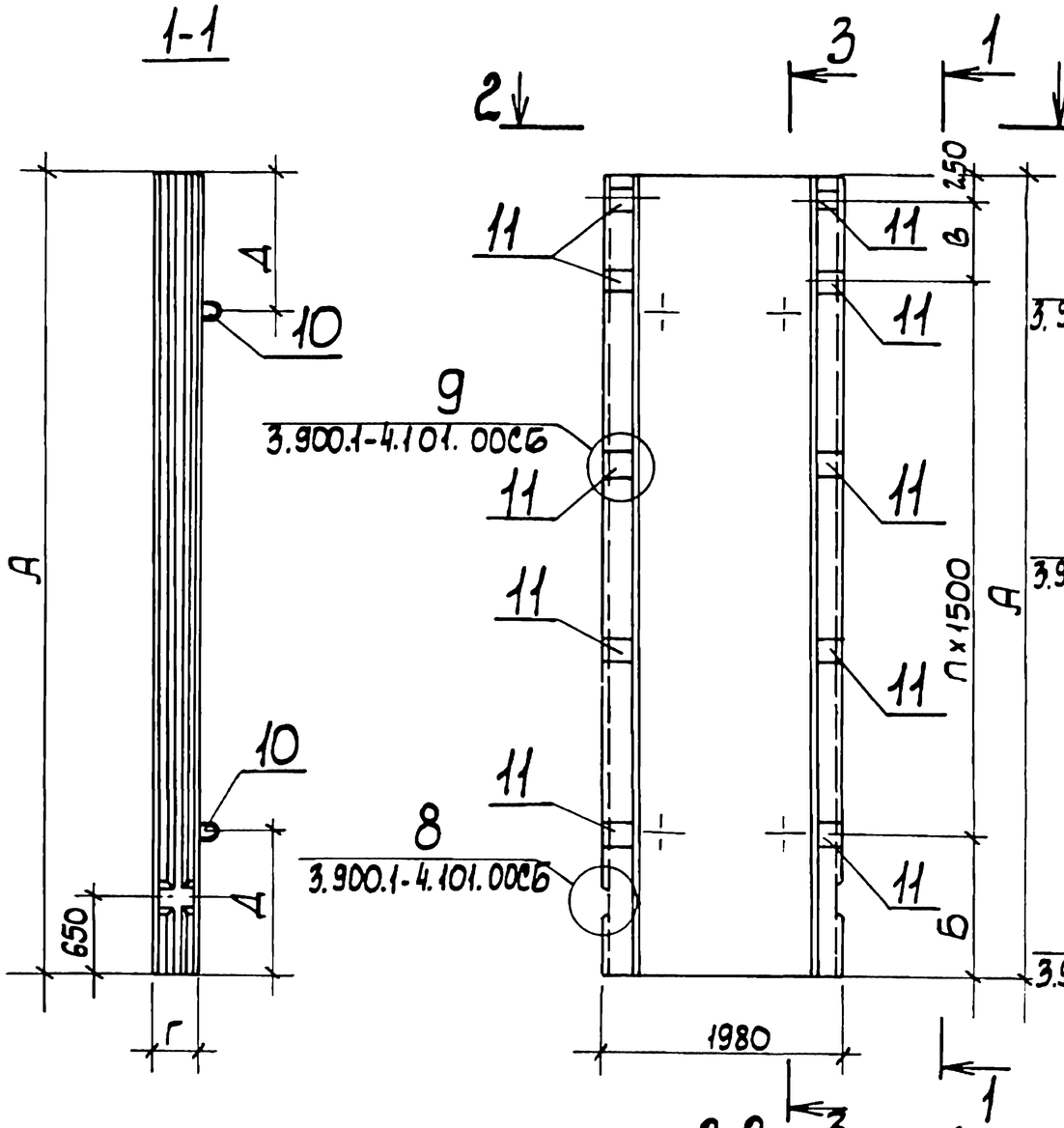

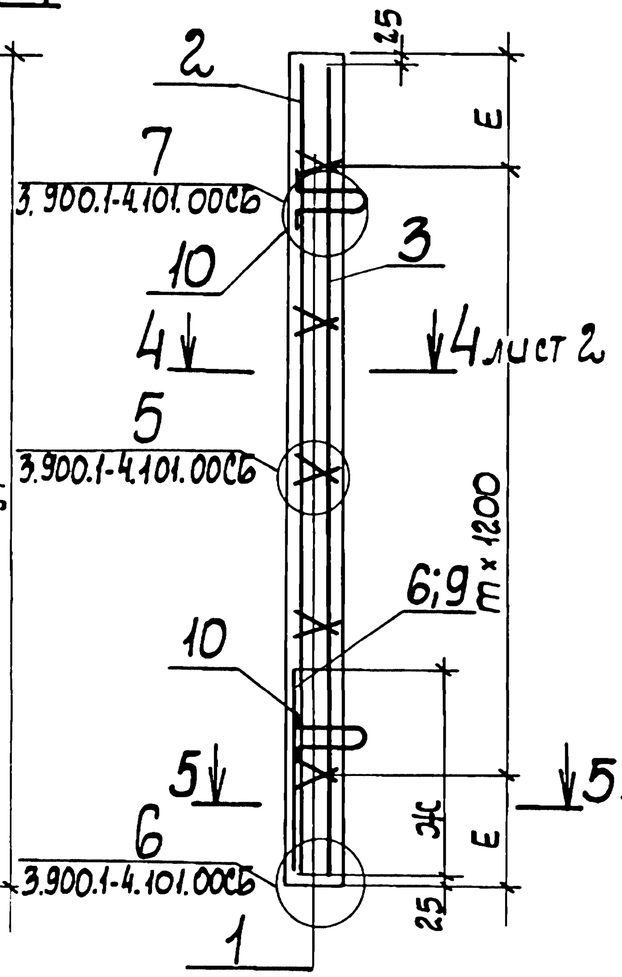

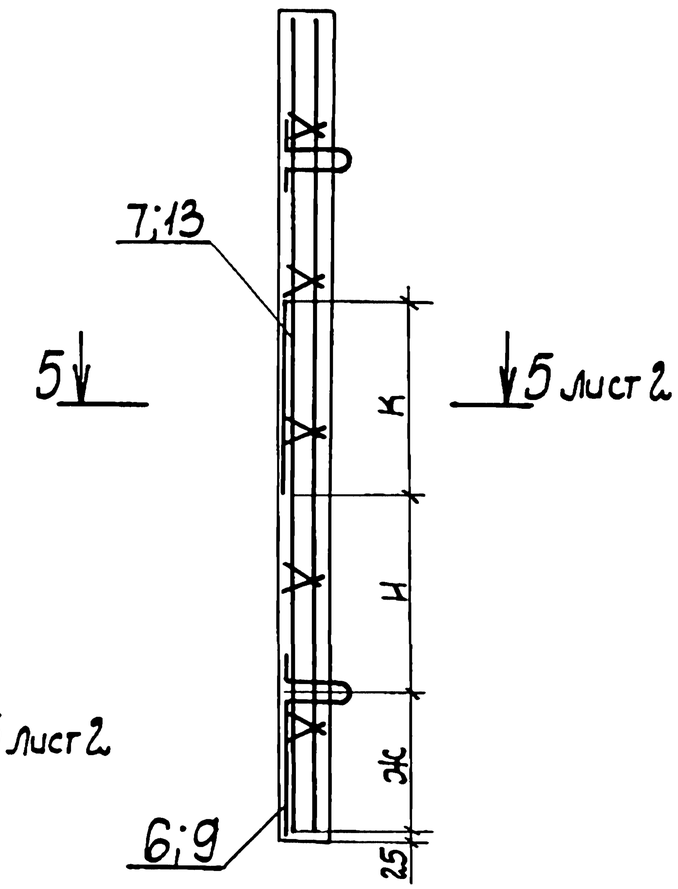

Таблицу исполнений см. лист 3

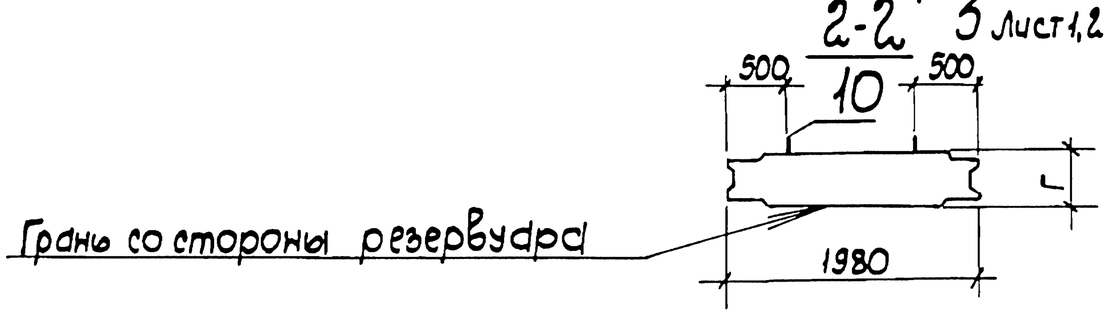

Гл. инж. пр.	Новоминский			
Н. контр.	Плотник			
Нач. отд.	Волошин			
Гл. спец.	Плотник			
Рук. гр.	Айзенберг			
Вед. инж.	Слепак		03.02.86	

3.900.1-4.103.00СБ

Панель перегородочная рядовая. Сборочный чертеж

Стадия	Масса	Масштаб
Р	см. табл.	
Лист 1	Листов 3	

Укрводоканалпроект

Инв. N подл. | Подпись и дата | Взам. инв. N

3-3

Рис. 3
Остальное см. рис. 1

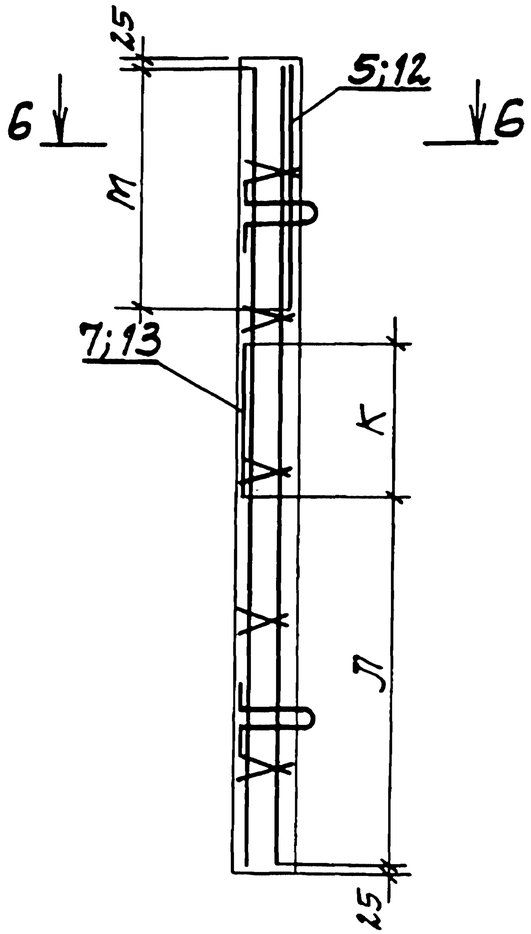

Рис. 4
Остальное см. рис. 1

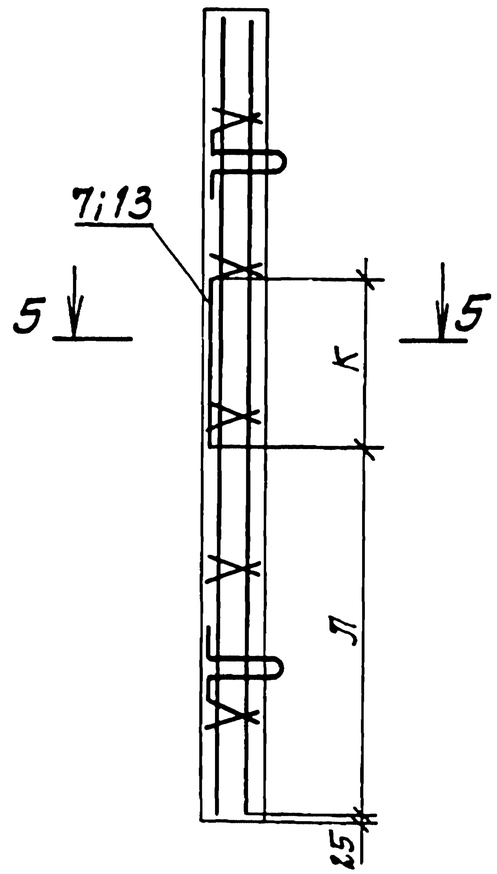

4-4

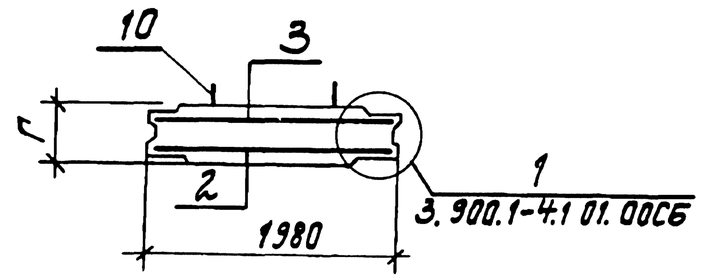

5-5

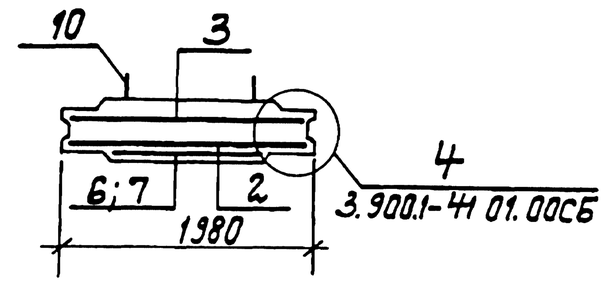

6-6

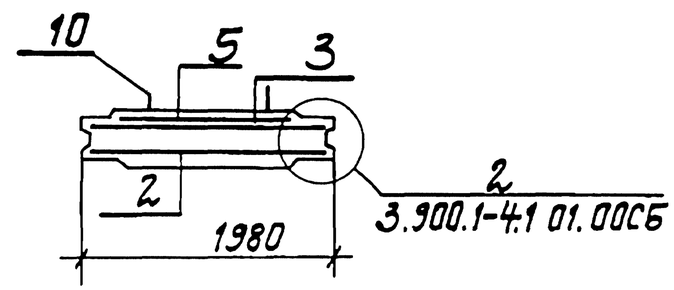

Инв. № подл.	Подпись и дата	Взам. инв. №

Обозначение	Наименование	Рис.	Размеры, мм А	Б	В	Г	Д	Е	Ж	И	К	Л	М	Н	П	Р	С	Кол. шагов m	n	Масса т
03.00	ПГ 54.2 — Р1	1	5400	1250	900	200	1100	300	1650	—	—	—	—	30	50	210	230	4	2	5,0
—01	ПГ 54.3 — Р1					300								60	90	185	420			7,7
—02	ПГ 66.2 — Р1	2	6600	1050	800	200	1200		1150	1400	1500			30	50	210	250	5	3	6,1
—03	ПГ 66.2 — Р2									1600										6,7
—04	ПГ 72.2 — Р1		7200	950	1500		1500	600	1350		1650									10,3
—05	ПГ 72.3 — Р1					300				1700				60	90	185	420			
—06	ПГ 78.2 — Р1	3	7800	800	750	200		300	—	—	1800	1500	4000	30	50	210	250	6	4	7,3
—07	ПГ 78.3 — Р1	2				300			1350	1950	1650	—	—	60	90	185	420			11,2
—08	ПГ 84.3 — Р1	4	8400	950	1200			600	—	—	2000	2000								12,0
—09	ПГ 84.3 — Р2	2							1500	2150	2200	—								

Инв. N подл.	Подпись и дата	Взам. инв. N

Формат	Зона	Поз.	Обозначение	Наименование	Кол. на исполнение 3.900.1-4.1 04.00- 10	01 11	02 12	03 13	04 14	05 15	06 16	07 17	08 18	09 19	Примечание
				Документация											
А3			3.900.1-4.1 00.00ТТ	Технические требования	×	×	×	×	×	×	×	×	×	×	
А3			3.900.1-4.1 04.00СБ	Сборочный чертеж	×	×	×	×	×	×	×	×	×	×	
А3			3.900.1-4.1 01.00СБ	Панель стеновая											
				рядовая. Сборочный											
				чертеж. Узел 6; 8	×	×	×	×	×	×	×	×	×	×	
А3			3.900.1-4.1 02.00СБ	Панель стеновая уг-											
				ловая. Сборочный											
				чертеж. Узел 4; 5; 7	×	×	×	×	×	×	×	×	×	×	
А3			3.900.1-4.1 00.00ВС	Ведомость расхода											
				стали	×	×	×	×	×	×	×	×	×	×	
				Сборочные единицы											
А4		1	3.900.1-4.2 01.00	Каркас плоский КР1	10		12	12	12						

Гл. инж. пр.	Новоминский			3.900.1-4.1 04.00
Н. контр.	Плотник			Панель перегородочная угловая
Нач. отд.	Волошин			Стадия: Р; Лист: 1; Листов: 4
Гл. спец.	Плотник			Укрводоканалпроект
Рук. гр.	Айзенберг		030286	

Инв. N подл.	Подпись и дата	Взам. инв. N

Формат	Зона	Поз.	Обозначение	Наименование	Кол. на исполнение 3.900.1-4.1 04.00 10	01 11	02 12	03 13	04 14	05 15	06 16	07 17	08 18	09 19	Примечание
А4		1	3.900.1-4.2 01.00-01	Каркас плоский КР2		10				12	14	14	14	14	
А4		2	3.900.1-4.2 02.00-08	Сетка арматурная С9	1										
			-05	Сетка арматурная С6		1									
			-22	Сетка арматурная С23			1								
А4			3.900.1-4.2 05.00-35	Сетка арматурная С47				1							
А4			3.900.1-4.2 02.00-33	Сетка арматурная С34					1						
			-32	Сетка арматурная С33						1					
			-44	Сетка арматурная С45							1				
			-37	Сетка арматурная С39								1			
			-14	Сетка арматурная С15									1		
			-13	Сетка арматурная С14										1	
		3	-03	Сетка арматурная С4	1										
			-04	Сетка арматурная С5		1									
			-19	Сетка арматурная С20			1	1							
			-26	Сетка арматурная С27					1	1					
			-43	Сетка арматурная С37							1	1			
			-45	Сетка арматурная С55									1	1	

3.900.1-4.1 04.00	Лист 2

Инв. N подл.	Подпись и дата	Взам. инв. N

Формат	Зона	Поз.	Обозначение	Наименование	Кол. на исполнение 3.900.1-4.1 04.00										Примечание
					10	01 11	02 12	03 13	04 14	05 15	06 16	07 17	08 18	09 19	
A4			3.900.1-4.2 05.00-05	Сетка арматурная С82		1									
		4	-11	Сетка арматурная С88			1					1			
			-10	Сетка арматурная С87				1							
			-26	Сетка арматурная С103					1						
			-25	Сетка арматурная С102						1				1	
A4		5	-18	Сетка арматурная С95			1	1			1				
			-06	Сетка арматурная С83					1	1		1			
A4		6	3.900.1-4.2 09.00	Изделие закладное МН19	8		10	10	11		12				
			-01	Изделие закладное МН20		8				11		12	13	13	
		7	-02	Изделие закладное МН21	1		1	1	1		1				
			-03	Изделие закладное МН22		1				1		1	1	1	
A4		8	3.900.1-4.2 06.00	Изделие закладное МН1	4										
			-03	Изделие закладное МН4		4									
			-01	Изделие закладное МН2			4	4							
			-02	Изделие закладное МН3					4		4				
			-04	Изделие закладное МН5						4		4	4	4	

Инв. N подл.	Подпись и дата	Взам. инв. N

Формат	Зона	Поз.	Обозначение	Наименование	Кол. на исполнение 3.900.1-4.1 04.00-										Примечание
					10	01 11	02 12	03 13	04 14	05 15	06 16	07 17	08 18	09 19	
A4		9	3.900.1-4.2 08.00	Изделие закладное МН17	4		5	5	5		6				
			-01	Изделие закладное МН18		4				5		6	6	6	
A4		10	3.900.1-4.2 10.00	Изделие закладное МН23	8	8	10	10	11	11	12	12	13	13	
				Материалы											
				Бетон М300	2,00	3,08	2,44	2,44	2,68	4,12	2,92	4,48	4,80	4,80	$м^3$

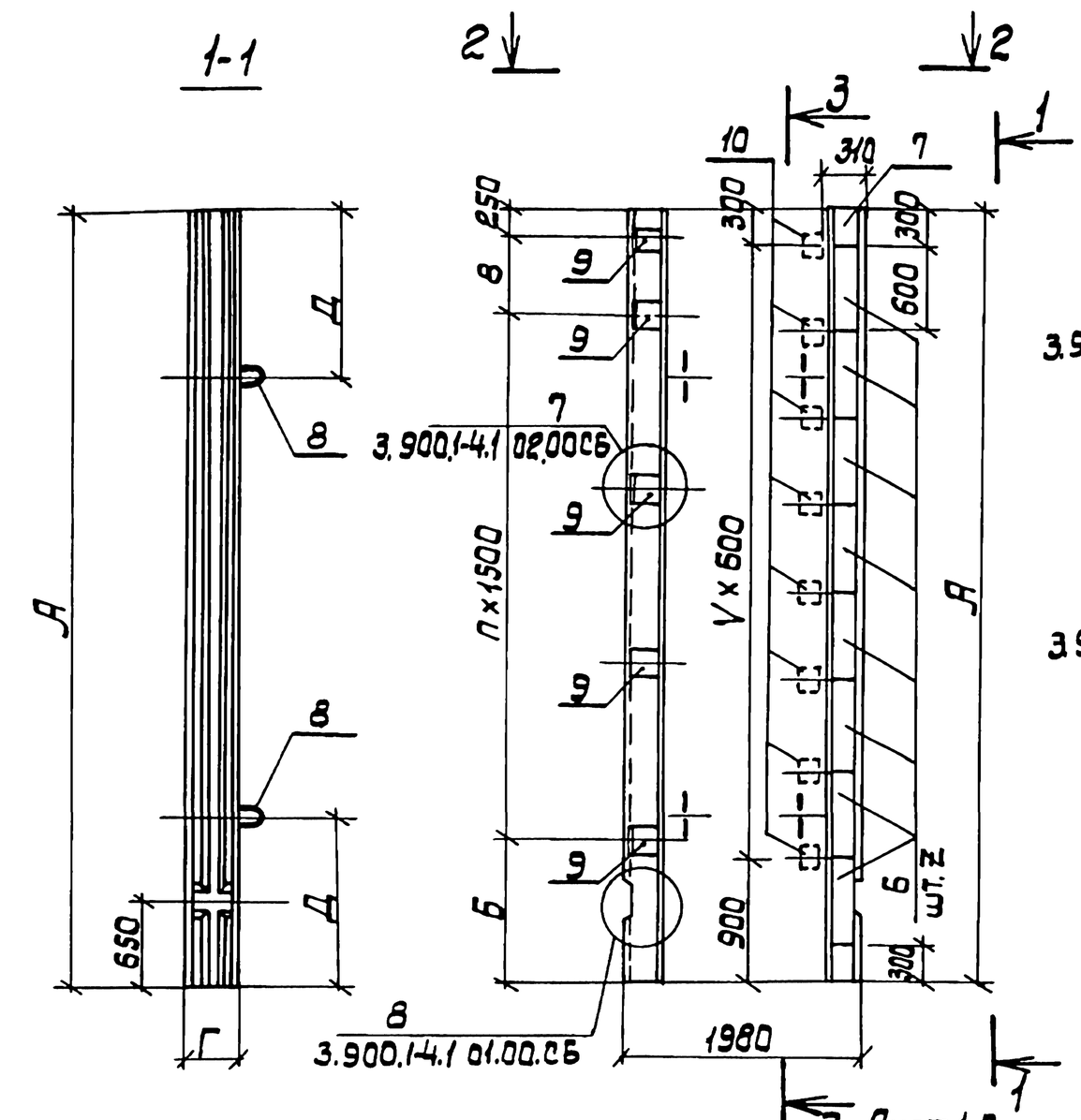

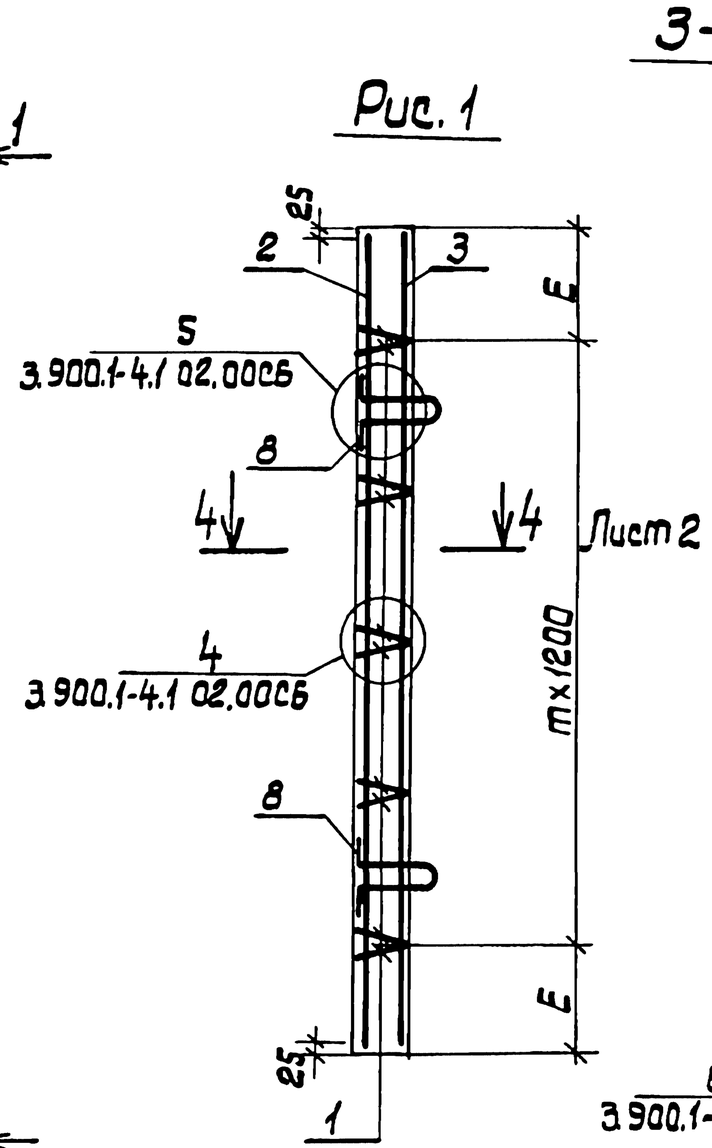

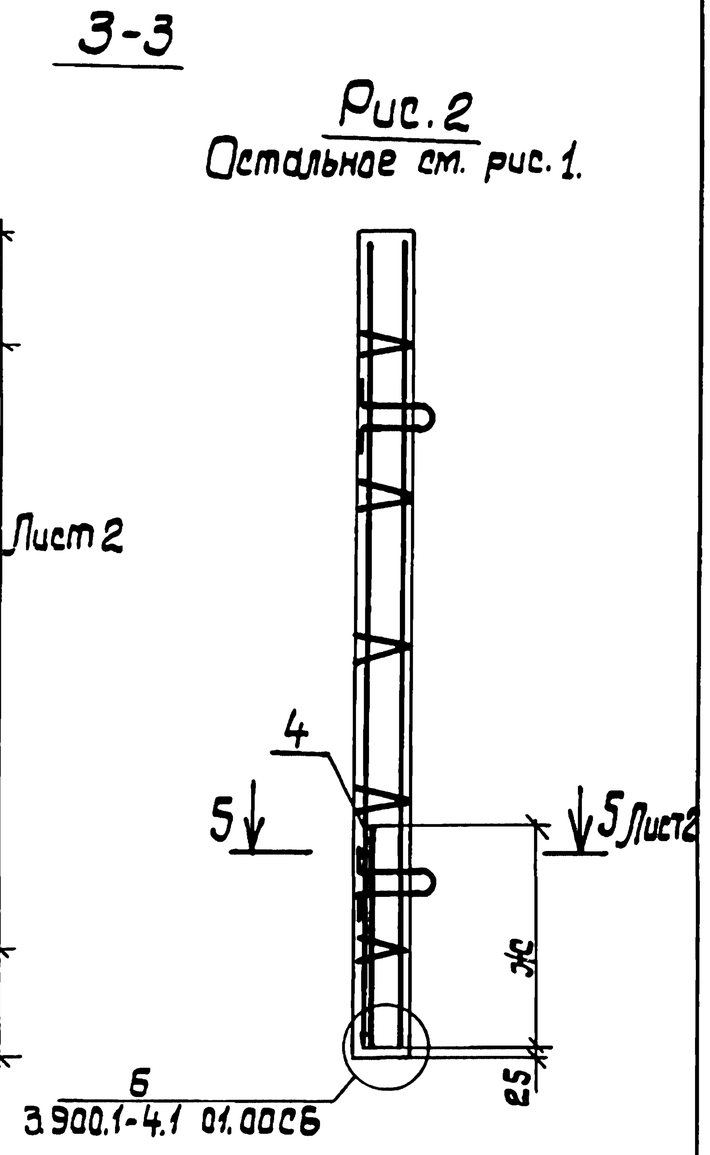

Таблицу исполнений см. лист 3

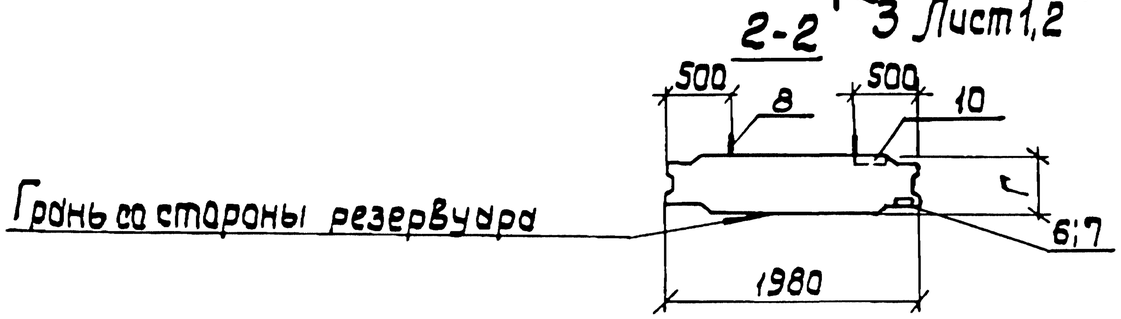

				3.900.1-4.1 04.00СБ		
Гл.инж.пр.	Новоминский			Панель перегородочная угловая. Сборочный чертеж.	Стадия	Масса	Масшт.
Н.конт.а	Плотник				Р	см. табл.	
Нач.отд.	Волошин				Лист 1	Листов 3	
Гл.спец.	Плотник				Укрводоканалпроект		
Рук.гр.	Айзенберг						
Вед.инж.	Слепак						

Инв.№ подл. | Подпись и дата | Взам.инв.№

3-3

Рис. 3
Остальное см. рис. 1

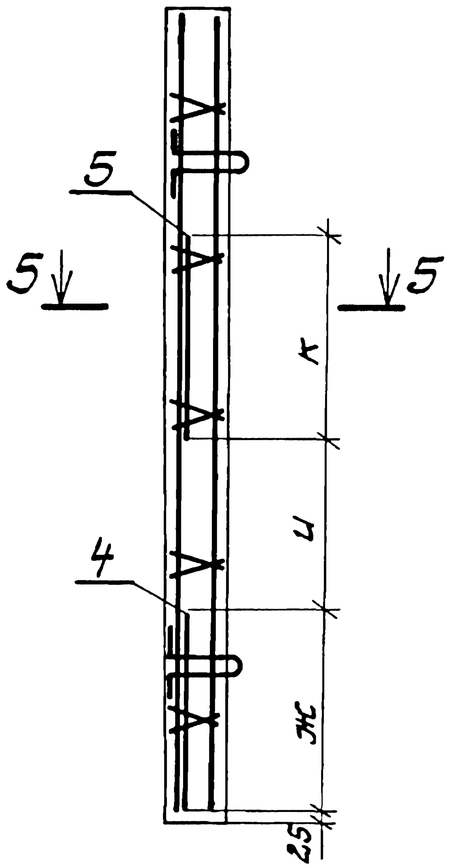

Рис. 4
Остальное см. рис. 1

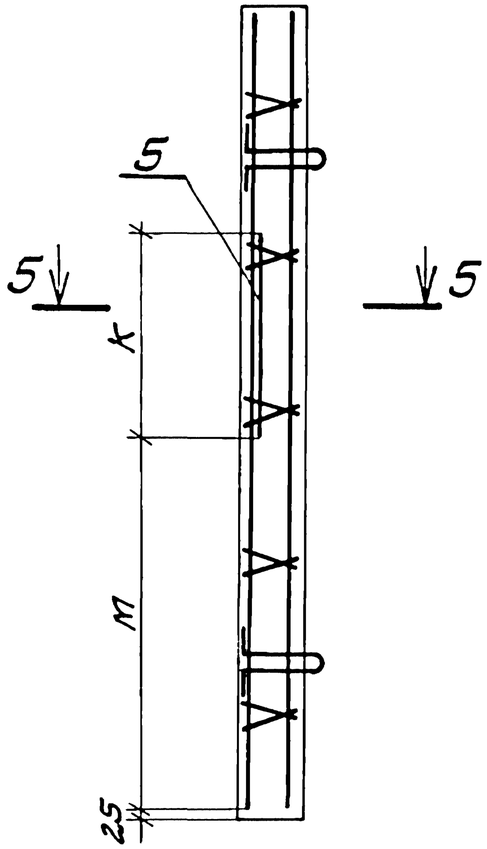

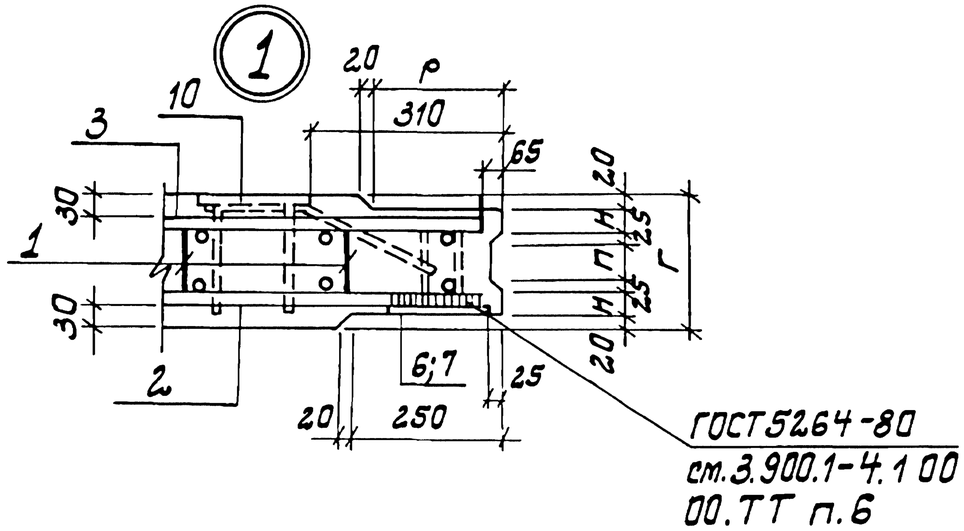

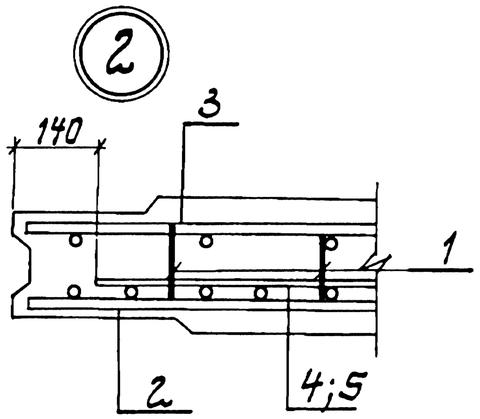

4-4

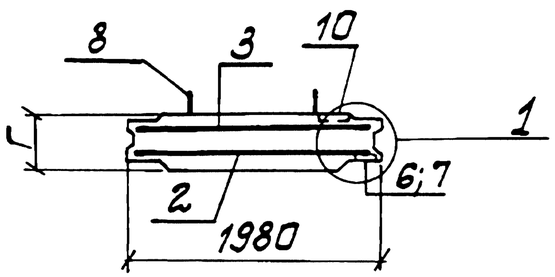

5-5

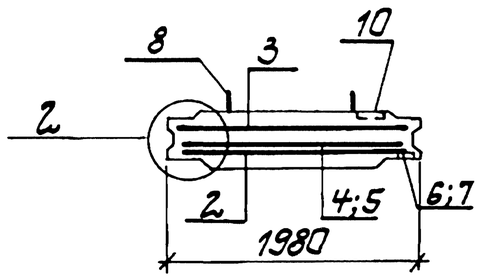

Инв. N подл. | Подпись и дата | Взам. инв. N

Обозначение	Наименование	Рис.	Размеры, мм А	Б	В	Г	Д	Е	Ж	И	К	Л	М	Н	П	Р	Кол. шагов m	n	v	Кол. поз. 6 z	Масса, т	Примечание
3.900.1-4.1 04.00	ПГ 54.2 — У1	1	5400	1250	900	200	1100	300	—	—	—	230	—	30	50	210	4	2	7	8	5,0	Дверное
— 01	ПГ 54.3 — У1	2				300			1650			420		60	90	188					7,7	
— 02	ПГ 66.2 — У1	3	6600	1050	800	200	1200		1150	1400	1500	250		30	50	210	5	3	9	10	6,1	
— 03	ПГ 66.2 — У2									1600												
— 04	ПГ 72.2 — У1		7200	950	1500		1500	600	1350		1650	250							10	11	6,7	
— 05	ПГ 72.3 — У1					300				1700		420		60	90	185					10,3	
— 06	ПГ 78.2 — У1	4	7800	800	750	200		300	—	—	1500	250	2350	30	50	210	6	4	11	12	7,3	
— 07	ПГ 78.3 — У1	3				300			1150	2150	1650	420		60	90	185					11,2	
— 08	ПГ 84.3 — У1	1	8400	950	1200			600	—	—	—								12	13	12,0	
— 09	ПГ 84.3 — У2	2							1300													
— 10	ПГ 54.2 — У1 — 1	1	5400	1250	900	200	1100	300	—			230	—	30	50	210	4	2	7	8	5,0	Зеркальное отражение
— 11	ПГ 54.3 — У1 — 1	2				300			1650			420		60	90	185					7,0	
— 12	ПГ 66.2 — У1 — 1	3	6600	1050	800	200	1200		1150	1400	1500	250		30	50	210	5	3	9	10	6,1	
— 13	ПГ 66.2 — У2 — 1									1600												
— 14	ПГ 72.2 — У1 — 1		7200	950	1500		1500	600	1350		1650	250							10	11	6,7	
— 15	ПГ 72.3 — У1 — 1					300				1700		420		60	90	185					10,3	
— 16	ПГ 78.2 — У1 — 1	4	7800	800	750	200		300	—	—	1500	250	2350	30	50	210	6	4	11	12	7,3	
— 17	ПГ 78.3 — У1 — 1	3				300			1150	2150	1650	420	—	60	90	185					11,2	
— 18	ПГ 84.3 — У1 — 1	1	8400	950	1200			600	—	—	—								12	13	12,0	
— 19	ПГ 84.3 — У2 — 1	2							1300													

Инв. № подл. | Подпись и дата | Взамен инв. №

Таблица

Марка элемента	Изделия арматурные											
	Арматура класса											Всего
	А-I			А-III								
	ГОСТ 5781-82*			ГОСТ 5781-82*								
	ф6	ф8	Итого	ф10	ф12	ф14	ф16	ф18	ф20	ф22	Итого	
ПС 54.2-Р1	16,53	15,0	31,53	42,13	47,50						89,63	121,16
ПС 54.2-Р2	16,12	15,0	31,12	1,20	59,26	64,70					125,16	156,28
ПС 54.3-Р1	16,53	17,8	34,53	41,13		64,74					105,87	140,20
ПС 54.3-Р2	17,1	17,8	34,90	33,80	47,50			23,10			104,40	139,30
ПС 54.3-Р3	18,58	21,91	40,49	33,00	2,30		84,50			34,47	154,27	194,76
ПС 54.3-Р4	18,14	17,8	35,94		95,00	10,4	36,50				141,90	177,84
ПС 54.3-Р5	20,25	20,27	40,52	9,93	47,50		84,50		28,53		170,46	211,98
ПС 66.2-Р1	12,38	18,00	30,38	66,29	58,20		31,34				155,83	186,21
ПС 66.2-Р2	11,47	18,00	29,52	67,43		86,92		27,00			181,35	210,82
ПС 66.2-Р3	12,08	18,00	30,08	65,62	58,20	16,31		16,10			156,23	186,29
ПС 66.2-Р4	24,18	18,00	42,18	3,08	140,24		25,40				168,76	210,94
ПС 66.3-Р1	11,53	21,36	32,89	66,96	65,34	16,31					148,61	181,51
ПС 66.3-Р2	4,45	21,36	25,81	72,70		16,31	19,13				108,14	133,95
ПС 66.3-Р3	13,47	21,36	34,83	72,13		95,61	19,13				186,87	221,70
ПС 72.2-Р1	23,87	18,00	41,87	44,16	63,50		36,17				143,83	185,70
ПС 72.2-Р2	23,02	18,00	41,02	44,16	63,50	18,0		16,10			141,76	182,78
ПС 72.3-Р1	22,75	21,36	44,11	55,63	71,89						127,52	171,63
ПС 72.3-Р2	23,88	21,36	45,24	44,90	63,50		23,45	18,90			150,75	196,00
ПС 72.3-Р3	22,72	21,36	44,08	44,10	76,76	14,63					135,49	179,57

Инв.№ подл. | Подпись и дата | Взам. инв.№

Гл.инж.пр.	Новоминский		
Н.контр.	Плотник		
Нач.отд.	Волошин		
Гл.спец.	Плотник		
Рук.гр.	Айзенберг		
Вед.инж.	Слепак		03.02.86

3.900.1-4.1 00.00ВС

Ведомость расхода стали на элемент, кг

Стадия	Лист	Листов
Р	1	10

Укрводоканалпроект

Продолжение

Марка элемента	Изделия закладные																		Общий расход
	Арматура класса														Прокат марки В Ст3 кп 2 ГОСТ 103-76			Всего	
	А-I ГОСТ 5781-82*						А-III ГОСТ 5781-82*												
	ф18	ф20	ф22	ф25	ф28	Итого	ф10	ф12	ф14	ф16	ф18	ф20	ф22	Итого	δ=6	δ=10	Итого		
ПС 54.2-Р1	9,84					9,84		4,48						4,48		18,56	18,56	32,88	154,04
ПС 54.2-Р2	9,84					9,84		4,48						4,48		18,56	18,56	32,88	189,16
ПС 54.3-Р1				29,48		29,48		7,36						7,36		18,56	18,56	55,40	195,60
ПС 54.3-Р2				29,48		29,48	0,18	7,36			6,60			14,14		18,56	18,56	62,18	201,48
ПС 54.3-Р3				29,48		29,48		7,36					9,84	17,20		18,56	18,56	65,24	260,0
ПС 54.3-Р4				29,48		29,48		7,36						7,36		18,56	18,56	55,40	233,24
ПС 54.3-Р5				29,48		29,48	0,18	7,36				8,16		15,70		18,56	18,56	63,74	274,72
ПС 66.2-Р1		14,32				14,32	0,36	5,60		2,84				8,80		23,20	23,20	46,32	232,53
ПС 66.2-Р2		14,32				14,32	0,18	5,60	2,18					7,96		23,20	23,20	45,48	256,48
ПС 66.2-Р3		14,32				14,32	0,36	5,60				4,60		10,56		23,20	23,20	48,08	234,37
ПС 66.2-Р4		14,32				14,32	0,72	5,60		7,28				13,60		23,20	23,20	51,12	262,06
ПС 66.3-Р1				29,48		29,48		9,20						9,20		23,20	23,20	61,88	243,39
ПС 66.3-Р2				29,48		29,48		9,20						9,20		23,20	23,20	61,88	196,93
ПС 66.3-Р3				29,48		29,48		9,20						9,20		23,20	23,20	61,88	283,58
ПС 72.2-Р1			18,40			18,40	0,36	5,60		3,64				9,60		23,20	23,20	51,20	236,90
ПС 72.2-Р2			18,40			18,40	0,36	5,60			4,60			10,56		23,20	23,20	52,16	234,94
ПС 72.3-Р1					40,56	40,56		9,20						9,20		23,20	23,20	72,96	244,59
ПС 72.3-Р2					40,56	40,56	0,18	9,20			5,40			14,78		23,20	23,20	78,54	274,53
ПС 72.3-Р3					40,56	40,56		9,20						9,20		23,20	23,20	72,96	252,53

Инв.№ подл. | Подпись и дата | Взам.инв.№

Таблица

Марка элемента	Изделия арматурные											Всего
	Арматура класса											
	А-I			А-III								
	ГОСТ 5781-82*			ГОСТ 5781-82*								
	ф6	ф8	Итого	ф10	ф12	ф14	ф16	ф18	ф20	ф22	Итого	
ПС 72.3-Р4	23,04	21,36	44,40	44,90	76,76			18,90			140,56	184,96
ПС 72.3-Р5	26,11	21,36	47,47	54,03	87,55			18,90			160,48	207,95
ПС 78.2-Р1	24,84	25,08	49,94	49,00	32,06	93,80			53,30		228,16	278,08
ПС 78.2-Р2	24,23	21,00	45,23	50,60	10,26	93,80	5,20	16,10			175,96	221,19
ПС 78.3-Р1	32,44	29,54	61,98	47,80	93,66				48,40		189,86	251,84
ПС 78.3-Р2	25,52	24,92	50,44	48,60	68,80		23,45	18,90			159,75	210,19
ПС 78.3-Р3	28,58	24,92	53,50		150,86	18,00	38,26				207,12	260,62
ПС 84.3-Р1	27,29	28,51	55,80	57,87	27,96	101,00			44,58		231,41	287,21
ПС 84.3-Р2	26,87	24,92	51,79	57,87		101,00		36,00			194,87	246,76
ПС 84.3-Р3	27,16	24,92	52,08	52,30		125,03		21,00			198,33	250,41
ПС 84.3-Р4	31,36	24,92	56,28	53,10	35,36	101,00		42,00			231,46	287,74
ПС 54.2-У1	2,96	15,00	17,96	77,02		123,93					200,95	218,91
ПС 54.2-У1-1	2,96	15,00	17,96	77,02		123,93					200,95	218,91
ПС 54.3-У1	2,96	17,80	20,76	76,02	91,78						167,80	188,56
ПС 54.3-У1-1	2,96	17,80	20,76	76,02	91,78						167,80	188,56
ПС 54.3-У2	3,31	17,80	21,11	96,80			23,46		122,44		242,70	263,82
ПС 54.3-У2-1	3,31	17,80	21,11	96,80			23,46		122,44		242,70	263,82
ПС 54.3-У3		21,16	21,16	67,05	44,35				36,68	149,02	297,10	318,26
ПС 54.3-У3-1		21,16	21,16	67,05	44,35				36,68	149,02	297,10	318,26
ПС 54.3-У4		23,42	23,42	67,05		18,00		99,91	36,68	149,02	370,66	394,08
ПС 54.3-У4-1		23,42	23,42	67,05		18,00		99,91	36,68	149,02	370,66	394,08
ПС 66.2-У1	4,79	18,00	22,79	80,12	58,2		131,94				270,26	293,09
ПС 66.2-У1-1	4,79	18,00	22,79	80,12	58,2		131,94				270,26	293,09
ПС 66.2-У2	1,42	18,00	19,42	80,12	58,2	12,52	112,74				263,58	283,00

Инв. N подл. | Подп. и дата | Взам. инв. N

Продолжение

Марка элемента	Изделия закладные																		Общий расход
	Арматура класса														Прокат марки ВСт3кп2 ГОСТ 103-76			Всего	
	А-I ГОСТ 5781-82*						А-III ГОСТ 5781-82*												
	ф18	ф20	ф22	ф25	ф28	Итого	ф10	ф12	ф14	ф16	ф18	ф20	ф22	Итого	G=6	G=10	Итого		
ПС 72.3-Р4					40,56	40,56		9,20						9,20		23,20	23,20	72,96	285,48
ПС 72.3-Р5					40,56	40,56	0,18	9,20			5,40			14,78		23,20	23,20	78,34	286,49
ПС 78.2-Р1			18,40			18,40		6,72						6,72		27,84	27,84	52,96	331,04
ПС 78.2-Р2			18,40			18,40	0,36	6,72			4,60			11,68		27,84	27,84	57,92	279,11
ПС 78.3-Р1					40,56	40,56		6,72						6,72		27,84	27,84	75,12	326,96
ПС 78.3-Р2					40,56	40,56	0,36	6,72			4,60			11,68		27,84	27,84	80,08	290,17
ПС 78.3-Р3					40,56	40,56		6,72						6,72		27,84	27,84	75,12	336,74
ПС 84.3-Р1					40,56	40,56		6,72						6,72		27,84	27,84	75,12	362,49
ПС 84.3-Р2					40,56	40,56		6,72						6,72		27,84	27,84	75,12	321,78
ПС 843-Р3					40,56	40,56	0,18	6,72			6,00			12,90		27,84	27,84	81,30	331,71
ПС 84.3-Р4					40,56	40,56	0,36	6,72			12,00			19,08		27,84	27,84	87,48	376,18
ПС 54.2-У1	9,84					9,84	8,32	2,24						10,56		153,44	153,44	173,84	392,75
ПС 54.2-У1-1	9,84					9,84	8,32	2,24						10,56		153,44	153,44	173,84	392,75
ПС 54.3-У1				29,48		29,48	3,36	2,76						6,12		151,12	151,12	186,72	375,28
ПС 54.3-У1-1				29,48		29,48	3,36	2,76						6,12		151,12	151,12	186,72	375,28
ПС 54.3-У2				29,48		29,48	14,56	3,68						18,24		153,44	153,44	201,16	464,98
ПС 54.3-У2-1				29,48		29,48	14,56	3,68						18,24		153,44	153,44	201,16	464,98
ПС 54.3-У3				29,48		29,48	14,56	3,68						18,24		153,44	153,44	201,16	519,42
ПС 54,3-У3-1				29,48		29,48	14,56	3,68						18,24		153,44	153,44	201,16	519,42
ПС 54,3-У4				29,48		29,48	14,56	3,68						18,24		153,44	153,44	201,16	595,24
ПС 54,3-У4-1				29,48		29,48	14,56	3,68						18,24		153,44	153,44	201,16	595,24
ПС 66,2-У1		14,32				14,32	10,24	2,80						13,04		189,68	189,68	217,04	510,13
ПС 66.2-У1-1		14,32				14,32	10,24	2,80						13,04		189,68	189,68	217,04	510,13
ПС 66,2-У2		14,32				14,32	10,24	2,80						13,04		189,68	189,68	217,04	500,04

Таблица

Марка элемента	Изделия арматурные											Всего
	Арматура класса											
	А-I			А-III								
	ГОСТ 5781-82*			ГОСТ 5781-82*								
	ф6	ф8	Итого	ф10	ф12	ф14	ф16	ф18	ф20	ф22	Итого	
ПС 66.2-У2-1	1,42	18,00	19,42	80,12	58,20	12,52	112,74				263,58	283,00
ПС 66.2-У3	5,12	18,00	23,12	50,83	133,46		112,74				297,03	320,15
ПС 66.2-У3-1	5,12	18,00	23,12	50,83	133,46		112,74				297,03	320,15
ПС 66.3-У1	2,33	21,36	23,69	86,35	58,20	86,09					230,64	254,33
ПС 66.3-У1-1	2,33	21,36	23,69	86,35	58,20	86,09					230,64	254,33
ПС 66.3-У2	4,81	21,36	26,17	92,74	58,20	86,09					237,03	263,20
ПС 66.3-У2-1	4,81	21,36	26,17	92,74	58,20	86,09					237,03	263,20
ПС 72.2-У1	4,38	18,00	22,38	87,24	63,50	18,00	121,47				290,21	312,59
ПС 72.2-У1-1	4,38	18,00	22,38	87,24	63,50	18,00	121,47				290,21	312,59
ПС 72.2-У2	3,81	18,00	21,81	7,13	122,54	100,50		133,2			363,37	385,18
ПС 72.2-У2-1	3,81	18,00	21,81	7,13	122,54	100,50		133,2			363,37	385,18
ПС 72.2-У3	4,05	18,00	22,05	86,16	76,69		121,47				284,32	306,37
ПС 72.2-У3-1	4,05	18,00	22,05	86,16	76,69		121,47				284,32	306,37
ПС 72.3-У1	4,05	21,36	25,41	94,30	133,34						227,64	253,01
ПС 72.3-У1-1	4,05	21,36	25,41	94,30	133,34						227,64	253,01
ПС 72.3-У2	2,53	23,62	26,15	85,14	63,50	18,00	124,32				290,86	317,01
ПС 72.3-У2-1	2,53	23,62	26,15	85,14	63,50	18,00	124,32				290,86	317,01
ПС 72.3-У3	4,05	21,36	25,41	94,30	63,50	94,99					252,79	278,18
ПС 72.3-У3-1	4,05	21,36	25,41	94,30	63,50	94,99					252,79	278,18
ПС 72.3-У4	8,10	21,36	29,46	69,92	122,54	94,99					287,45	316,91
ПС 72.3-У4-1	8,10	21,36	29,46	69,92	122,54	94,99					287,45	316,91
ПС 78.2-У1	3,30	21,00	24,30	92,26	21,17	93,78		146,34			353,55	377,85
ПС 78.2-У1-1	3,30	21,00	24,30	92,26	21,17	93,78		146,34			353,55	377,85
ПС 78.2-У2	5,45	21,00	26,45	92,26		93,80	23,46	167,04			376,56	403,01

Инв. № подл. | Подпись и дата | Взам. инв. №

Продолжение

Марка элемента	Изделия закладные																		Общий расход
	Арматура класса														Прокат марки Вст3 кп2 ГОСТ 103-76			Всего	
	А-I ГОСТ 5781-82*						А-III ГОСТ 5781-82*												
	ф18	ф20	ф22	ф25	ф28	Итого	ф10	ф12	ф14	ф16	ф18	ф20	ф22	Итого	б=6	б=10	Итого		
ПС 66.2-У2-1		14.32				14,32	10,24	2.8						13,04		189,68	189,68	217,04	500,04
ПС 66.2-У3		14,32				14,32	10,24	2,8						13,04		189,68	189,68	217,04	537,19
ПС 66.2-У3-1		14,32				14,32	10,24	2,8						13,04		189,68	189,68	217,04	537,19
ПС 66,3-У1				29,48		29,48	17,92	4,6						22,52		189,68	189,68	241,68	496,01
ПС 66,3-У1-1				29,48		29,48	17,92	4,6						22,52		189,68	189,68	241,68	496,01
ПС 66.3-У2				29,48		29,48	17,92	4,6						22,52		189,68	189,68	241,68	504,88
ПС 66.3-У2-1				29,48		29,48	17,92	4,6						22,52		189,68	189,68	241,68	504,88
ПС 72.2-У1			18,40			18,40	11,20	2,8						14,00		206,64	206,64	239,04	551,63
ПС 72.2-У1-1			18,40			18,40	11,20	2,8						14,00		206,64	206,64	239,04	551,63
ПС 72.2-У2			18,40			18,40	11,20	2,8						14.00		206,64	206,64	239,04	624,22
ПС 72.2-У2-1			18,40			18,40	11,20	2,8						14,00		206,64	206,64	239,04	624.22
ПС 72.2-У3			18,40			18,40	11,20	2,8						14,00		206,64	206,64	239,04	545,41
ПС 72.2-У3-1			18,40			18,40	11,20	2,8						14,00		206,64	206,64	239,04	545,41
ПС 72.3-У1					40,56	40,56	19,60	4,6						24,20		206,64	206,64	271,40	524,41
ПС 72.3-У1-1					40,56	40,56	19,60	4,6						24,20		206,64	206,64	271,40	524,41
ПС 72.3-У2					40,56	40,56	19,60	4,6						24,20		206,64	206,64	271,40	588,41
ПС 72.3-У2-1					40,56	40,56	19,60	4,6						24,20		206,64	206,64	271,40	588,41
ПС 72.3-У3					40,56	40,56	19,60	4,6						24.20		206,64	206,64	271,40	549,58
ПС 72.3-У3-1					40,56	40,56	19,60	4,6						24,20		206,64	206,64	271,40	549,58
ПС 72.3-У4					40,56	40,56	19,60	4,6						24,20		206,64	206,64	271.40	588,31
ПС 72.3-У4-1					40,56	40,56	19,60	4,6						24,20		206,64	206,64	271.40	588.31
ПС 78,2-У1			18,40			18,40	12,16	2,8						14,96		223,60	223,60	256,96	634,81
ПС 78,2-У1-1			18,40			18,40	12,16	2,8						14,96		223.60	223,60	256,96	634,81
ПС 78,2-У2			18,40			18,40	12,16	2,8						14,96		223.60	223,60	256,96	659,97

Инв.№ подл. | Подпись и дата | Взам.инв.№

Таблица

Марка элемента	Изделия арматурные											Всего
	Арматура класса											
	А-I			А-III								
	ГОСТ 5781-82*			ГОСТ 5781-82*								
	ф6	ф8	Итого	ф10	ф12	ф14	ф16	ф18	ф20	ф22	Итого	
ПС 78.2-У2-1	5,45	21.00	26,45	92,26		93,80	23,46	167,04			376.56	403,01
ПС 78,3-У1	3,33	24.92	28,25	98,65	80,79			146,34			325,78	354,03
ПС 78,3-У1-1	3,33	24,92	28,25	98,65	80,79			146,34			325,78	354,03
ПС 78,3-У2	4,05	24,92	28,97	101.42	68,80	14,70	113,88				298,80	327,77
ПС 78.3-У2-1	4.05	24,92	28,97	101,42	68,80	14,70	113,88				298,80	327,77
ПС 78.3-У3	8,10	24,92	33,02	66,12	79,60	101,67	113,88				361,27	394,29
ПС 78,3-У3-1	8,10	24,92	33,02	66,12	79,60	101,67	113,88				361,27	394,29
ПС 84.3-У1	3,33	24,92	28,25	99,54		129,90	122,70				352,14	380,39
ПС 84.3-У1-1	3,33	24,92	28,25	99,54		129,90	122,70				352,14	380,39
ПС 84.3-У2	4,13	24,92	29,05	109,59		115,70	122,70				347,94	376,99
ПС 84.3-У2-1	4,13	24,92	29,05	109.59		115,70	122,70				347,94	376,99
ПС 84.3-У3	5,98	24,92	30,90	69,00		115,70	245,41				430,11	461,01
ПС 84.3-У3-1	5,98	24,92	30,90	69,00		115,70	245,41				430,11	461,01
ПГ 54.2-Р1	16,53	15,00	31,53	42,17	47,50						89,67	121,20
ПГ 54.3-Р1	17,38	17,80	35,18	33,00	47,50		23,45				103,95	139,13
ПГ 66.2-Р1	38,23	18,00	56,23	55,14	58,20						113,34	169,57
ПГ 66.2-Р2	21,11	18,00	39,11	1,60	128,38		12,72				142,76	181,87
ПГ 72.2-Р1	23,31	18,00	41,31		140,20		14,93				155,13	196,44
ПГ 72.3-Р1	22,55	21,36	43,93	52,83	71,89						124,75	168,83
ПГ 78,2-Р1	27,58	24,92	52,40	49,00		127,68	9,66	25,20			211,54	263,94
ПГ 78,3-Р1	24,94	24,92	49,86		150,80		19,19				169,99	219,96
ПГ 84.3-Р1	23,27	24,92	48,20	1,20	91,78	101,00					193,98	242,18
ПГ 84,3-Р2	26,86	24,92	51,78	2,40	17,58	202,00	21,33				243,31	295,09
ПГ 54.2-У1		15,00	15,00	94,72		64,70					159,42	174,42

Инв.№ подл. | Подпись и дата | Взам.инв.№

Продолжение

Марка элемента	Изделия закладные																		Общий расход
	Арматура класса														Прокат марки			Всего	
	А-I						А-III								Вст3кп2				
	ГОСТ 5781-82*						ГОСТ 5781-82*								ГОСТ 103-76				
	ф18	ф20	ф22	ф25	ф28	Итого	ф10	ф12	ф14	ф16	ф18	ф20	ф22	Итого	σ=6	σ=10	Итого		
ПС 78.2-У2-1			18,40			18,40	12,16	2,8						14,96		223,60	223,60	256,96	659,97
ПС 78.3-У1					40,56	40,56	21,28	4,6						25,88		223,60	223,60	290,04	644,07
ПС 78.3-У1-1					40,56	40,56	21,28	4,6						25,88		223,60	223,60	290,04	644,07
ПС 78.3-У2					40,56	40,56	21,28	4,62						25,90		225,92	225,92	292,38	620,15
ПС 78.3-У2-1					40,56	40,56	21,28	4,62						25,90		225,92	225,92	292,38	620,15
ПС 78.3-У3					40,56	40,56	21,28	4,62						25,90		225,92	225,92	292,38	686,67
ПС 78.3-У3-1					40,56	40,56	21,28	4,62						25,90		225,92	225,92	292,38	686,67
ПС 84.3-У1					40,56	40,56	22,96	4,62						27,58		242,88	242,88	311,02	691,41
ПС 84.3-У1-1					40,56	40,56	22,96	4,62						27,58		242,88	242,88	311,02	691,41
ПС 84.3-У2					40,56	40,56	22,96	4,62						27,58		242,88	242,88	311,02	688,01
ПС 84.3-У2-1					40,56	40,56	22,96	4,62						27,58		242,88	242,88	311,02	688,01
ПС 84.3-У3					40,56	40,56	22,96	4,62						27,58		242,88	242,88	311,02	772,03
ПС 84.3-У3-1					40,56	40,56	22,96	4,62						27,58		242,88	242,88	311,02	772,03
ПГ 54.2-Р1	9,84					9,84		4,48						4,48		17,56	17,56	31,88	153,08
ПГ 54.3-Р1				29,48		29,48		7,36						7,36		18,56	18,56	55,40	194,53
ПГ 66.2-Р1		14,32				14,32		13,68						13,68		23,20	23,20	51,20	220,77
ПГ 66.2-Р2		14,32				14,32	0,36	5,60		3,64				9,60		23,20	23,20	47,12	228,99
ПГ 72.2-Р1			18,40			18,40	0,36	5,60		3,64				9,60		23,20	23,20	51,20	247,64
ПГ 72.3-Р1					40,56	40,56		9,20						9,20		23,20	23,20	72,96	241,79
ПГ 78.2-Р1			18,40			18,40		6,72						6,72		27,84	27,84	52,96	317,90
ПГ 78.3-Р1					40,56	40,56		11,04						11,04		27,84	27,84	79,44	299,30
ПГ 84.3-Р1					40,56	40,56		11,04						11,04		27,84	27,84	79,44	321,62
ПГ 84.3-Р2					40,56	40,56		11,04						11,04		27,84	27,84	79,44	374,53
ПГ 54.2-У1	9,84					9,84	5,44	2,24	7,20					14,88		101,68	101,68	126,40	300,82

Таблица

Марка элемента	Изделия арматурные											Всего
	Арматура класса											
	А-I			А-III								
	ГОСТ 5781-82*			ГОСТ 5781-82*								
	ф6	ф8	Итого	ф10	ф12	ф14	ф16	ф18	ф20	ф22	Итого	
ПГ 54.2-У1-1		15,00	15,0	94,72		64,7					159,42	174,42
ПГ 54.3-У1		20,06	20,06	66,00	44,36	18,0		99,91			228,27	248,33
ПГ 54.3-У1-1		20,06	20,06	66,00	44,36	18,0		99,91			228,27	248,33
ПГ 66.2-У1	3,42	18,00	21,42	92,74	112,29						205,03	226,45
ПГ 66.2-У1-1	3,42	18,00	21,42	92,74	112,29						205,03	226,45
ПГ 66.2-У2	3,42	18,00	21,42	86,35	62,28	73,59					222,42	243,64
ПГ 66.2-У2-1	3,42	18,00	21,42	86,35	62,28	73,59					222,42	243,64
ПГ 72,2-У1	4,18	18,00	22,18	24,21	74,30	80,28					248,89	271,07
ПГ 72,2-У1-1	4,18	18,00	22,18	24,21	74,30	80,28					248,89	271,07
ПГ 72,3-У1	4,18	21,36	25,54	101,81	122,53						224,34	249,88
ПГ 72,3-У1-1	4,18	21,36	25,54	101,81	122,53						224,34	249,88
ПГ 78,2-У1	1,90	24,92	26,82	100,69		93,60		144,30			338,59	365,41
ПГ 78,2-У1-1	1,90	24,92	26,82	100,69		93,60		144,30			338,59	365,41
ПГ 78.3-У1	3,80	24,92	28,72	107,91	68,80	86,97					263,68	292,40
ПГ 78,3-У1-1	3,80	24,92	28,72	107,91	68,80	86,97					263,68	292,40
ПГ 84,3-У1		24,92	24,92	99,38	68,80	101,00					269,26	294,22
ПГ 84,3-У1-1		24,92	24,92	99,38	68,80	101.00					269,26	294,22
ПГ 84.3-У2	1,90	24,92	26,82	105,28		101,00	129,43				335,71	362,53
ПГ 84.3-У2-1	1,90	24,92	26,82	105,28		101,00	129,43				335,71	362,53

Инв.№ подл. | Подпись и дата | Взам.инв.№

Продолжение

Марка элемента	Изделия закладные																		Общий расход
	Арматура класса														Прокат марки			Всего	
	А-I						А-III								В Ст3 кп 2				
	ГОСТ 5781-82*						ГОСТ 5781-82								ГОСТ 103-76				
	ф18	ф20	ф22	ф25	ф28	Итого	ф10	ф12	ф14	ф16	ф18	ф20	ф22	Итого	б=6	б=10	Итого		
ПГ 54.2-У1-1	9,84					9,84	5,44	2,24	7,2					14,88		101,68	101,68	126,40	300,82
ПГ 54.3-У1				29,48		29,48	8,56	3,68	7,2					19,44		101,68	101,68	150,60	398,93
ПГ 54.3-У1-1				29,48		29,48	8,56	3,68	7,2					19,44		101,68	101,68	150,60	398,93
ПГ 66.2-У1		14,32				14,32	6,72	2,80	9,0					18,52		126,04	126,04	158,88	385,33
ПГ 66.2-У1-1		14,32				14,32	6,72	2,80	9,0					18,52		126,04	126,04	158,88	385,33
ПГ 66.2-У2		14,32				14,32	6,72	2,80	9,0					18,52		126,04	126,04	158,88	402,52
ПГ 66.2-У2-1		14,32				14,32	6,72	2,80	9,0					18,52		126,04	126,04	158,88	402,52
ПГ 72.2-У1			18,40			18,40	7,36	2,80	9,9					20,06		137,06	137,06	175,52	446,59
ПГ 72.2-У1-1			18,40			18,40	7,36	2,80	9,9					20,06		137,06	137,06	175,52	446,59
ПГ 72.3-У1					40,56	40,56	11,56	4,60	9,9					26,06		137,06	137,06	203,68	453,56
ПГ 72.3-У1-1					40,56	40,56	11,56	4,60	9,9					26,06		137,06	137,06	203,68	453,56
ПГ 78.2-У1			18,40			18,40	8,00	3,36	10,8					22,16		150,30	150,30	190,86	556,27
ПГ 78.2-У1-1			18,40			18,40	8,00	3,36	10,8					22,16		150,30	150,30	190,86	556,27
ПГ 78.3-У1					40,56	40,56	12,56	4,62	10,8					27,98		150,40	150,40	218,94	511,34
ПГ 78.3-У1-1					40,56	40,56	12,56	4,62	10,8					27,98		150,40	150,40	218,94	511,34
ПГ 84.3-У1					40,56	40,56	13,56	4,62	11,7					29,88		161,42	161,42	231,86	526,04
ПГ 84.3-У1-1					40,56	40,56	13,56	4,62	11,7					29,88		161,42	161,42	231,86	526,04
ПГ 84.3-У2					40,56	40,56	13,56	4,62	11,7					29,88		161,42	161,42	231,86	594,39
ПГ 84.3-У2-1					40,56	40,56	13,56	4,62	11,7					29,88		161,42	161,42	231,86	594,39

Инв. № подл. | Подпись и дата | Взам. инв. №