ТИПОВЫЕ СТРОИТЕЛЬНЫЕ КОНСТРУКЦИИ, ИЗДЕЛИЯ И УЗЛЫ

СЕРИЯ 1.481.3–3

КОНСТРУКЦИИ УНИФИЦИРОВАННЫЕ КОМПЛЕКТНОЙ ПОСТАВКИ ВСТРОЕННЫХ ПОСТОВ УПРАВЛЕНИЯ (ДЛЯ ЩИТОВОГО ВАРИАНТА)

ВЫПУСК 1

МАТЕРИАЛЫ ДЛЯ ПРОЕКТИРОВАНИЯ И ЧЕРТЕЖИ КМ

СЕРИЯ 1.481.3-3

КОНСТРУКЦИИ УНИФИЦИРОВАННЫЕ КОМПЛЕКТНОЙ ПОСТАВКИ ВСТРОЕННЫХ ПОСТОВ УПРАВЛЕНИЯ (ДЛЯ ЩИТОВОГО ВАРИАНТА)

ВЫПУСК I

МАТЕРИАЛЫ ДЛЯ ПРОЕКТИРОВАНИЯ И ЧЕРТЕЖИ КМ

РАЗРАБОТАНЫ
ГПИ ПРОМСТРОЙПРОЕКТ

ГЛАВНЫЙ ИНЖЕНЕР ИНСТИТУТА — В.И. КОРОЛЁВ
НАЧАЛЬНИК СКО-2 — Г.М. НИКИТИН
ГЛАВНЫЙ ИНЖЕНЕР ПРОЕКТА — Ю.Н. ВИКУЛОВ

С УЧАСТИЕМ :
НИИСФ

ДИРЕКТОР ИНСТИТУТА — Г.Л. ОСИПОВ
ВЕДУЩИЙ ИНЖЕНЕР — М.А. ПОРОЖЕНКО

ВЦНИИОТ ВЦСПС

ЗАМЕСТИТЕЛЬ ДИРЕКТОРА — Э.В. ПЕТРОСЯНЦ
ЗАВЕДУЮЩИЙ СЕКТОРА — Л.Ф. ЛОГУНОВ
ВЕДУЩИЙ КОНСТРУКТОР — Ф.С. КУДРЯВЦЕВ

УТВЕРЖДЕНЫ
ГЛАВНЫМ НАУЧНО-ТЕХНИЧЕСКИМ
УПРАВЛЕНИЕМ ГОССТРОЯ СССР
ПИСЬМО ОТ 15.07.88 № 5-341
ВВЕДЕНЫ В ДЕЙСТВИЕ С 01.11.89
ГПИ ПРОМСТРОЙПРОЕКТ
ПРИКАЗ ОТ 28.03.89 № 26

© ЦИТП Госстроя СССР, 1989

Обозначение	Наименование	Стр.
1.481.3 – 3.1 – ПЗ	Пояснительная записка	2
1.481.3 – 3.1 – НИ	Номенклатура изделий	4
1.481.3 – 3.1 – 01 КМ	Кабина К1, К2	5
1.481.3 – 3.1 – 02 Км	Кабина К3, К4	8
1.481.3 – 3.1 – 03 КМ	Кабина К5, К6	
1.481.3 – 3.1 – 04 КМ	Кабина К7, К8	9
1.481.3 – 3.1 – 05 КМ	Кабина К9, К10	
1.481.3 – 3.1 – 06 КМ	Щит Щ1, Щ2	10
1.481.3 – 3.1 – 07 КМ	Щит Щ3, Щ4	13
1.481.3 – 3.1 – 08 КМ	Щит Щ5...Щ10 Кронштейн Кр	15
1.481.3 – 3.1 – 09 КМ	Щит Щ11... Щ20	16
1.481.3 – 3.1 – 10 КМ	Щит Щ21...Щ28	17
1.481.3 – 3.1 – 11 КМ	Обшивка (см. таблицу)	20
1.481.3 – 3.1 – 12 КМ	Обшивка (см. таблицу)	
1.481.3 – 3.1 – 13 ВИ	Ведомость изделий	21
1.481.3 – 3.1 – 14 РМ	Расход материалов	24

Нач.отд.	Никитин		25.3.89
Н.контр.	Викулов		28.3.89
ГИП	Викулов		28.4.89

1.481.3 – 3.1 – С

Содержание

Стадия	Лист	Листов
Р		1

ПРОМСТРОЙПРОЕКТ

1. Работа „Конструкции унифицированные комплектной поставки встроенных постов управления (для щитового варианта)" выполнена в одном альбоме (выпуск 1).

2. Посты управления представляют собой автономные звукоизолирующие сборно-разборные щитовые кабины (в дальнейшем „кабины") устанавливаемые в производственных отапливаемых помещениях с шумными технологическими процессами в различных отраслях народного хозяйства.

3. При конкретном проектировании внутри кабин устанавливаются пульты управления производственными процессами, разрабатывается электротехническая часть и вытяжная вентиляция.

4. Места установки кабин с учетом ее размеров определяются на основании акустического расчета.

5. Изоляция от воздушного шума конструкцией кабин составляет не менее 30 дБА.

6. Для уменьшения вибрации кабины устанавливаются на виброизоляторах. Количество виброизоляторов определяется расчетом с учетом уровня вибрации полов производственных помещений в местах установки кабин при одновременном учете удельного давления для выбранного типа покрытия пола (см. приложение 2, СН и П 2.03.13 – 88).

Взам. инв. №

Подпись и дата

Инв. № подл.

Нач.отд.	Никитин		25.3.89
Н.контр	Викулов		28.3.89
ГИП	Викулов		28.4.89

1.481.3 – 3.1 – ПЗ

Пояснительная записка

Стадия	Лист	Листов
Р	1	3

ПРОМСТРОЙПРОЕКТ

Копировал Замотаева Формат А4

7. ГИГИЕНИЧЕСКИЕ НОРМЫ ВИБРАЦИИ ВОЗДЕЙСТВУЮЩЕЙ НА ЧЕЛОВЕКА, НАХОДЯЩЕГОСЯ В КАБИНЕ, ДОЛЖНЫ УДОВЛЕТВОРЯТЬ ТРЕБОВАНИЯМ ТАБЛ. 1 ГОСТ 12.1.012-78 ДЛЯ ПОСТОЯННЫХ РАБОЧИХ МЕСТ В ПРОИЗВОДСТВЕННЫХ ПОМЕЩЕНИЯХ.

8. КОНСТРУКЦИЯ КАБИН БЕСКАРКАСНАЯ САМОНЕСУЩАЯ, СОСТОИТ ИЗ УНИФИЦИРОВАННЫХ ЩИТОВ ПОЛНОЙ ЗАВОДСКОЙ ГОТОВНОСТИ. КАБИНЫ ЛЕГКО МОНТИРУЮТСЯ (ДЕМОНТИРУЮТСЯ) И ОБЕСПЕЧИВАЮТ ЧЕТЫРЕХСТОРОННИЙ ОБЗОР С РАБОЧИХ МЕСТ.

9. КАБИНЫ ЗАПРОЕКТИРОВАНЫ В ДВУХ ВАРИАНТАХ. В КАЖДОМ ВАРИАНТЕ РАЗРАБОТАНЫ КАБИНЫ ПЯТИ ТИПОРАЗМЕРОВ. В КАБИНАХ МАРОК К1; К3; К5; К7; К9 ВСЕ БОКОВЫЕ И ВЕРХНИЕ ЩИТЫ ВЫПОЛНЕНЫ ИЗ АЛЮМИНИЕВЫХ ПРОФИЛЕЙ ПО НОМЕНКЛАТУРЕ ВОРОНЕЖСКОГО ЗСАК им. Ф. Я. ЯКУБОВСКОГО, А В КАБИНАХ К2; К4; К6; К8; К10 - ИЗ СТАЛЬНЫХ ПРОФИЛЕЙ.

10. ДЛЯ СОЗДАНИЯ КОМФОРТНЫХ УСЛОВИЙ ОБСЛУЖИВАЮЩЕМУ ПЕРСОНАЛУ В ОДНОМ ИЗ БОКОВЫХ ЩИТОВ КАБИН УСТАНАВЛИВАЕТСЯ БЫТОВОЙ КОНДИЦИОНЕР, А В ВЕРХНЕМ ЩИТЕ ПРЕДУСМАТРИВАЕТСЯ ПАТРУБОК ДЛЯ ПОДСОЕДИНЕНИЯ В КОНКРЕТНОМ ПРОЕКТЕ ЗВУКОИЗОЛИРУЮЩЕГО ВОЗДУХОВОДА И ВЫТЯЖНОГО ВЕНТИЛЯТОРА.

11. В КАЧЕСТВЕ ЗВУКОПОГЛАЩАЮЩЕГО МАТЕРИАЛА ДЛЯ ЩИТОВ КАБИН ПРИМЕНЯЮТСЯ ПОЛУЖЕСТКИЕ МИНЕРАЛОВАТНЫЕ ПЛИТЫ ПО ГОСТ 9573-82.

12. СМОТРОВЫЕ ОКНА У БОКОВЫХ ЩИТОВ СОСТОЯТ ИЗ 2-Х СТЕКОЛ ТОЛЩИНОЙ 4 мм И 6 мм, КОТОРЫЕ КРЕПЯТСЯ ПРИ ПОМОЩИ УГОЛКОВ И УПЛОТНЯЮТСЯ РЕЗИНОВЫМИ ПРОКЛАДКАМИ. ДЛЯ ГЕРМЕТИЗАЦИИ ОСТЕКЛЕНИЯ ПРИМЕНЯЕТСЯ СТРОИТЕЛЬНАЯ МАСТИКА ПО ГОСТ 14791-79 ИЛИ МАСТИКА „БУТЭПРОЛ - 2М" ПО ТУ 21-2958-77. ПРИ ОСТЕКЛЕНИИ ЩИТОВ НЕОБХОДИМО ТЩАТЕЛЬНО ОЧИСТИТЬ ВНУТРЕННИЕ ПОВЕРХНОСТИ СТЕКОЛ И СОБЛЮДАТЬ МЕРЫ ПРЕДОСТОРОЖНОСТИ ОТ ЗАГРЯЗНЕНИЯ ИХ ВО ВРЕМЯ ОСТЕКЛЕНИЯ.

13. КОНСТРУКЦИЯ ДВЕРИ В ОДНОМ ИЗ БОКОВЫХ ЩИТОВ ВЫПОЛНЕНА С ДВОЙНЫМ ПРИТВОРОМ И УПЛОТНЕНА РЕЗИНОВЫМИ ПРОКЛАДКАМИ. ДВЕРЬ НАВЕШИВАЕТСЯ НА 3 ПЕТЛЯХ И ИМЕЕТ ЗАМОК С РУЧКОЙ, ОБЕСПЕЧИВАЮЩИЙ ПЛОТНОЕ ЗАКРЫВАНИЕ И ЗАПИРАНИЕ ДВЕРИ КАК С НАРУЖНОЙ, ТАК И С ВНУТРЕННЕЙ СТОРОНЫ.

14. СБОРКА КАБИНЫ ПРОИЗВОДИТСЯ НЕПОСРЕДСТВЕННО ПО МЕСТУ УСТАНОВКИ НА ЧИСТЫЙ ПОЛ. НА НИЖНИЙ ЩИТ УСТАНАВЛИВАЮТСЯ БОКОВЫЕ ЩИТЫ, КОТОРЫЕ КРЕПЯТСЯ К НЕМУ ПРИ ПОМОЩИ БОЛТОВ, А МЕЖДУ СОБОЙ ПО УГЛАМ И С ВЕРХНИМ ЩИТОМ КРЕПЯТСЯ ПРИ ПОМОЩИ УГОЛКОВ НА ВИНТАХ. ДОПУСКАЕМАЯ НАГРУЗКА НА НИЖНИЙ ЩИТ НЕ БОЛЕЕ 200 кгс/м^2.

15. ЗАЩИТНО-ДЕКОРАТИВНЫЕ ПОКРЫТИЯ СТАЛЬНЫХ И АЛЮМИНИЕВЫХ КОНСТРУКЦИЙ КАБИН ДОЛЖНЫ ПРОИЗВОДИТСЯ СОГЛАСНО ТРЕБОВАНИЯМ СН и П 2.03.11-85. С УЧЕТОМ СТЕПЕНИ АГРЕССИВНОГО ВОЗДЕЙСТВИЯ СРЕДЫ ПРОИЗВОДСТВЕННОГО ПОМЕЩЕНИЯ.

16. ТРАНСПОРТИРОВКА ЩИТОВ ПОЛНОЙ ЗАВОДСКОЙ ГОТОВНОСТИ ПРОИЗВОДИТСЯ ЛЮБЫМ ВИДОМ ТРАНСПОРТА С СОБЛЮДЕНИЕМ УСТАНОВЛЕННЫХ ТРАНСПОРТНЫМИ ОРГАНИЗАЦИЯМИ ПРАВИЛ.

УСЛОВИЯ ТРАНСПОРТИРОВКИ И ХРАНЕНИЯ ЩИТОВ КАБИН ДОЛЖНЫ ИСКЛЮЧАТЬ ВОЗМОЖНОСТЬ ИХ ЗАГРЯЗНЕНИЯ, МЕХАНИЧЕСКИХ ПОВРЕЖДЕНИЙ И ВОЗДЕЙСТВИЯ АТМОСФЕРНЫХ ОСАДКОВ.

23845 4
Копировал Замотаева Формат А4

Эскиз	Марка кабины	Размеры в плане А м	Размеры в плане Б м	Расход материалов на одну кабину в кг. Сталь	Алюминий	Лист асб. цем. толщ. 6 мм	Плиты минераловатные толщ. 50 мм	Плиты древесно-стружечные толщ. 24 мм	Линолеум резиновый	Резина	Мастика строительная	Стекло толщ. 6 мм Ч	Стекло толщ. 6 мм Б	Масса кг
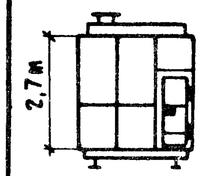	К 1	2,0	2,0	353,4	281,4	—	54,0	85,7	12,6	8,4	3,0	135,7	196,2	1130,0
	К 2	2,0	2,0	791,8	—	188,0	54,0	89,8	13,2	36,8	3,0	135,7	196,2	1506,0
	К 3	2,0	3,0	458,7	323,3	—	72,0	125,8	18,9	9,5	3,3	171,5	246,2	1430,0
	К 4	2,0	3,0	921,1	—	253,8	72,0	132,6	19,5	40,8	3,3	171,5	246,2	1861,0
	К 5	2,0	4,0	573,5	416,2	—	91,0	175,4	25,8	13,0	4,2	206,5	296,3	1802,0
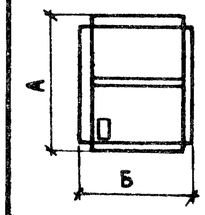	К 6	2,0	4,0	1155,9	—	320,4	91,0	178,9	26,3	52,6	4,2	206,5	296,3	2332,0
	К 7	3,0	4,0	748,1	470,9	—	119,0	259,1	38,1	14,2	4,5	242,3	346,2	2242,0
	К 8	3,0	4,0	1338,6	—	422,6	119,0	262,8	38,7	56,8	4,5	242,3	346,2	2832,0
	К 9	3,0	6,0	1023,9	618,0	—	166,0	389,6	57,3	19,0	5,6	313,1	446,2	3039,0
	К 10	3,0	6,0	1743,0	—	591,2	166,0	393,7	57,9	72,6	5,6	313,1	446,2	3789,0

Нач.отд.	Никитин		
Н.контр.	Викулов		
ГИП	Викулов		

1.481.3 - 3.1 - НИ

Номенклатура изделий

Стадия	Лист	Листов
Р		1

ПРОМСТРОЙПРОЕКТ

23845 5

Копировал Замотаева Формат А3

К1, К2

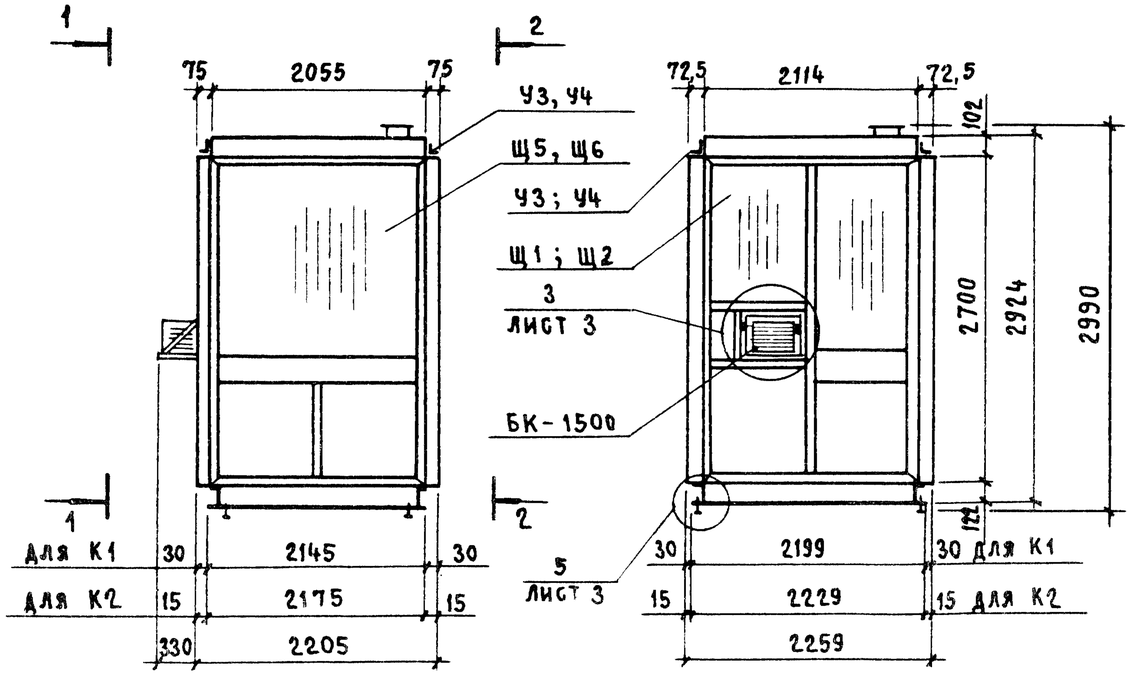

1 - 1

2 - 2

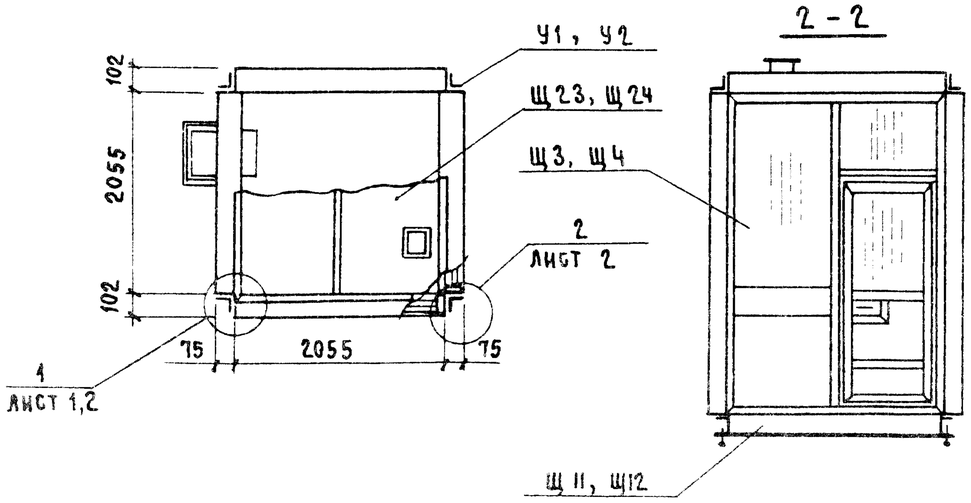

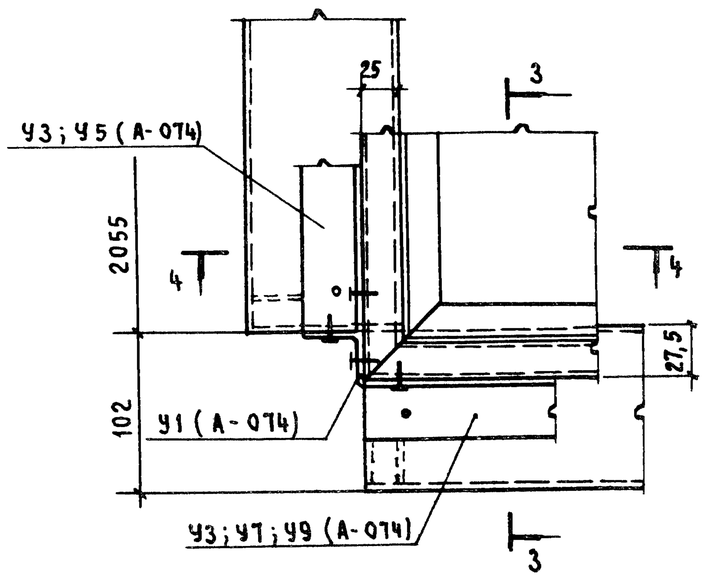

3 - 3
Для К1

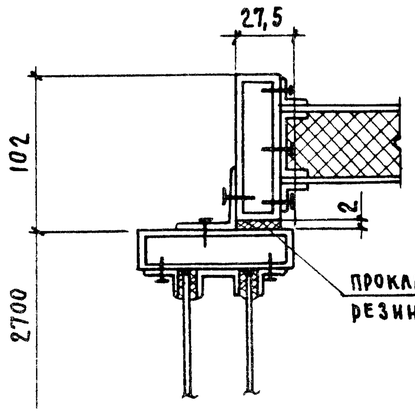

4 - 4
Для К1

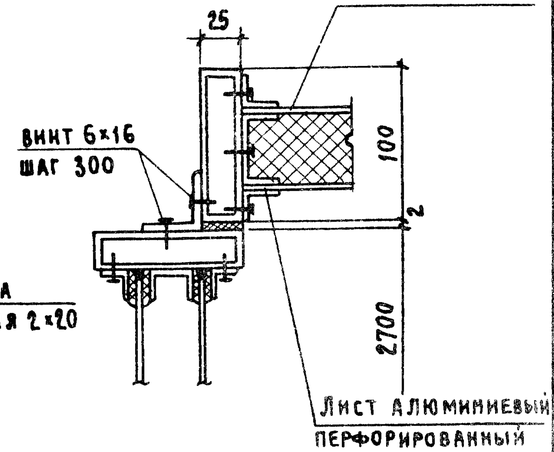

Ведомость изделий см. документ 13 ВИ

				1.481.3-3.1-01 КМ	
					Стадия: Р; Лист: 1; Листов: 3
Нач. отд.	Никитин		25.03.89	Кабина К1, К2	
Н. контр.	Викулов		28.3.89		
ГИП	Викулов		28.3.89		Промстройпроект
Ст. инж.	Мороз		20.3.89		

238 45 6

Копировал Замалуева

Формат А3

1 Для К2

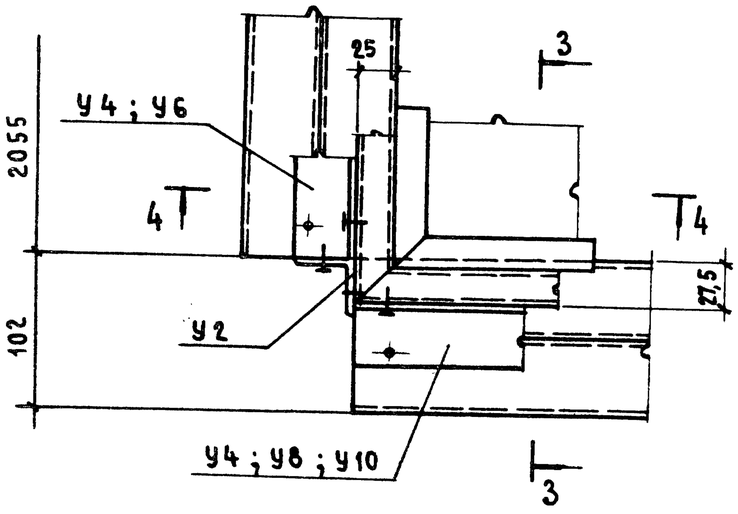

3 - 3 повернуто
Для К2

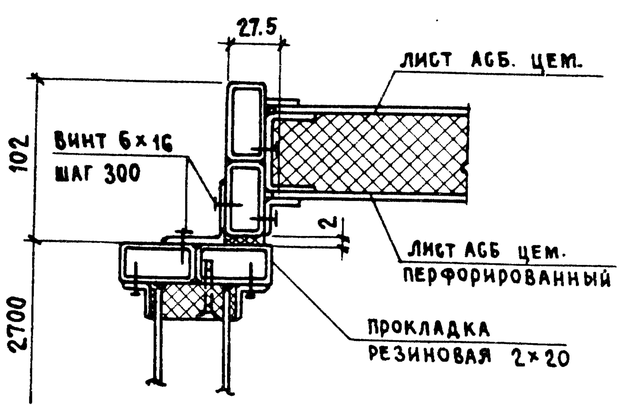

4 - 4
Для К2

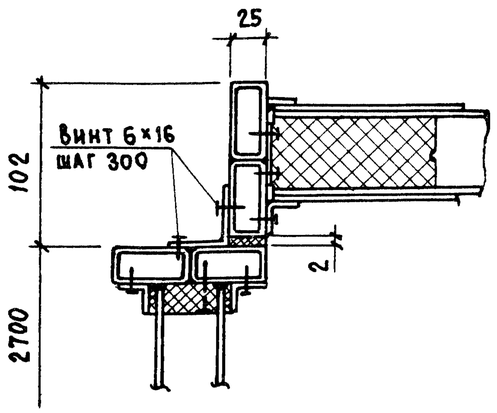

2 Для К2

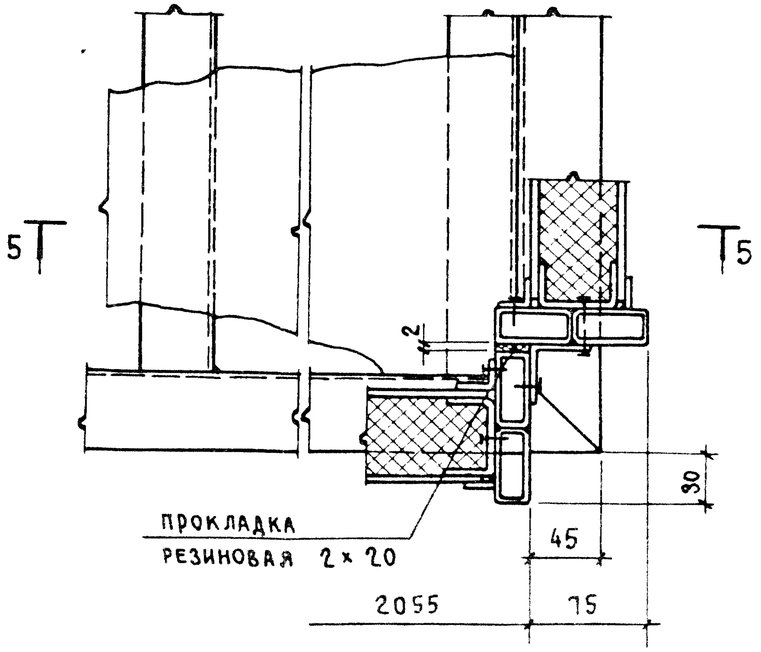

2 Для К1

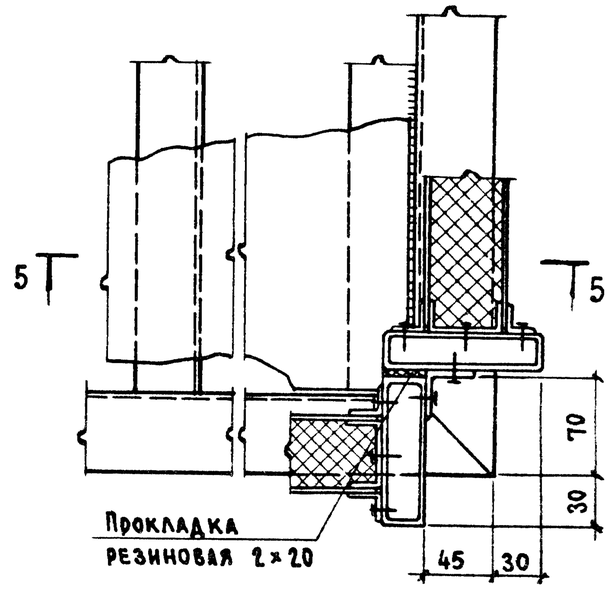

5 - 5
Для К1

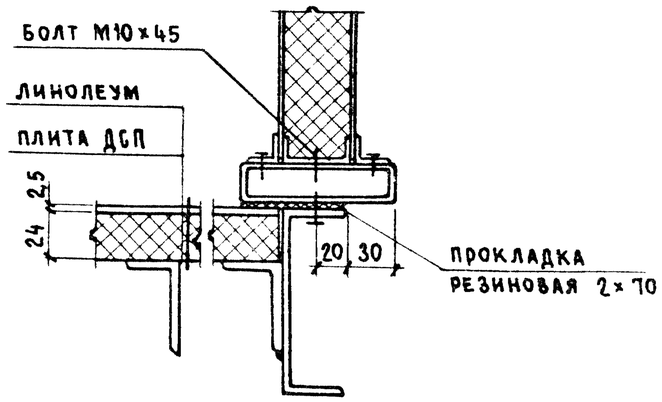

1.481.3-3.1-01 КМ	Лист 2

23845 7

Копировал Замалуева

Формат А3

5 - 5
ДЛЯ К2

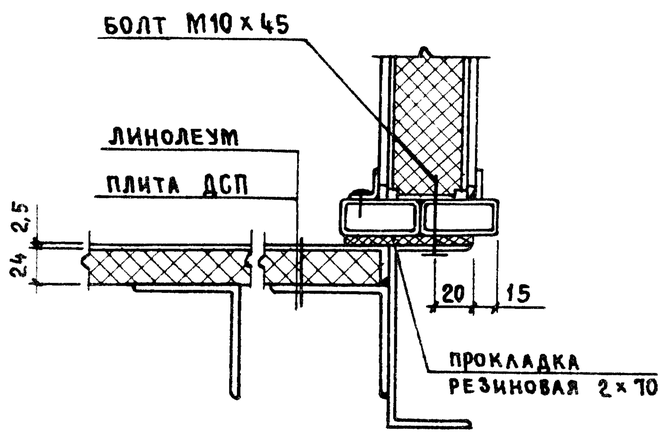

4 ДЛЯ К5

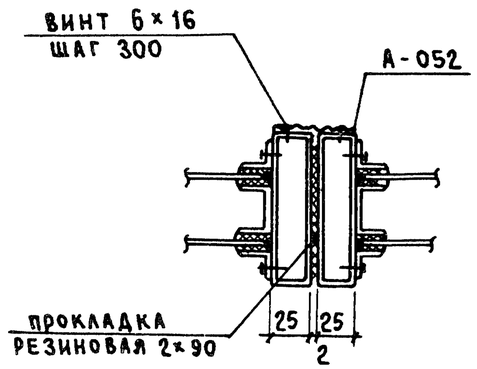

4 ДЛЯ К6

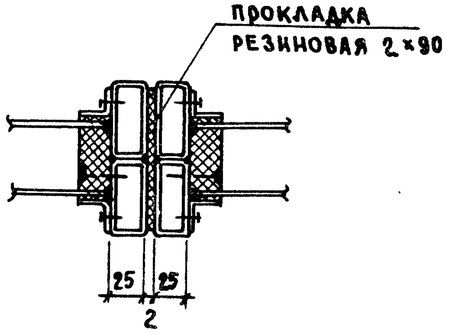

5 ДЛЯ К1; К2

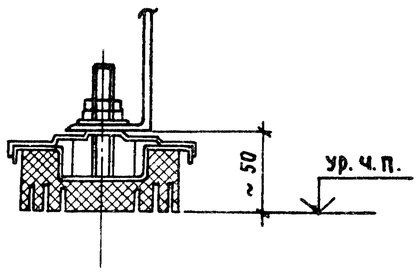

3 ДЛЯ К1, К2

Кондиционер условно не показан

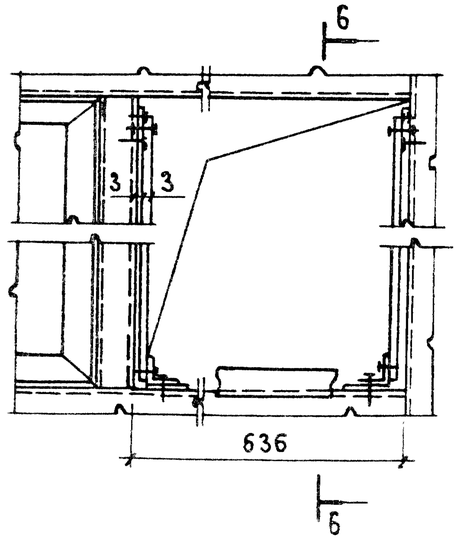

Б - Б
ДЛЯ К1; К2

Профиль показан условно для К1

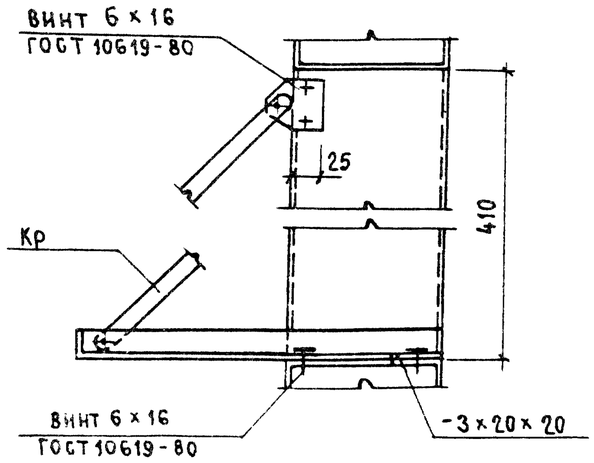

К3, К4

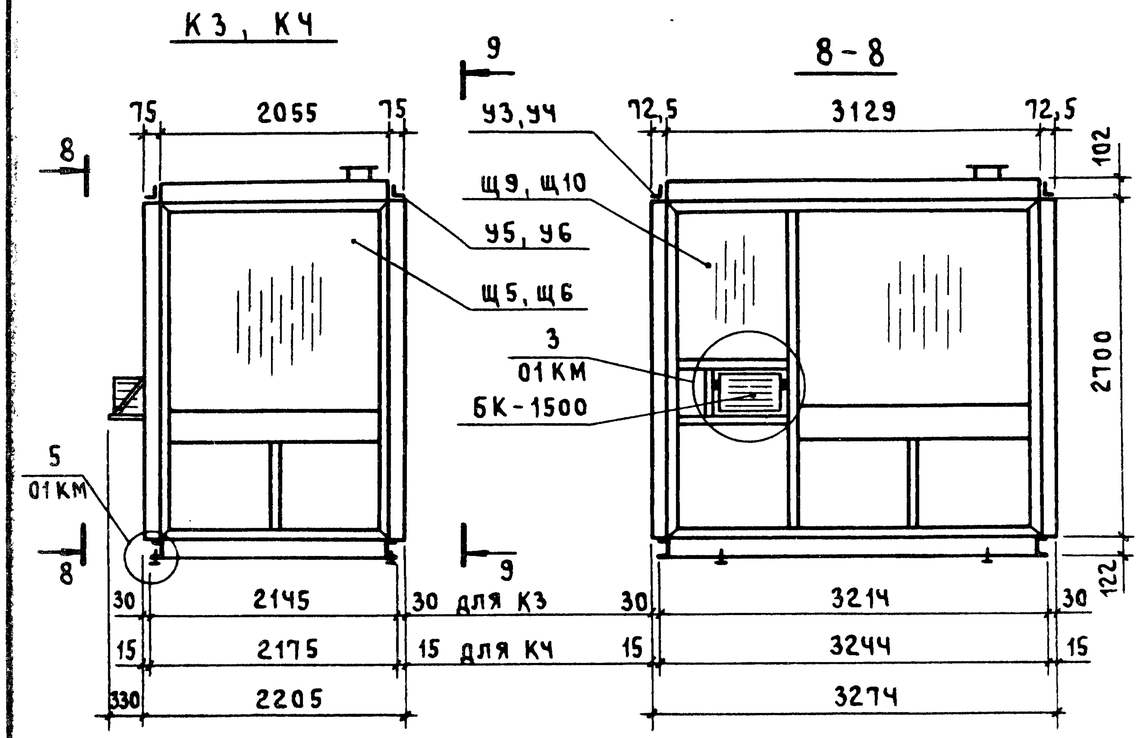

9-9

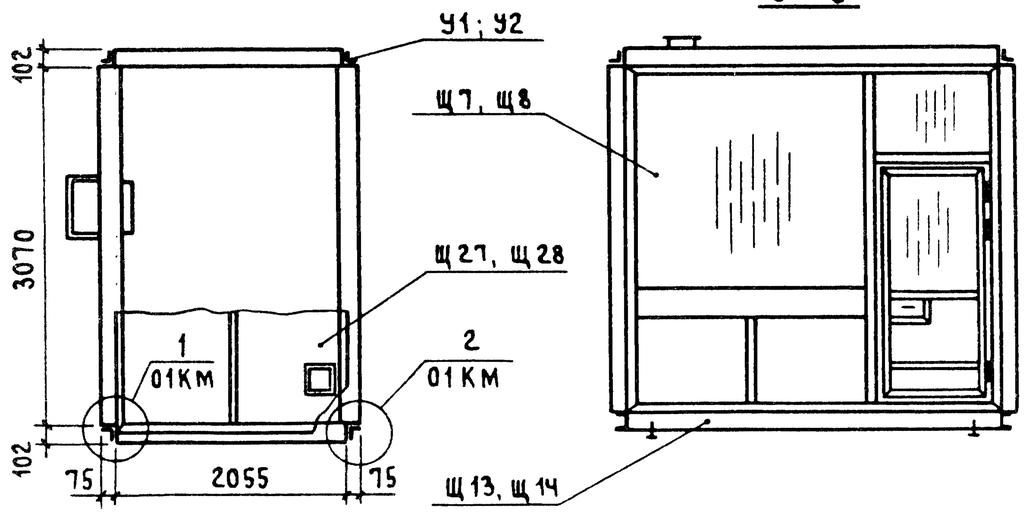

Ведомость изделий см. документ 13 ВИ

				1.481.3-3.1-02КМ	
Нач. отд.	Никитин		25.03.89	Кабина К3, К4	Стадия: Р; Лист: ; Листов: 1
Н. контр.	Викулов		28.3.89		ПРОМСТРОЙПРОЕКТ
ГИП	Викулов		28.3.89		
Ст. инж.	Мороз		28.3.89		

Формат А4

К5, К6

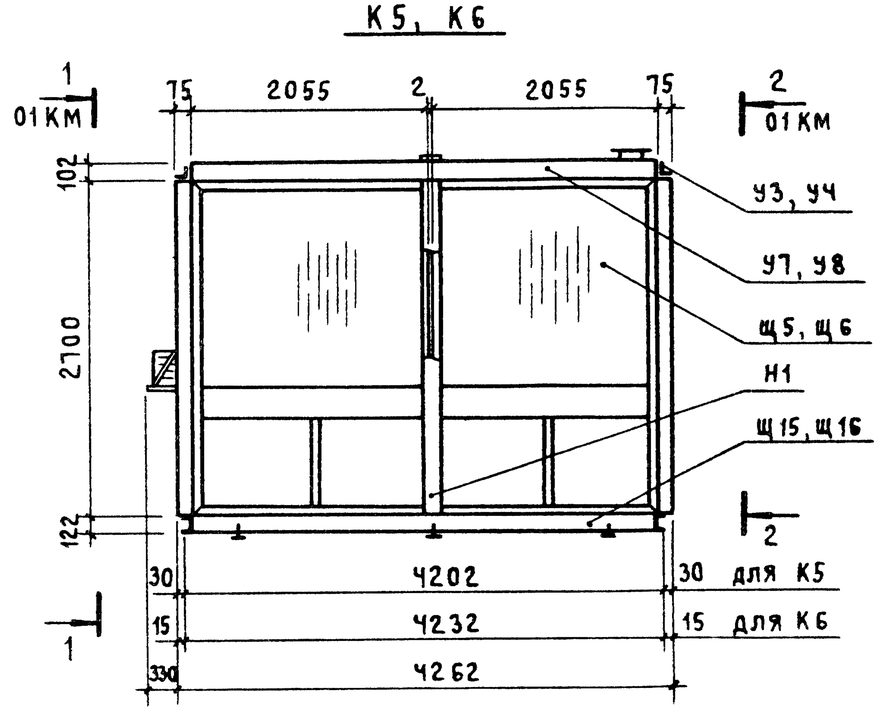

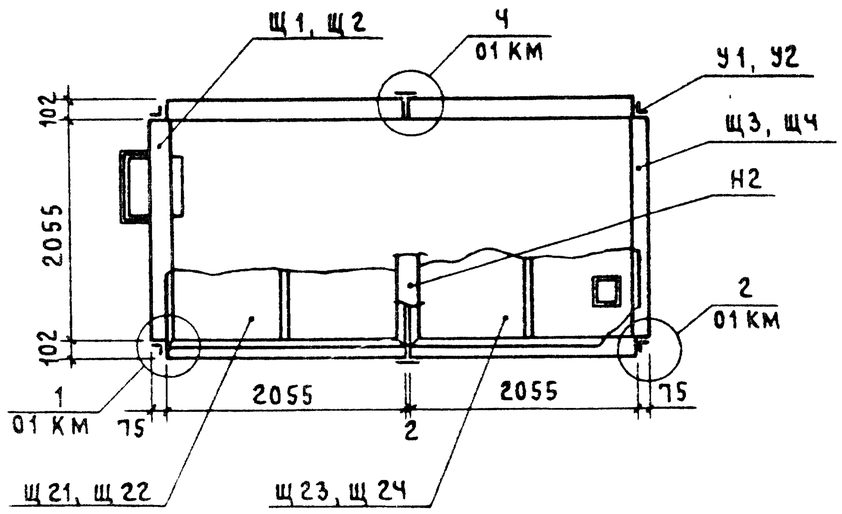

Ведомость изделий см. документ 13 ВИ

Инв. № подл. | Подпись и дата | Взам. инв. №

				1.481.3-3.1-03КМ	
Нач. отд.	Никитин		25.03.89	Кабина К5, К6	Стадия: Р; Лист: ; Листов: 1
Н. контр.	Викулов		28.3.89		ПРОМСТРОЙПРОЕКТ
ГИП	Викулов		28.3.89		
Ст. инж.	Мороз		28.3.89		

Копировал Куц

Формат А4

К7; К8

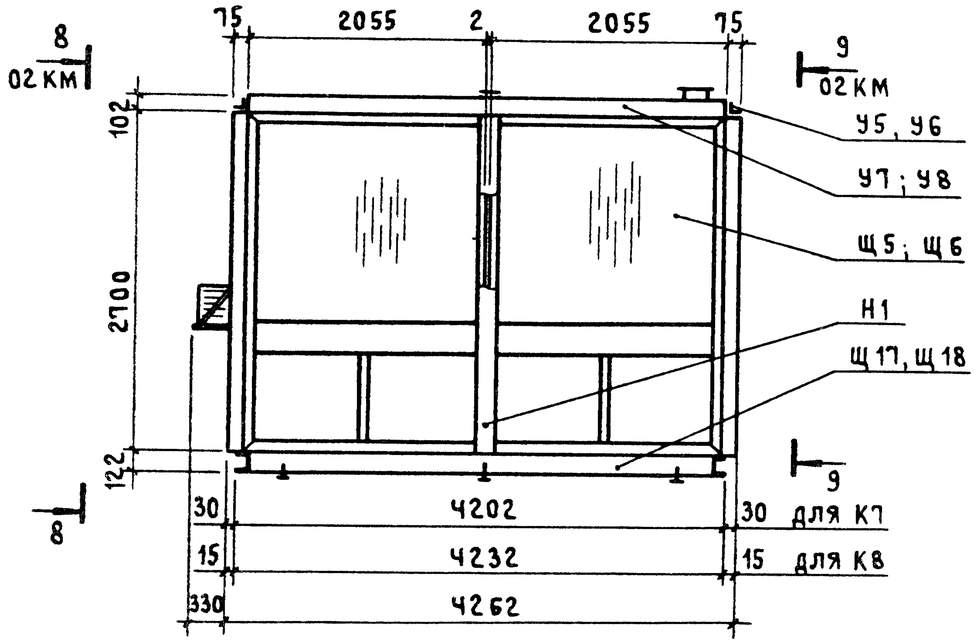

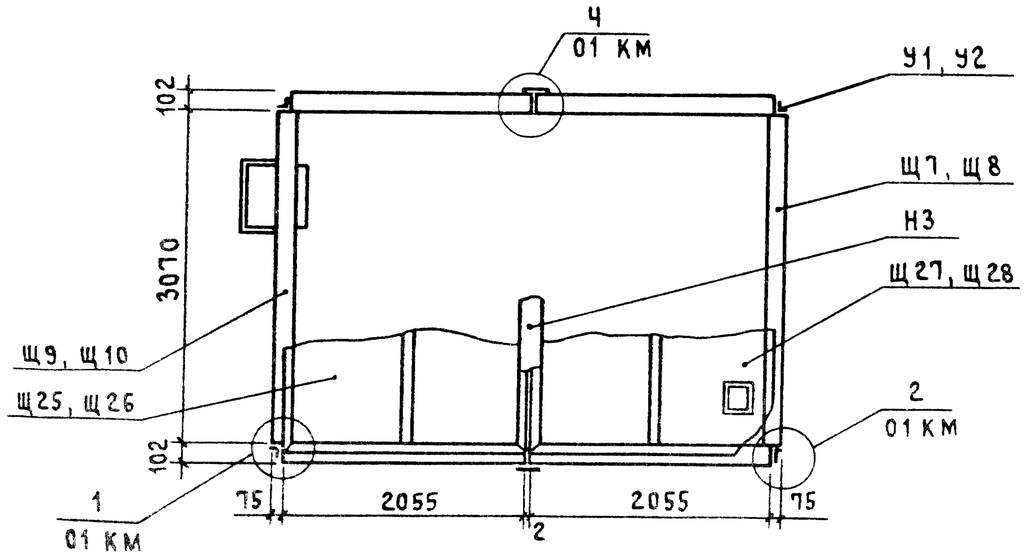

Ведомость изделий см. документ 13 ВИ

				1.481.3-3.1-04 КМ		
Нач. отд.	Никитин		24.03.89	Кабина К7, К8	Стадия: Р	Лист:	Листов: 1
Н. контр.	Викулов		28.3.89		ПРОМСТРОЙПРОЕКТ		
ГИП	Викулов		28.3.89				
Ст инж.	Мороз		28.3.89				

Формат А4

К9, К10

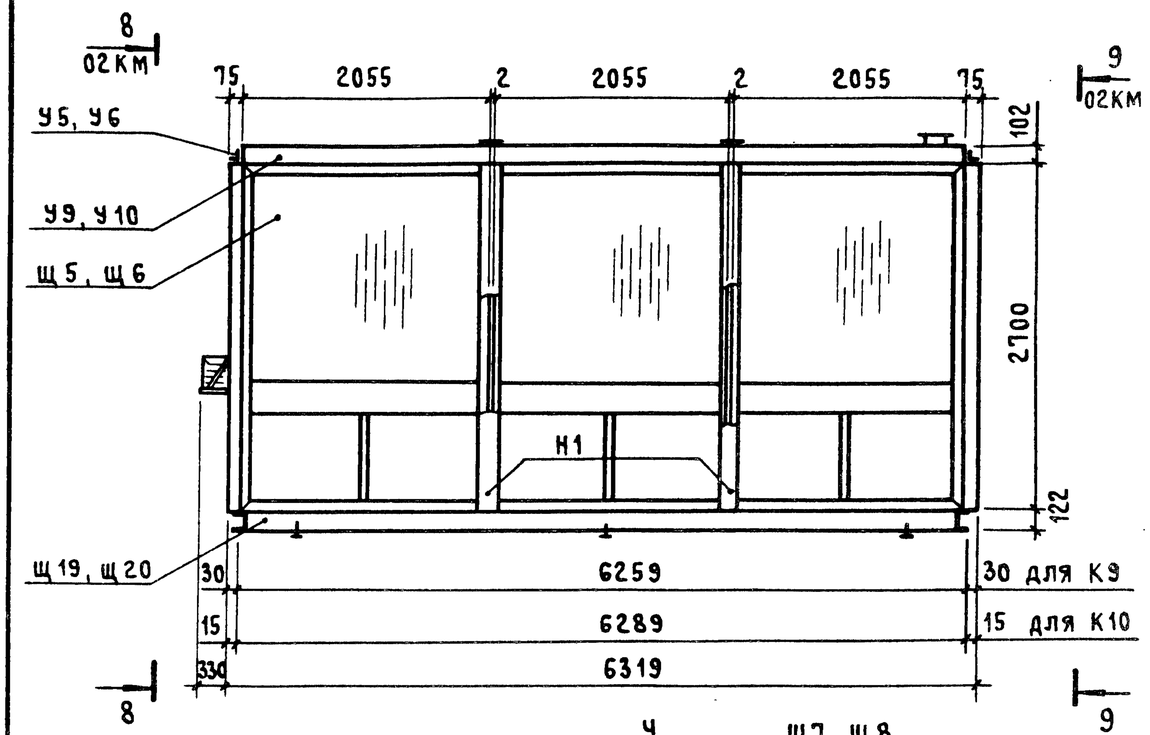

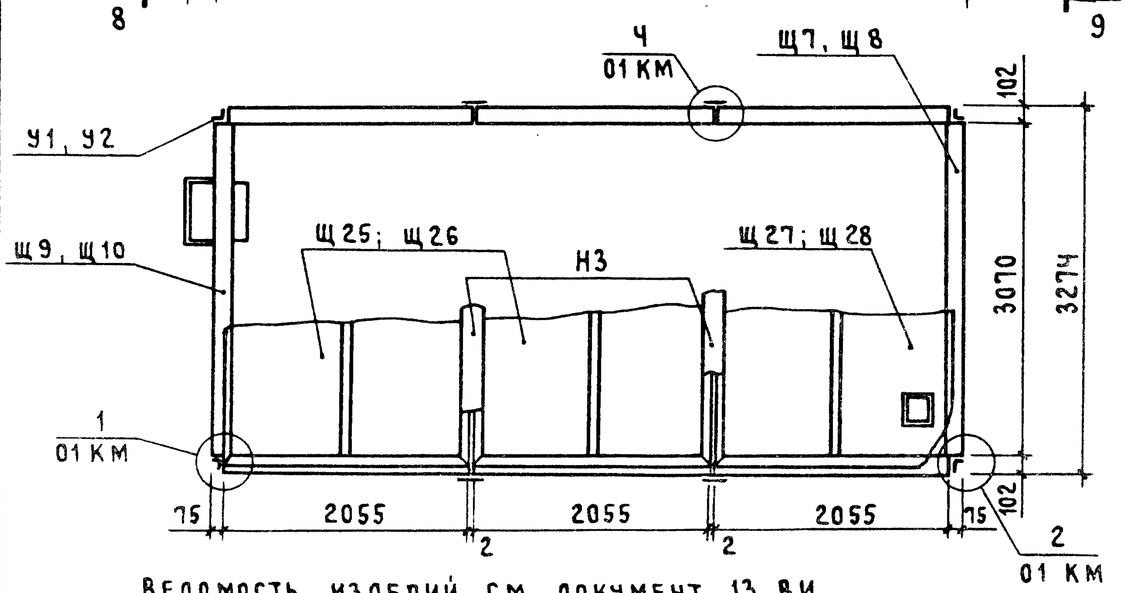

Ведомость изделий см. документ 13 ВИ

Инв. № подл. | Подпись и дата | Взам. инв. №

				1.481.3-3.1-05 КМ		
Нач. отд.	Никитин		24.03.89	Кабина К9, К10	Стадия: Р	Лист:	Листов: 1
Н. контр.	Викулов		28.3.89		ПРОМСТРОЙПРОЕКТ		
ГИП.	Викулов		28.3.89				
Ст инж.	Мороз		28.3.89				

23845 10

Копировал Куц

Формат А4

Щит Щ1, Щ2

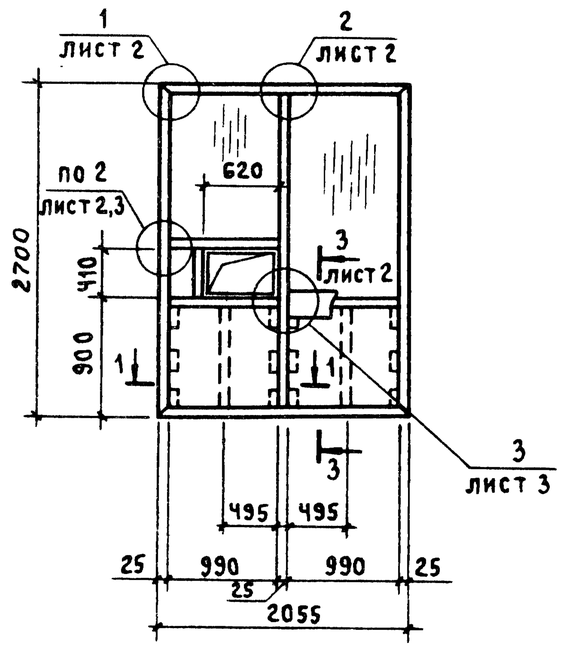

1 – 1
Для Щ2

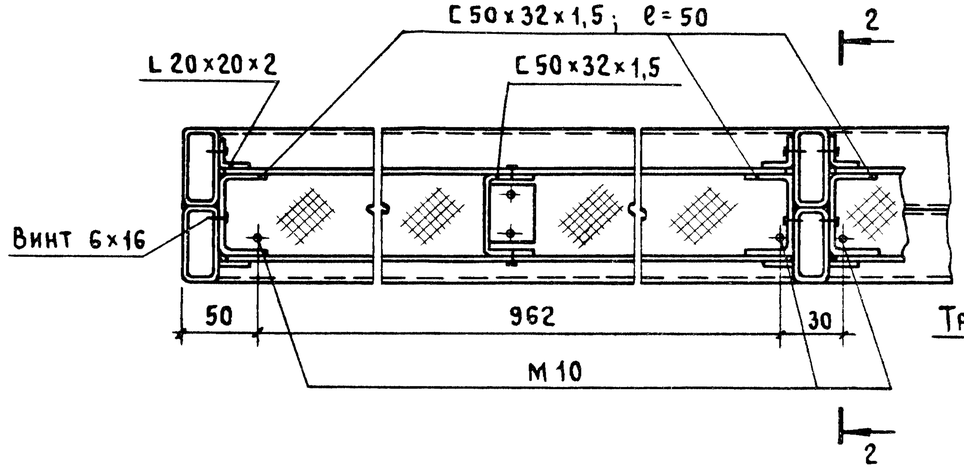

2 – 2 повернуто
Для Щ2

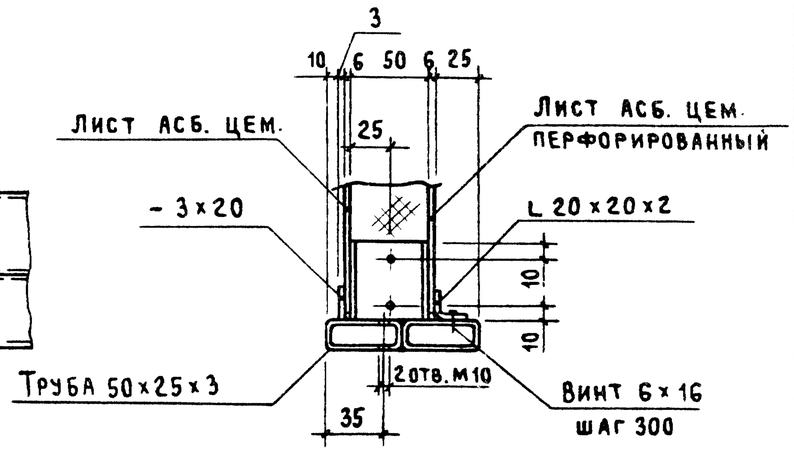

2 – 2 повернуто
Для Щ1

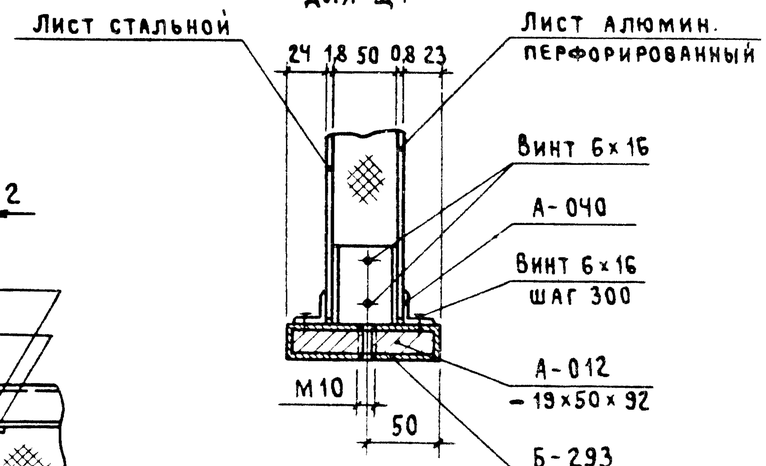

1 – 1
Для Щ1

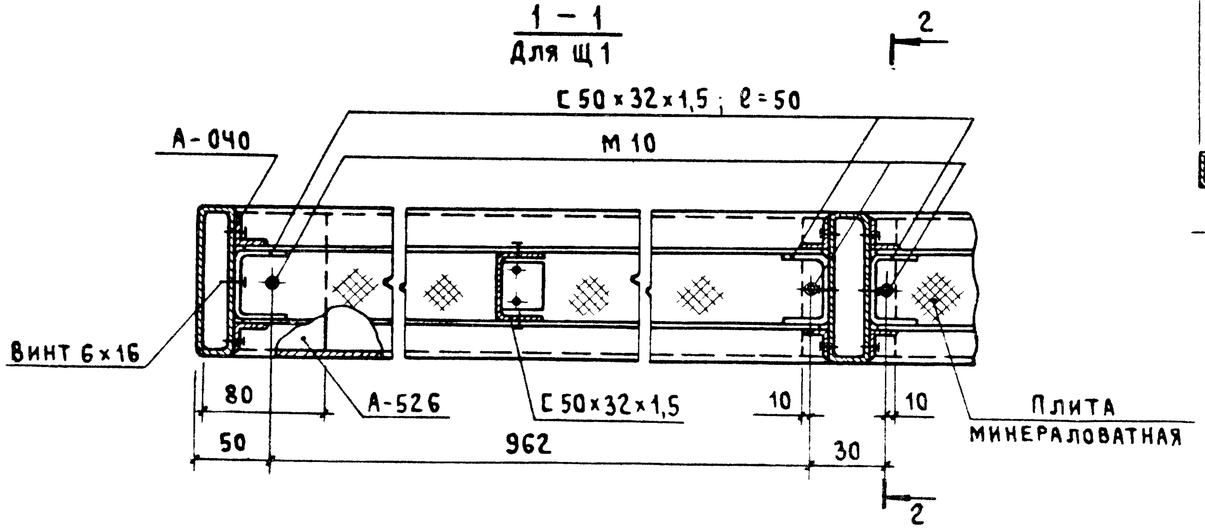

Схема
расположения резиновых прокладок при остеклении щитов

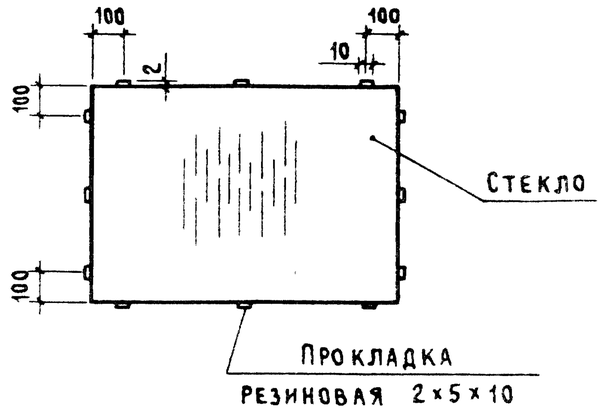

				1.481.3-3.1-06 КМ	
				Щит Щ1, Щ2	Стадия: Р; Лист: 1; Листов: 3
Нач. отд.	Никитин		24.03.89		ПРОМСТРОЙПРОЕКТ
Н. контр.	Викулов		24.03.89		
ГИП	Викулов		24.03.89		
Ст. инж.	Мороз		24.03.89		

Копировал КЗЦ Формат А3

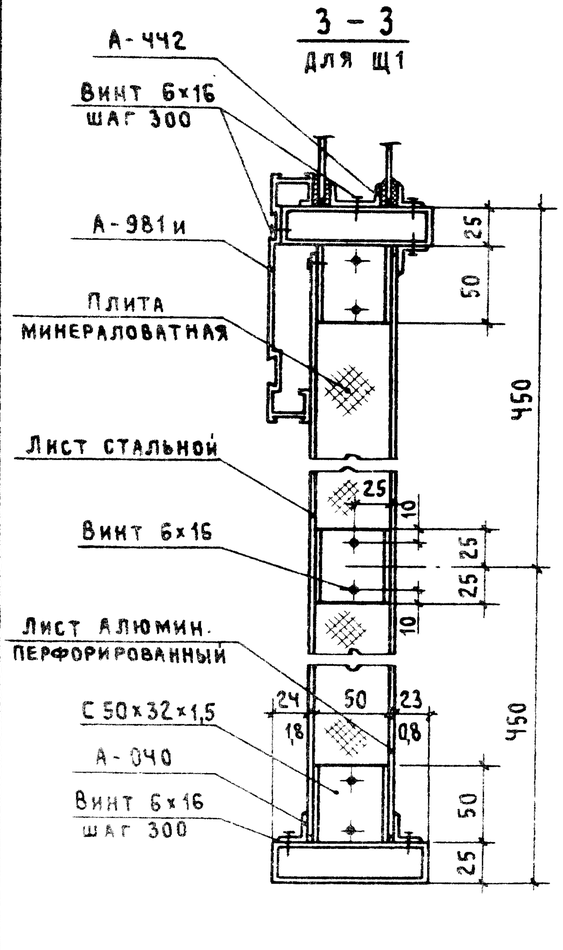

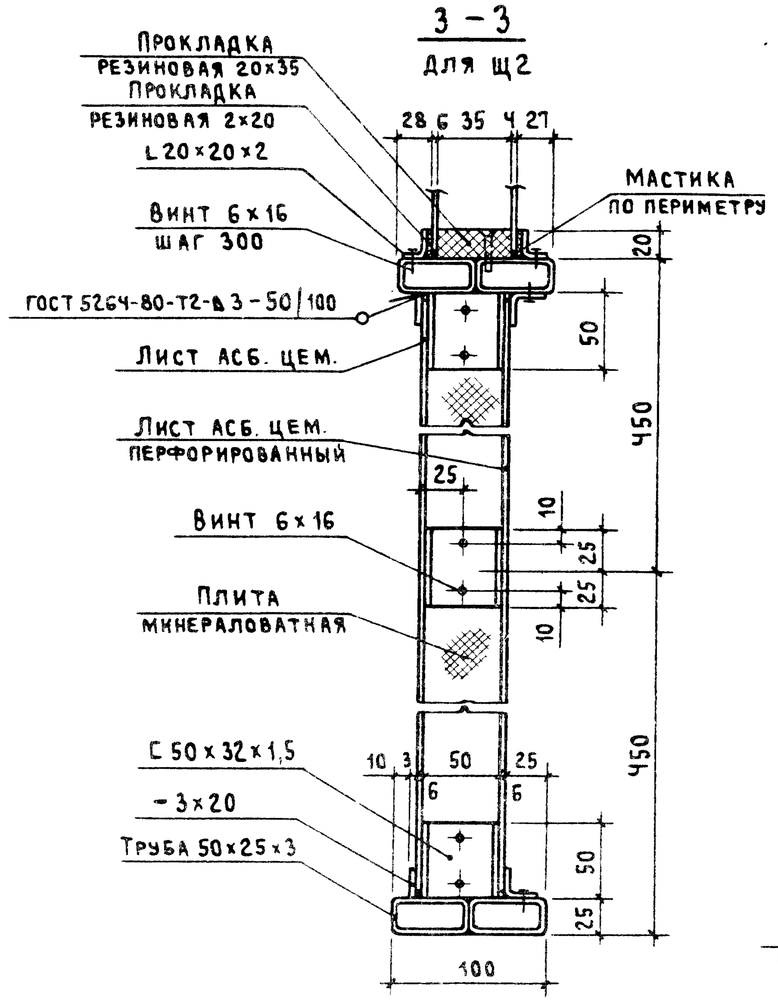

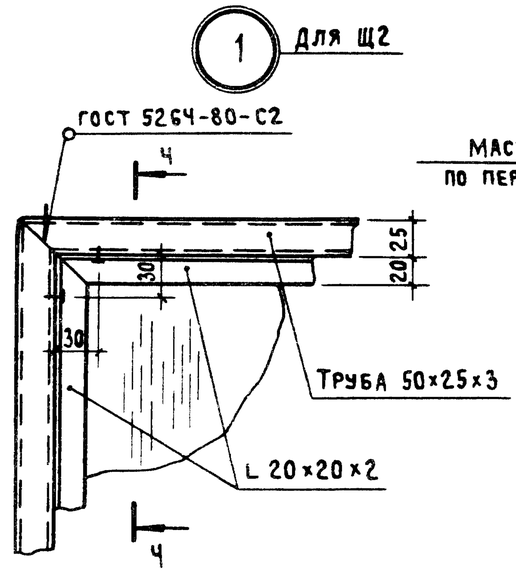

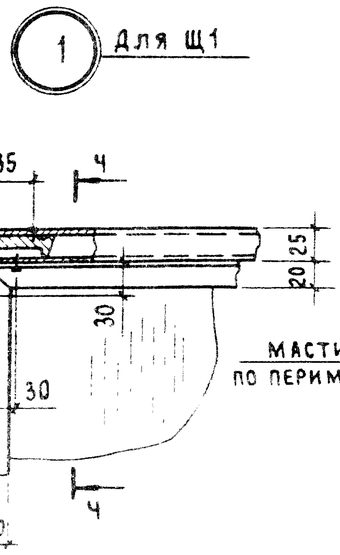

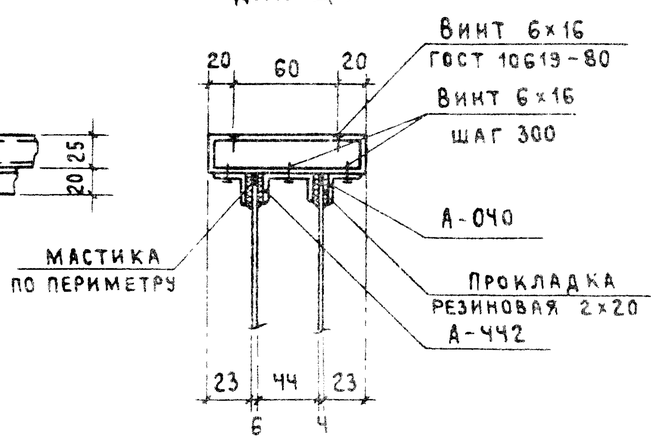

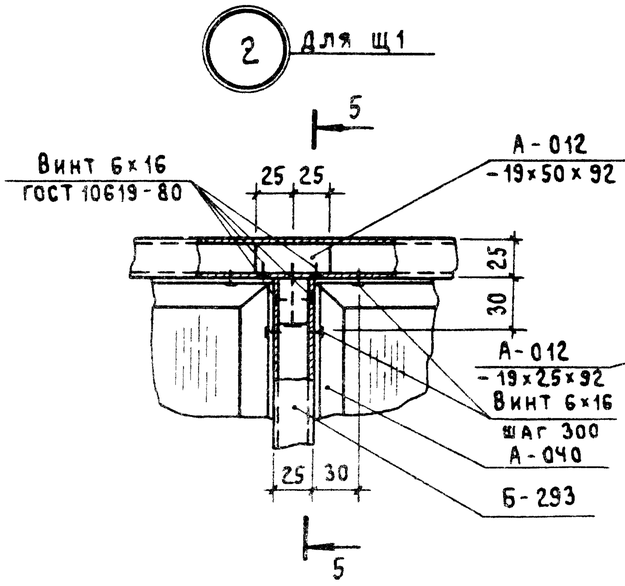

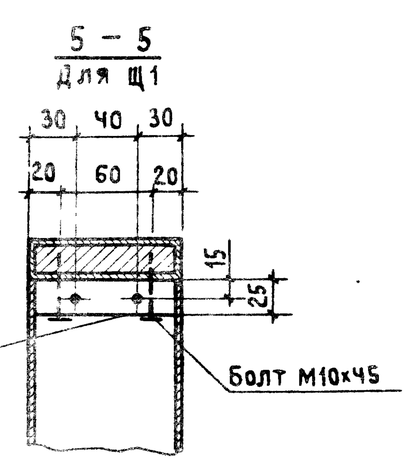

1.481.3-3.1-06 КМ	Лист 2

23845 12

Копировал Куц

Формат А3

2 Для Щ2

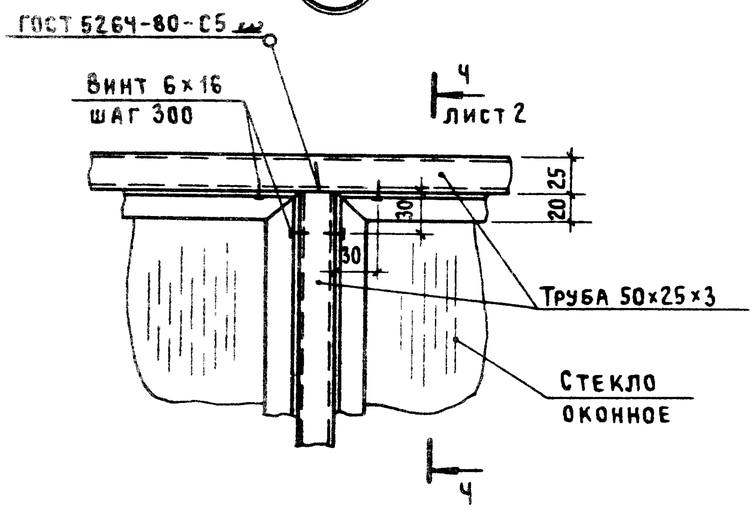

3 Для Щ1

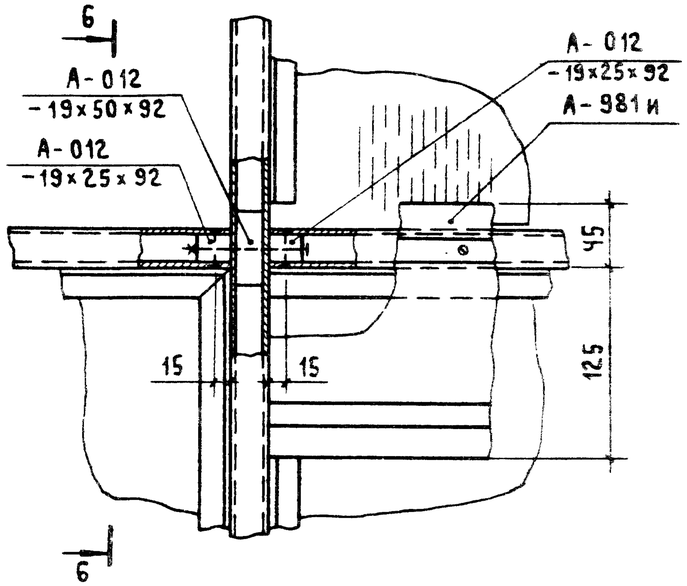

Б - Б
Для Щ1

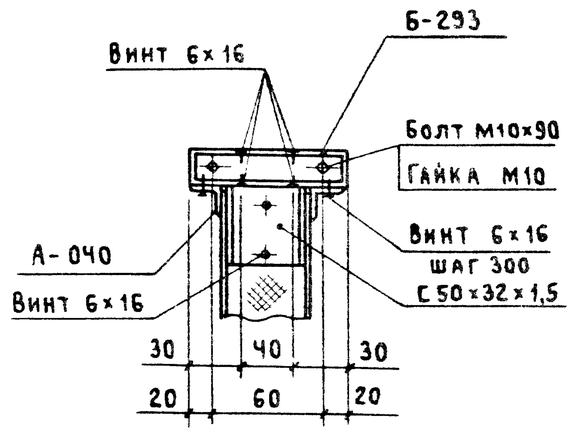

4 Для Щ3; Щ7

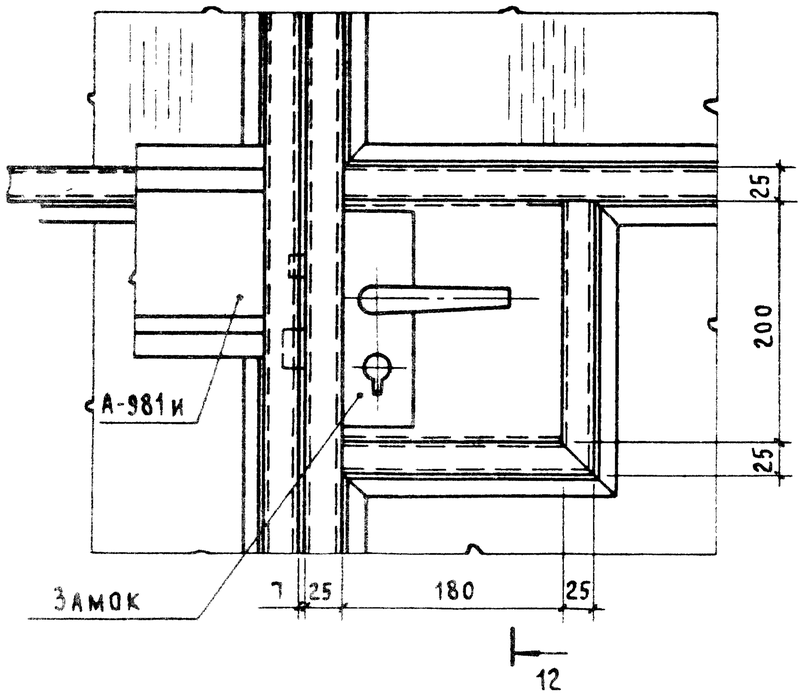

12 - 12
Для Щ3, Щ7

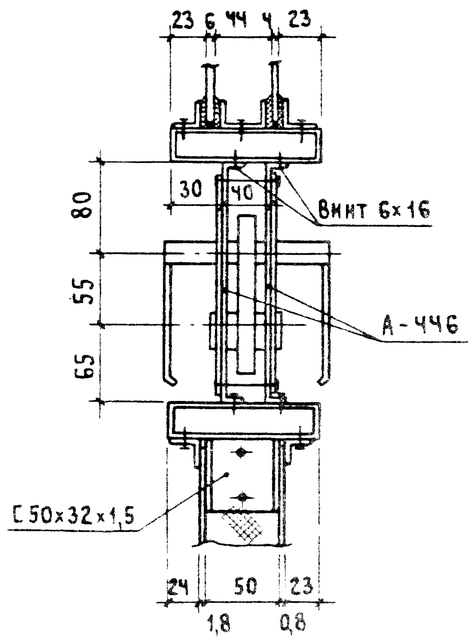

3 Для Щ2

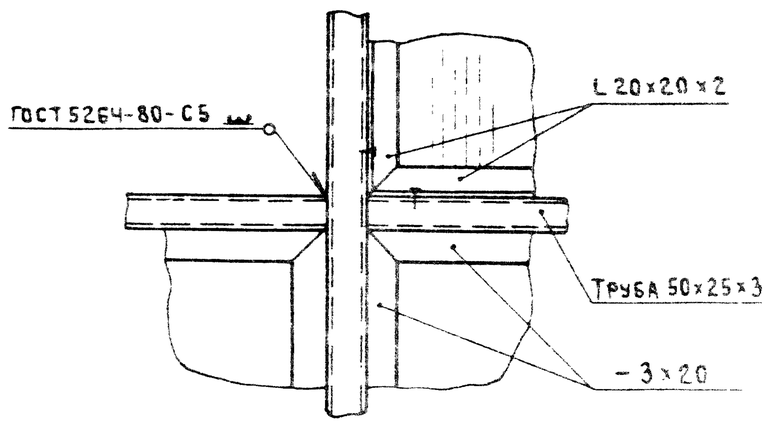

23845 13
Копировал Куц
Формат А3

Щит Щ3, Щ4

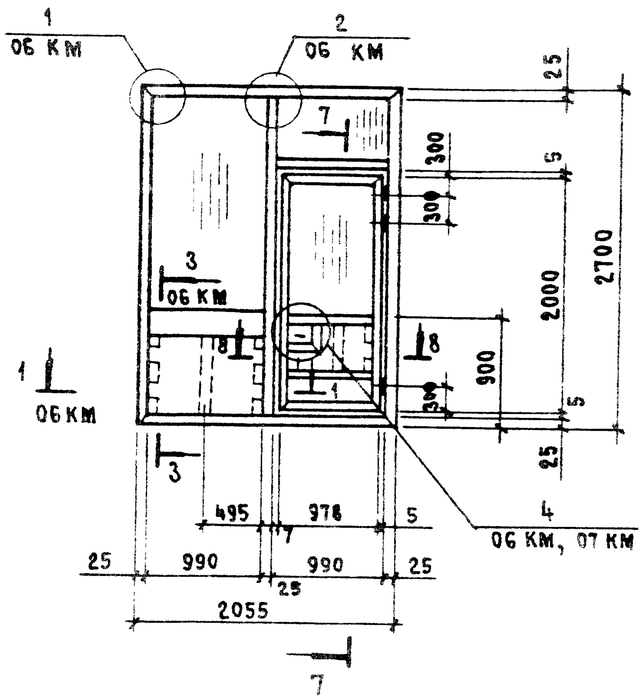

7 - 7
для Щ4, Щ8

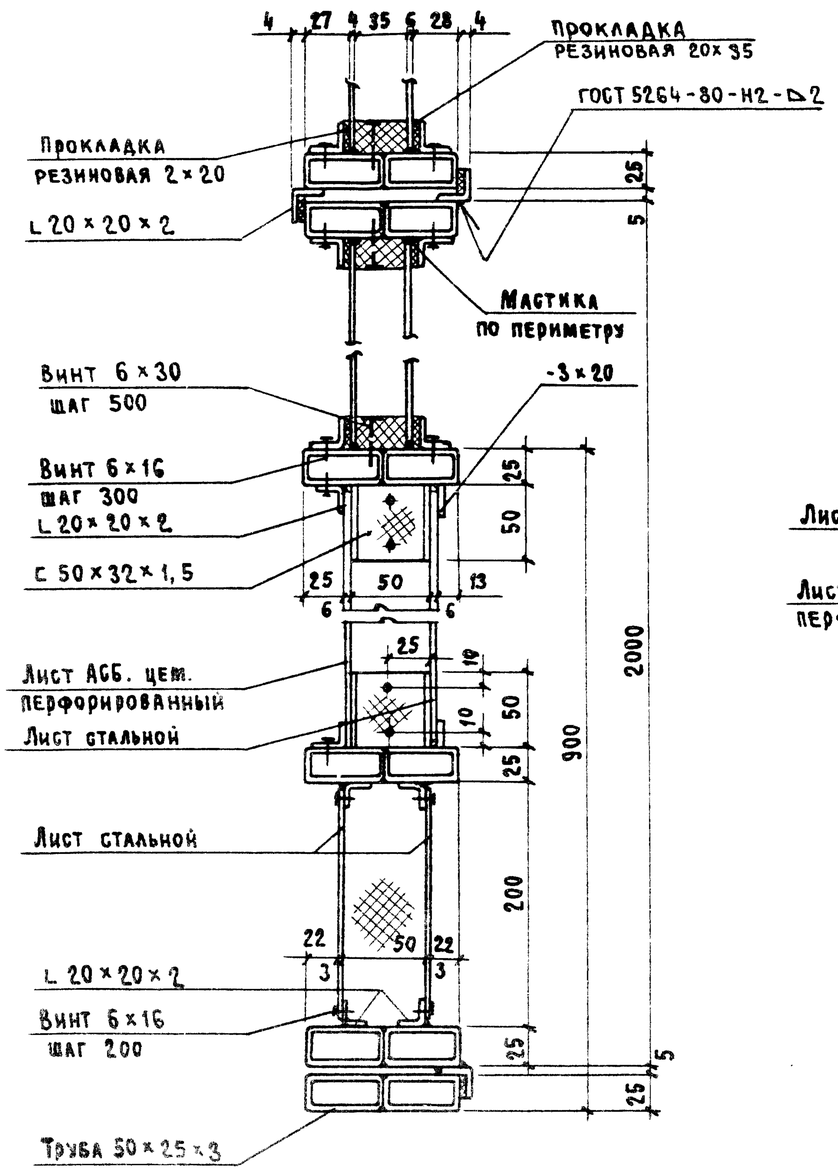

7 - 7
для Щ3, Щ7

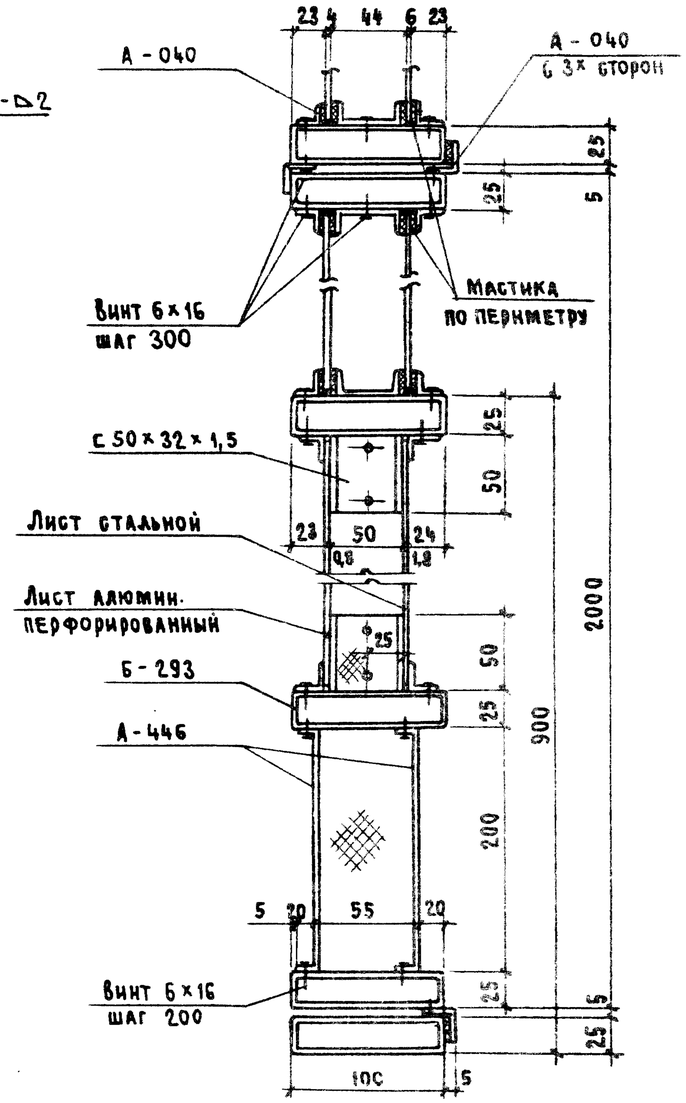

8 - 8
для Щ3

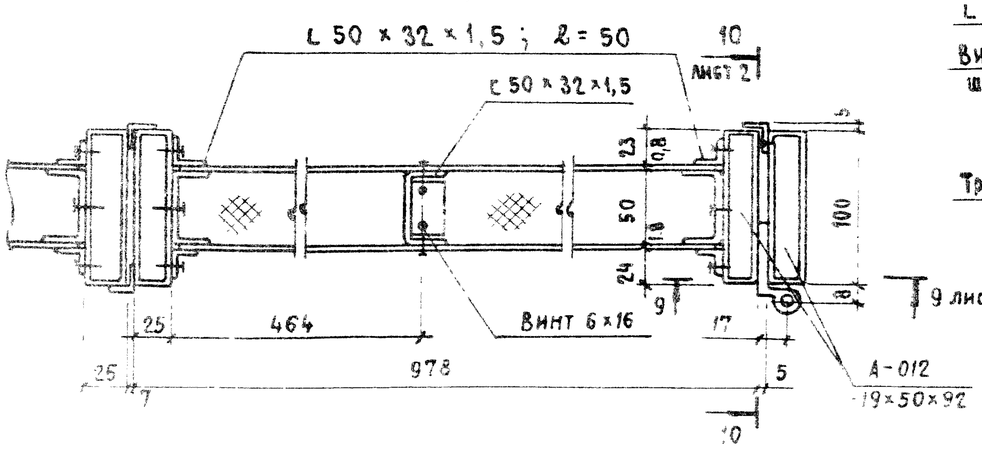

				1.481.3-3.1-07 КМ
Нач. отд.	Никитин		24.03.89	Щит Щ3, Щ4
Н. контр.	Викулов		28.3.89	
ГИП	Викулов		28.3.89	
Ст. инж	Мороз		30.3.89	

Стадия	Лист	Листов
Р	4	2

ПРОМСТРОЙПРОЕКТ

Копировал Замкл-3

Формат А3

8 - 8
для Щ4

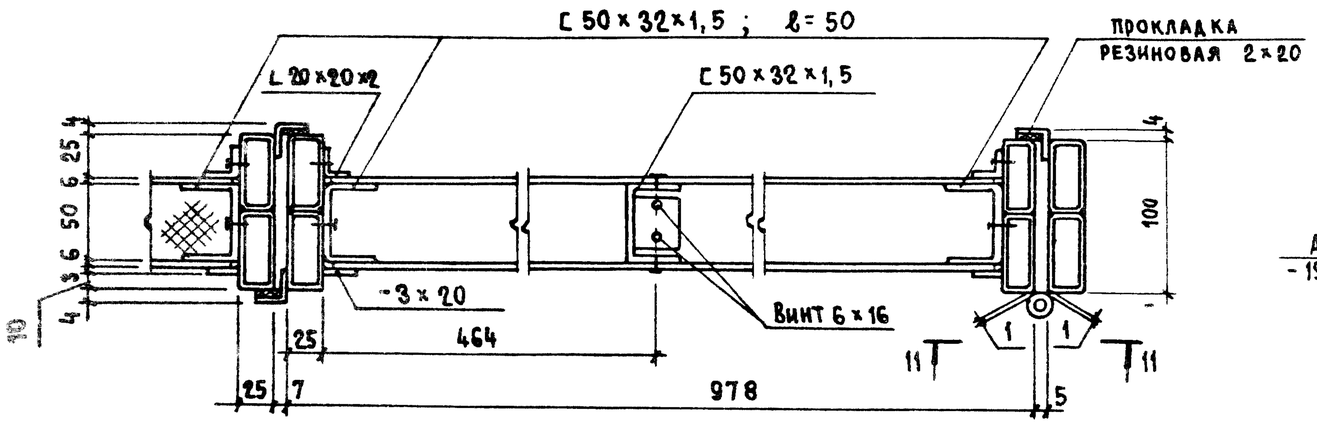

9 - 9
для Щ3, Щ7

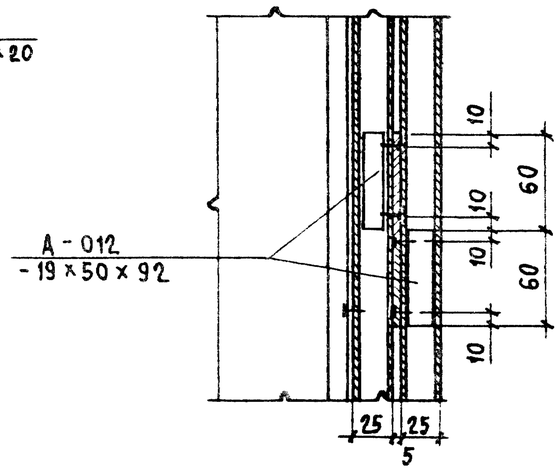

10 - 10
для Щ3, Щ7

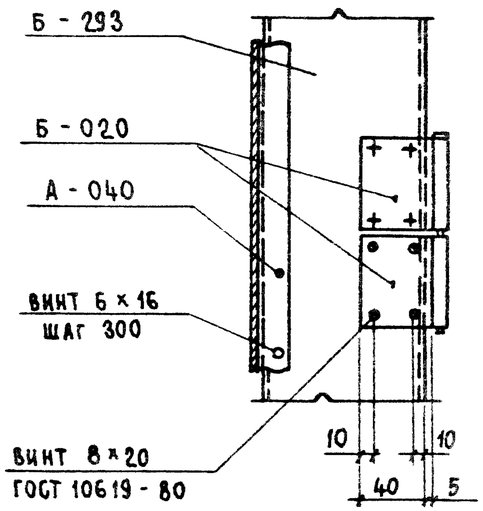

4 Для Щ4, Щ8

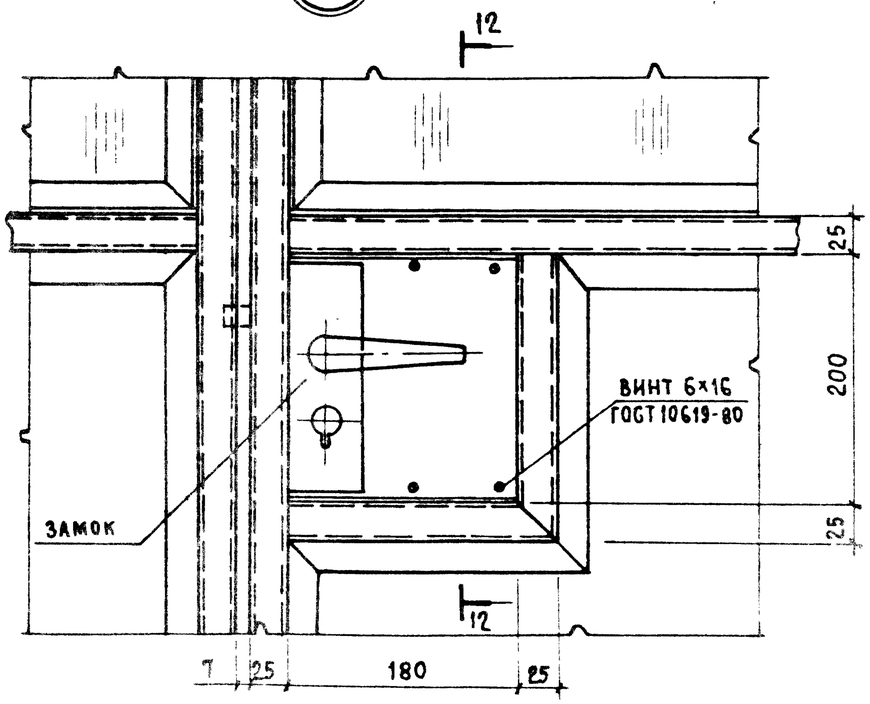

12 - 12
для Щ4 ; Щ8

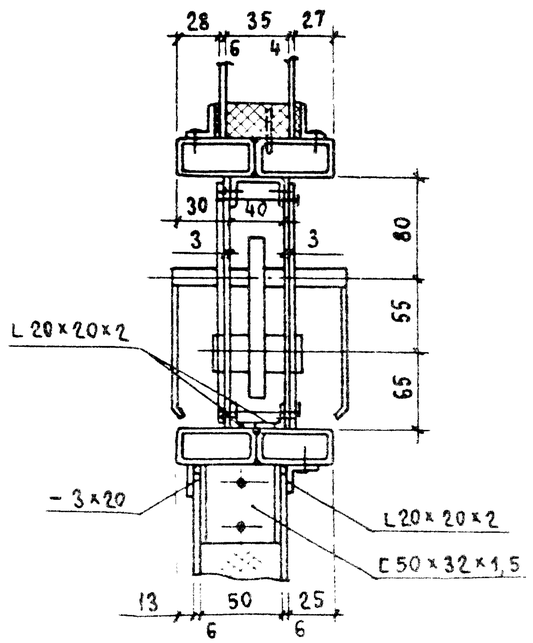

11 - 11
для Щ4, Щ8

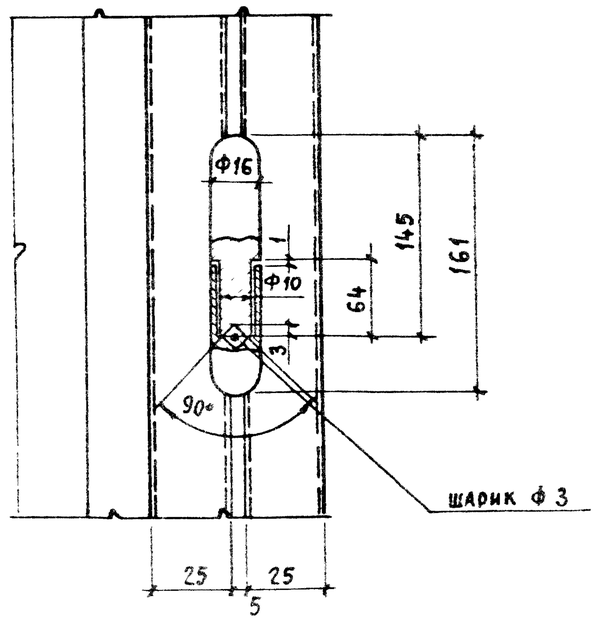

Копировал Замалуева

Формат А3

Щит Щ5, Щ6

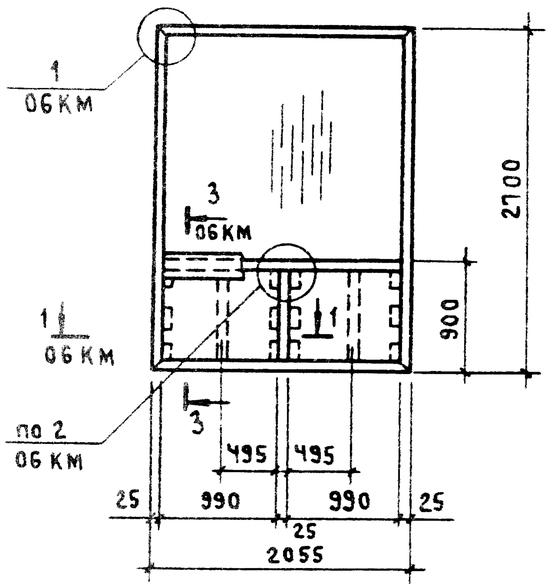

Щит Щ7, Щ8

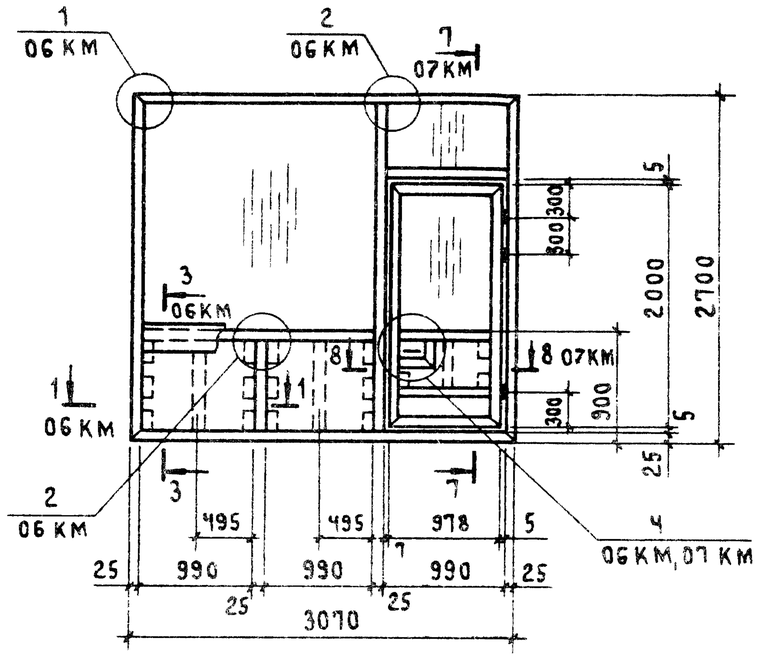

Щит Щ9; Щ10

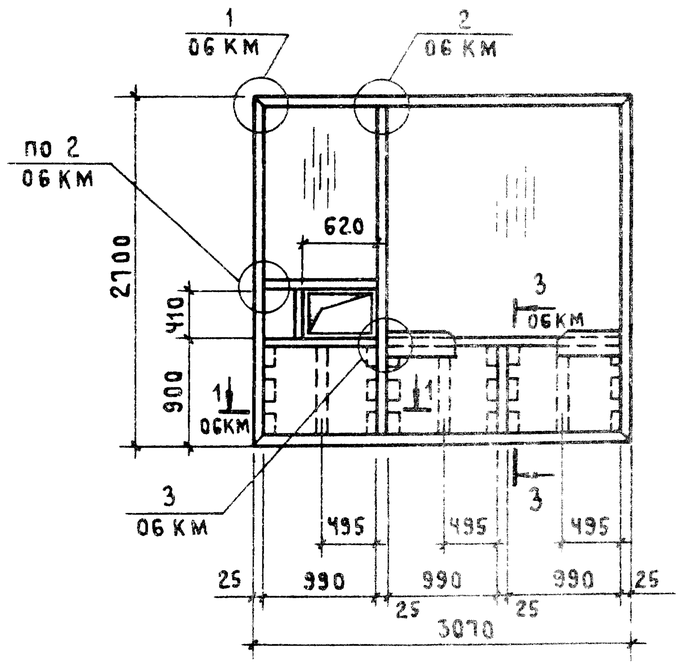

Кронштейн Кр

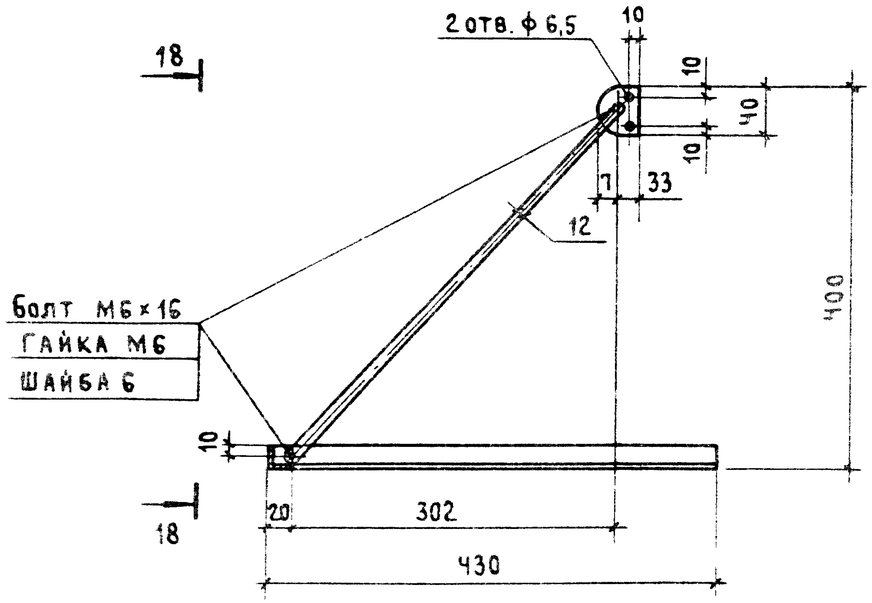

18 – 18

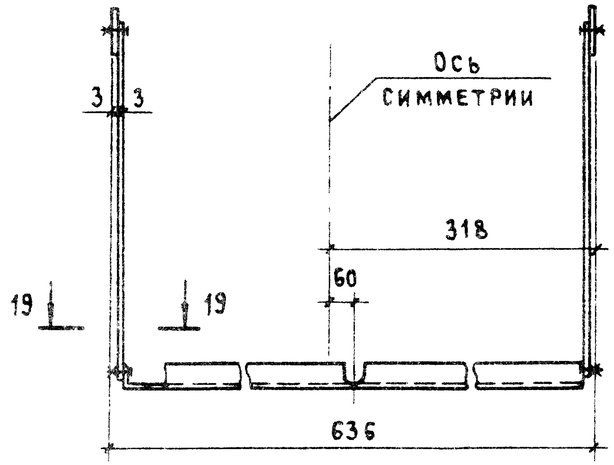

19 – 19

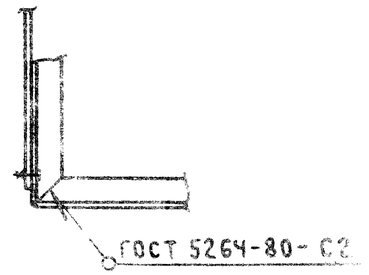

Нач. отд	Никитин		27.03.89
Н. контр.	Викулов		28.03.89
ГИП	Викулов		28.03.89
Ст. инж.	Мороз		28.03.89

1.481.3-3.1-08 КМ

Щит Щ5... Щ10.
Кронштейн Кр

Стадия	Лист	Листов
Р		1

ПРОМСТРОЙПРОЕКТ

Формат А3

Щит Щ11 ... Щ20

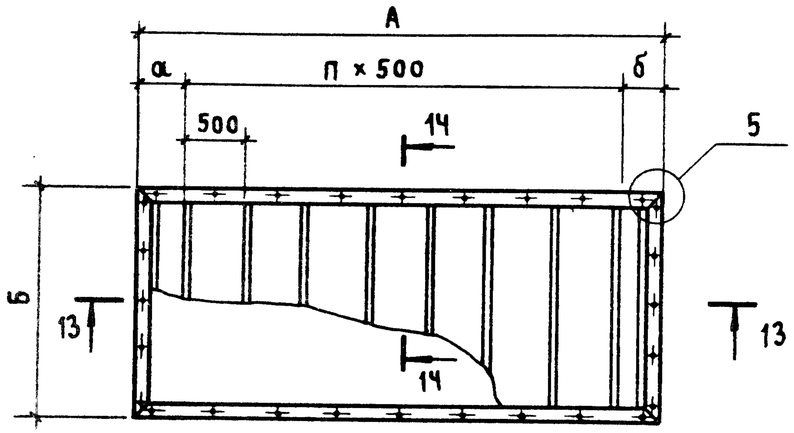

13 – 13

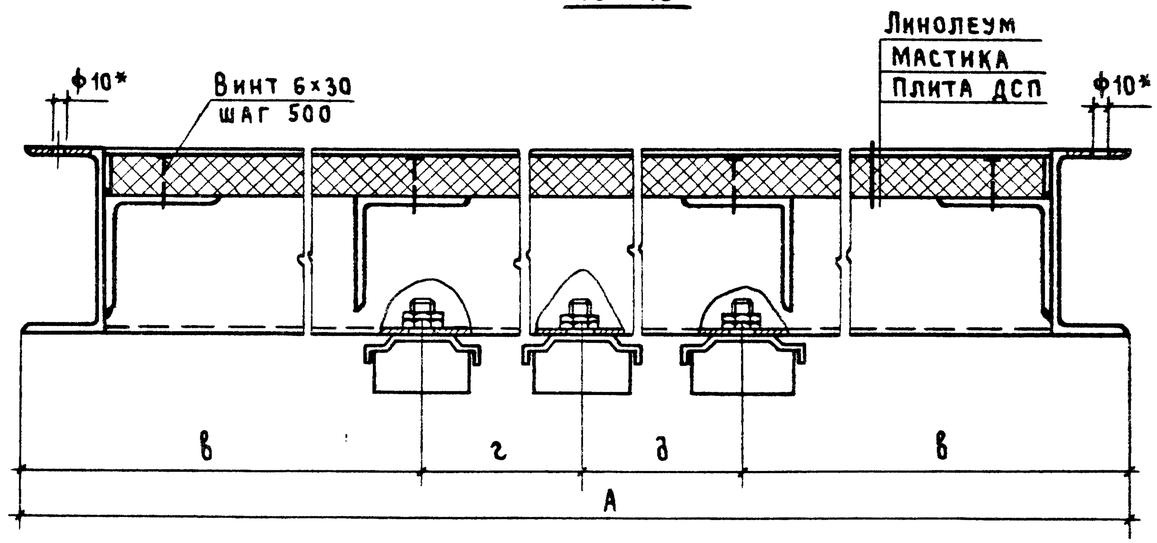

Марка	Размеры в мм							Кол., шт.
	А	б	а	б	в	г	д	п
Щ 11	2199	2145	349	350	200	—	—	3
Щ 12	2229	2175	364	365	200	—	—	3
Щ 13	3214	2145	357	357	500	—	—	5
Щ 14	3244	2175	372	372	500	—	—	5
Щ 15	4202	2199	351	351	200	1901	1901	7
Щ 16	4232	2229	366	366	200	1916	1916	7
Щ 17	4202	3214	351	351	200	1901	1901	7
Щ 18	4232	3244	366	366	200	1916	1916	7
Щ 19	6259	3214	379	380	500	2630	2629	11
Щ 20	6289	3244	394	395	500	2645	2644	11

14 – 14 повернуто

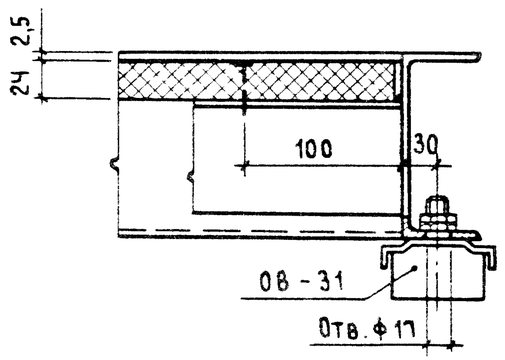

5

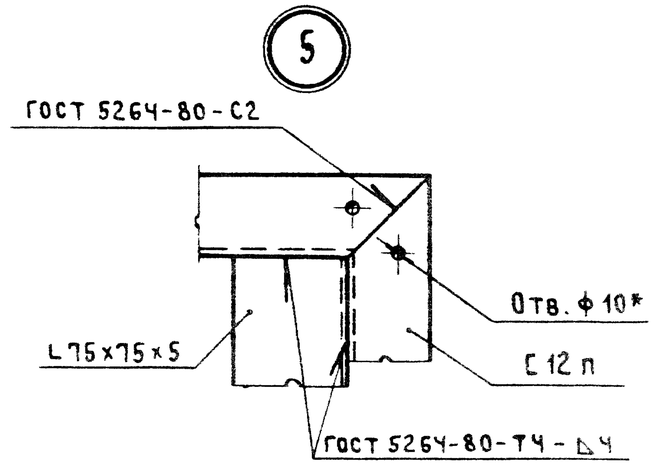

* Отв. ф10 просверлить по резьбовым отверстиям в щитах при сборке кабин

Нач. отд.	Никитин		
Н. контр	Викулов		
ГИП	Викулов		
Ст инж.	Мороз		

1.481.3-3.1-09 КМ

Щит Щ11... Щ20

Стадия	Лист	Листов
Р		1

ПРОМСТРОЙПРОЕКТ

Копировал Формат А3

Щит Щ21... Щ28

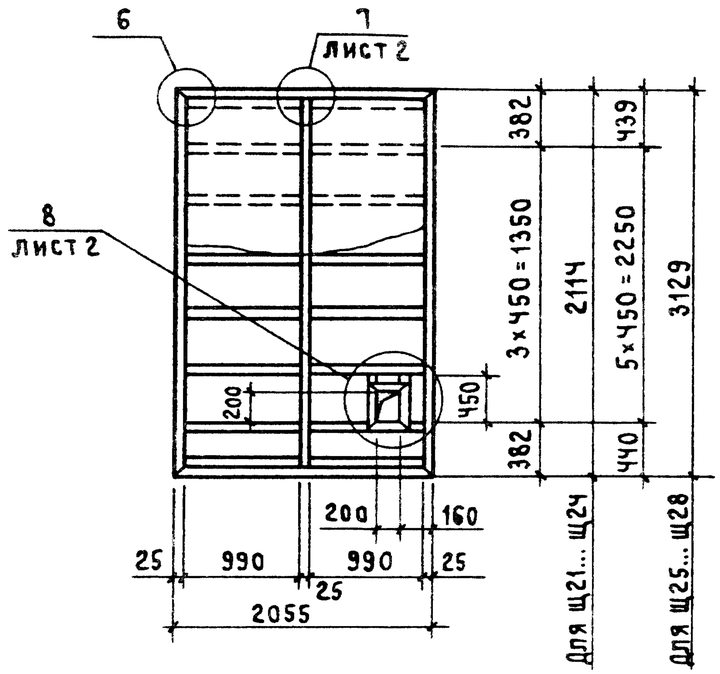

Вентиляционное отверстие только для щитов Щ23, Щ24, Щ27, Щ28

6 Для Щ21, Щ23, Щ25, Щ27

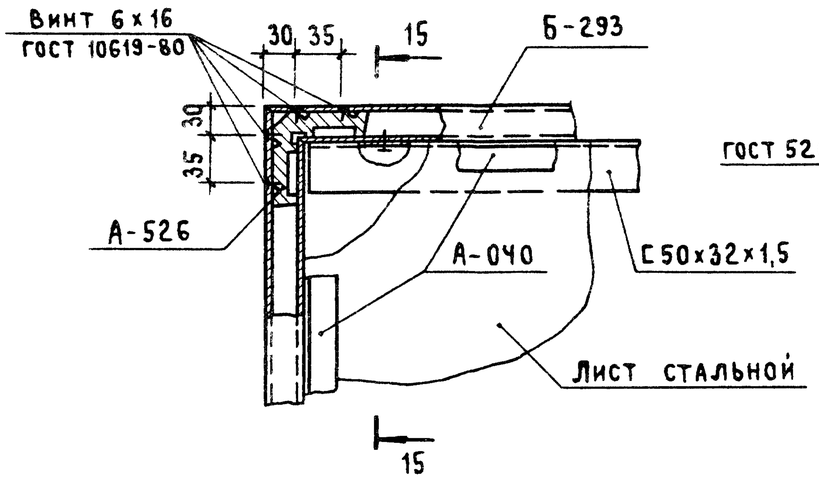

15 — 15
Для Щ21, Щ23, Щ25, Щ27

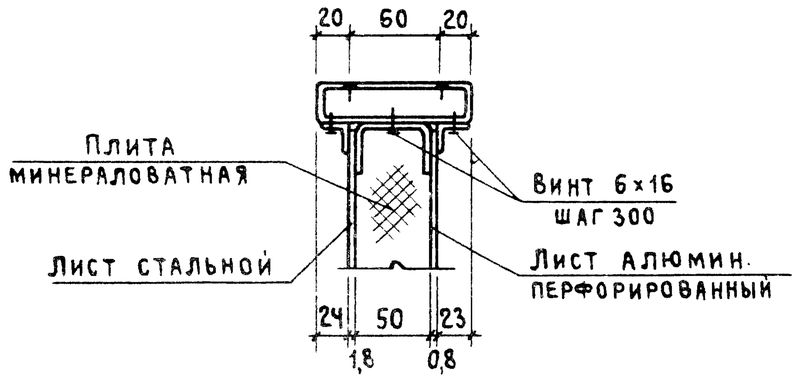

6 Для Щ22, Щ24, Щ26, Щ28

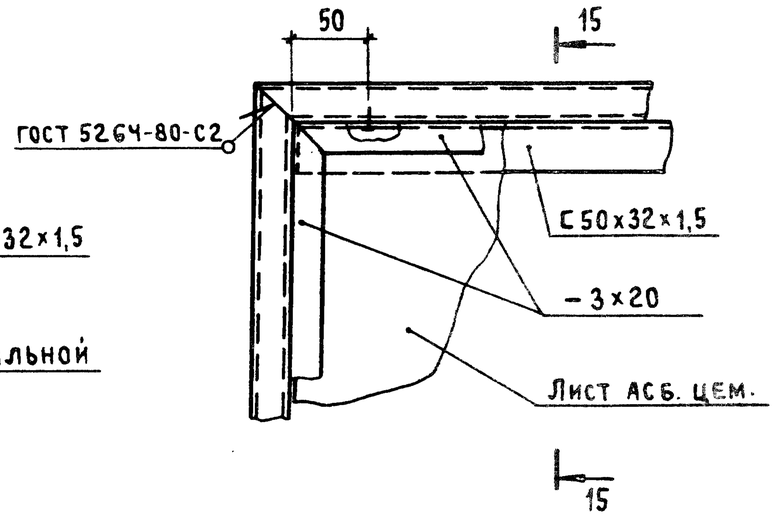

15 — 15
Для Щ22, Щ24, Щ26, Щ28

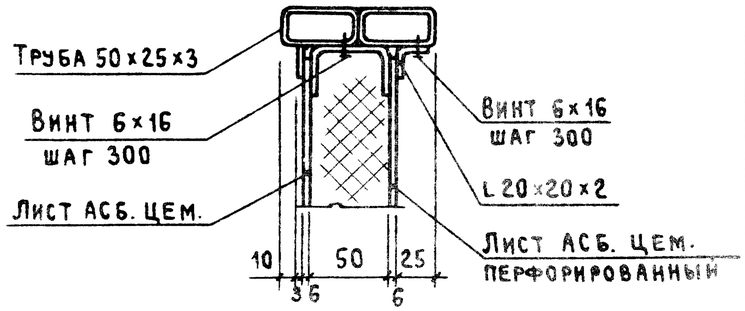

				1.481.3-3.1-10 КМ			
					Стадия	Лист	Листов
Нач. отд.	Никитин		24.III.89	Щит Щ21 ... Щ28	Р	1	3
Н. контр.	Викулов		28.III.89		ПРОМСТРОЙПРОЕКТ		
ГИП	Викулов		28.III.89				
Ст. инж	Мороз		28.III.89				

Копировал Куш Формат А3

7 Для Щ21, Щ23, Щ25, Щ27

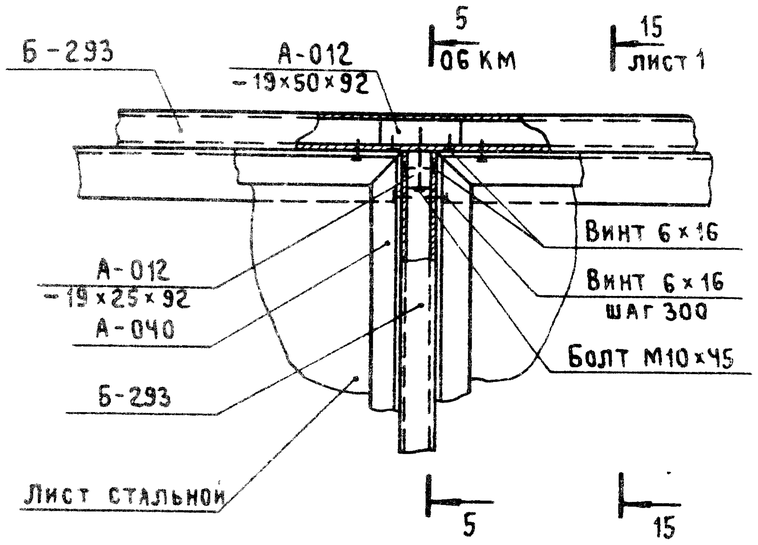

7 Для Щ22, Щ24, Щ26, Щ28

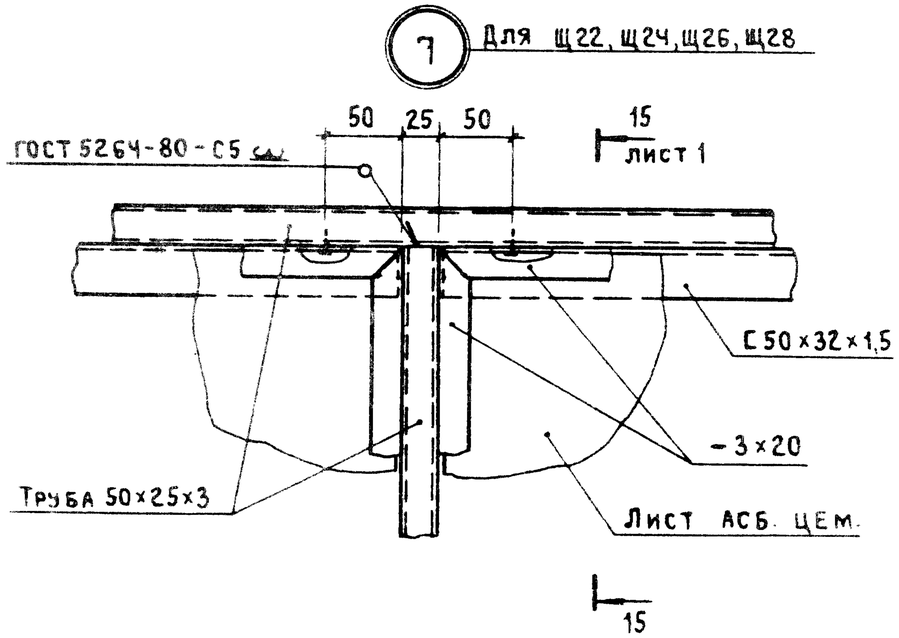

8 Для Щ23, Щ24, Щ27, Щ28

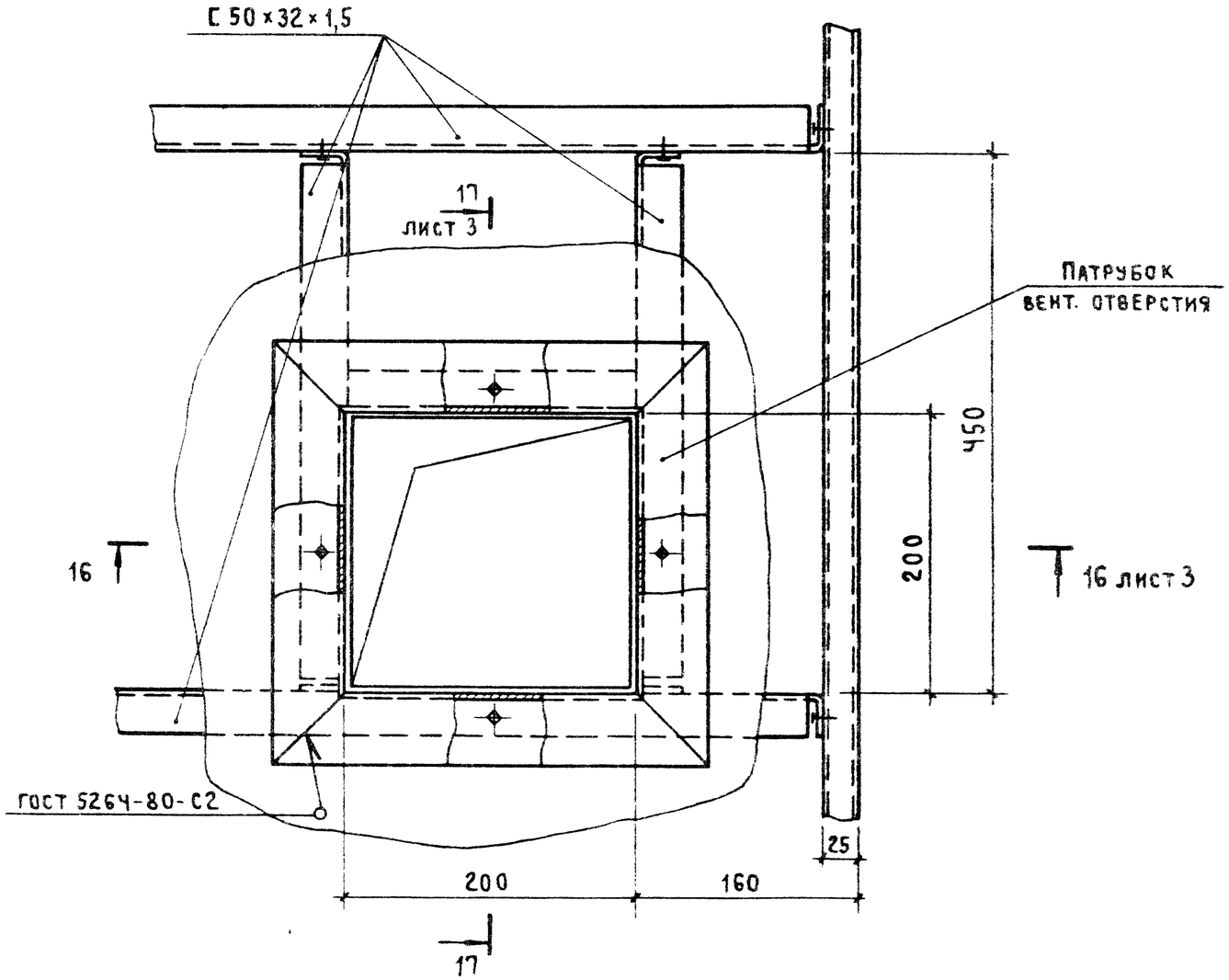

16 – 16

Для Щ23; Щ27

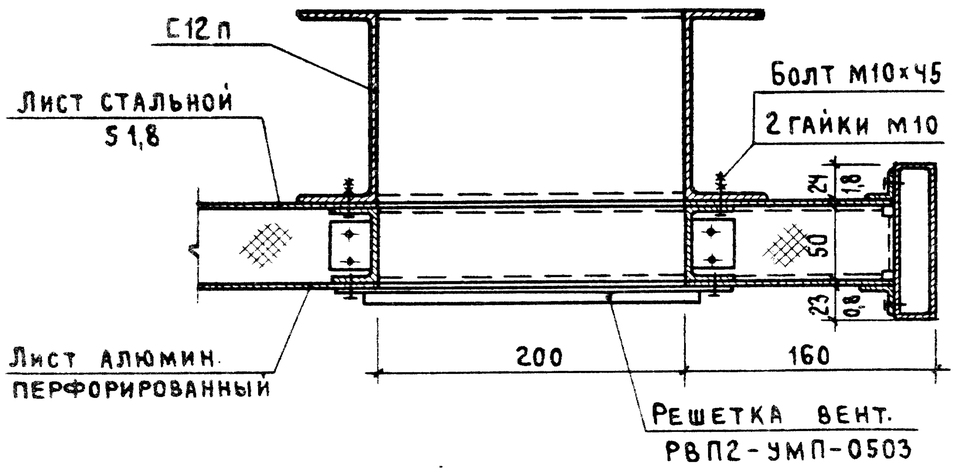

16 – 16

Для Щ24; Щ28

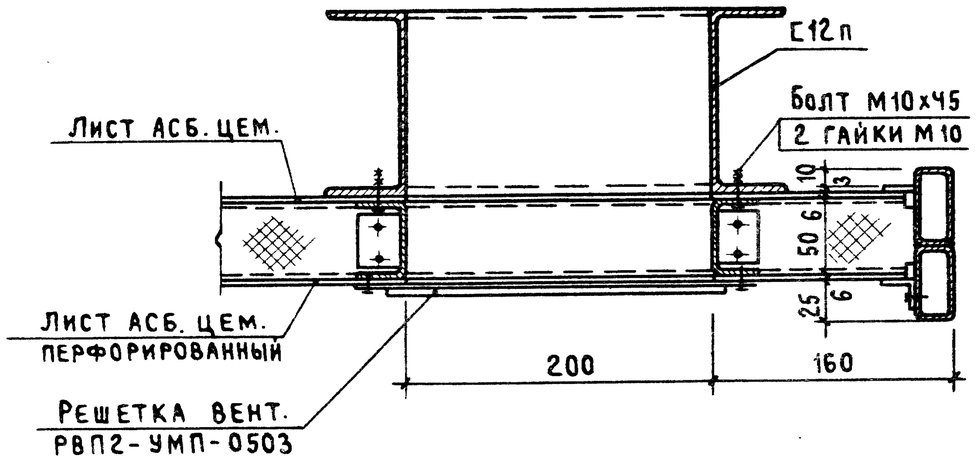

17 – 17

Для Щ23, Щ27

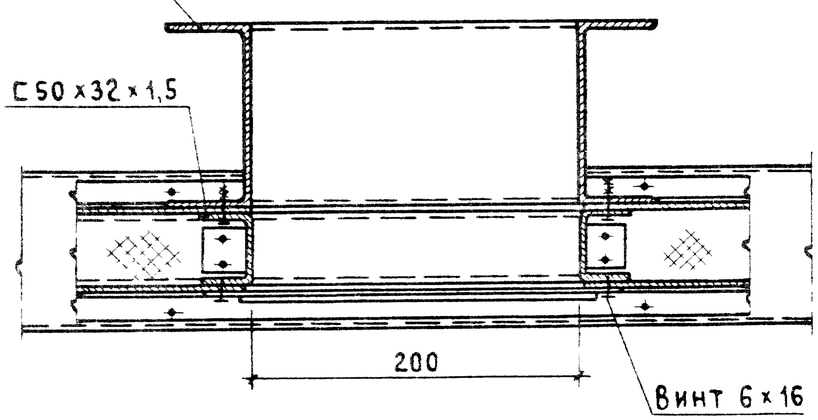

17 – 17

Для Щ24, Щ28

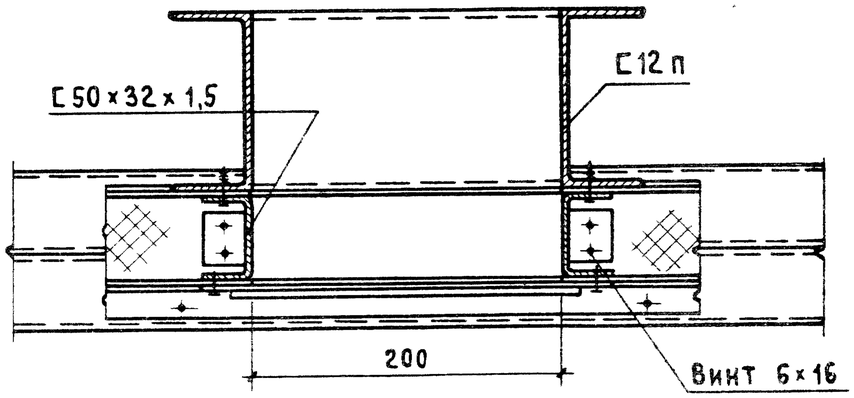

1.481.3-3.1-10 КМ	Лис 3

23845 20

Копировал Кч

Формат А3

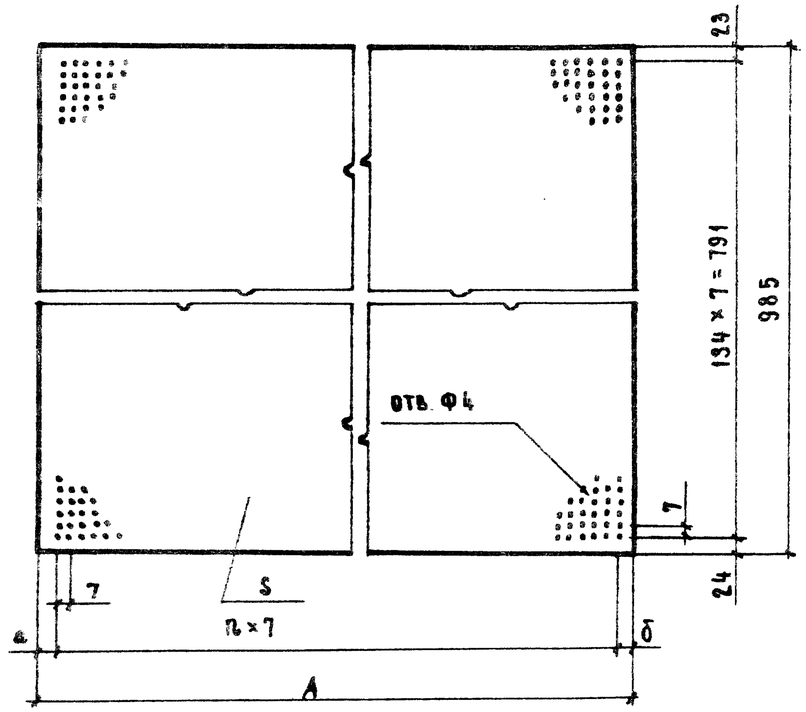

Для марки щитов	Наименование	Размеры в мм				Кол. отв., шт. П	Вес ед., кг	
		S	A	a	δ		Лист алюмин.	Лист асб. цем.
Щ1...10	Лист алюмин. Д16А-0,8 ГОСТ 21631-76	0,8	845	27	27	113	1,8	
Щ21...24			2059	21	22	288	4,4	
Щ25...28			3075	25	25	432	6,5	
Щ1...10	Лист асбестоцем. плоский ГОСТ 18124-75	6	845	27	27	113		7,5
Щ21...24			2059	21	22	288		18,2
Щ25...28			3074	25	25	432		27,3

Нач. отд.	Никитин		
Н. контр.	Викулов		
ГИП	Викулов		
Ст. инж.	Мороз		

1.481.3-3.1-11 КМ

Обшивка (см. таблицу)

Стадия	Лист	Листов
Р		1

ПРОМСТРОЙПРОЕКТ

Формат А4

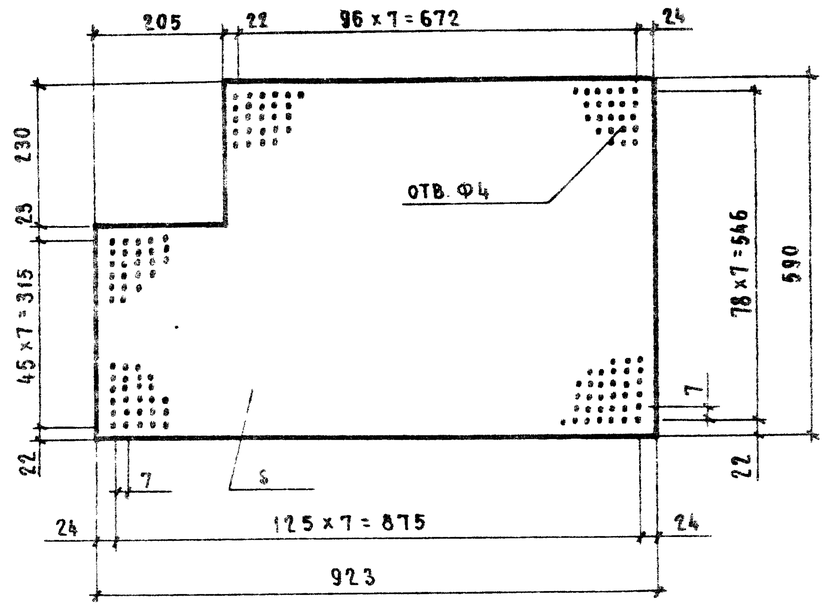

Для марки щитов	Наименование	S мм	Вес ед., кг	
			Лист алюмин.	Лист асб цем
Щ3, Щ7	Лист алюмин Д16А-0,8 ГОСТ 21631-76	0,8	1,2	
Щ4, Щ8	Лист асб цем плоский ГОСТ 18124-75	6		4,9

Взам. инв. №

Подпись и дата

Инв. № подл.

Нач. отд.	Никитин		
Н. контр.	Викулов		
ГИП	Викулов		
Ст. инж.	Мороз		

1.481.3-3.1-12 КМ

Обшивка (см. таблицу)

Стадия	Лист	Листов
Р		1

ПРОМСТРОЙПРОЕКТ

23845 21

Копировал Замалуева

Формат А4

Марка	Наименование	Количество изделий на одну кабину										Масса ед., кг	Примечание
		К1	К2	К3	К4	К5	К6	К7	К8	К9	К10		
Щ 1	Щит	1				1						177,0	
Щ 2	Щит		1				1					253,3	
Щ 3	Щит	1				1						198,2	
Щ 4	Щит		1				1					319,4	
Щ 5	Щит	2		2		4		4		6		170,2	
Щ 6	Щит		2		2		4		4		6	233,4	
Щ 7	Шит			1				1		1		275,2	
Щ 8	Щит				1				1		1	410,0	
Щ 9	Щит			1				1		1		253,2	
Щ 10	Щит				1				1		1	354,3	
Щ 11	Щит	1										266,0	
Щ 12	Щит		1									272,9	
Щ 13	Щит			1								360,0	
Щ 14	Щит				1							367,2	
Щ 15	Щит					1						465,2	
Щ 16	Щит						1					472,2	
Щ 17	Щит							1				638,2	
Щ 18	Щит								1			647,2	
Щ 19	Щит									1		906,1	
Щ 20	Щит										1	912,6	
Щ 21	Щит					1						132,6	
Щ 22	Щит						1					156,1	
Щ 23	Щит	1				1		1				147,2	

Нач. отд.	Никитин		
Н. контр.	Викулов		
ГИП	Викулов		
Ст. инж.	Мороз		

1.481.3-3.1-13 ВИ

Ведомость изделий

Стадия	Лист	Листов
Р	1	3

ПРОМСТРОЙПРОЕКТ

23845 22

Копировал Замалуева

Формат А4

Марка	Наименование	Количество изделий на одну кабину										Масса ед, кг	Примечание
		К1	К2	К3	К4	К5	К6	К7	К8	К9	К10		
Щ24	Щит		1				1					170,7	
Щ25	Щит							1		2		189,2	
Щ26	Щит								1		2	221,9	
Щ27	Щит			1				1		1		203,8	
Щ28	Щит				1				1		1	236,5	
У1	Уголок алюминиевый L40×40×3,5 L=2700	4		4		4		4		4		1,97	шифр профиля А-074
У2	Уголок 40×40×3 ГОСТ 8509-86 L=2700		4		4		4		4		4	5,0	
У3	Уголок алюминиевый L40×40×3,5 L=2055	4		2		2						1,5	шифр профиля А-074
У4	Уголок 40×40×3 ГОСТ 8509-86 L=2055		4		2		2					3,8	
У5	Уголок алюминиевый L40×40×3,5 L=3129			2				2		2		2,28	шифр профиля А-074
У6	Уголок 40×40×3 ГОСТ 8509-86 L=3129				2				2		2	5,8	
У7	Уголок алюминиевый L40×40×3,5 L=4112					2		2				3,0	шифр профиля А-074
У8	Уголок 40×40×3 ГОСТ 8509-86 L=4112						2		2			7,6	
У8	Уголок алюминиевый L40×40×3,5 L=6019									2		4,4	шифр профиля А-074
У10	Уголок 40×40×3 ГОСТ 8509-86 L=6019										2	11,1	
Н1	Нащельник алюминиевый L=2700					2		2		4		0,97	шифр профиля А-052
Н2	Нащельник алюминиевый L=2114					1						0,76	—"—
Н3	Нащельник алюминиевый L=3129							1		2		1,12	—"—
Кр	Кронштейн	1	1	1	1	1	1	1	1	1	1	1,85	Входят в вес щитов
	Решетка вентиляционная пластмассовая РВП2-УМП-0503 ГОСТ 13448-82	1	1	1	1	1	1	1	1	1	1	0,21	

Марка	Наименование	Ед. изм.	Количество изделий на одну кабину										Масса ед., кг	Примечание
			К1	К2	К3	К4	К5	К6	К7	К8	К9	К10		
	Замок 384-1 ГОСТ 5089-80*	шт.	1	1	1	1	1	1	1	1	1	1		
	Опора виброизолирующая ОВ-31	шт.	4	4	4	4	6	6	6	6	6	6	1,56	г. Орджоникидзе опытный з-д пневмооборудования
	Кондиционер бытовой БК-1500	шт.	1	1	1	1	1	1	1	1	1	1	51,0	Бакинский з-д бытовых кондиционеров
	Винт 8×20×58.019 ГОСТ 10619-80	шт / кг	24 / 0,13		24 / 0,13		24 / 0,13		24 / 0,13		24 / 0,13			
	Винт 6×30×58.019 ГОСТ 10619-80	шт / кг	30 / 0,14	85 / 0,4	40 / 0,19	94 / 0,44	50 / 0,23	119 / 0,55	70 / 0,33	128 / 0,6	154 / 0,72	162 / 0,76		
	Винт 6×16×58.019 ГОСТ 10619-80	—"—	438 / 1,14	6 / 0,02	454 / 1,18	6 / 0,02	614 / 1,59	6 / 0,02	630 / 1,64	6 / 0,02	806 / 2,09	6 / 0,02		
	Винт 6×16×58.019 ГОСТ 10621-80	—"—	921 / 3,3	700 / 2,49	993 / 3,53	765 / 2,72	1378 / 4,9	1017 / 3,62	1497 / 5,33	1112 / 3,96	1979 / 7,04	1457 / 5,18		
	Болт М10×90×58.019 ГОСТ 7798-70*	—"—	2 / 0,14		2 / 0,14		2 / 0,14		2 / 0,14		2 / 0,14			
	Болт М10×45×58.019 ГОСТ 7798-70*	—"—	72 / 2,9	16 / 0,64	78 / 3,13	18 / 0,72	98 / 3,93	22 / 0,88	104 / 4,17	24 / 0,96	130 / 5,2	30 / 1,2		
	Болт М6×16×58.019 ГОСТ 7798-70*	—"—	4 / 0,05	4 / 0,05	4 / 0,05	4 / 0,05	4 / 0,05	4 / 0,05	4 / 0,05	4 / 0,05	4 / 0,05	4 / 0,05		
	Гайка М6.5.09 ГОСТ 5915-70*	—"—	4 / 0,005	4 / 0,005	4 / 0,005	4 / 0,005	4 / 0,005	4 / 0,005	4 / 0,005	4 / 0,005	4 / 0,005	4 / 0,005		
	Гайка М10.5.09 ГОСТ 5915-70*	—"—	10 / 0,11	10 / 0,11	10 / 0,11	10 / 0,11	10 / 0,11	10 / 0,11	10 / 0,11	10 / 0,11	10 / 0,11	10 / 0,11		
	Шайба 6.02.09 ГОСТ 6402-70*		4 / 0,004	4 / 0,004	4 / 0,004	4 / 0,004	4 / 0,004	4 / 0,004	4 / 0,004	4 / 0,004	4 / 0,004	4 / 0,004		

Наименование	Масса материала на одну кабину, кг									
	К1	К2	К3	К4	К5	К6	К7	К8	К9	К10
Профиль алюминиевый. Шифр Б-293	141,6		162,4		209,6		236,2		310,0	
——— " ——— А-442	23,0		25,3		31,3		34,1		42,9	
——— " ——— А-446	2,95		2,95		2,95		2,95		2,95	
——— " ——— А-074	13,9		15,5		16,9		18,5		21,3	
——— " ——— А-040	44,3		49,3		64,3		72,3		95,3	
——— " ——— А-981 и	10,2		13,6		17,0		20,4		27,2	
——— " ——— А-526	10,3		10,3		15,4		15,4		20,5	
——— " ——— А-012	12,3		13,1		16,1		16,8		20,5	
——— " ——— А-052					2,7		3,1		6,1	
——— " ——— Б-020	0,3		0,3		0,3		0,3		0,3	
Лист алюминиевый Д16А-0,8 ГОСТ 21631-76	22,5		30,5		38,5		50,8		71,0	
Швеллер 12 п ГОСТ 8240-72* / Ст 3 кп 2 ГОСТ 535-79*	103,0	104,2	124,1	125,3	145,7	147,0	166,9	168,1	209,7	210,9
Швеллер 50×32×1,5 ГОСТ 8278-83 / Ст 3 кп ГОСТ 11474-76*	30,2	30,2	39,0	39,0	52,8	52,8	67,2	67,2	95,4	95,4
Уголок Б-75×75×5 ГОСТ 8509-86 / Ст 3пс ГОСТ 535-79*	71,0	72,1	94,7	96,1	121,5	123,3	180,5	181,0	252,7	253,3
Уголок Б-40×40×3 ГОСТ 8509-86 / Ст 3кп 2 ГОСТ 535-79*		35,2		39,2		42,8		46,8		53,8
Уголок Б-25×25×3 ГОСТ 8509-86 / Ст 3кп 2 ГОСТ 535-79*	1,7	1,7	1,7	1,7	1,7	1,7	1,7	1,7	1,7	1,7
Уголок 20×20×2 ГОСТ 19771-74* / Ст 3кп 2 ГОСТ 11471-72*		73,5		81,8		106,1		116,7		151,6

Нач. отд.	Никитин		
Н. контр.	Викулов		
ГИП	Викулов		
Ст. инж	Мороз		

1.481.3-3.1-14 РМ

Расход материалов

Стадия	Лист	Листов
Р	1	3

Промстройпроект

Копировал Замалуева Формат А3

Наименование	Ед. изм.	Масса материала на одну кабину									
		К1	К2	К3	К4	К5	К6	К7	К8	К9	К10
Лист $\frac{\text{3 ГОСТ 19903-74*}}{\text{ВСт 3кп ГОСТ 16523-70*}}$	кг	0,2	10,4	0,2	10,4	0,2	10,4	0,2	10,4	0,2	10,4
Лист $\frac{\text{Б-1,8 ГОСТ 19903-74*}}{\text{Ст 3 ГОСТ 16523-70*}}$	—»—	147,3		199,0		251,6		331,6		464,2	
Полоса $\frac{\text{Б-2 3×20 ГОСТ 103-76*}}{\text{ВСт 3кп 2 ГОСТ 380-71*}}$	—«—		19,4		25,0		32,1		39,6		54,3
Труба 50×25×3 ГОСТ 8645-68*	—»—		444,7		502,2		635,3		706,7		911,1
Круг $\frac{\text{В 16 ГОСТ 2591-71*}}{\text{ВСт 3кп 2 ГОСТ 380-71*}}$	—»—		0,4		0,4		0,4		0,4		0,4
Шарик ф6 ГОСТ 3722-81	шт.	3	3	3	3	3	3	3	3	3	3
Лист асбестоцементный плоский толщ. 6мм ГОСТ 18124-75*	$\frac{м^2}{кг}$		20,9 188,0		28,2 253,8		35,6 320,4		46,9 422,6		65,7 591,2
Плиты минераловатные полужесткие толщ. 50мм ГОСТ 9573-82	$\frac{м^3}{кг}$	0,54 54,0	0,54 54,0	0,72 72,0	0,72 72,0	0,91 91,0	0,91 91,0	1,19 119,0	1,19 119,0	1,66 186,0	1,66 166,0
Плиты древесностружечные толщ. 24мм ГОСТ 10632-77*	$\frac{м^2}{кг}$	4,2 85,7	4,4 89,8	6,3 125,8	6,5 132,6	8,6 175,4	8,8 178,9	12,7 259.1	12,9 262,8	19,1 389,6	19,3 393,7
Линолеум резиновый многослойный -релин ГОСТ 16914-71	"	4,2 12,6	4,4 13,2	6,3 18,9	6,5 19,5	8,6 25,8	8,8 26,3	12,7 38,1	12,9 38,7	19,1 57,3	19,3 57,9
Пластина I, лист ТМКШ-М-20×35 ГОСТ 7338-77*	$\frac{м}{кг}$		39,5 31,6		43,5 34,8		55,0 44,0		59,3 47,4		74,6 59,6

Наименование	Ед. изм.	Масса материала на одну кабину									
		К 1	К 2	К 3	К 4	К 5	К 6	К 7	К 8	К 9	К 10
Пластина I, лист ТМКШ - М - 2×20 ГОСТ 7338-77*	м / кг	180,5 / 7,2	100,1 / 4,0	199,2 / 8,0	111,2 / 4,5	245,8 / 9,8	135,0 / 5,4	264,6 / 10,6	146,0 / 5,8	329,7 / 13,2	180,4 / 7,2
Пластина I, лист ТМКШ - М - 2×70 ГОСТ 7338-77*	м / кг	8,7 / 1,2	8,8 / 1,23	10,7 / 1,5	10,9 / 1,53	12,8 / 1,8	12,9 / 1,83	14,9 / 2,1	15,0 / 2,1	19,0 / 2,7	19,0 / 2,7
Пластина I, лист ТМКШ - М - 2×90 ГОСТ 7338-77*	м / кг					7,5 / 1,4	7,5 / 1,4	8,5 / 1,5	8,5 / 1,5	17,0 / 3,1	17,0 / 3,1
Стекло оконное толщ. S4 (S6) ГОСТ 111-78* 1770×2000	шт / кг	2 (2) / 70,8 (100)	2 (2) / 70,8 (100)	4 (4) / 141,6 (200)	4 (4) / 141,6 (200)	4 (4) / 141,6 (200)	4 (4) / 141,6 (200)	6 (6 / 212,4 (300)	6 (6) / 212,4 (300)	8 (8) / 283,2 (400)	8 (8) / 283,2 (400)
—"— 1770×985	—"—	2 (2) / 35 (50)	2 (2) / 35 (50)			2 (2) / 35 (50)	2 (2) / 35 (50)				
—"— 1335×985	—"—	1 (1) / 12,5 (20)	1 (1) / 12,5 (20)	1 (1) / 12,5 (20)	1 (1) / 12,5 (20)	1 (1) / 12,5 (20)	1 (1) / 12,5 (20)	1 (1) / 12,5 (20)	1 (1) / 12,5 (20)	1 (1) / 12,5 (20)	1 (1) / 12,5 (20)
—"— 1100×923	—"—	1 (1) / 10 (15)	1 (1) / 10 (15)	1 (1) / 10 (15)	1 (1) / 10 (15)	1 (1) / 10 (15)	1 (1) / 10 (15)	1 (1) / 10 (15)	1 (1) / 10 (15)	1 (1) / 10 (15)	1 (1) / 10 (15)
—"— 610×985	—"—	1 (1) / 6 (9)	1 (1) / 6 (9)	1 (1) / 6 (9)	1 (1) / 6 (9)	1 (1) / 6 (9)	1 (1) / 6 (9)	1 (1) / 6 (9)	1 (1) / 6 (9)	1 (1) / 6 (9)	1 (1) / 6 (9)
—"— 405×340	—"—	1 (1) / 1,4 (2,1)	1 (1) / 1,4 (2,1)	1 (1) / 1,4 (2,1)	1 (1) / 1,4 (2,1)	1 (1) / 1,4 (2,1)	1 (1) / 1,4 (2,1)	1 (1) / 1,4 (2,1)	1 (1) / 1,4 (2,1)	1 (1) / 1,4 (2,1)	1 (1) / 1,4 (2,1)
Мастика строительная ГОСТ 14791-79	кг	3,0	3,0	3,3	3,3	4,2	4,2	4,5	4,5	5,6	5,6
Масса кабины:	кг	1130,0	1506,0	1430,0	1861,0	1802,0	2332,0	2242,0	2832,0	3039,0	3789,0