ТИПОВЫЕ КОНСТРУКЦИИ, ИЗДЕЛИЯ И УЗЛЫ ЗДАНИЙ И СООРУЖЕНИЙ

СЕРИЯ 1.279.9-3

ОБОРУДОВАНИЕ ДЛЯ ЗДАНИЙ ТОРГОВЛИ, ОБЩЕСТВЕННОГО ПИТАНИЯ И БЫТОВОГО ОБСЛУЖИВАНИЯ (СЕКЦИЯ С МОЙКОЙ, СЕКЦИИ НАВЕСНЫЕ, СТОЛ РАБОЧИЙ, СТОЛ РАЗДАТОЧНЫЙ, СТЕЛЛАЖИ)

Рабочие чертежи

19146

ТИПОВЫЕ КОНСТРУКЦИИ, ИЗДЕЛИЯ И УЗЛЫ ЗДАНИЙ И СООРУЖЕНИЙ

СЕРИЯ 1.279.9-3

ОБОРУДОВАНИЕ ДЛЯ ЗДАНИЙ ТОРГОВЛИ, ОБЩЕСТВЕННОГО ПИТАНИЯ И БЫТОВОГО ОБСЛУЖИВАНИЯ (СЕКЦИЯ С МОЙКОЙ, СЕКЦИИ НАВЕСНЫЕ, СТОЛ РАБОЧИЙ, СТОЛ РАЗДАТОЧНЫЙ, СТЕЛЛАЖИ)

Разработан ЦНИИЭП
торгово-бытовых зданий
и туристских комплексов

Главный инженер института В.И. Лепский
Главный инженер проекта Е.А. Коростелев

Утверждены Госгражданстроем
Приказ № 270 от 19.09.1983 г.
Введены в действие с 1.11.1983 г.

Обозначение	Наименование	Стр
1.279.9-3-1.-00	Содержание	2-4
1.279.9-3-00.00.00-00.ТО	Техническое описание	5
1.279.9-3- Н	Номенклатура изделий	6-9
1.279.9-3-0-02	Пример схемы расположения	
	стеллажей	10
1.279.9-3-0-03	Пример схемы расположения	
	секций с мойкой и секций	
	навесных	11
1.279.9-3-20.00.00-00	Секция с мойкой	12
1.279.9-3-20.00.00.00СБ	Секция с мойкой	
	Сборочный чертеж	13-15
1.279.9-3-20.02.01.00	Каркас	15
1.279.9-3-20.03.02.00	Щит	16
1.279.9-3-20.01.00.00	Каркас	
1.279.9-3-20.01.00.00СБ	Каркас	
	Сборочный чертеж	17
1.279.9-3-20.03.02.00СБ	Щит	
	Сборочный чертеж	18
1.279.9-3-20.03.01.00	Щит	
1.279.9-3-20.02.00.00	Дверной блок	19
1.279.9-3-20.00.01.00	Боковина	20
1.279.9-3-20.03.00.00	Плинтус	
1.279.9-3-20.03.00.00СБ	Плинтус	
	Сборочный чертеж	21
1.279.9-3-20.00.01.00 СБ	Боковина	
	Сборочный чертеж	22
1.279.9-3-20.01.01.00 СБ	Щит	
	Сборочный чертеж	
1.279.9-3-20.01.01.00	Щит	23
1.279.9-3-23.00.00.00	Стол рабочий	

Обозначение	Наименование	Стр.
1.279.9-3-23.00.00.00СБ	Стол рабочий	
	Сборочный чертеж	24
1.279.9-3-21.00.00.00	Секция навесная с сушкой	
	для посуды	25
1.279.9-3-21.00.01.00	Каркас	
1.279.9-3-21.00.00.00СБ	Секция навесная с	
	сушкой для посуды	
	Сборочный чертеж	26,27
1.279.9-3-21.00.00.01	Поддон	28
1.279.9-3-21.00.01.00СБ	Каркас	
	Сборочный чертеж	
1.279.9-3-21.00.02.00	Щит	29
1.279.9-3-21.00.03.00	Дверка	
1.279.9-3-22.00.01.00	Каркас	30
1.279.9-3-21.00.03.00СБ	Дверка	
	Сборочный чертеж	
1.279.9-3-22.00.05.00	Полка	31
1.279.9-3-21.00.02.00СБ	Щит	
	Сборочный чертеж	
1.279.9-3-22.00.00.00	Секция навесная с	
	сушкой для посуды и	
	хранения салфеток	32
1.279.9-3-22.00.00.00СБ	Секция навесная с сушкой	
	для посуды и хранения	
	салфеток	
	Сборочный чертеж	33-35

Инв. № подл. | Подпись и дата | Взам. инв. №

Н. контр.	Коростелев		
Рук. гр.	Асталова		
Инж.	Прокопенко		

1.279.9-3-1-00

Содержание

Стадия	Лист	Листов
Р	1	3

ЦНИИЭП торгово-бытовых зданий и туристских комплексов г. Москва

19146 3

Формат А3

Обозначение	Наименование	Стр.
1.279.9-3-22.00.03.00	Щит	35
1.279.9-3-22.00.03.00СБ	Щит	
	Сборочный чертеж	36
1.279.9-3-22.00.04.00	Щит	37
1.279.9-3-22.00.02.00	То же	
1.279.9-3-22.00.04.00СБ	Щит	
	Сборочный чертеж	38
1.279.9-3-22.00.02.00СБ	То же	
1.279.9-3-23.00.01.00СБ	Боковина	
	Сборочный чертеж	39
1.279.9-3-24.00.0300	Полка	
1.279.9-3-23.00.0100	Боковина	40
1.279.9-3-24.00.00.00	Стол раздаточный	
1.279.9-3-24.00.00.00СБ	Стол раздаточный	
	Сборочный чертеж	41
1.279.9-3-23.00.04.00	Крышка	42
1.279.9-3-23.00.02.00	Связь верхняя	
1.279.9-3-23.00.03.00	Связь нижняя	43
1.279.9-3-23.00.02.00СБ	Связь верхняя	
	Сборочный чертеж	
1.279.9-3-25.00.03.00	Щит задний	44
1.279.9-3-25.00.01.00	Крышка	
1.279.9-3-23.00.0400СБ	Крышка	
	Сборочный чертеж	45
1.279.9-3-25.00.03.00СБ	Щит задний	
	Сборочный чертеж	
1.279.9-3-25.00.02.00СБ	Боковина	
	Сборочный чертеж	46
1.279.9-3-25.00.01.00СБ	Крышка	
	Сборочный чертеж	

Обозначение	Наименование	Стр.
1.279.9-3-25.00.00.00	Стол рабочий	47
1.279.9-3-25.00.02.00	Боковина	
1.279.9-3-25.00.00.00СБ	Стол рабочий	
	Сборочный чертеж	48
1.279.9-3-24.00.02.00	Поддон	49
1.279.9-3-24.00.01.00	Боковина	
1.279.9-3-24.00.01.00СБ	Боковина	
	Сборочный чертеж	50
1.279.9-3-24.00.02.00.СБ	Поддон	
	Сборочный чертеж	51
1.279.9-3-26.00.00.00	Стеллаж	52
1.279.9-3-27.00.00.00	То же	
1.279.9-3-26.00 00.00СБ	Стеллаж	
	Сборочный чертеж	53
1.279.9-3-27.00.00.00СБ	То же	54
1.279.9-3-26.00.01.00	Боковина	55
1.279.9-3-26.01.00.00	Полка	56
1.279.9-3-26.01.01.00	Каркас	
1.279.9-3-26.01.00.00СБ	Полка	
	Сборочный чертеж	57
1.279.9-3-26.01.02.00	Полка	58
1.279.9-3-26.01.01.00СБ	Каркас	
	Сборочный чертеж	59
1.279.9-3-26.01.02.00СБ	Полка	
	Сборочный чертеж	
1.279.9-3-27.01.00.00	Тумба	60
1.279.9-3-28.01.00.00	То же	
1.279.9-3-27.01.00.00СБ	Тумба	
	Сборочный чертеж	61,62

Обозначение	Наименование	стр.
1.279.9-3-28.01.00.00СБ	Тумба	
	Сборочный чертеж	63-65
1.279.9-3-27.01.01.00	Ящик	66
1.279.9-3-30.00.01.00	Дверка	
1.279.9-3-27.01.01.00СБ	Ящик	
	Сборочный чертеж	67
1.279.9-3-28.01.02.00	Щит нижний	68
1.279.9-3-28.01.03.00	Щит верхний	
1.279.9-3-30.00.01.00СБ	Дверка	
	Сборочный чертеж	69
1.279.9-3-28.01.02.00СБ	Щит нижний	
	Сборочный чертеж	
1.279.9-3-28.01.03.00СБ	Щит верхний	
	Сборочный чертеж	70
1.279.9-3-27.01.03.00	Щит боковой	71
1.279.9-3-28.01.01.00	Щит средний	
1.279.9-3-27.01.03.00СБ	Щит боковой	
	Сборочный чертеж	72
1.279.9-3-28.01.01.00СБ	Щит средний	
	Сборочный чертеж	
1.279.9-3-27.01.04.00	Щит нижний	73
1.279.9-3-27.01.05.00	Щит верхний	
1.279.9-3-27.01.04.00СБ	Щит нижний	
	Сборочный чертеж	74
1.279.9-3-27.01.05.00СБ	Щит верхний	
	Сборочный чертеж	
1.279.9-3-27.01.02.00	Щит	75
1.279.9-3-30.01.02.00	Полка	
1.279.9-3-28.00.00.00	Стеллаж	76
1.279.9-3-29.00.00.00	То же	

Обозначение	Наименование	стр
1.279.9-3-28.00.00.00СБ	Стеллаж	
	Сборочный чертеж	77
1.279.9-3-29.00.00.00СБ	То же	78
1.279.9-3-29.01.00.00	Тумба	79
1.279.9-3-30.01.00.00	То же	
1.279.9-3-29.01.00.00СБ	Тумба	
	Сборочный чертеж	80-82
1.279.9-3-30.01.00.00СБ	То же	83,84
1.279.9-3-29.01.01.00	Щит нижний	85
1.279.9-3-29.01.02.00	Щит верхний	
1.279.9-3-29.01.01.00СБ	Щит нижний	
	Сборочный чертеж	86
1.279.9-3-29.01.02.00СБ	Щит верхний	
	Сборочный чертеж	
1.279.9-3-30.00.00.00	Стеллаж	87
1.279.9-3-31.00.00.00	То же	
1.279.9-3-30.00.00.00	Стеллаж	
	Сборочный чертеж	88
1.279.9-3-31.00.00.00СБ	То же	89
1.279.9-3-30.01.01.00	Щит боковой	90
1.279.9-3-31.01.01.00	То же	
1.279.9-3-31.01.01.00СБ	Щит средний	
	Сборочный чертеж	91
1.279.9-3-30.01.01.00СБ	Щит боковой	
	Сборочный чертеж	
1.279.9-3-31.01.00.00	Тумба	92
1.279.9-3-31.01.00.00СБ	Тумба	
	Сборочный чертеж	93-95

Инв.№ подл. | Подпись и дата | Взам.инв.№

Изделия запроектированы в соответствии с действующими документами: „Номенклатура унифицированной встроенной мебели и оборудования для общественных зданий массового строительства" (УДК 69.022.5:645.4-182.22); технические требования ОСТ-20-4-75 на изготовление и монтаж элементов и деталей встроенных и антресольных шкафов каркасной конструкции; типы и функциональные размеры, регламентируемые ГОСТ 13025.4-81 - отделение для хранения посуды, столовых приборов и столового белья, ГОСТ 17524.8-75 - тележки; типоразмеры щитовых элементов Единой системы унификации Минлесдревпрома СССР.

В состав серии входят: оборудование кухонь марки СК (СК-1 ÷ СК-6) и стеллажи марки СМ (СМ-1 ÷ СМ-9).

Расшифровка марки изделия:

СК-3

СК (СМ) - тип изделия

1,2,3 и т.д - порядковый номер типоразмера изделия.

Комбинацией и подбором элементов конструкций достигается вариантность изделий, создаются различные по фронту и функциональному назначению компановки, которые могут выполняться правыми и левыми в зависимости от планировки помещения (1.279.9-3-0-02; 1.279.9-3-0.-03).

Секция с мойкой имеет емкости для хранения моющих средств; навесные секции комплектуются емкостями для сушки посуды.

Фурнитура, емкости для хранения моющих средств и для сушки посуды по каталогу „Мебельная фурнитура" выпуск 5-79 г. Москва.

Стеллажи по своему функциональному назначению делятся на три основные унифицированные группы с шириной в осях 428, 814, 1200мм и высотой 2100 мм. Базовыми опорными элементами являются металлические боковины, на которые монтируются взаимозаменяемые тумбы и полки.

Основные конструктивные материалы: древесностружечная плита ГОСТ 10632-77, шпон строганый ГОСТ 2977-82, пиломатериал хвойных пород ГОСТ 8486-60, труба 20×3 ГОСТ 3262-75*, труба 25×25×3 ГОСТ 8639-82.

Н.контр.	Коростелев		
Рук.гр.	Астапова		
Инженер	Прокопенко		

1.279.9-3-00.00.00.00ТО

Техническое описание

Стадия	Лист	Листов
Р		1

ЦНИИЭП торгово-бытовых зданий и туристских комплексов г. Москва

Инв.№ подл. | Подпись и дата | Взам. инв.№

Обозначение	Марка	Рис	Эскиз	Габаритные размеры, мм L	K	B	Расход материала ДСП, м²	облицовка м²	дерево, м³	Масса, кг
Секция с мойкой										
1.279.9-3-20.00.00.00	СК-1		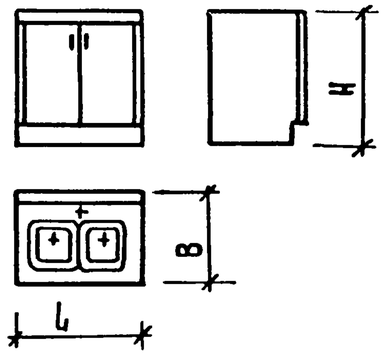	790	850	595	2,31	4,62	0,01	16,25
Секция навесная с сушкой для посуды										
1.279.9-3-21.00.00.00	СК-2		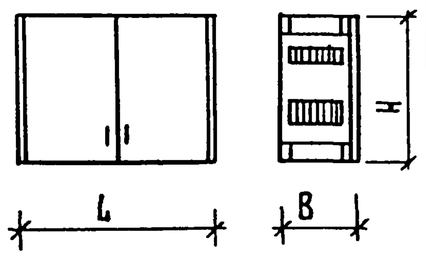	800	600	319	1,34	2,68	0,01	9,75
Секция навесная с сушкой для посуды и хранения салфеток										
1.279.9-3-22.00.00.00	СК-3		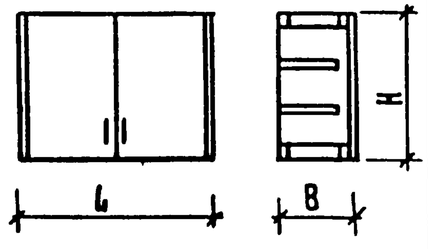	800	600	319	1,64	3,28	0,01	12,00

Н.контр.	Коростелев	
Рук.гр.арх.	Астапова	
Инженер	Проколенко	

1.279.9-3-Н

Номенклатура изделий

Стадия	Лист	Листов
Р	1	4

ЦНИИЭП торгово-бытовых зданий и туристских комплексов г. Москва

Инв.№подл. | Подпись и дата | Взам.инв.№

Формат А3

Обозначение	Марка	Рис	Эскиз	Габаритные размеры, мм			Расход материала			Масса, кг
				L	H	B	ДСП, м²	Облицовка, м²	Сталь, кг	
Стол рабочий										
1.279.9-3-23.00.00.00	СК-4		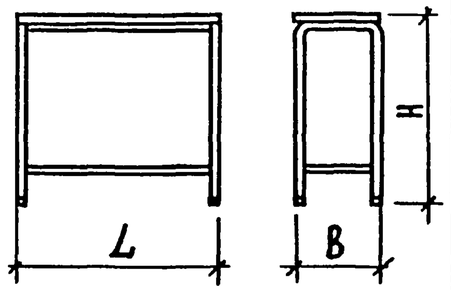	800	850	600	0,5	1,0	10,24	13,74
1.279.9-3-25.00.00.00	СК-5		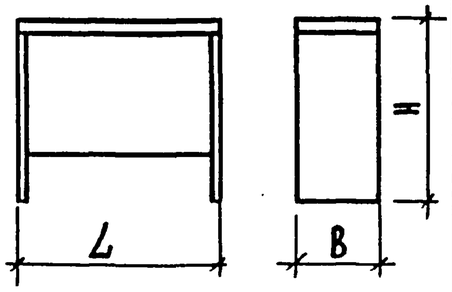	800	850	600	2,1	4,2		15,75
Стол раздаточный										
1.279.9-3-24.00.00.00	СК-6		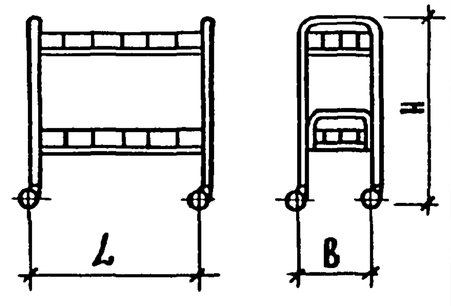	700	770	600			16,1	16,1

Инв.№ подл. | Подпись и дата | Взам. инв.№

Обозначение	Марка	Рис	Эскиз	Габаритные размеры, мм L	H	B	Расход материала ДСП, м²	Облицовка, м²	Сталь, кг	Масса, кг
			Стеллаж							
1.279.9-3-26.00.00.00	СМ-1		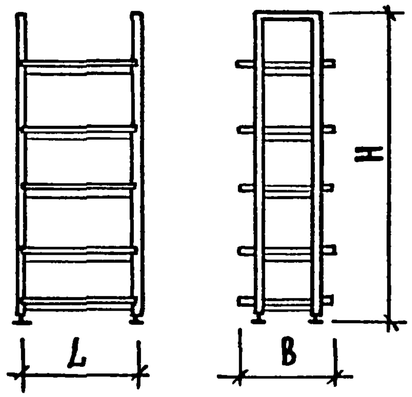	428	2100	614	1,5	4,5	30,18	41,38
-01	СМ-2			814	2100	614	2,5	7,5	35,11	53,86
-02	СМ-3			1200	2100	614	3,6	10,8	39,28	65,53
1.279.9-3-27.00.00.00	СМ-4		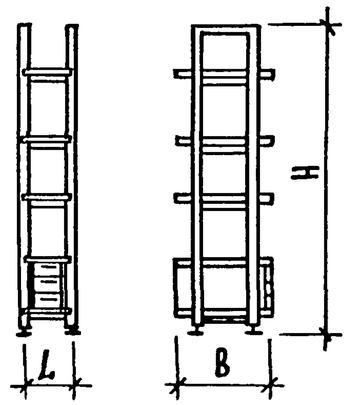	428	2100	612	1,04	3,12	28,18	35,98
1.279.9-3-28.00.00.00	СМ-5		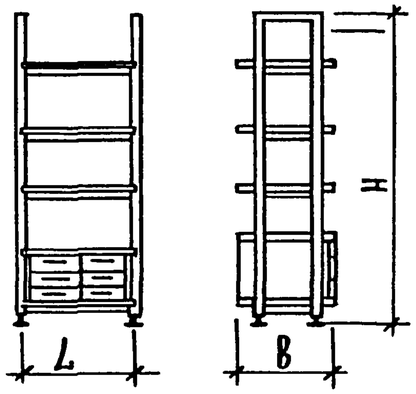	814	2100	612	2,06	6,18	32,10	47,70

Обозначение	Марка	Рис	Эскиз	Габаритные размеры, мм L	H	B	Расход материала ДСП, м²	Облицовка м²	Сталь, кг	Масса кг
			СТЕЛЛАЖ							
1.279.9-3-29.00.00.00	СМ-6		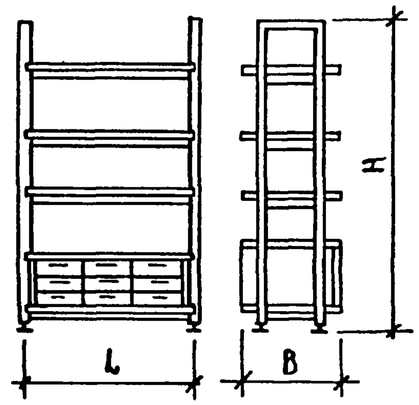	1200	2100	612	3,12	9,36	35,46	57,95
1.279.9-3 30.00.00.00	СМ-7		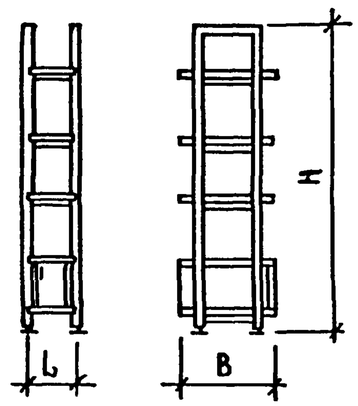	428	2100	612	1,04	3,12	28,18	35,98
1.279.9-3-31.00.00.00	СМ-8		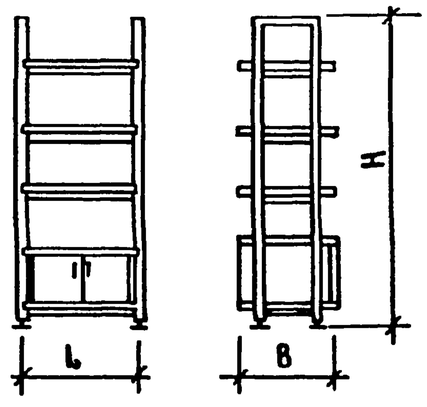	814	2100	612	2,06	6,18	32,10	47,70
-01	СМ-9			1200	2100	612	3,12	9,36	35,46	57,95

Вариант I

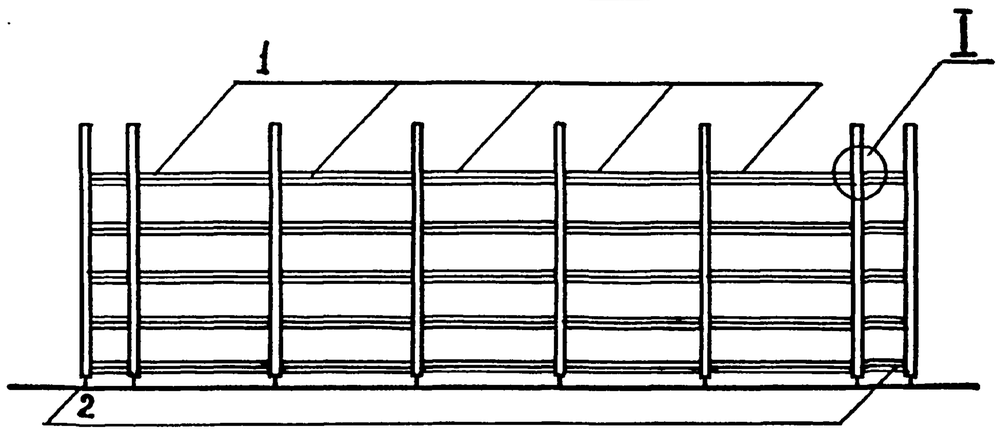

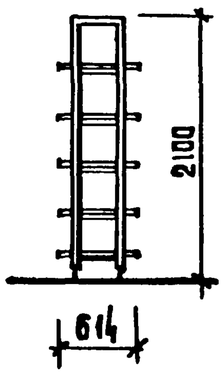

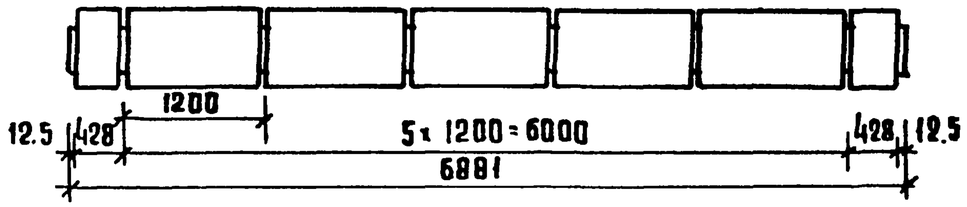

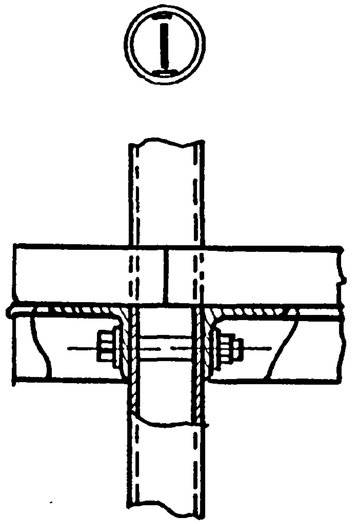

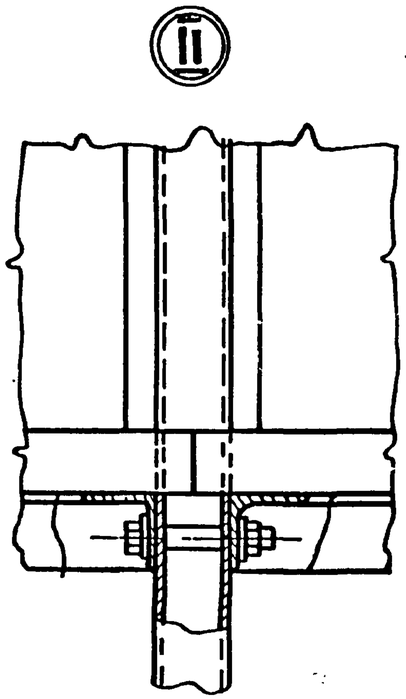

Вариант II

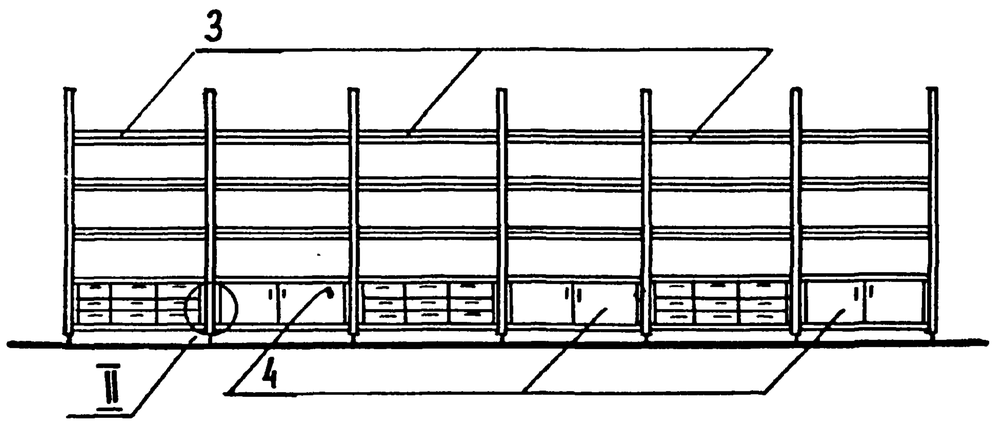

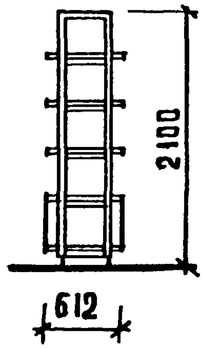

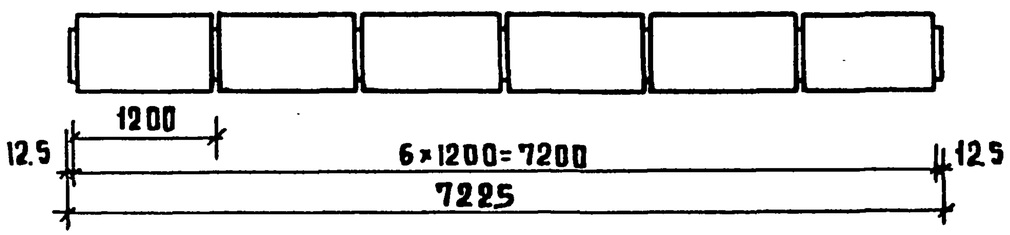

№№ поз.	Наименование изделий	Вариант I		Вариант II	
		Марка	Кол.	Марка	Кол.
1	Стеллаж	СМ-3	5	—	—
2	То же	СМ-1	2	—	—
3	——"——	—	—	СМ-6	3
4	——"——	—	—	СМ-9	3

Инв.№подл. | Подпись и дата | Взам.инв.№

Н.контр.	Коростелев	
Рук.гр.арх	Астапова	
Инженер	Прокопенко	

1.279.9-3-0-02

Пример схемы расположения стеллажей

Стадия	Лист	Листов
Р		1

ЦНИИЭП торгово-бытовых зданий и туристских комплексов г. Москва

19146 11

Формат А3

Вариант I

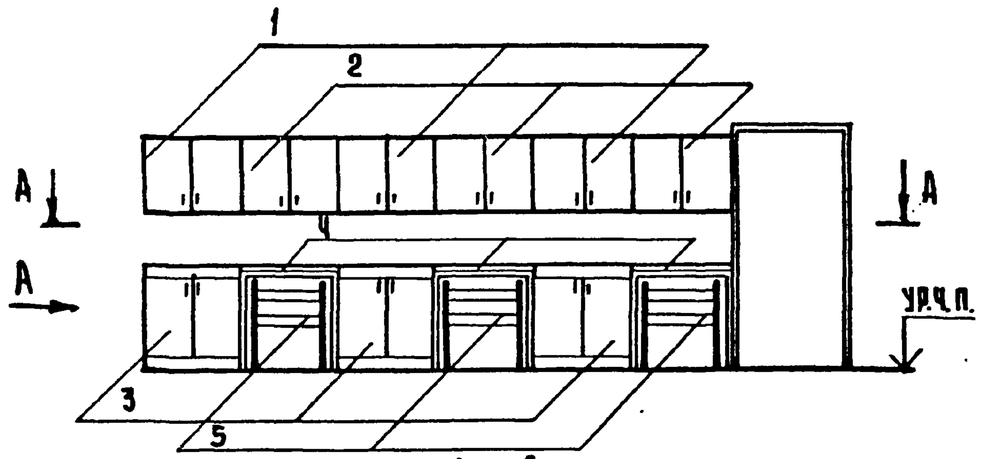

А–А

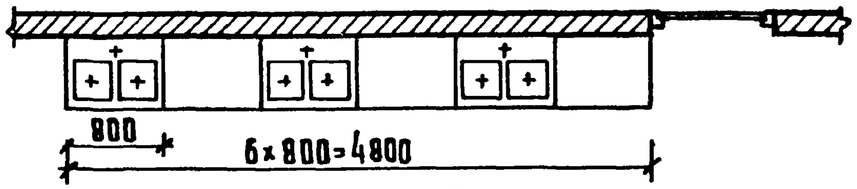

Вариант II

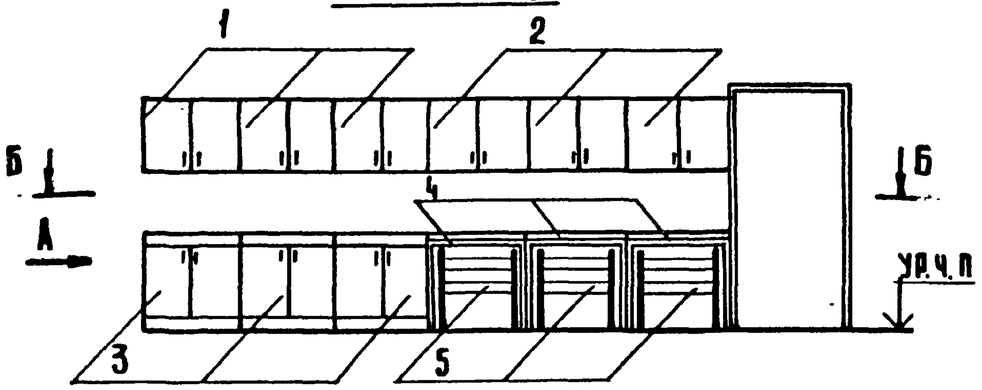

Б – Б

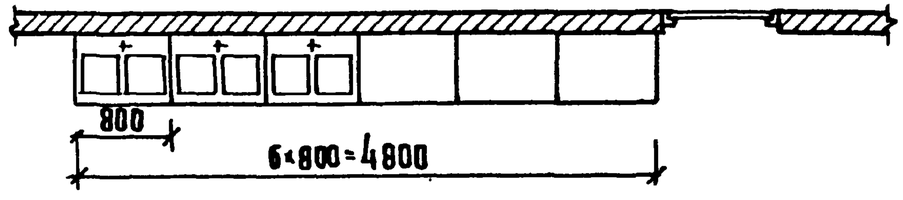

Вид А

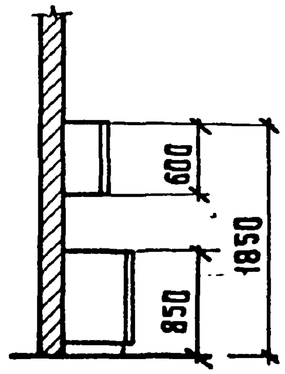

NN поз.	Наименование изделий	Вариант I		Вариант II	
		Марка	Кол	Марка	Кол.
1	Секция навесная с сушкой для посуды	СК-3	3	СК-3	3
2	Секция навесная с сушкой для посуды и хранения салфеток	СК-2	3	СК-2	3
3	Секция с мойкой	СК-1	3	СК-1	3
4	Стол рабочий	СК-4	3	СК-4	3
5	Стол раздаточный	СК-6	3	СК-6	3

Н.контр.	Коростелев	
Рук.гр.арх.	Астапова	
Инженер	Прокопенко	

1.279.9-3-0-03

Пример схемы расположения секций с мойкой и секций навесных

Стадия	Лист	Листов
Р		1

ЦНИИЭП г. Москва — Торгово-бытовых зданий и туристских комплексов

Инв. N подл. | Подпись и дата | Взам. инв. №

Формат	Зона	Поз.	Обозначение	Наименование	Кол.	Примечание
				Документация		
12			1.279.9-3-00.00.00.00ТО	Техническое описание		
12			1.279.9-3-20.00.00.00СБ	Сборочный чертеж		
				Сборочные единицы		
11		1	1.279.9-3-20.01.00.00	Каркас	1	
11		2	1.279.9-3-20.02.00.00	Дверной блок	1	
11		3	1.279.9-3-20.03.00.00	Плинтус	1	
11		4	1.279.9-3-20.00.01.00	Боковина	1	
			-01		1	
				Стандартные изделия		
				Винты		
				ГОСТ 17473-80		
				М5×30.58	8	
				М5×40.58	4	

Инв.№ подл. | Подпись и дата | Взам. инв.№

Н.контр.	Коростелев		
Рук.гр.а	Астапова		
Инженер	Прокопчик		

1.279.9-3-20.00.00.00

Секция с мойкой

Стадия	Лист	Листов
Р	1	2

ЦНИИЭП торгово-бытовых зданий и туристских комплексов г. Москва

Формат А4

Формат	Зона	Поз.	Обозначение	Наименование	Кол.	Примечание
		7		Шайба 5.01.58		
				ГОСТ 6958-78	12	
				Прочие изделия		
				Емкости для		
				кухонной мебели		
		8		14.2.А	1	
		9		14.2.Б	1	
		10		14.2.Д	1	

Инв.№ подл. | Подпись и дата | Взам. инв.№

1.279.9-3-20.00.00.00

Лист 2

Формат А4

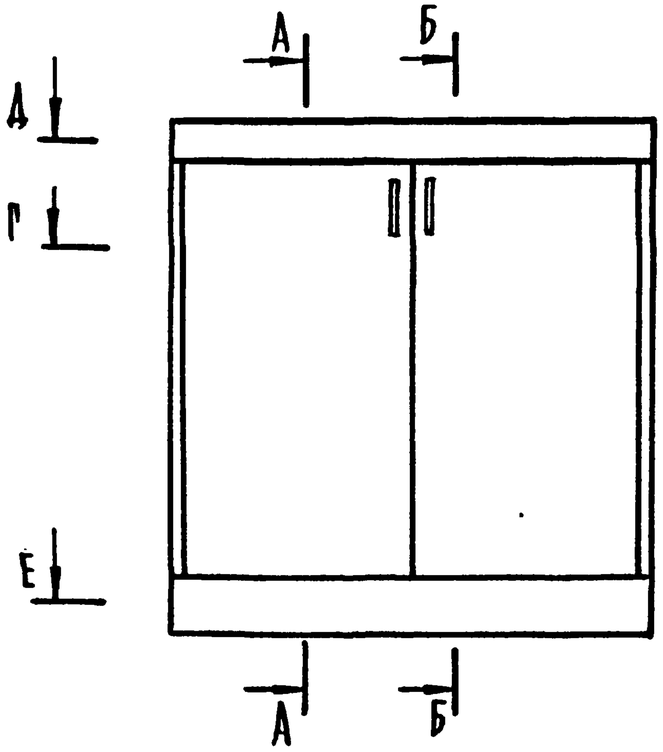

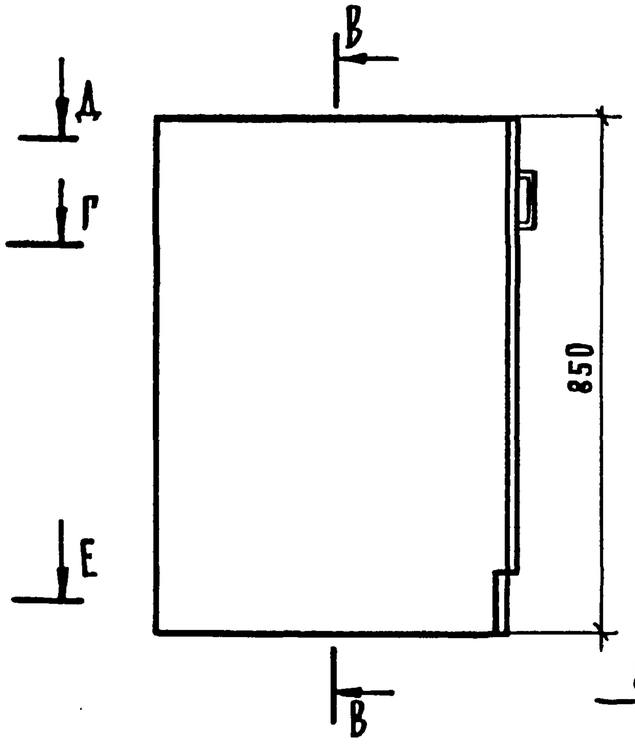

ФАСАД

ДВЕРКИ СЕКЦИИ ОТКРЫТЫ

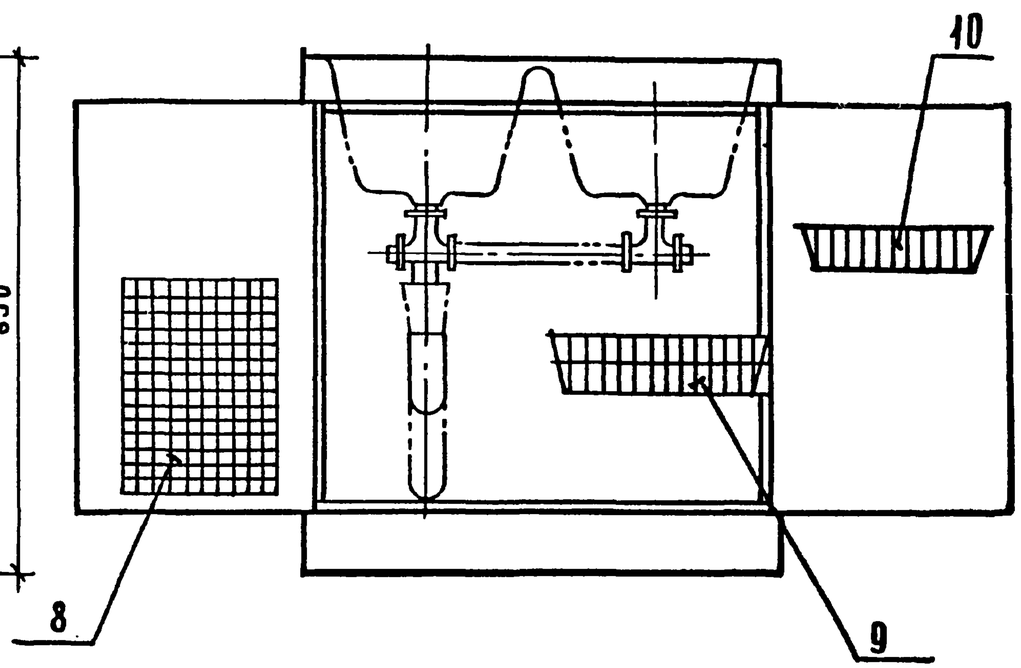

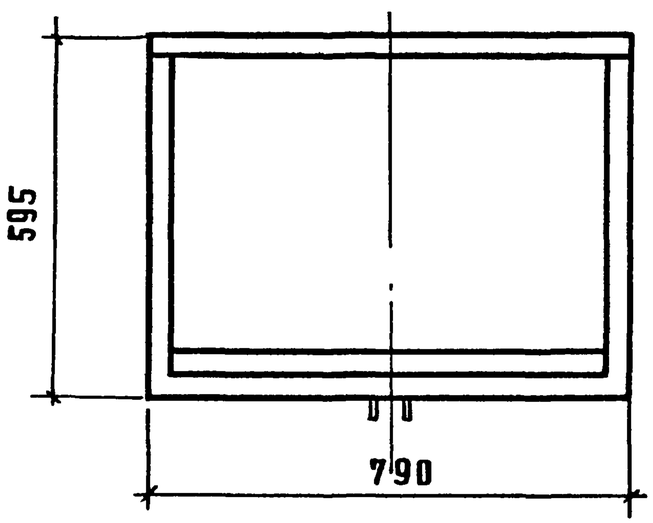

Марка	Расход материала		
	ДСП, м²	Облицовка, м²	Дерево, м³
СК-1	2,31	4,62	0,01

1. 2ˣчашечная мойка показана условно.
2. Щитовые детали секции облицованы декоративным бумажнослоистым пластиком.

Рук. маст.	Биксон	
Ра. инж. м.	Самовер	
Н. контр.	Коростелев	
Рук. гр. арх.	Асталова	
Инженер	Прокопенко	

1.279.9-3-20.00.00.00 СБ

Секции с мойкой

Сборочный чертеж

Стадия	Масса	Масштаб
Р	16,25	1:10
Лист 1	Листов 3	

ЦНИИЭП торгово-бытовых зданий и туристских комплексов г. Москва

19146 14

Формат А3

Инв. № подл. | Подпись и дата | Взам. инв. №

В – В

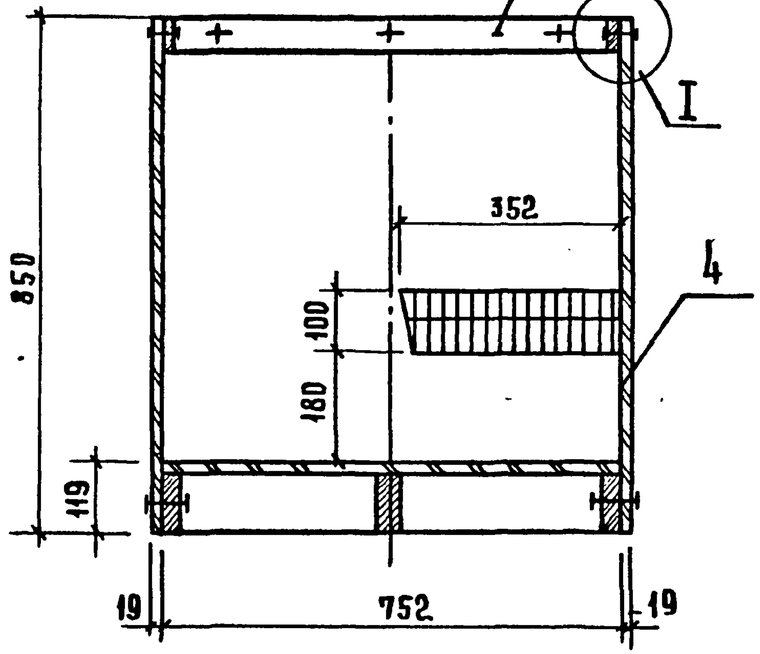

Г – Г

А – А

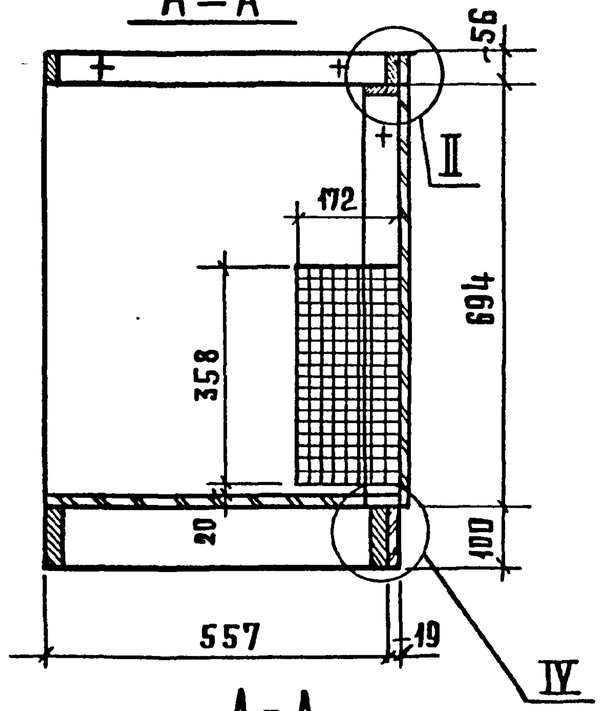

Д – Д

Б – Б

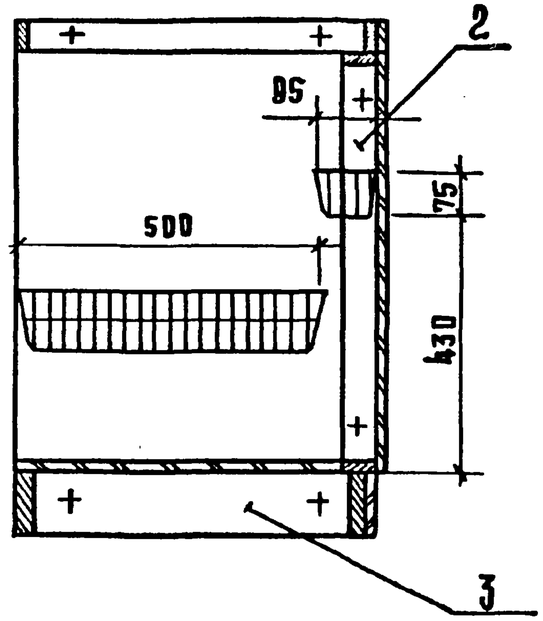

Е – Е

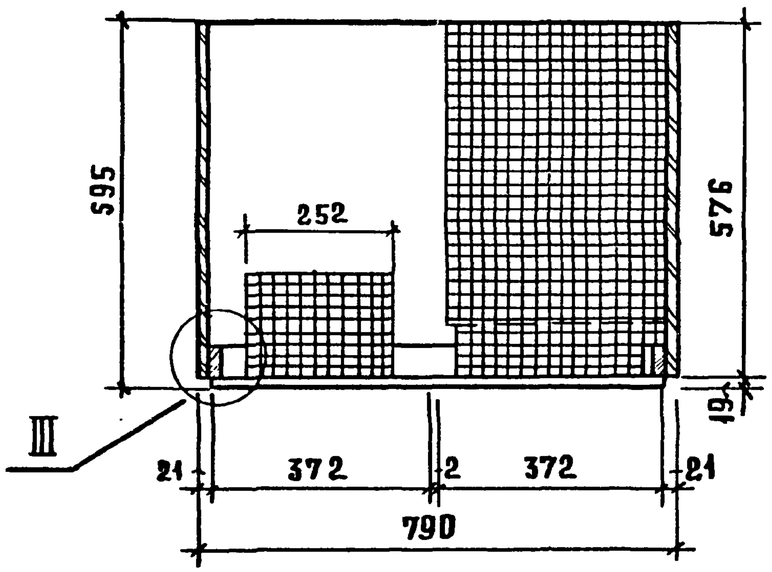

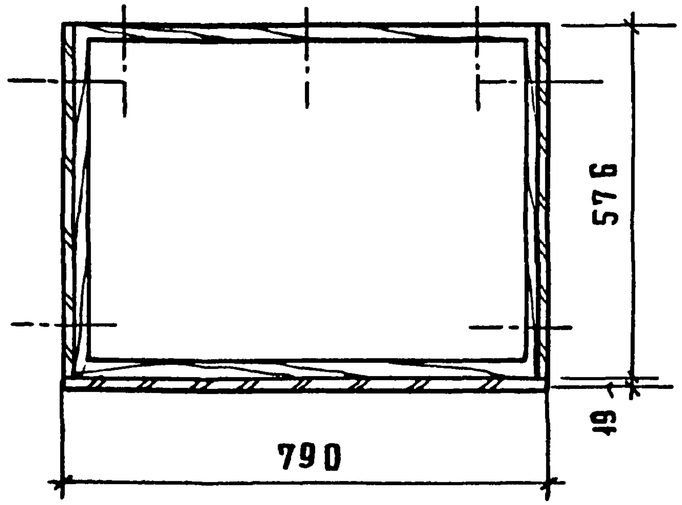

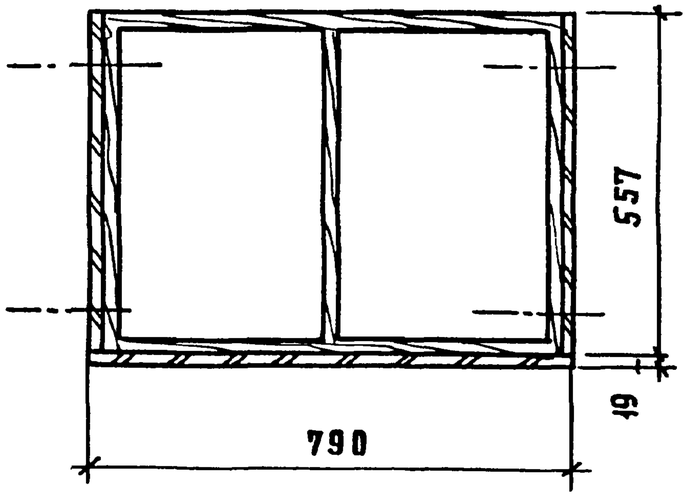

Инв.№ подл. | Подпись и дата | Взам. инв.№

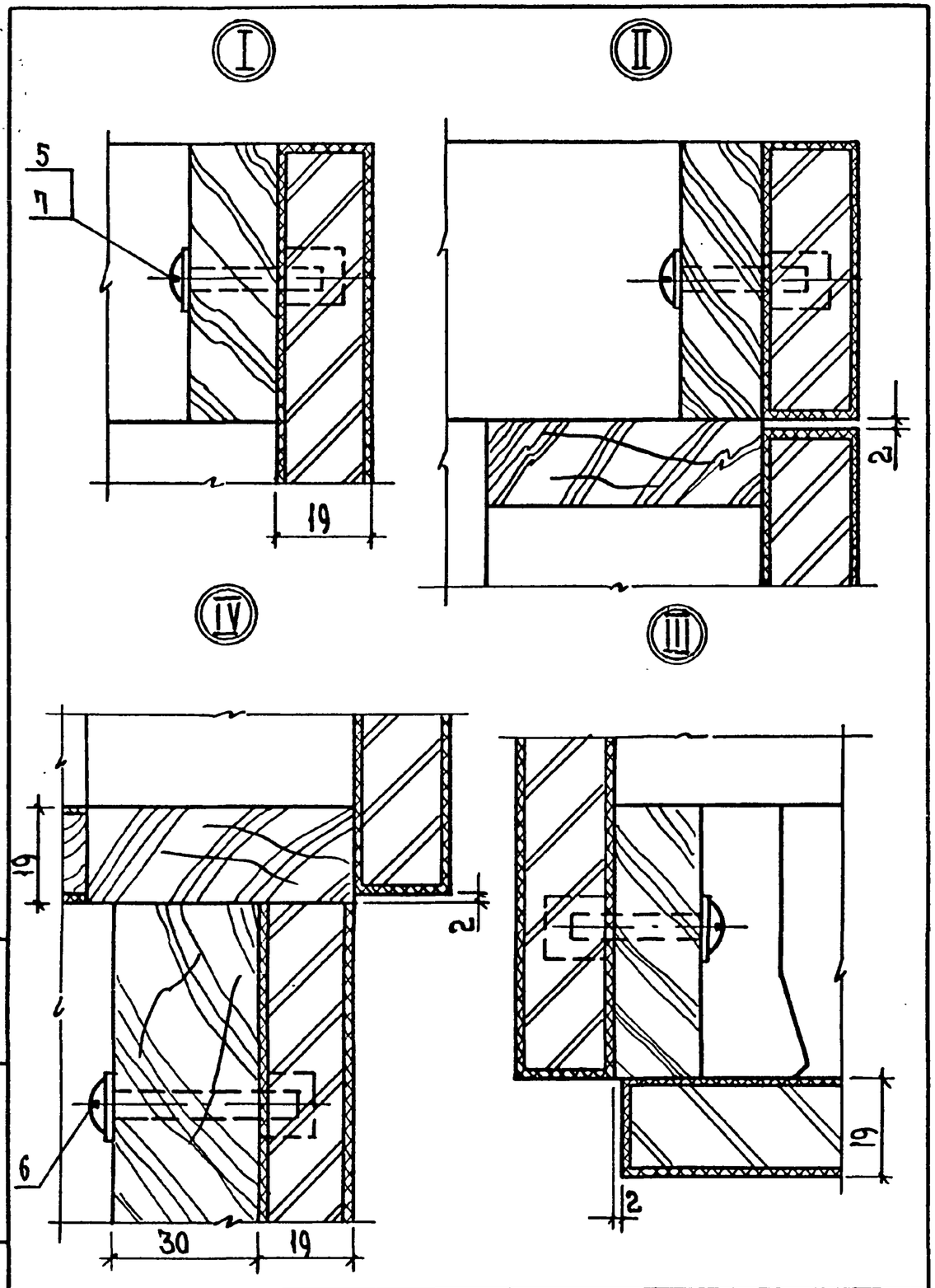

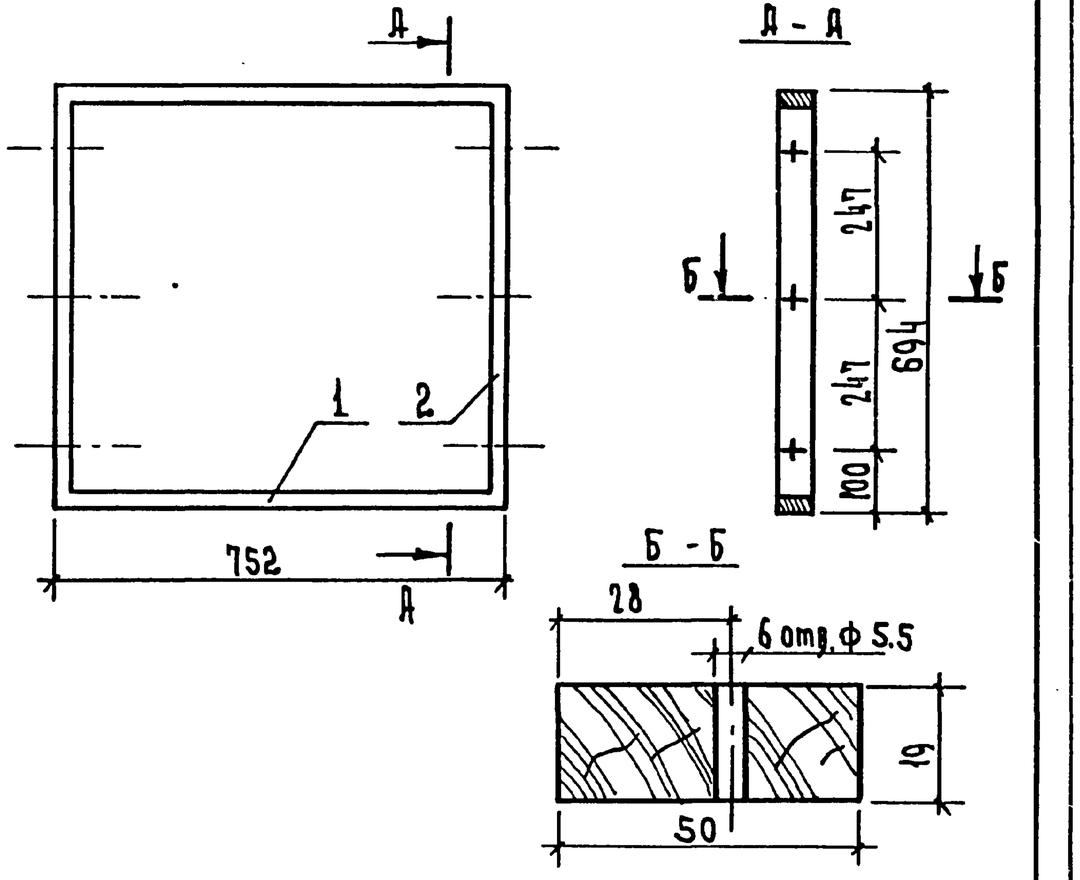

Формат	Зона	Поз.	Обозначение	Наименование	Кол	Примечание
				Детали		
				Пиломатериал хвойных		
				пород ГОСТ 8486-66		
Б.Ч		1	1.279.9-3-20.02.01.01	Брусок 752 х 56 х 19	2	
Б.Ч		2	1.279.9-3-20.02.01.02	694 х 56 х 19	2	

1.279.9-3-20.02.01.00

Каркас	Стадия	Масса	Масштаб
	Р		1:10
	Лист	Листов	
	Торгово-бытовых зданий и туристских комплексов г. Москва		

Н.контр. Коростелев
Рук.гр. Астапова
Инженер Прокофенко

Инв.№ подл. | Подп. и дата | Взам.инв.№

1.279.9-3-20.00.00.00 СБ

Лист 3

Формат А4

19146 16

Формат А4

Формат	Зона	Поз.	Обозначение	Наименование	Кол.	Примечание
				Документация		
11			1.279.9-3-20.03.02.00 СБ	Сборочный чертеж		
				Детали		
Б.Ч		1	1.279.9-3-20.03.02.01	Щит		
				Плита древесностружечная		
				ГОСТ 10632-77		
				790 х 100 х 16	1	
				Прочие изделия		
		2		Гайка 2.3.2	4	
				Материалы		
		3		Пластик бумажнослоистый		
				ГОСТ 9590-76	$м^2$	0.2

Инв.N подл.	Подп. и дата	Взам. инв.N

Н.контр.	Коростелев		1.279.9-3-20.03.02.00
Рук.гр.	Астапова		
Инж.	Прокопенко		Щит

Стадия	Лист	Листов
Р		1

ЦНИИЭП г. Москва — торгово-бытовых зданий и туристских комплексов

Формат А4

Формат	Зона	Поз.	Обозначение	Наименование	Кол.	Примечание
				Документация		
12			1.279.9-3-20.01.00.00 СБ	Сборочный чертеж		
				Сборочные единицы		
11		1	1.279.9-3-20.01.01.00	Щит	1	
				Детали		
				Брусок		
				Пиломатериал хвойных		
				пород ГОСТ 8486-66		
Б.Ч		2	1.279.9-3-20.01.00.01	576 х 56 х 19	2	
Б.Ч		3	1.279.9-3-20.01.00.02	790 х 56 х 19	2	
				Стандартные изделия		
		4		Винт М5 х 30.58		
				ГОСТ 17473-80	3	
		5		Шайба 5.01.05		
				ГОСТ 6958-78	3	

Инв.N подл.	Подп. и дата	Взам. инв.N

Н.контр.	Коростелев		1.279.9-3-20.01.00.00
Рук.гр.	Астапова		
Инж.	Прокопенко		Каркас

Стадия	Лист	Листов
Р		1

ЦНИИЭП г. Москва — торгово-бытовых зданий и туристских комплексов

Формат А4

А - А

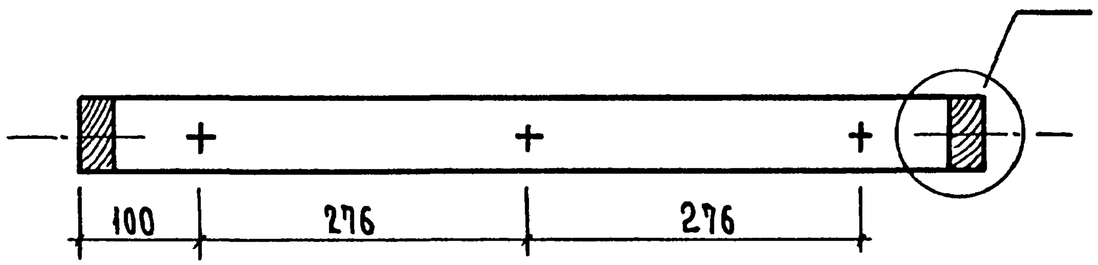

Б - Б

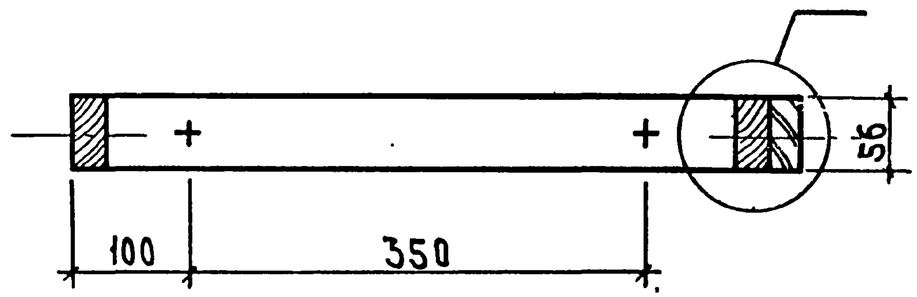

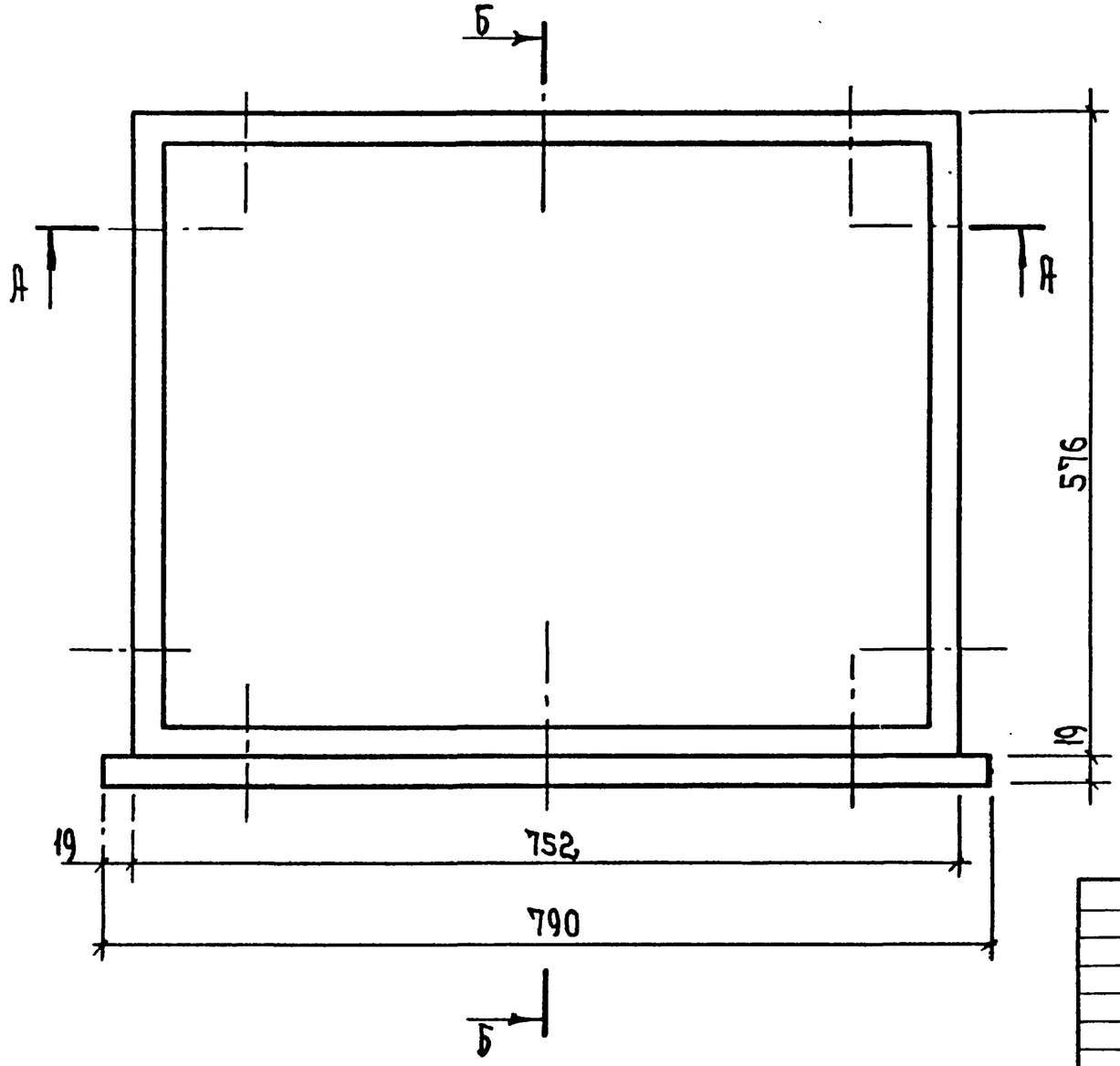

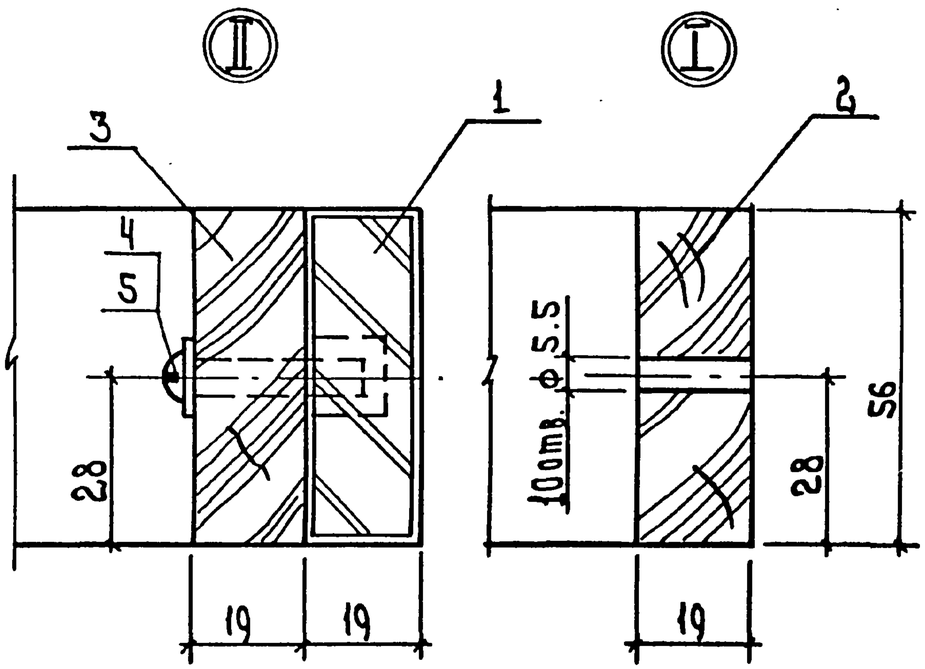

ИНВ.N подл. | Подп. и дата | Взам. инв.N

			1.279.9-3-20.01.00.00 СБ		
			Каркас Сборочный чертеж	Стадия: Р	Масса:	Масшт.: 1:5
				Лист	Листов 1
Н. контр.	Коростелев			ЦНИИЭП торгово-бытовых зданий и туристских комплексов г. Москва	
Рук. гр. АРХ	Останова				
Инженер	Прокопенко				

Формат А3

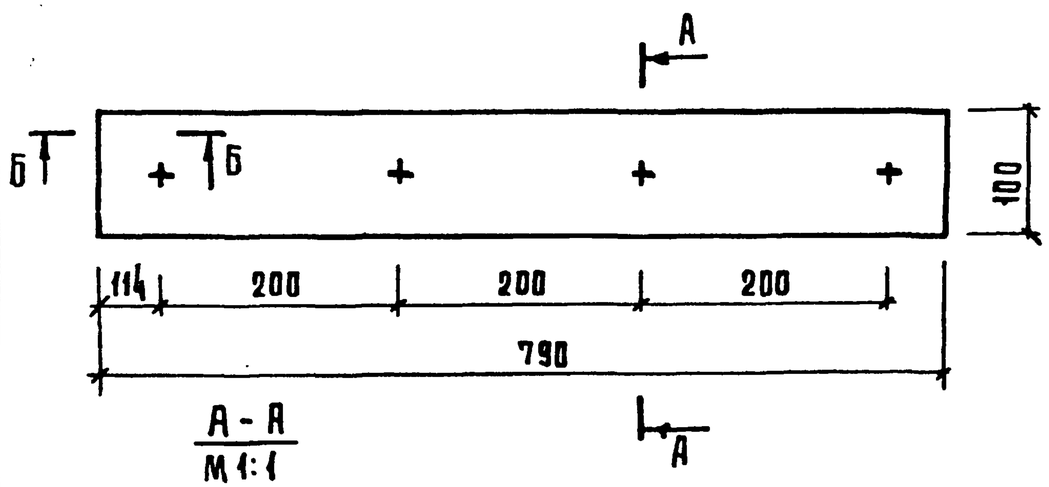

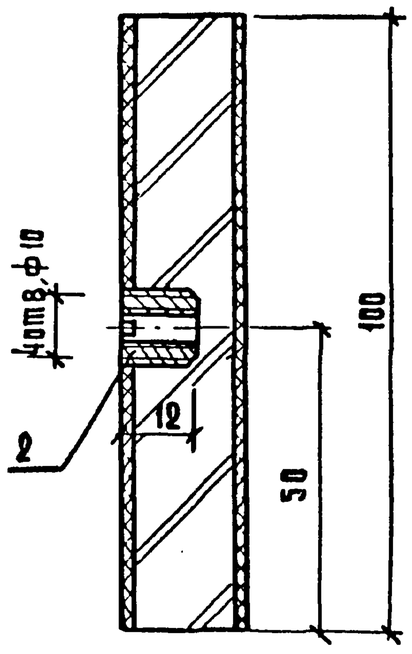

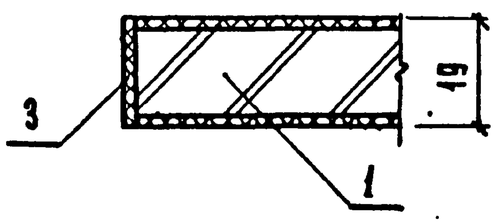

Б - Б
М 1:1

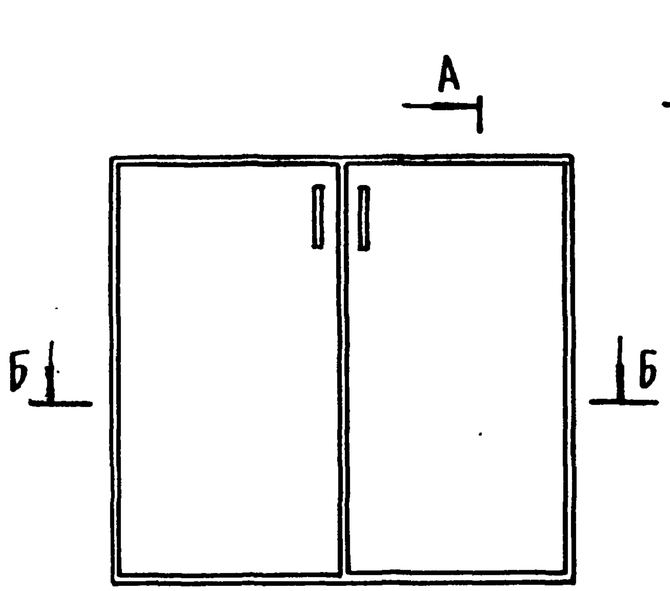

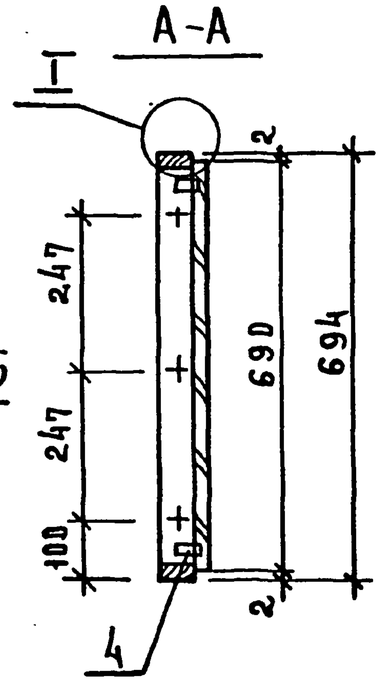

Формат	Зона	Поз.	Обозначение	Наименование	Кол.	Примечание
				Сборочные единицы		
А1		1	1.279.9-3-20.02.01.00	Каркас	1	
А1		2	1.279.9-3-21.00.03.00-02	Дверка	1	
		3	-03	Дверка	1	
				Прочие изделия		
		4		Петля 3.12.А	4	

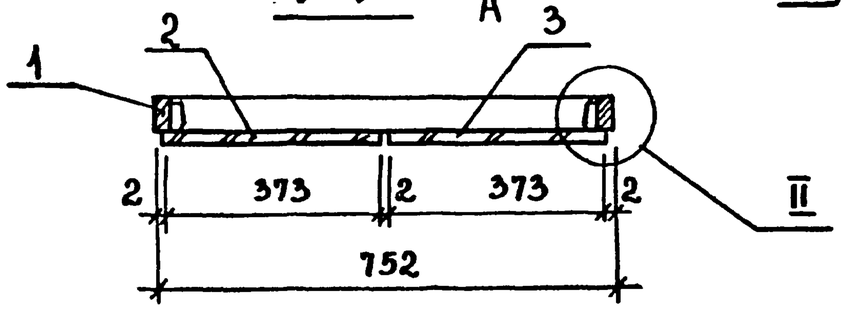

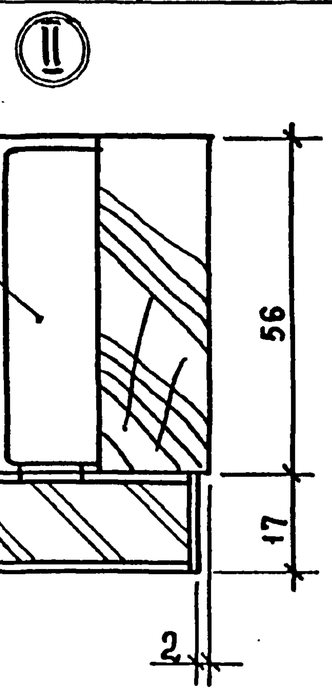

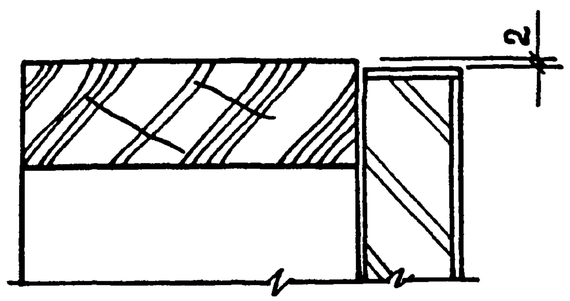

Инв.№подл. | Подпись и дата | Взам.инв.№

Н.контр	Коростелев		
Рук.гр.	Астапова		
Инж.	Прокопенко		

1.279.9-3-20.02.00.00

Дверной блок

Стадия	Масса	Масштаб
Р		1:10
Лист	Листов 1	

ЦНИИЭП торгово-бытовых зданий и туристских комплексов

Формат	Зона	Поз.	Обозначение	Наименование	Кол.	Примечание
				Документация		
11			1.279.9-3-20.00.01.00 СБ	Сборочный чертеж		
				Детали		
Б.Ч		1	1.279.9-3-20.00.01.01	Щит		
				Плита древесностружеч-		
				ная ГОСТ 10632-77		
				850 х 576 х 16	1	
				Прочие изделия		
		2		Гайка 2.3.2	7	Каталог меб. ф-ки
				Материал		
		3		Пластик бумажнослоис-		
				тый ГОСТ 9590-76	1.0	м²

Инв. N подл. | Подп. и дата | Взам. инв. N

Н. контр.	Коростелев		1.279.9-3-20.00.01.00
Рук. гр.	Останова		Боковина
Инжен.	Прокопенко		Стадия Р; Лист; Листов 1
			ЦНИИЭП г. Москва — торгово-бытовых зданий и туристских комплексов

Формат А4

Формат	Зона	Поз.	Обозначение	Наименование	Кол	Примечание
				Документация		
12			1.279.9-3-20.03.00.00 СБ	Сборочный чертеж		
				Сборочные единицы		
11		1	1.279.9-3-20.03.01.00	Щит	1	
11		2	1.279.9-3-20.03.02.00	Щит	1	
				Детали		
				Брусок		
				Пиломатериал хвойных		
				пород ГОСТ 8486-66		
Б.Ч		3	20.03.00.01	557 х 100 х 30	3	
Б.Ч		4	20.03.00.02	790 х 100 х 30	2	
				Стандартные изделия		
		5		Шуруп А 4.5 х 30		
				ГОСТ 1145-80	9	
		6		Винт М5 х 40.58		
				ГОСТ 17473-80	4	
		7		Шайба 5.01.05		
				ГОСТ 6958-78	4	

Инв. N подл. | Подп. и дата | Взам. инв. N

Н. контр.	Коростелев		1.279.9-3-20.03.00.00
Рук. груп.	Останова		Пальтус
Инжен.	Прокопенко		Стадия Р; Лист; Листов 1
			ЦНИИЭП г. Москва — торгово-бытовых зданий и туристских комплексов

Формат А4

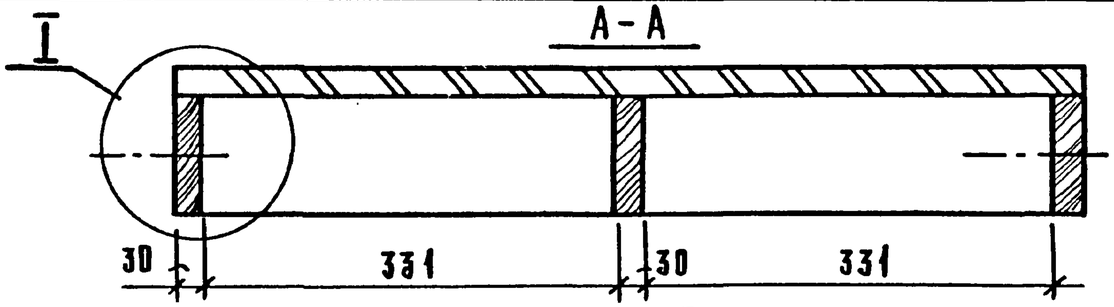

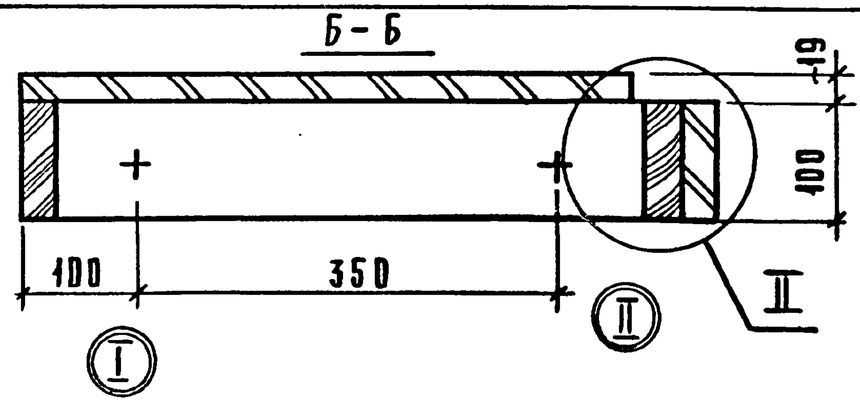

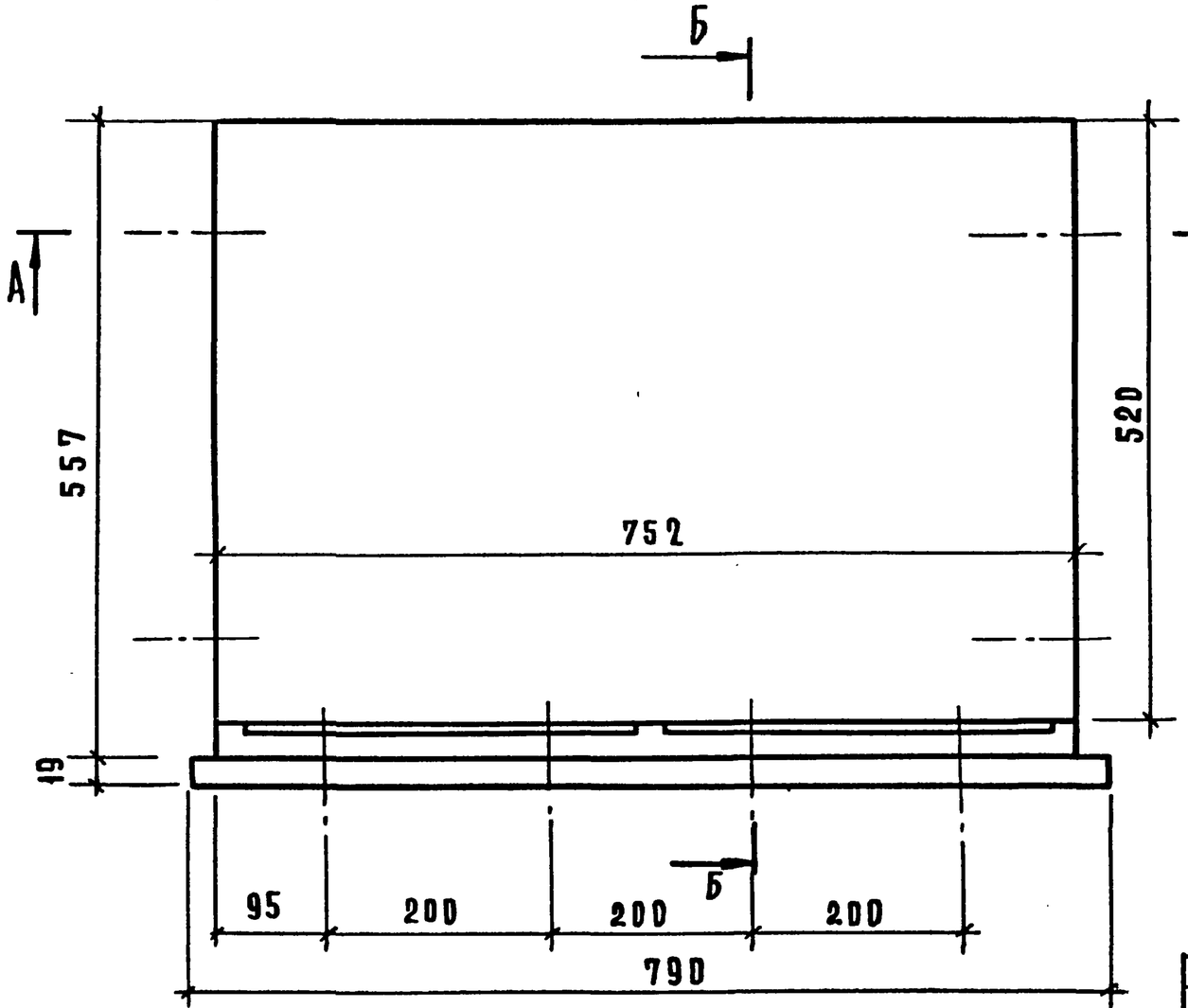

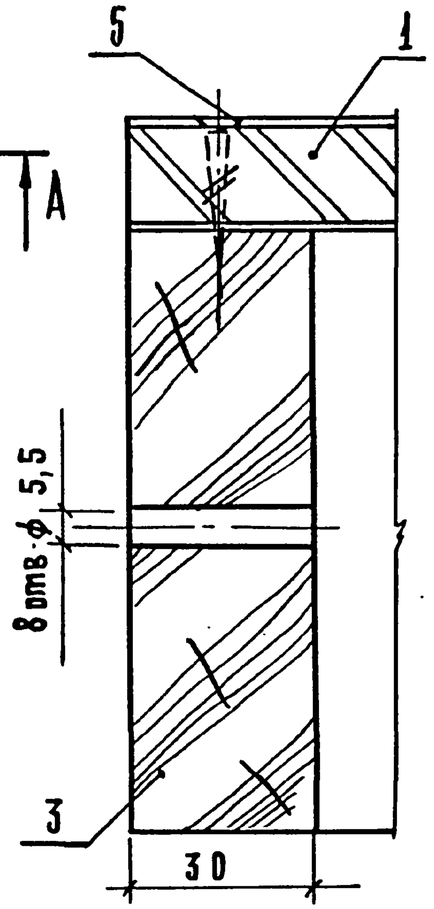

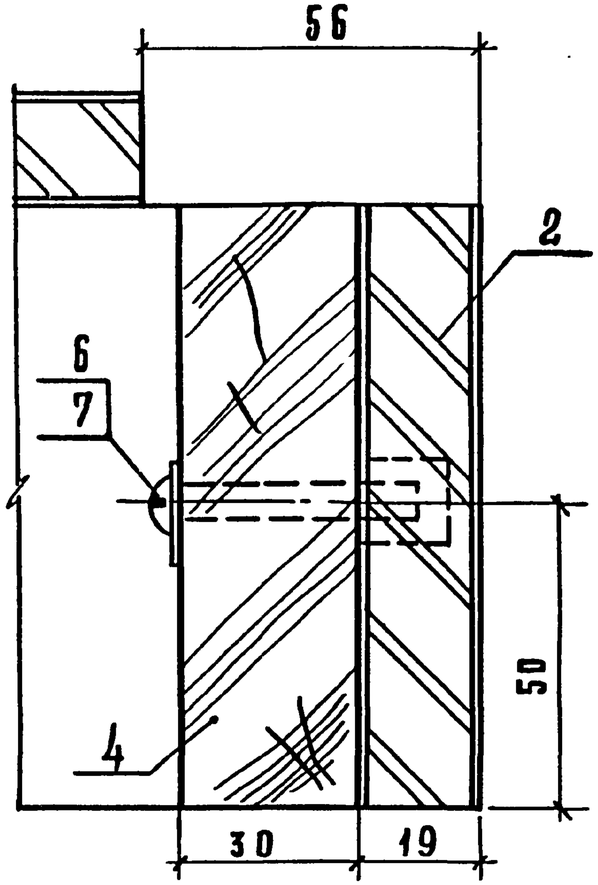

Н.контр.	Коростелев		
Рук.гр.арх.	Асталова		
Инженер	Прокопенко		

1.279.9-3-20.03.00.00 СБ

Планшет

Сборочный чертеж

Стадия	Масса	Масштаб
Р		1:5
Лист	Листов 1	

ЦНИИЭП торгово-бытовых зданий и туристских комплексов г.Москва

Инв.№ подл. | Подпись и дата | Взам.инв.№

19146 22 Формат А3

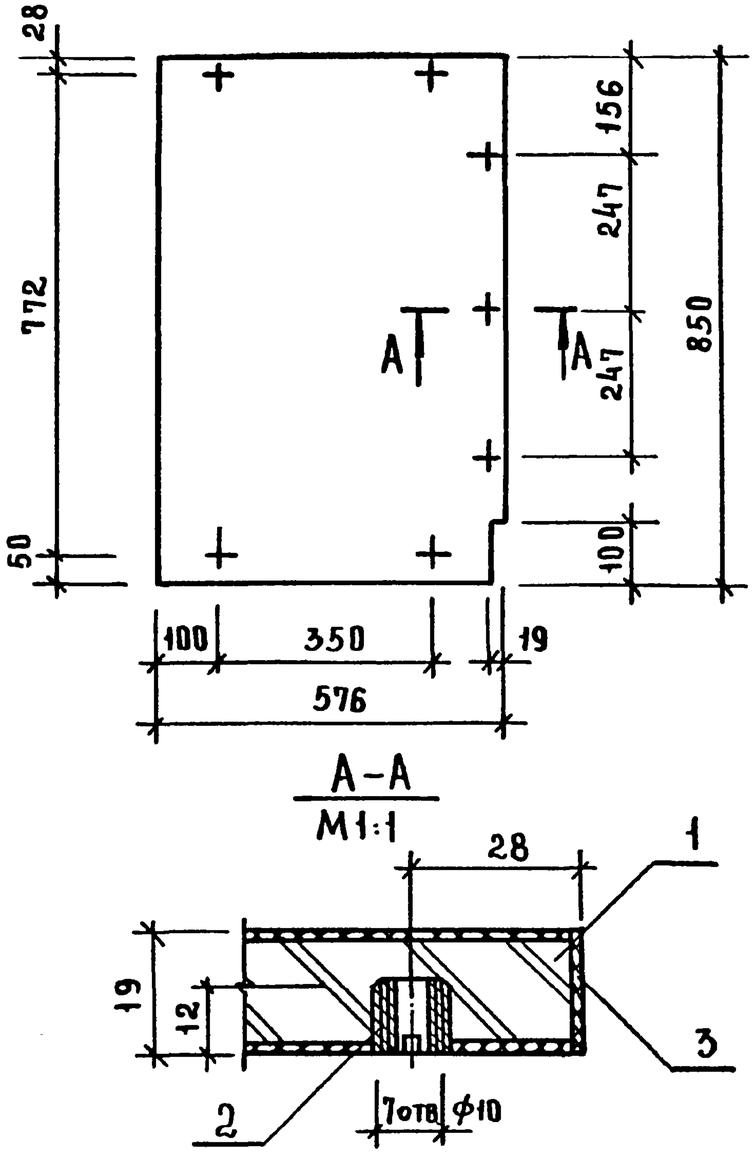

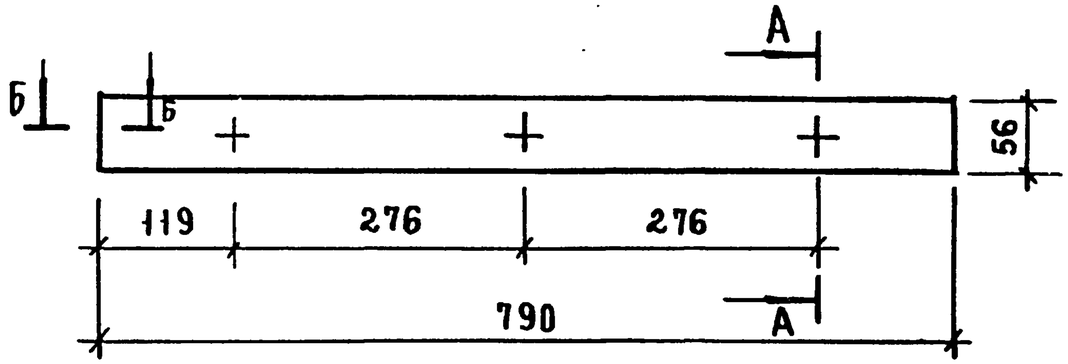

А – А
М1:1

Б – Б
М1:1

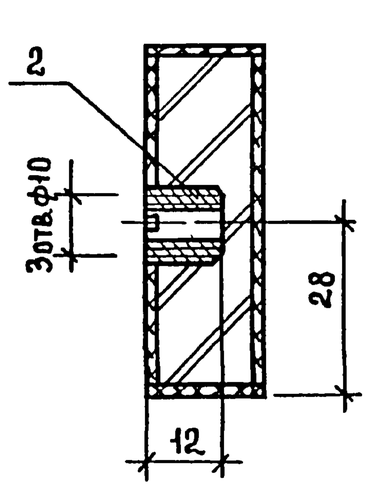

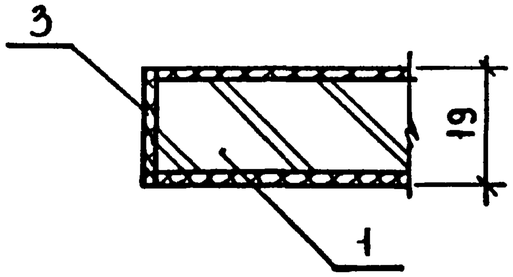

				1.279.9-3-20.00.01.00 СБ	
				Боковина Сборочный чертеж	Стадия: Р; Масса: ; Масштаб: 1:10
					Лист; Листов 1
Н.контр	Коростелев			ЦНИИЭП торгово-бытовых зданий и туристских комплексов г. Москва	
Рук.гр.	Астапова				
Инж.	Прокопенко				

Инв.№ подл | Подпись и дата | Взам.инв.№

Формат А4

				1.279.9-3-20.01.01.00 СБ	
				Щит Сборочный чертеж	Стадия: Р; Масса: ; Масштаб: 1:5
					Лист; Листов 1
Н.контр	Коростелев			ЦНИИЭП торгово-бытовых зданий и туристских комплексов г. Москва	
Рук.гр	Астапова				
Инж.	Прокопенко				

Инв.№ подл | Подпись и дата | Взам.инв.№

Формат А4

Формат	Зона	Поз.	Обозначение	Наименование	Кол.	Примечание
				Документация		
11			1.279.9-3-20.01.01.000СБ	Сборочный чертеж		
				Детали:		
БЧ		1	1.279.9-3-20.01.01.01	Щит		
				Плита древесностружечная		
				ГОСТ 10632-77		
				790×56×16	1	
				Прочие изделия		
		2		Гайка 2.3.2	3	
				Материалы		
		3		Пластик бумажнослоистый		
				ГОСТ 9590-76	0.2	м²

Инв.№подл. | Подпись и дата | Взам. инв.№

Н.контр.	Коростелев		1.279.9-3-20.01.01.00
Рук.гр.	Астапова		Щит
Инж.	Прокопенко		Стадия Р; Лист; Листов 1

ЦНИИЭП г. Москва — торгово-бытовых зданий и туристских комплексов

Формат А4

Формат	Зона	Поз.	Обозначение	Наименование	Кол.	Примечание
				Документация		
12			1.279.9-3-23.00.00.000СБ	Сборочный чертеж		
				Сборочные единицы		
11		1	1.279.9-3-23.00.01.00	Боковина	2	
11		2	1.279.9-3-23.00.02.00	Связь верхняя	2	
11		3	1.279.9-3-23.00.03.00	Связь нижняя	1	
11		4	1.279.9-3-23.00.04.00	Крышка	1	
				Стандартные изделия		
				Винты		
				ГОСТ 17473-80		
		5		М5×30.58	6	
		6		М5×40.58	4	

Инв.№подл. | Подпись и дата | Взам. инв.№

Н.контр.	Коростелев		1.279.9-3-23.00.00.00
Рук.гр.	Астапова		Стол рабочий
Инж.	Прокопенко		Стадия Р; Лист; Листов 1

ЦНИИЭП г. Москва — торгово-бытовых зданий и туристских комплексов

Формат А4

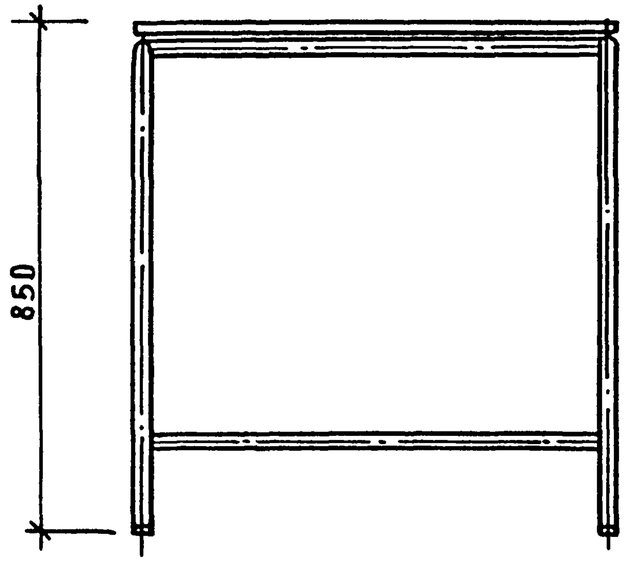

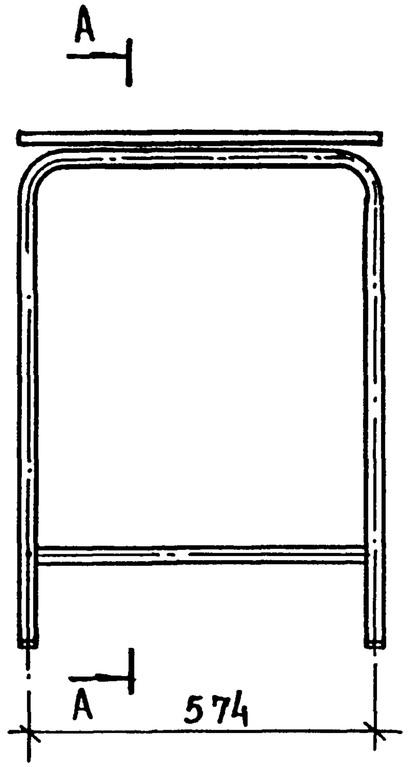

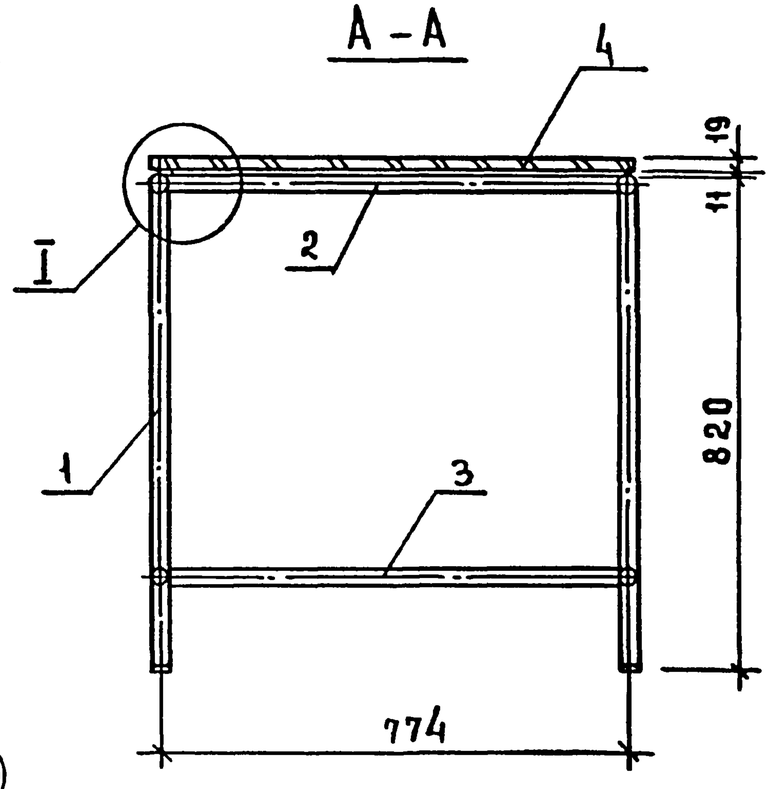

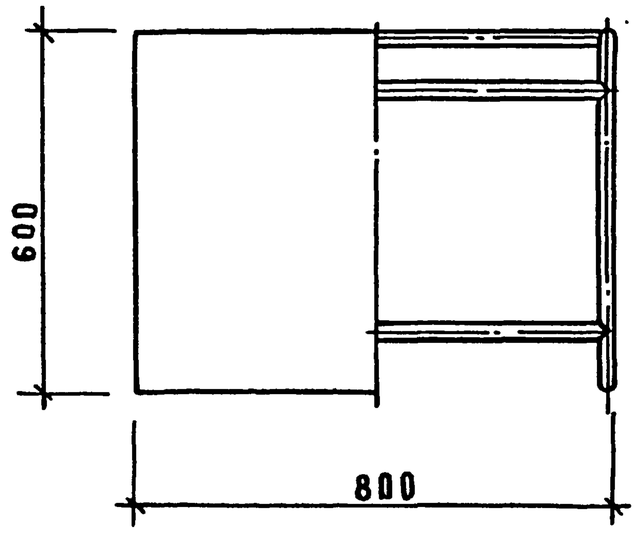



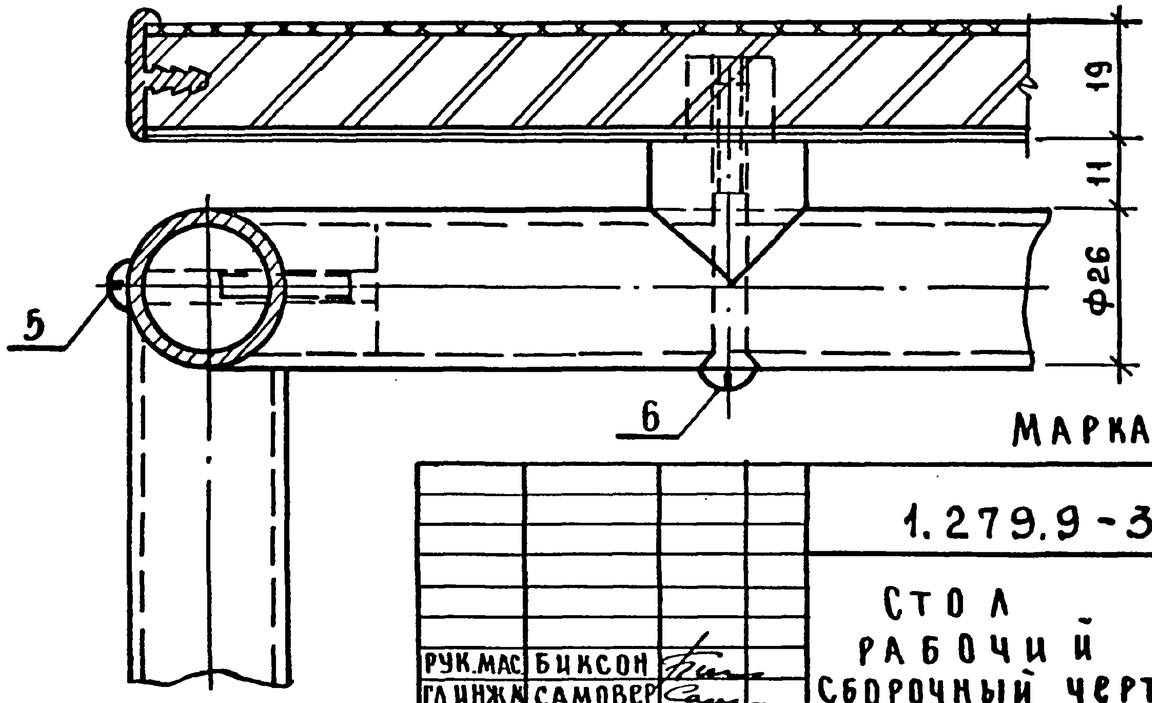

Марка изделия СК-4

			1.279.9-3-23.00.00 00 СБ
РУК.МАС.	БИКСОН		СТОЛ РАБОЧИЙ СБОРОЧНЫЙ ЧЕРТЕЖ
ГЛ.ИНЖ.Л	САМОВЕР		
Н.КОНТР	КОРОСТЕЛЕВ		
РУК.ГР.АР.	АСТАПОВА		
ИНЖЕНЕР	ПРОКОПЕНКО		

СТАДИЯ	МАССА	МАСШТАБ
Р	11.9	1:10
ЛИСТ	ЛИСТОВ 1	

ЦНИИЭП торгово-бытовых зданий и туристских комплексов г. Москва

ИНВ.№ ПОДЛ. | ПОДПИСЬ И ДАТА | ВЗАМ.ИНВ.№

Формат	Зона	Поз.	Обозначение	Наименование	Кол.	Примечание
				Документация		
12			21.00.00.00 СБ	Сборочный чертеж		
12			1.279.9-3-00.00.00.00ТО	Техническое описание		
				Сборочные единицы		
11		1	1.279.9-3-21.00.01.00	Каркас	2	
11		2	1.279.9-3-21.00.02.00	Щит	2	
11		3	1.279.9-3-21.00.03.00	Дверка	1	
			-01		1	
				Детали		
11		4	1.279.9-3-21.00.00.01	Поддон	1	
				Стандартные изделия		
		5		Винт М5×25.58		
				ГОСТ 17473-80	8	
		6		Шайба 5.01.05		
				ГОСТ 6958-78	8	
		7		Шуруп А5×15		
				ГОСТ 1146-80	8	
				Прочие изделия		
		8		Петля 3.12.А	4	
		9		Сушитель кухонный	1	
		10		То же 14.3	1	
		11		Навеска 5.1-в	2	

Инв.№ подл. | Подпись и дата | Взам. инв.№

			1.279.9-3-21.00.00.00			
Н.контр.	Коростелев		Секция навесная с сушкой для посуды	Стадия: Р	Лист	Листов: 1
Рук.гр.	Астапова			ЦНИИЭП г. Москва		Торгово-бытовых зданий и туристских комплексов
Инж.	Прокопенко					

Формат А4

Формат	Зона	Поз.	Обозначение	Наименование	Кол.	Примечание
				Документация		
11			1.279.9-3-21.00.01.00СБ	Сборочный чертеж		
				Детали		
				Брусок		
				Пиломатериалы хвойных		
				пород ГОСТ 8486-66		
6.4		1		762×56×19	2	
6.4		2		300×56×19	2	
6.4		3		300×45×19	1	

Инв.№ подл. | Подпись и дата | Взам. инв.№

			1.279.9-3-21.00.01.00			
Н.контр.	Коростелев		Каркас	Стадия: Р	Лист	Листов: 1
Рук.гр.	Астапова			ЦНИИЭП г. Москва		Торгово-бытовых зданий и туристских комплексов
Инж.	Прокопенко					

Формат А4

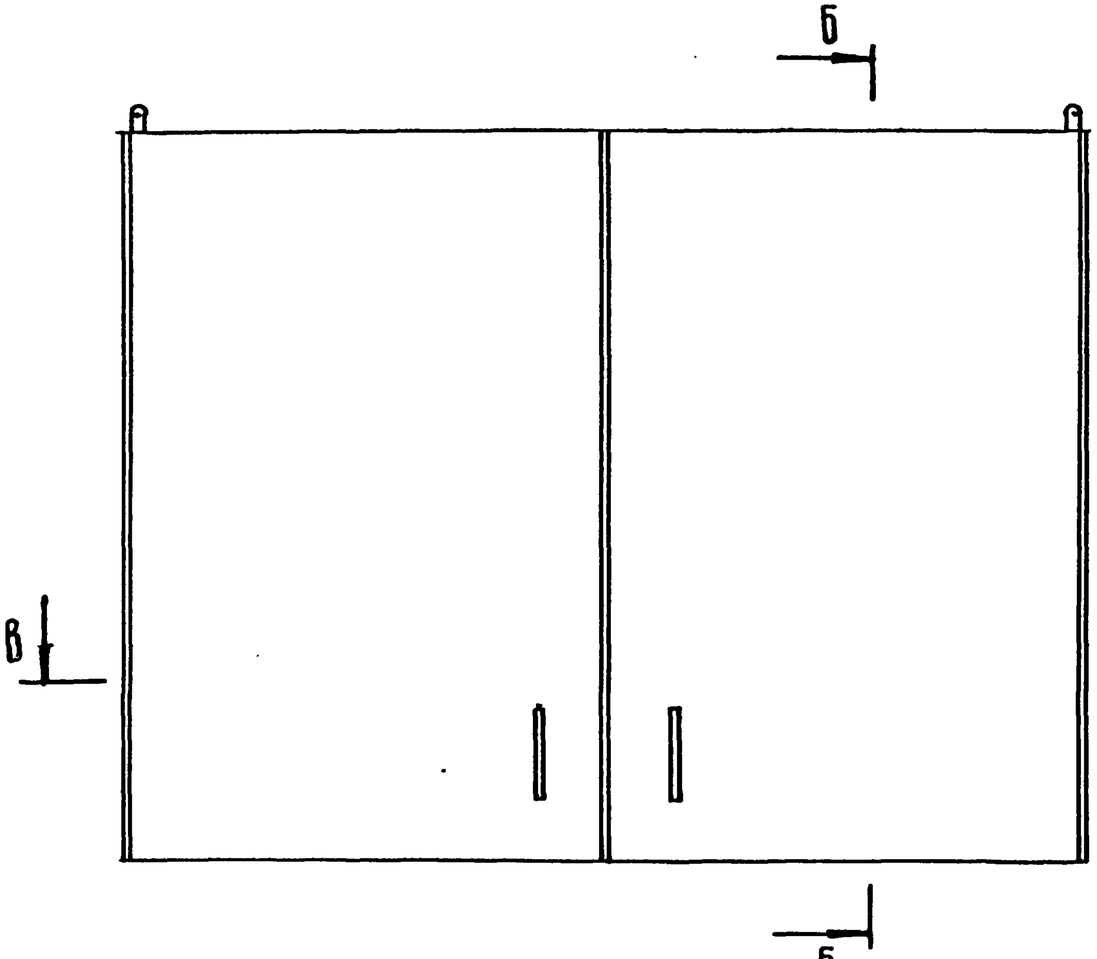

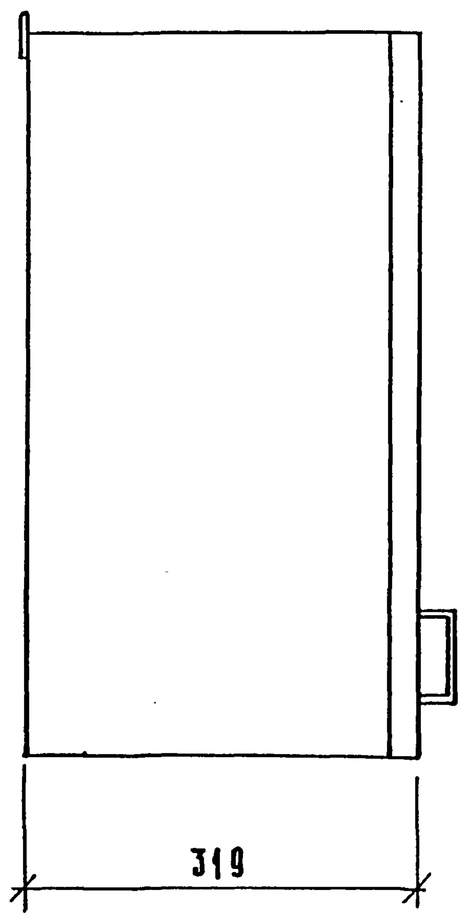

Б–Б

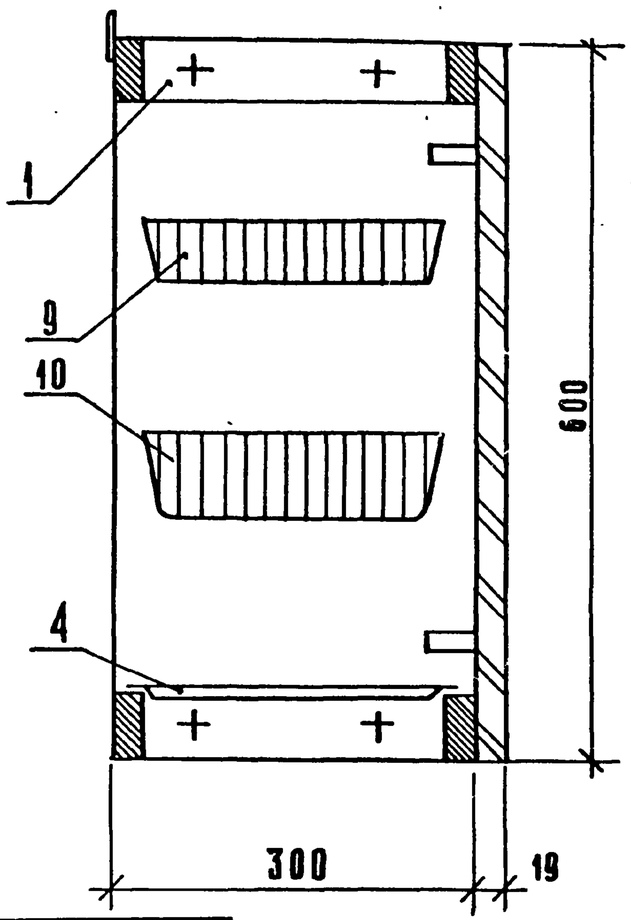

Марка	Расход материала	
	ДСП м²	Облицовка м²
СК-1	1.34	2.68

Рук. маст.	Биксон	
Гл. инж. м.	Самовер	
Н. контр.	Коростелев	
Рук. гр. арх	Астапова	
Инженер	Прокопенко	

1.279.9-3-21.00.00.00 СБ

Секция навесная с сушкой для посуды
Сборочный чертеж

Стадия	Масса	Масштаб
Р	9.75	1:5
Лист 1	Листов 2	

ЦНИИЭП г. Москва — Торгово-бытовых зданий и туристских комплексов

Инв. № подл. | Подпись и дата | Взам. инв. №

Формат А3

А – А

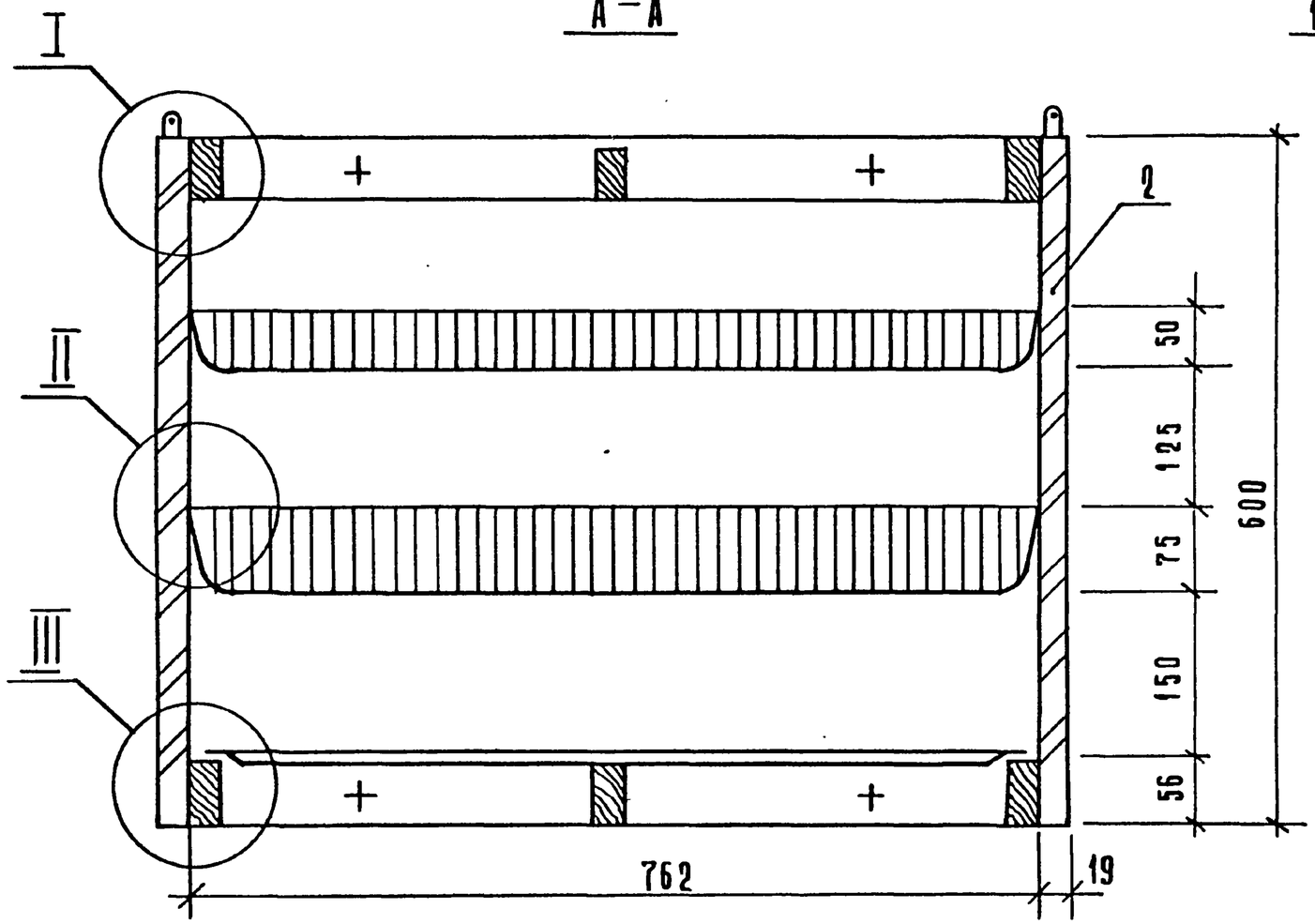

В – В

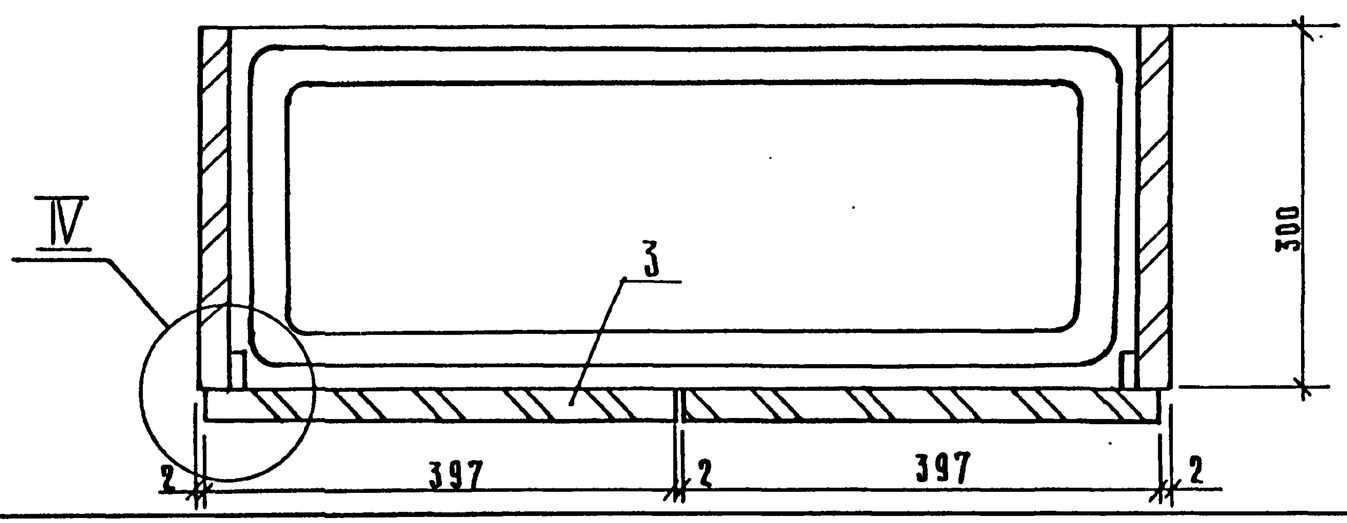

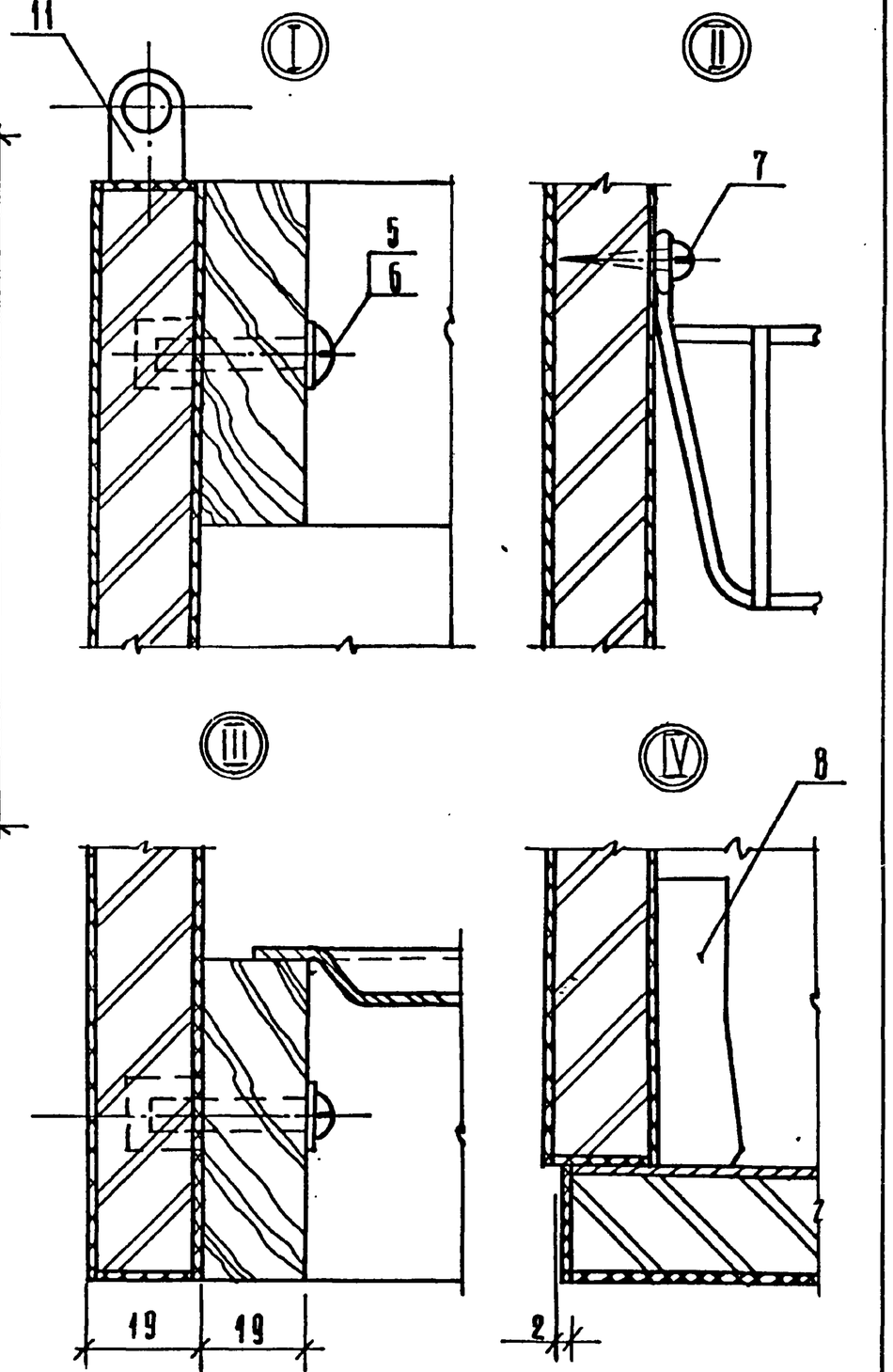

Инв.№ подл. | Подпись и дата | Взам. инв. №

1.279.9-3-21.00.00.00 СБ	Лист 2

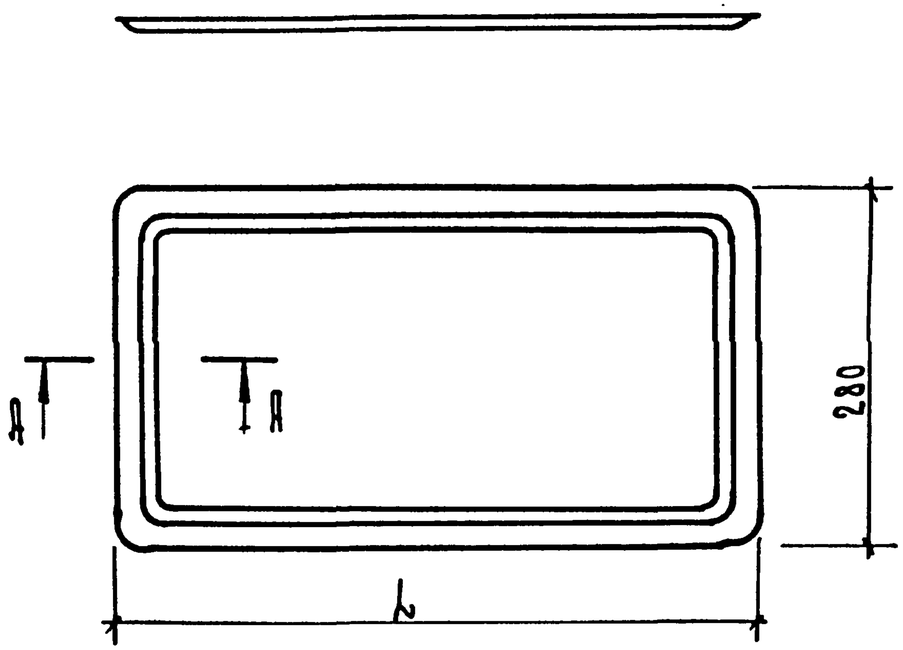

А - А
М 1:1

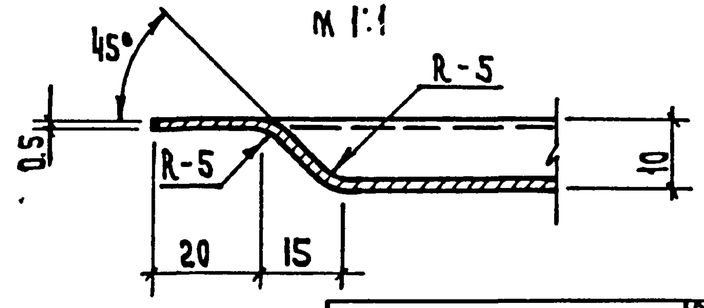

Острые кромки притупить 6

Обозначение	Размеры, мм L	Масса, кг
1.279.9-3-21.00.00.01	740	3.5
-01	460	1.1

1.279.9-3-21.00.00.01

Поддон

Стадия	Масса	Масштаб
Р	См табл.	1:5
Лист	Листов 1	

Сталь коррозионностойкая ГОСТ 5632-72

ЦНИИЭП торгово-бытовых зданий и туристских комплексов г. Москва

Н. контр.	Карастелев	
Рук. гр.	Останова	
Инж.	Прокопенко	

Инв. N подл. | Подп. и дата | Взам. инв. N

Формат А4

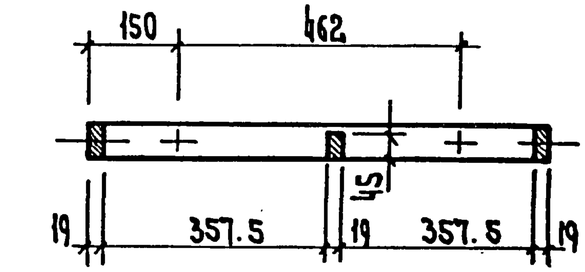

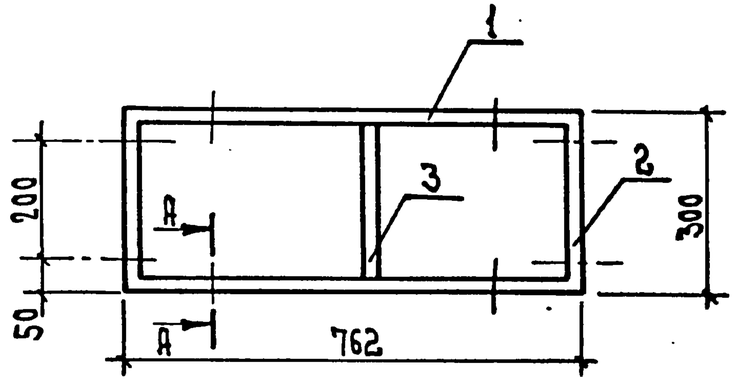

А - А
М 1:1

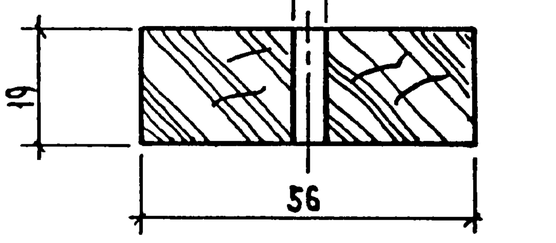

1.279.9-3-21.00.01.00 СБ

Каркас
Сборочный чертеж

Стадия	Масса	Масштаб
Р		1:10
Лист	Листов 1	

ЦНИИЭП торгово-бытовых зданий и туристских комплексов г. Москва

Н. контр.	Карастелев	
Рук. гр. арх.	Останова	
Инж.	Прокопенко	

Инв. N подл. | Подп. и дата | Взам. инв. N

Формат А4

Инв. № подл.	Подпись и дата	Взам. инв. №

Формат	Зона	Поз.	Обозначение	Наименование	Кол.	Приме-чание
				Документация		
12			1.279.9-3-21.00.02.00 СБ	Сборочный чертеж		
				Детали		
Б.Ч		1	1.279.9-3-21.00.02.01	Щит		
				Плита древесностружечная		
				ГОСТ 10632-77		
				600×300×16	1	
				Прочие изделия		
		2		Гайка 2.3.2	4	
				Материалы		
		3		Пластик бумажнослоистый		
				ГОСТ 9590-76	м² 0,4	

Н.контр.	Коростелев		1.279.9-3-21.00.02.00			
Рук.гр.	Астапова		Щит	Стадия	Лист	Листов
Инж.	Прокопенко			Р		1
				ЦНИИЭП	Торгово-бытовых зданий и туристских комплексов	

Формат А4

Инв. № подл.	Подпись и дата	Взам. инв. №

Формат	Зона	Поз.	Обозначение	Наименование	Кол. на испол. 21.00.03.00 —										Примечан.
					—	01	02	03							
				Документация											
12			1.279.9-3-00.00.00.00ТО	Техническое описание											
12			1.279.9-3-21.00.03.00 СБ	Сборочный чертеж	X	X	X	X							
				Детали											
				Щит											
				Плита древесностружечная											
				ГОСТ 10632-77											
Б.Ч.		1	1.279.9-3-21.00.03.01	600×397×16	1	1									
			-01	690×373×16			1	1							
				Прочие изделия											
		2		Ручка 1.1-А	1	1	1	1							
				Материалы											
		3		Пластик бумажнослоистый											
				ГОСТ 9590-76	0,4	0,4	0,6	0,6						-	м²

Н.контр.	Коростелев		1.279.9-3-21.00.03.00			
Рук.гр.	Астапова		Дверка	Стадия	Лист	Листов
Инж.	Прокопенко			Р		1
				ЦНИИЭП г. Москва	Торгово-бытовых зданий и туристских комплексов	

Формат А4

19146 30

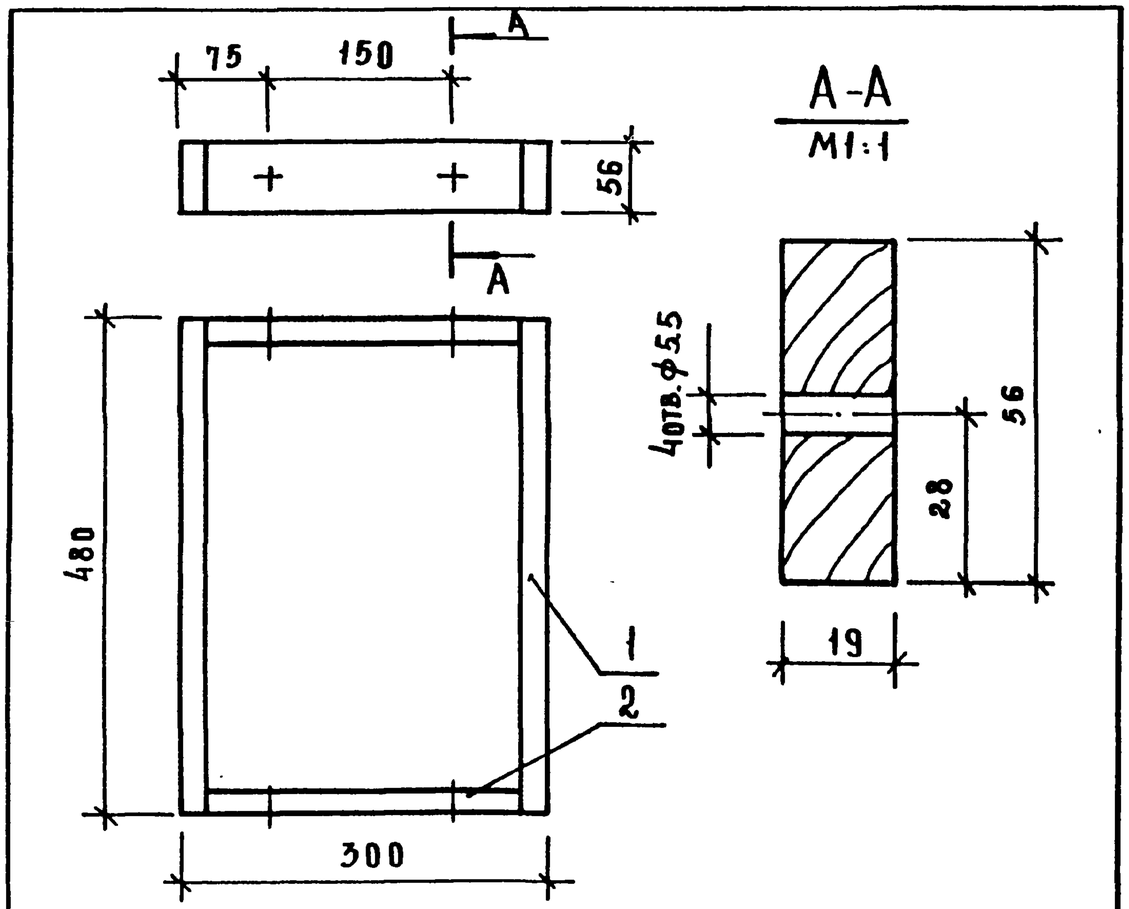

Рис.1

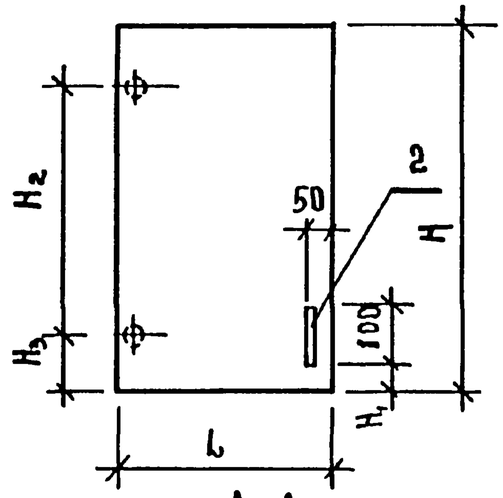

Рис.2

Остальное см. рис. 1

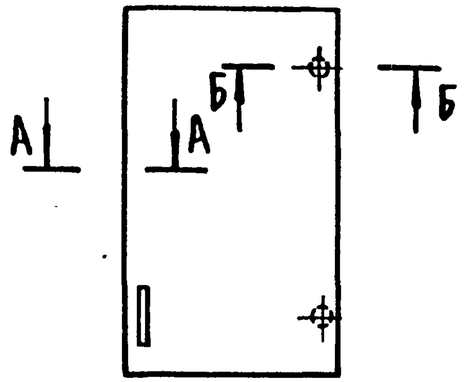

А-А
М1:1

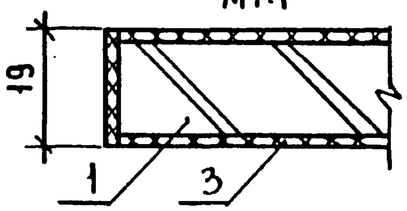

Б-Б
М1:1

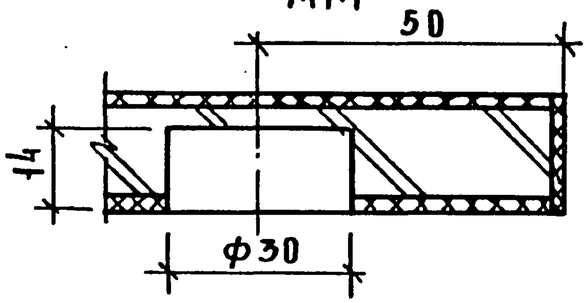

Обозначение	Рис.	Размеры, мм				
		L	H	H_1	H_2	H_3
1.279.9-3-21.00.03.00	1	397	600	50	400	100
-01	2	397	600	50	400	100
-02	1	373	690	540	590	50
-03	2	373	690	540	590	50

Формат	Зона	Поз.	Обозначение	Наименование	Кол.	Примечание
				Детали		
				Пиломатериал		
				хвойных пород		
				ГОСТ 8486-66		
Бч		1	1.279.9-3-22.00.01.01	Брусок 56×19, ℓ-480	2	
Бч		2	1.279.9-3-22.00.01.02	ℓ-262	2	

Инв.№ подл. | Подпись и дата | Взам. инв.№

1.279.9-3-22.00.01.00

Каркас

Стадия	Масса	Масштаб
Р		1:5
Лист	Листов 1	

Н.контр	Коростелев	
Рук.гр	Астапова	
Инж	Прокопенко	

ЦНИИЭП торгово-бытовых зданий и туристских комплексов г. Москва

Формат А4

Инв.№ подл. | Подпись и дата | Взам. инв.№

1.279.9-3-21.00.03.00 СБ

Дверка
Сборочный чертеж

Стадия	Масса	Масштаб
Р		1:10
Лист	Листов 1	

Н.контр	Коростелев	
Рук.гр.	Астапова	
Инж.	Прокопенко	

ЦНИИЭП торгово-бытовых зданий и туристских комплексов г. Москва

Формат А4

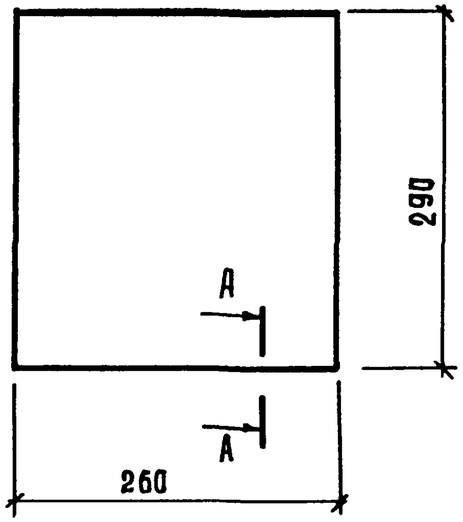

А - А
М 1:1

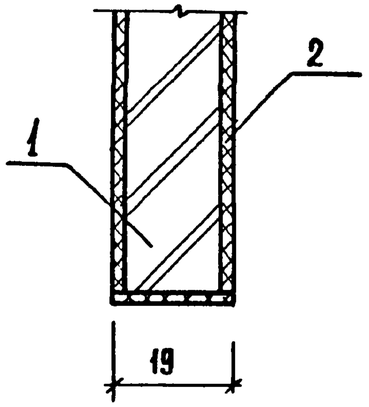

Формат	Зона	Поз.	Обозначение	Наименование	Кол.	Примечание
				Материалы		
		1		Плита древесностружечная		
				ГОСТ 10632-77	0.1	м²
		2		Пластик бумажнослоистый		
				ГОСТ 9590-76	0.2	м²

1.279.9-3-22.00.05.00

Н.контр.	Коростелев	
Рук.гр.	Астапова	
Инж.	Прокопенко	

Полка

Стадия	Масса	Масштаб
Р		1:5
Лист	Листов 1	

ЦНИИЭП торгово-бытовых зданий и туристских комплексов г. Москва

Формат А4

Инв.№ подл. | Подпись и дата | Взам. инв.№

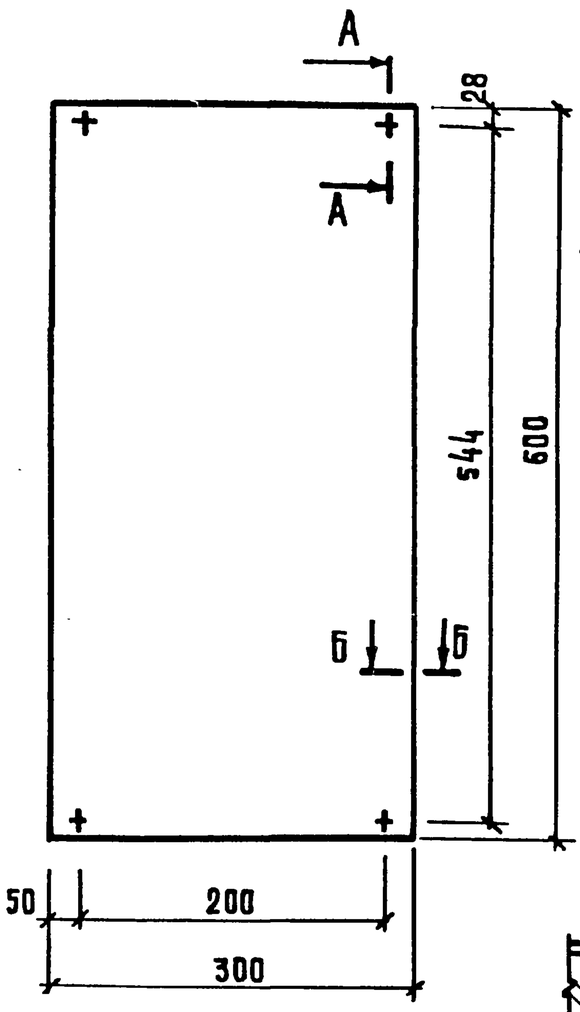

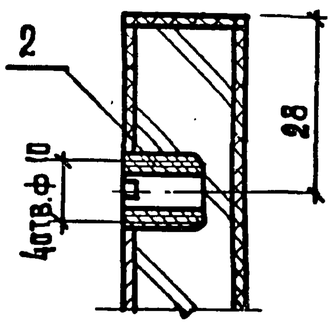

А - А
М 1:1

Б - Б
М 1:1

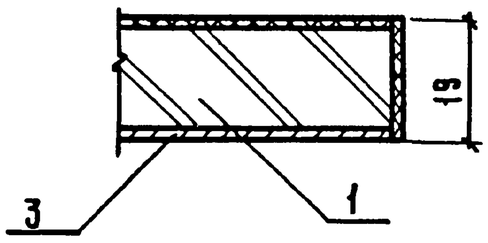

1.279.9-3-21.00.02.000Б

Н.контр.	Коростелев	
Рук.гр.	Астапова	
Инж.	Прокопенко	

Щит
Сборочный чертеж

Стадия	Масса	Масштаб
Р		1:5
Лист	Листов 1	

ЦНИИЭП торгово-бытовых зданий и туристских комплексов г. Москва

Инв.№ подл. | Подпись и дата | Взам. инв.№

Формат А4

Формат	Зона	Поз.	Обозначение	Наименование	Кол.	Примечание
				Документация		
12			1.279.9-3-00.00.00.00ТО	Техническое описание		
12			1.279.9-322.00.00.00СБ	Сборочный чертеж		
				Сборочные единицы		
11		1	1.279.9-3-22.00.01.00	Каркас	2	
11		2	1.279.9-3-22.00.02.00	Щит	1	
11		3	1.279.9-3-22.00.03.00	Щит	1	
			-01		1	
11		4	1.279.9-3-22.00.04.00	Щит	2	
11		5	1.279.9-3-22.00.05.00	Полка	1	
11		6	1.279.9-3-21.00.03.00	Дверка	1	
			-01		1	
				Детали		
11		7	1.279.9-3-21.00.00.01-01	Поддон	1	
БЧ		8	1.279.9-3-22.00.00.01	Стенка задняя		
				Плита древесноволокнистая		
				ГОСТ 8904-76		
				590×290×4	1	

Инв.№ подл. | Подпись и дата | Взам.инв.№

Н.контр	Коростелев	
Рук.гр.ар	Астапова	
Инженер	Прокопенко	

1.279.9-3-22.00.00.00

Секция навесная с сушкой для посуды и хранения салфеток

Стадия	Лист	Листов
Р	1	2

ЦНИИЭП торгово-бытовых зданий и туристских комплексов г. Москва

Формат А4

Формат	Зона	Поз.	Обозначение	Наименование	Кол.	Примечание
				Стандартные изделия		
		9		Винт М5×25.58		
				ГОСТ 17473-80	8	
		10		Шайба 5.01.05		
				ГОСТ 6958-78	8	
		11		Шуруп А 5×15		
				ГОСТ 1146-80	8	
		12		Шуруп А 3.5×20		
				ГОСТ 1145-80	16	
				Прочие изделия		
		13		Петля 3.12.А	4	
		14		Навеска 5.1-В	2	
		15		Полкодержатель 5.4.2	4	
		16		Втулка 5.4.1	16	
		17		Сушитель кухонный	2	

Инв.№ подл. | Подпись и дата | Взам.инв.№

1.279.9-3-22.00.00.00

Лист 2

Формат А4

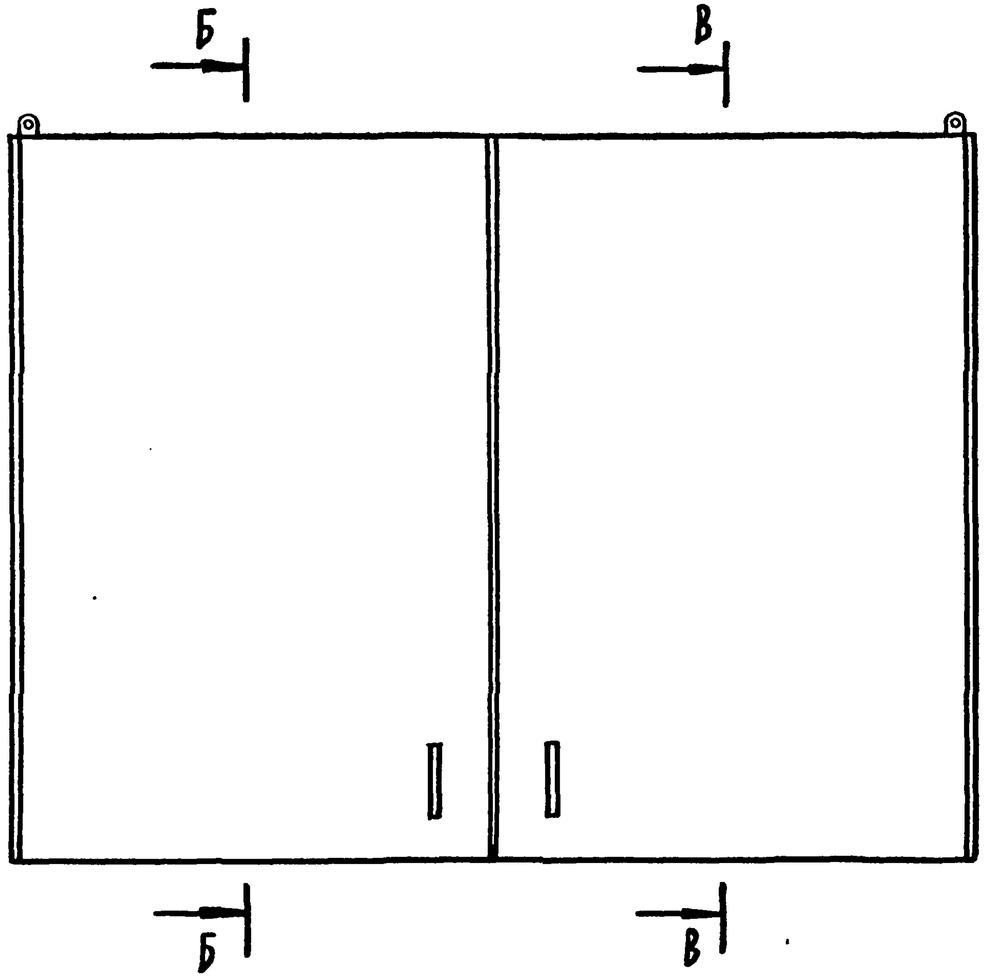

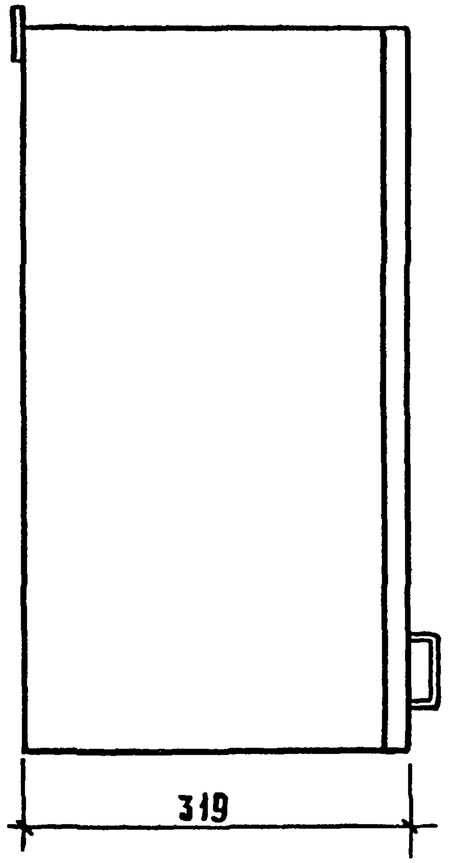

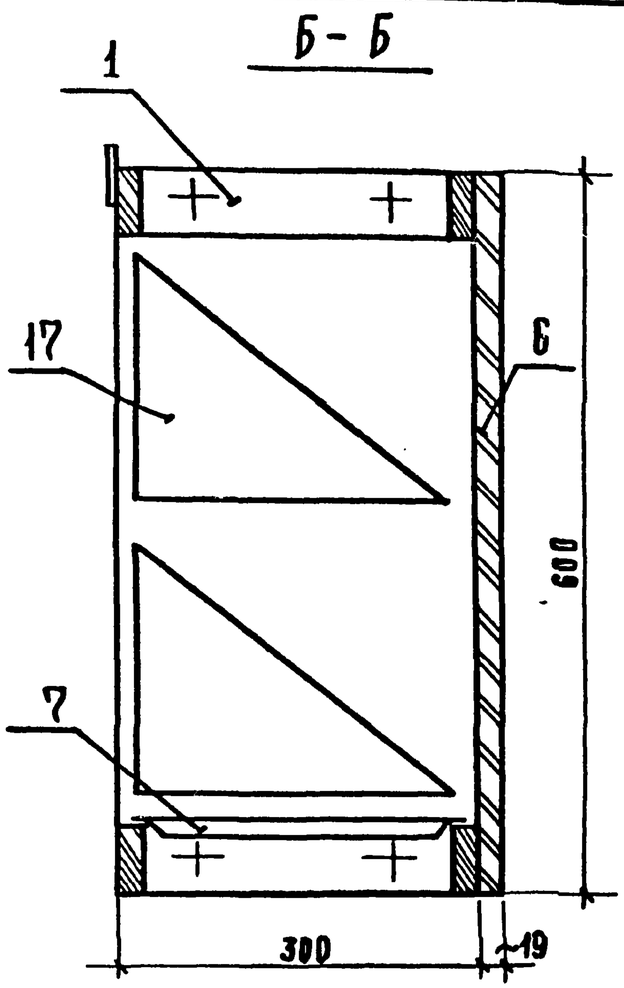

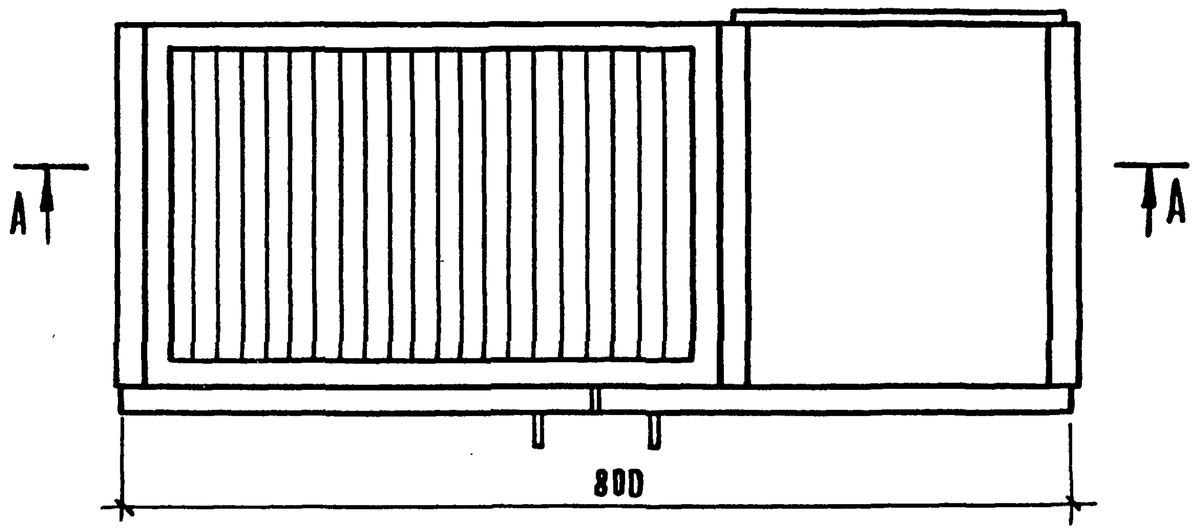

Марка	Расход материала	
	ДСП, м²	Облицовка м²
СК-3	1,64	3,28

1.279.9-3-22.00.00.00СБ

Рук. маст.	Биксон	
Гл. инж.	Самовер	
Н. контр.	Коростелев	
Рук. гр. арх.	Астапова	
Инженер	Прокопенко	

Секция навесная с сушкой для посуды и хранения салфеток Сборочный чертеж

Стадия	Масса	Масштаб
Р	12,0	1:10
Лист 1	Листов 3	

ЦНИИЭП торгово-бытовых зданий и туристских комплексов г. Москва

19146 34

Формат А3

Инв. № подл. | Подпись и дата | Взам. инв. №

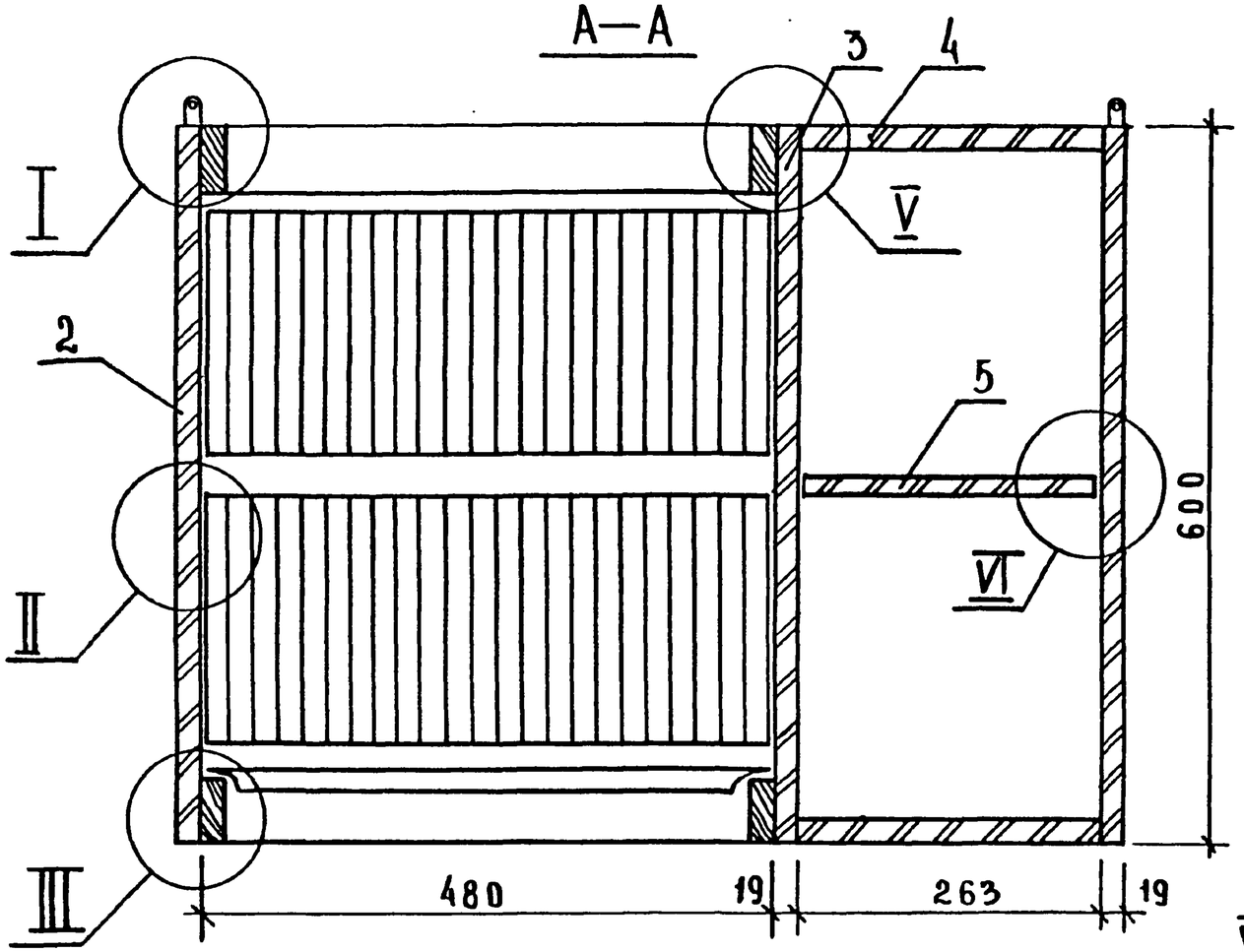

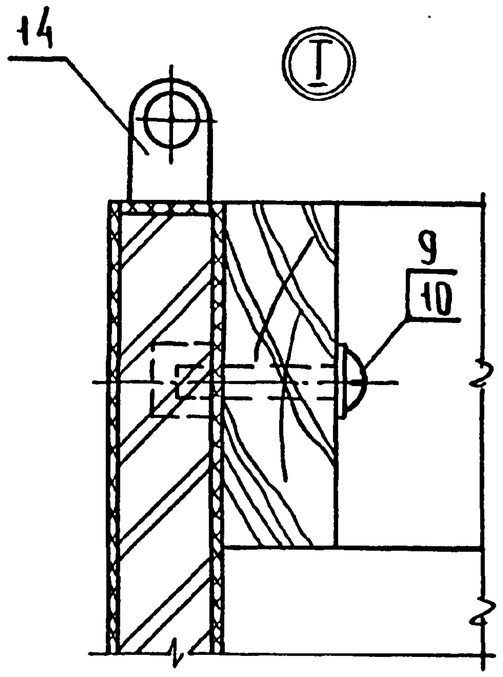

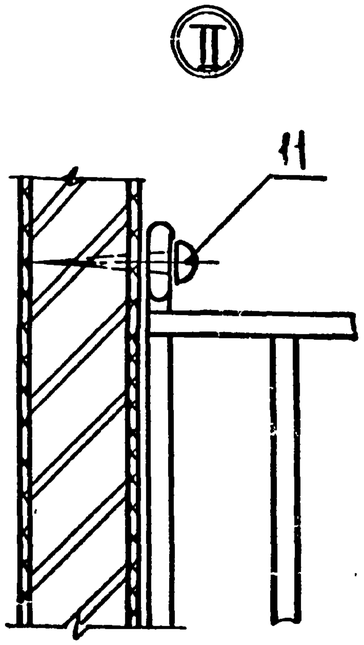

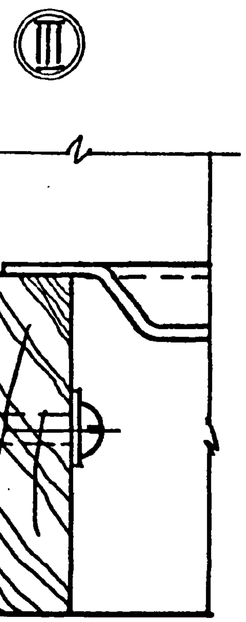

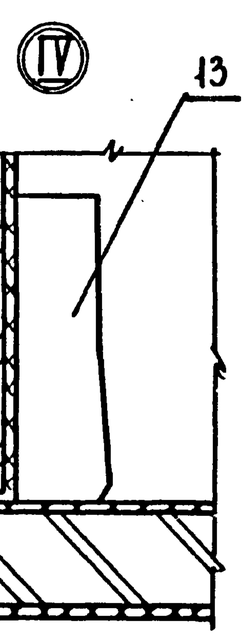

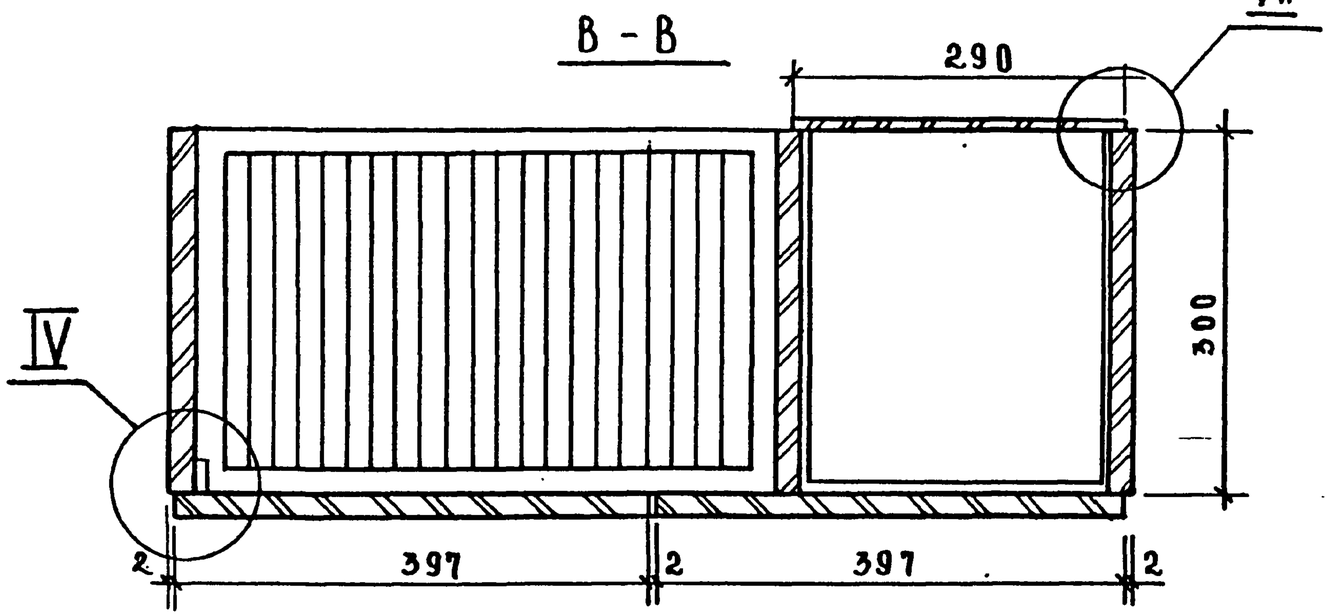

ИНВ.№ ПОДЛ | ПОДПИСЬ И ДАТА | ВЗАМ. ИНВ.№

1.279.9-3-22.00.00.00 СБ

ЛИСТ 2

19146 35

Формат А3

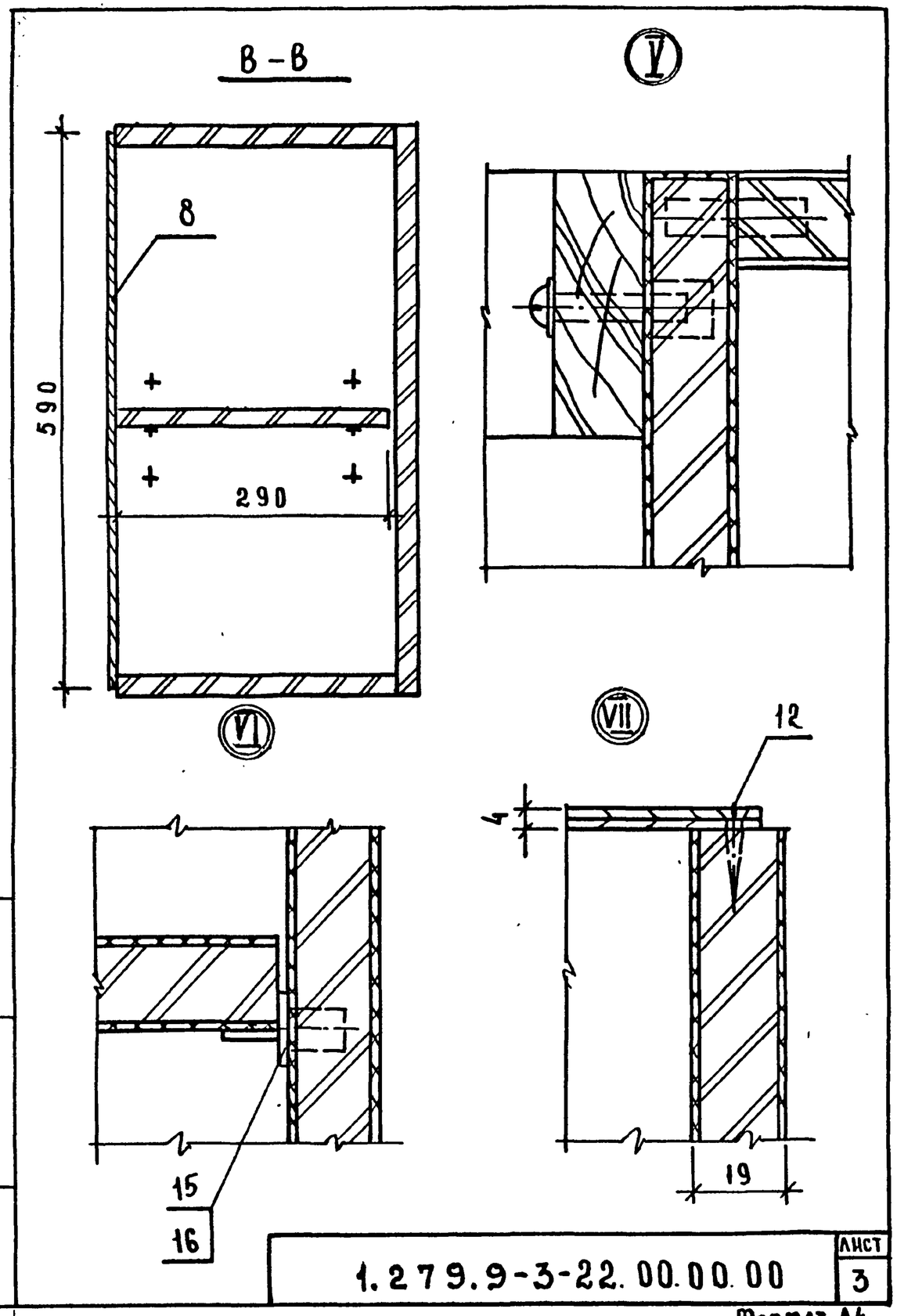

Формат	Зона	Поз.	Обозначение	Наименование	Кол.	Примечание
				Документация		
12			1.279.9-3-00.00.00.00ТО	Техническое описание		
11			1.279.9-3-22.00.03.00СБ	Сборочный чертеж		
				Детали		
БЧ		1	1.279.9-3-22.00.03.01	Щит		
				Плита древесностружечная		
				ГОСТ 10632-77		
				600×300×16	1	
				Прочие изделия		
		2		Гайка 2.3.2	4	
				Материалы		
				Пластик бумажнослоистый		
		3		ГОСТ 9590-76	0.4	м²

Н.контр	Коростелев		
Рук.гр	Астапова		
Инж	Прокопенко		

1.279.9-3-22.00.03.00

Щит

Стадия	Лист	Листов
Р		1

ЦНИИЭП г. Москва — Торгово-бытовых зданий и туристских комплексов

Инв. № подл. | Подпись и дата | Взам. инв. №

1.279.9-3-22.00.00.00 | Лист 3

Формат А4

19146 36

Формат А4

Вид Л

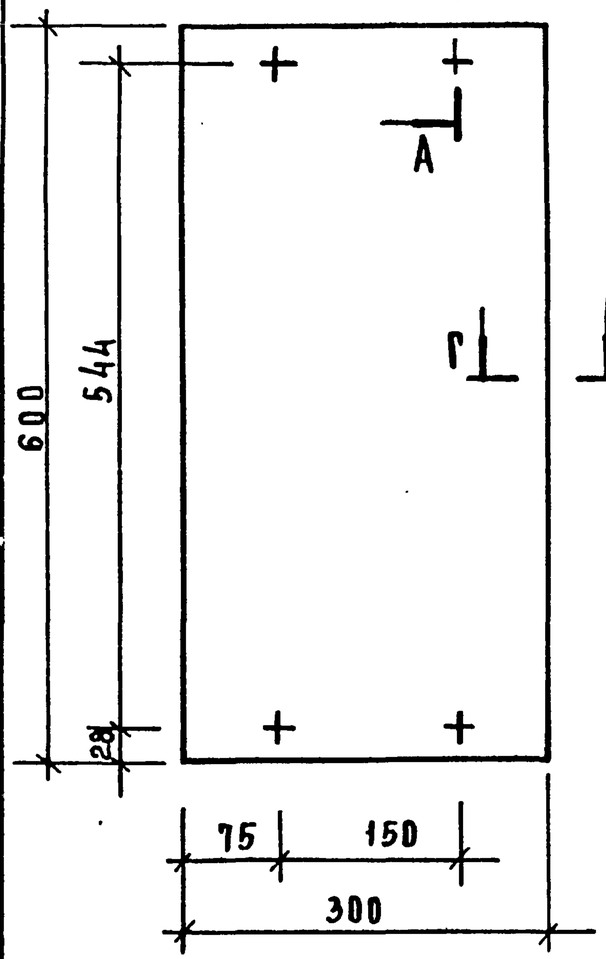

Вид К

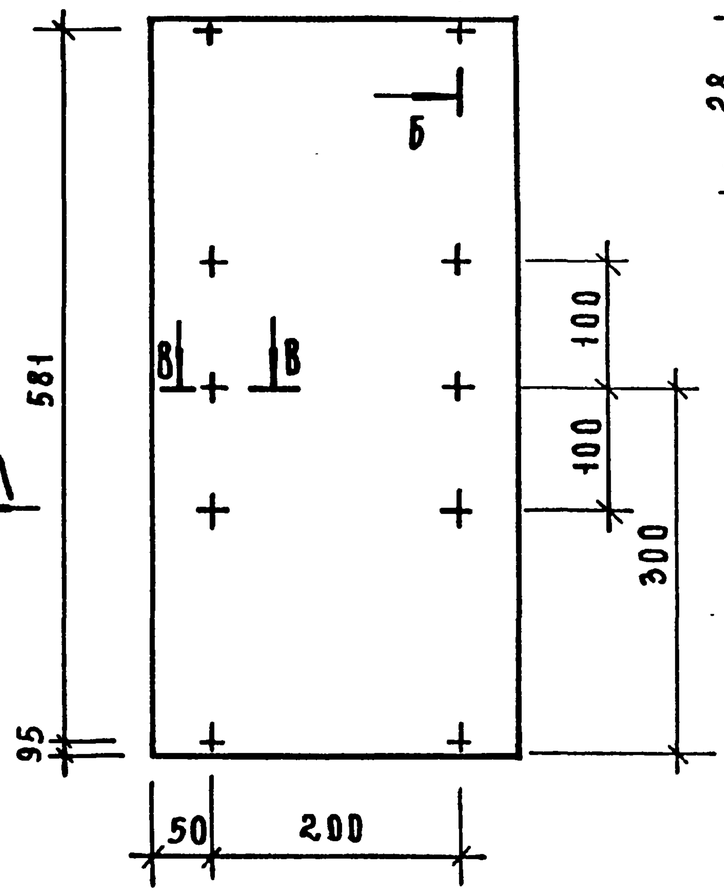

А–А
М1:1

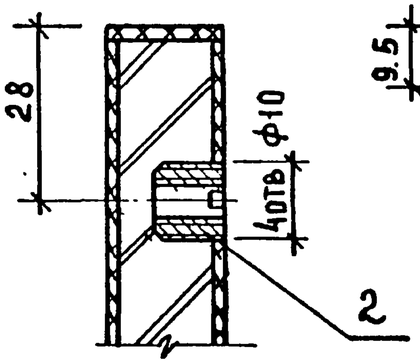

Б–Б
М1:1

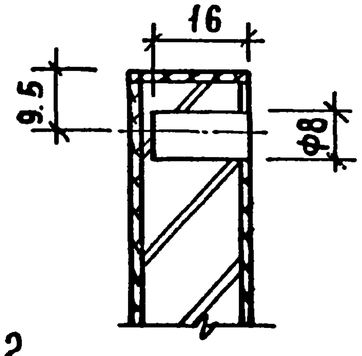

В–В
М1:1

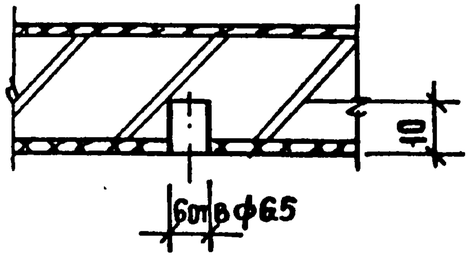

Г—Г
М1:1

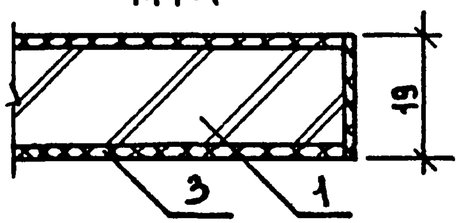

Н.контр.	Коростелев		
Рук. гр.	Астапова		
Инж.	Прокопенко		

1.279.9-3-22.00.03.00СБ

Щит
Сборочный чертеж

Стадия	Масса	Масштаб
Р		1:5
Лист	Листов 1	

ЦНИИЭП торгово-бытовых зданий и туристских комплексов г. Москва

Инв.№подл | Подпись и дата | Взам. инв.№

Формат А3

Формат	Зона	Поз.	Обозначение	Наименование	Кол.	Примечание
				Документация		
11			1.279.9-3-22.00.04.00СБ	Сборочный чертеж		
				Детали		
Б4		1	1.279.9-3-22.00.04.01	Щит		
				Плита древесностружечная		
				ГОСТ 10632-77		
				300×263×16	1	
Б4		2	1.279.9-3-22.00.04.02			
				Пиломатериал лиственных		
				пород ГОСТ 2695-71*		
				30×ф8	4	
				Материалы		
		3		Пластик бумажнослоистый		
				ГОСТ 9590-76	0.4	м²

Н. контр	Коростелев		
Рук. гр.	Астапова		
Инженер	Прокопенко		

1.279.9-3-22.00.04.00

Щит

Стадия	Лист	Листов
Р		1

ЦНИИЭП торгово-бытовых зданий и туристских комплексов г. Москва

Формат А4

Формат	Зона	Поз.	Обозначение	Наименование	Кол.	Примечание
				Документация		
12			1.279.9-3-00.00.00.00ТО	Техническое описание		
11			1.279.9-3-22.00.02.00СБ	Сборочный чертеж		
				Детали		
Б4		1	1.279.9-3-22.00.02.01	Щит		
				Плита древесностружечная		
				ГОСТ 10632-77		
				600×300×16	1	
				Прочие изделия		
		2		Гайка 2.3.2	4	
				Материалы		
		3		Пластик бумажнослоистый		
				ГОСТ 9590-76	0.4	м²

Н. контр	Коростелев		
Рук. гр	Астапова		
Инжен.	Прокопенко		

1.279.9-3-22.00.02.00

Щит

Стадия	Лист	Листов
Р		1

ЦНИИЭП торгово-бытовых зданий и туристских комплексов г. Москва

Формат А4

Инв.№ подл. | Подпись и дата | Взам. инв.№

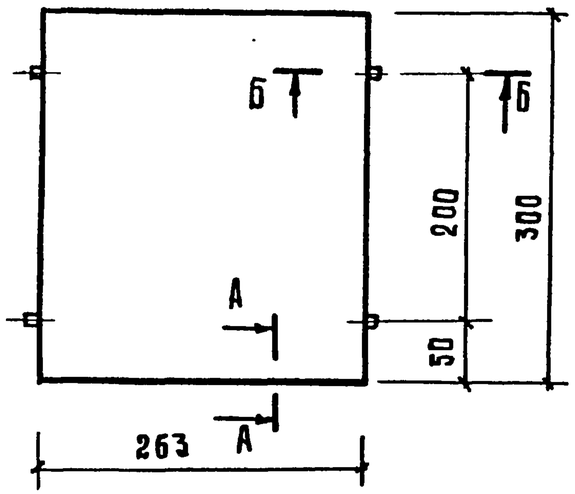

А-А
М 1:1

Б-Б
М 1:1

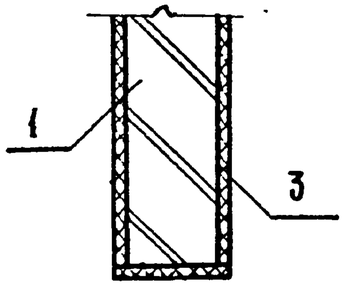

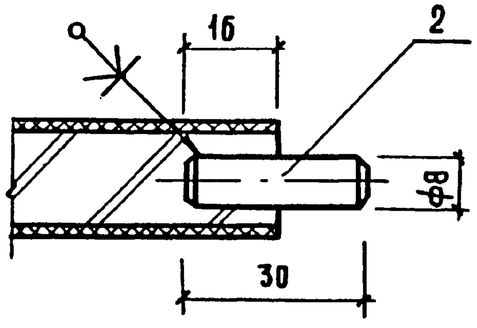

Н.контр.	Коростелев		
Рук.гр.	Астапова		
Инженер	Прокопенко		

1.279.9-3-22.00.04.00СБ

Щит
Сборочный чертеж

Стадия	Масса	Масштаб
Р		1:5
Лист	Листов 1	

ЦНИИЭП г. Москва — торгово-бытовых зданий и туристических комплексов

Формат А4

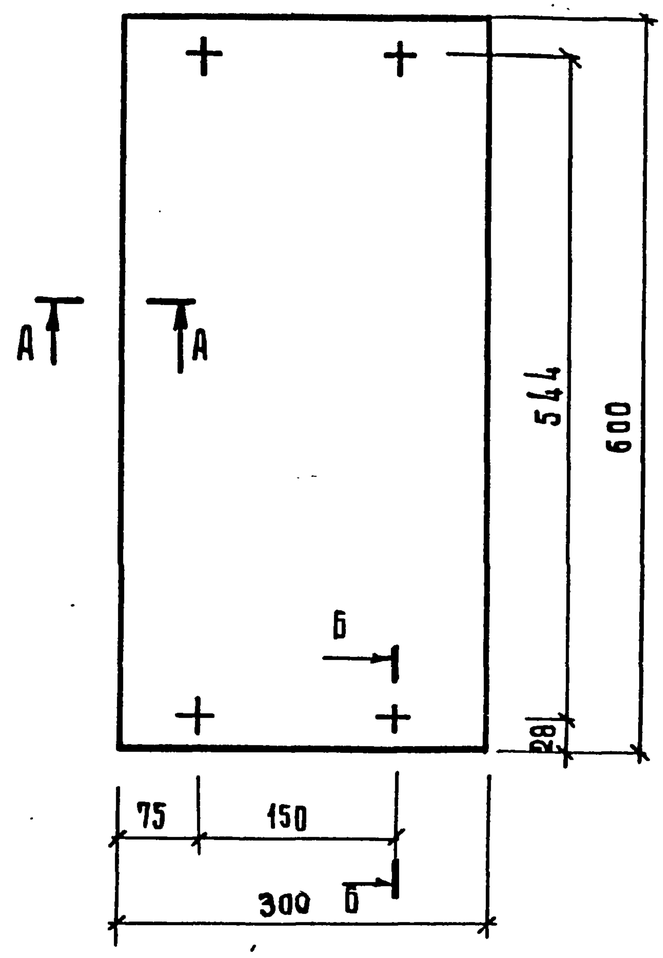

А-А
М 1:1

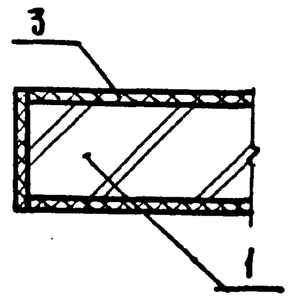

Б-Б
М 1:1

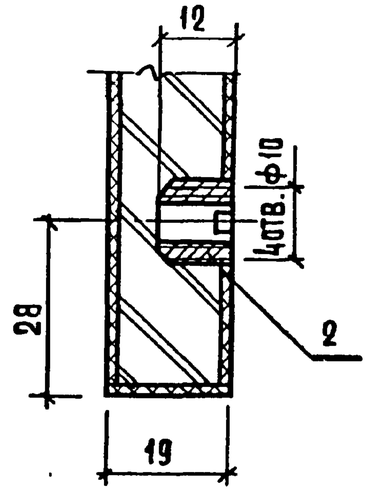

Н.контр.	Коростелев		
Рук.гр.	Астапова		
Инж.	Прокопенко		

1.279.9-3-22.00.02.00СБ

Щит
Сборочный чертеж

Стадия	Масса	Масштаб
Р		1:5
Лист	Листов 1	

ЦНИИЭП г. Москва — торгово-бытовых зданий и туристических комплексов

Формат А4

Инв.№ подл. | Подпись и дата | Взам.инв.№

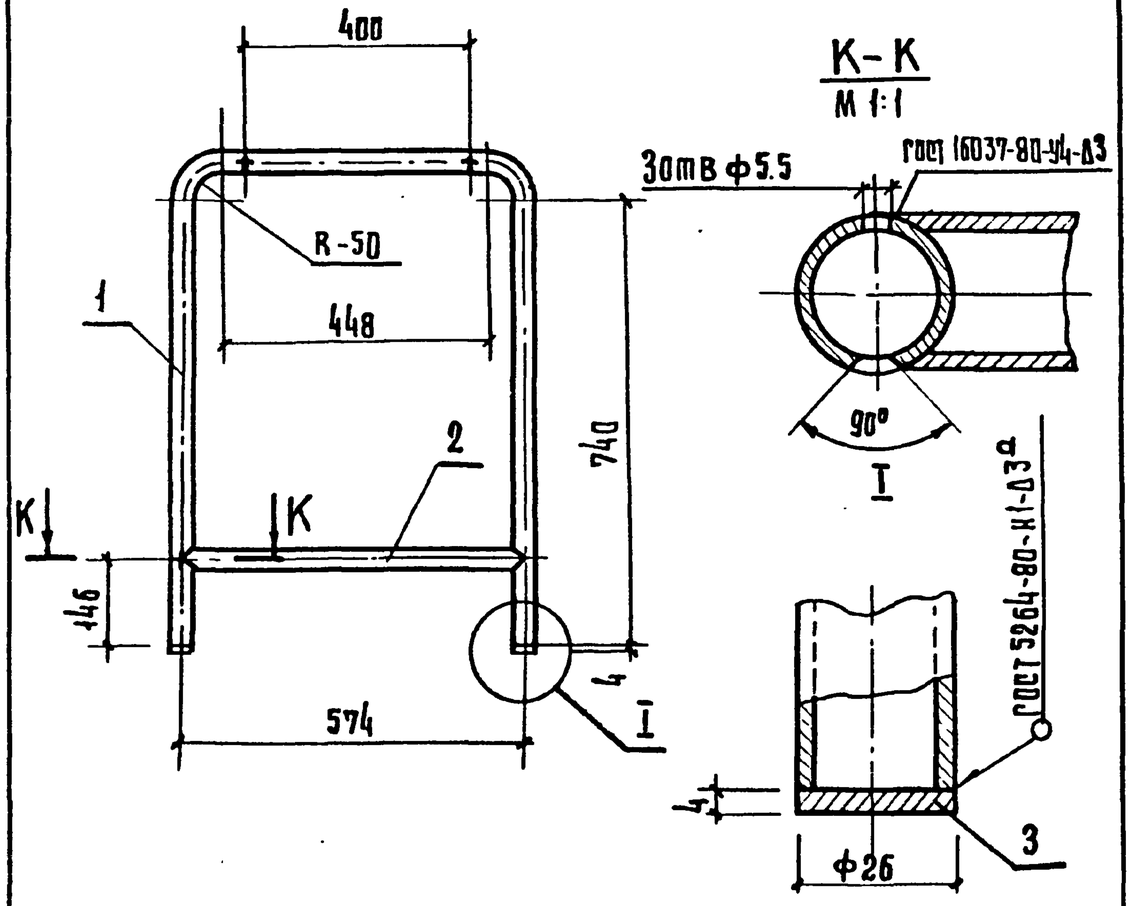

1 Предельные отклонения размеров: отверстий Н14, остальных $\pm \frac{IT14}{2}$

2 Покрытие: Н.15.б.

Инв.№ подл.	Подпись и дата	Взам. инв.№				
				1.279.9-3-23.00.01.000Б		
				Боковина Сборочный чертеж	Стадия: Р; Масса: 3,35; Масштаб: 1:10	
					Лист; Листов 1	
Н.контр.	Коростелев			ЦНИИЭП г. Москва	торгово-бытовых зданий и туристских комплексов	
Рук.гр.	Астапова					
ИНЖ.	Прокопенко					

Формат А4

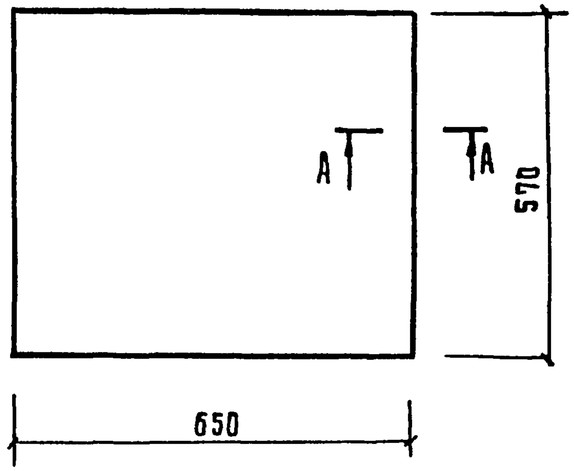

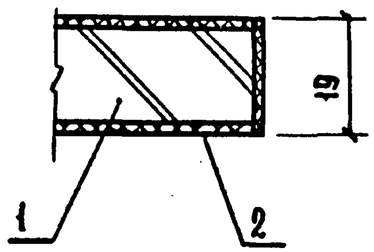

Формат	Зона	Поз.	Обозначение	Наименование	Кол.	Примечание
				Материалы		
		1		Плиты древесностружечные		
				ГОСТ 10632-77	0.42	м²
		2		Пластик бумажнослоистый		
				ГОСТ 9590-76	0.8	м²

Инв.№ подл.	Подпись и дата	Взам. инв.№				
				1.279.9-3-24.00.03.00		
				Полка	Стадия: Р; Масса: ; Масштаб: 1:10	
					Лист; Листов 1	
Н.контр.	Коростелев			ЦНИИЭП г. Москва	торгово-бытовых зданий и туристских комплексов	
Рук.гр.	Астапова					
ИНЖ.	Прокопенко					

Формат А4

Формат	Зона	Поз.	Обозначение	Наименование	Кол.	Примечание
				Документация		
11			1.279.9-3-23.00.01.00СБ	Сборочный чертеж		
				Детали		
				Связь		
				Труба 20×3		
				ГОСТ 3262-75*		
БЧ		1	1.279.9-3-23.00.01.01	ℓ=1714	1	2.48кг
БЧ		2	1.279.9-3-23.00.01.02	ℓ=560	1	0.81кг
БЧ		3	1.279.9-3-23.00.01.03	Подпятник		
				Круг 26 ГОСТ 2590-71* / Ст3кп2 ГОСТ 535-79		
				ℓ=4	4	0.06кг.

Инв.№подл.	Подпись и дата	Взам.инв.№

			1.279.9-3-23.00.01.00	
Н.контр.	Коростелев		Боковина	Стадия: Р; Лист: ; Листов: 1
Рук.гр.	Астапова		ЦНИИЭП торгово-бытовых зданий и туристских комплексов г. Москва	
Инж.	Прокопенко			

Формат А4

Формат	Зона	Поз.	Обозначение	Наименование	Кол.	Примечание
				Документация		
12			1.279.9-3-24.00.00.00СБ	Сборочный чертеж		
				Сборочные единицы		
11		1	1.279.9-3-24.00.01.00	Боковина	2	
11		2	1.279.9-3-24.00.02.00	Поддон	2	
11		3	1.279.9-3-24.00.03.00	Полка	2	
				Стандартные изделия		
		4		Гайка М5.5		
				ГОСТ 11860-73*	16	Никелировать
		5		Шуруп А 4×16		
				ГОСТ 1146-80	4	

Инв.№подл.	Подпись и дата	Взам.инв.№

			1.279.9-3-24.00.00.00	
Н.контр.	Коростелев		Стол раздаточный	Стадия: Р; Лист: ; Листов: 1
Рук.гр.	Астапова		ЦНИИЭП торгово-бытовых зданий и туристских комплексов г. Москва	
Инж.	Прокопенко			

Формат А4

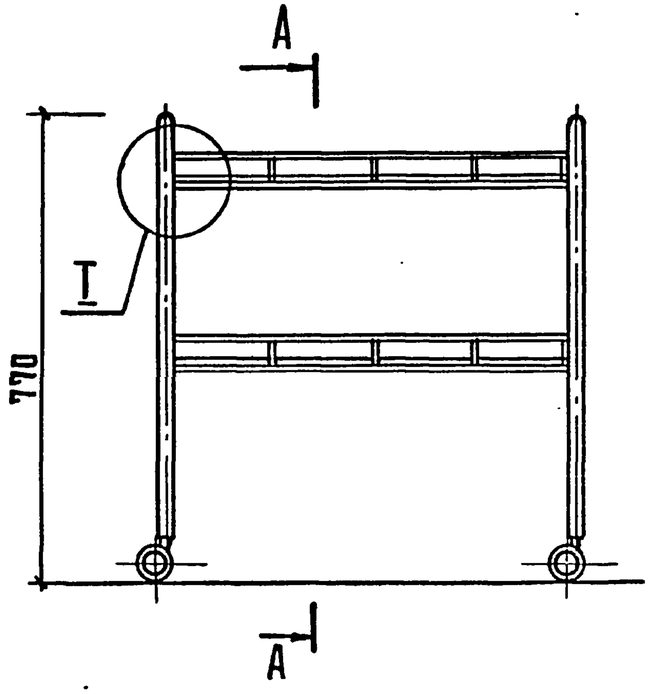

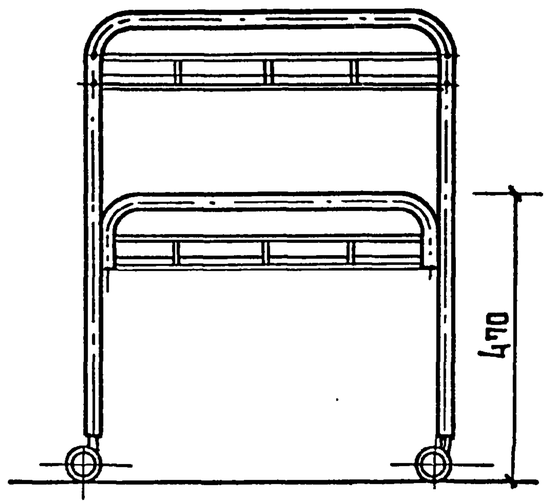

A - A

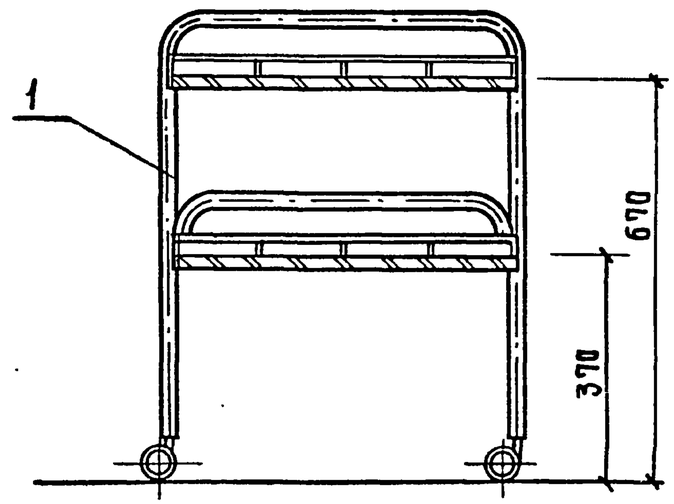



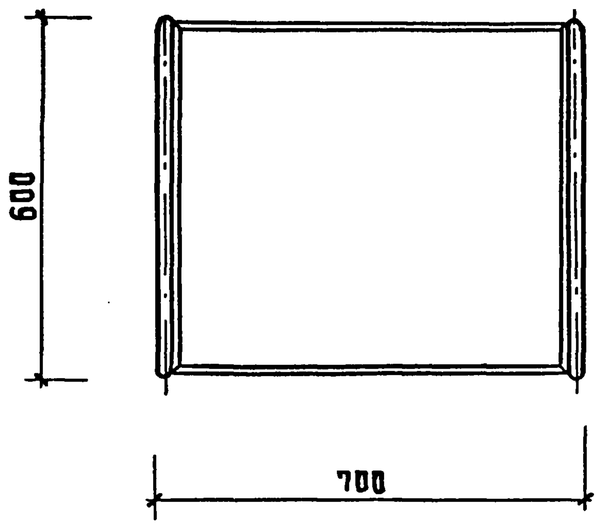

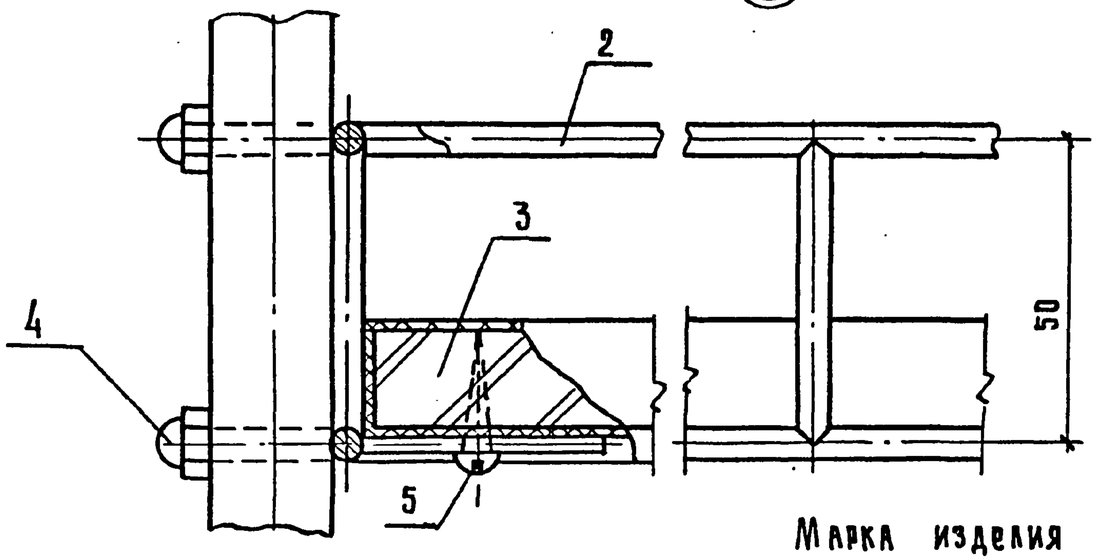

Марка изделия СК-6

				1.279.9-3-24.00.00.00 СБ	
				Стол раздаточный Сборочный чертеж	Стадия: Р; Масса: 16.1; Масштаб: 1:10; Лист; Листов 1
рук.маст.	Бикеон				ЦНИИЭП г. Москва — Торгово-бытовых зданий и туристских комплексов
гл.инж.м.	Самовер				
н.контр.	Коростелев				
рук.гр.арх.	Астапова				
инженер	Прокопенко				

Инв.№подл. | Подпись и дата | Взам.инв.№

Формат	Зона	Поз.	Обозначение	Наименование	Кол.	Примечание
				Документация		
12			1.279.9-3-00.00.00.00ТО	Техническое описание		
11			1.279.9-3-23.00.04.00СБ	Сборочный чертеж		
				Детали		
Б.Ч		1	1.279.9-3-23.00.04.01	Щит		
				Плита древесностружечная		
				ГОСТ 10632-77		
				796 × 596 × 16	1	
				Прочие изделия		
		2		Гайка 2.3.2	4	
		3		Профиль сп ℓ = 800	2	
		4		ℓ = 600	2	
				Материалы		
		5		Пластик бумажнослоистый		
				ГОСТ 9590-76	0.5	м²
		6		Шпон лущеный		
				ГОСТ 99-75	1.0	м²

Инв. № подл. | Подпись и дата | Взам. инв. №

Н. контр.	Коростелев	
Рук. гр.	Астапова	
Инж.	Прокопенко	

1.279.9-3-23.00.04.00

Крышка

Стадия	Лист	Листов
Р		1

ЦНИИЭП торгово-бытовых зданий и туристских комплексов г. Москва

Формат	Зона	Поз.	Обозначение	Наименование	Кол.	Примечание
				Документация		
11			1.279.9-3-23.00.02.00СБ	Сборочный чертеж		
				Детали		
				Связь		
				Труба 20 × 3		
				ГОСТ 3262-75*		
Б.Ч		1	1.279.9-3-23.00.02.01	ℓ = 760	1	1.1 кг.
Б.Ч		2	1.279.9-3-23.00.02.02	ℓ = 16	2	0.02 кг.
Бч		3	1.279.9-3-23.00.02.03	Гайка		
				Круг 20 ГОСТ 2590-71* / Ст3кп2 ГОСТ 535-79		
				ℓ = 15	2	0.06 кг

Инв. № подл. | Подпись и дата | Взам. инв. №

Н. контр	Коростелев	
Рук. гр.	Астапова	
Инж.	Прокопенко	

1.279.9-3-23.00.02.00

Связь верхняя

Стадия	Лист	Листов
Р		1

ЦНИИЭП торгово-бытовых зданий и туристских комплексов г. Москва

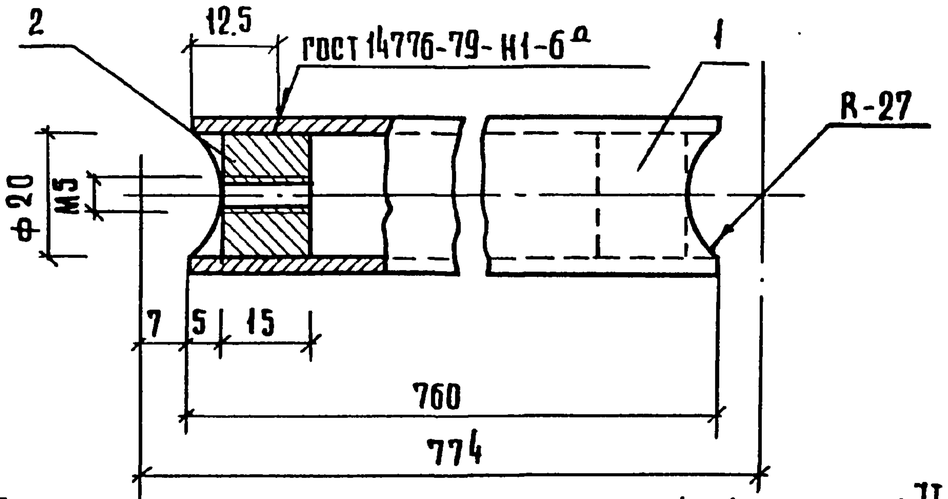

1 Предельные отклонения размеров: отверстий H14, остальных $\pm\frac{IT14}{2}$

2 Покрытие: Н.15. б

Формат	Зона	Поз.	Обозначение	Наименование	Кол.	Примечание
				Детали		
Б.Ч		1	1.279.9-3-23.00.03.01	Связь		
				Труба 20×3		
				Гост 3262-75*		
				ℓ=760	1	1,1 кг.
Б.Ч.		2	1.279.9-3-23.00.03.02	Гайка		
				Круг 20 ГОСТ 2590-71* / Ст.3 кп 2 ГОСТ 535-79		
				ℓ=15	2	0.06 кг.

1.279.9-3-23.00.03.00

Стадия	Масса	Масштаб
Р	1.16	1:1

Связь нижняя

Лист | Листов 1

Н.контр.	Коростелев	
рук.гр.	Астапова	
инж.	Прокопенко	

ЦНИИЭП торгово-бытовых зданий и туристических комплексов г. Москва

Формат А4

Инв.№ подл. | Подпись и дата | Взам.инв.№

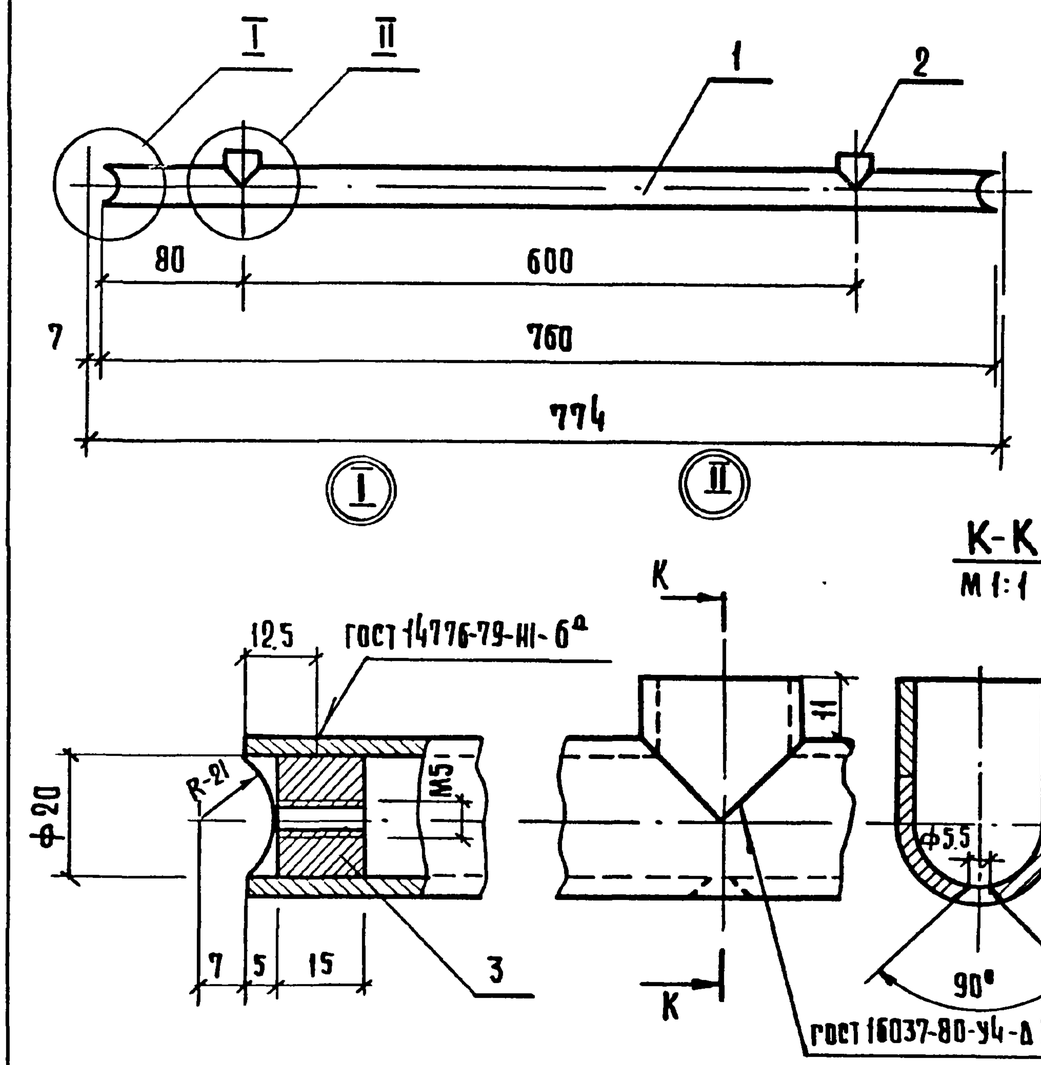

1 Предельные отклонения размеров: отверстий H14, остальных $\pm\frac{IT14}{2}$

2 Покрытие: Н. 15. б

1.279.9-3-23.00.02.00СБ

Стадия	Масса	Масштаб
Р	1,18	1:5

Связь верхняя
Сборочный чертеж

Лист | Листов 1

Н.контр.	Коростелев	
рук.гр.	Астапова	
инж.	Прокопенко	

ЦНИИЭП торгово-бытовых зданий и туристических комплексов г. Москва

Инв.№ подл. | Подпись и дата | Взам.инв.№

Формат А4

Формат	Зона	Поз.	Обозначение	Наименование	Кол.	Примечание
				Документация		
11			1.279.9-3-25.00.03.00СБ	Сборочный чертеж		
				Детали		
БЧ		1	1.279.9-3-25.00.03.01	Щит		
				Плита древесностружечная		
				ГОСТ 10632-77		
				758×600×16	1	
БЧ		2	1.279.9-3-25.00.02.02	Шкант		
				Пиломатериал лиственных		
				пород ГОСТ 2695-71*	2	
				Материалы		
		3		Пластик бумажнослоистый		
				ГОСТ 9590-76	0.5	м²
		4		Шпон лущёный		
				ГОСТ 99-75*	1.0	м²

Инв.№подл. | Подпись и дата

1.279.9-3-25.00.03.00

Н.контр	Коростелев	
Рук.гр	Астапова	
Инж.	Прокопенко	

Щит задний

Стадия	Лист	Листов
Р		1

ЦНИИЭП г.Москва — Торгово-бытовых зданий и туристских комплексов

Формат А4

Формат	Зона	Поз.	Обозначение	Наименование	Кол.	Примечание
				Документация		
12			1.279.9-3-00.00.00.00ТО	Техническое описание		
11			1.279.9-3-25.00.01.00СБ	Сборочный чертеж		
				Детали		
БЧ		1	1.279.9-3-25.00.01.01	Щит		
				Плита древесностружечная		
				ГОСТ 10632-77		
				796 × 596×16	1	
				Прочие изделия		
		2		Гайка 2.3.2	6	
		3		Профиль L = 2800		
				Материалы		
		4		Пластик бумажнослоистый		
				ГОСТ 9590-76	0.5	м²
		5		Шпон лущеный		
				ГОСТ 99-75*	1.0	м²

Инв.№подл. | Подпись и дата | Взам.инв.№

1.279.9-3-25.00.01.00

Н.контр	Коростелев	
Рук.гр	Астапова	
Инж.	Прокопенко	

Крышка

Стадия	Лист	Листов
Р		1

ЦНИИЭП г.Москва — Торгово-бытовых зданий и туристских комплексов

Формат А4

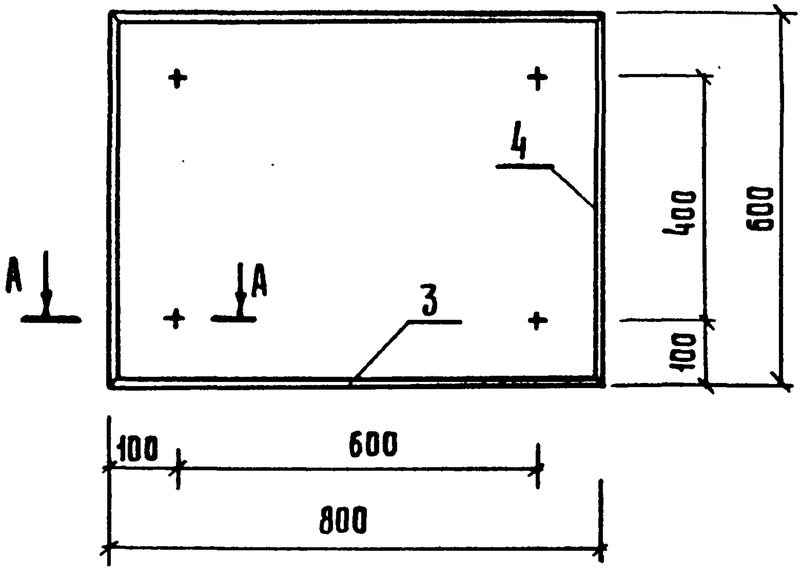

А - А
М 1:1

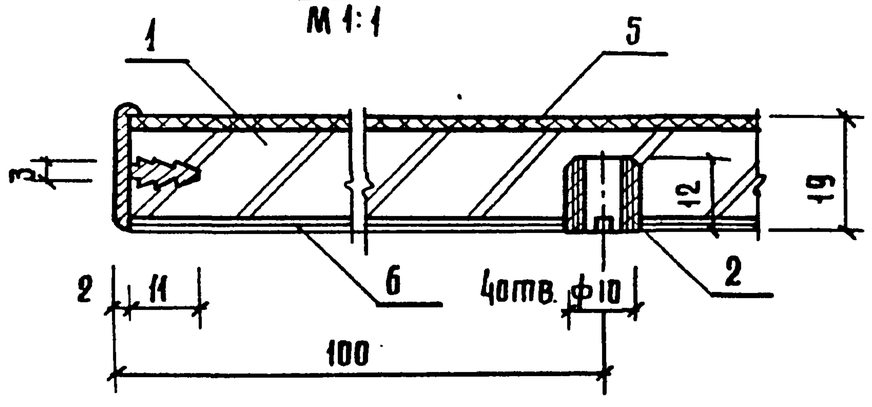

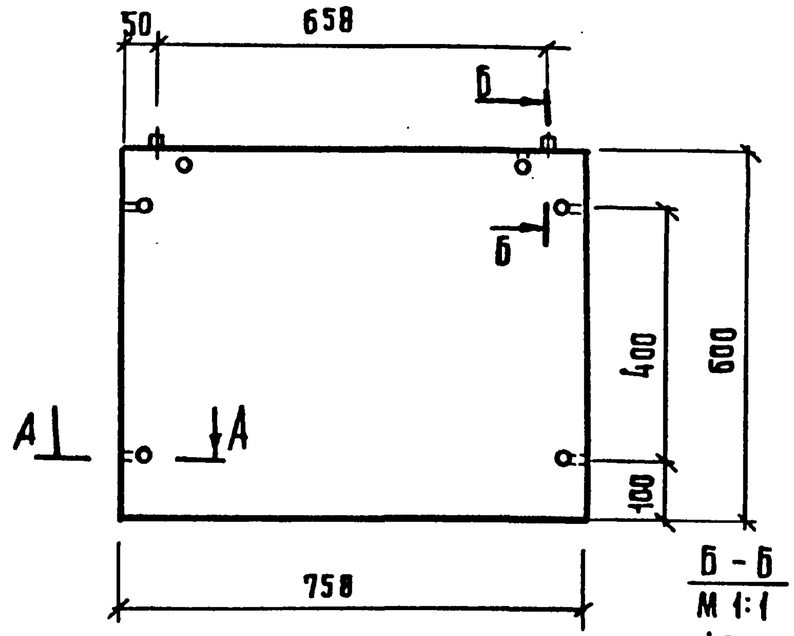

Б - Б
М 1:1

А - А
М 1:1

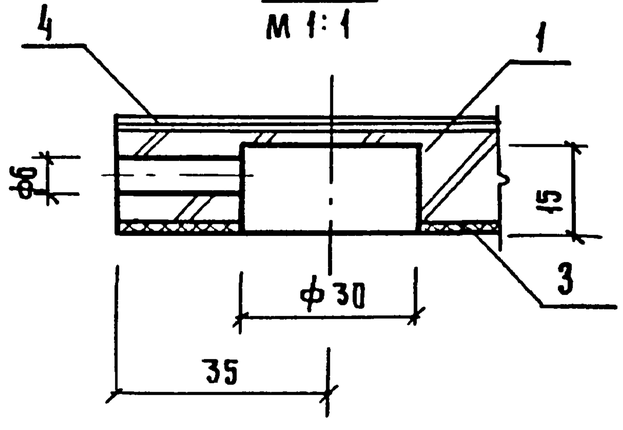

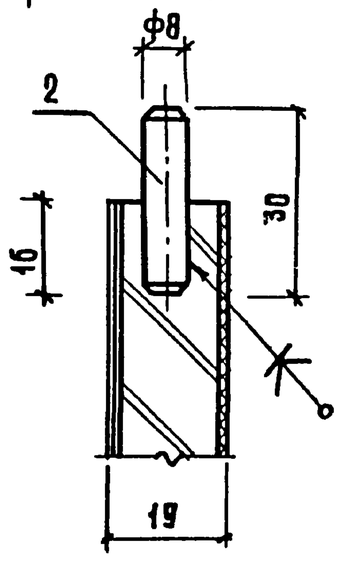

				1.279.9-3-23.00.04.00.СБ		
				Крышка Сборочный чертеж	стадия: Р; масса: ; масштаб: 1:10	
					лист; листов 1	
Н.контр.	Коростелев			ЦНИИЭП г. Москва	торгово-бытовых зданий и туристских комплексов	
Рук.гр.	Астапова					
Инж.	Прокопенко					

Инв.№ подл. | Подпись и дата | Взам.инв.№

Формат А4

				1.279.9-3-25.00.03.00 СБ		
				Щит задний Сборочный чертеж	стадия: Р; масса: ; масштаб: 1:10	
					лист; листов 1	
Н.контр.	Коростелев			ЦНИИЭП г. Москва	торгово-бытовых зданий и туристских комплексов	
Рук.гр.	Астапова					
Инж.	Прокопенко					

Инв.№ подл. | Подпись и дата | Взам.инв.№

Формат А4

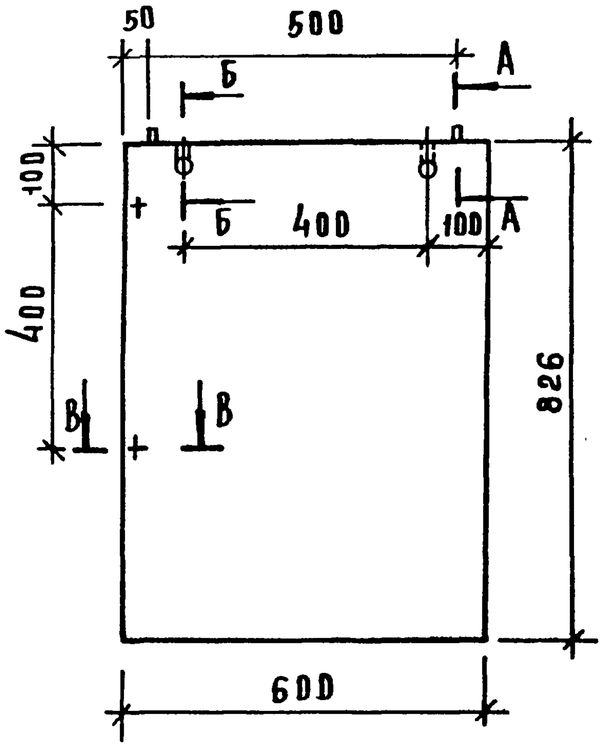

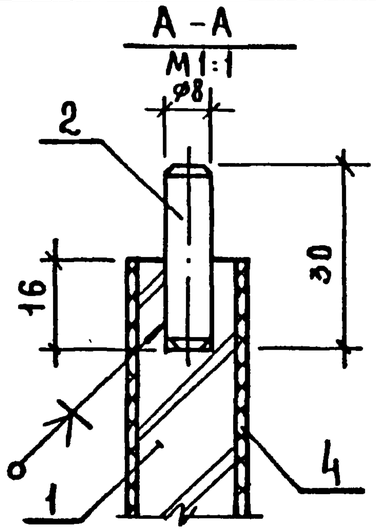

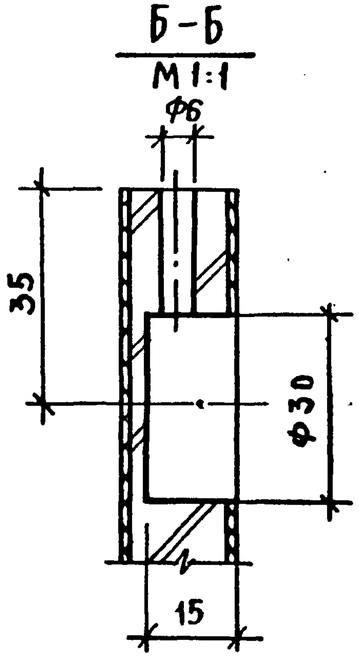

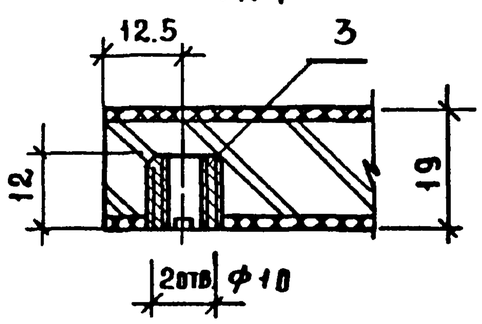

Инв.№ подл.	Подпись и дата	Взам. инв.№	

1.279.9-3-25.00.02.00 СБ

Н.контр	Коростелев			
Рук.гр	Астапова			
Инж	Прокопенко			

Боковина
Сборочный чертеж

Стадия	Масса	Масштаб
Р		1:10
Лист	Листов 1	

ЦНИИЭП торгово-бытовых зданий и туристских комплексов г. Москва

Формат А4

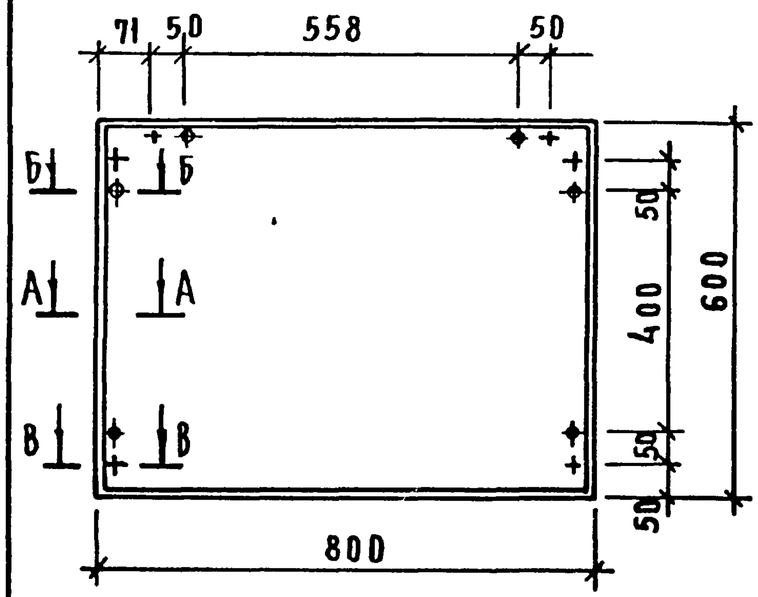

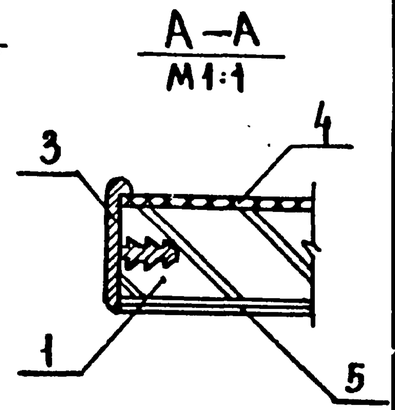

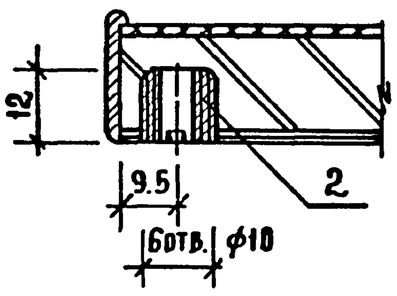

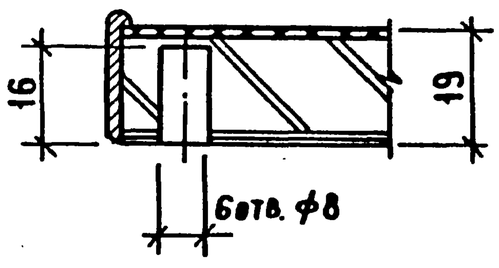

Инв.№ подл.	Подпись и дата	Взам. инв.№	

1.279.9-3-25.00.01.00 СБ

Н.контр	Коростелев		
Рук.гр	Астапова		
Инж.	Прокопенко		

Крышка
Сборочный чертеж

Стадия	Масса	Масштаб
Р		1:10
Лист	Листов 1	

ЦНИИЭП торгово-бытовых зданий и туристских комплексов г. Москва

Формат А4

Формат	Зона	Поз.	Обозначение	Наименование	Кол.	Примечание
				Документация		
12			1.279.9-3-00.00.00.00ТО	Техническое описание		
12			1.279.9-3-25.00.00.00 СБ	Сборочный чертеж		
				Сборочные единицы		
11		1	1.279.9-3-25.00.01.00	Крышка	1	
11		2	1.279.9-3-25.00.02.00	Боковина	2	
11		3	1.279.9-3-25.00.03.00	Щит задний	1	
				Стандартные изделия		
		4		Шуруп А 3х12		
				ГОСТ 1145-80	4	
				Прочие изделия		
		5		Наконечник 9.3.-Ж	4	
		6		Стяжка винтовая 21	10	

Инв.№ подл. | Подпись и дата | Взам. инв.№

Н. контр.	Коростелев		1.279.9-3-25.00.00.00
Рук. гр.	Астапова		
Инж.	Прокопенко		Стол рабочий

Стадия: Р | Лист | Листов: 1

ЦНИИЭП торгово-бытовых зданий и туристских комплексов г. Москва

Формат А4

Формат	Зона	Поз	Обозначение	Наименование	Кол.	Примечание
				Документация		
11			1.279.9-3-25.00.02.00 СБ	Сборочный чертеж		
				Детали		
БЧ		1	1.279.9-3-25.00.02.01	Щит		
				Плита древесностружечная		
				ГОСТ 10632-77		
				826×600×16	1	
БЧ		2	1.279.9-3-25.00.02.02	Шкант		
				Пиломатериал лиственных		
				пород ГОСТ 2695-71*	2	
				Прочие изделия		
		3		Гайка 2.3.2	2	
				Материалы		
		4		Пластик бумажнослоистый		
				ГОСТ 9590-76	1.0	м²

Инв.№ подл. | Подпись и дата | Взам. инв.№

Н. контр.	Коростелев		1.279.9-3-25.00.02.00
Рук. гр.	Астапова		
Инж.	Прокопенко		Боковина

Стадия: Р | Лист | Листов: 1

ЦНИИЭП торгово-бытовых зданий и туристских комплексов г. Москва

Формат А4

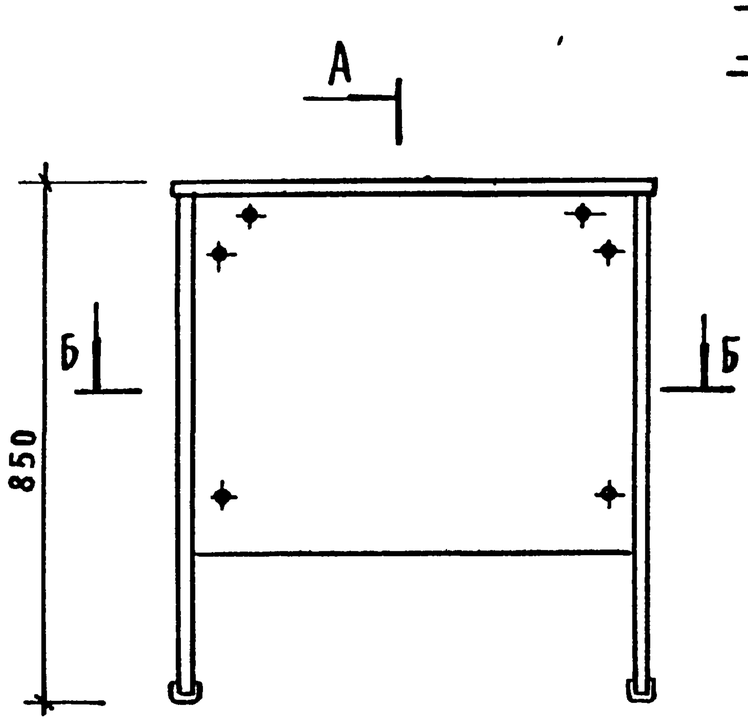

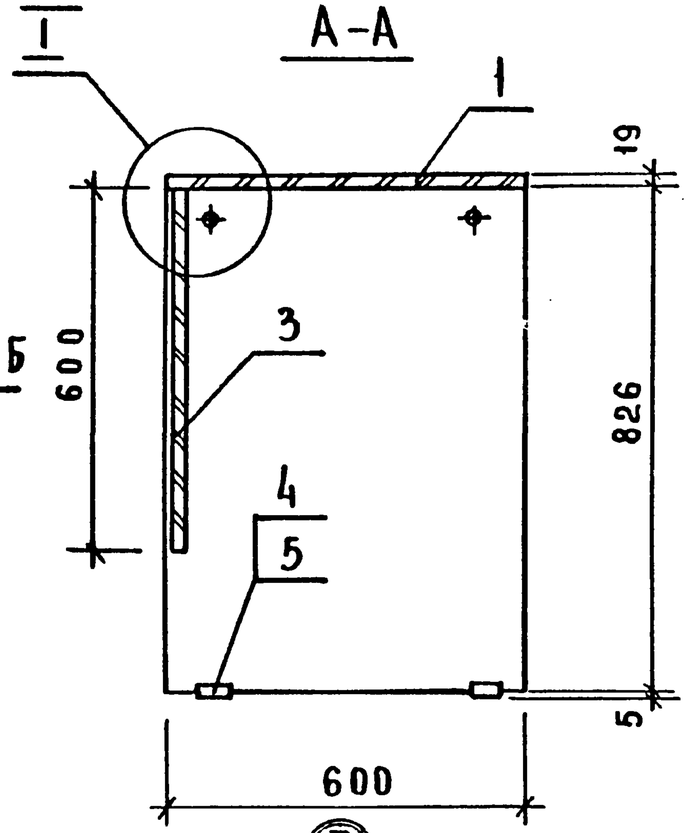

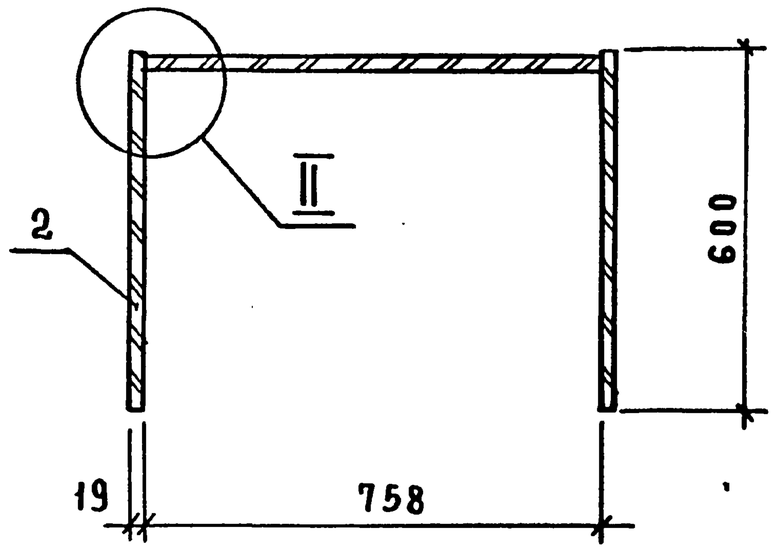



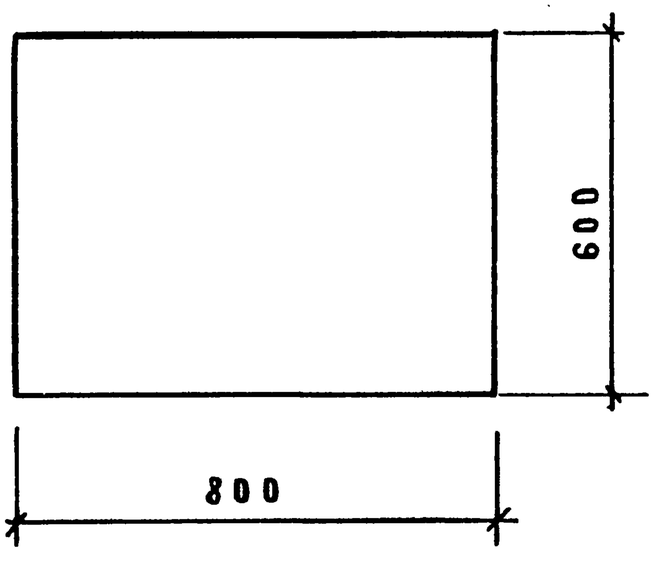

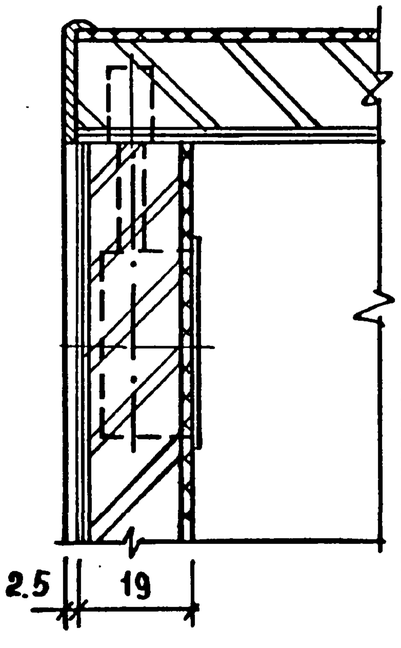

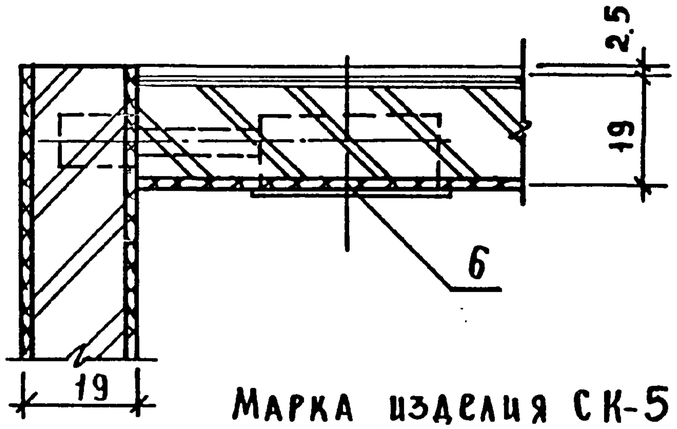

Марка изделия СК-5

				1.279.9-3-25.00.00.00 СБ	
				Стол рабочий Сборочный чертеж	Стадия: Р; Масса: ; Масштаб: 1:10; Лист; Листов 1
Рук.маст	Биксон				ЦНИИЭП торгово-бытовых зданий и туристских комплексов г. Москва
Гл.инж.№	Самовер				
Н.контр.	Коростелев				
Рук.гр.арх	Астапова				
Инженер	Прокопенко				

Инв.№ подл. | Подпись и дата | Взам.инв.№

Формат	Зона	Поз.	Обозначение	Наименование	Кол.	Примечание
				Документация		
12			1.279.9-3-24.00.02.00 СБ	Сборочный чертеж		
				Детали		
				Связь		
				Круг 5 ГОСТ 2590-71* / Ст3кп2 ГОСТ 535-79		
Б.Ч		1	1.279.9-3-24.00.02.01	ℓ = 720	4	0.46кг
Б.Ч		2	1.279.9-3-24.00.02.02	ℓ = 580	4	0.32кг
Б.Ч		3	1.279.9-3-24.00.02.03	ℓ = 50	16	0.13кг.
Б.Ч		4	1.279.9-3-24.00.02.04	Пластина		
				Лист В3 ГОСТ 19903-74* / Ст.3 ГОСТ 16523-70*		
				40×40	4	0.09кг.

Инв.№подл. | Подпись и дата | Взам.инв.№

Н.контр.	Коростелев		1.279.9-3-24.00.02.00
Рук.гр.	Астапова		Поддон
Инж.	Прокопенко		Стадия Р; Лист; Листов 1
			ЦНИИЭП торгово-бытовых зданий и туристских комплексов г. Москва

Формат А4

Формат	Зона	Поз.	Обозначение	Наименование	Кол.	Примечание
				Документация		
12			1.279.9-3-00.00.00.00 ТО	Техническое описание		
12			1.279.9-3-24.00.01.00 СБ	Сборочный чертеж		
				Детали		
				Стойка		
				Труба 15×2.5		
				ГОСТ 3262-75*		
Б.Ч		1	1.279.9-3-24.00.01.01	ℓ = 1944	1	1.99кг.
Б.Ч		2	1.279.9-3-24.00.01.02	ℓ = 740	1	0.74кг.
Б.Ч		3	1.279.9-3-24.00.01.03	Гайка		
				Круг 15 ГОСТ 2590-71* / Ст.3кп2 ГОСТ 535-79	2	0.04кг.
				Прочие изделия		
		4		Опора шаровая 9.1.Б	2	

Инв.№подл. | Подпись и дата | Взам.инв.№

Н.контр.	Коростелев		1.279.9-3-24.00.01.00
Рук.гр.	Астапова		Боковина
Инж.	Прокопенко		Стадия Р; Лист; Листов 1
			ЦНИИЭП торгово-бытовых зданий и туристских комплексов г. Москва

Формат А4

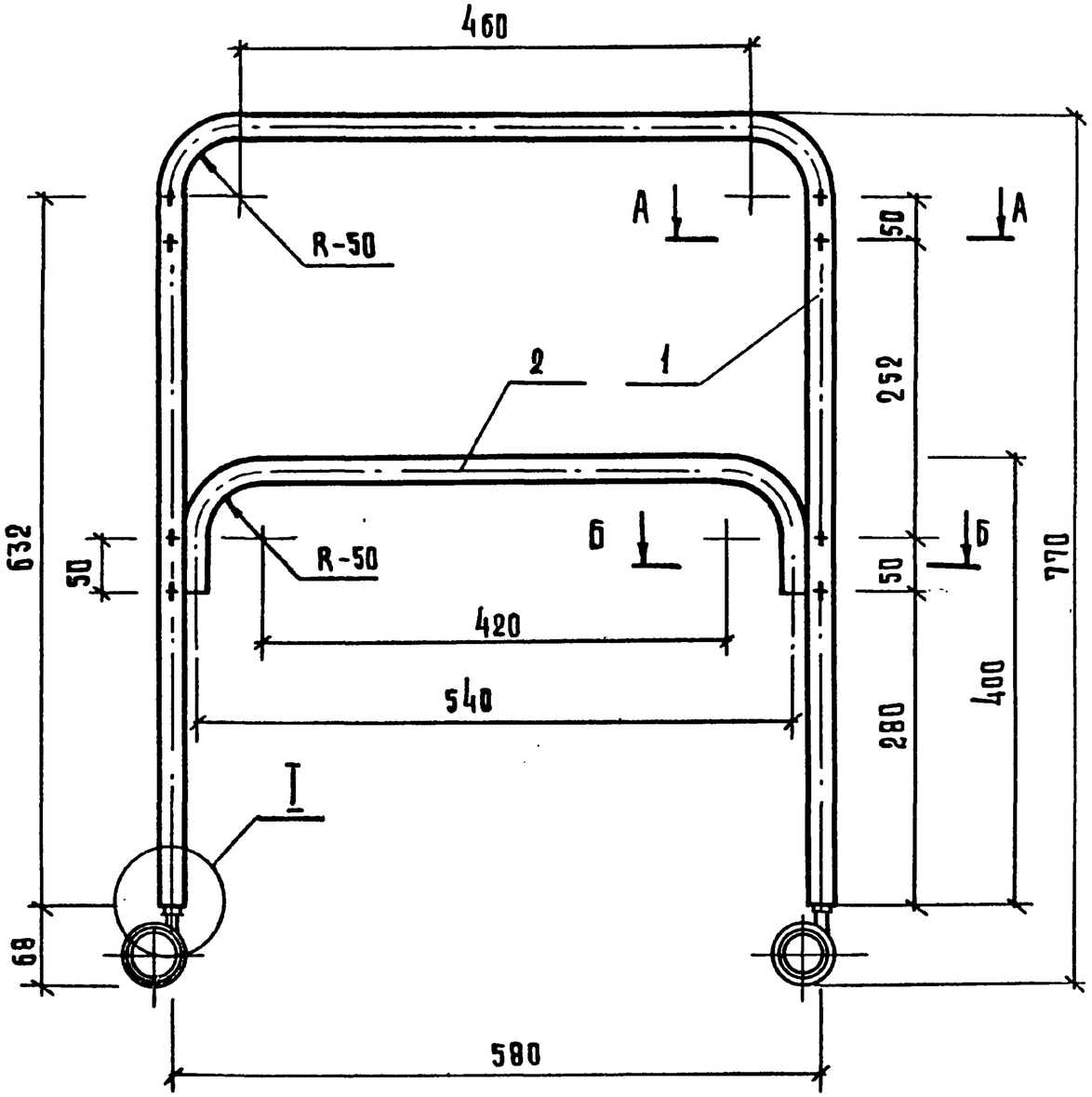

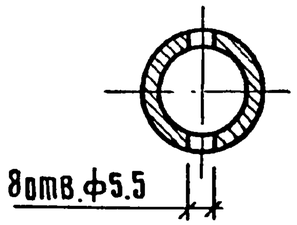

А-А
М 1:1

Б-Б
М 1:1

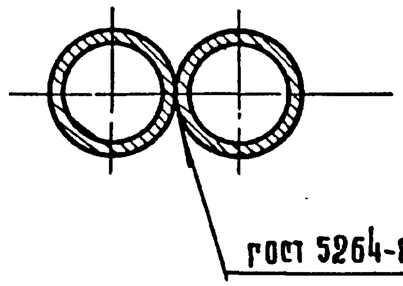

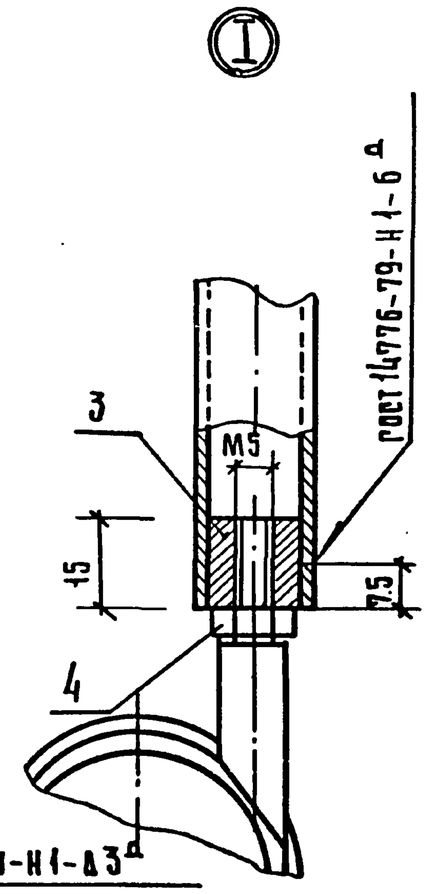

1 Предельные отклонения размеров; отверстий $H14$, остальных $\pm \frac{IT14}{2}$

2 Покрытие Н. 15. б

Н.контр.	Коростелев		
Гл.гр.Арх.	Астапова		
Инженер	Прокопенко		

1.279.9-3-24.00.01.00 СБ

Боковина
Сборочный чертеж

Стадия	Масса	Масштаб
Р	2.77	1:5
Лист	Листов 1	

ЦНИИЭП г. Москва — торгово-бытовых зданий и туристских комплексов

Инв.№ подл. | Подпись и дата | Взам. инв.№

19146 51 Формат А3

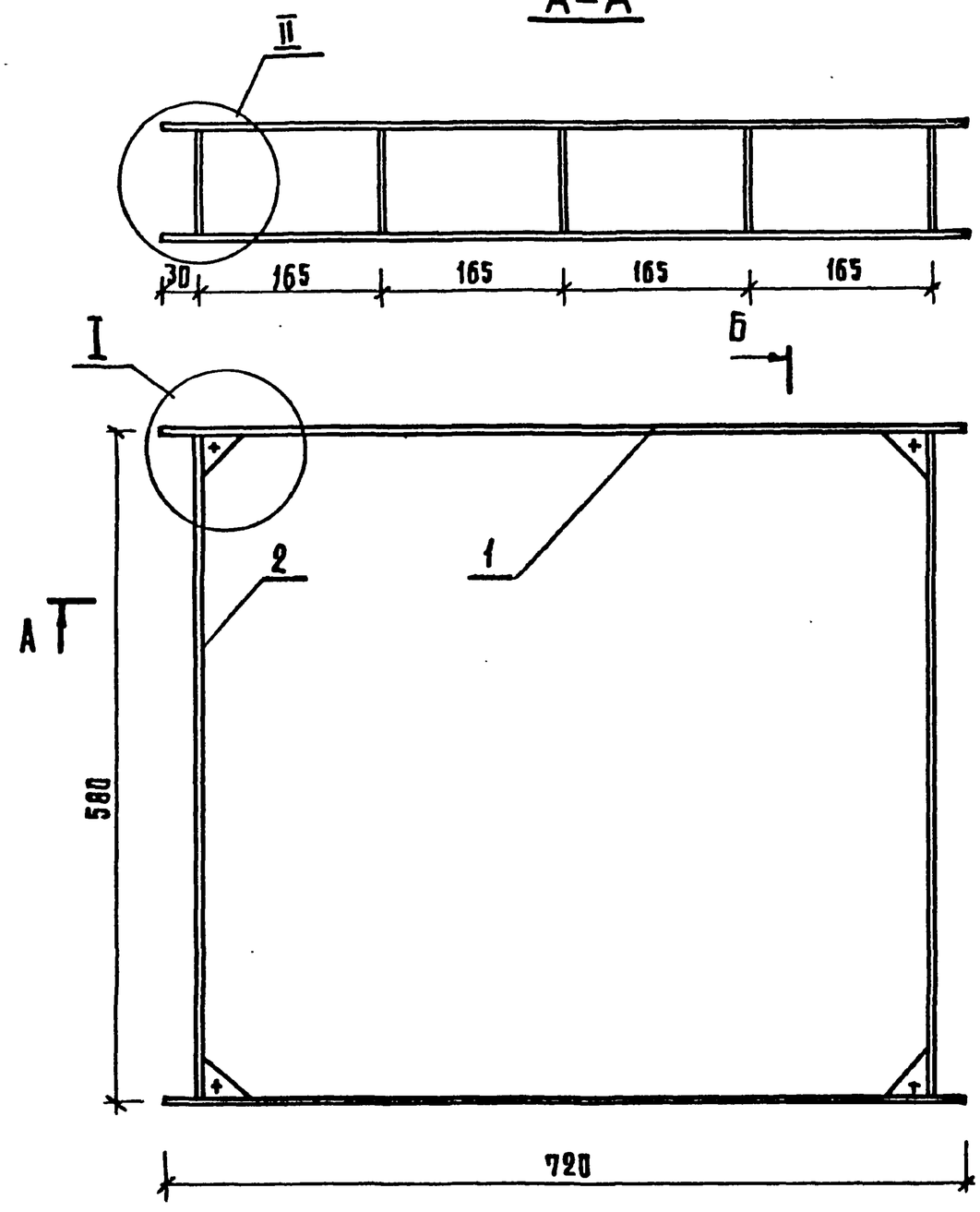

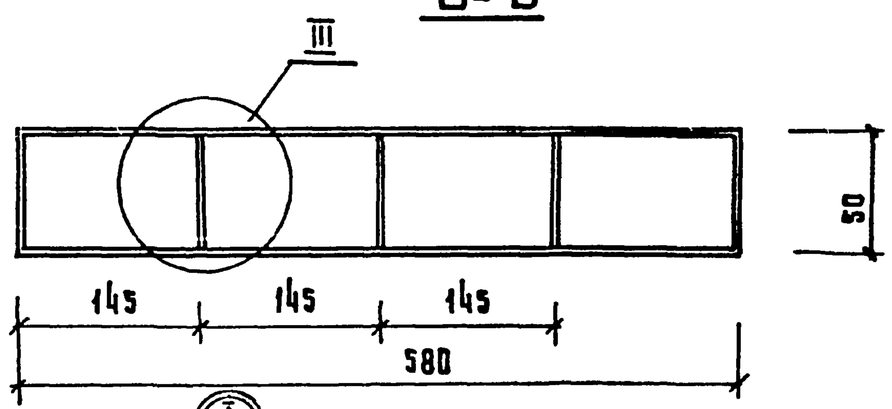

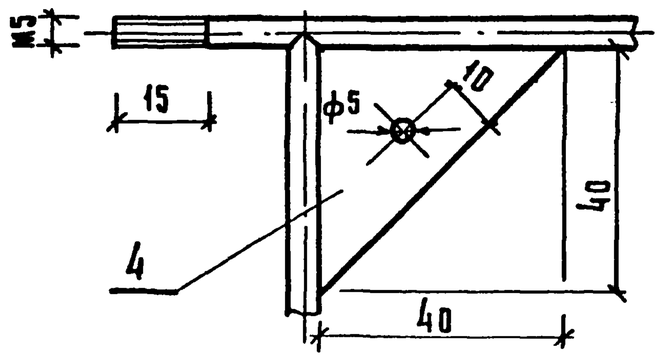

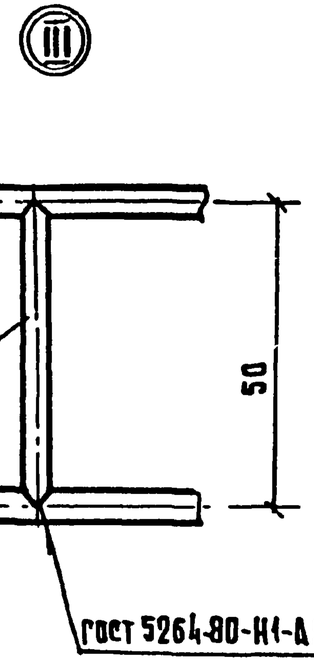

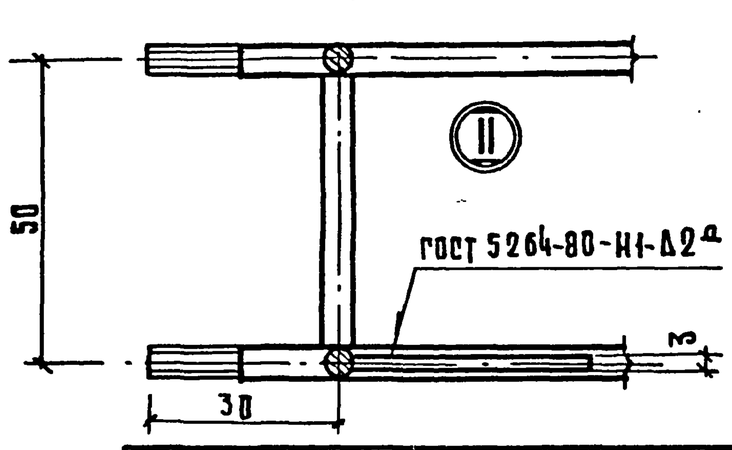

1 Предельные отклонения размеров; отверстий Н14 остальных $\pm \frac{IT14}{2}$

2 Покрытие: Н.15.б

Н.контр.	Коростелев		
Рук.гр.арх.	Астапова		
Инженер	Прокопенко		

1.279.9-3-24.00.02.00 СБ

Поддон
Сборочный чертеж

Стадия	Масса	Масштаб
Р	1.0	1:5
Лист	Листов 1	

ЦНИИЭП торгово-бытовых зданий и туристских комплексов г. Москва

Инв.№ подл. | Подпись и дата | Взам. инв.№

19146 52 Формат А3

Формат	Зона	Поз.	Обозначение	Наименование	Кол.	Примечание
				Документация		
12			1.279.9-3-26.00.00.00 СБ	Сборочный чертеж		
				Сборочные единицы		
11		1	1.279.9-3-26.00.01.00	Боковина	2	
				Стандартные изделия		
		2		Винт М8х40.58		
				ГОСТ 17473-80	20	
		3		Шайба 8.01.05		
				ГОСТ 6958-78	20	
		4		Гайка М8.05		
				ГОСТ 5915-70*	20	
			Переменные данные	для исполнений		
				1.279.9-3-26.00.00.00		
				Сборочные единицы		
		5	1.279.9-3-26.01.00.00-02	Полка	5	
				1.279.9-3-26.00.00.00-01		
				Сборочные единицы		
		5	1.279.9-3-26.01.00.00-01	Полка	5	
				1.279.9-3-26.00.00.00-02		
				Сборочные единицы		
		5	1.279.9-3-26.01.00.00	полка	5	

Инв.№ подл. | Подпись и дата | Взам. инв.№

Н. контр.	Коростелев		1.279.9-3-26.00.00.00
Рук. гр.	Астапова		Стеллаж
Инж.	Прокопенко		Стадия: Р; Лист: ; Листов: 1
			ЦНИИЭП г. Москва — Торгово-бытовых зданий и туристских комплексов

Формат А4

Формат	Зона	Поз.	Обозначение	Наименование	Кол.	Примечание
				Документация		
12			1.279.9-3-27.00.00.00СБ	Сборочный чертеж		
				Сборочные единицы		
11		1	1.279.9-3-26.00.01.00	Боковина	2	
11		2	1.279.9-3-27.01.00.00	Тумба	1	
11		3	1.279.9-3-26.01.00.00-02	Полка	3	
				Стандартные изделия		
				Винты		
				ГОСТ 17473-80		
		4		М8х40.58	16	
		5		М8х55.58	4	
		6		Шайба 8.01.05		
				ГОСТ 6958-78	20	
		7		Гайка М8.05		
				ГОСТ 5915-70*	20	

Инв.№ подл. | Подпись и дата | Взам. инв.№

Н. контр.	Коростелев		1.279.9-3-27.00.00.00
Рук. гр.	Астапова		Стеллаж
Инж.	Прокопенко		Стадия: Р; Лист: ; Листов: 1
			ЦНИИЭП г. Москва — Торгово-бытовых зданий и туристских комплексов

Формат А4

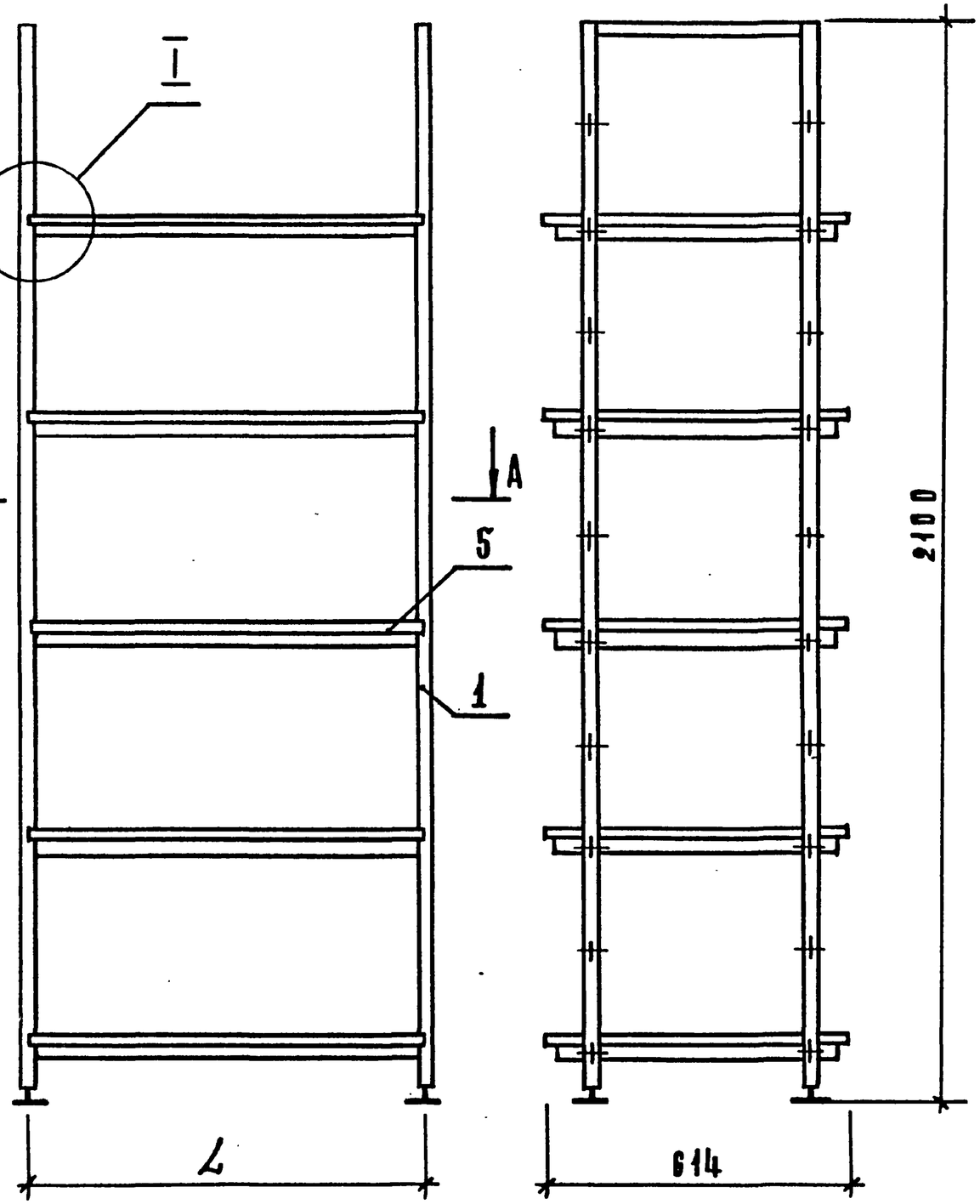

А-А

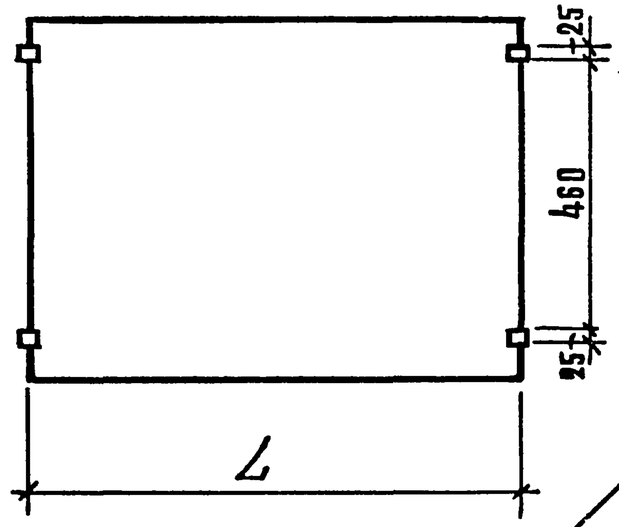

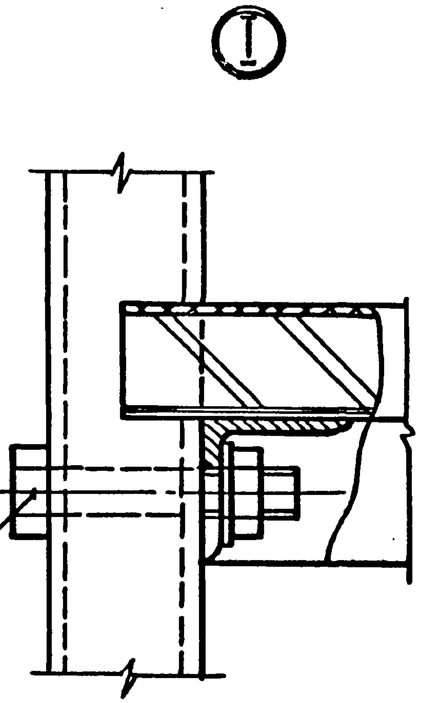

Обозначение	Марка	Размер, мм L	Расход материала: Асп., м²	Облицовка, м²	Сталь, кг	Масса, кг
1.279.9-3-26.00.00.00	СМ-1	428	1,5	4,5	30,18	41,38
–01	СМ-2	814	2,5	7,5	35,11	53,86
–02	СМ-3	1200	3,6	10,8	39,28	65,53

Рук. маст.	Биксон	
Гл. инж. м.	Самовер	
Н. контр.	Коростелев	
Рук. гр.	Астапова	
Инж.	Проковенко	

1.279.9-3-26.00. 00. 00 СБ

Стеллаж

Сборочный чертеж

Стадия	Масса	Масштаб
Р	СМ. табл.	1:10
Лист	Листов 1	

ЦНИИЭП г. Москва — Торгово-бытовых зданий и туристских комплексов

Формат А3

Инв. № подл. | Подпись и дата | Взам. инв. №

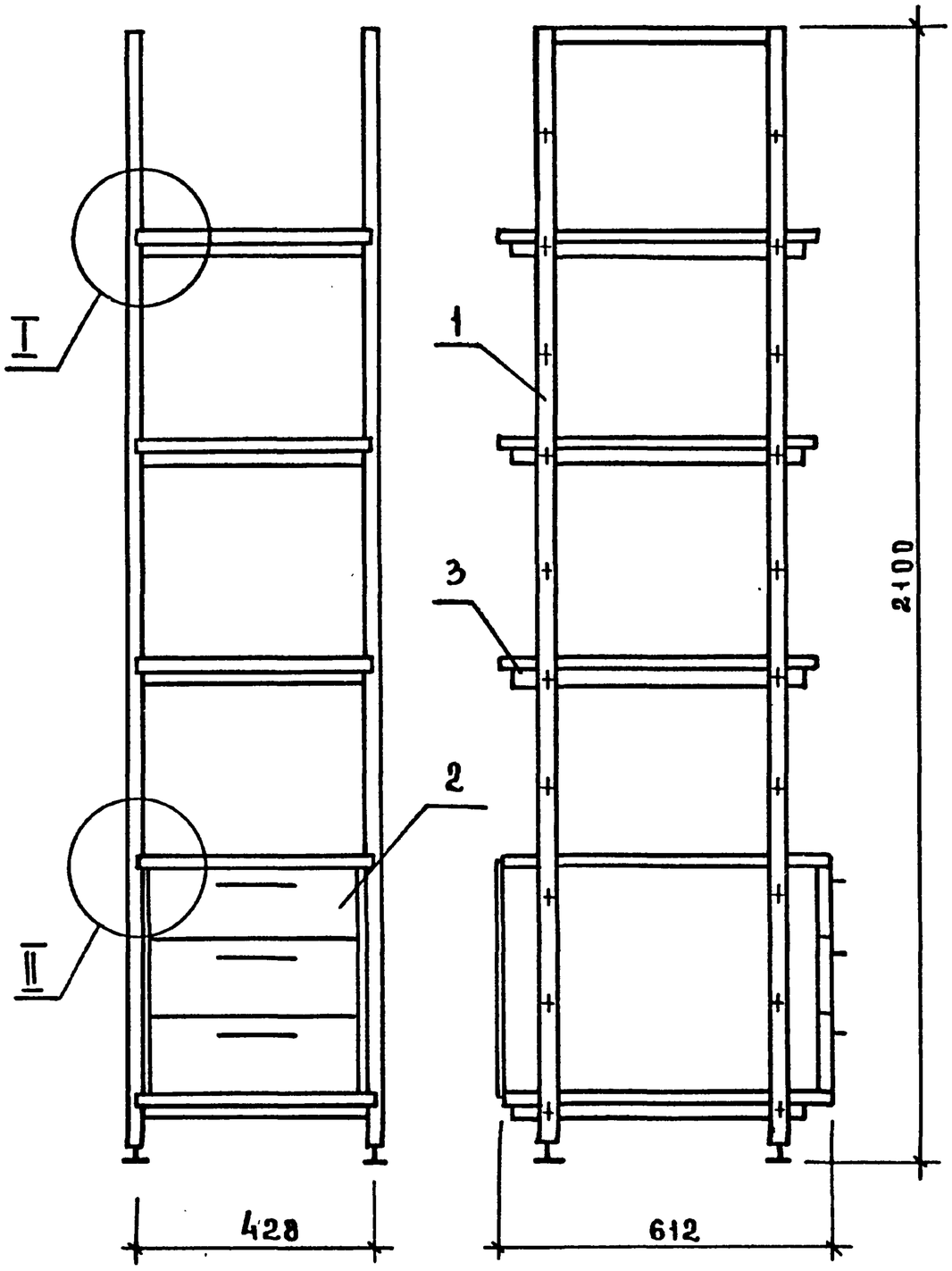

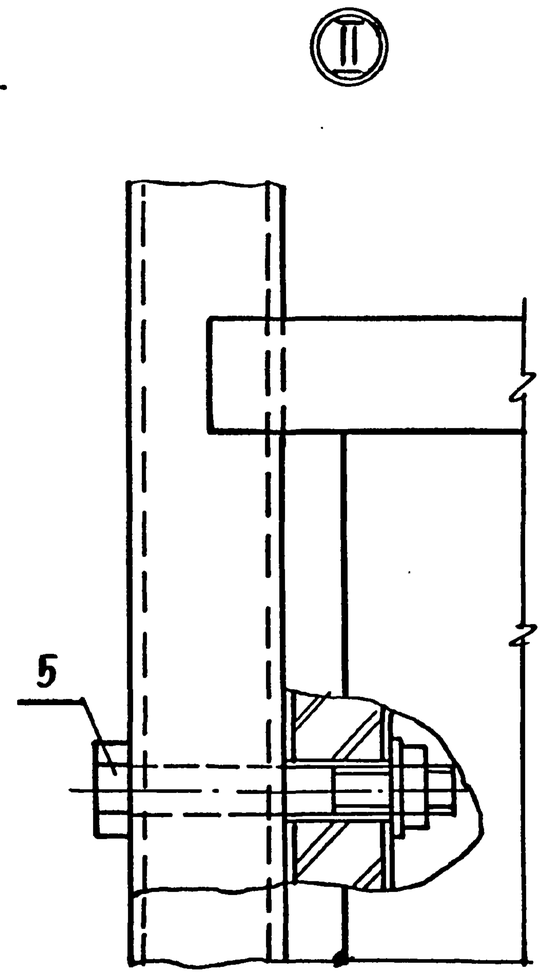

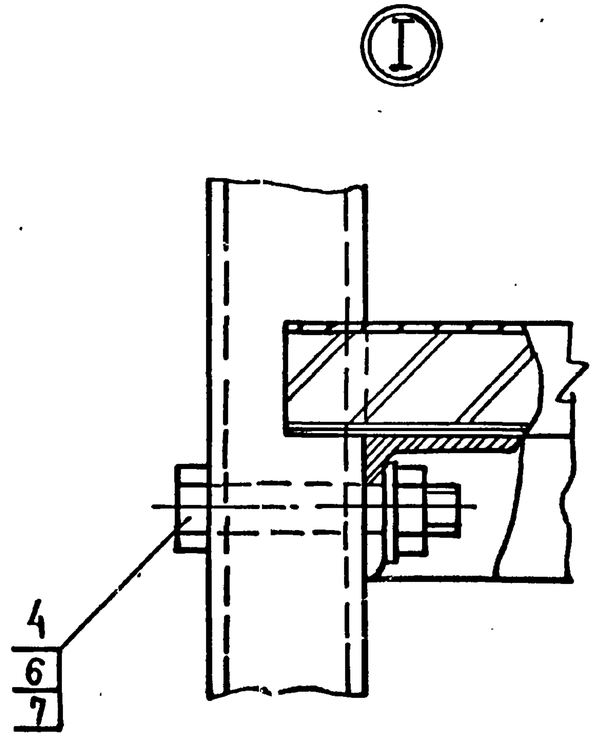

Марка	Расход материалов		
	Асп, м²	Облицовка, м²	Сталь, кг
СМ-4	1,04	3,12	28,18

Рук. мас	Бикс он	
Гл. инж.	Самовер	
Н. контр	Коростелев	
Рук. гр. АР	Астапова	
Инжен.	Прокопенко	

1.279 9-3-27.00.00.00СБ

Стеллаж

Сборочный чертеж

Стадия	Масса	Масштаб
Р	35,98	1:10
Лист	Листов 1	

ЦНИИЭП торгово-бытовых зданий и туристских комплексов г. Москва

Инв. № подл. | Подпись и дата | Взам. инв. №

Формат А3

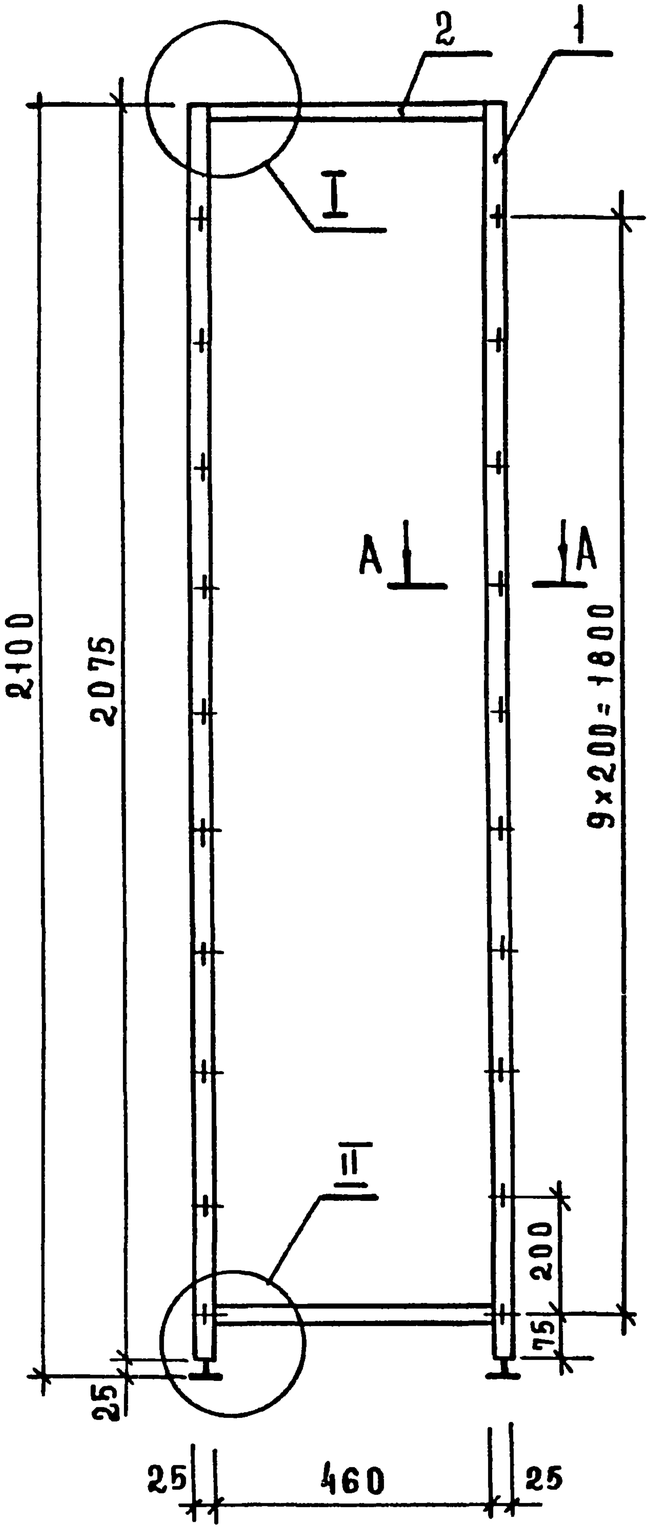

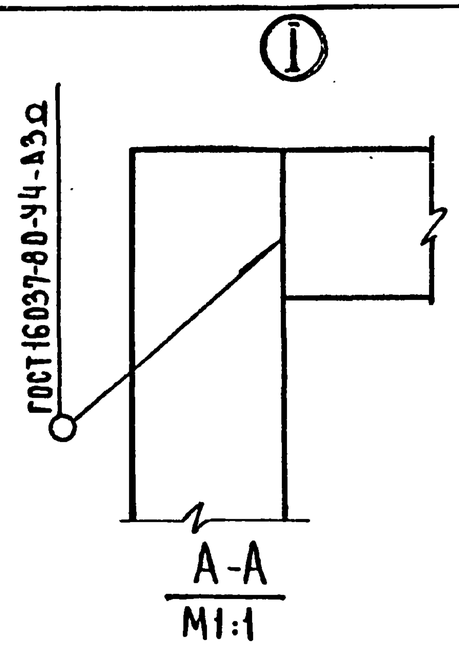

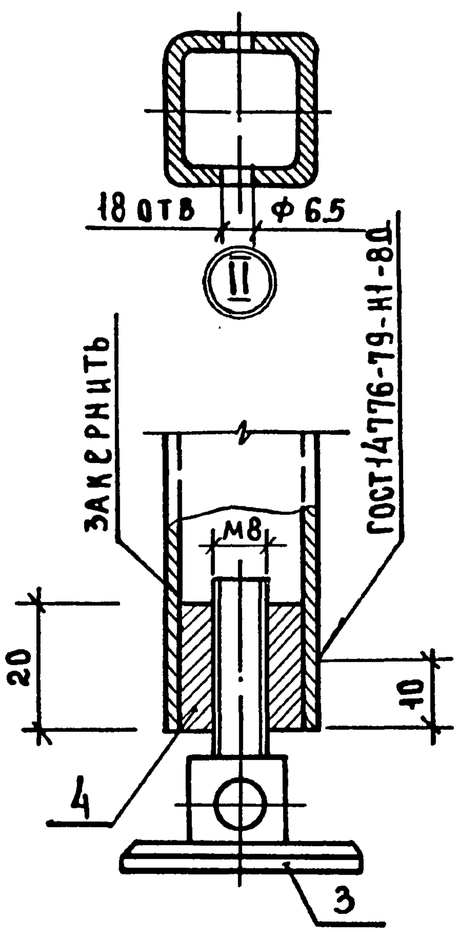

ФОРМАТ	ЗОНА	ПОЗ.	Обозначение	Наименование	Кол.	Примечание
				ДЕТАЛИ		
				Связь		
				Труба 25×25×3 ГОСТ8639-82 / В10 ГОСТ 1050-74*		
БЧ		1	1.279.9-3-26.00.01.01	ℓ = 2075	2	8.0кг
БЧ		2	1.279.9-3-26.00.01.02	ℓ = 460	2	2.0кг
БЧ		3	1.279.9-3-26.00.01.03	Опора		
				Круг 40 ГОСТ 2590-71* / Ст.3 кп2 ГОСТ 535-79		
				ℓ = 60	2	0.06кг
БЧ		4	1.279.9-3-26.00.01.04	Гайка		
				Круг 19 ГОСТ 2590-71* / Ст3кп2 ГОСТ 535-79		
				ℓ = 20	2	0.03кг

Опора поз. 3

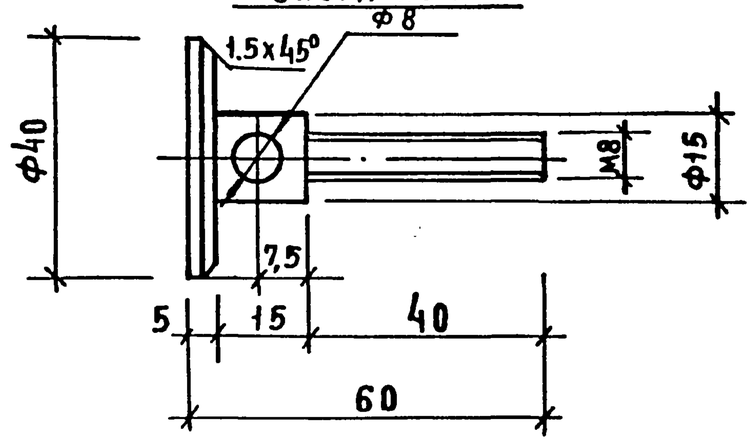

Н.контр	Коростелев		
Рук.гр.	Астапова		
ГИП	Прокопенко		

1.279.9-3-26.00.01.00

Боковина

Стадия	Масса	Масштаб
Р	10.09	1:10

Лист | Листов 1

ЦНИИЭП торгово-бытовых зданий и туристских комплексов г. Москва

Инв.№подл. | Подпись и дата | Взам.инв.№

Инв.№ подл.	Подпись и дата	Взам.инв.№

Формат	Зона	Поз.	Обозначение	Наименование	Кол. на исполн. 1.279.9-3-26.01.00.00-										Примечание
					-	01	02								
				Документация											
12			1.279.9-3-26.01.00.00 СБ	Сборочный чертеж	X	X	X								
				Сборочные единицы											
11		1	1.279.9-3-26.01.01.00	Каркас	1										
			-01			1									
			-02				1								
11		2	1.279.9-3-26.01.02.00	Полка	1										
			-01			1									
			-02				1								
				Стандартные изделия											
		3		Шуруп А 3.5х20											
				ГОСТ 1145-80	12	12	12								

Н.контр.	Коростелев		
Рук.гр	Астапова		
Инж	Прокопенко		

1.279.9-3-26.01.00.00

Полка

Стадия	Лист	Листов
Р		1

ЦНИИЭП торгово-бытовых зданий и туристских комплексов г. Москва

Формат А4

Инв.№ подл.	Подпись и дата	Взам.инв.№

Формат	Зона	Поз.	Обозначение	Наименование	Кол. на исполн. 1.279.9-3-26.01.01.00-										Примечание
					-	01	02								
				Документация											
11			1.279.9-3-26.01.01.00 СБ	Сборочный чертеж	X	X	X								
				Детали											
				Связь											
				Уголок Б-25х25х3 ГОСТ 8509-72* / Ст3кп ГОСТ 535-79											
БЧ		1	1.279.9-3-26.01.01.01	ℓ = 560	2	2	2								
БЧ		2	1.279.9-3-26.01.01.02-	ℓ = 1174	2										
			-01	ℓ = 788		2									
			-02	ℓ = 402			2								

Н.контр.	Коростелев		
Рук.гр	Астапова		
Инж.	Прокопенко		

1.279.9-3-26.01.01.00

Каркас

Стадия	Лист	Листов
Р		1

ЦНИИЭП торгово-бытовых зданий и туристских комплексов г. Москва

Формат А4

19146-17

А-А

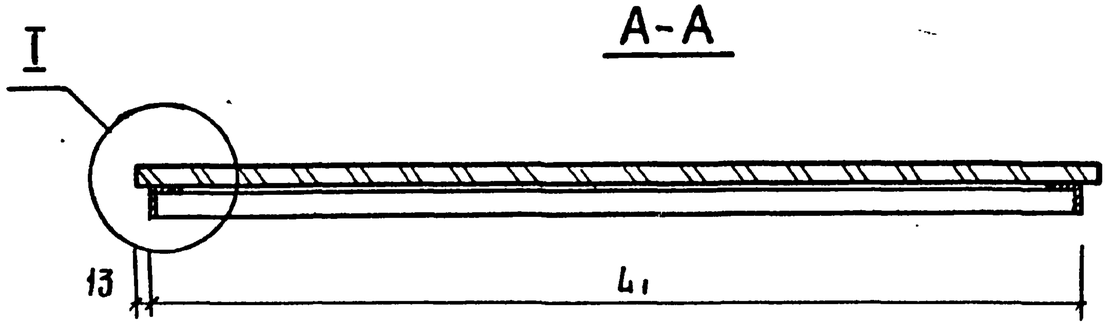

Б-Б

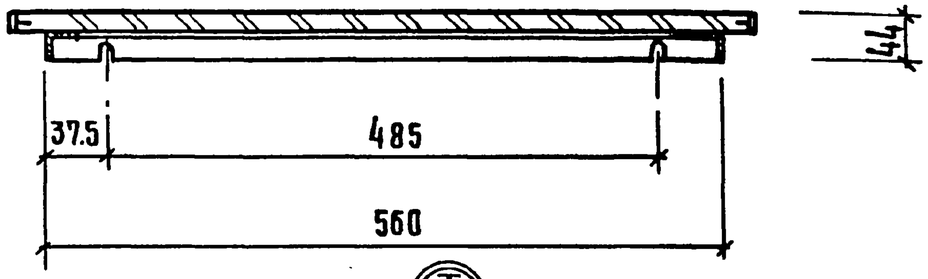

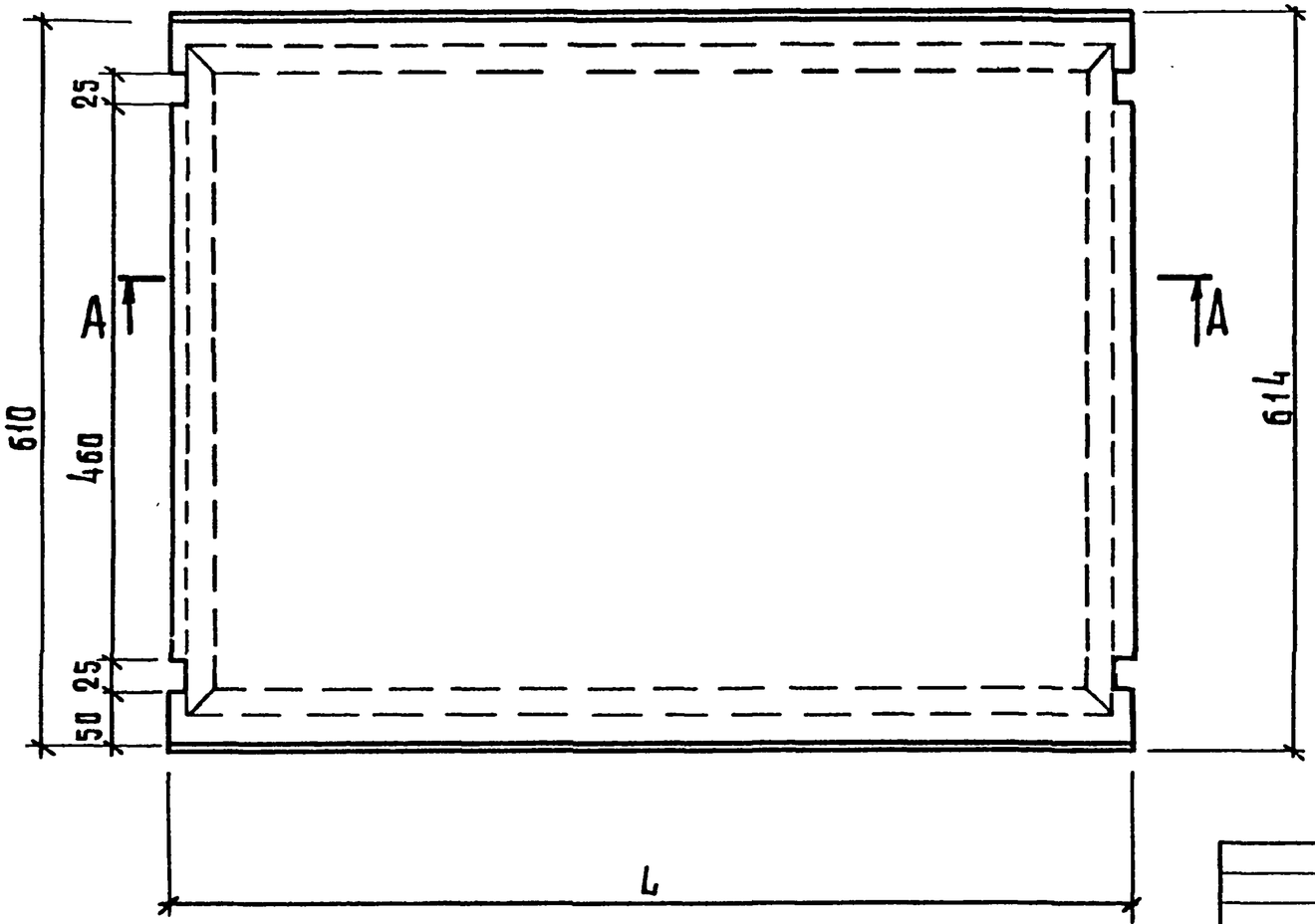

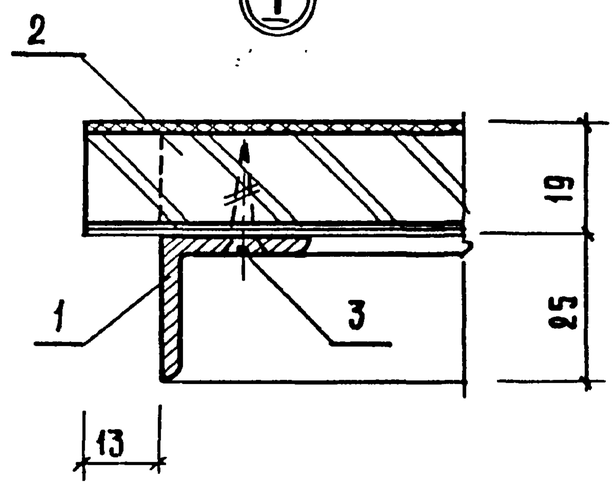

Обозначение	Размеры, мм	
	L	L1
1.279.9-3-26.01.00.00	1200	1174
-01	814	788
-02	428	402

1.279.9-3-26.01.00.00 СБ

Полка
Сборочный чертеж

Стадия	Масса	Масштаб
Р		1:5
Лист	Листов 1	

Н.контр.	Коростелев	
Рук.гр.	Астапова	
Инж.	Прокопенко	

ЦНИИЭП торгово-бытовых зданий и туристских комплексов г. Москва

Инв.№ подл. | Подпись и дата | Взам.инв.№

Инв. № подл.	Подпись и дата	Взам. инв. №

Формат	Зона	Поз.	Обозначение	Наименование	Кол на исполн. 1.279.9-3-26.01.02.00-										Примечание
					-	01	02								
				Документация											
А4			1.279.9-3-26.01.02.00 СБ	Сборочный чертеж	X	X	X								
				Детали											
				Щит											
				Плита древесностружечная											
				ГОСТ 10632-77											
Б4		1	1.279.9-3-26.01.02.01	560 × 1200	1										
			-01	560 × 814		1									
			-02	560 × 428			1								

Н. контр.	Коростелев		
Рук. гр.	Астапова		
Инж.	Прокопенко		

1.279.9-3-26.01.02.00

Полка

Стадия	Лист	Листов
Р	1	2

ЦНИИЭП торгово-бытовых зданий и туристских комплексов г. Москва

Формат А4

Инв. № подл.	Подпись и дата	Взам. инв. №

Формат	Зона	Поз.	Обозначение	Наименование	Кол на исполн. 1.279.9-3-26.01.02.00-										Примечание
					-	01	02								
				Прочие изделия											
		2		Профиль											Каталог ВИАС
				ℓ = 1200	2										
				ℓ = 814		2									
				ℓ = 428			2								
				Материалы											
		3		Пластик бумажнослоистый											
				ГОСТ 9590-76	0.8	0.5	0.3								$м^2$
		4		Шпон строганый											
				ГОСТ 2977-82	1.6	1.0	0.6								$м^2$

1.279.9-3-26.01.02.00

Лист 2

65 9116

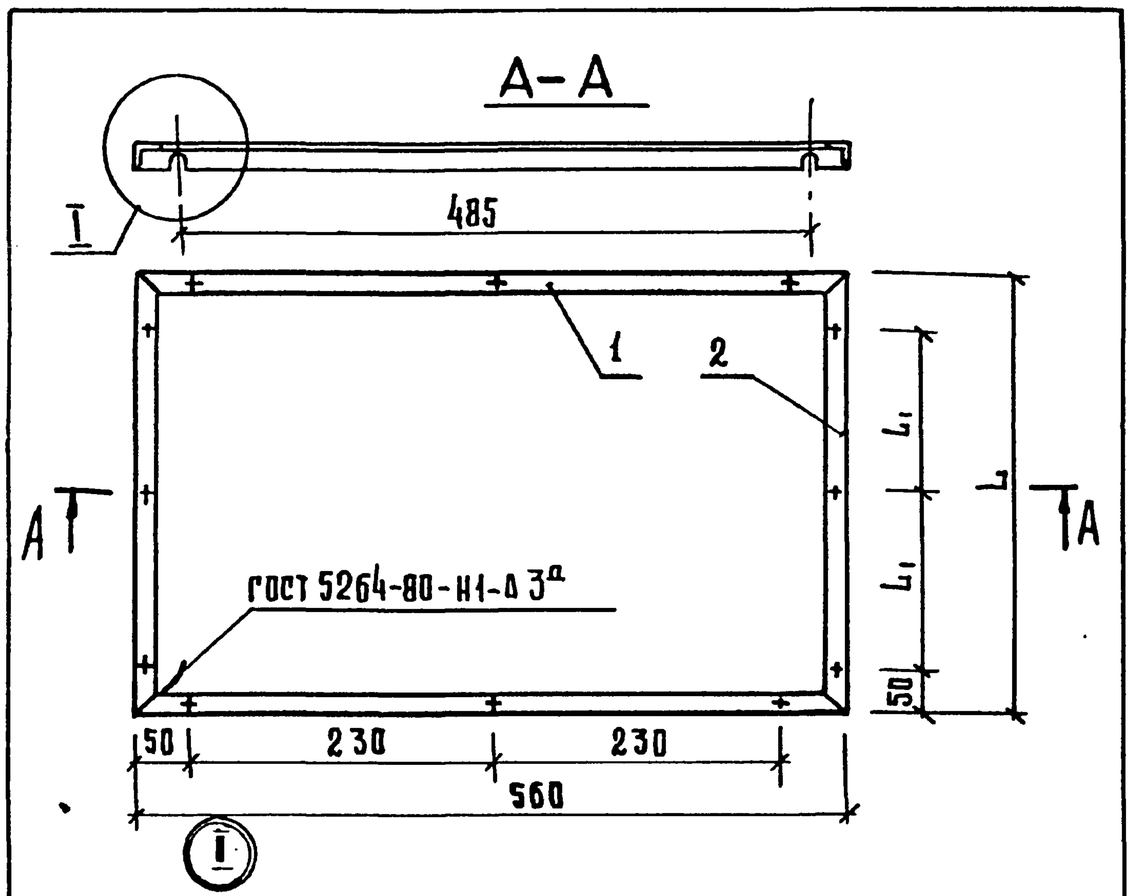

Покрытие: Ц. 9. М.

Обозначение	Размеры, мм		Масса, кг.
	L	L	
1.279.9-3-26.01.01.00	1174	537	3.82
-01	788	344	2.98
-02	402	151	2.00

1.279.9-3-26.01.01.00 СБ

Каркас
Сборочный чертеж

стадия	масса	масштаб
Р	см. табл.	1:5
лист	листов 2	

Н.контр.	Коростелев	
рук.гр.	Асталова	
инж.	Прокопенко	

ЦНИИЭП торгово-бытовых зданий и туристских комплексов г. Москва

Формат А4

Инв.№подл. | Подп. и дата | Взам.инв.№

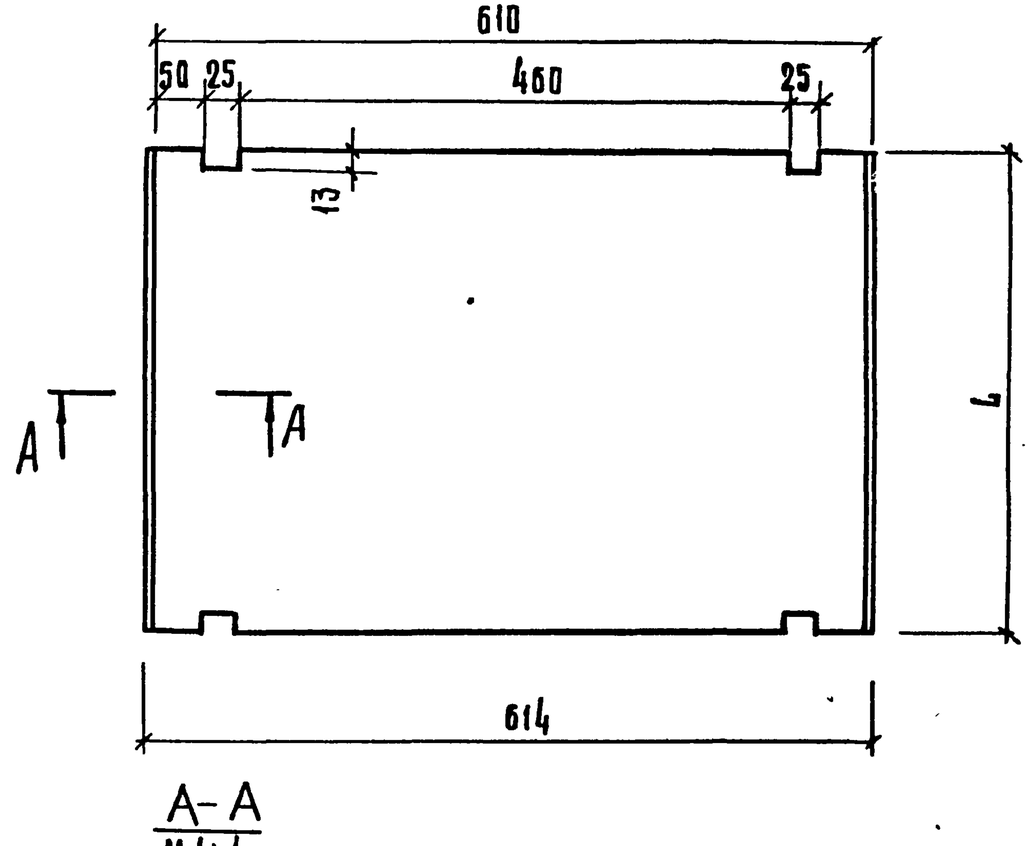

Обозначение	Размеры
	L
1.279.9-3-26.01.02.00	1200
-01	814
-02	428

1.279.9-3-26.01.02.00 СБ

Полка
Сборочный чертеж

стадия	масса	масштаб
Р		1:5
лист	листов 1	

Н.контр.	Коростелев	
рук.гр.	Асталова	
инж.	Прокопенко	

ЦНИИЭП торгово-бытовых зданий и туристских комплексов г. Москва

Инв.№подл. | Подпись и дата | Взам.инв.№

Формат А4

Формат	Зона	Поз.	Обозначение	Наименование	Кол.	Примечание
				Документация		
12			1.279.9-3-27.01.00.00 СБ	Сборочный чертеж		
				Сборочные единицы		
11		1	1.279.9-3-27.01.03.00	Щит боковой	2	
11		2	1.279.9-3-27.01.04.00	Щит нижний	1	
11		3	1.279.9-3-27.01.05.00	Щит верхний	1	
11		4	1.279.9-3-27.01.01.00	Ящик	3	
11		5	1.279.9-3-26.01.01.00-02	Каркас	1	
				Детали		
БЧ		6	1.279.9-3-27.01.00.01	Стенка задняя		
				Фанера клеенная		
				ГОСТ 3916-69		
				460×400×4	1	
				Стандартные изделия		
		7		Шуруп А 3,5×20		
				ГОСТ 1145-80	24	

Инв.№подл. | Подпись и дата | Взам.инв.№

Н.контр.	Коростелев		
Рук.гр.	Астапова		
Инж.	Прокопенко		

1.279.9-3-27.01.00.00

Тумба

Стадия	Лист	Листов
Р		1

ЦНИИЭП г. Москва — торгово-бытовых зданий и туристских комплексов

Формат А4

Формат	Зона	Поз.	Обозначение	Наименование	Кол.	Примечание
				Документация		
12			1.279.9-3-28.01.00.00 СБ	Сборочный чертеж		
				Сборочные единицы		
11		1	1.279.9-3-27.01.03.00	Щит боковой	2	
11		2	1.279.9-3-28.01.01.00	Щит средний	1	
11		3	1.279.9-3-28.01.02.00	Щит верхний	1	
11		4	1.279.9-3-28.01.03.00	Щит нижний	1	
11		5	1.279.9-3-27.01.01.00	Ящик	6	
11		6	1.279.9-3-26.01.01.00-01	Каркас	1	
				Детали		
БЧ		7	1.279.9-3-28.01.00.01	Стенка задняя		
				Фанера клеенная		
				ГОСТ 3916-69		
				460×780×4	1	
				Стартные изделия		
		8		Шурупы А 3.5×20		
				ГОСТ 1145-80	24	

Инв.№подл. | Подпись и дата | Взам.инв.№

Н.контр.	Коростелев		
Рук.гр.	Астапова		
Инж.	Прокопенко		

1.279.9-3-28.01.00.00

Тумба

Стадия	Лист	Листов
Р		1

ЦНИИЭП г. Москва — торгово-бытовых зданий и туристских комплексов

Формат А4

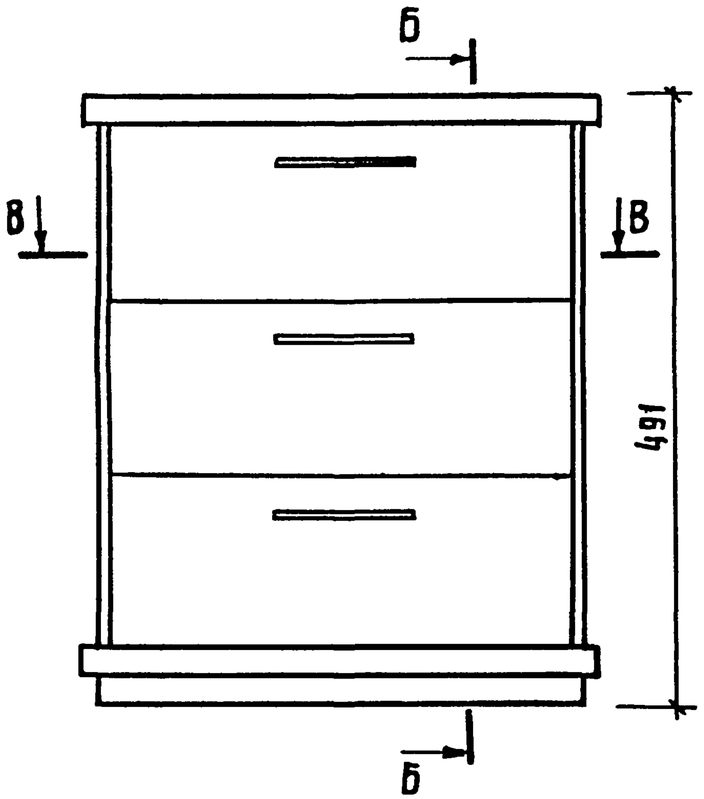

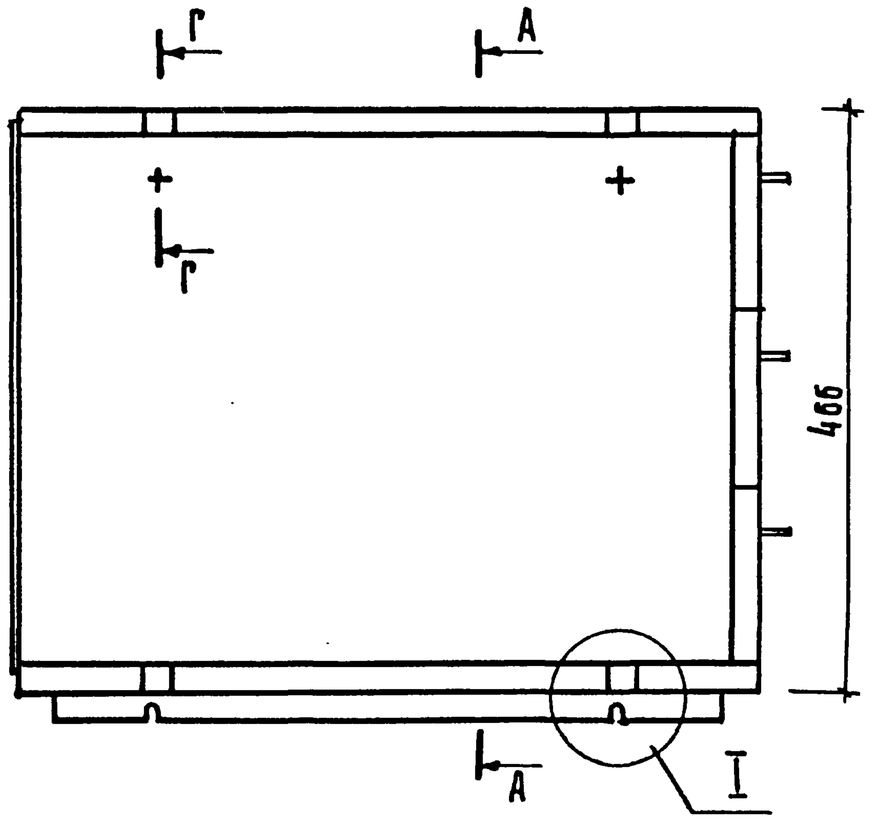

А - А

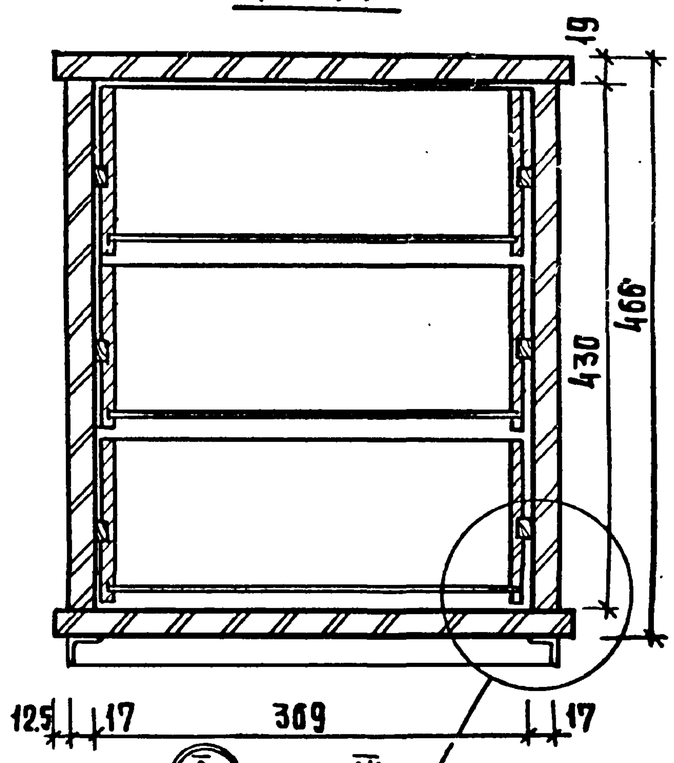

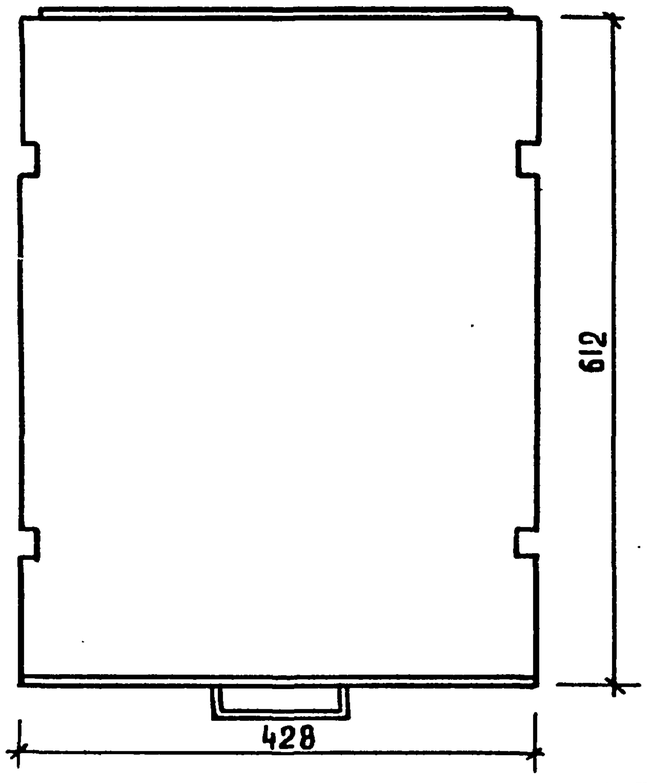

Г - Г

М 1:1

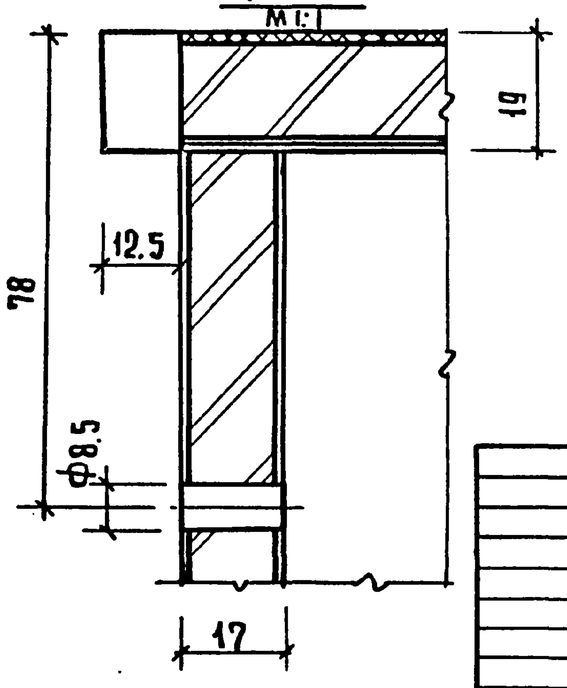

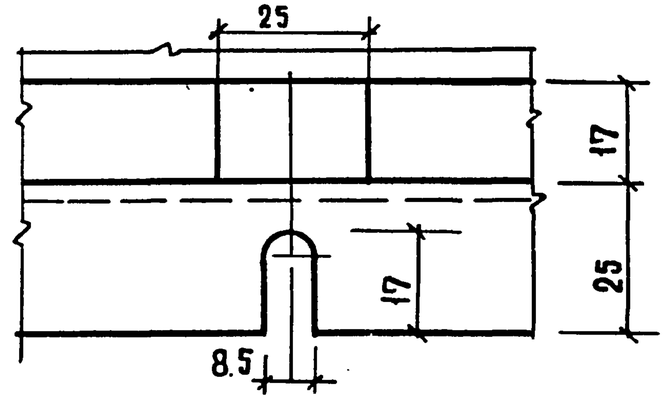

Н.контр.	Коростелева		
Рук.гр.арх.	Астапова		
Инженер	Прокопенко		

1.279.9-3-27.01.00.00 СБ

Тумба
Сборочный чертеж

Стадия	Масса	Масштаб
Р		1:5
Лист 1	Листов 2	

ЦНИИЭП г. Москва — торгово-бытовых зданий и туристских комплексов

Инв. № подл. | Подпись и дата | Взам. инв. №

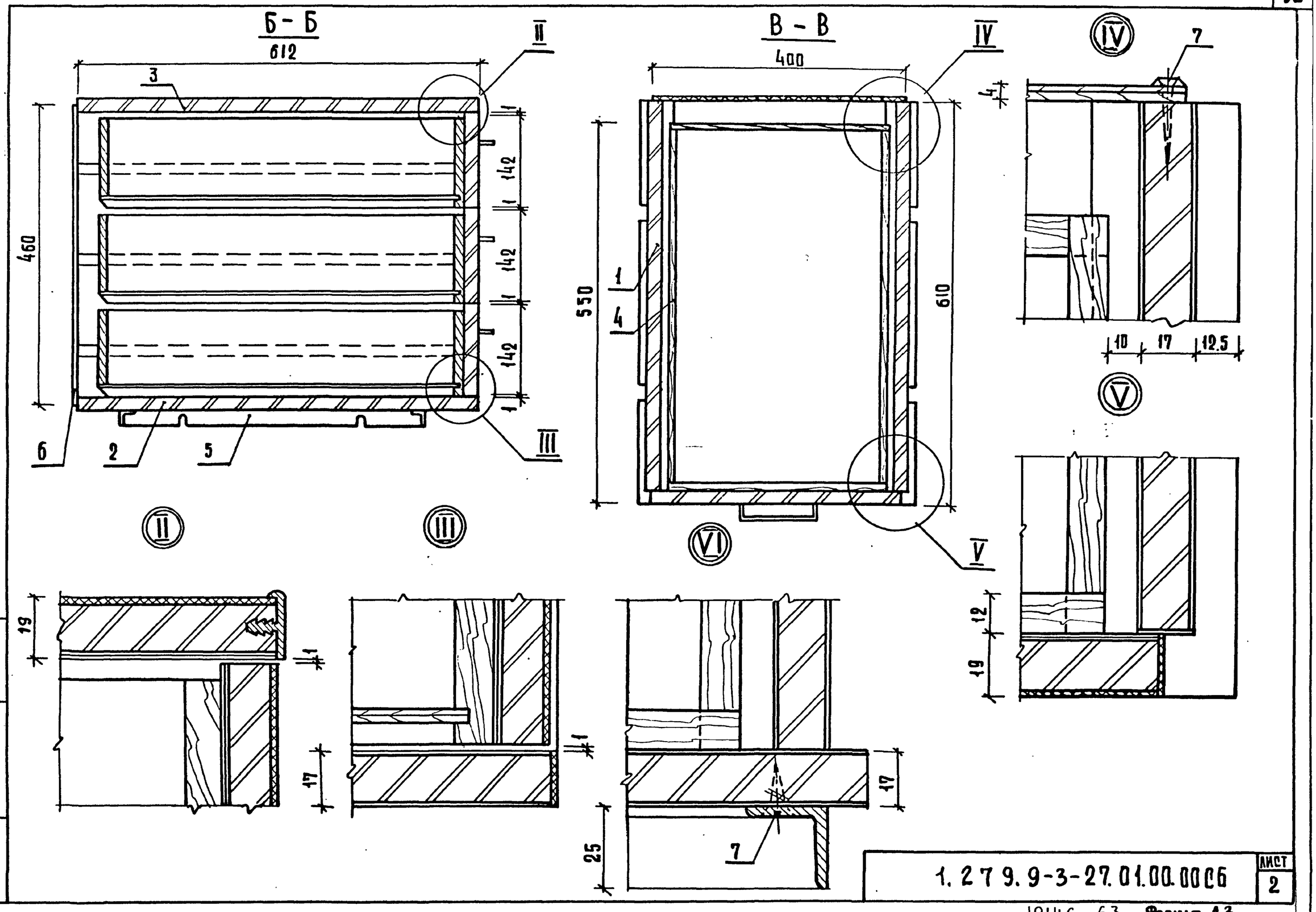

ИНВ. № ПОДЛ.	ПОДПИСЬ И ДАТА	ВЗАМ. ИНВ. №

1.279.9-3-27.01.00.00СБ

ЛИСТ 2

19146 63 Формат А3

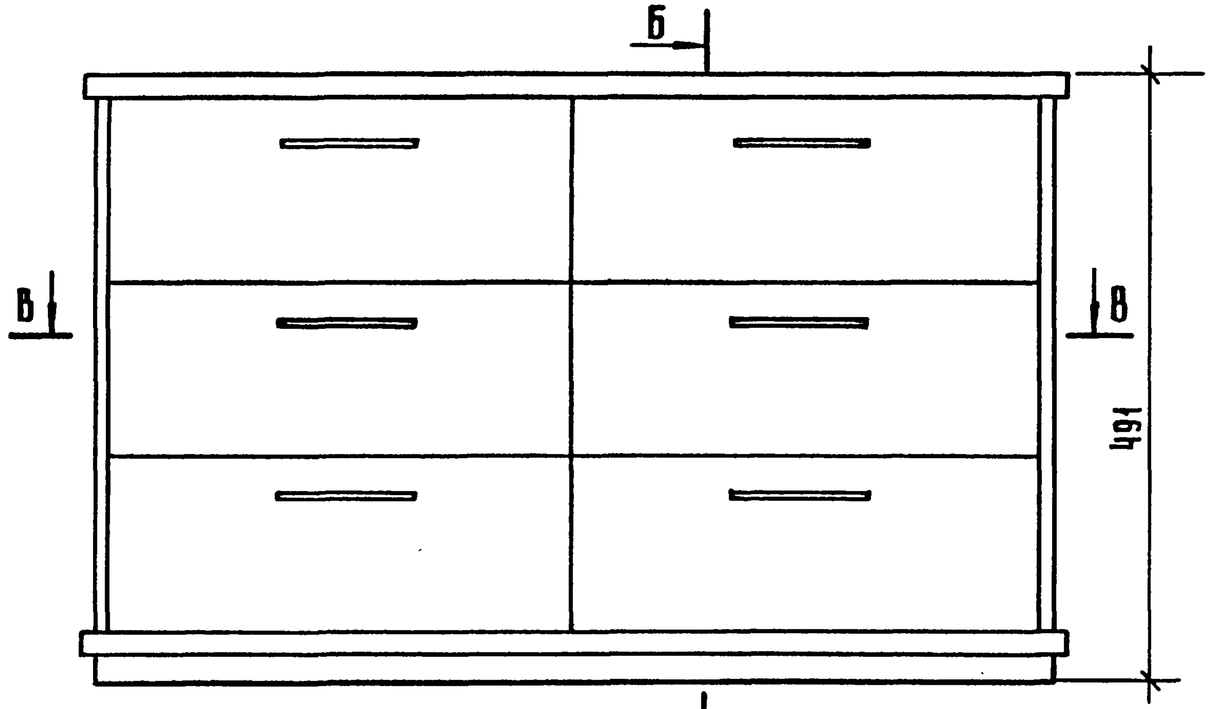

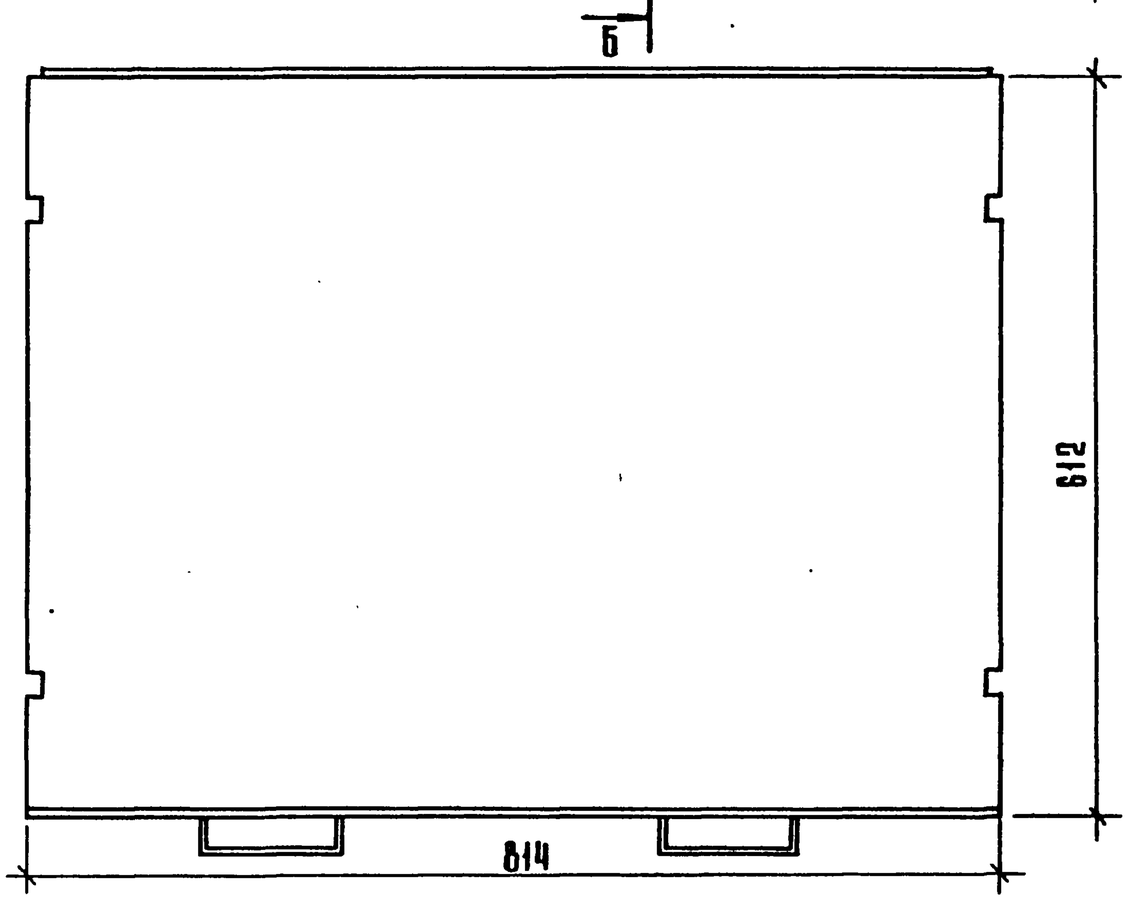

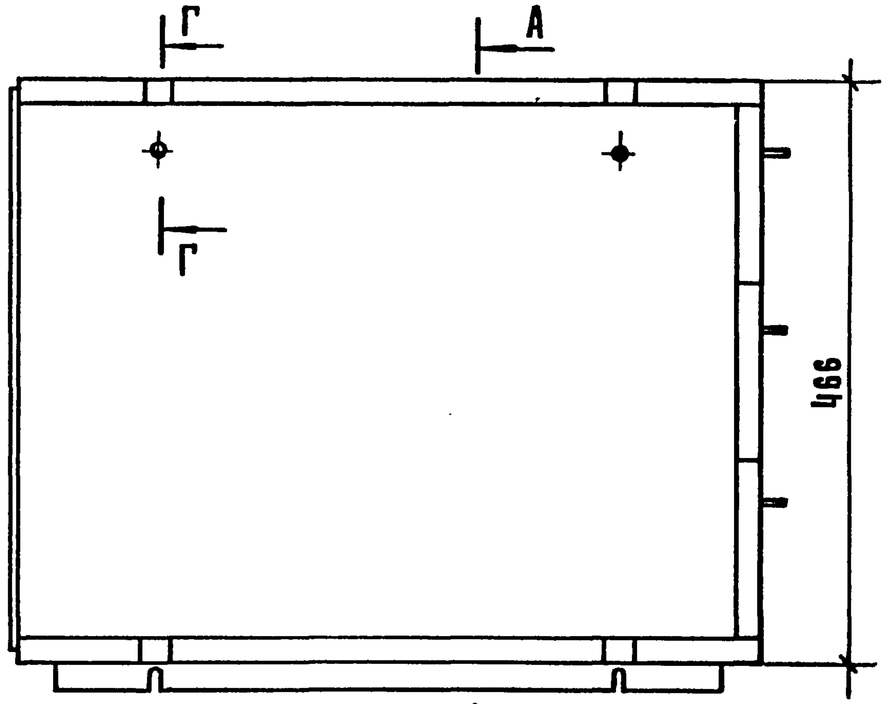

Г-Г
М1:1

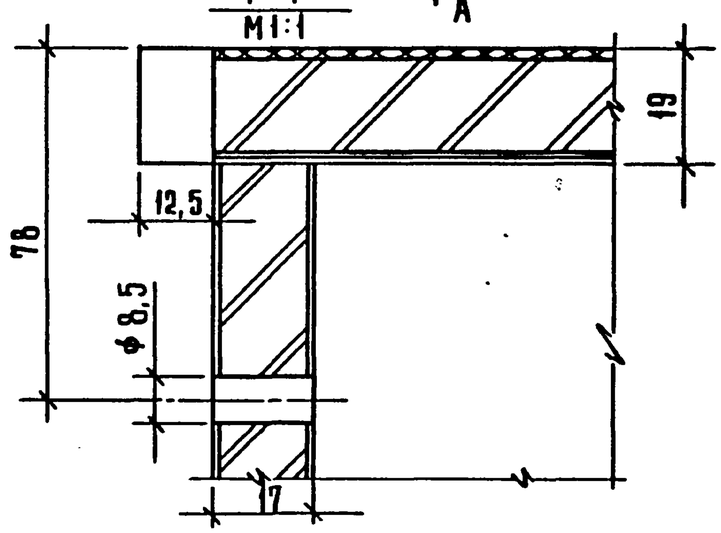

Н. контр.	Коростелев		
Рук. гр.	Астапова		
Инженер	Прокопенко		

1.279.9-3-28.01.00.00 СБ

Тумба
Сборочный чертеж

Стадия	Масса	Масштаб
Р		1:5
Лист 1	Листов 3	

ЦНИИЭП г. Москва — Торгово-бытовых зданий и туристских комплексов

Инв. № подл. | Подпись и дата | Взам. инв. №

19146 64 Формат А3

А – А

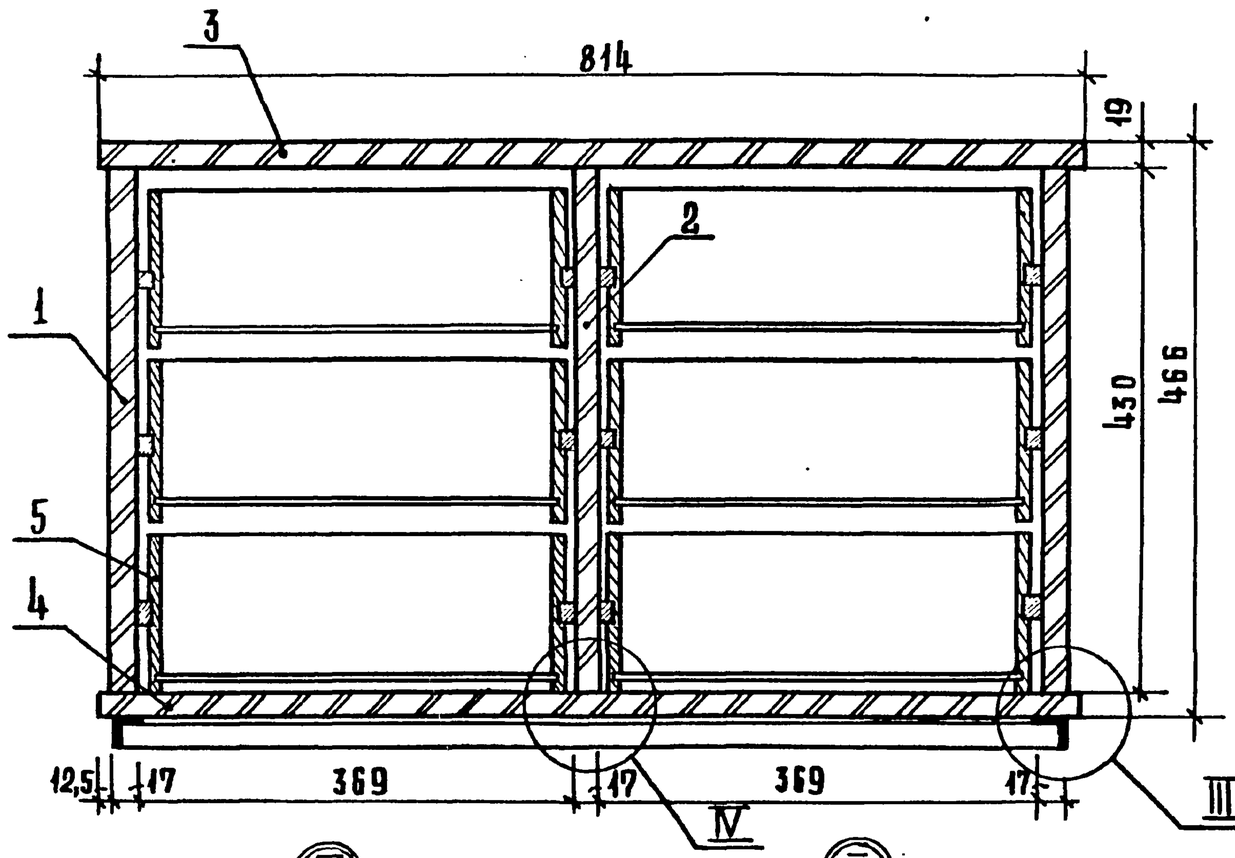

Б – Б

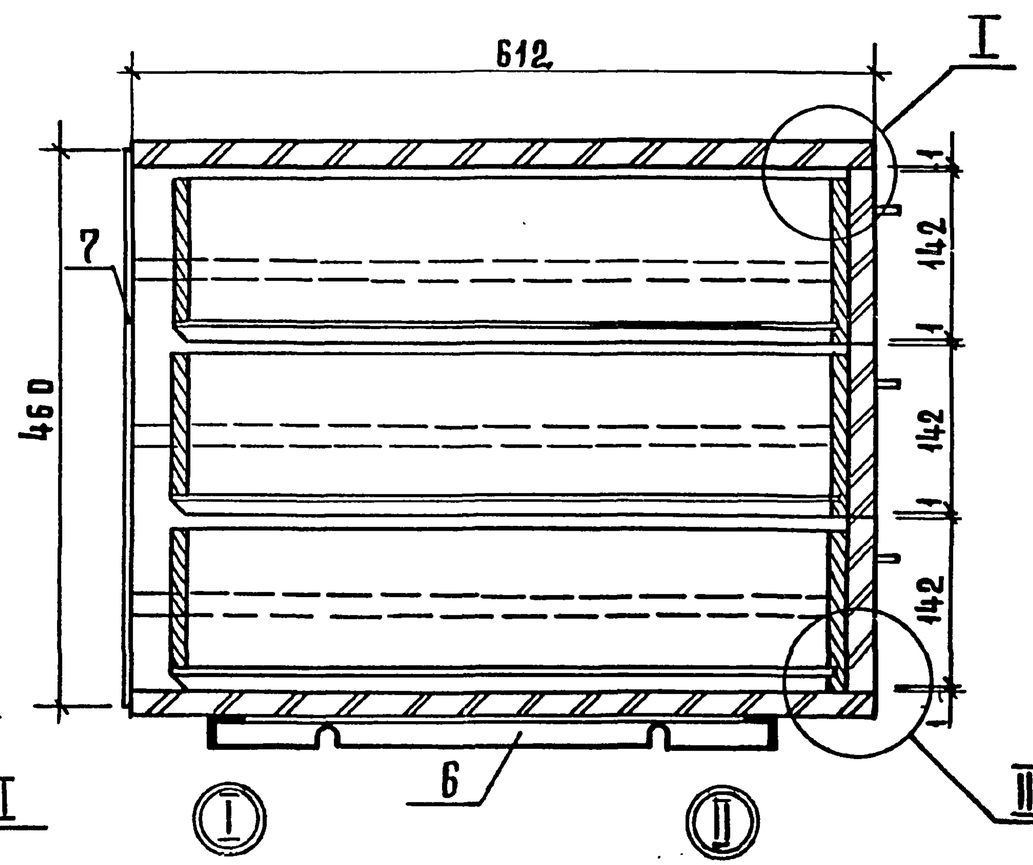

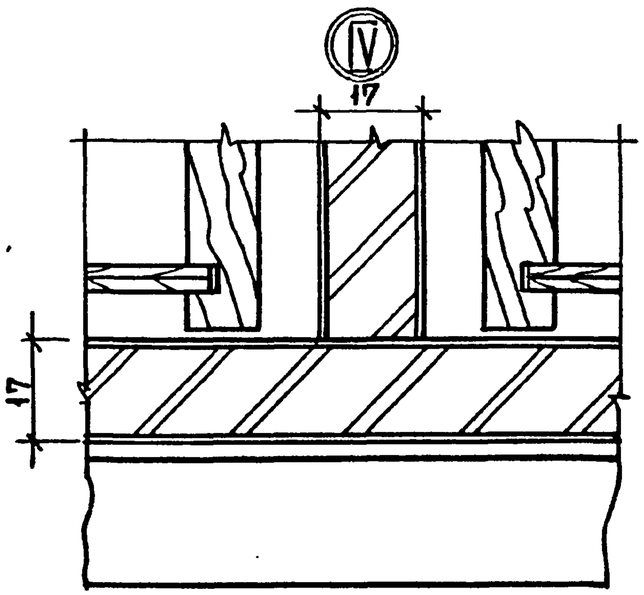

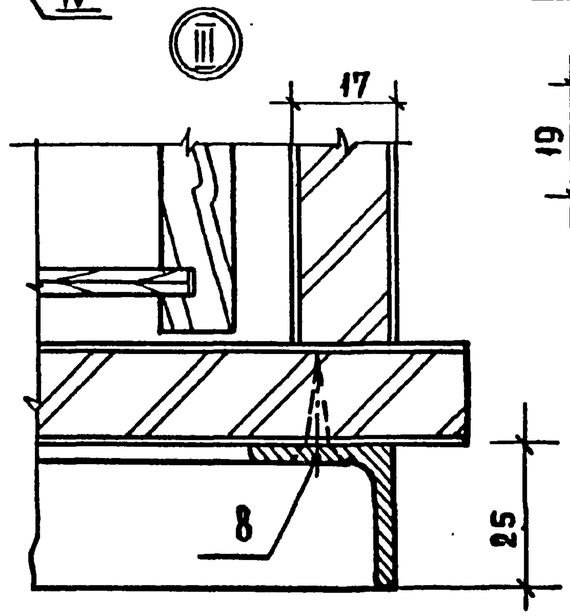

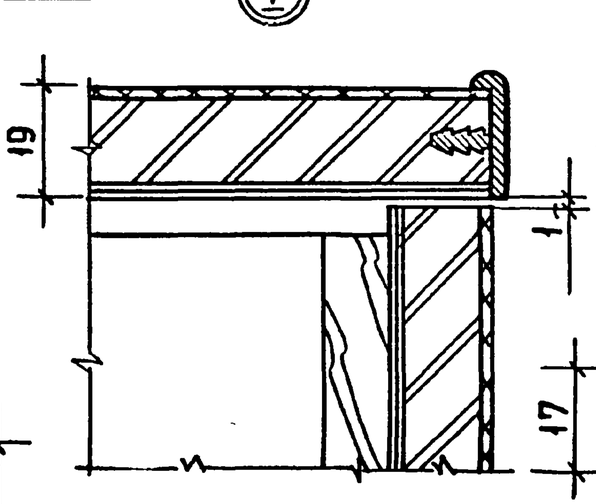

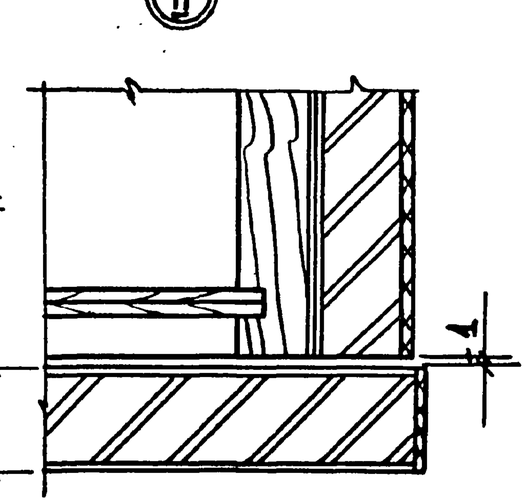

Инв.№ подл. | Подпись и дата | Взам. инв.№

1.279.9-3-28.01.00.00 СБ

Лист 2

19146 65 Формат А3

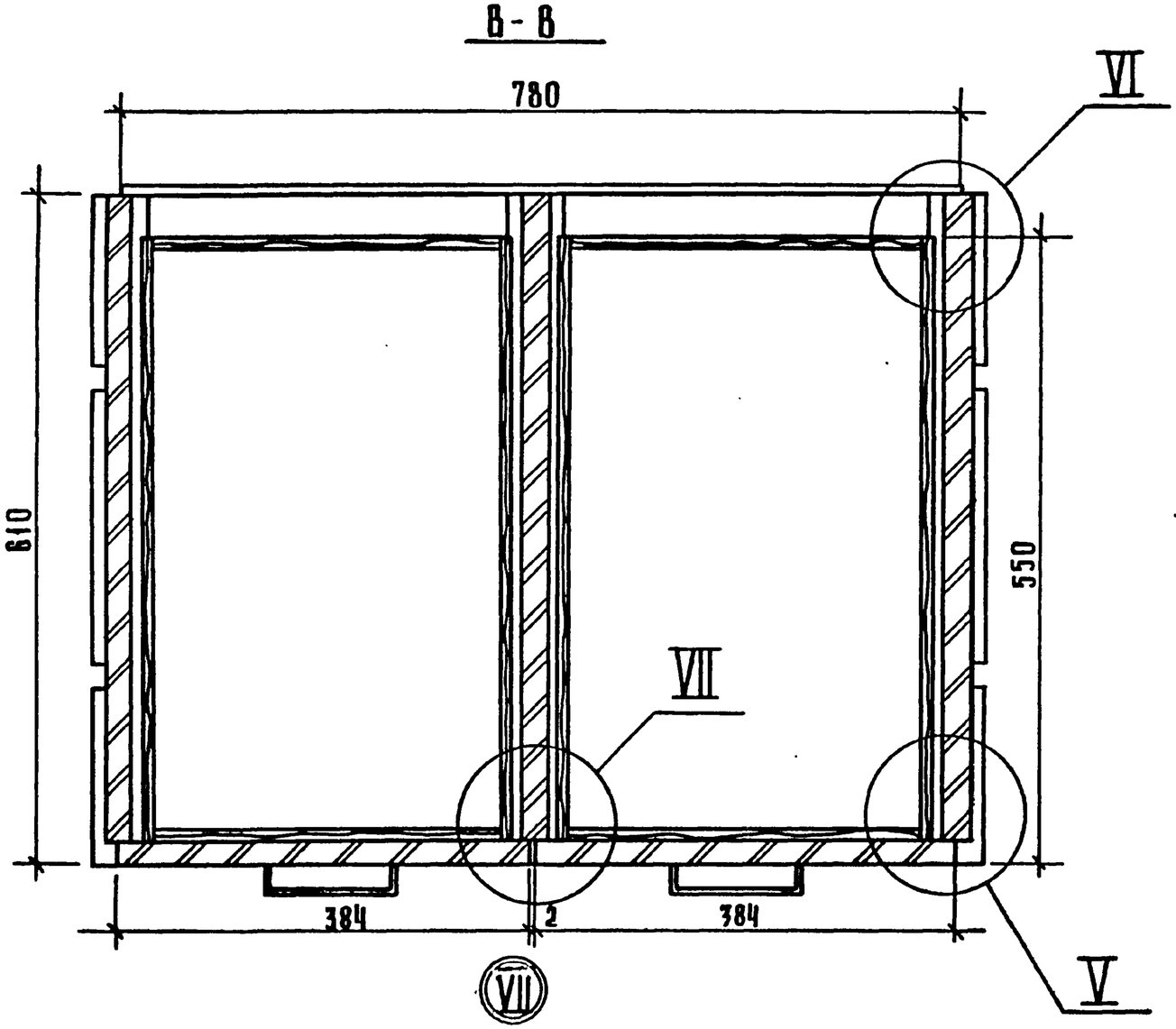

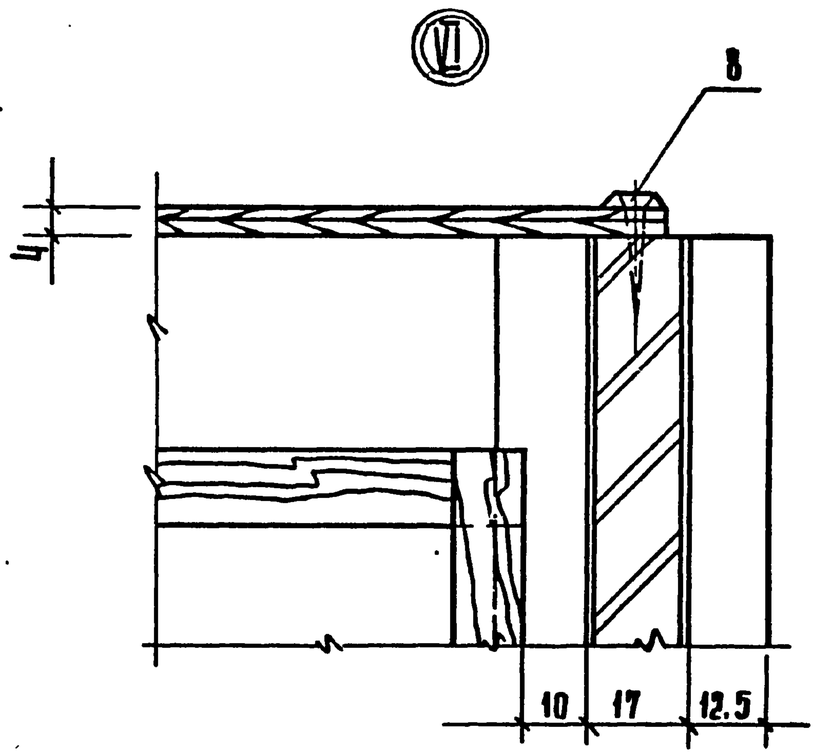

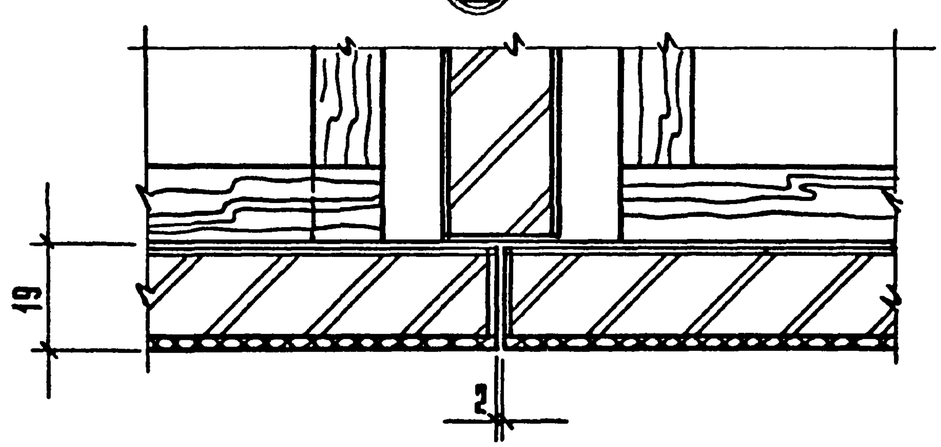

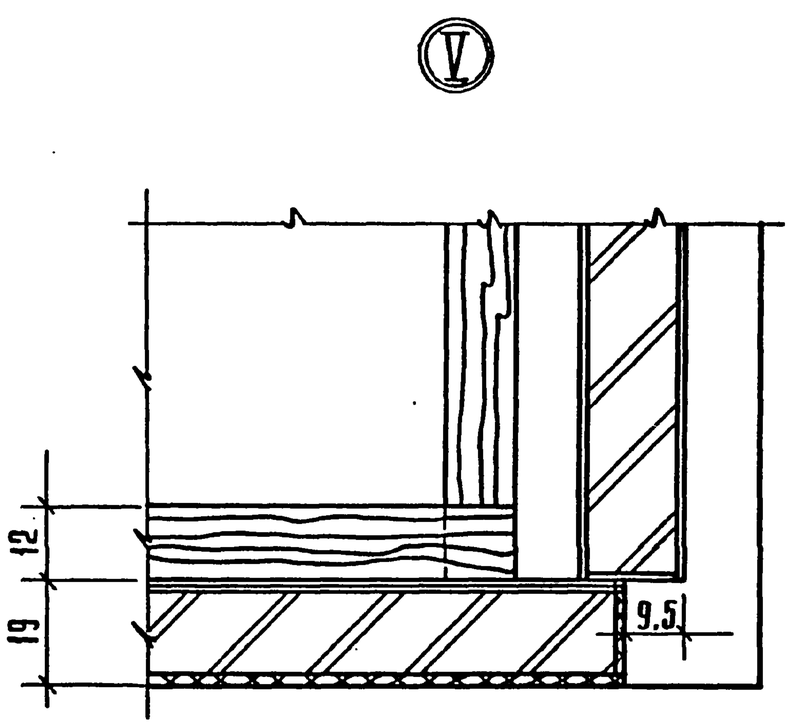

Инв. № подл. | Подпись и дата | Взам. инв. №

Формат	Зона	Поз.	Обозначение	Наименование	Кол.	Примечание
				Документация		
12			1.279.9-3-00.00.00.00ТО	Техническое описание		
11			1.279.9-3-27.01.01.00 СБ	Сборочный чертеж		
				Сборочные единицы		
11		1	1.279.9-3-27.01.02.00	Щит	1	
				Детали		
				Стенка		
				Пиломатериал хвойных		
				пород ГОСТ 8486-60		
Б.Ч		2	1.279.9-3-27.01.01.01	550 × 140 × 12	2	
Б.Ч		3	1.279.9-3-27.01.01.02	350 × 126 × 12	1	
Б.Ч		4	1.279.9-3-27.01.01.03	350 × 140 × 12	1	
Б.Ч		5	1.279.9-3-27.01.01.04	Дно		
				Фанера клеенная		
				ГОСТ 3916-69		
				544 × 342 × 4	1	
				Стандартные изделия		
		6		Шуруп А 3,5 × 20		
				ГОСТ 1145-80	9	
				Прочие изделия		
		7		Ручка 1.1.А	1	

Инв. № подл. | Подпись и дата | Взам. инв. №

1.279.9-3-27.01.01.00

Ящик

Стадия	Лист	Листов
Р		1

ЦНИИЭП торгово-бытовых зданий и туристских комплексов г. Москва

Н. контр.	Коростелев	
Рук. гр.	Астапова	
Инж.	Прокопенко	

Формат А4

Кол. на испол. 1.279.9-3-30.00.01.00-

Формат	Зона	Поз.	Обозначение	Наименование	Кол.	Примечание
				Документация		
11			1.279.9-3-30.00.01.00 СБ	Сборочный чертеж	-	
				Детали	01	
		1		Щит	1	
				Плита древесностружечная		
Б.Ч		1	1.279.9-3-30.00.01-01	ГОСТ 10632-77		
				428 × 384 × 16	1	
			-01	428 × 577 × 16	1	
				Прочие изделия		
		2		Ручка 1.1.А	1	1
				Материалы		
		3		Шпон строганый		0.3 / 0.6 м²
				ГОСТ 2977-82		
		4		Пластик бумажнослоистый		0.2 / 0.3 м²
				ГОСТ 9590-76		

Инв. № подл. | Подпись и дата | Взам. инв. №

1.279.9-3-30.00.01.00

Дверка

Стадия	Лист	Листов
Р		1

ЦНИИЭП торгово-бытовых зданий и туристских комплексов г. Москва

Н. контр.	Коростелев	
Рук. гр.	Астапова	
Инж.	Прокопенко	

Формат А4

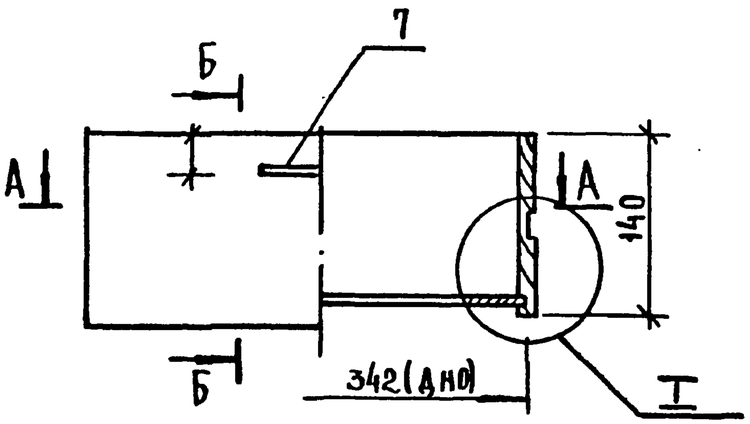

Б – Б

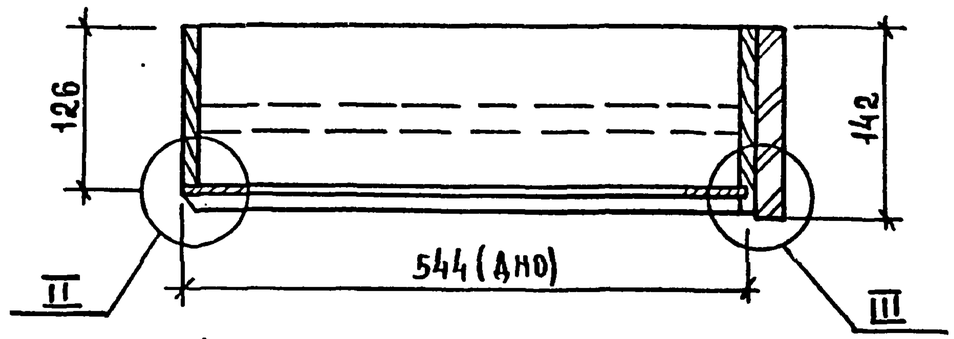

А – А

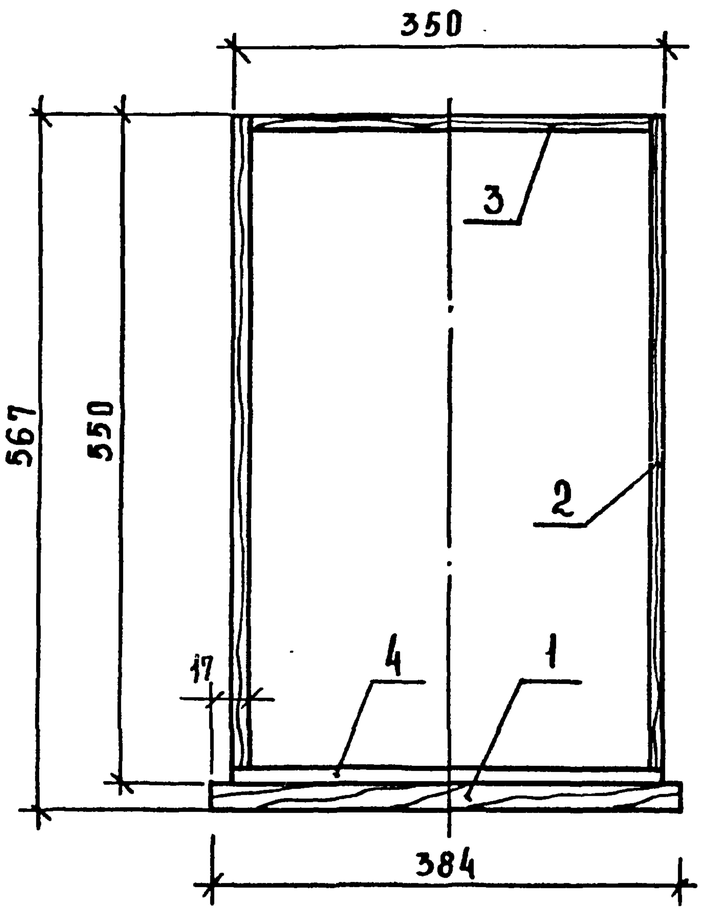

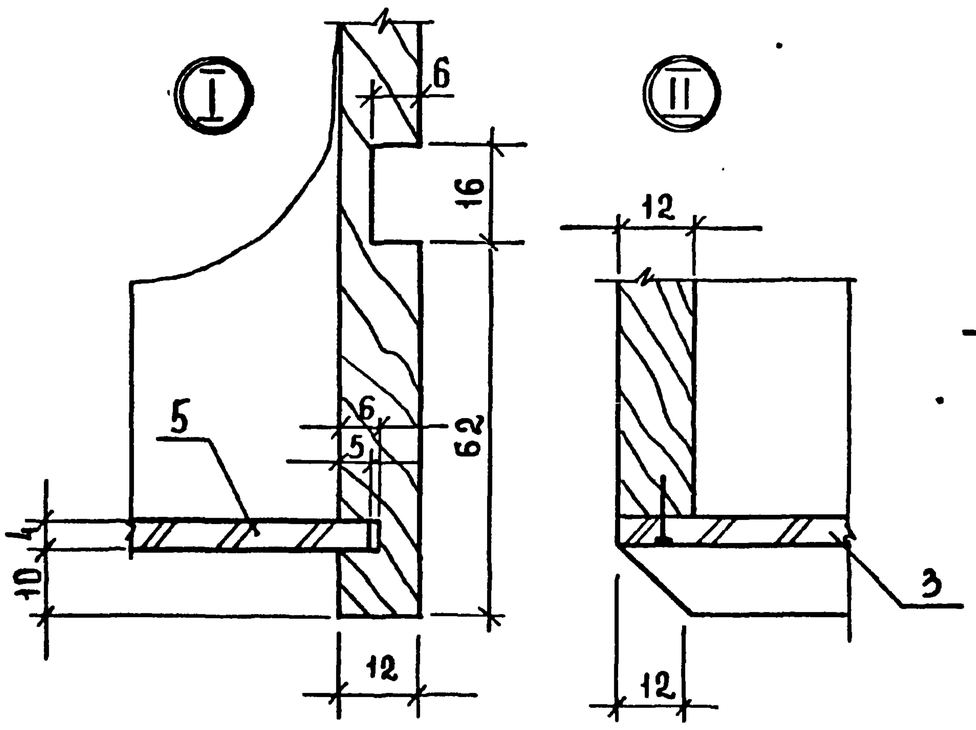

				1.279.9-3-27.01.01.00 СБ		
				Ящик Сборочный чертеж	СТАДИЯ	МАССА	МАСШТАБ
					Р		1:5
					ЛИСТ	ЛИСТОВ 1	
Н.КОНТР.	КОРОСТЕЛЕВ			ЦНИИЭП торгово-бытовых зданий и туристских комплексов г. Москва			
РУК. ГР	АСТАПОВА						
ИНЖ	ПРОКОПЕНКО						

ИНВ.№ ПОДЛ. ПОДПИСЬ И ДАТА ВЗАМ. ИНВ.№

Инв. № подл.	Подпись и дата	Взам. инв. №

Формат	Зона	Поз.	Обозначение	Наименование	Кол. на испол. 1.279.9-3-28.01.02.00 —										Примеч.
					—	01									
				Документация											
А1			1.279.9-3-28.01.02.00 СБ	Сборочный чертеж	X	X									
				Детали											
				Щит											
				Плита древесностружечная											
				ГОСТ 10632-77											
Б4		1	1.279.9-3-28.01.02.01	814 × 610 × 16	1										
			-01	1200 × 610 × 16		1									
				Материалы											
		2		Шпон строганый											
				ГОСТ 2977-82	0,5	1,4									м²
		3		Пластик бумажнослоистый											
				ГОСТ 9590-76	0,1	0,7									м²

Н. контр.	Коростелев		
Рук. гр.	Астапова		
Инженер	Прокопенко		

1.279.9-3-28.01.02.00

Щит нижний

Стадия	Лист	Листов
Р		1

ЦНИИЭП торгово-бытовых зданий и туристских комплексов г. Москва

Формат А4

Инв. № подл.	Подпись и дата	Взам. инв. №

Формат	Зона	Поз.	Обозначение	Наименование	Кол. на испол. 1.279.9-3-28.01.03.00 —										Примеч.
					—	01									
				Документация											
А1			1.279.9-3-28.01.03.00 СБ	Сборочный чертеж	X	X									
				Детали											
				Плита древесностружечная											
				ГОСТ 10632-77											
Б4		1	1.279.9-3-28.01.03.01	814 × 610 × 16	1										
			-01	1200 × 610 × 16		1									
				Прочие изделия											
		2	ПС.825-780	Профиль ℓ=814	1										Каталог ВИАСа
				ℓ=1200		1									То же
				Материалы											
		3		Шпон строганый											
				ГОСТ 2977-82	1,0	1,7									м²
		4		Пластик бумажнослоистый											
				ГОСТ 9590-76	0,5	1,2									м²

Н. контр.	Коростелев		
Рук. гр.	Астапова		
Инженер	Прокопенко		

1.279.9-3-28.01.03.00

Щит верхний

Стадия	Лист	Листов
Р		1

ЦНИИЭП торгово-бытовых зданий и туристских комплексов г. Москва

Формат А4

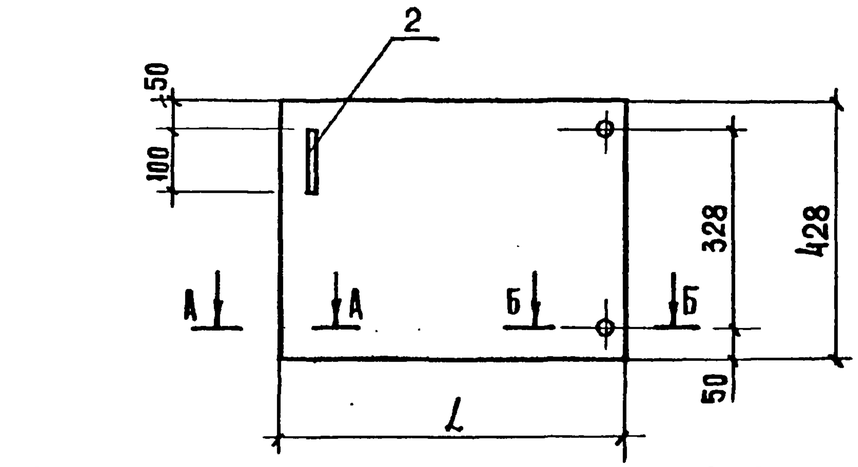

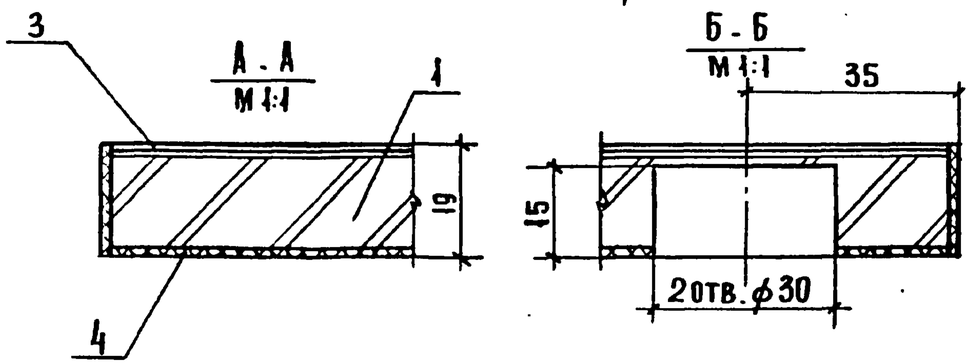

Обозначение	Размер мм
	L
1.279.9-3-30.00.01.00	384
-01	577

				1.279.9-3-30.00.01.00 СБ	
				Дверка Сборочный чертеж	Стадия: Р; Масса: ; Масштаб:
					Лист; Листов 1
Н. контр	Коростелев			ЦНИИЭП г. Москва	торгово-бытовых зданий и туристских комплексов
Рук. гр. арх	Астапова				
Инженер	Прокопенко				

Инв. № подл. | Подпись и дата | Взам. инв. №

Формат А4

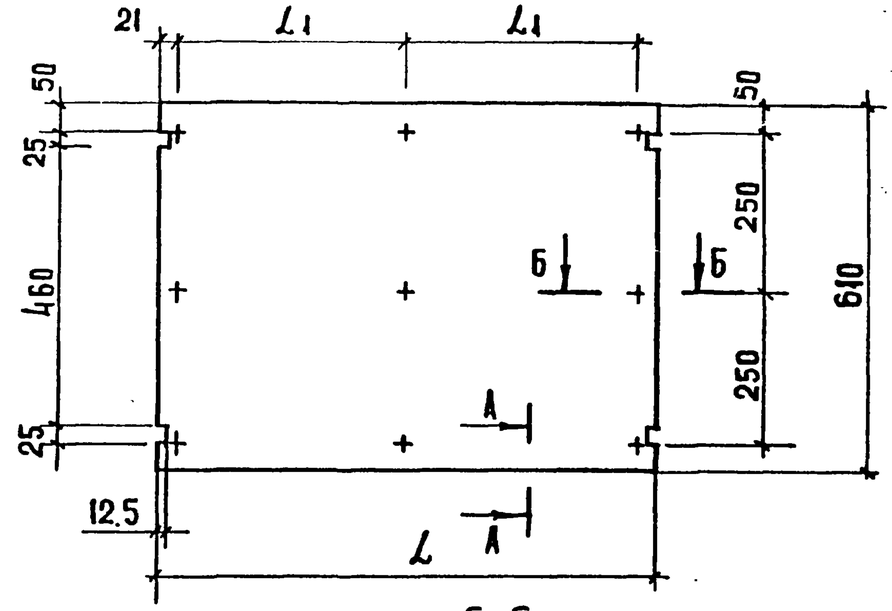

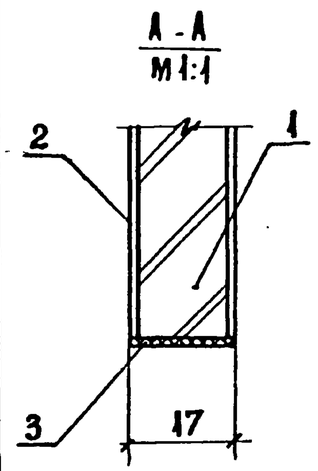

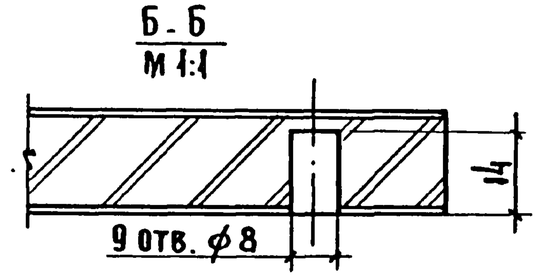

Обозначение	Размер. мм	
	L	L_1
1.279.9-3-28.01.02.00	814	386
-01	1200	578

				1.279.9-3-28.01.02.00 СБ	
				Щит нижний Сборочный чертеж	Стадия: Р; Масса: ; Масштаб: 1:10
					Лист; Листов 1
Н. контр	Коростелев			ЦНИИЭП г. Москва	торгово-бытовых зданий и туристских комплексов
Рук. гр. арх	Астапова				
Инженер	Прокопенко				

Инв. № подл. | Подпись и дата | Взам. инв. №

Формат А4

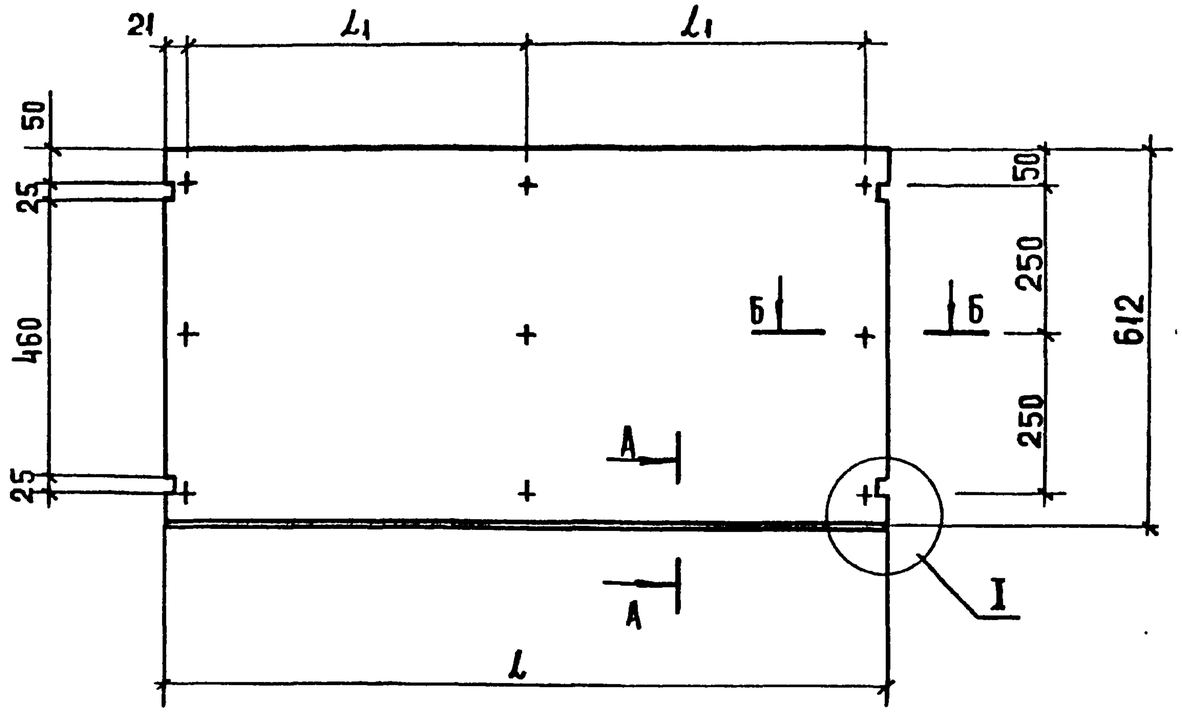

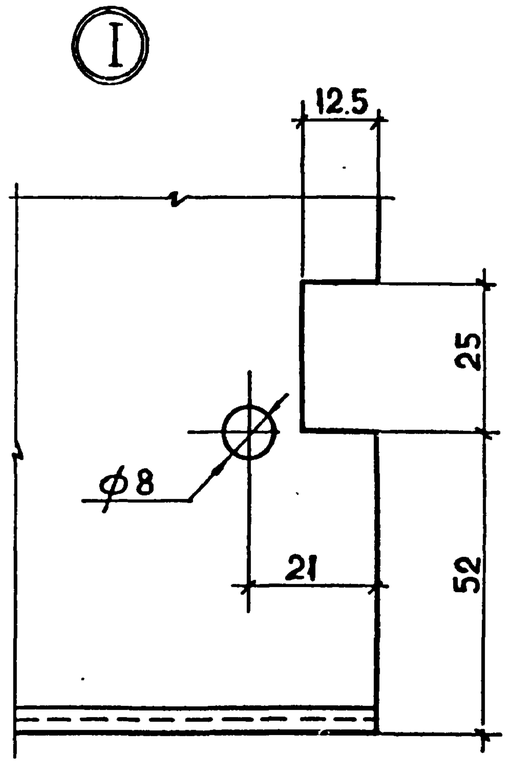

А - А
М 1:1

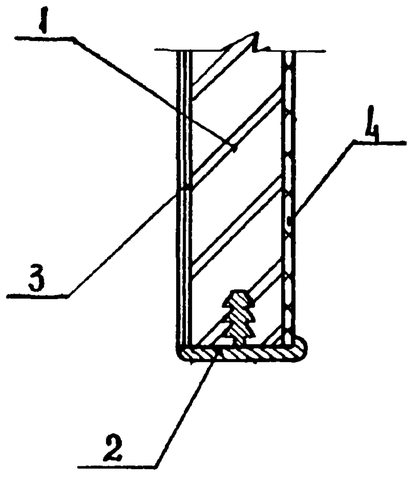

Б - Б
М 1:1

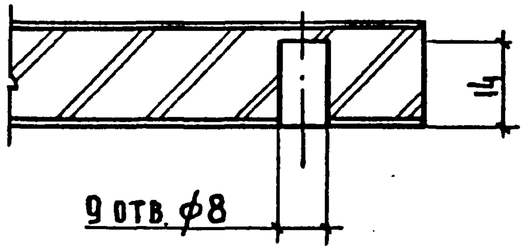

Обозначение	Размер, мм	
	l	l_1
1.279.9-3-28.01.03.00		
-01		

Н.контр.	Коростелев		
Рук.гр.арх.	Астапова		
Инженер	Прокопенко		

1.279.9-3-28.01.03.00 СБ

Щит верхний
Сборочный чертеж

Стадия	Масса	Масштаб
Р		1:10
Лист	Листов 1	

ЦНИИЭП торгово-бытовых зданий и туристских комплексов г. Москва

Инв. № подл. | Подпись и дата | Взам. инв. №

19146 71 Формат А3

Формат	Зона	Поз.	Обозначение	Наименование	Кол.	Примечание
				Документация		
11			1.279.9-3-27.01.03.00СБ	Сборочный чертеж		
				Детали		
БЧ		1	1.279.9-3-27.01.03.01	Щит		
				Плита древесностружечная		
				ГОСТ 10632-77		
				430×593×16	1	
БЧ		2	1.279.9-3-27.01.03.02	Брусок		
				Пиломатериал хвойных		
				пород ГОСТ 8486-66		
				593×15×15	3	
БЧ		3	1.279.9-3-27.01.03.03	Шпонт		
				Пиломатериал лиственных		
				пород ГОСТ 2695-71*		
				ф 8×30	6	
				Стандарные изделия		
		4		Шуруп А 3.5×30		
				ГОСТ 1145-80	9	
				Материалы		
		5		Шпон строганый		
				ГОСТ 2977-82	0.5	м2

Инв.№подл. | Подпись и дата | Взам. инв.№

1.279.9-3-27.01.03.00

Н.контр.	Коростелев	
Рук.гр.	Астапова	
Инж.	Прокопенко	

Щит боковой

Стадия	Лист	Листов
Р		1

ЦНИИЭП г. Москва — торгово-бытовых зданий и туристских комплексов

Формат А4

Формат	Зона	Поз.	Обозначение	Наименование	Кол.	Примечание
				Документация		
11			1.279.9-3-28.01.01.00СБ	Сборочный чертеж		
				Детали		
БЧ		1	1.279.9-3-27.01.03.01	Щит		
				Плита древесностружечная		
				ГОСТ 10632-77		
				430×593×16	1	
БЧ		2	1.279.9-3-27.01.03.02	Брусок		
				Пиломатериал хвойных		
				пород ГОСТ 8486-66	6	
БЧ		3	1.279.9-3-27.01.03.03	Шпонт		
				Пиломатериал хвойных		
				пород ГОСТ 2695-71*		
				ф8×30	6	
				Стандартные изделия		
		4		Шуруп А 3.5×30		
				ГОСТ 1145-80	18	
				Материалы		
		5		Шпон строганый		
				ГОСТ 2977-82	0.5	м2

Инв.№подл. | Подпись и дата | Взам. инв.№

1.279.9-3-28.01.01.00

Н.контр.	Коростелев	
Рук.гр.	Астапова	
Инж.	Прокопенко	

Щит средний

Стадия	Лист	Листов
Р		1

ЦНИИЭП г. Москва — торгово-бытовых зданий и туристских комплексов

Формат А4

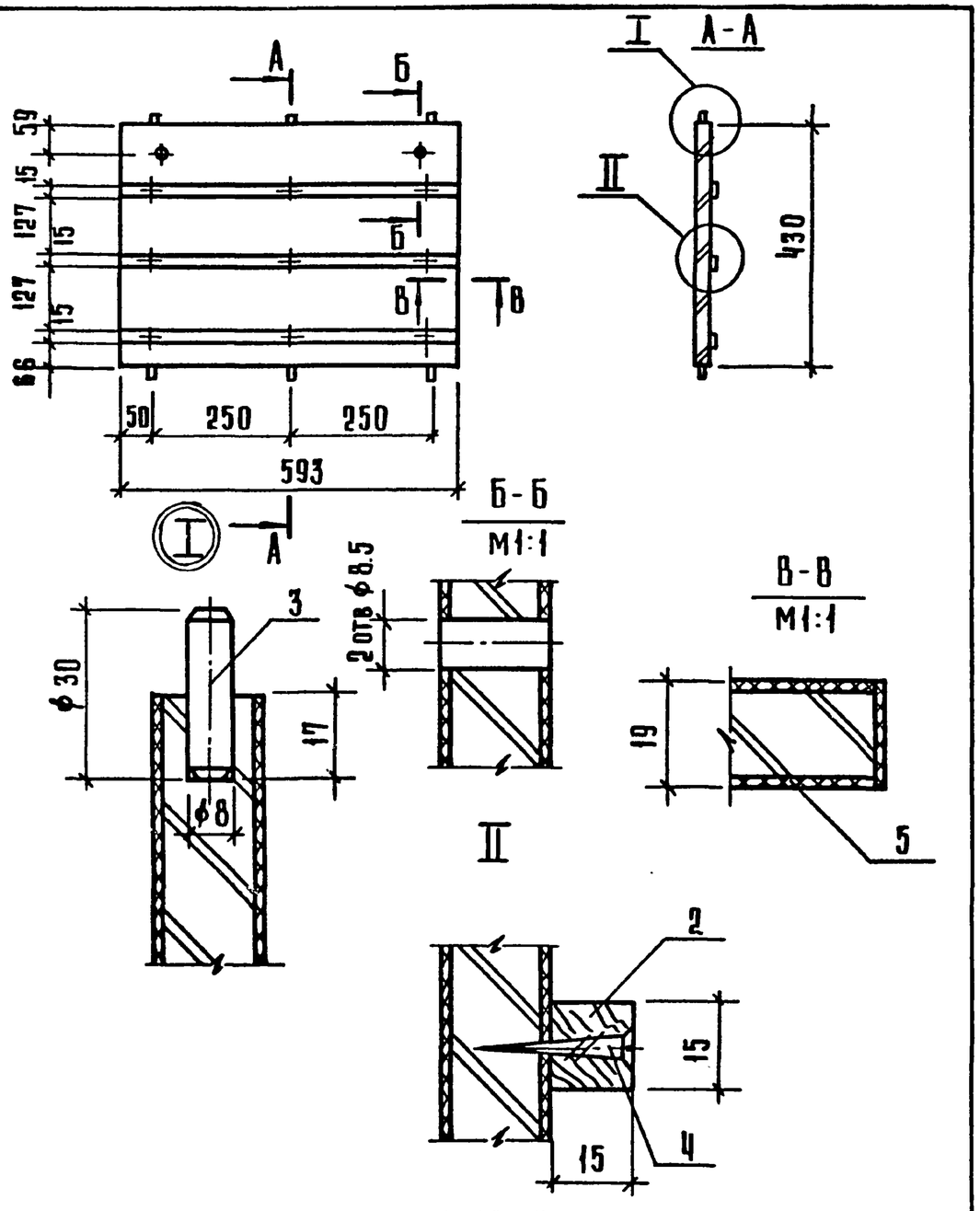

				1.279.9-3-27.01.03.00 СБ		
				Щит боковой Сборочный чертеж	Стадия: Р; Масса: ; Масштаб: 1:10	
					Лист; Листов 1	
Н.контр.	Коростелев			ЦНИИЭП г. Москва	Торгово-бытовых зданий и туристских комплексов	
Рук. гр.	Астапова					
Инженер	Прокопенко					

Инв. № подл. | Подпись и дата | Взам. инв. №

Формат А4

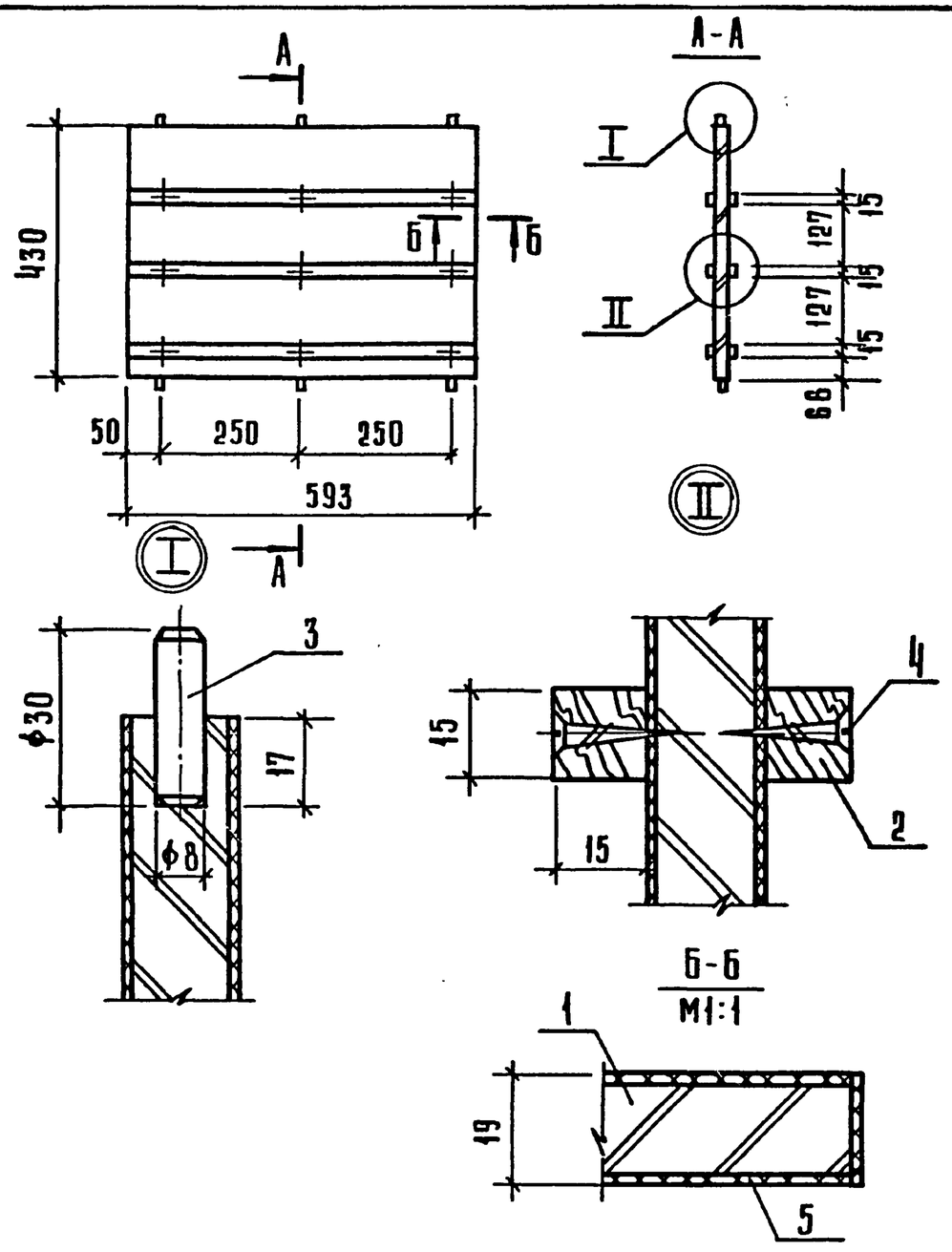

				1.279.9-3-28.01.01.00 СБ		
				Щит средний Сборочный чертеж	Стадия: Р; Масса: ; Масштаб: 1:10	
					Лист; Листов 1	
Н.контр.	Коростелев			ЦНИИЭП г. Москва	Торгово-бытовых зданий и туристских комплексов	
Рук. гр.	Астапова					
Инженер	Прокопенко					

Инв. № подл. | Подпись и дата | Взам. инв. №

19146 73 Формат А4

Формат	Зона	Поз.	Обозначение	Наименование	Кол.	Примечание
				Документация		
А1			1.279.9-3-27.01.04.00 СБ	Сборочный чертеж		
				Детали		
Б4		1	1.279.9-3-27.01.04.01	Щит		
				Плита древесностружечная		
				ГОСТ 10632-77		
				610 × 428 × 16	1	
				Материалы		
		2		Шпон строганый		
				ГОСТ 2977-82	0.5	м²
		3		Пластик бумажнослоистый		
				ГОСТ 9590-76	0.1	м²

Инв. № подл. | Подпись и дата | Взам. инв. №

Н. контр.	Коростелев		1.279.9-3-27.01.04.00
Рук. гр.	Асталова		Щит нижний
Инженер	Прокопенко		Стадия: Р; Лист: ; Листов: 1
			ЦНИИЭП торгово-бытовых зданий и туристских комплексов г. Москва

Формат А4

Формат	Зона	Поз.	Обозначение	Наименование	Кол.	Примечание
				Документация		
А1			1.279.9-3-27.01.05.00 СБ	Сборочный чертеж		
				Детали		
Б4		1	1.279.9-3-27.01.04.01	Щит		
				Плита древесностружечная		
				ГОСТ 10632-77		
				610 × 428 × 16	1	
				Прочие изделия		
		2		Профиль ПС 428	1	
				Материалы		
		3		Шпон строганый		
				ГОСТ 2977-82	0,5	м²
		4		Пластик бумажнослоистый		
				ГОСТ 9590-76	0.3	м²

Инв. № подл. | Подпись и дата | Взам. инв. №

Н. контр.	Коростелев		1.279.9-3-27.01.05.00
Рук. гр.	Асталова		Щит верхний
Инженер	Прокопенко		Стадия: Р; Лист: ; Листов: 1
			ЦНИИЭП торгово-бытовых зданий и туристских комплексов г. Москва

Формат А4

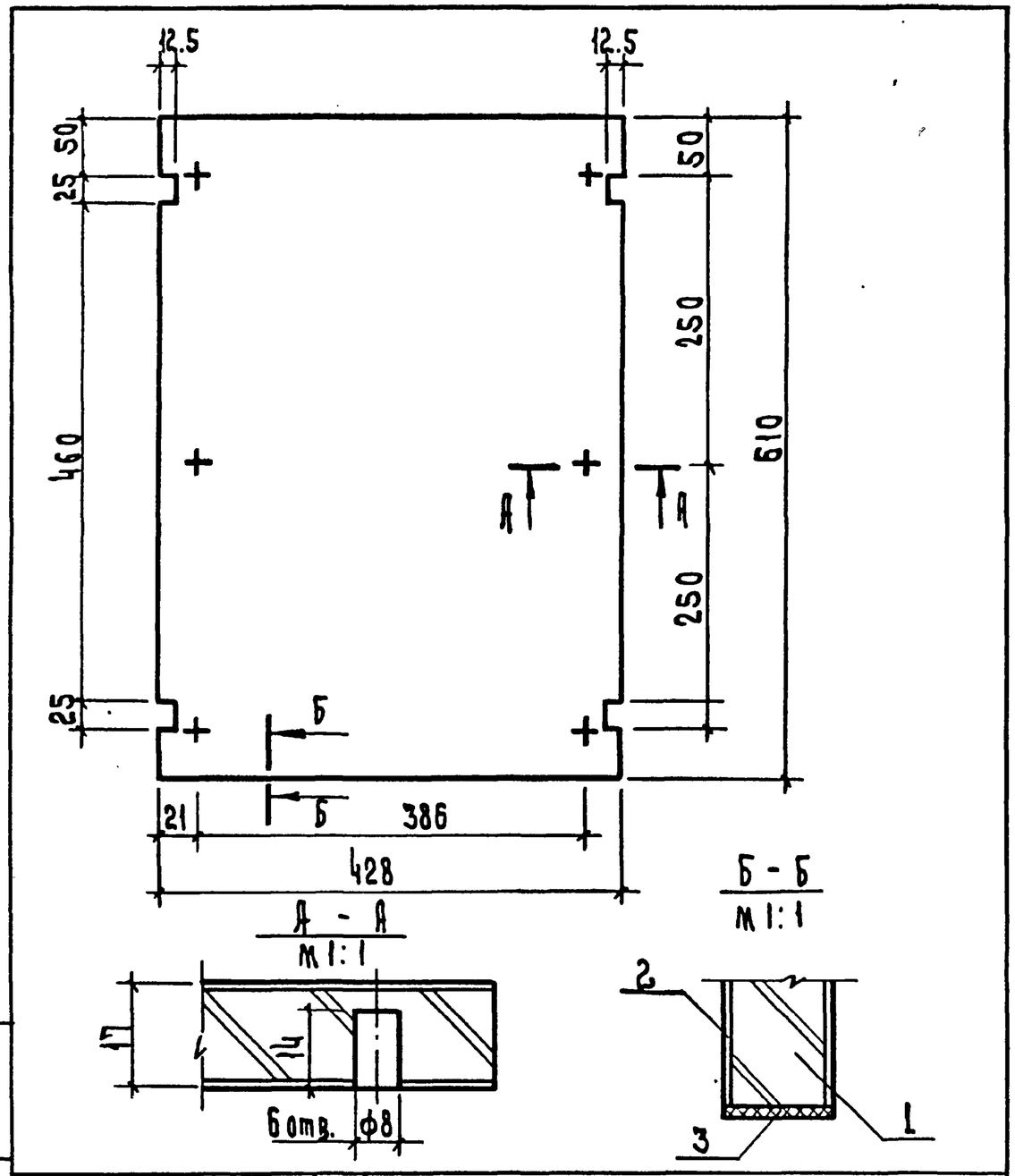

Инв.№ подл.	Подп. и дата	Взам. инв.№	

1.279.9-3-27.01.04.00 СБ

Н. контр.	Коростелев		Щит нижний Сборочный чертеж	Стадия	Масса	Масшт.
Рук. гр.	Астапова			Р		1:5
Ц. инж.	Прокопенко			Лист	Листов	
				ЦНИИЭП торговых зданий и туристских комплексов г. Москва		

Формат А4

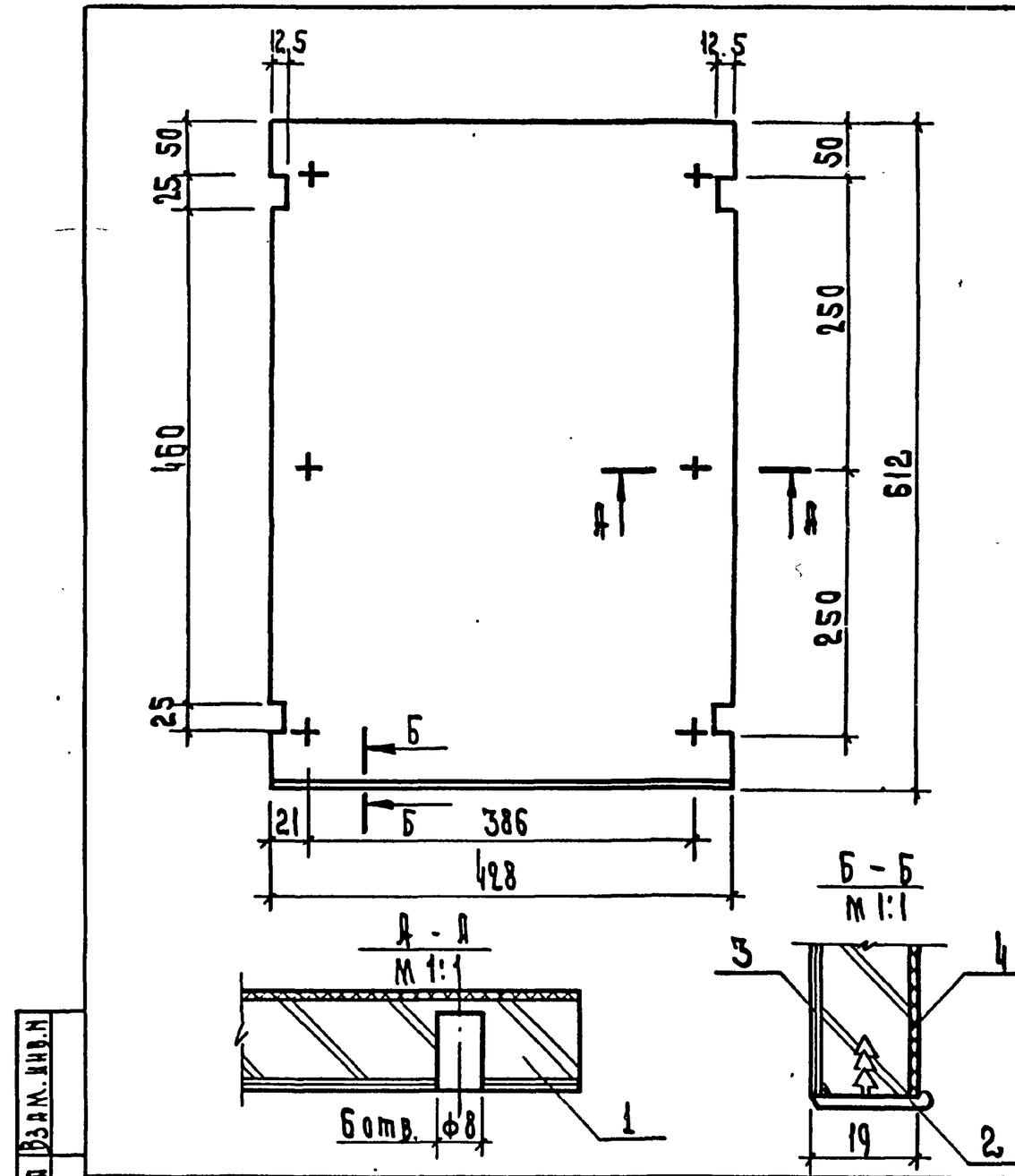

Инв.№ подл.	Подп. и дата	Взам. инв.№	

1.279.9-3-27.01.05.00 СБ

Н. контр.	Коростелев		Щит верхний Сборочный чертеж	Стадия	Масса	Масшт.
Рук. гр.	Астапова			Р		1:5
Ц. инж.	Прокопенко			Лист	Листов	1
				ЦНИИЭП торговых зданий и туристских комплексов г. Москва		

Формат А4

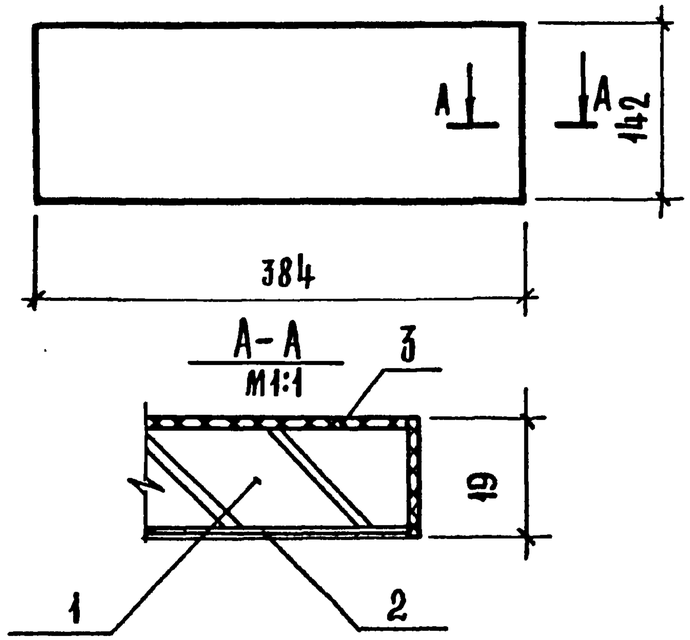

Формат	Зона	Поз.	Обозначение	Наименование	Кол.	Примечание
				Материалы		
		1		Плита древесностружечная		
				ГОСТ 10632-77	0.04	м²
		2		Шпон строганый		
				ГОСТ 2977-82	0.08	м²
		3		Пластик бумажнослоистый		
				ГОСТ 9590-76	0.05	м²

1.279.9-3-27.01.02.00

Щит	Стадия	Масса	Масштаб
	Р		1:5
	Лист		Листов 1

Н.контр.	Коростелев	
Рук.гр.	Астапова	
Инж.	Прокопенко	

ЦНИИЭП торгово-бытовых зданий и туристских комплексов г. Москва

Инв.№ подл. | Подпись и дата | Взам.инв.№

Формат А4

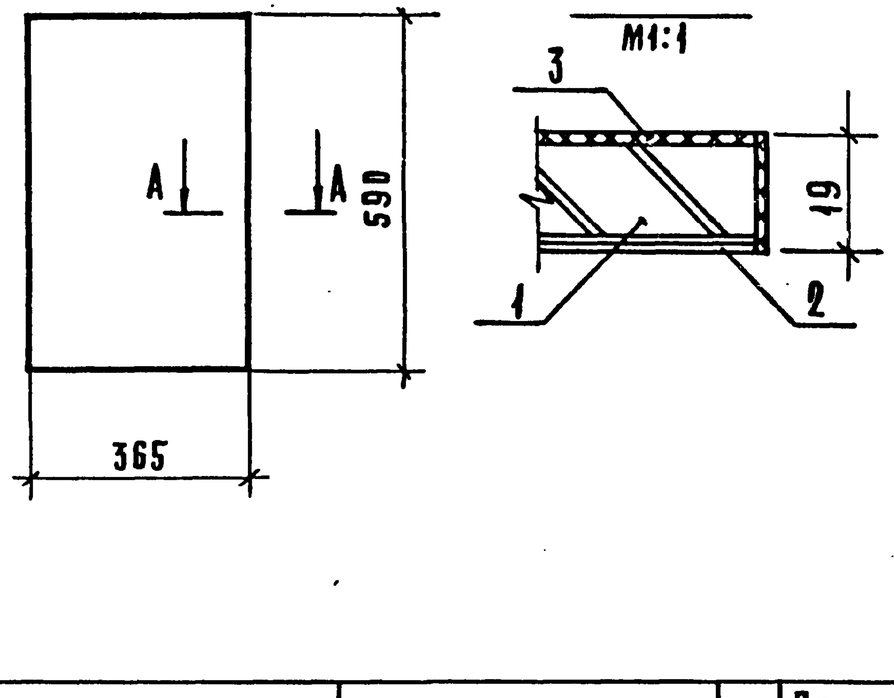

Формат	Зона	Поз.	Обозначение	Наименование	Кол.	Примечание
				Материалы		
		1		Плита-древесностружечная		
				ГОСТ 10632-77	0.24	м²
		2		Шпон строганый		
				ГОСТ 2977-82	0,5	м²
		3		Пластик бумажнослоистый		
				ГОСТ 9590-76	0,3	м²

1.279.9-3-30.01.02.00

Полка	Стадия	Масса	Масштаб
	Р		1:10
	Лист		Листов 1

Н.контр.	Коростелев	
Рук.гр.	Астапова	
Инж.	Прокопенко	

ЦНИИЭП торгово-бытовых зданий и туристских комплексов

Инв.№ подл. | Подпись и дата | Взам.инв.№

19146 76 Формат А4

Формат	Зона	Поз.	Обозначение	Наименование	Кол.	Примечание
				Документация		
12			1.279.9-3-28.00.00.00 СБ	Сборочный чертеж		
				Сборочные единицы		
11		1	1.279.9-3-26.00.01.00	Боковина	2	
11		2	1.279.9-3-28.01.00.00	Тумба	1	
11		3	1.279.9-3-26.01.00.00-01	Полка	3	
				Стандартные изделия		
				Винты		
				ГОСТ 17473 – 80		
		4		М8х40.58	16	
		5		М8х55.58	4	
		6		Шайба 8.01.05		
				ГОСТ 6958-78	20	
		7		Гайка М8.05		
				ГОСТ 5915-70*	20	

Инв.№ подл. | Подпись и дата | Взам. инв.№

Н.контр.	Коростелев	
Рук.гр.	Астапова	
Инж.	Прокопенко	

1.279.9-3-28.00.00.00

Стеллаж

Стадия	Лист	Листов
Р		1

ЦНИИЭП г.Москва — торгово-бытовых зданий и туристских комплексов

Формат А4

Формат	Зона	Поз.	Обозначение	Наименование	Кол.	Примечание
				Документация		
12			1.279.9-3-29.00.00.00 СБ	Сборочный чертеж		
				Сборочные единицы		
11		1	1.279.9-3-26.00.01.00	Боковина	2	
11		2	1.279.9-3-29.01.00.00	Тумба	1	
11		3	1.279.9-3-26.01.00.00	Полка	3	
				Стандартные изделия		
				Винты		
				ГОСТ-17473 – 80		
		4		М8х40.58	16	
		5		М8х55.58	4	
		6		Шайба 8.01.05		
				ГОСТ 6958-78	20	
		7		Гайка М8.05		
				ГОСТ 5915-70*	20	

Инв.№ подл. | Подпись и дата | Взам. инв.№

Н.контр.	Коростелев	
Рук.гр.	Астапова	
Инж.	Прокопенко	

1.279.9-3-29.00.00.00

Стеллаж

Стадия	Лист	Листов
Р		1

ЦНИИЭП г.Москва — торгово-бытовых зданий и туристских комплексов

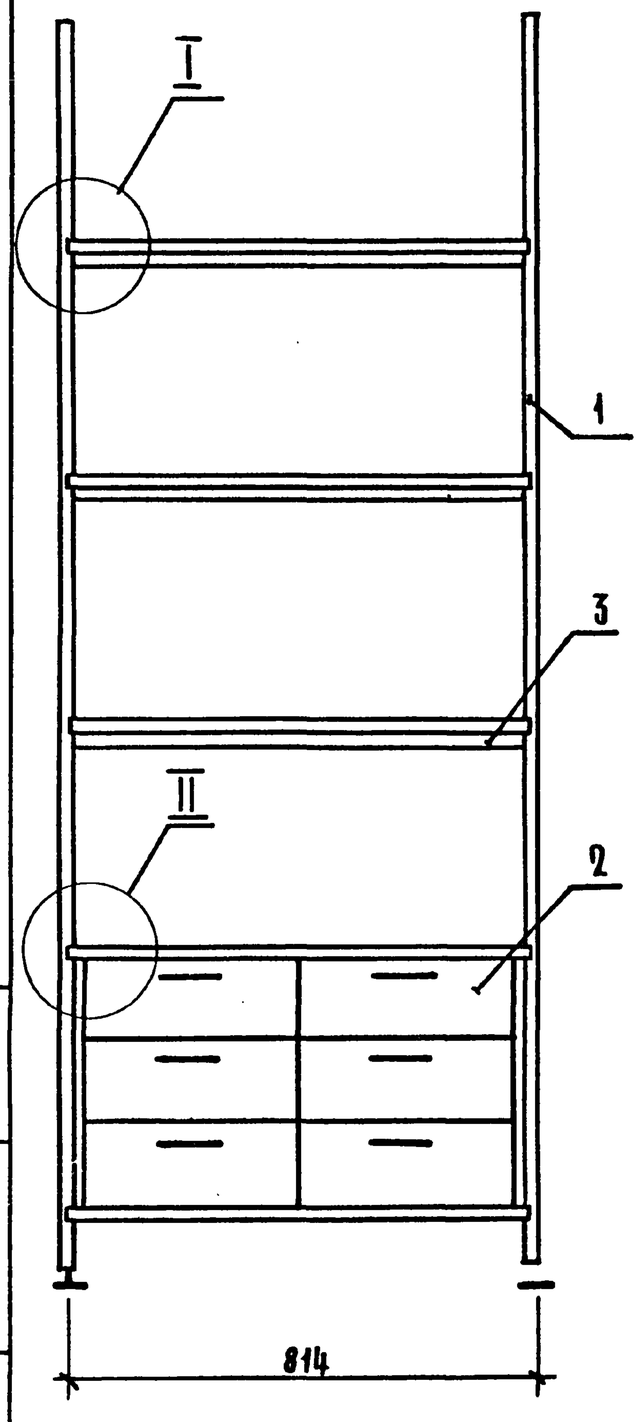

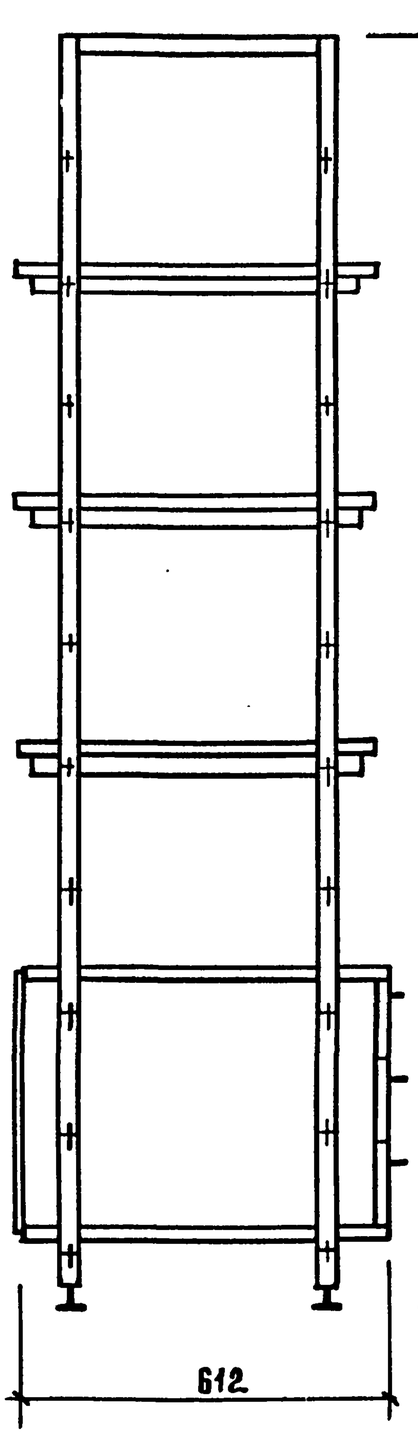

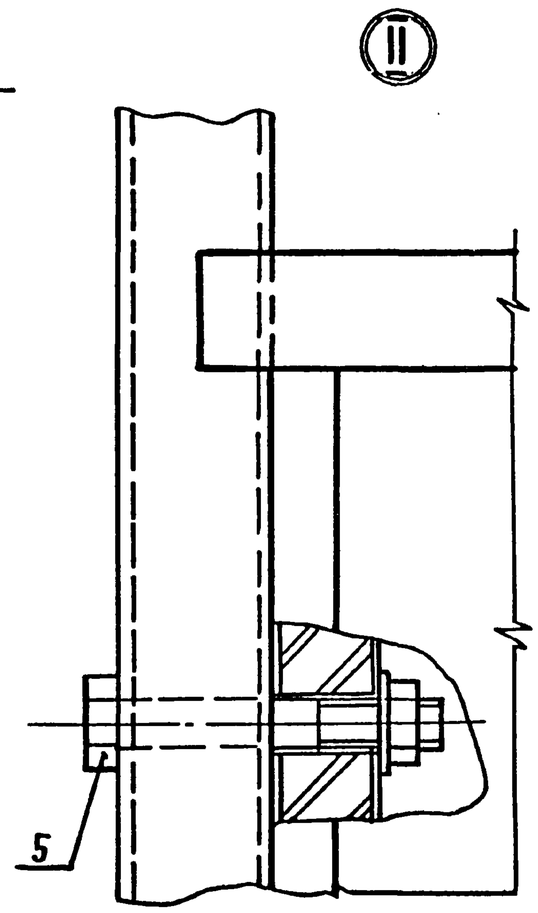

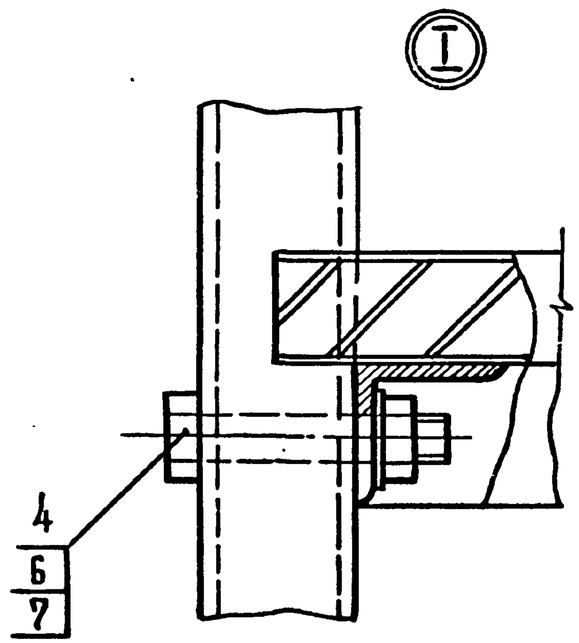

Марка	Расход материала		
	ДСП, м²	Облицовка м²	Сталь, кг
СМ-5	2,06	6,18	32,10

Рук. маст.	Бихсон	
Гл. инж. м.	Самовер	
Н. контр.	Коростелев	
Рук. гр. арх.	Астапова	
Инженер	Прокопенко	

1.279.9-3-28.00.00.00СБ

Стеллаж

Сборочный чертеж

Стадия	Масса	Масштаб
Р	47,70	1:10
Лист	Листов 1	

ЦНИИЭП торгово-бытовых зданий и туристских комплексов

Инв. № подл. | Подпись и дата | Взам. инв. №

19146 78 Формат А3

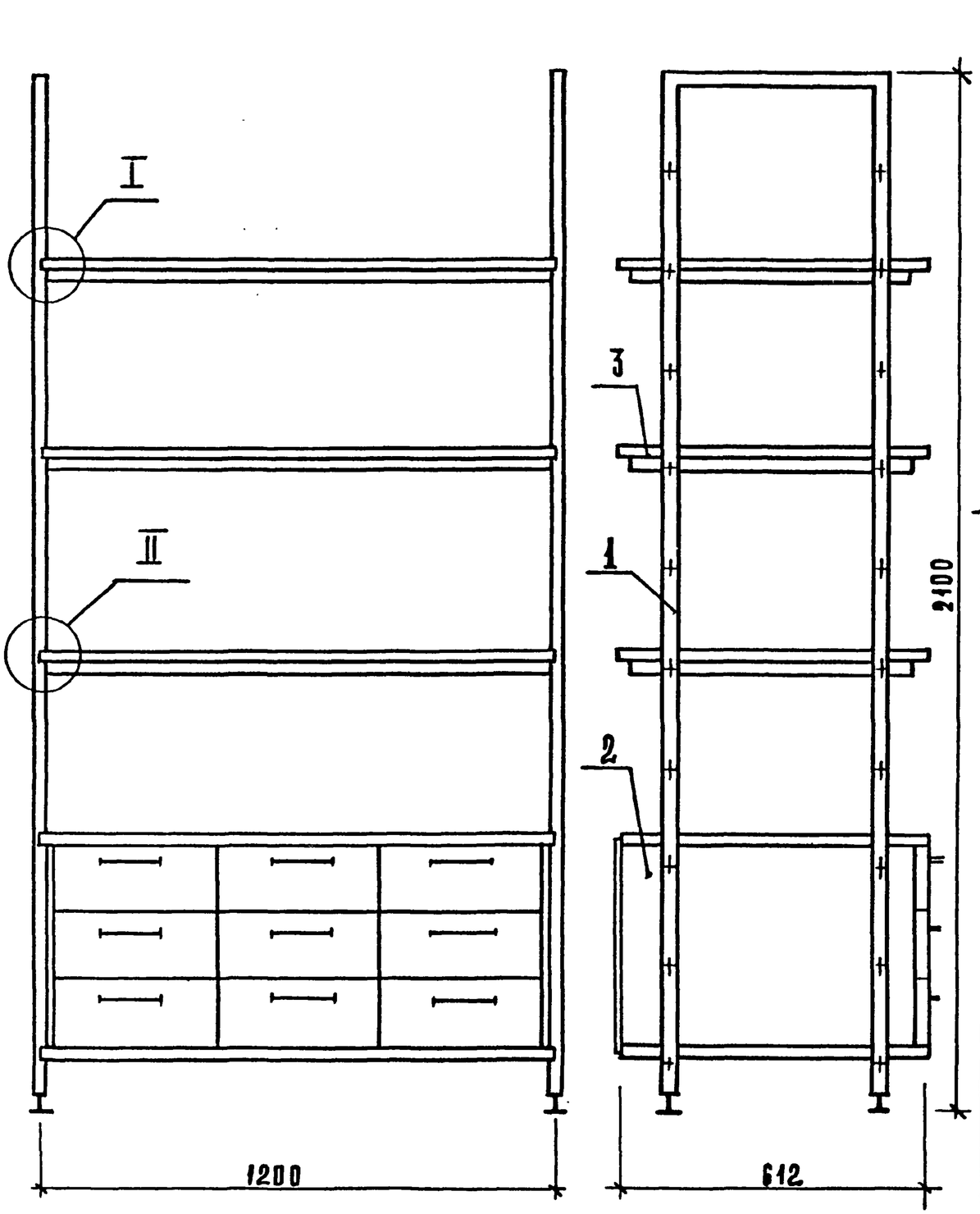

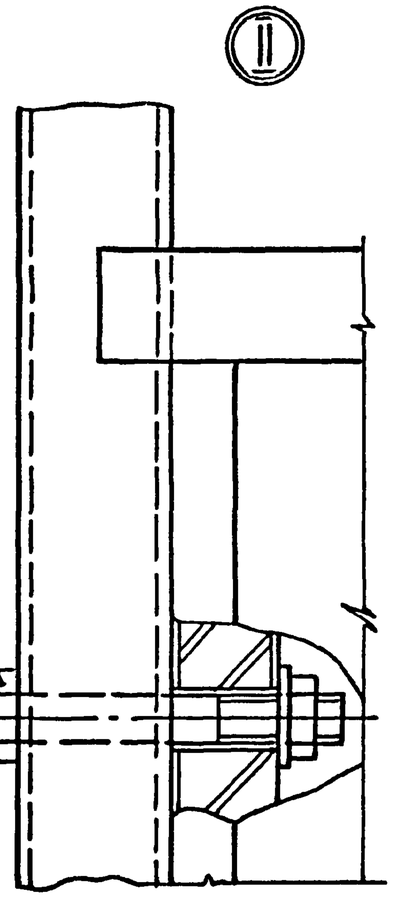

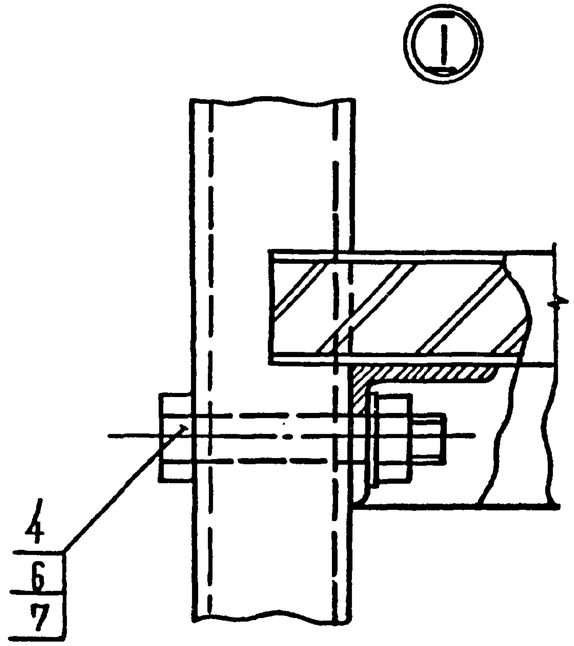

Марка	Расход материала		
	ДСП, м²	Облицовка, м²	Сталь, кг
СМ-6	3,12	9,36	35,46

Рук. маст.	Биксон	
Гл. инж. м.	Самовер	
Н. контр.	Коростелев	
Рук. гр. арх.	Астапова	
Инженер	Прокопенко	

1.279.9-3-29.00.00.00 СБ

Стеллаж
Сборочный чертеж

Стадия	Масса	Масштаб
Р	57,95	1:10

Лист	Листов
	1

ЦНИИЭП торгово-бытовых зданий и туристских комплексов г. Москва

Инв. № подл. | Подпись и дата | Взам. инв. №

Формат	Зона	Поз.	Обозначение	Наименование	Кол	Примечание
				Документация		
12			1.279.9-3-29.01.00.00 СБ	Сборочный чертеж		
				Сборочные единицы		
11		1	1.279.9-3-27.01.03.00	Щит боковой	2	
11		2	1.279.9-3-28.01.01.00	Щит средний	2	
11		3	1.279.9-3-29.01.02.00	Щит верхний	1	
11		4	1.279.9-3-29.01.01.00	Щит нижний	1	
11		5	1.279.9-3-27.01.01.00	Ящик	9	
11		6	1.279.9-3-26.01.01.00	Каркас	1	
				Детали		
6Ч		7	1.279.9-3-29.01.00.01	Стенка задняя		
				Фанера клеенная		
				ГОСТ 3916-69		
				460×1175×4	1	
				Стандартные изделия		
		8		Шуруп А 3.5×20		
				ГОСТ 1145-80	24	

Инв.№ подл. | Подпись и дата | Взам. инв.№

Н.контр.	Коростелев		1.279.9-3-29.01.00.00
Рук.гр.	Астапова		Тумба
Инж.	Прокопенко		Стадия: Р; Лист; Листов: 1
			ЦНИИЭП торгово-бытовых зданий и туристских комплексов г. Москва

Формат А4

Формат	Зона	Поз.	Обозначение	Наименование	Кол.	Примечание
				Документация		
12			1.279.9-3-00.00.00.00 ТО	Техническое описание		
12			1.279.9-3-30.01.00.00 СБ	Сборочный чертеж		
				Сборочные единицы		
11		1	1.279.9-3-30.01.01.00	Щит боковой	2	
11		2	1.279.9-3-27.01.04.00	Щит нижний	1	
11		3	1.279.9-3-27.01.05.00	Щит верхний	1	
11		4	1.279.9-3-30.01.02.00	Полка	1	
11		5	1.279.9-3-26.01.01.00-02	Каркас	1	
11		6	1.279.9-3-30.00.01.00	Дверка	1	
				Детали		
6Ч		7	1.279.9-3-27.01.00.01	Стенка задняя		
				Фанера клеенная		
				ГОСТ 3916-69		
				460×400×4	1	
				Стандартные изделия		
		8		Шуруп А 3.5×20		
				ГОСТ 1145-80	24	
				Прочие изделия		
		9		Полкодержатель 5.4.2	4	
		10		Петля 3.12.А	2	

Инв.№ подл. | Подпись и дата | Взам. инв.№

Н.контр.	Коростелев		1.279.9-3-30.01.00.00
Рук.гр.	Астапова		Тумба
Инж.	Прокопенко		Стадия: Р; Лист; Листов: 1
			ЦНИИЭП торгово-бытовых зданий и туристских комплексов г. Москва

Формат А4

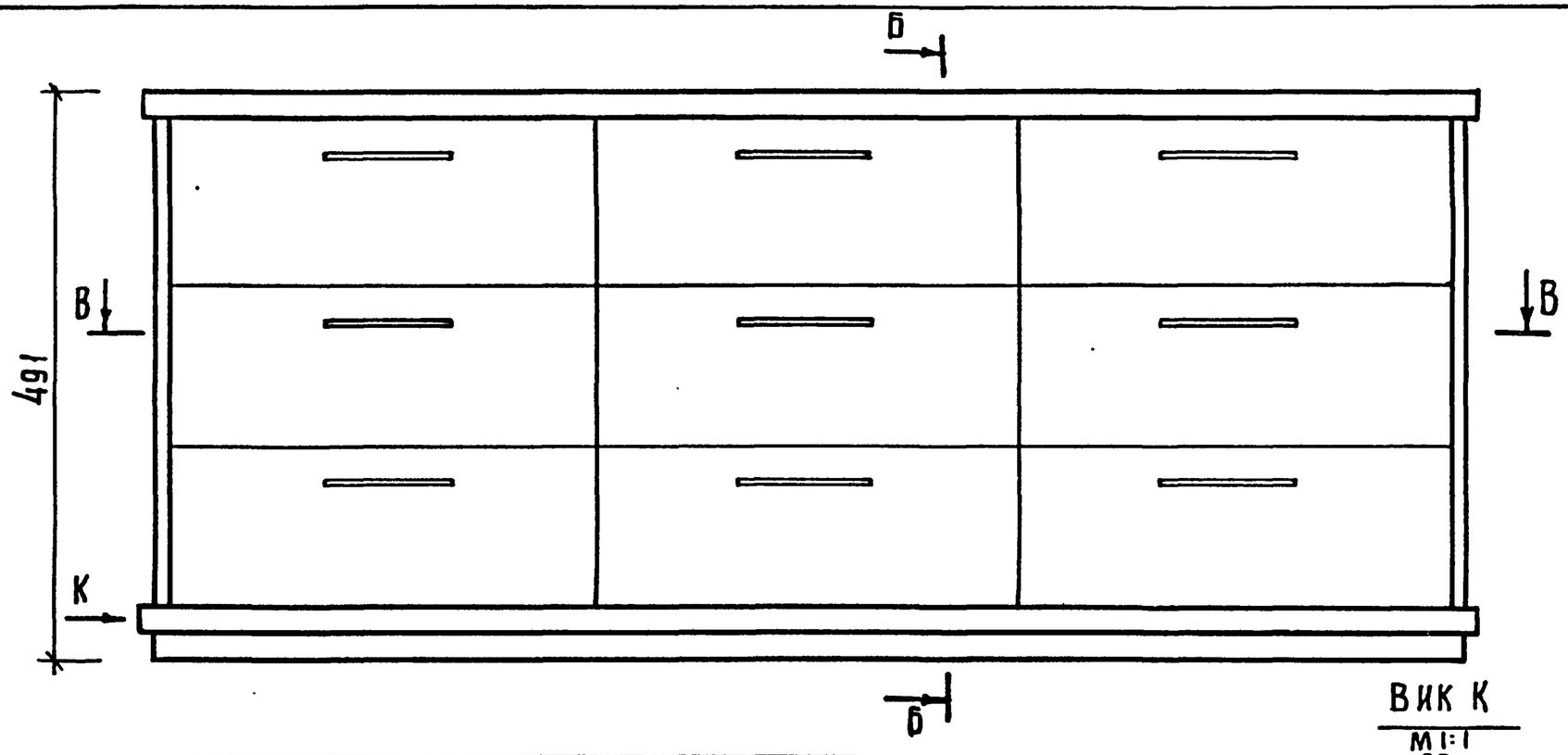

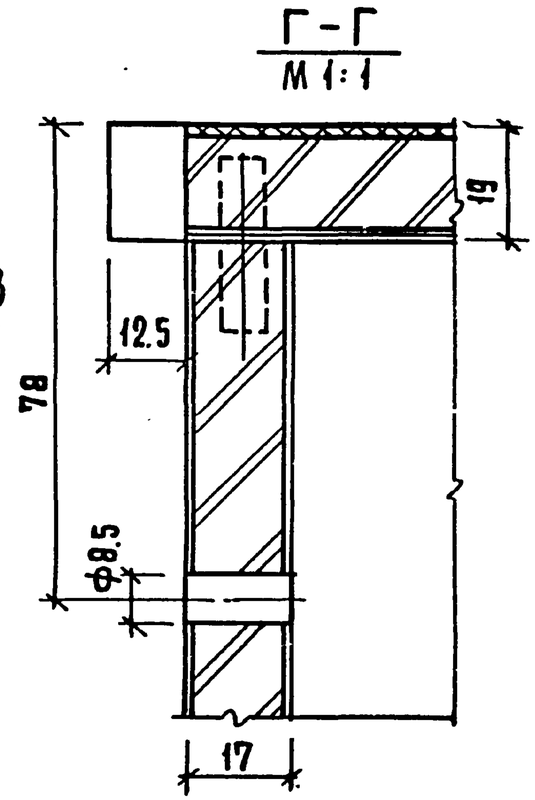

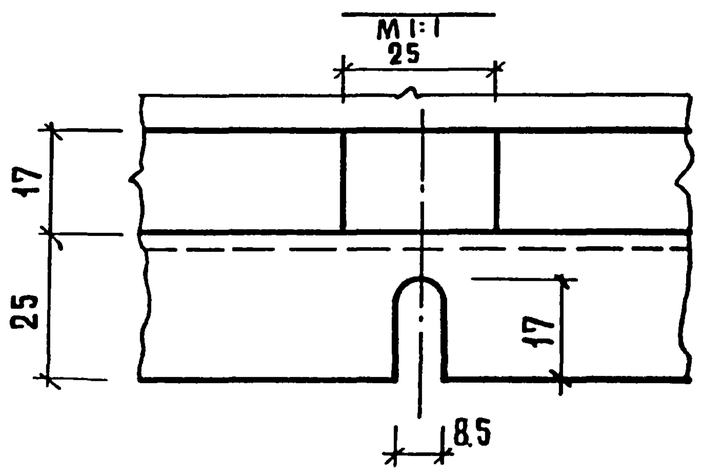

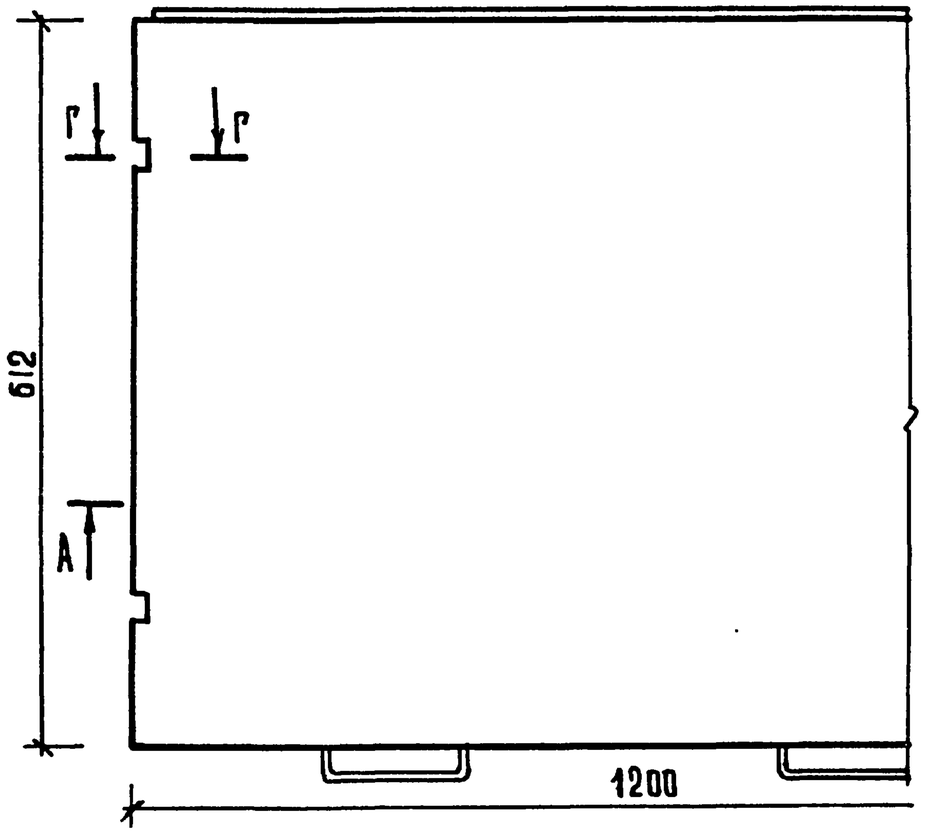

				1.279.9-3-29.01.00.00СБ			
				Тумба Сборочный чертеж	Стадия	Масса	Масштаб
					Р		1:5
					Лист 1	Листов 3	
Н.контр.	Коростелева				ЦНИИЭП г. Москва	торгово-бытовых зданий и туристских комплексов	
Рук.гр.арх.	Астапова						
Инженер	Прокопенко						

ИНВ. № ПОДЛ | ПОДПИСЬ И ДАТА | ВЗАМ. ИНВ. №

19146 81 Формат А3

А - А

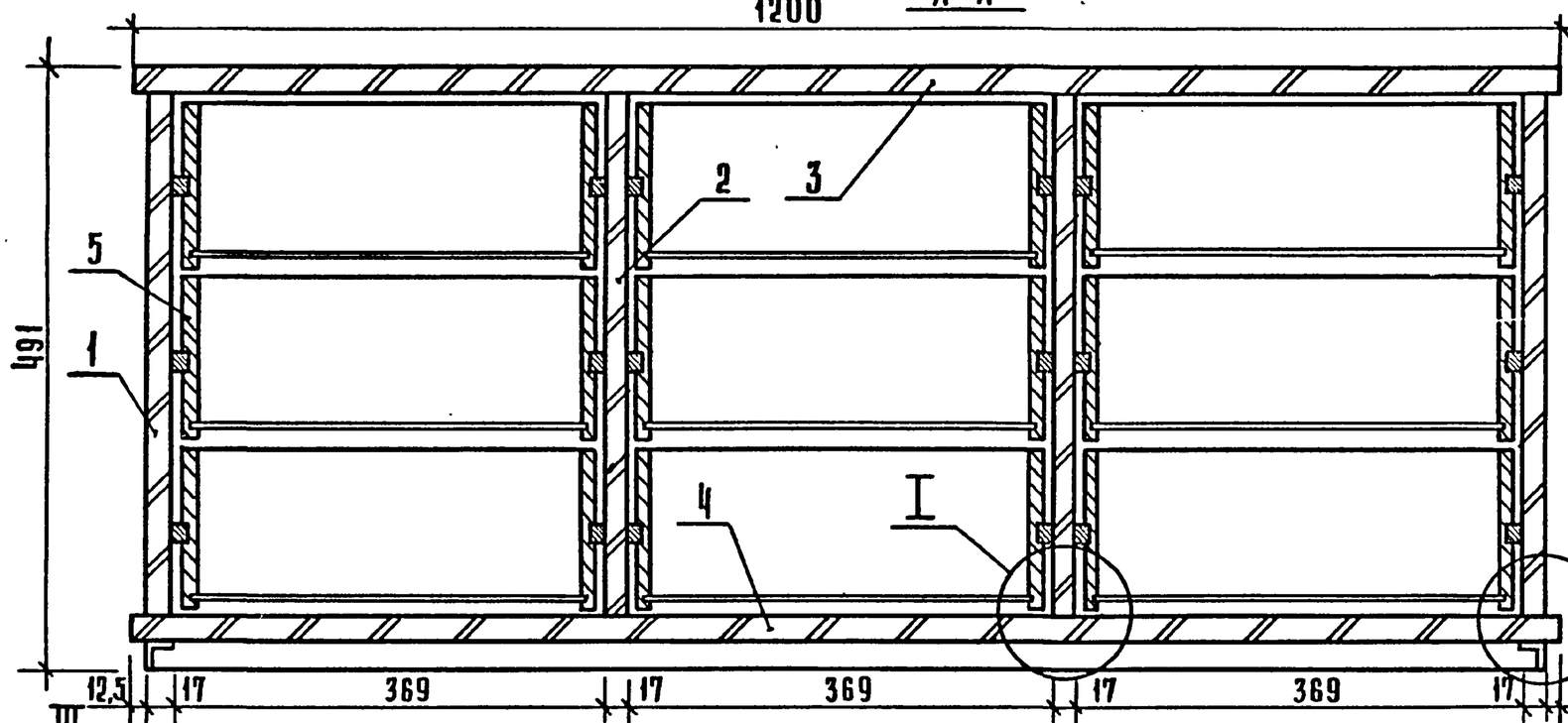
1200
19
491
430
466
2
3
5
1
4
I
12,5
17
369
17
369
17
369
17
12,5

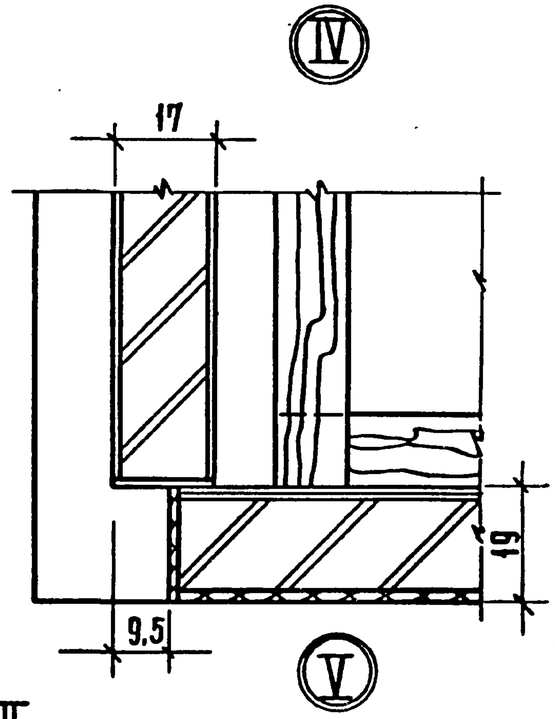
IV
17
19
9,5
V

II

III

В - В

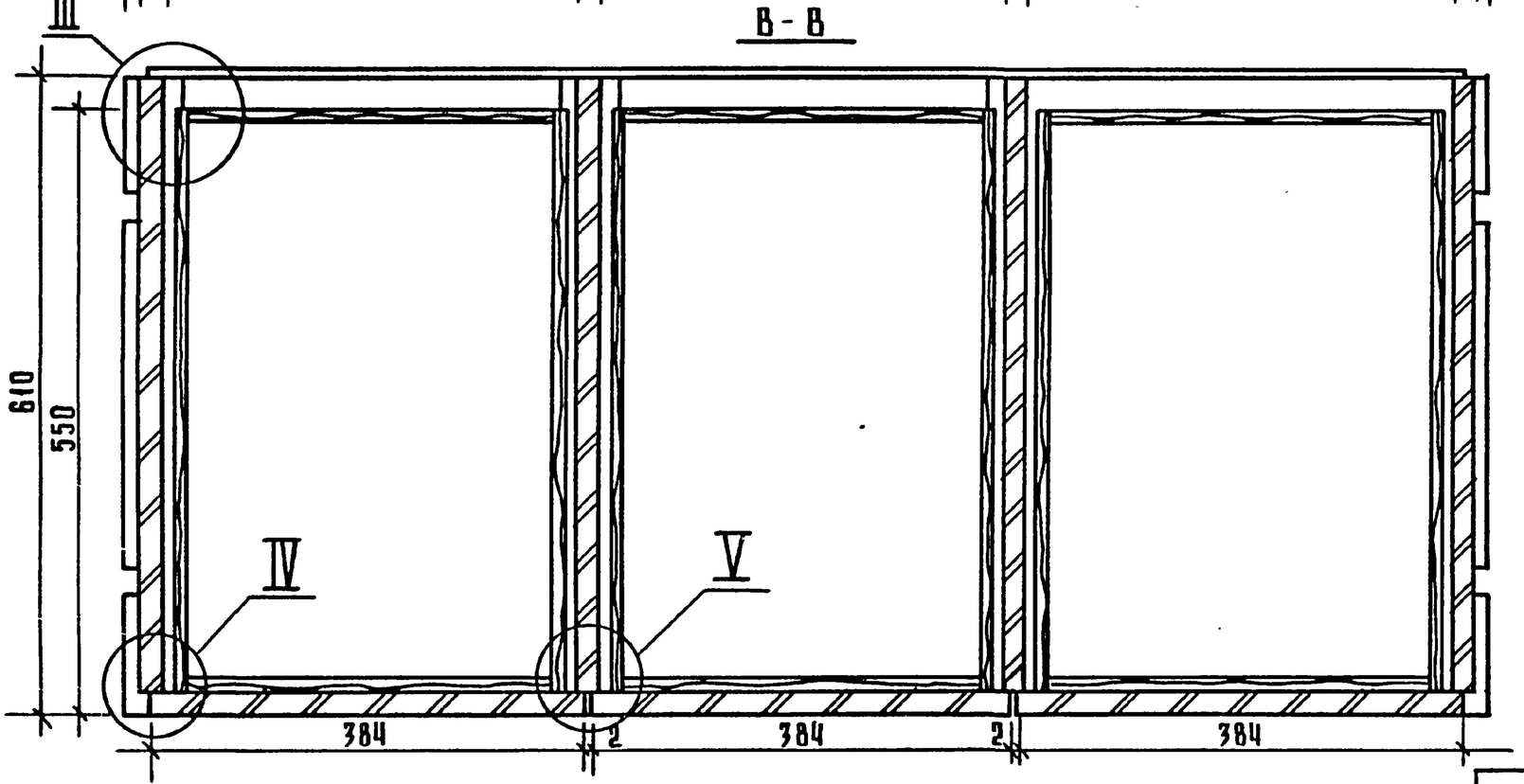
610
550
IV
V
384
2
384
2
384

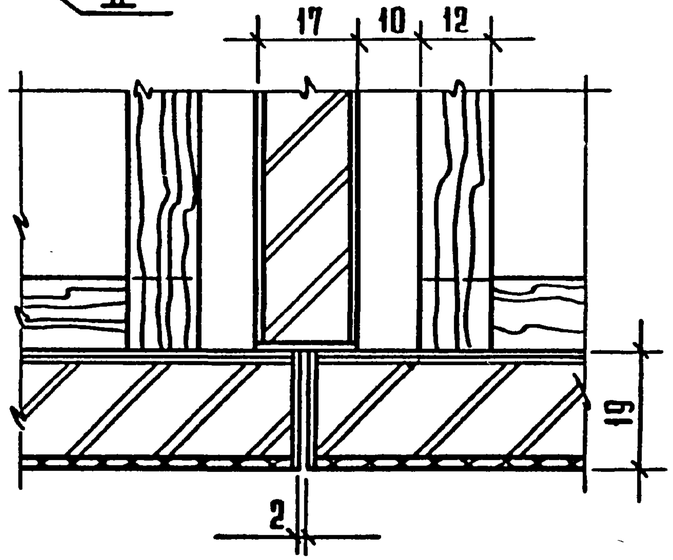
17
10
12
19
2

Б – Б

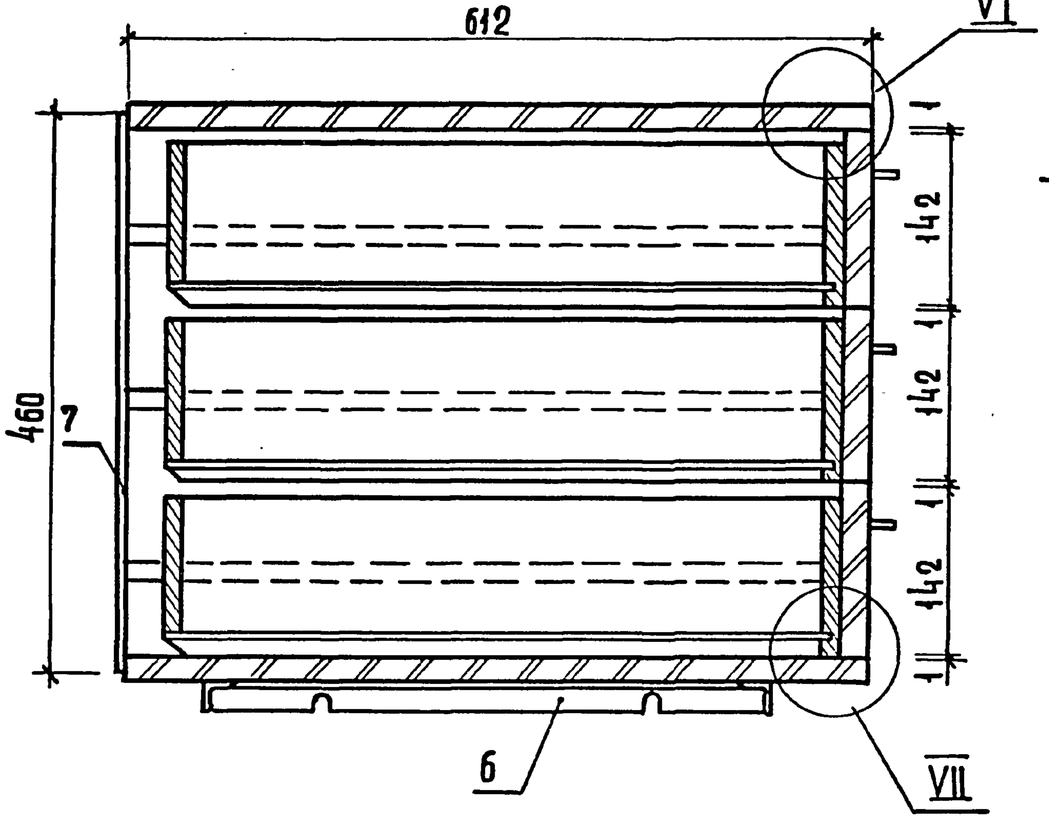

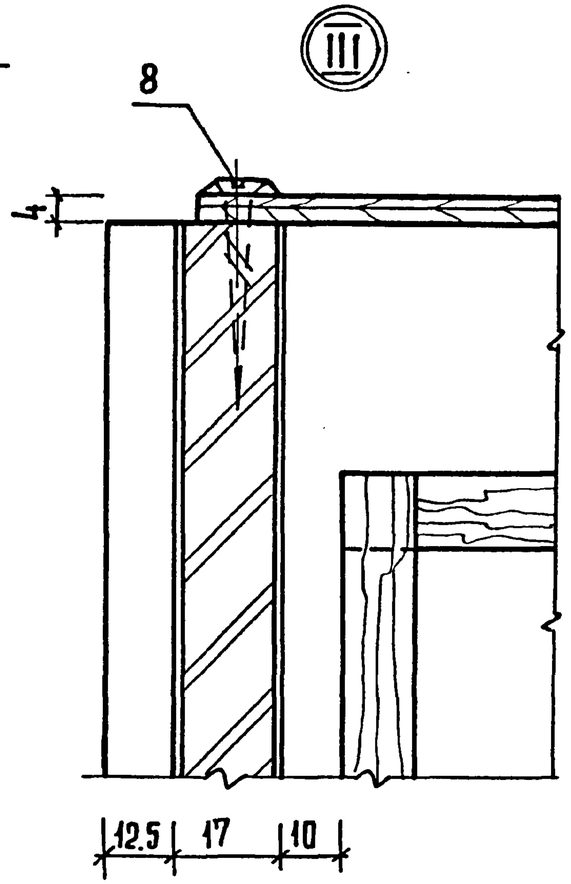

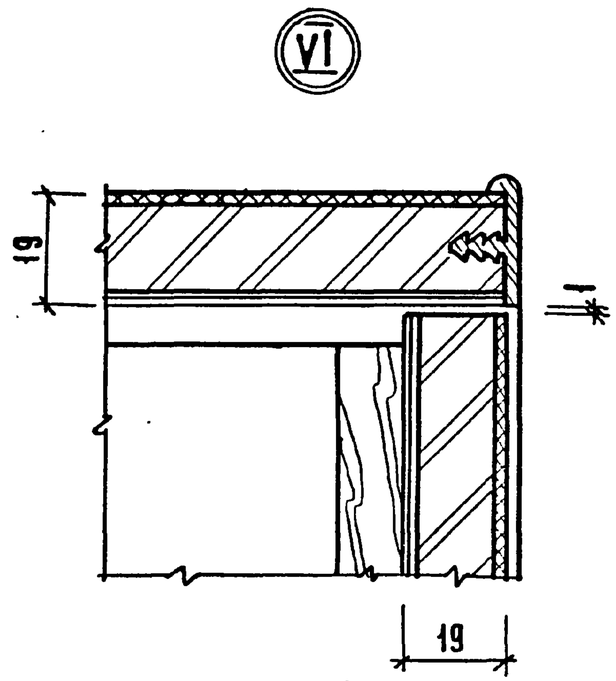





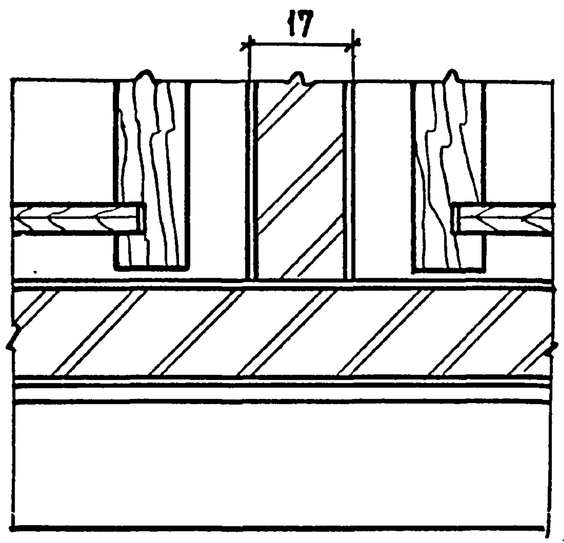



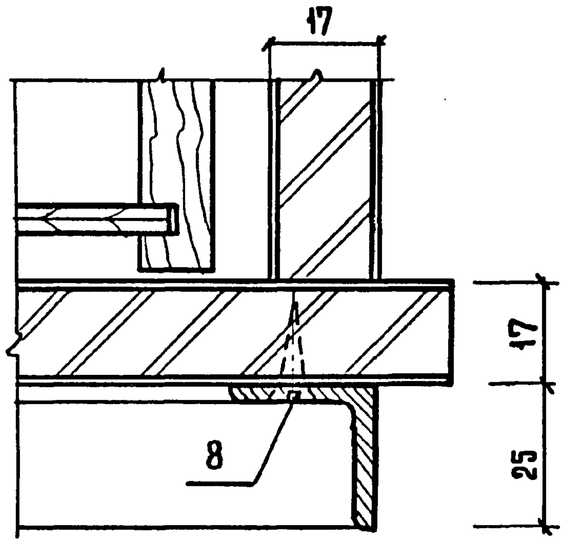

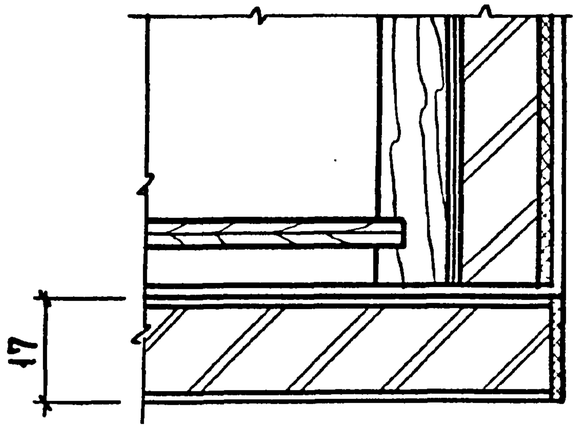

ИНВ. № ПОДЛ. | ПОДПИСЬ И ДАТА | ВЗАМ. ИНВ. №

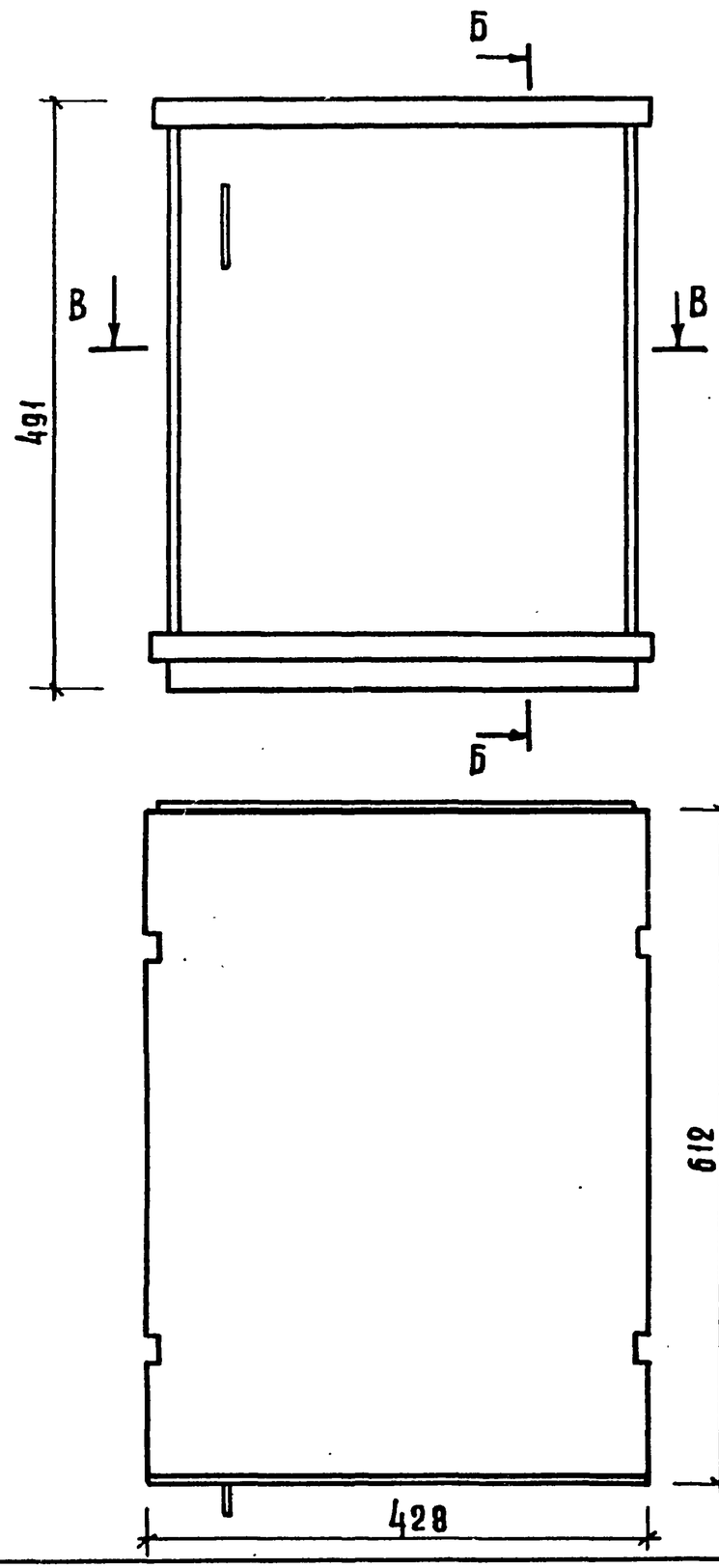

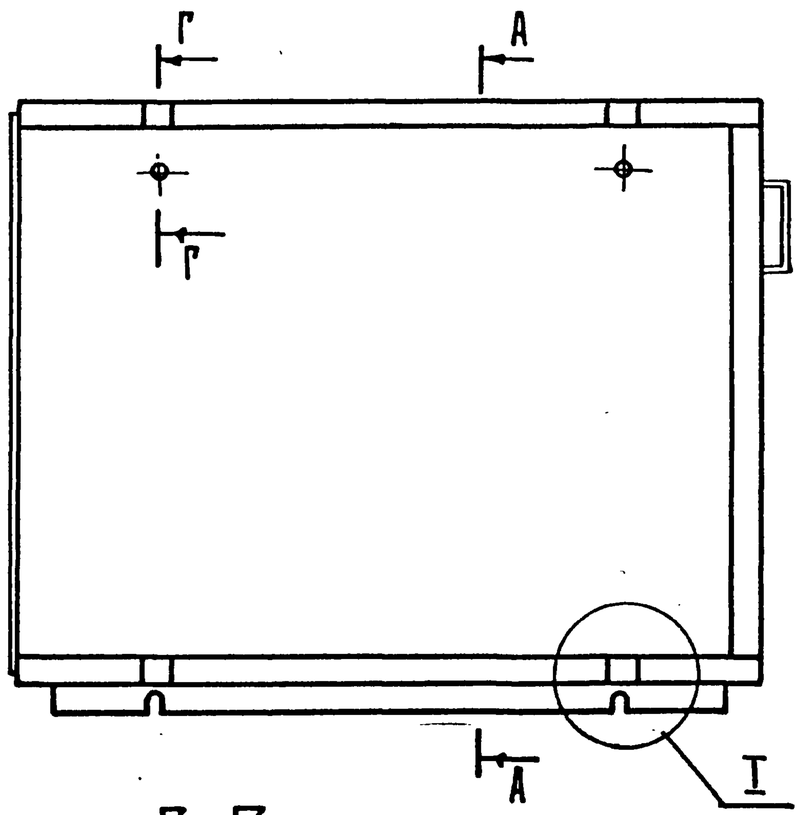

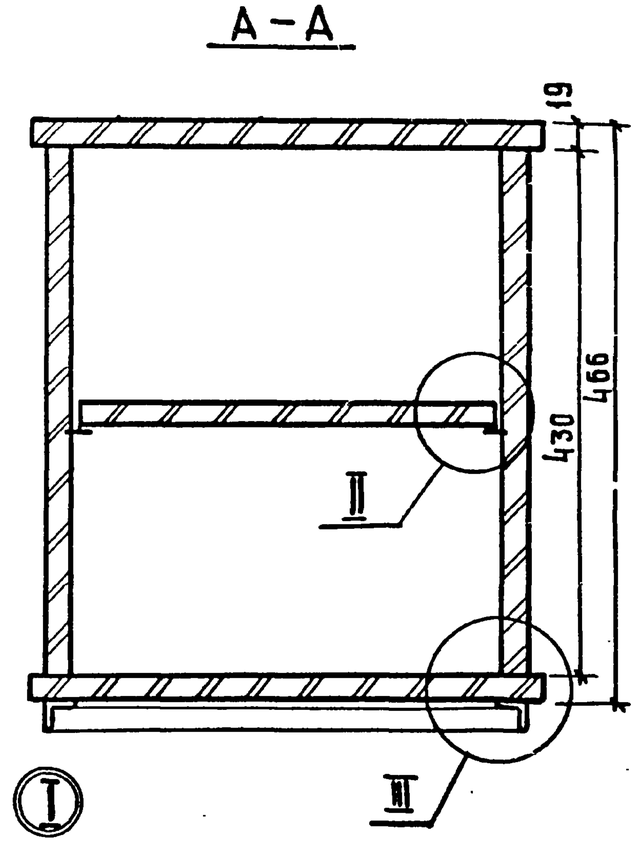

Г – Г
М 1:1

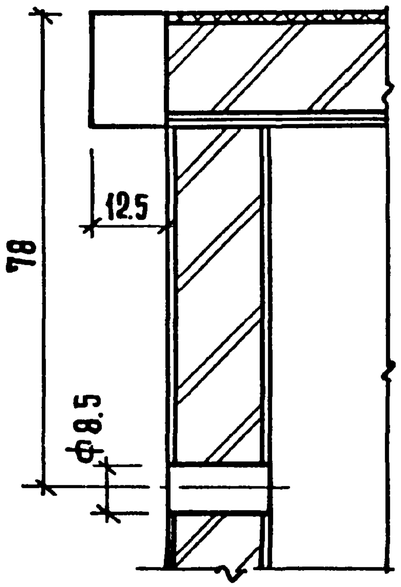

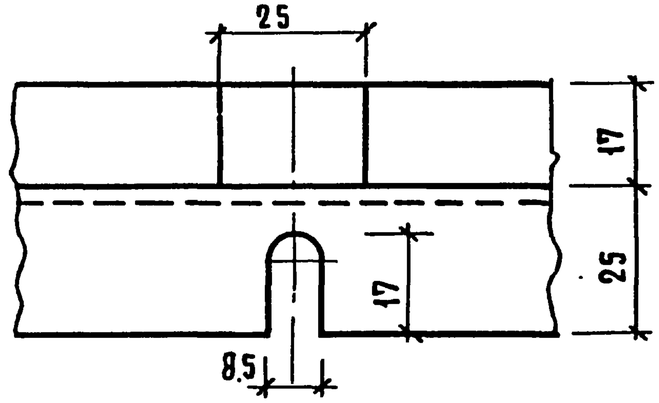

			1.279.9-3-30.01.00.000Б
			Тумба Сборочный чертеж
			Стадия: Р; Масса: ; Масштаб: 1:5 Лист 1; Листов 2
Н.контр.	Коростелев		ЦНИИЭП торгово-бытовых зданий и туристских комплексов г. Москва
Рук.гр.арх	Астапова		
Инженер	Прокопенко		

Инв.№ подл. | Подпись и дата | Взам. инв.№

Б–Б

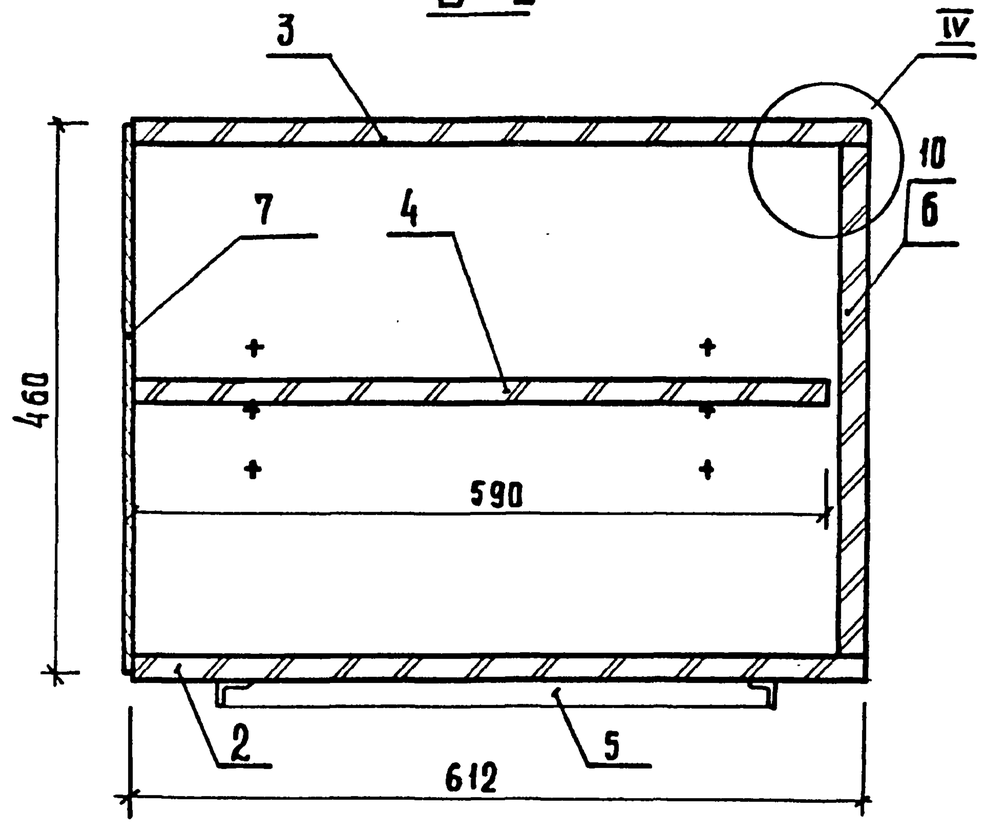

В–В

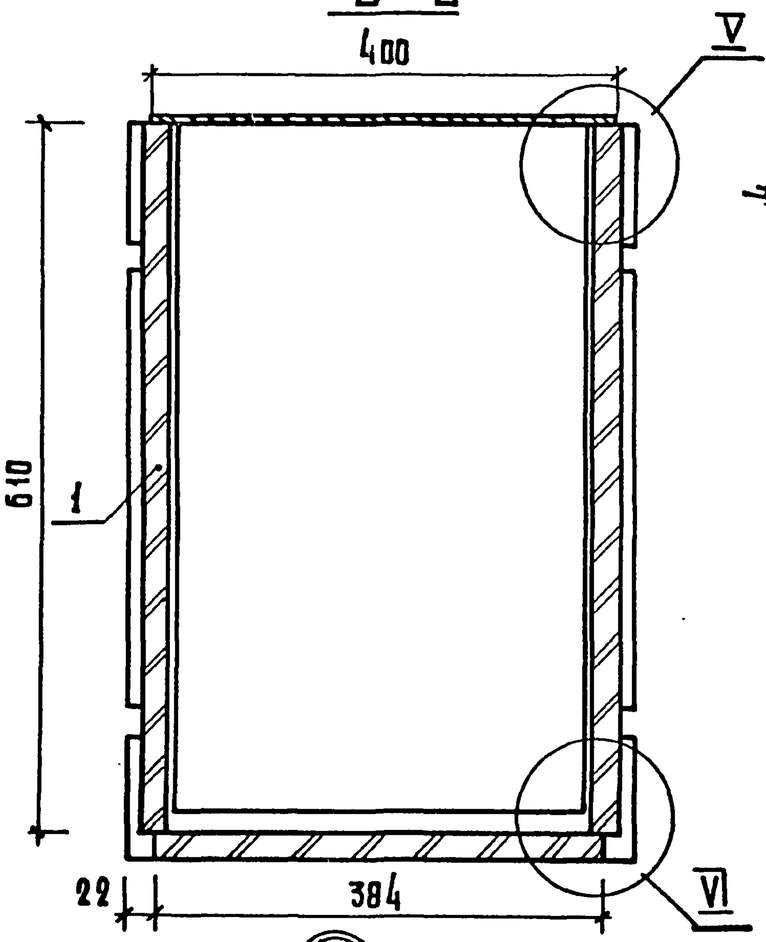

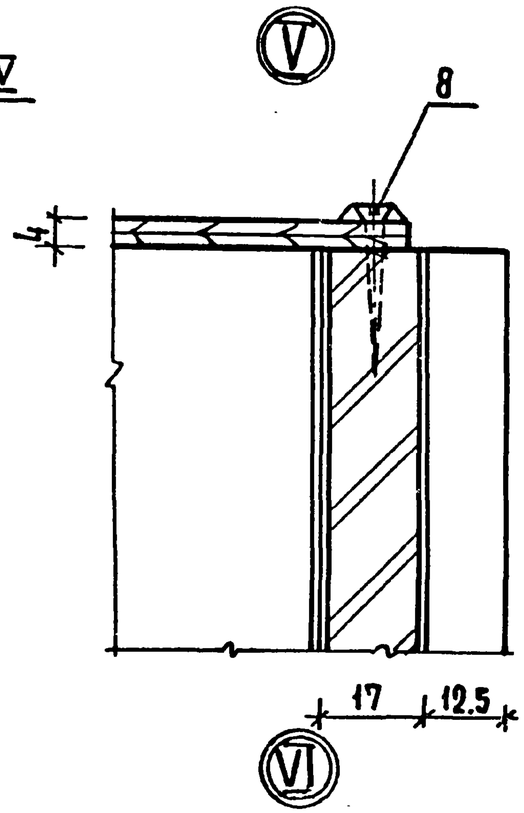

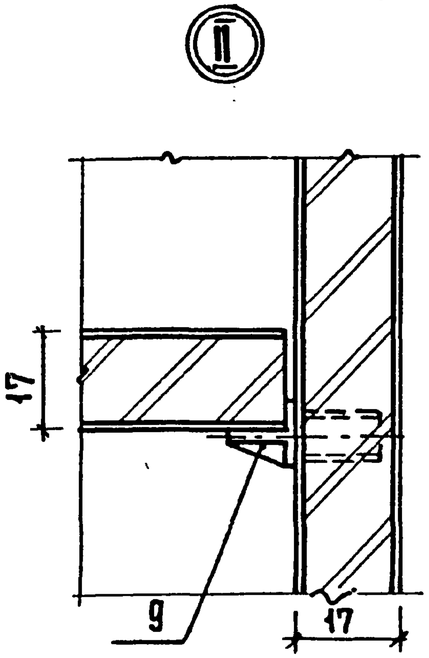

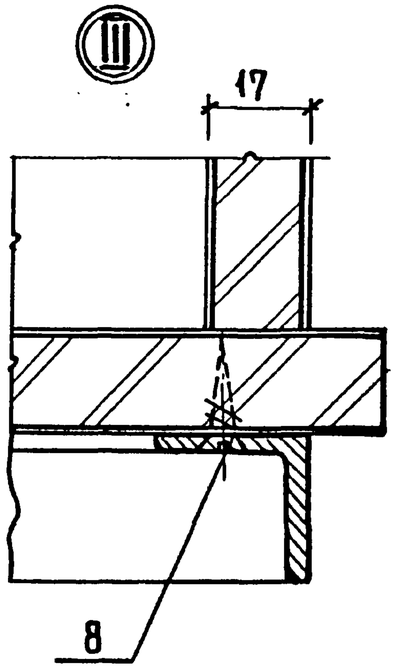

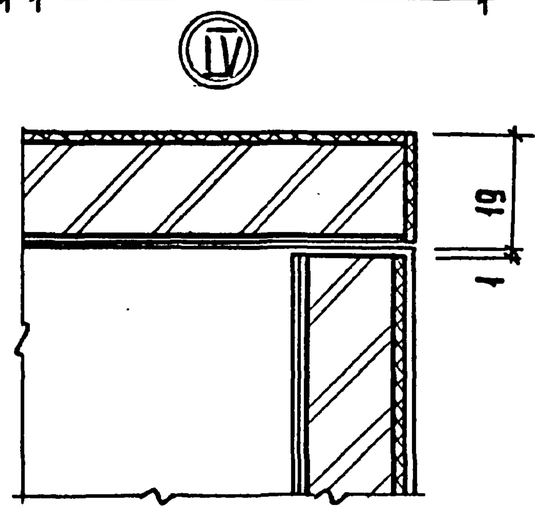

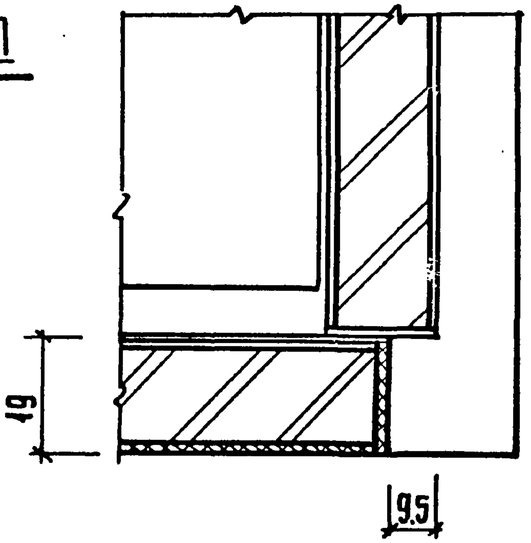

Инв. № подл. | Подпись и дата | Взам. инв. №

Формат	Зона	Поз.	Обозначение	Наименование	Кол.	Примечание
				Документация		
А4			1.279.9-3-29.01.01.00СБ	Сборочный чертеж		
				Детали		
Б4		1	1.279.9-3-29.01.01.01	Щит		
				Плита древесностружечная		
				ГОСТ 10632-77		
				1200×610×16	1	
				Материал		
		2		Шпон строганый		
				ГОСТ 2877-82	1,6	м²
		3		Пластик бумажнослоистый		
				ГОСТ 9590-76	0,1	м²

Инв. № подл.	Подпись и дата	Взам. инв. №

1.279.9-3-29.01.01.00

Н. контр.	Коростелев	
Рук. гр.	Астапова	
Инженер	Прокопенко	

Щит нижний

Стадия	Лист	Листов
Р		1

ЦНИИЭП г. Москва — Торгово-бытовых зданий и туристских комплексов

Формат А4

Формат	Зона	Поз.	Обозначение	Наименование	Кол.	Примечание
				Документация		
А4			1.279.9-3-29.01.02.00СБ	Сборочный чертеж		
				Детали		
Б4		1	1.279.9-3-29.01.02.01	Щит		
				Плита древесностружечная		
				ГОСТ 10632-77		
				1200×610×16	1	
				Прочие изделия		
		2	ПС.825-780	Профиль ПСВ-1200	1	
				Материалы		
		3		Шпон строганый		
				ГОСТ 2977-82	1,4	м²
		4		Пластик бумажнослоистый		
				ГОСТ 9590-76	0,7	м²

Инв. № подл.	Подпись и дата	Взам. инв. №

1.279.9-3-29.01.02.00

Н. контр.	Коростелев	
Рук. гр.	Астапова	
Инженер	Прокопенко	

Щит верхний

Стадия	Лист	Листов
Р		1

ЦНИИЭП г. Москва — Торгово-бытовых зданий и туристских комплексов

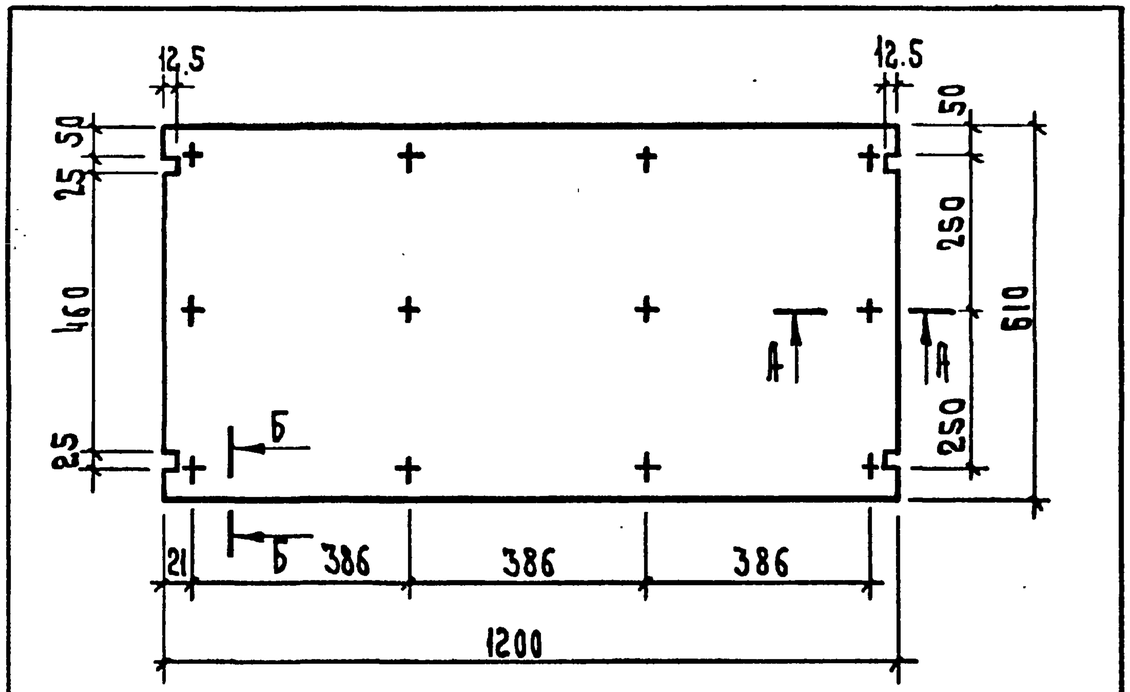

Б - Б
М 1:1

А - А
М 1:1

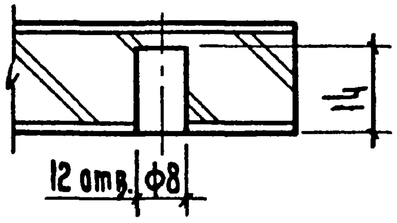

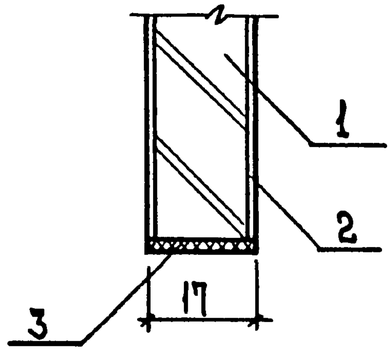

Н.контр.	Коростелев		
Рук.гр.	Останова		
Инжен.	Прокопенко		

1.279.9-3-29.01.01.00 СБ

Щит нижний
Сборочный чертеж

Стадия	Масса	Масшт.
Р		1:10
Лист	Листов	

ЦНИИЭП торгово-бытовых зданий и туристских комплексов г. Москва

Формат А4

Инв. № подл. | Подп. и дата | Взам. инв. №

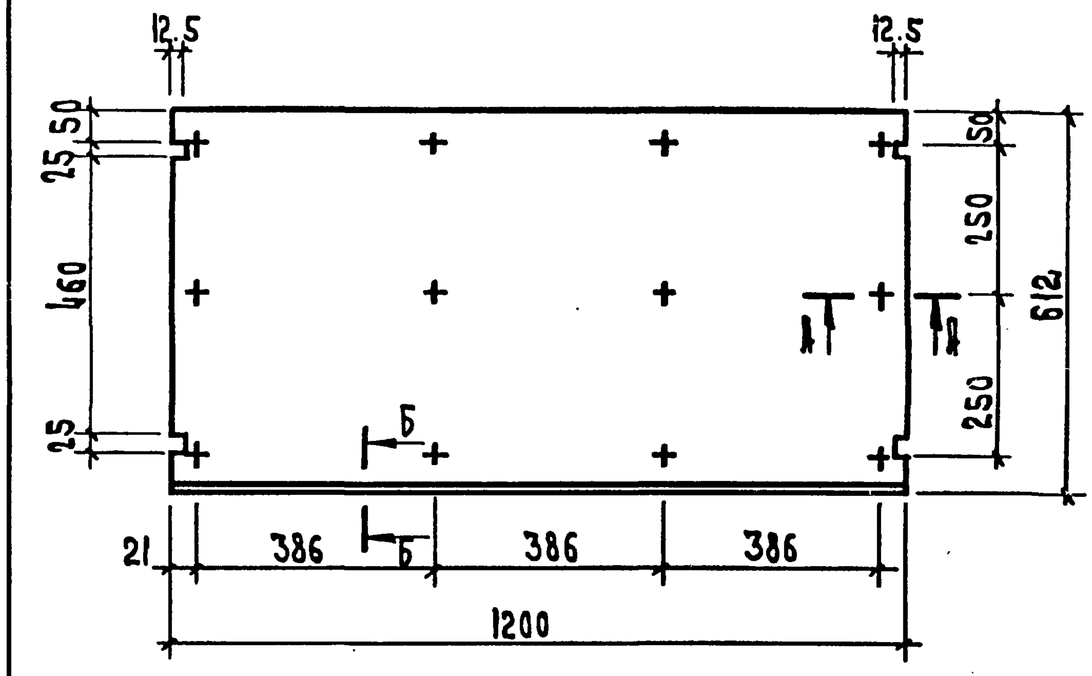

Б - Б
М 1:1

А - А
М 1:1

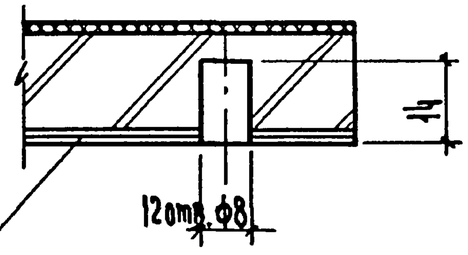

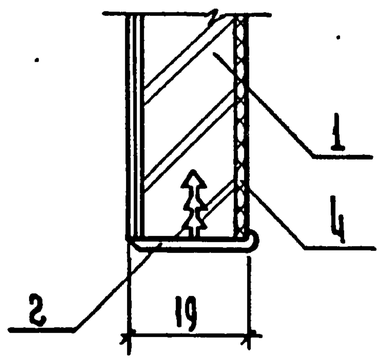

Н.контр.	Коростелев		
Рук.гр.	Останова		
Инж.	Прокопенко		

1.279.9-3-29.01.02.00 СБ

Щит верхний
Сборочный чертеж

Стадия	Масса	Масшт.
Р		1:10
Лист	Листов	

ЦНИИЭП торгово-бытовых зданий и туристских комплексов г. Москва

Инв. № подл. | Подп. и дата | Взам. инв. №

Формат А4

Формат	Зона	Поз.	Обозначение	Наименование	Кол.	Примечание
				Документация		
12			1.279.9-3-30.00.00.00 СБ	Сборочный чертеж		
				Сборочные единицы		
11		1	1.279.9-3-26.00.01.00	Боковина	2	
11		2	1.279.9-3-30.01.00.00	Тумба	1	
11		3	1.279.9-3-26.01.00.00-02	Полка	3	
				Стандартные изделия		
				Винты		
				ГОСТ 17473-80		
		4		М8х40.58	16	
		5		М8х55.58	4	
		6		Шайба 8.01.05		
				ГОСТ 6958-78	20	
		7		Гайка М8.05		
				ГОСТ 5915-70*	20	

Инв.№ подл. | Подпись и дата | Взам.инв.№

			1.279.9-3-30.00.00.00			
Н.контр.	Коростелев		Стеллаж	Стадия	Лист	Листов
Рук.гр.	Астапова			Р		1
Инж.	Прокопенко			ЦНИИЭП г.Москва	торгово-бытовых зданий и туристских комплексов	

Формат А4

Формат	Зона	Поз.	Обозначение	Наименование	Кол.	Примечание
				Документация		
12			1.279.9-3-31.00.00.00 СБ	Сборочный чертеж		
				Сборочные единицы		
11		1	1.279.9-3-26.00.01.00	Боковина	2	
				Стандартные изделия		
				Винты		
				ГОСТ 17473-80		
		2		М8х40.58	16	
		3		М8х55.58	4	
		4		Шайба 8.01.05		
				ГОСТ 6958-78	20	
		5		Гайка М8.05		
				ГОСТ 5915-70*	20	
			Переменные данные	для исполнений 31.00.00.00		
				Сборочные единицы		
		6	1.279.9-3-31.01.00.00	Тумба	1	
		7	1.279.9-3-26.01.00.00-01	Полка	3	
				31.00.00.00-01		
				Сборочные единицы		
		6	1.279.9-3-31.01.00.00-01	Тумба	1	
		7	1.279.9-3-26.01.00.00	Полка	3	

Инв.№ подл. | Подпись и дата | Взам.инв.№

			31.00.00.00			
Н.контр.	Коростелев		Стеллаж	Стадия	Лист	Листов
Рук.гр.	Астапова			Р		1
Инж.	Прокопенко			ЦНИИЭП г.Москва	торгово-бытовых зданий и туристских комплексов	

Формат А4

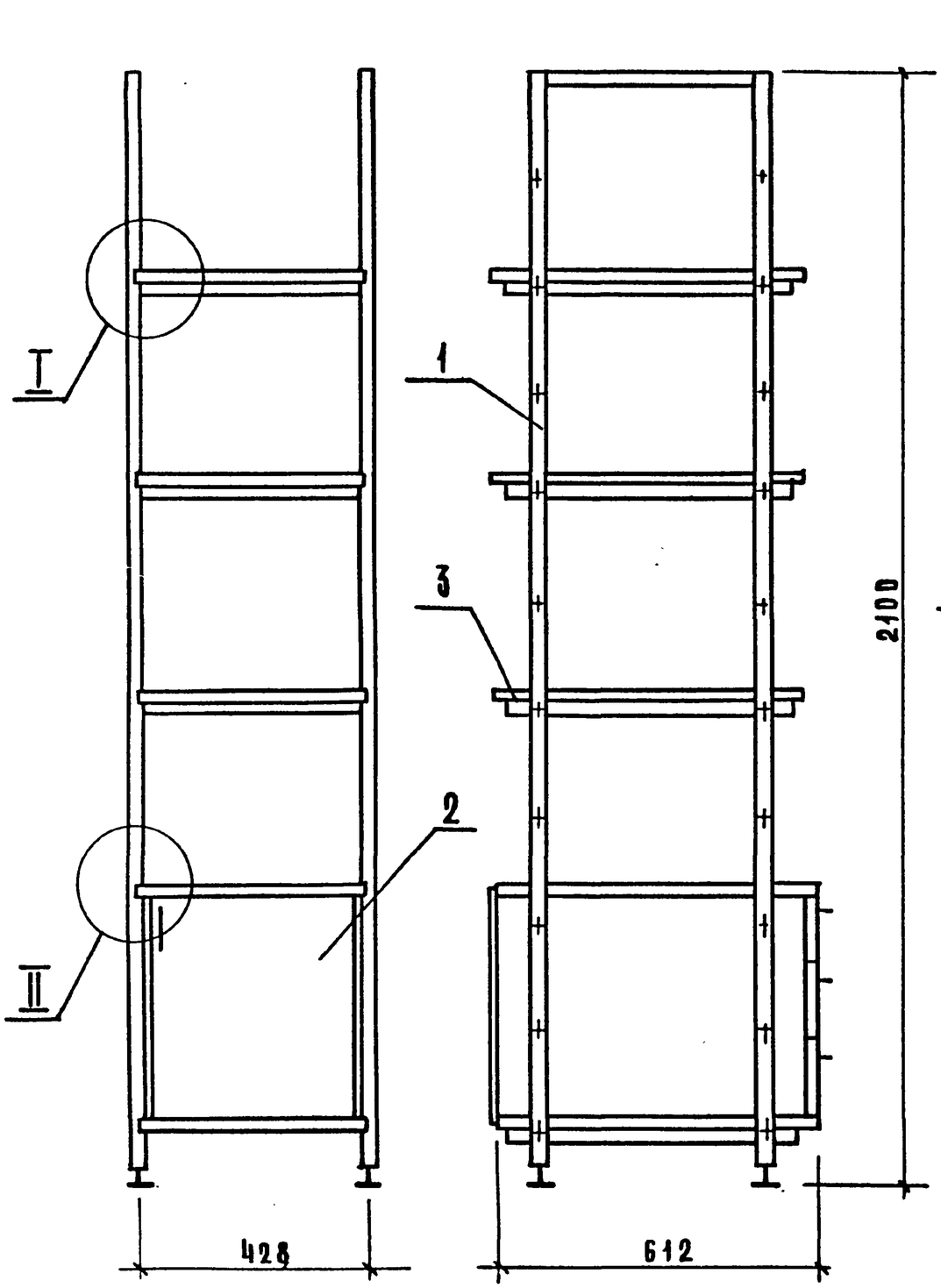

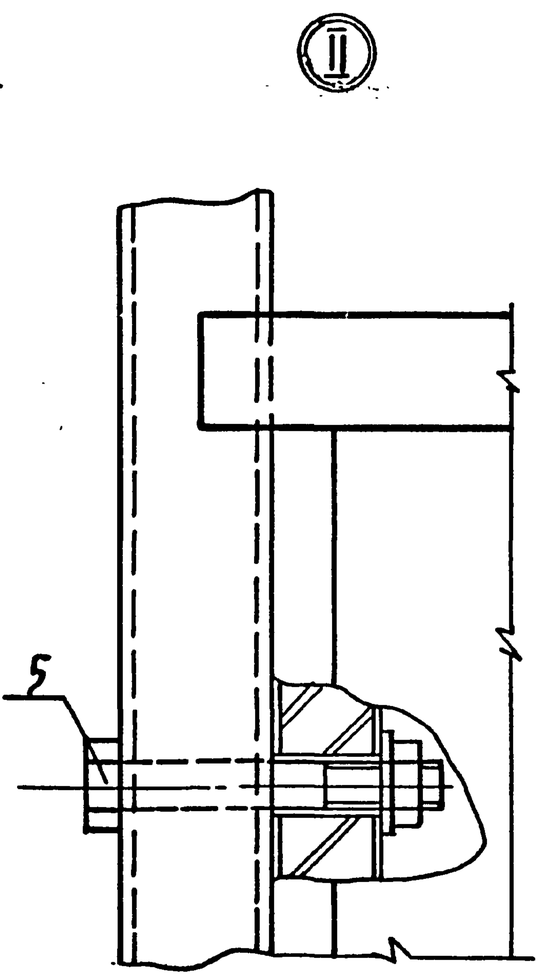

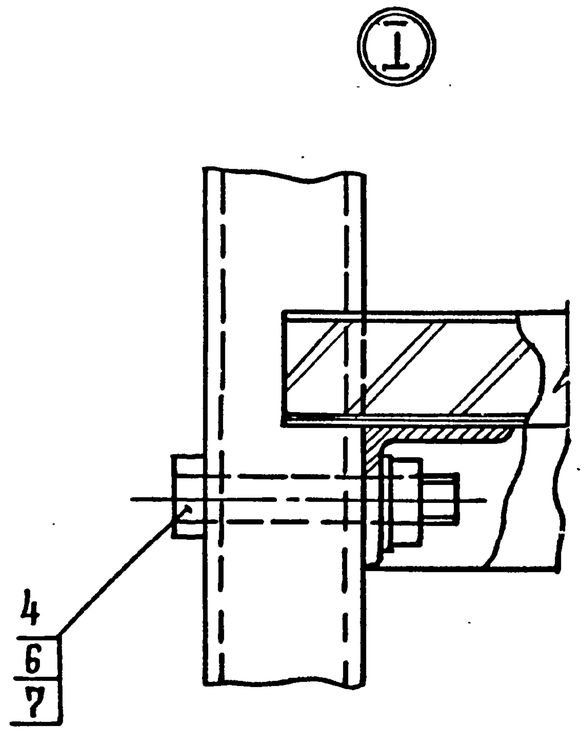

Марка	Расход материала		
	ДСП м2	Облицовка м2	Сталь кг
СМ-7	1,04	3,12	28,18

Инв.№ подл. | Подпись и дата | Взам.инв.№

Рук.маст.	Биксон		
Гл.инж.м.	Самовер		
Н.контр.	Коростелев		
Рук.гр.арх.	Астапова		
Инженер	Прокопенко		

1.279.9-3-30.00.00.000Б

Стеллаж
Сборочный чертеж

Стадия	Масса	Масштаб
Р	35,98	1:10
Лист	Листов 1	

ЦНИИЭП торгово-бытовых зданий и туристских комплексов г. Москва

19146 89 Формат А3

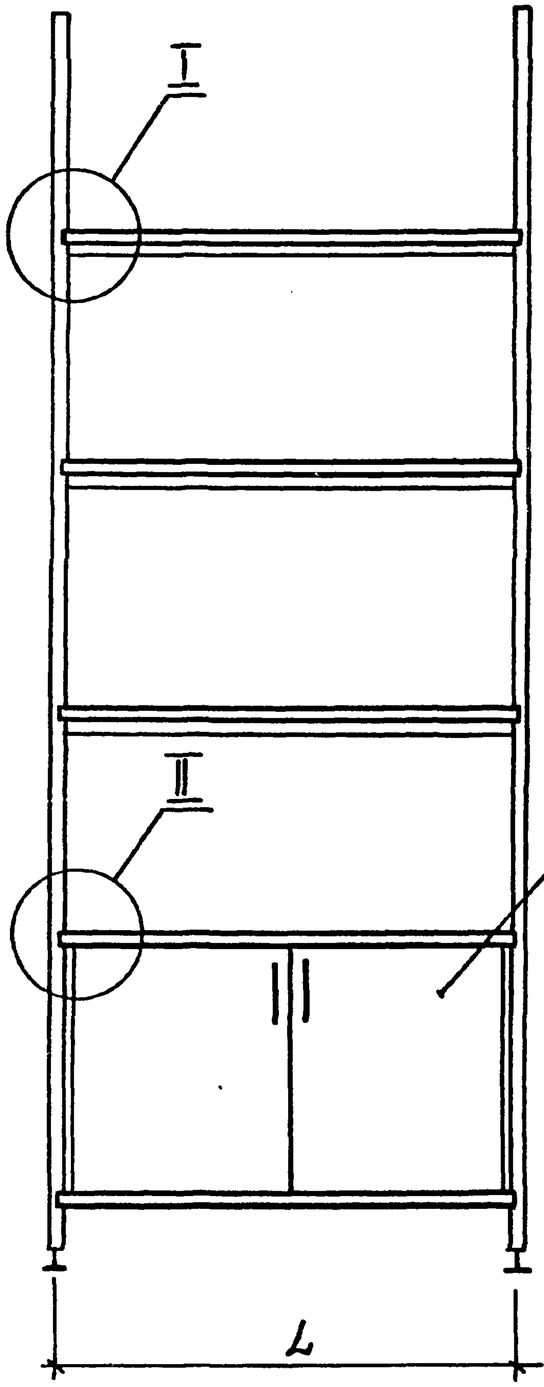

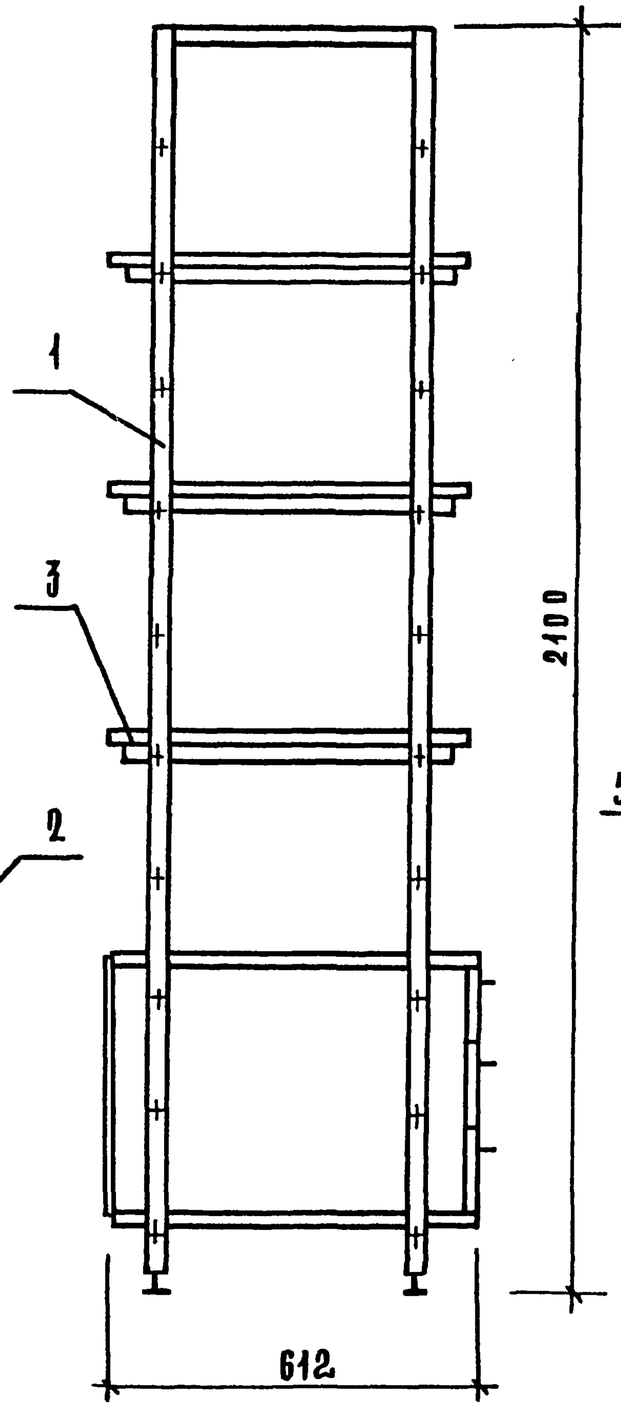

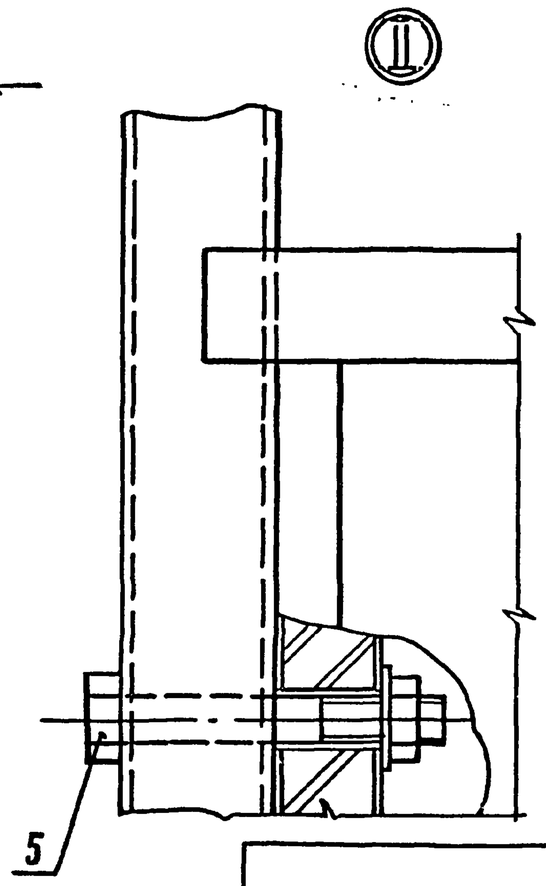

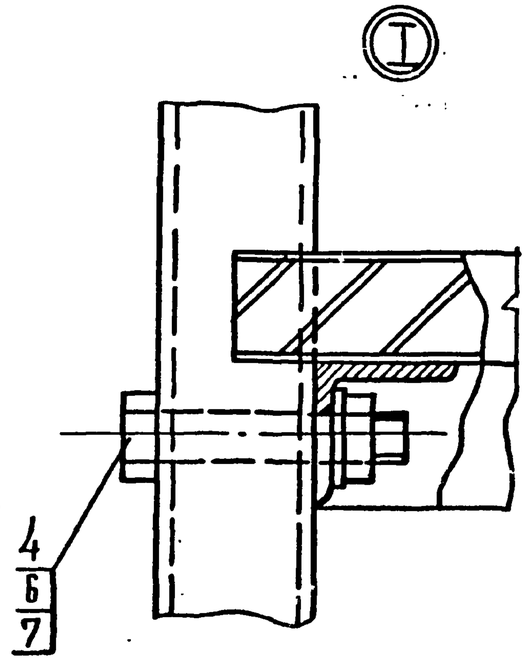

Обозначение	Марка	Размер, мм L	Расход материала ДСП, м²	Облицовка, м²	Сталь, кг	Масса, кг
31.00.00.00	СМ-8	814	2,06	6,18	32,10	47,70
-01	СМ-9	1200	3,12	9,36	35,46	57,95

Рук.маст	Биксон	
Гл.инж.м-	Самовер	
Н.контр.	Коростелев	
Рук.гр.арх.	Астапова	
Инженер	Прокопенко	

1.279.9-3-31.00.00.00 СБ

Стеллаж

Сборочный чертеж

Стадия	Масса	Масштаб
Р	СМ-табл.	1:10
Лист	Листов	

ЦНИИЭП торгово-бытовых зданий и туристских комплексов г.Москва

Инв.№ подл. | Подпись и дата | Взам.инв.№

19146 90 Формат А4

Формат	Зона	Поз.	Обозначение	Наименование	Кол.	Примечание
				Документация		
11			1.279.9-3-30.01.01.00 СБ	Сборочный чертеж		
				Детали		
БЧ		1	1.279.9-3-27.01.03.01	Щит		
				Плита древесностружечная		
				Гост 10632-77		
				593 × 430 × 16	1	
БЧ		2	1.279.9-3-27.01.03.03	Шкант		
				Пиломатериал лиственных		
				пород гост 2695-71*		
				ф8 × 30	6	
				Прочие изделия		
		3		Втулка 5.4.1	2	
				Материалы		
		4		Шпон строганый		
				Гост 2977-82	0,5	м²

Инв. № подл. | Подпись и дата | Взам. инв. №

Н. контр.	Коростелев		1.279.9-3-30.01.01.00
Рук. гр.	Астапова		Щит боковой
Инженер	Прокопенко		Стадия: Р; Лист; Листов: 1
			ЦНИИЭП торгово-бытовых зданий и туристских комплексов г. Москва

Формат А4

Формат	Зона	Поз.	Обозначение	Наименование	Кол.	Примечание
				Документация		
12			1.279.9-3-00.00.00.00 ТО	Техническое описание		
11			1.279.9-3-31.01.01.00 СБ	Сборочный чертеж		
				Детали		
БЧ		1	1.279.9-3-27.01.03.01	Щит		
				Плита древесностружечная		
				Гост 10632-77		
				593 × 430 × 16	1	
БЧ		2	1.279.9-3-27.01.03.03	Шкант		
				Пиломатериал лиственных		
				пород гост 2695-71*		
				ф8 × 30	6	
				Прочие изделия		
		3		Втулка 5.4.1	2	
				Материалы		
		4		Шпон строганый		
				Гост 2977-82	0,5	м²

Инв. № подл. | Подпись и дата | Взам. инв. №

Н. контр.	Коростелев		1.279.9-3-31.01.01.00
Рук. гр.	Астапова		Щит боковой
Инженер	Прокопенко		Стадия: Р; Лист; Листов: 1
			ЦНИИЭП торгово-бытовых зданий и туристских комплексов г. Москва

Формат А4

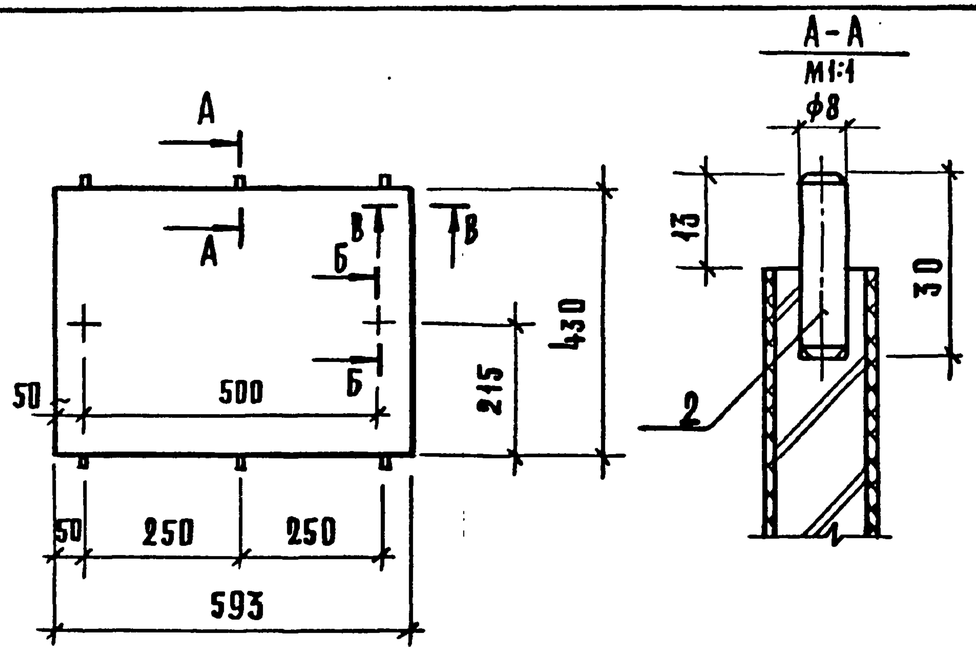

Б - Б
М1:1

В - В
М1:1

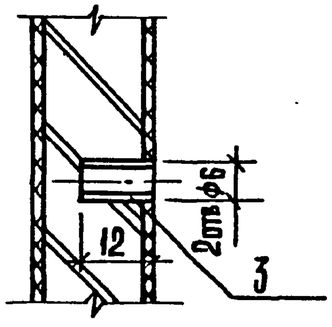

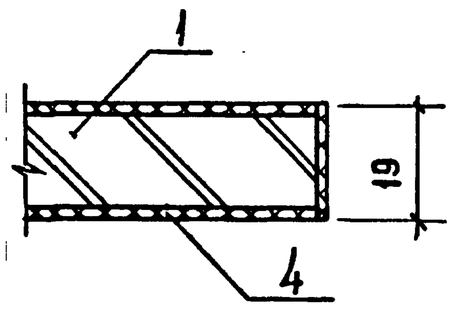

				1.279.9-3-31.01.01.00 СБ		
				Щит средний Сборочный чертеж	Стадия: Р	Масса:	Масштаб: 1:10
					Лист	Листов 1
Н.контр.	Коростелев			ЦНИИЭП г.Москва торгово-бытовых зданий и туристских комплексов		
Рук.гр.	Астапова					
Инж.	Прокопенко					

Инв.№подл. | Подпись и дата | Взам.инв.№

Формат А4

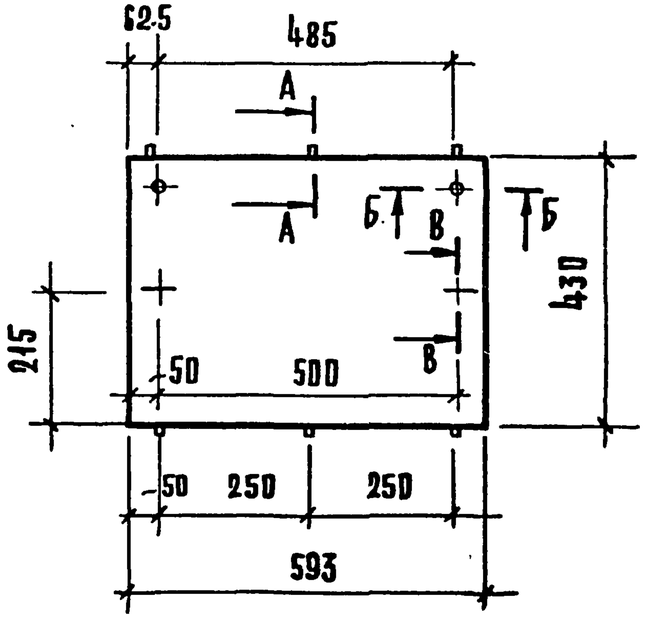

В - В
М1:1

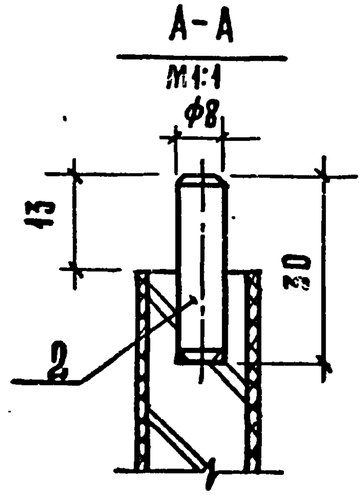

Б - Б
М1:1

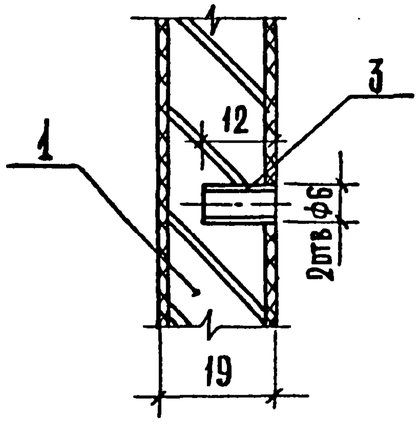

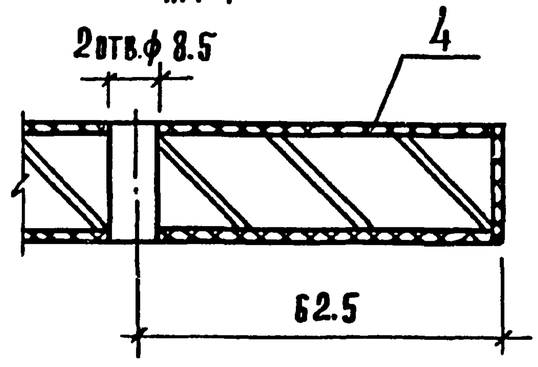

				1.279.9-3-30.01.01.00 СБ		
				Щит боковой Сборочный чертеж	Стадия: Р	Масса:	Масштаб: 1:10
					Лист	Листов 1
Н.контр.	Коростелев			ЦНИИЭП г.Москва торгово-бытовых зданий и туристских комплексов		
Рук.гр.	Астапова					
Инж.	Прокопенко					

Инв.№подл. | Подпись и дата | Взам.инв.№

Формат А4

Инв.№ подл.	Подпись и дата	Взам.инв.№

Формат	Зона	Поз.	Обозначение	Наименование	Кол. на испол. 1.279.9-3-31.01.00.00- —	Кол. на испол. 1.279.9-3-31.01.00.00- 01	Примечание
				Документация			
А2			1.279.9-3-00.00.00.00ТО	Техническое описание			
А2			1.279.9-3-31.01.00.00 СБ	Сборочный чертеж	X	X	
				Сборочные единицы			
А4		1	1.279.9-3-30.01.01.00	Щит боковой	2	2	
А4		2	1.279.9-3-31.01.01.00	Щит средний		1	
А4		3	1.279.9-3-30.01.02.00	Полка	1	2	
А4		4	1.279.9-3-30.00.01.00	Дверка	1		
			-01			2	
А4		5	1.279.9-3-28.01.02.00	Щит верхний	1		
			-01			1	

				1.279.9-3-31.01.00.00			
					Стадия	Лист	Листов
					Р	1	2
Н.контр.	Коростелев			Тумба	ЦНИИЭП г. Москва	торгово-бытовых зданий и туристских комплексов	
Рук.гр.	Астапова						
Инж.	Прокопенко						

Формат А4

Инв.№ подл.	Подпись и дата	Взам.инв.№

Формат	Зона	Поз.	Обозначение	Наименование	Кол. на испол. 1.279.9-3-31.01.00.00- —	Кол. на испол. 1.279.9-3-31.01.00.00- 01	Примечание
А4		6	1.279.9-3-28.01.03.00	Щит нижний	1		
			-01			1	
А4		7	1.279.9-3-26.01.01.00	Каркас		1	
			-01		1		
				Детали			
				Стенка задняя			
				Фанера клеенная			
				ГОСТ 3916-69			
Б4		8	1.279.9-3-28.01.00.01	460×780×4	1		
Б4			-01	460×1175×4		1	
				Стандартные изделия			
		9		Шуруп А 3,5×20			
				ГОСТ 1145-80	24	24	
				Прочие изделия			
		10		Петля 3.12.А	2	4	
		11		Полкодержатель 5.12	4	8	

	1.279.9-3-31.01.00.00	Лист 2

Формат А4

19146 96

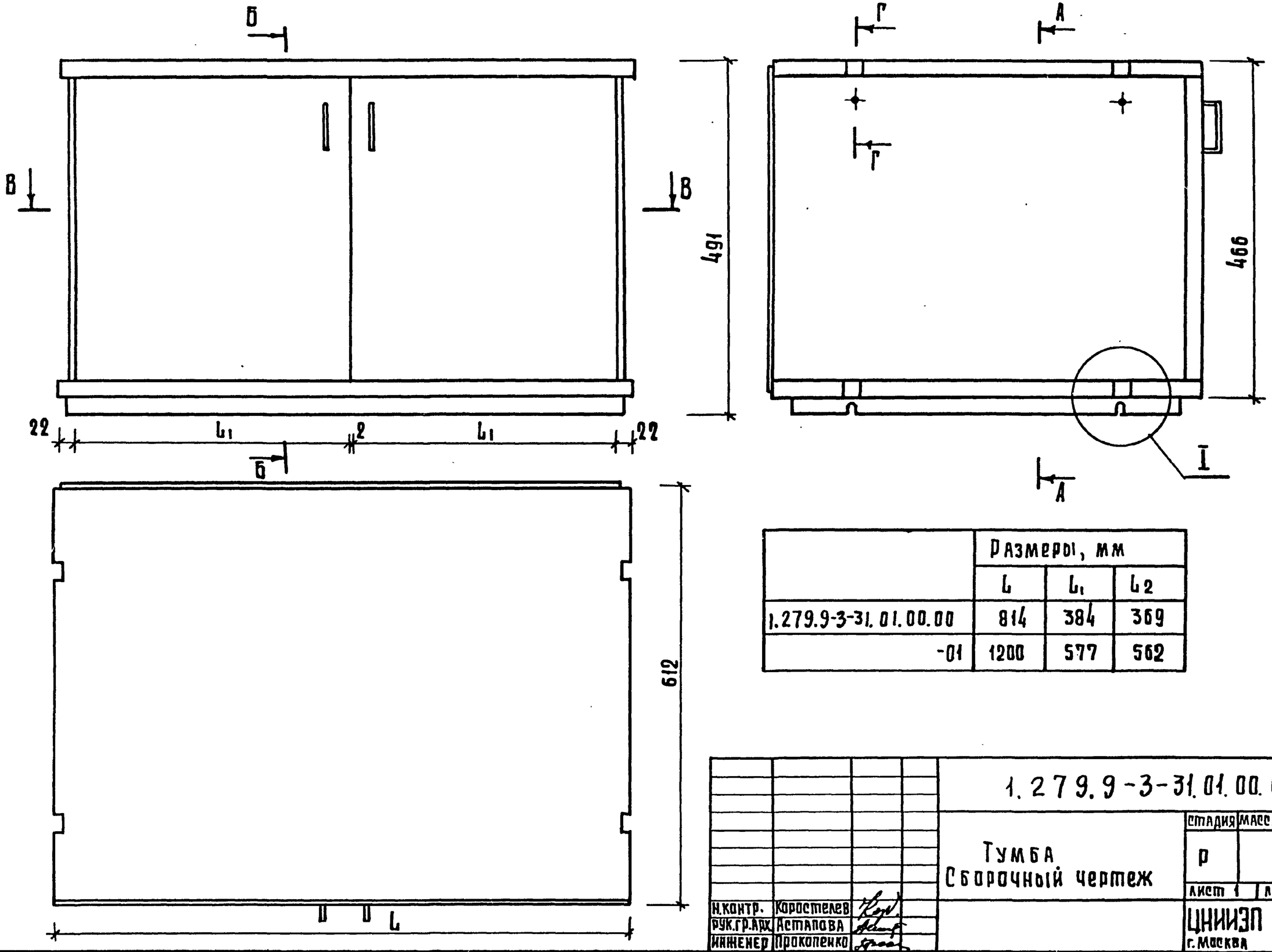

	Размеры, мм		
	L	L_1	L_2
1.279.9-3-31.01.00.00	814	384	369
-01	1200	577	562

Н.контр.	Коростелев		
Рук.гр.арх.	Астапова		
Инженер	Прокопенко		

1.279.9-3-31.01.00.000Б

Тумба
Сборочный чертеж

Стадия	Масса	Масштаб
Р		1:5
Лист 1	Листов 2	

ЦНИИЭП торгово-бытовых зданий и туристских комплексов г. Москва

Инв.№ подл. | Подпись и дата | Взам. инв.№

А–А

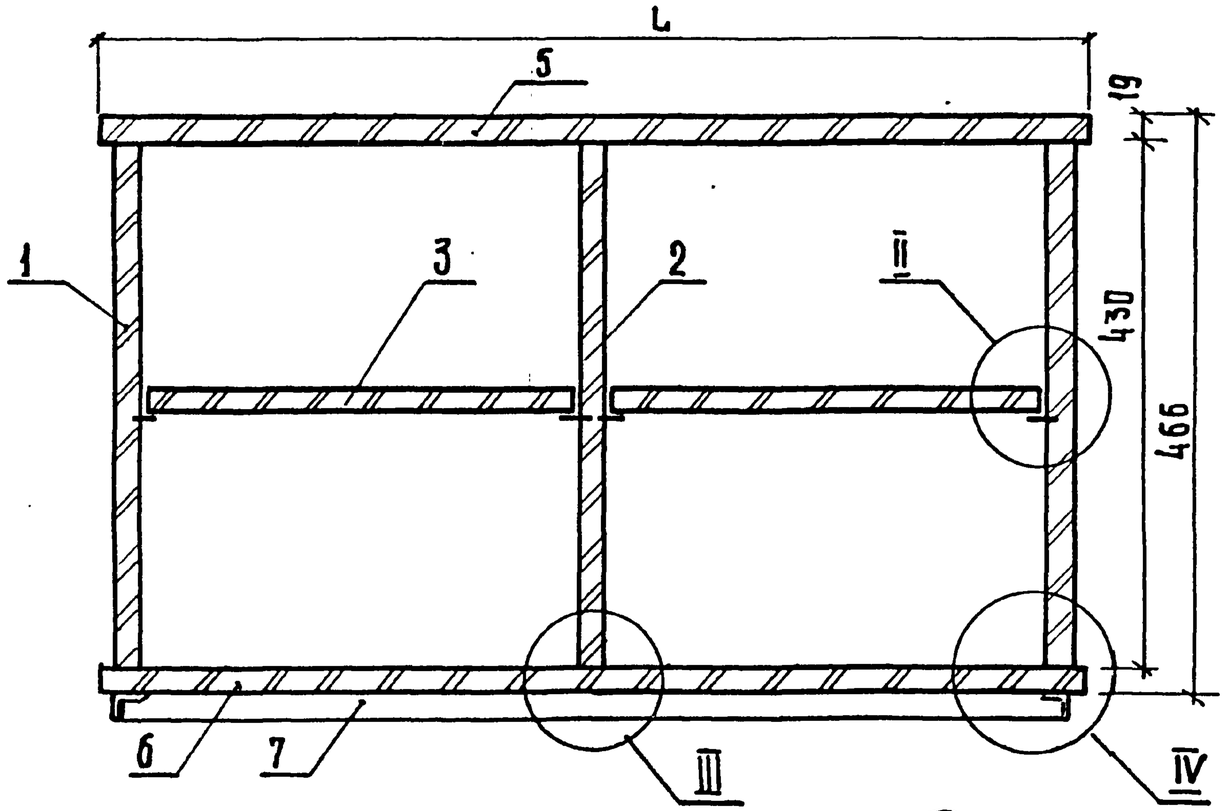

Б – Б

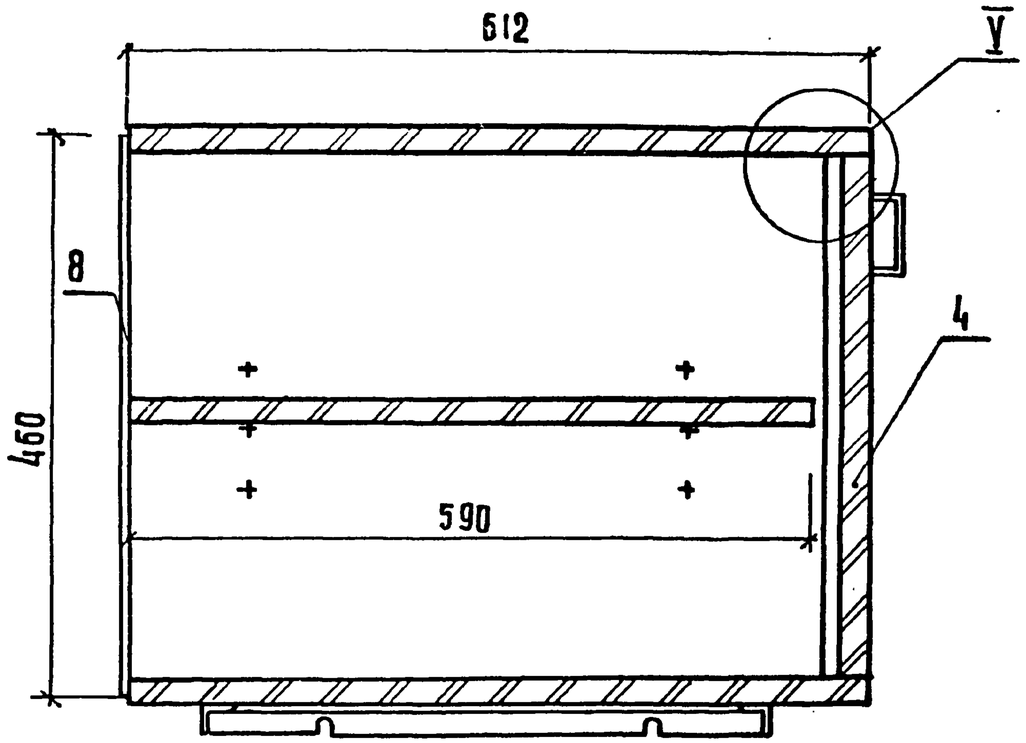

IV

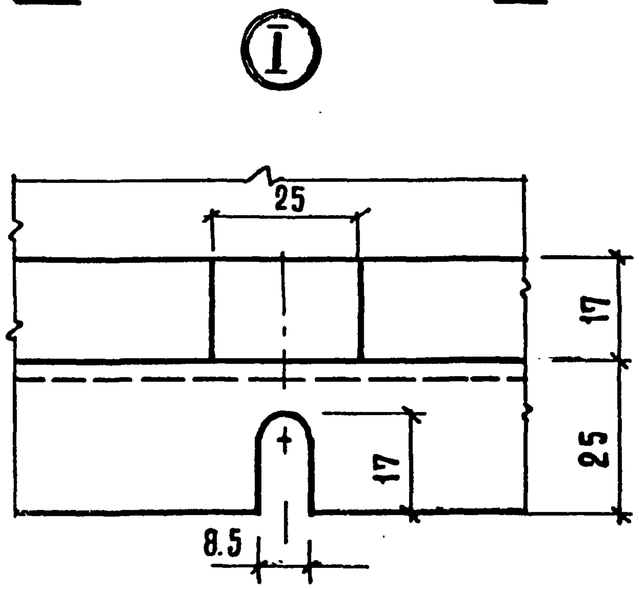

Г – Г

М1:1

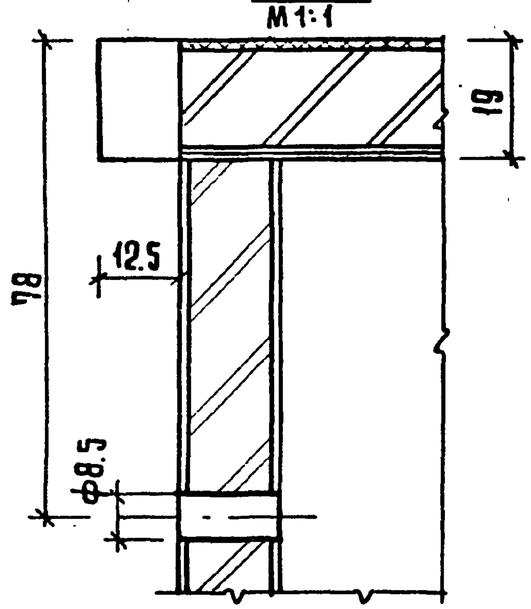

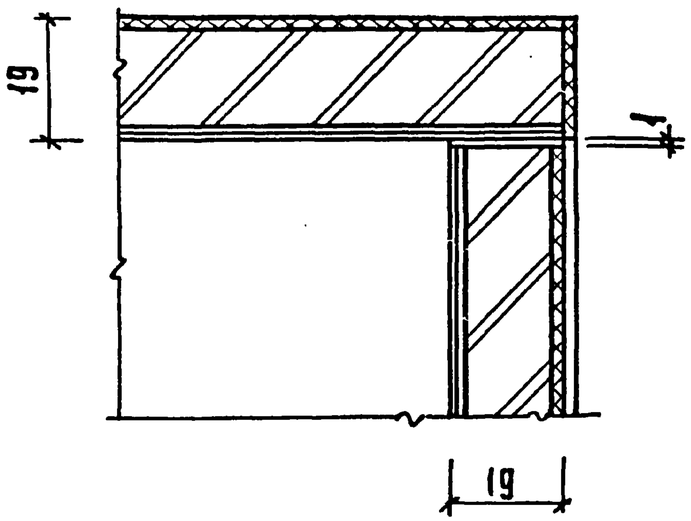

ИНВ.№ ПОДЛ. | ПОДПИСЬ И ДАТА | ВЗАМ. ИНВ.№

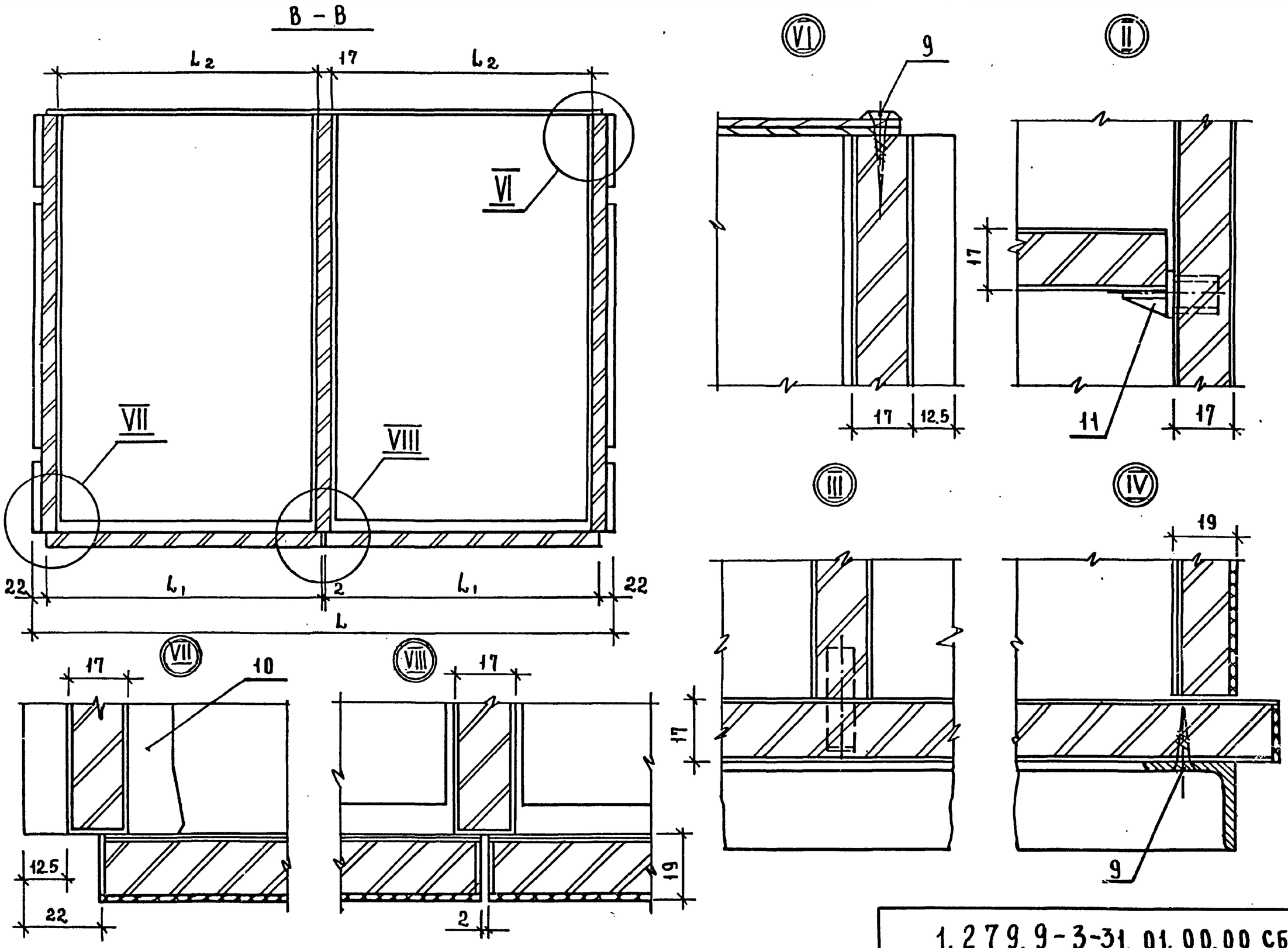

ИНВ. № ПОДЛ	ПОДПИСЬ И ДАТА	ВЗАМ. ИНВ. №

1.279.9-3-31.01.00.00 СБ

ЛИСТ 3

19146 (96) ФОРМАТ А3

Сверлов 12.12.83г