ТИПОВЫЕ КОНСТРУКЦИИ, ИЗДЕЛИЯ И УЗЛЫ ЗДАНИЙ И СООРУЖЕНИЙ

СЕРИЯ 1.279.2-7

ОГРАЖДЕНИЯ МЕТАЛЛИЧЕСКИЕ РАЗДВИЖНЫЕ ДЛЯ ЗДАНИЙ ТОРГОВЛИ ОБЩЕСТВЕННОГО ПИТАНИЯ И БЫТОВОГО ОБСЛУЖИВАНИЯ

ВЫПУСК 1

ВНУТРЕННИЕ РАЗДЕЛИТЕЛЬНЫЕ ПЕРЕГОРОДКИ

УКАЗАНИЯ ПО ПРИМЕНЕНИЮ И РАБОЧИЕ ЧЕРТЕЖИ

25334

Отпускная цена
на момент реализации
указана
в счет-накладной

ТИПОВЫЕ КОНСТРУКЦИИ, ИЗДЕЛИЯ И УЗЛЫ ЗДАНИЙ И СООРУЖЕНИЙ

СЕРИЯ 1.279.2-7

ОГРАЖДЕНИЯ МЕТАЛЛИЧЕСКИЕ РАЗДВИЖНЫЕ ДЛЯ ЗДАНИЙ ТОРГОВЛИ, ОБЩЕСТВЕННОГО ПИТАНИЯ И БЫТОВОГО ОБСЛУЖИВАНИЯ

ВЫПУСК 1

ВНУТРЕННИЕ РАЗДЕЛИТЕЛЬНЫЕ ПЕРЕГОРОДКИ

УКАЗАНИЯ ПО ПРИМЕНЕНИЮ И
РАБОЧИЕ ЧЕРТЕЖИ

РАЗРАБОТАНЫ А.О. „ИНРЕКОН"
/ИНСТИТУТ РЕКОНСТРУКЦИИ ГОРОДОВ/

ГЛАВНЫЙ ИНЖЕНЕР ИНСТИТУТА В.И.НОСКОВ
ГЛАВНЫЙ СПЕЦИАЛИСТ Е.А.КОРОСТЕЛЕВ

УТВЕРЖДЕНЫ ГОСКОМАРХИТЕКТУРЫ
ПРИКАЗ ОТ 29 НОЯБРЯ 1991 г. N 169
ВВЕДЕН В ДЕЙСТВИЕ ИНСТИТУТОМ С 1 IV 1992 г.
ПРИКАЗ ОТ 10 ДЕКАБРЯ 1991 г. N 23

Обозначение документа	Наименование	Стр.
1.279.2-7.1-00.00.00.ПЗ	Пояснительная записка	2
1.279.2-7.1-00.00.00ни	Номенклатура изделий	3
1.279.2-7.1-00.00.00А	Ограждение металлическое раздвижное	
	РП-1... РП-6	
	Указания по применению	4
1.279.2-7.1-01.00.00	Ограждение металлическое раздвижное	
	РП-1... РП-6	5
1.279.2-7.1-01.00.00СБ	Ограждение металлическое раздвижное	
	РП-1... РП-6	
	Сборочный чертеж	6
1.279.2-7.1-01.01.00	Створка	7
1.279.2-7.1-01.01.00СБ	Створка. Сборочный чертеж	8
1.279.2-7.1-01.01.01	Проушина	10
1.279.2-7.1-01.01.02	Стойка	10
1.279.2-7.1-01.01.03	Стойка промежуточная	11
1.279.2-7.1-01.01.04	Бобышка	11
1.279.2-7.1-01.01.05	Рычаг	12
1.279.2-7.1-01.01.06	Планка	12
1.279.2-7.1-01.01.07	Ограничитель	13
1.279.2-7.1-01.02.00	Каретка	13
1.279.2-7.1-01.02.00СБ	Каретка. Сборочный чертеж	14
1.279.2-7.1-01.02.01	Серьга	14
1.279.2-7.1-01.02.02	Кольцо	15
1.279.2-7.1-01.02.03	Ось	15
1.279.2-7.1-01.03.00	Направляющая	16
1.279.2-7.1-01.03.00СБ	Направляющая. Сборочный чертеж	16
1.279.2-7.1-01.00.01	Путь	17

Взам. инв. № | Подп. и дата | Инв. № подл.

1.279.2-7.1

Н. контр. Коростелев | Гл. спец. Коростелев | Вед. арх. Астапова

Содержание

Стадия	Лист	Листов
Р		1

АО „ИНРЕКОН"

Формат А4

Рабочие чертежи „Ограждения металлические раздвижные для общественных зданий" предназначены для изготовления изделий на производственных базах строительных и монтажных организаций. Номенклатура изделий включает перегородки раздвижные марки РП-1...РП-6. Перегородки раздвижные высотой до 2500мм представляют собой систему створок, соединенных между собой шарнирно. Створки в верхней части имеют передвижную каретку, в нижней - останов.

Каретка и останов передвигаются в пазах горизонтальных связей, закрепленных к закладным деталям подвесного потолка и в полу.

Основной конструктивный материал перегородок раздвижных:

Лента 2,5×25 ГОСТ 6009-74*;

Швеллер 32×32×2,5 ГОСТ 8278-83*

Взам. инв. № | Подп. и дата | Инв. № подл.

1.279.2-7.1-00.00.00 ПЗ

Н. контр. Коростелев | Гл. спец. Коростелев | Вед. арх. Астапова

Пояснительная записка

Стадия	Лист	Листов
Р		1

АО „ИНРЕКОН"

Формат А4

Обозначение	Марка	Рис.	Эскиз	L, мм	Масса, кг
Ограждения металлические раздвижные					
1.279.2-7.1-01.00.00	РП-1	1	Рис.1 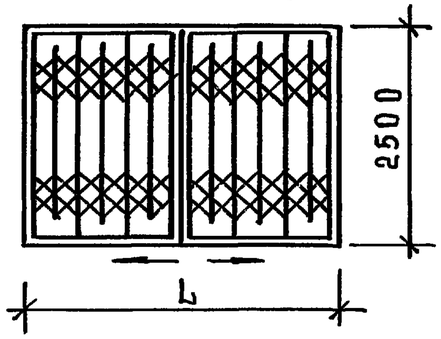	6000	184,4
-01	РП-2	1		5000	148,9
-02	РП-3	1		4000	103,9
-03	РП-4	2	Рис.2 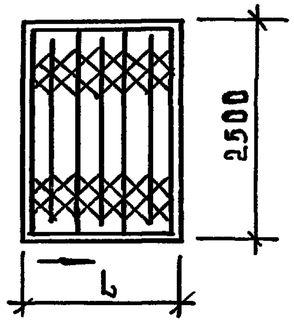	3000	94,9
-04	РП-5	2		2500	76,6
-05	РП-6	2		2000	55,7

Н.контр	Коростелев		1.279.2-7.1-00.00.00 НЦ
Гл.спец	Коростелев		Номенклатура изделий
Вед.арх	Астапова		Стадия: Р; Лист: ; Листов: 1
			АО „ИНРЕКОН"

Инв.№ подл. | Подп. и дата | Взам.инв.№

Рис.1

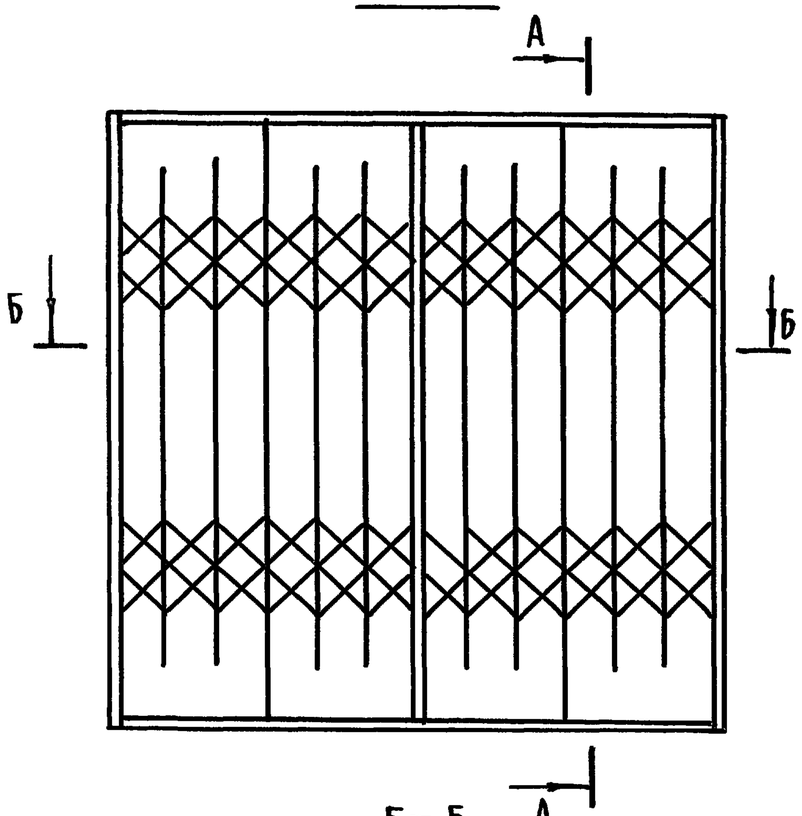

Рис.2

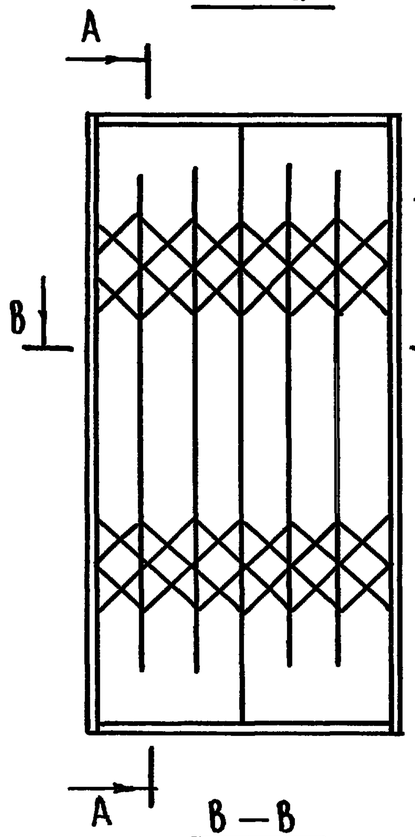

А-А

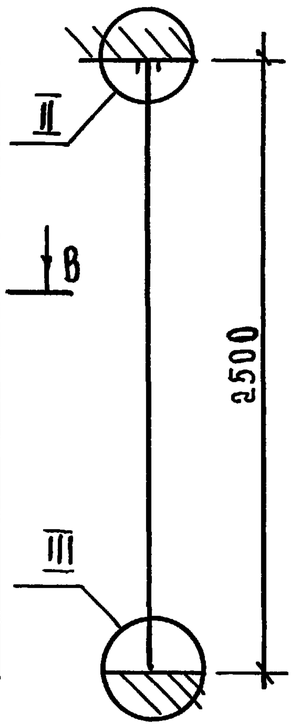

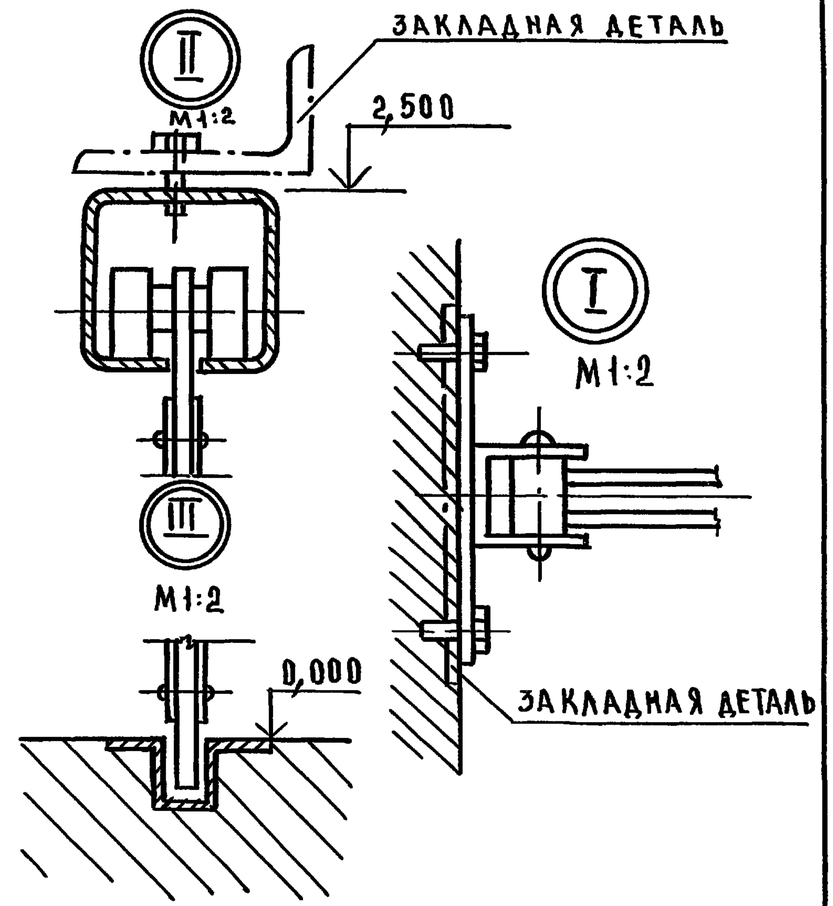

Б-Б

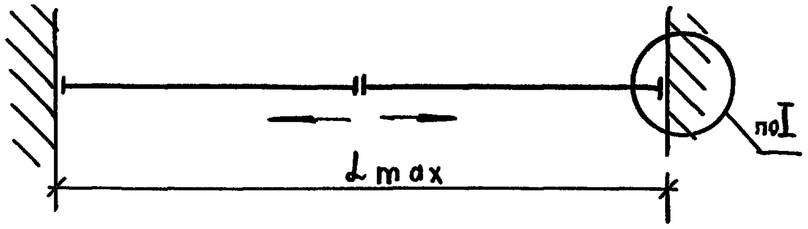

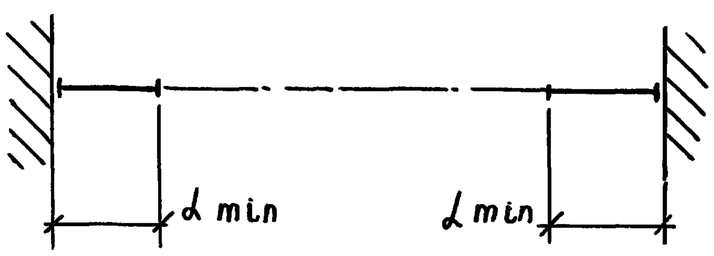

В-В

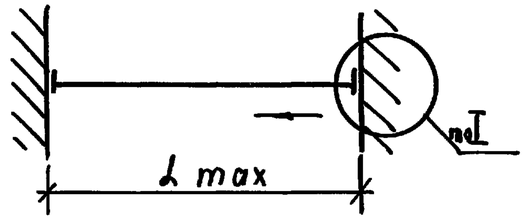

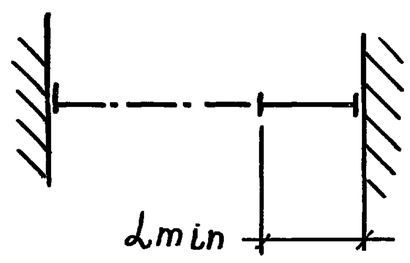

ОБОЗНАЧЕНИЕ	МАРКА	РИС.	РАЗМЕРЫ, ММ	
			L max	L min
1.279.2-7.1-01.00 00	РП-1	1	6000	490
-01	РП-2	1	5000	400
-02	РП-3	1	4000	310
-03	РП-4	2	3000	490
-04	РП-5	2	2500	400
-05	РП-6	2	2000	310

Н.контр	Коростелев		
Гл.спец	Коростелев		
Вед.арх	Астапова		

1.279.2-7.1-00.00.00 Д

ОГРАЖДЕНИЕ МЕТАЛЛИЧЕСКОЕ РАЗДВИЖНОЕ РП-1... РП-6 УКАЗАНИЯ ПО ПРИМЕНЕНИЮ

СТАДИЯ	ЛИСТ	ЛИСТОВ
Р		1

АО „ИНРЕКОН"

ИНВ.№ ПОДЛ | ПОДП. И ДАТА | ВЗАМ. ИНВ.№

25334 S ФОРМАТ А3

ИНВ.N ПОДЛ	ПОДП. И ДАТА	ВЗАМ.ИНВ.N

ФОРМАТ	ЗОНА	ПОЗ.	ОБОЗНАЧЕНИЕ	НАИМЕНОВАНИЕ	КОЛ. НА ИСПОЛН. 1.279.2-7.1-01.00.00-										ПРИМЕЧАНИЕ
					-	01	02	03	04	05					
				ДОКУМЕНТАЦИЯ											
А3			1.279.2-7.1-01.00.00 СБ	СБОРОЧНЫЙ ЧЕРТЕЖ	X	X	X	X	X	X					
А3			1.279.2-7.1-00.00.00 ПЗ	ПОЯСНИТЕЛЬНАЯ ЗАПИСКА											
А3			1.279.2-7.1-00.00.00 Д1	УКАЗАНИЕ ПО ПРИМЕНЕНИЮ											
А3		1	1.279.2-7.1-01.01.00	СТВОРКА	2			1							
			-01			2			1						
			-02				2			1					
А3		2	1.279.2-7.1-01.02.00	КАРЕТКА	8	6	4	4	3	2					
А4		3	1.279.2-7.1-01.03.00	НАПРАВЛЯЮЩАЯ	1										
			-01			1									
			-02				1								
			-03					1							
			-04						1						
			-05							1					

Н.КОНТР	КОРОСТЕЛЕВ		
ГЛ.СПЕЦ	КОРОСТЕЛЕВ		
ВЕД.АРХ	АСТАПОВА		

1.279.2-7.1-01.00.00

ОГРАЖДЕНИЕ МЕТАЛЛИЧЕСКОЕ РАЗДВИЖНОЕ РП-1...РП-6

СТАДИЯ	ЛИСТ	ЛИСТОВ
Р	1	2

"АОИНРЕКОН"

ФОРМАТ А4

ИНВ.N ПОДЛ	ПОДП.И ДАТА	ВЗАМ.ИНВ.N

ФОРМАТ	ЗОНА	ПОЗ.	ОБОЗНАЧЕНИЕ	НАИМЕНОВАНИЕ	КОЛ. НА ИСПОЛН. 1.279.2-7.1-01.00.00-										ПРИМЕЧАНИЕ
					-	01	02	03	04	05					
А3		4	1.279.2-7.1-01.00.01	ПУТЬ	1										
			-01			1									
			-02				1								
			-03					1							
			-04						1						
			-05							1					
А4		5	1.279.2-7.1-01.01.01	УХО				1	1	1					
А4		6	1.279.2-7.1-01.01.02	СТОЙКА				1	1	1					
А4		7	1.279.2-7.1-01.01.06	ПЛАНКА				3	3	3					
				СТАНДАРТНЫЕ ИЗДЕЛИЯ											
				БОЛТЫ ГОСТ 7798-70*											
		8		М8 х 25.58.05	16	12	8	8	6	4					
		9		М8 х 40.58.05	4	4	4	2	2	2					
		10		ГАЙКА М 8.5 ГОСТ 5915-70	20	18	12	10	8	6					
		11		ШАЙБА 8.65 ГОСТ 6402-70	20	18	12	10	8	6					

25334 6

1.279.2-7.1-01.00.00

ЛИСТ 2

ФОРМАТ А4

5

Рис. 1

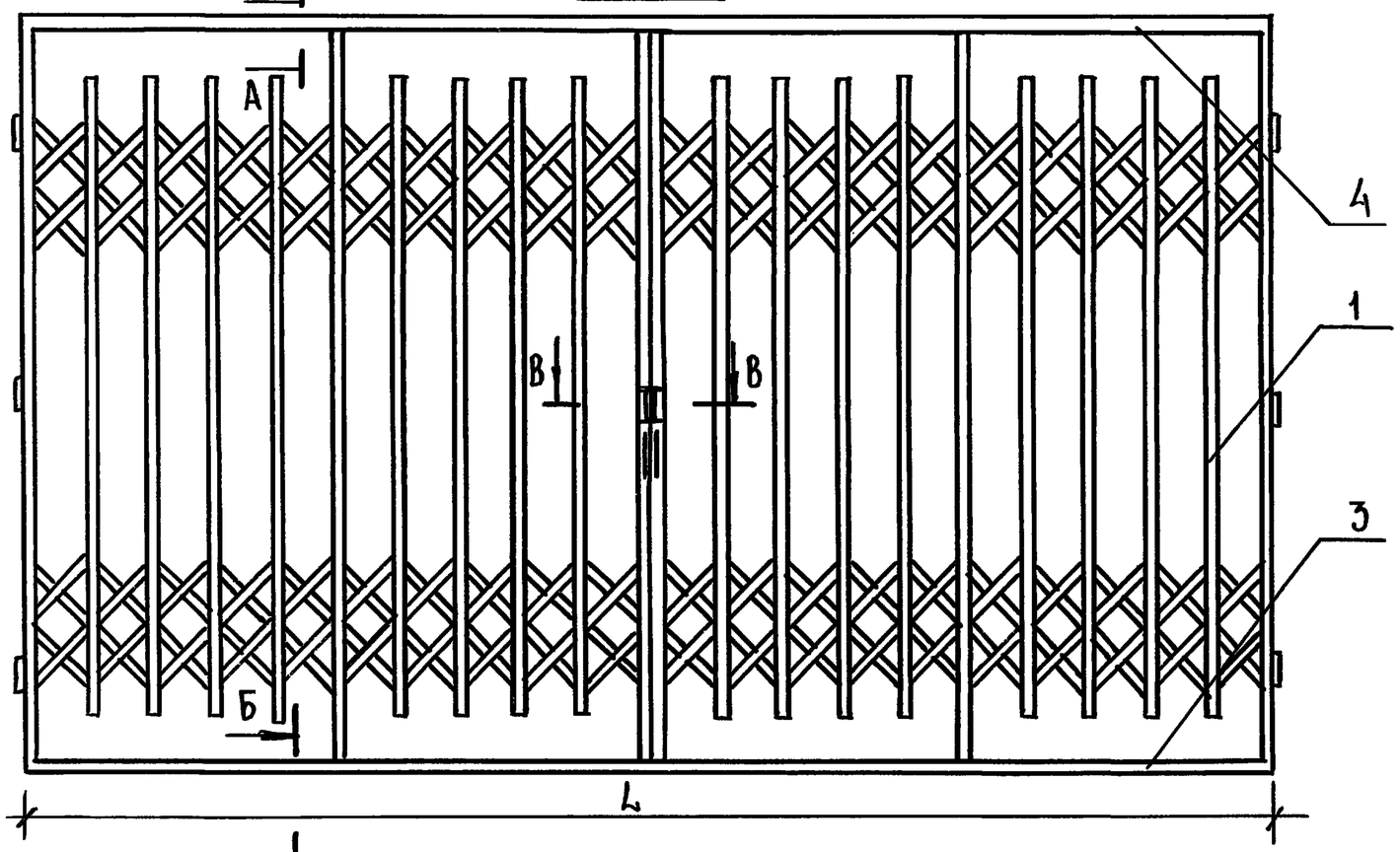

Рис. 2

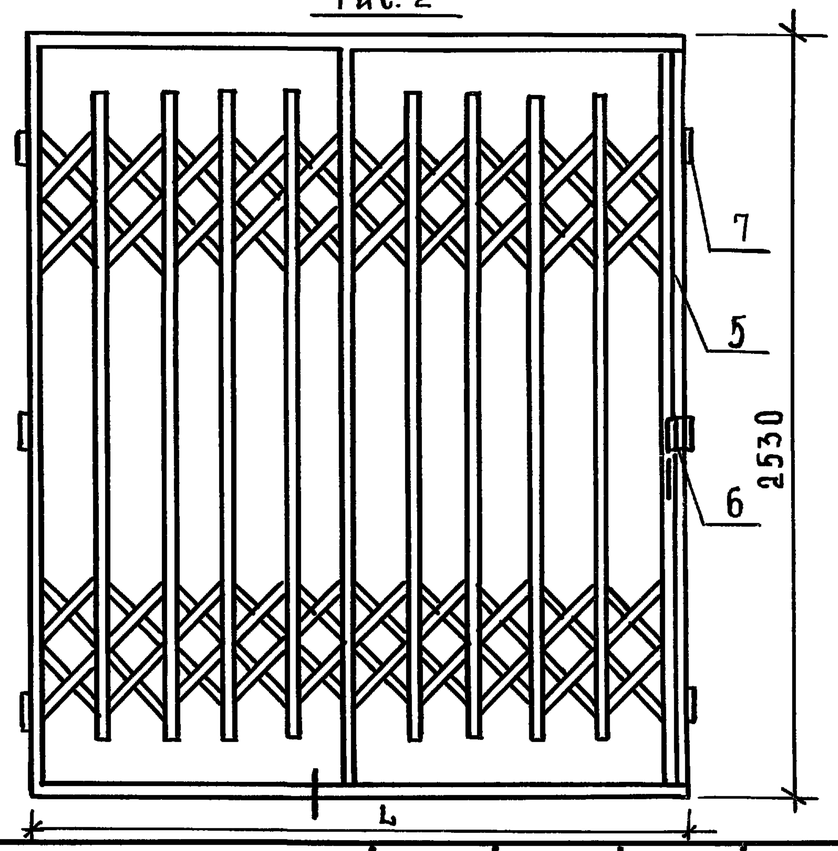

ОБОЗНАЧЕНИЕ	РИС	МАРКА	L, мм	МАССА, кг
1.279.2-7.1-01.00.00	1	РП-1	6000	184,4
-01	1	РП-2	5000	148,9
-02	1	РП-3	4000	103,9
-03	2	РП-4	3000	94,9
-04	2	РП-5	2500	76,6
-05	2	РП-6	2000	55,7

А–А
М1:2

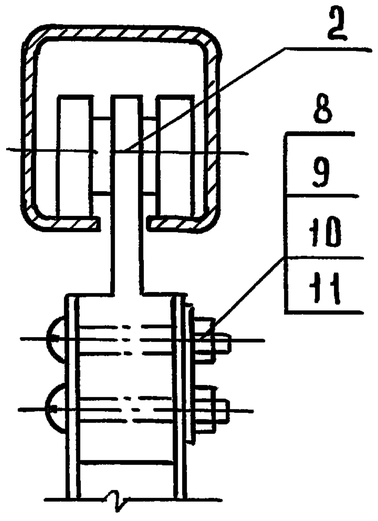

Б–Б
М1:2

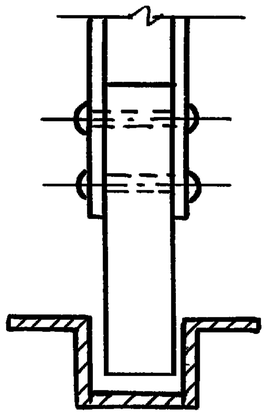

В–В
М1:2

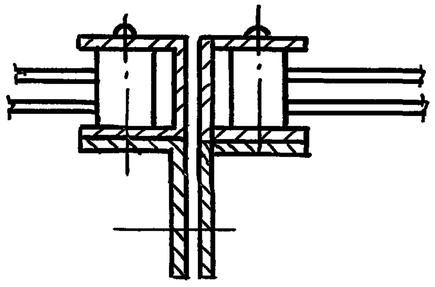

РУК.МАСТ	ГУБАРЕВИЧ	
ГЛ.ИНЖ.М	СТАНУЛЕВИЧ	
Н.КОНТР	КОРОСТЕЛЕВ	
ГЛ.СПЕЦ	КОРОСТЕЛЕВ	
ВЕД.АРХ	АСТАПОВА	

1.279.2-7.1-01.00.00 СБ

ОГРАЖДЕНИЕ МЕТАЛЛИЧЕСКОЕ РАЗДВИЖНОЕ РП-1...РП-6
СБОРОЧНЫЙ ЧЕРТЕЖ

СТАДИЯ	МАССА	МАСШТАБ
Р	СМ ТАБЛ.	1:20
ЛИСТ	ЛИСТОВ 1	

АО „ИНРЕКОН"

ИНВ.N ПОДЛ. | ПОДП. И ДАТА | ВЗАМ. ИНВ.N

Инв.№ подл	Подп. и дата	Взам. инв.№

Формат	Зона	Поз.	Обозначение	Наименование	Кол. на исполн. 1.279.2-7.1-01.01.00-										Примечание
					-	01	02								
				Документация											
А3			1.279.2-7.1-01.01.00 СБ	Сборочный чертеж	X	X	X								
				Детали											
А4		1	1.279.2-7.1-01.01.01	Проушина	1	1	1								
А4		2	1.279.2-7.1-01.01.02	Стойка	2	2	2								
А4		3	1.279.2-7.1-01.01.03	Стойка промежуточная	6	4	2								
		4	-01		22	18	16								
А4		5	1.279.2-7.1-01.01.04	Бобышка	36	29	25								
		6	-01		12	12	12								
		7	-02		4	4	4								
А4		8	1.279.2-7.1-01.01.05	Рычаг	60	42	36								
		9	-01		8	8	8								
А4		10	1.279.2-7.1-01.01.06	Планка	3	3	3								
А4		11	1.279.2-7.1-01.01.07	Ограничитель	4	3	2								

Н.контр	Коростелев	
Гл.спец	Коростелев	
Вед.арх	Астапова	

1.279.2-7.1-01.01.00

Створка

Стадия	Лист	Листов
Р	1	2

АОИНРЕКОН

Формат А4

Инв.№ подл	Подп. и дата	Взам.инв.№

Формат	Зона	Поз.	Обозначение	Наименование	Кол. на исполн. 1.279.2-7.1-01.01.00-										Примечание
Б4		12	1.279.2-7.1-01.01.08	Ручка											
				Круг $\frac{10\ ГОСТ\ 2590-88}{Ст3кп2\ ГОСТ\ 535-88*}$	1	1	1								
				Втулка											
				Труба $\frac{10\times1,5\ ГОСТ\ 8734-75}{10\ ГОСТ\ 8733-74*}$											
		13	1.279.2-7.1-01.01.09	$\ell = 34$	12	12	12								
		14	-01	$\ell = 23$	84	60	60								
				Стандартные изделия											
				Шайба ГОСТ 6958-78*											
		15		6.01	204	168	132								
		16		10.01	290	236	182								
				Заклепки											
				ГОСТ 10299-80*											
		17		6 x 32 - 011	52	43	34								
		18		6 x 38 - 011	114	86	68								

1.279.2-7.1-01.01.00

Лист 2

Формат А4

25334 8

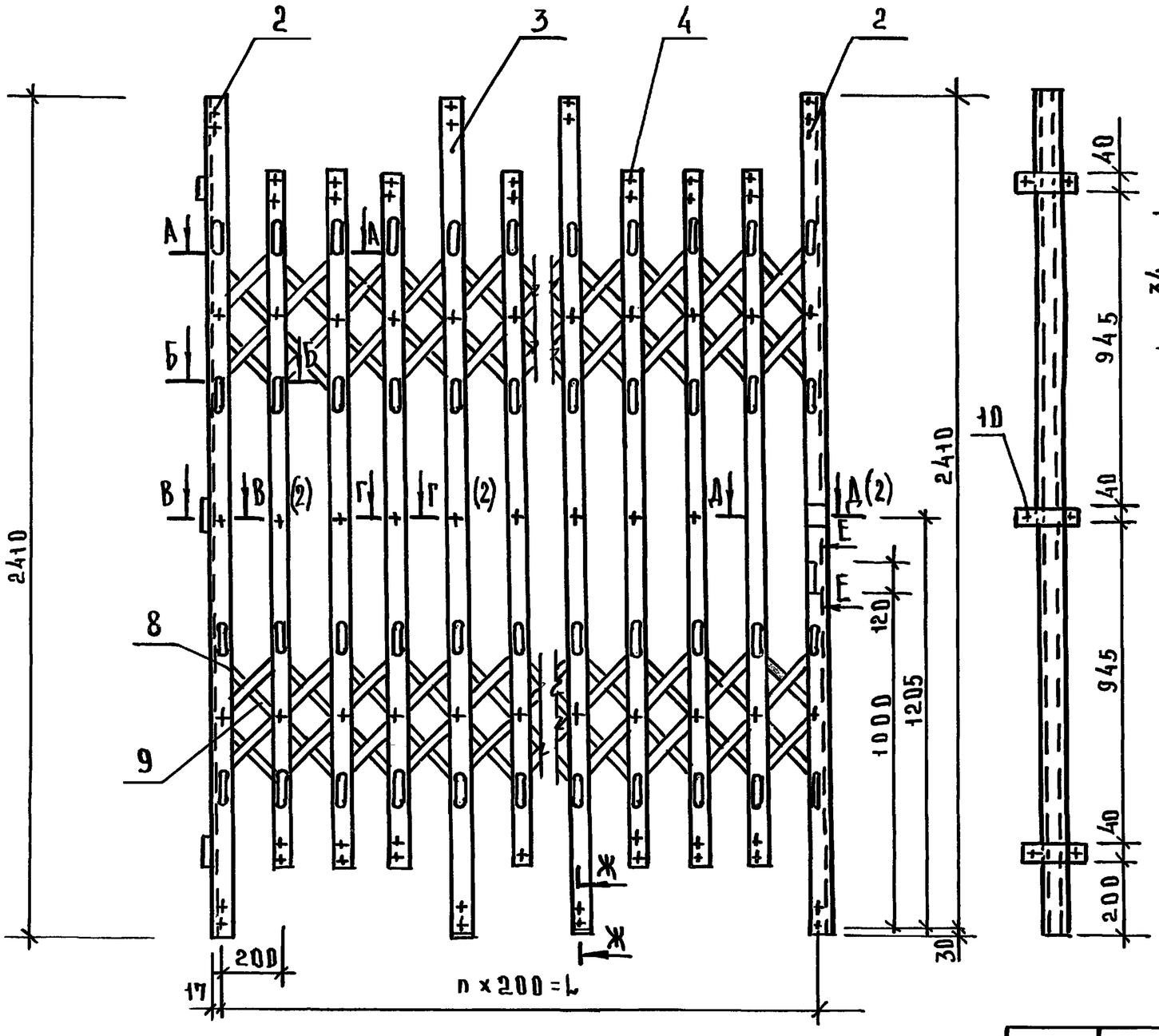

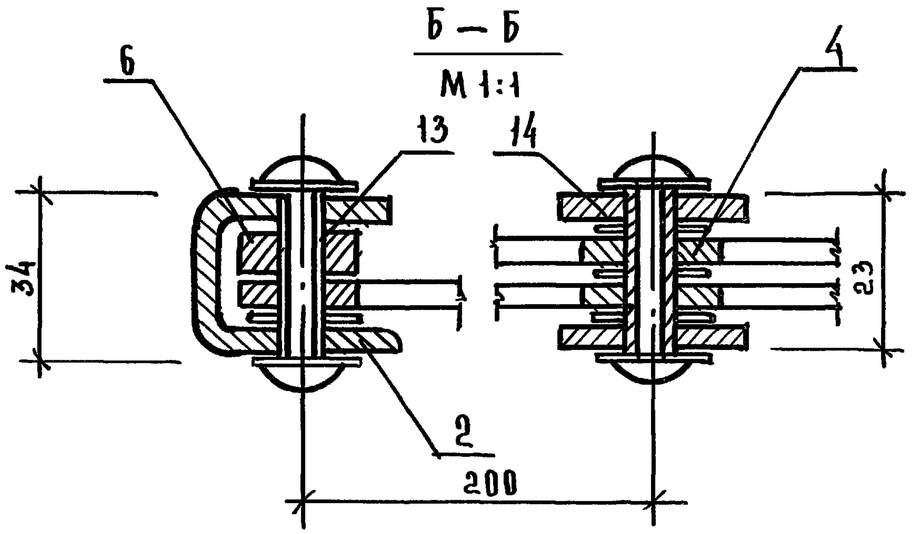

Обозначение	L, мм	n	Масса, кг
1.279.2-7.1-01.01.00	3200	16	55,7
-01	2600	13	45,7
-02	2000	10	29,8

Размеры для справок

Рук.маст	Губаревич	
Гл.инж.м	Станулевич	
Н.контр	Коростелев	
Гл.спец	Коростелев	
Вед.арх	Астапова	

1.279.2-7.1-01.01.00 СБ

Створка
Сборочный чертеж

Стадия	Масса	Масштаб
Р	см табл	1:5
Лист 1	Листов 2	

АО "ИНРЕКОН"

Взам.инв.№ | Подп.и дата | Инв.№подл.

А – А

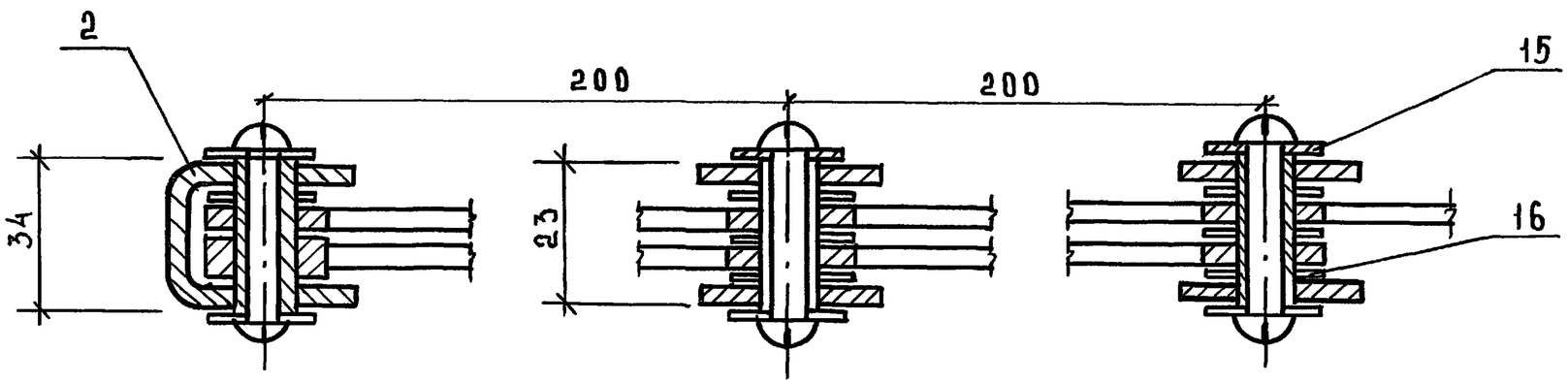

В – В

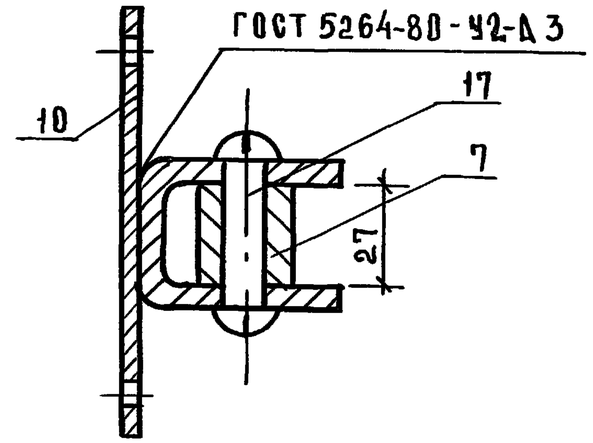

Г – Г

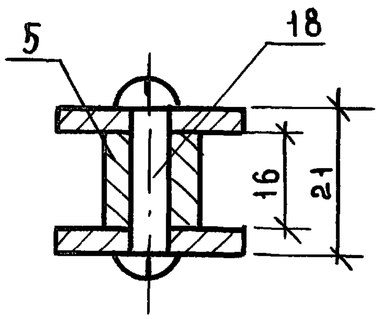

Д – Д

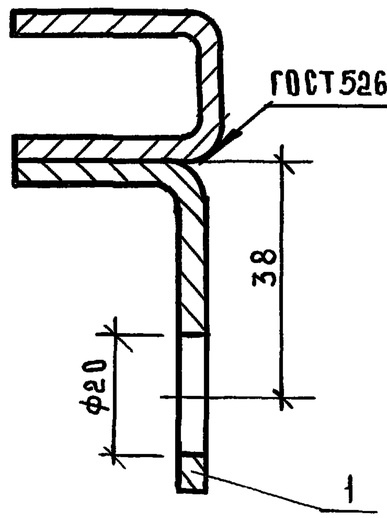

Ж – Ж

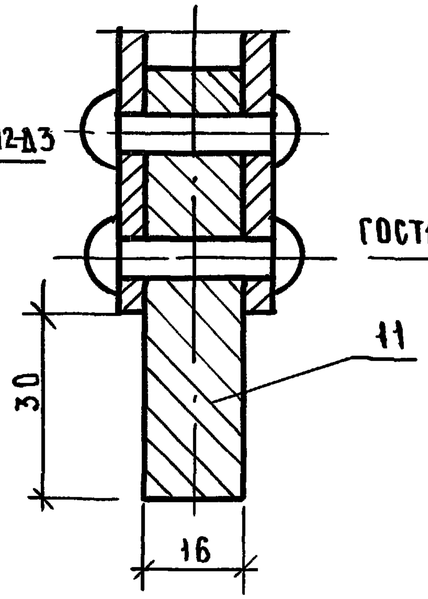

Е – Е / повернуто /
М 1:2

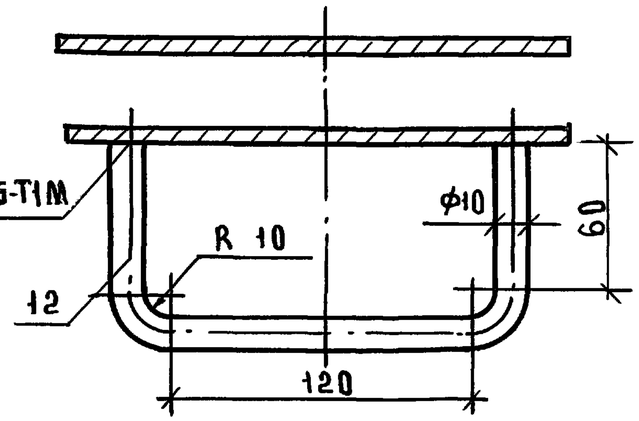

Размеры для справок

Инв.№ подл.	Подп. и дата	Взам. инв.№

1.279.2-7.1-01.01.00 СБ	Лист 2

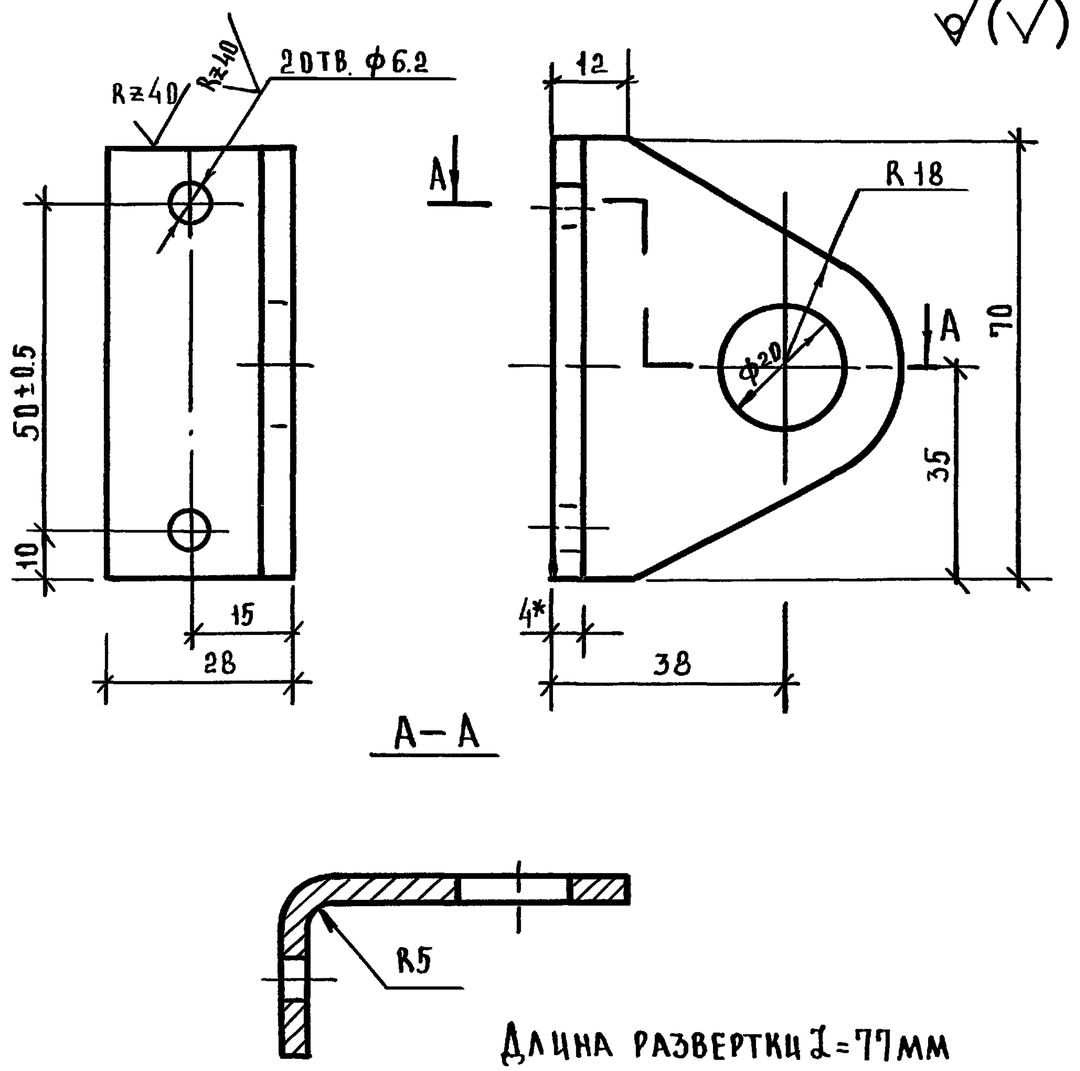

Длина развертки L=77мм

1. Предельные отклонения размеров: отверстий H14, остальных ± $\frac{IT14}{2}$
2. Острые кромки притупить
3. Покрытие Ц9 хр.4 ГОСТ 9.306-85*
4* Размер для справок

				1.279.2-7.1-01.01.01		
				Проушина	Стадия: Р	Масса: 0,08	Масшт.: 1:1
					Лист	Листов 1
Н.контр	Коростелев			Лист В4 ГОСТ 19903-74* / Ст3кп ГОСТ 14637-89*	АО „ИНРЕКОН"	
Гл.спец	Коростелев					
Вед.арх	Астапова					

Взам.инв.№ | Подп. и дата | Инв.№ подл.

Формат А4

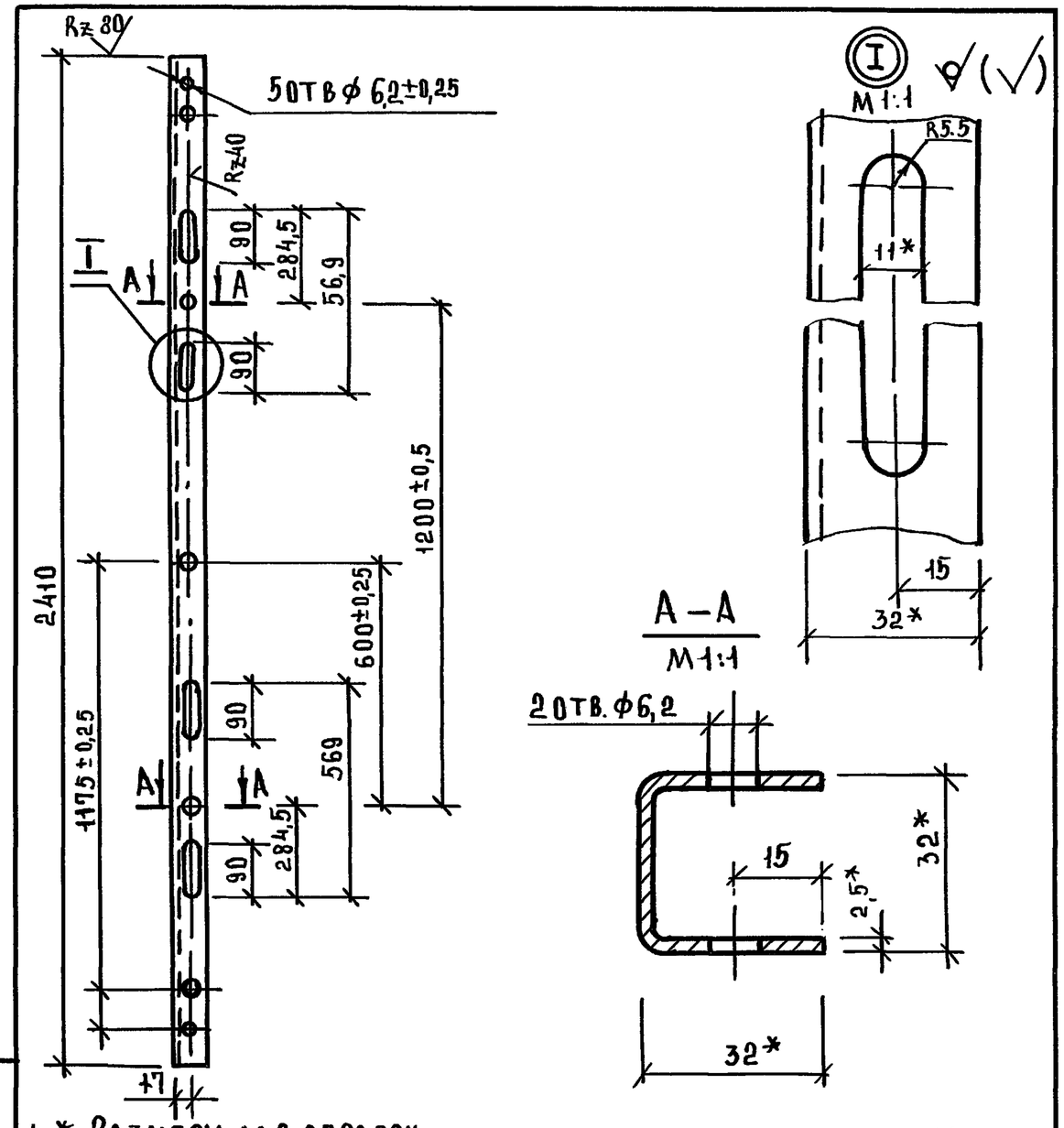

1. * Размеры для справок
2. Предельные отклонения размеров: отверстий H14, остальных ± $\frac{IT14}{2}$
3. Покрытие Ц9 хр.4 ГОСТ 9.306-85*
4. Острые кромки притупить.

				1.279.2-7.1-01.01.02		
				Стойка	Стадия: Р	Масса: 4,08	Масшт: 1:10
					Лист	Листов 1
Н.контр	Коростелев			Швеллер 32×32×2,5 ГОСТ 8278-83 / Ст3кп2 ГОСТ 11474-76*	АО „ИНРЕКОН"	
Гл.спец	Коростелев					
Вед.арх	Астапова					

Взам.инв.№ | Подп. и дата | Инв.№ подл.

25334 11

Формат А4

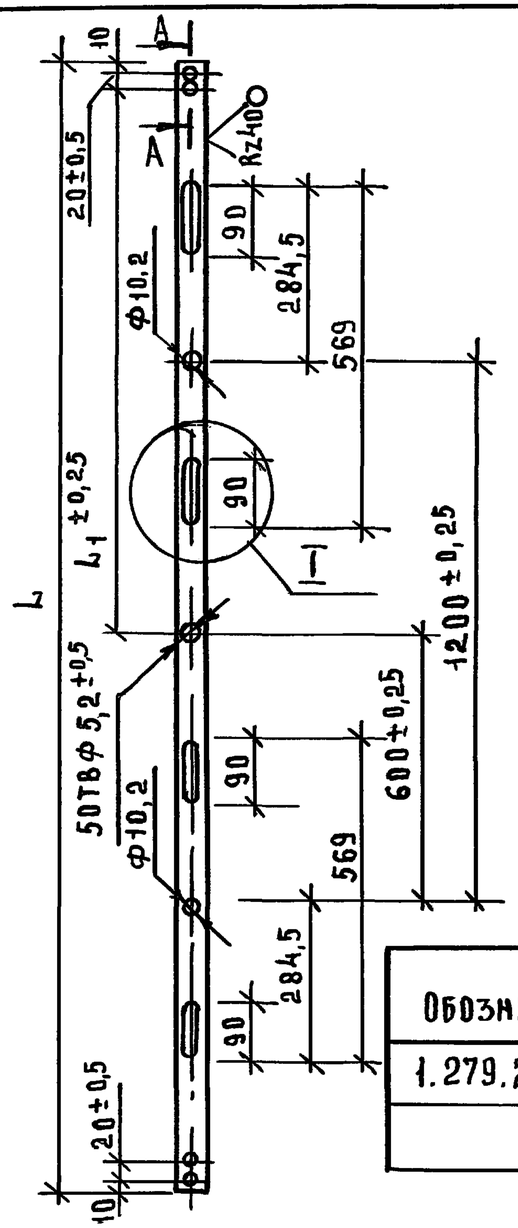

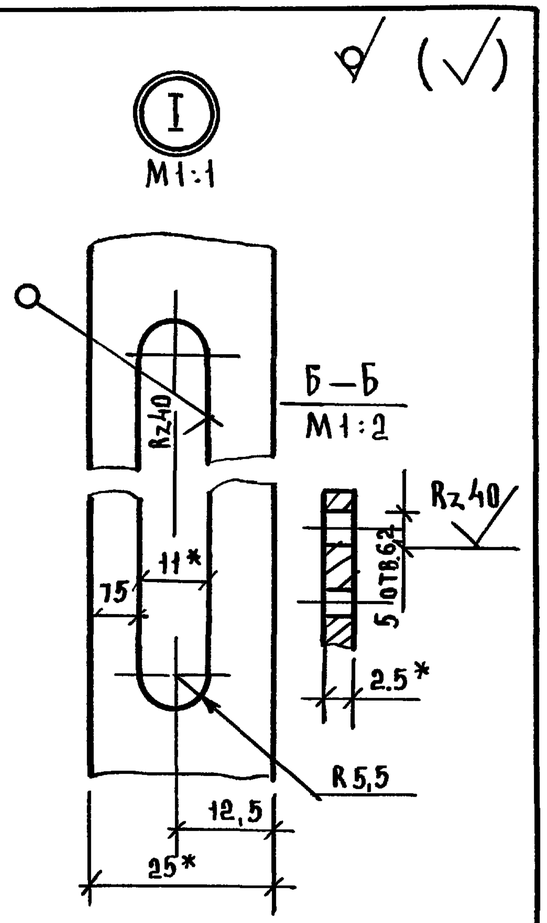

Обозначение	Размеры, мм		Масса, кг
	L	L1	
1.279.2-7.1-01.01.03	2410	1175	1,18
-01	2100	1025	1,02

1* Размеры для справок

2. Предельные отклонени размеров отверстий Н14, остальных $\pm\frac{IT14}{2}$

Н.контр	Коростелев		
Гл.спец	Коростелев		
Вед.арх	Астапова		

1.279.2-7.1-01.01.П3

Стойка промежуточная

Стадия	Масса	Масштаб
Р	см. табл	1:10
Лист	Листов 1	

Лента 2,5×25 Ст.3 кп 2 ГОСТ 6009-74*

АО „ИНРЕКОН"

Формат А4

Взам.инв.№ | Подп. и дата | Инв.№ подл.

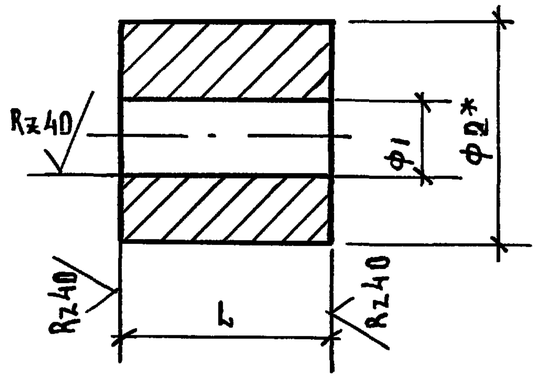

Обозначение	Размеры, мм			Масса, кг
	L	Ф1	Ф2	
1.279.2-7.1-01.01.04	16	18	6,2	0,01
-01	13	18	10,2	0,01
-02	27	18	6,2	0,03

1* Размер для справок

2. Предельные отклонения размеров: отверстий Н14, остальных $\pm\frac{IT14}{2}$

3. Покрытие Ц 9 Хр.4 ГОСТ 9.306-85

Н.контр	Коростелев		
Гл.спец	Коростелев		
Вед.арх	Астапова		

1.279.2-7.1-01.01.04

Бобышка

Стадия	Масса	Масштаб
Р	см табл.	2:1
Лист	Листов 1	

Круг $\frac{18\ ГОСТ\ 2590-88}{Ст\ 3\ кп\ 2\ ГОСТ\ 535-88*}$

АО „ИНРЕКОН"

Формат А4

Взам.инв.№ | Подп. и дата | Инв.№ подл.

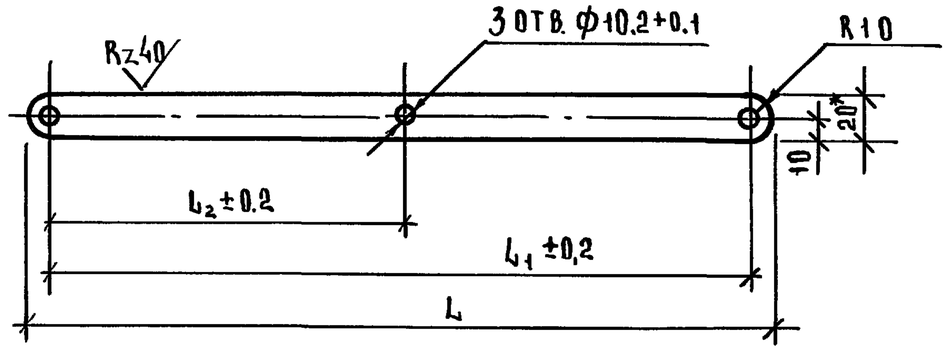

Обозначение	Размеры, мм			Масса, кг
	L	L1	L2	
1.279.2-7.1-01.01.05	586	566	283	0,26
-01	303	283	141,5	0,13

1. Предельные отклонения размеров отверстий Н14, остальных $\pm\frac{IT14}{2}$
2. Острые кромки притупить
3. *Размеры для справок

Н.контр	Коростелев		1.279.2-7.1-01.01.05			
Гл.спец	Коростелев		Рычаг	Стадия: Р	Масса: см. табл.	Масштаб: 1:5
Вед.арх	Астапова			Лист	Листов 1	
			Лента 2,5×20 Ст3кп2 ГОСТ 6009-74*	АО „ИНРЕКОН"		

Взам.инв.№ | Подп. и дата | Инв.№ подл.

Формат А4

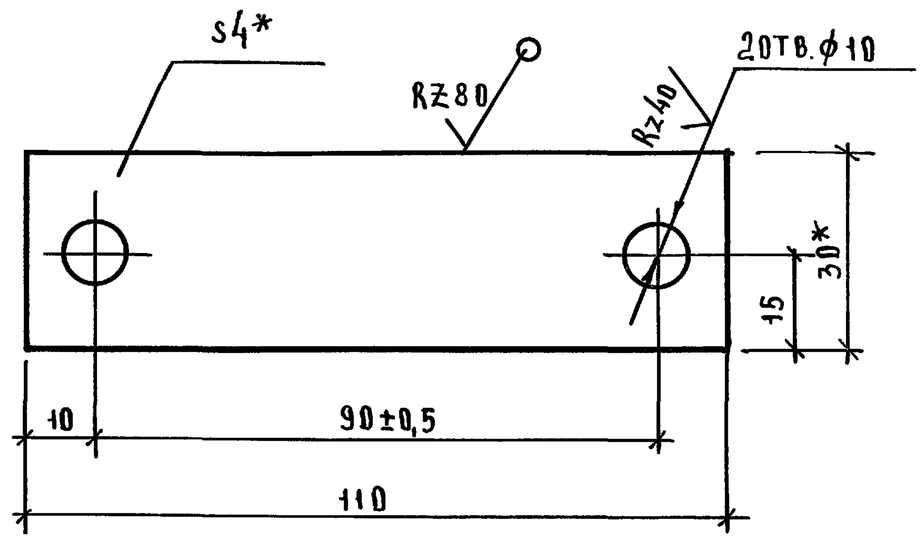

1. Предельные отклонения размеров: отверстий Н14, остальных $\pm\frac{IT14}{2}$
2. Размеры для справок
3. Покрытие Ц.9 хр.4 ГОСТ 9.306-85*

Н.контр	Коростелев		1.279.2-7.1-01.01.06			
Гл.спец	Коростелев		Планка	Стадия: Р	Масса: 0,08	Масшт.: 1:1
Вед.арх	Астапова			Лист	Листов 1	
			Полоса $\frac{4\times30\ ГОСТ\ 103-76^*}{Ст3кп2\ ГОСТ\ 535-88^*}$	АО „ИНРЕКОН"		

Взам.инв.№ | Подп. и дата | Инв.№ подл.

25334 13

Формат А4

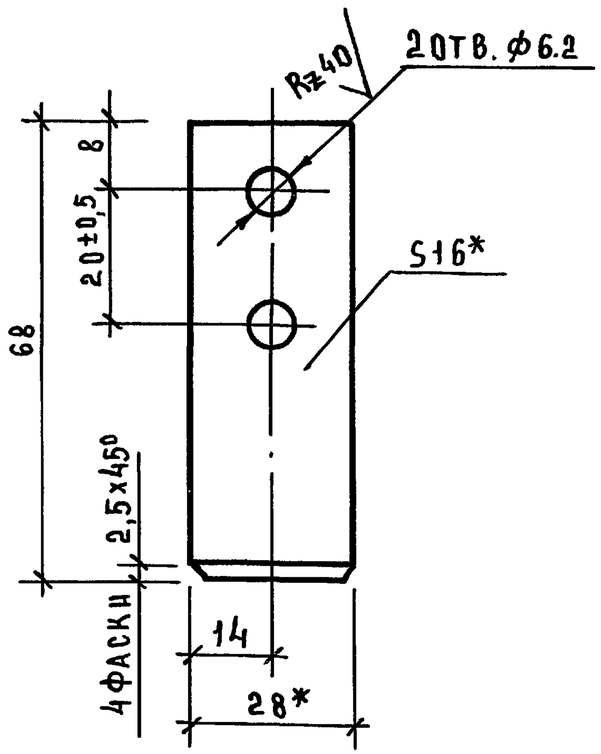

1. *РАЗМЕРЫ ДЛЯ СПРАВОК.
2. ПРЕДЕЛЬНЫЕ ОТКЛОНЕНИЯ РАЗМЕРОВ: ОТВЕРСТИЙ H14, ОСТАЛЬНЫХ $\frac{\text{IT14}}{2}$
3. ПОКРЫТИЕ Ц.9 Хр 4 ГОСТ 9.306-85

Н.КОНТР	КОРОСТЕЛЕВ		
ГЛ.СПЕЦ	КОРОСТЕЛЕВ		
ВЕД.АРХ	АСТАПОВА		

1.279.2-7.1-01.01.07

ОГРАНИЧИТЕЛЬ

СТАДИЯ	МАССА	МАСШТ
Р	0,24	1:1
ЛИСТ	ЛИСТОВ 1	

Полоса $\frac{16\times28\ \text{ГОСТ}\ 103\text{-}76^*}{\text{Ст3кп2 ГОСТ}\ 535\text{-}88^*}$

АО „ИНРЕКОН"

ФОРМАТ А4

ВЗАМ.ИНВ.N | ПОДП.И ДАТА | ИНВ.N ПОДЛ

ФОРМАТ	ЗОНА	ПОЗ.	ОБОЗНАЧЕНИЕ	НАИМЕНОВАНИЕ	КОЛ.	ПРИМЕЧАНИЕ
				ДОКУМЕНТАЦИЯ		
А3			1.279.2-7.1-01.02.00 СБ	СБОРОЧНЫЙ ЧЕРТЕЖ		
				ДЕТАЛИ		
А4		1	1.279.2-7.1-01.02.01	СЕРЬГА	1	
А4		2	1.279.2-7.1-01.02.02	КОЛЬЦО	2	
А4		3	1.279.2-7.1-01.02.03	ОСЬ	1	
				СТАНДАРТНЫЕ ИЗДЕЛИЯ		
		4		КОЛЬЦО 1А15 ГОСТ 13940-86*	2	
		5		ШАРИКОПОДШИПНИК РАДИАЛЬНЫЙ N 202 ГОСТ 8338-75*	2	

1.279.2-7.1-01.02.00

КАРЕТКА

СТАДИЯ	ЛИСТ	ЛИСТОВ
Р		1

АО „ИНРЕКОН"

Н.КОНТР	КОРОСТЕЛЕВ	
ГЛ.СПЕЦ	КОРОСТЕЛЕВ	
ВЕД.АРХ	АСТАПОВА	

ВЗАМ.ИНВ.N | ПОДП.И ДАТА | ИНВ.N ПОДЛ

ФОРМАТ А4

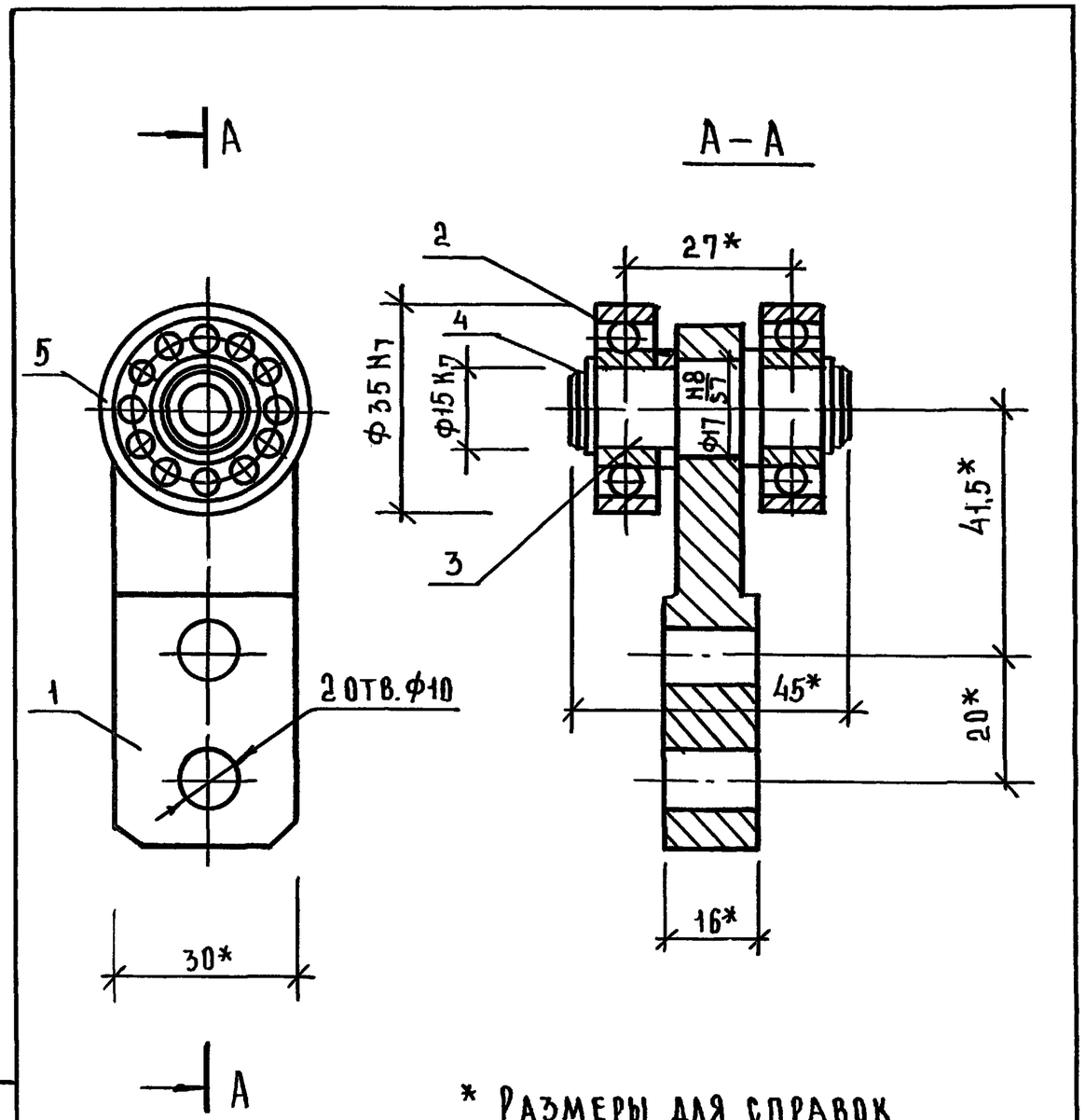

* Размеры для справок

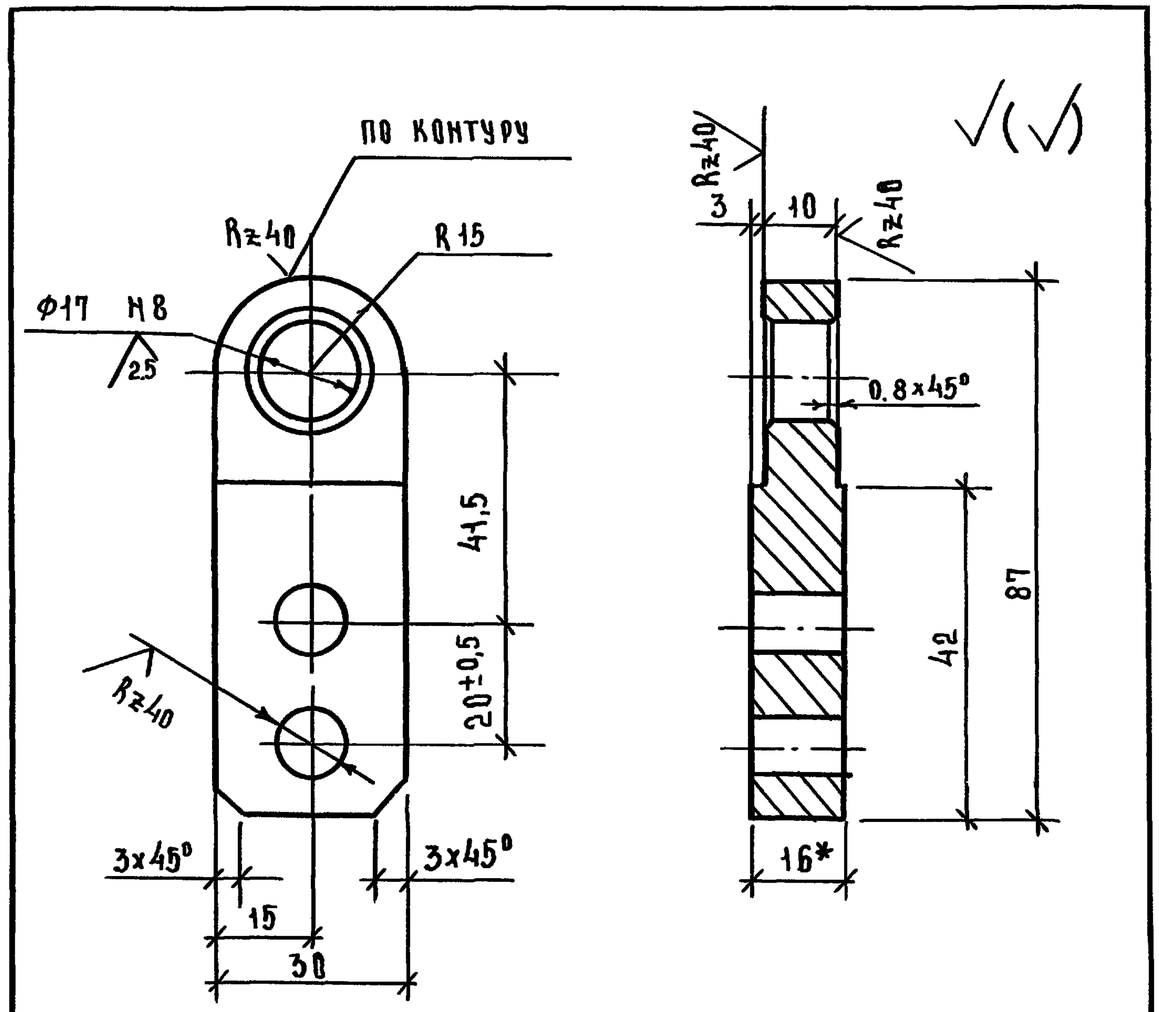

1. Предельные отклонения размеров: отверстий H14, остальных $\pm \frac{IT14}{2}$
2. Острые кромки притупить.
3. Покрытие: Ц. 9. Хр. 4.
4. Размер для справок.

Н. контр.	Коростелев		1.279.2-7.1-01.02.00 СБ			
Гл. спец.	Коростелев		Каретка Сборочный чертеж	Стадия	Масса	Масштаб
Вед. арх.	Астапова			Р	2,3	1:1
				Лист	Листов 1	
				АО „ИНРЕКОН"		

Формат А4

Н. контр.	Коростелев		1.279.2-7.1-01.02.01			
Гл. спец.	Коростелев		Серьга	Стадия	Масса	Масштаб
Вед. арх.	Астапова			Р	0,07	2:1
				Лист	Листов 1	
			Полоса $\frac{30\times16\ ГОСТ\ 103-76^*}{Ст3кп2\ ГОСТ\ 535-88^*}$	АО „ИНРЕКОН"		

25334 15

Формат А4

Взам. инв. № | Подп. и дата | Инв. № подл.

Rz 20

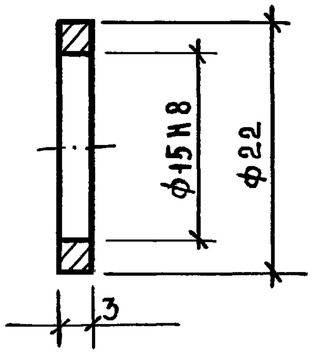

1. Предельные отклонения размеров $\pm\frac{IT14}{2}$
2. Острые кромки притупить
3. Покрытие Ц.9 хр.4

				1.279.2-7.1-01.02.02		
				Кольцо	Стадия: Р	Масса: 0.002	Масштаб: 1:1
					Лист	Листов 1
Н.контр	Коростелев			Круг 22-9 ГОСТ 7417-75* / 45-б ГОСТ 1050-88*	АО „ИНРЕКОН"	
Гл.спец	Коростелев					
Вед.арх	Астапова					

Взам.инв.№ | Подп. и дата | Инв.№ подл.

Формат А4

Rz 20 (✓)

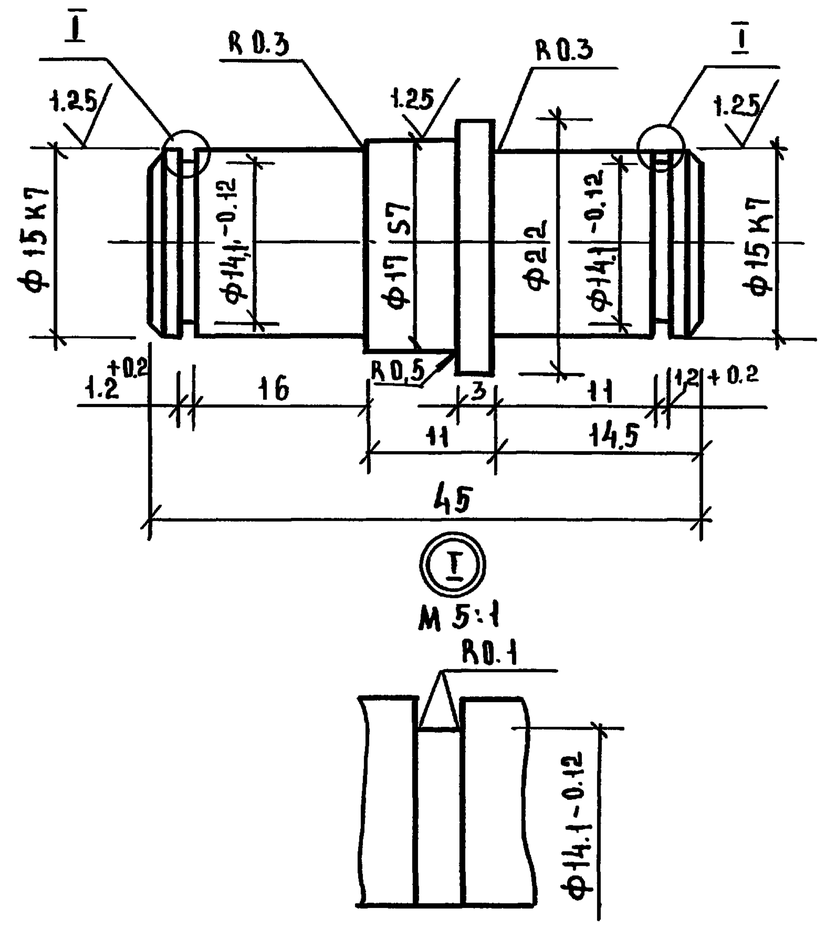

1. Предельные отклонения размеров: валов h14, остальных $\pm\frac{IT14}{2}$
2. Острые кромки притупить.

				1.279.2-7.1-01.02.03		
				Ось	Стадия: Р	Масса: 0.07	Масштаб: 2:1
					Лист	Листов 1
Н.контр	Коростелев			Круг 22-4 ГОСТ 7417-75* / 45-б ГОСТ 1050-88*	АО „ИНРЕКОН"	
Гл.спец	Коростелев					
Вед.арх	Астапова					

Взам.инв.№ | Подп. и дата | Инв.№ подл.

Формат А4

ИНВ. N ПОДЛ	ПОДП. И ДАТА	ВЗАМ. ИНВ. N

ФОРМАТ	ЗОНА	ПОЗ.	ОБОЗНАЧЕНИЕ	НАИМЕНОВАНИЕ	КОЛ. НА ИСПОЛН. 1.279.2-7.1-01.03.00										ПРИМЕЧАНИЕ
					-	01	02	03	04	05					
				Документация											
				Уголок 25×20×3 ГОСТ19772-74 / Ст2кп ГОСТ11474-76											
Б4		1	1.279.2-7.1-01.03.01	ℓ = 6000	2										
			-01	ℓ = 5000		2									
			-02	ℓ = 4000			2								
			-03	ℓ = 3000				2							
			-04	ℓ = 2500					2						
			-05	ℓ = 2000						2					
				Лента 3×20											
				Ст3кп ГОСТ 6009-74*											
Б4		2	1.279.2-7.1-01.03.02	ℓ = 6000	1										
			-01	ℓ = 5000		1									
			-02	ℓ = 4000			1								
			-03	ℓ = 3000				1							
			-04	ℓ = 2500					1						
			-05	ℓ = 2000						1					

Н.контр	Коростелев		
Гл.спец	Коростелев		
Вед.арх	Астапова		

1.279.2-7.1-01.03.00

Направляющая

Стадия	Лист	Листов
Р		1

АО „ИНРЕКОН"

Формат А4

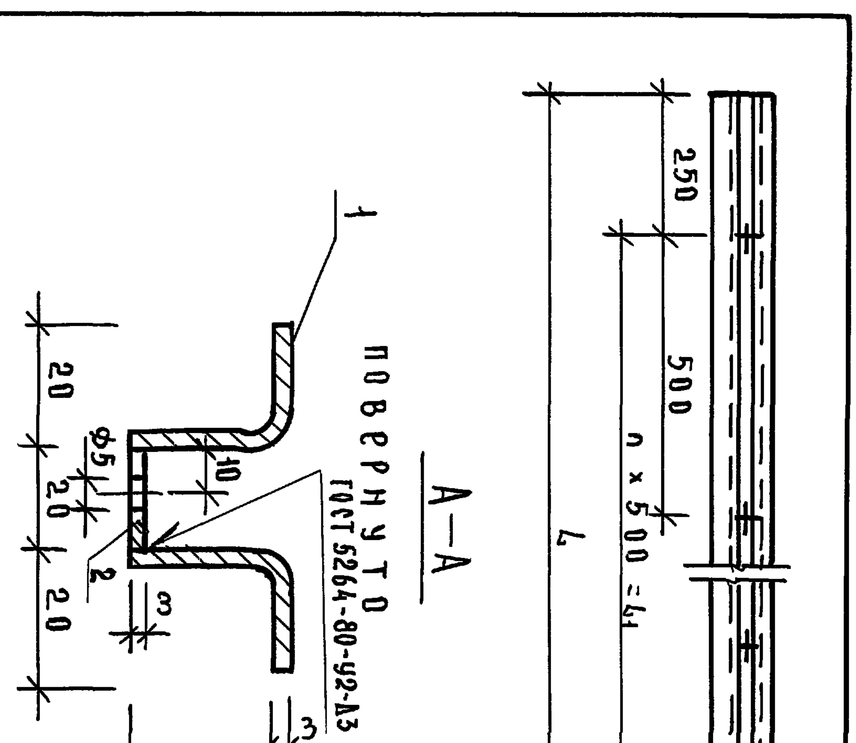

Обозначение	Размеры, мм L	L1	n	Масса, кг
1.279.2-7.1-01.03.00	6000	5500	11	10,68
-01	5000	4500	9	8,85
-02	4000	3500	7	7,08
-03	3000	2500	5	5,34
-04	2500	2000	4	4,42
-05	2000	1500	3	3,54

ИНВ. N ПОДЛ.	ПОДП. И ДАТА	ВЗАМ. ИНВ. N

Н.контр	Коростелев		
Гл.спец	Коростелев		
Вед.арх.	Астапова		

1.279.2-7.1-01.03.00 СБ

Направляющая

Сборочный чертеж

Стадия	Масса	Масштаб
Р	см. табл	1:10
Лист	Листов 1	

АО „ИНРЕКОН"

25334 17

Формат А4

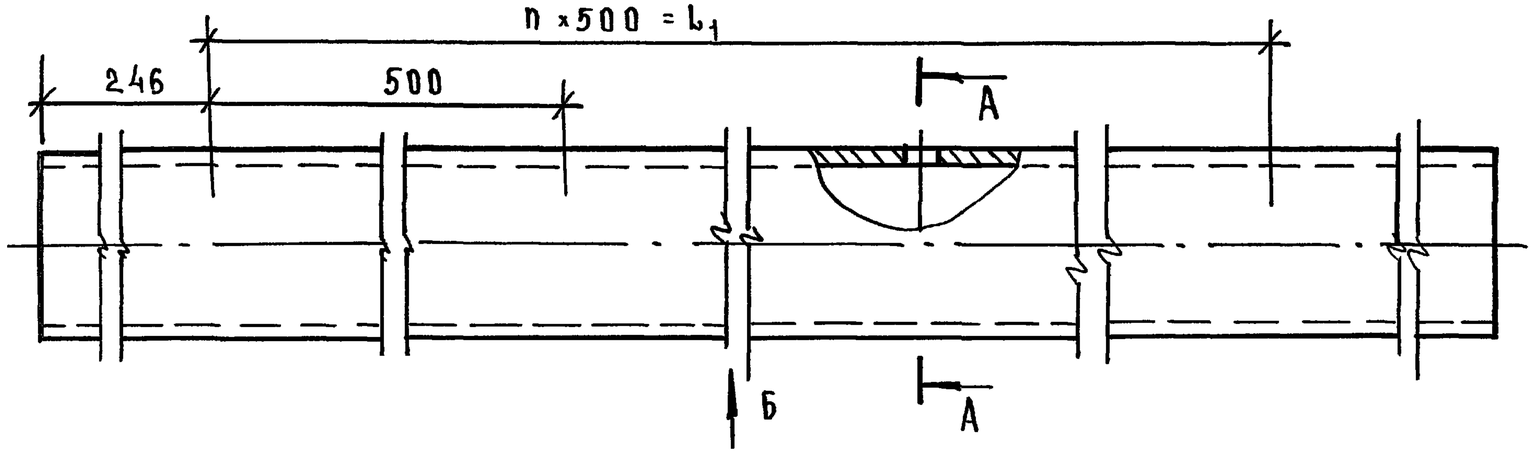

Вид Б

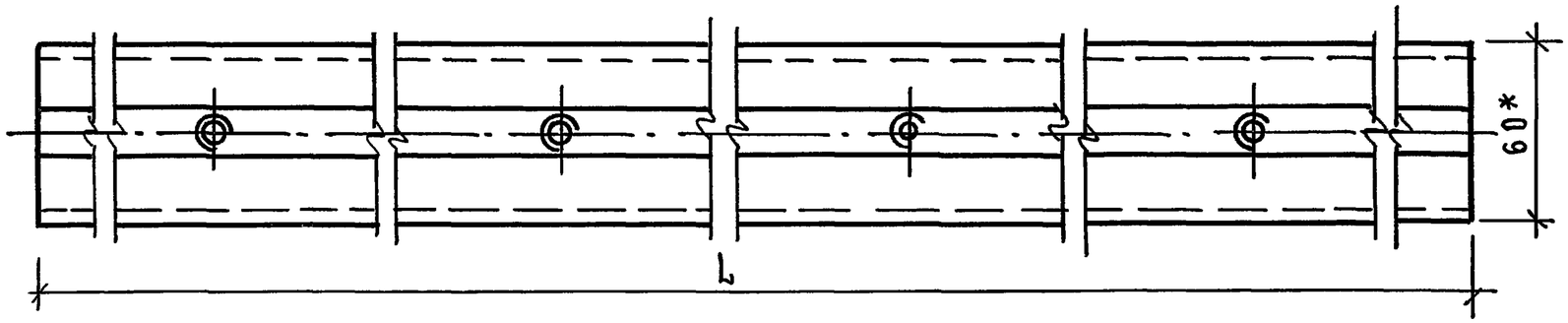

А – А

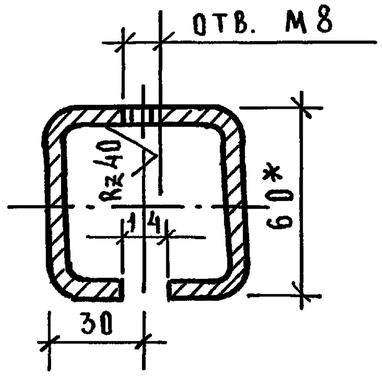

1. * Размеры для справок.
2. Предельные отклонения размеров: отверстий Н14, остальных $\pm \frac{IT14}{2}$
3. Покрытие Ц.9 Хр.4 ГОСТ 9.306-85*

Обозначение	Размеры, мм		n	Масса, кг
	L	L_1		
1.279.2-7.1-01.04.01	5990	5500	11	40,9
– 01	4990	4500	9	33,9
– 02	3990	3500	7	27,1
– 03	2990	2500	5	20,4
– 04	2490	2000	4	15,9
– 05	1990	1500	3	13,5

Рук.маст	Губаревич	
Гл.инж.п.	Станулевич	
Н.контр	Коростелев	
Гл.спец.	Коростелев	
Вед.арх.	Астапова	

1.279.2-7.1-01.00.01

Путь

Стадия	Масса	Масштаб
Р	см. табл.	1:2
Лист	Листов 1	

Труба $\frac{60\times60\times3\ ГОСТ\ 8639-82}{В10\ ГОСТ\ 1050-88*}$

АО „ИНРЕКОН"

Взам.инв.№ | Подп. и дата | Инв.№ подл.

Формат А3