ТИПОВЫЕ КОНСТРУКЦИИ, ИЗДЕЛИЯ И УЗЛЫ ЗДАНИЙ И СООРУЖЕНИЙ

СЕРИЯ 1.424.1-5

КОЛОННЫ ЖЕЛЕЗОБЕТОННЫЕ ПРЯМОУГОЛЬНОГО СЕЧЕНИЯ ДЛЯ ОДНОЭТАЖНЫХ ПРОИЗВОДСТВЕННЫХ ЗДАНИЙ ВЫСОТОЙ 8,4–14,4 м, ОБОРУДОВАННЫХ МОСТОВЫМИ ОПОРНЫМИ КРАНАМИ ГРУЗОПОДЪЕМНОСТЬЮ ДО 32 ТОНН

ВЫПУСК 4/87

арматурные изделия колонн для зданий высотой 12,0; 13,2 и 14,4 м

рабочие чертежи

ЧАСТЬ 2

стр.140 по 176

23000 – 05

ЦЕНА 2-96

ЦЕНТРАЛЬНЫЙ ИНСТИТУТ ТИПОВОГО ПРОЕКТИРОВАНИЯ
ГОССТРОЯ СССР

Москва, А-445, Смольная ул., 22

Сдано в печать 18 1989 года

Заказ № 4032 Тираж 2180 экз.

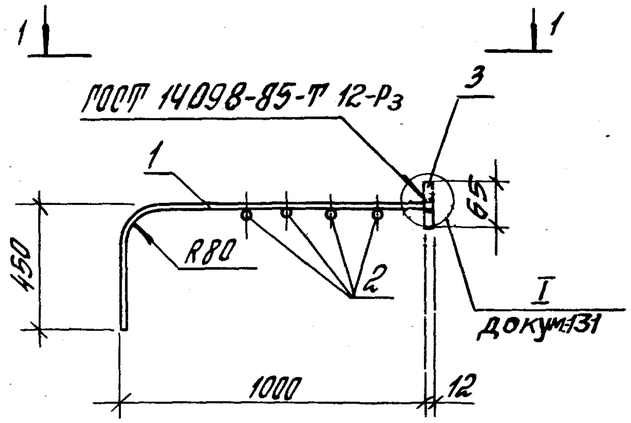

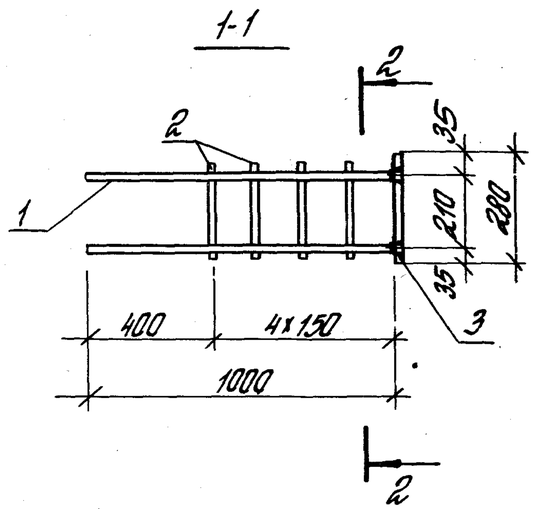

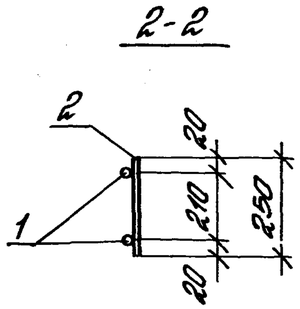

Поз.	Наименование	Кол.	Масса ед., кг	Общая масса, кг
1	ф16АIII; l=1500	2	2,4	6,7
2	ф6АI; l=250	4	0,056	
3	-12x65; l=280	1	1,7	

Арматура класса А-I и А-III - по ГОСТ 5781-82*;
сталь толстолистовая марки ВСт3пс6-1-по ТУ14-1-3023-80

Рук. сект.	Розенблюм		
Гл. инж. пр.	Костанян		
Ст. инж.	Лемыш		
Ст. инж.	Хайтлина		
Проверил	Королева		

1.424.1-5.4/87 - 125

Каркас плоский КР1-1

Стадия	Лист	Листов
Р		1

ЦНИИПРОМЗДАНИЙ

Формат А4

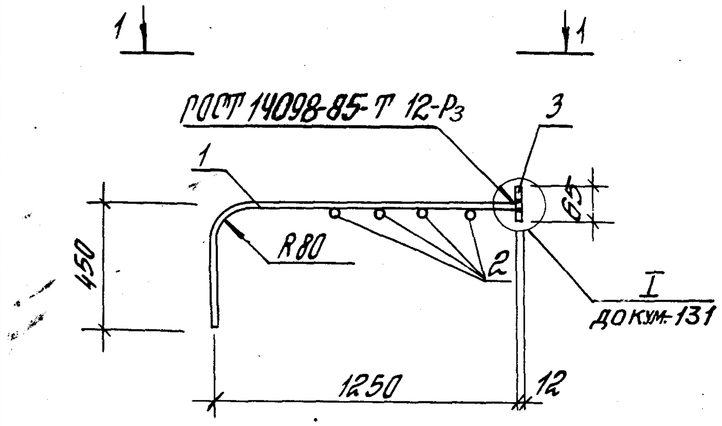

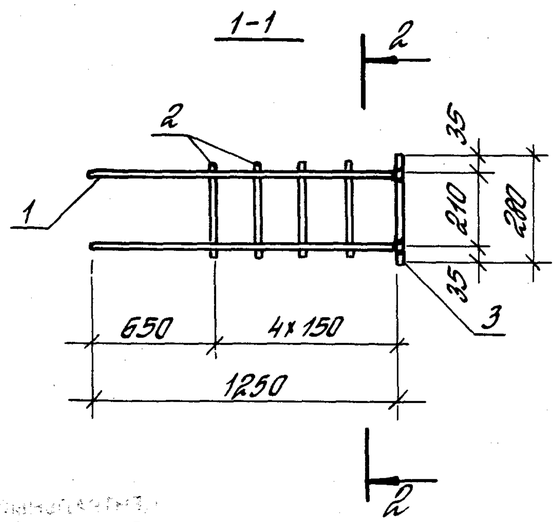

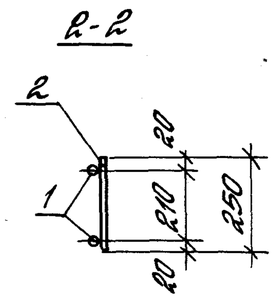

Поз.	Наименование	Кол.	Масса ед., кг	Общая масса, кг
1	ф16АIII; l=1750	2	2,8	7,5
2	ф6АI; l=250	4	0,056	
3	-12x65; l=280	1	1,7	

Арматура класса А-I и А-III - по ГОСТ 5781-82*;
сталь толстолистовая марки ВСт3пс6-1-по ТУ14-1-3023-80.

Рук. сект.	Розенблюм		
Гл. инж. пр.	Костанян		
Ст. инж.	Лемыш		
Ст. инж.	Хайтлина		
Проверил	Королева		

1.424.1-5.4/87-126

Каркас плоский КР 1-2

Стадия	Лист	Листов
Р		1

ЦНИИПРОМЗДАНИЙ

Взам. инв. № | Подпись и дата | Инв. № подл.

Формат А4

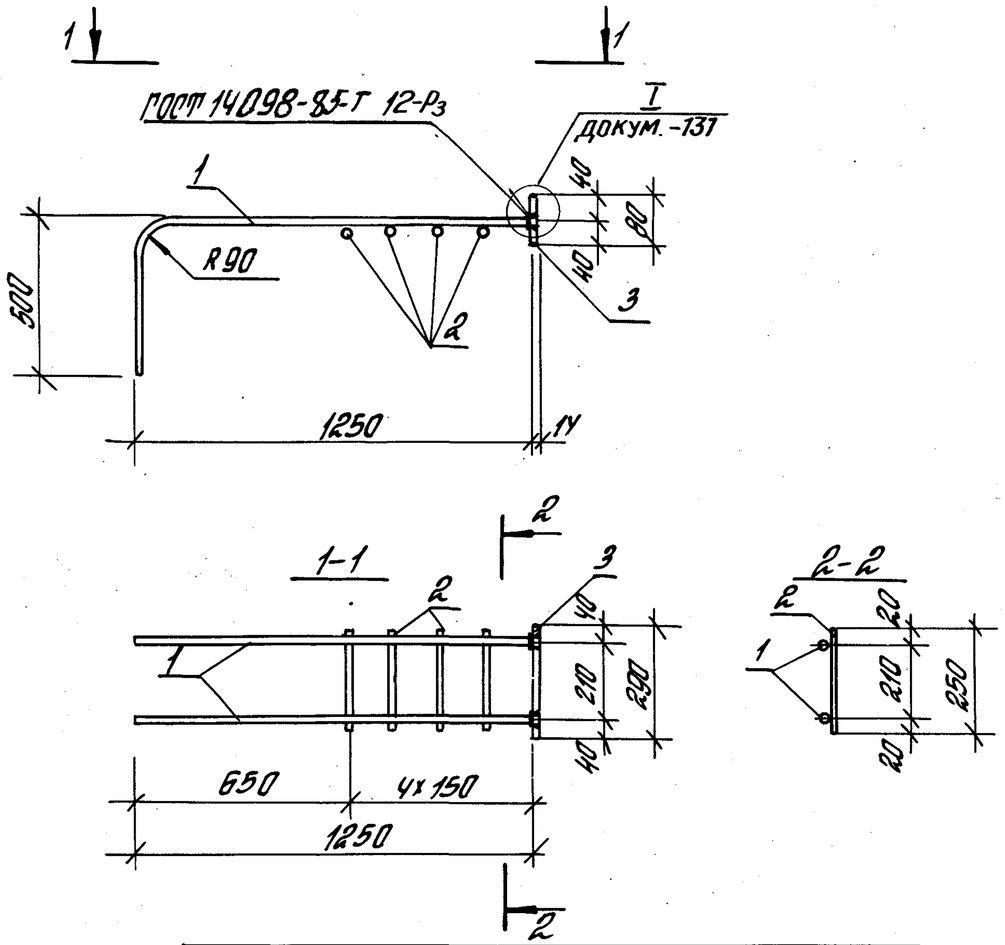

Поз.	Наименование	Кол.	Масса ед., кг	Общая масса, кг
1	ф18 А III; ℓ= 1800	2	3,6	9,6
2	ф6 А I; ℓ= 250	4	0,056	
3	-14x80; ℓ= 290	1	2,5	

Арматура класса А-I и А-III - по ГОСТ 5781-82*;
сталь толстолистовая марки ВСт3пс6-1 по ТУ14-1-3023-80.

Рук.сект.	Розенблюм		
Гл.инж.пр	Костанян		
Ст.инж.	Летыш		
Ст.инж.	Хайтлина		
Проверил	Королева		

1.424.1-5.4/87-127

Каркас плоский КР1-3

Стадия	Лист	Листов
Р		1

ЦНИИПРОМЗДАНИЙ

Формат А4

Инв.№ подл. | Подпись и дата | Взам.инв.№

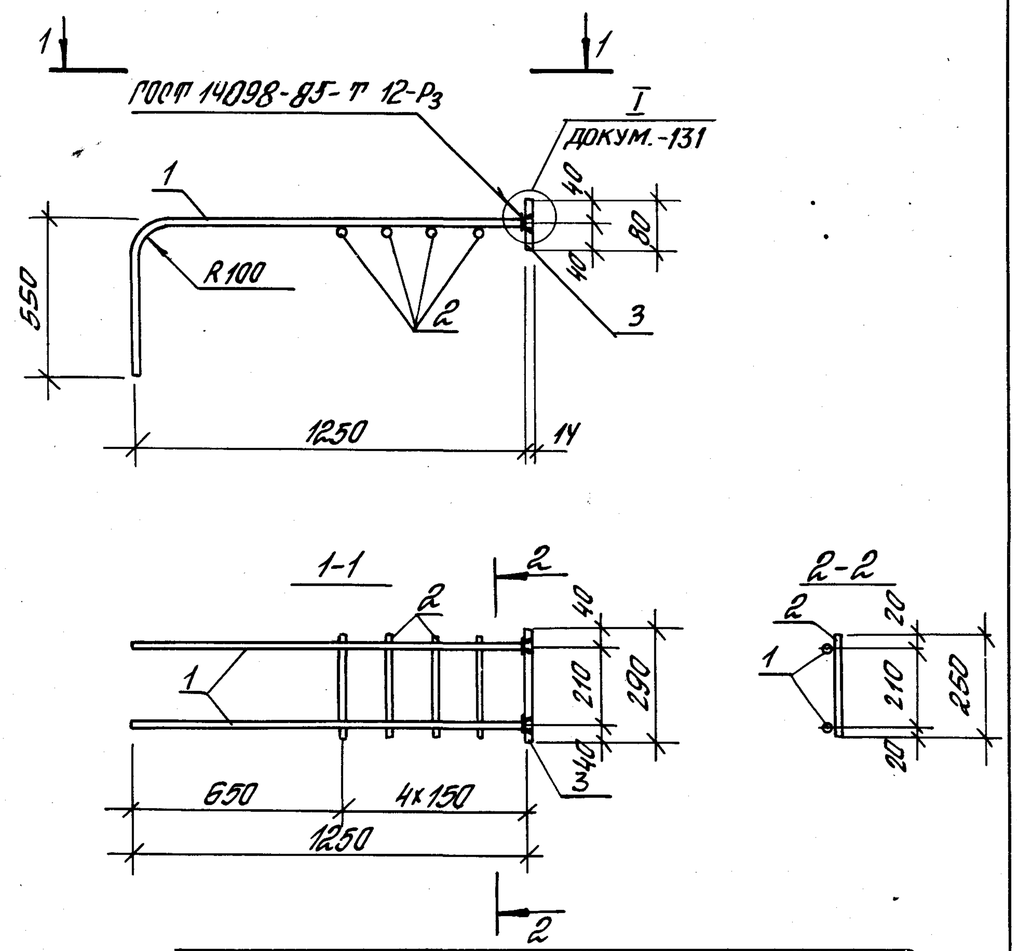

Поз.	Наименование	Кол.	Масса ед., кг	Общая масса, кг
1	ф20 А III; ℓ= 1860	2	4,6	11,9
2	ф6 А I; ℓ= 250	4	0,056	
3	-14x80; ℓ= 290	1	2,5	

Арматура класса А-I и А-III - по ГОСТ 5781-82*;
сталь толстолистовая марки ВСт3пс6-1-по ТУ14-1-3023-80.

Рук.сект	Розенблюм		
Гл.инж.пр	Костанян		
Ст.инж.	Летыш		
Ст.инж.	Хайтлина		
Проверил	Королева		

1.424.1-5.4/87-128

Каркас плоский КР1-4

Стадия	Лист	Листов
Р		1

ЦНИИПРОМЗДАНИЙ

Инв.№ подл. | Подпись и дата | Взам.инв.№

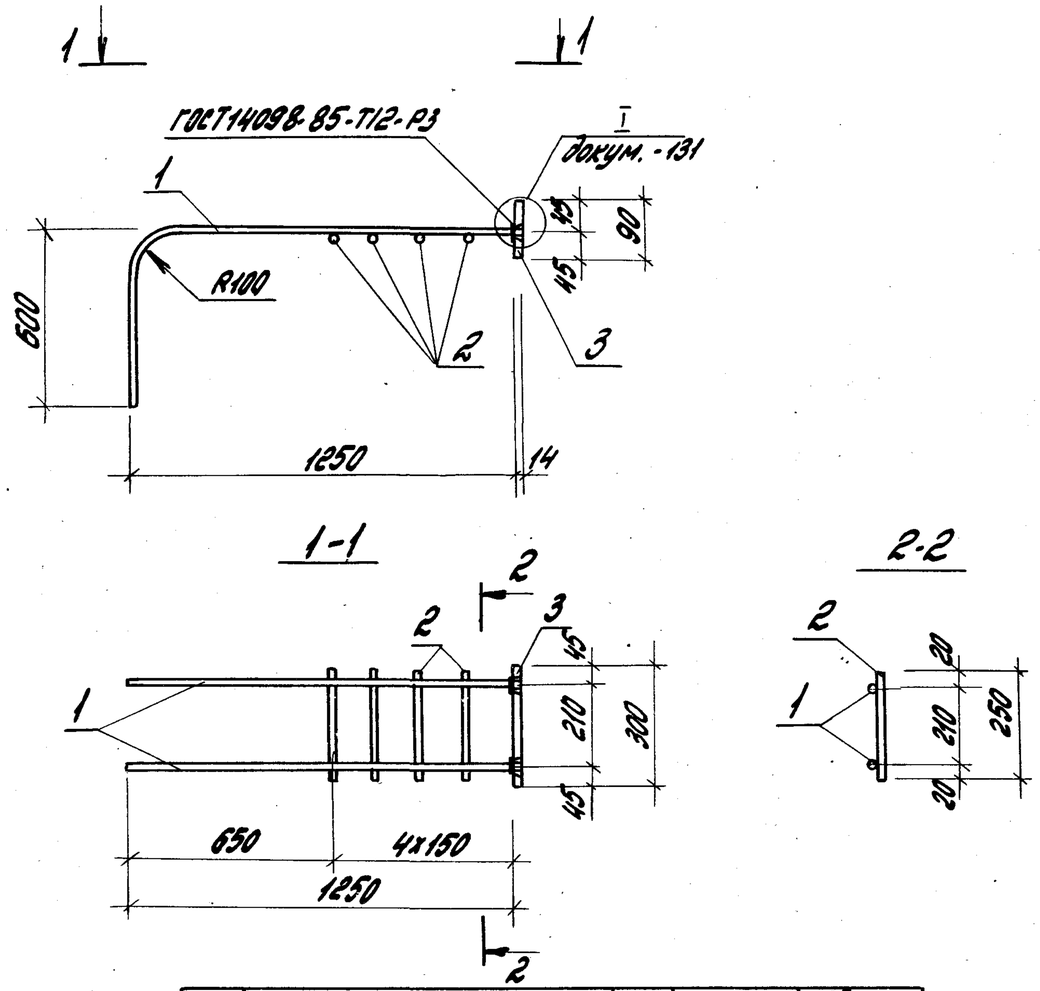

Поз.	Наименование	Кол.	Масса ед., кг	Общая масса, кг
1	ф22А III; ℓ=1850	2	4,6	14,6
2	ф6АI; ℓ=250	4	0,056	
3	-14х90; ℓ=300	1	3,0	

Арматура класса А-I и А-III - по ГОСТ5781-82*;
сталь толстолистовая марки ВСт.3пс6-1 - по ТУ14-1-3023-80.

Рук.сект.	Розенблюм		1.424.1-5.4/87-129	
Гл.инж.пр.	Костанян		Каркас плоский КР1-5	Стадия: Р; Лист: ; Листов: 1
Ст.инж.	Лемыш			ЦНИИПРОМЗДАНИЙ
Ст.инж.	Хайтлина			
Провер.	Королева			

Инв.№ подл. | Подпись и дата | Взам.инв.№

Формат А4

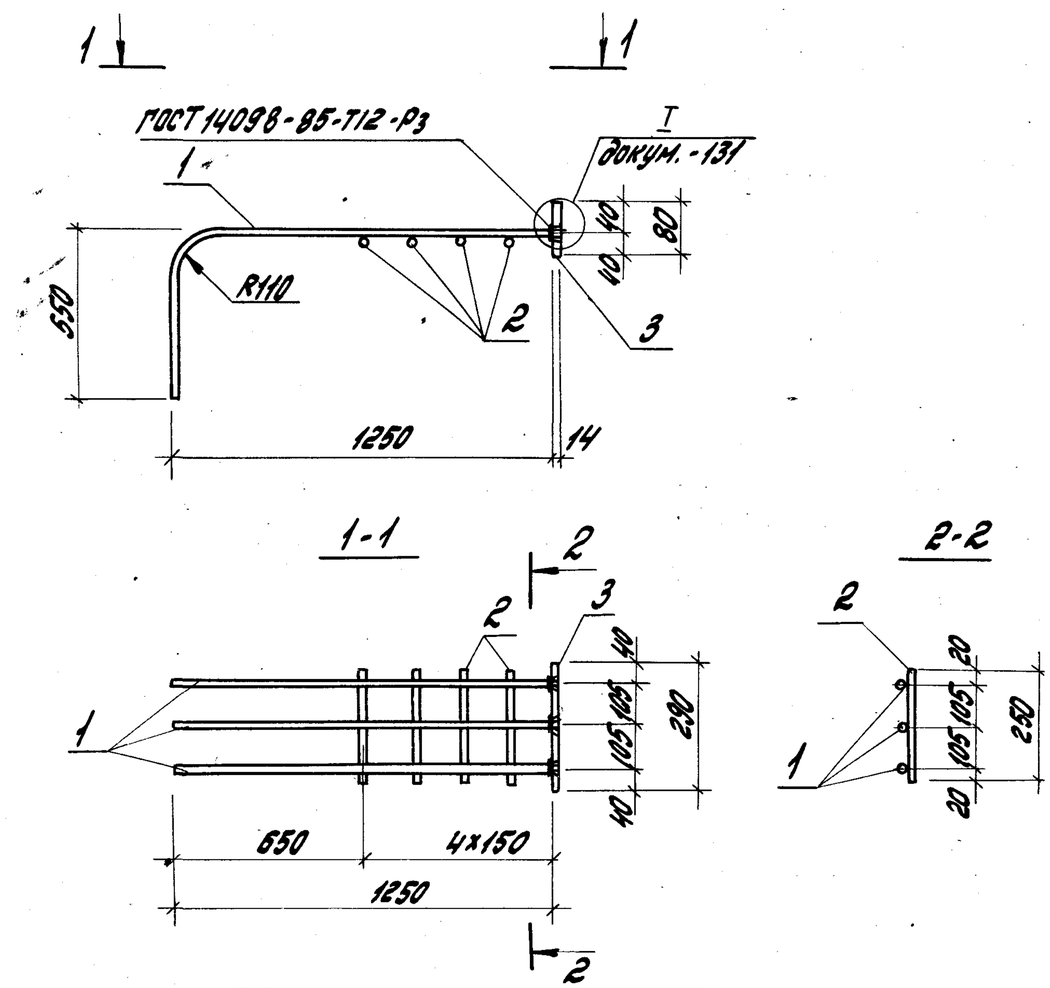

Поз.	Наименование	Кол.	Масса ед., кг	Общая масса, кг
1	ф22А III; ℓ=1900	3	5,7	16,5
2	ф6АI; ℓ=250	4	0,056	
3	-14х80; ℓ=290	1	2,5	

Арматура класса А-I и А-III - по ГОСТ5781-82*;
сталь толстолистовая марки ВСт.3пс6-1 - по ТУ14-1-3023-80.

Рук.сект.	Розенблюм		1.424.1-5.4/87-130	
Гл.инж.пр.	Костанян		Каркас плоский КР1-6	Стадия: Р; Лист: ; Листов: 1
Ст.инж.	Лемыш			ЦНИИПРОМЗДАНИЙ
Ст.инж.	Хайтлина			
Провер.	Королева			

Инв.№ подл. | Подпись и дата | Взам.инв.№

Формат А4

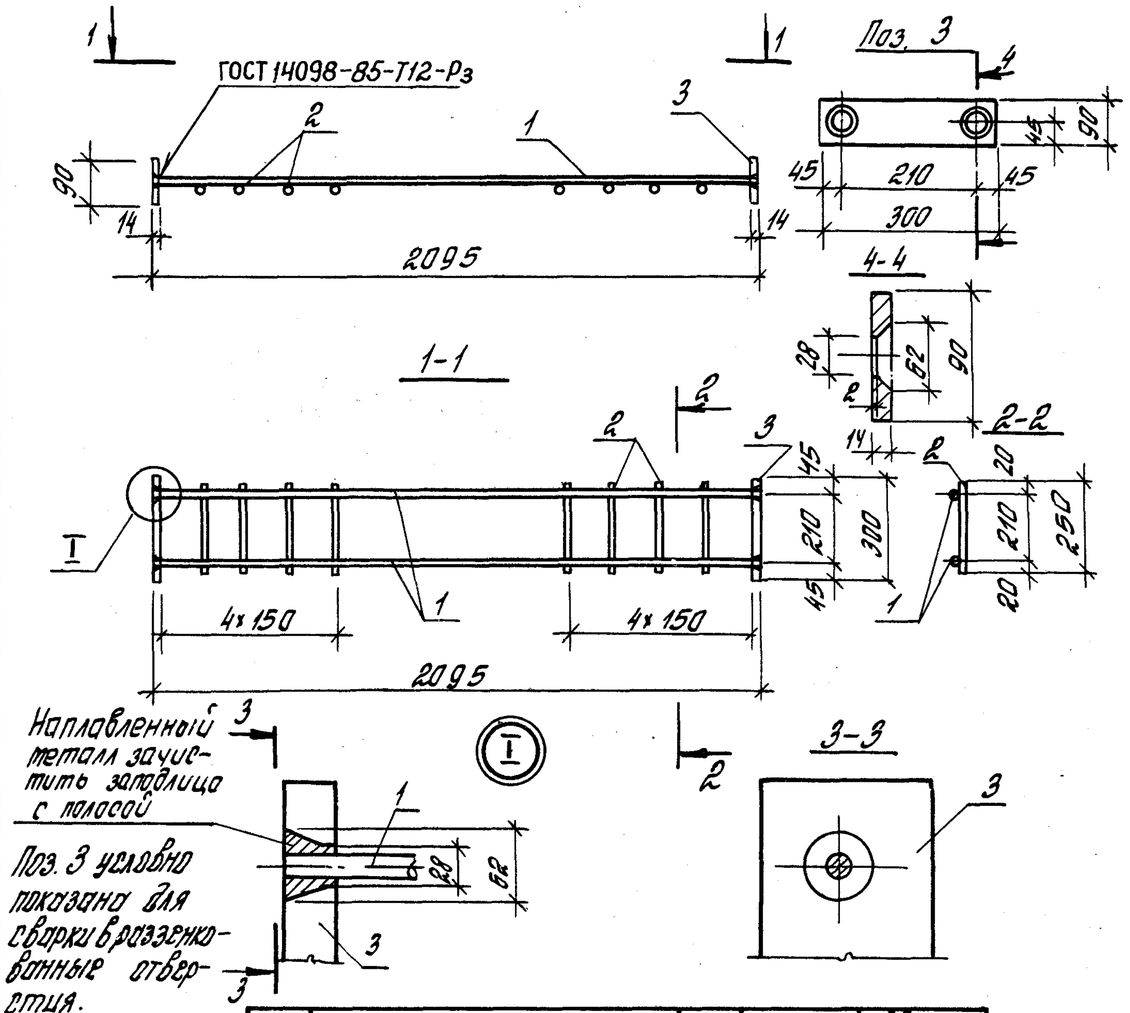

Поз	Наименование	Кол.	Масса ед., кг	Общая масса, кг
1	ф 22 А III ; ℓ= 2095	2	6,30	19,1
2	ф 6 А I ; ℓ= 250	8	0,056	
3	-90; б= 14; ℓ= 300	2	3,0	

Арматура класса А-I и А-III – по ГОСТ 5781-82*;
сталь толстолистовая марки ВСт 3 пс 6-1- по ТУ 14-1-3023-80.

Рук.сект.	Розенблюм		
Гл.инж.пр.	Костанян		
Ст.инж.	Летыш		
Ст.инж.	Хайтлина		
Проверил	Королева		

1.424.1-5.4/87-131

Каркас плоский КР2-1

Стадия	Лист	Листов
Р		1

ЦНИИПРОМЗДАНИЙ

Формат А4

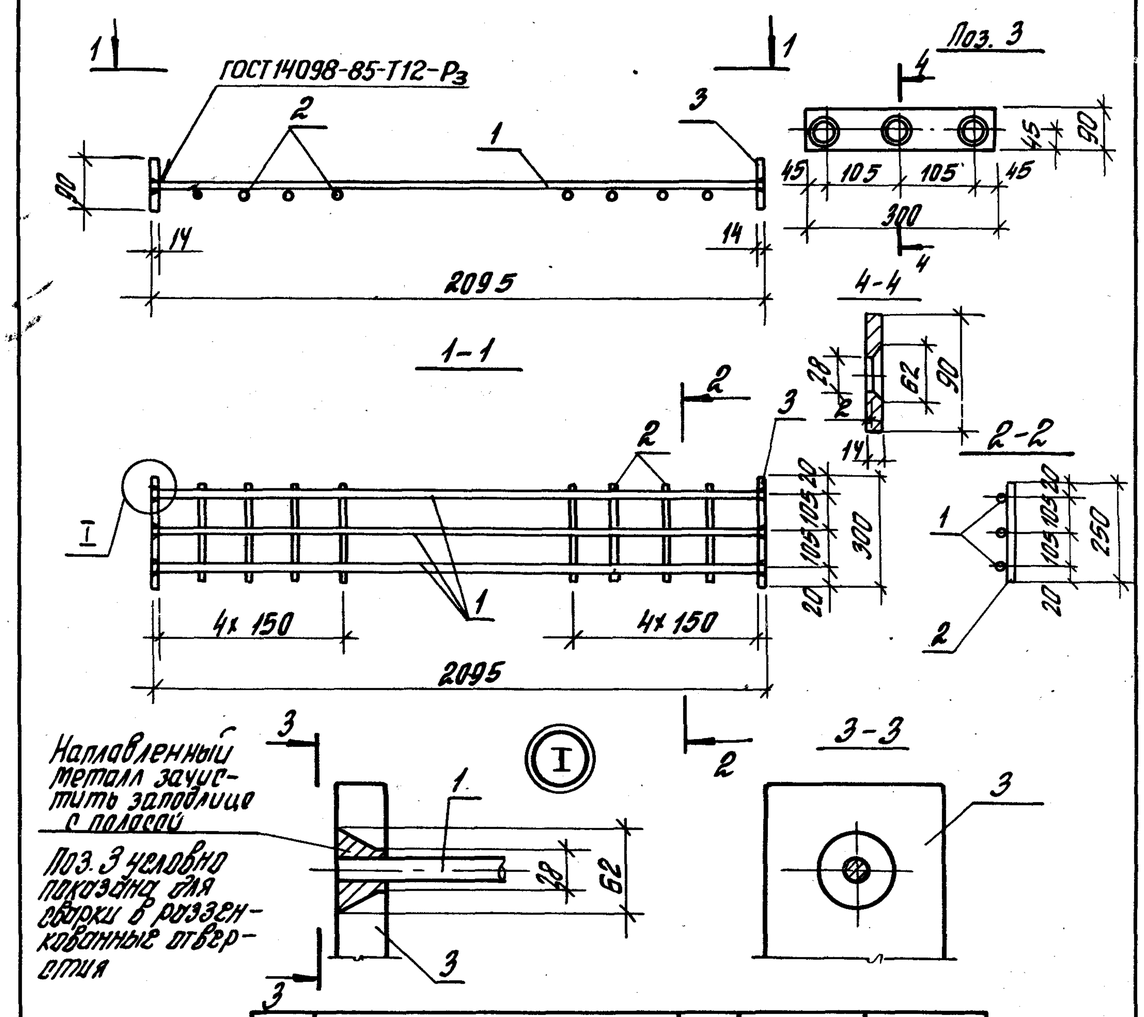

Поз.	Наименование	Кол.	Масса ед., кг	Общая масса, кг
1	ф 22 А III; ℓ= 2095	3	6,30	25,5
2	ф 6 А I ; ℓ= 250	8	0,056	
3	-90, б=14; ℓ=300	2	3,0	

Арматура класса А-I и А-III – по ГОСТ 5781-82*;
сталь толстолистовая марки Вст 3 пс 6-1- по ТУ 14-1-3023-80.

Рук.сект	Розенблюм		
Гл.инж.пр	Костанян		
Ст.инж	Летыш		
Ст.инж.	Хайтлина		
Проверил	Королева		

1.424.1-5.4/87-132

Каркас плоский КР2-2

Стадия	Лист	Листов
Р		1

ЦНИИПРОМЗДАНИЙ

Формат А4

Взам. инв. № | Подпись и дата | Инв. № подл.

КР5-10

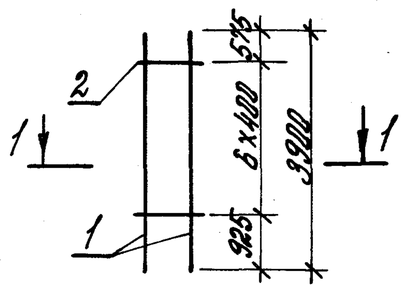

КР5-11

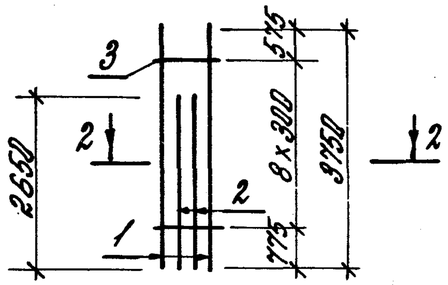

КР5-12

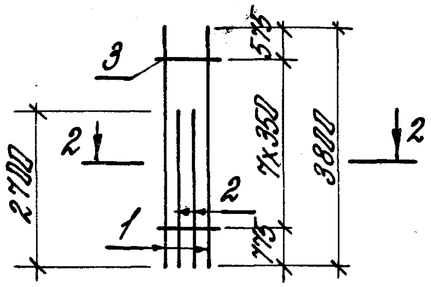

КР5-13

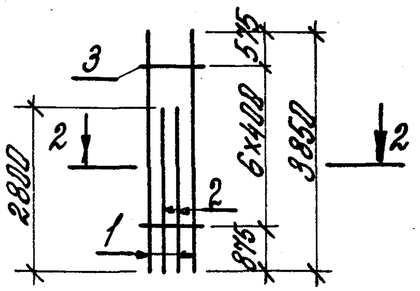

КР5-14

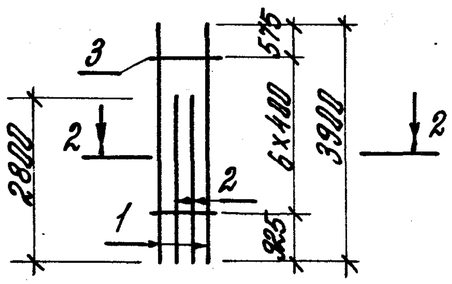

1-1

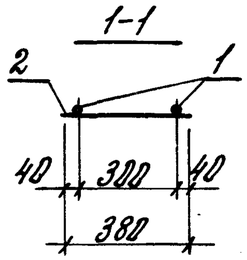

2-2

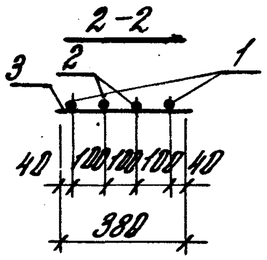

Марка каркаса	Поз.	Наименование	Кол.	Масса ед., кг	Общая масса, кг
КР5-10	1	ф 22 А III; ℓ = 3900	2	11,64	23,8
	2	ф 6 А I; ℓ = 380	7	0,084	
КР5-11	1	ф 16 А III; ℓ = 3750	2	5,92	20,8
	2	ф 16 А III; ℓ = 2650	2	4,18	
	3	ф 5 Вр I; ℓ = 380	9	0,059	
КР5-12	1	ф 18 А III; ℓ = 3800	2	7,59	26,5
	2	ф 18 А III; ℓ = 2700	2	5,39	
	3	ф 5 Вр I; ℓ = 380	8	0,059	
КР5-13	1	ф 20 А III; ℓ = 3850	2	9,49	33,2
	2	ф 20 А III; ℓ = 2800	2	6,91	
	3	ф 5 Вр I; ℓ = 380	7	0,059	
КР5-14	1	ф 22 А III; ℓ = 3900	2	11,64	40,6
	2	ф 22 А III; ℓ = 2800	2	8,36	
	3	ф 6 А I; ℓ = 380	7	0,084	

Арматура класса Вр-I – по ГОСТ 6727-80.*
А-I, А-III – по ГОСТ 5781-82*.

Рук. сект.	Розенблюм		
Гл. инж.	Костанян		
Ст. инж.	Летыш		
Ст. инж.	Хайтлина		
Провер.	Королева		

1.424.1-5.4/87-133

Каркас плоский КР5-10...КР5-14

Стадия	Лист	Листов
Р		1

ЦНИИПРОМЗДАНИЙ

КР 6 – 10

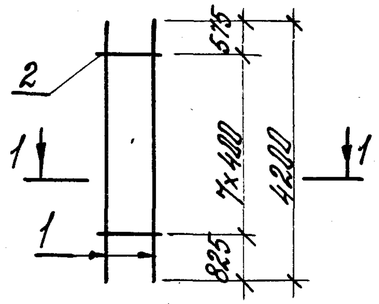

КР 6 – 11

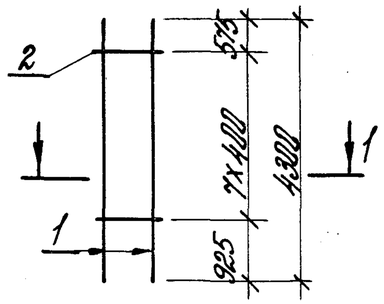

КР 6 – 12

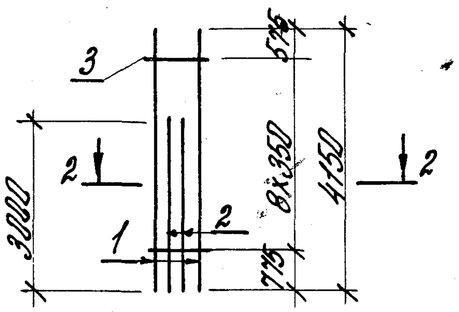

КР 6 – 13

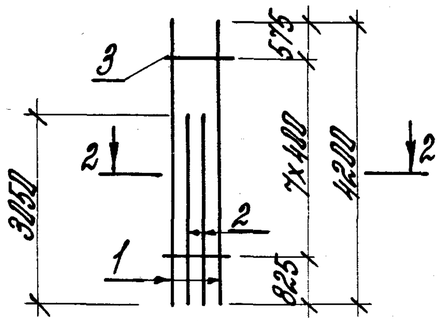

КР 6 – 14

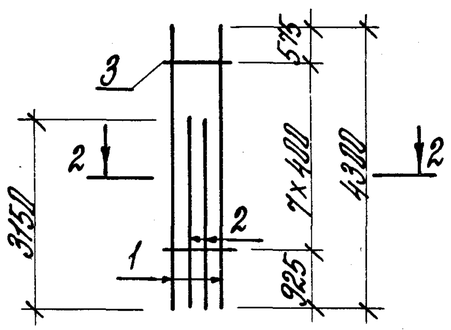

КР 6 – 15

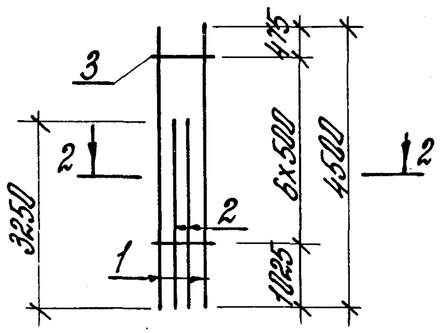

КР 6 – 16

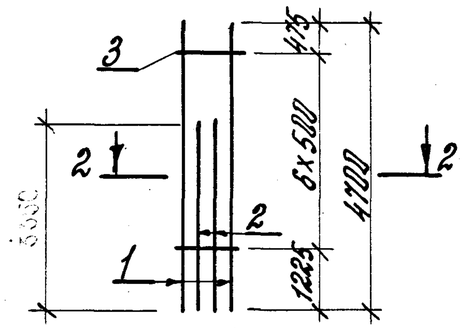

1-1

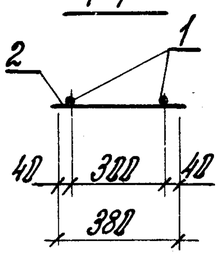

2-2

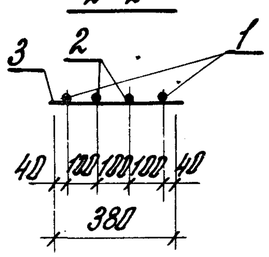

Марка каркаса	Поз.	Наименование	Кол.	Масса ед., кг	Общая масса, кг
КР6-10	1	ф20 А III; ℓ=4200	2	10,36	21,2
	2	ф5 Вр I; ℓ=380	8	0,059	
КР6-11	1	ф22 А III; ℓ=4300	2	12,83	26,3
	2	ф6 А I; ℓ=380	8	0,084	
КР6-12	1	ф18 А III; ℓ=4150	2	8,28	29,1
	2	ф18 А III; ℓ=3000	2	5,99	
	3	ф5 Вр I; ℓ=380	9	0,059	
КР6-13	1	ф20 А III; ℓ=4200	2	10,36	36,2
	2	ф20 А III; ℓ=3050	2	7,52	
	3	ф5 Вр I; ℓ=380	8	0,059	
КР6-14	1	ф22 А III; ℓ=4300	2	12,83	45,2
	2	ф22 А III; ℓ=3150	2	9,40	
	3	ф6 А I; ℓ=380	8	0,084	
КР6-15	1	ф25 А III; ℓ=4500	2	17,28	60,6
	2	ф25 А III; ℓ=3250	2	12,48	
	3	ф8 А I; ℓ=380	7	0,150	
КР6-16	1	ф28 А III; ℓ=4700	2	27,70	88,8
	2	ф28 А III; ℓ=3350	2	16,18	
	3	ф8 А I; ℓ=380	7	0,150	

Арматура класса Вр-I – по ГОСТ 6727-80;
А-I и А-III – по ГОСТ 5781-82*.

Рук. сект.	Розенблюм		
Гл. инж.	Костанян		
Ст. инж.	Лемыш		
Ст. инж.	Хайтлина		
Провер.	Королева		

1.424.1-5.4/87-134

Каркас плоский КР6-10... КР6-16

Стадия	Лист	Листов
Р		1

ЦНИИПРОМЗДАНИЙ

Инв. № подл. | Подпись и дата | Взам. инв. №

Формат А3

КР7 – 10

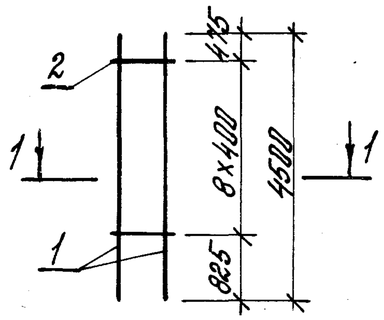

КР7 – 11

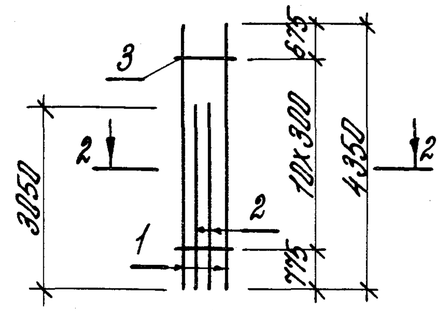

КР7 – 12

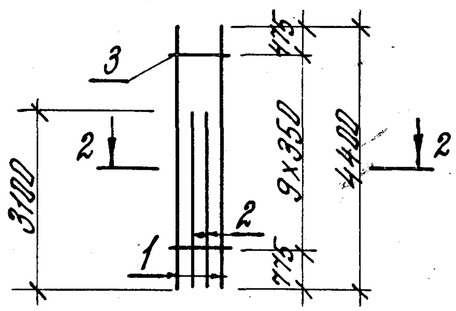

КР7 – 13

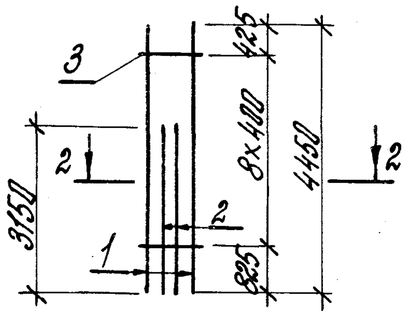

КР7 – 14

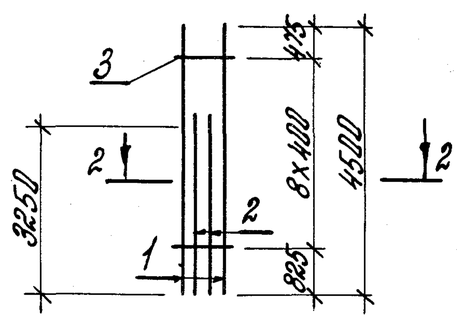

КР7 – 15

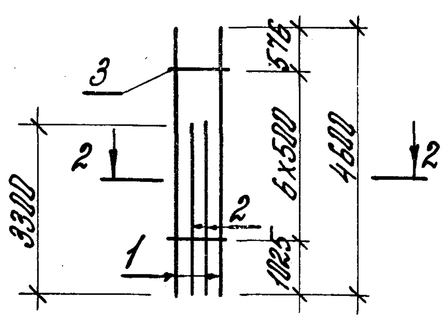

КР7 – 16

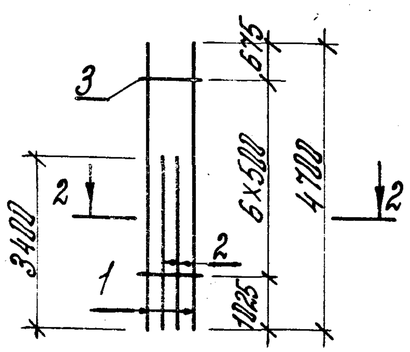

КР7 – 17

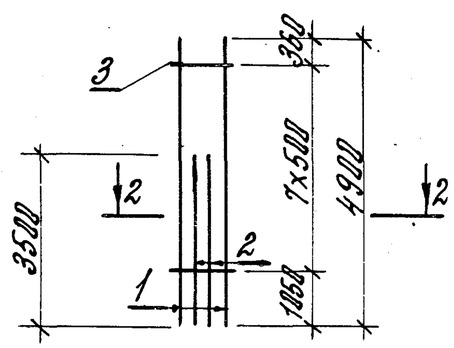

1–1

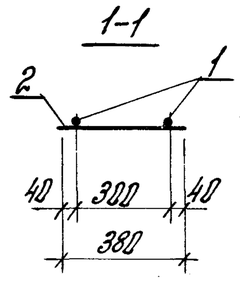

2–2

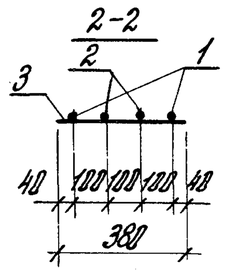

Марка каркаса	Поз.	Наименование	Кол.	Масса ед., кг	Общая масса, кг
КР7-10	1	ф22 А III; ℓ=4500	2	13,43	27,6
	2	ф 6 А I; ℓ=380	9	0,084	
КР7-11	1	ф 16 А III; ℓ=4350	2	6,86	24,0
	2	ф 16 А III; ℓ=3050	2	4,82	
	3	ф5 Вр I; ℓ=380	11	0,059	
КР7-12	1	ф 18 А III; ℓ=4400	2	8,79	30,6
	2	ф 18 А III; ℓ=3100	2	6,19	
	3	ф 5 Вр I; ℓ=380	10	0,059	
КР7-13	1	ф20 А III; ℓ=4450	2	10,97	38,0
	2	ф20 А III; ℓ=3150	2	7,77	
	3	ф5 Вр I; ℓ=380	9	0,059	
КР7-14	1	ф22 А III; ℓ=4500	2	13,43	47,1
	2	ф22 А III; ℓ=3250	2	9,70	
	3	ф 6 А I; ℓ=380	9	0,084	
КР7-15	1	ф25 А III; ℓ=4600	2	17,78	61,8
	2	ф25 А III; ℓ=3300	2	12,67	
	3	ф 8 А I; ℓ=380	7	0,150	
КР7-16	1	ф28 А III; ℓ=4700	2	27,70	79,3
	2	ф28 А III; ℓ=3400	2	16,40	
	3	ф 8 А I; ℓ=380	7	0,150	
КР7-17	1	ф32 А III; ℓ=4900	2	30,90	106,6
	2	ф32 А III; ℓ=3500	2	22,09	
	3	ф 8 А I; ℓ=380	8	0,150	

Арматура класса Вр-I – по ГОСТ 6727-80,*
А-I, А-III – по ГОСТ 5781-82*.

Рук. сект.	Розенблат		
Гл. инж.	Костанян		
Ст. инж.	Лемыш		
Ст. инж.	Хайтлина		
Провер.	Королева		

1.424.1-5.4/87-135

Каркас плоский КР7-10 ... КР7-17

Стадия	Лист	Листов
Р		1

ЦНИИПРОМЗДАНИЙ

КР 8 – 10

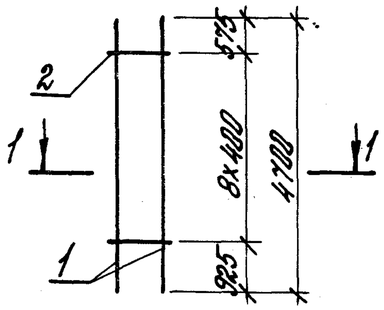

КР 8 – 11

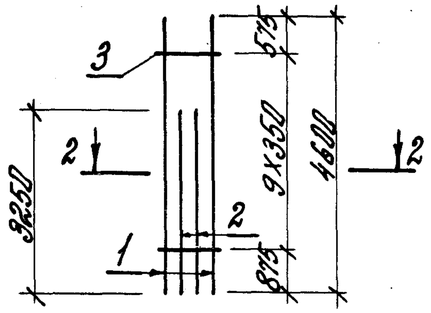

КР 8 – 12

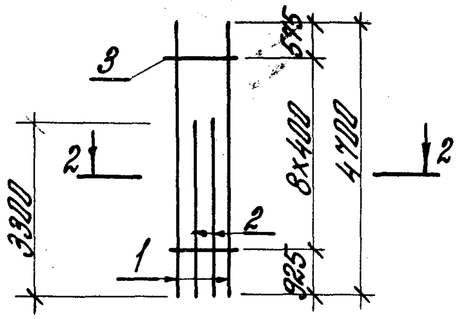

КР 8 – 13

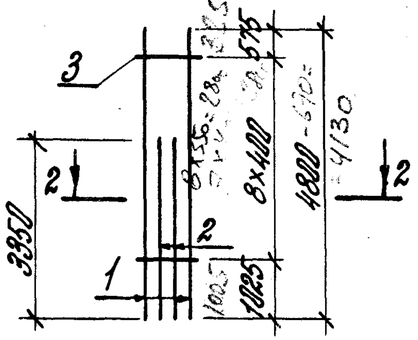

КР 8 – 14

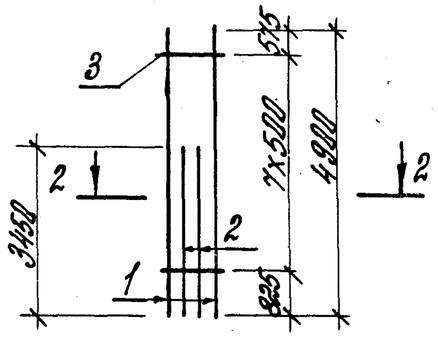

1-1

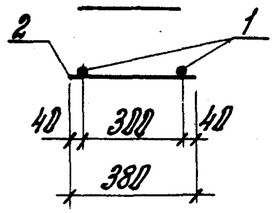

2-2

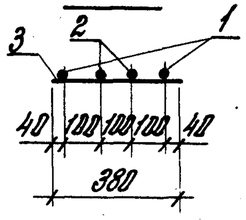

Марка каркаса	Поз.	Наименование	Кол.	Масса ед., кг	Общая масса, кг
КР8-10	1	ф20 AIII; ℓ = 4700	2	11,50	23,6
	2	ф5 ВрI; ℓ = 380	9	0,059	
КР8-11	1	ф18 AIII; ℓ = 4600	2	9,19	32,0
	2	ф18 AIII; ℓ = 3250	2	6,49	
	3	ф5 ВрI; ℓ = 380	10	0,059	
КР8-12	1	ф20 AIII; ℓ = 4700	2	11,50	39,8
	2	ф20 AIII; ℓ = 3300	2	8,14	
	3	ф5 ВрI; ℓ = 380	9	0,059	
КР8-13	1	ф22 AIII; ℓ = 4806	2	14,33	48,9
	2	ф22 AIII; ℓ = 3350	2	10,0	
	3	ф6 AI; ℓ = 380	9	0,084	
КР8-14	1	ф25 AIII; ℓ = 4900	2	19,0	54,5
	2	ф25 AIII; ℓ = 3450	2	13,25	
	3	ф 8 AI; ℓ = 380	8	0,150	

Арматура класса Вр-I – по ГОСТ 6727-80;*
A-I, A-III – по ГОСТ 5781-82*.

Рук. сект.	Розенблат		
Гл. инж.	Костанян		
Ст. инж.	Летыш		
Ст. инж.	Хайтлина		
Проверил.	Королева		

1.424.1-5.4/87-135

Каркас плоский КР 8-10 ... КР 8-14

Стадия	Лист	Листов
Р		1

ЦНИИПРОМЗДАНИЙ

Инв. № подл. | Подпись и дата | Взам. инв. №

КР9-10

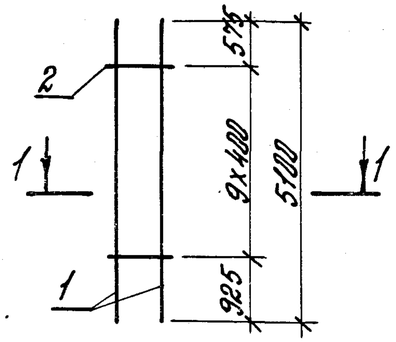

КР9-11

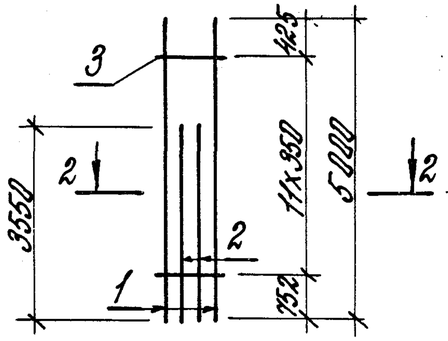

КР9-12

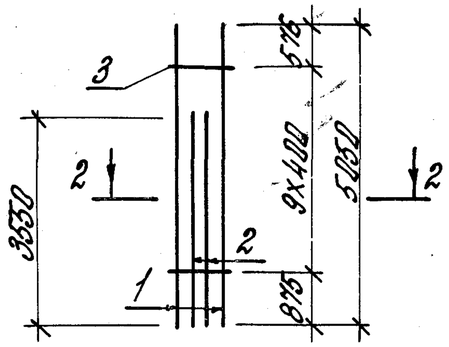

КР9-13

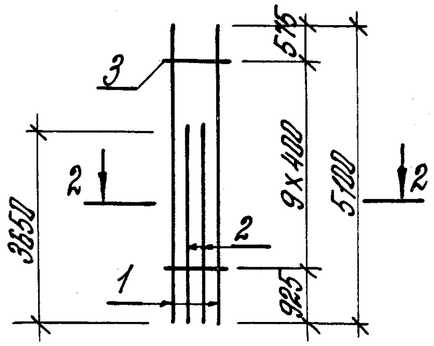

КР9-14

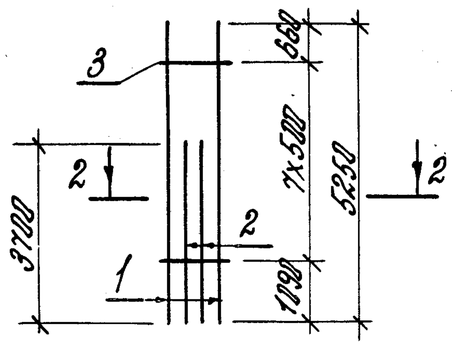

КР9-15

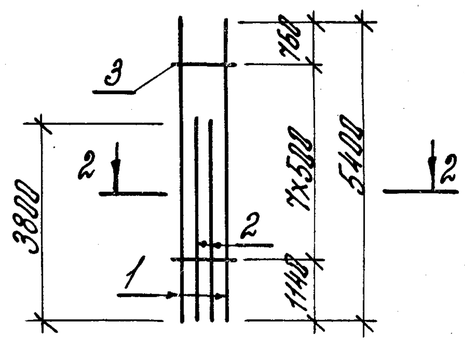

КР9-16

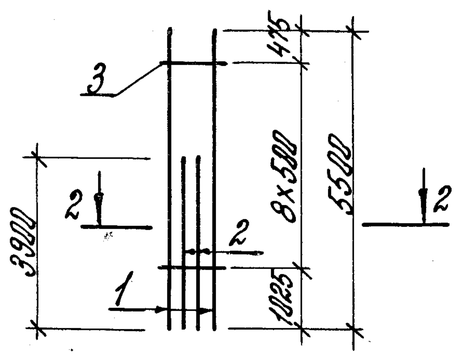

1-1

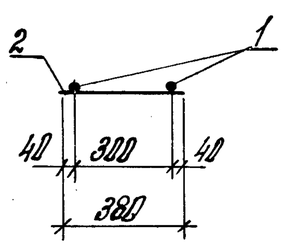

2-2

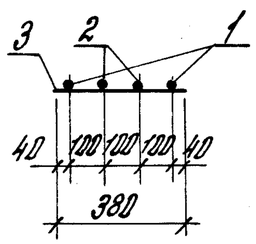

Марка каркаса	Поз.	Наименование	Кол.	Масса ед., кг	Общая масса, кг
КР9-10	1	ф22 А III; ℓ=5100	2	15,22	31,3
	2	ф6 А I; ℓ=380	10	0,084	
КР9-11	1	ф18 А III; ℓ=5000	2	9,99	34,9
	2	ф18 А III; ℓ=3550	2	7,09	
	3	ф5 Вр I; ℓ=380	12	0,059	
КР9-12	1	ф20 А III; ℓ=5050	2	12,45	43,0
	2	ф20 А III; ℓ=3550	2	8,75	
	3	ф5 Вр I; ℓ=380	10	0,059	
КР9-13	1	ф22 А III; ℓ=5100	2	15,22	53,1
	2	ф22 А III; ℓ=3650	2	10,89	
	3	ф6 А I; ℓ=380	10	0,084	
КР9-14	1	ф25 А III; ℓ=5250	2	20,16	69,6
	2	ф25 А III; ℓ=3700	2	14,21	
	3	ф8 А I; ℓ=380	8	0,150	
КР9-15	1	ф28 А III; ℓ=5400	2	26,10	89,1
	2	ф28 А III; ℓ=3800	2	18,35	
	3	ф8 А I; ℓ=380	8	0,150	
КР9-16	1	ф32 А III; ℓ=5500	2	34,71	118,7
	2	ф32 А III; ℓ=3900	2	24,61	
	3	ф8 А I; ℓ=380	9	0,150	

Арматура класса Вр-I – по ГОСТ 6727-80,*
А-I, А-III – по ГОСТ 5781-82.

Рук. сект.	Розенблюм		
Гл. инж.	Каспанян		
Вт. инж.	Лемыш		
Вт. инж.	Хайтлина		
Провер.	Королева		

1.424.1-5.4/87-137

Каркас плоский КР9-10 ... КР9-16

Стадия	Лист	Листов
Р		1

ЦНИИПРОМЗДАНИЙ

КР21-10;
КР21-11;
КР21-12

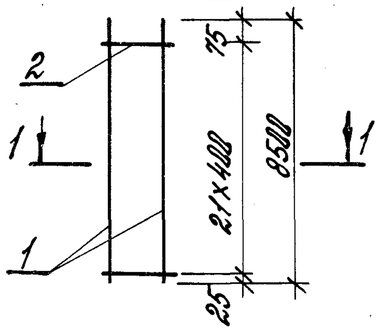

КР21-13

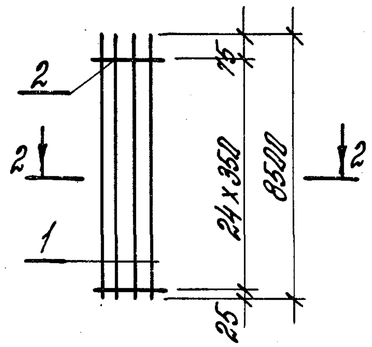

КР21-14;
КР21-15

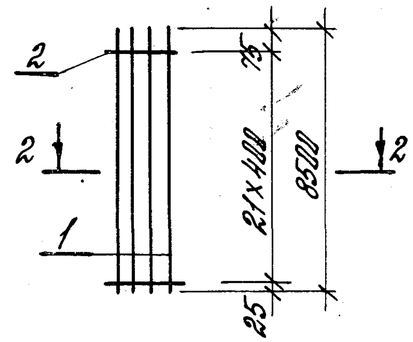

КР21-16;
КР21-17

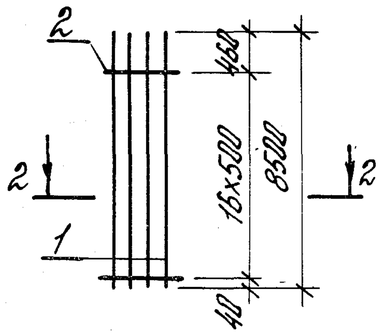

КР21-18

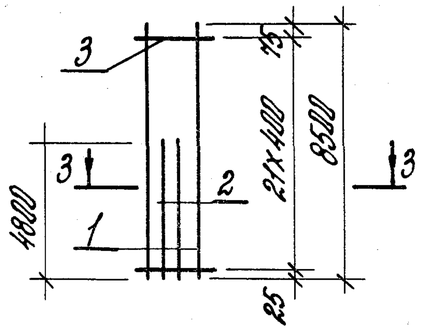

КР21-19;
КР21-20

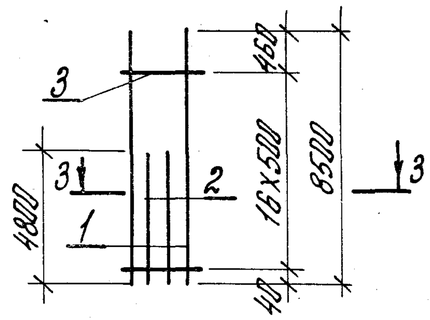

1-1

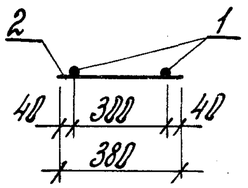

2-2

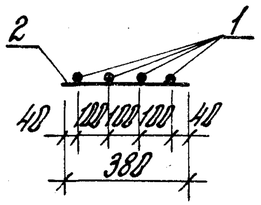

3-3

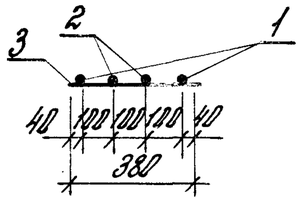

Арматура класса Вр-I – по ГОСТ 6727-80, А-I, А-III – по ГОСТ 5781-82*.

Марка каркаса	Поз.	Наименование	Кол.	Масса ед., кг	Общая масса, кг
КР21-10	1	ф12 А III; ℓ=8500	2	7,55	15,6
	2	ф3 Вр I; ℓ=380	22	0,021	
КР21-11	1	ф20 А III; ℓ=8500	2	20,96	43,3
	2	ф5 Вр I; ℓ=380	22	0,059	
КР21-12	1	ф22 А III; ℓ=8500	2	25,36	52,6
	2	ф6 А I; ℓ=380	22	0,084	
КР21-13	1	ф18 А III; ℓ=8500	4	16,96	69,5
	2	ф5 Вр I; ℓ=380	25	0,059	
КР21-14	1	ф20 А III; ℓ=8500	4	20,96	85,3
	2	ф5 Вр I; ℓ=380	22	0,059	
КР21-15	1	ф22 А III; ℓ=8500	4	25,36	103,3
	2	ф6 А I; ℓ=380	22	0,084	
КР21-16	1	ф25 А III; ℓ=8500	4	32,64	133,1
	2	ф8 А I; ℓ=380	17	0,150	
КР21-17	1	ф28 А III; ℓ=8500	4	41,06	166,8
	2	ф8 А I; ℓ=380	17	0,150	
КР21-18	1	ф22 А III; ℓ=8500	2	25,36	81,2
	2	ф22 А III; ℓ=4800	2	14,33	
	3	ф6 А I; ℓ=380	22	0,084	
КР21-19	1	ф25 А III; ℓ=8500	2	32,64	104,6
	2	ф25 А III; ℓ=4800	2	18,40	
	3	ф8 А I; ℓ=380	17	0,150	
КР21-20	1	ф28 А III; ℓ=8500	2	41,06	131,1
	2	ф28 А III; ℓ=4800	2	23,20	
	3	ф8 А I; ℓ=380	17	0,150	

Рук. сект.	Розенблюм	
Гл. инж.	Костанян	
Ст. инж.	Левыш	
Ст. инж.	Хаутлина	
Провер.	Корнеева	

1.424.1-5.4/87-138

Каркас плоский КР21-10....КР21-20

Стадия	Лист	Листов
Р		1

ЦНИИПРОМЗДАНИЙ

Инв.№ подл. | Подпись и дата | Взам. инв.№

КР22-1;
КР22-2

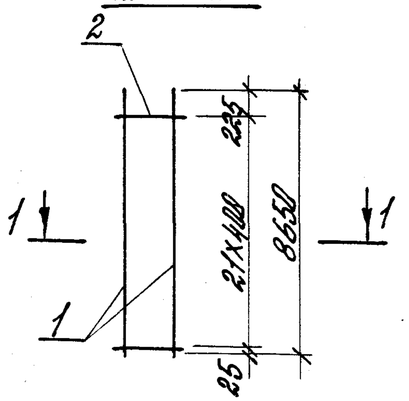

КР 22-3

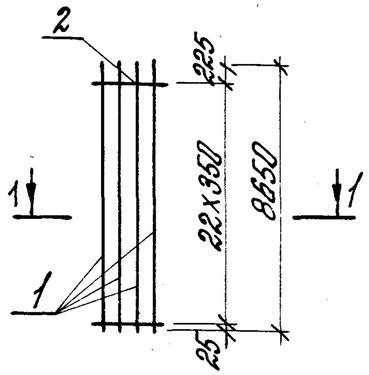

КР22-4;
КР 22-5

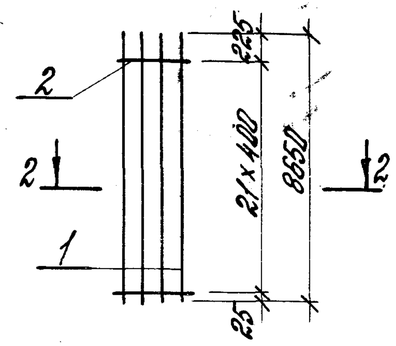

КР22-6
КР22-7

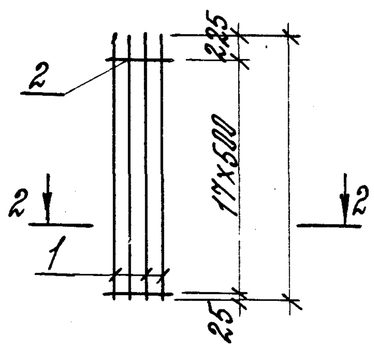

КР 22-8

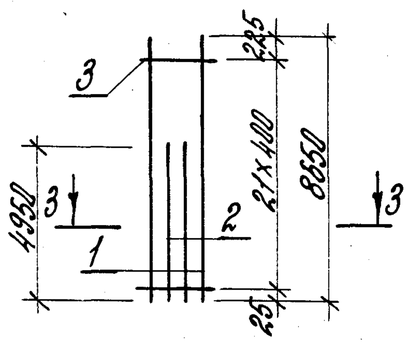

КР22-9

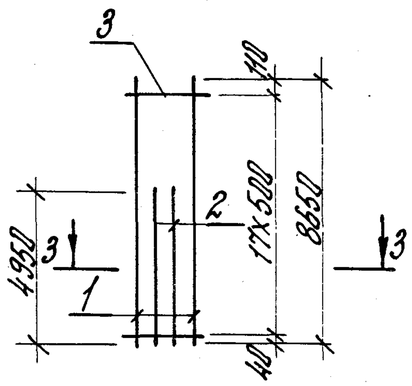

Марка каркаса	Поз.	Наименование	Кол.	Масса ед., кг	Общая масса, кг
КР22-1	1	ф12 А III; ℓ = 8650	2	7,68	15,9
	2	ф 3 Вр I; ℓ = 380	22	0,021	
КР22-2	1	ф22 А III; ℓ = 8650	2	25,81	53,5
	2	ф6 А I; ℓ = 380	22	0,084	
КР22-3	1	ф18 А III; ℓ = 8650	4	17,28	72,5
	2	ф 5 Вр I; ℓ = 380	23	0,059	
КР22-4	1	ф20 А III; ℓ = 8650	4	21,33	86,6
	2	ф5 Вр I; ℓ = 380	22	0,059	
КР22-5	1	ф22 А III; ℓ = 8650	4	25,81	105,1
	2	ф6 А I; ℓ = 380	22	0,084	
КР22-6	1	ф25 А III; ℓ = 8650	4	33,22	135,6
	2	ф8 А I; ℓ = 380	18	0,150	
КР22-7	1	ф28 А III; ℓ = 8650	4	41,78	169,8
	2	ф 8 А I; ℓ = 380	18	0,150	
КР22-8	1	ф 22 А III; ℓ = 8650	2	25,81	82,9
	2	ф22 А III; ℓ = 4950	2	14,77	
	3	ф6 А I; ℓ = 380	22	0,084	
КР22-9	1	ф25 А III; ℓ = 8650	2	33,22	107,0
	2	ф25 А III; ℓ = 4950	2	19,01	
	3	ф8 А I; ℓ = 380	18	0,150	

1-1

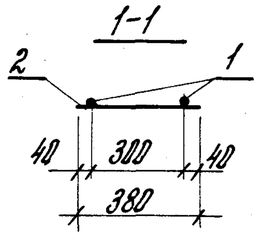

2-2

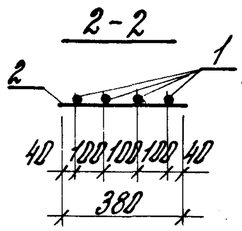

3-3

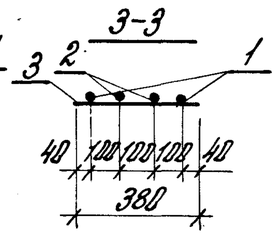

Арматура класса Вр-I - по ГОСТ 6727-80,*
А-I, А-III - по ГОСТ 5781-82*.

Рук.сект.	Розенблюм		
Гл.инж.	Костанян		
Ст.инж.	Лемыш		
Ст.инж.	Хайтлина		
Провер.	Королева		

1.424.1-5.4/87-139

Каркас плоский КР22-1... КР22-9

Стадия	Лист	Листов
Р		1

ЦНИИПРОМЗДАНИЙ

Инв.№ подл. | Подпись и дата | Взам.инв.№

КР23 – 10;
КР23 – 11;
КР23 – 12

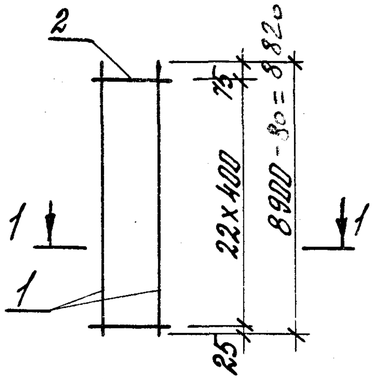

КР23 – 13

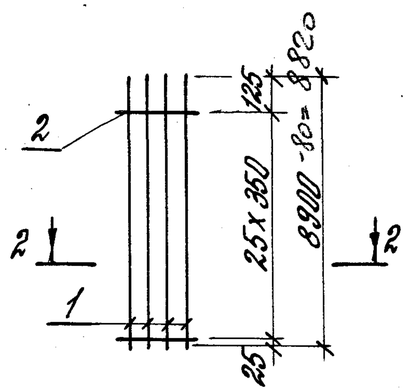

КР 23-14;
КР23-15

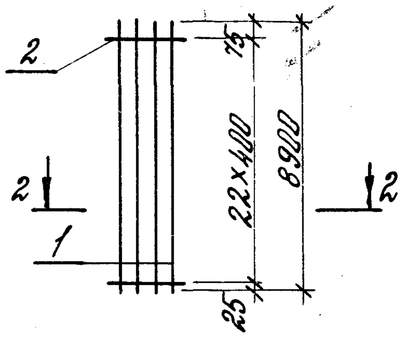

КР23-16

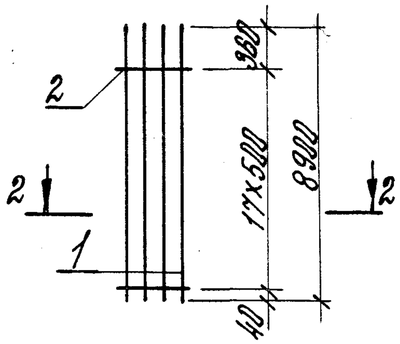

КР23-17;
КР23-18

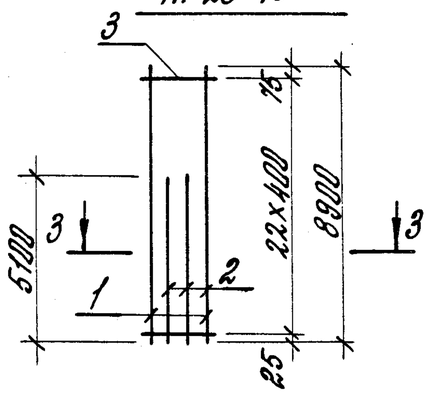

КР23-19

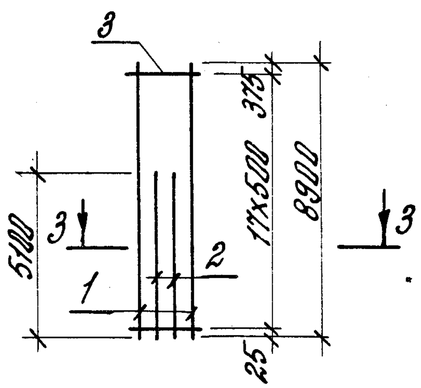

1-1

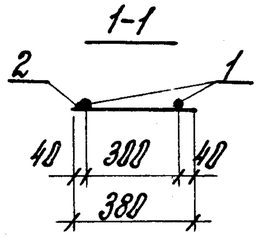

2-2

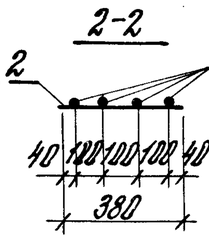

3-3

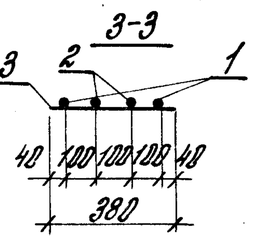

Марка каркаса	Поз.	Наименование	Кол.	Масса ед., кг	Общая масса, кг
КР23-10	1	ф12 А III; ℓ=8900	2	7,90	15,3
	2	ф3 А I; ℓ=380	23	0,221	
КР23-11	1	ф20 А III; ℓ=8900	2	21,95	45,3
	2	ф5 Вр I; ℓ=380	23	0,059	
КР23-12	1	ф22 А III; ℓ=8900	2	25,56	55,2
	2	ф6 А I; ℓ=380	23	0,084	
КР23-13	1	ф18 А III; ℓ=8900	4	17,78	72,7
	2	ф5 Вр I; ℓ=380	25	0,059	
КР23-14	1	ф20 А III; ℓ=8900	4	21,95	89,2
	2	ф5 Вр I; ℓ=380	23	0,059	
КР23-15	1	ф22 А III; ℓ=8900	4	25,56	108,2
	2	ф6 А I; ℓ=380	23	0,084	
КР23-16	1	ф25 А III; ℓ=8900	1	34,18	139,4
	2	ф8 А I; ℓ=380	18	0,150	
КР23-17	1	ф20 А III; ℓ=8900	2	21,95	59,9
	2	ф20 А III; ℓ=5100	2	12,58	
	3	ф5 Вр I; ℓ=380	23	0,059	
КР23-18	1	ф22 А III; ℓ=8900	2	25,56	84,9
	2	ф22 А III; ℓ=5100	2	15,22	
	3	ф6 А I; ℓ=380	23	0,084	
КР23-19	1	ф25 А III; ℓ=8900	2	34,18	109,5
	2	ф25 А III; ℓ=5100	2	19,59	
	3	ф8 А I; ℓ=380	18	0,150	

Арматура класса Вр-I – по ГОСТ 6727-80,*
А-I, А-III – по ГОСТ 5781-82*.

Рук. сект.	Розенблют		
Гл. инж.	Костанянц		
Ст. инж.	Лемыш		
Ст. инж.	Хойтлина		
Провер.	Королева		

1.424.1-5.4/87-140

Каркас плоский КР23-10... КР23-19

Стадия	Лист	Листов
Р		1

ЦНИИПРОМЗДАНИЙ

Инв. № подл. | Подпись и дата | Взам. инв. №

КР24-1;
КР24-2;
КР24-3

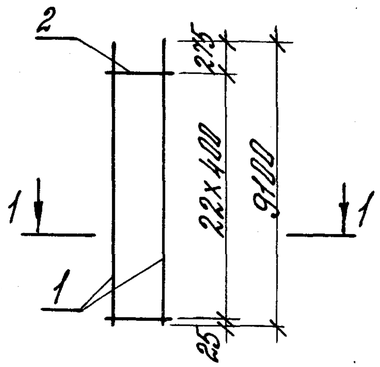

КР 24-4

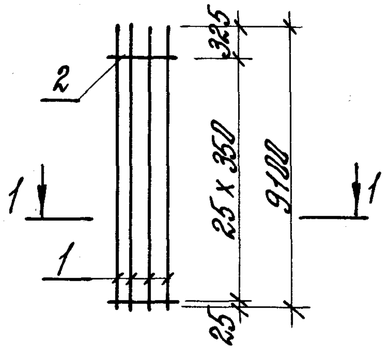

КР 24-5
КР24-6

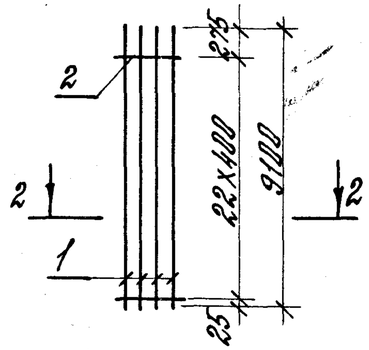

КР24-7

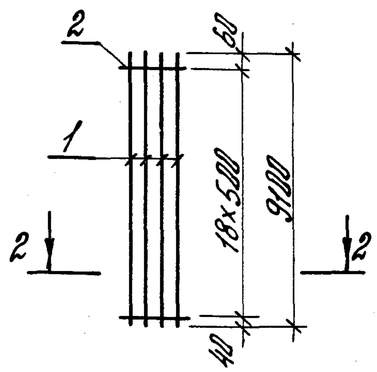

КР24-8;
КР24-9

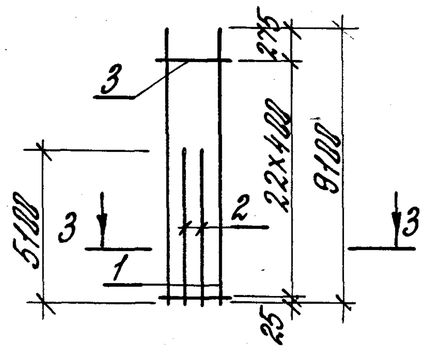

КР 24-10;
КР24-11

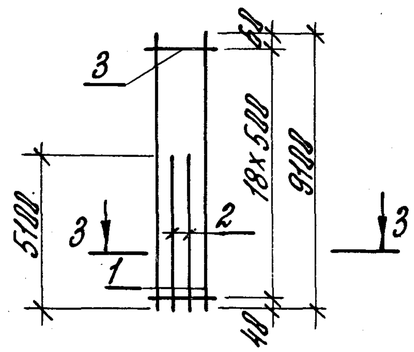

1-1

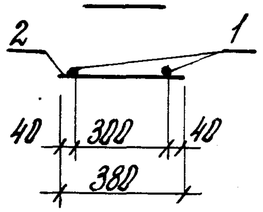

2-2

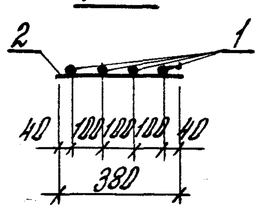

3-3

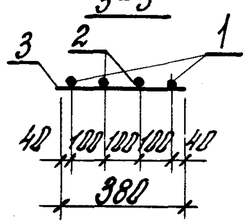

Марка каркаса	Поз.	Наименование		Кол.	Масса ед., кг	Общая масса, кг
КР24-1	1	ф12АIII;	ℓ=9100	2	8,18	16,7
	2	ф3ВрI;	ℓ=380	23	0,021	
КР24-2	1	ф20АIII;	ℓ=9100	2	22,44	46,3
	2	ф5ВрI;	ℓ=380	23	0,059	
КР24-3	1	ф22АIII;	ℓ=9100	2	27,15	56,2
	2	ф6АI;	ℓ=380	23	0,084	
КР24-4	1	ф18АIII;	ℓ=9100	4	18,18	74,3
	2	ф5ВрI;	ℓ=380	26	0,059	
КР24-5	1	ф20АIII;	ℓ=9100	4	22,44	91,1
	2	ф5ВрI;	ℓ=380	23	0,059	
КР24-6	1	ф22АIII;	ℓ=9100	4	27,15	110,5
	2	ф6АI;	ℓ=380	23	0,084	
КР24-7	1	ф25АIII;	ℓ=9100	4	34,94	142,6
	2	ф8АI;	ℓ=380	19	0,150	
КР24-8	1	ф20АIII;	ℓ=9100	2	22,44	71,4
	2	ф20АIII;	ℓ=5100	2	12,58	
	3	ф5ВрI;	ℓ=380	23	0,059	
КР24-9	1	ф22АIII;	ℓ=9100	2	27,15	86,7
	2	ф22АIII;	ℓ=5100	2	15,22	
	3	ф6АI;	ℓ=380	23	0,084	
КР24-10	1	ф25АIII;	ℓ=9100	2	34,94	111,9
	2	ф25АIII;	ℓ=5100	2	19,59	
	3	ф8АI;	ℓ=380	19	0,150	
КР24-11	1	ф28АIII;	ℓ=9100	2	43,95	140,0
	2	ф28АIII;	ℓ=5100	2	24,63	
	3	ф8АI;	ℓ=380	19	0,150	

Арматура класса Вр-I - по ГОСТ 6727-80,*
А-I, А-III - по ГОСТ 5781-82*

Рук.сект.	Розенблюм	
Гл.инж.	Костанян	
Ст.инж.	Лемыш	
Ст.инж.	Хайтлина	
Провер.	Корлева	

1.424.1-5.4/87-141

Каркас плоский
КР 24-1... КР24-11

Стадия	Лист	Листов
Р		1

ЦНИИПРОМЗДАНИЙ

КР25-1;
КР25-2;
КР25-3

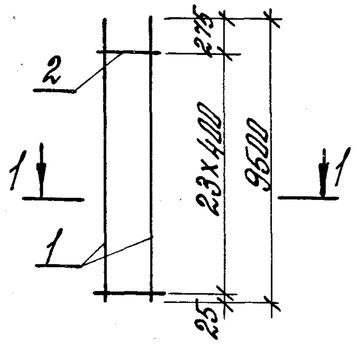

КР25-4

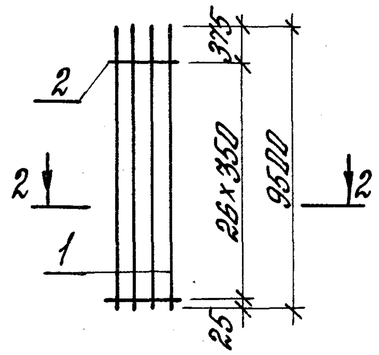

КР25-5

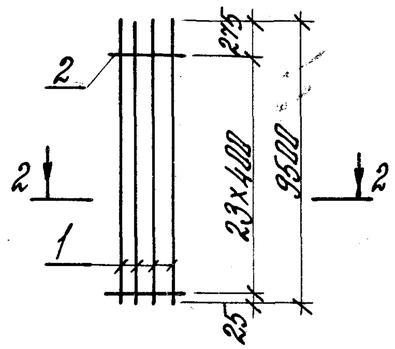

КР25-6

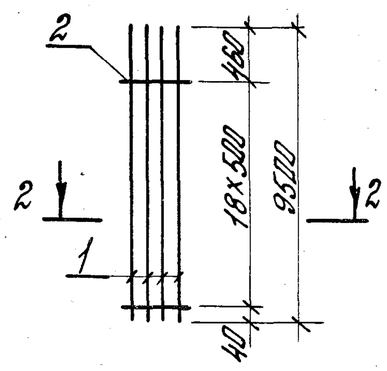

КР25-7;
КР25-8

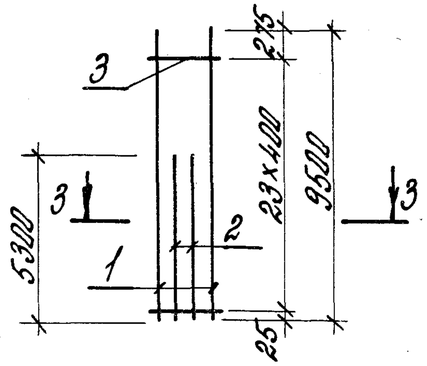

КР25-9

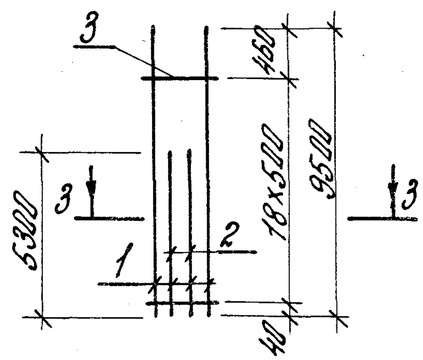

1-1

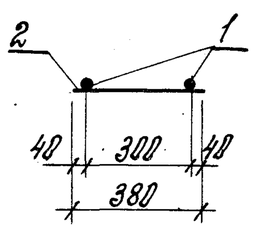

2-2

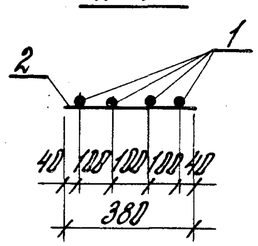

3-3

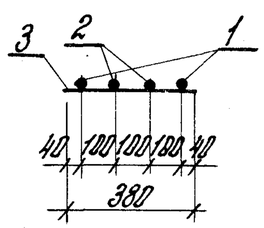

Марка каркаса	Поз.	Наименование	Кол.	Масса ед., кг	Общая масса, кг
КР25-1	1	ф 12 А III; ℓ=9500	2	8,44	17,4
	2	ф 3 Вр I; ℓ=380	24	0,021	
КР25-2	1	ф20 А III; ℓ=9500	2	23,43	48,3
	2	ф5 Вр I; ℓ=380	24	0,059	
КР25-3	1	ф22 А III; ℓ=9500	2	28,35	58,7
	2	ф6 А I; ℓ=380	24	0,084	
КР25-4	1	ф18 А III; ℓ=9500	4	18,98	77,5
	2	ф5 Вр I; ℓ=380	27	0,059	
КР25-5	1	ф20 А III; ℓ=9500	4	23,43	95,2
	2	ф5 Вр I; ℓ=380	24	0,059	
КР25-6	1	ф25 А III; ℓ=9500	4	36,48	148,8
	2	ф8 А I; ℓ=380	19	0,150	
КР25-7	1	ф20 А III; ℓ=9500	2	23,43	74,4
	2	ф20 А III; ℓ=5300	2	13,07	
	3	ф5 Вр I; ℓ=380	24	0,059	
КР25-8	1	ф22 А III; ℓ=9500	2	28,35	90,4
	2	ф22 А III; ℓ=5300	2	15,82	
	3	ф6 А I; ℓ=380	24	0,084	
КР25-9	1	ф25 А III; ℓ=9500	2	36,48	116,6
	2	ф25 А III; ℓ=5300	2	20,35	
	3	ф8 А I; ℓ=380	19	0,150	

Арматура класса Вр-I – по ГОСТ 6727-80,
А-I, А-III – по ГОСТ 5781-82*.

Рук. сект.	Розенблюм		
Гл. инж.	Костанян		
Ст. инж.	Лемыш		
Ст. инж.	Хайтлина		
Провер.	Королева		

1.424.1-5.4/87-142

Каркас плоский КР 25-1 ... КР 25-9

Стадия	Лист	Листов
Р		1

ЦНИИПРОМЗДАНИЙ

Взам. инв. № | Подп. и дата | Инв. № подл.

КР26-1;
КР26-2

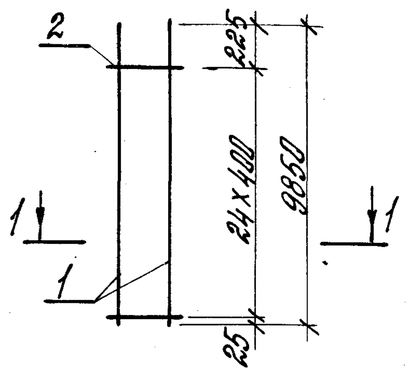

КР26-3

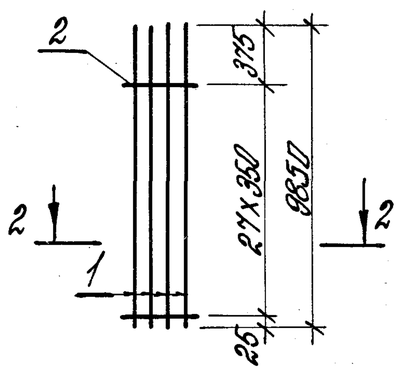

КР26-4;
КР26-5

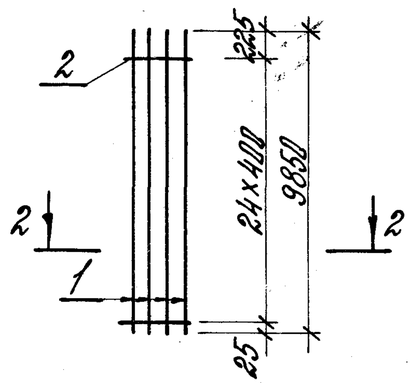

КР26-6;
КР26-7

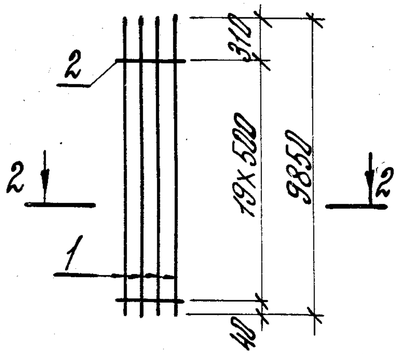

КР26-8

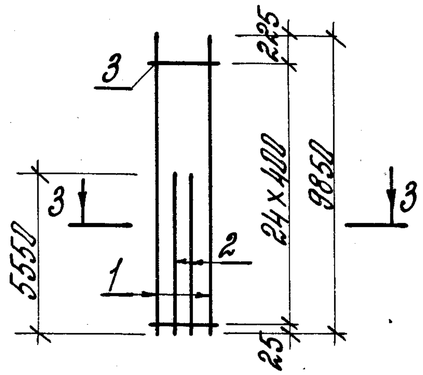

КР26-9;
КР26-10

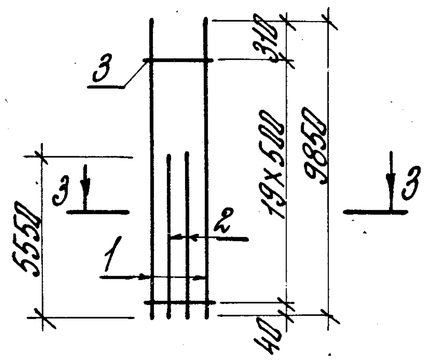

1-1

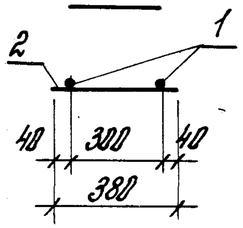

2-2

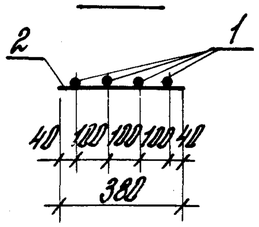

3-3

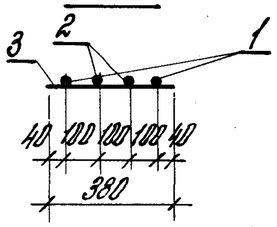

Марка каркаса	Поз.	Наименование	Кол.	Масса ед., кг	Общая масса, кг
КР26-1	1	ф12 А III; ℓ=9850	2	8,75	18,0
	2	ф3 Вр I; ℓ=380	25	0,021	
КР26-2	1	ф22 А III; ℓ=9850	2	29,39	60,9
	2	ф6 А I; ℓ=380	25	0,084	
КР26-3	1	ф18 А III; ℓ=9850	4	16,68	80,4
	2	ф5 Вр I; ℓ=380	28	0,059	
КР26-4	1	ф20 А III; ℓ=9850	4	24,29	98,6
	2	ф5 Вр I; ℓ=380	25	0,059	
КР26-5	1	ф22 ℓ=9850	4	29,39	119,7
	2	ф6 А I; ℓ=380	25	0,084	
КР26-6	1	ф25 А III; ℓ=9850	4	37,84	154,3
	2	ф8 А I; ℓ=380	20	0,150	
КР26-7	1	ф28 А III; ℓ=9850	4	47,58	193,3
	2	ф8 А I; ℓ=380	20	0,150	
КР26-8	1	ф22 А III; ℓ=9850	2	29,39	94,0
	2	ф22 А III; ℓ=5550	2	16,56	
	3	ф6 А I ℓ=380	25	0,084	
КР26-9	1	ф25 А III; ℓ=9850	2	37,84	121,3
	2	ф25 А III; ℓ=5550	2	21,31	
	3	ф8 А I ℓ=380	20	0,150	
КР26-9	1	ф28 А III; ℓ=9850	2	47,58	151,8
	2	ф28 А III; ℓ=5550	2	26,81	
	3	ф8 А I ℓ=380	20	0,150	

Арматура класса Вр-I – по ГОСТ 6727-80,*
А-I, А-III – по ГОСТ 5781-82*.

Рук. сект.	Розенблюм	
Гл. инж.	Костанян	
Ст. инж.	Лемыш	
Ст. инж.	Хайтлина	
Провер.	Королева	

1.424.1-5.4/87-143

Каркас плоский КР26-1... КР26-10

Стадия	Лист	Листов
Р		1

ЦНИИПРОМЗДАНИЙ

Инв. № подл. | Подпись и дата | Взам. инв. №

КР27-1;
КР27-2;
КР27-3

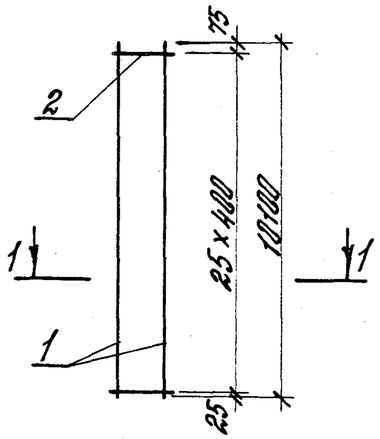

КР 27-7

КР27-4

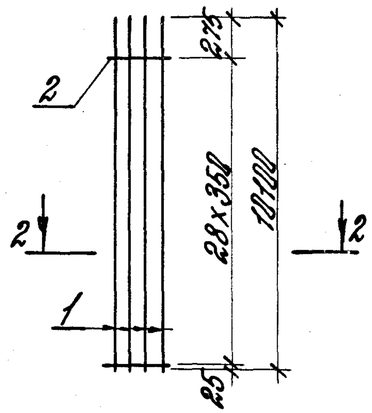

КР 27-8

КР27-5;
КР27-6

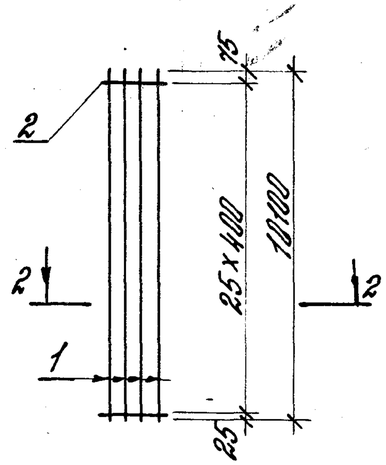

КР 27-9

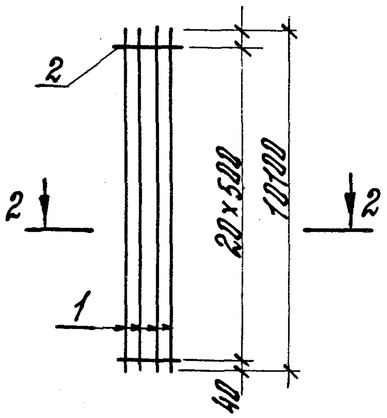

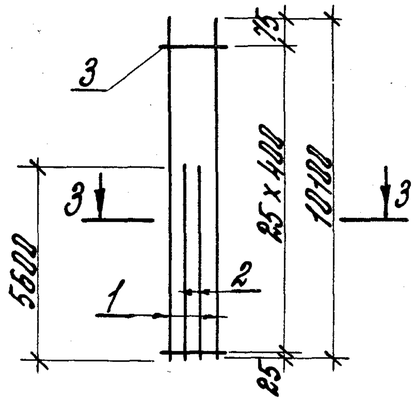

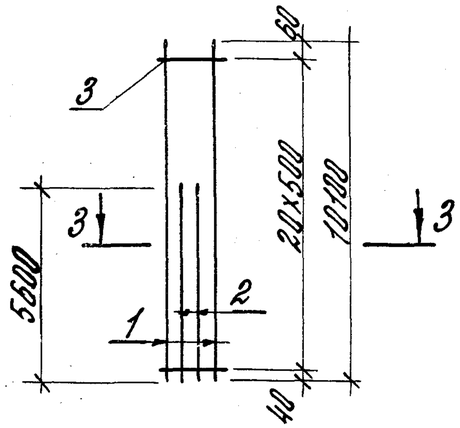

1-1

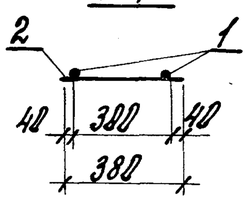

2-2

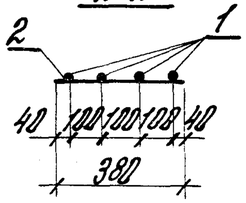

3-3

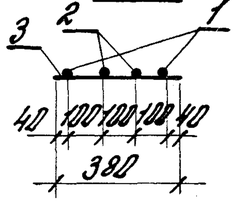

Марка каркаса	Поз.	Наименование	Кол.	Масса ед., кг	Общая масса, кг
КР27-1	1	ф 12 А III; ℓ= 10100	2	8,97	18,5
	2	ф 3 Вр I; ℓ= 380	26	0,021	
КР27-2	1	ф 20 А III; ℓ= 10100	2	24,91	51,3
	2	ф 5 Вр I; ℓ= 380	26	0,059	
КР27-3	1	ф 22 А III; ℓ= 10100	2	30,14	62,4
	2	ф 6 А I; ℓ= 380	26	0,084	
КР27-4	1	ф 18 А III; ℓ= 10100	4	20,18	82,5
	2	ф 5 Вр I; ℓ= 380	29	0,059	
КР27-5	1	ф 20 А III; ℓ= 10100	4	24,91	101,2
	2	ф 5 Вр I; ℓ= 380	26	0,059	
КР27-6	1	ф 22 А III; ℓ= 10100	4	30,14	122,8
	2	ф 6 А I; ℓ= 380	26	0,084	
КР27-7	1	ф 25 А III; ℓ= 10100	4	38,78	158,3
	2	ф 8 А I; ℓ= 380	21	0,150	
КР27-8	1	ф 22 А III; ℓ= 10100	2	30,14	95,9
	2	ф 22 А III; ℓ= 5600	2	16,70	
	3	ф 6 А I; ℓ= 380	26	0,084	
КР27-9	1	ф 25 А III; ℓ= 10100	2	38,78	123,7
	2	ф 25 А III; ℓ= 5600	2	21,51	
	3	ф 8 А I; ℓ= 380	21	0,150	

Арматура класса Вр-I – по ГОСТ 6727-80,*
А-I, А-III – по ГОСТ 5781-82*.

Рук. сект.	Розенблюм		
Гл. инж.	Костиман		
Гл. инж.	Лемыш		
Ст. инж.	Хойтлина		
Пров. гр.	Королева		

1.424.1-5.4/87-144

Каркас плоский КР27-1 ... КР27-9

Стадия	Лист	Листов
Р		1

ЦНИИПРОМЗДАНИЙ

Инв. № подл. | Подпись и дата | Взам. инв. №

КР28-1;
КР28-2

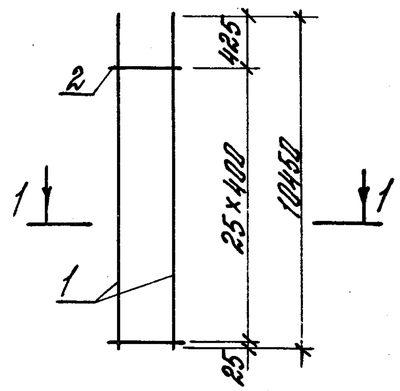

КР28-3

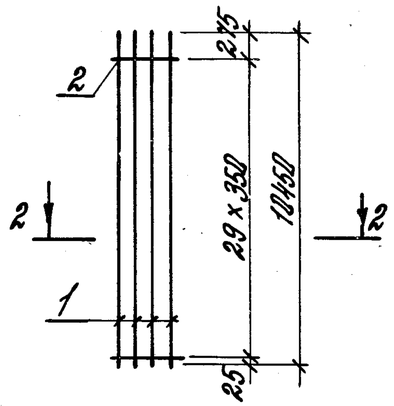

КР28-4;
КР28-5

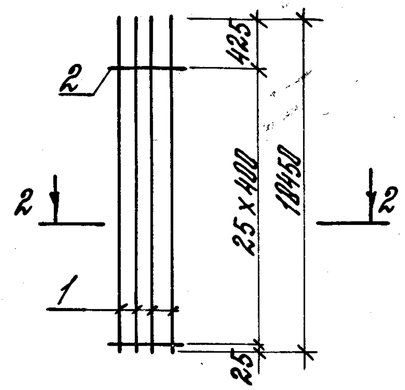

КР28-6;
КР28-7

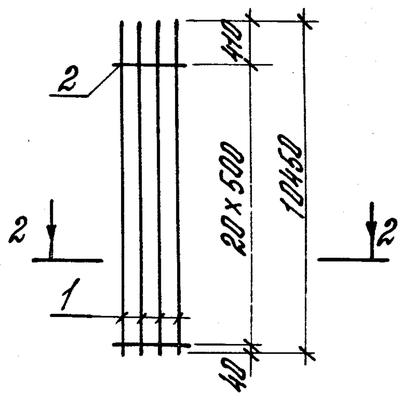

КР28-8

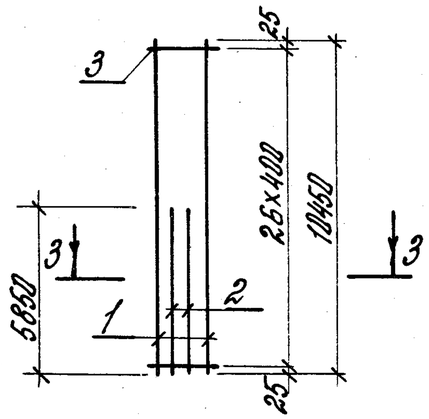

КР28-9;
КР28-10

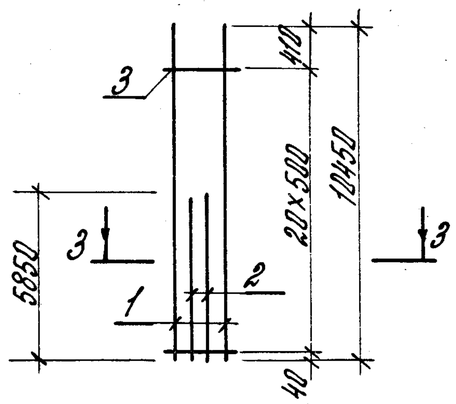

1-1

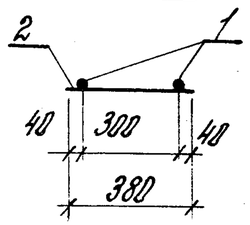

2-2

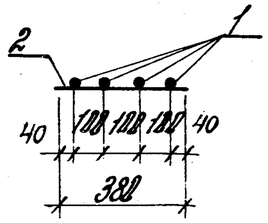

3-3

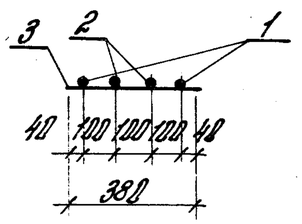

Марка каркаса	Поз.	Наименование	Кол.	Масса ед., кг	Общая масса, кг
КР28-1	1	ф 12 А III; ℓ=10450	2	9,28	19,2
	2	ф 3 Вр I; ℓ=380	26	0,021	
КР28-2	1	ф 22 А III; ℓ=10450	2	31,18	64,6
	2	ф 6 А I; ℓ=380	26	0,084	
КР28-3	1	ф 18 А III; ℓ=10450	4	20,88	85,3
	2	ф 5 Вр I; ℓ=380	30	0,059	
КР28-4	1	ф 20 А III; ℓ=10450	4	25,77	184,6
	2	ф 5 Вр I ℓ=380	26	0,059	
КР28-5	1	ф 22 А III; ℓ=10450	4	31,18	126,9
	2	ф 6 А I; ℓ=380	26	0,084	
КР28-6	1	ф 25 А III; ℓ=10450	4	40,13	163,7
	2	ф 8 А I; ℓ=380	21	0,150	
КР28-7	1	ф 28 А III; ℓ=10450	4	50,47	205,0
	2	ф 8 А I; ℓ=380	21	0,150	
КР28-8	1	ф 22 А III; ℓ=10450	2	31,18	99,6
	2	ф 22 А III; ℓ=5850	2	17,46	
	3	ф 6 А I; ℓ=380	27	0,084	
КР28-9	1	ф 25 А III; ℓ=10450	2	40,13	128,3
	2	ф 25 А III; ℓ=5850	2	22,46	
	3	ф 8 А I; ℓ=380	21	0,150	
КР28-10	1	ф 28 А III; ℓ=10450	2	50,47	150,7
	2	ф 28 А III; ℓ=5850	2	28,30	
	3	ф 8 А I; ℓ=380	21	0,150	

Арматура класса Вр-I – по ГОСТ 6727-80*,
А-I, А-III – по ГОСТ 5781-82*.

Рук. сект.	Розенблюм	
Гл. инж. пр.	Костанян	
Ст. инж.	Лемыш	
Ст. инж.	Хайтанна	
Провер.	Королева	

1.424.1-5.4/87-145

Каркас плоский КР28-1... КР28-10

Стадия	Лист	Листов
Р		1

ЦНИИПРОМЗДАНИЙ

КР29-1;
КР29-2;
КР29-3

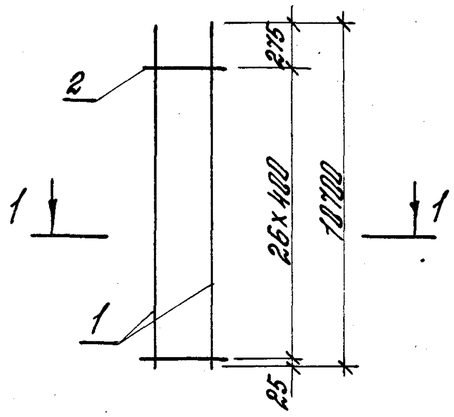

КР29-4

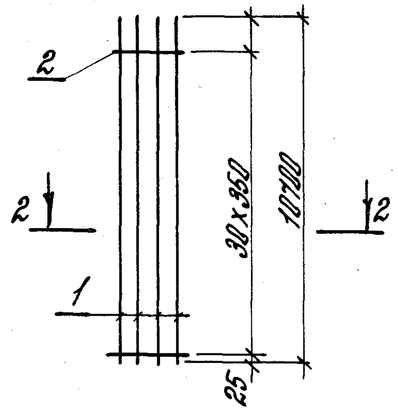

КР29-5;
КР29-6

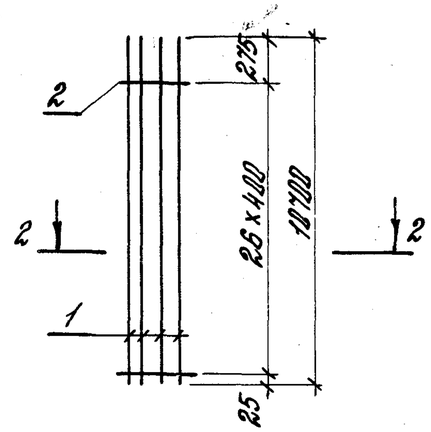

КР29-7

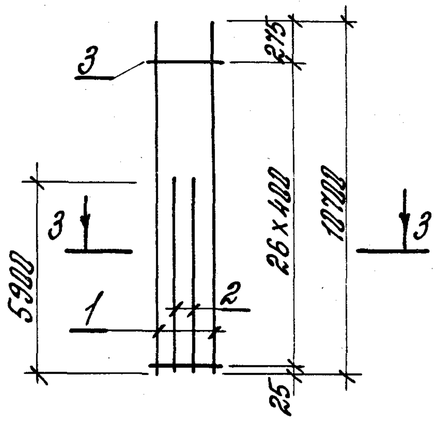

КР29-8

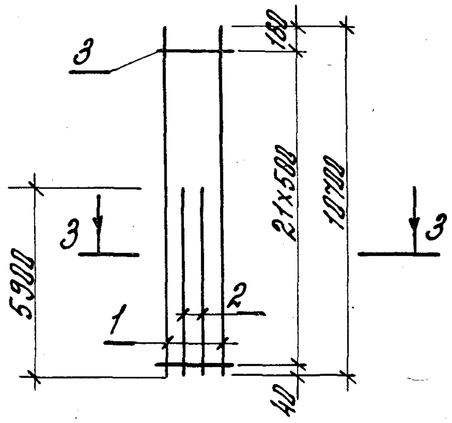

1-1

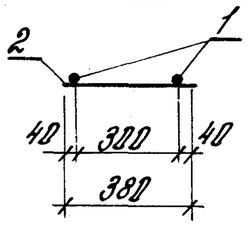

2-2

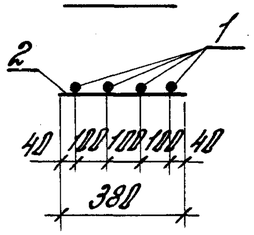

3-3

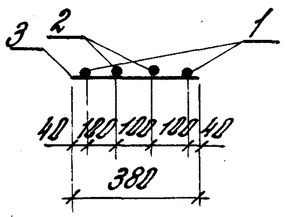

Марка каркаса	Поз.	Наименование	Кол.	Масса ед., кг	Общая масса, кг
КР29-1	1	ф 12 А III; ℓ=10700	2	9,5	19,6
	2	ф 3 Вр I; ℓ=380	27	0,021	
КР29-2	1	ф 20 А III; ℓ=10700	2	26,39	54,5
	2	ф 5 Вр I; ℓ=380	27	0,059	
КР29-3	1	ф 22 А III; ℓ=10700	2	31,93	66,1
	2	ф 6 А I; ℓ=380	27	0,084	
КР29-4	1	ф 18 А III; ℓ=10700	4	21,4	87,4
	2	ф 5 Вр I; ℓ=380	31	0,059	
КР29-5	1	ф 20 А III; ℓ=10700	4	26,39	107,2
	2	ф 5 Вр I; ℓ=380	27	0,059	
КР29-6	1	ф 22 А III; ℓ=10700	4	31,93	129,9
	2	ф 6 А I; ℓ=380	27	0,084	
КР29-7	1	ф 22 А III; ℓ=10700	2	31,93	101,3
	2	ф 22 А III; ℓ=5900	2	17,61	
	3	ф 6 А I; ℓ=380	27	0,084	
КР29-8	1	ф 25 А III; ℓ=10700	2	41,2	130,8
	2	ф 25 А III; ℓ=5900	2	22,72	
	3	ф 8 А I; ℓ=380	22	0,150	

Арматура класса Вр-I - по ГОСТ 6727-80*,
А-I, А-III - по ГОСТ 5781-82*.

Рук. сект.	Розенблюм		
Гл. инж. пр.	Колтонян		
Ст. инж.	Лемыш		
Ст. инж.	Хойтлина		
Провер.	Королева		

1.424.1-5.4/87-146

Каркас плоский КР29-1... КР29-8

Стадия	Лист	Листов
Р		1

ЦНИИПРОМЗДАНИЙ

Инв. № подл. | Подпись и дата | Взам. инв. №

КР30-1;
КР30-2

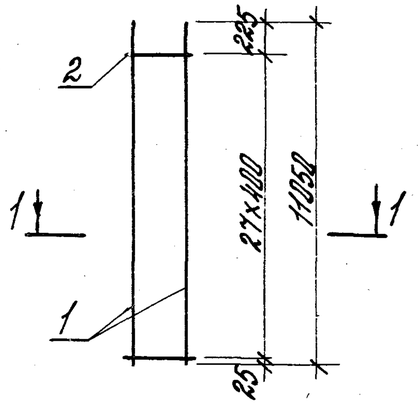

КР30-3

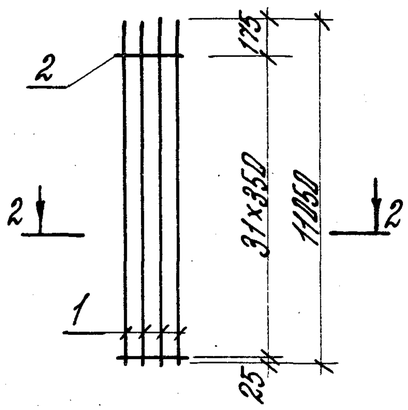

КР30-4;
КР30-5

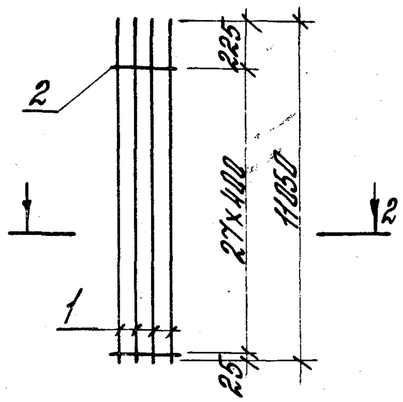

КР30-6;
КР30-7

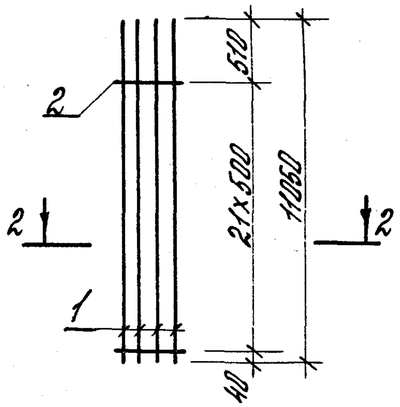

КР30-8

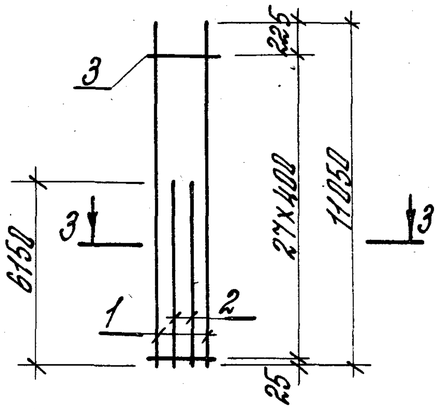

КР30-9;
КР30-10;
КР30-11

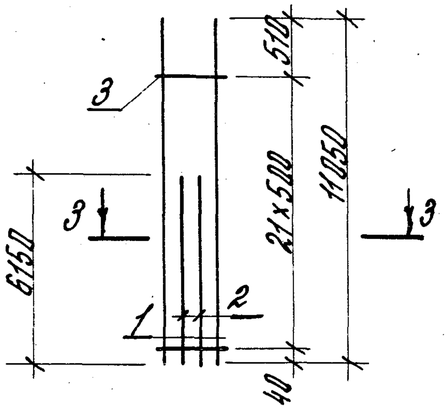

1-1

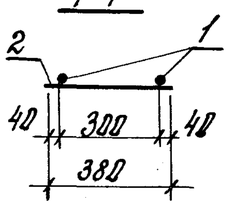

2-2

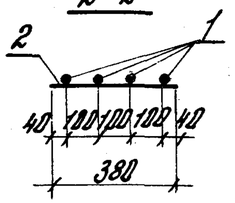

3-3

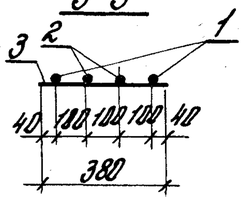

Марка каркаса	Поз.	Наименование	Кол.	Масса ед., кг	Общая масса, кг
КР30-1	1	ф 12 А III; ℓ= 11050	2	9,81	20,2
	2	ф 3 Вр I; ℓ= 380	28	0,021	
КР30-2	1	ф 22 А III; ℓ= 11050	2	32,97	68,3
	2	ф 6 А I; ℓ= 380	28	0,084	
КР30-3	1	ф 18 А III; ℓ= 11050	4	22,08	90,2
	2	ф 5 Вр I; ℓ= 380	32	0,059	
КР30-4	1	ф 20 А III; ℓ= 11050	4	27,25	110,7
	2	ф 5 Вр I; ℓ= 380	28	0,059	
КР30-5	1	ф 22 А III; ℓ= 11050	4	32,97	134,3
	2	ф 6 А I; ℓ= 380	28	0,084	
КР30-6	1	ф 25 А III; ℓ= 11050	4	42,50	173,0
	2	ф 8 А I; ℓ= 380	22	0,150	
КР30-7	1	ф 28 А III; ℓ= 11050	4	53,37	216,8
	2	ф 8 А I; ℓ= 380	22	0,150	
КР30-8	1	ф 22 А III; ℓ= 11050	2	32,97	105,0
	2	ф 22 А III; ℓ= 6150	2	18,35	
	3	ф 6 А I; ℓ= 380	28	0,084	
КР30-9	1	ф 25 А III; ℓ= 11850	2	42,40	135,4
	2	ф 25 А III; ℓ= 6150	2	23,62	
	3	ф 8 А I; ℓ= 380	22	0,150	
КР30-10	1	ф 28 А III; ℓ= 11050	2	53,37	169,5
	2	ф 28 А III; ℓ= 6150	2	29,71	
	3	ф 8 А I; ℓ= 380	22	0,150	
КР30-11	1	ф 32 А III; ℓ= 11050	2	69,73	220,4
	2	ф 32 А III; ℓ= 6150	2	38,8	
	3	ф 8 А I; ℓ= 380	22	0,150	

Арматура класса Вр-I - по ГОСТ 6727-80*;
А-I, А-III - по ГОСТ 5781-82*.

Рук. сект.	Розенблюм		1.424.1 - 5.4/87-147
Гл. инж. пр.	Картонян		
Ст. инж.	Летыш		Каркас плоский КР30-1 ... КР30-11
Ст. инж.	Хойтлина		Стадия: Р; Лист: ; Листов: 1
Провер.	Королева		ЦНИИПРОМЗДАНИЙ

Инв. N подл. | Подпись и дата | Взам. инв. N

23000-05 20

Формат А3

КР31-1;
КР31-2;
КР31-3

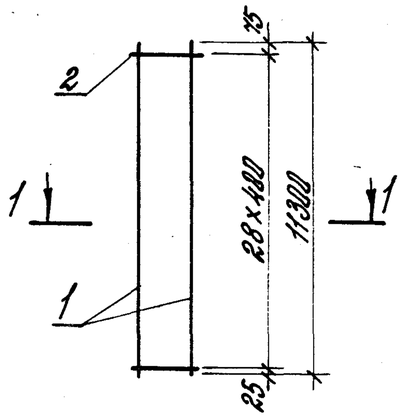

КР31-4

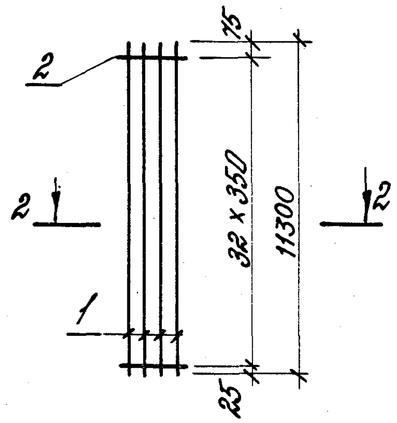

КР31-5;
КР31-6

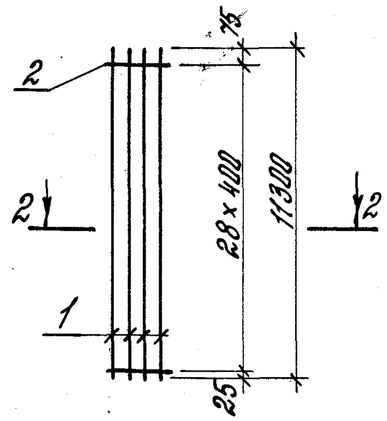

КР31-7;
КР31-8

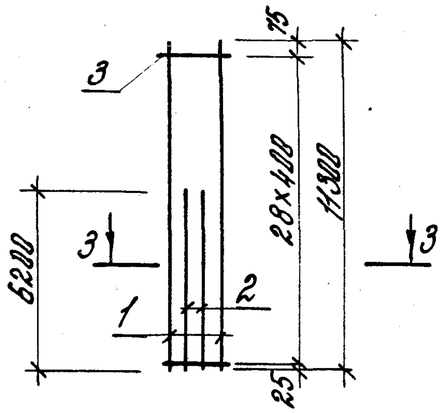

КР31-9

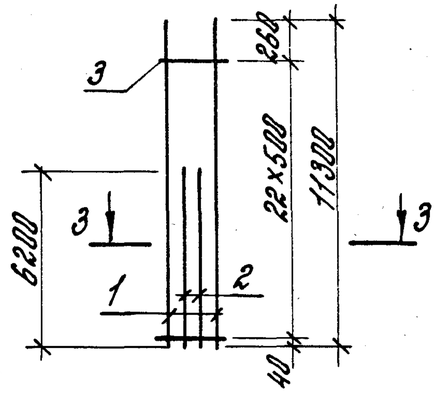

1-1

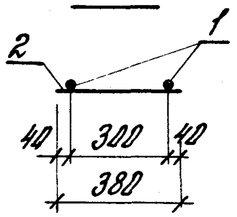

2-2

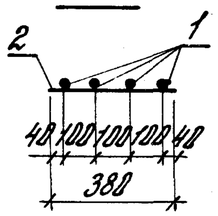

3-3

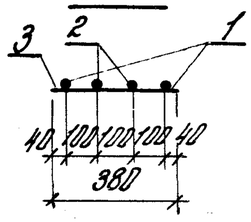

Марка каркаса	Поз.	Наименование	Кол.	Масса ед., кг	Общая масса, кг
КР31-1	1	ф12 А III; ℓ=11300	2	10,03	20,7
	2	ф3 Вр I; ℓ=380	29	0,021	
КР31-2	1	ф20 А III; ℓ=11300	2	27,87	57,5
	2	ф5 Вр I; ℓ=380	29	0,059	
КР31-3	1	ф22 А III; ℓ=11380	2	33,72	69,9
	2	ф6 А I; ℓ=380	29	0,084	
КР31-4	1	ф18 А III; ℓ=11300	4	22,58	92,3
	2	ф5 Вр I; ℓ=380	33	0,059	
КР31-5	1	ф20 А III; ℓ=11300	4	27,87	113,2
	2	ф5 Вр I; ℓ=380	29	0,059	
КР31-6	1	ф22 А III; ℓ=11300	4	33,72	137,3
	2	ф6 А I; ℓ=380	29	0,084	
КР31-7	1	ф20 А III; ℓ=11300	2	27,87	88,1
	2	ф20 А III; ℓ=6200	2	15,29	
	3	ф5 Вр I; ℓ=380	29	0,059	
КР31-8	1	ф22 А III; ℓ=11300	2	33,72	106,9
	2	ф22 А III; ℓ=6200	2	18,50	
	3	ф6 А I; ℓ=380	29	0,084	
КР31-9	1	ф25 А III; ℓ=11300	2	43,39	137,9
	2	ф25 А III; ℓ=6200	2	23,81	
	3	ф8 А I; ℓ=380	23	0,150	

Арматура класса Вр-I – по ГОСТ 6727-80*,
А-I, А-III – по ГОСТ 5781-82*.

Рук. сект.	Розенблюм	
Гл. инж. пр.	Костанян	
Ст. инж.	Лемыш	
Ст. инж.	Хайтлина	
Провер.	Корлева	

1.424.1-5.4/87-148

Каркас плоский КР31-1 .... КР31-9

Стадия	Лист	Листов
Р		1

ЦНИИПРОМЗДАНИЙ

Инв. № подл. | Подпись и дата | Взам. инв. №

КР32-1;
КР32-2

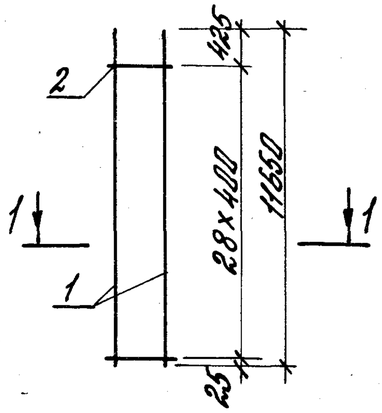

КР32-3

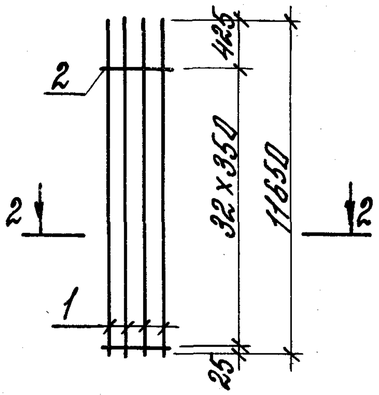

КР32-4;
КР32-5

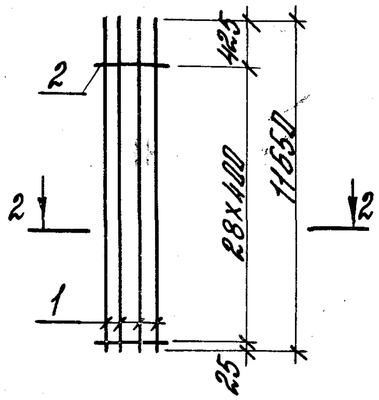

КР32-6;
КР32-7;
КР32-8

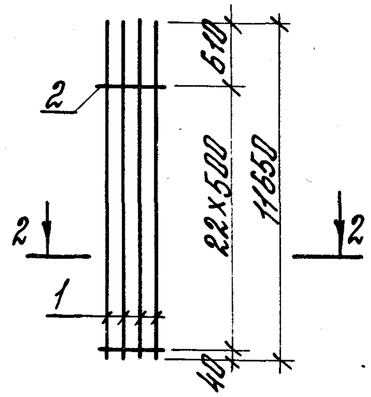

КР32-9

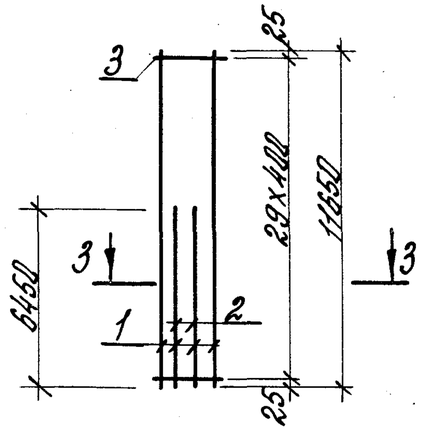

КР32-10;
КР32-11;
КР32-12

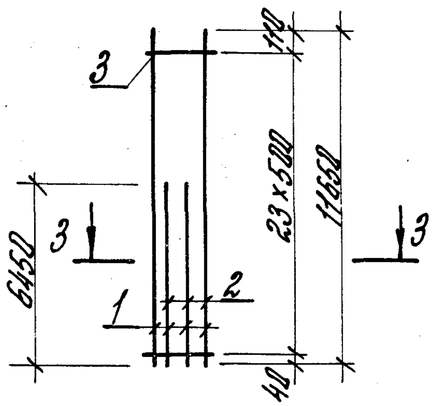

1-1

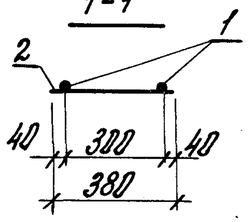

2-2

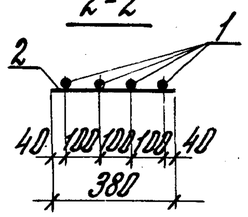

3-3

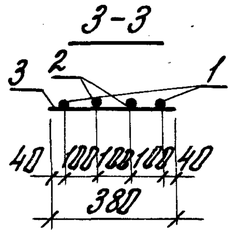

Марка каркаса	Поз.	Наименование	Кол.	Масса ед., кг	Общая масса, кг
КР32-1	1	ф 12 А III; ℓ=11650	2	10,35	21,3
	2	ф 3 Вр I; ℓ=380	29	0,021	
КР32-2	1	ф 22 А III; ℓ=11650	2	34,76	72,0
	2	ф 6 А I; ℓ=380	29	0,084	
КР32-3	1	ф 18 А III; ℓ=11650	4	23,28	95,1
	2	ф 5 Вр I; ℓ=380	33	0,059	
КР32-4	1	ф 20 А III; ℓ=11650	4	28,73	116,6
	2	ф 5 Вр I; ℓ=380	29	0,059	
КР32-5	1	ф 22 А III; ℓ=11650	4	34,76	141,5
	2	ф 6 А I; ℓ=380	29	0,084	
КР32-6	1	ф 25 А III; ℓ=11650	4	44,74	182,4
	2	ф 8 А I; ℓ=380	23	0,150	
КР32-7	1	ф 28 А III; ℓ=11650	4	56,27	228,6
	2	ф 8 А I; ℓ=380	23	0,150	
КР32-8	1	ф 32 А III; ℓ=11650	4	71,51	297,5
	2	ф 8 А I; ℓ=380	23	0,150	
КР32-9	1	ф 22 А III; ℓ=11650	2	34,76	110,6
	2	ф 22 А III; ℓ=6450	2	19,25	
	3	ф 6 А I; ℓ=380	30	0,084	
КР32-10	1	ф 25 А III; ℓ=11650	2	44,74	142,6
	2	ф 25 А III; ℓ=6450	2	24,77	
	3	ф 8 А I; ℓ=380	24	0,150	
КР32-11	1	ф 28 А III; ℓ=11650	2	56,27	178,4
	2	ф 28 А III; ℓ=6450	2	31,15	
	3	ф 8 А I; ℓ=380	24	0,150	
КР32-12	1	ф 32 А III; ℓ=11650	2	71,51	232,0
	2	ф 32 А III; ℓ=6450	2	40,7	
	3	ф 8 А I; ℓ=380	24	0,150	

Арматура класса Вр-I – по ГОСТ 6727-80.*
А-I, А-III – по ГОСТ 5781-82*.

Рук. сект.	Розенблюм	
Гл. инж.	Костанян	
Ст. инж.	Лемыш	
Ст. инж.	Хайталина	
Провер.	Королева	

1.424.1 – 5.4/87-149

Каркас плоский КР32-1... КР32-12

Стадия	Лист	Листов
Р		1

ЦНИИПРОМЗДАНИЙ

Инв. N-1000 | Подпись и дата | Взам. инв. N

КР 33 – 1;
КР 33 – 2;
КР 33 – 3

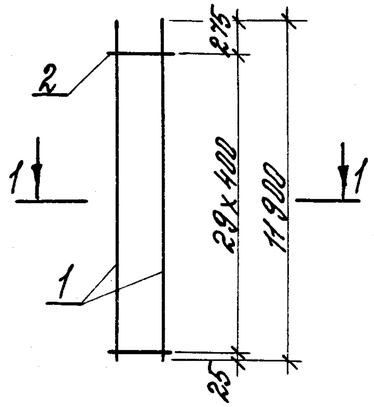

КР 33 – 4

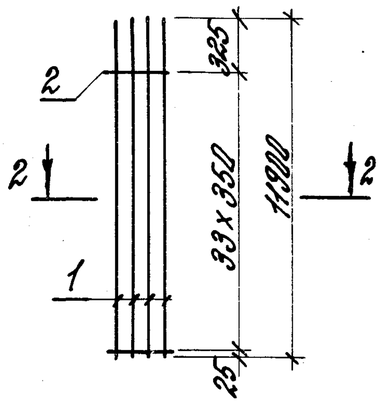

КР 33 – 5;
КР 33 – 6

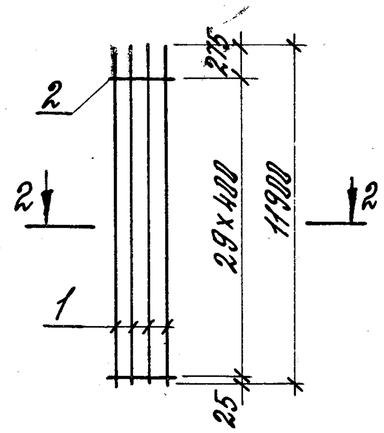

КР 33 – 7;
КР 33 – 8

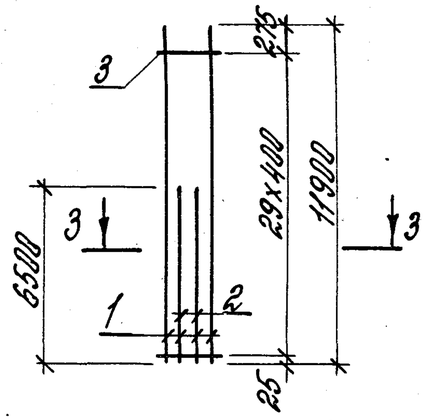

КР 33 – 9

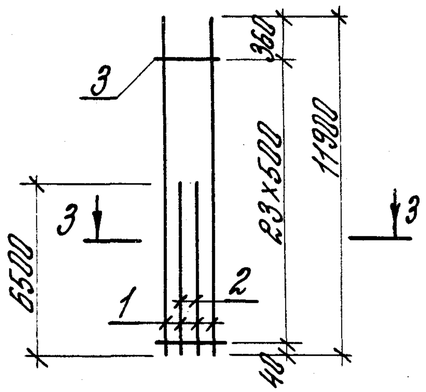

1-1

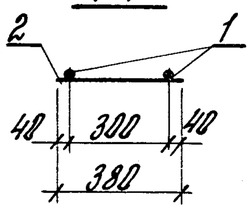

2-2

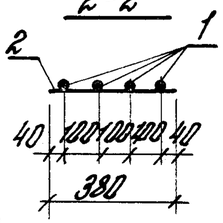

3-3

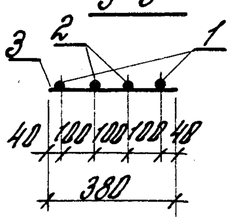

Марка каркаса	Поз.	Наименование	Кол.	Масса ед., кг	Общая масса, кг
КР33-1	1	ф 12 А III; ℓ=11900	2	10,57	21,7
	2	ф 3 Вр I; ℓ=380	30	0,021	
КР33-2	1	ф 20 А III; ℓ=11900	2	29,35	60,5
	2	ф 5 Вр I; ℓ=380	30	0,059	
КР33-3	1	ф 22 А III; ℓ=11900	2	35,51	73,4
	2	ф 6 А I; ℓ=380	30	0,084	
КР33-4	1	ф 18 А III; ℓ=11900	4	23,78	97,1
	2	ф 5 Вр I; ℓ=380	34	0,059	
КР33-5	1	ф 20 А III; ℓ=11900	4	29,35	119,2
	2	ф 5 Вр I; ℓ=380	30	0,059	
КР33-6	1	ф 22 А III; ℓ=11900	4	35,51	144,5
	2	ф 6 А I; ℓ=380	30	0,084	
КР33-7	1	ф 20 А III; ℓ=11900	2	29,35	92,5
	2	ф 20 А III; ℓ=6500	2	16,03	
	3	ф 5 Вр I; ℓ=380	30	0,059	
КР33-8	1	ф 22 А III; ℓ=11900	2	35,51	112,4
	2	ф 22 А III; ℓ=6500	2	19,40	
	3	ф 6 А I; ℓ=380	30	0,084	
КР33-9	1	ф 25 А III; ℓ=11900	2	45,70	144,9
	2	ф 25 А III; ℓ=6500	2	24,96	
	3	ф 8 А I; ℓ=380	24	0,150	

Арматура класса Вр-I – по ГОСТ 6727-80,*
А-I, А-III – по ГОСТ 5781-82*.

Рук. сект.	Розенблюм		
Гл. инж.	Костанян		
Ст. инж.	Лемыш		
Ст. инж.	Хайтлина		
Провер.	Королева		

1.424.1-5.4/87-150

Каркас плоский
КР 33-1 ... КР33-9

Стадия	Лист	Листов
Р		1

ЦНИИПРОМЗДАНИЙ

Инв. № подл. | Подпись и дата | Взам. инв. №

КР40-1; КР40-2

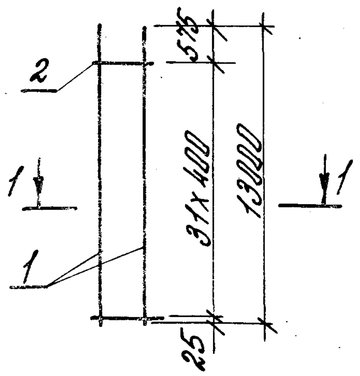

КР40-3

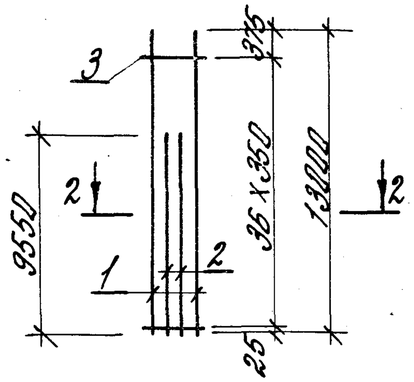

КР40-4

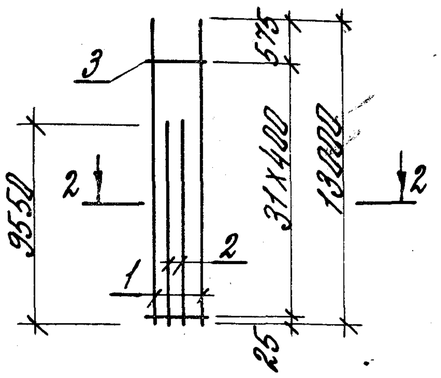

КР40-5

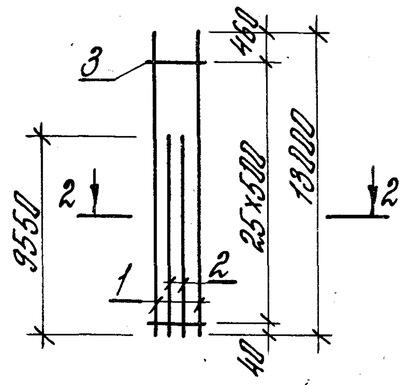

КР40-6

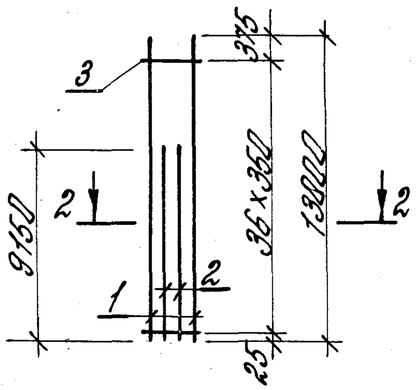

КР40-7; КР40-8

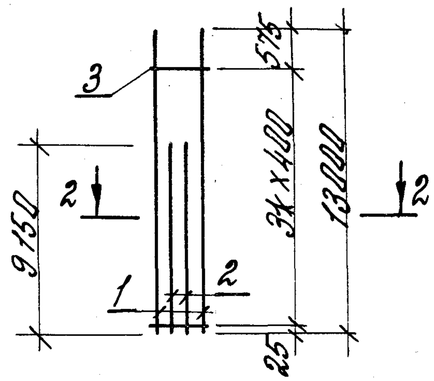

КР40-9

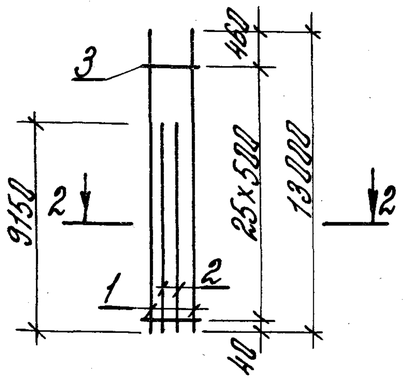

1-1

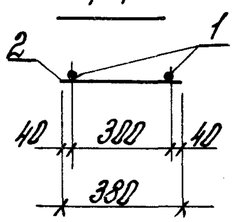

2-2

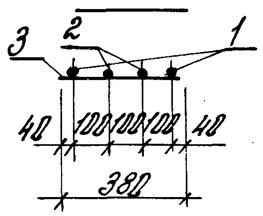

Марка каркаса	Поз.	Наименование	Кол.	Масса ед., кг	Общая масса, кг
КР40-1	1	ф20 А III; l=13000	2	32,06	66,0
	2	ф5 Вр I; l=380	32	0,059	
КР40-2	1	ф22 А III; l=13000	2	38,79	80,3
	2	ф6 А I l=380	32	0,084	
КР40-3	1	ф18 А III; l=13000	2	25,97	92,1
	2	ф18 А III; l=9550	2	19,08	
	3	ф5 Вр I; l=380	37	0,059	
КР40-4	1	ф20 А III; l=13000	2	32,06	113,1
	2	ф20 А III; l=9550	2	23,55	
	3	ф5 Вр I; l=380	32	0,059	
КР40-5	1	ф25 А III; l=13000	2	49,92	177,1
	2	ф25 А III; l=9550	2	36,67	
	3	ф8 А I; l=380	26	0,150	
КР40-6	1	ф18 А III; l=13000	2	25,97	90,7
	2	ф18 А III; l=9150	2	18,28	
	3	ф5 Вр I; l=380	37	0,059	
КР40-7	1	ф20 А III; l=13000	2	32,06	111,1
	2	ф20 А III; l=9150	2	22,56	
	3	ф5 Вр I; l=380	32	0,059	
КР40-8	1	ф22 А III; l=13000	2	38,79	134,9
	2	ф22 А III; l=9150	2	27,30	
	3	ф6 А I; l=380	32	0,084	
КР40-9	1	ф25 А III; l=13000	2	49,92	173,9
	2	ф25 А III; l=9150	2	35,10	
	3	ф8 А I; l=380	26	0,150	

Арматура класса Вр-I – по ГОСТ 6727-80,*
А-I и А-III – по ГОСТ 5781-82*.

Рук. сект.	Розенблюм		
Гл. инж.	Костоян		
Ст. инж.	Лемыш		
Ст. инж.	Хайтлина		
Провер.	Королева		

1.424.1-5.4/87-151

Каркас плоский КР40-1... КР40-9

Стадия	Лист	Листов
Р		1

ЦНИИПРОМЗДАНИЙ

Инв. № подл. | Подпись и дата | Взам. инв. №

КР40-10

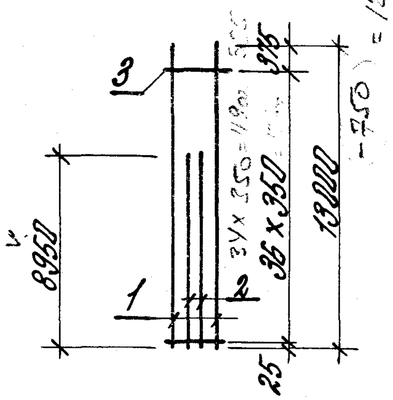

КР40-11;
КР40-12

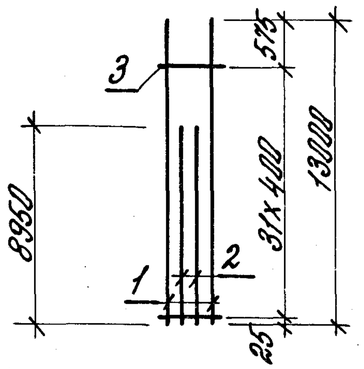

КР40-13

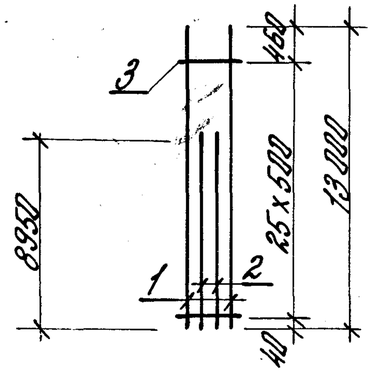

КР40-14

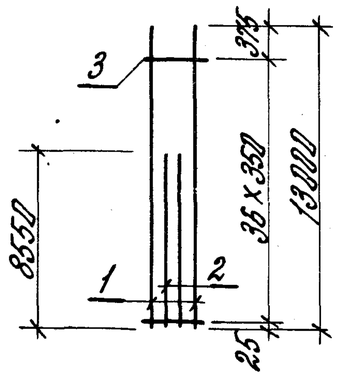

КР40-15;
КР40-16

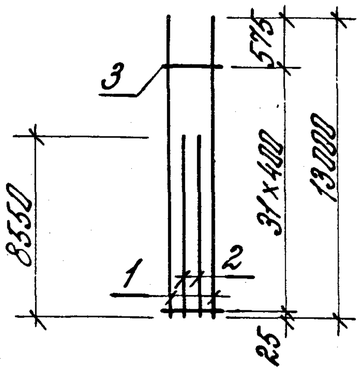

КР40-17;
КР40-18

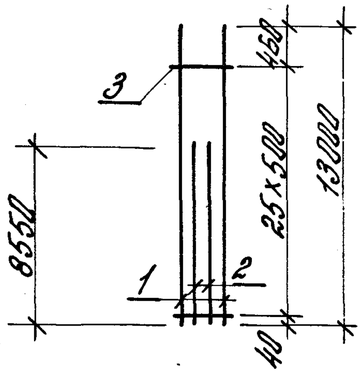

1-1

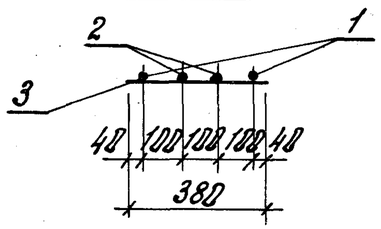

Марка каркаса	Поз.	Наименование		Кол.	Масса ед., кг	Общая масса, кг
КР40-10	1	ф18 А III;	ℓ=13000	2	25,97	89,9
	2	ф18 А III;	ℓ=8950	2	17,88	
	3	ф5 Вр I;	ℓ=380	37	0,059	
КР40-11	1	ф20 А III;	ℓ=13000	2	32,06	110,2
	2	ф20 А III;	ℓ=8950	2	22,07	
	3	ф5 Вр I;	ℓ=380	32	0,059	
КР40-12	1	ф22 А III;	ℓ=13000	2	38,79	133,7
	2	ф22 А III;	ℓ=8950	2	26,70	
	3	ф6 А I;	ℓ=380	32	0,084	
КР40-13	1	ф25 А III;	ℓ=13000	2	49,92	172,5
	2	ф25 А III;	ℓ=8950	2	34,37	
	3	ф8 А I;	ℓ=380	26	0,150	
КР40-14	1	ф18 А III;	ℓ=13000	2	25,97	88,3
	2	ф18 А III;	ℓ=8550	2	17,08	
	3	ф5 Вр I;	ℓ=380	37	0,059	
КР40-15	1	ф20 А III	ℓ=13000	2	32,06	108,2
	2	ф20 А III	ℓ=8550	2	21,08	
	3	ф5 Вр I;	ℓ=380	32	0,059	
КР40-16	1	ф22 А III;	ℓ=13000	2	38,79	131,3
	2	ф22 А III;	ℓ=8550	2	25,50	
	3	ф6 А I;	ℓ=380	32	0,084	
КР40-17	1	ф25 А III;	ℓ=13000	2	49,92	169,4
	2	ф25 А III;	ℓ=8550	2	32,83	
	3	ф8 А I;	ℓ=380	26	0,150	
КР40-18	1	ф28 А III;	ℓ=13000	2	62,79	212,1
	2	ф28 А III;	ℓ=8550	2	41,30	
	3	ф8 А I;	ℓ=380	26	0,150	

Арматура класса Вр-I - по ГОСТ 6727-80*, А-I и А-III - по ГОСТ 5781-82*.

Рук. сект.	Розенблюм	
Гл. инж.	Костанян	
Ст. инж.	Лемыш	
Ст. инж.	Хайтлина	
Провер.	Королева	

1.424.1-5.4/87-152

Каркас плоский КР40-10... КР40-18

Стадия	Лист	Листов
Р		1

ЦНИИПРОМЗДАНИЙ

Инв. № подл. | Подпись и дата | Взам. инв. №

КР40-19;
КР40-20

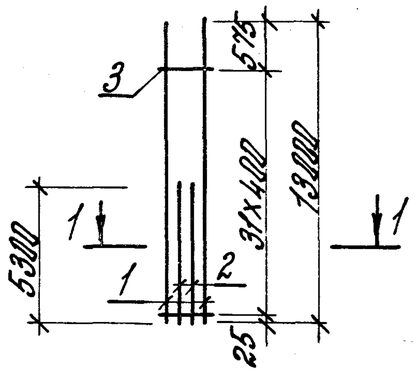

КР40-21

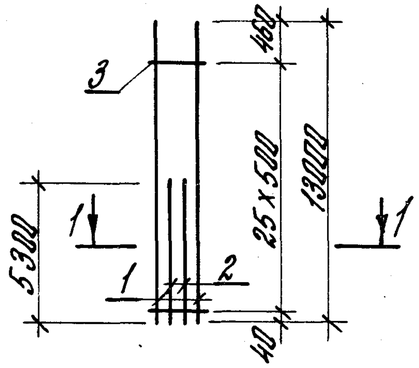

КР40-22

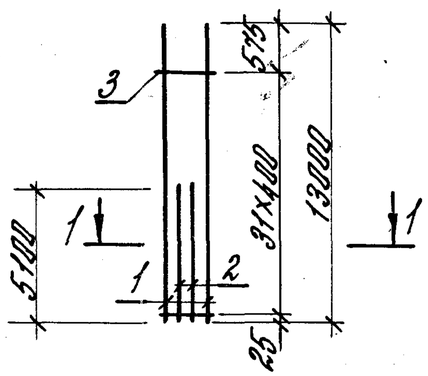

КР40-23;
КР40-24

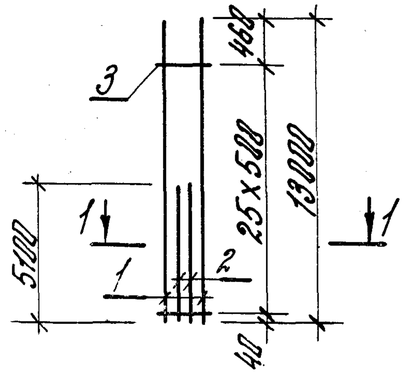

КР40-25

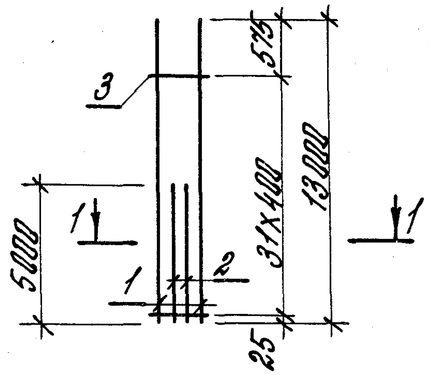

1-1

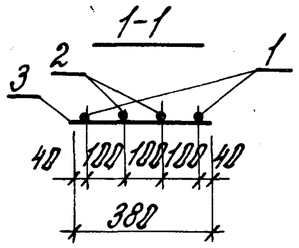

Марка каркаса	Поз.	Наименование	Кол.	Масса ед., кг	Общая масса, кг
КР40-19	1	ф20 А III; ℓ=13000	2	32,06	92,2
	2	ф20 А III; ℓ=5300	2	13,07	
	3	ф5 Вр I; ℓ=380	32	0,059	
КР40-20	1	ф22 А III; ℓ=13000	2	38,79	111,9
	2	ф22 А III; ℓ=5300	2	15,82	
	3	ф6 А I; ℓ=380	32	0,084	
КР40-21	1	ф25 А III; ℓ=13000	2	49,92	144,5
	2	ф25 А III; ℓ=5300	2	20,35	
	3	ф8 А I; ℓ=380	26	0,150	
КР40-22	1	ф22 А III; ℓ=13000	2	38,79	110,7
	2	ф22 А III; ℓ=5100	2	15,22	
	3	ф6 А I; ℓ=380	32	0,084	
КР40-23	1	ф25 А III; ℓ=13000	2	49,92	142,9
	2	ф25 А III; ℓ=5100	2	19,59	
	3	ф8 А I; ℓ=380	26	0,150	
КР40-24	1	ф28 А III; ℓ=13000	2	62,79	178,8
	2	ф28 А III; ℓ=5100	2	24,63	
	3	ф8 А I; ℓ=380	26	0,150	
КР40-25	1	ф20 А III; ℓ=13000	2	32,06	90,7
	2	ф20 А III; ℓ=5000	2	12,33	
	3	ф5 Вр I; ℓ=380	32	0,059	

Арматура класса Вр-I – по ГОСТ 6727-80*,
А-I и А-III – по ГОСТ 5781-82*.

Рук. сект.	Розенблюм		
Гл. инж.	Костанян		
Ст. инж.	Летыш		
Ст. инж.	Хайтлина		
Провер.	Королева		

1.424.1-5.4/87-153

Каркас плоский КР40-19... КР40-25

Стадия	Лист	Листов
Р		1

ЦНИИПРОМЗДАНИЙ

КР 40-26

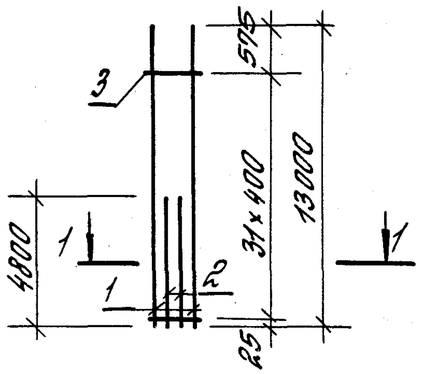

КР 40-27;
КР 40-28

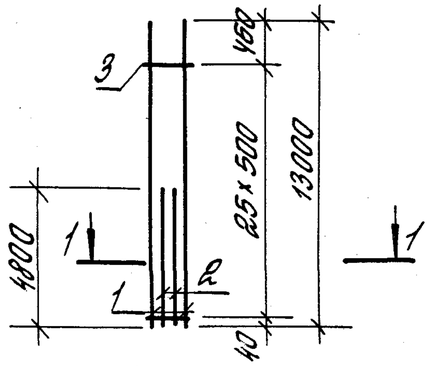

1-1

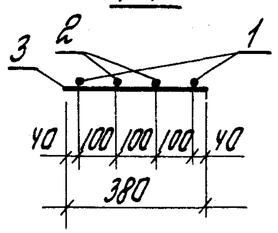

Марка каркаса	Поз.	Наименование	Кол.	Масса ед., кг	Общая масса, кг
КР40-26	1	ф22 AIII; l= 13000	2	38,79	108,9
	2	ф22 AIII; l= 4800	2	14,33	
	3	ф6 AI; l= 380	32	0,084	
КР40-27	1	ф25 AIII; l= 13000	2	49,92	140,6
	2	ф25 AIII; l= 4800	2	18,40	
	3	ф8 AI; l= 380	26	0,150	
КР40-28	1	ф28 AIII; l= 13000	2	62,79	175,9
	2	ф28 AIII; l= 4800	2	23,20	
	3	ф8 AI; l= 380	26	0,150	

Арматура класса Вр-I - по ГОСТ 6727-80*, A-I и A-III - по ГОСТ 5781-82*.

Инв. № подл. | Подпись и дата | Взам. инв. №

Рук. сект.	Розенблют		
Гл. инж. пр.	Костанян		
Ст. инж.	Летыч		
Ст. инж.	Хайтлина		
Проверил	Королева		

1.424.1-5.4/87-154

Каркас плоский КР40-26 ... КР40-28

Стадия	Лист	Листов
Р		1

ЦНИИПРОМЗДАНИЙ

Формат А4

КР41-1;
КР41-2

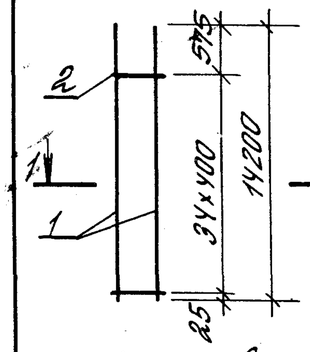

КР41-3

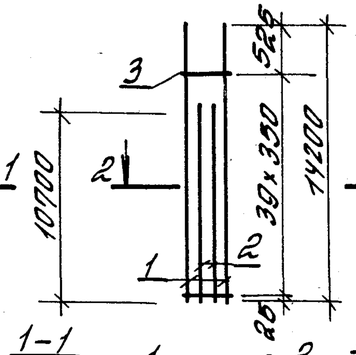

КР41-4;
КР41-5

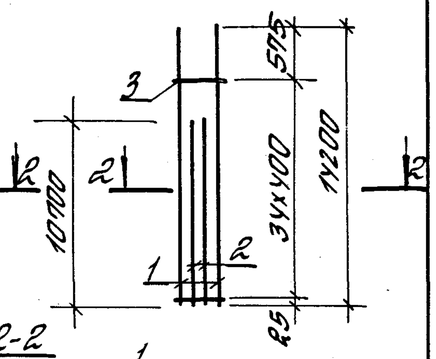

1-1

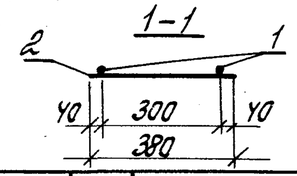

2-2

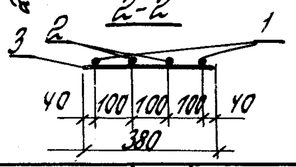

Марка каркаса	Поз.	Наименование	Кол.	Масса ед., кг	Общая масса, кг
КР41-1	1	ф20 AIII; l= 14200	2	35,02	72,1
	2	ф5 ВрI; l= 380	35	0,059	
КР41-2	1	ф22 AIII; l= 14200	2	42,37	87,7
	2	ф6 AI; l= 380	35	0,084	
КР41-3	1	ф18 AIII; l= 14200	2	28,37	101,9
	2	ф18 AIII; l= 10700	2	21,38	
	3	ф5 ВрI; l= 380	40	0,059	
КР41-4	1	ф20 AIII; l= 14200	2	35,02	124,9
	2	ф20 AIII; l= 10700	2	26,39	
	3	ф5 ВрI; l= 380	35	0,059	
КР41-5	1	ф22 AIII; l= 14200	2	42,37	151,5
	2	ф22 AIII; l= 10700	2	31,93	
	3	ф6 AI; l= 380	35	0,084	

Арматура класса Вр-I - по ГОСТ 6727-80*, A-I и A-III - по ГОСТ 5781-82*.

Инв. № подл. | Подпись и дата | Взам. инв. №

Рук. сект.	Розенблют		
Гл. инж. пр.	Костанян		
Ст. инж.	Летыч		
Ст. инж.	Хайтлина		
Проверил	Королева		

1.424.1-5.4/87-155

Каркас плоский КР41-1 ... КР41-5

Стадия	Лист	Листов
Р		1

ЦНИИПРОМЗДАНИЙ

КР41-6

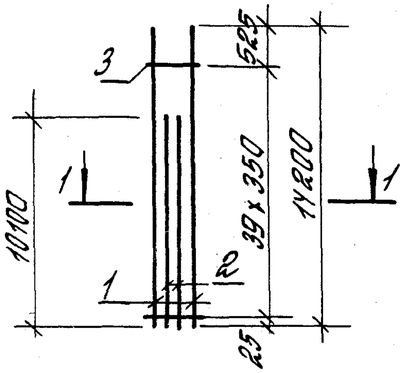

КР41-7;
КР41-8

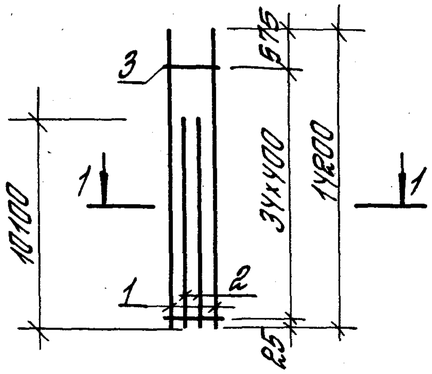

КР41-9

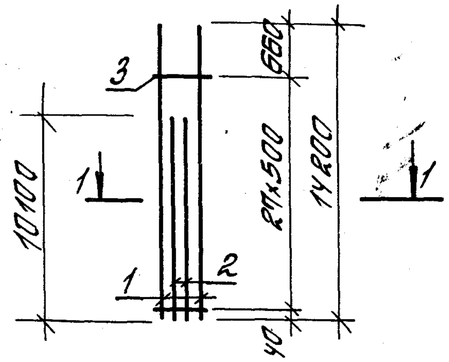

КР41-10

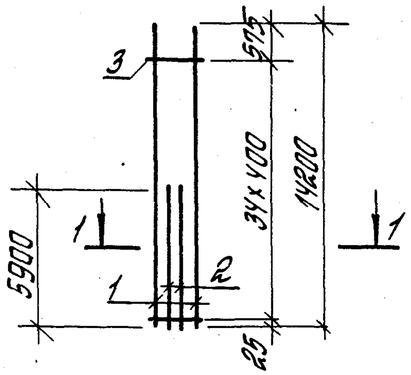

КР41-11

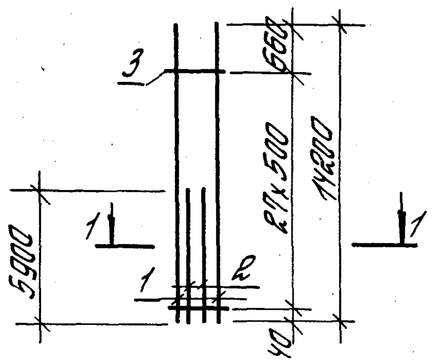

КР41-12

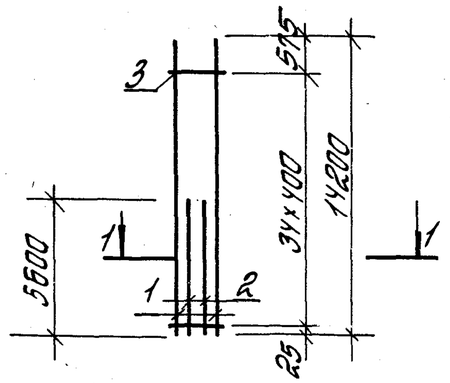

КР41-13

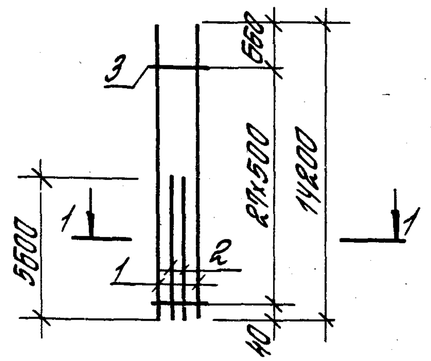

1-1

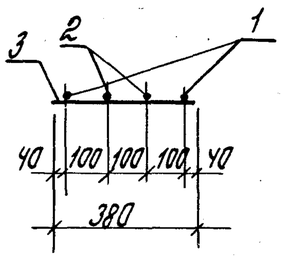

Марка каркаса	Поз.	Наименование	Кол.	Масса ед., кг	Общая масса, кг
КР41-6	1	ф 18 AIII; l= 14200	2	28.37	99.5
	2	ф 18 AIII; l= 10100	2	20.18	
	3	ф 5 BpI; l= 380	40	0.059	
КР41-7	1	ф 20 AIII; l= 14200	2	35.02	121.9
	2	ф 20 AIII; l= 10100	2	24.91	
	3	ф 5 BpI; l= 380	35	0.059	
КР41-8	1	ф 22 AIII; l= 14200	2	42.37	148.1
	2	ф 22 AIII; l= 10100	2	30.14	
	3	ф 6 AI; l= 380	35	0.084	
КР41-9	1	ф 25 AIII; l= 14200	2	54.53	190.8
	2	ф 25 AIII; l= 10100	2	38.78	
	3	ф 8 AI; l= 380	28	0.150	
КР41-10	1	ф 22 AIII; l= 14200	2	42.37	122.9
	2	ф 22 AIII; l= 5900	2	17.60	
	3	ф 6 AI; l= 380	35	0.084	
КР41-11	1	ф 25 AIII; l= 14200	2	54.53	158.6
	2	ф 25 AIII; l= 5900	2	22.66	
	3	ф 8 AI; l= 380	28	0.150	
КР41-12	1	ф 22 AIII; l= 14200	2	42.37	121.1
	2	ф 22 AIII; l= 5600	2	16.70	
	3	ф 6 AI; l= 380	35	0.084	
КР41-13	1	ф 25 AIII; l= 14200	2	54.53	156.3
	2	ф 25 AIII; l= 5600	2	21.51	
	3	ф 8 AI; l= 380	28	0.150	

Арматура класса Вр-I – по ГОСТ 6727-80*,
A-I и A-III – по ГОСТ 5781-82*.

Рук.сект.	Розенблюм		1.424.1-5.4/87-156
Гл.инж.пр.	Костяная		Каркас плоский КР41-6 ... КР41-13
Ст.инж.	Лемаш		Стадия: Р; Лист; Листов: 1
Ст.инж.	Хайтлина		ЦНИИПРОМЗДАНИЙ
Проверил	Королева		

КР42-1

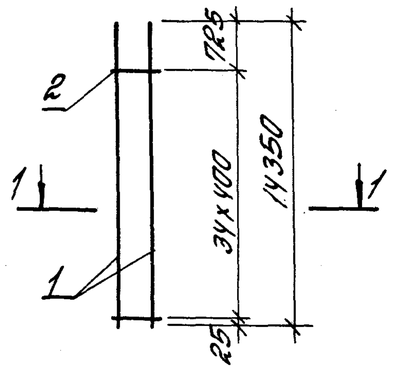

КР42-3;
КР42-4

КР42-2

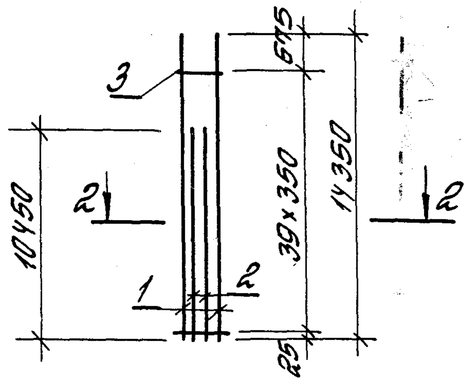

КР42-5;
КР42-6

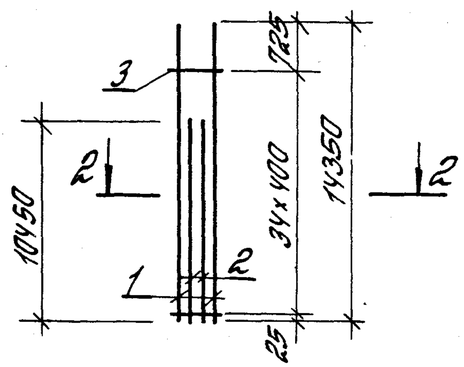

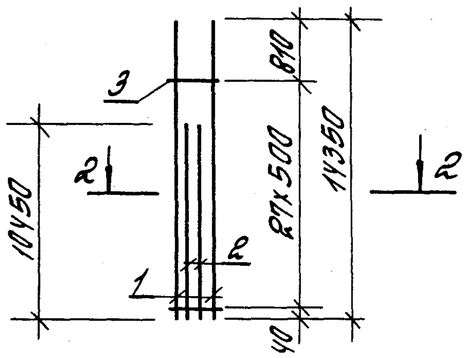

1-1

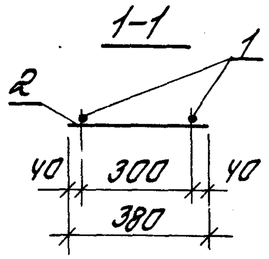

2-2

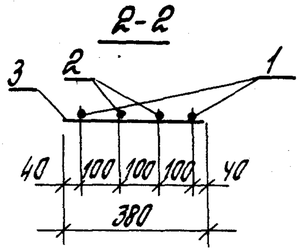

Марка каркаса	Поз.	Наименование	Кол.	Масса ед., кг	Общая масса кг
КР42-1	1	ф22 AIII; l= 14350	2	42.82	88.6
	2	ф6 AI; l= 380	35	0.084	
КР42-2	1	ф18 AIII; l= 14350	2	28.70	101.6
	2	ф18 AIII; l= 10450	2	20.88	
	3	ф5 BpI; l= 380	40	0.059	
КР42-3	1	ф20 AIII; l= 14350	2	35.39	124.4
	2	ф20 AIII; l= 10450	2	25.77	
	3	ф5 BpI; l= 380	35	0.059	
КР42-4	1	ф22 AIII; l= 14350	2	42.82	150.9
	2	ф22 AIII; l= 10450	2	31.18	
	3	ф6 AI; l= 380	35	0.084	
КР42-5	1	ф25 AIII; l= 14350	2	55.10	194.7
	2	ф25 AIII; l= 10450	2	40.13	
	3	ф8 AI; l= 380	28	0.150	
КР42-6	1	ф28 AIII; l= 14350	2	69.31	243.7
	2	ф28 AIII; l= 10450	2	50.47	
	3	ф8 AI; l= 380	28	0.150	

Арматура класса Вр-I - по ГОСТ 6727-80,*
A-I и A-III - по ГОСТ 5781-82*.

Рук. сект.	Розенблюм	
Гл. инж. пр.	Костанян	
Ст. инж.	Летыш	
Ст. инж.	Хабтлина	
Проверил	Королева	

1.424.1-5.4/87-157

Каркас плоский КР42-1 ... КР42-6

Стадия	Лист	Листов
Р		1

ЦНИИПРОМЗДАНИЙ

Инв. № подл. | Подпись и дата | Взам. инв. №

КР42-7

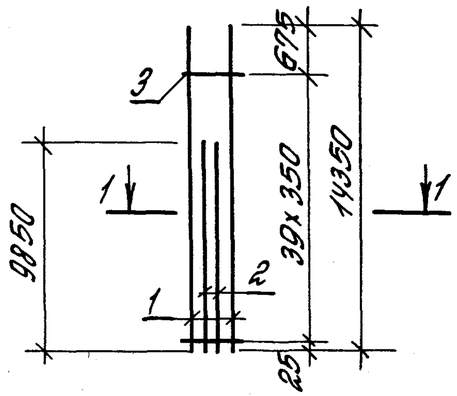

КР42-8;
КР42-9

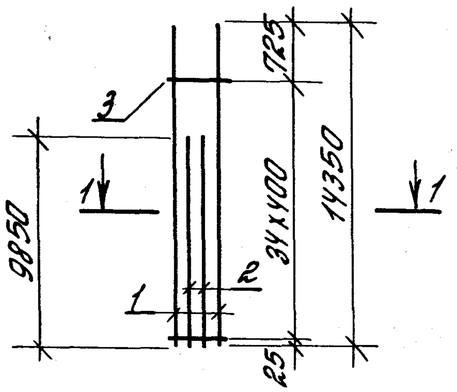

КР42-10;
КР42-11

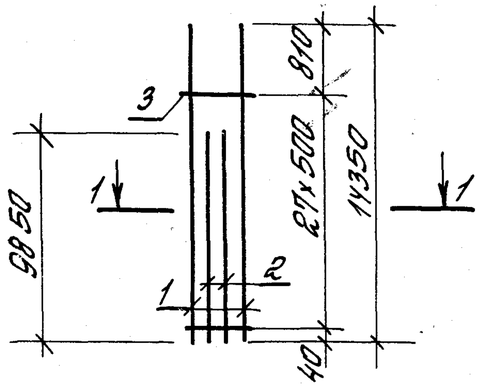

КР42-12;
КР42-13

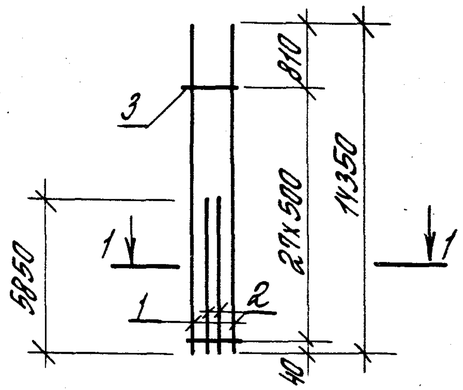

КР42-14;
КР42-15

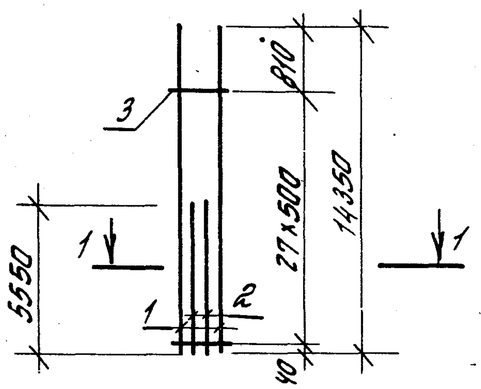

1-1

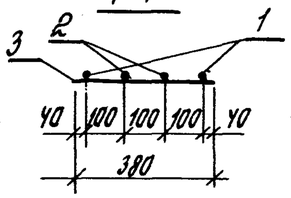

Марка каркаса	Поз.	Наименование	Кол.	Масса ед., кг	Общая масса, кг
КР42-7	1	ф 18 А III; ℓ= 14350	2	28,70	99,2
	2	ф 18 А III; ℓ= 9850	2	19,68	
	3	ф 5 Вр I; ℓ= 380	40	0,059	
КР42-8	1	ф 20 А III; ℓ= 14350	2	35,39	121,4
	2	ф 20 А III; ℓ= 9850	2	24,29	
	3	ф 5 Вр I; ℓ= 380	35	0,059	
КР42-9	1	ф 22 А III; ℓ= 14350	2	42,82	147,4
	2	ф 22 А III; ℓ= 9850	2	29,39	
	3	ф 6 А I; ℓ= 380	35	0,084	
КР42-10	1	ф 25 А III; ℓ= 14350	2	55,10	192,1
	2	ф 25 А III; ℓ= 9850	2	37,83	
	3	ф 8 А I; ℓ= 380	28	0,150	
КР42-11	1	ф 28 А III; ℓ= 14350	2	69,31	238,0
	2	ф 28 А III; ℓ= 9850	2	47,58	
	3	ф 8 А I; ℓ= 380	28	0,150	
КР42-12	1	ф 25 А III; ℓ= 14350	2	55,10	159,3
	2	ф 25 А III; ℓ= 5850	2	22,46	
	3	ф 8 А I; ℓ= 380	28	0,150	
КР42-13	1	ф 28 А III; ℓ= 14350	2	69,31	199,4
	2	ф 28 А III; ℓ= 5850	2	28,30	
	3	ф 8 А I; ℓ= 380	28	0,150	
КР42-14	1	ф 25 А III; ℓ= 14350	2	55,10	157,0
	2	ф 25 А III; ℓ= 5550	2	21,31	
	3	ф 8 А I; ℓ= 380	28	0,150	
КР42-15	1	ф 28 А III; ℓ= 14350	2	69,31	196,4
	2	ф 28 А III; ℓ= 5550	2	26,81	
	3	ф 8 А I; ℓ= 380	28	0,150	

Арматура класса Вр-I - по ГОСТ 6727-80*; А-I и А-III - по ГОСТ 5781-82*.

Рук.сект.	Розенблюм	
Гл.инж.пр	Костанян	
Ст.инж.	Лемыш	
Ст.инж.	Хайтлина	
Проверил	Королева	

1.424.1-5.4/87-158

Каркас плоский КР42-7... КР42-15

Стадия	Лист	Листов
Р		1

ЦНИИПРОМЗДАНИЙ

КРУ3-1
КРУ3-2

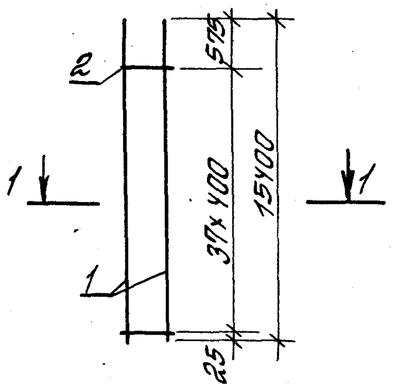

КРУ3-3

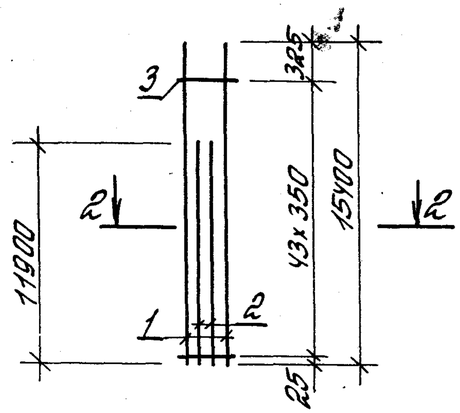

КРУ3-4;
КРУ3-5

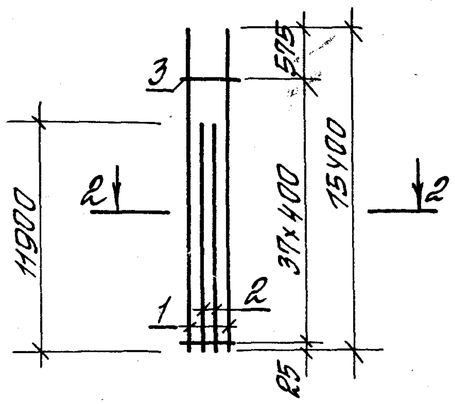

КРУ3-6

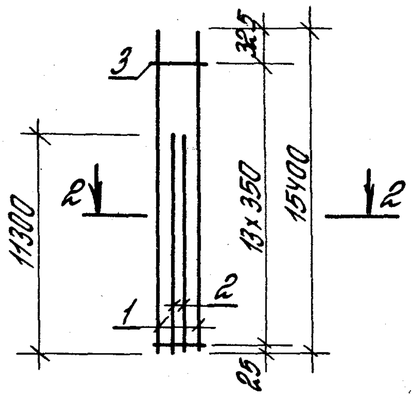

КРУ3-7;
КРУ3-8

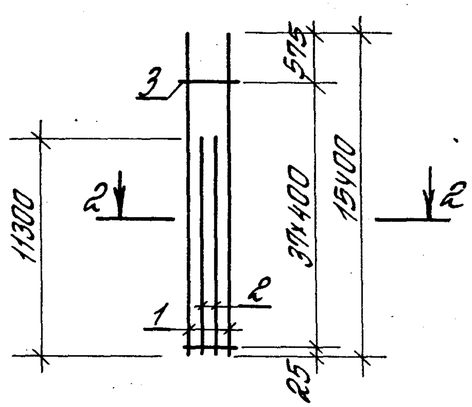

1-1

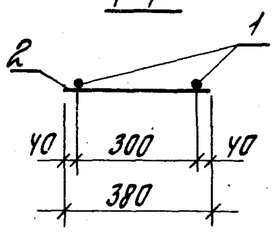

2-2

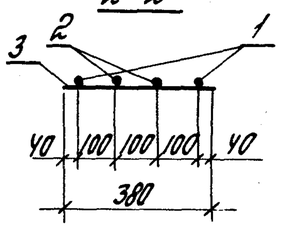

Марка каркаса	Поз.	Наименование	Кол.	Масса ед., кг	Общая масса, кг
КРУ3-1	1	ф20 AIII; l= 15400	2	37.98	78.2
	2	ф5 ВрI; l= 380	38	0.059	
КРУ3-2	1	ф22 AIII; l= 15400	2	45.95	95.1
	2	ф6 AI; l= 380	38	0.084	
КРУ3-3	1	ф18 AIII; l= 15400	2	30.77	111.7
	2	ф18 AIII; l= 11900	2	23.78	
	3	ф5 ВрI; l= 380	44	0.059	
КРУ3-4	1	ф20 AIII; l= 15400	2	37.98	136.9
	2	ф20 AIII; l= 11900	2	29.35	
	3	ф5 ВрI; l= 380	38	0.059	
КРУ3-5	1	ф22 AIII; l=15400	2	45.95	166.1
	2	ф22 AIII; l= 11900	2	35.51	
	3	ф6 AI; l= 380	38	0.084	
КРУ3-6	1	ф18 AIII; l=15400	2	30.77	109.3
	2	ф18 AIII; l= 11300	2	22.58	
	3	ф5 ВрI; l= 380	44	0.059	
КРУ3-7	1	ф20 AIII; l= 15400	2	37.98	133.9
	2	ф20 AIII; l= 11300	2	27.87	
	3	ф5 ВрI; l= 380	38	0.059	
КРУ3-8	1	ф22 AIII; l= 15400	2	45.95	162.5
	2	ф22 AIII; l= 11300	2	33.72	
	3	ф6 AI; l=380	38	0.084	

Арматура класса Вр-I-по ГОСТ 6727-80*,
A-I и A-III - по ГОСТ 5781-82*.

Рук.сект.	Розенблат		
Гл.инж.пр.	Костанян		
Ст.инж.	Лемыш		
Ст.инж.	Хайтлина		
Проверил	Королева		

1.424.1-5.4/87-159

Каркас плоский КРУ3-1... КРУ3-8

Стадия	Лист	Листов
Р		1

ЦНИИПРОМЗДАНИЙ

Инв.№ подл. | Подпись и дата | Взам. инв.№

КР 43-9;
КР 43-10

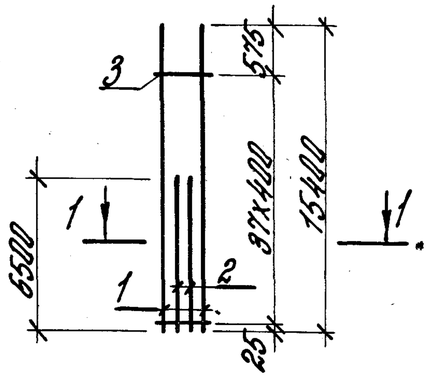

КР 43-11

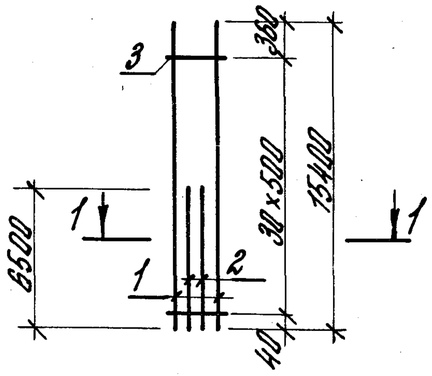

КР 43-12;
КР 43-13

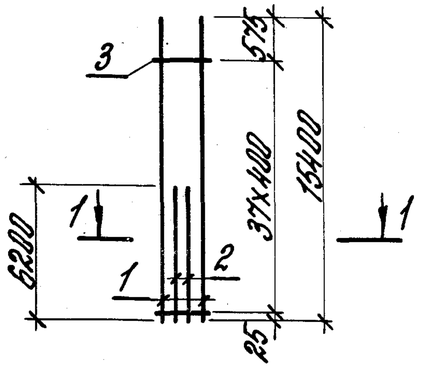

КР 43-14

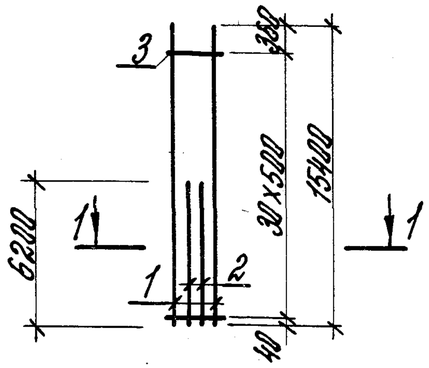

1-1

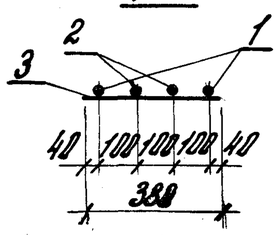

Марка каркаса	Поз.	Наименование	Кол.	Марка ед., кг	Общая масса, кг
КР43-9	1	ф20 А III; ℓ=15400	2	37,98	110,3
	2	ф20 А III; ℓ=6500	2	16,03	
	3	ф5 Вр I; ℓ=380	38	0,059	
КР43-10	1	ф22 А III; ℓ=15400	2	45,95	134,0
	2	ф22 А III; ℓ=6500	2	19,40	
	3	ф6 А I; ℓ=380	38	0,084	
КР43-11	1	ф25 А III; ℓ=15400	2	59,14	172,9
	2	ф25 А III; ℓ=6500	2	24,96	
	3	ф8 А I; ℓ=380	31	0,150	
КР43-12	1	ф20 А III; ℓ=15400	2	37,98	108,8
	2	ф20 А III; ℓ=6200	2	15,29	
	3	ф5 Вр I; ℓ=380	38	0,059	
КР43-13	1	ф22 А III; ℓ=15400	2	45,95	132,1
	2	ф22 А III; ℓ=6200	2	18,50	
	3	ф6 А I; ℓ=380	38	0,084	
КР43-14	1	ф25 А III; ℓ=15400	2	59,14	170,6
	2	ф25 А III; ℓ=6200	2	23,81	
	3	ф8 А I; ℓ=380	31	0,150	

Арматура класса Вр-I – по ГОСТ 6727-80,*
А-I и А-III – по ГОСТ 5781-82*.

Рук. серт.	Розенблют		
Гл. инж.	Костанян		
Ст. инж.	Лемыш		
Ст. инж.	Хойташна		
Провер.	Королев		

1.424.1-5.4/87-160

Каркас плоский
КР43-9... КР43-14

Стадия	Лист	Листов
Р		1

ЦНИИПРОМЗДАНИЙ

Инв. № подл. | Подпись и дата | Взам. инв. №

КР44-1

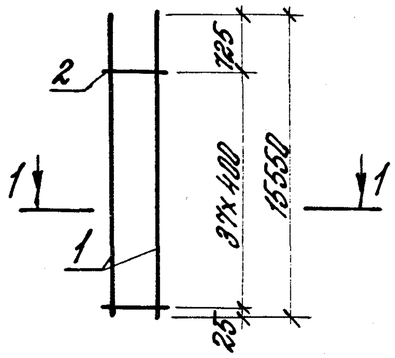

КР44-2

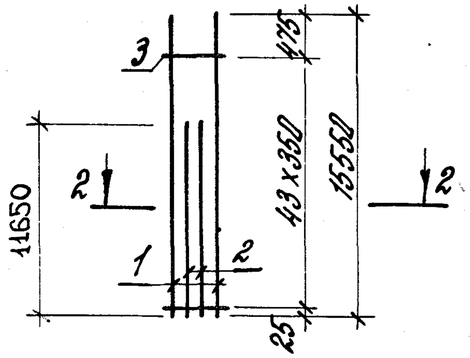

КР 44-3;
КР 44-4

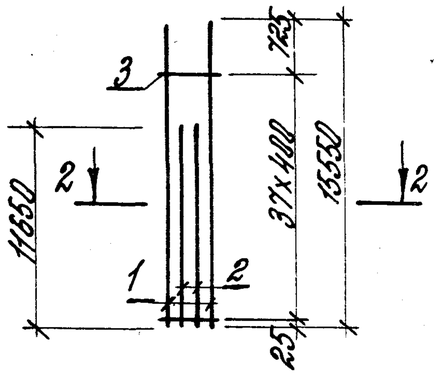

КР 44-5

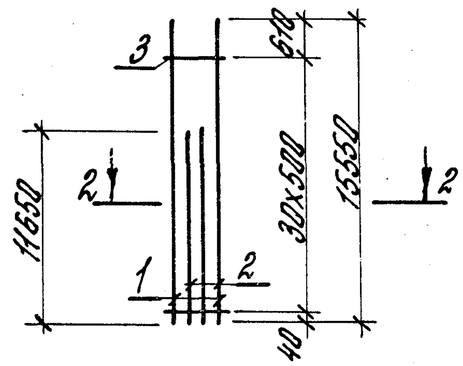

1-1

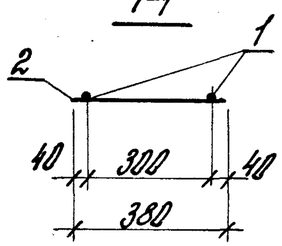

2-2

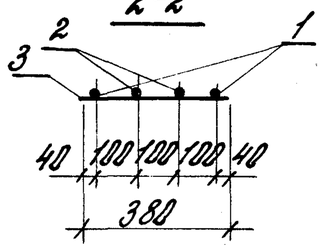

Марка каркаса	Поз.	Наименование	Кол.	Масса ед., кг	Общая масса, кг
КР44-1	1	ф 22 А III; ℓ=15550	2	46,40	96,0
	2	ф 6 А I; ℓ=380	38	0,084	
КР44-2	1	ф 18 А III; ℓ=15550	2	31,07	111,3
	2	ф 18 А III; ℓ=11650	2	23,28	
	3	ф 5 Вр I; ℓ=380	44	0,059	
КР44-3	1	ф 20 А III; ℓ=15550	2	38,35	136,4
	2	ф 20 А III; ℓ=11650	2	28,73	
	3	ф 5 Вр I; ℓ=380	38	0,059	
КР44-4	1	ф 22 А III; ℓ=15550	2	46,40	165,5
	2	ф 22 А III; ℓ=11650	2	34,76	
	3	ф 6 А I; ℓ=380	38	0,084	
КР44-5	1	ф 25 А III; ℓ=15550	2	59,70	213,6
	2	ф 25 А III; ℓ=11650	2	44,74	
	3	ф 8 А I; ℓ=380	31	0,150	

Арматура класса Вр-I – по ГОСТ 6727-80,*
А-I и А-III – по ГОСТ 5781-82*.

Рук. сект.	Розенблюм	
Гл. инж.	Костонян	
Ст. инж.	Лемыш	
Ст. инж.	Хайтлина	
Провер.	Королева	

1.424.1-5.4/87-161

Каркас плоский
КР44-1... КР44-5

Стадия	Лист	Листов
Р		1

ЦНИИПРОМЗДАНИЙ

Инв. № подл. | Подпись и дата | Взам. инв. №

КР44-6

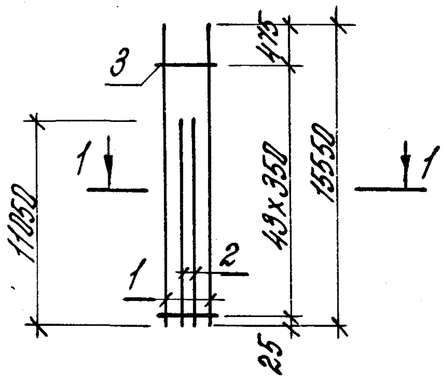

КР44-7;
КР44-8

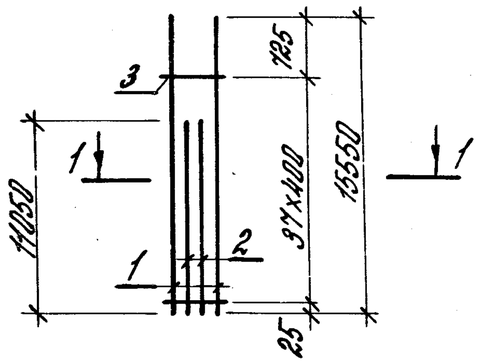

КР44-9;
КР44-10

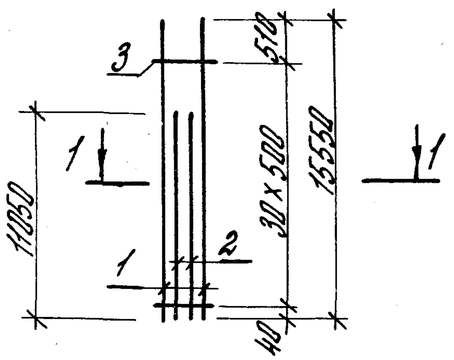

1-1

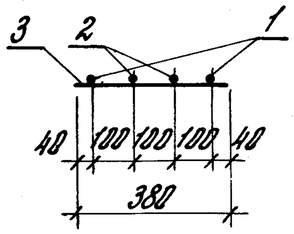

Марка каркаса	Поз.	Наименование	Кол.	Масса ед., кг	Общая масса, кг
КР44-6	1	ф 18 А III; ℓ=15550	2	31,07	108,9
	2	ф 18 А III; ℓ=11050	2	22,08	
	3	ф 5 Вр I; ℓ=380	44	0,059	
КР44-7	1	ф 20 А III; ℓ=15550	2	38,35	133,5
	2	ф 20 А III; ℓ=11050	2	27,25	
	3	ф 5 Вр I; ℓ=380	38	0,059	
КР44-8	1	ф 22 А III; ℓ=15550	2	46,40	162,0
	2	ф 22 А III; ℓ=11050	2	32,97	
	3	ф 6 А I; ℓ=380	38	0,084	
КР44-9	1	ф 25 А III; ℓ=15550	2	59,70	208,9
	2	ф 25 А III; ℓ=11050	2	42,40	
	3	ф 8 А I; ℓ=380	31	0,150	
КР44-10	1	ф 28 А III; ℓ=15550	2	75,11	261,6
	2	ф 28 А III; ℓ=11050	2	53,37	
	3	ф 8 А I; ℓ=380	31	0,150	

Арматура класса Вр-I – по ГОСТ 6727-80*,
А-I и А-III – по ГОСТ 5781-82*.

Рук. арт.	Розенблют		
Гл. инж.	Костанян		
Ст. инж.	Лемыш		
Ст. инж.	Хайтлина		
Провер.	Королева		

1.424.1-5.4/87-162

Каркас плоский
КР44-6...КР44-10

Стадия	Лист	Листов
Р		1

ЦНИИПРОМЗДАНИЙ

КР44 – 11

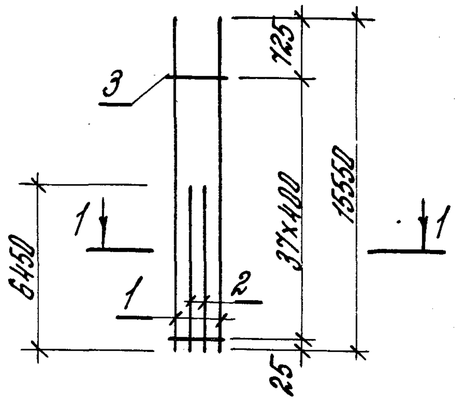

КР44 – 12;
КР44 – 13;
КР44 – 14

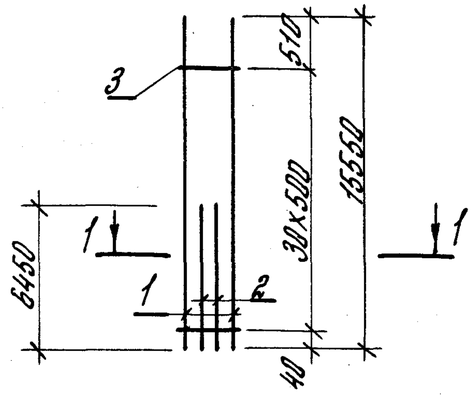

КР44 – 15

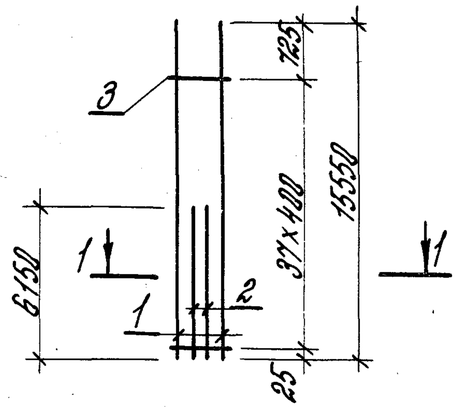

КР44 – 16;
КР44 – 17;
КР44 – 18

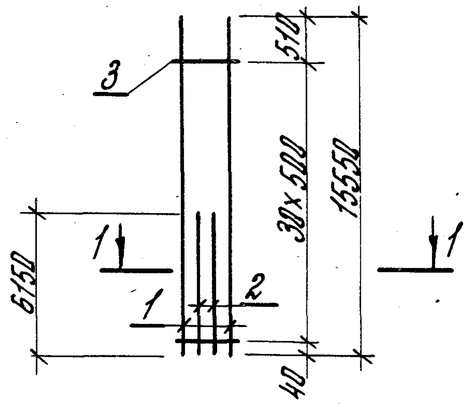

1-1

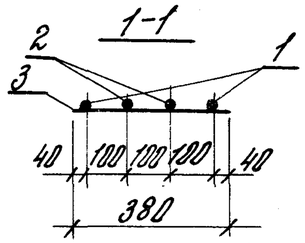

Марка каркаса	Поз.	Наименование	Кол.	Масса ед., кг	Общая масса, кг
КР44-11	1	ф 22 А III; ℓ = 15550	2	46,40	134,5
	2	ф 22 А III; ℓ = 6450	2	19,25	
	3	ф 6 А I; ℓ = 380	38	0,084	
КР44-12	1	ф 25 А III; ℓ = 15500	2	59,70	173,6
	2	ф 25 А III; ℓ = 6450	2	24,77	
	3	ф 8 А I; ℓ = 380	31	0,150	
КР44-13	1	ф 28 А III; ℓ = 15550	2	75,11	217,2
	2	ф 28 А III; ℓ = 6450	2	31,15	
	3	ф 8 А I; ℓ = 380	31	0,150	
КР44-14	1	ф 32 А III; ℓ = 15550	2	98,12	282,3
	2	ф 32 А III; ℓ = 6450	2	40,70	
	3	ф 8 А I; ℓ = 380	31	0,150	
КР44-15	1	ф 22 А III; ℓ = 15550	2	46,40	132,7
	2	ф 22 А III; ℓ = 6150	2	18,35	
	3	ф 6 А I; ℓ = 380	38	0,084	
КР44-16	1	ф 25 А III; ℓ = 15550	2	59,70	171,3
	2	ф 25 А III; ℓ = 6150	2	23,62	
	3	ф 8 А I; ℓ = 380	31	0,150	
КР44-17	1	ф 28 А III; ℓ = 15550	2	75,11	214,3
	2	ф 28 А III; ℓ = 6150	2	29,71	
	3	ф 8 А I; ℓ = 380	31	0,150	
КР44-18	1	ф 32 А III; ℓ = 15550	2	98,12	278,5
	2	ф 32 А III; ℓ = 6150	2	38,8	
	3	ф 8 А I; ℓ = 380	31	0,150	

Арматура класса Вр-I – по ГОСТ 6727-80,*
А-I и А-III – по ГОСТ 5781-82*.

Рук. сект.	Розенблюм	
Гл. инж.	Костанян	
Ст. инж.	Лемыш	
Ст. инж.	Хайтлина	
Провер.	Королева	

1.424.1-5.4/87-163

Каркас плоский КР44-11 ... КР44-18

Стадия	Лист	Листов
Р		1

ЦНИИПРОМЗДАНИЙ

Инв. № подл. | Подпись и дата | Взам. инв. №

Формат А2

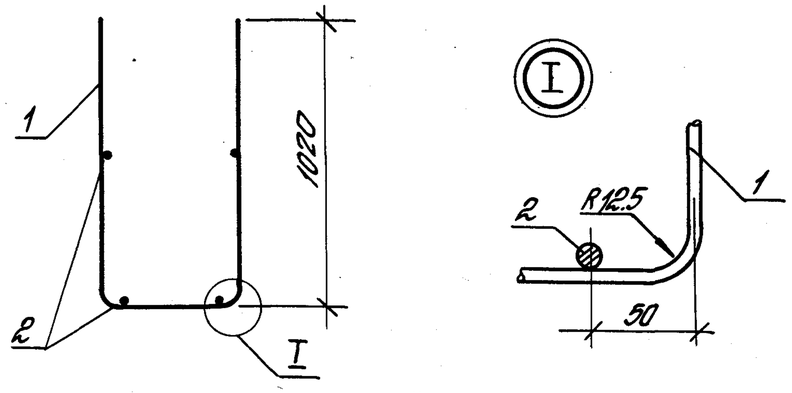

Развертка

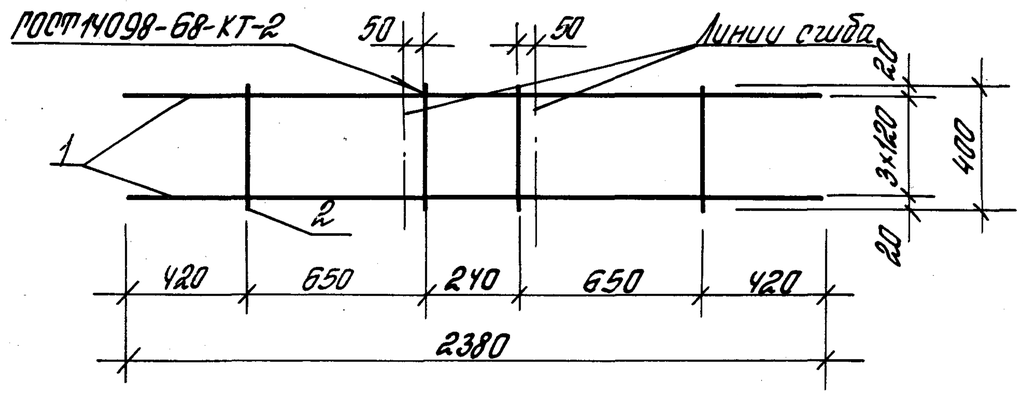

Поз.	Наименование	Кол.	Масса ед, кг	Общая масса, кг
1	ф 10 А III; ℓ= 2380	4	1,48	7,4
2	ф 12 А III; ℓ= 400	4	0,36	

Арматура класса А-III - по ГОСТ 5781-82*.

Рук. сект.	Розенблюм		
Гл. инж. пр.	Каспанян		
Ст. инж.	Лепыш		
Ст. инж.	Хайтлина		
Проверил	Королева		

1.424.1-5.4/87-164

Сетка С1

Стадия	Лист	Листов
Р		1

ЦНИИПРОМЗДАНИЙ

Формат А4

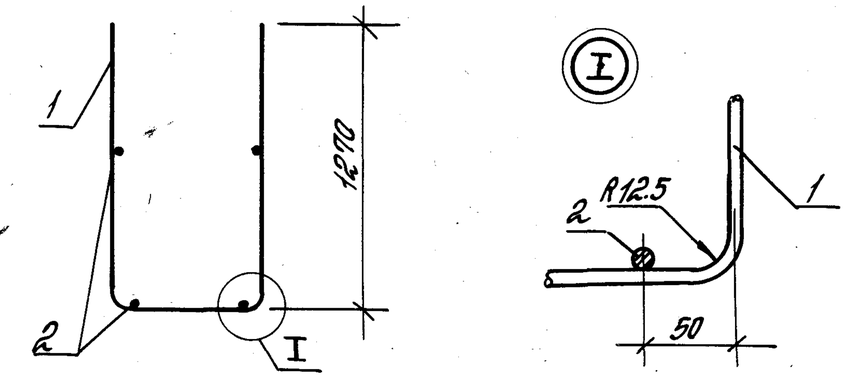

Развертка

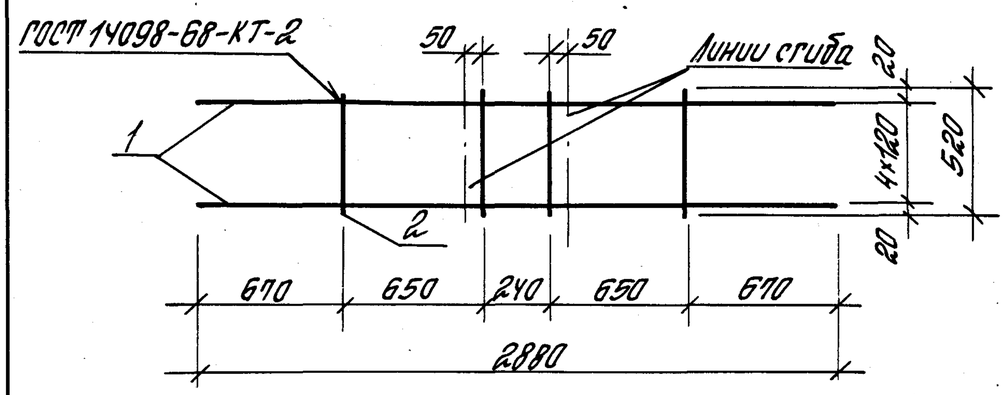

Поз.	Наименование	Кол.	Масса ед, кг	Общая масса, кг
1	ф 10 А III; ℓ= 2880	5	1,79	10,8
2	ф 12 А III; ℓ= 520	4	0,46	

Арматура класса А III - по ГОСТ 3781-82*.

Рук. сект.	Розенблюм		
Гл. инж. пр.	Каспанян		
Ст. инж.	Лепыш		
Ст. инж.	Хайтлина		
Проверил	Королева		

1.424.1-5.4/87-165

Сетка С2

Стадия	Лист	Листов
Р		1

ЦНИИПРОМЗДАНИЙ

Взам. инв. № | Подпись и дата | Инв. № подл.

Формат А4

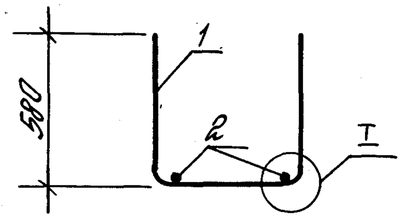

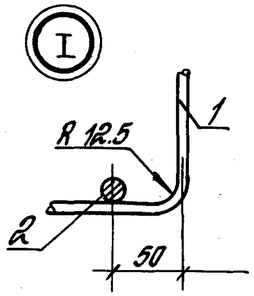

Развертки

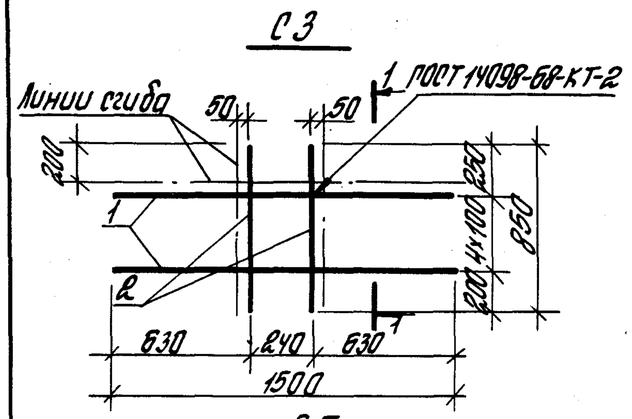

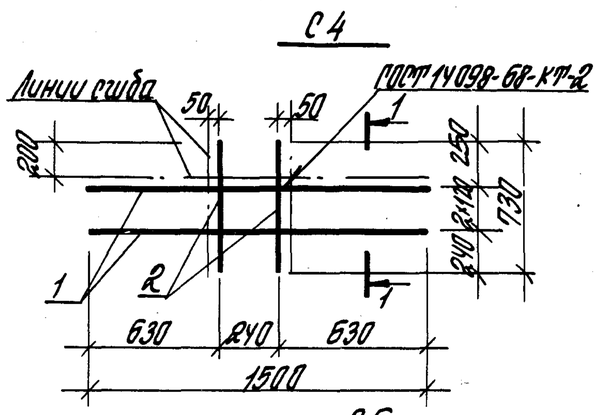

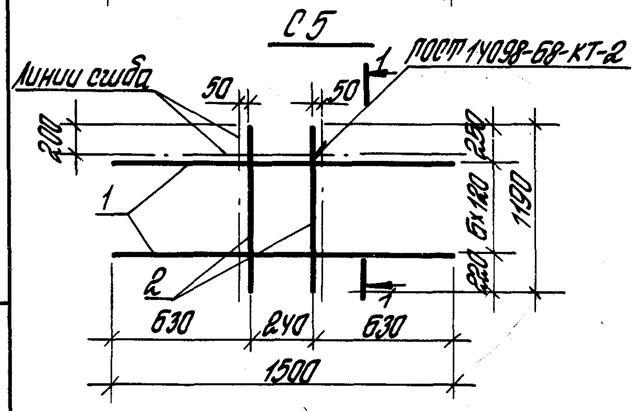

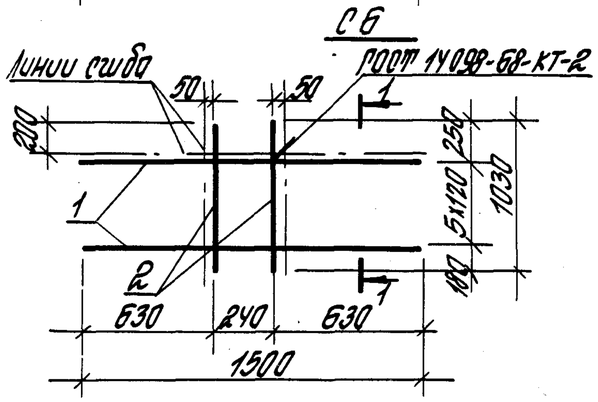

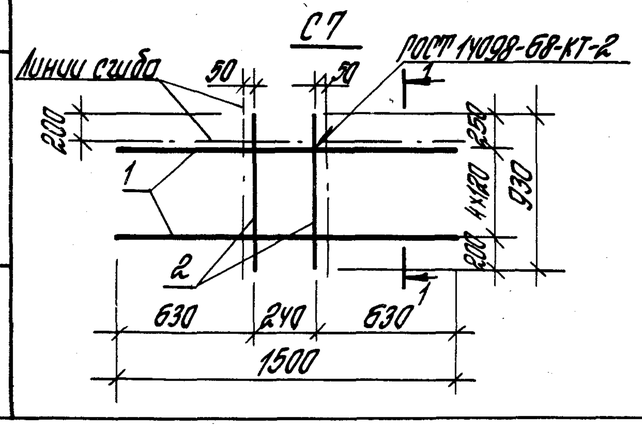

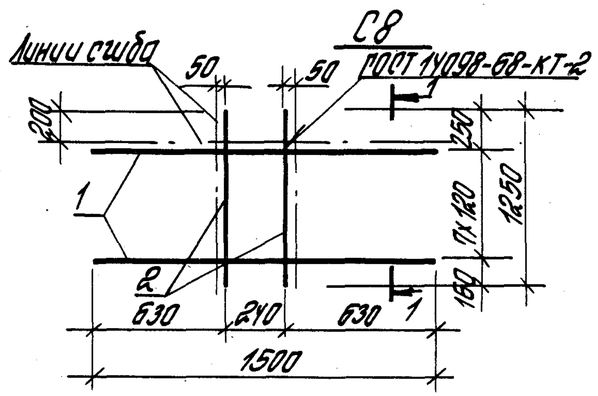

1-1

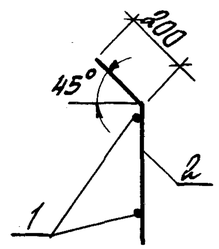

Марка изделия	Поз.	Наименование	Кол.	Масса ед., кг	Общая масса, кг
С3	1	ф 10 А III ; ℓ= 1500	5	0,93	6,2
	2	ф 12 А III ; ℓ= 850	2	0,76	
С4	1	ф 10 А III ; ℓ= 1500	3	0,93	4,1
	2	ф 12 А III ; ℓ= 730	2	0,65	
С5	1	ф 10 А III ; ℓ= 1500	7	0,93	8,6
	2	ф 12 А III ; ℓ= 1190	2	1,06	
С6	1	ф 10 А III ; ℓ= 1500	6	0,93	7,4
	2	ф 12 А III ; ℓ= 1030	2	0,92	
С7	1	ф 10 А III ; ℓ= 1500	5	0,93	6,3
	2	ф 12 А III ; ℓ= 930	2	0,83	
С8	1	ф 10 А III ; ℓ= 1500	8	0,93	9,7
	2	ф 12 А III ; ℓ= 1250	2	1,11	

Арматура класса А-III - по ГОСТ 5781-82*.

Инв. № подл. | Подпись и дата | Взам. инв. №

Рук. сект.	Розенблюм		
Гл. инж. пр.	Костанян		
Ст. инж.	Лемыш		
Ст. инж.	Кайтлина		
Проверил	Королева		

1.424.1-5.4/87-166

Сетка С3 ... С8

Стадия	Лист	Листов
Р		1

ЦНИИПРОМЗДАНИЙ

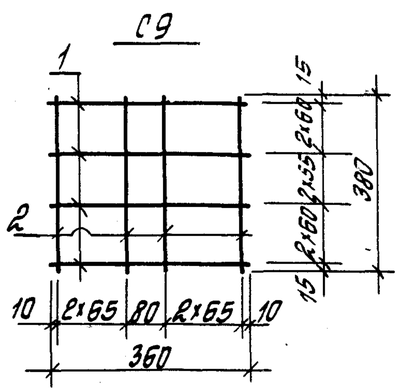

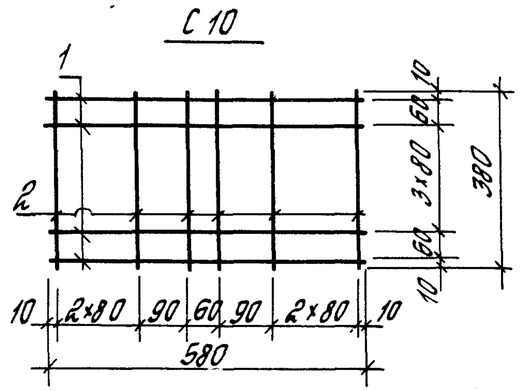

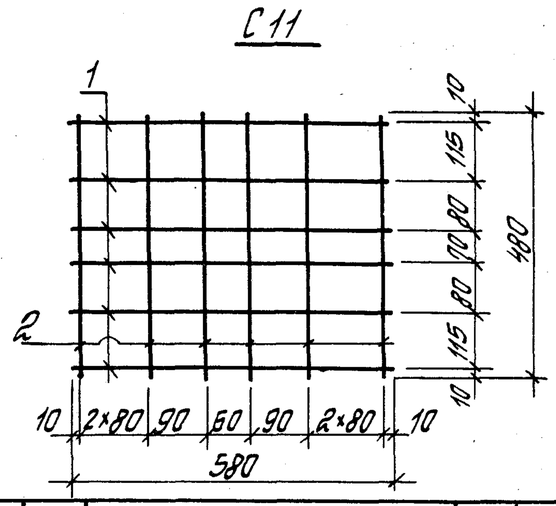

Марка изделия	Поз.	Наименование	Кол.	Масса ед., кг	Общая масса кг
С9	1	⌀6 AIII; ℓ = 360	7	0,08	1,1
	2	⌀6 AIII; ℓ = 380	6	0,084	
С10	1	⌀6 AIII; ℓ = 580	6	0,129	1,4
	2	⌀6 AIII; ℓ = 380	8	0,084	
С10	1	⌀6 AIII; ℓ = 580	6	0,129	1,7
	2	⌀6 AIII; ℓ = 480	8	0,107	

Арматура класса А-I и А-III - по ГОСТ 5781-82*

Рук. сект.	Розенблюм		
Гл. инж. пр.	Костанян		
Ст. инж.	Лепыш		
Ст. инж.	Хайтлина		
Проверил	Королева		

1.424.1-5.4/87-167

Сетка С9 ... С11

Стадия	Лист	Листов
Р		1

ЦНИИПромзданий

Формат А4

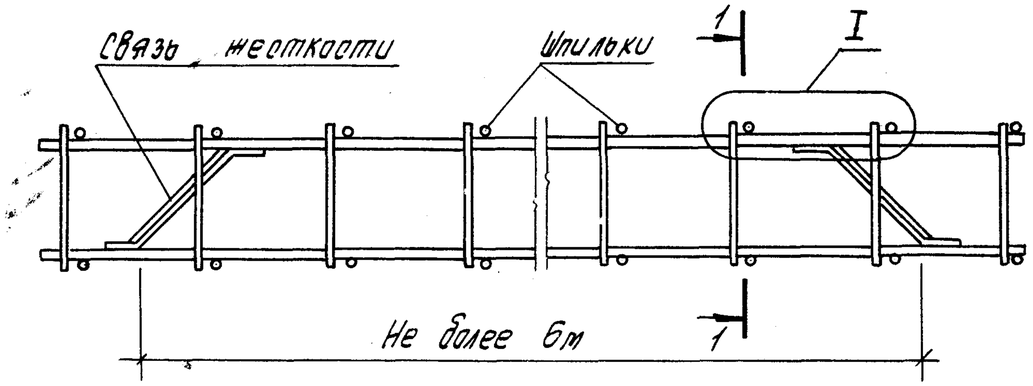

1-1

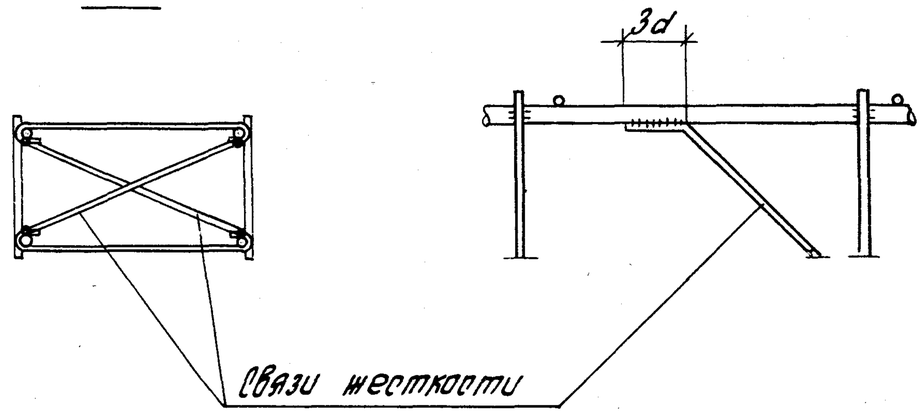

Рук. сект.	Розенблюм		
Гл. инж. пр.	Костанян		
Ст. инж.	Лепыш		
Ст. инж.	Хайтлина		
Проверил	Королева		

1.424.1-5.4/87-168

Схема установки связей жесткости в вязаном пространственном каркасе

Стадия	Лист	Листов
Р		1

ЦНИИПромзданий

Инв. № подл. | Подпись и дата | Взам. инв. №