ТИПОВЫЕ КОНСТРУКЦИИ, ИЗДЕЛИЯ И УЗЛЫ ЗДАНИЙ И СООРУЖЕНИЙ

СЕРИЯ 1.420.1—24с

КОНСТРУКЦИИ КАРКАСА МНОГОЭТАЖНЫХ ПРОИЗВОДСТВЕННЫХ ЗДАНИЙ С БЕЗБАЛОЧНЫМИ ПЕРЕКРЫТИЯМИ С СЕТКОЙ КОЛОНН 6 х 6 м ДЛЯ РАЙОНОВ СЕЙСМИЧНОСТЬЮ 7и8 БАЛЛОВ

ВЫПУСК 2

ЖЕЛЕЗОБЕТОННЫЕ КАПИТЕЛИ, МЕЖКОЛОННЫЕ И ПРОЛЕТНЫЕ ПЛИТЫ
РАБОЧИЕ ЧЕРТЕЖИ

КНИГА 1

СТР. 1-74

НАЧАЛО
24304
ЦЕНА 11-78

ЦЕНТРАЛЬ· ЙИНСТИТУТ ТИПОВОГО ПРОЕКТИРОВАНИЯ
ГОССТРОЯ СССР

Москва А-445 Смольная ул 22

Сдано в печать VII 1990 года

зк зз № 5829 Тираж 2250 экз

ТИПОВЫЕ КОНСТРУКЦИИ, ИЗДЕЛИЯ И УЗЛЫ ЗДАНИЙ И СООРУЖЕНИЙ

СЕРИЯ 1.420.1–24с

КОНСТРУКЦИИ КАРКАСА МНОГОЭТАЖНЫХ ПРОИЗВОДСТВЕННЫХ ЗДАНИЙ С БЕЗБАЛОЧНЫМИ ПЕРЕКРЫТИЯМИ С СЕТКОЙ КОЛОНН 6 х 6 м ДЛЯ РАЙОНОВ СЕЙСМИЧНОСТЬЮ 7и8 БАЛЛОВ

ВЫПУСК 2

ЖЕЛЕЗОБЕТОННЫЕ КАПИТЕЛИ, МЕЖКОЛОННЫЕ И ПРОЛЕТНЫЕ ПЛИТЫ
РАБОЧИЕ ЧЕРТЕЖИ

РАЗРАБОТАНЫ:

ГПИ ПРОМСТРОЙПРОЕКТ

ЗАМ. ДИРЕКТОРА ИНСТИТУТА А.В.ФЁДОРОВ
ГЛ. КОНСТРУКТОР ИНСТИТУТА В.В.МИХАЙЛОВ
ГЛ. ИНЖЕНЕР ПРОЕКТА Д.Н.ЕКИМЕНКО

УЗГИПРОТЯЖПРОМ

ГЛ. ИНЖЕНЕР ИНСТИТУТА В.В.АЛЕКСАНДРОВ
НАЧ. ОТДЕЛА Н.С.КАРИМОВ
ГЛ. СПЕЦИАЛИСТ А.И.ТАРАНТУЛ

ЦНИИПРОМЗДАНИЙ

ЗАМ. ДИРЕКТОРА ИНСТИТУТА В.В.БЫКОВ
ЗАВ. ОТДЕЛОМ Г.В.ВЫЖИГИН
ВЕД. НАУЧ. СОТРУДНИК А.Н.КОРОЛЁВ
ГЛ. ИНЖЕНЕР ПРОЕКТА А.А.ВОЛКОВ

НИИЖБ

ЗАМ. ДИРЕКТОРА Т.И.МАМЕДОВ
ГЛ. НАУЧНЫЙ СОТРУДНИК С.М.КРЫЛОВ

УТВЕРЖДЕНЫ
ГЛАВОРГПРОЕКТОМ ГОССТРОЯ СССР
ПИСЬМО ОТ 30.11.89 №4/5 – 1470
ВВЕДЕНЫ В ДЕЙСТВИЕ С 30.03.90
ЦНИИПРОМЗДАНИЙ
ПРИКАЗ ОТ 19.12.89 № 159

© ЦИТП Госстроя СССР, 1990

Обозначение	Наименование	Стр.
1.420.1-24с.2-ТТ	Технические требования	4
-1	Капитель КТ1-1с... КТ1-18с	13
-2	Капитель КТ1-1с-1...КТ1-18с-1;КТ1-1с-2...КТ1-18с-2	15
-3	Капитель КТ1л-1с-3...КТ1л-18с-3;КТ1п-1с-3...КТ1п-18с-3	17
-4	Капитель. Узел I ... VIII	19
-5	Межколонная плита МП1-1с... МП1-19с	21
-6	Межколонная плита МП1-1с-1... МП1-19с-1	23
-7	Межколонная плита МП1-7с-2,МП1-17с-2,МП1-7с-3,МП1-17с-3	25
-8	Межколонная плита МП2-1с... МП2-19с	26
-9	Межколонная плита. Узел I ... XI	28
-10	Пролетная плита ПП1-1 ... ПП1-6	30
-11	Пролетная плита ПП1-2-1... ПП1-4-1	33
-12	Каркас КП1 ... КП13	37
-13	Каркас КП14... КП18	40
-14	Каркас КП19... КП31	41
-15	Каркас КП32... КП36	44
-16	Каркас КП37... КП49	45
-17	Каркас КП50... КП54	48
-18	Каркас КП55... КП80	49
-19	Каркас КП81... КП90	55
-20	Узел 1...8	58
-21	Каркас КП91 ... КП109	61
-22	Каркас КП110, КП111. Узел 9,10	64
-23	Каркас КП112... КП130. Узел 11	67
-24	Узел 12...15	71
-25	Каркас КП131 ... КП136. Узел 16...20	72
-26	Каркас КП137, КП138. Узел 21...28	75
-27	Каркас КПм1... КПм16	79

Обозначение	Наименование	Стр.
1.420.1-24с.2 -28	Каркас КПм17... КПм34	83
-29	Каркас КПм35...КПм70	87
-30	Каркас КПм71...КПм86	93
-31	Каркас КПм87...КПм118	97
-32	Каркас КПм119	104
-33	Каркас КПм120...КПм123	104
-34	Каркас КПм124...КПм126	105
-35	Каркас КПм127...КПм138	106
-36	Каркас КПм139...КПм152	107
-37	Каркас КР1... КР12	109
-38	Каркас КР13...КР15	111
-39	Каркас КР16...КР19	111
-40	Каркас КР20, КР21	112
-41	Каркас КР22, КР23	112
-42	Каркас КР24...КР26	113
-43	Каркас КР27... КР29	113
-44	Сетка С1	114
-45	Сетка С2	114

Нач.СКО-1	Михайлов		
Н.контр.	Михайлов		
Гл.констр.	Матвеев		
Гл.инж.пр.	Екименко		
Зав.брига.	Фокина		

1.420.1-24с.2

Содержание

Стадия	Лист	Листов
Р	1	2

Промстройпроект

Обозначение	Наименование	Стр.
1.420.1-24 с.2 -46	Сетка С3 ... С14	115
-47	Сетка С15 ... С17	116
-48	Сетка С18, С19	117
-49	Сетка С20 ... С23	118
-50	Сетка С24 ... С27	119
-51	Сетка С28	119
-52	Сетка С29 ... С32	120
-53	Сетка С33 ... С36	121
-54	Сетка С37, С38	122
-55	Сетка С39 ... С42	123
-56	Сетка С43 ... С48	124
-57	Сетка С49, С50	125
-58	Сетка С51, С52	126
-59	Сетка С53, С54	126
-60	Сетка С55	127
-61	Сетка С56	127
-62	Сетка С57	128
-63	Сетка С58	128
-64	Сетка С59, С60	129
-65	Сетка С61, С62	129
-66	Сетка С63	130
-67	Сетка С64	130
-68	Сетка С65, С66	131
-69	Сетка С67	131
-70	Сетка С68, С69	132
-71	Сетка С70, С71	132
-72	Сетка С72 ... С74	133
-73	Сетка С75	134
1.420.1-24с.2-74	Сетка С76	134
-75	Сетка С77	134
-76	Сетка С78	135
-77	Сетка С79, С80	135
-78	Сетка С81, С82	136
-79	Сетка С83	136
-80	Изделие закладное МН1 ... МН9	137
-81	Изделие закладное МН10 ... МН13	139
-82	Изделие закладное МН14 ... МН17	140
-83	Составная позиция СП1, СП2	141
-84	Позиция 4 ... 7	141
-85 РС	Капители. Ведомость расхода стали, кг	142
-86 РС	Межколонные плиты. Ведомость расхода стали, кг	147
-87 РС	Пролетные плиты. Ведомость расхода стали, кг	153

Инв. № подл. | Подпись и дата | Взам. инв. №

24304 4

1. Общие сведения

1.1. Настоящий выпуск 2 является частью работы, полный состав которой приведен в выпуске 0 серии 1.420.1-24с.

1.2. Выпуск 2 содержит рабочие чертежи сборных железобетонных капителей, межколонных и пролетных плит для многоэтажных производственных зданий с безбалочными перекрытиями с сеткой колонн 6×6м для районов сейсмичностью 7 и 8 баллов с высотами этажей 4.8 и 6.0м и подвала - 3.6 м.

1.3. Маркировка конструкций принята в соответствии с ГОСТ 23009-78.

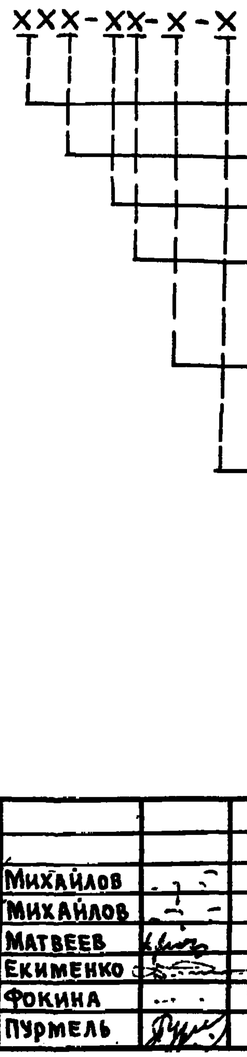

				1.420.1 - 24с. 2-ТТ		
Нач.СКО-1	Михайлов					
Н.контр.	Михайлов			Технические требования	Стадия	Лист	Листов
Гл.констр.	Матвеев				Р	1	18
ГИП	Екименко				Проектстройпроект		
Зав.бр.	Фокина						
Инж.II к.	Пурмель						

Пример обозначения марки капители первого типоразмера, четвертой несущей способности для:

среднего ряда колонн	КТ1-4с
крайнего ряда колонн	КТ1-4с-1
угловая	КТ1-4с-2
с угловым вырезом слева	$КТ1_л$-4с-3
с угловым вырезом справа	$КТ1_п$-4с-3

Пример обозначения марки межколонной плиты первого типоразмера седьмой несущей способности для:

среднего ряда колонн	МП1-7с
крайнего ряда колонн	МП1-7с-1
среднего ряда колонн с углублениями	МП1-7с-2
крайнего ряда колонн с углублениями	МП1-7с-3

Пример обозначения марки межколонной плиты второго типоразмера седьмой несущей способности в местах расположения проемов - МП2-7с

Пример обозначения марки пролетной плиты первого типоразмера второй несущей способности:

рядовой	ПП1-2
с углублениями	ПП1-2-1

1.4. Для конструкций, применяемых в слабоагрессивной газообразной среде, к установленной марке добавлять буквенное обозначение - Н (марка бетона по водонепроницаемости W4) и букву П (марка бетона по водонепроницаемости W6) при среднеагрессивной газообразной среде.

1.5. Марки капителей, межколонных и пролетных плит в зависимости от временных нагрузок на перекрытиях представлены в таблице данного документа (листы 12...18).

1.6. Капители изготовляются из тяжелого бетона класса В20, В27,5, В35; межколонные плиты из бетона класса В22,5, В30; пролетные плиты из бетона класса В25, В30.

Классы тяжелого бетона для изготовления этих изделий приняты по ГОСТ 25192-82

Рабочая арматура принята из горячекатанной арматурной стали периодического профиля класса А-III по ГОСТ 5781-82* и обыкновенной арматурной проволоки периодического профиля класса Вр-I по ГОСТ 6727-80*.

Для изготовления закладных изделий применяется сортовой прокат из стали ВСт3пс6-1 по ТУ14-1-3023-80 и арматурные стали класса А-I и А-III по ГОСТ 5781-82*

2. Указания по применению

2.1. Назначение марок конструкций производится в соответствии с маркировочными схемами, приведенными в выпуске 0.

2.2. Для пропуска технологических коммуникаций применяются капители с отверстиями. Расположение и размеры отверстий указываются в конкретном проекте, при этом отверстия не должны разрезать арматуру пространственных каркасов, в которые входят закладные изделия МН1... МН9.

2.3. Марки стали арматуры и закладных изделий должны устанавливаться в проекте конкретного объекта, в зависимости от температурных условий эксплуатации и характера нагрузок, в соответствии с требованиями действующих нормативных документов и с указаниями, приведенными в выпуске „0" настоящей серии.

2.4. При применении конструкций в зданиях, эксплуатируемых в условиях воздействия слабо-или среднеагрессивной газообразной среды, в конкретном проекте в соответствии с условиями эксплуатации и требованиями СНиП 2.03.11-85, должны быть дополнительно указаны:

а) требования по проницаемости бетона с указанием марки по водонепроницаемости и водоцементного отношения;

б) вид цемента, состав заполнителей и применяемых добавок;

в) виды защиты и способы нанесения на поверхность бетона и закладных изделий.

2.5. Показатели проницаемости бетона, характеризуемые маркой по водонепроницаемости, приведены в таблице 1 СН и П 2.03.11-85

2.6. Антикоррозионные материалы, применяемые для защиты конструкций, следует принимать в соответствии с СН и П 2.03.11-85

3. Требования к изготовлению капителей межколонных и пролетных плит

3.1. Капители, межколонные и пролетные плиты армируются пространственными каркасами. Пространственные каркасы собираются из плоских каркасов, сеток, отдельных стержней и закладных изделий с применением контактной точечной и электродуговой сварки, а также вязки вязальной проволокой.

3.2. Армирование капителей пространственными каркасами предусмотрено в трех уровнях:

На днище формы устанавливаются каркасы КПм 120... КПм 123, положение которых должно фиксироваться штырями квадратного сечения, закрепленными на днище формы:

Устанавливается пространственный каркас КПм 119 (армирование стакана капители);

Устанавливается каркасы КПм124... КПм 126. К ним привязываются вязальной проволокой боковые сетки, армирующие паз капители С20... С23;

Собираются в кондукторе и устанавливаются пространственные каркасы верхнего яруса. Каркасы верхнего яруса должны жестко крепиться к опалубочной форме,

Инв. № подл. | Подпись и дата | Взам. инв. №

24304 6

при этом точность установки по вертикали закладных изделий, предназначенных для опирания межколонных плит и для опирания на монтажные столики (колонн), должна быть ± 1мм, не более.

3.3. Пространственные каркасы межколонных плит собираются в следующей последовательности:

- к нижним сеткам вязальной проволокой крепятся нижние боковые сетки;
- устанавливаются каркасы КПм 139... КПм 152;
- на каркасы КР1... КР12 укладывают верхние сетки, с привязанными к ним верхними боковыми сетками. Всю эту сборку укладывают на каркасы КПм 139... КПм 152 и связывают проволокой.

Закладные изделия, предназначенные для соединения межколонной плиты с капителью, следует особо тщательно и жестко закрепить на опалубочной форме, а точность установки этих изделий должна быть ± 1мм, не более.

Арматурные и закладные изделия должны быть закреплены в пространственном каркасе соединениями из вязальной проволоки.

Допускается армирование межколонных плит не в виде единого пространственного каркаса, а в виде отдельных арматурных изделий, укладываемых непосредственно в форму опалубки, при этом порядок сборки аналогичен описанному выше.

3.4. Сборка пространственных каркасов пролетных плит должна производиться в следующей последовательности:

- устанавливаются нижние сетки, на них устанавливаются и крепятся вязальной проволокой боковые сетки;
- заводятся сбоку закладные изделия и привязываются вязальной проволокой к боковым и нижним сеткам.

Закладные изделия устанавливаются с особой тщательностью и фиксируются на форме.

3.5. Минимальная толщина защитного слоя бетона для всех изделий, чертежи которых приведены в настоящем выпуске принята равной 15мм, в соответствии со СН и П 2.03.11-85(п.2.20). Допускаемое отклонение защитного слоя бетона для рабочей арматуры, не должно превышать +3мм.

Для обеспечения требуемой толщины защитного слоя бетона для нижней рабочей арматуры следует предусматривать надежные способы фиксации проектного положения арматуры (пластмассовые фиксаторы, фиксаторы-прокладки из цементно-песчаного раствора и т.д., применение стальных фиксаторов не допускаются).

Защитный слой бетона для верхней арматуры принят из условия, что плиты будут изготавливаться на заводах в металлических формах и защищаться сверху в здании бетонной подготовкой или стяжкой.

Перед установкой в опалубку производится проверка соответствия расположения арматурных и закладных изделий по проекту.

3.6. Оценка качества железобетонных изделий производится в соответствии с требованиями ГОСТ 13015.1-81* и ГОСТ 27108-86.

3.7. В связи с тем, что испытания нагружением элементов безбалочной конструкции в условиях завода-изготовителя весьма затруднены, текущий приемочный контроль качества изготовления изделий в соответствии с п. 10 ГОСТ 13015.1-81* (изменение №2) следует производить с использованием неразрушающих методов с учетом требований указанных ГОСТов, а также требований ГОСТ 13015.0-83* и ГОСТ 18105-86.

Взам. инв № | Подпись и дата | Инв № подл

24304 7

3.8. Внешний вид, качество поверхностей железобетонных изделий должны удовлетворять требованиям ГОСТ 13015-75** для конструкций производственных зданий, предназначенных под окраску. Конструкции, изготовляемые для применения в условиях агрессивных газовых сред не должны иметь раковин, выбоин и околов. Исправление дефектов последующей штукатуркой не допускается.

3.9. Для предохранения лицевых поверхностей закладных изделий от ржавления при транспортировании и хранении все эти поверхности должны быть покрыты цементно-казеиновой обмазкой слоем 0.5мм, кроме тех изделий, которые в соответствии с требованиями СНиП 2.03.11-85 должны быть защищены цинковым или другим (равнозначным) покрытием.

3.10. На боковой грани капителей, межколонных и пролетных плит (на расстоянии не более 1м от угла) должны быть обозначены несмываемой краской марка, масса изделия в кг, дата изготовления и штамп ОТК.

3.11. До начала производства железобетонных изделий завод-изготовитель должен разработать технические условия и технологические правила, определяющие основные способы производства и контроля качества изготовления конструкции.

При изготовлении железобетонных изделий должен быть обеспечен пооперационный технологический контроль на всех стадиях производства, а также систематический контроль прочности бетона и арматуры и регистрация всех отклонений от проекта, согласованных с проектной организацией.

3.12. Величина отпускной прочности бетона устанавливается в соответствии с ГОСТ 13015.0-83 и ГОСТ 27108-86.

3.13. При изготовлении межколонных, пролетных плит и капителей необходимо выполнять требования действующих нормативных документов и стандартов

ГОСТ 10922-75 " Арматурные изделия и закладные детали для железобетонных конструкций. Технические требования и методы испытаний ",

ГОСТ 26633-85 „ Бетон тяжелый. Технические условия",

ГОСТ 10180-78* „ Бетоны. Методы определения прочности на сжатие и растяжение "

ГОСТ 12730.0-78* „Бетоны. Общие требования к методам определения плотности, влажности, водопоглощения, пористости и водонепроницаемости",

ГОСТ 12730.1-78 „ Бетоны. Метод определения плотности. ",

ГОСТ 12730.5-78 „Бетоны. Метод определения водонепроницаемости",

ГОСТ 24452-80„ Бетоны. Метод определения призменной прочности , модуля упругости и коэффициента Пуассона".

ГОСТ 10060-87 „ Бетоны. Методы определения морозостойкости ",

ГОСТ 26134-84„ Бетоны. Ультразвуковой метод определения морозостойкости",

ГОСТ 13015-75**„ Изделия железобетонные и бетонные. Общие технические требования",

ГОСТ 13015.0-83*„Конструкции и изделия бетонные и железобетонные сборные. Общие технические требования ",

ГОСТ 13015.3-81* „ Конструкции и изделия бетонные и железобетонные сборные. Документ о качестве ",

ГОСТ 13015.4-84 „ Конструкции и изделия бетонные и железобетонные сборные. Правила транспортирования и хранения",

ГОСТ 13015.1-81*„ Конструкции и изделия бетонные и железобетонные сборные. Правила приемки",

ГОСТ 13015.2-81* „ Конструкции и изделия бетонные и железобетонные сборные. Правила маркировки ",

Инв.№ подл. | Подпись и дата | Взам.инв.№

24304 8

ГОСТ 23858-79 „Соединения сварные стыковые и тавровые арматуры железобетонных конструкций. Ультразвуковые методы контроля качества. Методы приемки",
ГОСТ 27108-86 „Конструкции каркаса железобетонные для многоэтажных зданий с безбалочными перекрытиями. Технические условия", (только в части технических требований),
„Инструкция по сварке соединений арматуры и закладных деталей железобетонных конструкций", СН 393-78.

3.14. Сталь для армирования межколонных, пролетных плит и капителей должна применяться тех марок, которые указаны в проекте конкретного объекта.
Плоские арматурные каркасы и сетки следует изготавливать при помощи контактной точечной сварки по ГОСТ 14098-85
Тавровые соединения анкерных стержней с пластинами следует выполнять под слоем флюса.
Электродуговая сварка элементов из сортового проката друг с другом производится электродами типа Э42, Э46 или Э42А, Э46А.
Сварка арматурных стержней из стали класса А-I с сортовым прокатом производится электродами Э42, Э46, Э42А, Э46А, а стержни из стали класса А-III с сортовым прокатом-электродами типа Э42А, Э46А, Э50А.
Выбор типа электродов, из числа перечисленных, для каждого класса стали производится на основании указаний СН 393-78.
Электроды следует применять по ГОСТ 9466-75 и ГОСТ 9467-75

4. Указания по приемке, хранению и транспортировке межколонных, пролетных плит и капителей.

4.1. Приемка межколонных, пролетных плит и капителей должна

производиться в соответствии с требованиями ГОСТ 13015-75**, ГОСТ 13015.1-81*, ГОСТ 27108-86 и рабочими чертежами изделий.
При приемке следует обращать особое внимание на правильность маркировки, особенно для случаев, когда проектной организацией оговорены дополнительные условия эксплуатации плит.

4.2. Подъем межколонных, пролетных плит и капителей должен производиться в соответствии с требованиями СНиП 3.03.01-87, а транспортировка и хранение-в соответствии с ГОСТ 13015.4-84
Готовые железобетонные изделия должны храниться в штабелях так, чтобы исключалась возможность деформации изделий, а также загрязнения и повреждения лицевых поверхностей. Во избежание повреждений изделий следует оставлять между смежными штабелями зазоры не менее 0,2 м.
Плиты следует размещать так, чтобы их заводская маркировка читалась со стороны прохода или проезда.
Плиты и капители следует укладывать в штабеля плашмя, по высоте не более 6-8 ярусов, в зависимости от качества основания склада.
Каждое изделие при хранении должно опираться на деревянные подкладки.
Нижний ряд укладывать на деревянные подкладки по предварительно выровненному и уплотненному грунту (основанию).
В зимнее время не допускается укладывать изделия на подкладки, покрытие льдом. Во избежание образования наледей изделия необходимо периодически обметать от снега или покрывать толем или щитами.
В жаркое время года изделия рекомендуется поливать водой не реже двух раз в сутки покрывать мокрой рогожей.
Во время производства погрузочно-разгрузочных работ запрещается подтягивание изделий волоком, сбрасывание

Инв. № подл. | Подпись и дата | Взам. инв. №

их на землю с высоты и другие способы, которые могут повредить грани или поверхности изделий, а также сами изделия.

5.3. При перевозке межколонных, пролетных плит и капителей автомобильным транспортом следует учитывать требования и рекомендации „Руководства по перевозке автомобильным транспортом строительных конструкций „(Москва, Стройиздат, 1980 г).

Автотранспорт должен иметь необходимые приспособления, обеспечивающие устойчивое положение изделий при перевозке. При перевозке межколонных, пролетных плит и капителей по железной дороге используются безбортовые платформы. Перевозку межколонных, пролетных плит и капителей железнодорожным транспортом следует производить в соответствии с требованиями и рекомендациями „Правил перевозки грузов" (Москва „Транспорт" 1985 г)

В ссылках на документы по выпуску условно опущены обозначения серии и выпуска.

В альбоме принято сокращение п.а. – по аналогии.

Размеры сварного соединения, выполняемого дуговой сваркой по ГОСТ 14098-85 (тип шва Н1-Рш)

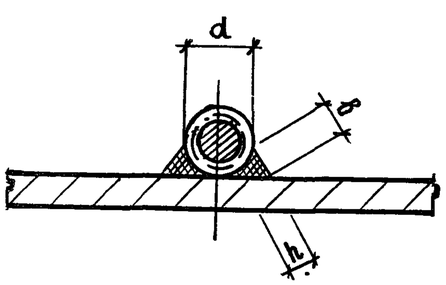

h – высота шва ($h = 0{,}25d$, но > 4 мм)
b – ширина шва ($b = 0{,}5d$, но > 8 мм)
ℓ – длина шва

Марка изделия	Размер (по бетону), м	Класс бетона	Расход материалов: бетон, м³	Расход материалов: сталь, кг	Временная нормативная нагрузка кПа (кгс/м²)	Наименование и местоположение изделия
КТ1-1с	2,98×2,98	В20	2,0	358,6	5,0 (500)	Капитель по средним рядам колонн
КТ1-2с				405,6		
КТ1-3с				443,4		
КТ1-4с				342,4		
КТ1-5с				360,1		
КТ1-6с				413,6	10,0 (1000)	
КТ1-7с				464,9		
КТ1-8с				421,3		
КТ1-9с				406,3		
КТ1-10с				503,7		
КТ1-11с				460,3		
КТ1-12с		В27,5		505,6	15,0 (1500)	
КТ1-13с				529,1	20,0 (2000)	
КТ1-14с				529,4		
КТ1-15с		В35		561,9	25,0 (2500)	
КТ1-16с				571,9		
КТ1-17с				532,4		
КТ1-18с				557,8		
КТ1-1с-1		В20		329,6	5,0 (500)	Капитель по крайним рядам колонн
КТ1-2с-1				363,5		
КТ1-3с-1				408,8		
КТ1-4с-1				309,7		
КТ1-5с-1				325,3		
КТ1-6с-1				368,4	10,0 (1000)	
КТ1-7с-1				389,4		

Взам. инв. № | Подпись и дата | Инв. № подл.

24304 10

Продолжение

Марка изделия	Размер (по бетону), м	Класс бетона	Расход материалов: Бетон, м³	Расход материалов: Сталь, кг	Временная нормативная нагрузка кПа (кгс/м²)	Наименование и местоположение изделия
КТ1-8с-1	2,98×2,98	В 20	2,0	386,9	10,0 (1000)	Капитель по крайним рядам колонн
КТ1-9с-1				374,6		
КТ1-10с-1				464,7		
КТ1-11с-1				430,9		
КТ1-12с-1		В 27,5		473,8	15,0 (1500)	
КТ1-13с-1				496,1	20,0 (2000)	
КТ1-14с-1				497,3		
КТ1-15с-1		В 35		542,2	25,0 (2500)	
КТ1-16с-1				533,4		
КТ1-17с-1				479,9		
КТ1-18с-1				546,1		
КТ1-1с-2		В20		299,5	5,0 (500)	Капитель угловая
КТ1-2с-2				330,6		
КТ1-3с-2				375,3		
КТ1-4с-2				277,9		
КТ1-5с-2				291,5		
КТ1-6с-2				334,7	10,0 (1000)	
КТ1-7с-2				366,8		
КТ1-8с-2				353,4		
КТ1-9с-2				345,0		
КТ1-10с-2				425,6		
КТ1-11с-2				391,6		
КТ1-12с-2		В27,5		442,9	15,0 (1500)	
КТ1-13с-2				457,9	20,0 (2000)	
КТ1-14с-2				462,7		

Продолжение

Марка изделия	Размер (по бетону), м	Класс бетона	Расход материалов: Бетон, м³	Расход материалов: Сталь, кг	Временная нормативная нагрузка кПа (кгс/м²)	Наименование и местоположение изделия
КТ1-15с-2	2,98×2,98	В 35	2,0	503,6	25,0 (2500)	Капитель угловая
КТ1-16с-2				487,2		
КТ1-17с-2				438,3		
КТ1-18с-2				470,5		
КТ1л-1с-3		В 20	1,9	337,7	5,0 (500)	Капитель с угловым вырезом слева или справа
КТ1п-1с-3				337,7		
КТ1л-2с-3				382,3		
КТ1п-2с-3				382,3		
КТ1л-3с-3				416,8		
КТ1п-3с-3				416,8		
КТ1л-4с-3				321,7		
КТ1п-4с-3				321,7		
КТ1л-5с-3				339,4		
КТ1п-5с-3				339,4		
КТ1л-6с-3				390,8	10,0 (1000)	
КТ1п-6с-3				390,8		
КТ1л-7с-3				439,6		
КТ1п-7с-3				439,6		
КТ1л-8с-3				368,3		
КТ1п-8с-3				368,3		
КТ1л-9с-3				285,7		
КТ1п-9с-3				285,7		
КТ1л-10с-3				418,7		
КТ1п-10с-3				418,7		
КТ1л-11с-3				445,9		

Взам. инв. № | Подпись и дата | Инв. № подл.

Продолжение

Марка изделия	Размер (по бетону), м	Класс бетона	Расход материалов		Временная нормативная нагрузка кПа (кгс/м²)	Наименование и местоположение изделия
			Бетон, м³	Сталь, кг		
КТ1п-11с-3	2,98×2,98	В 20	1,9	445,9	10,0 (1000)	Капитель с угловым вырезом слева или справа
КТ1л-12с-3		В 27,5		475,6	15,0 (1500) 20,0(2000)	
КТ1п-12с-3				475,6		
КТ1л-13с-3				498,4		
КТ1п-13с-3				498,4		
КТ1л-14с-3				541,5		
КТ1п-14с-3				541,5		
КТ1л-15с-3		В 35		524,0	25,0(2500)	
КТ1п-15с-3				524,0		
КТ1л-16с-3				537,6		
КТ1п-16с-3				537,6		
КТ1л-17с-3				486,7		
КТ1п-17с-3				486,7		
КТ1л-18с-3				552,2		
КТ1п-18с-3				552,2		
КП1-1с	2,98×2,98	В 22,5	1,4	243,5	5,0(500)	Межколонная плита по средним рядам колонн
КП1-2с				286,9		
КП1-3с				299,4		
КП1-4с				347,9		
КП1-5с				273,0		
КП1-6с				305,2	10,0(1000)	
КП1-7с				319,5		
КП1-8с				275,9		
КП1-9с				369,3		
КП1-10с				388,9		

Продолжение

Марка изделия	Размер (по бетону), м	Класс бетона	Расход материалов		Временная нормативная нагрузка, кПа (кгс/м²)	Наименование и местоположение изделия
			Бетон, м³	Сталь, кг		
МП1-11с	2,98×2,98	В 22,5	1,4	345,8	15,0(1500) 20,0(2000)	Межколонная плита по средним рядам колонн
МП1-12с				359,5		
МП1-13с				388,7		
МП1-14с				425,8		
МП1-15с		В 30		347,4	25,0(2500)	
МП1-16с				417,8		
МП1-17с				406,5		
МП1-18с				388,7		
МП1-19с				435,3		
МП1-1с-1		В 22,5		238,1	5,0 (500)	Межколонная плита по крайним рядам колонн
МП1-2с-1				281,5		
МП1-3с-1				294,0		
МП1-4с-1				342,5		
МП1-5с-1				267,6		
МП1-6с-1				299,8	10,0 (1000)	
МП1-7с-1				314,1		
МП1-8с-1				270,5		
МП1-9с-1				363,9		
МП1-10с-1				383,5		
МП1-11с-1				340,4	15,0(1500) 20,0(200)	
МП1-12с-1				354,1		
МП1-13с-1				383,3		
МП1-14с-1				420,4		
МП1-15с-1		В 30		342,0	25,0(2500)	
МП1-16с-1				412,4		
МП1-17с-1				401,1		

Взам. инв. № | Подпись и дата | Инв. № подл.

Продолжение

Марка изделия	Размер (по бетону) м	Класс бетона	Расход материалов: бетон, м³	Расход материалов: сталь, кг	Временная нормативная нагрузка кПа (кгс/м²)	Наименование и местоположение изделия
МП1-18с-1	2,98×2,98	В 30	1,4	383,3	25,0(2500)	Межколонная плита по крайним рядам колонн
МП1-19с-1				429,9		
МП1-7с-2		В 22,5	1,2	333,8	5,0 (500)	Межколонная плита с 3-мя углублениями по средним и крайним рядам
МП1-17с-2		В 30		437,9	25,0 (2500)	
МП1-7с-3		В 22,5		328,4	5,0 (500)	
МП1-17с-3		В 30		432,5	25,0 (2500)	
МП2-1с	2,98×2,67	В 22,5	1,8	237,9	5,0 (500)	Межколонная плита в местах расположения лестниц
МП2-2с				280,6		
МП2-3с				293,3		
МП2-4с				327,9		
МП2-5с				267,8		
МП2-6с				297,4	10,0 (1000)	
МП2-7с				314,4		
МП2-8с				269,3		
МП2-9с				349,6		
МП2-10с				385,9		
МП2-11с				321,7	15,0 (1500)	
МП2-12с				337,3		
МП2-13с				382,4	20,0 (2000)	
МП2-14с				419,3		
МП2-15с		В 30		339,4	25,0 (2500)	
МП2-16с				402,5		
МП2-17с				397,2		
МП2-18с				382,6		
МП2-19с				426,5		

Продолжение

Марка изделия	Размер (по бетону) м	Класс бетона	Расход материалов: бетон, м³	Расход материалов: сталь, кг	Временная нормативная нагрузка, кПа (кгс/м²)	Наименование и местоположение изделия
ПП1-1	2,98×2,98	В 25	1,4	128,1	5,0 (500)	Пролетная плита рядовая
ПП1-2		В 30		135,7	10,0 (1000)	
ПП1-3				152,7		
ПП1-4				172,5	15,0 (1500)	
ПП1-5				192,1	25,0 (2500)	
ПП1-6				216,3		
ПП1-2-1			1,19	150,3	10,0 (1000)	Пролетная плита с 4-мя углублениями
ПП1-4-1				188,1	15,0 (1500)	

Допускается замена арматуры класса А-III по ГОСТ 5781-82* на арматуру класса Ат-IIIс по ГОСТ 10884-81 без изменения диаметра и количества стержней в конструкциях при их применении в неагрессивной и слабоагрессивной газообразных средах (ф 10-28)

Инв. № подл. | Подпись и дата | Взам. инв. №

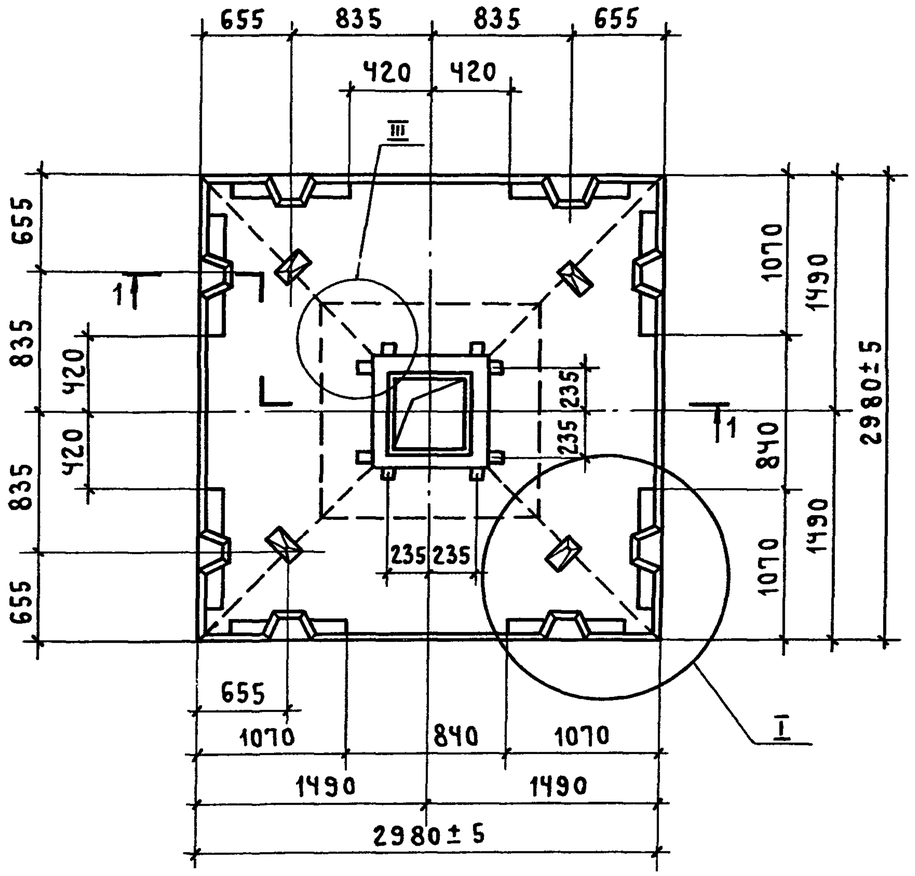

1 – 1

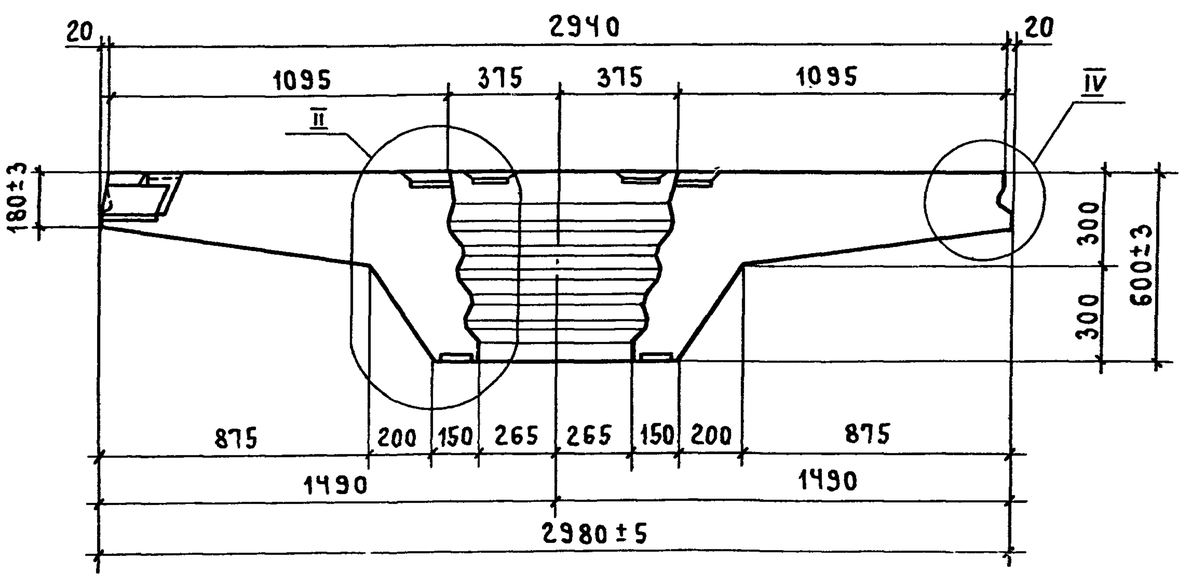

Марка капители	Марка каркаса КП	Обозначение документа на каркас КП	Класс бетона	Объем бетона, м³	Масса капители, т
КТ1-1С	КП1	1.420.1-24с. 2-12	В20	2,0	5,0
КТ1-2С	КП2				
КТ1-3С	КП3				
КТ1-4С	КП4				
КТ1-5С	КП5				
КТ1-6С	КП6				
КТ1-7С	КП7				
КТ1-8С	КП8				
КТ1-9С	КП9				
КТ1-10С	КП10				
КТ1-11С	КП11				
КТ1-12С	КП14	1.420.1-24с. 2-13	В27,5		
КТ1-13С	КП16				
КТ1-14С	КП12	1.420.1-24с. 2-12			
КТ1-15С	КП15	1.420.1-24с. 2-13	В35		
КТ1-16С	КП17				
КТ1-17С	КП18				
КТ1-18С	КП13	1.420.1-24с. 2-12			

1. Схему армирования см. лист 2.
2. Узлы I ... IV см. докум. 4

Нач.СКО-1	Михайлов	
Н. контр.	Михайлов	
Гл.констр.	Матвеев	
Гл.инж.пр.	Екименко	
Зав.брига	Фокина	
Вед.инж.	Носова	
Инж. III к.	Фомичева	
Проверил	Носова	

1.420.1-24с. 2-1

Капитель КТ1-1С ... КТ1-18С

Стадия	Лист	Листов
Р	1	2

Промстройпроект

Схема армирования

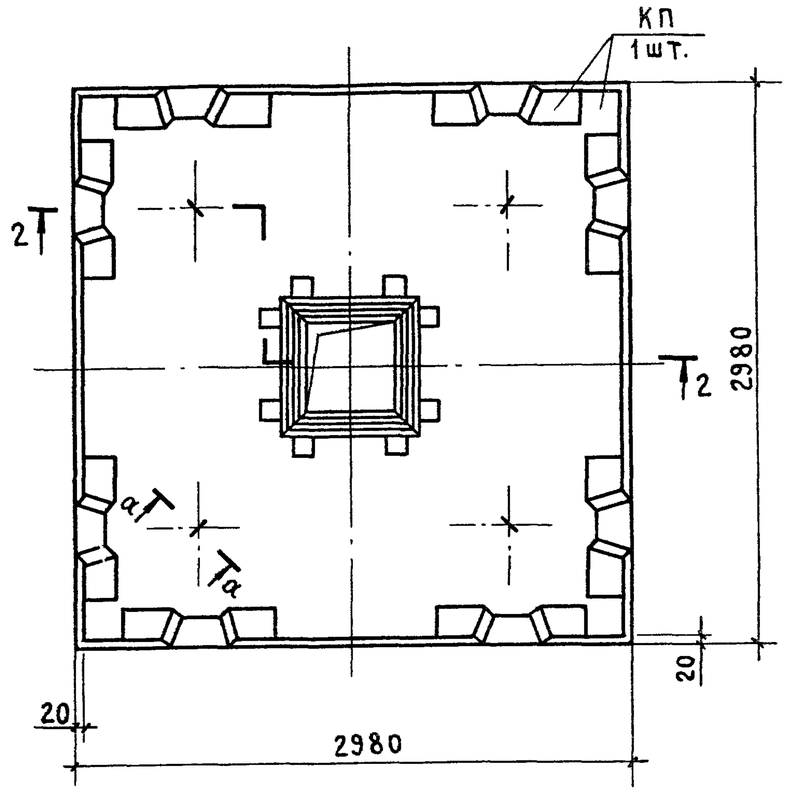

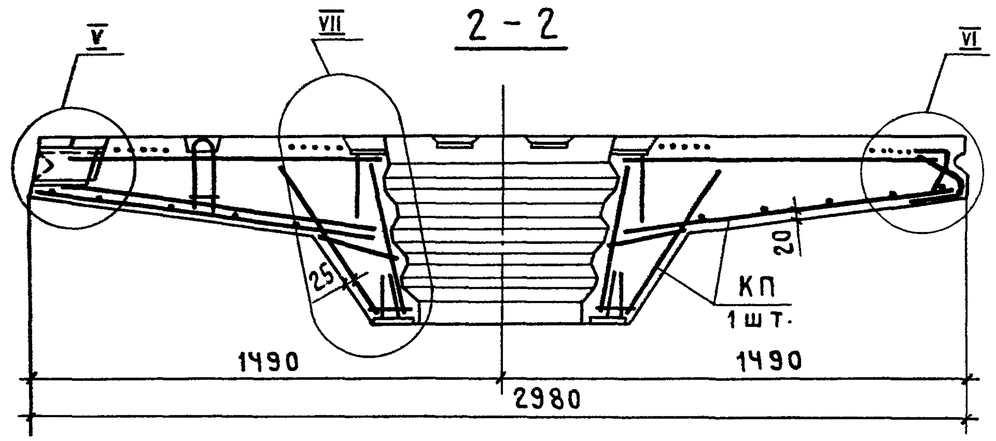

Узлы V ... VII и сечение а-а см. докум. 4

КТ1-1С-1... КТ1-18С-1

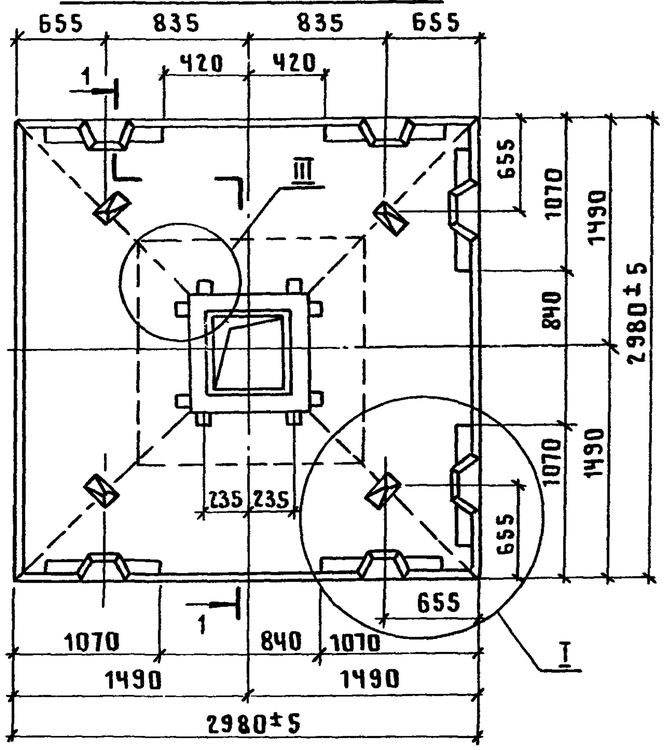

КТ1-1С-2... КТ1-18С-2

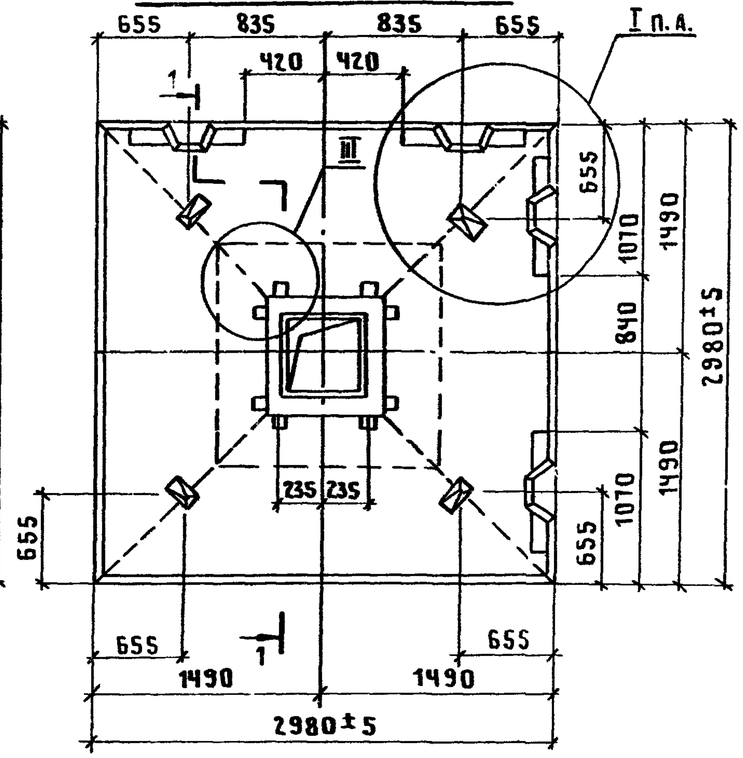

1-1

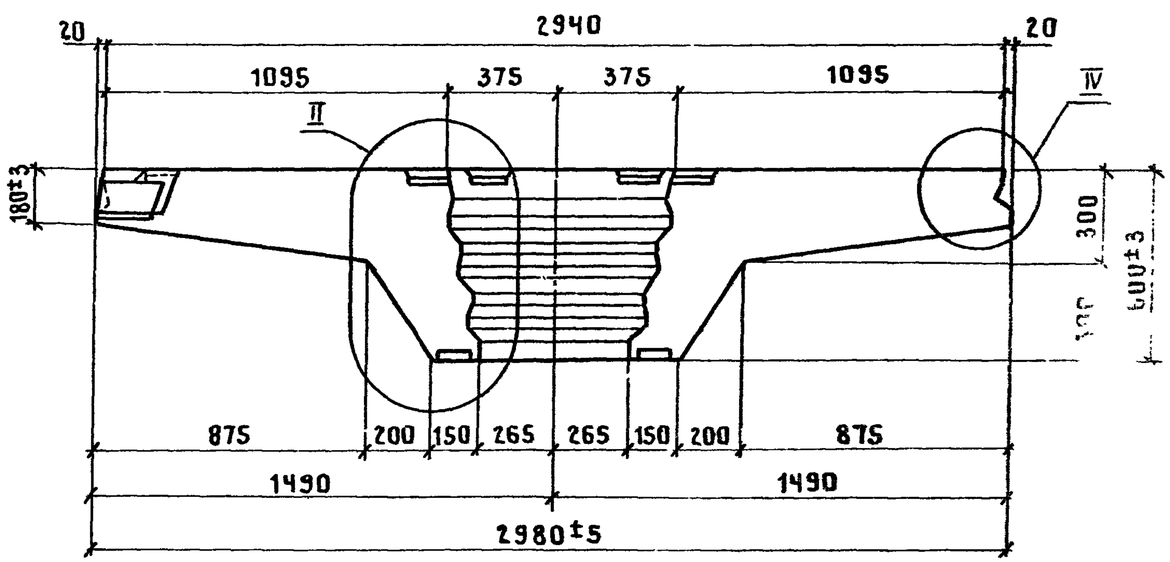

Марка капители	Марка каркаса КП	Обозначение документа на каркас КП	Класс бетона	Объем бетона, м³	Масса капители, т
КТ1-1С-1	КП 19	1.420.1-24с.2-14	В20	2,0	5,0
КТ1-2С-1	КП 20				
КТ1-3С-1	КП 21				
КТ1-4С-1	КП 22				
КТ1-5С-1	КП 23				
КТ1-6С-1	КП 24				
КТ1-7С-1	КП 25				
КТ1-8С-1	КП 26				
КТ1-9С-1	КП 27				
КТ1-10С-1	КП 28				
КТ1-11С-1	КП 29				
КТ1-12С-1	КП 32	1.420.1-24с.2-15	В27,5		
КТ1-13С-1	КП 34				
КТ1-14С-1	КП 30	1.420.1-24с.2-14			
КТ1-15С-1	КП 33	1.420.1-24с.2-15	В35		
КТ1-16С-1	КП 35				
КТ1-17С-1	КП 36				
КТ1-18С-1	КП 31	1.420.1-24с.2-14			

1. Продолжение спецификации и схемы армирования см. лист 2.
2. Узлы I...IV см. докум. 4.

Нач.СКО-1	Михайлов		1.420.1-24с.2-2
Н.контр.	Михайлов		
Гл.констр.	Матвеев		Капитель КТ1-1С-1...КТ1-18С-1; КТ1-1С-2...КТ1-18С-2.
Гл.инж.пр.	Екименко		Стадия: Р; Лист: 1; Листов: 2
Зав.бриг.	Фокина		
Вед.инж.	Носова		ПРОМСТРОЙПРОЕКТ
Инж.III к.	Ускова		
Проверил	Носова		

24304 16

КТ1-1С-1... КТ1-18С-1
Схема армирования

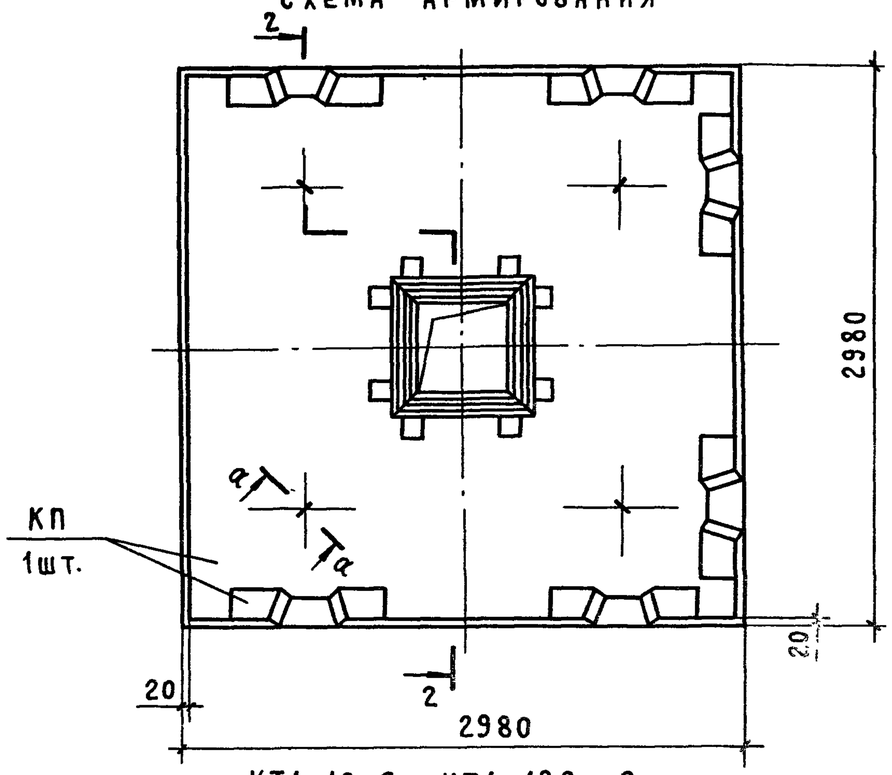

КТ1-1С-2... КТ1-18С-2
Схема армирования

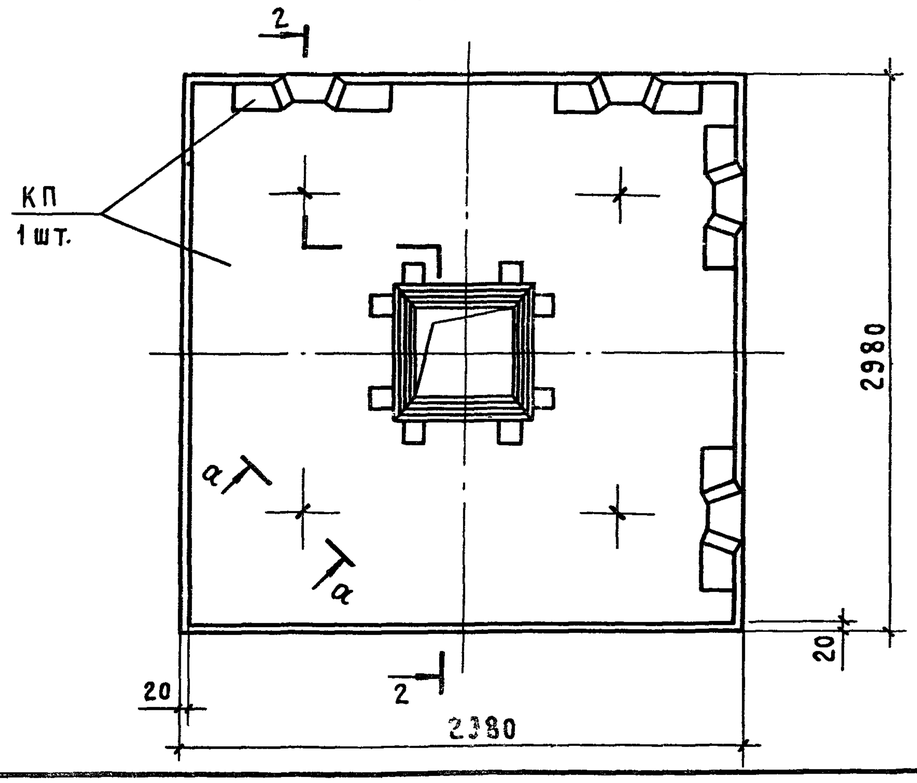

Марка капители	Марка каркаса КП	Обозначение документа на каркас КП	Класс бетона	Объем бетона	Масса капители, т
КТ1-1С-2	КП37	1.420.1-24с.2-16	В20	2,0	5,0
КТ1-2С-2	КП38				
КТ1-3С-2	КП39				
КТ1-4С-2	КП40				
КТ1-5С-2	КП41				
КТ1-6С-2	КП42				
КТ1-7С-2	КП43				
КТ1-8С-2	КП44				
КТ1-9С-2	КП45				
КТ1-10С-2	КП46				
КТ1-11С-2	КП47				
КТ1-12С-2	КП50	1.420.1-24с.2-17	В27,5		
КТ1-13С-2	КП52				
КТ1-14С-2	КП48	1.420.1-24с.2-16			
КТ1-15С-2	КП51	1.420.1-24с.2-17	В35		
КТ1-16С-2	КП53				
КТ1-17С-2	КП54				
КТ1-18С-2	КП49	1.420.1-24с.2-16			

2 – 2

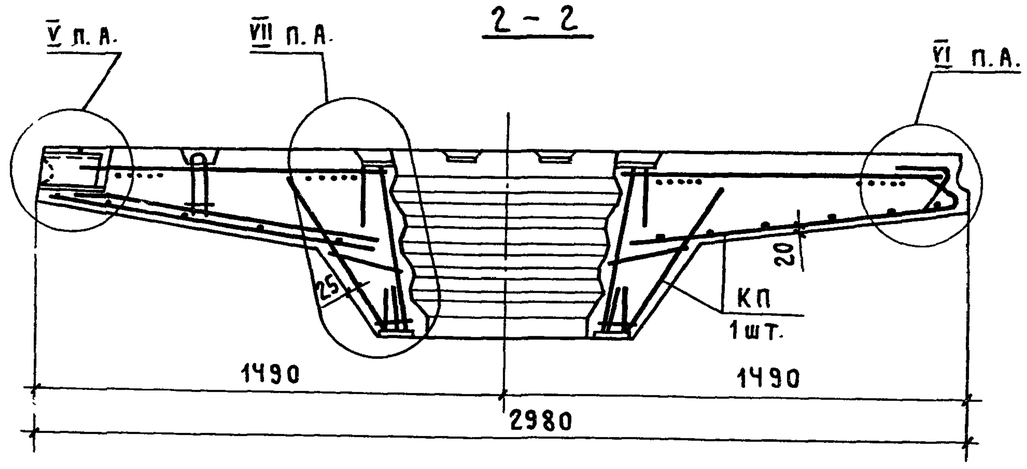

Узлы V ... VII и сечение а-а см. докум. 4

24304 17

КТ1л-1С-3 ... КТ1л-18С-3

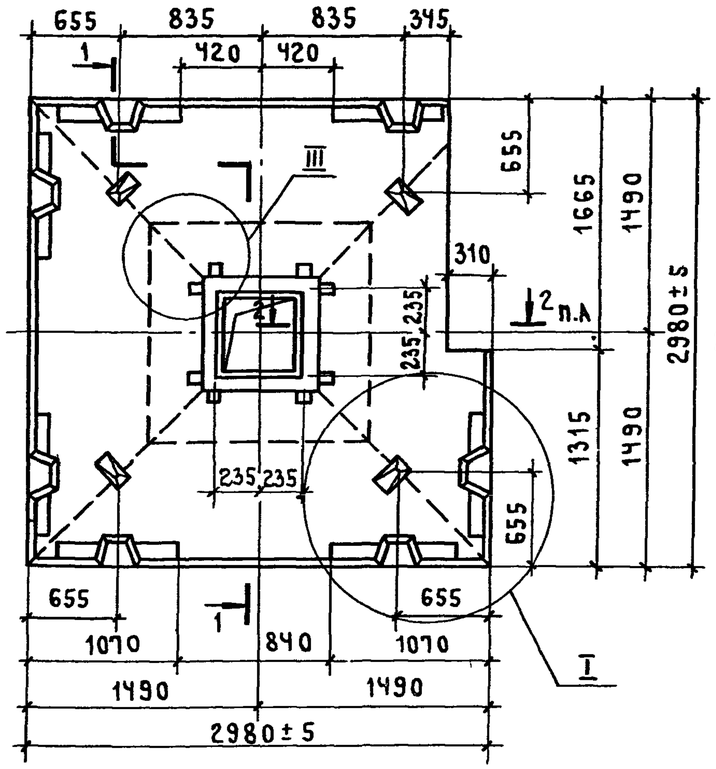

КТ1п-1С-3... КТ1п-18С-3
(ЗЕРКАЛЬНОЕ ОТРАЖЕНИЕ КТ3л)

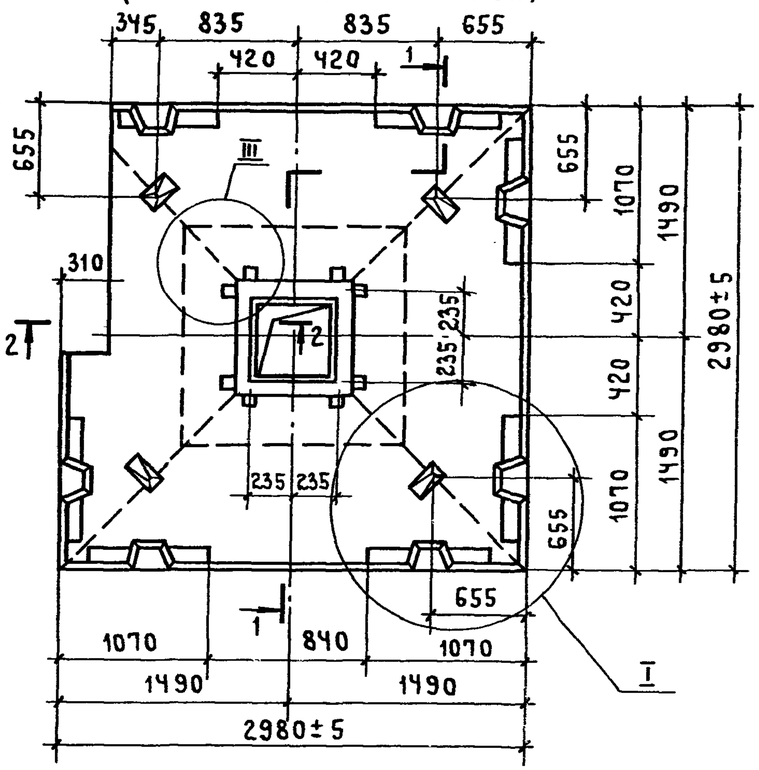

Марка капители	Марка каркаса КП	Обозначение документа на каркас КП	Класс бетона	Объем бетона, м³	Масса капители, т
КТ1л-1С-3	КП55	1.420.1-24с. 2-18	В20	1,9	4,75
КТ1п-1С-3	КП68				
КТ1л-2С-3	КП56				
КТ1п-2С-3	КП69				
КТ1л-3С-3	КП57				
КТ1п-3С-3	КП70				
КТ1л-4С-3	КП58				
КТ1п-4С-3	КП71				
КТ1л-5С-3	КП59				
КТ1п-5С-3	КП72				
КТ1л-6С-3	КП60				
КТ1п-6С-3	КП73				
КТ1л-7С-3	КП61				
КТ1п-7С-3	КП74				
КТ1л-8С-3	КП62				
КТ1п-8С-3	КП75				

2 - 2

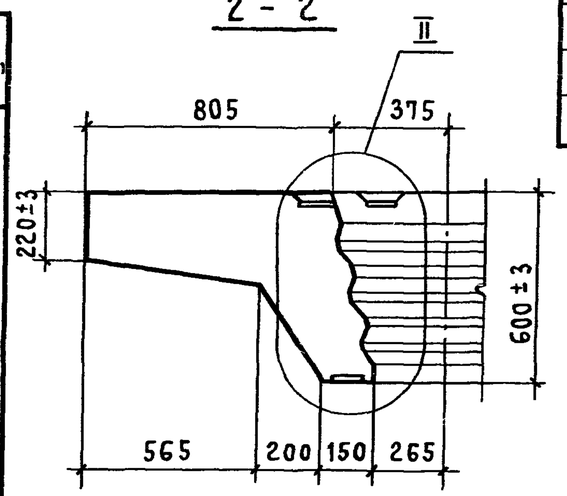

Марка капители	Марка каркаса КП	Обозначение документа на каркас КП	Класс бетона	Объем бетона, м³	Масса капители, т
КТ1л-9С-3	КП63	1.420.1-24с. 2-18	В20	1,9	4,75
КТ1п-9С-3	КП76				
КТ1л-10С-3	КП64				
КТ1п-10С-3	КП77				
КТ1л-11С-3	КП65				
КТ1п-11С-3	КП78				
КТ1л-12С-3	КП81	1.420.1-24с. 2-19	В27,5		
КТ1п-12С-3	КП86				
КТ1л-13С-3	КП83				
КТ1п-13С-3	КП88				
КТ1л-14С-3	КП66	1.420.1-24с. 2-18			
КТ1п-14С-3	КП79				
КТ1л-15С-3	КП82	1.420.1-24с. 2-19	В35		
КТ1п-15С-3	КП87				
КТ1л-16С-3	КП84				
КТ1п-16С-3	КП89				
КТ1л-17С-3	КП85				
КТ1п-17С-3	КП90				
КТ1л-18С-3	КП67	1.420.1-24с. 2-18			
КТ1п-18С-3	КП80				

1. Схему армирования см. лист 2.
2. Разрез 1-1 см. докум. 1. Узел IV замаркирован на разрезе 1-1.
3. Узлы I ... IV см. докум. 4.

Нач. СКО-1	Михайлов	
Н. контр.	Михайлов	
Гл. констр.	Матвеев	
Гл. инж. пр.	Екименко	
Зав. бриг.	Фокина	
Вед. инж.	Носова	
Инж. III к.	Ускова	
Проверил	Носова	

1.420.1-24с. 2-3

Капитель
КТ1л-1С-3... КТ1л-18С-3;
КТ1п-1С-3... КТ1п-18С-3

Стадия	Лист	Листов
Р	1	2

ПРОМСТРОЙПРОЕКТ

КТ1л-1С-3...КТ1л-18С-3

СХЕМА АРМИРОВАНИЯ

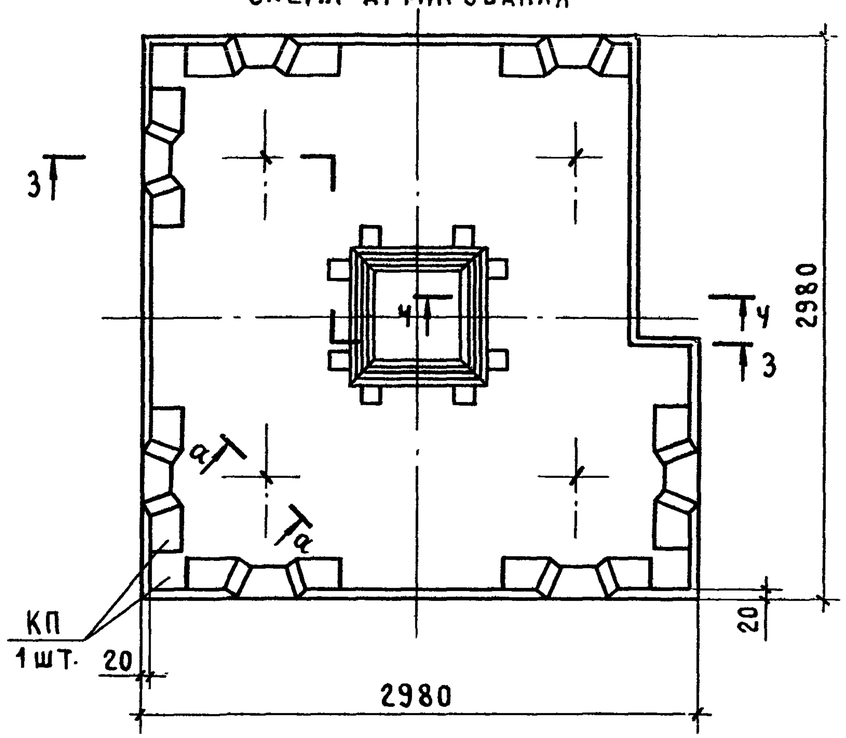

КТ1п-1С-3...КТ1п-18С-3

СХЕМА АРМИРОВАНИЯ

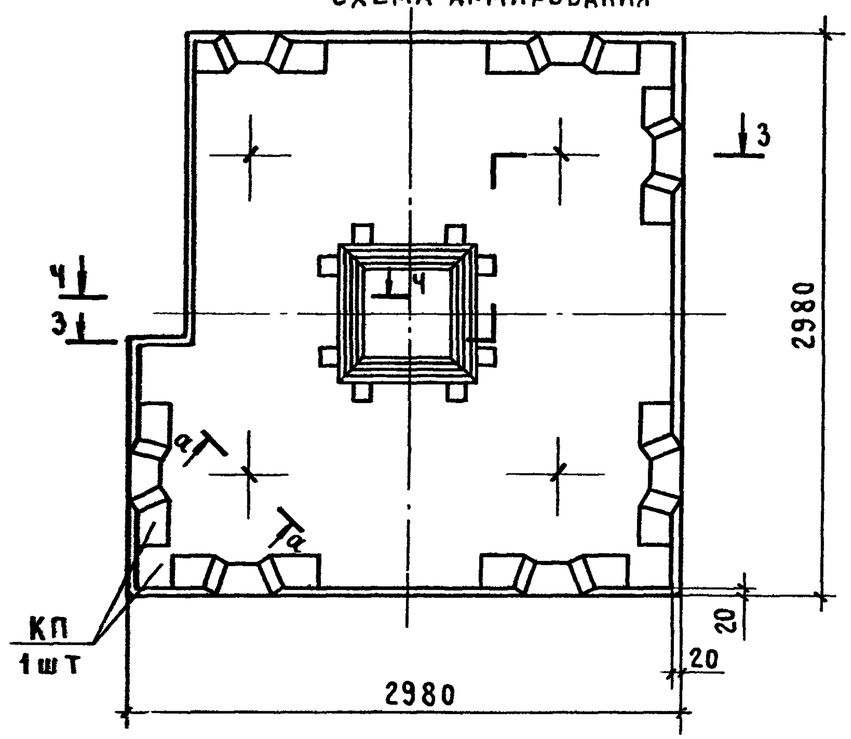

3 – 3

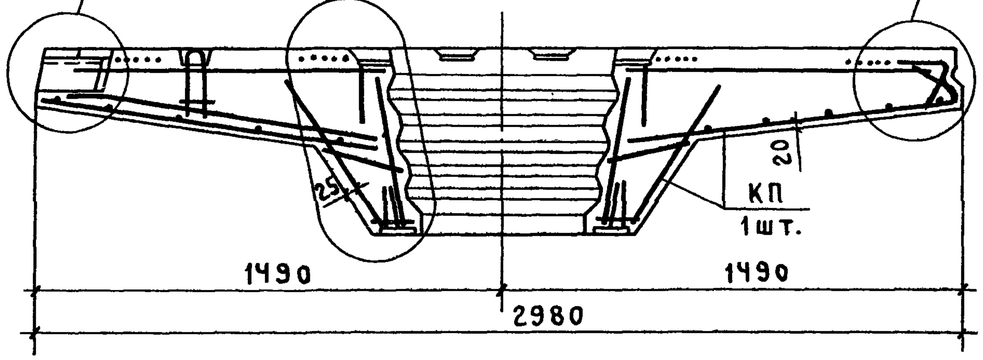

4 – 4

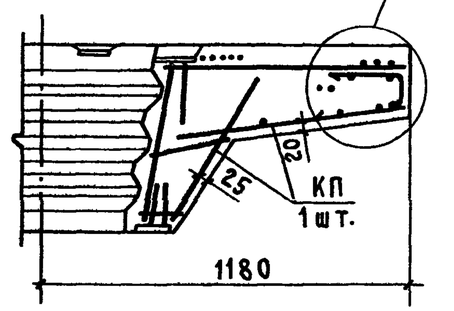

Узлы V ... VIII, сечение а-а см. докум. 4.

24301 10

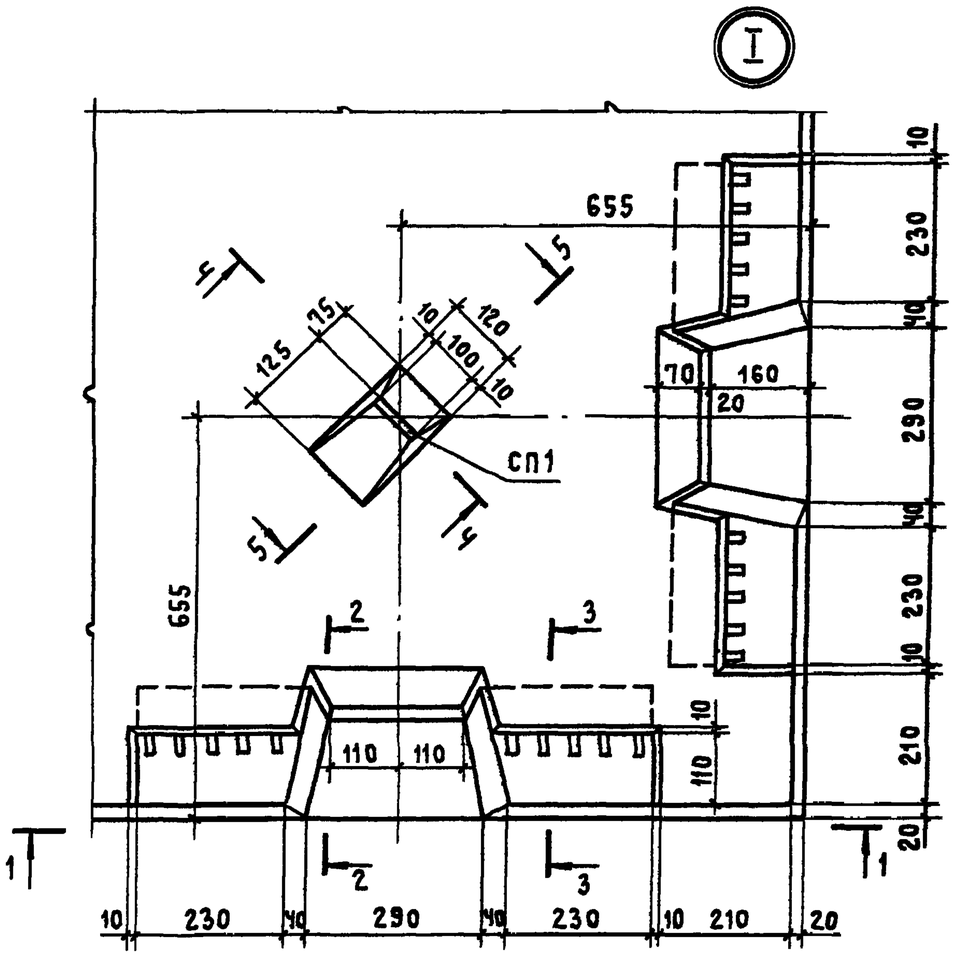

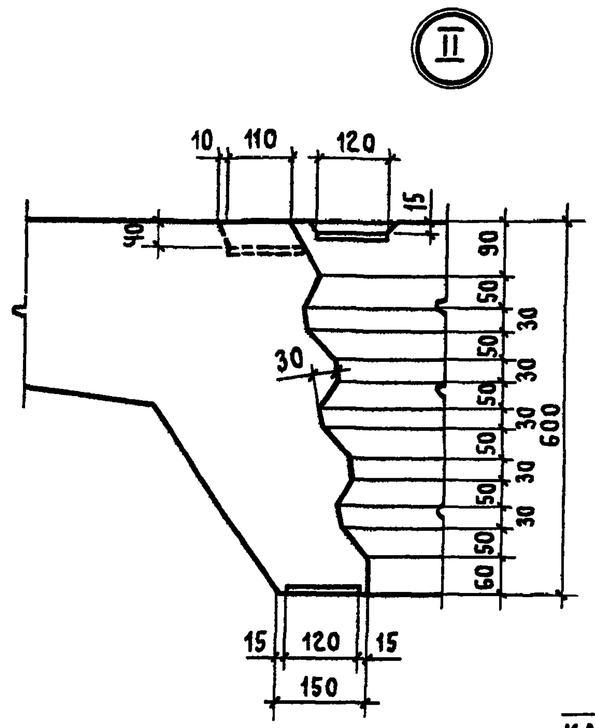

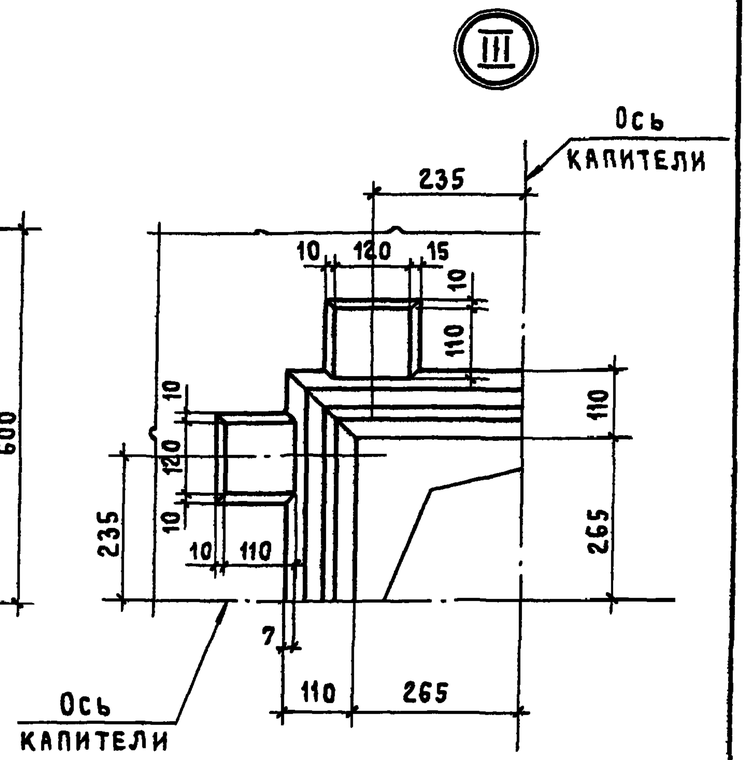

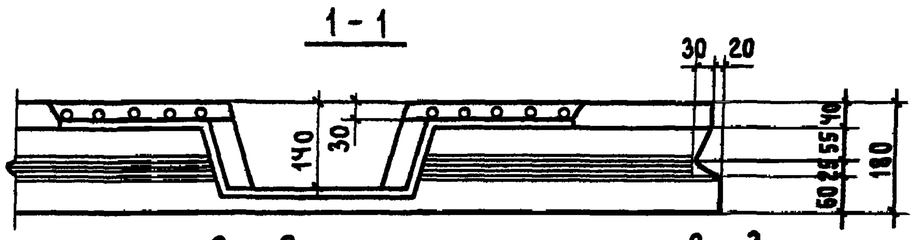

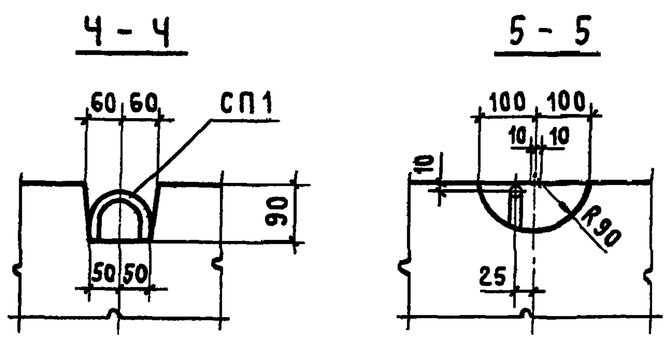

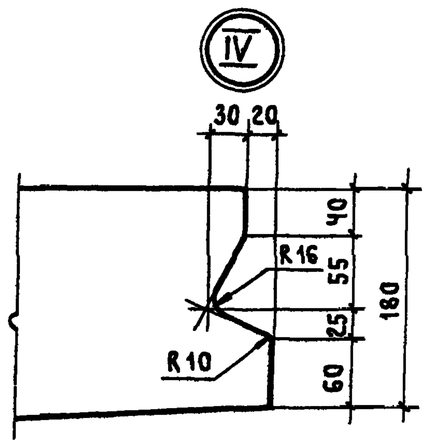

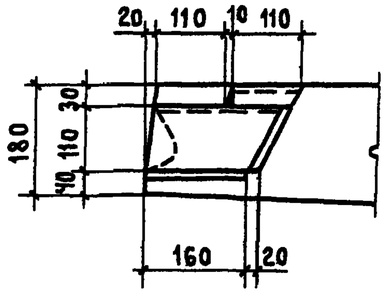

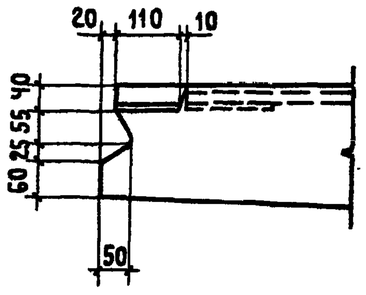

Узлы V ... VIII см. лист 2

Нач.СКО-1	Михайлов		1.420.1-24с. 2-4
Н.контр.	Михайлов		
Гл.констр	Матвеев		Капитель Узел I ... VIII
Гл.инж.пр.	Екименко		
Зав.бриг.	Фокина		
Вед.инж.	Носова		
Инж.II к.	Фомичева		
Проверил	Носова		

Стадия	Лист	Листов
Р	1	2

ПРОМСТРОЙПРОЕКТ

24304 20

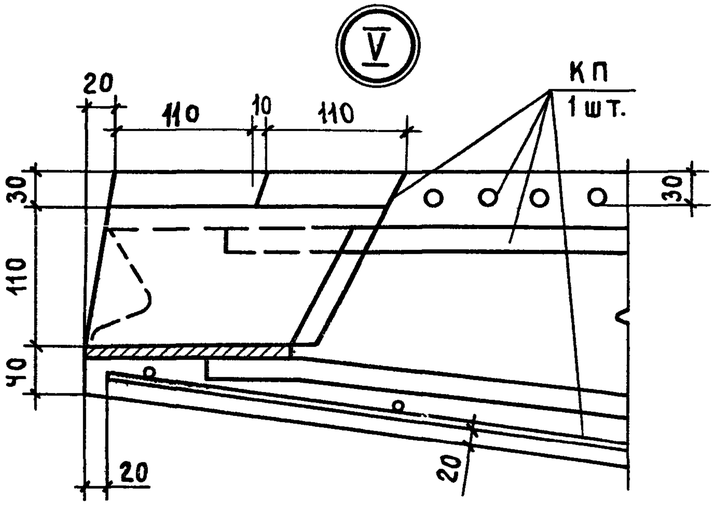

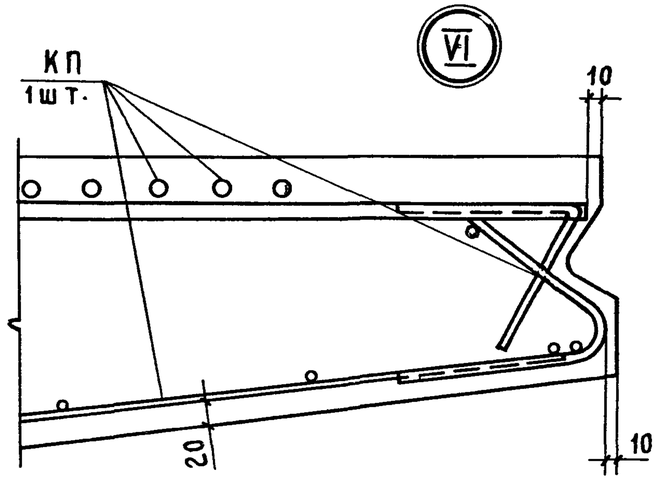

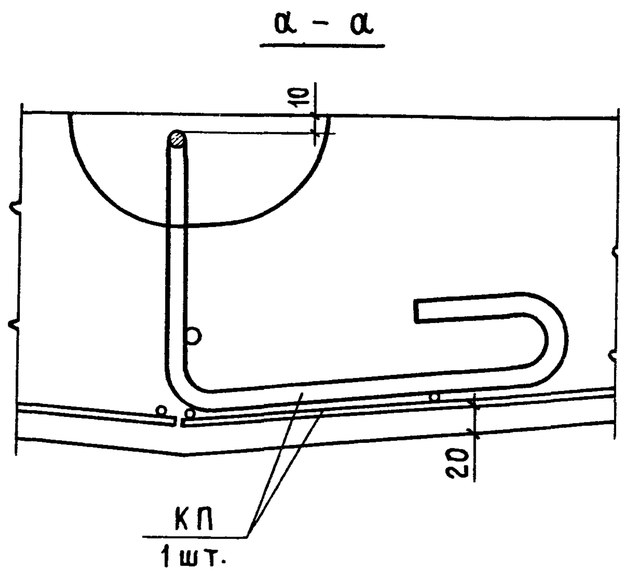

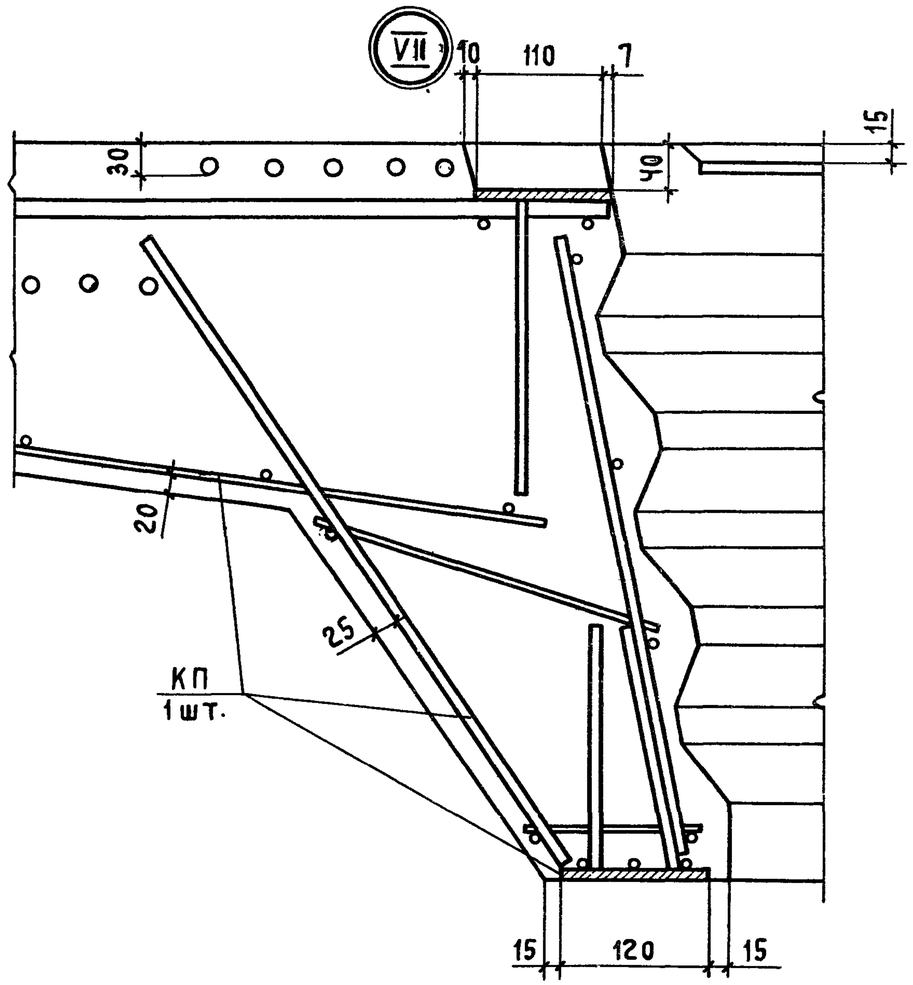

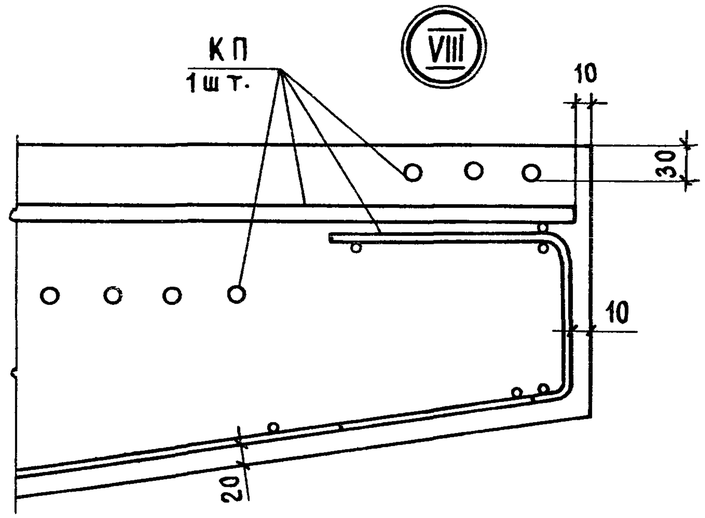

1.420.1-24с.2-4	Лист 2

24304 21

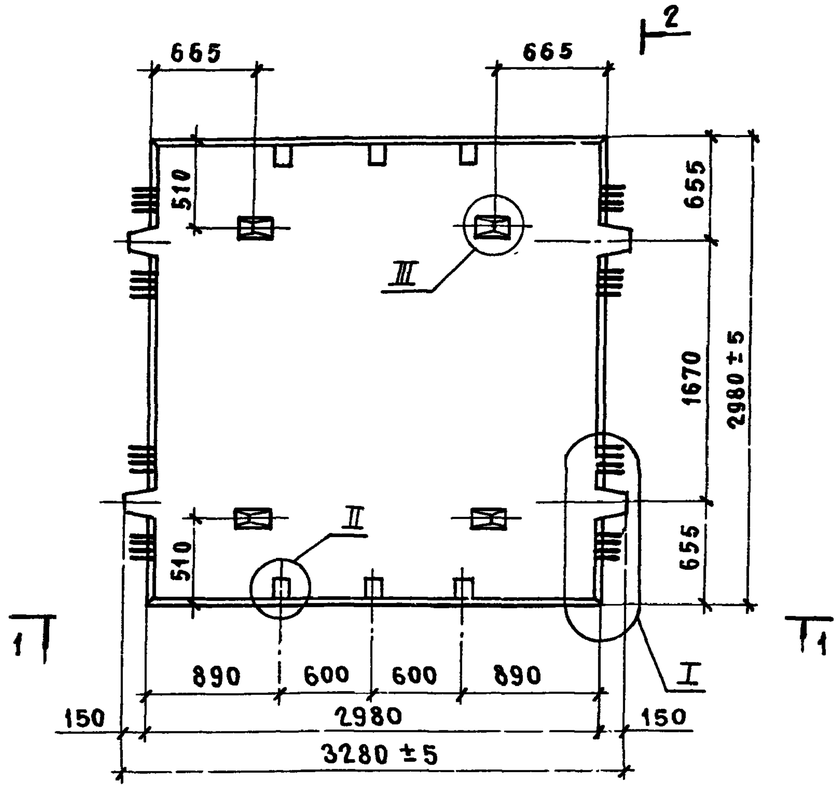

Схема армирования

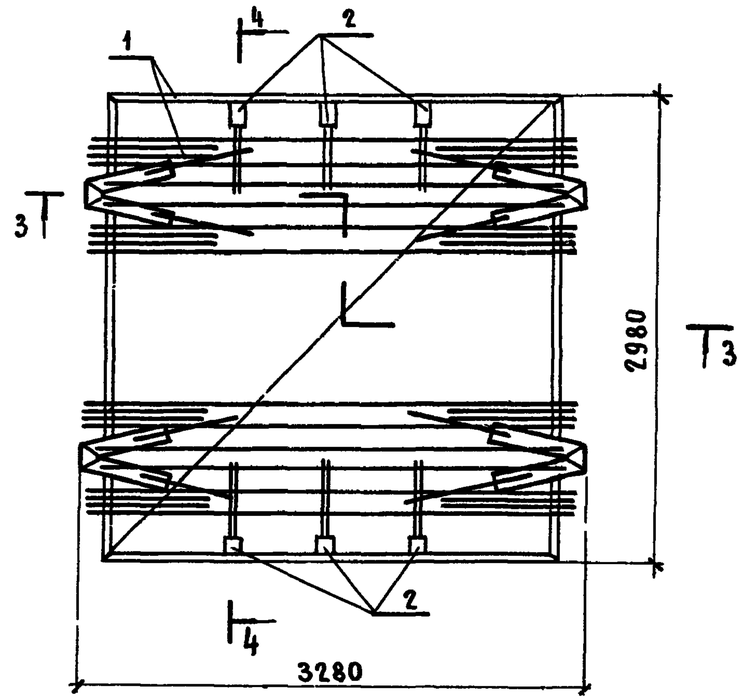

1 - 1

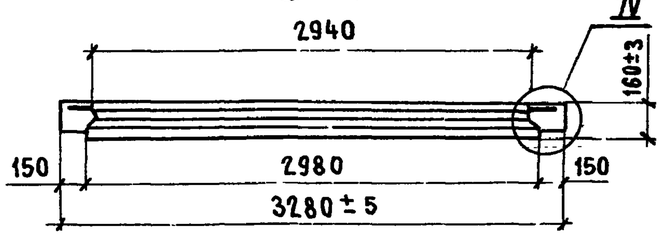

3 - 3

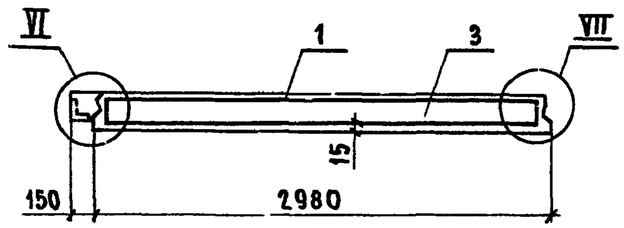

2 - 2

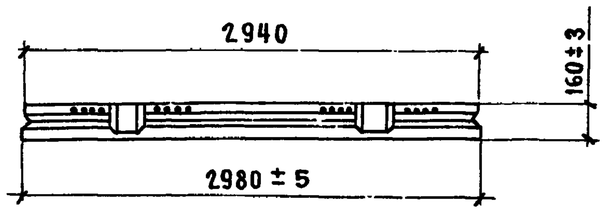

4 - 4

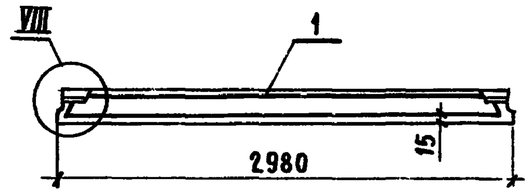

1. Спецификацию см. лист 2
2. Узлы I ... IV, VI ... VIII см. докум. 9
3. Масса плиты 3,5 т

				1.420.1-24с.2-5
Нач.СКО-1	Михайлов			Межколонная плита МП1-1с ... МП1-19с
Н.контр.	Михайлов			Стадия: Р; Лист: 1; Листов: 2
Гл.констр.	Матвеев			ПРОМСТРОЙПРОЕКТ
Гл.инж.пр.	Екименко			
Зав.бр.	Фокина			

Марка плиты	Поз.	Наименование	Кол.	Обозначение документа
МП1-1с	1	Каркас КП 91	1	1.420.1-24с.2-21
	2	Изделие закладное МН13	6	-81
	3	Бетон класса В22,5, м³	1,4	
МП1-2с	1	Каркас КП 92	1	1.420.1-24с.2-21
		Поз. 2,3 по МП1-1с		
МП1-3с	1	Каркас КП 93	1	1.420.1-24с.2-21
		Поз. 2,3 по МП1-1с		
МП1-4с	1	Каркас КП 94	1	1.420.1-24с.2-21
		Поз. 2,3 по МП1-1с		
МП1-5с	1	Каркас КП 95	1	1.420.1-24с.2-21
		Поз. 2,3 по МП1-1с	1	
МП1-6с	1	Каркас КП 96	1	1.420.1-24с.2-21
		Поз. 2,3 по МП1-1с		
МП1-7с	1	Каркас КП 97	1	1.420.1-24с.2-21
		Поз. 2,3 по МП1-1с		
МП1-8с	1	Каркас КП 98	1	1.420.1-24с.2-21
		Поз. 2,3 по МП1-1с		
МП1-9с	1	Каркас КП 99	1	1.420.1-24с.2-21
		Поз. 2,3 по МП1-1с		
МП1-10с	1	Каркас КП 100	1	1.420.1-24с.2-21
		Поз. 2,3 по МП1-1с		
МП1-11с	1	Каркас КП 101	1	1.420.1-24с.2-21
		Поз. 2,3 по МП1-1с		
МП1-12с	1	Каркас КП 102	1	1.420.1-24с.2-21
		Поз. 2,3 по МП1-1с		
МП1-13с	1	Каркас КП 103	1	1.420.1-24с.2-21
		Поз. 2,3 по МП1-1с		
МП1-14с	1	Каркас КП 104	1	1.420.1-24с.2-21
		Поз. 2,3 по МП1-1с		

Марка плиты	Поз.	Наименование	Кол.	Обозначение документа
МП1-15с	1	Каркас КП 105	1	1.420.1-24с.2-21
	2	Изделие закладное МН13	6	-81
	3	Бетон класса В30, м³	1,4	
МП1-16с	1	Каркас КП 106	1	1.420.1-24с.2-21
		Поз. 2,3 по МП1-15с		
МП1-17с	1	Каркас КП 107	1	1.420.1-24с.2-21
		Поз. 2,3 по МП1-15с		
МП1-18с	1	Каркас КП 108	1	1.420.1-24с.2-21
		Поз. 2,3 по МП1-15с		
МП1-19с	1	Каркас КП 109	1	1.420.1-24с.2-21
		Поз. 2,3 по МП1-15с		

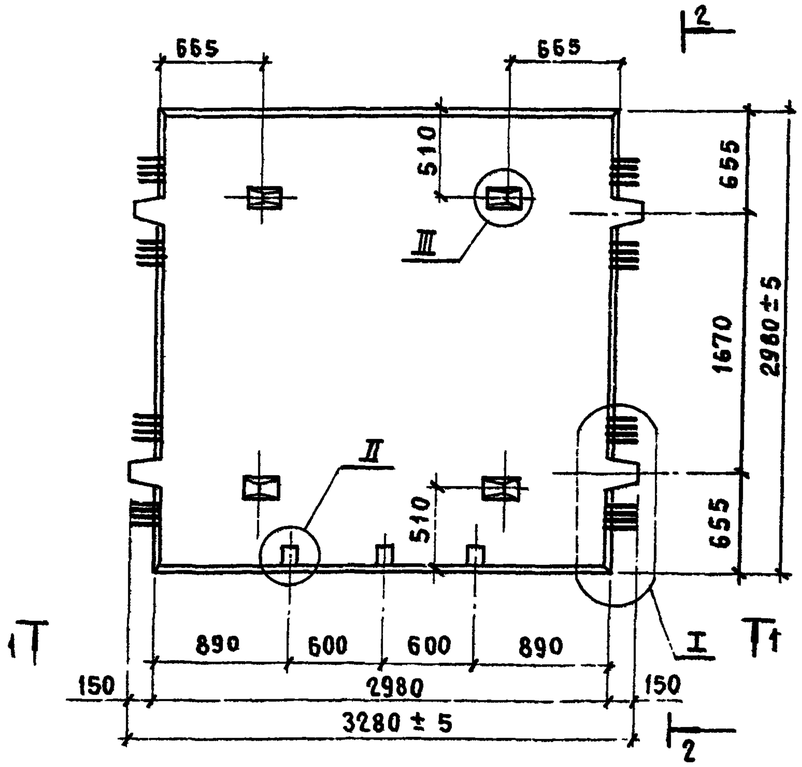

Схема армирования

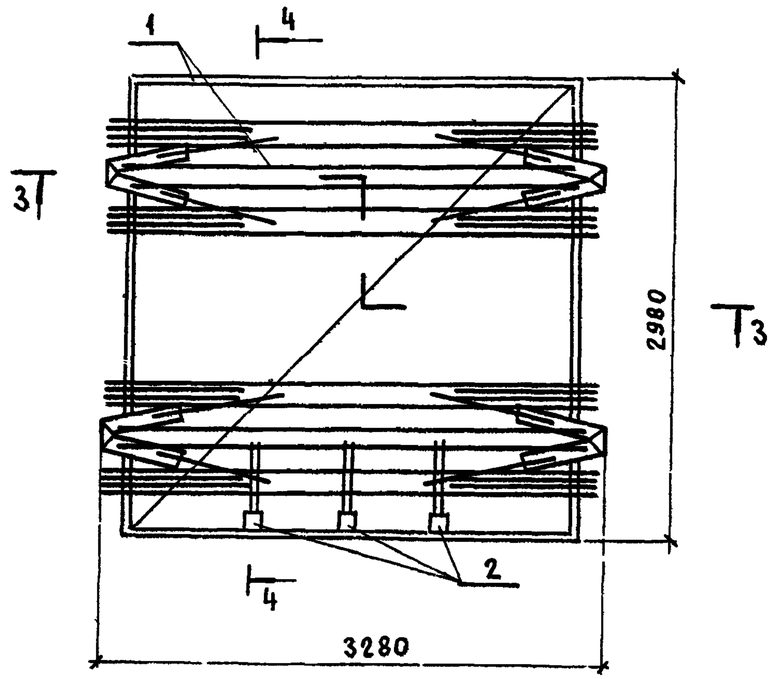

1 - 1

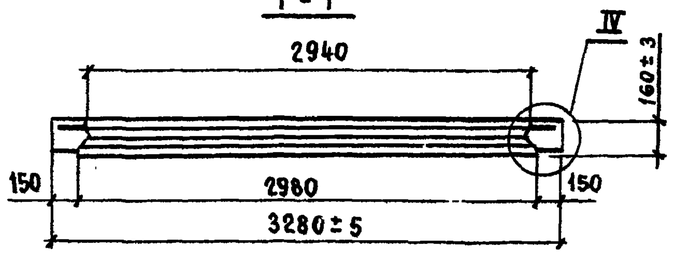

3 - 3

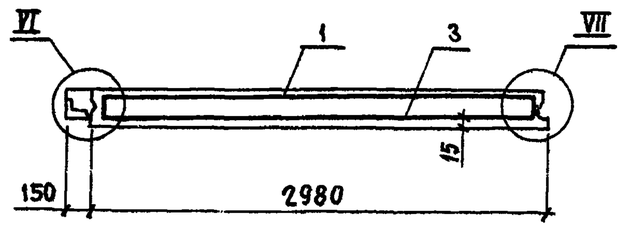

2 - 2

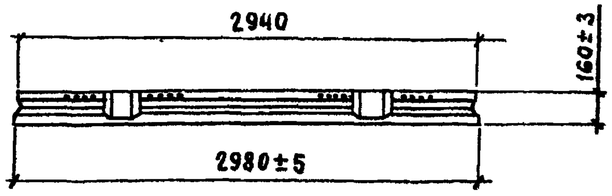

4 - 4

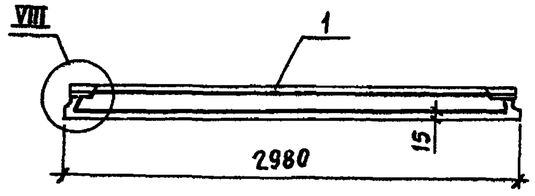

1. Спецификацию см. лист 2
2. Узлы I ... IV, VI ... VIII см. докум. 9
3. Масса плиты 3,5т

Нач.СКО-1	Михайлов		1.420.1-24с.2-6	
Н.контр.	Михайлов		Межколонная плита МП1-1с-1 ... МП1-19с-1	Стадия Р / Лист 1 / Листов 2
Гл.конст.	Матвеев			ПРОМСТРОЙПРОЕКТ
Гл.инж.пр.	Екименко			
Зав.бр.	Фокина			
Инженер	Фомичева			

24304 24

Марка плиты	Поз.	Наименование	Кол.	Обозначение документа
МП1-1с-1	1	Каркас КП 91	1	1.420.1-24с.2-21
	2	Изделие закладное МН13	3	-81
	3	Бетон класса В22,5 м³	1,4	
МП1-2с-1	1	Каркас КП 92	1	1.420.1-24с.2-21
		Поз. 2,3 по МП1-1с-1		
МП1-3с-1	1	Каркас КП 93	1	1.420.1-24с.2-21
		Поз. 2,3 по МП1-1с-1		
МП1-4с-1	1	Каркас КП 94	1	1.420.1-24с.2-21
		Поз. 2,3 по МП1-1с-1		
МП1-5с-1	1	Каркас КП 95	1	1.420.1-24с.2-21
		Поз. 2,3 по МП1-1с-1		
МП1-6с-1	1	Каркас КП 96	1	1.420.1-24с.2-21
		Поз. 2,3 по МП1-1с-1		
МП1-7с-1	1	Каркас КП 97	1	1.420.1-24с.2-21
		Поз. 2,3 по МП1-1с-1		
МП1-8с-1	1	Каркас КП 98	1	1.420.1-24с.2-21
		Поз. 2,3 по МП1-1с-1		
МП1-9с-1	1	Каркас КП 99	1	1.420.1-24с.2-21
		Поз. 2,3 по МП1-1с-1		
МП1-10с-1	1	Каркас КП 100	1	1.420.1-24с.2-21
		Поз. 2,3 по МП1-1с-1		
МП1-11с-1	1	Каркас КП 101	1	1.420.1-24с.2-21
		Поз. 2,3 по МП1-1с-1		

Марка плиты	Поз.	Наименование	Кол.	Обозначение документа
МП1-12с-1	1	Каркас КП 102	1	1.420.1-24с-2-21
		Поз. 2,3 по МП1-1с-1		
МП1-13с-1	1	Каркас КП 103	1	1.420.1-24с-2-21
		Поз. 2,3 по МП1-1с-1		
МП1-14с-1	1	Каркас КП 104	1	1.420.1-24с-2-21
		Поз. 2,3 по МП1-1с-1		
МП1-15с-1	1	Каркас КП 105	1	1.420.1-24с-2-21
	2	Изделие закладное МН13	3	-81
		Бетон класса В30, м³	1,4	
МП1-16с-1	1	Каркас КП 106	1	1.420.1-24с-2-21
		Поз. 2,3 по МП1-1с-1		
МП1-17с-1	1	Каркас КП 107	1	1.420.1-24с-2-21
		Поз. 2,3 по МП1-1с-1		
МП1-18с-1	1	Каркас КП 108	1	1.420.1-24с.2-21
		Поз. 2,3 по МП1-1с-1		
МП1-19с-1	1	Каркас КП 109	1	1.420.1-24с.2-21
		Поз. 2,3 по МП1-1с-1		

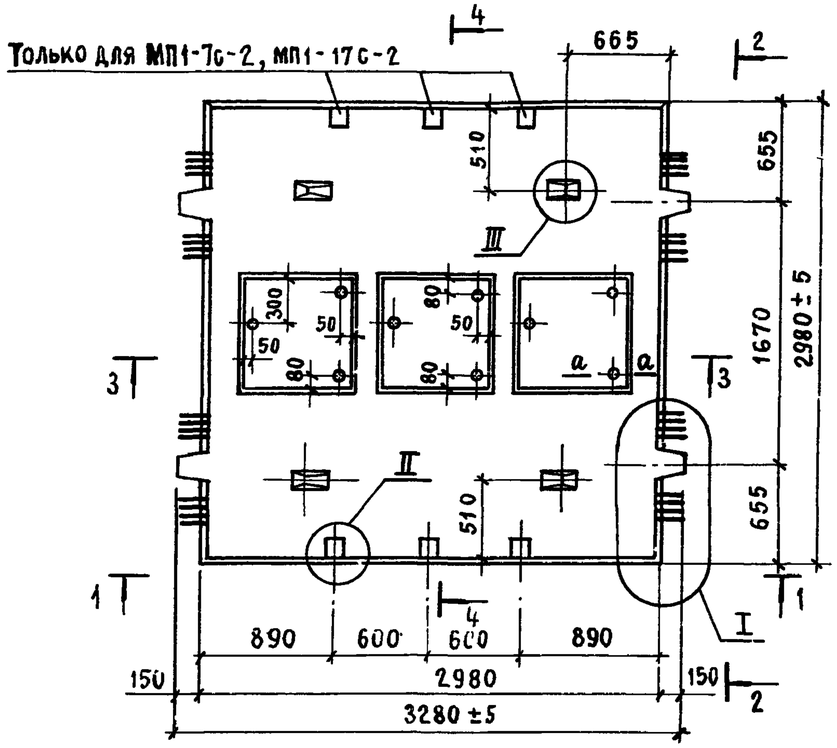

1 - 1

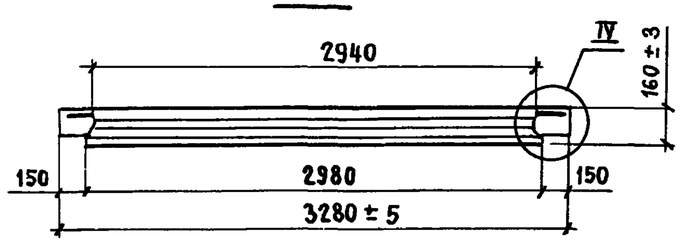

2 - 2

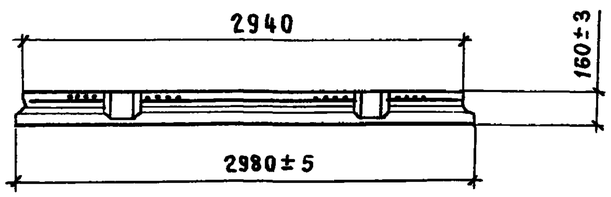

3 - 3

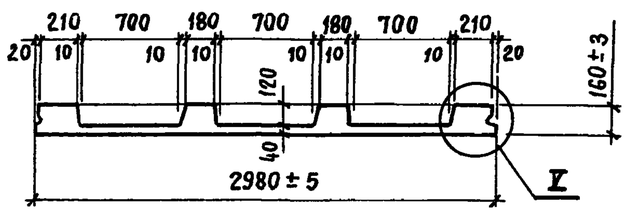

Схема армирования

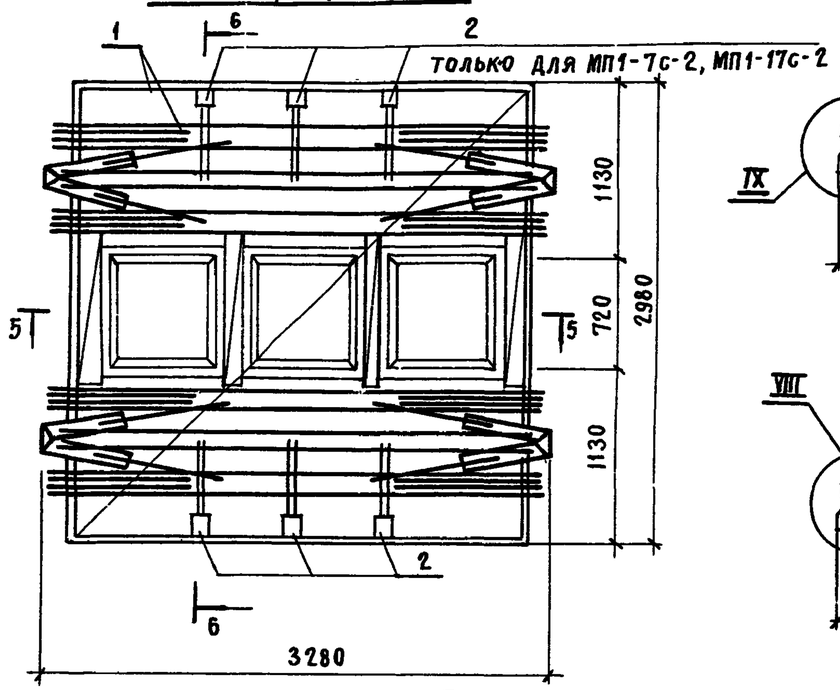

5 - 5

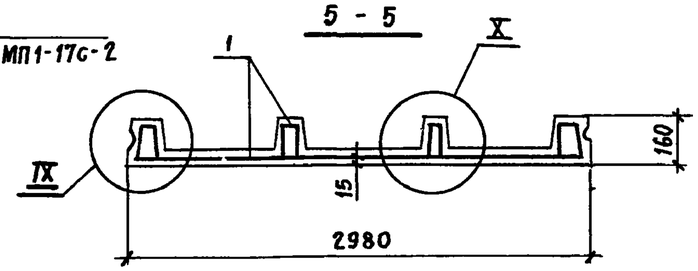

6 - 6

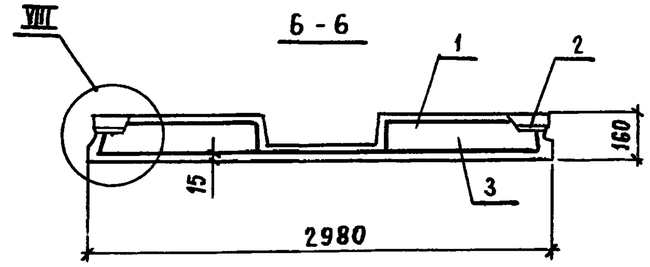

4 - 4

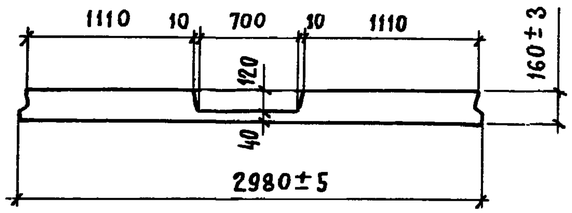

a - a

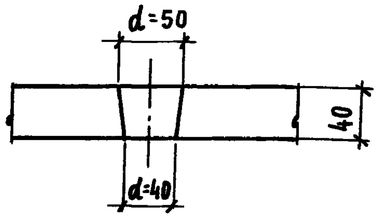

Марка плиты	Поз.	Наименование	Кол.	Обозначение документа
МП1-7с-2	1	Каркас КП110	1	1.420.1-24с-2-22
	2	Изделие закладное МН13	6	-81
	3	Бетон класса В22,5, м³	1,2	
МП1-17с-2	1	Каркас КП111	1	1.420.1-24с-2-22
	2	Изделие закладное МН13	6	-81
	3	Бетон класса В30, м³	1,2	
МП1-7с-3	1	Каркас КП110	1	1.420.1-24с-2-22
	2	Изделие закладное МН13	3	-81
	3	Бетон класса В22,5, м³	1,2	
МП1-17с-3	1	Каркас КП111	1	1.420.1-24с-2-22
	2	Изделие закладное МН13	3	-81
	3	Бетон класса В30, м³	1,2	

1. Узлы I...V, VIII...X см. докум. 9
2. Масса плиты 3.0 т

Нач. СКО-1	Михайлов	
Н. контр.	Михайлов	
Гл. конст.	Матвеев	
Гл. инж. пр.	Екименко	
Зав. бр.	Фокина	
Инж. II к	Пурмель	
Инженер	Фомичева	

1.420.1-24с.2-7

Межколонная плита МП1-7с-2, МП1-17с-2, МП1-7с-3, МП1-17с-3

Стадия	Лист	Листов
Р		1

Промстройпроект

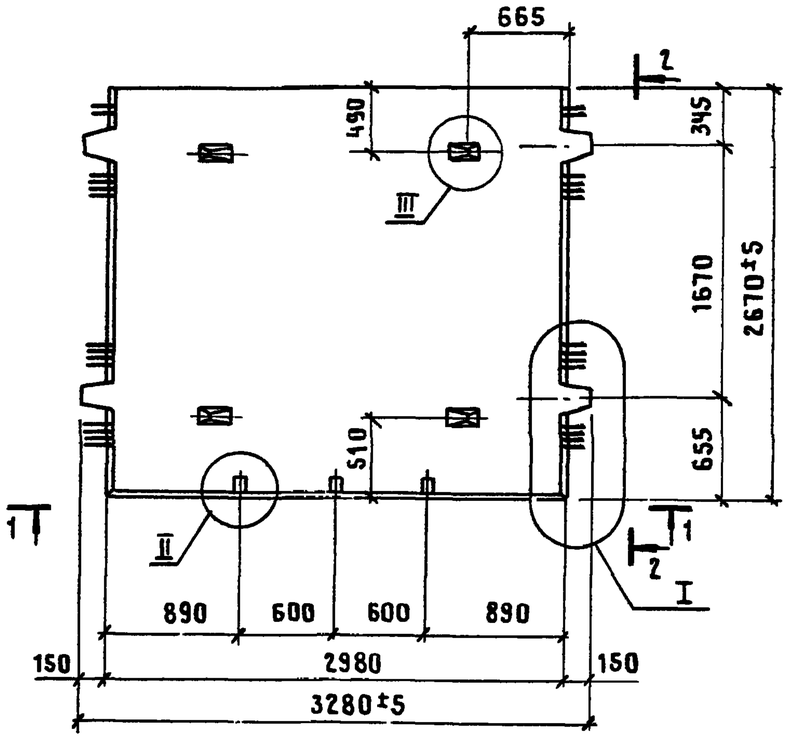

1-1

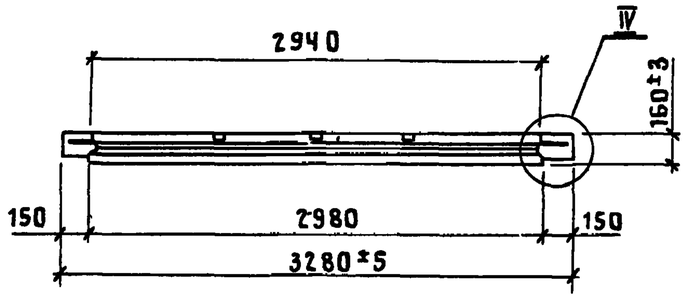

2-2

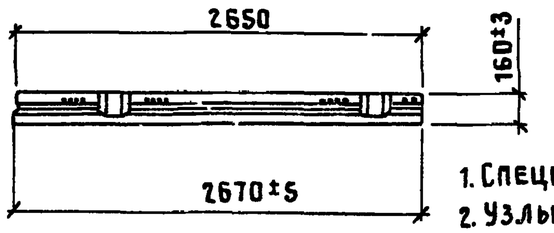

Схема армирования

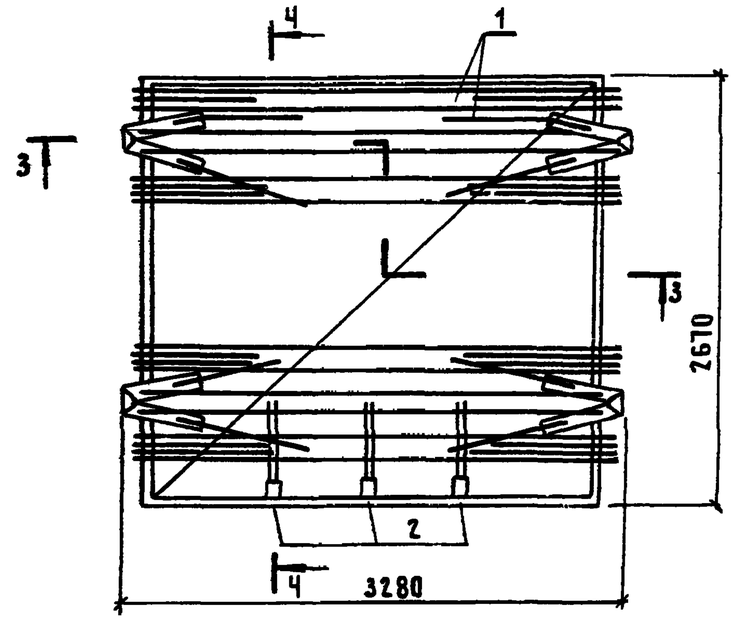

3-3

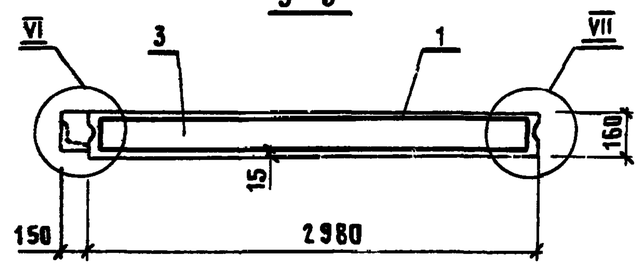

4-4

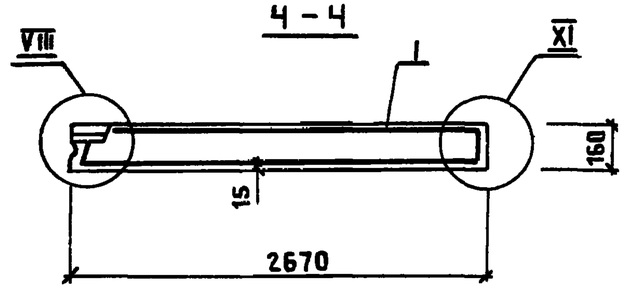

1. Спецификацию см. лист 2.
2. Узлы I...IV, VI...VIII, XI см. докум. 9.
3. Масса плиты 3,25т.

Нач.СКО-1	Михайлов		1.420.1-24с.2-8
Н.контр.	Михайлов		
Гл.констр.	Матвеев		
Гл.инж.пр.	Екименко		Межколонная плита МП2-1С...МП2-19С
Зав.бриг.	Фокина		

Стадия	Лист	Листов
Р	1	2

ПРОМСТРОЙПРОЕКТ

Марка плиты	Поз.	Наименование	Кол.	Обозначение документа
МП2-1С	1	Каркас КП112	1	1.420.1-24с.2-23
	2	Изделие закладное МН13	3	-81
	3	Бетон класса В22,5 м³	1,3	
МП2-2С	1	Каркас КП113	1	1.420.1-24с.2-23
		Поз. 2,3 по МП2-1С		
МП2-3С	1	Каркас КП114	1	1.420.1-24с.2-23
		Поз. 2,3 по МП2-1С		
МП2-4С	1	Каркас КП115	1	1.420.1-24с.2-23
		Поз. 2,3 по МП2-1С		
МП2-5С	1	Каркас КП116	1	1.420.1-24с.2-23
		Поз. 2,3 по МП2-1С		
МП2-6С	1	Каркас КП117	1	1.420.1-24с.2-23
		Поз. 2,3 по МП2-1С		
МП2-7С	1	Каркас КП118	1	1.420.1-24с.2-23
		Поз. 2,3 по МП2-1С		
МП2-8С	1	Каркас КП119	1	1.420.1-24с.2-23
		Поз. 2,3 по МП2-1С		
МП2-9С	1	Каркас КП120	1	1.420.1-24с.2-23
		Поз. 2,3 по МП2-1С		
МП2-10С	1	Каркас КП121	1	1.420.1-24с.2-23
		Поз. 2,3 по МП2-1С		
МП2-11С	1	Каркас КП122	1	1.420.1-24с.2-23
		Поз. 2,3 по МП2-1С		

Марка плиты	Поз.	Наименование	Кол.	Обозначение документа
МП2-12С	1	Каркас КП123	1	1.420.1-24с.2-23
		Поз. 2,3 по МП2-1С		
МП2-13С	1	Каркас КП124	1	1.420.1-24с.2-23
		Поз. 2,3 по МП2-1С		
МП2-14С	1	Каркас КП125	1	1.420.1-24с.2-23
		Поз. 2,3 по МП2-1С		
МП2-15С	1	Каркас КП126	1	1.420.1-24с.2-23
	2	Изделие закладное МН13	3	-81
	3	Бетон класса В30 м³	1,3	
МП2-16С	1	Каркас КП127	1	1.420.1-24с.2-23
		Поз. 2,3 по МП2-15С		
МП2-17С	1	Каркас КП128	1	1.420.1-24с.2-23
		Поз. 2,3 по МП2-15С		
МП2-18С	1	Каркас КП129	1	1.420.1-24с.2-23
		Поз. 2,3 по МП2-15С		
МП2-19С	1	Каркас КП130	1	1.420.1-24с.2-23
		Поз. 2,3 по МП2-15С		

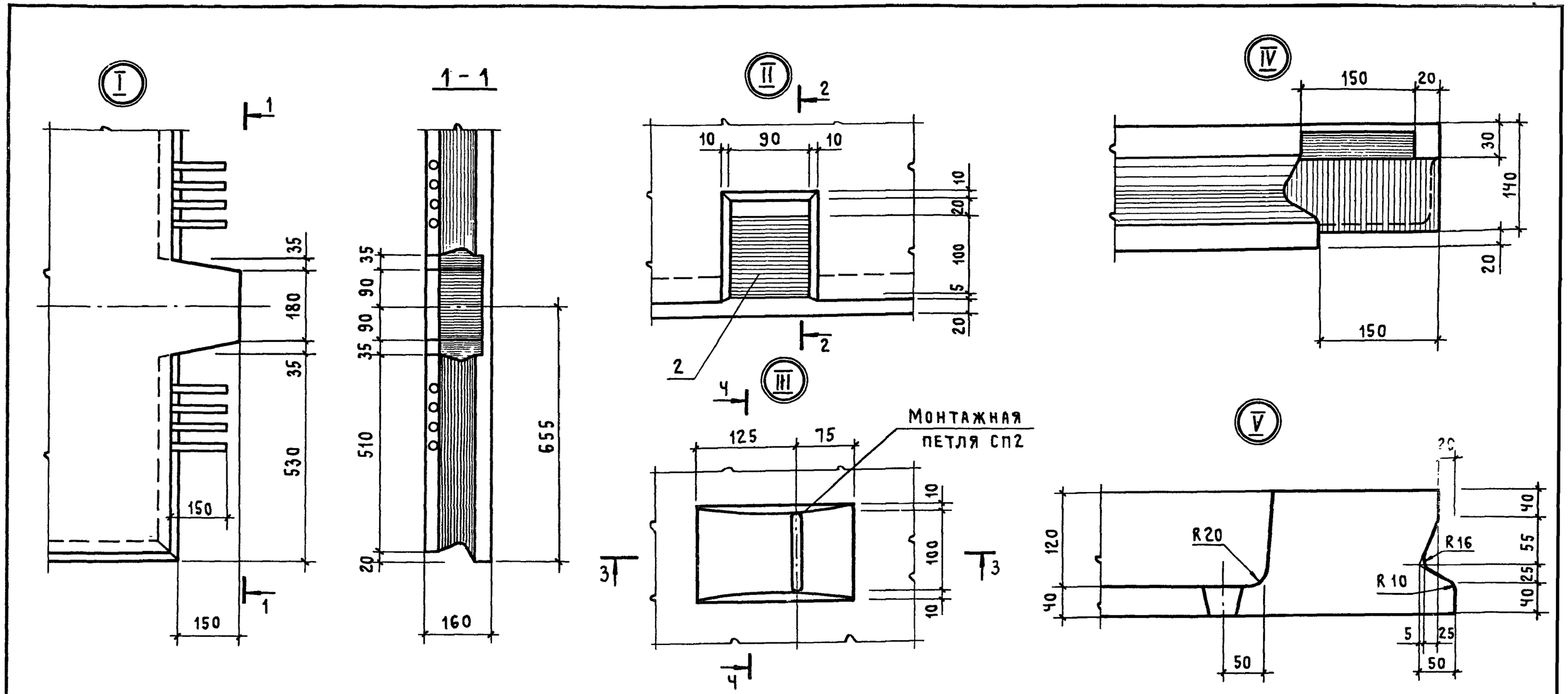

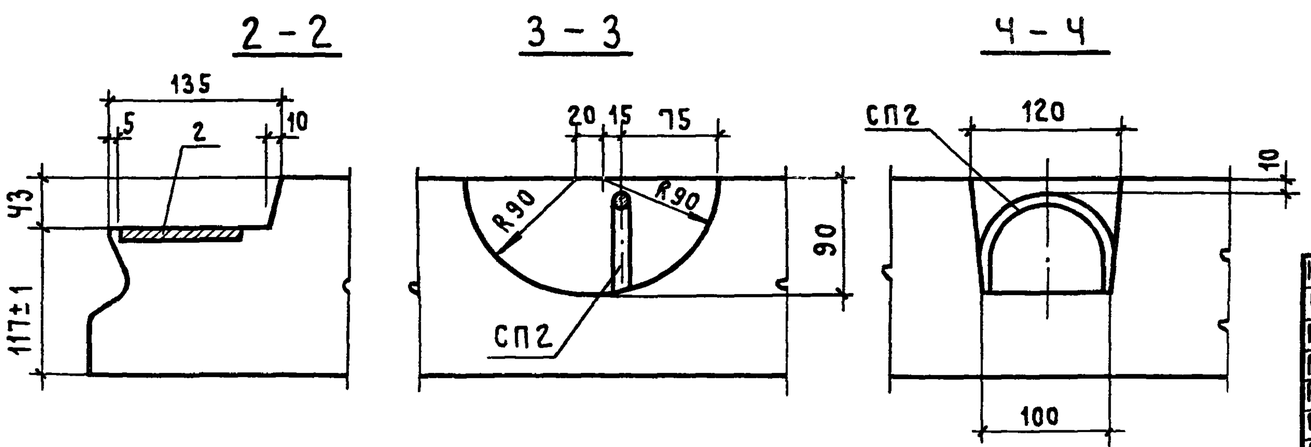

Нач. СКО-1	Михайлов		
Н. контр.	Михайлов		
Гл. констр.	Матвеев		
Гл. инж. пр.	Екименко		
Рук. бриг.	Фокина		
Ст. инж.	Носова		
Ст. инж.	Репенко		

1.420.1-24с. 2-9

Межколонная плита
Узел I ... XI

Стадия	Лист	Листов
Р	1	2

ПРОМСТРОЙПРОЕКТ

VI

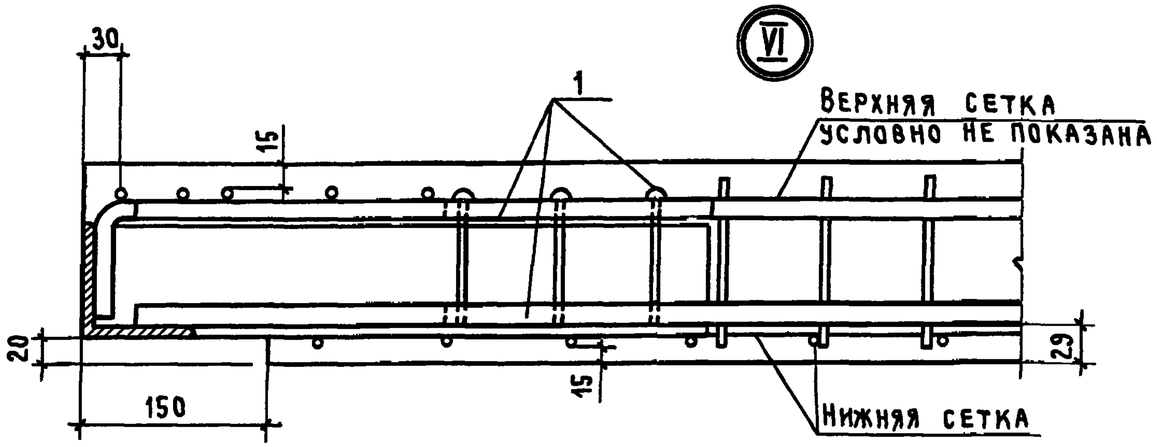

IX

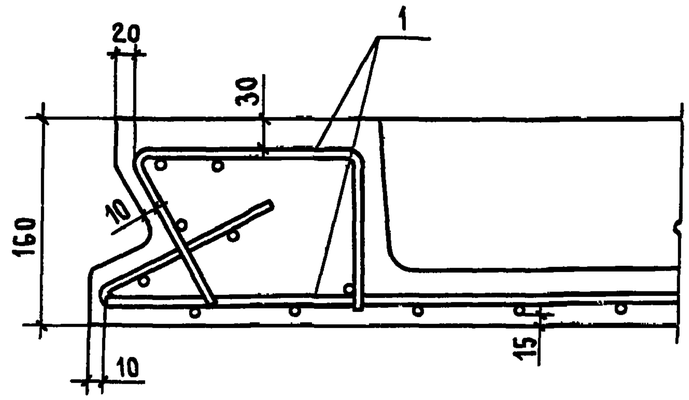

VII

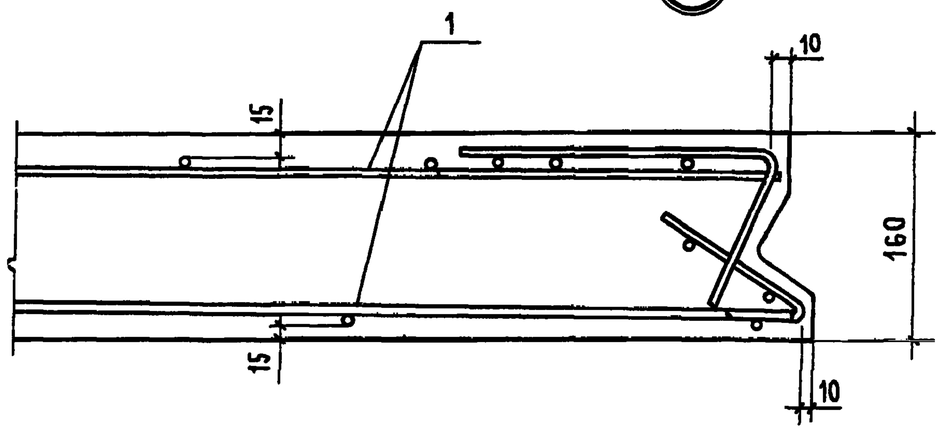

X

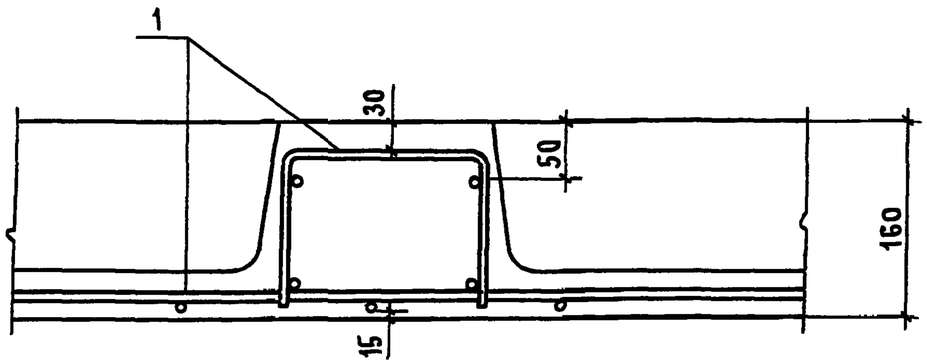

XI

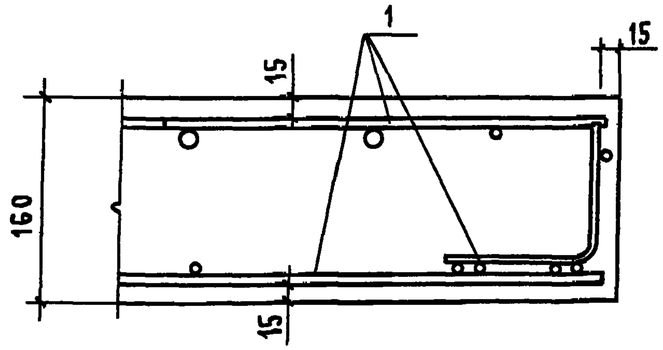

VIII

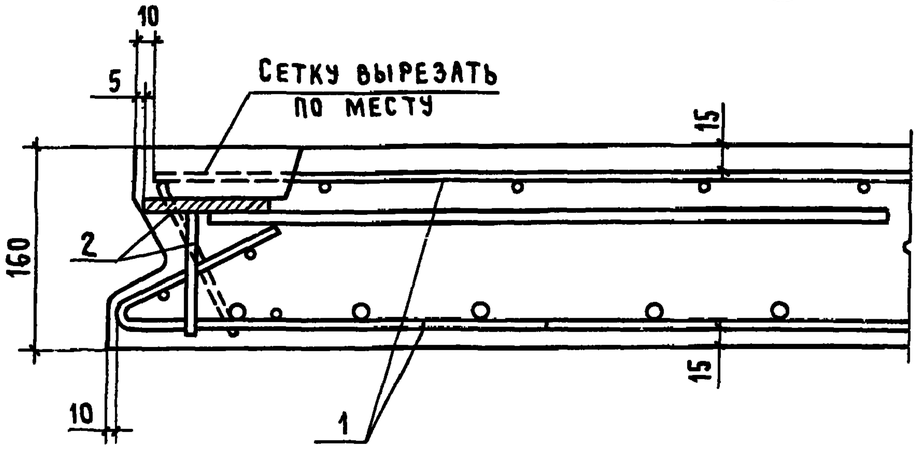

1.420.1-24 с. 2-9	Лист 2

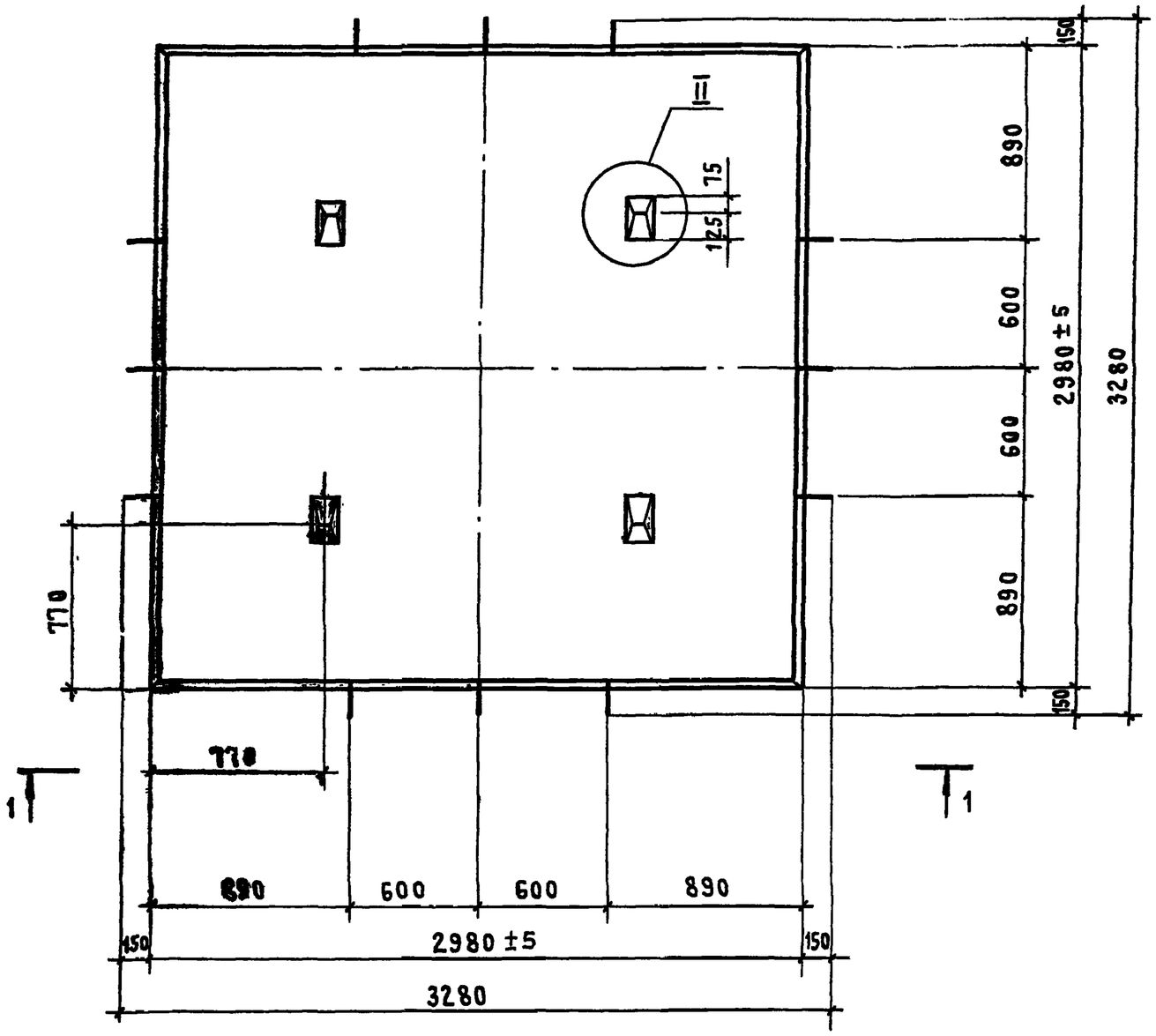

1 – 1

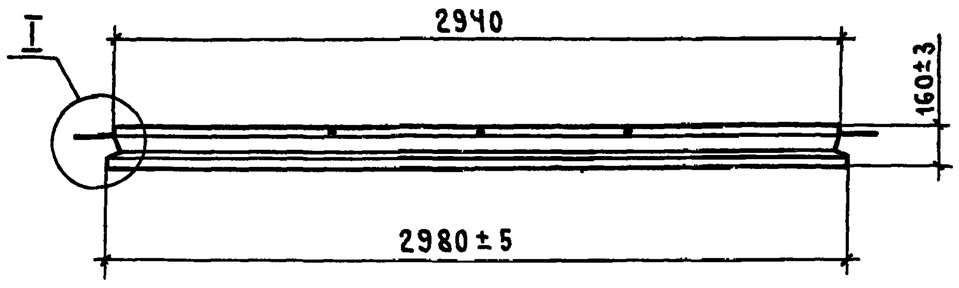

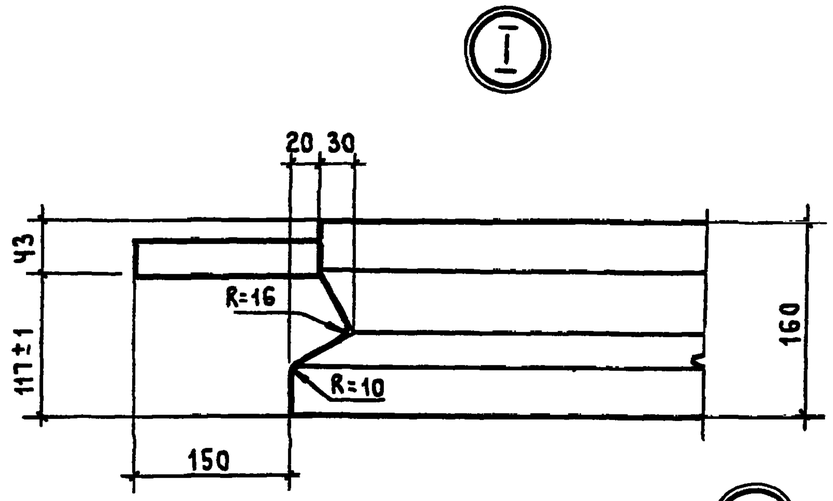

Геометрия паза плиты

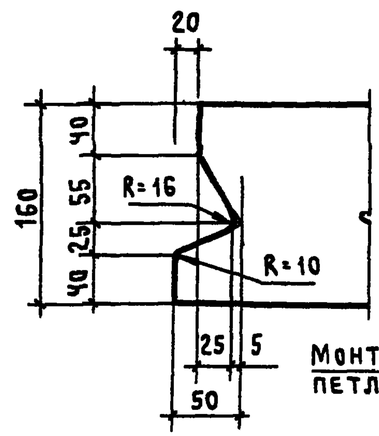

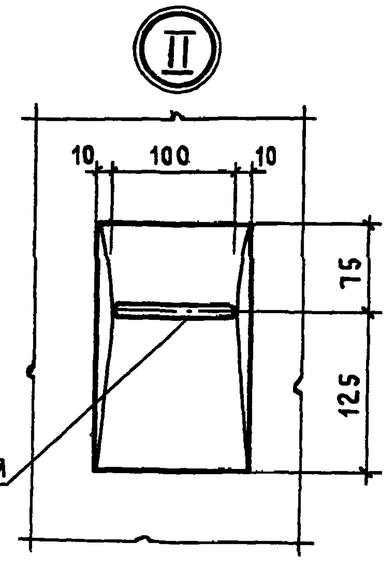

1. Схему армирования и спецификацию см. лист 2.
2. В узле I размер 117 дан до рифов арматуры.
3. Масса плиты 3,5 т.

Нач.СКО-1	Михайлов		1.420.1-24 с. 2-10	
Н.контр.	Михайлов			
Гл.констр.	Матвеев		Пролетная плита ПП 1-1 ... ПП 1-6	Стадия Р / Лист 1 / Листов 3
ГИП	Екименко			
Зав.бриг.	Фокина			Промстройпроект
Инж. II кат.	Пурмель			

24304 31

Схема армирования

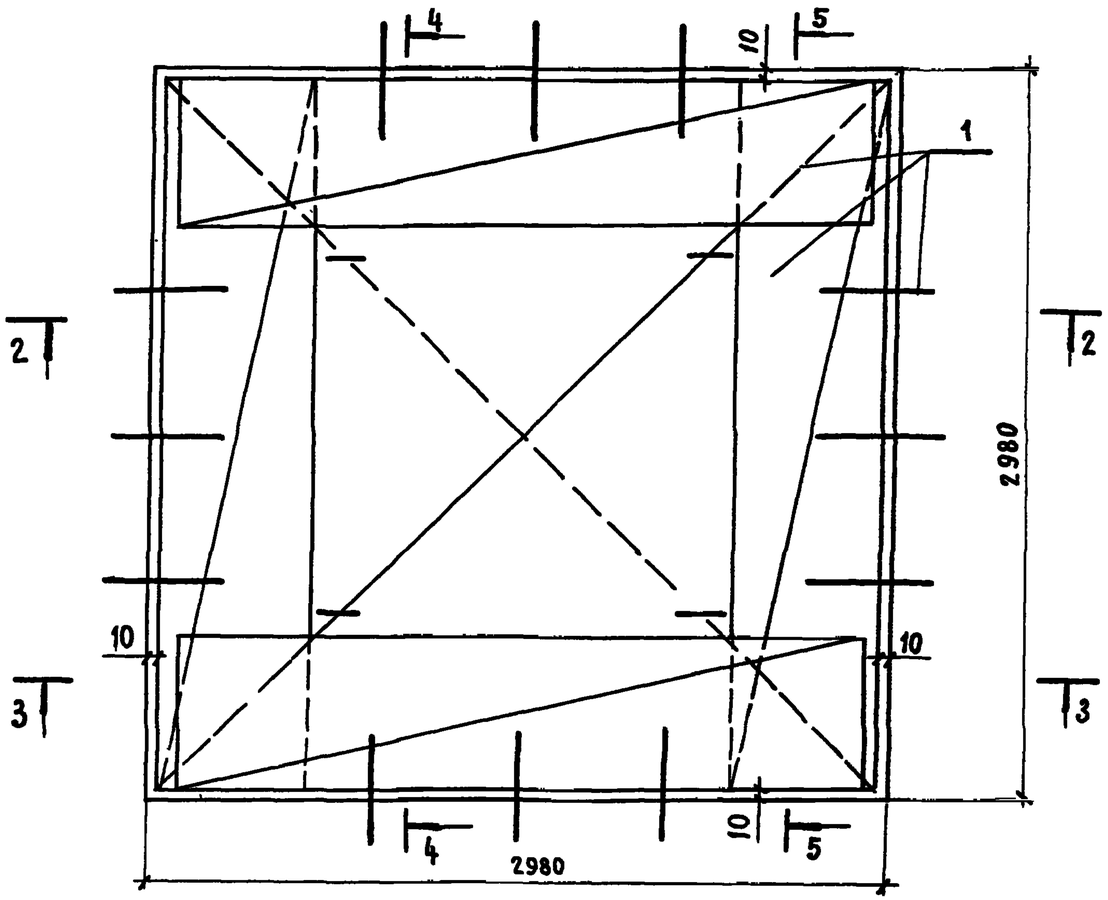

Марка плиты	Поз.	Наименование	Кол.	Обозначение
ПП1-1	1	Каркас КП 131	1	1.420.1-24 с.2-25
	2	Бетон класса В25, м³	1,4	
ПП1-2	1	Каркас КП 132	1	1.420.1-24 с.2-25
	2	Бетон класса В30, м³	1,4	
ПП1-3	1	Каркас КП 133	1	1.420.1-24 с.2-25
	2	Бетон класса В30, м³	1,4	
ПП1-4	1	Каркас КП 134	1	1.420.1-24 с.2-25
	2	Бетон класса В30, м³	1,4	
ПП1-5	1	Каркас КП 135	1	1.420.1-24 с.2-25
	2	Бетон класса В30, м³	1,4	
ПП1-6	1	Каркас КП 136	1	1.420.1-24 с.2-25
	2	Бетон класса В30, м³	1,4	

2 - 2

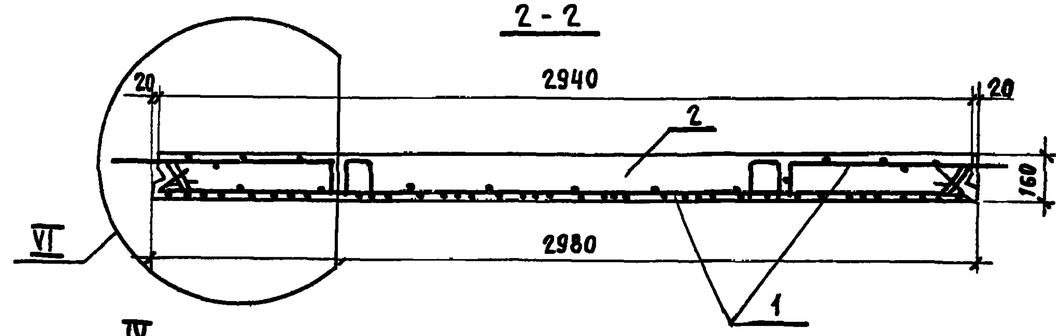

3 - 3

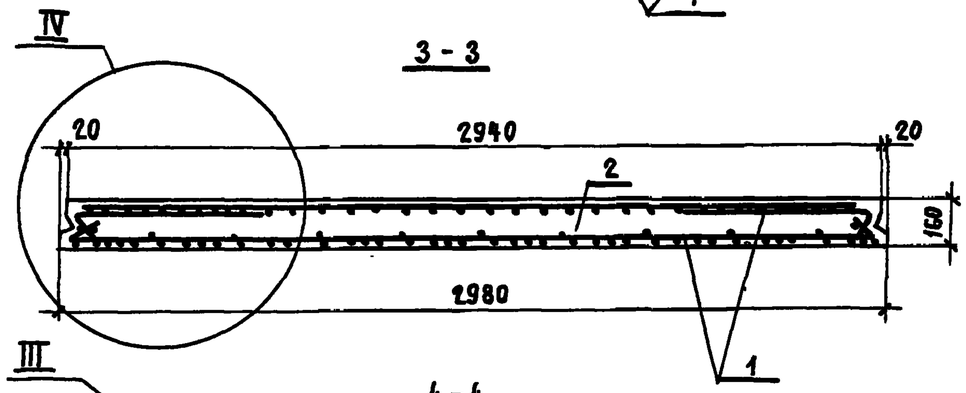

4 - 4

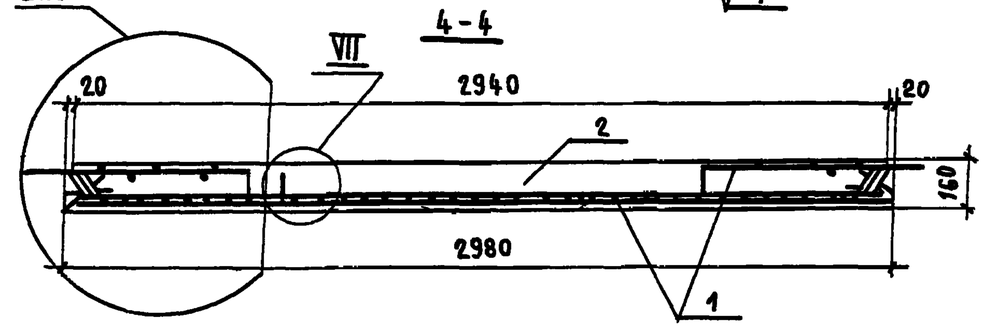

5 - 5

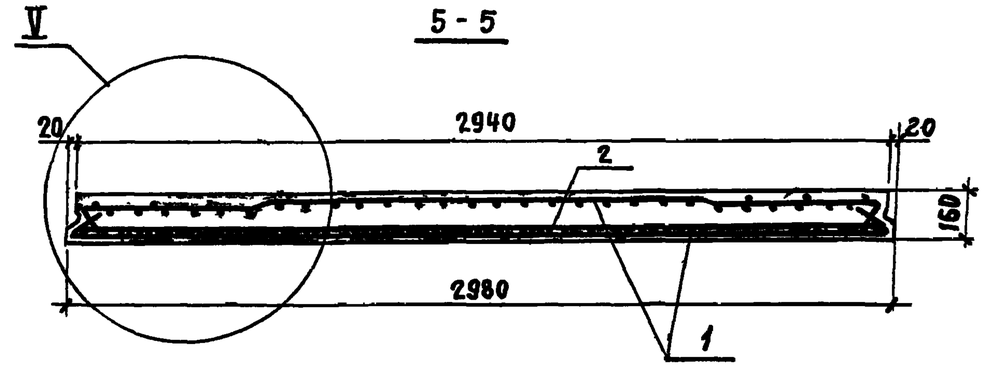

Узлы III ... VII см. лист 3

III

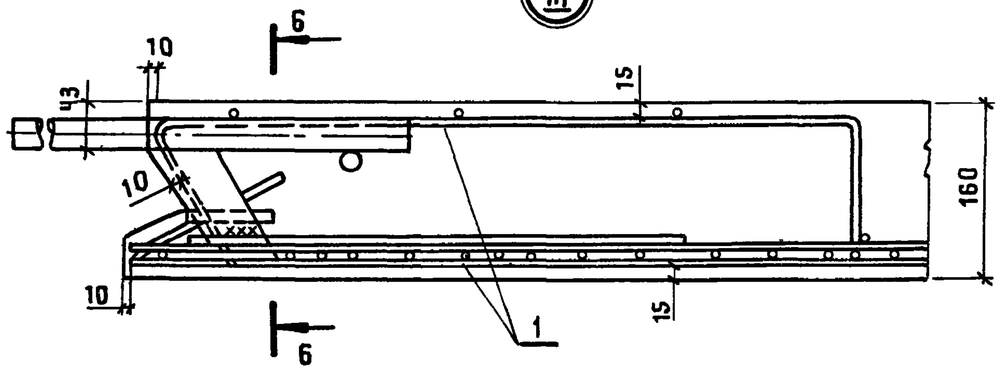

V

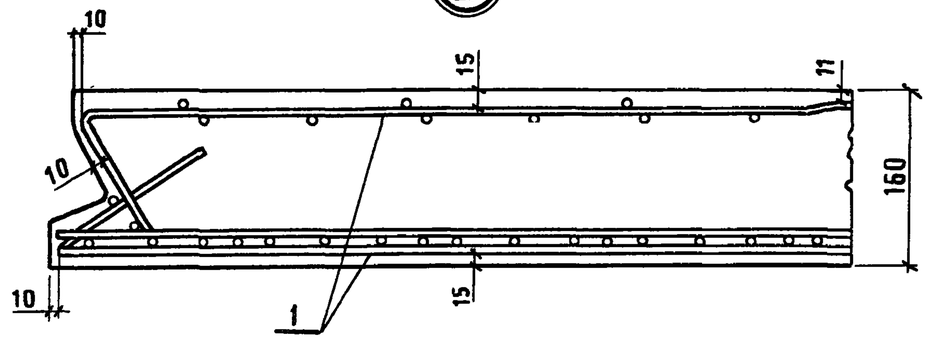

6 – 6

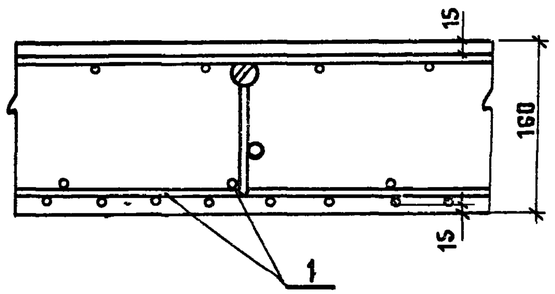

VI

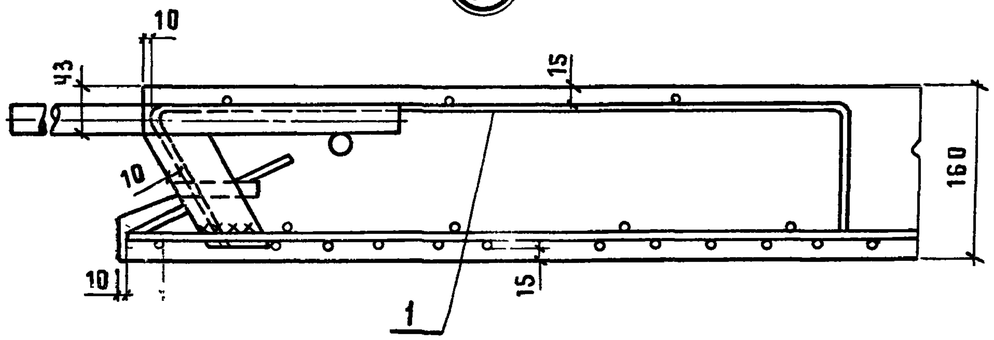

IV

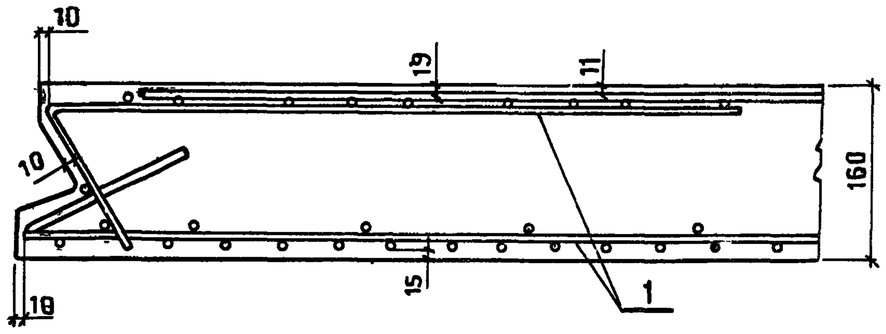

VII

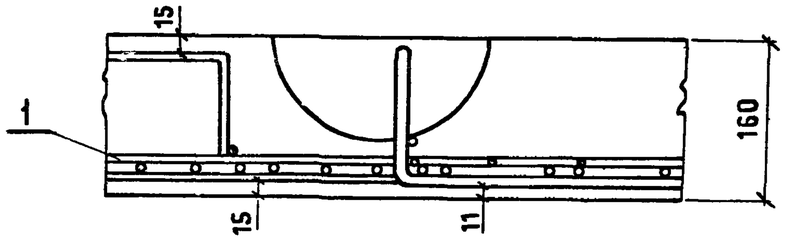

24304 33

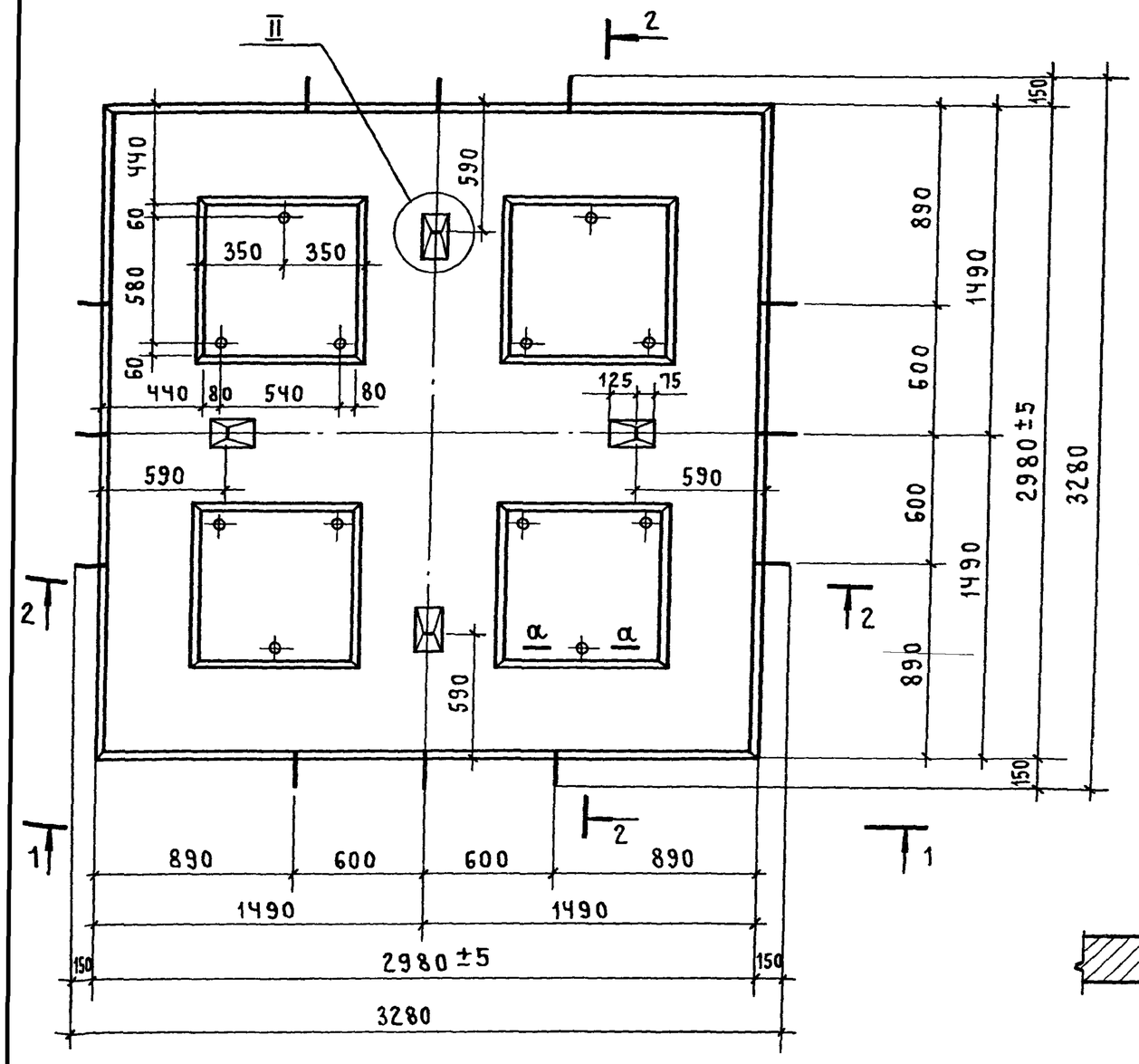

2 - 2

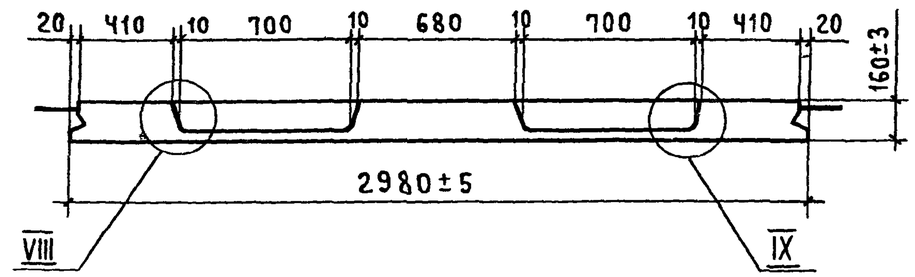

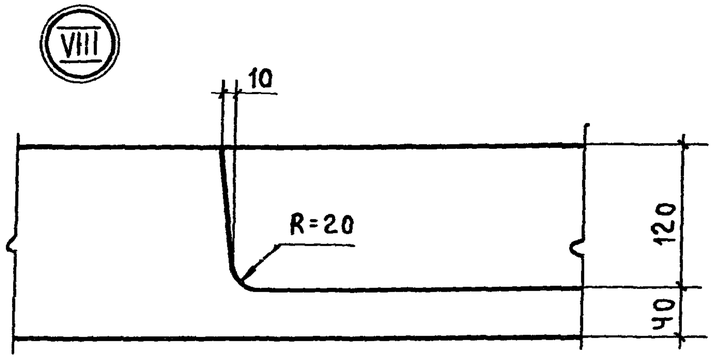

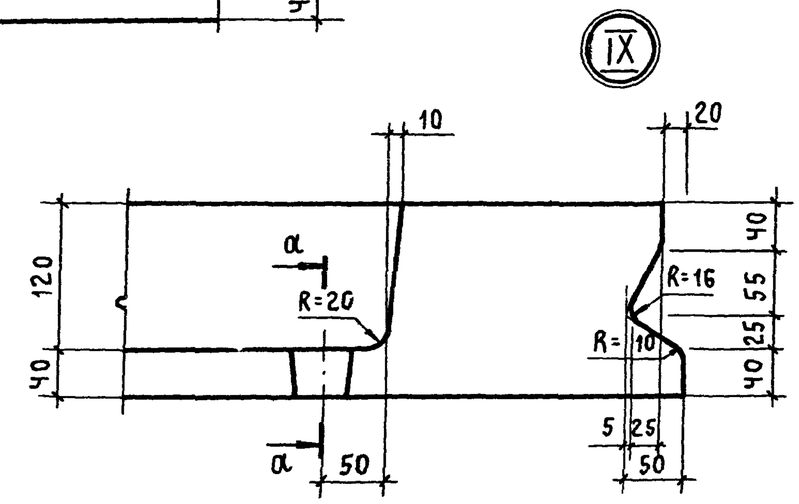

a - a

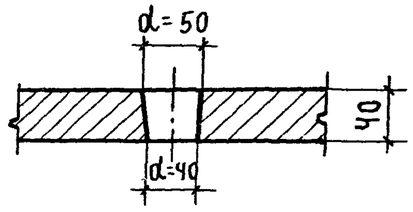

1 - 1

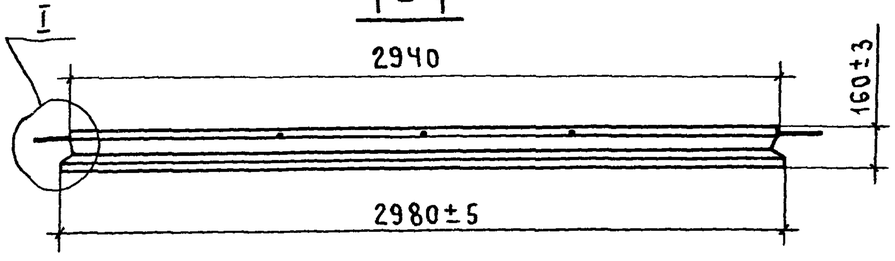

1. Схему армирования и спецификацию см. лист 2.
2. Узел I, II и геометрию паза плиты см. докум. 10.
3. Масса плиты 2,98т.

Нач.СКО-1	Михайлов		1.420.1-24с. 2-11	
Н.контр.	Михайлов			
Гл.констр.	Матвеев		Пролетная плита ПП1-2-1 ... ПП1-4-1	Стадия Р, Лист 1, Листов 4
ГИП	Екименко			
Зав.бриг.	Фокина			Промстройпроект
Инж.II кат.	Пурмель			

24304 34

Схема армирования

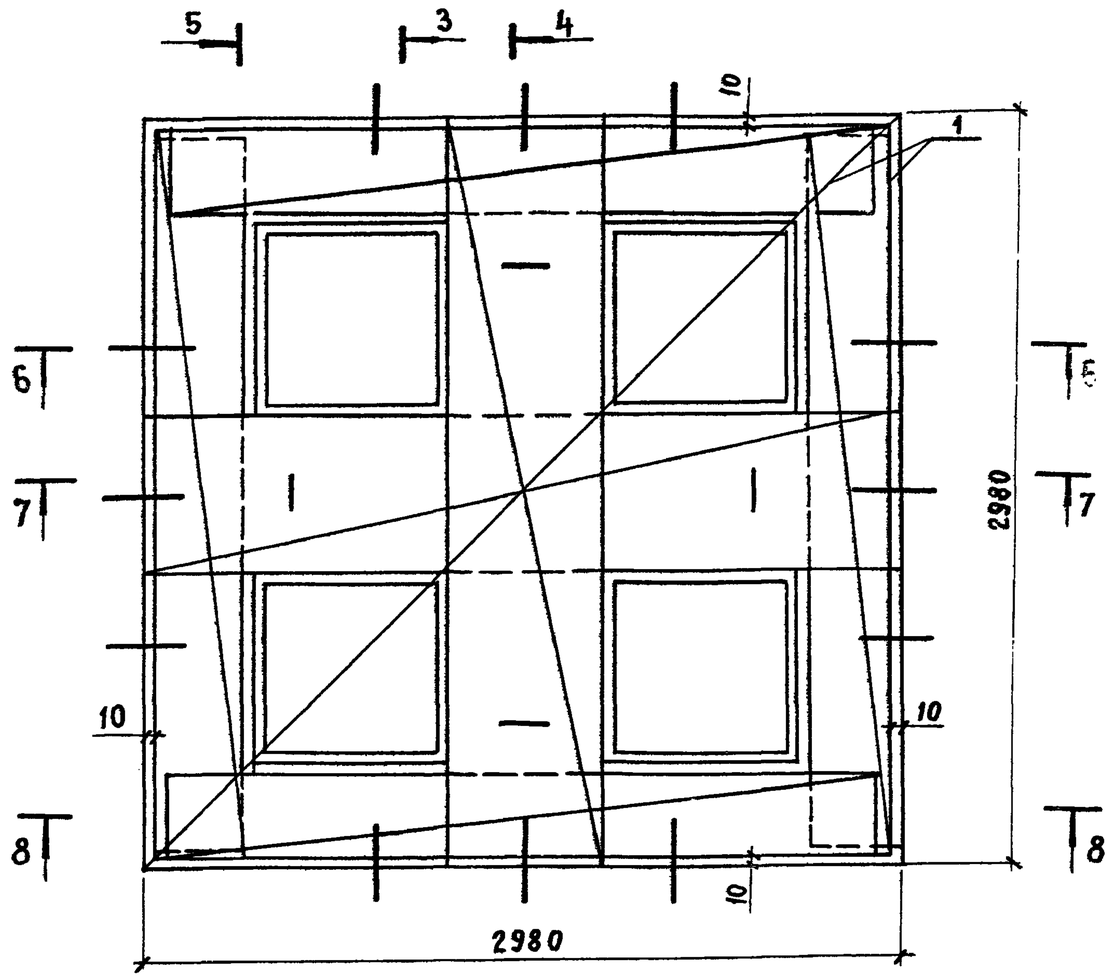

Марка плиты	Поз.	Наименование	Кол.	Обозначение документа
ПП1-2-1	1	Каркас КП 137	1	1.420.1-24 с.2-26
	2	Бетон класса В30, м³	1,19	
ПП1-4-1	1	Каркас КП 138	1	1.420.1-24 с.2-26
	2	Бетон класса В30, м³	1,19	

5 - 5

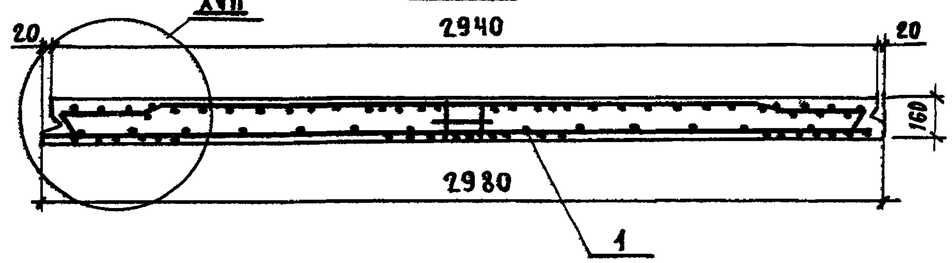

6 - 6

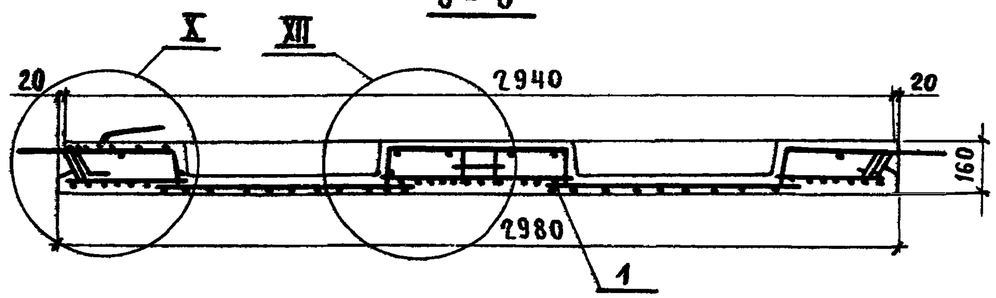

7 - 7

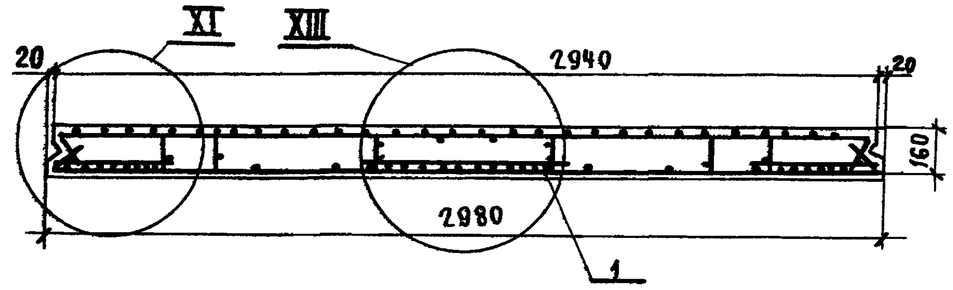

8 - 8

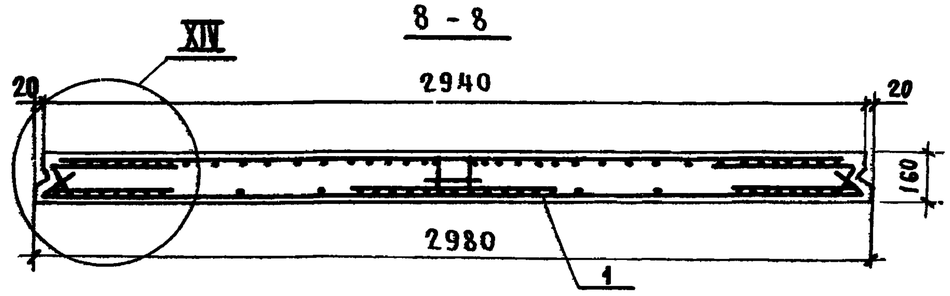

3 - 3

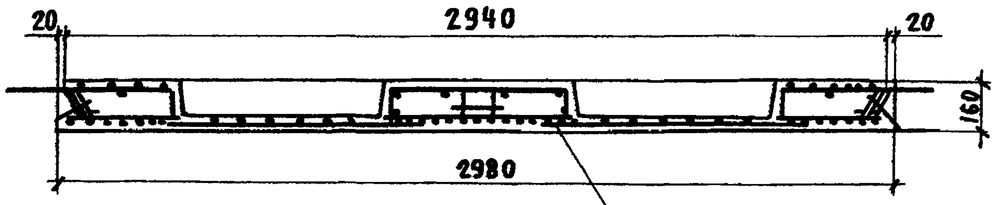

4 - 4

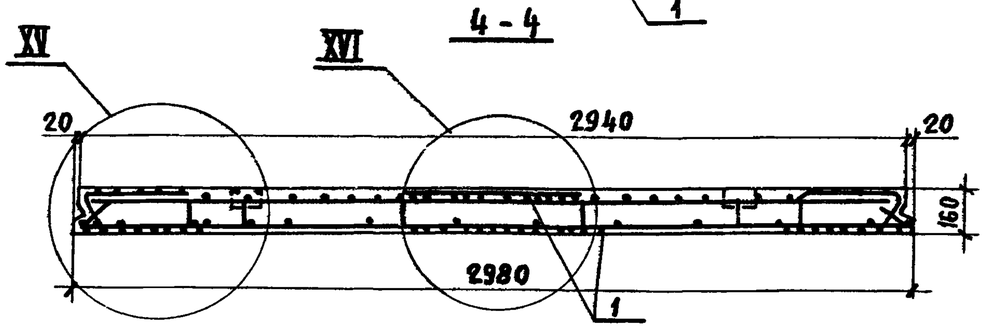

Узлы X ... XVII см. листы 3,4

X

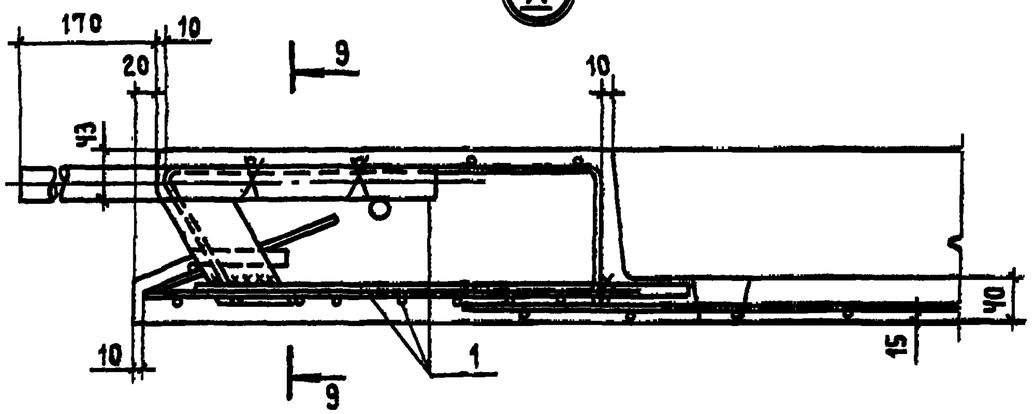

XII

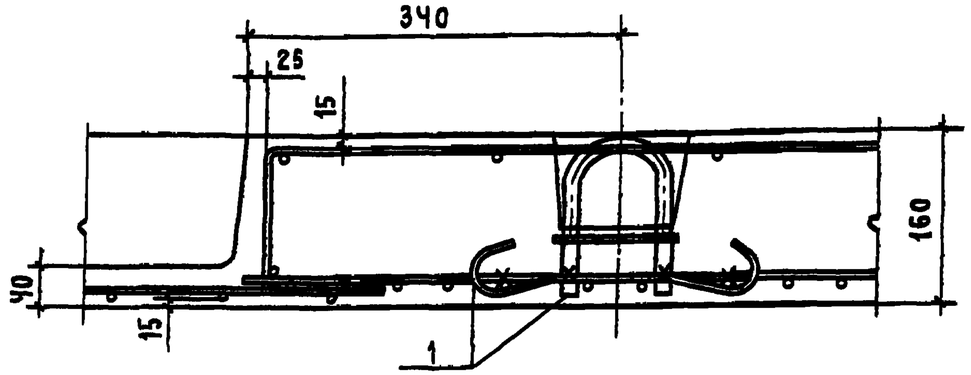

9 - 9

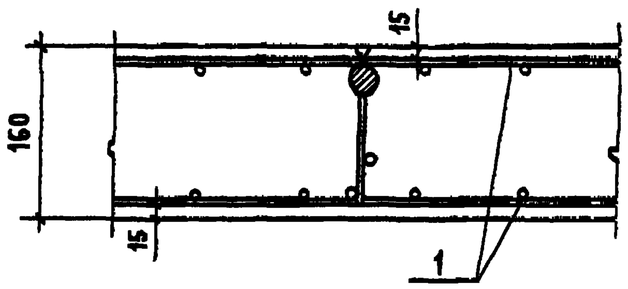

XIII

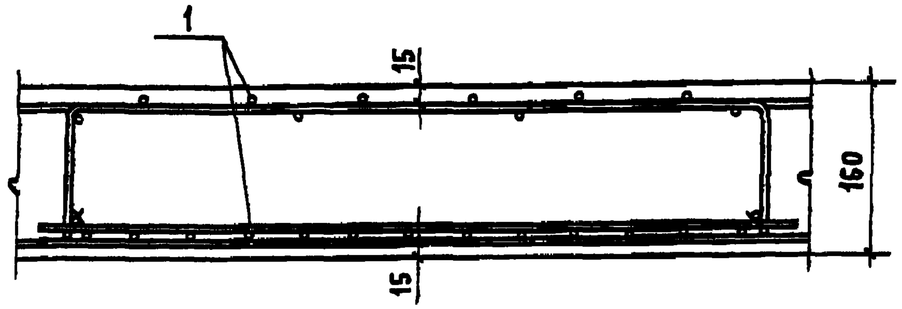

XI

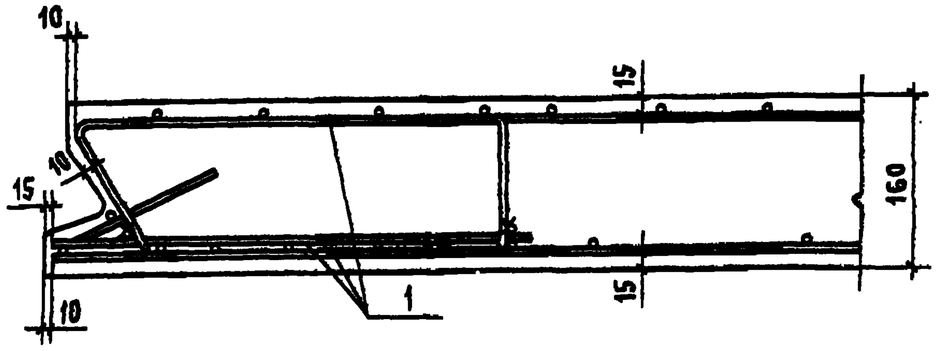

XIV

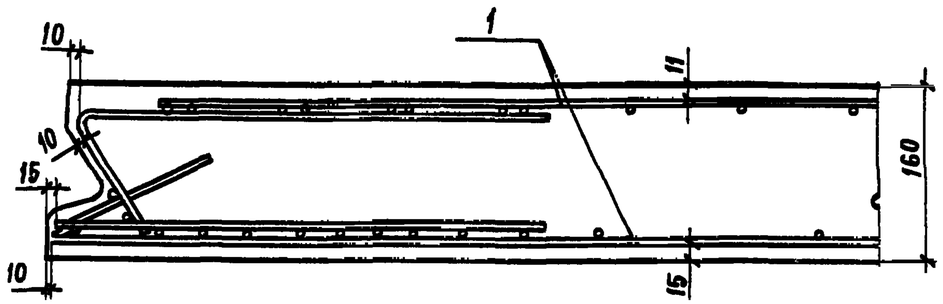

XVI

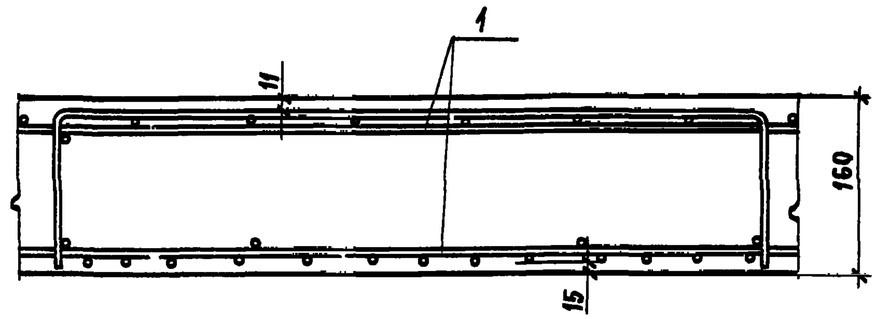

XV

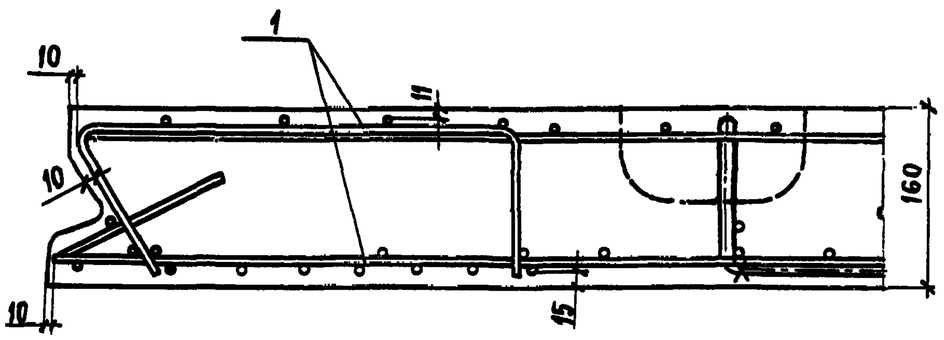

XVII

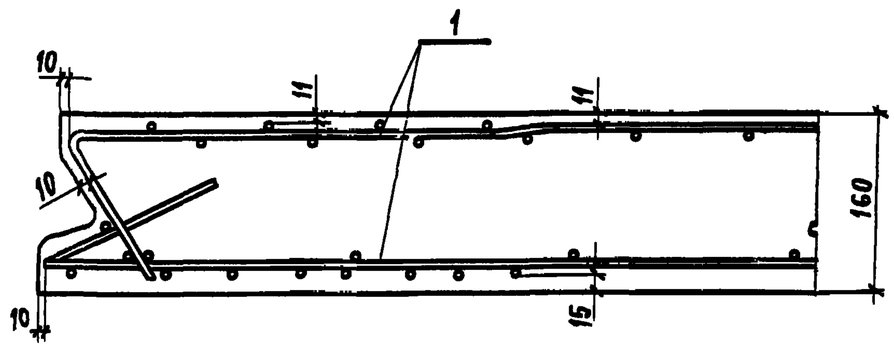

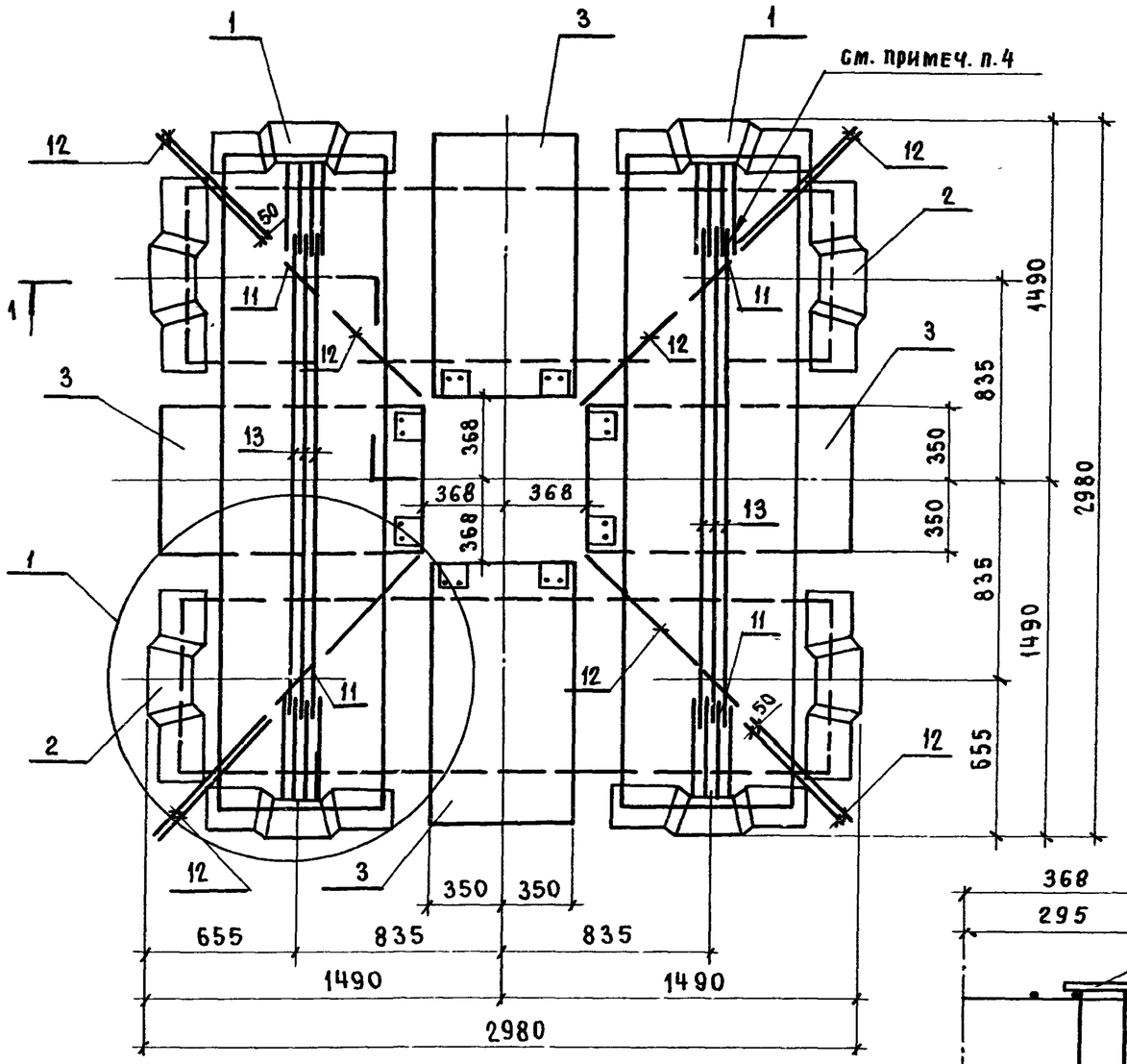

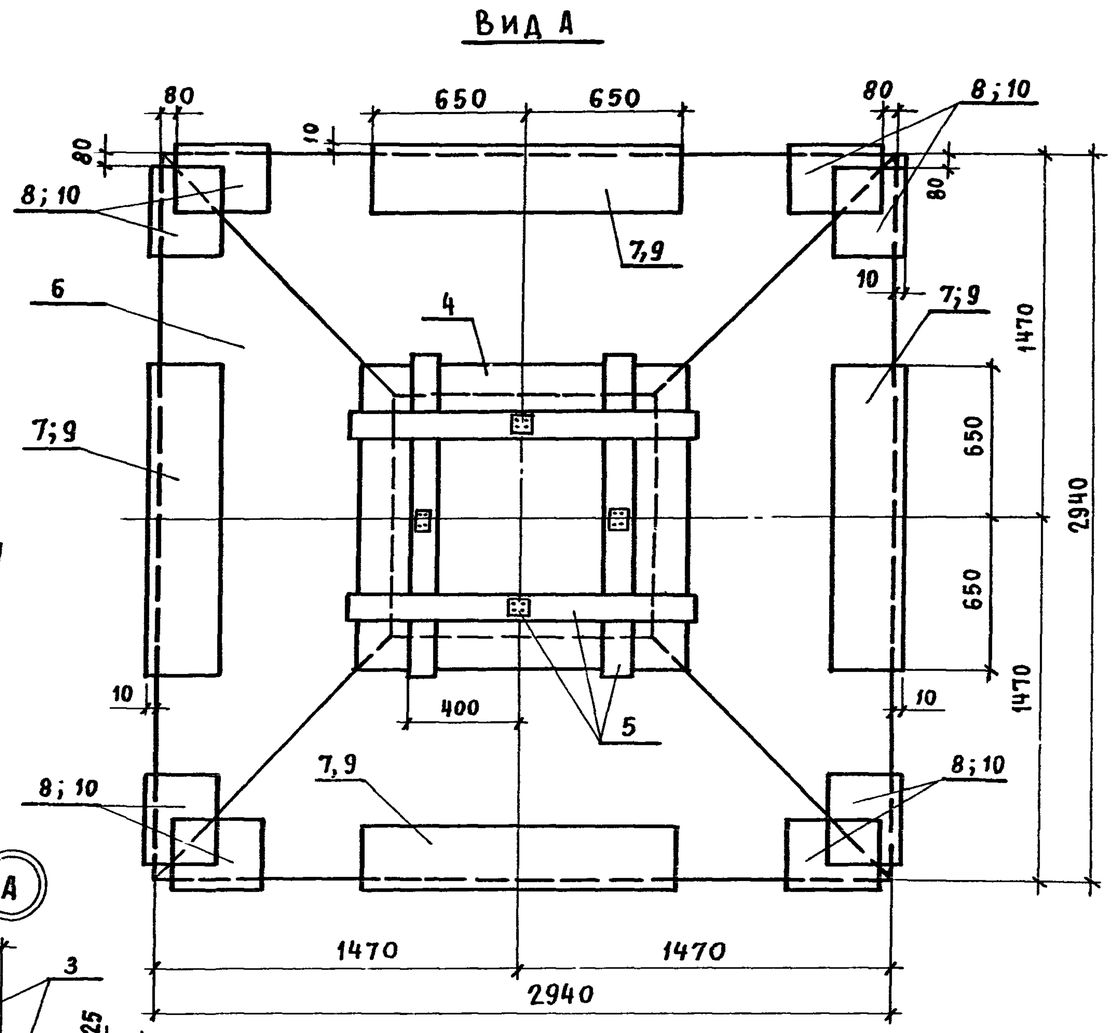

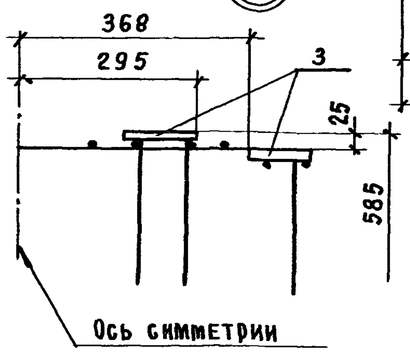

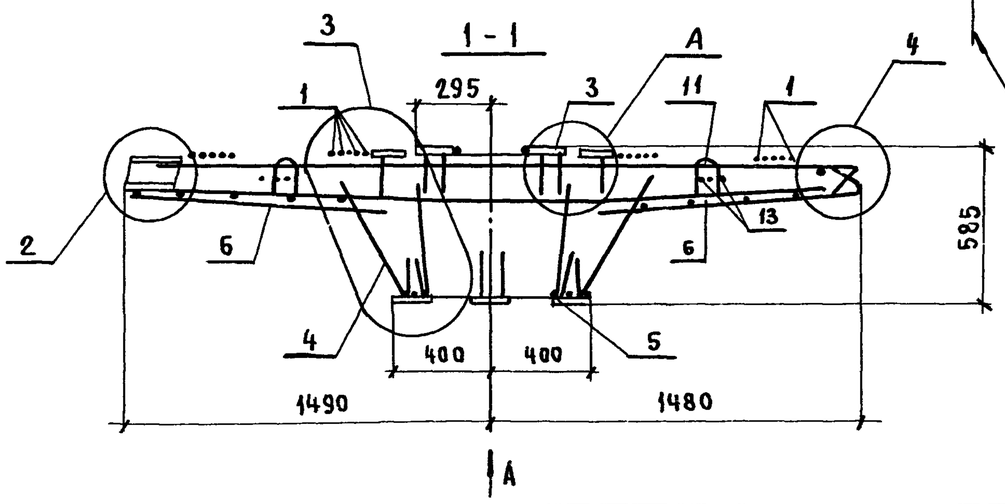

1. Спецификацию см. листы 2, 3
2. Узлы 1...4 см. докум. 20
3. Стержни поз. 12 устанавливаются между стержнями каркасов (поз. 1 и поз. 2)
4. Стержни поз. 13 приварить к стержням каркаса (поз.1) по ГОСТ 14098-85-С23-Р3-120

Нач. СКО-1	Михайлов		1.420.1-24 с. 2-12
Н. контр.	Михайлов		
Гл. констр.	Матвеев		
Гл. инж. пр.	Екименко		
Зав. бр.	Фокина		Каркас КП1...КП13
Вед. инж.	Носова		
Инж. III к.	Ускова		
Проверил	Носова		

Стадия	Лист	Листов
Р	1	3

Промстройпроект

Марка каркаса	Поз.	Наименование	Кол.	Обозначение документа	Масса каркаса, кг
КП 1	1	Каркас КП м 1	2	1.420.1-24с.2-27	358,6
	2	КП м 17	2	- 28	
	3	КП м 127	4	- 35	
	4	КП м 119	1	- 32	
	5	КП м 122	1	- 33	
	6	КП м 124	1	- 34	
	7	Сетка С 21	4	- 49	
	8	С 20	8	- 49	
	9	С 23	4	- 49	
	10	С 22	8	- 49	
	11	Петля монтажная СП 1	4	- 83	
	12	Ф 8 А III, ℓ = 600 ; 0,24 кг	12	без черт.	
	13	16 А III, ℓ = 2010	6	1.420.1-24с.2-12л.3	
КП 2	1	Каркас КП м 2	2	1.420.1-24с.2-27	405,6
	2	КП м 18	2	- 28	
	3	КП м 127	4	- 35	
	4	КП м 119	1	- 32	
	5	КП м 122	1	- 33	
		Поз. 6... 13 по КП 1			
КП 3	1	Каркас КП м 6	2	1.420.1-24с.2-27	443,4
	2	КП м 23	2	- 28	
		Поз. 3... 13 по КП 1			
КП 4	1	Каркас КП м 7	2	- 27	
	2	КП м 24	2	- 28	
	3	КП м 127	4	- 35	
	4	КП м 119	1	- 32	
	5	КП м 120	1	- 33	
	6	КП м 124	1	- 34	
	13	Ф 16 А III, ℓ = 2010	4	- 12л.3	
		Поз. 7... 12 по КП 1			
КП 5	1	Каркас КП м 8	2	1.420.1-24с.2-27	360.1
	2	КП м 25	2	- 28	

Марка каркаса	Поз.	Наименование	Кол.	Обозначение документа	Масса каркаса кг
КП 5		Поз. 3... 13 по КП 4			360,1
КП 6	1	Каркас КП м 3	2	1.420.1-24с.2-27	413,6
	2	КП м 19	2	- 28	
	5	КП м 121	1	- 33	
		Поз. 3,4,6... 13 по КП 1			
КП 7	1	Каркас КП м 20	2	1.420.1-24с.2-27	464,9
	2	КП м 20	2	- 28	
	5	КП м 123	1	- 33	
	13	Ф 8 А III ; ℓ = 2010	6	- 12л.3	
		Поз. 3,4,6... 12 по КП 2			
КП 8	1	Каркас КП м 9	2	1.420.1-24с.2-27	421,3
	2	КП м 26	2	- 28	
	3	КП м 127	4	- 35	
	4	КП м 119	1	- 32	
	5	КП м 121	1	- 33	
	6	КП м 124	1	- 34	
	7	Сетка С 21	4	- 49	
	8	С 20	8	- 49	
	9	С 23	4	- 49	
	10	С 22	8	- 49	
	11	Петля монтажная СП 1	4	- 83	
	12	Ф 8 А III, ℓ = 600 ; 0,24 кг	12	без черт	
	13	18 А III, ℓ = 2010	4	1.420.1-24с.2-12	
КП 9	1	Каркас КП м 10	2	1.420.1-24с.2-27	406,3
	2	КП м 27	2	- 28	
	5	КП м 123	1	- 33	
	13	Ф 20 А III, ℓ = 2010	6	- 12л.3	
		Поз 3,4,6... 12 по КП 8			

Марка каркаса	Поз.	Наименование	Кол.	Обозначение документа	Масса каркаса, кг
КП 10	1	Каркас КПм 11	2	1.420.1-24с.2 - 27	503,7
	2	КПм 28	2	-28	
	3	КПм 127	4	-35	
	4	КПм 119	1	-32	
	5	КПм 121	1	-33	
	6	КПм 124	1	-34	
	7	Сетка С21	4	-49	
	8	С20	8	-49	
	9	С23	4	-49	
	10	С22	8	-49	
	11	Петля монтажная СП1	4	-83	
	12	Ф8АIII, ℓ=600; 0,24 кг	12	без черт.	
	13	20АIII, ℓ=2010	6	1.420.1-24с.2 -12л.3	
КП 11	1	Каркас КПм 12	2	1.420.1-24с.2 - 27	460,3
	2	КПм 29	2	- 28	
		Поз. 3...13 по КП 10			
КП 12	1	Каркас КПм 4	2	1.420.1-24с.2 - 27	529,4
	2	КПм 21	2	- 28	
	3	КПм 129	4	- 35	
		Поз. 4,6...11,13 по КП 10			
	5	Каркас КПм 123	1	1.420.1 - 24с.2 - 33	
	12	Ф10АIII, ℓ=600; 0,37 кг	12	без черт.	
КП 13	1	Каркас КПм 5	2	1.420.1-24с.2 - 27	557,8
	2	КПм 22	2	-28	
	3	КПм 130	4	-35	
		Поз. 4,6...11,13 по КП 10			
		Поз. 5, 12 по КП 12			

Поз.	Эскиз	Наименование	Масса, кг
13		Ф 16АIII, ℓ=2010	3,17
		18АIII, ℓ=2010	4,02
		20АIII, ℓ=2010	4,96

Арматура класса А-III по ГОСТ 5781-82*

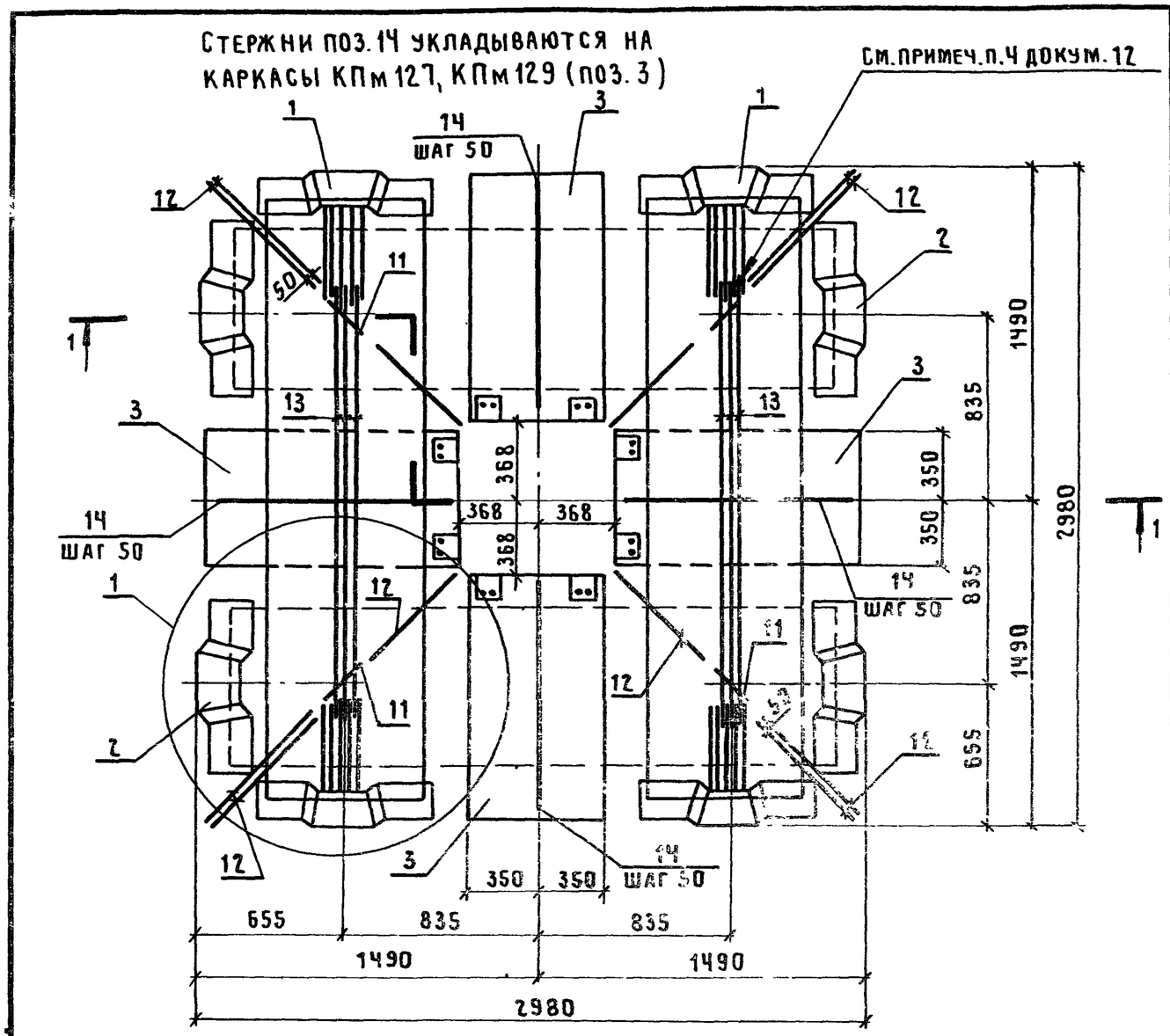

Марка каркаса	Поз.	Наименование	Кол.	Обозначение документа	Масса каркаса, кг
КП14	1	Каркас КПм14	2	1.420.1-24с.2-27	505,6
	2	КПм31	2	-28	
	3	КПм127	4	-35	
	4	КПм119	1	-32	
	5	КПм123	1	-33	
	6	КПм124	1	-34	
	7	Сетка С21	4	-49	
	8	С20	8	-49	

Марка каркаса	Поз.	Наименование	Кол.	Обозначение документа	Масса каркаса, кг
КП14	9	Сетка С23	4	1.420.1-24с.2-49	505,6
	10	С22	8	-49	
	11	Петля монтажная СП1	4	-83	
	12	ф10А III, ℓ=600; 0,37кг	12	Без черт.	
	13	20А III, ℓ=2010	6	1.420.1-24с.2-12л.3	
	14	16А III, ℓ=1000; 1,58кг	28	Без черт.	
КП15	1	Каркас КПм15	2	1.420.1-24с.2-27	561,9
	2	КПм32	2	-28	
		Поз. 3...13 по КП14			
	14	ф16А III, ℓ=1000; 1.58кг	32	Без черт.	
КП16	1	Каркас КПм13	2	1.420.1-24с.2-27	529,1
	2	КПм30	2	-28	
		Поз. 3,4,6...13 по КП14			
	5	Каркас КПм122	1	1.420.1-24с.2-33	
	14	14А III, ℓ=1000; 1.21кг	28	Без черт.	
КП17	1	Каркас КПм16	2	1.420.1-24с.2-27	571,9
	2	КПм33	2	-28	
		Поз. 3...14 по КП15			
КП18	1	Каркас КПм16	2	1.420.1-24с.2-27	532,4
	2	КПм34	2	-28	
	3	КПм129	4	-35	
		Поз. 4,6...12 по КП14			
	5	Каркас КПм121	1	1.420.1-24с.2-33	
	13	ф16А III, ℓ=2010	6	-12л.3	
	14	14А III, ℓ=1000; 1.21кг	12	Без черт.	

1. Разрез 1-1 см. докум.12. Узел 1 см. докум.20
2. Арматура класса А-III по ГОСТ 5781-82*.

Нач.СКО-1	Михайлов		1.420.1-24с.2-13
Н.контр.	Михайлов		
Гл.констр.	Матвеев		
Гл.инж.пр.	Екименко		Каркас КП 14...КП 18
Зав.бриг.	Фокина		Стадия: Р; Лист: ; Листов: 1
Вед.инж.	Носова		ПРОМСТРОЙПРОЕКТ
Проверил	Фокина		

24300 Ш

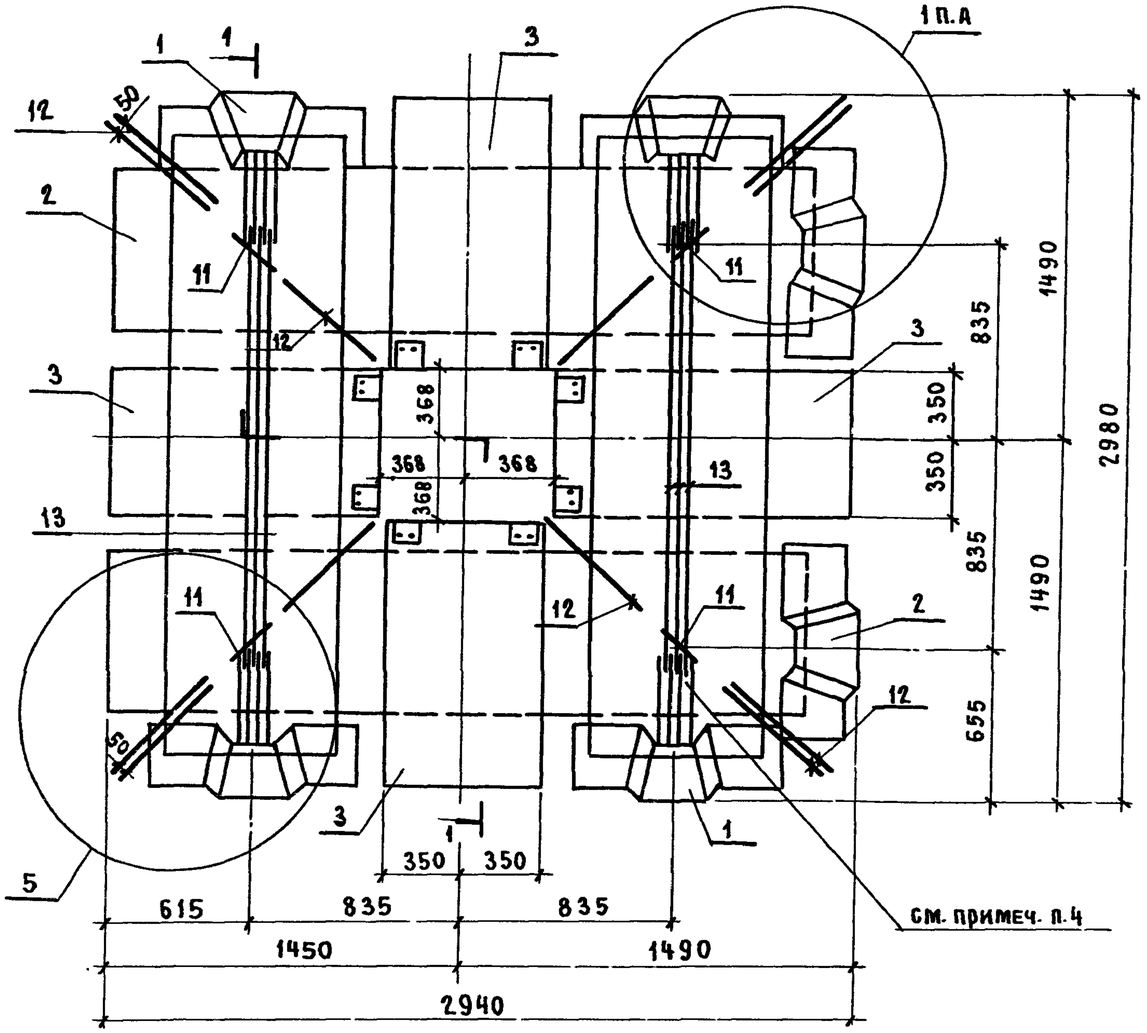

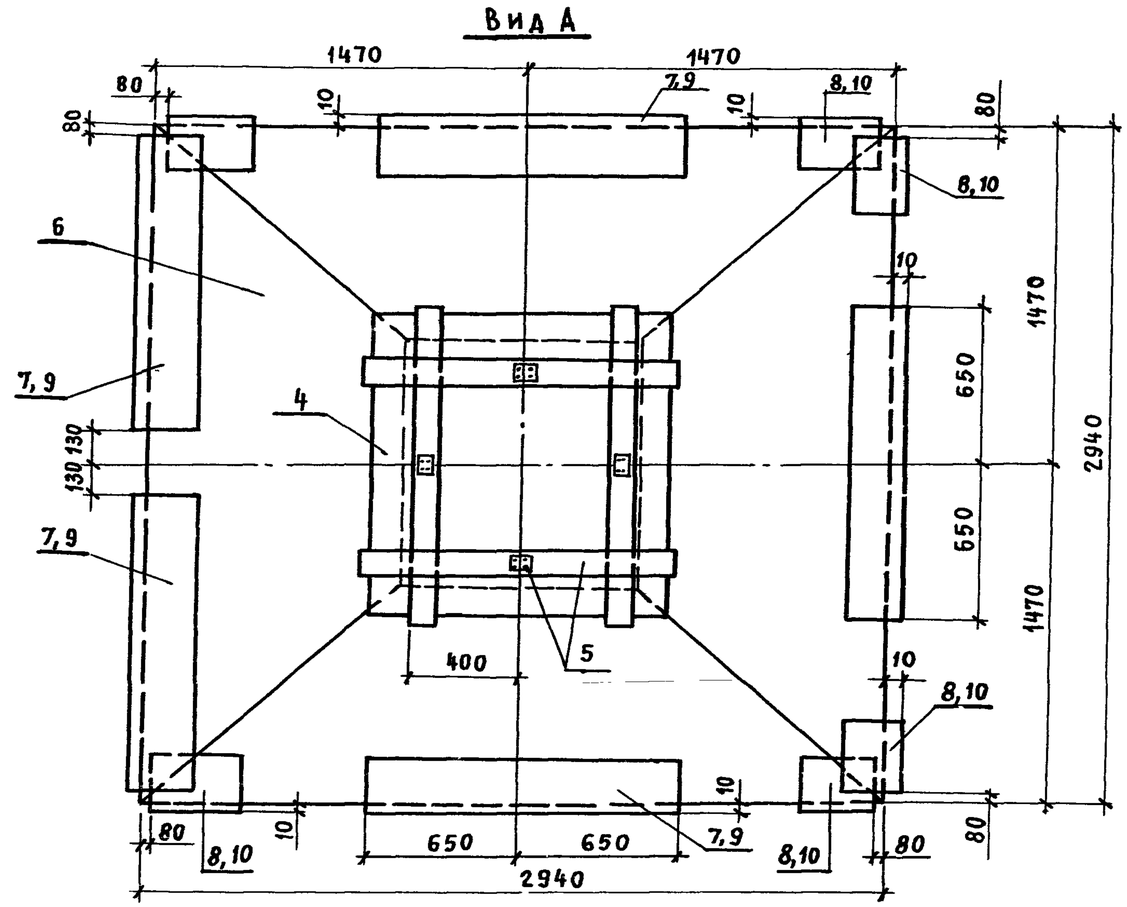

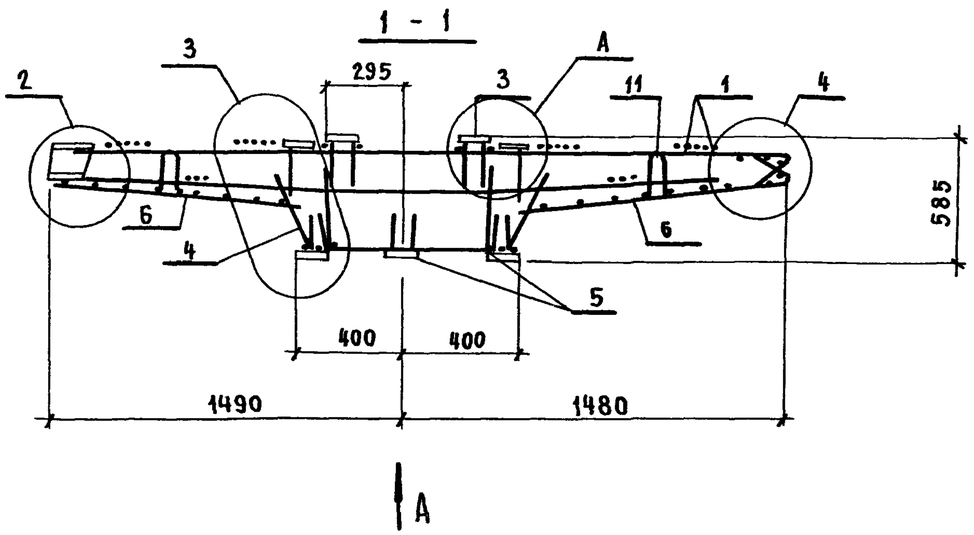

1. Спецификацию см. листы 2,3
2. Деталь А см. докум. 12
3. Узлы 1...4 см. докум. 20
4. Стержни поз. 13 приварить к стержням каркаса (поз. 1) по ГОСТ 14098-85-С23-Рэ-120

Нач. СКО-1	Михайлов		1.420.1-24с. 2-14
Н. контр.	Михайлов		
Гл. констр.	Матвеев		
Гл. инж. пр.	Екименко		
Зав. бр.	Фокина		Каркас КП19 ... КП31
Вед. инж.	Носова		
Черт.	Собачкина		
Проверил	Носова		

Стадия	Лист	Листов
Р	1	3

Промстройпроект

Марка каркаса	Поз.	Наименование	Кол.	Обозначение документа	Масса каркаса, кг
КП 19	1	Каркас КП м 1	2	1.420.1-24 с. 2 - 27	329,6
	2	КП м 35	2	- 29	
	3	КП м 127	4	- 35	
	4	КП м 119	1	- 32	
	5	КП м 122	1	- 33	
	6	КП м 124	1	- 34	
	7	Сетка С 21	5	- 49	
	8	С 20	6	- 49	
	9	С 23	5	- 49	
	10	С 22	6	- 49	
	11	Петля монтажная СП 1	4	- 83	
	12	Ф 8 А III, ℓ=600; 0,24 кг	12	Без черт.	
	13	16 А III, ℓ=2010	6	1.420.1-24 с. 2 - 14 л.3	
КП 20	1	Каркас КП м 2	2	1.420.1-24 с. 2 - 27	363,5
	2	КП м 37	2	- 29	
	3	КП м 127	4	- 35	
	4	КП м 119	1	- 32	
	5	КП м 122	1	- 33	
	6	КП м 124	1	- 34	
		Поз. 7...13 по КП 20			
КП 21	1	Каркас КП м 6	2	1.420.1-24 с. 2 - 27	408,8
	2	КП м 47	2	- 29	
		Поз. 3...13 по КП 20			
КП 22	1	Каркас КП м 7	2	1.420.1-24 с. 2 - 27	309,7
	2	КП м 49	2	- 29	
	3	КП м 127	4	- 35	
	4	КП м 119	1	- 32	
	5	КП м 120	1	- 33	
	6	КП м 124	1	- 34	
	13	Ф 16 А III, ℓ=2010	4	- 14 л.3	
		Поз. 7...12 по КП 19			

Марка каркаса	Поз.	Наименование	Кол	Обозначение документа	Масса каркаса, кг
КП 23	1	Каркас КП м 8	2	1.420.1-24 с. 2 - 27	325,3
	2	КП м 51	2	- 29	
		Поз. 3...13 по КП 22			
КП 24	1	Каркас КП м 3	2	1.420.1-24 с. 2 - 27	368,4
	2	КП м 39	2	- 29	
	5	КП м 121	1	- 33	
		Поз. 3,4,6...13 по КП 20			
КП 25	1	Каркас КП м 3	2	1.420.1-24 с. 2 - 27	389,4
	2	КП м 41	2	- 29	
	5	КП м 123	1	- 33	
	13	Ф 20 А III, ℓ=2010	6	- 14 л.3	
		Поз. 3,4,6...12 по КП 20			
КП 26	1	Каркас КП м 9	2	1.420.1-24 с. 2 - 27	386,9
	2	КП м 53	2	- 29	
	3	КП м 127	4	- 35	
	4	КП м 119	1	- 32	
	5	КП м 121	1	- 33	
	6	КП м 124	1	- 34	
	7	Сетка С 21	5	- 49	
	8	С 20	6	- 49	
	9	С 23	5	- 49	
	10	С 22	6	- 49	
	11	Петля монтажная СП 1	4	- 83	
	12	Ф 8 А III, ℓ=600; 0,24 кг	12	Без черт.	
	13	Ф 18 А III, ℓ=2010	4	1.420.1-24 с. 2 - 14 л.3	

Марка каркаса	Поз.	Наименование	Кол.	Обозначение документа	Масса каркаса, кг
КП 27	1	Каркас КПм 10	2	1.420.1-24с.2-27	374,6
	2	КПм 55	2	-29	
	5	КПм 123	1	-33	
	13	ф 20 А III, ℓ=2010	6	-14л.3	
		Поз. 3,4,6...12 по КП 26			
КП 28	1	Каркас КПм 11	2	1.420.1-24с.2-27	464,7
	2	КПм 57	2	-29	
		Поз. 3...13 по КП 27			
КП 29	1	Каркас КПм 12	2	1.420.1-24с.2-27	430,9
	2	КПм 59	2	-29	
	3	КПм 127	4	-35	
	4	КПм 119	1	-32	
	5	КПм 121	1	-33	
	6	КПм 124	1	-34	
	7	Сетка С 21	5	-49	
	8	С 20	6	-49	
	9	С 23	5	-49	
	10	С 22	6	-49	
	11	Петля монтажная СП1	4	-83	
	12	ф 8 А III, ℓ=600; 0,24 кг	12	БЕЗ ЧЕРТ.	
	13	20 А III, ℓ=2010	6	1.420.1-24с.2-14л.3	
КП 30	1	Каркас КПм 4	2	1.420.1-24с2-27	497,3
	2	КПм 43	2	-29	
	3	КПм 129	4	-35	
		Поз. 4,6,7...11,13 по КП 29			
	5	Каркас КПм 123	1	1.420.1-24с.2-33	
	12	ф 10 А III, ℓ=600; 0,37 кг	12	БЕЗ ЧЕРТ.	

Марка каркаса	Поз.	Наименование	Кол.	Обозначение. доку	Масса каркаса, кг
КП 31	1	Каркас КПм 5	2	1.420.1-24с.2-27	546,1
	2	КПм 45	2	-29	
	3	КПм 130	4	-35	
		Поз. 4...13 по КП 30			

Поз.	Эскиз	Наименование	Масса, кг
13		ф 16 А III, ℓ=2010	3,17
		18 А III, ℓ=2010	4,02
		20 А III, ℓ=2010	4,96

Арматура класса А-III по ГОСТ 5781-82*

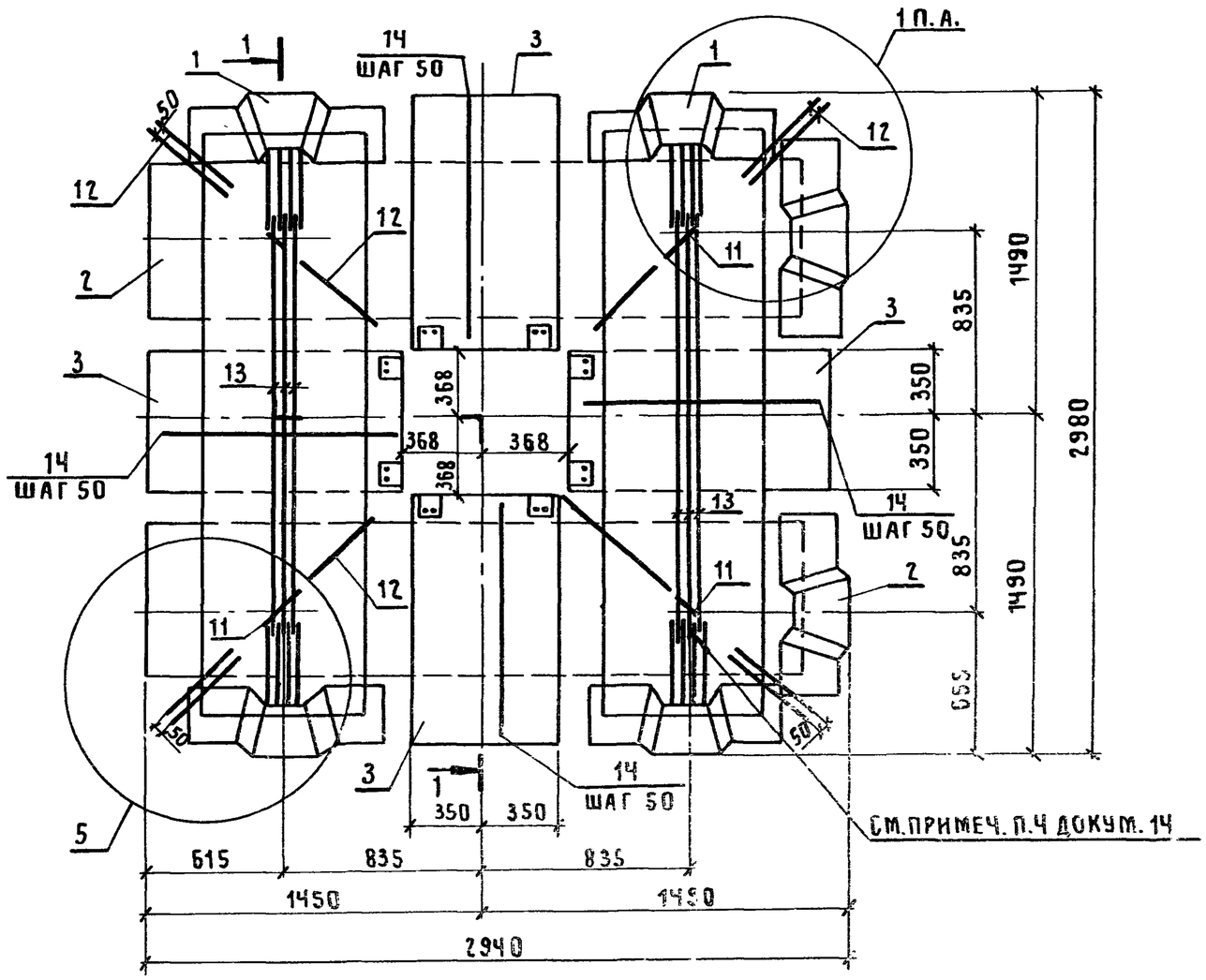

МАРКА КАРКАСА	Поз.	НАИМЕНОВАНИЕ	Кол.	ОБОЗНАЧЕНИЕ ДОКУМЕНТА	МАССА КАРКАСА, КГ
КП 32	1	КАРКАС КПм 14	2	1.420.1-24с.2-27	473,8
	2	КПм 63	2	-29	
	3	КПм 127	4	-35	
	4	КПм 119	1	-32	
	5	КПм 123	1	-33	
	6	КПм 124	1	-34	
	7	СЕТКА С21	5	-49	
	8	С20	6	-49	
	9	С23	5	-49	
	10	С22	6	-49	

МАРКА КАРКАСА	Поз.	НАИМЕНОВАНИЕ	Кол.	ОБОЗНАЧЕНИЕ ДОКУМЕНТА	МАССА КАРКАСА, КГ
	11	ПЕТЛЯ МОНТАЖНАЯ СП1	4	1.420.1-24с.2-83	
	12	ф10АIII, ℓ=600, 0,37кг	12	БЕЗ ЧЕРТ.	
	13	20АIII, ℓ=2010	6	1.420.1-24с.2-14л.3	
	14	16АIII, ℓ=1000; 1,58кг	28	БЕЗ ЧЕРТ.	
КП 33	1	КАРКАС КПм 15	2	1.420.1-24с.2-27	542,2
	2	КПм 65	2	-29	
		Поз. 3...13 по КП32			
	14	ф16АIII, ℓ=1000; 1,58кг	32	БЕЗ ЧЕРТ.	
КП 34	1	КАРКАС КПм 13	2	1.420.1-24с.2-27	496,1
	2	КПм 61	2	-29	
		Поз. 3,4,6...13 по КП32			
	5	КАРКАС КПм 122	1	1.420.1-24с.2-33	
	14	ф14АIII, ℓ=1000; 1,21кг	28	БЕЗ ЧЕРТ.	
КП 35	1	КАРКАС КПм 16	2	1.420.1-24с.2-27	533,4
	2	КПм 67	2	-29	
		Поз. 3...13 по КП32			
	14	ф16АIII, ℓ=1000; 1,58кг	32	БЕЗ ЧЕРТ.	
КП 36	1	КАРКАС КПм 16	2	1.420.1-24с.2-27	479,9
	2	КПм 69	2	-29	
	3	КПм 129	4	-35	
		Поз. 4,6,7...12 по КП32			
	5	КАРКАС КПм 121	1	1.420.1-24с.2-33	
	13	ф16АIII ℓ=2010	6	-14л.3	
	14	14АIII ℓ=1000; 1,21кг	12	БЕЗ ЧЕРТ.	

1. Разрез 1-1 см. докум. 14. Узел 1,5 см. докум. 20.
2. Арматура класса А-III по ГОСТ 5781-82*.
3. Стержни поз. 14 укладываются на каркасы КПм 127, КПм 129 (поз. 3)

НАЧ.СКО-1	МИХАЙЛОВ		1.420.1-24с.2-15
Н.КОНТР.	МИХАЙЛОВ		
ГЛ.КОНСТР.	МАТВЕЕВ		КАРКАС КП 32...КП36
ГЛ.ИНЖ.ПР.	ЕКИМЕНКО		Стадия: Р; Лист: ; Листов: 1
ЗАВ.БРИГ.	ФОКИНА		
ВЕД.ИНЖ.	НОСОВА		ПРОМСТРОЙПРОЕКТ
ЧЕРТ.	СОБАЧКИНА		
ПРОВЕР.	НОСОВА		

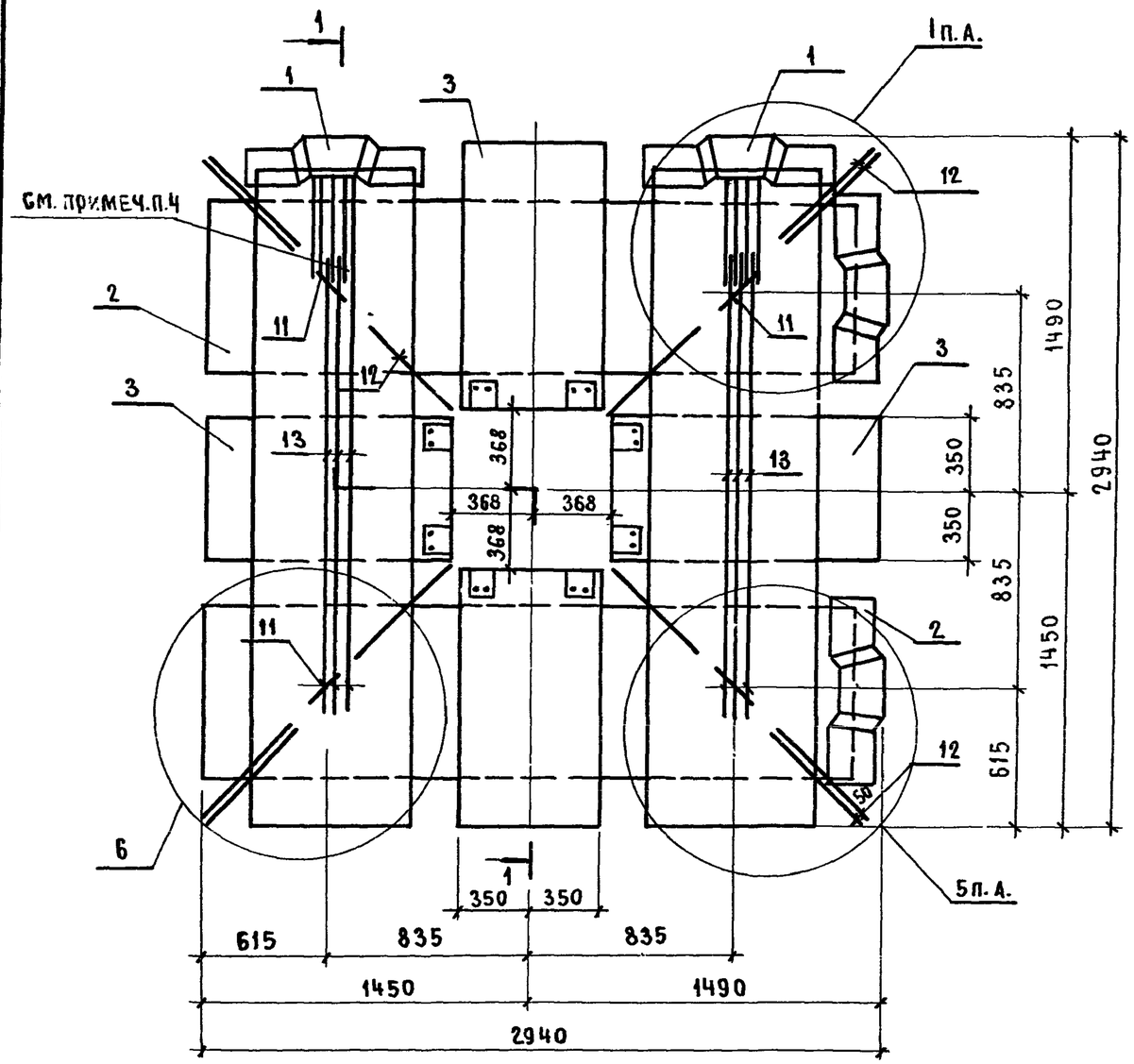

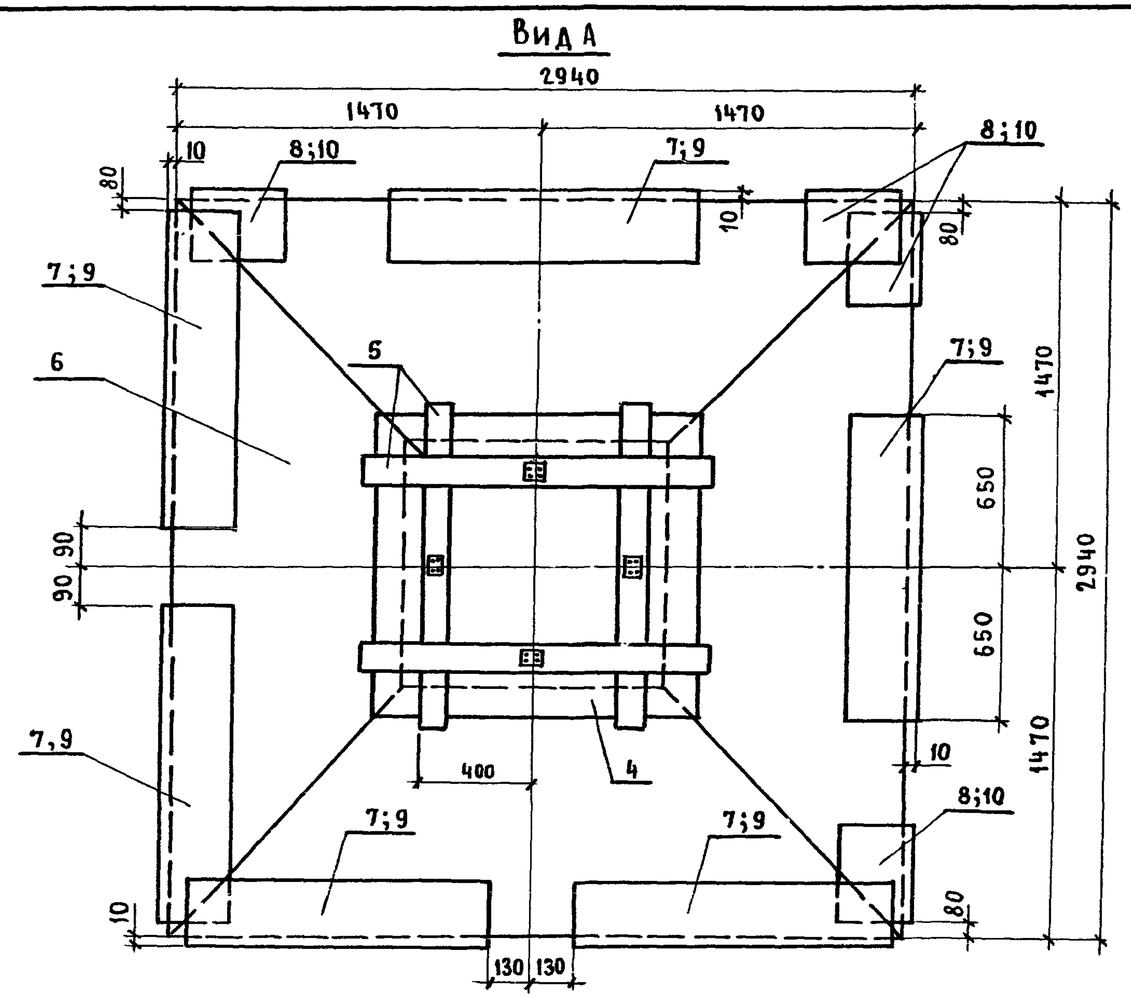

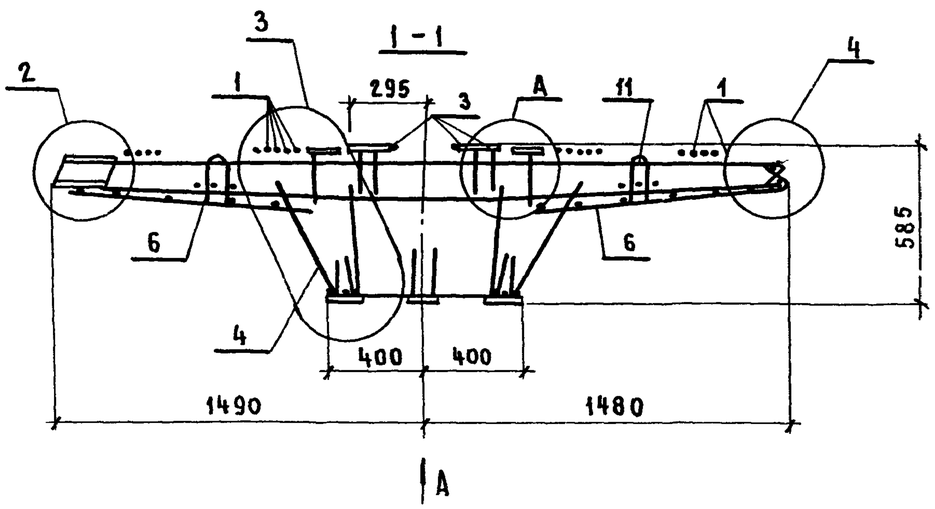

1. Спецификацию см. листы 2, 3
2. Узлы 1...4, 6 см. докум. 20
3. Деталь А см. докум. 12
4. Стержни поз. 13 приварить к стержням каркаса (поз. 1) по ГОСТ 14098-85-С23-Рэ-120

Нач.СКО-1	Михайлов		1.420.1-24с.2-16	
Н.контр.	Михайлов			
Гл.констр.	Матвеев			
Гл.инж.пр.	Екименко		Каркас КП 37... КП 49	Стадия: Р; Лист: 1; Листов: 3
Зав.бр.	Фокина			
Вед.инж.	Носова			
Инж.III к.	Ускова			ПРОМСТРОЙПРОЕКТ
Проверил	Носова			

Марка каркаса	Поз.	Наименование	Кол.	Обозначение документа	Масса каркаса, кг
КП 37	1	Каркас КП м 71	2	1.420.1-24с.2-30	299,5
	2	КП м 35	2	-29	
	3	КП м 127	4	-35	
	4	КП м 119	1	-32	
	5	КП м 122	1	-33	
	6	КП м 124	1	-34	
	7	Сетка С 21	6	-49	
	8	С 20	4	-49	
	9	С 23	6	-49	
	10	С 22	4	-49	
	11	Петля монтажная СП 1	4	-83	
	12	Ф8 А III, ℓ=600; 0,24 кг	12	БЕЗ ЧЕРТ.	
	13	16 А III, ℓ=1900	6	1.420.1-24с.2-16л.3	
КП 38	1	Каркас КП м 72	2	1.420.1-24с.2-30	330,6
	2	КП м 37	2	-29	
	3	КП м 127	4	-35	
	4	КП м 119	1	-32	
	5	КП м 122	1	33	
		Поз. 6...13 по КП 37			
КП 39	1	Каркас КП м 76	2	1.420.1-24с.2-30	375,9
	2	КП м 47	2	-29	
		Поз. 3...13 по КП 38			
КП 40	1	Каркас КП м 77	2	1.420.1-24с.2-30	277,9
	2	КП м 49	2	-29	
	3	КП м 127	4	-35	
	4	КП м 119	1	-32	
	5	КП м 120	1	-33	
	6	КП м 124	1	-34	
	13	Ф 16 А III, ℓ=1900	4	-16л.3	
		Поз. 3..13 по КП 37			
КП 41	1	Каркас КП м 78	2	1.420.1-24с.2-30	291,5
	2	КП м 51	2	-29	

Марка каркаса	Поз.	Наименование	Кол.	Обозначение документа	Масса каркаса, кг
		поз. 3...13 по КП 40			
КП 42	1	Каркас КП м 73	2	1.420.1-24с.2-30	334,7
	2	КП м 39	2	-29	
	5	КП м 121	1	-33	
		Поз. 3,4,6...13 по КП 38			
КП 43	1	Каркас КП м 73	2	1.420.1-24с.2-30	366,8
	2	КП м 41	2	-29	
	5	КП м 123	1	-33	
	13	Ф 20 А III, ℓ=1900	6	-16л.3	
		Поз. 3,4,6...12 по КП 38			
КП 44	1	Каркас КП м 79	2	1.420.1-24с.2-30	353,4
	2	КП м 53	2	-29	
	3	КП м 127	4	-35	
	4	КП м 119	1	-32	
	5	КП м 121	1	-33	
	6	КП м 124	1	-34	
	7	Сетка С 21	6	-49	
	8	С 20	4	-49	
	9	С 23	6	-49	
	10	С 22	4	-49	
	11	Петля монтажная СП 1	4	-83	
	12	Ф 8 А III, ℓ=600; 0,24 кг	12	БЕЗ ЧЕРТ.	
	13	18 А III, ℓ=1900	4	1.420.1-24с.2-16л.3	
КП 45	1	Каркас КП м 80	2	1.420.1-24с.2-30	345,0
	2	КП м 55	2	-29	
	5	КП м 123	1	-33	
	13	Ф 20 А III, ℓ=1900	6	-16л.3	
		Поз. 3,4,6...12 по КП 44			

Марка каркаса	Поз.	Наименование	Кол.	Обозначение документа	Масса каркаса, кг
КП 46	1	Каркас КПм 81	2	1.420.1-24с.2-30	425,6
	2	КПм 57	2	-29	
	3	КПм 127	4	-35	
	4	КПм 119	1	-32	
	5	КПм 123	1	-33	
	6	КПм 124	1	-34	
	7	Сетка С 20	4	-49	
	8	С 21	6	-49	
	9	С 22	4	-49	
	10	С 23	6	-49	
	11	Петля монтажная СП1	4	-83	
	12	ф 8А III, ℓ=600; 0,24 кг	12	без черт.	
	13	20А III, ℓ=1900	6	1.420.1-24с.2-16	
КП 47	1	Каркас КПм 82	2	1.420.1-24с.2-30	391,6
	2	КПм 59	2	-29	
		Поз. 3,4,6...13 по КП 46			
	5	Каркас КПм 121	1	1.420.1-24с.2-33	
КП 48	1	Каркас КПм 74	2	1.420.1-24с.2-30	462,7
	2	КПм 43	2	-29	
	3	КПм 129	4	-35	
		Поз. 4,6...11,13 по КП 46			
	5	Каркас КПм 123	1	1.420.1-24с.2-33	
	12	ф 10А III, ℓ=600; 0,37 кг	12	без черт.	
КП 49	1	Каркас КПм 75	2	1.420.1-24с.2-30	470,5
	2	КПм 45	2	-29	
	3	КПм 130	4	-35	
		Поз. 4,6...11,13 по КП 46			
		Поз. 5,12 по КП 48			

Поз.	Эскиз	Наименование	Масса, кг
13		ф 16А III, ℓ=1900	3,00
		18А III, ℓ=1900	3,80
		20А III, ℓ=1900	4,69

Арматура класса А-III по ГОСТ 5781-82*

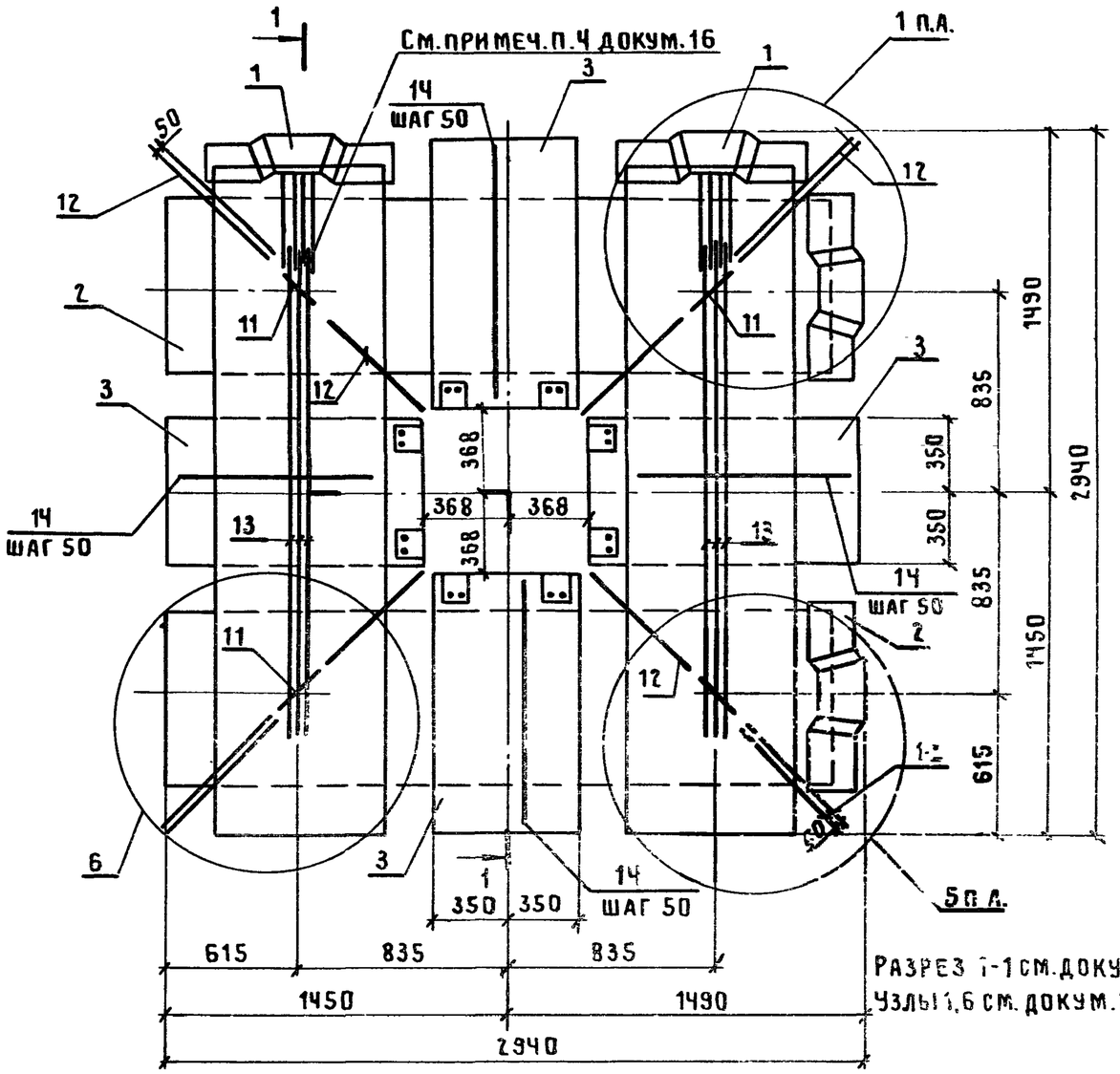

Марка каркаса	Поз.	Наименование	Кол.	Обозначение документа	Масса каркаса, кг
КП 50	1	Каркас КПм 84	2	1.420.1-24с.2-30	442,9
	2	КПм 63	2	-29	
	3	КПм 121	4	-35	
	4	КПм 119	1	-32	
	5	КПм 123	1	-33	
	6	КПм 124	1	-34	
	7	Сетка С21	6	-49	
	8	С20	4	-49	

Марка каркаса	Поз.	Наименование	Кол.	Обозначение документа	Масса каркаса, кг
	9	Сетка С23	6	1.420.1-24с.2-49	
	10	С22	4	-49	
	11	Петля монтажная СП1	4	-83	
	12	ф 10 А III, ℓ=600; 0,37 кг	12	Без черт.	
	13	20 А III, ℓ=1900	6	1.420.1-24с.2-16л.3	
	14	16 А III, ℓ=1000; 1,58 кг	28	Без черт.	
КП 51	1	Каркас КПм 85	2	1.420.1-24с.2-30	503,6
	2	КПм 65	2	29	
		Поз.3...13 по КП 50			
	14	ф 16 А III, ℓ=1000; 1,58 кг	32	Без черт.	
КП 52	1	Каркас КПм 83	2	1.420.1-24с.2-30	457,9
	2	КПм 61	2	-29	
		Поз.3,4,6...13 по КП 50			
	5	Каркас КПм 122	1	1.420.1-24с.2-33	
	14	ф 14 А III, ℓ=1000; 1,21 кг	28	Без черт.	
КП 53	1	Каркас КПм 86	2	1.420.1-24с.2-30	486,6
	2	КПм 67	2	-29	
		Поз.3...13 по КП 50			
	14	ф 16 А III, ℓ=1000; 1,58 кг	32	Без черт.	
КП 54	1	Каркас КПм 86	2	1.420.1-24с.2-30	438,3
	2	КПм 69	2	-29	
	3	КПм 129	4	-35	
		Поз.4,6,7...12 по КП 50			
	5	Каркас КПм 121	1	1.420.1-24с.2-33	
	13	ф 16 А III, ℓ=1900	6	-16л.3	
	14	14 А III, ℓ=1000; 1,21 кг	12	Без черт.	

Нач.СКО-1	Михайлов		1.420.1-24с.2-17
Н.контр.	Михайлов		
Гл.констр.	Матвеев		Каркас КП50...КП54
Гл.инж.пр.	Екименко		Стадия: Р; Лист: ; Листов: 1
Зав.брнг.	Фокина		
Вед.инж.	Носова		ПРОМСТРОЙПРОЕКТ
Инж.III к.	Ускова		
Проверил	Носова		

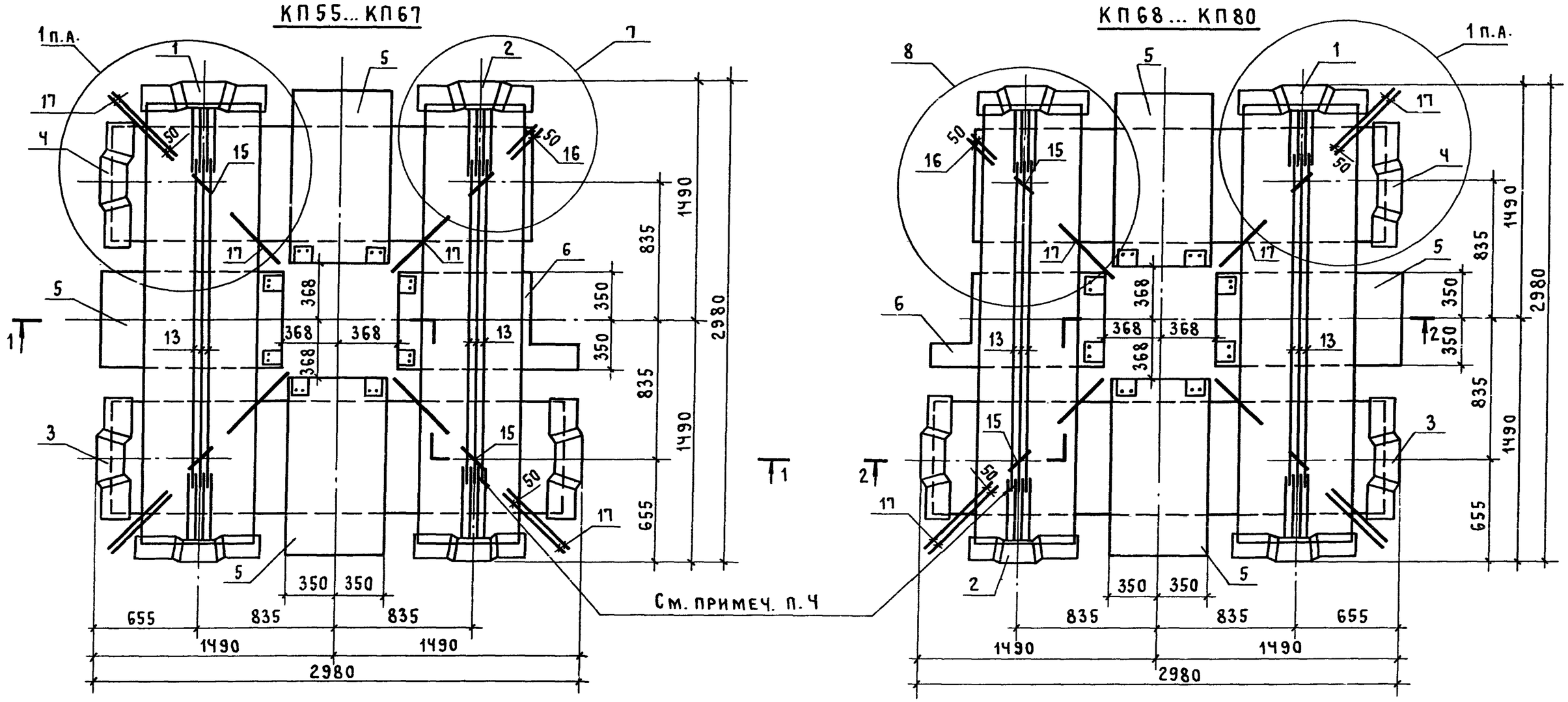

Марка каркаса	Поз.	Наименование	Кол.	Обозначение документа	Масса каркаса кг
КП55	1	Каркас КПм1	1	1.420.1-24с.2-27	337,4
	2	КПм87	1	-31	
	3	КПм17	1	-28	
	4	КПм36	1	-29	
	5	КПм127	3	-35	
	6	КПм131	1	-35	
	7	КПм119	1	-32	
	8	КПм122	1	-33	
	9	КПм125	1	-34	

1. Разрезы 1-1, 2-2, вид А, вид Б см. лист 2.
2. Узлы 1,7,8 см. докум. 20.
3. Продолжение спецификации см. листы 3...6.
4. Стержни поз. 13 приварить к стержням каркаса (поз. 1,2) по ГОСТ 14098-85-С23-Рэ-120

Нач.СКО-1	Михайлов		1.420.1-24с.2-18
Н.контр.	Михайлов		
Гл.констр.	Матвеев		
Гл.инж.пр.	Екименко		
Зав.гр.	Фокина		Каркас КП55...КП80
Вед.инж.	Носова		
Черт.	Совачкина		
Проверил	Носова		

Стадия	Лист	Листов
Р	1	6

Промстройпроект

24304 50

Вид А-А

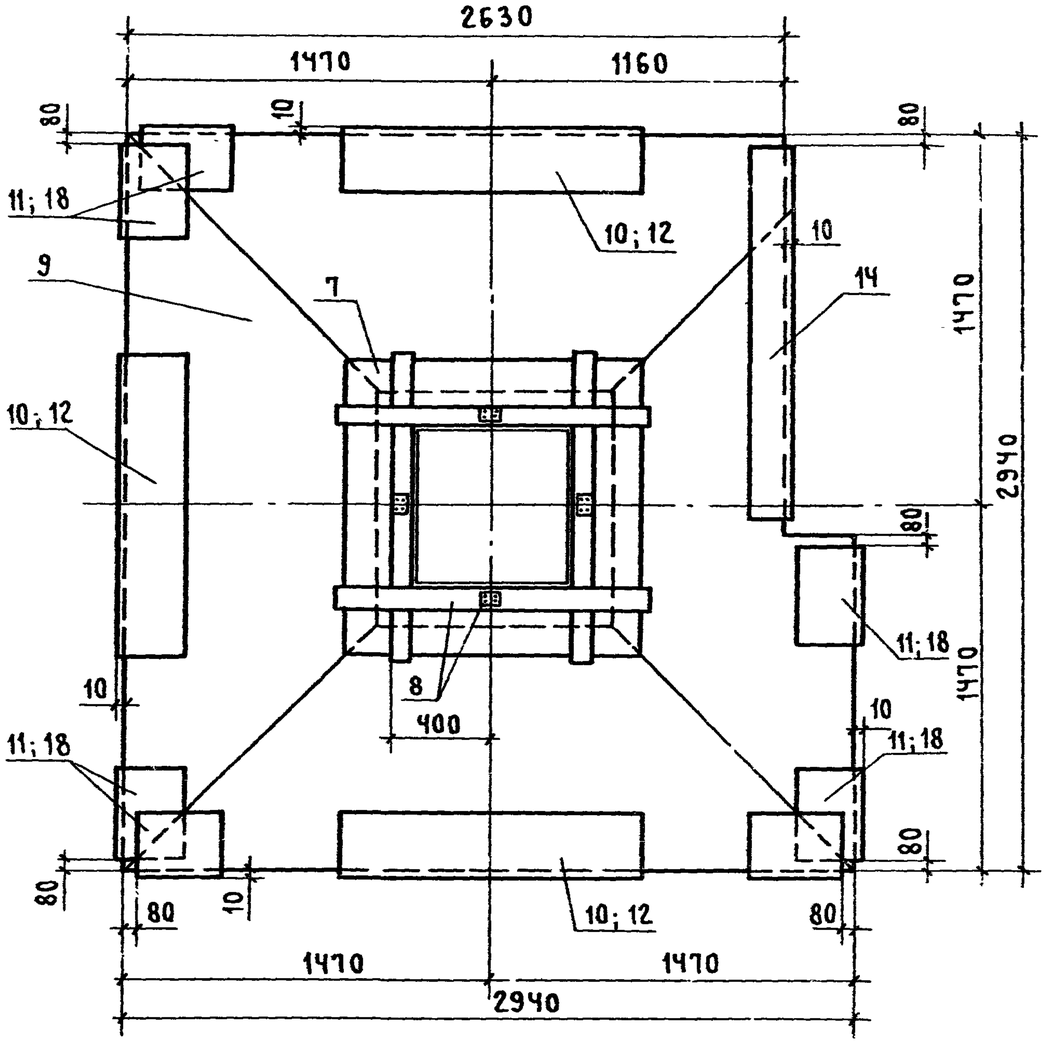

Вид Б-Б

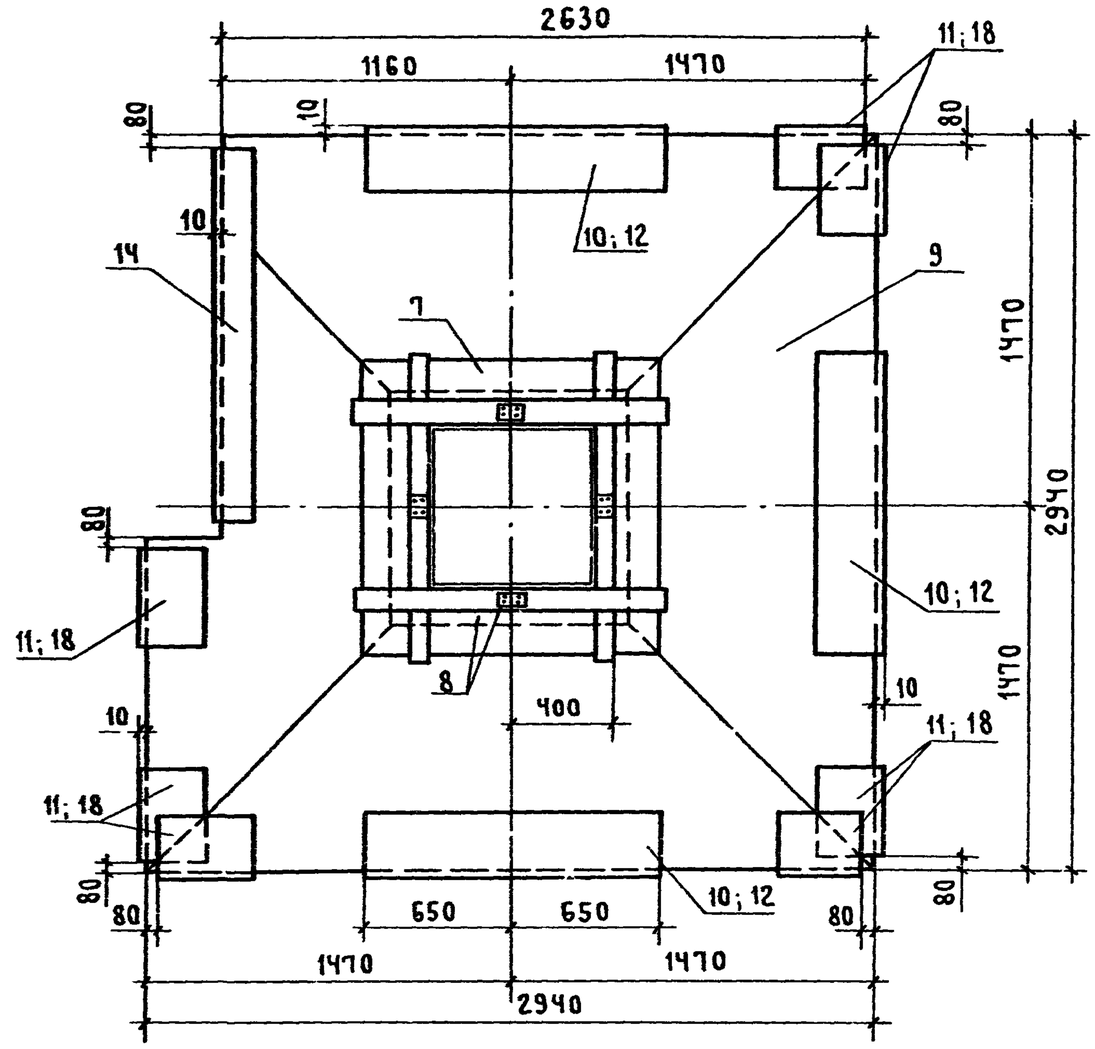

1 - 1

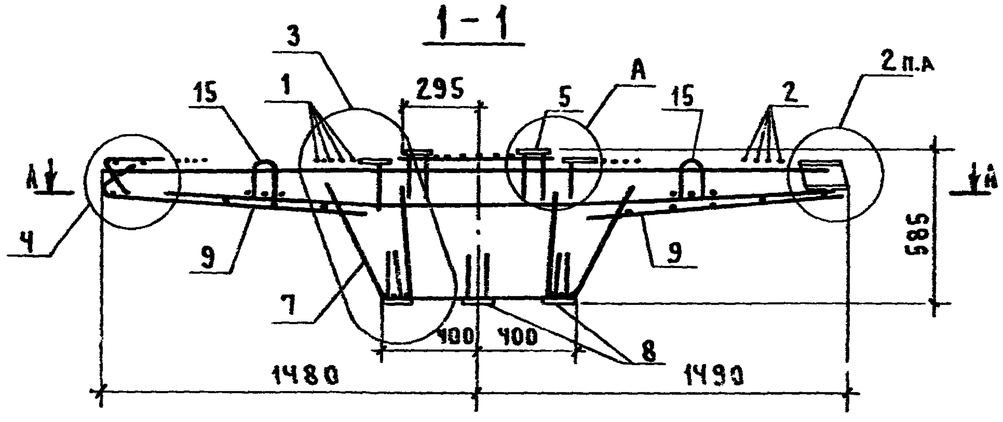

2 - 2

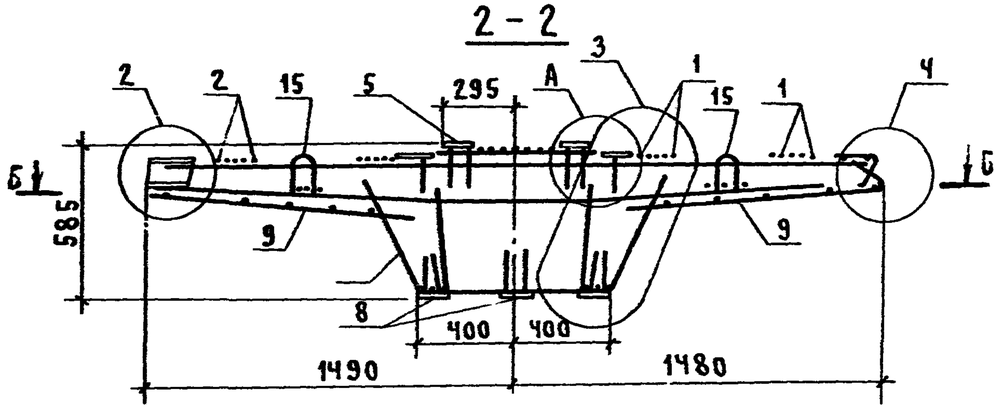

Деталь А см. докум. 12

1.420.1-24с.02-18	Лист 2

Марка каркаса	Поз.	Наименование	Кол.	Обозначение документа	Масса каркаса, кг
КП 55	10	Сетка С 21	3	1.420.1-24с.2-49	337,4
	11	С 20	7	-49	
	12	С 23	3	-49	
	18	С 22	7	-49	
	14	С 28	1	-51	
	15	Петля монтажная СП1	4	-83	
	16	Ф 8 А III, ℓ=250; 0,10 кг	2	без черт.	
	17	8 А III, ℓ=600; 0,24 кг	10	без черт.	
	13	16 А III, ℓ=2010	6	1.420.1-24с.2-14 л.3	
КП 56	1	Каркас КПм 2	1	1.420.1-24с.2-27	385,1
	2	КПм 88	1	-31	
	3	КПм 18	1	-28	
	4	КПм 38	1	-29	
		Поз. 5...18 по КП 55			
КП 57	1	Каркас КПм 6	1	1.420.1-24с.2-27	420,1
	2	КПм 92	1	-31	
	3	КПм 23	1	-28	
	4	КПм 48	1	-29	
		Поз. 5...18 по КП 55			
КП 58	1	Каркас КПм 7	1	1.420.1-24с.2-27	321,7
	2	КПм 99	1	-31	
	3	КПм 24	1	-28	
	4	КПм 50	1	-29	
		Поз. 5...7, 9...12, 14...18 по КП55			
	8	Каркас КПм 120	1	1.420.1-24с.2-33	
	13	Ф 16 А III; ℓ=2010	4	-14 л.3	
КП 59	1	Каркас КПм 8	1	1.420.1-24с.2-27	339,4
	2	КПм 101	1	-31	
	3	КПм 25	1	-28	
	4	КПм 52	1	-29	
		Поз. 5...7, 9...18 по КП 55			
	8	Каркас КПм 120	1	1.420.1-24с.2-33	

Марка каркаса	Поз.	Наименование	Кол.	Обозначение документа	Масса каркаса, кг
КП 60	1	Каркас КПм 3	1	1.420.1-24с.2-27	390,8
	2	КПм 89	1	-31	
	3	КПм 19	1	-28	
	4	КПм 40	1	-29	
		Поз. 5...7, 9...18 по КП 55			
	8	Каркас КПм 121	1	1.420.1-24с.2-33	
КП 61	1	Каркас КПм 3	1	1.420.1-24с.2-27	439,6
	2	КПм 89	1	-31	
	3	КПм 20	1	-28	
	4	КПм 42	1	-29	
		Поз. 5...7, 9...12, 14...18 по КП55			
	8	Каркас КПм 123		1.420.1-24с.2-33	
	13	Ф 20 А III, ℓ=2010	6	-14 л.3	
КП 62	1	Каркас КПм 9	1	1.420.1-24с.2-27	368,3
	2	КПм 103	1	-31	
	3	КПм 26	1	-28	
	4	КПм 54	1	-29	
		Поз. 5...7, 14...18 по КП55			
	8	Каркас КПм 121	1	1.420.1-24с.2-33	
	13	Ф 18 А III, ℓ=2010	4	-14 л.3	
КП 63	1	Каркас КПм 10	1	1.420.1-24с.2-27	285,7
	2	КПм 105	1	-31	
	3	КПм 27	1	-28	
	4	Каркас КПм 56	1	1.420.1-24с.2-29	
		Поз. 5...7, 9...12, 14...18 по КП55			
	8	Каркас КПм 123	1	1.420.1-24с.2-33	
	13	Ф 20 А III, ℓ=2010	6	-14 л.3	

Марка каркаса	Поз.	Наименование	Кол.	Обозначение документа	Масса каркаса, кг
КП 64	1	Каркас КПм 11	1	1.420.1-24с.2-27	418,7
	2	КПм 107	1	-31	
	3	КПм 28	1	-28	
	4	КПм 58	1	-29	
		Поз.5...7,9...12,14...18 по КП55			
	8	Каркас КПм 123	1	1.420.1-24с.2-33	
	13	ф20АIII, ℓ=2010	6	-14л.3	
КП 65	1	Каркас КПм 12	1	1.420.1-24с.2-27	445,9
	2	КПм 109	1	-31	
	3	КПм 29	1	-29	
	4	КПм 60	1	-29	
	5	КПм 127	3	-35	
	6	КПм 131	1	-35	
	7	КПм 119	1	-32	
	8	КПм 123	1	-33	
	9	КПм 125	1	-34	
	10	Сетка С 21	3	-49	
	11	С 20	7	-49	
	12	С 23	3	-49	
	18	С 22	7	-49	
	14	С 28	1	-51	
	15	Петля монтажная СП1	4	-83	
	16	ф8АIII, ℓ=250; 0,1кг	2	БЕЗ ЧЕРТ	
	17	8АIII, ℓ=600; 0,24кг	10	БЕЗ ЧЕРТ.	
	13	20АIII, ℓ=2010;	6	1.420.1-24с.2-14л.3	
КП 66	1	Каркас КПм 4	1	1.420.1-24с.2-27	537,6
	2	КПм 90	1	-31	
	3	КПм 21	1	-28	
	4	КПм 44	1	-29	
	5	КПм 129	3	-35	
	6	КПм 134	1	-35	
		Поз.7...15,18 по КП65			

Марка каркаса	Поз.	Наименование	Кол.	Обозначение документа	Масса каркаса, кг
	16	ф10АIII, ℓ=250; 0,15кг	2	БЕЗ ЧЕРТ.	
	17	10АIII, ℓ=600; 0,37кг	10	БЕЗ ЧЕРТ.	
КП 67	1	Каркас КПм 5	1	1.420.1-24с.2-27	551,9
	2	КПм 91	1	-31	
	3	КПм 22	1	-28	
	4	Каркас КПм 46	1	1.420.1-24с.2-29	
	5	КПм 130	3	-35	
	6	КПм 135	1	-35	
		Поз.7...15,18 по КП65			
	16	ф10АIII, ℓ=250; 0,15кг		БЕЗ ЧЕРТ.	
	17	10АIII, ℓ=600; 0,37кг		БЕЗ ЧЕРТ.	
КП 68	1	Каркас КПм 1	1	1.420.1-24с.2-27	337,4
	2	КПм 93	1	-31	
	3	КПм 17	1	-28	
	4	КПм 36	1	-29	
	5	КПм 127	3	-35	
	6	КПм 132	1	-35	
		Поз.7,8,10...18 по КП55			
	9	Каркас КПм 126	1	1.420.1-24с.2-34	
КП 69	1	Каркас КПм 2	1	1.420.1-24с.2-27	385,1
	2	КПм 94	1	-31	
	3	КПм 18	1	-28	
	4	КПм 38	1	-29	
	5	КПм 127	3	-35	
	6	КПм 132	1	-35	
		Поз.7,8,10...18 по КП55			
	9	Каркас КПм 126		1.420.1-24с.2-34	

Марка каркаса	Поз	Наименование	Кол.	Обозначение документа	Масса каркаса, кг
КП 70	1	Каркас КПм 6	1	1.420.1-24с.2-27	420,1
	2	КПм 98	1	-31	
	3	КПм 23	1	-28	
	4	КПм 48	1	-29	
	5	КПм 127	3	-35	
	6	КПм 132	1	-35	
		Поз. 7,8, 10...18 по КП55			
	9	Каркас КПм 126	1	1.420.1-24с.2-34	
КП 71	1	Каркас КПм 7	1	1.420.1-24с.2-27	321,7
	2	КПм 100	1	-31	
	3	КПм 24	1	-28	
	4	КПм 50	1	-29	
	5	КПм 127	3	-35	
	6	КПм 132	1	-35	
	7	КПм 119	1	-36	
	8	КПм 120	1	-33	
	9	КПм 126	1	-34	
	10	Сетка С 21	3	-49	
	11	С 20	7	-49	
	12	С 23	3	-49	
	18	С 22	7	-49	
	14	С 28	1	-51	
	15	Петля монтажная СП1	4	-83	
	16	Ф 8 А III, ℓ = 250; 0,10 кг	2	без черт.	
	17	8 А III, ℓ = 600; 0,24 кг	10	без черт.	
	13	16 А III, ℓ = 2010	6	1.420.1-24с.2-14л.3	
КП 72	1	Каркас КПм 8	1	1.420.1-24с.2-27	339,4
	2	КПм 102	1	-31	
	3	КПм 25	1	-28	
	4	КПм 52	1	-29	
		Поз. 5...18 по КП71			

Марка каркаса	Поз	Наименование	Кол.	Обозначение документа	Масса каркаса, кг
КП 73	1	Каркас КПм 3	1	1.420.1-24с.2-27	390,8
	2	КПм 94	1	-31	
	3	КПм 19	1	-28	
	4	КПм 40	1	-29	
		5...7, 9...18 по КП 71			
	8	Каркас КПм 121	1	1.420.1-24с.2-33	
КП 74	1	Каркас КПм 3	1	1.420.1-24с.2-27	439,6
	2	КПм 94	1	-31	
	3	КПм 20	1	-28	
	4	КПм 42	1	-29	
		Поз. 5...7, 9...12, 14...18 по КП71			
	8	Каркас КПм 123	1	1.420.1-24с.2-33	
	13	Ф 20 А III, ℓ = 2010	6	-14л.3	
КП 75	1	Каркас КПм 9	1	1.420.1-24с.2-27	368,3
	2	КПм 104	1	-31	
	3	КПм 26	1	-28	
	4	КПм 54	1	-29	
		Поз. 5...7, 9...12, 14...18 по КП71			
	8	Каркас КПм 121	1	1.420.1-24с.2-33	
	13	Ф 18 А III, ℓ = 2010	4	-14л.3	
КП 76	1	Каркас КПм 10	1	1.420.1-24с.2-27	285,7
	2	КПм 106	1	-31	
	3	КПм 27	1	-28	
	4	КПм 56	1	-29	
		Поз. 5...7, 9...12, 14...18 по КП 71			
	8	Каркас КПм 123	1	1.420.1-24с.2-33	
	13	Ф 20 А III, ℓ = 2010	6	-14л.3	

Марка каркаса	Поз.	Наименование	Кол.	Обозначение документа	Масса каркаса, кг
КП 77	1	Каркас КПм 11	1	1.420.1-24с.2-27	418,7
	2	КПм 108	1	– 31	
	3	КПм 28	1	– 28	
	4	КПм 58	1	– 29	
		Поз. 5...7, 9...12, 14...18 по КП71			
	8	Каркас КПм 123	1	1.420.1-24с.2-33	
	13	Ф 20 А III, ℓ=2010	6	– 14 л.3	
КП 78	1	Каркас КПм 12	1	1.420.1-24с.2-27	445,9
	2	КПм 110	1	– 31	
	3	КПм 29	1	– 28	
	4	КПм 60	1	– 29	
		Поз. 5...7, 9...12, 14...18 по КП71			
	8	Каркас КПм 123	1	1.420.1-24с.2-33	
	13	Ф 20 А III, ℓ=2010	6	– 14 л 3	
КП 79	1	Каркас КПм 4	1	1.420.1-24с.2-27	537,6
	2	КПм 95	1	– 31	
	3	КПм 21	1	– 28	
	4	КПм 44	1	– 29	
	5	КПм 129	3	– 35	
	6	КПм 137	1	– 35	
		Поз. 7...15, 18 по КП 65			
	16	Ф 10 А III, ℓ=250; 0,15 кг	2	БЕЗ ЧЕРТ.	
	17	10 А III, ℓ=600; 0,37 кг	10	БЕЗ ЧЕРТ.	
КП 80	1	Каркас КПм 5	1	1.420.1-24с.2-27	551,9
	2	КПм 96	1	–31	
	3	КПм 22	1	–28	
	4	КПм 46	1	–29	
	5	КПм 130	1	– 35	
	6	КПм 135	1	– 35	

Марка каркаса	Поз.	Наименование	Кол.	Обозначение документа	Масса каркаса, кг
КП 80		Поз. 7...15, 18 по КП 65			551,9
	16	Ф 10 А III, ℓ=250; 0,15 кг	2	БЕЗ ЧЕРТ.	
	17	10 А III, ℓ=600; 0,37 кг	10	БЕЗ ЧЕРТ.	

Арматура класса А-III по ГОСТ 5781-82*

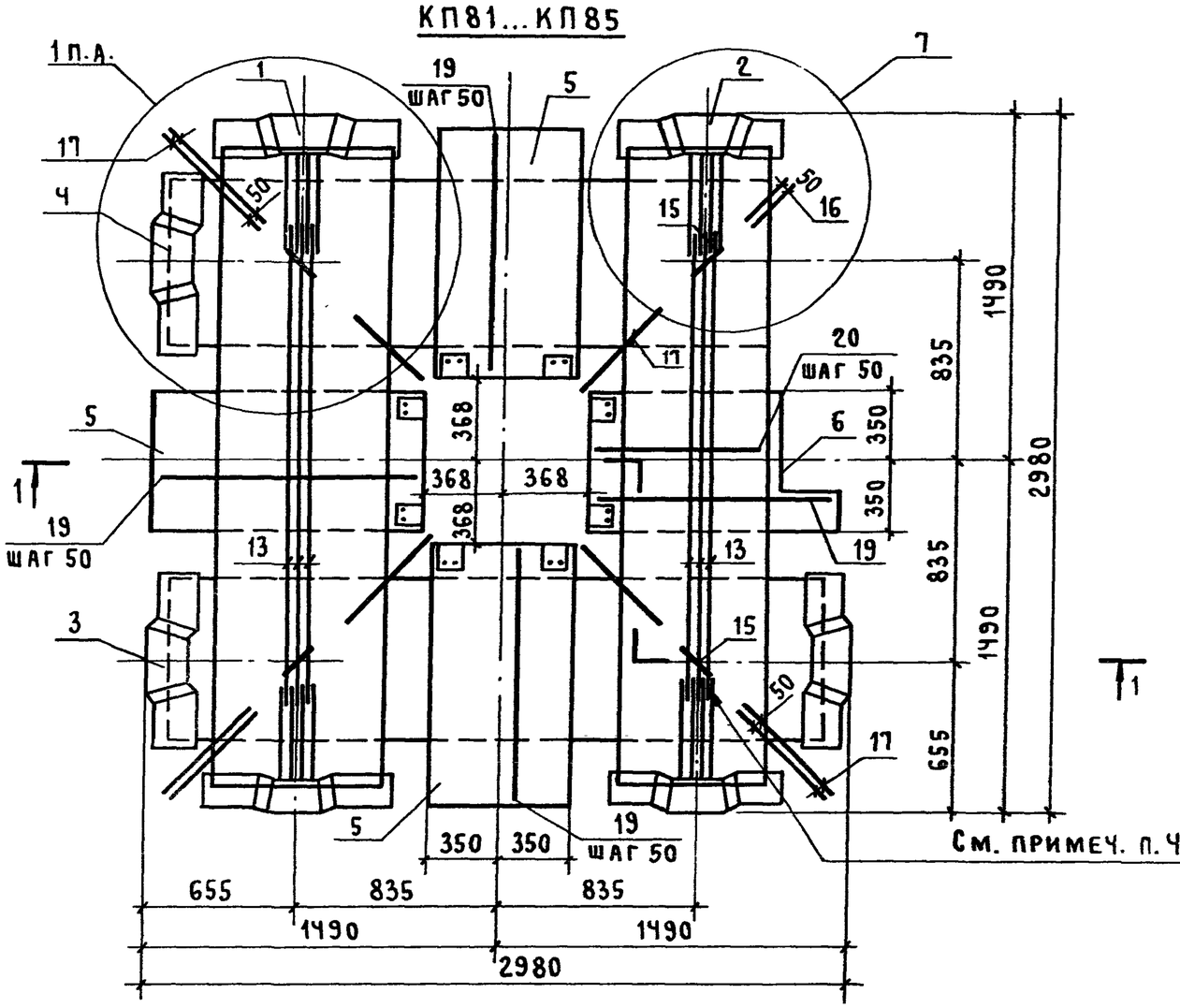

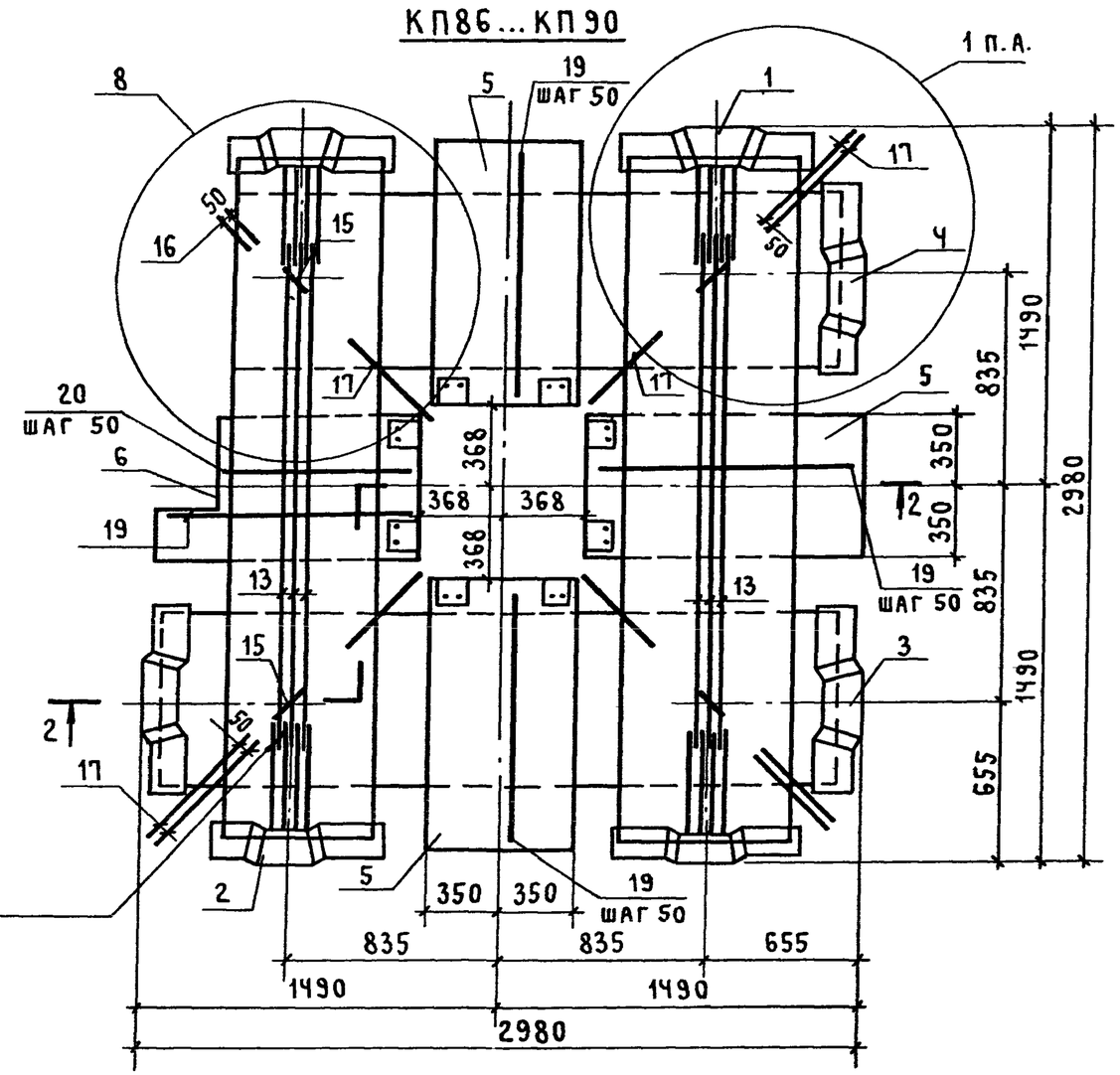

1. Разрезы 1-1; 2-2 см. докум. 18.
2. Узлы 1,7,8 см. докум. 20.
3. Продолжение спецификации см. лист 2,3
4. Стержни поз. 13 приварить к стержням каркаса (поз. 1,2) по ГОСТ 14098-85-С23-Рэ-120.
5. Стержни поз. 19 и 20 укладываются на каркасы КПм 127, КПм 131, КПм 132 (поз. 5,6)

Нач.СКО-1	Михайлов		1.420.1-24с. 2-19
Н.контр.	Михайлов		
Гл.констр.	Матвеев		
Гл.инж.пр.	Екименко		Каркас КП81... КП90
Зав. гр.	Фокина		
Вед.инж.	Носова		
Черт.	Собачкина		
Проверил	Носова		

Стадия	Лист	Листов
Р	1	3

ПРОМСТРОЙПРОЕКТ

Марка каркаса	Поз.	Наименование	Кол.	Обозначение документа	Марка каркаса, кг
КП 81	1	Каркас КПм 14	1	1.420.1-24с.2 - 27	472,7
	2	КПм 112	1	-31	
	3	КПм 31	1	-28	
	4	КПм 64	1	-29	
	5	КПм 127	3	-35	
	6	КПм 131	1	-35	
	7	КПм 119	1	-32	
	8	КПм 123	1	-33	
	9	КПм 125	1	-34	
	10	Сетка С21	3	-49	
	11	С20	7	-49	
	12	С23	3	-49	
	18	С22	7	-49	
	14	С28	1	-51	
	15	Петля монтажная СП1	4	-83	
	16	ф 10 А III, ℓ=250; 0,15кг	2	БЕЗ ЧЕРТ.	
	17	10 А III, ℓ=600; 0,37кг	10	БЕЗ ЧЕРТ.	
	13	20 А III, ℓ=2010; 4,96кг	6	1.420.1-24с.2 -14л.3	
	19	16 А III, ℓ=1000; 1.58кг	22	БЕЗ ЧЕРТ.	
	20	16 А III, ℓ=700; 1,1кг	6	БЕЗ ЧЕРТ.	
КП 82	1	Каркас КПм 15	1	1.420.1-24с.2-27	520,1
	2	КПм 113	1	-31	
	3	КПм 32	1	-28	
	4	КПм 66	1	-29	
		Поз. 3...18 по КП 81			
	19	ф 16 А III, ℓ=1000; 1,58кг	25	БЕЗ ЧЕРТ.	
	20	16 А III, ℓ=700; 1,1кг	7	БЕЗ ЧЕРТ.	
КП 83	1	Каркас КПм 13	1	1.420.1-24с.2-27	496,2
	2	КПм 111	1	-31	
	3	КПм 30	1	-28	
	4	КПм 61	1	-29	
		Поз. 5...7, 9...18 по КП 81			

Марка каркаса	Поз.	Наименование	Кол.	Обозначение документа	Масса каркаса, кг
	8	Каркас КПм 122	1	1.420.1-24с.2-33	
	19	ф 14 А III, ℓ=1000; 1,21кг	22	БЕЗ ЧЕРТ.	
	20	14 А III, ℓ=700; 0,84кг	6	БЕЗ ЧЕРТ.	
КП 84	1	Каркас КПм 16	1	1.420.1-24с.2 - 27	533,7
	2	КПм 114	1	-31	
	3	КПм 33	1	-28	
	4	КПм 68	1	-29	
		Поз. 5...18 по КП 81			
	19	ф 16 А III, ℓ=1000; 1,58кг	25	БЕЗ ЧЕРТ.	
	20	16 А III, ℓ=700; 1,1кг	7	БЕЗ ЧЕРТ.	
КП 85	1	Каркас КПм 16	1	1.420.1-24с.2 - 27	485,3
	2	КПм 114	1	-31	
	3	КПм 34	1	-28	
	4	КПм 70	1	-29	
	5	КПм 129	3	-35	
	6	КПм 134	1	-35	
	7	КПм 121	1	-33	
		Поз. 8...12, 14...18 по КП 81			
	13	ф 16 А III, ℓ=2010	6	1.420.1-24с.2-14л.3	
	19	14 А III, ℓ=1000; 1,21кг	9	БЕЗ ЧЕРТ.	
	20	14 А III, ℓ=700; 0,84кг	3	БЕЗ ЧЕРТ.	
КП 86		Поз. 1, 3...5, 7, 8, 10...20 по КП 81			472,7
	2	Каркас КПм 116	1	1.420.1-24с.2-31	
	6	КПм 132	1	-35	
	9	КПм 126	1	-34	

Марка каркаса	Поз.	Наименование	Кол.	Обозначение документа	Масса каркаса, кг
КП 87	1	Каркас КПм 15	1	1.420.1-24с.2-27	521,3
	2	КПм 117	1	-31	
	3	КПм 32	1	-28	
	4	КПм 66	1	-29	
	5	КПм 127	3	-35	
	6	КПм 132	1	-35	
	7	КПм 119	1	-32	
	8	КПм 123	1	-33	
	9	КПм 126	1	-34	
	10	Сетка С21	3	-49	
	11	С20	7	-49	
	12	С23	3	-49	
	13	С22	7	-49	
	14	С28	1	-51	
	15	Петля монтажная СП1	4	-83	
	16	ф 10А III, ℓ=250; 0,15кг	2	Без черт.	
	17	10А III, ℓ=600; 0,37кг	10	Без черт.	
	18	20А III, ℓ=2010; 4,96кг	6	1.420.1-24с.2-14л.3	
	19	ф 14А III, ℓ=1000; 1,21кг	22	Без черт.	
	20	14А III, ℓ=700; 0,84кг	6	Без черт.	
КП 88	1	Каркас КПм 16	1	1.420.1-24с.2-27	495,0
	2	КПм 15	1	-31	
	3	КПм 33	1	-28	
	4	КПм 68	1	-29	
	5	КПм 127	3	-35	
	6	КПм 132	1	-35	
		Поз. 7,8,10...18 по КП82			
	9	КПм 126	1	-34	
	19	ф 16А III, ℓ=1000; 1,58кг	25	Без черт.	
	20	16А III, ℓ=700; 1,1кг	7	Без черт.	

Марка каркаса	Поз.	Наименование	Кол.	Обозначение документа	Масса каркаса кг
КП 89	1	Каркас КПм 16	1	1.420.1-24с.2-27	533,7
	2	КПм 118	1	-31	
	3	КПм 33	1	-28	
	4	КПм 68	1	-29	
	6	КПм 132	1	-35	
	9	КПм 126	1	-34	
		Поз. 5,7,8,10...20 по КП82			
КП 90		Поз. 1,3...5,7 по КП 85			485,3
	2	Каркас КПм 118	1	1.420.1-24с.2-31	
	6	КПм 132	1	-35	
	8	КПм 123	1	-33	
	9	КПм 126	1	-34	
	10	Сетка С21	3	-49	
	11	С20	7	-49	
	12	С23	3	-49	
	13	С22	7	-49	
	14	С28	1	-51	
	15	Петля монтажная СП1	4	-83	
	16	ф 10А III, ℓ=250; 0,15кг	2	Без черт.	
	17	10А III, ℓ=600; 0,37кг	10	Без черт.	
	18	ф 16А III, ℓ=2010	6	1.420.1-24с.2-14л.3	
	19	14А III, ℓ=1000; 1,21кг	9	Без черт.	
	20	14А III, ℓ=700; 0,84кг	3	Без черт.	

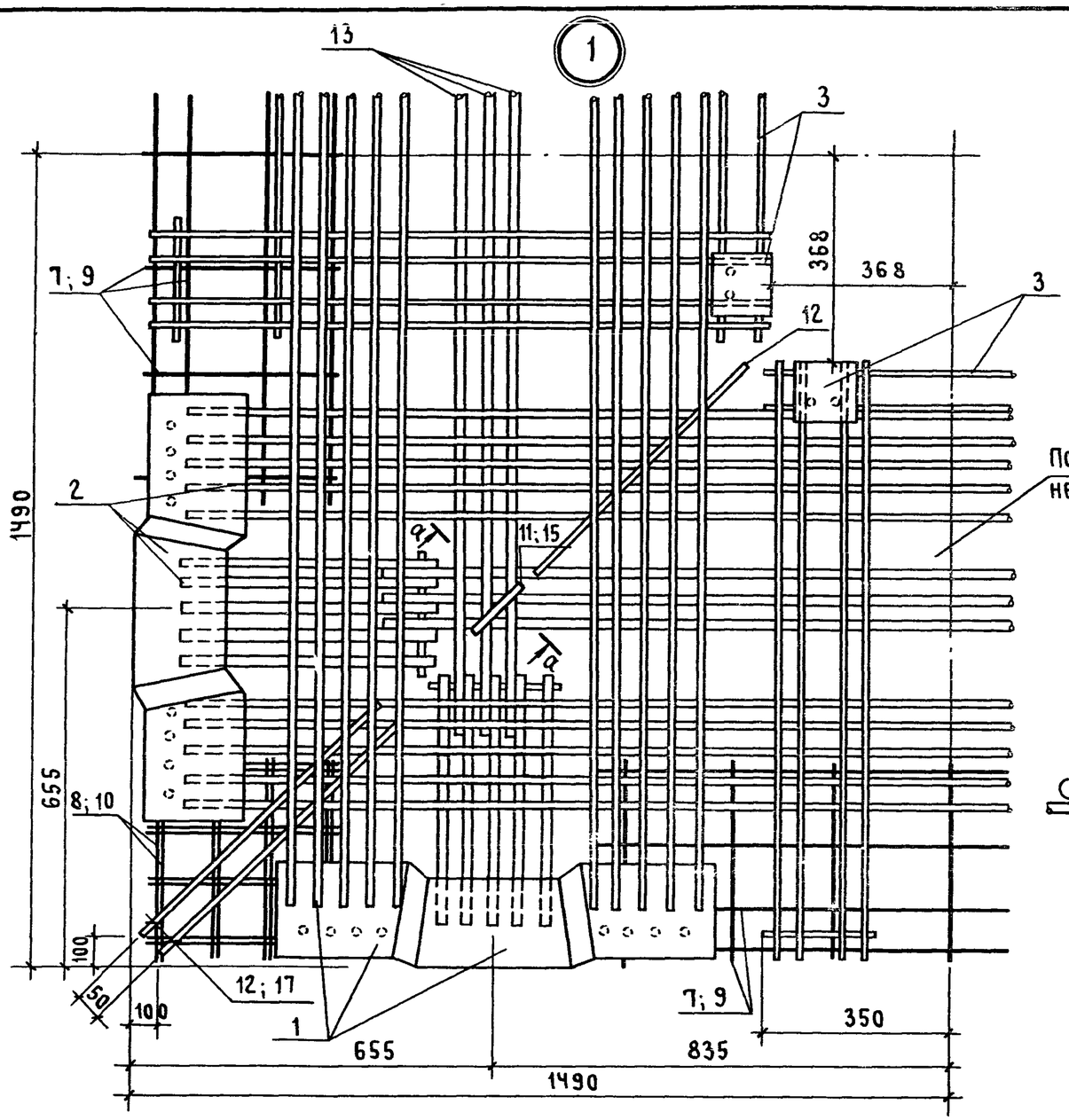

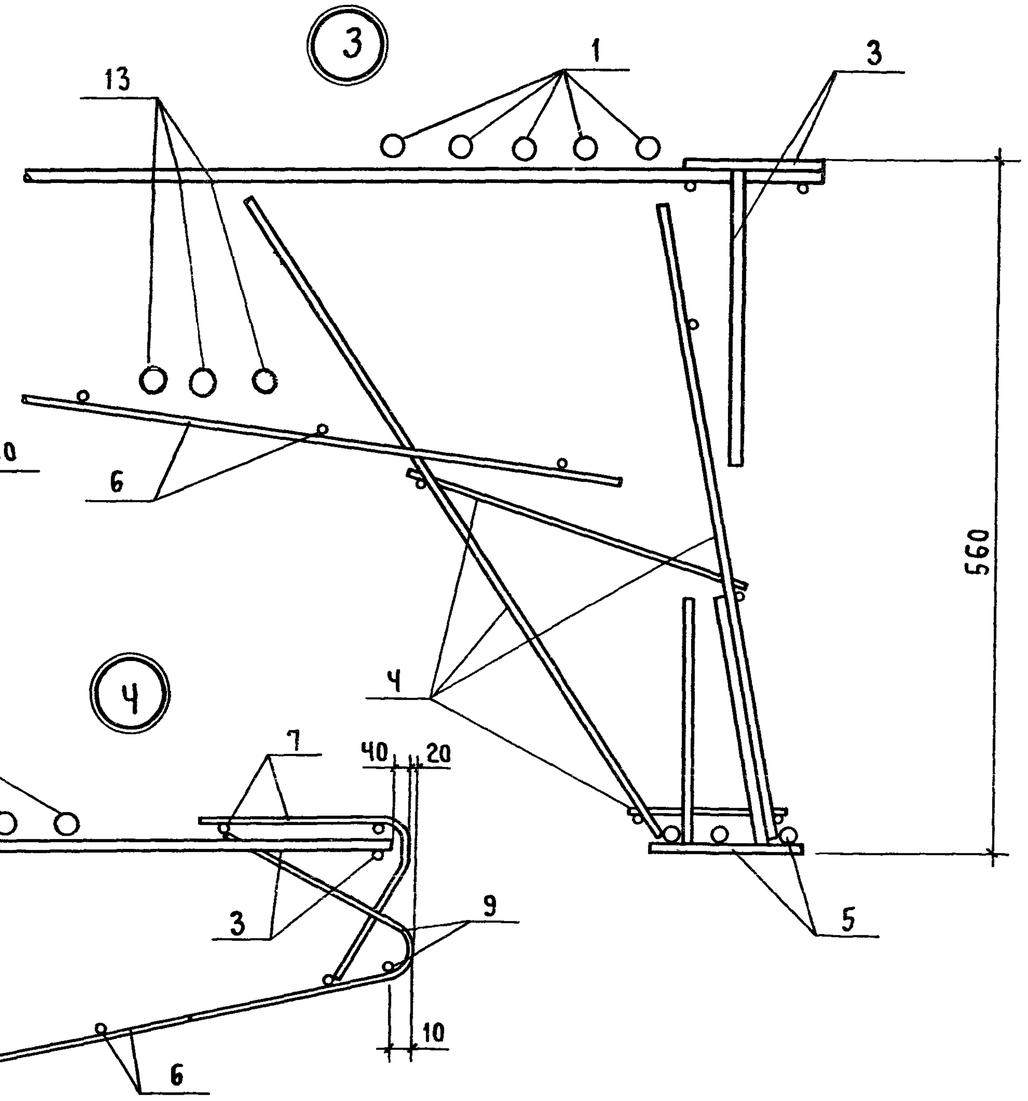

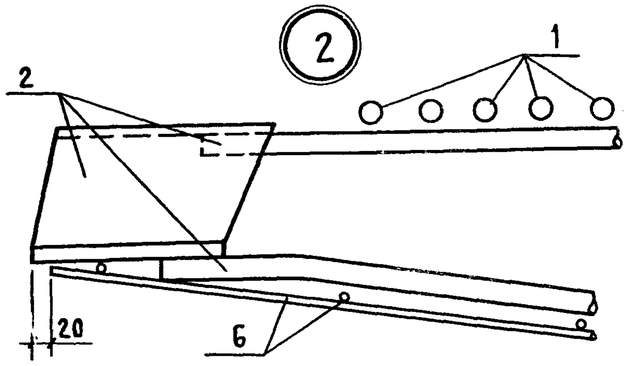

а – а

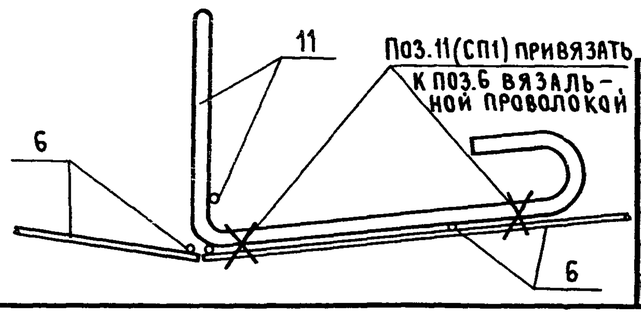

1. При сборке пространственного каркаса поз. 13 приварить к стержням каркаса (к поз. 1 и к поз. 2). Сварные швы типа С23-Р3 по ГОСТ 14098-85.
2. Число стержней поз. 13 показано условно.

Нач.СКО	Михайлов		1.420.1-24с. 2-20	
Н.контр.	Михайлов			
Гл.констр.	Матвеев		Узел 1... 8	Стадия: Р; Лист: 1; Листов: 3
Гл.инж.пр.	Екименко			ПРОМСТРОЙПРОЕКТ
Зав.бриг.	Фокина			
Вед.инж.	Носова			
Проверил	Фокина			

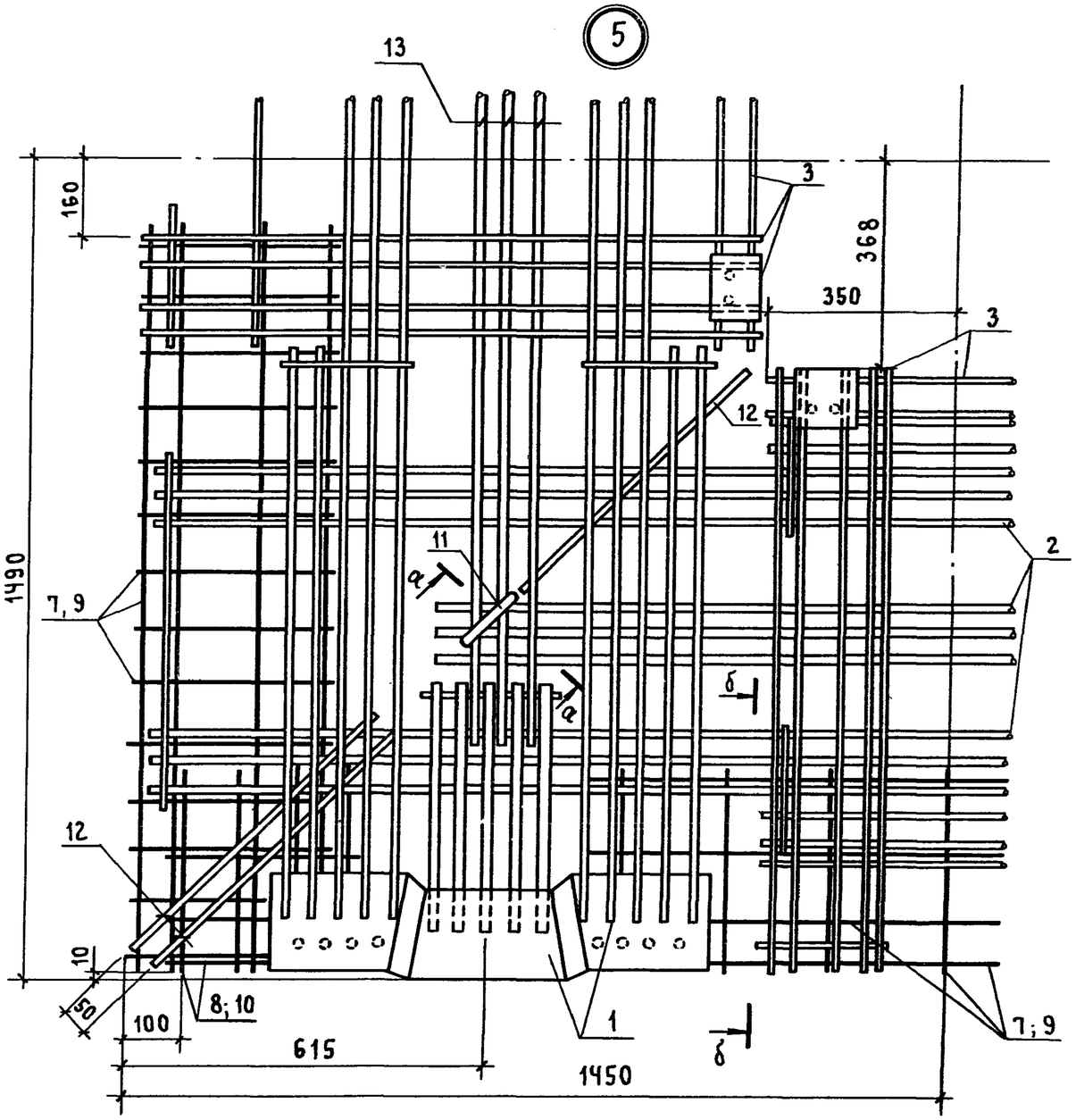

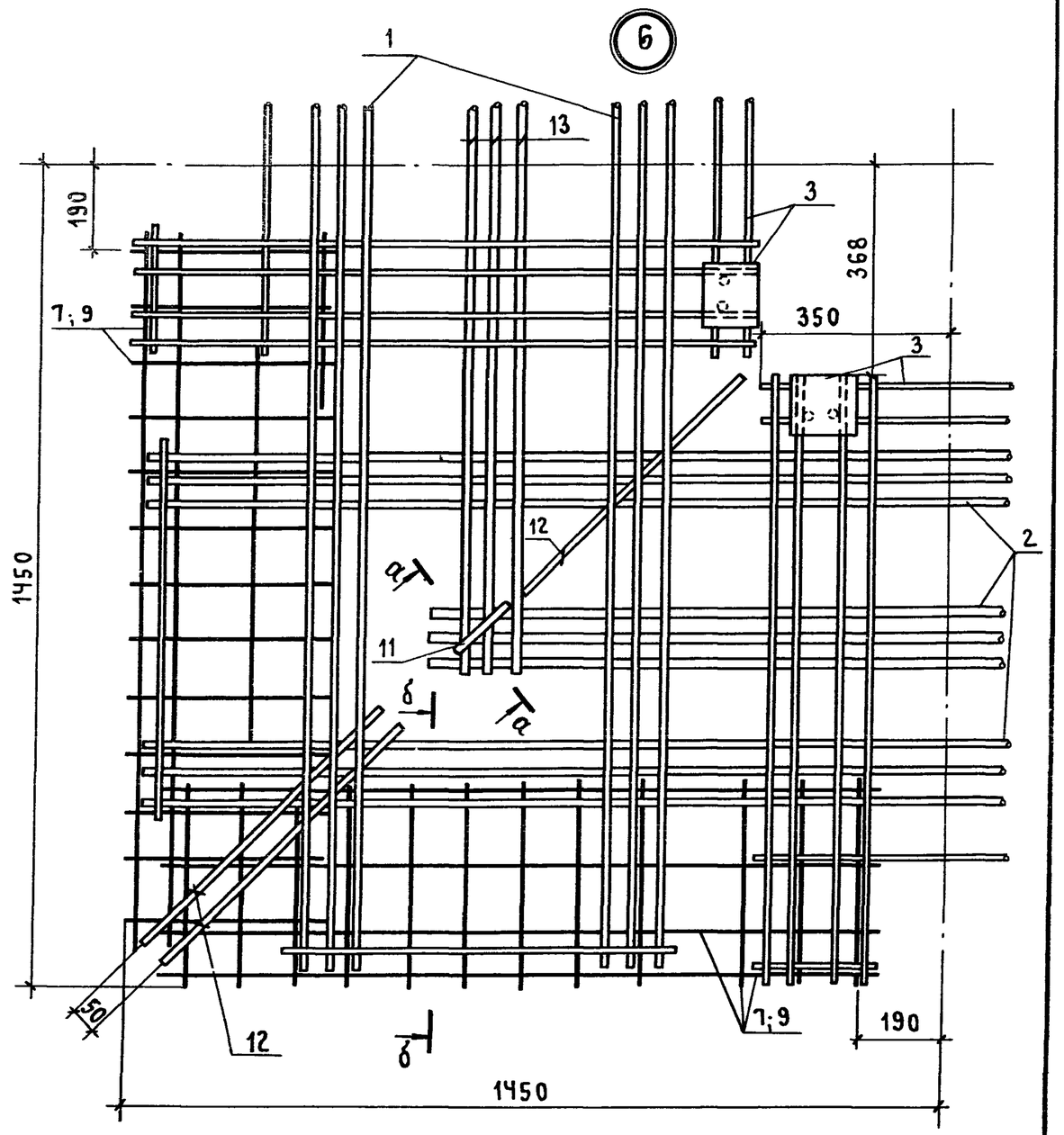

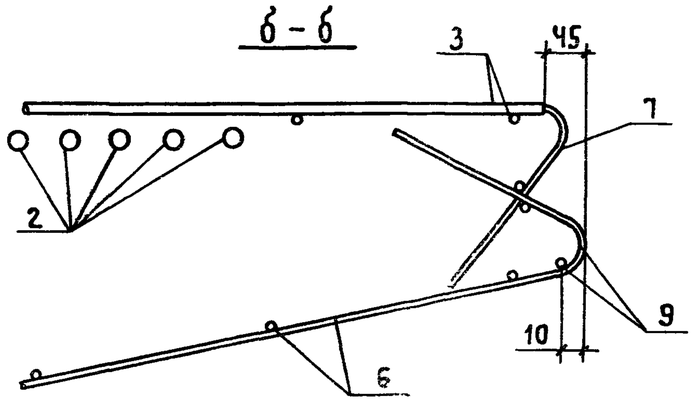

Сечение а-а см. лист 1

1.420.1-24с. 2-20	Лист 2

24304 60

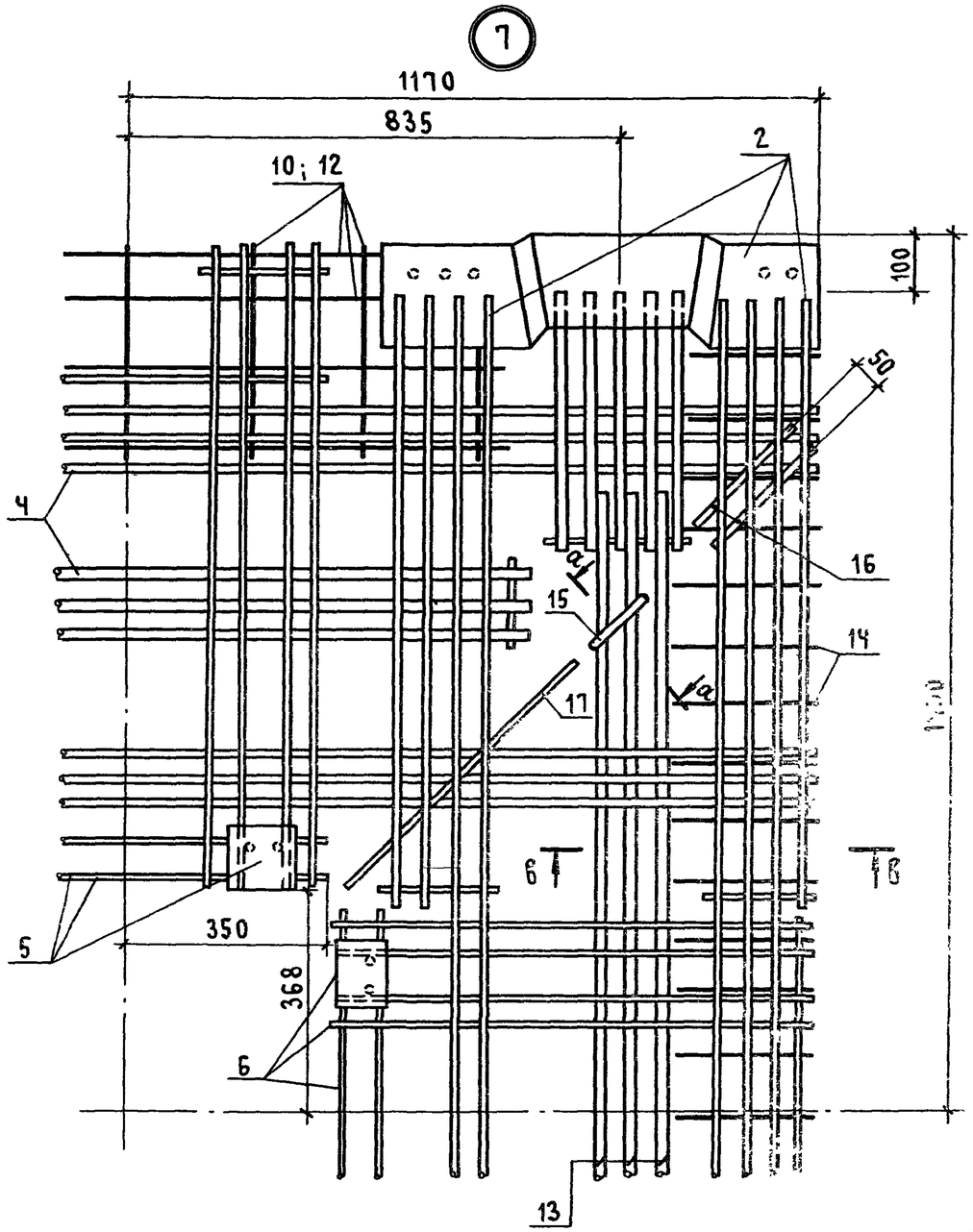

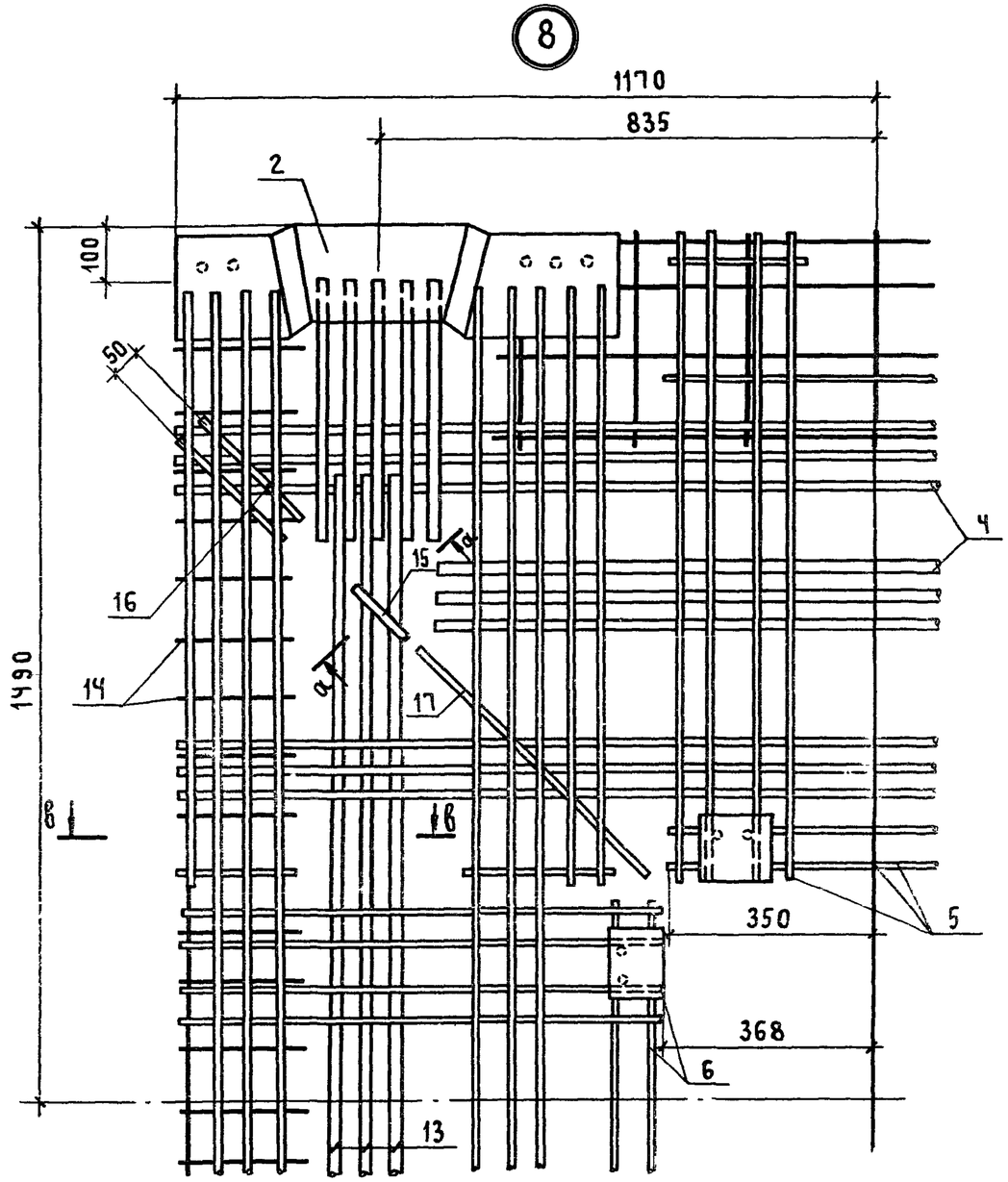

в - в

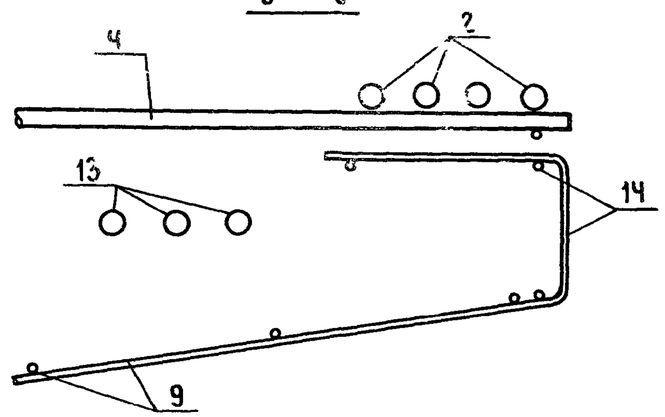

Сечение а-а см. лист 1

1.420.1-24с. 2-20	Лист 3

План нижних сеток

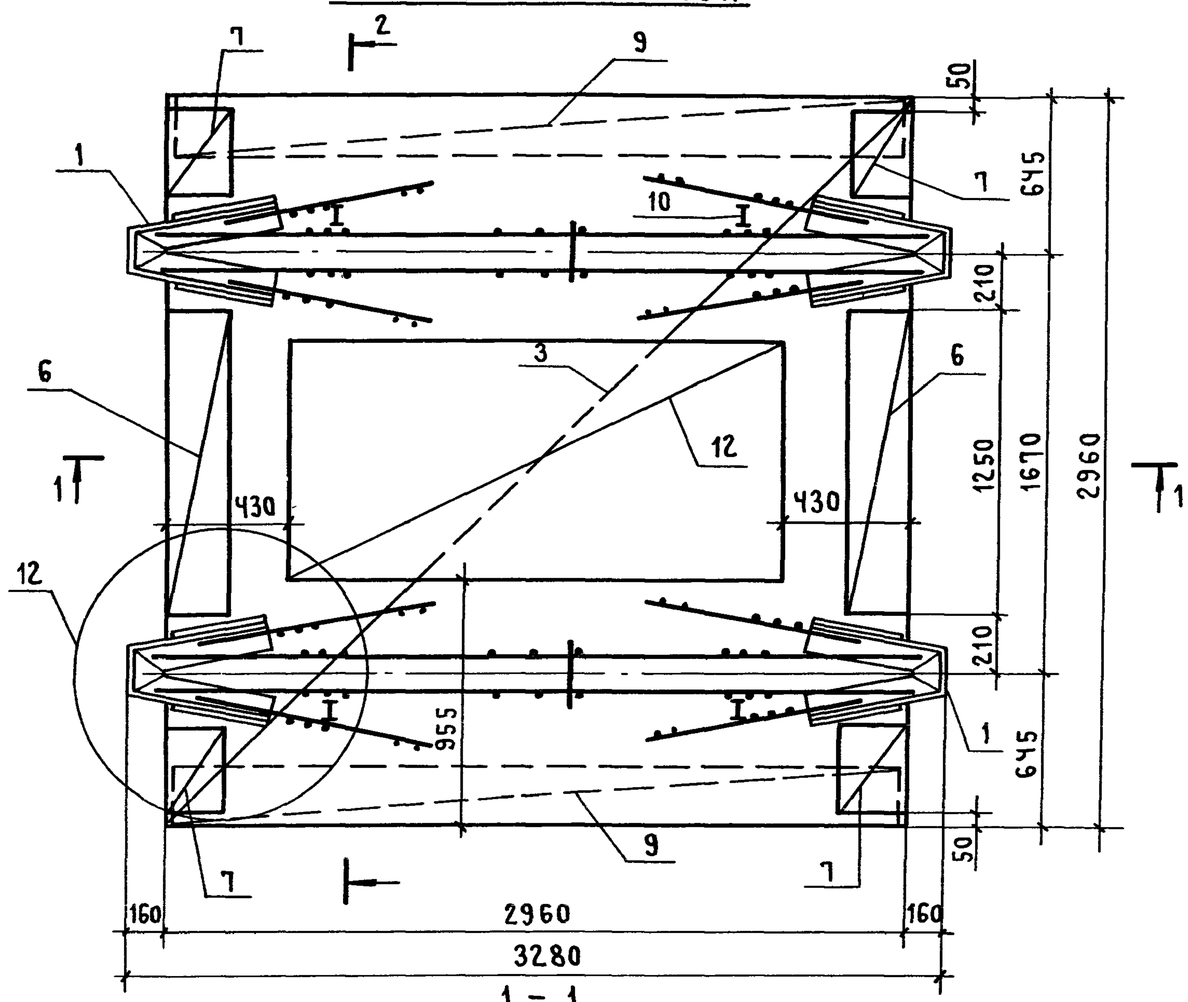

1 - 1

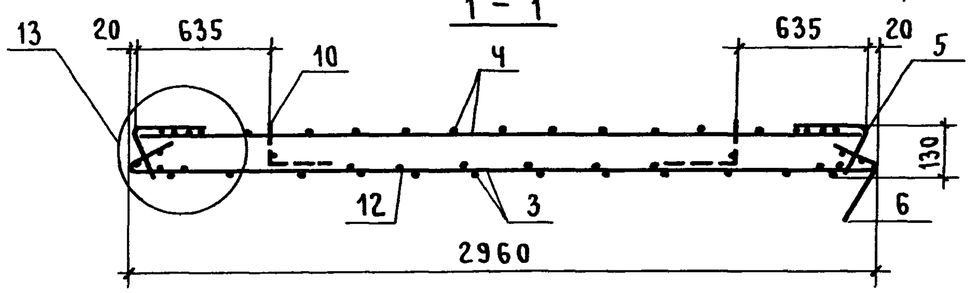

2 - 2

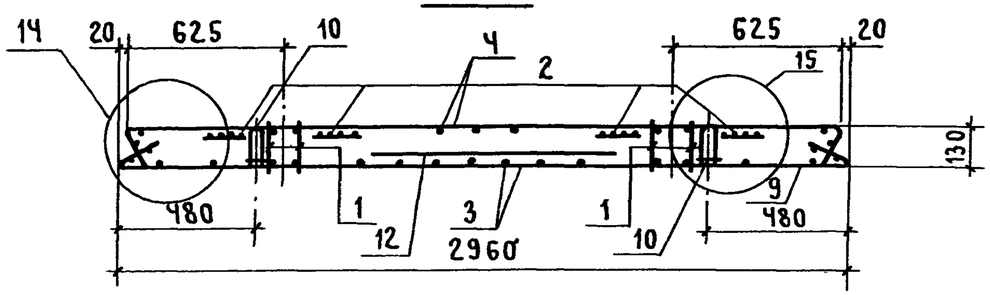

План верхних сеток

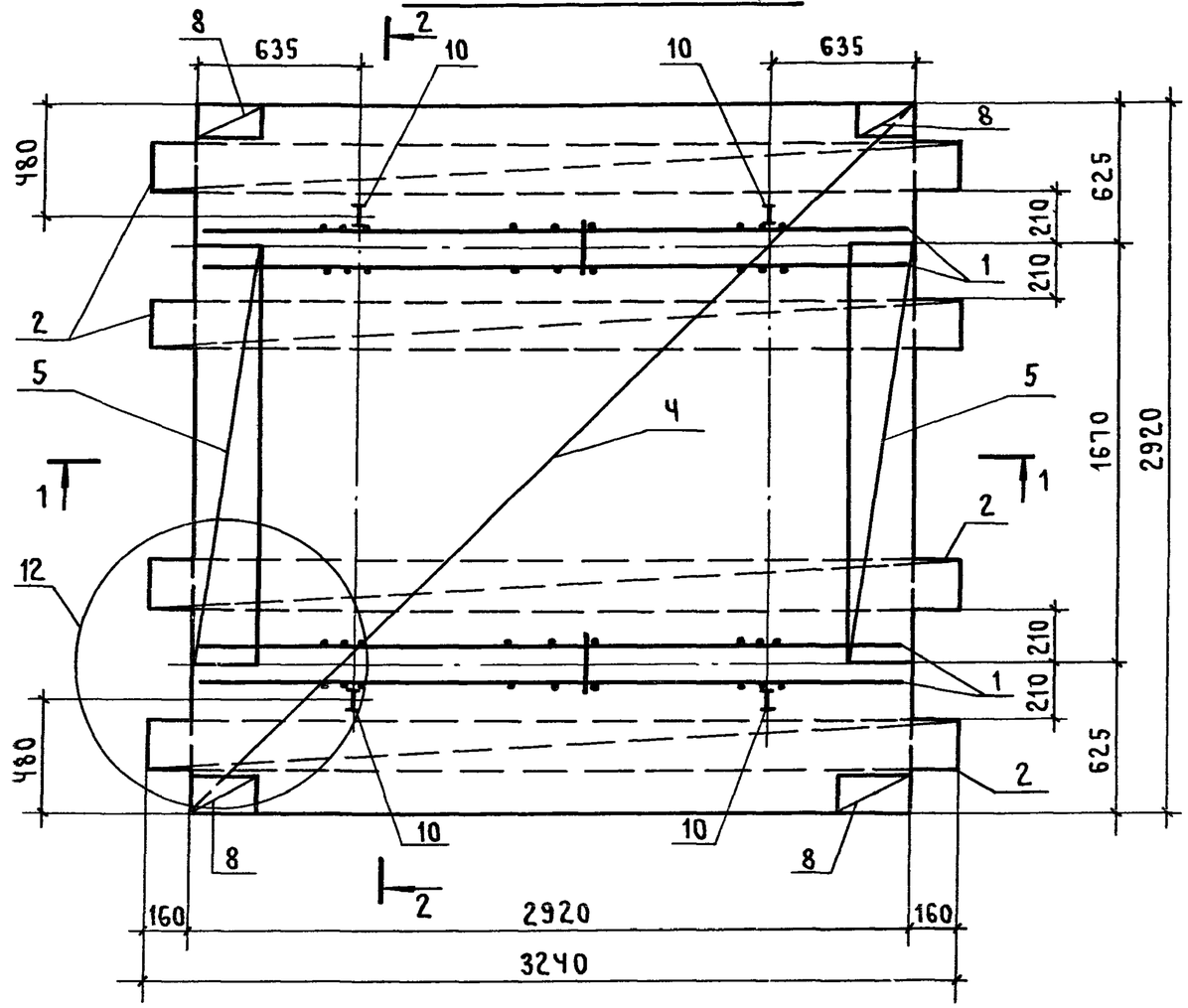

1. Узлы 12...15 см. докум. 24.
2. Поз. 12 (сетка С63) только для КП99, КП104, КП107, КП109.
3. Спецификацию см. листы 2 и 3.

Нач. СКО-1	Михайлов		1.420.1-24 с. 2-21	
Н. контр.	Михайлов			
Гл. констр.	Матвеев		Каркас КП91...КП109	Стадия: Р; Лист: 1; Листов: 3
Гл. инж. пр.	Екименко			Промстройпроект
Зав. бриг.	Фокина			
Инж. II кат.	Пурмель			
Инженер	Фомичева			

Марка каркаса	Поз.	Наименование	Кол.	Обозначение документа	Масса каркаса, кг
КП91	1	Каркас КПм 139	2	1.420.1-24 с.2 -36	239,3
	2	Каркас КР1	4	-37	
	3	Сетка С30	1	-52	
	4	С53	1	-59	
	5	С55	2	-60	
	6	С56	2	-61	
	7	С57	4	-62	
	8	С58	4	-63	
	9	С59	2	-64	
	10	Петля монтажная СП2	4	-83	
	11	ф8АI, ℓ=500; 0,2	8	Без черт.	
КП92		Поз. 4...11 по КП91			276,7
	1	Каркас КПм 140	2	1.420.1-24с.2 -36	
	2	Каркас КР2	4	-37	
	3	Сетка С36	1	-53	
КП93		Поз. 4...11 по КП91			289,2
	1	Каркас КПм 141	2	1.420.1-24с.2 -36	
	2	Каркас КР2	4	-37	
	3	Сетка С35	1	-53	
КП94		Поз. 4...11 по КП91			337,7
	1	Каркас КПм 142	2	1.420.1-24с.2 -36	
	2	Каркас КР5	4	-37	
	3	Сетка С35	1	-53	

Марка каркаса	Поз.	Наименование	Кол.	Обозначение документа	Масса каркаса, кг
КП95		Поз. 4...11 по КП91			262,8
	1	Каркас КПм 141	2	1.420.1-24с.2-36	
	2	Каркас КР2	4	-37	
	3	Сетка С29	1	-52	
КП96		Поз. 4...11 по КП91			295,0
	1	Каркас КПм 141	2	1.420.1-24с.2-36	
	2	Каркас КР3	4	-37	
	3	Сетка С31	1	-52	
КП97		Поз. 4... 11 по КП91			309,3
	1	Каркас КПм 142	2	1.420.1-24с.2-36	
	2	Каркас КР5	4	-37	
	3	Сетка С31	1	-52	
КП98		Поз. 4... 11 по КП91			265,7
	1	Каркас КПм 139	2	1.420.1-24с.2-36	
	2	Каркас КР2	4	-37	
	3	Сетка С32	1	-52	
КП99		Поз. 4... 11 по КП91			359,1
	1	Каркас КПм 142	2	1.420.1-24с.2-36	
	2	Каркас КР5	4	-37	
	3	Сетка С37	1	-54	
	12	С63	1	-66	
КП100		Поз. 4...11 по КП91			378,7
	1	Каркас КПм 143	2	1.420.1-24с.2 -36	
	2	Каркас КР4	4	-37	
	3	Сетка С36	1	-53	

Арматура класса А-I по ГОСТ 5781-82*

Марка каркаса	Поз.	Наименование	Кол.	Обозначение документа	Масса каркаса, кг
КП 101	1	Каркас КПм 140	2	1.420.1-24с.2-36	335,6
	2	Каркас КР3	4	-37	
	3	Сетка С38	1	-54	
	4	С54	1	-59	
	5	С55	2	-60	
	6	С56	2	-61	
	7	С57	4	-62	
	8	С58	4	-63	
	9	С59	2	-64	
	10	Петля монтажная СП2	4	-83	
	11	ф8АI, ℓ=500; 0,2	8	Без черт.	
КП 102		Поз. 4...11 по КП 101			349,3
	1	Каркас КПм 142	2	1.420.1-24с.2-36	
	2	Каркас КР5	4	-37	
	3	Сетка С35	1	-53	
КП 103		Поз. 4...11 по КП 101			378,5
	1	Каркас КПм 143	2	1.420.1-24с.2-36	
	2	Каркас КР4	4	-37	
	3	Сетка С31	1	-52	
КП 104		Поз. 4...11 по КП 101			415,6
	1	Каркас КПм 143	2	1.420.1-24с.2-36	
	2	Каркас КР4	4	-37	
	3	Сетка С37	1	-54	
	12	С63	1	-66	

Марка каркаса	Поз.	Наименование	Кол.	Обозначение документа	Масса каркаса, кг
КП 105		Поз. 4...11 по КП 101			337,2
	1	Каркас КПм 149	2	1.420.1-24с.2-36	
	2	Каркас КР5	4	-37	
	3	Сетка С34	1	-53	
КП 106		Поз. 4...11 по КП 101			407,6
	1	Каркас КПм 150	2	1.420.1-24с.2-36	
	2	Каркас КР6	4	-37	
	3	Сетка С36	1	-53	
КП 107		Поз. 4...11 по КП 101			396,3
	1	Каркас КПм 143	2	1.420.1-24с.2-36	
	2	Каркас КР5	4	-37	
	3	Сетка С38	1	-54	
	12	С63	1	-66	
КП 108		Поз. 4...11 по КП 101			378,5
	1	Каркас КПм 143	2	1.420.1-24с.2-36	
	2	Каркас КР4	4	-37	
	3	Сетка С33	1	-53	
КП 109		Поз. 4...11 по КП 101			425,1
	1	Каркас КПм 143	2	1.420.1-24с.2-36	
	2	Каркас КР4	4	-37	
	3	Сетка С38	1	-54	
	12	С63	1	-66	

Арматура класса А-I по ГОСТ 5781-82*

24304 64

План нижних сеток

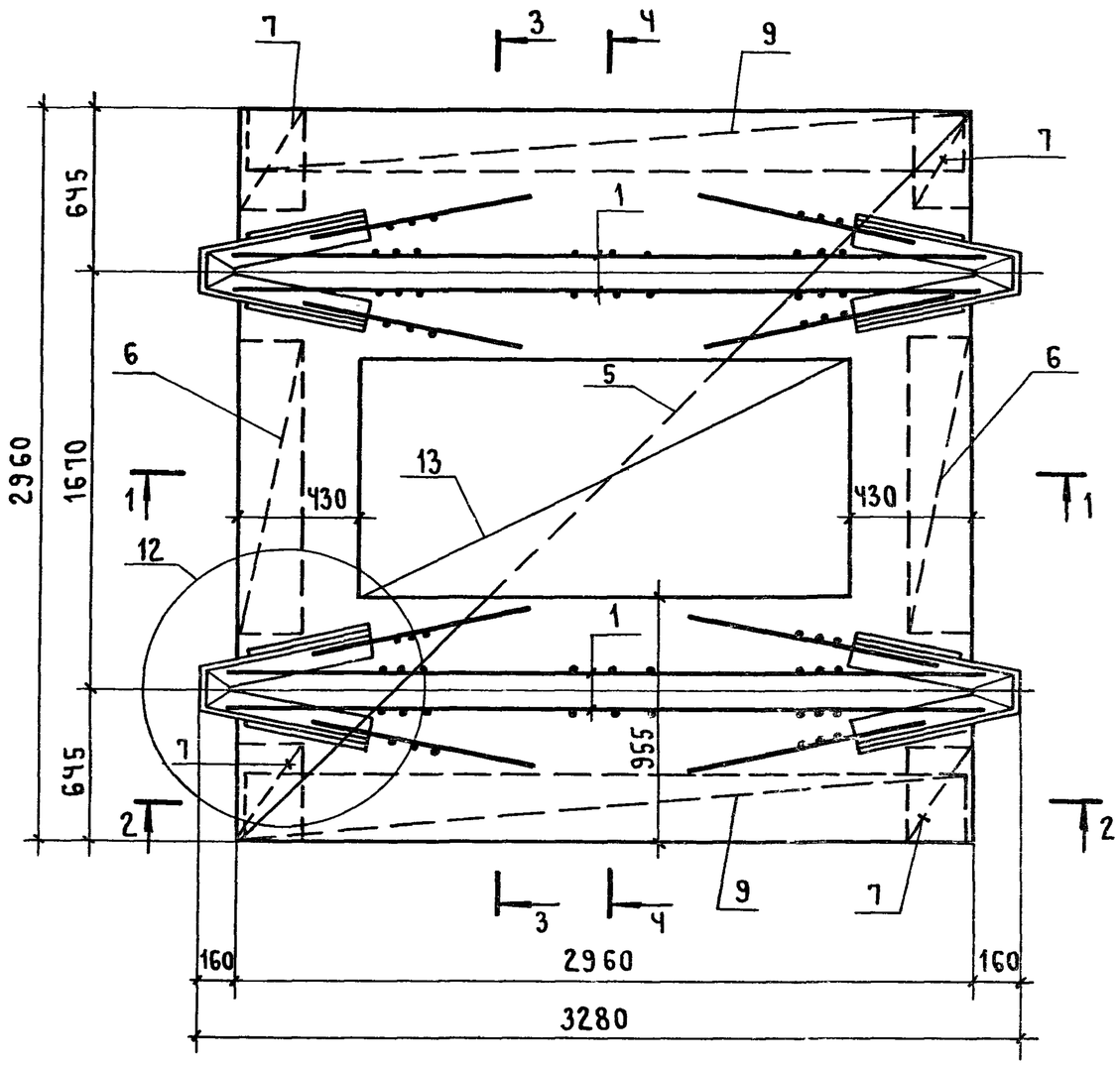

План верхних сеток

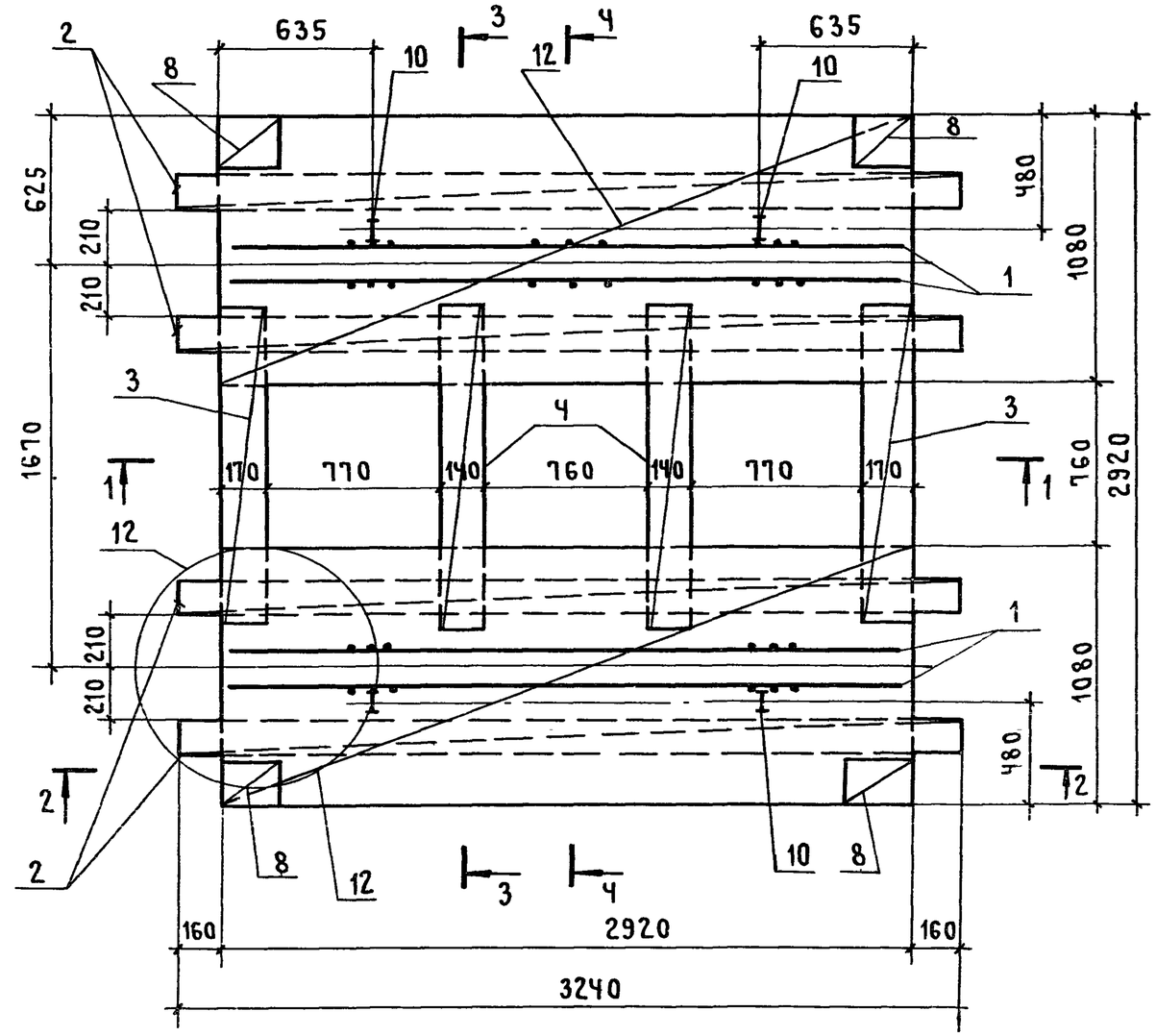

1 - 1

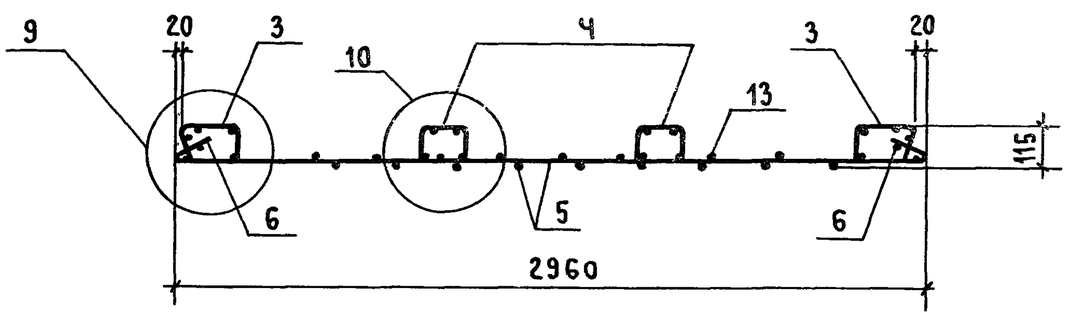

1. Узел 12 см. докум. 24. Узлы 9,10 см. лист 2.
2. Поз. 13 (сетка С63) только для КП111.
3. Спецификацию см. лист 3.
4. Разрез 2-2 ... 4-4 см. лист 2.

Нач.СКО-1	Михайлов		1.420.1-24 с.2-22
Н.контр.	Михайлов		
Гл.констр.	Матвеев		
Гл.инж.пр.	Екименко		
Зав.бриг.	Фокина		Каркас КП110, КП111. Узел 9,10.
Вед.инж.	Носова		
Инж.II к.	Пурмель		
Инженер	Фомичева		

Стадия	Лист	Листов
Р	1	3

Промстройпроект

2 - 2

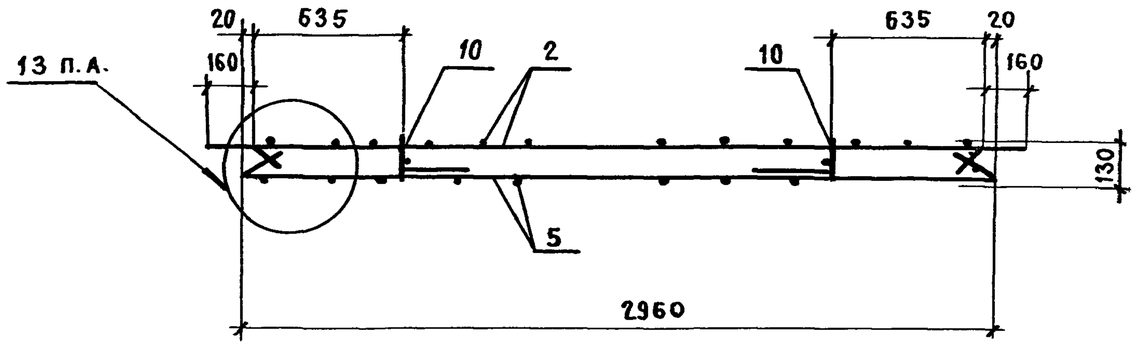

4 - 4

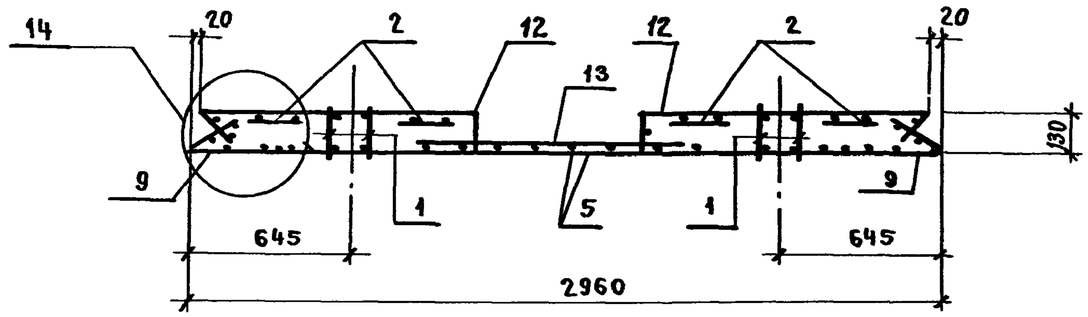

3 - 3

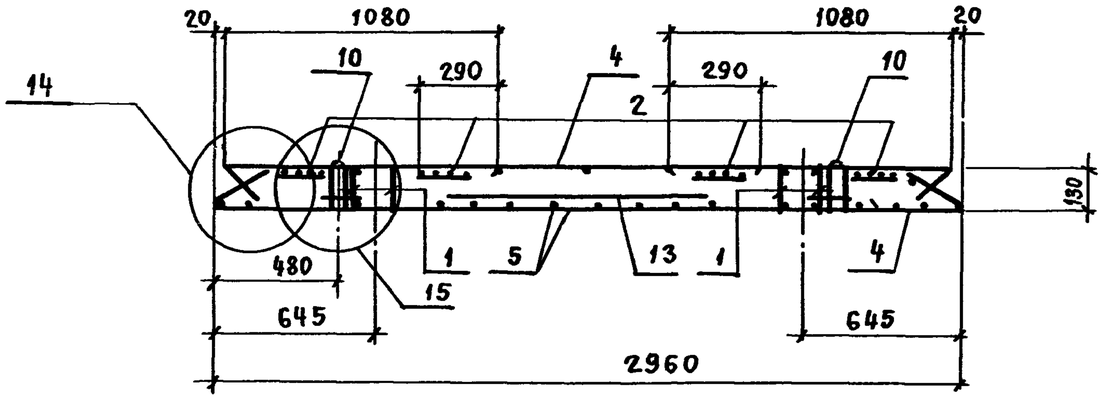

Узлы 13, 14 см. докум. 24

9

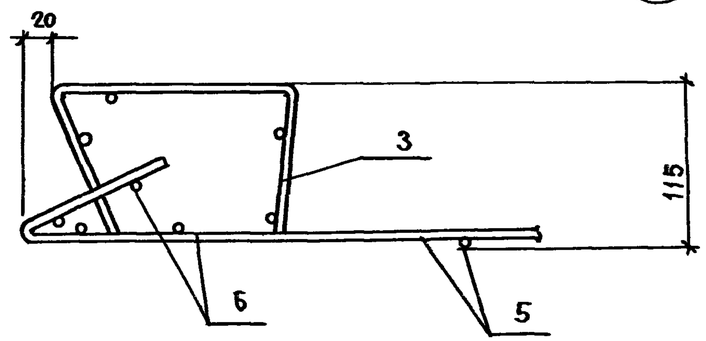

10

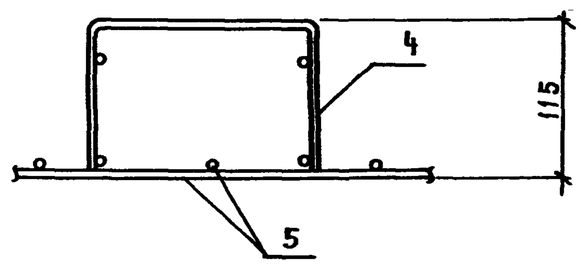

1.420.1-24с.2-22	Лист 2

24304 66

Марка каркаса	Поз.	Наименование	Кол.	Обозначение документа	Масса каркаса, кг
КП 110	1	Каркас КПм 142	2	1.420.1-24с.2-36	323,6
	2	КР5	4	-37	
	3	КР24	2	-42	
	4	КР26	2	-42	
	5	Сетка С31	1	-52	
	6	С56	2	-61	
	7	С57	4	-62	
	8	С58	4	-63	
	9	С59	2	-64	
	12	С65	2	-68	
	10	Петля монтажная СП2	4	-83	
	11	ф8 А-I, ℓ=500; 0,2 кг	8	Без черт.	
КП 111	1	Каркас КПм 143	2	1.420.1-24с.2-36	427,7
	2	КР5	4	-37	
	3	КР25	2	-42	
	4	КР27	2	-43	
	5	Сетка С38	1	-54	
	6	С56	2	-61	
	7	С57	4	-62	
	8	С58	4	-63	
	9	С59	2	-64	
	12	С66	2	-68	
	10	Петля монтажная СП2	4	-83	
	11	ф8 А-I, ℓ=500; 0,2 кг	8	Без черт.	
	13	Сетка С63	1	1.420.1-24с.2-66	

Арматура класса А-I по ГОСТ 5781-82*

План нижних сеток

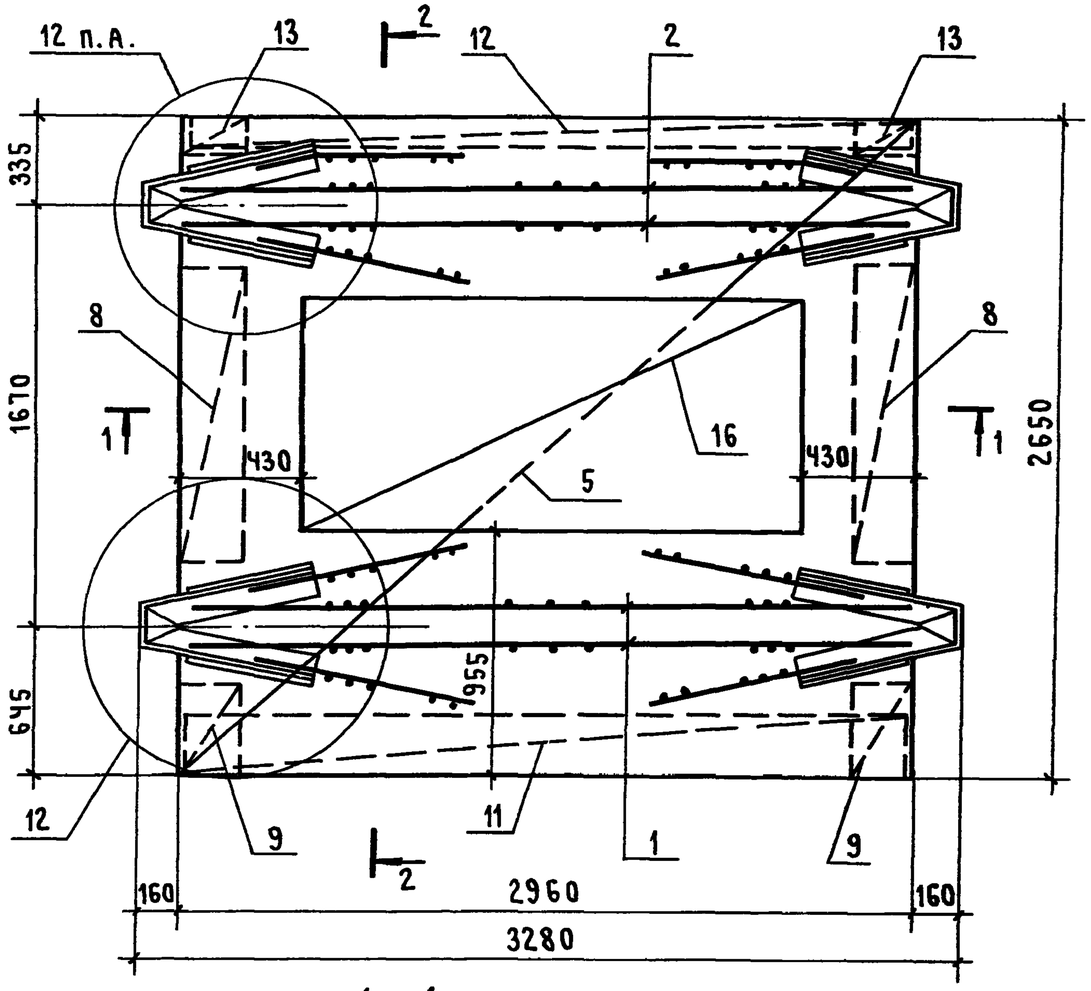

План верхних сеток

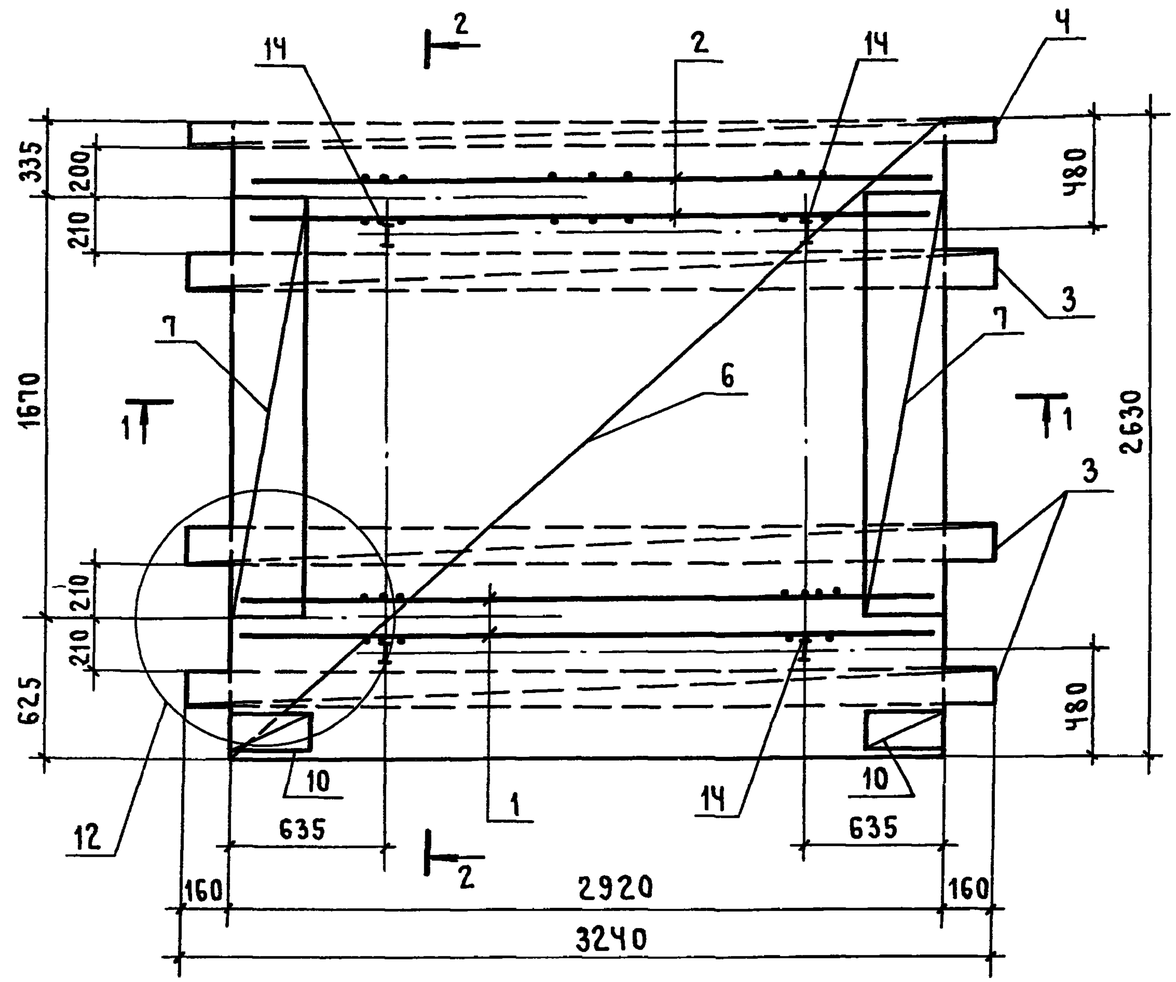

1. Узлы 12...15 см. докум. 24.
2. Поз. 16 (сетка С63) только для КП120, КП125, КП128, КП130.
3. Спецификацию см. листы 2...4.

1 – 1

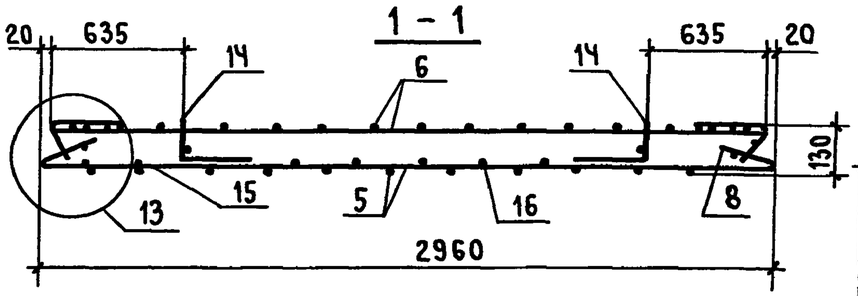

2 – 2

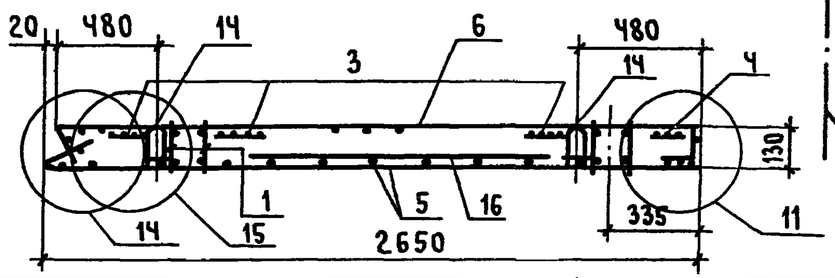

11

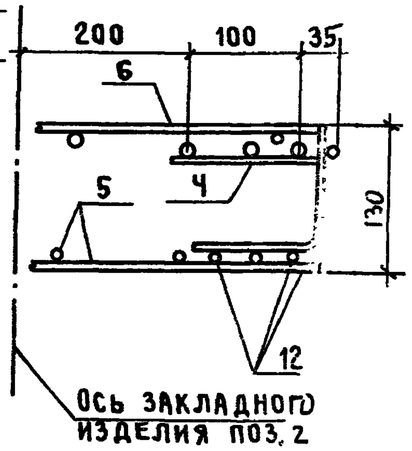

Нач. СКО-1	Михайлов		1.420.1-24с.2-23	
Н. контр.	Михайлов			
Гл. констр.	Матвеев		Каркас КП112... КП130. Узел 11	Стадия: Р; Лист: 1; Листов: 4
Гл. инж. пр.	Екименко			
Зав. бриг.	Фокина			
Инж. II кат.	Пурмель			Промстройпроект
Инженер	Фомичева			

Марка каркаса	Поз.	Наименование	Кол.	Обозначение документа	Масса каркаса, кг
КП 112	1	Каркас КПм 139	1	1.420.1-24с.2-36	232,8
	2	КПм 144	1	-36	
	3	КР1	3	-37	
	4	КР7	1	-37	
	5	Сетка С40	1	-55	
	6	С51	1	-58	
	7	С55	2	-60	
	8	С56	2	-61	
	9	С57	2	-62	
	10	С58	2	-63	
	11	С59	1	-64	
	12	С61	1	-65	
	13	С64	2	-67	
	14	Петля монтажная СП2	4	-83	
	15	ф8АI ℓ=500; 0,2 кг	8	Без черт.	
КП 113		Поз. 6...15 по КП 112			275,5
	1	Каркас КПм 140	1	1.420.1-24с.2-36	
	2	КПм 145	1	-36	
	3	КР2	3	-37	
	4	КР8	1	-37	
	5	Сетка С47	1	-56	
КП 114		Поз. 6...15 по КП 112			288,2
	1	Каркас КПм 141	1	1.420.1-24с.2-36	
	2	КПм 146	1	-36	
	3	КР2	3	-37	
	4	КР8	1	-37	
	5	Сетка С46	1	-56	

Марка каркаса	Поз.	Наименование	Кол.	Обозначение документа	Масса каркаса, кг
КП 115		Поз. 6...15 по КП 112			322,8
	1	Каркас КПм 142	1	1.420.1-24с.2-36	
	2	КПм 147	1	-36	
	3	КР5	3	-37	
	4	КР13	1	-38	
	5	Сетка С46	1	-56	
КП 116		Поз. 6...15 по КП 112			262,7
	1	Каркас КПм 141	1	1.420.1-24с.2-36	
	2	КПм 146	1	-36	
	3	КР2	3	-37	
	4	КР8	1	-37	
	5	Сетка С39	1	-55	
КП 117		Поз. 6...15 по КП 112			292,3
	1	Каркас КПм 141	1	1.420.1-24с.2-36	
	2	КПм 146	1	-36	
	3	КР3	3	-37	
	4	КР9	1	-37	
	5	Сетка С41	1	-55	
КП 118		Поз. 6...15 по КП 112			309,3
	1	Каркас КПм 142	1	1.420.1-24с.2-36	
	2	КПм 147	1	-36	
	3	КР6	3	-37	
	4	КР11	1	-37	
	5	Сетка С41	1	-55	
КП 119		Поз. 6...15 по КП 112			264,2
	1	Каркас КПм 139	1	1.420.1-24с.2-36	
	2	КПм 144	1	-36	
	3	КР2	3	-37	
	4	КР8	1	-37	
	5	Сетка С42	1	-55	

Марка каркаса	Поз.	Наименование	Кол.	Обозначение документа	Масса каркаса, кг
КП 120		Поз. 6...15 по КП112			344,5
	1	Каркас КПм 142	1	1.420.1-24с.2 - 36	
	2	КПм 147	1	- 36	
	3	КР5	3	- 37	
	4	КР11	1	- 37	
	5	Сетка С49	1	- 57	
	16	С63	1	- 66	
КП 121		Поз. 6...15 по КП112			380,8
	1	Каркас КПм 143	1	1.420.1-24с.2 - 36	
	2	КПм 148	1	- 36	
	3	КР4	3	- 37	
	4	КР10	1	- 37	
	5	Сетка С47	1	- 56	
КП 122	1	Каркас КПм 140	1	1.420.1-24с.2 - 36	316,6
	2	КПм 145	1	- 36	
	3	КР3	3	- 37	
	4	КР9	1	- 37	
	5	Сетка С50	1	- 57	
	6	С52	1	- 58	
	7	С55	2	- 60	
	8	С56	2	- 61	
	9	С57	2	- 62	
	10	С58	2	- 63	
	11	С59	1	- 64	
	12	С62	1	- 65	
	13	С64	2	- 67	
	14	Петля монтажная СП2	4	- 83	
	15	ф8АI, ℓ=500; 0,2 кг	8	Без черт.	

Марка каркаса	Поз.	Наименование	Кол.	Обозначение документа	Масса каркаса, кг
КП 123		Поз. 6...15 по КП 122			332,2
	1	Каркас КПм 142	1	1.420.1-24с.2-36	
	2	КПм 147	1	-36	
	3	КР5	3	-37	
	4	КР11	1	-37	
	5	Сетка С46	1	-56	
КП 124		Поз. 6...15 по КП 122			377,3
	1	Каркас КПм 143	1	1.420.1-24с.2-36	
	2	КПм 148	1	-36	
	3	КР4	3	-37	
	4	КР10	1	-37	
	5	Сетка С41	1	-55	
КП 125		Поз. 6...15 по КП 122			414,2
	1	Каркас КПм 143	1	1.420.1-24с.2-36	
	2	КПм 148	1	-36	
	3	КР4	3	-37	
	4	КР10	1	-37	
	5	Сетка С49	1	-57	
	16	С63	1	-66	
КП 126		Поз. 6...15 по КП 122			334,3
	1	Каркас КПм 149	1	1.420.1-24с.2-36	
	2	КПм 151	1	-36	
	3	КР5	3	-37	
	4	КР11	1	-37	
	5	Сетка С45	1	-56	

Арматура класса А-I по ГОСТ 5781-82*

24304 70

Марка каркаса	Поз.	Наименование	Кол.	Обозначение документа	Масса каркаса, кг
КП 127		Поз. 6...15 по КП 122			397,4
	1	Каркас КПм 150	1	1.420.1-24 с.2-36	
	2	КПм 152	1	-36	
	3	КР6	3	-37	
	4	КР12	1	-37	
	5	Сетка С47	1	-56	
КП 128		Поз. 6...15 по КП 122			392,1
	1	Каркас КПм 143	1	1.420.1-24 с.2-36	
	2	КПм 148	1	-36	
	3	КР5	3	-37	
	4	КР11	1	-37	
	5	Сетка С50	1	-57	
	16	С63	1	-66	
КП 129		Поз. 6...15 по КП 122			377,5
	1	Каркас КПм 143	1	1.420.1-24 с.2-36	
	2	КПм 148	1	-36	
	3	КР4	3	-37	
	4	КР10	1	-37	
	5	Сетка С43	1	-56	
КР 130		Поз. 6...15 по КП 122			421,4
	1	Каркас КПм 143	1	1.420.1-24 с.2-36	
	2	КПм 148	1	-36	
	3	КР4	3	-37	
	4	КР10	1	-37	
	5	Сетка С50	1	-57	
	16	С63	1	-66	

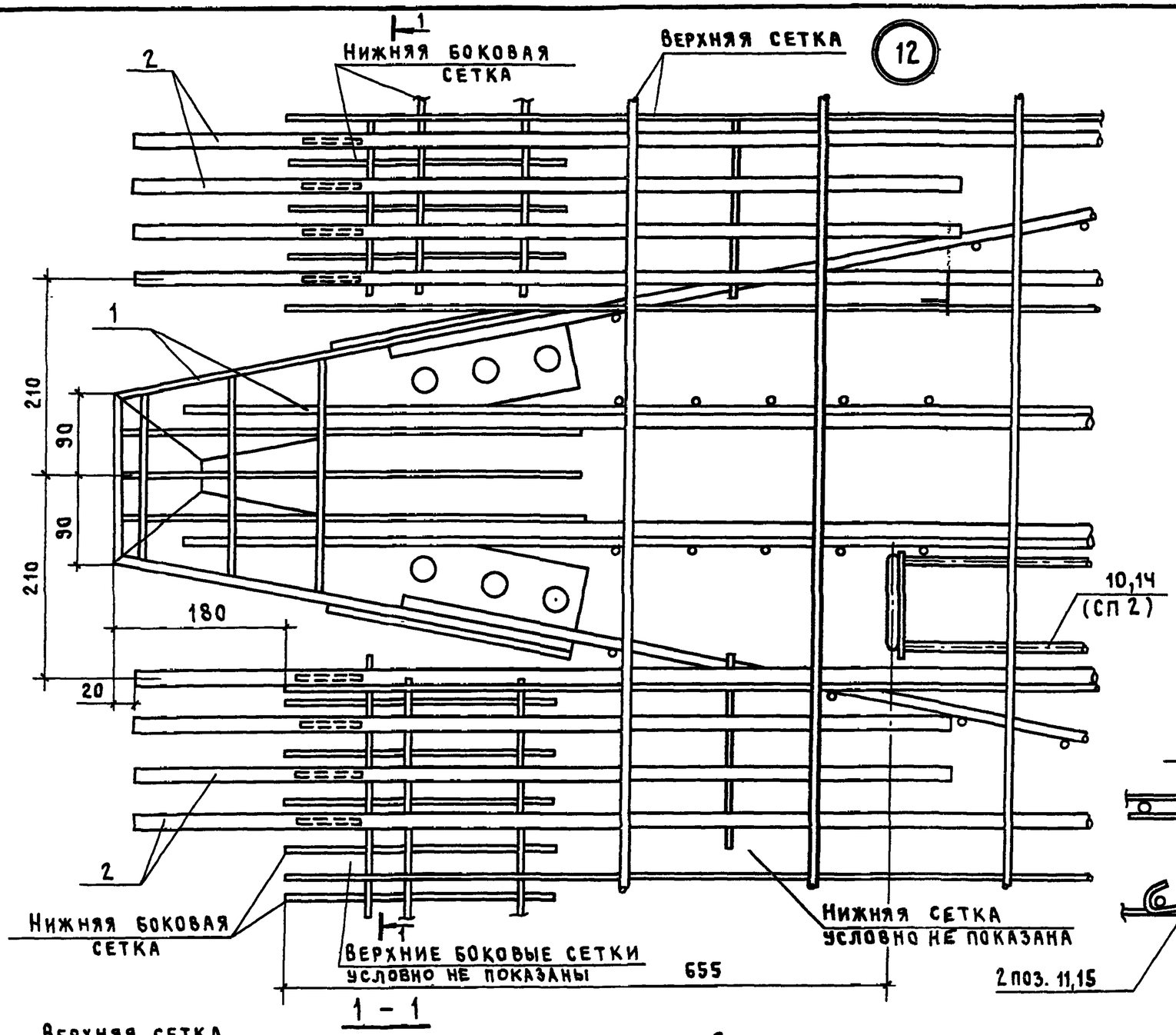

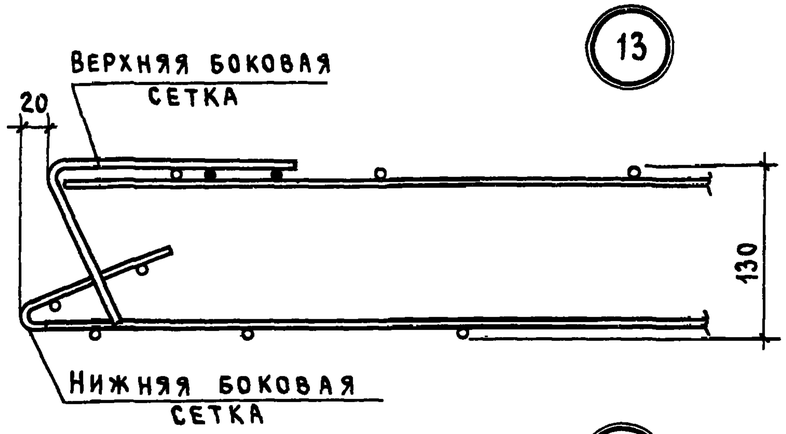

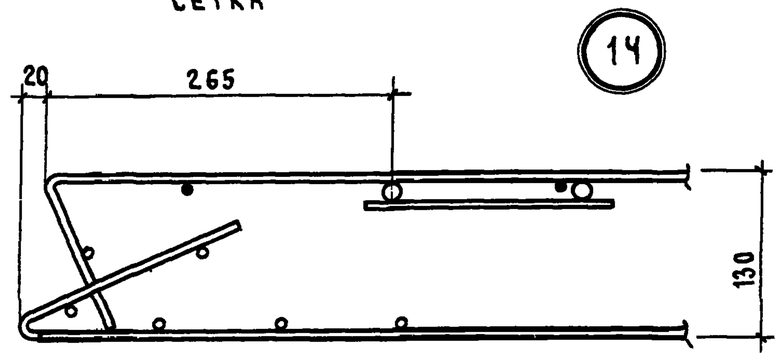

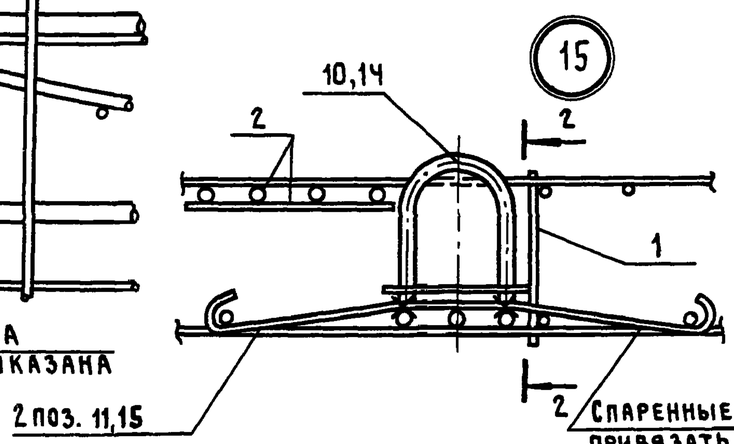

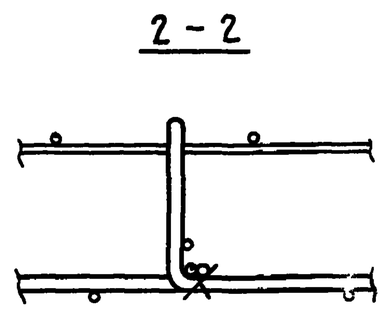

Спаренные стержни поз. 11,15 привязать к нижней рабочей арматуре. Монтажные петли СП2 зацепить за них и привязать

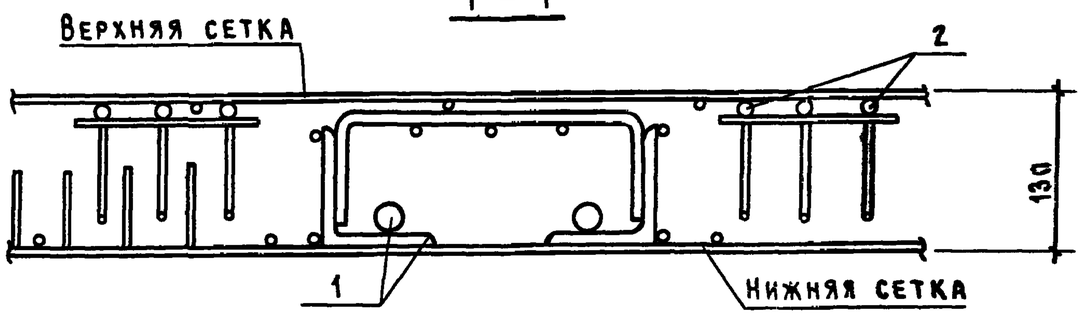

Нач.СКО-1	Михайлов		1.420.1-24с.2-24
Н.контр.	Михайлов		
Гл.констр.	Матвеев		Узел 12 ... 15
Гл.инж.пр.	Екименко		
Зав.бриг.	Фокина		
Инж.II к.	Пурмель		
Инж.III к.	Фомичева		

Стадия	Лист	Листов
Р		1

ПРОМСТРОЙПРОЕКТ

24.304 72

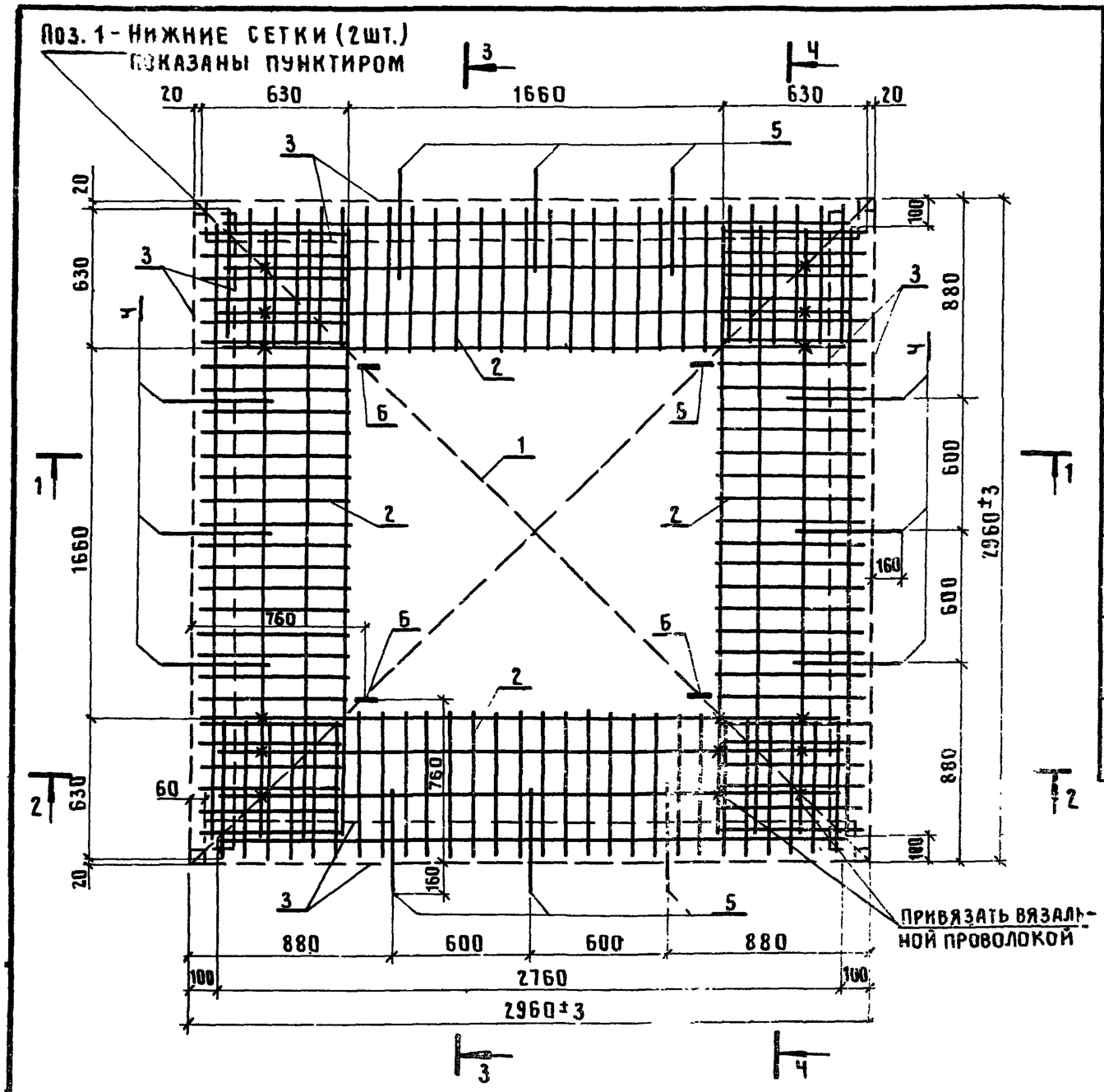

Схема установки нижних сеток

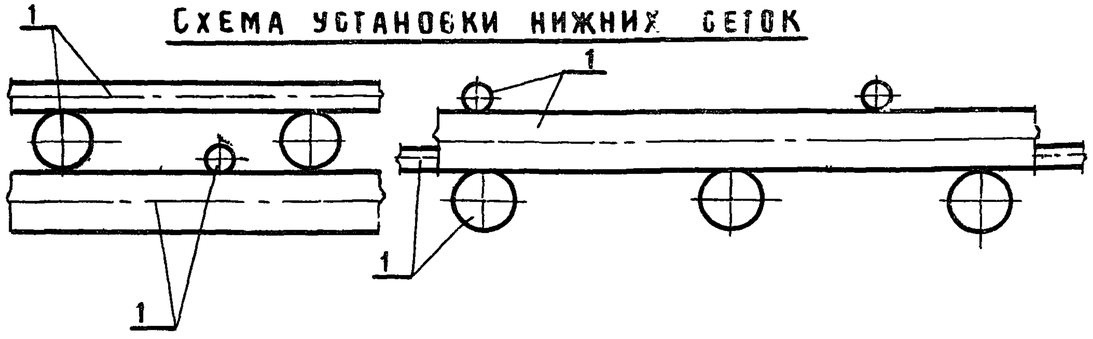

Марка каркаса	Поз.	Наименование	Кол.	Обозначение документа	Масса каркаса, кг
КП131	1	Сетка С74	2	1.420.1-24с.2-72	127,4
	2	С76	4	-74	
	3	С60	4	-64	
	4	Изделие закладное МН16	6	-82	
	5	МН17	6	-82	
	6	Составная позиция СП2	4	-83	
	7	ф8АI, ℓ=700; 0,27кг	8	без черт.	
КП132	1	Сетка С70	2	1.420.1-24с.2-71	134,5
		Поз. 2...7 по КП131			
КП133	1	Сетка С72	2	1.420.1-24с.2-72	151,5
		Поз. 2...7 по КП131			
КП134	1	Сетка С71	2	1.420.1-24с.2-71	171,3
		Поз. 2...7 по КП131			
КП135	1	Сетка С73	2	1.420.1-24с.2-72	190,3
		Поз. 2...7 по КП131			
КП136	1	Сетка С75	2	1.420.1-24с.2-73	215,1
		Поз. 2...7 по КП131			

1. Сечения 1-1, 2-2, 3-3, 4-4 см. лист 2.
2. Нижние сетки поз. 1 (2 сетки на плиту) укладываются таким образом, чтобы рабочая арматура была установлена в 2-х направлениях (3 яруса арматурных стержней), причем нижний ярус должен быть занят рабочей арматурой.
3. Порядок сборки пространственного каркаса см. докум. ТТ.
4. Поз. 7 условно не показана, см. лист 3.

Нач.СКО-1	Михайлов	
Н.контр.	Михайлов	
Гл.констр.	Матвеев	
Гл.инж.пр.	Екименко	
Зав.бриг.	Фокина	
Инж.I кат.	Пурмель	
Инж.II кат.	Ускова	

1.420.1-24с.2-25

Каркас КП131...КП136 Узел 16...20

Стадия	Лист	Листов
Р	1	3

ПРОМСТРОЙПРОЕКТ

1 - 1

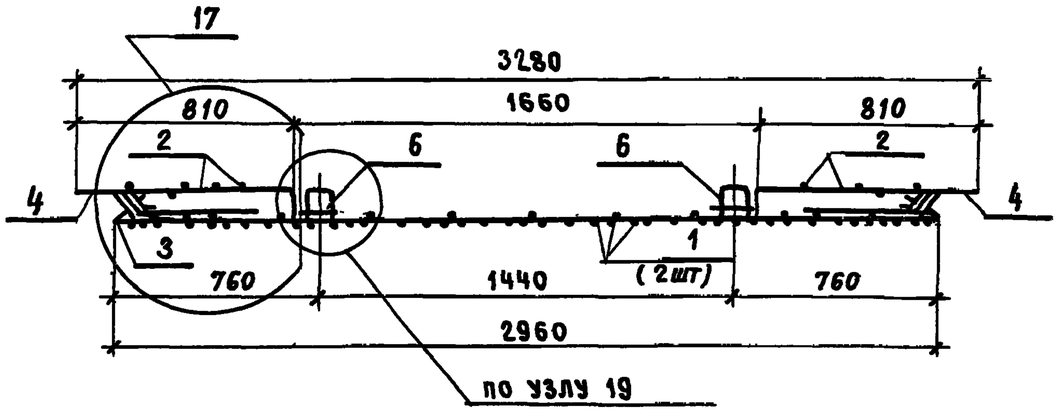

3 - 3

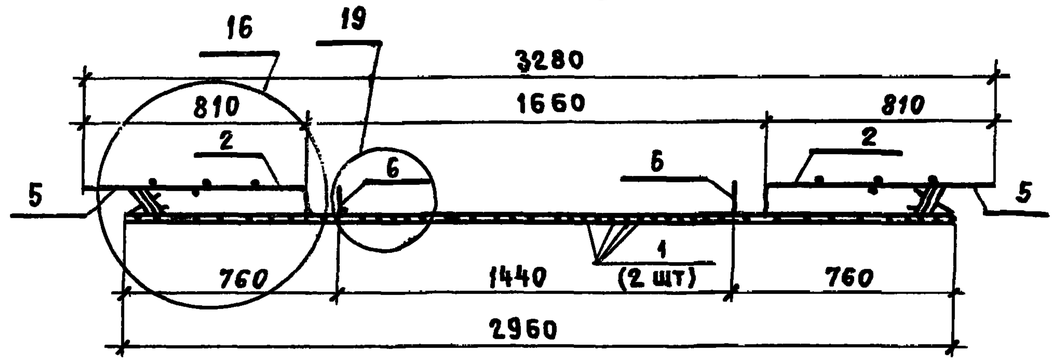

2 - 2

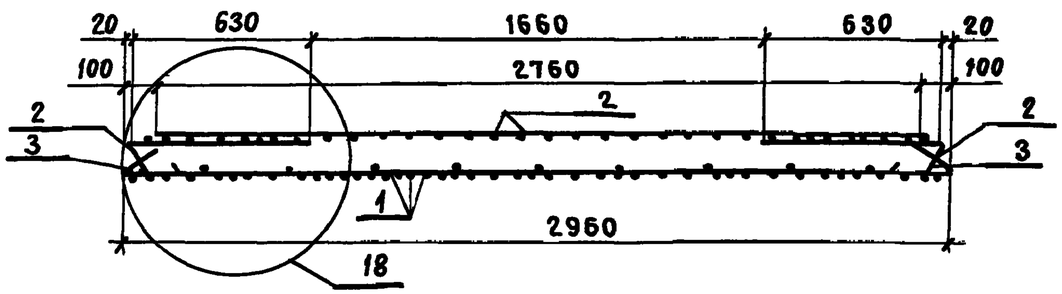

4 - 4

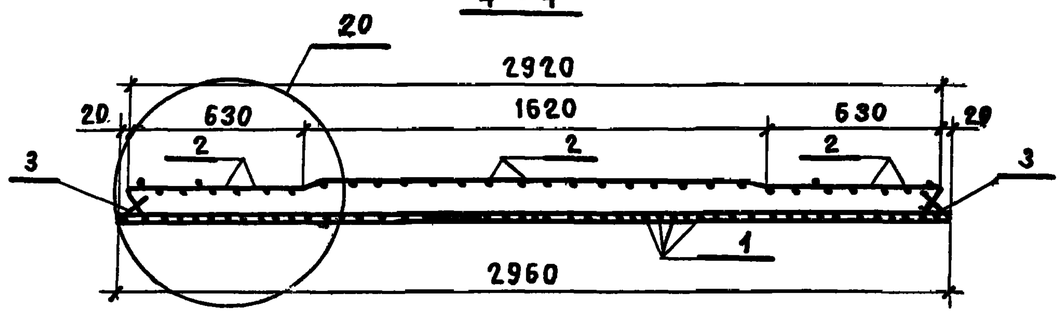

Узлы 16... 20 см. лист 3.

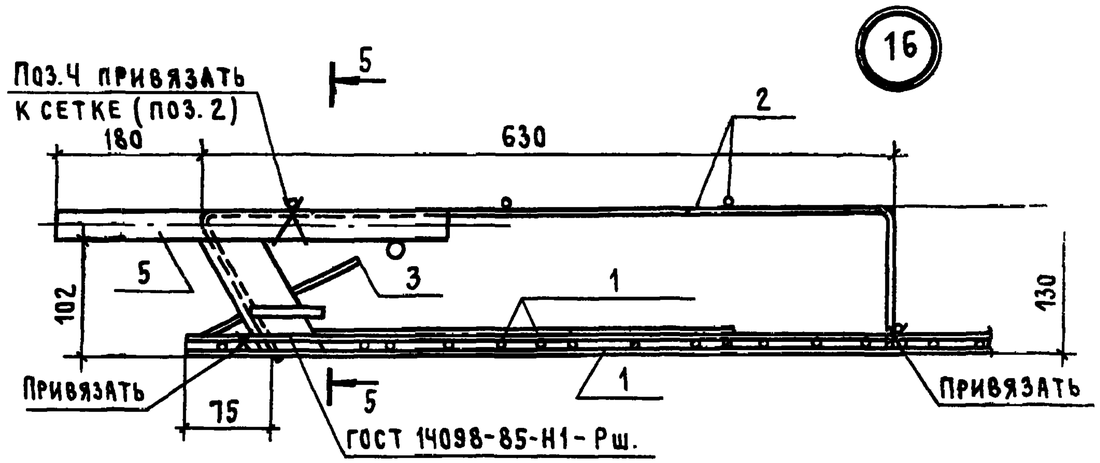

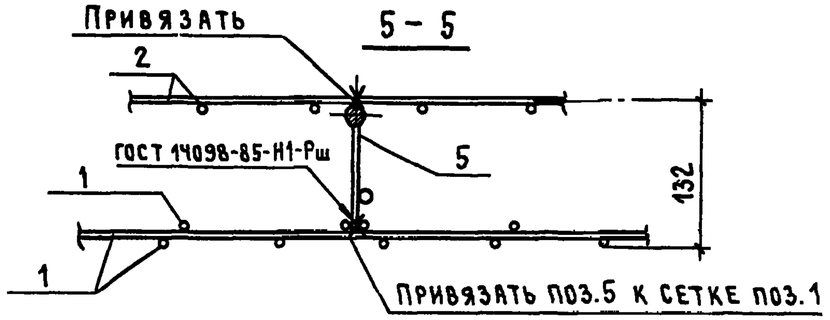

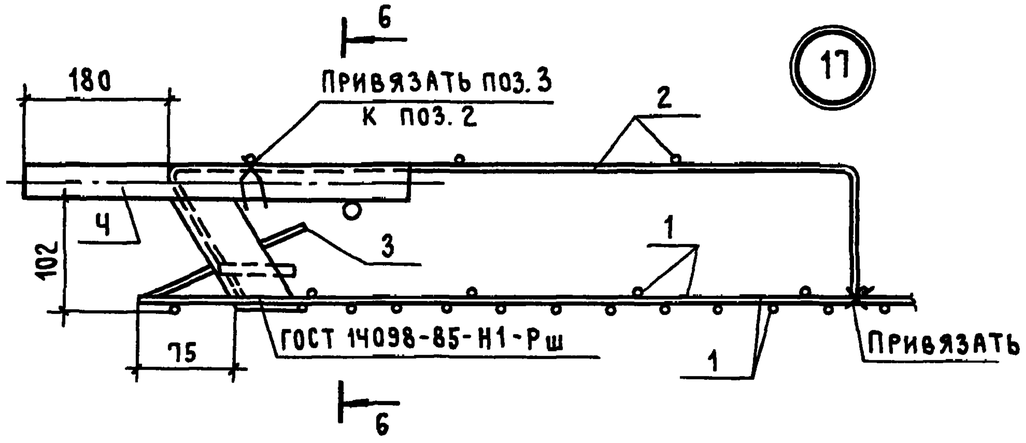

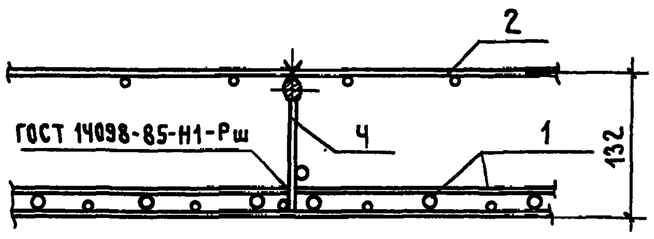

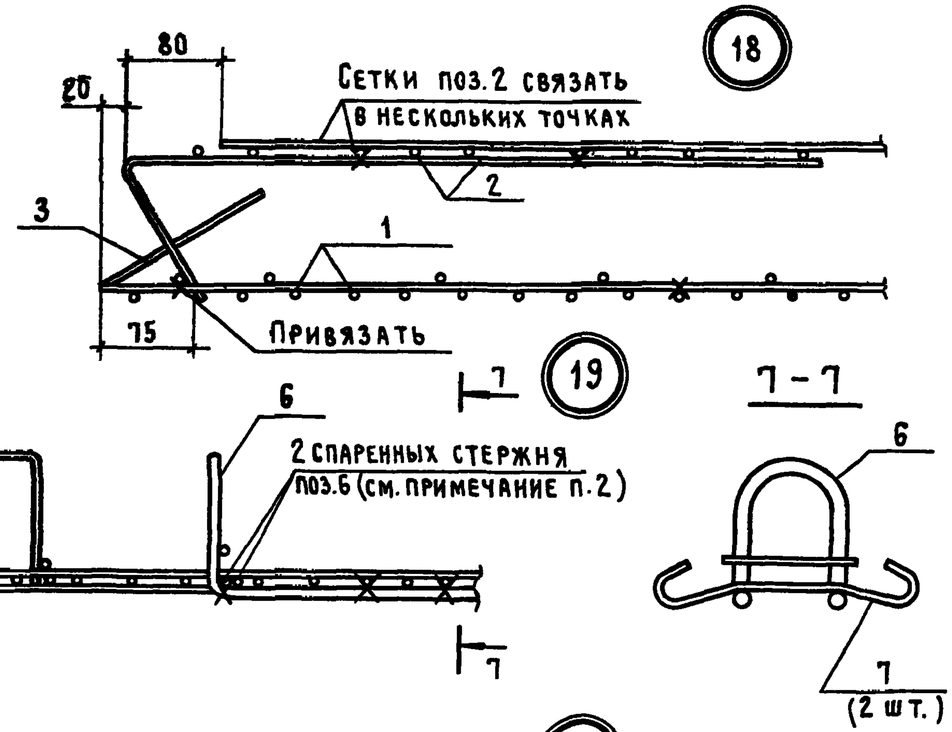

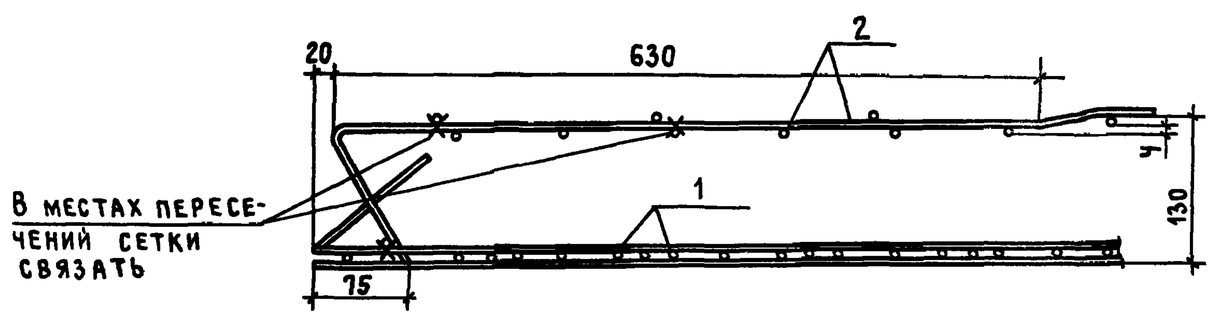

1. Монтажную петлю поз. 5 привязать к нижним сеткам поз. 1. Петли покрыть цинковой эмульсией согласно СНиП 2.03.11-85.
2. Спаренные стержни поз. 6 привязать к нижней рабочей арматуре вязальной проволокой. Монтажные петли поз. 5 зацепить за стержни поз. 6 и привязать к ним.

24304 75