ТИПОВЫЕ ПРОЕКТНЫЕ РЕШЕНИЯ
901-09-11.84

Колодцы водопроводные

Альбом IV

Колодцы прямоугольные из бетона
для труб Ду=250-1200 мм

19475-04
цена 4-26

Вх. 31266

ЦЕНТРАЛЬНЫЙ ИНСТИТУТ ТИПОВОГО ПРОЕКТИРОВАНИЯ
ГОССТРОЯ СССР

Москва, А-445, Смольная ул., 22

Сдано в печать IV 1989 года

Заказ № 3379 Тираж 900 экз

ТИПОВЫЕ ПРОЕКТНЫЕ РЕШЕНИЯ

901-09-11.84

КОЛОДЦЫ ВОДОПРОВОДНЫЕ

СОСТАВ:

АЛЬБОМ I Пояснительная записка

АЛЬБОМ II Колодцы круглые из сборного железобетона для труб Ду = 50 – 600 мм.

АЛЬБОМ III Колодцы круглые из кирпича и из бетона для труб Ду = 50 - 600 мм.

АЛЬБОМ IV Колодцы прямоугольные из бетона для труб Ду = 250 - 1200 мм

АЛЬБОМ V Строительные изделия.

АЛЬБОМ VI.88 Дополнительные мероприятия для строительства в сейсмических районах (7 ÷ 9 баллов)

АЛЬБОМ IV

Разработаны
ЦНИИЭП инженерного оборудования городов, жилых и общественных зданий

Главный инженер института А. Кетаов
Главный инженер проекта М. Басевич
Е. Кузнецов

Утверждены Госгражданстроем приказ № 146 от 20 мая 1983 г

Альбом VI.88 утвержден Госкомархитектуры приказ № 53 от 25 февраля 1988 г

© ЦИТП Госстроя СССР 19

Взамен аннулированного 4.07.88

Альбом IV

Типовые проектные решения

Марка	Наименование	Стр.
1	2	3
	Обложка	
	Титульный лист	
	Содержание. Начало.	2
	Содержание. Окончание.	3
	Наружные сети водоснабжения	
НВ-1	Общие данные	4
НВ-2	Расстояния от элементов оборудования	
	до внутренних поверхностей колодца.	
	Таблицы 1; 2; 3	5
НВ-3	Схемы узлов с задвижками	6
НВ-4	Параметры колодцев для схем узлов	
	с задвижками. Таблица 4.	7
НВ-5-НВ-9	Продолжение таблицы 4	8-12
НВ10;	Примеры подсчета размеров колодцев	
	для схем узлов У-2; У-3.	13
НВ-11	Примеры подсчета размеров колодцев	
	для схем узлов У-4; У-5	14
НВ-12	Основные данные для подсчета размеров	
	колодцев. Таблица 8	15
НВ-13	Схемы узлов с затворами.	16
НВ-14 ÷ НВ-17	Параметры колодцев для схем узлов с	17-20
	затворами. Таблица 9.	
НВ-18	Примеры подсчета размеров колодцев для	
	схемы узла У-2	21
НВ-19	Основные данные для подсчета размеров	
	колодцев. Таблица 11.	22
НВ-20	Пример крепления гидранта и лестницы	
	в колодце	23

1	2	3
НВ-21	Форма таблицы, заполняемой при привязке	
	проекта Таблица 12	24
НВ-22	Пример расчета	25
1219.01.000	Проставки монтажные Ду=100-600мм	26
1219.02.00	Проставки монтажные Ду=800-1200мм	27
	Архитектурно-строительная часть	
АС-1	Бетонные колодцы В-1; В-2; В-3	28
АС-2	Детали 1-5	29
АС-3,-АС-7	Таблица расхода материалов на стены	
	рабочей части колодцев	30-34
АС-8	Раскладка сборных железобетонных плит для	
	всех типов колодцев шириной 2,0м. Планы	35
АС-9	Раскладка сборных железобетонных плит для	
	всех типов колодцев шириной 2,5м. Планы	36
АС-10	Раскладка сборных железобетонных плит для	
	всех типов колодцев шириной 2,5и 3,0м. Планы	37
АС-11	Раскладка сборных железобетонных плит для	
	всех типов колодцев шириной 3,5м. Планы	38
АС-12	Раскладка сборных железобетонных плит для всех	
	типов колодцев шириной 4,0м. Планы	39
АС-13	Спецификация сборных железобетонных	
	элементов днища и перекрытия колодцев	
	В1; В2; В3 (Начало)	40

Инв. № подл. | Подпись и дата | Взам. инв. №

ТПР 901-09-11.84

Ст. инж.	Круглякова		
Рук. гр.	Шифрина		
ГИП	Басевич		
Н. контр	Хромихина		11.83
ГКО	Графский		

Колодцы водопроводные прямоугольные из бетона для труб Ду=250-1200мм

Содержание. Начало

Стадия	Лист	Листов
РП		

ЦНИИЭП инженерного оборудования

Альбом IV

Типовые проектные решения

Подпись и дата взам.инв

1	2	3
АС-14	Спецификация сборных железобетонных	
	элементов днища и перекрытия колодцев	
	В1; В2; В3 (продолжение)	41
АС-15	Спецификация сборных железобетонных	
	элементов днища и перекрытия,	
	Спецификация стремянок колодцев В1; В2; В3; (Окончание)	42
АС-16	Площадки управления задвижками	
	для Ду 1000; 1200мм для узлов У-1; У-16; У-20; У-23	43
АС-17	Бетонные упоры	44
АС-18	Горловины d= 700 мм	45
АС-19	Таблица горловин из бетона.	
	Ходовые скобы	46
АС-20	Таблица горловин из сборных	
	железобетонных элементов	47
	Сметная часть.	
СМ-1	Объемы основных конструкций	
	Таблица 1	48
СМ2-СМ4	Объемы основных конструкций	
	Продолжение табл.1	49-51

1	2	3
СМ-5	Объемы основных конструкций	
	Продолжение табл. 1 Таблица 2	53
СМ-6	Объемы основных конструкций	
	Продолжение табл.2	55
СМ-7	Объемы основных конструкций	
	Продолжение табл 2. Таблицы 3,4	57

ТПР 901-09-11.84

						Стадия	Лист
						Р-П	

ЦНИИЭ инженерного обо

Альбом IV

Типовые проектные решения

Ведомость основных комплектов

Обозначение	Наименование	Примечан.
НВ	Наружные сети водоснабжения	
АС	Архитектурно-строительная	
	часть	

Ведомость чертежей основного комплекта НВ

Лист	Наименование	Примеч.
1	2	3
НВ-1	Общие данные	
НВ-2	Расстояния от элементов оборудования до	
	внутренних поверхностей колодца. Таблицы 1;2;3	
НВ-3	Схемы узлов с задвижками	
НВ-4	Параметры колодцев для схем узлов	
	с задвижками. Таблица 4.	
НВ-5-НВ-9	Продолжение таблицы 4	
НВ-10	Примеры подсчета размеров колодцев для	
	схем узлов У-2; У-3	
НВ-11	Примеры подсчета размеров колодцев	
	для схем узлов У-4; У-5	
НВ-12	Основные данные для подсчета размеров	
	колодцев. Таблица 8	
НВ-13	Схемы узлов с затворами.	
НВ-14-	Параметры колодцев для схем узлов с	
НВ-17	затворами. Таблица 9.	
НВ-18	Примеры подсчета размеров колодцев для	
	схемы узла У-2	
НВ-19	Основные данные для подсчета размеров	
	колодцев. Таблица 11.	
НВ-20	Пример крепления гидранта и лестницы	
	в колодце	
НВ-21	Форма таблицы, заполняемой при	
	привязке проекта. Таблица 12.	

Ведомость прилагаемых документов

Обозначение	Наименование	Примеч.
1219.01.000	Проставки монтажные Ду=100-600мм	
1219.02.000	Проставки монтажные Ду=800-1200мм	
т.п.р. Альбом I	Пояснительная записка	

				ТПР 901-09-11.84		НВ	
Ст. инж.	Круглякова	Кругл		Колодцы водопроводные прямоугольные из бетона для труб Ду=250-1200мм	Стадия	Лист	Листов
Рук. гр.	Шифрина	Шифр			РП	1	21
ГИП	Басевич	Басев					
Н. контр	Хромихина	Хром	11.83	Общие данные	ЦНИИЭП инженерного оборудования		
ГКО	Графский	Граф					

Альбом IV

Типовые проектные решения

Таблица 1

Размеры в мм

Условный проход Ду	Эскиз			
	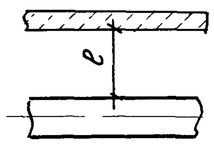	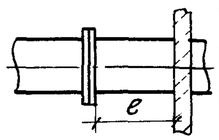	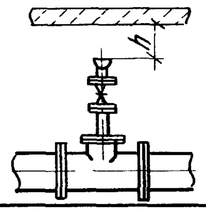	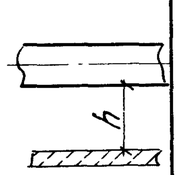
	l		h	
150-400	300		400	250
500	500	500		300
600				
800	700			350
1000				
1200				

Таблица 2

Размеры в мм

Условный проход Ду		100	150	200	250	300	350	400	500	600		1000	1200
Условное обозначение задвижки		30ч 6бр, 6к							30ч15бр	30ч515бр	30ч530бр		30ч330бр
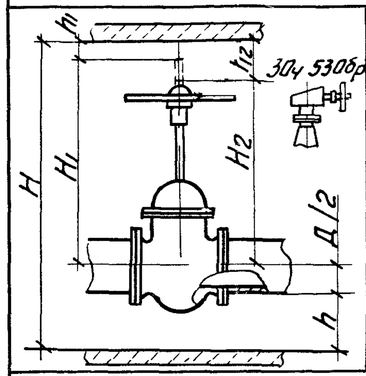	H_1	515	720	900	1090	1285	1480	1660	—				
	H_2	—							1205	1725	1575	2800	3110
	h min	250							300			350	
	h_1 min	300							—				
	h_2 min	—							500				
	$Д/2$	54	80	110	137	163	189	213	265	315	315	510	610
Минимальная потребная рабочая высота колодца при вертикальной установке задвижки		1120	1350	1560	1777	1998	2219	2423	2270	2840	2690	4160	4570
Принятая рабочая высота колодца, H		1800				2100	2400	2700	2400	3000		4500	4800
Расстояние от стенок труб до внутренних поверхностей колодца при горизонтальной установке задвижки		—								500		700	
Требуемый габарит колодца по длине при горизонтальной установке задвижки.		—								3040	2890	4510	4920
Принятая рабочая высота колодца при горизонтальной установке задвижки, H		—								2100		2400	

Таблица 3

Размеры в мм

Условный проход Ду		150	300*	400	500	600	800	1000*	1200*
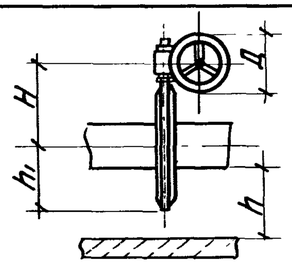	H	232	375	440	560	600	700	—	—
	h_1 min.	200	295	360	370	435	565	630	750
	Д	200	320		450		640	—	—
	h min	250			300		350		
Принятая рабочая высота колодца		1500; 1800			1800		2100	2400	

* Выпуск затворов Ду300, 1000 и 1200 мм с ручным приводом предусматривается в перспективе.

				ТПР 901-09-11.84		НВ	
Ст. инж	Круглякова			Колодцы водопроводные прямоугольные из бетона для труб Ду=250-1200мм	Стадия	Лист	Листов
Рук.гр.	Шифрина				Р.П.	2	
ГИП	Басевич						
Н.контр	Хромихина		11.83	Расстояния от элементов оборудования до внутренних поверхностей колодца. Таблицы	ЦНИИЭП инженерного оборудования		
ГКО	Графский						

Взам. инв№ | Подпись и дата | Инв.№ подл.

Альбом IV

Типовые проектные решения

У-1	У-2	У-3	У-4	У-5	У-6	У-7г	У-8	У-9
	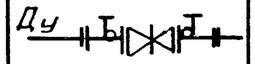	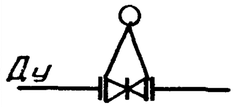	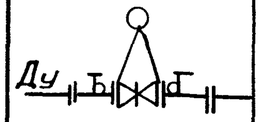	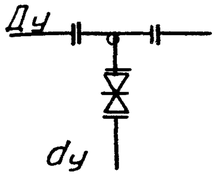	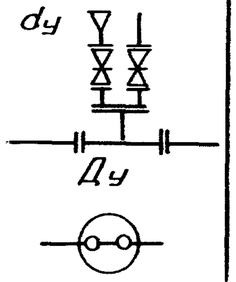	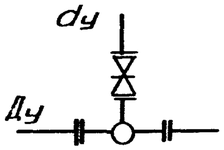	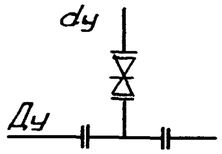	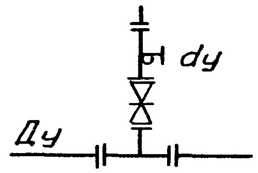
Ду 1000-1200мм	Ду 250-600мм	Ду 600-1000мм	Ду 600	Ду 600-1200мм dy 150-400мм	Ду 600-1200мм dy 600-700мм	Ду 250; 300мм dy 250; 300мм	Ду 400; 500мм dy 300-500мм	Ду 400 ÷ 600мм Ду 300 ÷ 500мм
У-10	У-11	У-12г	У-13	У-14	У-15г	У-16	У-17	У-18
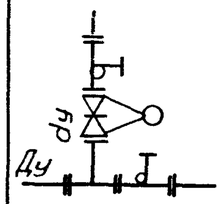	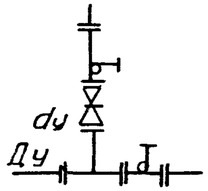	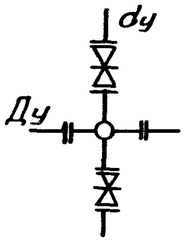	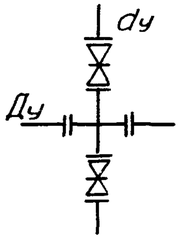	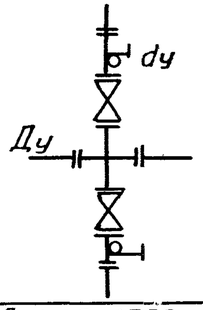	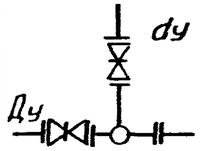	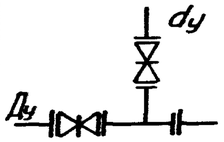	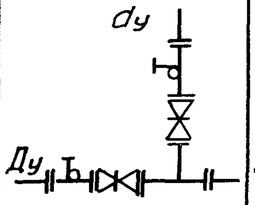	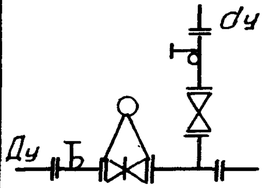
Ду 600-1000мм dy 600мм	Ду 600-1200мм dy 300-600мм	Ду 250; 300мм dy 250; 300мм	Ду 250-1200мм dy 250-1000мм	Ду 400-1000мм dy 250-400мм	Ду 250; 300мм dy 250; 300мм	Ду 250-1200мм dy 250-1000мм	Ду 400-600мм dy 250-600мм	Ду 600мм dy 250-500мм
У-19г	У-20	У-21	У-22г	У-23	У-24	У-25	У-26г	У-27
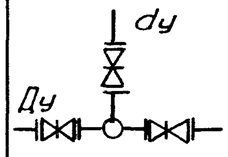	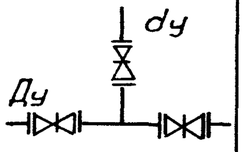	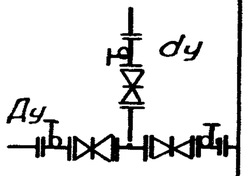	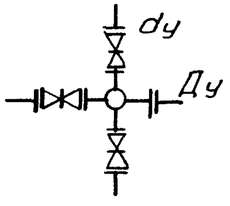	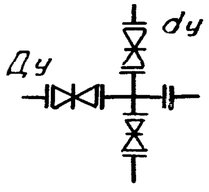	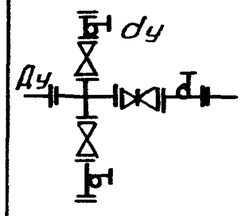	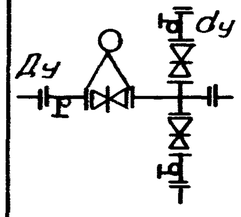	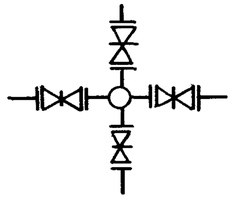	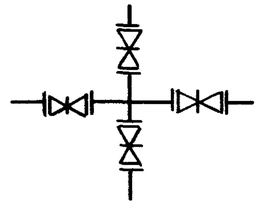
Ду 250; 300мм dy 200-300мм	Ду 250-1000мм Ду 200-600мм	Ду 400 dy 250-400	Ду 250; 300мм dy 200-300мм	Ду 250-1200мм dy 200-600мм	Ду 400; 500мм dy 250-400мм	Ду 600мм dy 250-400мм	Ду 250; 300мм dy 200-300мм	Ду 250-500мм dy 200-500мм
У-28								
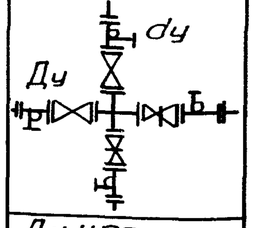								
Ду 400мм dy 250-400								

Инженер	Панина		
Рук.гр.	Шифрина		
ГИП	Басевич		
Н.контр	Хромихина		11.85
ГКО	Графский		

ТПР 901-09-11.84 НВ

Колодцы водопроводные прямоугольные из бетона для труб Ду=250-1200мм

Стадия	Лист	Листов
РП	3	

Схемы узлов с задвижками

ЦНИИЭП инженерного оборудования

Альбом IV

Типовые проектные решения

Размеры в мм — Таблица 4

Условный проход Ду	dy	Схема	Привязка трубопроводов а	б	Размеры колодца А	Б	Н	h см. табл.1
1	2	3	4	5	6	7	8	9
Узел У-1								
1000		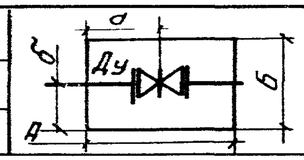	1250	1250	2500	2500	4500	350
1200			1500	1250	3000	2500	4800	350
Узел У-2								
250	100 150	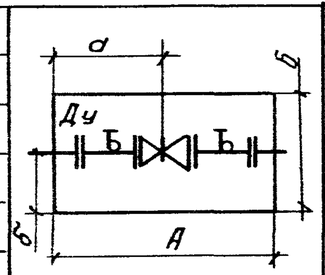	1250	600	2500	2000	2100	250
300	100 150		1250	600	2500	2000	2100	250
350	100 150		1250	600	2500	2000	2400	250
400	100 150		1250	700	2500	2000	2700	250
500	100 150		2000	850	4000	2500	2400	300
600	150 200		2000	900	4000	2500	3000	300
Узел У-3								
600		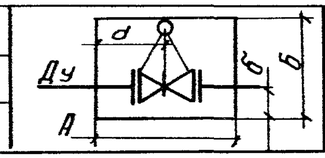	1500	900	2000	3000	2100	300
1000			2250	1300	2500	4500	2400	350
Узел У-4								
600		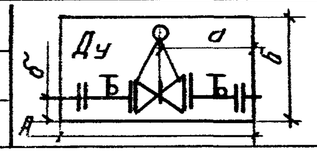	2000	900	4000	3000	2100	300
Узел У-5								
600	150 200	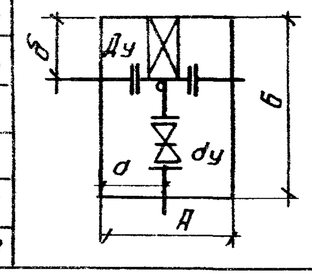	1250	900	2500	2000	2100	300
800	200 300		1250	1100	2500	2500	2100	350
1000	300		1250	1300	2500	3000	2400	350
	400		1250	1300	2500	3000	2700	350
1200	300		1250	1450	2500	3000	2400	350
	400		1250	1450	2500	3500	2700	350

Продолжение табл. 4

1	2	3	4	5	6	7	8	9
Узел У-6								
600	600	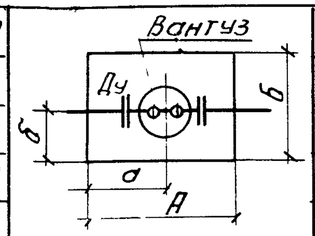	1250	900	2500	2000	2400	300
800	600		1250	1100	2500	2500	2700	350
1000	700		1250	1300	2500	3000	3000	350
1200	700		1500	1450	3000	3000	3000	350
Узел У-7г								
250	250	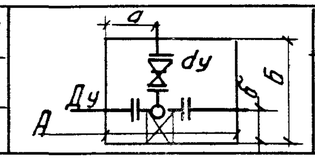	860	1110	2000	2500	2100	250
300	250		860	1110	2000	2500	2100	250
	300		860	1110	2000	2500	2100	250
Узел У-8								
400	300	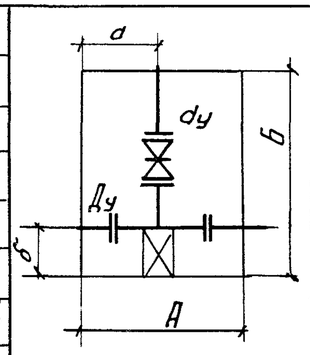	1000	700	2000	2500	2100	250
	350		1000	700	2000	2500	2400	250
	400		1000	700	2000	2500	2700	250
500	250		1000	850	2000	2500	2100	300
	300		1000	850	2000	2500	2100	300
	350		1000	850	2000	2500	2400	300
	400		1000	850	2000	2500	2700	300
	500		1000	850	2000	2500	2400	300
Узел У-9								
400	300		1000	700	2000	2500	2100	250
	350		1000	700	2000	2500	2400	250

Ст. инж	Круглякова		
Рук. гр.	Шиффрина		
ГИП	Басевич		
Н. контр	Хромихина		11.83
ГКО	Графский		

ТПР 901-09-11.84 НВ

Колодцы водопроводные прямоугольные из бетона для труб Ду=250-1200 мм

Параметры колодцев для схем узлов с задвижками. Таблица 4

Стадия	Лист	Листов
РП	4	

ЦНИИЭП инженерного оборудования

Взам. инв. № | Подп. и дата | Инв. № подл.

Альбом IV

Типовые проектные решения

Продолжение табл. 4

1	2	3	4	5	6	7	8	9
400	400	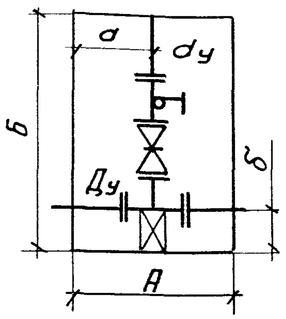	1000	700	2000	3000	2700	250
500	250		1000	850	2000	3000	2100	300
	300		1000	850	2000	3000	2100	300
	350		1000	850	2000	3000	2400	300
	400		1000	850	2000	3000	2700	300
	500		1000	850	2000	3500	2400	300
600	250		1000	900	2000	3000	2100	300
	300		1000	900	2000	3000	2100	300
	350		1000	900	2000	3000	2400	300
	400		1000	900	2000	3000	2700	300
	500		1000	900	2500	4000	2400	300
Узел У-10								
600	600	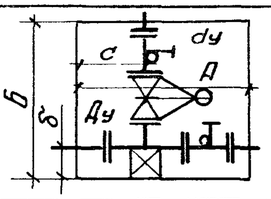	1050	900	3500	4500	3000	300
800	600		1200	1100	4000	4500	3000	350
1000	600		1250	1300	4000	4500	3000	350
Узел У-11								
600	600	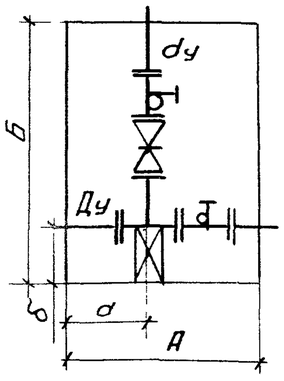	1050	900	3500	4500	2400	300
800	300		1000	1100	3500	3000	2100	350
	350		1000	1100	3500	3000	2400	350
	400		1000	1100	3500	3500	2700	350
	500		1000	1100	3500	4000	2400	350
	600		1200	1100	4000	4500	2400	350
1000	400		1000	1300	3500	3500	2700	350
	500 600		1250	1300	4000	4500	2400	350
1200	500		1250	1450	4000	4500	2400	350
Узел У-12г								
250	250		860	1110	2000	2500	2100	250

Продолжение табл. 4

1	2	3	4	5	6	7	8	9
300	250	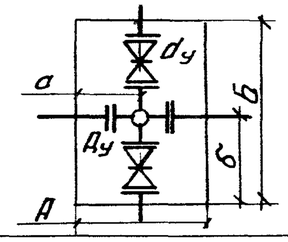	860	1110	2000	2500	2100	250
	300		860	1110	2000	2500	2100	250
Узел У-13								
250	250	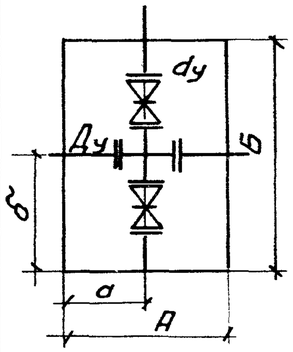	1000	1250	2000	2500	2100	250
300	250		1000	1250	2000	2500	2100	250
	300		1000	1250	2000	2500	2100	250
400	250		1000	1250	2000	2500	2100	250
	300		1000	1250	2000	2500	2100	250
	350		1000	1250	2000	2500	2400	250
	400		1000	1500	2000	3000	2700	250
500	250		1000	1250	2000	2500	2100	300
	300		1000	1250	2000	2500	2100	300
	350		1000	1250	2000	2500	2400	300
	400		1000	1500	2000	3000	2700	300
	500		1000	1750	2000	3500	2400	300
600	250		1000	1250	2000	2500	2100	300
	300		1000	1500	2000	3000	2100	300
	350		1000	1500	2000	3000	2400	300
	400		1000	1750	2000	3500	2700	300

Взам. инв. N

Подп. и дата

Инв. N подл.

Ст. инж.	Круглякова		
Рук. гр.	Шифрина		
ГИП	Басевич		
Н. контр.	Хромихина		11.83
ГКО	Графский		

ТПР 901-09-11.84 НВ

Колодцы водопроводные прямоугольные из бетона для труб Ду=250-1200 мм

Стадия	Лист	Листов
РП	5	

Продолжение таблицы 4

ЦНИИЭП инженерного оборудования г. Мос

Альбом IV

Типовые проектные решения

Продолжение табл.4

1	2	3	4	5	6	7	8	9
600	500		1000	1750	2000	3500	2100	300
	600		1250	2000	2500	4000	3000	300
800	300		1000	1500	2000	3000	2100	350
	350		1000	1500	2000	3000	2400	350
	400		1000	1500	2000	3000	2700	350
	500		1000	2000	2000	4000	2400	350
	600		1250	2000	2500	4000	3000	350
1000	400		1000	1750	2000	3500	2700	350
	500		1250	2000	2500	4000	2400	350
	600		1250	2250	2500	4500	3000	350
	1000		1250	2250	2500	4500	4500	350
1200	400		1000	1750	2000	3500	2700	350
	500		1250	2250	2500	4500	2400	350
	600		1250	2250	2500	4500	3000	350
Узел У-14								
400	250	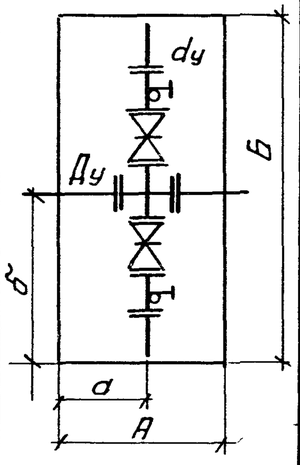	1000	1750	2000	3500	2100	250
	300		1250	2000	2500	4000	2400	250
	350		1250	2000	2500	4000	2700	250
	400		1000	1750	2000	3500	2100	300
500	250		1250	2000	2500	4000	2100	300
	300		1250	2000	2500	4000	2400	300
	350		1250	2000	2500	4000	2700	300
	400		1250	2000	2500	4000	2100	300
600	250		1250	2000	2500	4000	2100	300
	300		1250	2000	2500	4000	2400	300
	350		1250	2000	2500	4000	2700	300
	400		1250	2250	2500	4500	2100	350
800	300		1250	2250	2500	4500	2400	350
	350		1250	2250	2500	4500	2700	350
	400							

Продолжение табл. 4

1	2	3	4	5	6	7	8	9
1000	400		1250	2250	2500	4500	2700	350
Узел У-15Г								
250	250	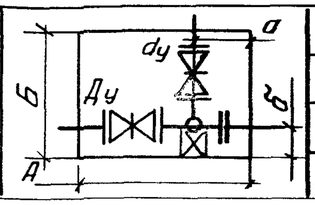	1110	860	2500	2000	2100	250
300	200		1110	860	2500	2000	2100	250
	250		1110	860	2500	2000	2100	250
	300		1110	860	2500	2000	2100	250
Узел У-16								
250	250		1000	600	2500	2000	2100	250
300	200		1000	600	2500	2000	2100	250
	250		1000	600	2500	2000	2100	250
	300		1000	600	2500	2000	2100	250
400	250		1000	700	2500	2000	2700	250
	300		1000	700	2500	2000	2700	250
	350		1000	700	2500	2000	2700	250
	400		1000	700	2500	2000	2700	250
500	250		900	850	2500	2000	2400	300
	300		900	850	2500	2500	2400	300
	350		900	850	2500	2500	2400	300
	400		900	850	2500	2500	2700	300
	500		1000	850	3000	3000	2400	300
600	250		1000	850	3000	2500	3000	300
	300		1000	850	3000	2500	3000	300

Ст. инж.	Круглякова		
Рук. гр.	Шифрина		
ГИП	Басевич		
Н. контр.	Хромихина		11.83
ГКО	Графский		
Нач. отд.	Сухоренко		

ТПР 901-09-11.84 НВ

Колодцы водопроводные прямоугольные из бетона для труб Ду=250-1200мм

Стадия	Лист	Листов
РП	6	

Продолжение таблицы 4

ЦНИИЭП инженерного оборудования

Инв. № подл. | Подпись и дата | Взам. инв. N

Продолжение табл.4

1	2	3	4	5	6	7	8	9
600	350		1000	850	3000	2500	3000	300
	400		1000	850	3000	3000	3000	300
	500		1000	1000	3000	3000	3000	300
	600		1050	1100	3000	3000	3000	300
1000	400		1000	1000	3500	3000	4500	350
	500		1200	1200	4000	3000	4500	350
	600		1200	1200	4000	3000	4500	350
	1000		1300	1300	4000	4000	4500	350
1200	400		1000	1300	3500	3000	4800	350
	500		1200	1325	4000	3500	4800	350
	600		1200	1325	4000	4000	4800	350
Узел У-17								
400	250	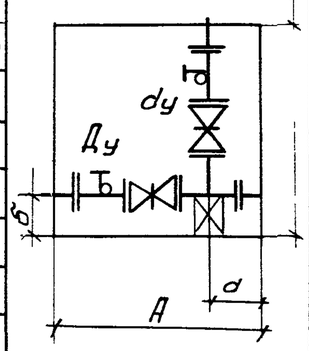	900	700	3000	2500	2700	250
	300		900	700	3000	2500	2700	250
	350		900	700	3500	3000	2700	250
	400		900	700	3500	3000	2700	250
500	250		900	850	4000	3000	2400	300
	300		900	850	4000	3000	2400	300
	350		900	850	4000	3000	2400	300
	400		900	850	4000	3000	2700	300
	500		1000	850	4500	3500	2400	300
600	250		900	750	4000	3000	3000	300
	300		900	775	4000	3000	3000	300
	350		900	775	4000	3000	3000	300
	400		900	775	4000	3000	3000	300
	500		1000	1000	4000	4000	3000	300
	600		1050	1050	4000	4000	3000	300

Продолжение табл.4

1	2	3	4	5	6	7	8	9
Узел У-18								
600	250	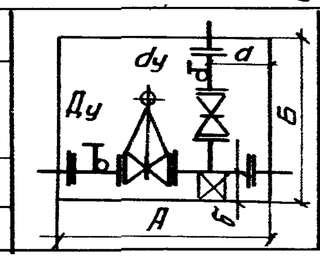	1000	900	4000	3000	2400	300
	300		1000	900	4000	3000	2400	300
	400		1000	900	4000	3000	2700	300
	500		1000	900	4500	4000	2400	300
Узел У-19г								
250	200	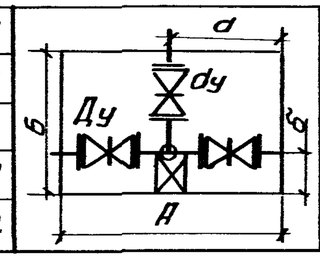	1110	860	2500	2000	2100	250
	250		1110	860	2500	2000	2100	250
300	200		1110	860	2500	2000	2100	250
	250		1110	860	2500	2000	2100	250
	300		1110	860	2500	2000	2100	250
Узел У-20								
250	200	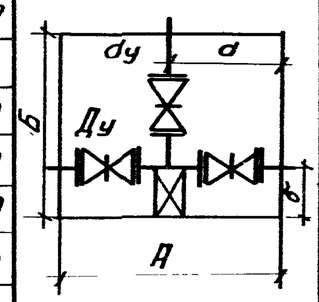	1250	600	2500	2000	2100	250
	250		1250	600	2500	2000	2100	250
300	200		1250	600	2500	2000	2100	250
	250		1250	600	2500	2000	2100	250
	300		1250	600	2500	2000	2100	250
400	250		1250	700	2500	2000	2700	250
	300		1500	700	3000	2000	2700	250
	350		1500	700	3000	2000	2700	250
	400		1500	700	3000	2000	2700	250

				ТПР 901-09-11.84	НВ	
Ст. инж.	Круглякова			Колодцы водопроводные прямоугольные из бетона для труб Ду=250–1200 мм	Стадия	Лист	Листов.
Рук. гр.	Шиффрина				РП	7	
ГИП	Басевич						
Н. контр.	Хромихина		11.83	Продолжение таблицы 4	ЦНИИЭП инженерного оборудования г. Москва	
ГКО	Графский					
Нач. отд.	Сухаренко					

Альбом IV

Типовые проектные решения

Продолжение табл 4

1	2	3	4	5	6	7	8	9
500	250		1750	850	3500	2500	2400	300
	300		1750	850	3500	2500	2400	300
	350		1750	850	3500	2500	2400	300
	400		1750	850	3500	2500	2700	300
	500		1750	850	3500	2500	2400	300
600	250		1750	750	3500	2000	3000	300
	300		1750	775	3500	2000	3000	300
	350		1750	775	3500	2000	3000	300
	400		1750	775	3500	2500	3000	300
	500		2000	1000	4000	2500	3000	300
	600		2000	1000	4000	2500	3000	300
1000	400		2250	1000	4500	3000	4500	350
Узел У-21								
400	250	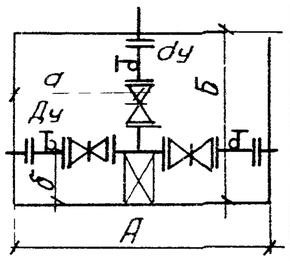	2000	700	4000	2500	2700	250
	300		2000	700	4000	2500	2700	250
	350		2000	700	4000	2500	2700	250
	400		2000	700	4000	3000	2700	250
Узел У-22 г								
250	200	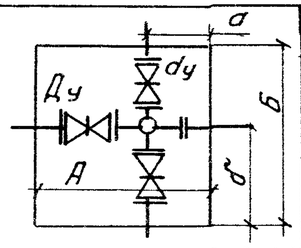	860	1110	2000	2500	2100	250
	250		860	1110	2000	2500	2100	250
300	200		860	1110	2000	2500	2100	250
	250		860	1110	2000	2500	2100	250
	300		860	1110	2000	2500	2100	250
Узел У-23								
250	200		600	1250	2000	2500	2100	250
	250		600	1250	2000	2500	2100	250
300	200		600	1250	2000	2500	2100	250

Продолжение табл. 4

1	2	3	4	5	6	7	8	9
300	250		600	1250	2000	2500	2100	250
	300		600	1250	2000	2500	2100	250
400	250		600	1250	2000	2500	2700	250
	300		700	1250	2000	2500	2700	250
	350		700	1250	2000	2500	2400	250
	400	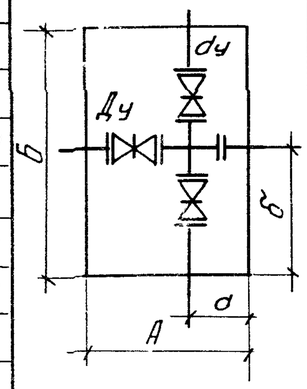	700	1500	2000	3000	2700	250
500	250		900	1250	2500	2500	2400	300
	300		900	1250	2500	2500	2400	300
	350		900	1250	2500	2500	2400	300
	400		900	1500	2500	3000	2700	300
	500		1000	2000	3000	4000	2400	300
600	250		900	1250	3000	2500	3000	300
	300		900	1500	3000	3000	3000	300
	350		900	1500	3000	3000	3000	300
	400		900	1500	3000	3000	3000	300
	500		1000	1750	3000	3500	3000	300
	600		1050	2000	3000	4000	3000	300
1000	400		1000	1750	3500	3500	4500	350
	500		1200	2250	4000	4500	4500	350
1200	400		1000	1750	3500	3500	4800	350
	500		1200	2250	4000	4500	4800	350

Инв. № подл. | Подп. и дата | Взам. инв. №

Ст. инж	Круглякова	Круг	
Рук. гр.	Шифрина		
ГИП	Басевич		
Н. конт.	Хромихина		11.83
ГКО	Графский		
Нач. отд	Сухаренко		

ТПР 901-09-11.84 НВ

Колодцы водопроводные прямоугольные из бетона для труб Ду=250-1200мм

Продолжение таблицы 4

Стадия	Лист	Листов
РП	8	

ЦНИИЭП инженерного оборудования г. Москва

Альбом IV

Типовые проектные решения

Продолжение табл.4

1	2	3	4	5	6	7	8	9
Узел У-24								
400	250	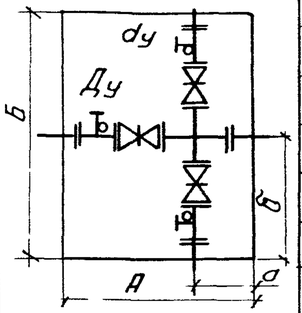	700	1750	2500	3500	2700	250
	300		700	2000	3000	4000	2700	250
	350		700	2000	3000	4000	2700	250
	400		700	2000	3000	4000	2700	250
500	250		900	2250	3500	4500	2400	300
	300 350		900	2250	3500	4500	2400	300
	400		900	2250	3500	4500	2700	300
Узел У-25								
600	250	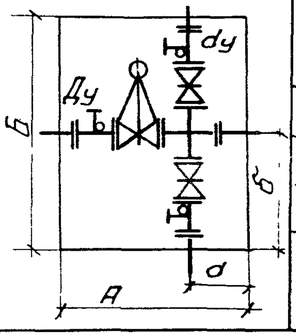	900	2250	4000	4500	2400	300
	300		900	2250	4000	4500	2400	300
	350		900	2250	4000	4500	2400	300
	400		900	2250	4000	4500	2700	300
Узел У-26г								
250	200	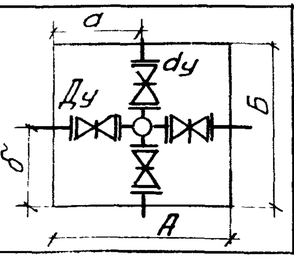	1110	1110	2500	2500	2100	250
	250		1110	1110	2500	2500	2100	250
300	200		1110	1110	2500	2500	2100	250
	250		1110	1110	2500	2500	2100	250
	300		1110	1110	2500	2500	2100	250
Узел У-27								
250	200	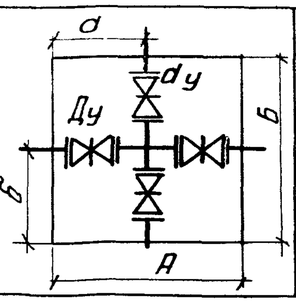	1250	1250	2500	2500	2100	250
	250		1250	1250	2500	2500	2100	250
300	200		1250	1250	2500	2500	2100	250
	250		1250	1250	2500	2500	2100	250
	300		1250	1250	2500	2500	2100	250
400	250		1250	1250	2500	2500	2700	250

Продолжение табл.4

1	2	3	4	5	6	7	8	9
400	300		1500	1250	3000	2500	2700	250
	350		1500	1250	3000	2500	2700	250
	400		1500	1500	3000	3000	2700	250
500	250		1750	1250	3500	2500	2400	300
	300		1750	1250	3500	2500	2400	300
	350		1750	1250	3500	2500	2400	300
	400		2000	1500	4000	3000	2700	300
	500		2250	1750	4500	3500	2400	300
Узел У-28								
400	250	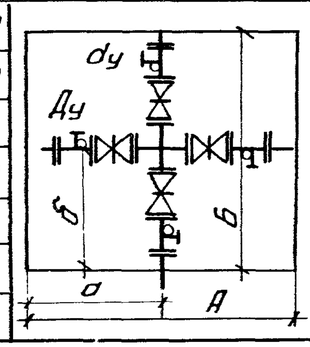	2250	1750	4500	3500	2700	250
	300		2250	1750	4500	3500	2700	250
	350		2250	1750	4500	3500	2700	250
	400		2250	2000	4500	4000	2700	250

При установке задвижек с конической передачей вертикально размеры колодцев в плане не меняются, а высота колодца принимается для:

Ду 600 - 3000 мм

Ду 1000 - 4500 мм.

				ТПР 901-09-11.84		НВ	
Ст.инж.	Круглякова			Колодцы водопроводные прямоугольные из бетона для труб Ду=250-1200 мм	Стадия	Лист	Листов
Рук.гр.	Шифрина				РП	9	
ГИП	Басевич				ЦНИИЭП инженерного оборудования		
Н.контр.	Хромихина		11.83	Продолжение таблицы 4			
ГКО	Графский						

Инв.N подл. | Подп. и дата | Взам. инв.N

Альбом IV

Типовые проектные решения

У-2

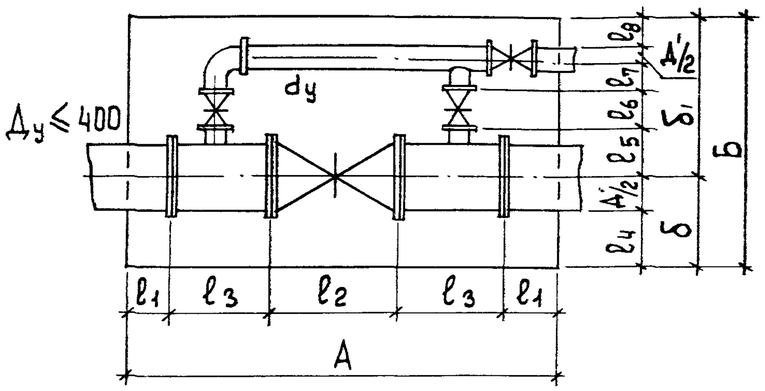

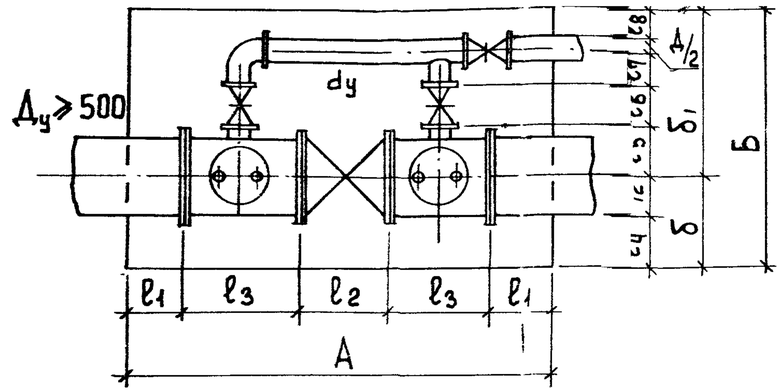

У-3

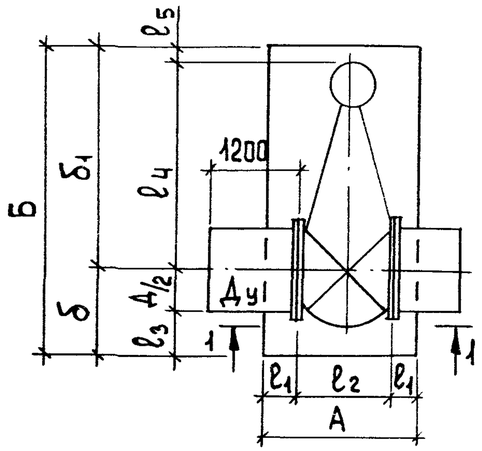

1-1

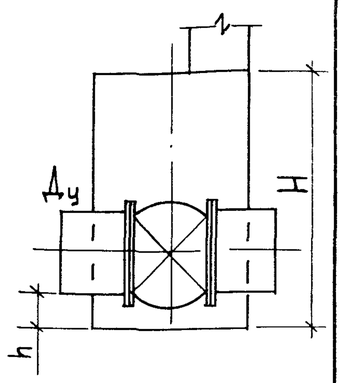

Таблица 5

Размеры в мм

Ду	dy	ℓ1 см табл.1	ℓ2	ℓ3	А расчетный	ℓ4 см табл.1	Д/2 см табл.2	δ	ℓ5	ℓ6	ℓ7	Д'/2 см табл.2	ℓ8 см табл.1	δ1	Б расчетный	h см. табл 2	H см. табл 2
250	100	300	450	600	2250	300	137	440	250	230	200	54	300	1035	1475	250	1800
	150								250	280	250	80	300	1160	1600		
300	100	300	500	600	2300	300	163	465	275	230	200	54	300	1060	1525	250	2100
	150								275	280	250	80	300	1185	1650		
400	100	300	600	600	2400	300	213	515	325	230	200	54	300	1110	1625	250	2700
	150								325	280	250	80	300	1235	1750		
500	100	500	700	1000	3700	500	265	765	375	230	200	54	300	1160	1925	300	2400
	150								425	280	250	80	300	1335	2100		
600	150	500	800	1100	4000	500	315	815	425	230	200	54	300	1210	2025	300	3000
	200								450	280	250	80	300	1360	2175		

Таблица 6

Размеры в мм

Ду	ℓ1 см табл.1	ℓ2	А	ℓ3	Д/2	ℓ4	ℓ5	δ	δ1	Б расчетный	H см.табл. 2	h см.табл. 2
				см. табл. 2								
600	500	800	1800	500	315	1575	500	815	2075	2890	2100	300
1000	500	1200	2200	700	510	2800	500	1210	3300	4510	2400	350

				ТПР 901-09-11.84		НВ	
Инженер	Панина			Колодцы водопроводные прямоугольные из бетона для труб Ду=250–1200 мм	Стадия	Лист	Листов
Рук.гр.	Шифрина				РП	10	
ГИП	Басевич						
Н.контр	Хромихина		11.83	Примеры подсчета размеров колодцев для схем узлов У-2; У-3	ЦНИИЭП инженерного оборудования Москва		
ГИП	Графский						
Инженер	Сикаленко						

Инв. № подл. | Подпись и дата | Взам. инв. №

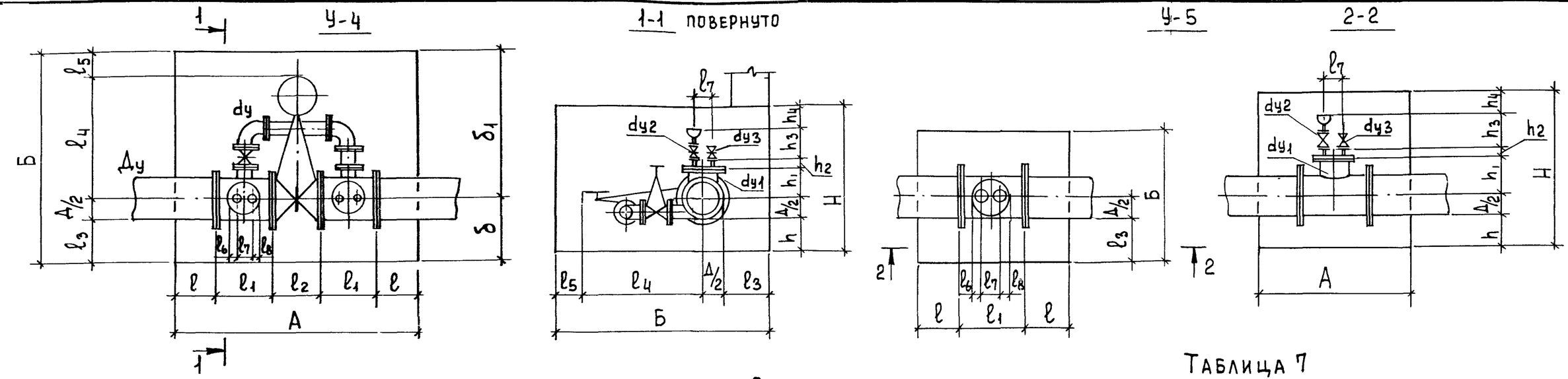

Таблица 7

Размеры в мм

Дy	dy	ℓ см табл.1	ℓ1	ℓ2	А расчетный	ℓ3 см табл.1	Д/2 см табл 2	δ	ℓ4	ℓ5	δ1	Б расчетный	ℓ6	ℓ7	ℓ8	dy1	dy2	dy3	h см табл.1	h1	h2	h3	h4 см табл.1	Н расчетный
									см. табл. 2															
Узел У-4																								
600	150 200	500	1100	800	4000	500	315	815	1575 1725	500	2075 2225	2890 3040	50	450	100	600	50	100	300	550	200	500	400	2265
Узел У-5																								
600	—	500	1100	—	2100	500	315	815	—	—		1630	50	450	100	600	50	100	300	550	200	500	400	2265
800	—	500	1400	—	2400	700	410	1110	—	—		2220	50	450	100	600	50	100	350	625	200	500	400	2485
1000	—	500	1400	—	2400	700	510	1210	—	—		2420	100	450	150	700	100	150	350	750	200	650	400	2850
1200	—	500	1600	—	2600	700	610	1310	—	—		2620	100	500	200	800	100	200	350	900	200	650	400	3110

Ст. инж	Москвитина		
Рук. гр.	Шифрина		
ГИП	Басевич		
Н. контр.	Хромихина		11.85
ГКО	Графский		
Нач. отд.	Сухаренко		

ТПР 901-09-11.84 НВ

Колодцы водопроводные прямоугольные из бетона для труб Дy = 250 – 1200 мм

Примеры подсчета размеров колодцев для схем узлов У-4 ; У-5

Стадия	Лист	Листов
РП	11	

ЦНИИЭП инженерного оборудования г. Москва

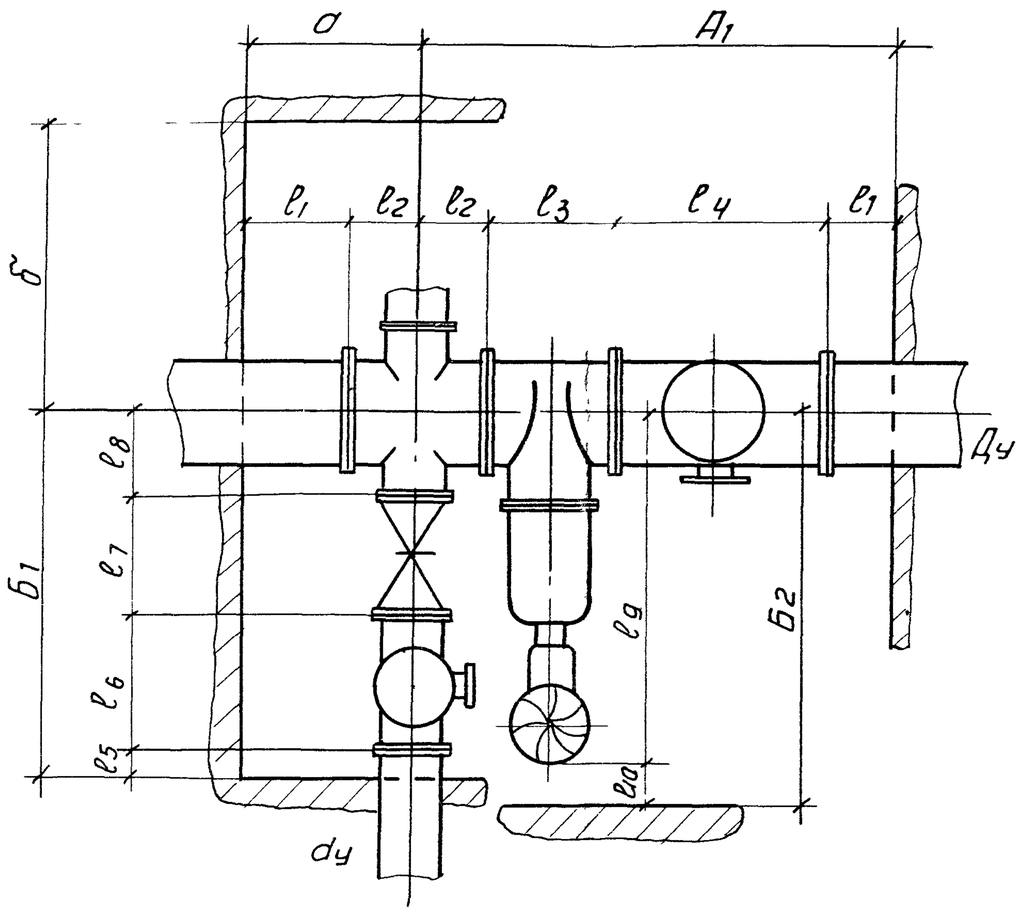

Размеры в мм

Таблица 8

Ду	dу	l1 см табл.1	l2	l3	l4	а	А1	l5	l6	l7	l8	б	Б1	l9	l10 см табл 1	Б2
400	200	300	300	600	600	600	1800	300	—	330	350	650	980	—	—	—
	250		300			600	1800		600	450	350	650	1700			
	300		400			700	1900		600	500	350	650	1750			
	400		400			700	1900		600	600	400	700	1900			
500	250	500	400	700	1000	900	2600	300	600	450	400	700	1750	1205	495	1700
	300		400			900	2600	300	600	500	425	725	1825			
	400		400			900	2600	300	600	600	425	725	1925			
	500		500			1000	2700	500	1000	700	500	1000	2700			
600	250	500	400	800	1100	900	2800	300	600	450	450	750	1800	1575	525	2100
	300		400			900	2800	300	600	500	475	775	1875			
	400		400			900	2800	300	600	600	475	775	1975			
	500		[illegible]			1000	2900	500	1000	700	500	1000	2700			
	600		[illegible]			1050	2950	500	1100	800	550	1050	2950			
1000	400	500	500	1200	1400	1000	3600	300	600	600	700	1000	2200	2800	500	3300
	500		700			1200	3800	500	1000	700	700	1200	2900			
	600		700			1200	3800	500	1100	800	725	1225	3125			
	1000		800			1300	3900	500	1400	1200	800	1300	3900			
1200	400	500	500	1400	1400	1000	3800	300	600	600	800	1300	2900	3110	490	3600
	500		[illegible]			1200	4000	500	1000	700	825	1325	3025			
	600		[illegible]			1200	4000	500	1100	800	825	1325	3225			
	1000		[illegible]			1500	4300	500	1400	1200	900	1400	4000			
	1200		[illegible]			1500	4300	500	1400	1400	1000	1500	4300			

Инженер	Панина		
Рук. гр.	Шиффрина		
ГИП	Басевич		
Н. контр.	Хромихина		11.83
ГКО	Графский		
Нач. отд.	Сухаренко		

ТПР 901-09-11.84 НВ

Колодцы водопроводные прямоугольные из бетона для труб=250–1200 мм

Основные данные для подсчета размеров колодцев таблица 8

Стадия	Лист	Листов
РП	12	

ЦНИИЭП инженерного оборудования г. Москва

Инв. № подл. | Подпись и дата | Взам. инв. №

У-1 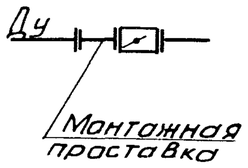	У-2	У-5 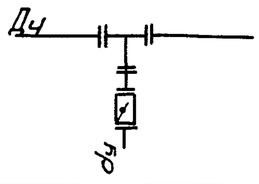	У-8 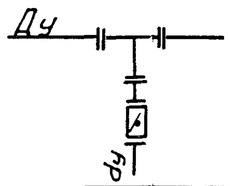	У-9 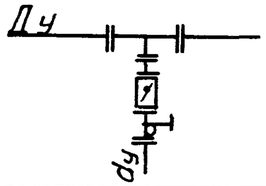	У-10 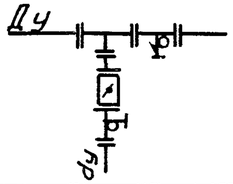	У-13 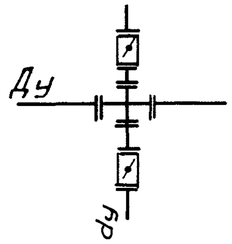
Ду 800-1200 мм	Ду 300-800мм	Ду 600-1200мм dy 150-400 мм	Ду 400-1000мм dy 300; 400 мм	Ду 500-1200мм dy 500; 600 мм	Ду 600-1000мм dy 600мм	Ду 400-800мм dy 300-600мм
У-14 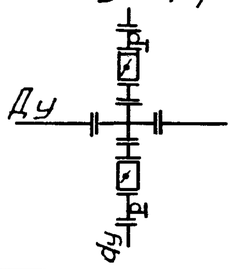	У-16 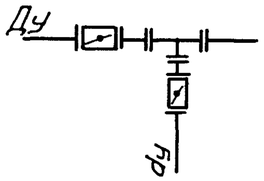	У-17 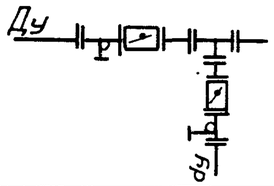	У-20 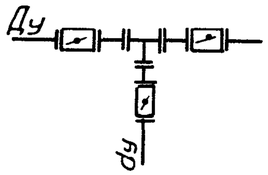	У-21 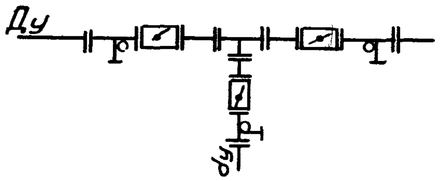		У-23 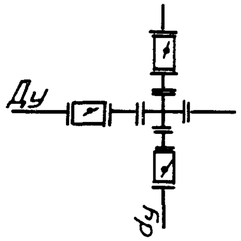
Ду 400-1000мм dy 300; 400 мм	Ду 400-1200мм dy 300÷800 мм	Ду 300-1000 мм dy 300-600 мм	Ду 400-600 мм dy 300-600 мм	Ду 400; 500мм dy 300-500 мм		Ду 400-1200мм dy 300-800 мм
У-24 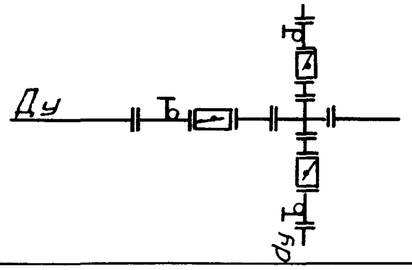		У-27 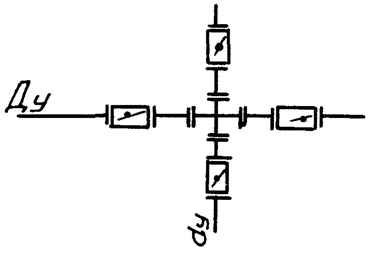		У-28 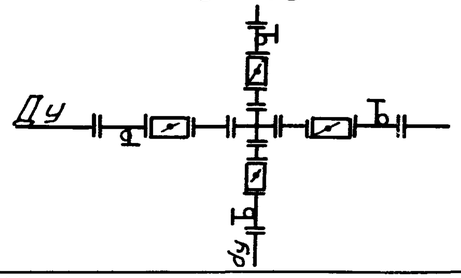		
Ду 300-800 мм dy 300; 400мм		Ду 400-600 мм dy 300-600 мм		Ду 300; 400 мм dy 300; 400 мм		

1. В колодцах, при необходимости, возможна установка затворов без монтажных проставок.
2. Схемы узлов с гидрантами - см. альбомы II и III.

Инженер	Панина		
Рук. гр.	Шифрина		
ГИП	Басевич		
Н. контр.	Хромихина		11.83
ГКО	Графский		
Нач отд	Сухаренко		

ТПР 901-09-11.84 НВ

Колодцы водопроводные прямоугольные из бетона для труб Ду=250-1200мм

Схемы узлов с затворами

Стадия	Лист	Листов
РП	13	

ЦНИИЭП инженерного оборудования

Альбом IV

Типовые проектные решения

Таблица 9

Размеры в мм

Условный проход Ду	Условный проход dy	Схема	Привязка трубопроводов а	Привязка трубопроводов б	Размеры колодца А	Размеры колодца Б	Размеры колодца Н	Н см. табл.1
1	2	3	4	5	6	7	8	9
Узел У-1								
800		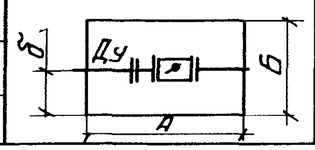		1250	2000	2500	2100	350
1000				1250	2000	2500	2400	350
1200				1250	2500	2500	2400	350
Узел У-2								
300		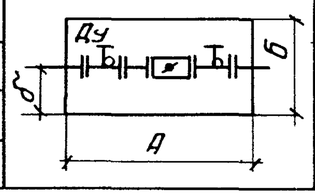		600	2500	2000	1800	250
400				700	2500	2000	1800	250
500				800	4000	3000	2100	300
600				900	4000	3000	2400	300
800				1200	4500	3000	2700	350
Узел У-5								
600	150	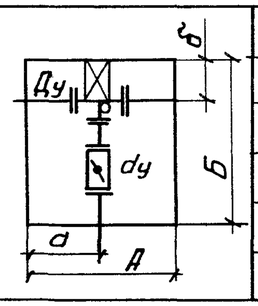		1250	900	2500	2500	2100	300
800	300			1250	1200	2500	2500	2100	350
1000	300			1250	1300	2500	3000	2400	350
	400			1250	1300	2500	3000	2700	350
1200	300			1250	1450	2500	3000	2400	350
	400			1250	1450	2500	3000	2700	350
Узел У-8									
400	400	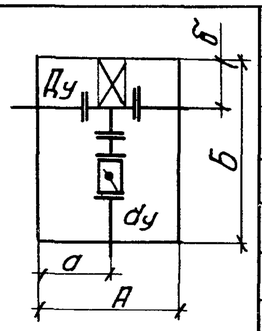		700	700	2000	2500	1800	250
500	300			900	800	2000	2500	1800	300
	400			900	800	2000	2500	1800	300
600	300			900	900	2000	2500	1800	300
	400			900	1000	2000	3000	1800	300
800	300			1000	1200	2000	2500	1800	350
	400			1000	1200	2000	3000	1800	350

Продолжение табл. 9

1	2	3	4	5	6	7	8	9
1000	400		1000	1200	2000	3000	2100	350
Узел У-9								
500	500	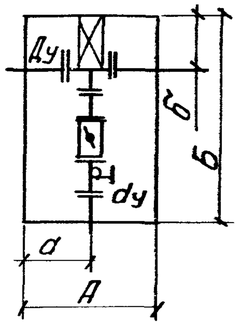	1000	800	2500	3500	2100	300
600	500		1000	900	2500	4000	2100	300
	600		1050	900	2500	4000	2400	300
800	500		1000	1200	2500	4000	2100	350
	600		1200	1200	3000	4500	2400	350
1000	500		1200	1300	3000	4500	2100	350
	600		1200	1300	3000	4500	2400	350
1200	500		1200	1450	3000	4500	2100	350
Узел У-10								
600	600	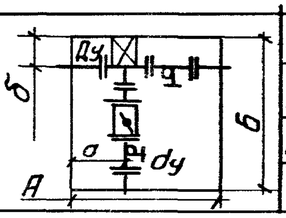	1050	900	3500	4500	2400	300
800	600		1200	1200	3500	4500	2700	350
1000	600		1200	1300	4000	4500	3000	350
Узел У-13								
400	300	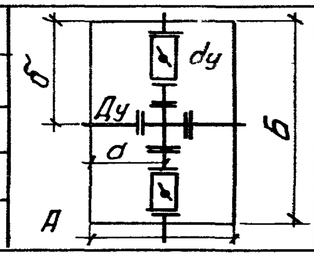	1000	1250	2000	2500	1800	250
	400		1000	1500	2000	3000	1800	250
500	300		1000	1250	2000	2500	1800	300
	400		1000	1500	2000	3000	1800	300
600	300		1000	1500	2000	3000	1800	300

Ст. инж	Круглякова		
Рук. гр.	Шифрина		
ГИП	Басевич		
Н. контр	Хромихина		11.83
ГКО	Графский		
Нач. отд	Сухаренко		

ТПР 901-09-11.84 НВ

Колодцы водопроводные прямоугольные из бетона для труб Ду=250-1200 мм

Параметры колодцев для схем узлов с затворами таблица 9

Стадия	Лист	Листов
РА	14	

ЦНИИЭП инженерного оборудования

Взам. инв. N | Подпись и дата | Инв. N подл.

Альбом IV

Типовые проектные решения

Продолжение табл.9

1	2	3	4	5	6	7	8	9
600	400		1000	1500	2000	3000	1800	300
	500		1000	2000	2000	4000	1800	300
	600		1250	2000	2500	4000	1800	300
800	300		1000	1500	2000	3000	2100	350
	400		1000	1750	2000	3500	2100	350
	500		1000	2000	2000	4000	2100	350
	600		1250	2250	2500	4500	2100	350
Узел У-14								
400	300		700	1750	2000	3500	1800	250
	400		700	2000	2500	4000	1800	250
500	300		900	2000	2500	4000	1800	300
	400		900	2000	2500	4000	1800	300
600	300		900	1750	2500	3500	1800	300
	400		900	2250	2500	4500	1800	300
800	300		900	2000	2500	4000	1800	350
	400		1000	2250	2500	4500	1800	350
1000	400		1000	2250	2500	4500	1800	350

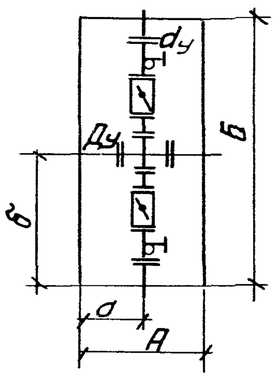

1	2	3	4	5	6	7	8	9
Узел У-16								
400	300		700	700	2500	2000	1800	250
	400		700	700	2500	2500	1800	250
500	300		900	800	2500	2000	1800	300
	400		900	800	2500	2500	1800	300
	500		1000	800	3000	2500	1800	300
600	300		900	1000	3000	3000	1800	300
	400		900	1000	3000	3000	1800	300
	500		1000	1000	3000	3000	1800	300
	600		1050	1000	3000	3000	1800	300
800	300		900	1100	3500	2500	2100	350
	400		1000	1100	3500	3000	2100	350

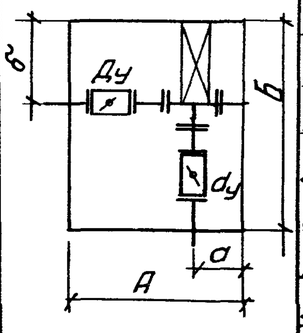

Продолжение табл.9

1	2	3	4	5	6	7	8	9
800	500		1000	1100	3500	3000	2100	350
	600		1200	1100	4000	3500	2100	350
1000	400		1000	1200	3000	2500	2700	350
	500		1200	1200	3500	3000	2700	350
	600		1200	1200	4000	3500	2700	350
	800		1200	1200	4000	3500	2700	350
1200	500		1200	1300	4000	3500	2700	350
	600		1200	1300	4000	3500	2700	350
	800		1300	1300	4000	3500	2700	350
Узел У-17								
300	300		600	600	2500	2500	1800	250
400	300		700	700	3000	2500	1800	250
	400		700	700	3000	3000	1800	250
500	300		900	800	3500	2500	2100	300
	400		900	800	3500	3000	2100	300
	500		1000	800	4000	3500	2100	300
600	300		900	900	4000	3000	2400	300
	400		900	900	4000	3500	2400	300
	500		1000	900	4000	4000	2400	300
	600		1050	900	4000	4000	2400	300

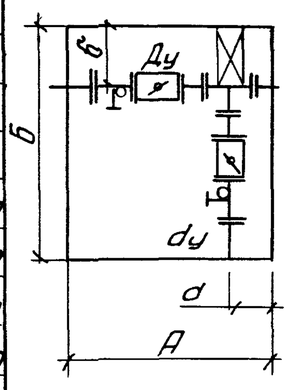

Ст. инж.	Круглякова		
Рук. гр.	Шиффрина		
ГИП	Басевич		
Н. контр	Хромихина		11.83
ГКО	Графский		
Нач.отд	Сухаренко		

ТП.Р 901-09-11.84 НВ

Колодцы водопроводные прямоугольные из бетона для труб Ду250-1200 мм

Стадия	Лист	Листов
РП	15	

Продолжение таблицы 9

ЦНИИЭП инженерного оборудования г. Москва

Инв.№ подл. | Подпись и дата | Взам. инв.№

Альбом IV

Типовые проектные решения

Продолжение табл. 9

1	2	3	4	5	6	7	8	9
800	300		900	1200	4000	3500	2700	350
	400		1000	1200	4500	3500	2700	350
	500		1000	1200	4500	4000	2700	350
1000	400		1000	1300	4500	4000	3000	350

Узел У-20

1	2	3	4	5	6	7	8	9
400	300		1500	700	3000	2000	1800	250
	400		1500	700	3000	2500	1800	250
500	300		1750	900	3500	2000	1800	300
	400		1750	900	3500	2500	1800	300
	500		1750	900	3500	3000	1800	300
600	300		2000	1000	4000	2500	1800	300
	400		2000	1000	4000	2500	1800	300
	500		2000	1000	4000	3000	1800	300
	600		2000	1000	4000	3000	1800	300

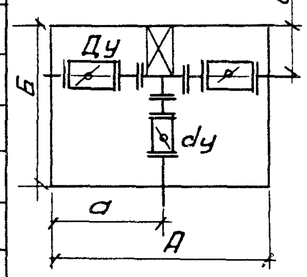

Узел У-21

1	2	3	4	5	6	7	8	9
400	300		2000	700	4000	2500	1800	250
	400		2000	700	4000	3000	1800	250
500	300		2250	900	4500	3000	2100	300
	400		2250	900	4500	3000	2100	300
	500		2250	900	4500	4000	2100	300

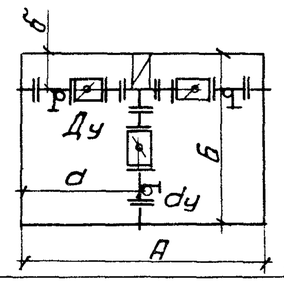

Узел У-23

1	2	3	4	5	6	7	8	9
400	300		700	1000	2500	2000	1800	250
	400		700	1500	2500	3000	1800	250
500	300		900	1250	2500	2500	1800	300
	400		900	1500	2500	3000	1800	300
	500		1000	1750	3000	3500	1800	300
600	300		900	1500	3000	3000	1800	300

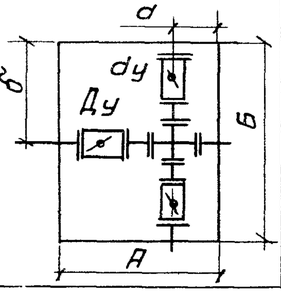

Продолжение табл. 9

1	2	3	4	5	6	7	8	9
600	400		900	1500	3000	3000	1800	300
	500		1000	1500	3000	3000	1800	300
	600		1050	2000	3000	4000	1800	300
800	300		900	1500	3500	3000	1800	350
	400		1000	2000	3500	4000	2100	350
	500		1000	2000	3500	4000	2100	350
1000	400		1000	1500	3000	3000	2700	350
	500		1200	2000	3500	4000	2700	350
1200	500		1200	2250	4000	4500	2700	350
	600		1200	2250	4000	4500	2700	350
	800		1300	2250	4000	4500	2700	350

Узел У-24

1	2	3	4	5	6	7	8	9
300	300		600	1750	2500	3500	1800	250
400	300		700	1750	3000	3500	1800	250
	400		700	2000	3000	4000	1800	250
500	300		900	1750	3500	3500	2100	300
	400		900	2000	3500	4000	2100	300
600	300		900	2000	4000	4000	2400	300
	400		900	1750	4000	4500	2400	300
800	300		900	2000	4000	4000	2700	350

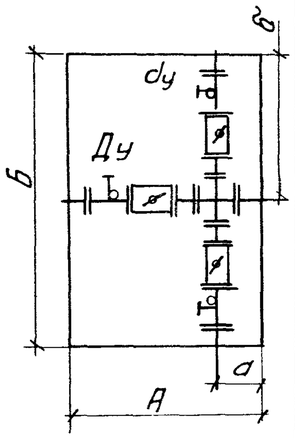

Ст. инж	Круглякова		
Рук. гр	Шифрина		
ГИП	Басевич		
Н. контр.	Хромихина		11.83
ГКО	Графский		
Нач. отд	Сухаренко		

тп 901-09.11 84 НВ

Колодцы водопроводные прямоугольные из бетона для труб Ду=250-1200 мм

Продолжение таблицы 9

Стадия	Лист	Листов
РП	16	

ЦНИИЭП инженерного оборудования г. Москва

Взам. инв. № | Подпись и дата | Инв. № подл.

Альбом IV

Типовые проектные решения

Продолжение табл. 9

1	2	3	4	5	6	7	8	9
Узел У-27								
400	300	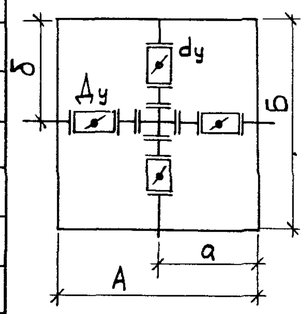	1250	1250	2500	2500	1800	250
	400		1500	1500	3000	3000	1800	250
500	300		1250	1250	2500	2500	1800	300
	400		1750	1750	3500	3500	1800	300
	500		1750	1750	3500	3500	1800	300
600	300		2000	1500	4000	3000	1800	300
	400		2000	1500	4000	3000	1800	300
	500		2000	1500	4000	3000	1800	300
	600		2000	2000	4000	4000	1800	300
Узел У-28								
300	300	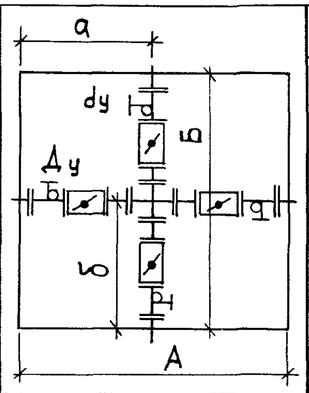	1750	1750	3500	3500	1800	250
400	300		2000	2000	4000	4000	1800	250
	400		2000	2000	4000	4000	1800	250

				ТПР 901-09.11.84			НВ
Ст. инж.	Круглякова			Колодцы водопроводные прямоугольные из бетона для труб Ду=250 – 1200 мм	Стадия	Лист	Листов
Рук. гр.	Шифрина				Р.П	17	
ГИП	Басевич						
Н. контр.	Хромихина		11.83	Продолжение таблицы 9	ЦНИИЭП инженерного направления		
ГКО	Графский						

Инв. № подл. | Подпись и дата | Взам. инв. №

У-2

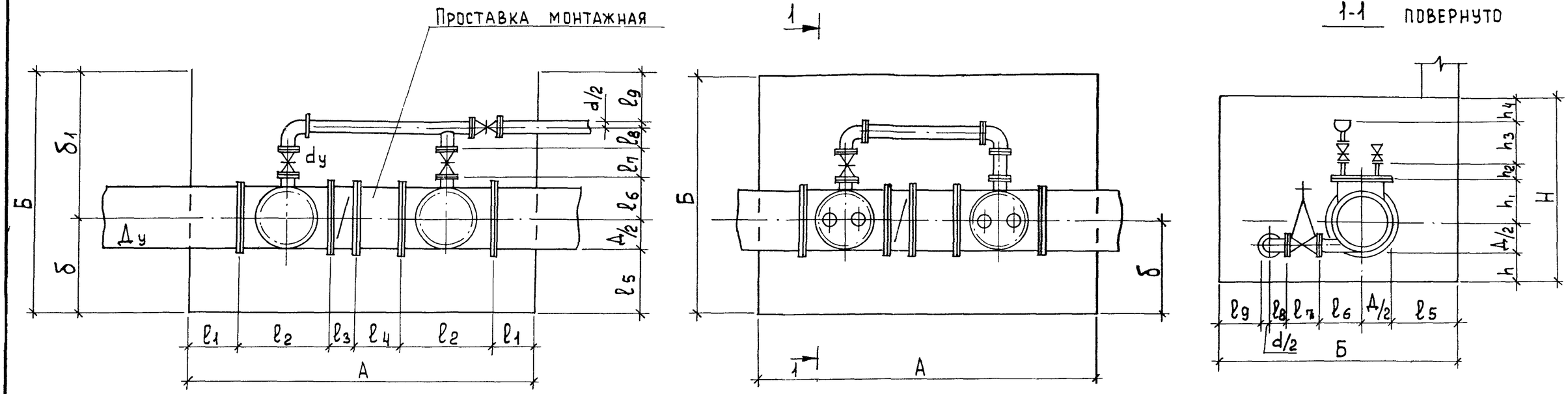

Таблица 10

Размеры в мм

Дy	dy	ℓ1 см. табл.1	ℓ2	ℓ3	ℓ4	А расчетный	ℓ5 см. табл.1	Д/2 см. табл.2	δ	ℓ6	ℓ7	ℓ8	d/2 см. табл.2	ℓ9 см. табл.1	δ1	Б расчетный	h см. табл.2	h1	h2	h3	h4 см. табл.1	H расчетный
500	100	500	1000	275	420	3695	500	265	765	375	230	200	54	300	1160	1925	300	500	200	500	400	2165
	150									425	280	250	80		1335	2100						
600	150	500	1100	300	450	3950	500	315	815	425	280	250	80	300	1335	2150	300	550	200	500	400	2265
	200									450	330	300	110		1490	2305						
800	200	500	1400	350	495	4645	700	410	1110	525	330	300	110	300	1565	2675	350	625	200	500	400	2485
	300									575	500	300	163		1838	2948						

Ст. инж.	Москвитина		
Рук. гр.	Шифрина		
ГИП	Басевич		
Н. контр	Хромихина		11.83
ГКО	Графский		
Нач. отд.	Сухаренко		

ТПР 901-09-11.84 НВ

Колодцы водопроводные прямоугольные из бетона для труб Дy=250–1200 мм.

Примеры подсчета размеров колодцев для схемы узла У-2

Стадия	Лист	Листов
РП	18	

ЦНИИЭП инженерного оборудования Москва

Типовые проектные решения
Инв. № подл. | Подпись и дата | Взам. инв. №

Альбом IV

Типовые проектные решения

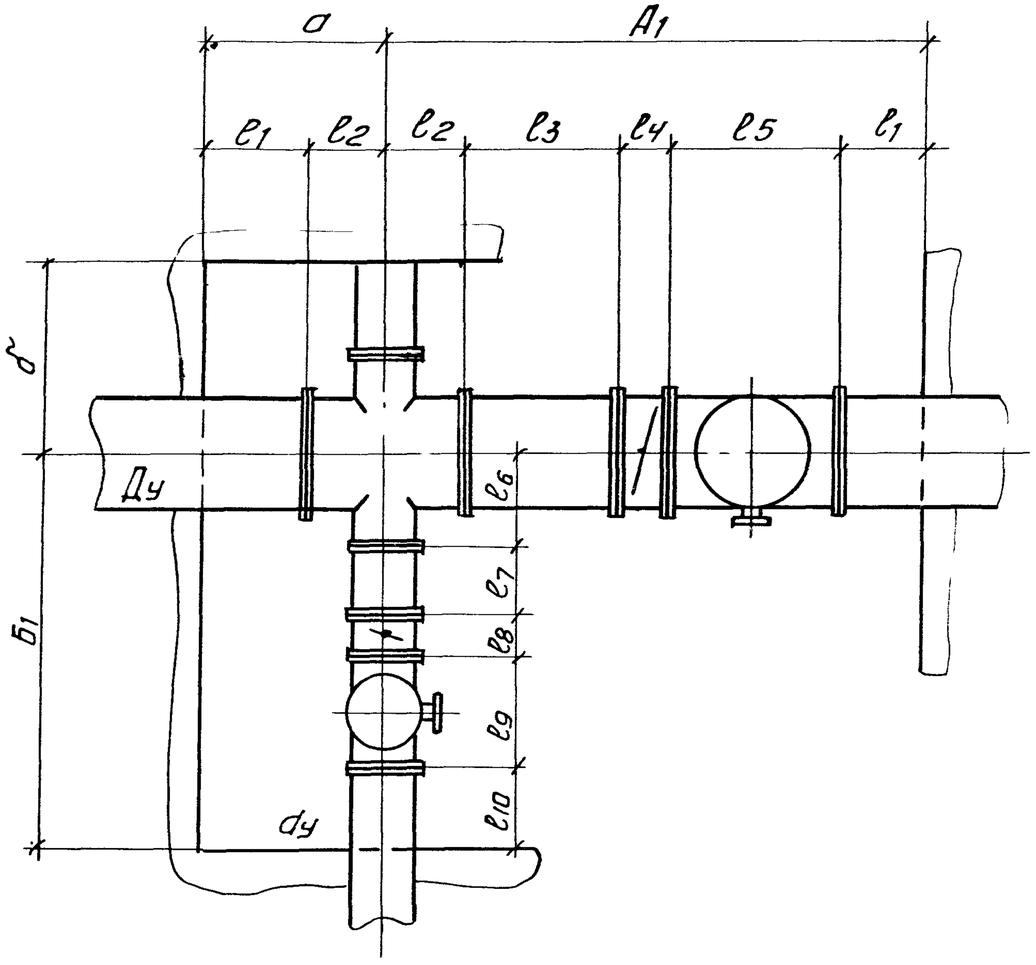

Таблица 11

Размеры в мм

Ду	dy	ℓ1 см. табл 1	ℓ2	ℓ3	ℓ4	ℓ5	a	A1	ℓ6	ℓ7	ℓ8	ℓ9	ℓ10 см. табл.1	δ	Б1
300	300	300	300	300	100	600	600	1600	300	300	100	600	300	650	1600
400	300	300	400	405	240	600	700	1945	350	300	100	600	300	650	1650
	400		400					1945	400	405	240	600	300	700	1945
500	300	500	400	420	275	1000	900	2595	425	300	100	600	300	850	1725
	400		400				900	2595	425	405	240	600	300		1970
	500		500				1000	2695	500	420	275	1000	500		2695
600	300	500	400	450	300	1100	900	2750	475	300	100	600	300	1000	1775
	400		400				900	2750	475	405	240	600	300		2020
	500		500				1000	2850	500	420	275	1000	500		2695
	600		550				1050	2900	550	450	300	1100	500		2900
800	300	500	400	495	350	1400	900	3145	575	300	100	600	300	1100	1875
	400		500				1000	3245	575	405	240	600	300		2120
	500		500				1000	3245	600	420	275	1000	500		2795
	600		700				1200	3445	625	450	300	1100	500		2975
	800		700				1200	3445	700	495	350	1400	500		3445
1000	400	500	500	495	400	1400	1000	3295	700	405	240	600	300	1300	2245
	500		700				1200	3495	700	420	275	1000	500		2895
	600		700				1200	3495	725	450	300	1100	500		3070
	800		700				1200	3495	800	495	350	1400	500		3540
1200	500	500	700	520	450	1400	1200	3570	825	420	275	1000	500	1450	3020
	600		700				1200	3570	825	450	300	1100	500		3175
	800		800				1300	3670	900	495	350	1400	500		3645

Инженер	Панина		
Рук.гр.	Шифрина		
ГИП	Басевич		
Н.контр.	Хромихина		11.83
ГКО	Графский		
Нач.отд.	Сухаренко		

ТПР 901-09-11.84 НВ

Колодцы водопроводные прямоугольные из бетона для труб Ду=250-1200 мм

Основные данные для подсчета размеров колодцев таблица 11

Стадия	Лист	Листов
РП	19	

ЦНИИЭП инженерного оборудования г. Москва

Инв.№ подл. | Подпись и дата | Взам. инв.№

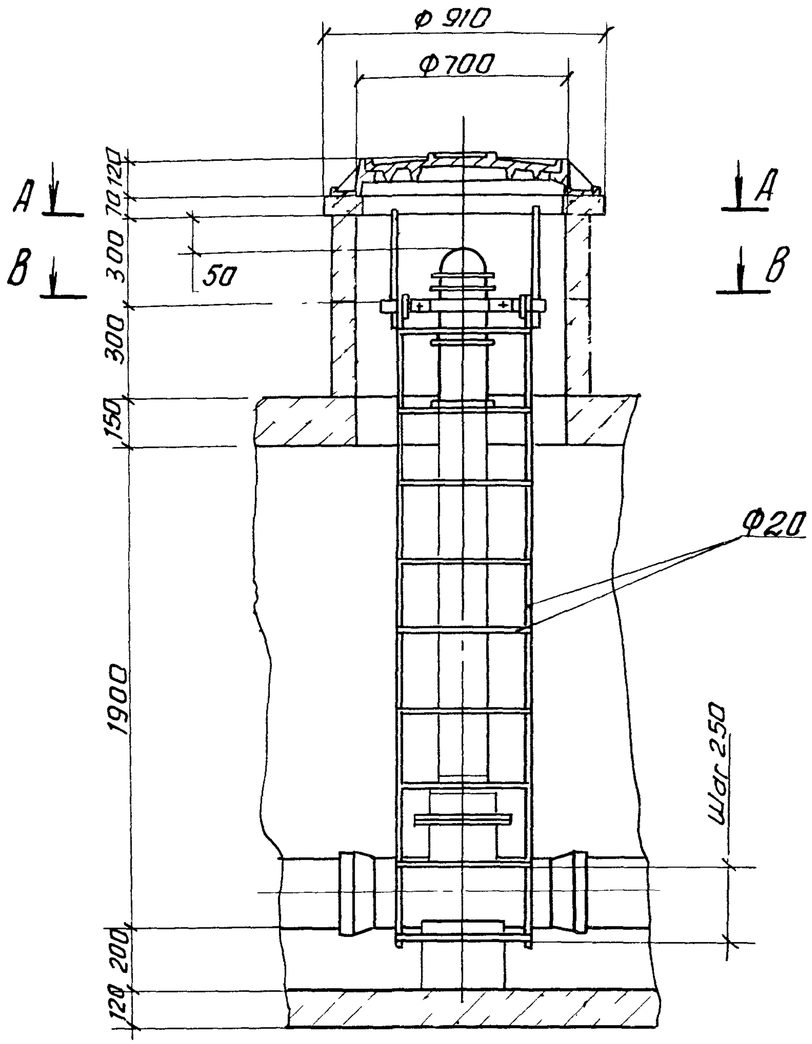

Б-Б повернуто

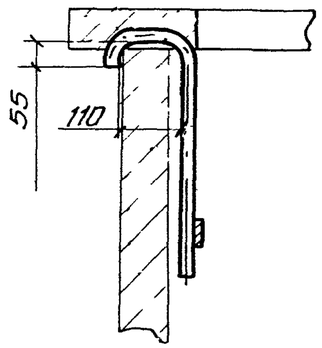

Г-Г повернуто

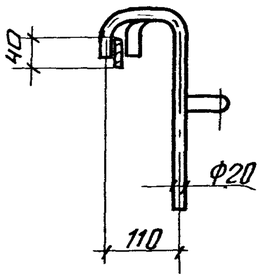

Схема положения лестницы при количестве задвижек от 1 до 3

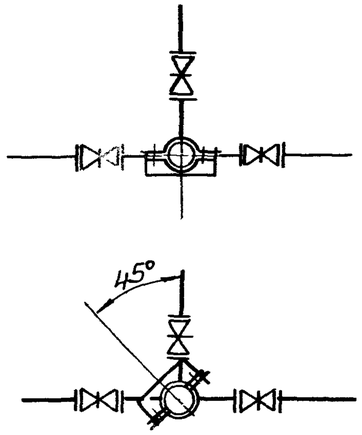

Схема положения лестницы при 4х задвижках

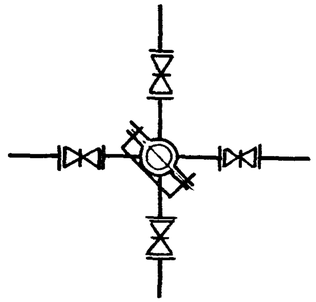

При высоте горловины более 1м допускается крепление гидранта с помощью хомута, заделанного в стены горловины.

А-А

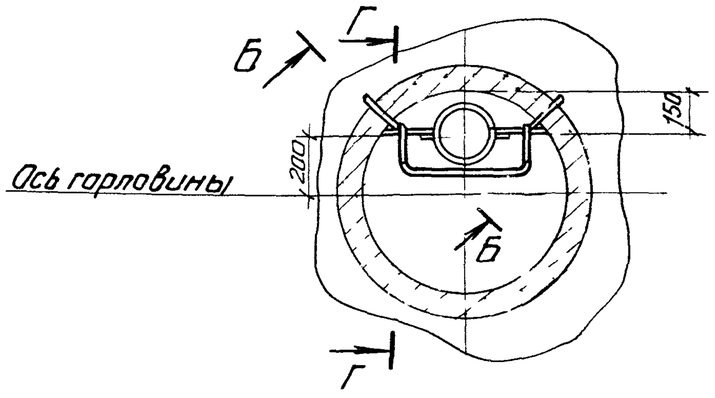

В-В

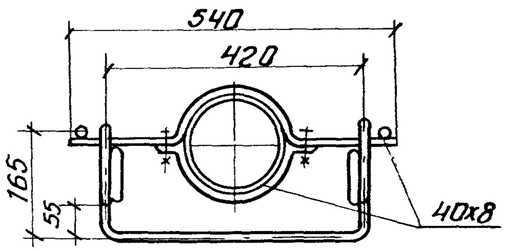

				ТПР 901-09-11.84		НВ
Ст. инж	Москвитина			Колодцы водопроводные прямоугольные из бетона для труб Ду=250-1200 мм	Стадия	Лист	Листов
Рук. гр.	Шифрина				РП	20	
ГИП	Басевич						
Н контр	Хромихина		11.83	Пример крепления гидранта и лестницы в колодце	ЦНИИЭП инженерного оборудования г. Москва		
ГКО	Графский						
Нач. отд	Сухаренко						

Типовые проектные решения

Инв. № подл. | Подпись и дата | Взам. инв. №

Альбом IV

Таблица 12

№ колодца по плану	Марка колодца по грунтовым условиям	Диаметры трубопроводов, мм		№ схемы узла	Размеры колодца мм		Полная глубина колодца по профилю Hг, мм	Высота рабочей части, H мм	Высота горловины с перекрытием, hг мм	Расход материалов																								
										Объем бетона на упоры, м³	Объем бетона на рабочую часть, м³	Днище																		Плита перекрытия				
												ТПР												Альбом V										
		Dу	dу		А	Б						п1	п2	п3	п4	п5	п6	п7	п8	п9	п10	п11	п12	п13	п14	п15	п16	п17	п20	п21	п23	п24	п25
1	2	3	4	5	6	7	8	9	10	11	12	13	14	15	16	17	18	19	20	21	22	23	24	25	26	27	28	29	30	31	32	33	34
		1000		У-1	2500	2500	5150	4500	700	—	1293	1	—	—	—	—	—	—	—	—	—	—	—	—	—	—	—	—	1	—	—	—	—

Расход материалов																													
Плита перекрытия																Балка			Горловина							Стремянка	Гидроизоляция
ТПР						Альбом V	Сборные железобетонные элементы серия 3.006.-2 выпуски II и III												Сборные железобетонные элементы. Серия 3.900-3 выпуск 7								
п26	п27	п28	п29	п30	п31	п19	п32	п33	п34	п35	п36	п37	п38	п39	п40	Б2	Б4	Б8	КЦО-1	КЦО-3	КЦ-7-3	КЦ-7-9	Кирпичная кладка, ряды	Бетон, м³	Тип люка		
35	36	37	38	39	40	41	42	43	44	45	46	47	48	49	50	51	52	53	54	55	56	57	58	59	60	61	62
—	—	—	—	—	—	2	—	—	—	—	—	—	—	—	—	—	—	—	1	—	—	—	—	0,18	Л		

Ст. инж.	Москвитина		
Рук. гр.	Шиффрина		
ГИП	Басевич		
Н. контр	Хромихина		11.83
ГКО	Графский		
Нач. отд.	Сухаренко		

ТПР 901-09-11.84 НВ

Колодцы водопроводные прямоугольные из бетона для труб Dу=250–1200 мм

Форма таблицы, заполняемой при привязке. Таблица 12.

Стадия	Лист	Листов
Р.П	21	

ЦНИИЭП инженерного оборудования г. Москва

Альбом IV

Решения

Инв. № подл. | Подпись и дата

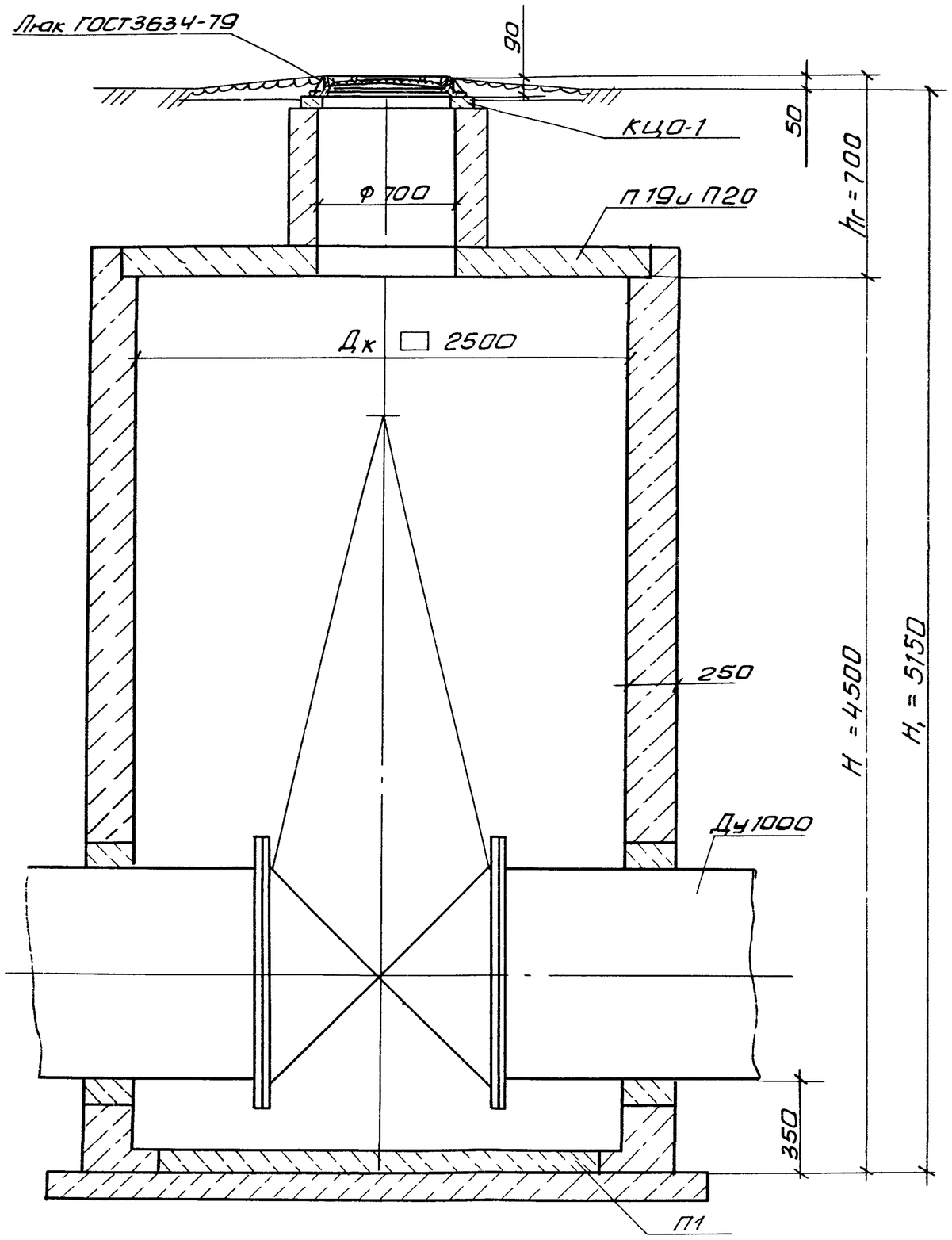

Пример расчета.

Исходные данные: колодец глубиной заложения по профилю -5.150м, диаметр трубопровода - 1000 мм. Схема узла - У-1 с задвижкой, грунт непросадочный сухой, нагрузка - 500 кг/м² (колодец вне проезжей части).

По табл. 4 на листе НВ-4 выбираем колодец с размерами 2500х2500мм, H = 4.500мм,

Полная глубина колодца складывается

$H_п = H + h_г$, отсюда $h_г = H_п - H = 5200 - 4500 = 100$ мм

По таблице на листе АС-3 определяем толщину стен колодца и объем бетона на рабочую часть.

По таблице на листе АС-12 определяем сборные железобетонные элементы (плиту днища - П1 и плиты перекрытия П19 и П20).

По таблице на листе АС-18 определяем объем бетона на горловину и ее сборные железобетонные элементы - КЦО-1.

				ТПР 901-09-11.84 НВ		
Ст.инж.	Москвитина			Колодцы водопроводные прямоугольные из бетона для труб Ду=250-1200мм	Стадия	Лист	Листов
Рук.гр.	Шифрина				Р.П	22	
ГИП	Басевич						
Н.констр.	Хромихина		11.83	Пример расчета	ЦНИИЭП инженерного оборудования г. Москва		
ГКО	Графский						
Нач.отд	Сухаренко						

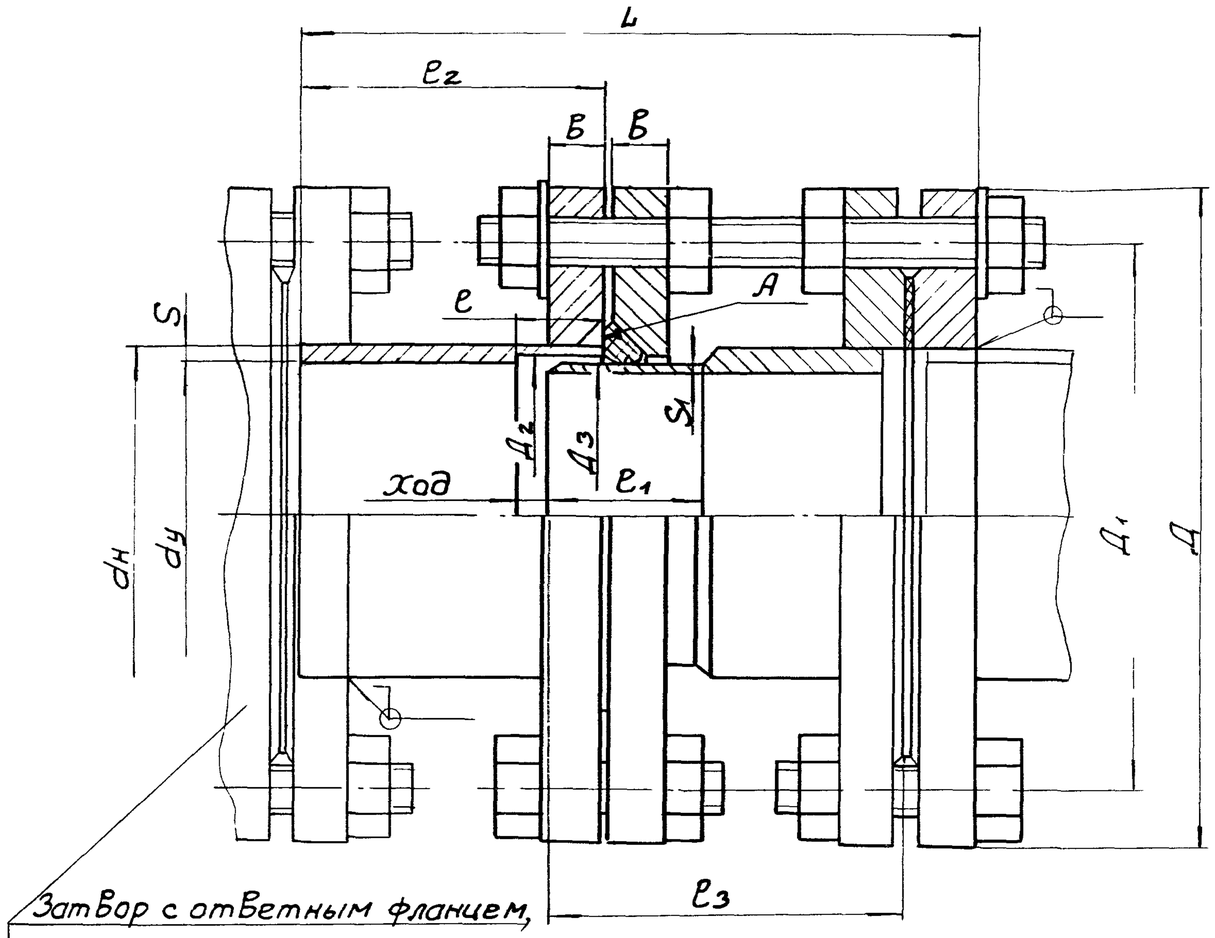

Затвор с ответным фланцем, прокладкой и крепежными деталями.

Технические требования

1. Сварные швы по ГОСТ 16037-80
2. Сварной шов (поверхность А) зачистить заподлицо с поверхностью фланца.

Примечание: при разработке данного чертежа использованы материалы „СоюзВодоканалпроекта" (черт. М621.00ВО).

Размеры в мм.

Обозначение	dу	dн	Д	Д1	Д2	Д3	e	e1	e2	e3	S	S1	B	L	ход	Масса, кг
1219.01.000	100	108	215	180	99	97	30	50	95	115	5.5	3.5	20	220	10	24
-01	150	159	280	240	149	147	35	55	125	140	6	4	20	275	15	33
-02	300	325	440	400	311	309	55	80	150	165		6	25	325	30	78
-03	400	426	565	515	412	410		95	225	170	8	6	26	405		138
-04	500	530	670	620	516	514	65	98	235	175		4	28	420	40	191
-05	600	630	780	725	612	610		100	250	185		4	31	450		259

РАЗРАБ	МОСКВИТИНА		
ПРОВ	ШИФРИНА		
Т.КОНТР.	БАСЕВИЧ		
ГКО	ГРАФСКИЙ		
Н.КОНТР.	ХРОМИХИНА		11.83
УТВ.	СУХАРЕНКО		

12 19.01.000

Проставки монтажные Ду=100-600 мм
Эскизный чертеж общего вида

СТАДИЯ	МАССА	МАСШТАБ
РП	СМ ТАБЛ	—
ЛИСТ	ЛИСТОВ 1	

ЦНИИЭП инж. оборудования

Типовые проектные решения 901 09-11 84

Инв. № подл. | Подп. и дата | Взам. инв. № | Инв. № дубл. | Подп. и дата

Альбом IV

Типовые проектные решения 901 09-11 84

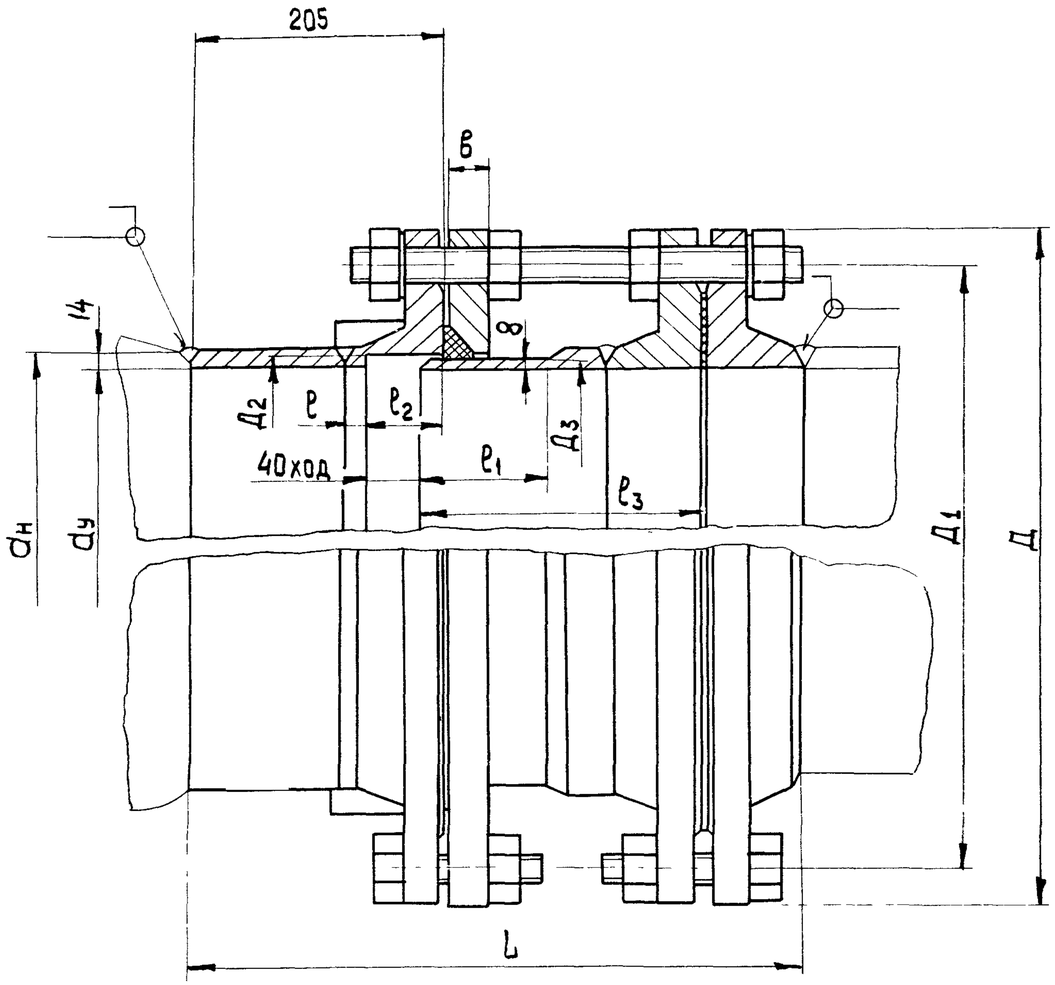

Технические требования

Сварные швы по ГОСТ16037-80

Примечание: при разработке данного чертежа использованы материалы „Союзводоканалпроекта" (черт. М621.0080)

Размеры в мм

Обозначение	dу	dн	Д	Д1	Д2	Д3	ℓ	ℓ1	ℓ2	ℓ3	в	L	Кол. ребер	Масса, кг
1219.02.000	800	820	1010	950	812	808	15	105	65	232	36	495	—	475
-01	1000	1020	1220	1160	1012	1008	20			227			8	615
02	1200	1220	1445	1380	1212	1208		110	75	247	40	520		940

Разраб.	Москвитина		
Пров.	Шифрина		
Т. контр.	Басевич		
ГКО	Графский		
Н. контр.	Хромихина		11.87
Утв.	Сухаренко		

1219.02.000

Проставки монтажные Ду 800-1200 мм
Эскизный чертеж общего вида

Стадия	Масса	Масштаб
РП	см. табл.	—
Лист	Листов 1	

ЦНИИЭП инж оборудования

Подп. и дата | Инв. № дубл. | Взам. инв. № | Подп. и дата | Инв. № подл.

Разрез 1-1

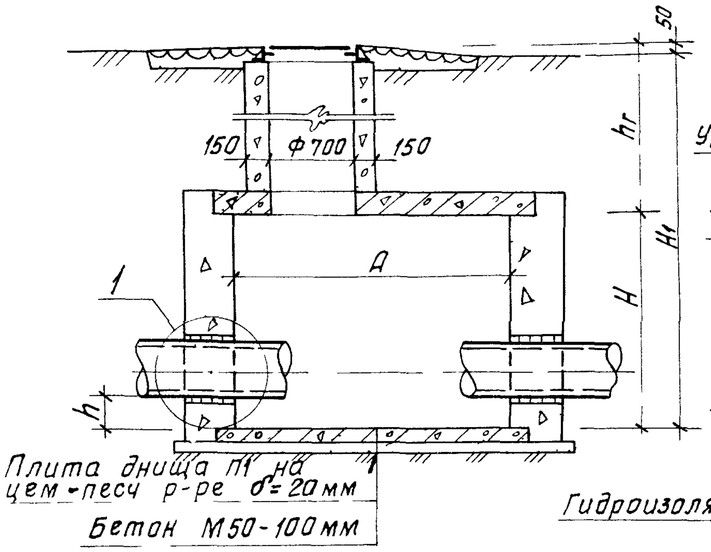

Разрез 2-2

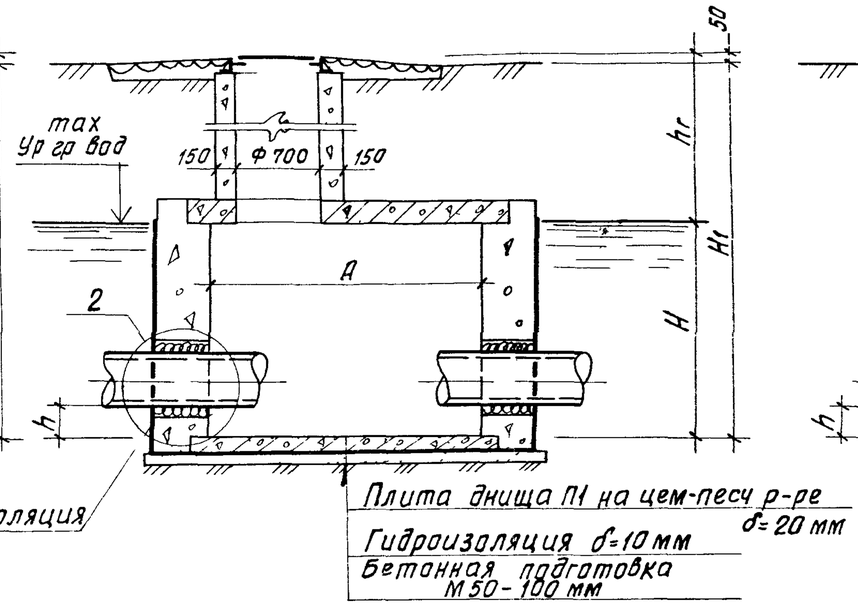

Разрез 3-3

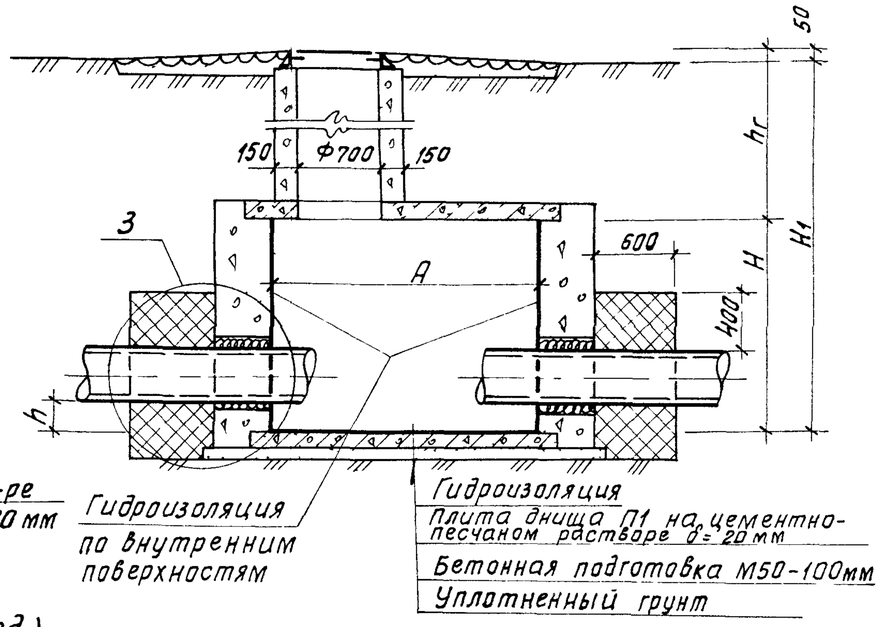

В-1 (для сухих грунтов)
План

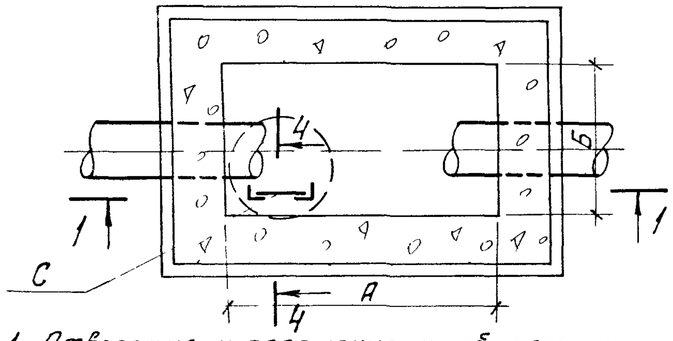

В-2 (при наличии грунтовых вод)
План

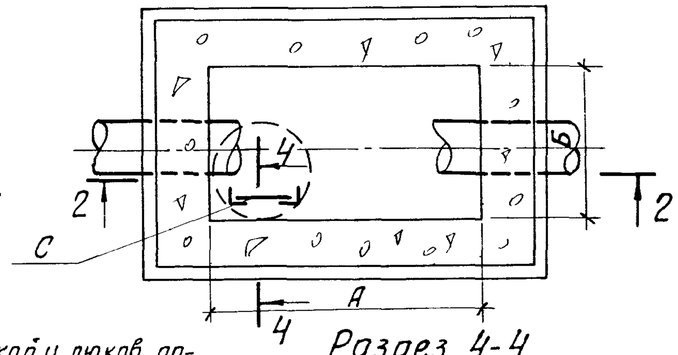

В-3 (для просадочных грунтов)
План

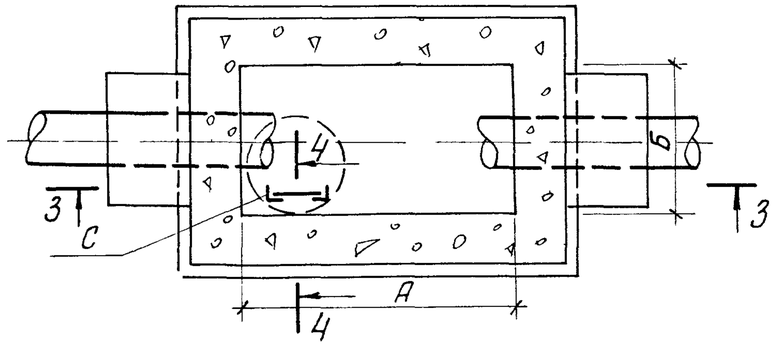

Разрез 4-4

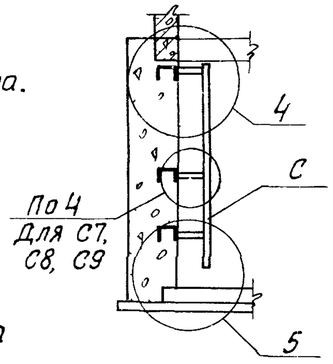

1 Отверстия и положение труб, лестниц, скоб и люков показаны условно Технологические монтажные схемы даны на листах НВ4-9 и НВ14-17.

2 В основании колодца В-3 производится уплотнение грунта. Основные положения по уплотнению и подготовке основания и внутренней гидроизоляции стен и днища см в пояснительной записке

3 Горловину можно выполнять из сборных ж-бет колец или из монолитного бетона

4 Плиты перекрытия и днища выполняются из сборных ж-бет изделий по серии 3.006-2 и чертежам проекта

5 Стены выполняются из бетона М150

				ТПР 901-09-11 84 -АС		
Н контр	Кузнецов			Колодцы водопроводные прямоугольные из бетона для труб Ду25а ÷ 1200 мм	Стадия	Лист	Листов
Провер.	Антонова				РП	1	20
Ст. инж	Петровнина						
ГИП	Кузнецов			Бетонные колодцы В-1; В-2; В-3	ЦНИИЭП инженерного оборудования г. Москва		
Гл конст	Шапиро						
Нач отд	Красавин						

19475-04 02

1

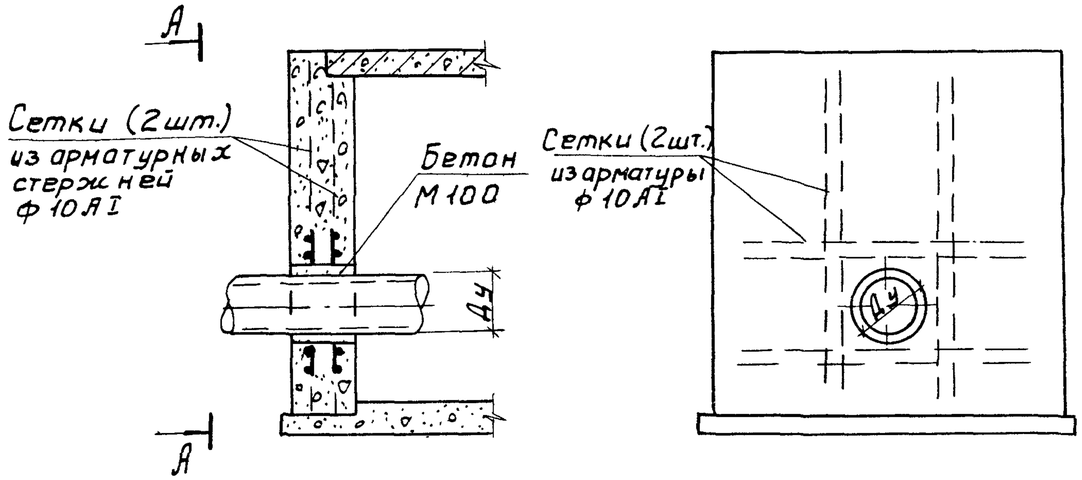

2

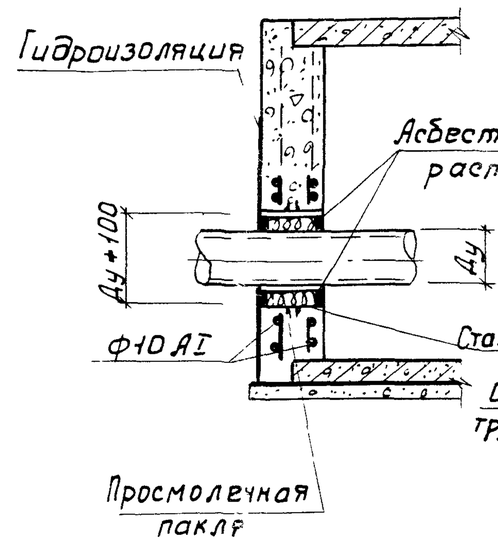

3

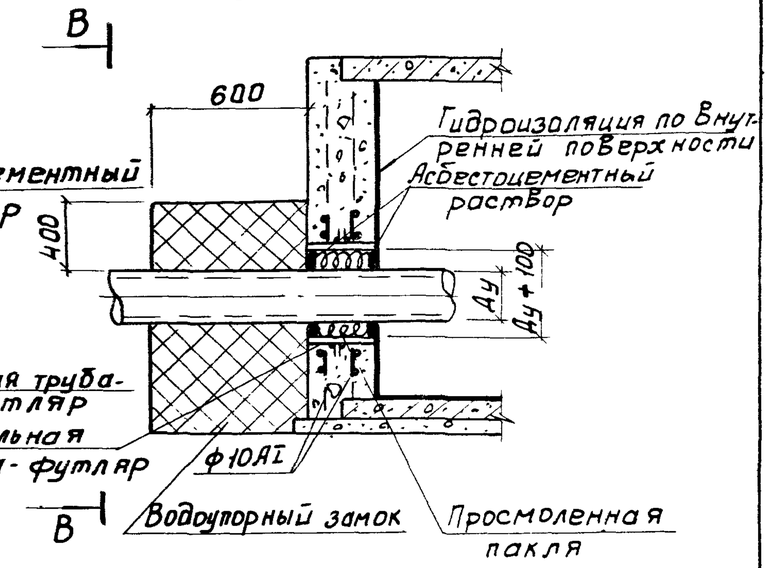

4

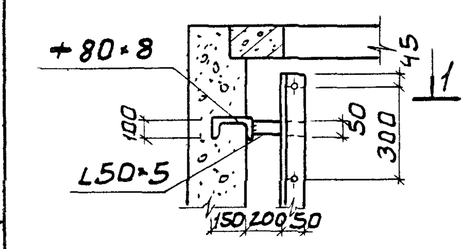

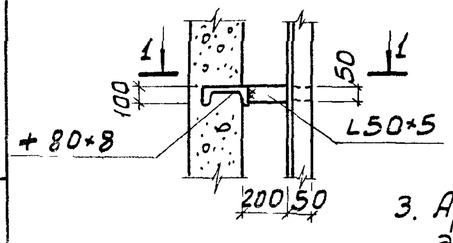

5

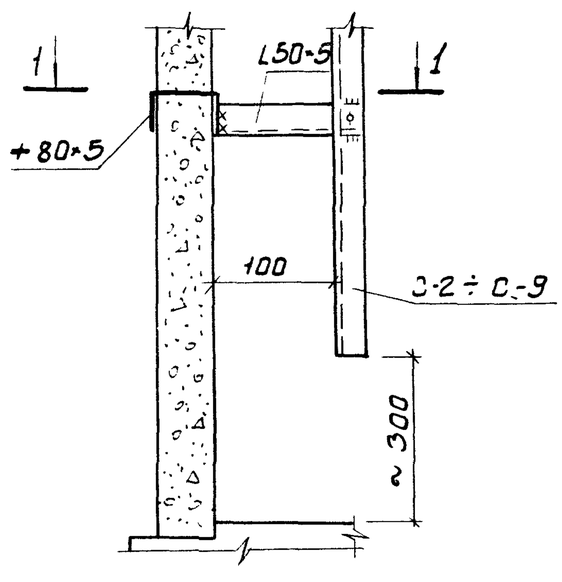

Вид по В-В

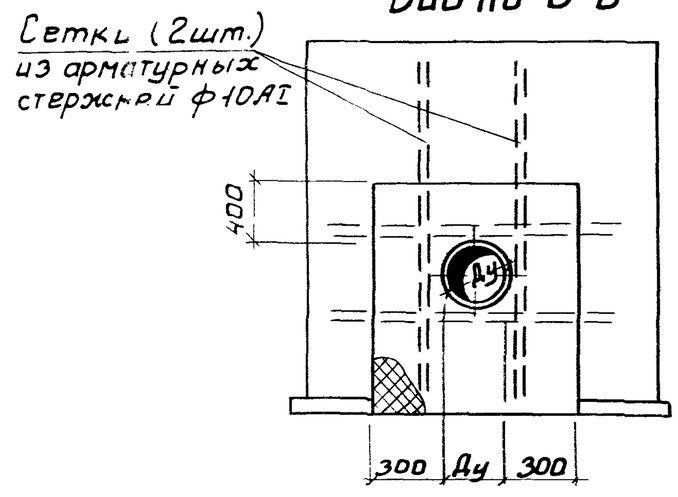

1. Отверстия для пропуска труб (начиная с Ду=500мм и более) обрамляются арматурными стержнями ф10АI
2. Защитный слой бетона для арматуры в сухих грунтах-20, в мокрых - 25мм.
3. Арматуру доводить до опор. Расход арматуры для обрамления одного отверстия составляет в среднем 20кг

			ТПР 901-09-11.84 -АС			
Н.контр	Кузнецов		Колодцы водопроводные прямоугольные из бетона для труб Ду 150 ÷ 1200	Стадия	Лист	Лист
Провер	Антонова			РП	2	
Ст. инж	Петровнина					
ГИП	Кузнецов		Детали 1÷5	ЦНИИЭП инженерного оборудования г. Москва		
Гл.инст.	Шапиро					
Нач.отд	Красавин					

Инв. № подл. | Подпись и дата | Взам. инв. №

Глубина заложения колодца H_1 м	Размеры в плане А мм	Размеры в плане Б мм	Высота рабочей части Н мм	Толщина стен, мм: Врем. нагр. 4.9 кПа В-1 Б	Врем. нагр. 4.9 кПа В-2 Б	Врем. нагр. 4.9 кПа В-3 Б	Врем. нагр. Н-30; НК-80 В-1 Б	Врем. нагр. Н-30; НК-80 В-2 Б	Врем. нагр. Н-30; НК-80 В-3 Б	Объем материалов, м³: Временная нагрузка 4.9 кПа В-1 Бетон М150	Бетон М50	В-2 Бетон М150	Бетон М50	В-3 Бетон М150	Бетон М50	Временная нагрузка Н-30, НК-80 В-1 Бетон М150	Бетон М50	В-2 Бетон М150	Бетон М50	В-3 Бетон М150	Бетон М50
4.8	2500	2000	1800	200	250	200	250	250	250	3.9	0.70	5.0	0.75	3.9	0.70	5.0	0.75	5.0	0.75	5.0	0.75
2.5	"	"	"	200	200	200	200	250	200	3.9	0.70	3.9	0.70	3.9	0.70	3.9	0.70	5.0	0.75	3.9	0.70
4.8	"	"	2100	200	250	200	250	300	250	4.5	0.70	5.8	0.75	4.5	0.70	5.8	0.75	7.0	0.81	5.8	0.75
2.8	"	"	"	200	200	200	200	250	200	4.5	0.70	4.5	0.70	4.5	0.70	4.5	0.70	5.8	0.75	4.5	0.70
4.8	"	"	2400	250	300	250	300	350	300	6.5	0.75	7.8	0.81	6.5	0.75	7.8	0.81	9.5	0.86	7.8	0.81
3.1	"	"	"	200	250	200	250	300	250	5.1	0.70	6.5	0.75	5.1	0.70	6.5	0.75	7.8	0.81	6.5	0.75
4.8	"	"	2700	250	300	250	300	350	300	7.3	0.75	8.7	0.81	7.3	0.75	8.7	0.81	10.6	0.86	8.7	0.81
3.4	"	"	"	200	250	200	250	350	250	5.7	0.70	7.3	0.75	5.7	0.70	7.3	0.75	10.6	0.86	7.3	0.75
4.8	3000	2000	1800	200	250	200	250	250	250	4.3	0.82	5.5	0.90	4.3	0.82	5.5	0.90	5.5	0.90	5.5	0.90
2.5	"	"	"	200	200	200	200	250	200	4.3	0.82	4.3	0.82	4.3	0.82	4.3	0.82	5.5	0.90	4.3	0.82
4.8	"	"	2100	200	250	200	250	300	250	5.0	0.82	6.3	0.90	5.0	0.82	6.3	0.90	7.7	0.94	6.3	0.90
2.8	"	"	"	200	200	200	200	250	200	5.0	0.82	5.0	0.82	5.0	0.82	5.0	0.82	6.3	0.90	5.0	0.82
4.8	"	"	2400	250	300	250	300	350	300	7.2	0.90	8.7	0.94	7.2	0.90	8.7	0.94	10.4	1.00	8.7	0.94
3.1	"	"	"	200	250	200	250	350	250	5.6	0.82	7.2	0.90	5.6	0.82	7.2	0.90	10.4	1.00	7.2	0.90
4.8	"	"	2700	300	300	300	300	350	300	9.7	0.94	9.7	0.94	9.7	0.94	9.7	0.94	11.6	1.00	9.7	0.94
3.4	"	"	"	250	300	250	300	350	300	8.0	0.90	9.7	0.94	8.0	0.90	9.7	0.94	11.6	1.00	9.7	0.94
4.8	3500	2000	1800	200	250	200	250	250	250	4.7	1.07	6.0	1.14	4.7	1.07	6.0	1.14	6.0	1.14	6.0	1.14
2.5	"	"	"	200	200	200	200	250	200	4.7	1.07	4.7	1.07	4.7	1.07	4.7	1.07	6.0	1.14	4.7	1.07
4.8	"	"	2100	250	250	250	250	350	250	6.8	1.14	6.8	1.14	6.8	1.14	6.8	1.14	8.7	1.28	6.8	1.14
2.8	"	"	"	200	250	200	200	300	200	4.7	1.07	6.8	1.14	5.3	1.07	4.7	1.07	8.2	1.20	4.7	1.07
4.8	"	"	2400	250	300	250	250	400	250	7.8	1.14	9.52	1.2	7.8	1.14	7.8	1.14	13.1	1.35	7.8	1.14
3.1	"	"	"	200	250	200	250	350	250	6.2	1.07	7.8	1.14	6.2	1.07	7.8	1.14	11.3	1.28	7.8	1.14
4.8	"	"	2700	300	300	300	300	450	300	10.6	1.20	10.6	1.20	10.6	1.2	10.6	1.20	16.7	1.43	10.6	1.20
3.4	"	"	"	250	300	250	300	400	300	8.7	1.14	10.6	1.20	8.7	1.14	10.6	1.20	14.6	1.35	10.6	1.20
4.8	"	"	3000	300	300	300	300	450	300	11.7	1.20	11.7	1.20	11.7	1.20	11.7	1.20	18.5	1.43	11.7	1.20
3.7	"	"	"	250	300	250	300	400	300	9.6	1.14	11.7	1.20	9.6	1.14	11.7	1.20	16.2	1.35	11.7	1.20
4.8	4000	2000	1800	250	250	250	250	300	250	6.5	1.27	6.5	1.27	6.5	1.27	6.5	1.27	7.9	1.34	6.5	1.27
2.5	"	"	"	200	200	200	200	250	200	5.1	1.20	5.1	1.20	5.1	1.20	5.1	1.20	6.5	1.27	5.1	1.20
4.8	"	"	2100	250	250	250	250	300	250	7.3	1.27	7.3	1.27	7.3	1.27	7.3	1.27	8.9	1.34	7.3	1.27
2.8	"	"	"	200	250	200	200	300	200	5.8	1.20	7.3	1.27	5.8	1.20	5.8	1.20	8.9	1.34	5.8	1.20
4.8	"	"	2400	300	300	300	300	350	300	10.1	1.34	10.1	1.34	10.1	1.34	10.1	1.34	12.0	1.42	10.1	1.34
3.1	"	"	"	250	300	250	250	350	250	8.3	1.27	10.1	1.34	8.3	1.27	8.3	1.27	12.0	1.42	8.3	1.27
4.8	2500	2500	1800	200	250	200	250	250	250	4.32	0.96	5.5	1.02	4.32	0.96	5.5	1.02	5.5	1.02	5.5	1.02
2.5	"	"	"	200	200	200	200	250	200	4.32	0.96	4.32	0.96	4.32	0.96	4.32	0.96	5.5	1.02	4.32	0.96
4.8	"	"	2100	200	250	200	250	300	250	4.75	0.96	6.05	1.02	4.75	0.96	6.05	1.02	7.4	1.09	6.05	1.02
2.8	"	"	"	200	200	200	200	250	200	4.75	0.96	4.75	0.96	4.75	0.96	4.75	0.96	6.05	1.02	4.75	0.96

1. В таблице приведены толщины стен рабочей части колодцев в зависимости от габаритов, глубины заложения колодцев (при максимальной и минимальной высоте горловины), временной нагрузки.
2. Объем бетона стен дан без учета прохода труб сквозь стены. Уменьшение объема нужно учитывать при привязке проекта.
3. Бетон М50 применяется для бетонной подготовки.

Н. контр.	Кузнецов	
Провер.	Антонова	
Ст. инж.	Архипова	
Ст. инж.	Петровнина	
ГИП	Кузнецов	
Гл. констр.	Шапиро	
Нач. отд.	Красавин	

ТПР-901-09-11-84 -АС

Колодцы водопроводные прямоугольные из бетона для труб Ду=250÷1200

Таблица расхода материалов на стены рабочей части колодцев.

Стадия	Лист	Листов
РП	3	

ЦНИИЭП инженерного оборудования г. Москва

Глубина заложения колодца Н м	Размеры в плане А мм	Размеры в плане Б мм	Высота рабочей части Н мм	Толщина стен, мм: Врем. нагр. 4.9 кПа В-1 Б	Врем. нагр. 4.9 кПа В-2 Б	Врем. нагр. 4.9 кПа В-3 Б	Врем. нагр. Н-30; НК-80 В-1 Б	Врем. нагр. Н-30; НК-80 В-2 Б	Врем. нагр. Н-30; НК-80 В-3 Б	Объем материалов, м³: Временная нагрузка 4.9 кПа В-1 Бетон М150	Временная нагрузка 4.9 кПа В-1 Бетон М50	Временная нагрузка 4.9 кПа В-2 Бетон М150	Временная нагрузка 4.9 кПа В-2 Бетон М50	Временная нагрузка 4.9 кПа В-3 Бетон М150	Временная нагрузка 4.9 кПа В-3 Бетон М50	Временная нагрузка Н-30; НК-80 В-1 Бетон М150	Временная нагрузка Н-30; НК-80 В-1 Бетон М50	Временная нагрузка Н-30; НК-80 В-2 Бетон М150	Временная нагрузка Н-30; НК-80 В-2 Бетон М50	Временная нагрузка Н-30; НК-80 В-3 Бетон М150	Временная нагрузка Н-30; НК-80 В-3 Бетон М50
4.8	2500	2500	2400	250	300	250	300	350	300	7.15	1.02	8.74	1.09	7.15	1.02	8.74	1.09	1.04	1.16	8.74	1.09
3.1	"	"	"	200	250	200	250	300	250	5.6	0.96	7.15	1.02	5.6	0.96	7.15	1.02	8.74	1.09	7.15	1.02
4.8	"	"	2700	250	300	250	300	350	300	8.0	1.02	9.75	1.09	8.0	1.02	9.75	1.09	11.6	1.16	9.75	1.09
3.4	"	"	"	200	250	200	250	350	250	6.3	0.96	8.0	1.02	6.3	0.96	8.0	1.02	11.6	1.16	8.0	1.02
5.2	"	"	4500	250	350	250	300	400	300	12.93	1.02	18.75	1.16	12.93	1.02	15.8	1.09	21.8	1.23	15.8	1.09
4.8	3000	2500	1800	200	250	200	250	250	250	4.721	1.12	6.0	1.19	4.72	1.12	6.0	1.19	6.0	1.19	6.0	1.19
2.5	"	"	"	200	200	200	200	250	200	4.72	1.12	4.72	1.12	4.72	1.12	4.72	1.12	6.0	1.19	4.72	1.12
4.8	"	"	2400	250	300	250	300	300	300	7.8	1.19	9.52	1.25	7.8	1.19	9.52	1.25	9.52	1.25	9.52	1.25
3.1	"	"	"	200	250	200	250	300	250	6.14	1.12	7.8	1.19	6.14	1.12	7.8	1.19	9.52	1.25	7.8	1.19
4.8	"	"	2700	250	300	250	300	350	300	8.7	1.19	10.6	1.25	8.7	1.19	10.6	1.25	12.6	1.33	10.6	1.25
3.4	"	"	"	200	300	200	300	350	300	6.85	1.12	10.6	1.25	6.85	1.12	10.6	1.25	12.6	1.33	10.6	1.25
4.8	"	"	3000	250	300	250	300	350	300	9.6	1.19	11.7	1.25	9.6	1.19	11.7	1.25	13.5	1.33	11.7	1.25
3.7	"	"	"	200	300	200	300	350	300	7.55	1.12	11.7	1.25	7.55	1.12	11.7	1.25	13.9	1.33	11.7	1.25
5.2	"	"	4800	300	350	300	—	—	—	18.3	1.25	21.7	1.33	18.3	1.25	—	—	—	—	—	—
4.8	3500	2500	1800	200	250	200	250	250	250	5.12	1.27	5.2	1.35	5.12	1.27	5.2	1.35	5.2	1.35	5.2	1.35
2.5	"	"	"	200	200	200	200	250	200	5.12	1.27	5.12	1.27	5.12	1.27	5.12	1.27	5.2	1.35	5.12	1.27
4.8	"	"	2100	250	250	250	250	350	250	7.5	1.35	7.5	1.35	7.5	1.35	7.5	1.35	10.8	1.5	.5	1.35
2.8	"	"	"	200	250	200	200	300	200	5.9	1.27	7.5	1.35	5.9	1.27	5.9	1.27	9.1	1.42	5.9	1.27
4.8	"	"	2400	250	300	250	250	400	250	8.45	1.35	10.3	1.42	8.45	1.35	8.45	1.35	14.15	1.58	8.45	1.35
3.1	"	"	"	200	250	200	250	350	250	6.7	1.27	8.45	1.35	6.7	1.27	8.45	1.35	12.2	1.5	.5	1.35
4.8	"	"	2700	300	300	300	300	450	300	11.5	1.42	11.5	1.42	11.5	1.42	11.5	1.42	18.0	1.66	1.5	1.42
3.4	"	"	"	250	300	250	300	400	300	9.43	1.35	11.5	1.42	9.43	1.35	11.5	1.42	15.8	1.58	.5	1.42
4.8	"	"	3000	300	300	300	300	450	300	12.7	1.42	12.7	1.42	12.7	1.42	12.7	1.42	19.5	1.66	2.7	1.42
3.7	"	"	"	250	300	250	300	400	300	10.4	1.35	12.7	1.42	10.4	1.35	12.7	1.42	17.4	1.58	12.7	1.42
4.8	4000	2500	1800	250	250	250	250	300	250	7.0	1.5	7.0	1.5	7.0	1.5	7.0	1.5	8.52	1.58	7.0	1.5
2.5	"	"	"	200	200	200	200	250	200	5.52	1.43	5.52	1.43	5.52	1.43	5.52	1.43	7.0	1.5	5.52	1.43
4.8	"	"	2100	250	250	250	250	300	250	8.05	1.5	8.05	1.5	8.05	.5	8.05	1.5	8.42	1.58	8.05	1.5
2.8	"	"	"	200	250	200	200	300	200	6.35	1.43	8.05	1.5	6.35	1.43	6.35	1.43	8.42	1.58	6.35	1.43
4.8	"	"	2400	300	300	300	300	350	300	11.1	1.58	11.1	1.58	11.1	1.58	11.1	1.58	13.1	1.67	11.1	1.58
3.1	"	"	"	250	300	250	250	350	250	9.1	1.5	11.1	1.58	9.1	1.5	9.1	1.5	13.1	1.67	9.1	1.5
4.8	"	"	2700	300	300	300	300	400	300	12.35	1.58	12.35	1.58	12.35	1.58	12.35	1.58	17.0	1.75	12.35	1.58
3.4	"	"	"	250	300	250	300	350	300	10.15	1.5	12.35	1.58	10.15	1.5	12.35	1.58	14.6	1.67	12.35	1.58
4.8	"	"	3000	300	350	300	350	400	350	13.6	1.58	16.2	1.67	13.6	1.58	16.2	1.67	18.7	1.75	16.2	1.67
3.7	"	"	"	250	300	250	300	400	300	11.2	1.5	13.6	1.58	11.2	1.5	13.6	1.58	18.7	1.75	13.6	1.58

Н. контр.	Кузнецов	
Провер.	Антонова	
Ст. инж.	Архипова	
Ст. инж.	Петровнина	
ГИП	Кузнецов	
Гл. констр.	Шапиро	
Нач. отд.	Красавин	

ТПР 901-09-11.84 АС

Колодцы водопроводные прямоугольные из бетона для труб Ду = 250 ÷ 1200

Таблица расхода материалов на стены рабочей части колодцев.

Стадия	Лист	Листов
РП	4	

ЦНИИЭП инженерного оборудования г. Москва

Альбом IV

Типовые проектные решения

Инв. № подлинника | Подпись и дата | Взам. инв. №

Глубина заложения колодца Н м	Размеры в плане А мм	Размеры в плане Б мм	Высота рабочей части Н мм	Толщина стен, мм: Врем. нагр. 4.9 кПа В-1 Б	Врем. нагр. 4.9 кПа В-2 Б	Врем. нагр. 4.9 кПа В-3 Б	Врем. нагр. Н-30; НК-80 В-1 Б	Врем. нагр. Н-30; НК-80 В-2 Б	Врем. нагр. Н-30; НК-80 В-3 Б	Объем материалов, м³: Временная нагрузка 4.9 кПа В-1 Бетон М150	Временная нагрузка 4.9 кПа В-1 Бетон М50	Временная нагрузка 4.9 кПа В-2 Бетон М150	Временная нагрузка 4.9 кПа В-2 Бетон М50	Временная нагрузка 4.9 кПа В-3 Бетон М150	Временная нагрузка 4.9 кПа В-3 Бетон М50	Временная нагрузка Н-30; НК-80 В-1 Бетон М150	Временная нагрузка Н-30; НК-80 В-1 Бетон М50	Временная нагрузка Н-30; НК-80 В-2 Бетон М150	Временная нагрузка Н-30; НК-80 В-2 Бетон М50	Временная нагрузка Н-30; НК-80 В-3 Бетон М150	Временная нагрузка Н-30; НК-80 В-3 Бетон М50
4.8	4500	2500	1800	250	250	250	250	300	250	7.5	1.66	7.5	1.66	7.5	1.66	7.5	1.66	9.12	1.75	7.5	1.66
2.5	"	"	"	200	200	200	200	250	200	5.92	1.58	5.92	1.58	5.92	1.58	5.92	1.58	7.5	1.66	5.92	1.58
4.8	"	"	2100	300	300	300	300	350	300	10.2	1.75	10.2	1.75	10.2	1.75	10.2	1.75	10.4	1.84	10.2	1.75
2.8	"	"	"	200	250	200	250	300	250	6.2	1.52	8.4	1.66	6.2	1.52	8.4	1.66	10.2	1.75	8.4	1.66
4.8	"	"	2400	300	350	300	350	400	350	11.9	1.75	14.0	1.84	11.9	1.75	14.0	1.84	16.23	1.93	14.0	1.84
3.1	"	"	"	250	300	250	300	400	300	9.75	1.66	11.9	1.75	9.75	1.66	11.9	1.75	16.23	1.93	11.9	1.75
4.8	"	"	2700	300	350	300	350	400	350	13.23	1.75	15.63	1.84	13.23	1.75	15.63	1.84	18.1	1.93	15.63	1.84
3.4	"	"	"	250	300	250	300	400	300	10.9	1.66	13.23	1.75	10.9	1.66	13.23	1.75	18.1	1.93	13.23	1.75
4.8	"	"	3000	300	350	300	350	400	350	14.6	1.75	17.25	1.84	14.6	1.75	17.25	1.84	20.0	1.93	17.25	1.84
3.7	"	"	"	250	300	250	350	400	350	12.0	1.66	14.6	1.75	12.0	1.66	17.25	1.84	20.0	1.93	17.25	1.84
5.2	"	"	4500	400	450	400	450	550	450	29.33	1.93	33.42	2.02	29.33	1.93	33.42	2.02	41.9	2.13	33.42	2.02
4.8	3000	3000	1800	200	250	200	250	250	250	5.12	1.30	6.5	1.37	5.12	1.30	6.5	1.37	6.5	1.37	6.5	1.37
2.5	"	"	"	200	200	200	200	250	200	5.12	1.30	5.12	1.30	5.12	1.30	5.12	1.30	6.5	1.37	5.12	1.30
4.8	"	"	2400	250	300	250	300	300	300	8.45	1.37	10.3	1.45	8.45	1.37	10.3	1.45	10.3	1.45	10.3	1.45
3.1	"	"	"	200	250	200	250	300	250	6.66	1.3	8.45	1.37	6.66	1.3	8.45	1.37	10.3	1.45	8.45	1.37
4.8	"	"	2700	250	300	250	300	350	300	9.43	1.37	11.5	1.45	9.43	1.37	11.5	1.45	13.6	1.52	11.5	1.45
3.4	"	"	"	200	300	200	300	350	300	7.43	1.3	11.5	1.45	7.43	1.3	11.5	1.45	13.6	1.52	11.5	1.45
4.8	"	"	3000	250	300	250	300	350	300	10.4	1.37	12.67	1.45	10.4	1.37	12.67	1.45	15.0	1.52	12.67	1.45
3.7	"	"	"	200	300	200	300	350	300	8.2	1.3	12.67	1.45	8.2	1.3	12.67	1.45	15.0	1.52	12.67	1.45
4.8	3500	3000	1800	200	250	200	250	250	250	5.52	1.48	7.0	1.56	5.52	1.48	7.0	1.56	7.0	1.56	7.0	1.56
2.5	"	"	"	200	200	200	200	250	200	5.52	1.48	5.52	1.48	5.52	1.48	5.52	1.48	7.0	1.56	5.52	1.48
4.8	"	"	2100	250	250	250	250	350	250	8.05	1.56	8.05	1.56	8.05	1.56	8.05	1.56	11.6	1.72	8.05	1.56
2.8	"	"	"	200	250	200	200	300	200	6.35	1.48	8.05	1.56	6.35	1.48	6.35	1.48	9.8	1.63	6.35	1.48
4.8	"	"	2400	250	300	250	250	400	250	8.92	1.55	10.86	1.63	8.92	1.55	8.92	1.55	14.9	1.80	8.92	1.55
3.1	"	"	"	200	250	200	250	350	250	7.04	1.48	8.92	1.55	7.04	1.48	8.92	1.55	12.9	1.72	8.92	1.55
4.8	"	"	2700	300	300	300	300	450	300	12.35	1.63	12.35	1.63	12.35	1.63	12.35	1.63	19.31	1.89	12.35	1.63
3.4	"	"	"	250	300	250	300	400	300	10.15	1.56	12.35	1.63	10.15	1.56	12.35	1.63	16.94	1.80	12.35	1.63
4.8	"	"	3000	300	300	300	300	450	300	13.63	1.63	13.63	1.63	13.63	1.63	13.63	1.63	21.3	1.89	13.63	1.63
3.7	"	"	"	250	300	250	300	400	300	11.2	1.56	13.63	1.63	11.2	1.56	13.63	1.63	18.7	1.8	13.63	1.63
5.2	"	"	4500	350	400	350	400	500	400	23.7	1.72	27.45	1.8	23.7	1.72	27.45	1.8	35.25	1.98	27.45	1.8
5.5	"	"	4800	350	400	350	400	500	400	25.2	1.72	29.2	1.8	25.2	1.72	29.2	1.8	37.5	1.98	29.21	1.8
4.8	4000	3000	1800	250	250	250	250	300	250	7.5	1.74	7.5	1.74	7.5	1.74	7.5	1.74	9.12	1.83	7.5	1.74
2.5	"	"	"	200	200	200	200	250	200	5.92	1.66	5.92	1.66	5.92	1.66	5.92	1.66	7.5	1.74	5.92	1.66
4.8	"	"	2100	250	250	250	250	300	250	8.63	1.74	8.63	1.74	8.63	1.74	8.63	1.74	10.5	1.83	8.63	1.74
2.8	"	"	"	200	250	200	200	300	200	6.8	1.66	8.63	1.74	6.8	1.66	6.8	1.66	10.5	1.83	6.8	1.66

ТПР 901-09-11.84 АС

Н. контр.	Кузнецов	
Провер.	Антонова	
Ст. инж.	Архипова	
Ст. инж.	Петровнина	
ГИП	Кузнецов	
Гл. констр.	Шапиро	
Нач. отд.	Красавин	

Колодцы водопроводные прямоугольные из бетона для труб Ду=250÷1200

Таблица расхода материалов на стены рабочей части колодцев.

Стадия	Лист	Листов
РП	5	

ЦНИИЭП инженерного оборудования г. Москва

Альбом IV

Типовые проектные решения

Глубина заложения колодца H м	Размеры в плане А мм	Размеры в плане Б мм	Высота рабочей части H мм	Толщина стен, мм: Врем. нагр. 4.9 кПа В-1 Б	Врем. нагр. 4.9 кПа В-2 Б	Врем. нагр. 4.9 кПа В-3 Б	Врем. нагр. Н-30; НК80 В-1 Б	Врем. нагр. Н-30; НК80 В-2 Б	Врем. нагр. Н-30; НК80 В-3 Б	Объем материалов, м³: Временная нагрузка 4.9 кПа В-1 Бетон М150	Бетон М50	В-2 Бетон М150	Бетон М50	В-3 Бетон М150	Бетон М50	Временная нагрузка Н-30; НК-80 В-1 Бетон М150	Бетон М50	В-2 Бетон М150	Бетон М50	В-3 Бетон М150	Бетон М50
4.8	4000	3000	2400	300	300	300	300	350	300	12.3	1.83	12.3	1.83	12.3	1.83	12.3	1.83	14.55	1.91	12.3	1.83
3.1	"	"	"	250	300	250	250	350	250	10.13	1.74	12.3	1.83	10.13	1.74	10.13	1.74	14.55	1.91	10.13	1.74
4.8	"	"	2700	300	300	300	300	400	300	13.23	1.83	13.23	1.83	13.23	1.83	13.23	1.83	18.1	2.0	13.23	1.83
3.4	"	"	"	250	300	250	300	350	300	10.9	1.74	13.23	1.83	10.9	1.74	13.23	1.83	15.63	1.91	13.23	1.83
4.8	"	"	3000	300	350	300	350	400	350	14.4	1.82	17.0	1.91	14.4	1.82	17.0	1.91	19.7	2.0	17.0	1.91
3.7	"	"	"	300	300	300	300	400	300	14.4	1.82	14.4	1.82	14.4	1.82	14.4	1.82	19.7	2.0	14.4	1.82
5.2	"	"	4500	350	400	350	450	550	450	25.34	1.91	29.33	2.0	25.34	1.91	33.42	2.09	41.9	2.28	33.40	2.09
4.8	4500	3000	2100	300	300	300	300	350	300	11.2	2.02	11.2	2.02	11.2	2.02	11.2	2.02	13.2	2.11	11.2	2.02
2.8	"	"	"	200	250	200	250	300	250	7.3	1.84	9.2	1.92	7.3	1.84	9.2	1.92	11.2	2.02	9.2	1.92
4.8	"	"	2400	300	350	300	350	400	350	12.4	2.01	14.6	2.11	12.4	2.01	14.6	2.11	16.9	2.20	14.6	2.11
3.1	"	"	"	300	300	300	300	400	300	12.4	2.01	12.4	2.01	12.4	2.01	12.4	2.01	16.9	2.20	12.4	2.01
4.8	"	"	2700	300	350	300	350	400	350	13.9	2.01	16.4	2.11	13.9	2.01	16.4	2.11	18.9	2.20	16.4	2.11
3.4	"	"	"	300	300	300	300	400	300	13.9	2.01	13.9	2.01	13.9	2.01	13.9	2.01	18.9	2.20	13.9	2.01
5.2	"	"	4500	400	450	400	450	550	450	31.2	2.2	35.53	2.3	31.2	2.2	35.53	2.3	44.5	2.5	35.53	2.3
4.8	3500	3500	1800	200	250	200	250	250	250	5.92	1.68	7.5	1.77	5.92	1.68	7.5	1.77	7.5	1.77	7.5	1.77
2.5	"	"	"	200	200	200	200	250	200	5.92	1.68	5.92	1.68	5.92	1.68	5.92	1.68	7.5	1.77	5.92	1.68
4.8	"	"	2100	250	250	250	250	350	250	8.4	1.76	8.4	1.76	8.4	1.76	8.4	1.76	12.1	1.76	8.4	1.76
2.8	"	"	"	200	250	200	200	300	200	6.7	1.52	8.4	1.76	6.7	1.52	6.7	1.52	10.3	1.68	6.7	1.52
5.2	"	"	4500	350	400	350	400	500	400	25.34	1.94	29.33	2.03	25.34	1.94	29.33	2.03	37.6	2.21	29.33	2.03
5.5	"	"	4800	350	400	350	400	500	400	27.0	1.94	31.2	2.03	27.0	1.94	31.2	2.03	40.0	2.21	31.2	2.03
4.8	4000	3500	2100	300	300	300	300	300	300	11.2	2.07	11.2	2.07	11.2	2.07	11.2	2.07	11.2	2.07	11.2	2.07
2.8	"	"	"	300	300	300	300	300	300	11.2	2.07	11.2	2.07	11.2	2.07	11.2	2.07	11.2	2.07	11.2	2.07
4.8	"	"	2400	300	300	300	300	350	300	12.65	2.07	12.65	2.07	12.65	2.07	12.65	2.07	14.93	2.16	12.65	2.07
3.1	"	"	"	300	300	300	300	350	300	12.65	2.07	12.65	2.07	12.65	2.07	12.65	2.07	14.93	2.16	12.65	2.07
4.8	"	"	2700	300	300	300	300	400	300	14.1	2.07	14.1	2.07	14.1	2.07	14.1	2.25	19.3	2.07	14.1	2.07
3.4	"	"	"	300	300	300	300	350	300	14.1	2.07	14.1	2.07	14.1	2.07	14.1	2.16	16.65	2.07	14.1	2.07
4.8	4500	3500	2400	300	350	300	350	400	350	13.42	2.28	15.83	2.38	13.42	2.28	15.83	2.38	18.3	2.48	15.83	2.38
3.1	"	"	"	250	300	250	300	400	300	11.05	2.19	13.42	2.28	11.05	2.19	13.42	2.28	18.3	2.48	13.42	2.28
4.8	"	"	2700	300	350	300	350	400	350	15.0	2.28	17.7	2.38	15.0	2.28	17.7	2.38	20.42	2.48	17.7	2.38
3.4	"	"	"	250	300	250	300	400	300	12.33	2.19	15.0	2.28	12.33	2.19	15.0	2.28	20.42	2.48	15.0	2.28
4.8	"	"	3000	300	350	300	350	450	350	16.2	2.28	19.2	2.38	16.2	2.28	19.2	2.38	25.2	2.58	19.2	2.38
3.7	"	"	"	300	300	300	300	450	300	16.2	2.28	16.2	2.28	16.2	2.28	16.2	2.28	25.2	2.58	16.2	2.28

Инв. № подл. | Подпись и дата | Взам. инв. №

Н. контр.	Кузнецов	
Провер.	Антонова	
Ст. инж.	Архипова	
Ст. инж.	Петровнина	
ГИП	Кузнецов	
Гл. констр.	Шапиро	
Нач. отд.	Красавин	

ТПР 901-09-11.84 АС

Колодцы водопроводные прямоугольные из бетона для труб Ду=250÷1200

Таблица расхода материалов на стены рабочей части колодцев.

Стадия	Лист	Листов
РП	6	

ЦНИИЭП инженерного оборудования г. Москва

Глубина заложения колодца H м	Размеры в плане А мм	Размеры в плане Б мм	Высота рабочей части H мм	Толщина стен, мм: Врем. нагр. 4.9 кПа, В-1 Б	Врем. нагр. 4.9 кПа, В-2 Б	Врем. нагр. 4.9 кПа, В-3 Б	Врем. нагр. Н-30; НК-80, В-1 Б	Врем. нагр. Н-30; НК-80, В-2 Б	Врем. нагр. Н-30; НК-80, В-3 Б	Объем материалов, м³: Временная нагрузка 4.9 кПа, В-1 Бетон М150	Бетон М50	Временная нагрузка 4.9 кПа, В-2 Бетон М150	Бетон М50	Временная нагрузка 4.9 кПа, В-3 Бетон М150	Бетон М50	Временная нагрузка Н-30; НК-80, В-1 Бетон М150	Бетон М50	Временная нагрузка Н-30; НК-80, В-2 Бетон М150	Бетон М50	Временная нагрузка Н-30; НК-80, В-3 Бетон М150	Бетон М50
4.8	4000	4000	1800	300	300	300	300	300	300	10.32	2.3	10.32	2.3	10.32	2.3	10.32	2.3	10.32	2.3	10.32	2.3
2.5	"	"	"	300	300	300	300	300	300	10.32	2.3	10.32	2.3	10.32	2.3	10.32	2.3	10.32	2.3	10.32	2.3
4.8	"	"	2400	300	300	300	300	350	300	13.42	2.3	13.42	2.3	13.42	2.3	13.42	2.3	15.85	2.4	13.42	2.3
3.1	"	"	"	300	300	300	300	350	300	13.42	2.3	13.42	2.3	13.42	2.3	13.42	2.3	15.85	2.4	13.42	2.3
4.8	"	"	2700	300	300	300	300	400	300	14.70	2.3	14.70	2.3	14.70	2.3	14.70	2.3	20.1	2.5	14.70	2.3
3.4	"	"	"	300	300	300	300	350	300	14.70	2.3	14.70	2.3	14.70	2.3	14.70	2.3	17.4	2.4	14.70	2.3
4.8	"	"	3000	300	350	300	350	400	350	16.2	2.3	19.2	2.4	16.2	2.3	19.2	2.4	22.2	2.5	19.2	2.4
3.7	"	"	"	300	300	300	300	400	300	16.2	2.3	16.2	2.3	16.2	2.3	16.2	2.3	22.2	2.5	16.2	2.3
5.2	"	"	4500	350	400	350	450	550	450	28.3	2.40	32.7	2.5	28.3	2.4	37.2	2.6	46.5	2.8	37.2	2.6
5.5	"	"	4800	400	450	400	450	550	450	30.45	2.4	35.2	2.5	30.45	2.4	40.05	2.6	50.05	2.81	40.05	2.6
4.8	4500	4000	2100	300	300	300	300	350	300	12.56	2.54	12.56	2.54	12.56	2.54	12.56	2.54	14.81	2.65	12.56	2.54
2.8	"	"	"	300	300	300	300	300	300	12.56	2.54	12.56	2.54	12.56	2.54	12.56	2.54	12.56	2.54	12.56	2.54
4.8	"	"	2400	300	350	300	350	400	350	14.2	2.54	16.75	2.65	14.2	2.54	16.75	2.65	19.35	2.75	16.75	2.65
3.1	"	"	"	300	300	300	300	400	300	14.2	2.54	14.2	2.54	14.2	2.54	14.2	2.54	19.35	2.75	14.2	2.54
4.8	"	"	2700	300	350	300	350	400	350	15.84	2.54	18.7	2.65	15.84	2.54	18.7	2.65	21.6	2.75	18.7	2.65
3.4	"	"	"	300	300	300	300	400	300	15.84	2.54	15.84	2.54	15.84	2.54	15.84	2.54	21.6	2.75	15.84	2.54
4.8	"	"	3000	300	350	300	350	400	350	17.5	2.54	20.6	2.65	17.5	2.54	20.6	2.65	23.8	2.75	20.6	2.65
3.7	"	"	"	300	300	300	350	450	350	17.5	2.54	17.5	2.54	17.5	2.54	20.6	2.65	27.1	2.86	20.6	2.65
5.2	"	"	4500	400	450	400	450	550	450	35.0	2.75	39.8	2.86	35.0	2.75	39.8	2.86	49.65	3.08	39.8	2.86
5.5	"	"	4800	400	450	400	450	550	450	37.2	2.75	42.3	2.86	37.2	2.75	42.3	2.86	52.8	3.08	42.3	2.86

Н. контр.	Кузнецов		
Провер.	Архипова		
Ст. инж.	Петровнина		
ГИП	Кузнецов		
Гл. конст.	Шапиро		
Нач. отд.	Красавин		

ТПР 901-09-11.84 -АС

Колодцы водопроводные прямоугольные из бетона для труб Ду = 250 ÷ 1200

Таблица расхода материалов на стены рабочей части колодцев.

Стадия	Лист	Листов
ТП	7	

ЦНИИЭП инженерного оборудования

Раскладка сборных железобетонных плит для всех типов колодцев шириной 2.0м

Планы

ПК1Г

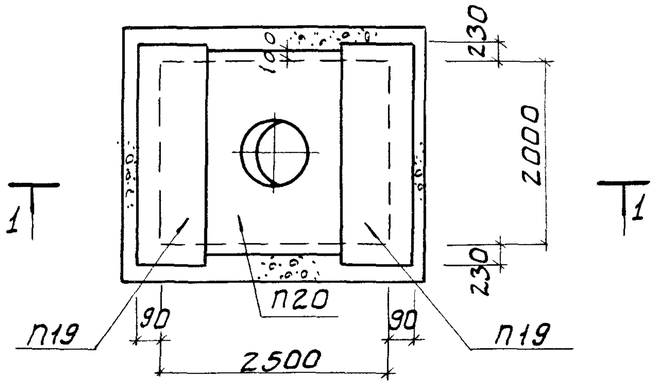

Разрез 1-1

ПК1

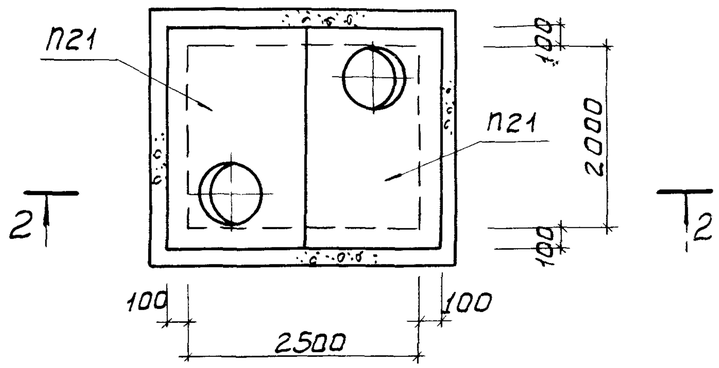

Разрез 2-2

ПК1А

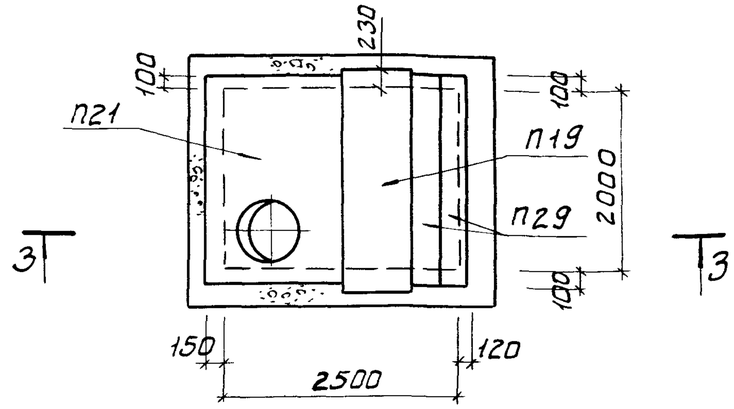

Разрез 3-3

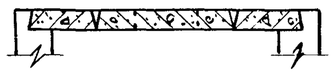

ПК3

ПК3А

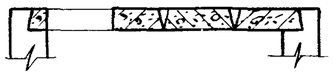

ПК6

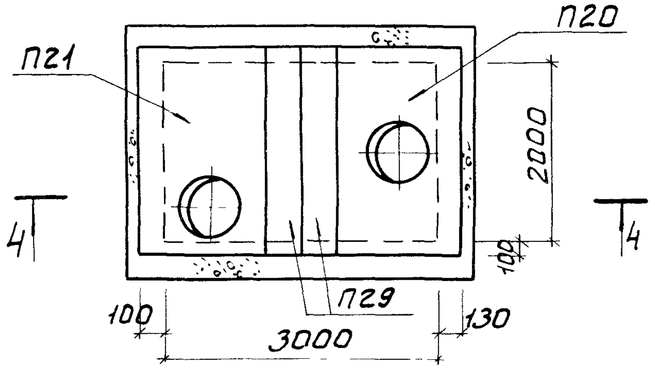

Разрез 4-4

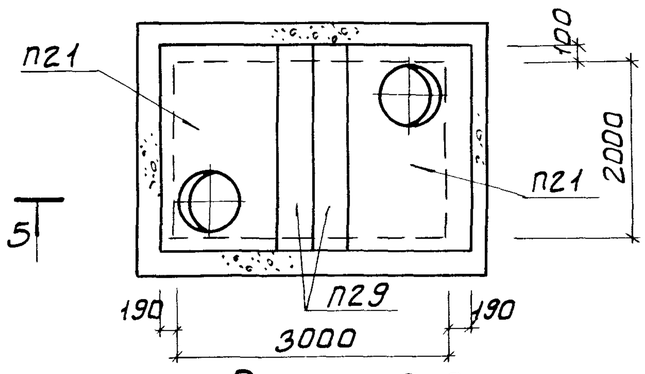

Разрез 5-5

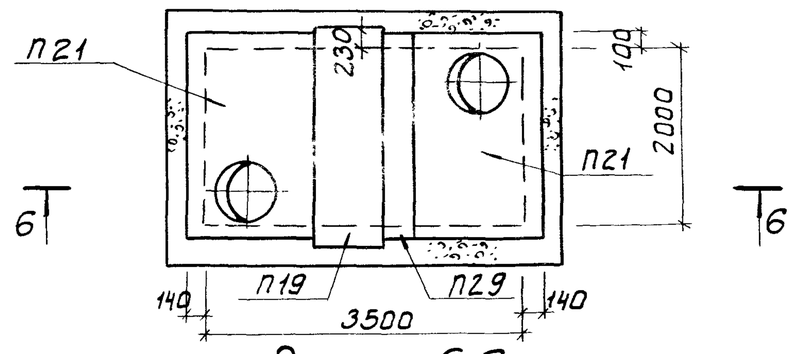

Разрез 6-6

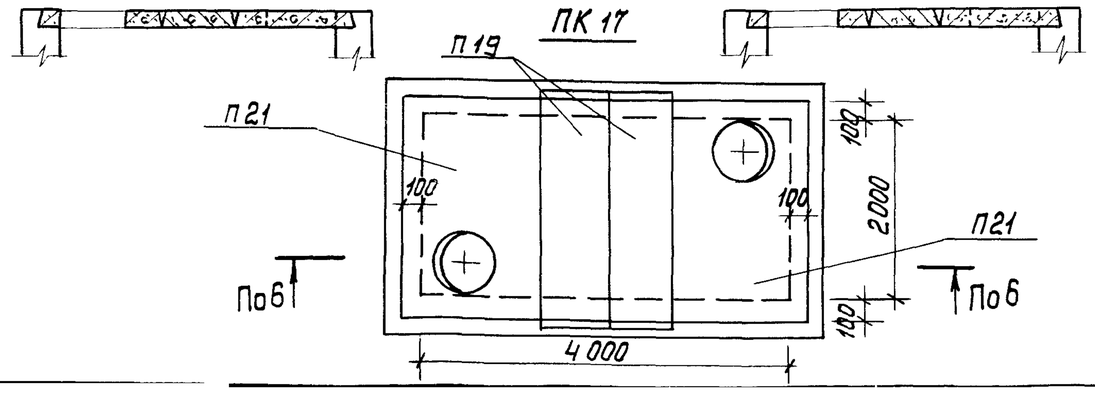

Н.контр.	Кузнецов		
Провер.	Антонова		
Ст.инж.	Петровнина		
ГИП	Кузнецов		
Гл.конст	Шапиро		
Нач.отд	Красавин		

ТПР 901-09-11 84 АС

Колодцы водопроводные прямоугольные из бетона для труб Ду=250 ÷ 1200

Раскладка сборных ж.-бет плит для всех типов колодцев шириной 2,0 м. Планы.

Стадия	Лист	Листов
РП	8	

ЦНИИЭП инженерного оборудования г. Москва

Типовые решения

Шифрина

КО

Взам. инв. №

Подпись и дата

Инв. № подл.

Раскладка сборных железобетонных плит для всех типов колодцев шириной 2.5м (Начало)

Планы

ПК-2Г

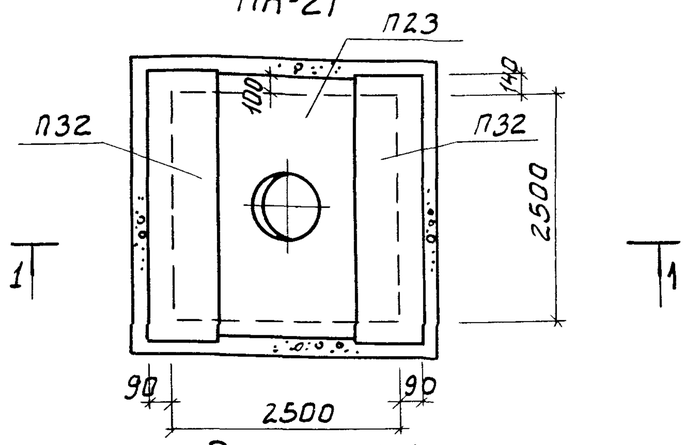

Разрез 1-1

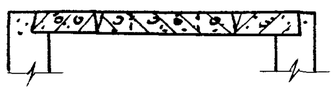

ПК2

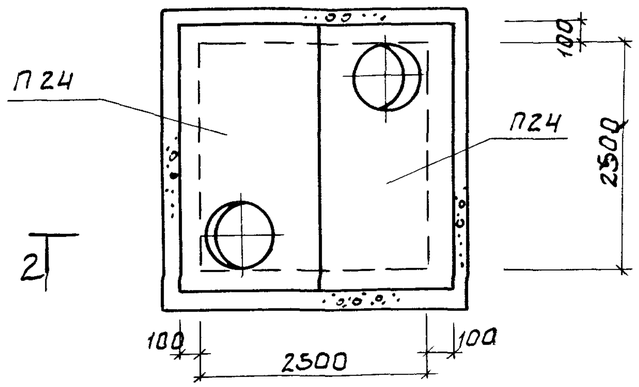

Разрез 2-2

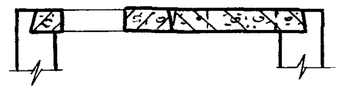

ПК2А

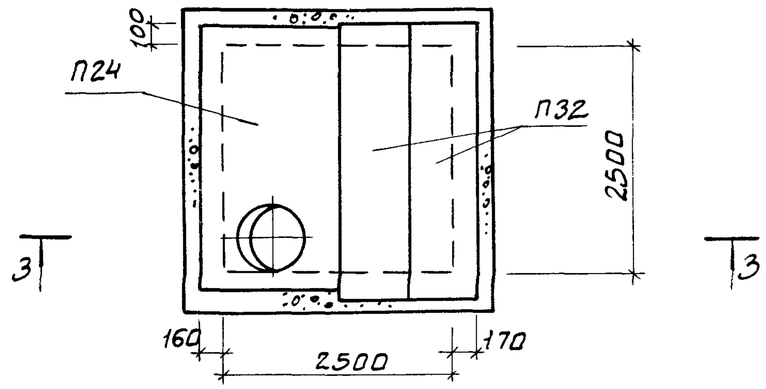

Разрез 3-3

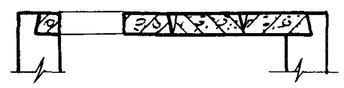

ПК4

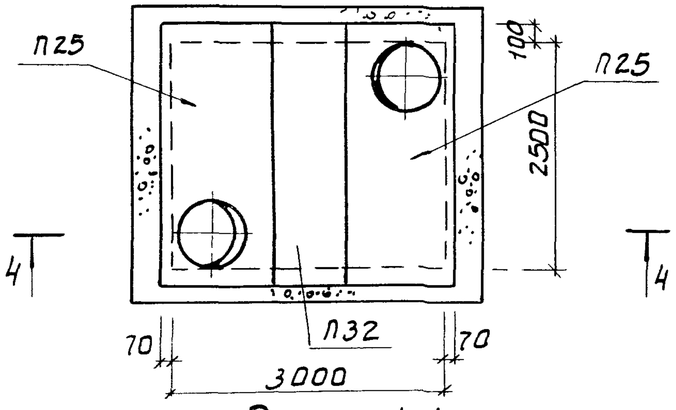

Разрез 4-4

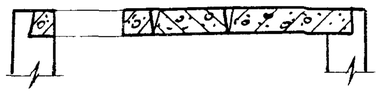

ПК7

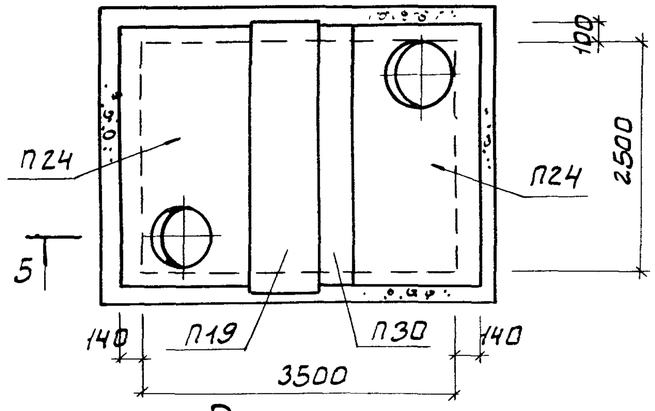

Разрез 5-5

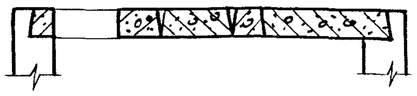

ПК8

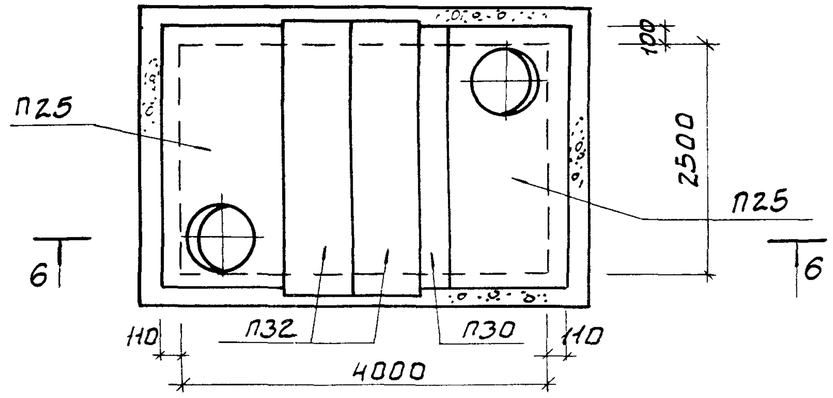

Разрез 6-6

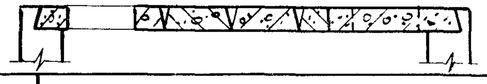

Н.контр	Кузнецов		ТПР 901-09-11.84 – АС
Провер	Антонова		
Ст. инж.	Петровнина		
ГИП	Кузнецов		Колодцы водопроводные прямоугольные из бетона для труб Ду = 250 ÷ 1200
Гл. конст	Шапиро		Раскладка сборных ж-бет. плит для всех типов колодцев шириной 2.5 м. Планы.
Нач. отд	Красавин		

Стадия	Лист	Листов
РП	9	

ЦНИИЭП инженерного оборудования г. Москва

Решения

Раскладка сборных железобетонных плит для всех типов колодцев шириной 2,5 (продолжение) и 3,0 м

Планы

ПК10

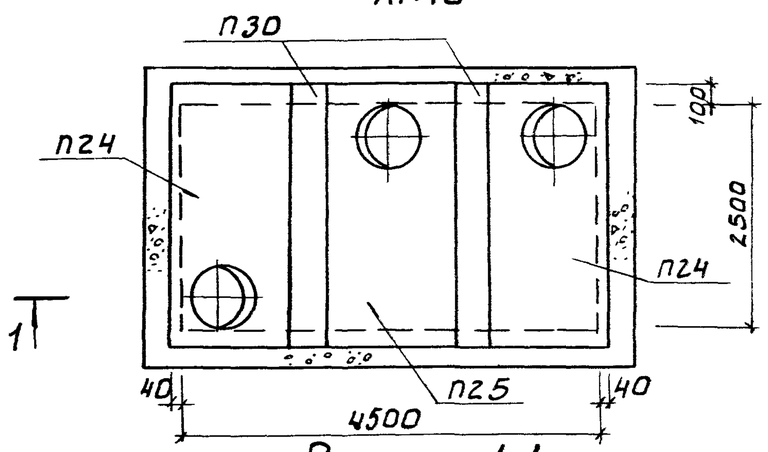

Разрез 1-1

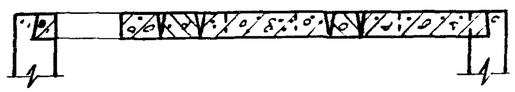

ПК10А

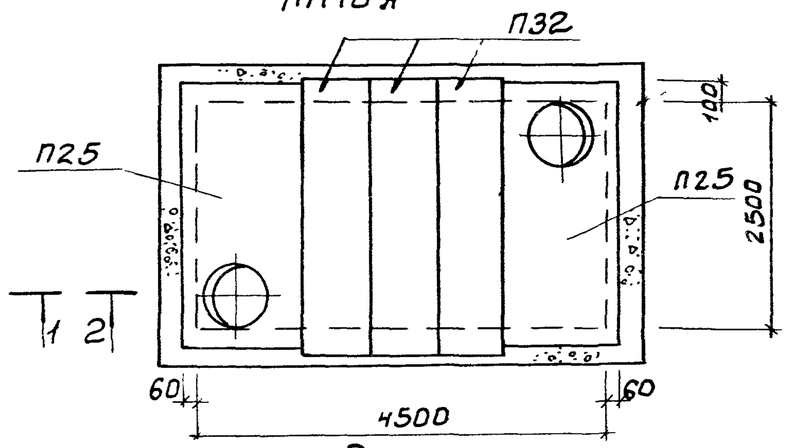

Разрез 2-2

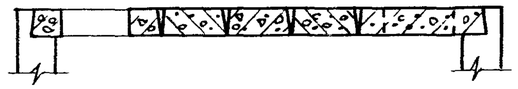

ПК5

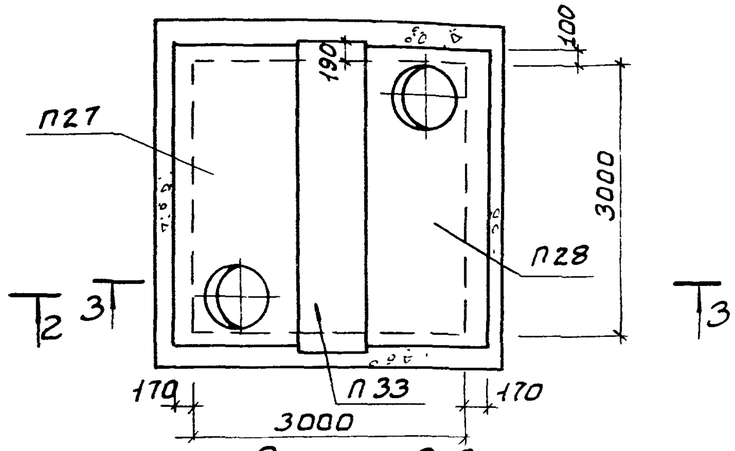

Разрез 3-3

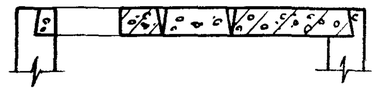

ПК6А

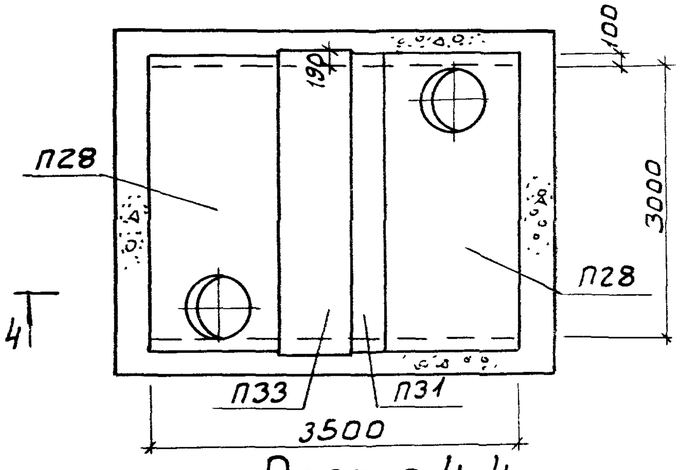

Разрез 4-4

ПК9

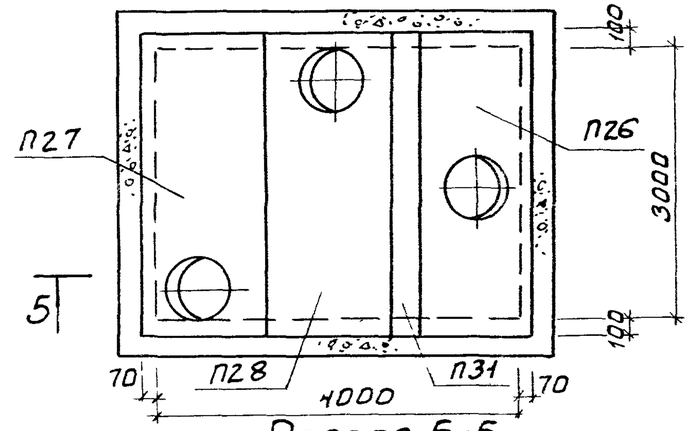

Разрез 5-5

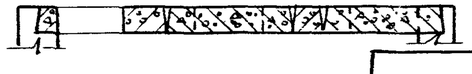

ПК11

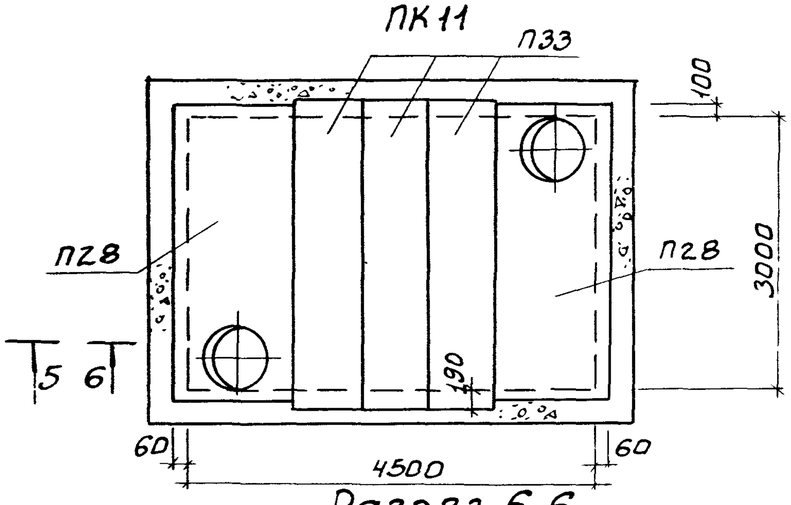

Разрез 6-6

Н.контр.	Кузнецов		
Провер.	Антонова		
Ст.инж.	Петровнина		
ГИП	Кузнецов		
Гл.конст.	Шапиро		
Нач.отд.	Красавин		

ТПР 901-09-11.84 - АС

Колодцы водопроводные прямоугольные из бетона для труб Ду = 250 ÷ 1200

Раскладка сборных ж-бет плит для всех типов колодцев шириной 2,5 м и 3,0 м. Планы.

Стадия	Лист	Листов
РП	10	

ЦНИИЭП инженерного оборудования г. Москва

Выпуск IV

Типовые проектные решения

Ко | Шифрина | Взам. инв. № | Подпись и дата | Инв. № подл.

Раскладка сборных железобетонных плит для всех типов колодцев шириной 3,5м

Планы

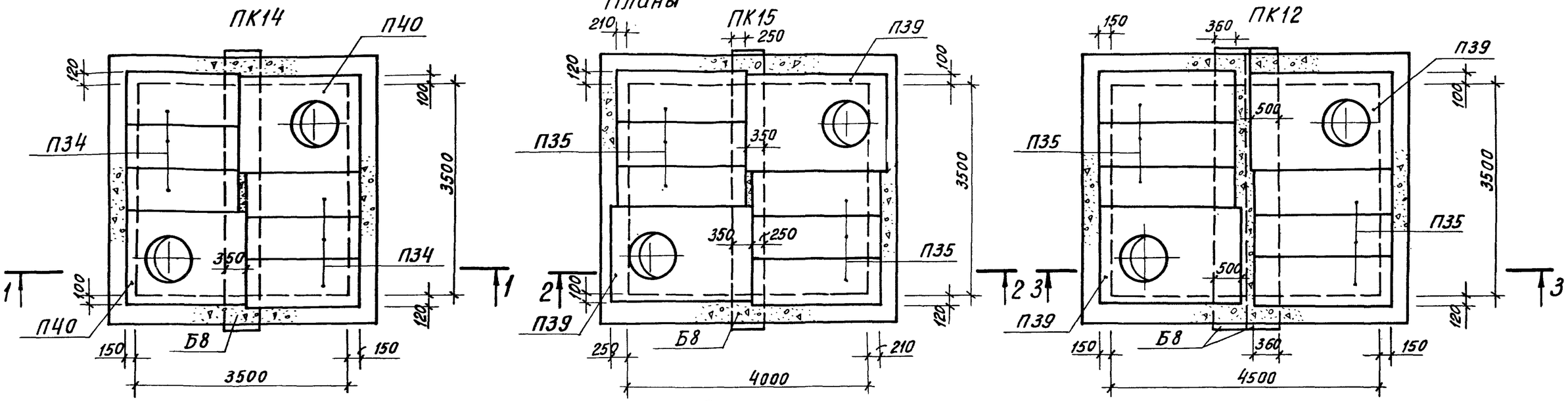

Разрез 1-1

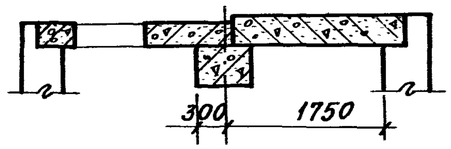

Разрез 2-2

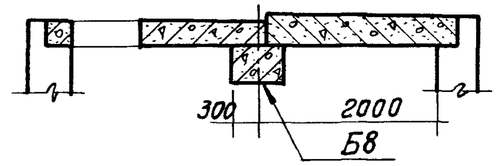

Разрез 3-3

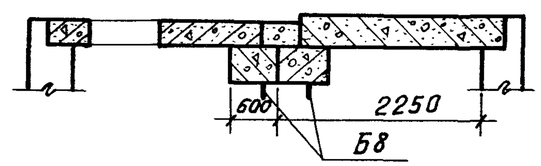

ПК12А

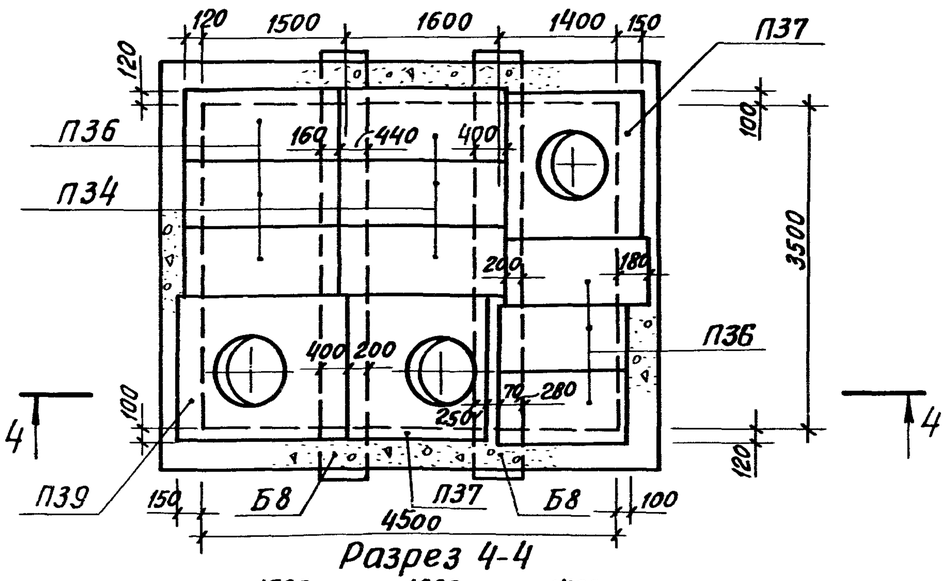

Разрез 4-4

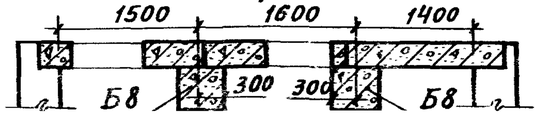

				ТПР 901-09-11.84 -АС		
Н.КОНТР.	КУЗНЕЦОВ			КОЛОДЦЫ ВОДОПРОВОДНЫЕ ПРЯМОУГОЛЬНЫЕ ИЗ БЕТОНА ДЛЯ ТРУБ Ду=250 ÷ 1200 мм	СТАДИЯ	ЛИСТ	ЛИСТОВ
ПРОВЕР.	АНТОНОВА				РП	11	
СТ.ИНЖ	ПЕТРОВНИНА			РАСКЛАДКА СБОРНЫХ Ж.-БЕТ. ПЛИТ ДЛЯ ВСЕХ ТИПОВ КОЛОДЦЕВ ШИРИНОЙ 3,5 М ПЛАНЫ.	ЦНИИЭП инженерного оборудования г. Москва		
ГИП	КУЗНЕЦОВ						
ГЛ.КОНСТ	ШАПИРО						
НАЧ.ОТД.	КРАСАВИН						

ТИПОВОЕ РЕШЕНИЕ

Раскладка сборных железобетонных плит для всех типов колодцев шириной 4.0м

Планы

ПК16

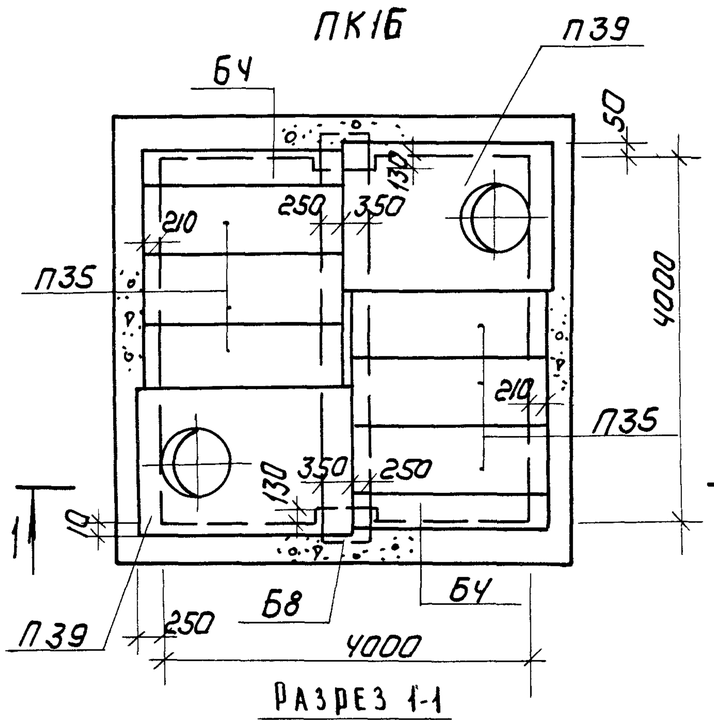

Разрез 1-1

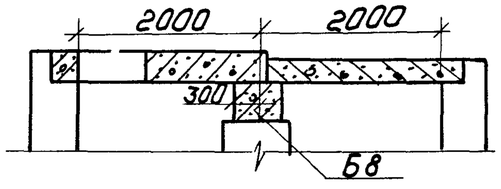

ПК13

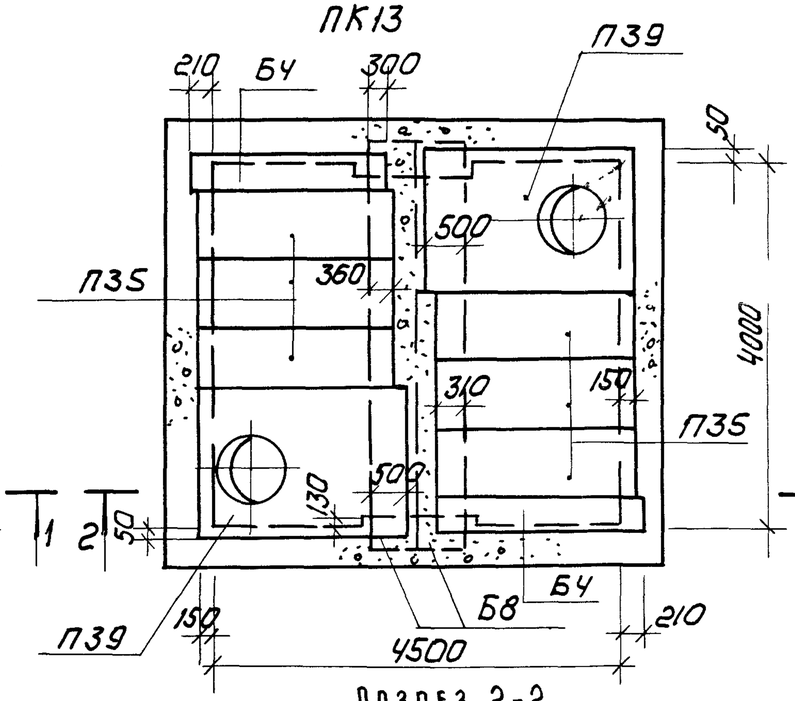

Разрез 2-2

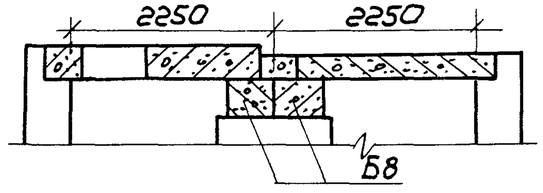

ПК13А

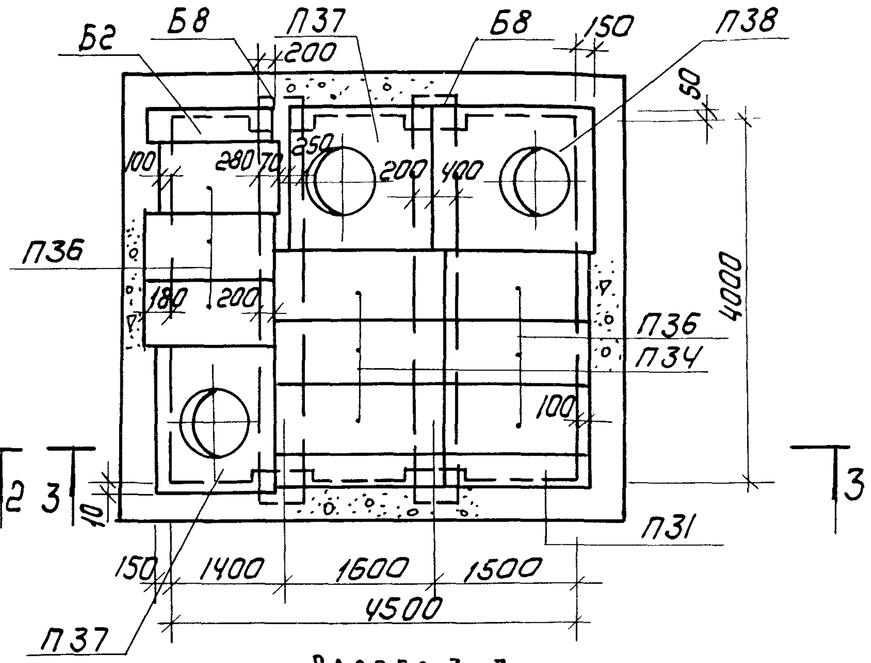

Разрез 3-3

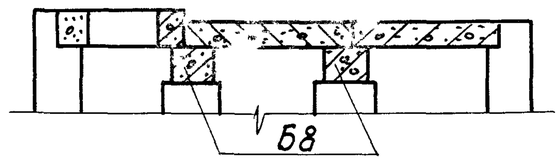

Н контр.	Кузнецов			ТПР 901-09-11.84		АС
Провер.	Антонова					
Ст инж.	Петровнина			Колодцы водопроводные прямоугольные из бетона для труб Ду = 250 ÷ 1200	Стадия	Лист	Листов
ГИП	Кузнецов				РП	12	
Гл констр	Шапиро			Раскладка сборных ж.-бетонных плит для всех типов колодцев шириной 4.0м. Планы.	ЦНИИЭП инженерного оборудования г. Москва		
Нач. отд	Красавин						

Инв. № подл. | Подпись и дата | Взам. инв. № | Отд. ко | Шифр. инд. 901-09-11.84 | Альбом II

Спецификация сборных ж.-б. элементов (начало)

Марка	Обозначение	Наименование	Кол.	Масса ед., т	Примечание
		ПК1Г (2500×2000)			
П1	КЖИ.П1	Плита днища Д-25-20	1	2,25	
П19	3.006-2. Вып.II-2	Плита перекрытия П21д-5	2	0,73	
П20	КЖИ.П20	П21-5А	1	0,95	
		ПК1 (2500×2000)			
П1	КЖИ.П1	Плита днища Д-25-20	1	2,25	
П21	КЖИ.П20-01	Плита перекрытия П21-5Б	2	1,10	
		ПК1А (2500×2000)			
П1	КЖИ.П1	Плита днища Д-25-20	1	2,25	
П19	3.006-2. Вып. II-2	Плита перекрытия П21д-5	2	0,73	
П21	КЖИ.П20-01	П21-5Б	1	1,10	
П29	КЖИ.П29	П21д-5А	2	0,30	
		ПК3 (3000×2000)			
П2	КЖИ.П1-01	Плита днища Д-30-20	1	2,62	
П29	КЖИ.П29	Плита перекрытия П21д-5А	2	0,30	
П20	КЖИ.П20	П21-5А	1	0,95	
П21	КЖИ.П20-01	П21-5Б	1	1,10	
		ПК3А (3000×2000)			
П2	КЖИ.П1-01	Плита днища Д-30-20	1	2,62	
П29	КЖИ.П29	Плита перекрытия П21д-5А	2	0,30	
П21	КЖИ.П20-01	П21-5Б	1	1,10	

Марка	Обозначение	Наименование	Кол.	Масса ед., т	Примечание
		ПК6 (3500×2000)			
П3	КЖИ.П1-02	Плита днища Д-35-20	1	3,00	
П19	3.006-2. Вып. II-2	Плита перекрытия П21д-5	1	0,73	
П29	КЖИ.П29	П21д-5А	1	0,30	
П21	КЖИ П20-01	П21-5Б	2	1,23	
		ПК2Г (2500×2500)			
П4	КЖИ.П4	Плита днища Д-25-25	1	2,70	
П32	3.006-2 Вып. II-2	Плита перекрытия П24д-5	2	0,93	
П23	КЖИ.П23	П24-5А	1	1,25	
		ПК2 (2500×2500)			
П4	КЖИ.П4	Плита днища Д-25-25	1	2,70	
П24	КЖИ.П23-01	Плита перекрытия П24-5Б	2	1,45	
		ПК2А (2500×2500)			
П4	КЖИ.П4	Плита днища Д-25-25	1	2,70	
П32	3.006.2 Вып. II-2	Плита перекрытия П24д-5	2	0,93	
П24	КЖИ.П23-01	П24-5Б	1	1,45	
		ПК4 (3000×2500)			
П5	КЖИ.П4-01	Плита днища Д-30-25	1	3,95	
П32	3.006-2 Вып.II-2	Плита перекрытия П24д-5	1	0,93	
П25	КЖИ.П23-02	П2-5В	2	1,45	

ТПР 901-09-11.84 АС

Н.контр.	Кузнецов	
Провер.	Антонова	
Ст.инж.	Петровнина	
ГИП	Кузнецов	
Гл.конст.	Шапиро	
Нач.отд.	Красавин	

Колодцы водопроводные прямоугольные из бетона для труб Ду = 250 ÷ 1200

Спецификация сборных ж-б элементов днища и перекрытия колодцев В1; В2; В3 (начало)

Стадия	Лист	Листов
РП	13	

ЦНИИЭП инженерного оборудования г. Москва

Альбом IV

Типовые проектные решения

Спецификация сборных ж.-б. элементов (Продолжение)

Марка	Обозначение	Наименование	Кол.	Масса ед., т	Примечание
		ПК7 (3500×2500)			
П6	КЖИ.П4-02	Плита днища Д-35-25	1	4,50	
П32	3.006-2 Вып.II-2	Плита перекрытия П24д-5	1	0,93	
П30	КЖИ.П29-01	П24д-5А	1	0,43	
П24	КЖИ.П23-01	П24-5Б	2	1,45	
		ПК8 (4000×2500)			
П7	КЖИ.П4-03	Плита днища Д-40-25	1	5,05	
П32	3.006-2 Вып.II-2	Плита перекрытия П24д-5	2	0,93	
П30	КЖИ.П29-01	П24д-5А	1	0,43	
П25	КЖИ.П23-02	П24-5В	2	1,45	
		ПК10 (4500×2500)			
П8	КЖИ.П4-04	Плита днища Д-45-25	1	5,60	
П30	КЖИ.П29-01	Плита перекрытия П24д-5А	2	0,43	
П24	КЖИ.П23-01	П24-5Б	2	1,45	
П25	КЖИ.П23-02	П24-5В	1	1,45	
		ПК10А (4500×2500)			
П8	КЖИ.П4-04	Плита днища Д-45-25	1	5,60	
П32	3.006-2 Вып.II-2	Плита перекрытия П24д-5	3	0,93	
П25	КЖИ.23-02	П24-5В	2	1,45	
		ПК5 (3000×3000)			
П9	КЖИ.П9	Плита днища Д-30-30	1	4,6	
П33	3.006-2 Вып.II-2	Плита перекрытия П26д-5	1	1,25	
П27	КЖИ.П26-01	П26-5Б	1	1,93	
П28	КЖИ П26-02	П26-5В	1	1,93	

Марка	Обозначение	Наименование	Кол.	Масса ед., т	Примечание
		ПК6А (3500×3000)			
П10	КЖИ.П9-01	Плита днища Д-35-30	1	5,25	
П33	3.006-2 Вып. II-2	Плита перекрытия П26д-5	1	1,25	
П31	КЖИ.П29-02	П26д-5А	1	0,55	
П28	КЖИ.П26-02	П26-5В	2	1,93	
		ПК9 (4000×3000)			
П11	КЖИ.П9-02	Плита днища Д-40-30	1	5,90	
П31	КЖИ.П29-02	Плита перекрытия П26д-5А	1	0,55	
П26	КЖИ.П26	П26-5А	1	1,70	
П27	КЖИ.П26-01	П26-5Б	1	1,93	
П28	КЖИ.П26-02	П26-5В	1	1,93	
		ПК11 (4500×3000)			
П12	КЖИ.П9-03	Плита днища Д-45-30	1	6,58	
П33	3.006-2 Вып. II-2	Плита перекрытия П26д-5	3	1,25	
П28	КЖИ.П26-02	П26-5В	2	1,93	
		ПК14 (3500×3500)			
П13	КЖИ.П13	Плита днища Д-35-35	1	6,00	
П34	3.006-2 Вып.II-2	Плита перекрытия П15д-5	6	0,41	
П40	3.006-2 Вып.III-2	П04А	2	1,50	L=2000
Б8	3.006-2 Вып.III-2	Балка Б8	1	2,88	

Взам инв N | Подпись и дата | Инв N подл

ТПР 901-09-11 84 АС

Н.контр.	Кузнецов	
Провер	Антонова	
Ст.инж	Петровнина	
ГИП	Кузнецов	
Гл.конс.	Шапиро	
Нач.отд	Красавин	

Колодцы водопроводные прямоугольные из бетона для труб Д=250÷1200

Спецификация сборных ж-бет. элементов днища и перекрытия колодцев В1;В2;В3 (продолжение)

Стадия	Лист	Листов
РП	14	

ЦНИИЭП инженерного оборудования г. Москва

Спецификация сборных ж.-б. элементов. (Окончание)

Марка	Обозначение	Наименование	Кол.	Масса ед., т	Примечание
		ПК15 (4000×3500)			
П14	КЖИ.П13-01	Плита днища Д-40-35	1	6.75	
П35	3.006-2 Вып.II-2	Плита перекрытия П18д-5	6	0,60	
П39	3.006-2 Вып.III-2	П04	2	1.53	
Б8	3.006-2 Вып.III-2	Балка Б8	1	2,88	
		ПК12 (4500×3500)			
П15	КЖИ.П13-02	Плита днища Д-45-35	1	7,50	
П35	3.006-2 Вып.II-2	Плита перекрытия П18д-5	6	0,60	
П39	3.006-2 Вып.III-2	П04	2	1,53	
Б8	3.006-2 Вып.III-2	Балка Б8	2	2,88	
		ПК12А (4500×3500)			
П15	КЖИ.П13-02	Плита днища Д-45-35	1	7,50	
П34	3.006-2 Вып.II-2	Плита перекрытия П15д-5	3	0,41	
П37	3.006-2 Вып.III-2	П02	2	0,55	
П39	3.006-2 Вып.III-2	П03	1	0,90	
П36	3.006-2 Вып.II-2	П11д-8	6	0,27	
Б8	3.006-2 Вып.III-2	Балка Б8	2	2,88	
		ПК16 (4000×4000)			
П16	КЖИ.П16	Плита днища Д-40-40	1	7,60	
П35	3.006-2 Вып.II-2	Плита перекрытия П18д-5	6	0,60	
П39	3.006-2 Вып.III-2	П04	2	1,53	
Б4	3.006-2 Вып.III-2	Б4	2	0,49	
Б8	3.006-2 Вып.III-2	Б8	1	2.88	
		ПК13 (4500×4000)			
П17	КЖИ.П16-02	Плита днища Д-45-40	1	8.40	
П35	3.006-2 Вып.II-2	Плита перекрытия П18д-5	6	0,60	
П39	3.006-2 Вып.III-2	П04	2	1,53	
Б4	3.006-2 Вып.III-2	Балка Б4	2	0,49	
Б8	3.006-2 Вып.III-2	Б8	2	2,88	
		ПК13А (4500×4000)			
П17	КЖИ.П16-02	Плита днища Д-45-40	1	8,40	
П34	3.006-2 Вып.II-2	Плита перекрытия П15д-5	3	0,41	

Марка	Обозначение	Наименование	Кол.	Масса ед., т	Примечание
П36	3.006-2 Вып.II-2	П11д-8	6	0,27	
П31	КЖИ.П29-02	П26д-5А	1	0,55	
П37	3.006-2 Вып.III-2	П02	2	0,55	
П38	3.006-2 Вып.III-2	П03	1	0,90	
Б2	3.006-2 Вып.III-2	Балка Б2	1		
Б8	3.006-2 Вып.III-2	Б8	2	2,88	
		Стремянки			
		Колодец Hр=1800			
С	КЖИ.С1-01	Стремянка С-2	1(2;3)	17,08	
		Колодец Hр=2100			
С	КЖИ.С-1-02	Стремянка С-3	1(2;3)	20,30	
		Колодец Hр=2400			
С	КЖИ.С-1-05	Стремянка С-6	1(2;3)	23,52	
		Колодец Hр=2700			
С	КЖИ.С-1-04	Стремянка С-5	1(2;3)	26,74	
		Колодец Hр=3000			
С	КЖИ.С-1-06	Стремянка С-7	1(2;3)	30,00	
		Колодец Hр=4500			
С	КЖИ.С-1-07	Стремянка С-8	1(2;3)	46,06	
		Колодец Hр=4800			
С	КЖИ.С-1-08	Стремянка С-9	1(2;3)	49,36	

Н.контр.	Кузнецов	
Провер.	Антонова	
Ст.инж.	Петровнина	
ГИП	Кузнецов	
Гл.конст.	Шапиро	
Нач.отд.	Красавин	

ТПР 901-09-11.84 - АС

Колодцы водопроводные прямоугольные из бетона для труб Д=250 ÷ 1200 мм

Спецификация сборных ж.бет. элементов днища и перекрытия. Спецификация стремянок колодцев В1; В2; В3 (окончание)

Стадия	Лист	Листов
РП	15	

ЦНИИЭП инженерного оборудования г. Москва

Альбом IV

Типовые проектные решения

Альбом IV

Типовые проектные решения

Планы площадок управления задвижками

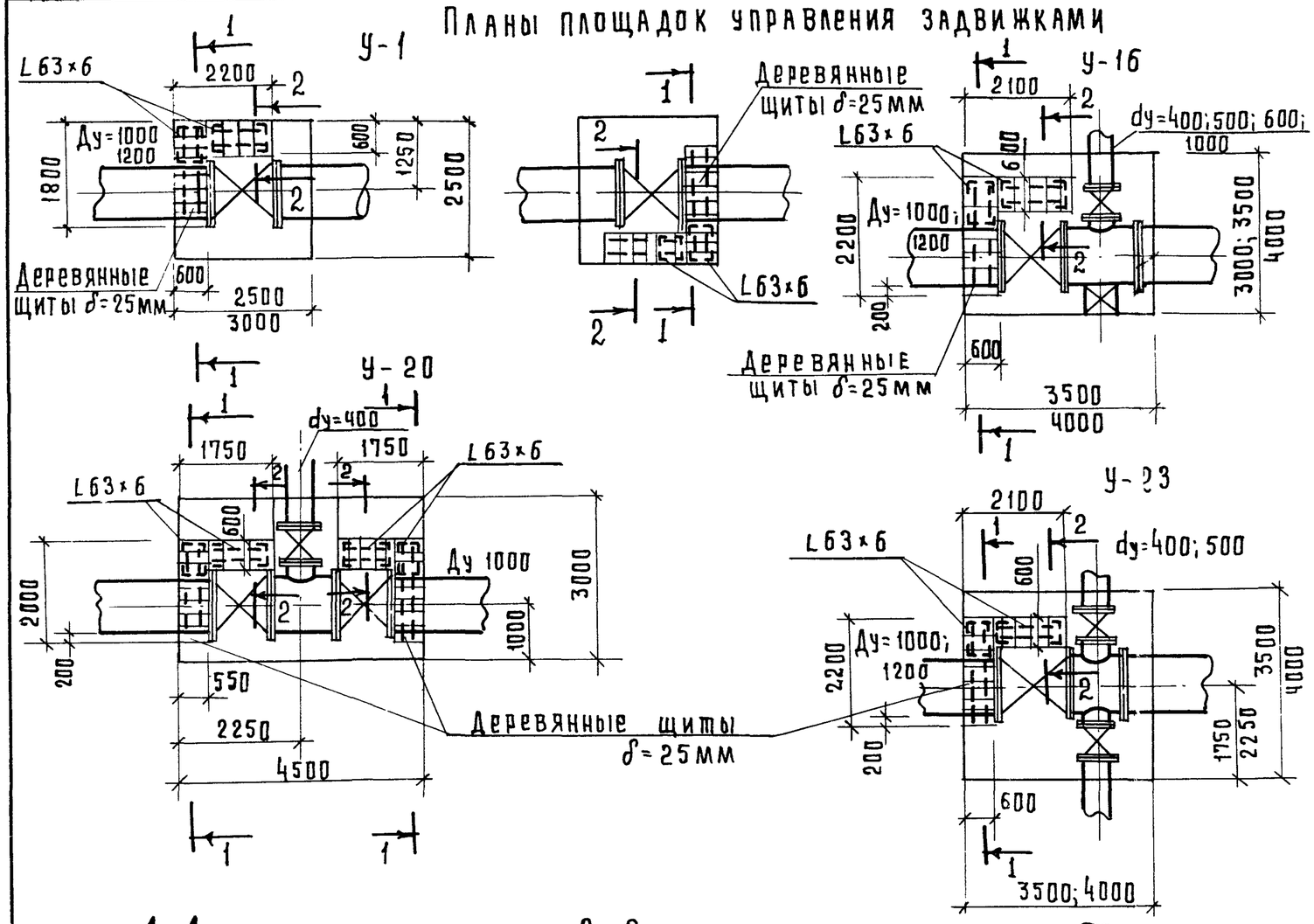

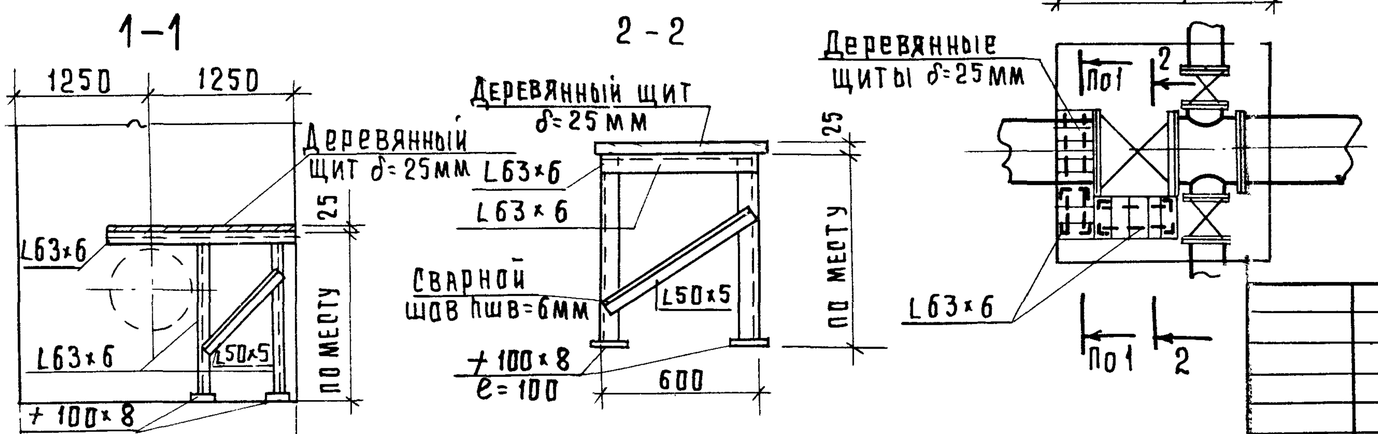

Спецификация стали на 1 площадку

Диаметр труб мм	N п/п	Профиль	Длина мм	К-во шт.	Масса в кг. 1 штуки	Общий	Площадк.
Ду=1000	1	Уголок Б-63×63×6 ГОСТ 8509-72 / В.ст.3 кп2 ГОСТ 535-79	21000	1	120.1	120.1	140.9
	2	Уголок Б-50×50×5 ГОСТ 8509-72 / В ст.3 кп2 ГОСТ 535-79	3500	1	20.0	20.0	
	3	Полоса Б-100×8 ГОСТ 103-76 / В ст 3 кп2-III ГОСТ 535-79	100	8	0.10	0.8	
Ду=1200	1	Уголок Б-63×63×6 ГОСТ 8509-72 / В ст 3 кп2 ГОСТ 535-79	22600	1	129.3	129.3	150.1
	2	Уголок Б-50×50×5 ГОСТ 8509-72 / В ст 3 кп2 ГОСТ 535-79	3500	1	20.0	20.0	
	3	Полоса Б-100×8 ГОСТ 103-76 / В ст 3 кп2-III ГОСТ 535-79	100	8	0.10	0.8	

1. Опора под площадку в одном колодце состоит из двух отдельных рам. Рамы свободно устанавливаются на пол колодца без анкеровки для возможности удаления в случае ремонта.
2. Деревянные щиты площадок-съемные, древесина - антисептируется

Н. контр.	Кузнецов	
Пров.	Антонова	
Ст. инж.	Петровнина	
ГИП	Кузнецов	
Гл. констр.	Шапиро	
Нач. отд.	Красавин	

ТПР 901-09-11.84 АС

Колодцы водопроводные прямоугольные из бетона для труб Ду=250÷1200

Площадки управления задвижками для Ду=1000; 1200 для узлов У-1, У-16, У-20, У-23

Стадия	Лист	Листов
РП.	16	

ЦНИИЭП инженерного оборудования г. Москва

Взам. инв. № | Подп. и дата | Инв. № подл.

Общий вид упора

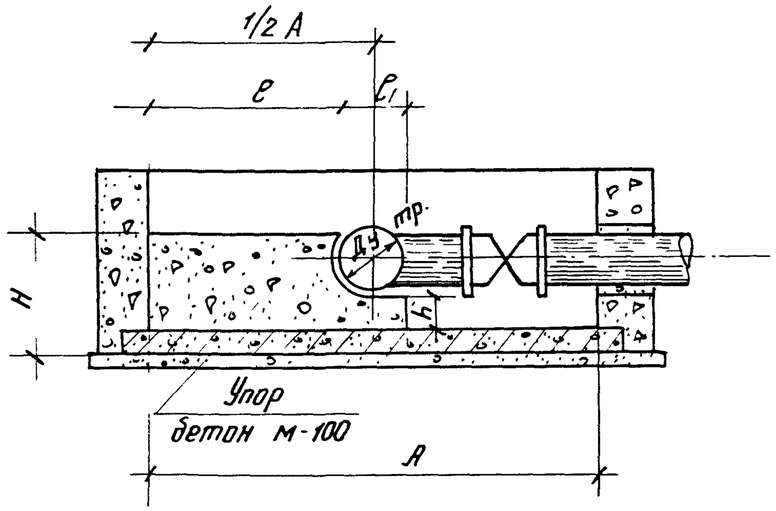

Таблица размеров и объемов упоров

Расстояние от стенки колодца до оси трубы	Ду тр.	Размеры упоров для узлов У-5; У-8; У-9; У-10; У-11; У-15г; У-17, У-18					Объем бетона м3
		ℓ	ℓ1	H	h	ширина упора	
600	250	450	300	500	250	350	0.13
860	250	710	300	500	250	350	0.18
1110	250	960	300	500	250	350	0.22
600	300	425	350	550	250	350	0.15
860	300	685	350	550	250	350	0.20
1110	300	935	350	550	250	350	0.25
700	400	475	450	650	250	350	0.21
800	500	525	550	800	300	350	0.30
850	500	575	550	800	300	350	0.32
900	500	625	550	800	300	350	0.33
750	600	425	650	900	300	350	0.34
775	600	450	650	900	300	350	0.35
850	600	525	650	900	300	350	0.37
900	600	575	650	900	300	350	0.39
1000	600	675	650	900	300	350	0.42
1050	600	725	650	900	300	350	0.44
1100	600	775	650	900	300	350	0.45
1000	800	575	850	1150	350	350	0.58
1100	800	675	850	1150	350	350	0.62
1200	800	775	850	1150	350	350	0.66
1300	800	875	850	1150	350	350	0.70

см. продолжение

Продолжение

Расстояние от стенки колодца до оси трубы	Ду тр.	Размеры упоров для узлов У-5; У-8; У-9; У-10; У-11; У-15г; У-17, У-18					Объем бетона м3
		ℓ	ℓ1	H	h	ширина упора	
1000	1000	475	1050	1350	350	350	0.72
1200	1000	675	1050	1350	350	350	0.82
1300	1000	775	1050	1350	350	350	0.86
1300	1200	675	1250	1550	350	350	1.05
1325	1200	700	1250	1550	350	350	1.06
1450	1200	825	1250	1550	350	350	1.13

Н.контр.	Кузнецов	ТПР 901-09-11.84	– АС
Провер.	Антонова		
Ст.инж.	Петровнина	Колодцы водопроводные прямоугольные из бетона для труб Ду=150÷1200	Стадия: РП; Лист: 17; Листов:
ГИП	Кузнецов	Бетонные упоры	ЦНИИЭП инженерного оборудования г. Москва
Гл.конст.	Шапиро		
Нач.отд.	Красавин		

I Горловина колодца для временной нагрузки 4,9 кПа (500 кгс/м²)

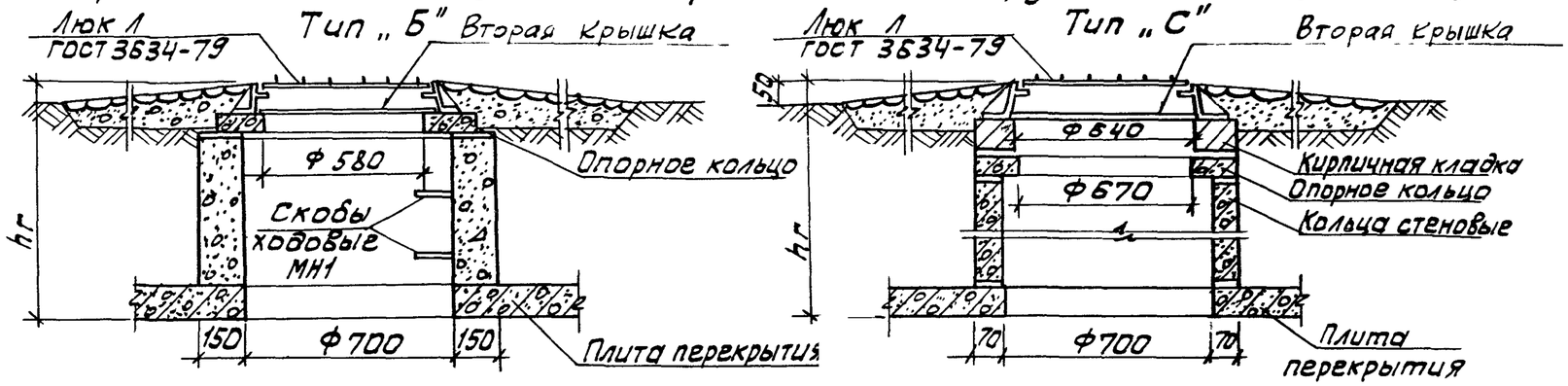

II Горловина колодца для временной нагрузки Н-30

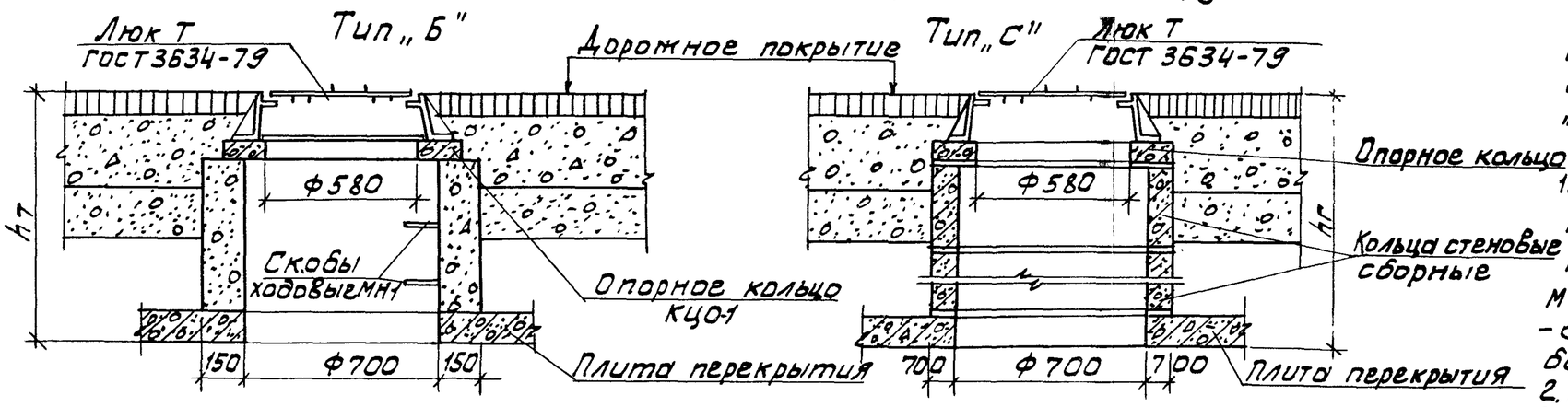

III Горловина колодца для временной нагрузки НК-80

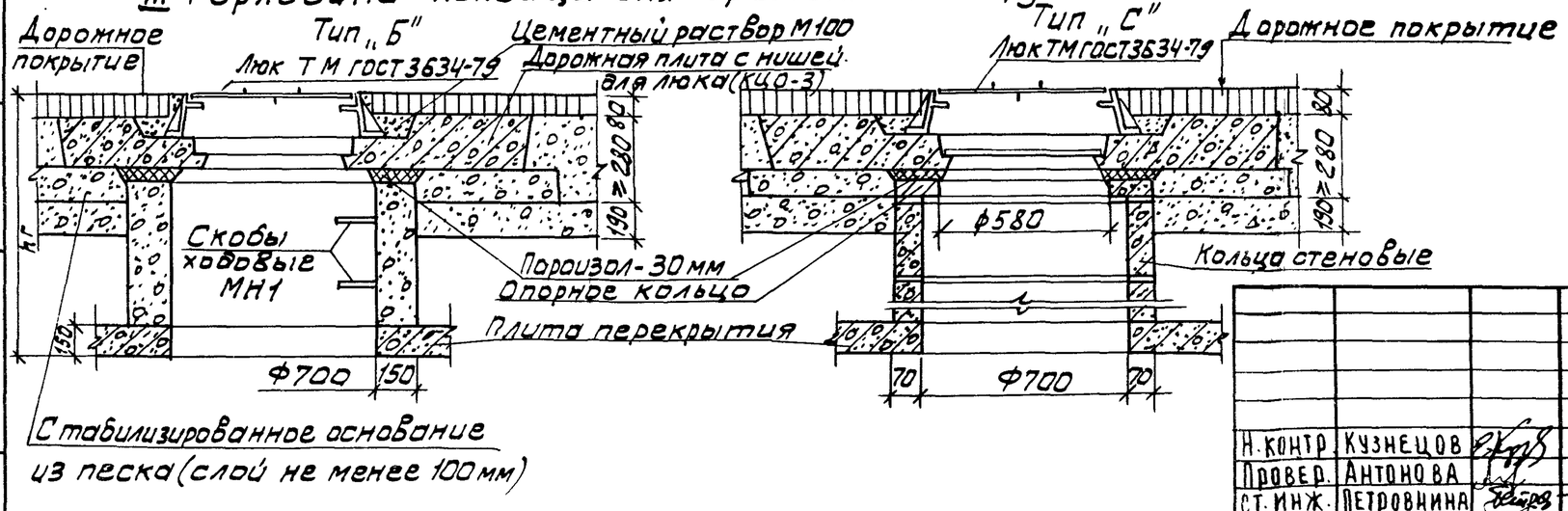

Условные обозначения

„К" – горловина из кирпича
„Б" – —"— из бетона М150.
„С" – —"— из сборных ж.-б. элементов.

1. Высота горловин типа I „С" при необходимости регулируется с помощью кирпичной кладки из кирпича М100 на растворе М25, типов II „С" и III „С" – с помощью опорных колец КЦО-1 или набетонки из бетона марки 100.
2. Горловины I типа устраиваются для колодцев, расположенных вне проезжей части дорог; II и III типа – для колодцев, расположенных на автомобильных дорогах городов и предприятий, на которых соответственно исключено или предусмотрено движение особо тяжелых автомашин.

Н. контр.	Кузнецов		
Провер.	Антонова		
Ст. инж.	Петровнина		
ГИП	Кузнецов		
Гл. констр.	Шапиро		
Нач. отд.	Красавин		

ТПР 901-09-11.84 АС

Колодцы водопроводные прямоугольные из бетона для труб Ду 250 ÷ 1200

Стадия	Лист	Листов
Р	18	

Горловины d = 700 мм

ЦНИИЭП инженерного оборудования г. Москва

Инв. № подл. | Подпись и дата | Взам. инв. №

Таблица горловин из бетона d = 700 мм

Высота горловины $h_г$ мм	Количество скоб шт.	Масса скоб кг.	Объем материалов: Бетон М 150 м³ I	II	III	Сборные железобетонные элементы Серия 3.900-3; вып. 7: Опорные кольца КЦО-1 (шт) Масса 1шт. 0,05т. I	II	III	Плита КЦО-3 Масса 1шт. 2.12т III
			Б	Б	Б	Б	Б	Б	Б
1	2	3	4	5	6	7	8		22
700-750	2	2.72	0.18	0.13	0.1	1	1	—	1
800-850	2	2.72	0.22	0.17	0.14	1	1	—	1
900-950	3	4.10	0.26	0,21	0.18	1	1	—	1
1000-1050	3	4.10	0.30	0.25	0.22	1	1	—	1
1100-1150	4	5.44	0.34	0.29	0,26	1	1	—	1
1200-1250	4	5.44	0.38	0.33	0.30	1	1	—	1
1300-1350	4	5.44	0.42	0.37	0.34	1	1	—	1
1400-1450	5	6.80	0.46	0.40	0.38	1	1	—	1
1500-1550	5	6.80	0.5	0.45	0.42	1	1	—	1
1600-1650	5	6.80	0.56	0.49	0.46	1	1	—	1
1700-1750	6	8.20	0.58	0.53	0.50	1	1	—	1
1800-1850	6	8.20	0.62	0.57	0.54	1	1	—	1
1900-1950	6	8.20	0.65	0.62	0.57	1	1	—	1
2000-2050	7	9.52	0.7	0.65	0.62	1	1	—	1
2100-2150	7	9.52	0.74	0.69	0.66	1	1	—	1
2200-2250	7	9.52	0.78	0.73	0.70	1	1	—	1
2300-2350	8	10.90	0.82	0.77	0.74	1	1	—	1
2400-2450	8	10.90	0.86	0.81	0.78	1	1	—	1
2500-2550	8	10.90	0.9	0.85	0.82	1	1	—	1
2600-2650	9	12.24	0.94	0.89	0.86	1	1	—	1
2700	9	12.24	0.97	0.92	0.89	1	1	—	1
3000	10	13.60	1.10	1.08	1.02	1	1	—	1

Заделка скоб в горловинах кирпичных и бетонных колодцев

Вид по А-А

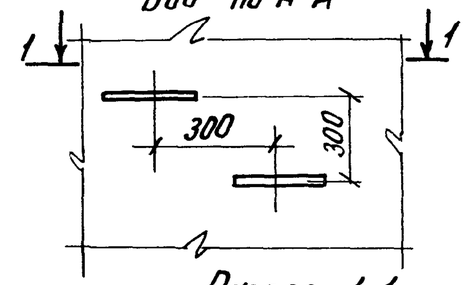

Разрез 1-1

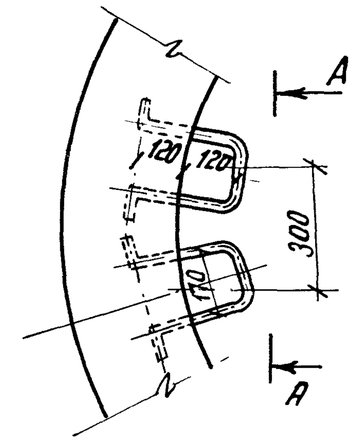

Условные обозначения:

I - горловина колодца для врем. нагр. 4,9 кПа
II - " " " Н-30
III - " " " НК-80
Б " " из бетона марки 150

Н. контр.	Кузнецов		
Провер.	Петровнина		
Ст. инж.	Сорокина		
ГИП	Кузнецов		
Гл. конст.	Шапиро		
Нач. отд.	Красавин		

ТП 901-09-11.84 — АС

Колодцы водопроводные прямоугольные из бетона для труб Ду 250 ÷ 1200

Таблица горловин из бетона
Ходовые скобы.

Стадия	Лист	Листов
РП	19	

ЦНИИЭП инженерного оборудования г. Москва.

Альбом IV

Типовые проектные решения

Таблица горловин из сборных железобетонных элементов, d = 700 мм

Высота горловины hг мм	Сборные железобетонные элементы серия 3.900-3; выпуск 7										Кирпичная кладка из кирпича М100 на растворе М25 ряды (шт)
	Опорные кольца КЦО-1 (шт.) Масса 1шт. 0.05т			Кольца стеновые КЦ-7-3 (шт) Масса 1шт. - 0.13т			Кольца стеновые КЦ-7-9 (шт.) Масса - 1шт. 0.38т			Плита КЦО-3 (шт.) Масса - 1шт. 2,12т	
	I „С"	II „С"	III „С"	I „С"	II „С"	III „С"	I „С"	II „С"	III „С"	III „С"	I „С"
1	2	3	4	5	6	7	8	9	10	11	12
700 - 750	1	1	—	1	1	—	—	—	—	1	1-2
800 - 850	1	2-3	0-1	1-2	1	1	—	—	—	1	3
900 - 950	1	3-4	1-2	2	1	1	—	—	—	1	0-1
1000 - 1050	1	1	3	2	2	1	—	—	—	1	2
1100 - 1150	1	2-3	0-1	2	2	2	—	—	—	1	3
1200 - 1250	1	3-4	1-2	—	2	2	1	—	—	1	0-1
1300 - 1350	1	1	3	—	—	2	1	1	—	1	1-2
1400 - 1450	1	2-3	1	—	—	—	1	1	1	1	3
1500 - 1550	1	3-4	1-2	1	—	—	1	1	1	1	0-1
1600 - 1650	1	1	3	1	1	—	1	1	1	1	1-2
1700 - 1750	1	2-3	0-1	1	1	1	1	1	1	1	3
1800 - 1850	1	3-4	1-2	2	1	1	1	1	1	1	0-1
1900 - 1950	1	1	3	2	2	1	1	1	1	1	1-2
2000 - 2050	1	2-3	0-1	2	2	2	1	1	1	1	3
2100 - 2150	1	3-4	1-2	—	2	2	2	1	1	1	-1
2200 - 2250	1	1	3	—	—	2	2	2	1	1	1-2
2300 - 2350	1	2-3	0-1	—	—	—	2	2	2	1	3
2400 2450	1	3-4	1-2	1	—	—	2	2	2	1	0-1
2500 - 2550	1	1	3	1	1	—	2	2	2	1	1-2
2600 - 2650	1	2-3	0-1	1	1	1	2	2	2	1	3
2700	1	3	1	2	1	1	2	2	2	1	—
3000	1	1	1	—	—	2	3	3	2	1	—

Условные обозначения:

I - горловина колодца для временной нагрузки 4.9 кПа (500 кгс/м²)

II - горловина колодца для временной нагрузки Н-30.

III - горловина колодца для временной нагрузки НК-80;

„С" - горловина из сборного железобетона

Взам. инв. №

Подпись и дата

Инв. № подл.

Н. контр.	Кузнецов			ТПР 901-09-11.84 -АС			
Провер.	Петровина			Колодцы водопроводные прямоугольные из бетона для труб Ду 250 ÷ 1200	Стадия	Лист	Листов
Ст. инж.	Сорокина				РП	20	
ГИП	Кузнецов			Таблица горловин из сборных железобетонных элементов.	ЦНИИЭП Инженерного оборудования г. Москва		
Гл. конст.	Шапиро						
Нач. отд.	Красавин						

Альбом IV

Типовые проектные решения

Таблица 1

№№ п.п	Тип колодца	Глубина заложения колодца, м	Размер колодца в плане, мм	Высота рабочей части, мм	Объем основных конструкций камер колодцев, м³					
					Временная нагрузка					
					4.9 кПа (500 кг/м²)			Н-30; Нк-80.		
					Состояние грунтов					
					сухие	мокрые	просадочные	сухие	мокрые	просадочные
1	ПК-1	4.8	2500 × 2000	1800	5.68	6.78	5.68	6.78	6.78	6.78
2	ПК-1	2.5	2500 × 2000	1800	5.68	5.68	5.68	5.68	6.78	5.68
3	ПК-1	4.8	2500 × 2000	2100	6.28	7.58	6.28	7.58	8.78	7.58
4	ПК-1	2.8	2500 × 2000	2100	6.28	6.28	6.28	6.28	7.58	6.28
5	ПК-1	4.8	2500 × 2000	2400	7.68	9.58	7.68	9.58	11.28	9.58
6	ПК-1	3.1	2500 × 2000	2400	6.88	7.68	6.88	7.68	9.58	7.68
7	ПК-1	4.8	2500 × 2000	2700	9.08	10.48	9.08	10.48	12.38	10.48
8	ПК-1	3.4	2500 × 2000	2700	7.48	9.08	7.48	9.08	12.38	9.08
9	ПК1г	4.8; 2.5; 2.8; 3.1	2500 × 2000	1800; 2100	Объемы основных конструкций в соответствии состоянием грунтов, по позициям 1÷8 увеличивать на 0.08 м³					
		3.4.		2400; 2700;						
10	ПК1А	4.8; 2.5; 2.8; 3.1;	2500 × 2000	1800 2100;	Объемы основных конструкций в соответствии с состоянием грунтов по позициям 1÷8 увеличивать на 0.38 м³					
		3.4.		2400 2700						
11	ПК-3	4.8	3000 × 2000	1800	6.41	7.61	6.41	7.61	7.61	7.61
12	ПК-3	2.5	3000 × 2000	1800	6.41	6.41	6.41	6.41	7.61	6.41
13	ПК-3	4.8	3000 × 2000	2100	7.11	8.40	7.11	8.40	9.80	8.41
14	ПК-3	2.8	3000 × 2000	2100	7.01	7.01	7.01	7.01	8.40	7.01
15	ПК-3	4.8	3000 × 2000	2400	9.31	10.81	9.31	10.81	12.51	10.81
16	ПК-3	3.1	3000 × 2000	2400	7.71	9.31	7.71	9.31	12.51	9.31
17	ПК-3	4.8	3000 × 2000	2700	12.81	12.81	11.81	11.80	13.71	12.81
18	ПК-3	3.4	3000 × 2000	2700	10.11	11.81	10.11	11.80	13.71	11.81

Продолжение табл. 1

№№ п.п.	Тип колодца	Глубина заложения колодца м	Размер колодца в плане, мм	Высота рабочей части, мм	Объем основных конструкций камер колодцев, м³					
					Временная нагрузка					
					4.9 кПа (500 кг/м²)			Н-30; НК-80		
					Состояние грунтов					
					сухие	мокрые	просадочные	сухие	мокрые	просадочные
19	ПК-3А	4.8; 2.5; 2.8; 3.1;	3000 × 2000	1800; 2100	Объемы основных конструкций в соответствии с состоянием грунтов, по позициям 11÷18 уменьшать на 0.38 м³					
		3.4		2400; 2700						
20	ПК-6	4.8	3500 × 2000	1800	7.19	8.49	7.19	8.49	8.49	8.49
21	ПК-6	2.5	3500 × 2000	1800	7.19	7.19	7.19	7.19	8.49	7.19
22	ПК-6	4.8	3500 × 2000	2400	10.29	12.01	10.29	10.29	15.49	10.29
23	ПК-6	3.1	3500 × 2000	2400	8.69	10.29	8.69	10.29	13.79	10.29
24	ПК-6	4.8	3500 × 2000	2700	13.09	13.09	13.09	13.09	19.19	13.09
25	ПК-6	3.4	3500 × 2000	2700	11.19	13.09	11.19	13.09	17.09	13.09
26	ПК-6	4.8	3500 × 2000	3000	14.19	14.19	14.19	14.19	20.99	14.19
27	ПК-6	3.7	3500 × 2000	3000	12.09	14.19	12.09	14.19	19.29	14.19
28	ПК-2	4.8	2500 × 2500	1800	6.56	7.74	6.56	7.74	7.74	7.74
29	ПК-2	2.5	2500 × 2500	1800	6.56	6.56	6.56	6.56	7.74	6.56
30	ПК-2	4.8	2500 × 2500	2100	6.99	8.29	6.99	8.29	9.64	8.29
31	ПК-2	2.8	2500 × 2500	2100	6.99	6.99	6.99	6.99	8.29	6.99

Подпись и дата | Инв. № подл.

Ст. инж.	Булдакова	
Рук. гр.	Чухрова	
Нач. отд.	Морозова	

ТПР 901-09-11.84 СМ

Колодцы водопроводные прямоугольные из бетона для труб Ду = 250 - 1200 мм

Стадия	Лист	Листов
Р.П	1	7

Объемы основных конструкций таблица 1

ЦНИИЭП инженерного оборудования г. Москва

Альбом IV

Типовые проектные решение

Продолжение табл. 1

№№ п.п.	Тип колодца	Глубина заложения колодца м	Размер колодца в плане, мм.	Высота рабочей части, мм	Объем основных конструкций камер колодцев, м3					
					Временная нагрузка					
					4.9 кПа (500 кг/м²)			Н-30; Нк-80		
					Состояние грунтов					
					сухие	мокрые	просадочные	сухие	мокрые	просадочные
32	ПК-2	4.8	2500×2500	2400	9.39	10.99	9.39	10.99	12.64	10.99
33	ПК-2	3.1	2500×2500	2400	7.84	9.39	7.84	9.39	10.98	9.39
34	ПК-2	4.8	2500×2500	2700	10.24	11.99	10.24	11.99	13.84	11.99
35	ПК-2	3.4	2500×2500	2700	8.54	10.24	8.54	10.24	13.86	10.24
36	ПК-2	5.2	2500×2500	4500	15.17	20.99	15.17	18.04	24.04	18.04
37	ПК-2Г	4.8; 2.5; 2.8; 3.1;	2500×2500	1800 2100	Объемы основных конструкций в соответствии с состоянием грунтов по позициям 28÷36 увеличивать на 0.08 м3					
		3.4; 5.2		2400 2700						
				4500						
38	ПК-2А	4.8; 2.5; 2.8; 3.1;	2500×2500	1800 2100	Объемы основных конструкций в соответствии с состоянием грунтов, по позициям 28÷36 увеличивать на 0.16 м3.					
		3.4; 5.2		2400 2700						
				4500						
39	ПК-4	4.8	3000×2500	1800	7.83	9.11	7.83	9.11	9.11	9.11
40	ПК-4	2.5	3000×2500	1800	7.83	7.83	7.83	7.83	9.11	7.83
41	ПК-4	4.8	3000×2500	2400	10.91	12.63	10.91	12.63	12.63	12.63
42	ПК-4	3.1	3000×2500	2400	9.25	10.91	9.25	10.91	12.63	10.91
43	ПК-4	4.8	3000×2500	2700	11.81	13.71	11.81	13.71	15.71	13.71
44	ПК-4	3.4	3000×2500	2700	9.96	13.71	9.96	13.71	15.71	15.71
45	ПК-4	4.8	3000×2500	3000	12.71	14.81	12.71	14.81	17.01	14.81
46	ПК-4	3.7	3000×2500	3000	10.66	14.81	10.66	14.81	17.01	14.81
47	ПК-4	5.2	3000×2500	3000	21.41	24.81	21.41	—	—	—

Продолжение табл. 1

№№ п.п.	Тип колодца	Глубина заложения колодца, м	Размер колодца в плане, мм.	Высота рабочей части, мм	Объем основных конструкций камер колодцев м3					
					Временная нагрузка					
					4.9 кПа (500 кг/м²)			Н-30; Нк-80		
					Состояние грунтов					
					сухие	мокрые	просадочные	сухие	мокрые	просадочные
48	ПК-7	4.8	3500×2500	1800	8.62	8.70	8.62	8.70	8.70	8.70
49	ПК-7	2.5	3500×2500	1800	8.62	8.62	8.62	8.62	8.70	8.62
50	ПК-7	4.8	3500×2500	2100	11.00	11.00	11.00	11.00	14.30	11.00
51	ПК-7	2.8	3500×2500	2100	9.40	11.00	11.00	11.00	12.60	11.00
52	ПК-7	4.8	3500×2500	2400	11.95	13.80	11.95	11.95	17.65	11.95
53	ПК-7	3.1	3500×2500	2400	10.20	11.95	10.20	11.95	15.70	11.95
54	ПК-7	4.8	3500×2500	2700	15.00	15.00	15.00	15.00	21.50	15.00
55	ПК-7	3.4	3500×2500	2700	12.94	15.00	12.94	15.00	15.00	15.00
56	ПК-7	4.8	3500×2500	3000	16.20	16.20	16.20	16.20	23.40	16.20
57	ПК-7	3.7	3500×2500	3000	13.90	16.20	13.90	16.20	20.90	16.20
58	ПК-8	4.8	4000×2500	1800	11.09	11.09	11.09	11.09	12.61	11.09
59	ПК-8	2.5	4000×2500	1800	9.61	9.61	9.61	9.61	11.09	9.61
60	ПК-8	4.8	4000×2500	2100	12.14	12.14	12.14	12.14	12.51	12.14
61	ПК-8	2.8	4000×2500	2100	10.44	12.14	10.44	10.44	12.51	10.44

Инв. № подл. | Подпись и дата | Взам. инв. №

Ст. инж	Булдакова	
Рук. гр.	Чухрова	
Нач. отд	Морозова	

ТПР 901-09-11.84 СМ

Колодцы водопроводные прямоугольные из бетона для труб Ду = 250 – 1200 мм

Стадия	Лист	Листов
Р.П	2	

Объемы основных конструкций Продолжение таблицы №1

ЦНИИЭП инженерного оборудования г. Москва

Продолжение табл. 1.

N N п.п.	Тип колодца	Глубина заложения колодца, мм	Размер колодца в плане, мм	Высота рабочей части мм	Объем основных конструкций камер колодцев м³					
					Временная нагрузка					
					4.9 кПа (500 кгс/м²)			Н=30; Нк=80		
					Состояние грунтов					
					сухие	мокрые	просадочные	сухие	мокрые	просадочные
62	ПК-8	4,8	4000×2500	2400	15.19	15.19	15.19	15.19	17.19	15.19
63	ПК-8	3,1	4000×2500	2400	13.09	15.19	13.09	13.09	17.19	13.09
64	ПК-8	4,8	4000×2500	2700	16.44	16.44	16.44	16.44	21.09	16.44
65	ПК-8	3,4	4000×2500	2700	14.24	16.44	14.24	16.44	18.69	16.44
66	ПК-8	4,8	4000×2500	3000	17.69	20.69	17.69	20.29	22.79	20.29
67	ПК-8	3,7	4000×2500	3000	15.29	17.69	15.29	17.69	22.79	17.69
68	ПК-10	4,8	4500×2500	1800	11.83	11.83	11.83	11.83	13.45	11.83
69	ПК-10	2,5	4500×2500	1800	10.25	10.25	10.25	10.25	11.83	10.25
70	ПК-10	4,8	4500×2500	2400	16.23	18.33	16.23	18.33	20.56	18.33
71	ПК-10	3.1	4500×2500	2400	14.08	16.23	14.08	16.23	20.56	16.23
72	ПК-10	4,8	4500×2500	2700	17.56	19.96	17.56	19.96	22.43	19.96
73	ПК-10	3,4	4500×2500	2700	15.23	17.56	15.23	17.56	22.43	17.56
74	ПК-10	4,8	4500×2500	3000	18.93	21.58	18.93	21.58	24.33	21.58
75	ПК-10	3,7	4500×2500	3000	16.33	18.93	16.33	21.58	24.33	21.58
76	ПК-10	5.2	4500×2500	4500	33.66	37.75	33.66	37.75	46.23	37.75
77	ПК-10А	4,8; 2,5; 3,1; 3,4;	4500×2500	1800 2400	Объемы основных конструкций в соответствии с состоянием грунтов, по позициям 68÷76 увеличивать на 0.18 м³					
		3,7; 5,2		2700 3000						
				4500						
78	ПК-5	4.8	3000×3000	1800	7.00	10.38	7.00	10.38	10.38	10.38
79	ПК-5	2.5	3000×3000	1800	7.00	7.00	7.00	7.00	10.43	7.00

Продолжение табл. 1

N N п.п.	Тип колодца	Глубина заложения колодца, мм	Размер колодца в плане, мм	Высота рабочей части, мм.	Объем основных конструкций камер колодцев, м³					
					Временная нагрузка					
					4,9 кПа (500 кгс/м²)			Н-30; Нк-80		
					Состояние грунтов					
					сухие	мокрые	просадочные	сухие	мокрые	просадочные
80	ПК-5	4.8	3000×3000	2400	12.33	14.18	12.33	14.18	14.18	12.33
81	ПК-5	3.1	3000×3000	2400	10.54	12.33	10.54	12.33	14.21	12.33
82	ПК-5	4.8	3000×3000	2700	13.31	15.38	13.31	15.38	17.48	15.38
83	ПК-5	3.4	3000×3000	2700	11.31	15.38	11.31	15.38	17.48	15.38
84	ПК-5	4.8	3000×3000	3000	14.28	16.55	14.28	16.55	18.88	16.55
85	ПК-5	3.7	3000×3000	3000	12.09	16.55	12.09	16.55	18.88	16.55
86	ПК-6А	4.8	3500×3000	1800	10.34	11.82	10.34	11.82	11.82	11.82
87	ПК-6А	2.5	3500×3000	1800	10.34	10.34	10.34	10.34	11.82	10.34
88	ПК-6А	4.8	3500×3000	2100	12.87	12.87	12.87	12.87	16.42	12.87
89	ПК-6А	2.8	3500×3000	2100	11.17	12.87	11.17	11.17	14.62	11.17
90	ПК-6А	4.8	3500×3000	2700	17.17	17.17	17.17	17.17	24.13	17.17
91	ПК-6А	3.4	3500×3000	2700	14.97	17.17	14.97	17.17	21.76	17.17
92	ПК-6А	4.8	3500×3000	3000	18.45	18.45	18.45	18.45	26.12	18.45
93	ПК-6А	3.7	3500×3000	3000	16.02	18.45	16.02	18.45	23.52	18.45

ТПР 90.1-09-11.84 СМ.

Колодцы водопроводные прямоугольные из бетона для труб Ду=250-1200 мм	Стадия	Лист	Листов
	Р.П.	3	
Объемы основных конструкций. Продолжение таблицы 1	ЦНИИЭП инженерного оборудования г. Москва		

Ст.инж.	Булдакова	
Рук.гр.	Чухрова	
Нач.отд.	Морозова	

Альбом IV

Типовые проектные решения

Продолжение табл. 1

N N п/п	Тип колодца	Глубина заложения колодца, мм	Размер колодца в плане, мм	Высота рабочей части, мм	Объем основных конструкций камер колодцев, м3					
					Временная нагрузка					
					4,9 кПа (500 кгс/м²)			Н-30; Нк-80		
					Состояние грунтов					
					сухие	мокрые	просадочные	сухие	мокрые	просадочные
94	ПК-6А	5,2	3500 × 3000	4500	28,52	32,27	28,52	32,27	40,07	32,27
95	ПК-6А	5,5	3500 × 3000	4800	30,02	34,02	30,02	34,02	42,32	34,02
96	ПК-9	4,8	4000 × 3000	1800	12,30	12,30	12,30	12,30	13,92	12,30
97	ПК-9	2,5	4000 × 3000	1800	10,72	10,72	10,72	10,72	12,30	10,72
98	ПК-9	4,8	4000 × 3000	2100	13,43	13,43	13,43	13,43	15,30	13,43
99	ПК-9	2,8	4000 × 3000	2100	11,60	13,43	11,60	11,60	15,30	11,60
100	ПК-9	4,8	4000 × 3000	2400	17,10	17,10	17,10	17,10	19,35	17,10
101	ПК-9	3,1	4000 × 3000	2400	17,10	17,10	17,10	17,10	19,35	17,10
102	ПК-9	4,8	4000 × 3000	2700	18,03	18,03	18,03	18,03	22,90	18,03
103	ПК-9	3,4	4000 × 3000	2700	15,70	18,03	15,70	15,70	20,43	15,70
104	ПК-9	5,2	4000 × 3000	4500	30,14	34,13	30,14	38,22	46,70	38,22
105	ПК-11	4,8	4500 × 3000	1800	13,67	13,67	13,67	13,67	15,39	13,67
106	ПК-11	2,5	4500 × 3000	1800	11,99	11,99	11,99	11,99	13,67	11,99
107	ПК-11	4,8	4500 × 3000	2100	16,87	16,87	16,87	16,87	18,87	16,87
108	ПК-11	2,8	4500 × 3000	2100	12,97	14,87	12,97	14,87	16,87	14,87
109	ПК-11	5,2	4500 × 3000	4500	36,87	41,20	36,87	41,20	50,17	41,20
110	ПК-14	4,8	3500 × 3500	1800	11,65	13,23	11,65	13,23	13,23	13,23
111	ПК-14	2,5	3500 × 3500	1800	11,65	11,65	11,65	11,65	13,23	11,65
112	ПК-14	5,2	3500 × 3500	4500	31,07	35,06	31,07	35,06	43,33	35,06
113	ПК-14	5,5	3500 × 3500	4800	32,73	36,93	32,73	36,93	45,73	36,93

Продолжение табл. 1

N N п/п	Тип колодца	Глубина заложения колодца мм	Размер колодца в плане, мм	Высота рабочей части, мм	Объем основных конструкций камер колодцев, м3					
					Временная нагрузка					
					4,9 кПа (500 кгс/м²)			Н-30; Нк-80		
					Состояние грунтов					
					сухие	мокрые	просадочные	сухие	мокрые	просадочные
114	ПК-15	4,8	4000 × 3500	1800	16,23	16,23	16,23	16,23	16,23	16,23
114	ПК-15	2,5	4000 × 3500	1800	16,23	16,23	16,23	16,23	16,23	16,23
116	ПК-15	4,8	4000 × 3500	2100	17,71	17,71	17,71	17,71	17,71	17,71
117	ПК-15	2,8	4000 × 3500	2100	17,71	17,71	17,71	17,71	17,71	17,71
118	ПК-15	4,8	4000 × 3500	2400	19,16	19,16	19,16	19,61	21,44	19,61
119	ПК-15	3,1	4000 × 3500	2400	19,16	19,16	19,16	19,61	21,44	19,61
120	ПК-15	4,8	4000 × 3500	2700	20,61	20,61	20,61	20,61	25,81	20,61
121	ПК-15	3,4	4000 × 3500	2700	20,61	20,61	20,61	20,61	23,16	20,61
122	ПК-15	5,2	4000 × 3500	4500	33,51	37,71	33,51	42,04	50,17	42,04
123	ПК-15	5,5	4000 × 3500	4800	35,21	39,71	35,21	44,31	53,81	44,31
124	ПК-12А	4,8	4500 × 3500	1800	15,74	15,74	15,74	15,74	17,56	15,74
125	ПК-12А	2,5	4500 × 3500	1800	15,74	15,74	15,74	15,74	15,74	15,74
126	ПК-12А	4,8	4500 × 3500	2100	17,56	17,56	17,56	17,56	21,24	17,56
127	ПК-12А	2,8	4500 × 3500	2100	17,04	17,04	17,04	17,04	19,14	17,04

Взам. инв. №

Подпись и дата

Инв. № подл.

Ст. инж.	Булдакова		
Рук. гр.	Чухрова		
Нач. отд.	Морозова		

ТПР 901-09-11.84 СМ

Колодцы водопроводные прямоугольные из бетона для труб Ду=250 – 1200 мм

Стадия	Лист	Листов
Р.П	4	

Объемы основных конструкций
Продолжение таблицы 1.

ЦНИИЭП инженерного оборудования г. Москва

Продолжение табл. 1

N N пп	Тип колодца	Глубина заложения колодца, мм	Размер колодца в плане мм	Высота рабочей части, мм	Объем основных конструкций камер колодцев, м3					
					Временная нагрузка					
					4,9 кПа (500 кгс/м²)			Н-30 ; Нк-80		
					Состояние грунтов					
					сухие	мокрые	просадочные	сухие	мокрые	просадочные
128	ПК-12А	4,8	4500×3500	2400	20,66	23,05	20,66	23,05	25,54	23,05
129	ПК-12А	3,1	4500×3500	2400	18,29	20,66	18,29	20,66	25,54	20,66
130	ПК-12А	4,8	4500×3500	2700	22,24	24,94	22,24	24,94	27,55	24,94
131	ПК-12А	3,4	4500×3500	2700	19,87	22,24	19,87	22,24	27,55	22,24
132	ПК-16	4,8	4000×4000	1800	17,55	17,55	17,55	17,55	17,55	17,55
133	ПК-16	2,5	4000×4000	1800	17,55	17,55	17,55	17,55	17,55	17,55
134	ПК-16	4,8	4000×4000	2400	20,65	20,65	20,65	20,65	23,08	20,65
135	ПК-16	3,1	4000×4000	2400	20,65	20,65	20,65	20,65	23,08	20,65
136	ПК-16	5,5	4000×4000	4800	37,68	42,43	37,68	47,28	57,28	47,28
137	ПК-13	4,8	4500×4000	1800	19,94	19,94	19,94	19,94	19,94	19,94
138	ПК-13	2,5	4500×4000	1300	19,94	19,94	19,94	19,94	19,94	19,94
139	ПК-13	4,8	4500×4000	2100	21,58	21,58	21,58	21,58	23,83	21,58
140	ПК-13	2,8	4500×4000	2100	21,58	21,58	21,58	21,58	21,58	21,58
141	ПК-13	4,8	4500×4000	2400	23,22	25,77	23,22	25,77	28,37	25,77
142	ПК-13	3,1	4500×4000	2400	23,22	23,22	23,22	23,22	28,37	28,37
143	ПК-13	4,8	4500×4000	2700	24,86	27,72	24,86	27,72	30,62	27,72
144	ПК-13	3,4	4500×4000	2700	24,86	24,86	24,86	24,86	30,62	24,86
145	ПК-13	4,8	4500×4000	3000	26,52	29,62	26,52	29,62	32,82	29,62
146	ПК-13	3,7	4500×4000	3000	26,52	26,52	26,52	29,62	36,12	29,62
147	ПК-13	5,2	4500×4000	4500	44,02	48,82	44,02	48,82	58,67	48,82

Продолжение табл. 1

N N пп	Тип колодца	Глубина заложения колодца, мм	Размер колодца в плане мм	Высота рабочей части, мм	Объем основных конструкций камер колодцев, м3					
					Временная нагрузка					
					4,9 кПа (500 кгс/м²)			Н-30 ; Нк-80		
					Состояние грунтов					
					сухие	мокрые	просадочные	сухие	мокрые	просадочные
148	ПК-13	5,5	4500×4000	4800	46,22	51,32	46,22	51,32	61,82	51,32

Таблица 2

Бетонные упоры

Тип колодца	NN узлов	Размер колодца, мм	Диаметр трубопровода, мм.	Расстояние от стенки колодца до оси трубы, мм	Объем бетона, м3
I Схемы узлов с задвижками					
ПК-1, ПК-1А, ПК-1Г;	У-5	2500×2000	600	900	0,39
ПК-1; ПК-1А; ПК-1Г;	У-15Г; У-19Г.	»	300	860	0,20
ПК-1; ПК-1А; ПК-1Г;	У-7Г; У-15Г; У-19Г	»	250	860	0,18
ПК-1; ПК-1А; ПК-1Г;	У-16; У-20	»	300	600	0,15
ПК-1; ПК-1А; ПК-1Г;	У-16; У-20	»	250	600	0,13
ПК-1; ПК-1А; ПК-1Г;	У-7Г	»	500	850	0,20
ПК-1; ПК-1А; ПК-1Г;	У-8; У-9; У-16; У-20		400	700	0,21
ПК-1; ПК-1А; ПК-1Г;	У-8; У-16.	»	500	850	0,32
ПК-2; ПК-2Г	У-5	2500×2500	800	1100	0,37
ПК-2; ПК-2Г	У-16	»	500	850	0,32
ПК-3; ПК-3А	У-9; У-20	3000×2000	400	700	0,21
ПК-3; ПК-3А	У-9	»	500	850	0,32

Ст. инж	Булдакова		
Рук. гр.	Чухрова		
Нач. отд.	Морозова		

ТПР 901-09-11.84 СМ

Колодцы водопроводные прямоугольные из бетона для труб Ду=250÷1200 мм

Стадия	Лист	Листов
Р.П	5	

Объемы основных конструкций. Продолжение таблицы 1. Таблица 2.

ЦНИИЭП инженерного оборудования г. Москва

Подпись и дата | Взам. инв. №

Инв. № подл.

Альбом IV

Типовые проектные решения

Продолжение табл. 2

Тип колодца	№№ узлов	Размер колодца, мм	Диаметр трубопровода, мм	Расстояние от стенки колодца до оси трубопровода, мм	Объем бетона $м^3$
ПК-3; ПК-3А	У-9	3000×2000	600	900	0.39
ПК-4	У-5	2500×3000	1200	1450	0.86
ПК-4	У-16	»	600	850	0.37
ПК-4	У-17		400	700	0.21
ПК-5	У-16	3000×3000	500	900	0.33
ПК-5	У-16	»	600	850	0.37
ПК-5	У-16	»	600	1000	0.42
ПК-5	У-16	»	600	1100	0.45
ПК-6	У-9	3500×2000	500	900	0.33
ПК-6А	У-11	3500×3000	800	1000	0.58
ПК-6А	У-16	»	1000	1000	0.72
ПК-6А	У-16	»	1200	1300	1.05
ПК-6А	У-17	»	400	700	0.21
ПК-6А	У-20	»	600	750	0.34
ПК-6А	У-20	»	600	775	0.35
ПК-7	У-5	2500×3500	1200	1450	1.13
ПК-7	У-20	»	500	850	0.30
ПК-7	У-20	»	600	775	0.37
ПК-8	У-9	4000×2500	600	900	0.39
ПК-8	У-20	»	600	1000	0.42
ПК-9	У-16	4000×3000	1000	1200	0.82
ПК-9	У-17	»	500	800	0.30
ПК-9	У-17	»	600	750	0.34
ПК-9	У-17	»	600	775	0.35
ПК-9	У-18	»	600	900	0.39
ПК-9	У-21	»	400	700	0.21
ПК-10	У-21	4500×2500	400	700	0.21
ПК-11	У-20	4500×3000	1000	1000	0.72
ПК-12; ПК-12А	У-10; У-11	4500×3500	600	900	0.39
ПК-12; ПК-12А	У-17	»	500	800	0.32
ПК-13; ПК-13А	У-10	4500×4000	800	1100	0.62
ПК-13; ПК-13А	У-11	»	800	1200	0.70
ПК-13; ПК-13А	У-10; У-11	»	1000	1300	0.86
ПК-13; ПК-13А	У-11	»	1200	1450	1.13
ПК-13; ПК-13А	У-18	»	600	900	0.39
ПК-14	У-11	3500×3500	800	1100	0.62
ПК-14	У-11	»	1000	1300	0.86
ПК-15	У-11	4000×3500	800	1200	0.66
ПК-15	У-16	»	1200	1325	1.06
ПК-16	У-16	4000×4000	1000	1300	0.86
ПК-16	У-16	»	1200	1325	1.06
ПК-16	У-17	»	600	1000	0.42
ПК-16	У-17	»	1000	1050	0.44

Продолжение табл. 2

Тип колодца	№№ узлов	Размер колодца, мм	Диаметр трубопровода, мм	Расстояние от стенки колодца до оси трубопровода, мм	Объем бетона $м^3$
Схемы узлов с затворами					
ПК-1; ПК-1А; ПК-1Г	У-8; У-16	2500×2000	400	700	0.21
ПК-1; ПК-1А; ПК-1Г	У-8; У-16	»	500	800	0.30
ПК-1; ПК-1А; ПК-1Г	У-8; У-16	»	600	900	0.39
ПК-2; ПК-2Г	У-5	2500×2500	600	900	0.39
ПК-2; ПК-2Г	У-5; У-8	»	800	1200	0.66
ПК-2; ПК-2Г	У-16	»	400	700	0.21
ПК-2; ПК-2Г	У-16	»	500	800	0.30
ПК-2; ПК-2Г	У-17	»	300	600	0.15
ПК-3; ПК-3А	У-8	3000×2000	800	1200	0.66
ПК-3; ПК-3А	У-8	»	1000	1200	0.82
ПК-3; ПК-3А	У-20	»	400	700	0.21
ПК-4	У-5	3000×2500	1000	1300	0.86
ПК-4	У-5	»	1200	1450	1.13
ПК-4	У-8	»	600	1000	0.42
ПК-4	У-16	»	500	800	0.30
ПК-4	У-16	»	1000	1200	0.82
ПК-4	У-17; У-20	»	400	700	0.21
ПК-5	У-16	3000×3000	600	1000	0.42
ПК-5	У-16	»	800	1000	0.58
ПК-5	У-17	»	400	700	0.21
ПК-6А	У-16	3500×3000	800	1100	0.62
ПК-6А	У-16	»	1000	1200	0.82
ПК-6А	У-17	»	500	800	0.30
ПК-6А	У-20	»	500	900	0.33
ПК-7	У-9; У-17	3500×2500	500	800	0.30
ПК-7	У-16	»	800	1100	0.62
ПК-7	У-20	»	500	900	0.33
ПК-8	У-9	4000×2500	600	900	0.39
ПК-8	У-9	»	800	1200	0.66
ПК-8	У-20	»	600	1000	0.42
ПК-8	У-21	»	400	700	0.21
ПК-6	У-20	3500×2000	500	900	0.33

Инв.№ подл. | Подп. и дата | Взам. инв.№

Ст. инж.	Булдакова	
Рук. гр.	Чухрова	
Нач. отд.	Морозова	

ТПР 901-09-11.84 см.

Колодцы водопроводные прямоугольные из бетона для труб Ду=250÷1200мм

Стадия	Лист	Листов
Р.П.	6	

Объемы основных конструкций. Продолжение табл. 2

ЦНИИЭП инженерного оборудования г. Москва

Продолжение табл. 2

Тип колодца	№№ узлов	Размер колодца, мм	Диаметр трубопровода мм	Расстояние от стенки колодца до оси трубопровода, мм	Объем бетона, м³
ПК-9	У-17	4000 x 3000	600	900	0,39
ПК-9	У-20	»	600	1000	0,42
ПК-9	У-21	»	400	700	0,21
ПК-11	У-9	4500 x 3000	800	1200	0,66
ПК-11	У-9	»	1000	1300	0,86
ПК-11	У-9	»	1200	1450	1,13
ПК-11	У-21	»	500	900	0,33
ПК-12; ПК-12А	У-10	4500 x 3500	600	900	0,39
ПК-12; ПК-12А	У-10; У-17	»	800	1200	0,66
ПК-13	У-10; У-17	4500 x 4000	1000	1300	0,86
ПК-13	У-17	»	800	1000	0,66
ПК-13	У-21	»	500	900	0,33
ПК-15	У-16	4000 x 3500	800	1100	0,62
ПК-15	У-16	»	1000	1200	0,82
ПК-15	У-16	»	1200	1300	1,05
ПК-15	У-17	»	500	800	0,30
ПК-15	У-17	»	600	900	0,39
ПК-15	У-17	»	800	1200	0,66
ПК-16	У-17	4000 x 4000	600	900	0,39

Таблица 3

Горловины колодцев.

Тип горловины	Размер горловины в плане, мм	Объем на 1м высоты горловины, м³
	1. Сборные железобетонные	
Тип I	700	0,
Тип II	700	0,
Тип III	700	0,1
	2. Бетонные	
Тип I	700	0,34
Тип II	700	0,30
Тип III	700	0,27

Таблица 4

Глиняный замок

Тип колодцев	Объем глины на 1 м³ основных конструкций, м³
Колодцы водопроводные из бетона	0,14

Типовые проектные решения

Зх.31266

				ТПР 901-09-11.84		см
				Колодцы водопроводные прямоугольные из бетона для труб Ду=250 – 1200 мм	Стадия	Лист	Листов
					Р.П.	7	
Ст. инж.	Булдакова			Объемы основных конструкций Продолжение табл 2 таблицы 3,4.	ЦНИИЭП инженерного оборудования г. Москва		
Рук. гр.	Чухрова						
Нач. отд.	Морозова						