ТИПОВЫЕ ПРОЕКТНЫЕ РЕШЕНИЯ
901-09-11.84

КОЛОДЦЫ ВОДОПРОВОДНЫЕ

СОСТАВ:

АЛЬБОМ I Пояснительная записка.

АЛЬБОМ II Колодцы круглые из сборного железобетона для труб Ду = 50 - 600 мм

АЛЬБОМ III Колодцы круглые из кирпича и из бетона для труб Ду = 50 - 600 мм

АЛЬБОМ IV Колодцы прямоугольные из бетона для труб Ду = 250 - 1200 мм.

АЛЬБОМ V Строительные изделия.

АЛЬБОМ VI.88 Дополнительные мероприятия для строительства в сейсмических районах (7 ÷ 9 баллов)

АЛЬБОМ III

Разработаны
ЦНИИЭП инженерного оборудования городов, жилых и общественных зданий

Главный инженер института А. Кетаов
Главный инженер проекта М. Басевич
Е. Кузнецов

Утверждены Госгражданстроем
Приказ № 146 от 20 мая 1983 г

Альбом VI.88 утвержден Госкомархитектуры
Приказ № 53 от 25 февраля 1988 г.

© ЦИТП Госстроя СССР, 1988

Взамен аннулированного 4.07.88г Гип

Марка	Наименование	Стр.
1	2	3
	Обложка	
	Титульный лист	
	Содержание	2
	Наружные сети водоснабжения	
НВ-1	Общие данные	3
НВ-2	Расстояния от элементов оборудования	
	до внутренних поверхностей колодца	
	Таблицы 1; 2; 3	4
НВ-3	Схемы узлов с задвижками и с гидрантами	5
НВ-4	Параметры колодцев для схем узлов с зад-	
	вижками и с гидрантами. Таблица 4	6
НВ-5-НВ-8	Продолжение таблицы 4.	7-10
НВ-9	Продолжение таблицы 4. Примеры подсчета	
	потребных размеров колодцев для схем узлов	
	У-2; У-2а; У-3.	11
НВ-10	Схемы узлов с затворами и с гидрантами	12
НВ-11	Параметры колодцев для схем узлов с	
	затворами и с гидрантами. Таблица 7	13
НВ-12-НВ-14	Продолжение таблицы 7.	14-16
НВ-15	Продолжение таблицы 7. Примеры подсчета	
	потребных размеров колодцев для схем	
	узлов У-1; У-3; У-9.	17
НВ-16	Типы и схемы колодцев.	18
НВ-17	Пример крепления гидранта и лестницы	
	в колодце.	19
НВ-18	Форма таблицы, заполняемой при привязке	
	Таблица 11. Пример расчета.	20
1219.01.000	Проставки монтажные Ду100- 600мм	21

1	2	3
	Архитектурно-строительная часть.	
АС-1	Кирпичные колодцы В1; В3 с конусным переходом	
	(для узлов без гидрантов). Планы. Разрезы.	22
АС-2	Кирпичные колодцы В1, В3 с конусным перехо-	
	дом (для узлов с гидрантами). Планы. Разрезы	23
АС-3	Кирпичные конусы.	24
АС-4	Кирпичные колодцы В1; В3 с плоским	
	перекрытием. Планы. Разрезы.	25
АС-5	Бетонные колодцы В-1; В-2 и В-3	
	Планы. Разрезы.	26
АС-6	Спецификация сборных железобетонных элемен-	
	тов днища и перекрытия. Спецификация	
	стремянок колодцев В1; В2; В3.	27
АС-7	Узлы 1-5	28
АС-8	Бетонные упоры	29
АС-9	Горловины d=700 мм	30
АС-10	Таблица горловин из сборных железобе-	
	тонных элементов.	31
АС-11	Таблица горловин из кирпича и из бетона d=700мм	32
	Сметная часть	
СМ-1	Объёмы основных конструкций колодцев	
	таблицы 1; 2	33
СМ-2	Объёмы основных конструкций колодцев	
	Таблица 3.	34
СМ-3	Объёмы основных конструкций колодцев	
	Таблицы 4, 5	35

ТПР 901-09-11.84			
СТ. ИНЖ.	МОСКВИТИНА		
РУК. ГР.	ШИФРИНА		
ГИП	БАСЕВИЧ		
Н. КОНТР	ХРОМИХИНА		12.83
ГКО	ГРАФСКИЙ		
НАЧ. ОТД	СУХАРЕНКО		

КОЛОДЦЫ ВОДОПРОВОДНЫЕ КРУГЛЫЕ ИЗ КИРПИЧА И ИЗ БЕТОНА ДЛЯ ТРУБ Ду = 50 ÷ 600 ММ

СТАДИЯ	ЛИСТ	ЛИСТОВ
РП		

СОДЕРЖАНИЕ

ЦНИИЭП ИНЖЕНЕРНОГО ОБОРУДОВАНИЯ Г. МОСКВА

ТИПОВЫЕ ПРОЕКТНЫЕ РЕШЕНИЯ
901-09-1184

Колодцы водопроводные

Альбом III

Колодцы круглые из кирпича и из бетона
для труб $Д_у$=50 – 600мм

19475-03
цена 2-82

ЦЕНТРАЛЬНЫЙ ИНСТИТУТ ТИПОВОГО ПРОЕКТИРОВАНИЯ
ГОССТРОЯ СССР

Москва А-445 Смольная ул 22

Сдано в печать IV 1989 года

Заказ № 3978 Тираж 900 экз

Ведомость основных комплектов

Обозначение	Наименование	Примеч.
НВ	Наружные сети водоснабжения	
АС	Архитектурно-строительные	
	решения	

Ведомость чертежей основного комплекта НВ

Лист.	Наименование	Примеч.
1	2	3
НВ-1	Общие данные	
НВ-2	Расстояния от элементов оборудования до	
	внутренних поверхностей колодца. Таблицы 1;2;3	
НВ-3	Схемы узлов с задвижками и с гидрантами	
НВ-4	Параметры колодцев для схем узлов с	
	задвижками и с гидрантами. Таблица 4	
НВ-5-НВ-8	Продолжение таблицы 4	
НВ-9	Продолжение таблицы 4. Примеры подсчета потреб-	
	ных размеров колодцев для схем узлов У-2; У-2а; У-3;	
НВ-10	Схемы узлов с затворами и с гидрантами	
НВ-11	Параметры колодцев для схем узлов с затво-	
	рами и с гидрантами. Таблица 7.	
НВ-12-НВ-14	Продолжение таблицы 7	
НВ-15	Продолжение таблицы 7. Примеры подсчета	
	потребных размеров колодцев для схем	
1	2	3
	узлов У-1; У-3; У-9	
НВ-16	Типы и схемы колодцев	
НВ-17	Пример крепления гидранта и лестницы в колодце	
НВ-18	Форма таблицы, заполняемой при привязке	
	Таблица 11. Пример расчета	

Ведомость ссылочных и прилагаемых документов

Обозначение	Наименование	Примеч.
	Ссылочные документы	
т.п. серия 3.900-3 Выпуск 7	Изделия для круглых колодцев	
	Прилагаемые документы	
1219.01.000	Проставки монтажные Ду=400-600мм	
ТПР. Альбом I	Пояснительная записка	

Ст. инж	Москвитина		ТПР 901-09-11 84 НВ	
Рук гр.	Шифрина			
ГИП	Басевич		Колодцы водопроводные круглые из кирпича и из бетона для труб Ду=50-600 мм	Стадия: РП; Лист: 1; Листов: 18
Н контр	Хромихина			
ГКО	Графский		Общие данные.	ЦНИИЭП инженерного оборудования г. Москва
Нач. отд	Сухаренко			

19475-03 4

Размеры в мм Таблица 1

Условный проход Ду	Эскиз				
	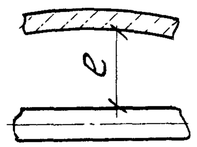	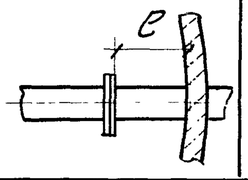	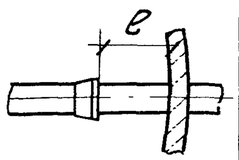	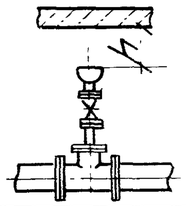	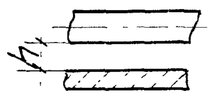
	l			h	
50–200	300		400	400	200
250; 300					250
350; 400			500		
500	500				
600					

Размеры в мм Таблица 2

Условный проход Ду	50	100	150	200	250	300	350	400	500	600
Условное обозначение задвижки	30ч 6 бр, бк								30ч15бр	30ч530бр
H_1	350	515	720	900	1090	1285	1480	1660	—	
H_2	—								1205	1575
h min	200				250					
h_1 min	300								—	
h_2 min	—								500	
$Д/2$	29	54	80	110	137	163	189	213	265	315
Минимальная потребная рабочая высота колодца при вертикальной установке задвижки	880	1070	1300	1510	1777	1998	2220	2423	2220	2640
Принятая рабочая высота колодца; H_p	1500; 1800				2100		2700			

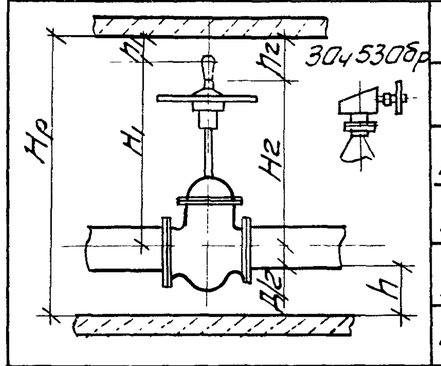

Таблица 3

Размеры в мм.

Условный проход Ду		100	150	300*	400
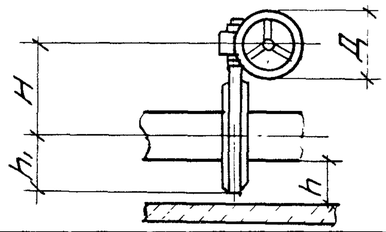	H	195	232	375	440
	h min	200		250	
	h_1 min	128	149	295	360
	$Д$	200		320	
Принятая рабочая высота колодца		1500 1800			

* Выпуск затворов Ду300 предусматривается в перспективе.

Ст. инж	Москвитина		
Рук. гр.	Шифрина		
ГИП	Басевич		
Н. контр	Хромихина		
ГКО	Графский		
Нач. отд	Сухаренко		

ТПР 901-09-11 84 НВ

Колодцы водопроводные круглые из кирпича и из бетона для труб Ду=50–600мм

Расстояние от элементов оборудования до внутренних поверхностей колодца. Таблицы 1,2,3

Стадия	Лист	Листов
РП	2	

ЦНИИЭП инженерного оборудования г. Москва

Альбом III

Типовые проектные решения

У-1 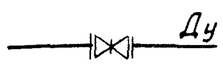	У-2 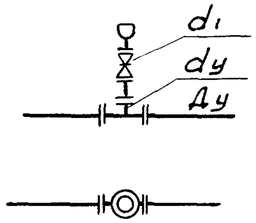	У-2а 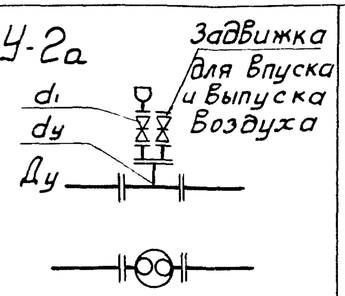	У-3 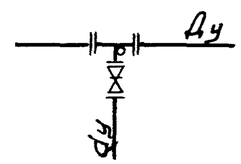	У-4г 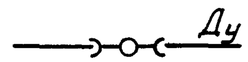	У-5 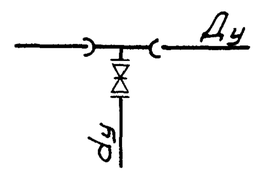
Ду=50 - 600 мм	Ду=50 - 400 мм dy= 50-400мм d_1=25мм	Ду=500 мм dy=500мм d_1=50мм	Ду=250 - 500 мм dy=100 - 150 мм	Ду=100 - 300 мм	Ду=100 - 400 мм dy=50 - 300 мм
У-6г 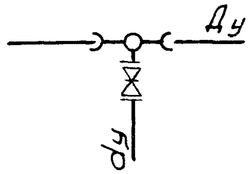	У-7 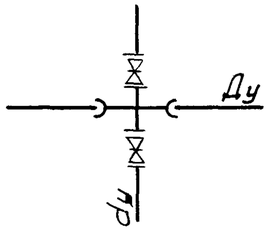	У-8г 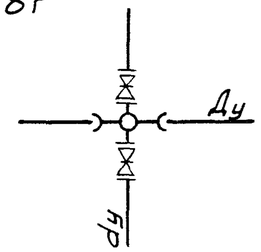	У-9 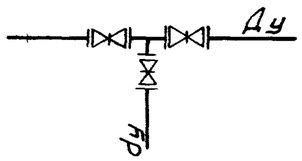	У-10г 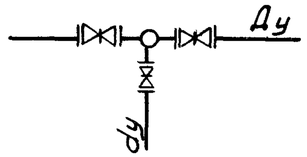	У-11 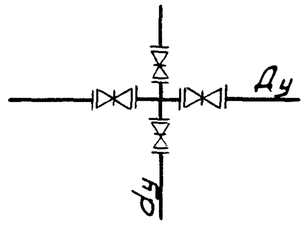
Ду=100 - 300 мм dy=100 - 200мм	Ду=100 - 400мм dy=50 - 200 мм	Ду=100 - 300 мм dy=100 - 200 мм	Ду=100 - 200 мм dy=50 - 200 мм	Ду=100 - 200 мм dy=100 - 200 мм	Ду=100 - 200 мм dy=50 - 200 мм
У-12г 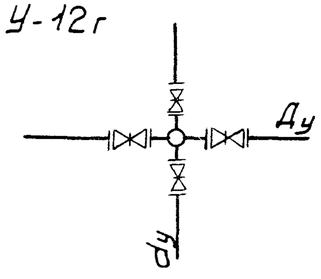	У-13 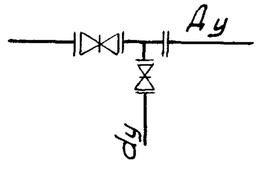	У-14г 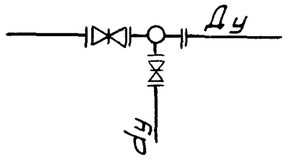	У-15 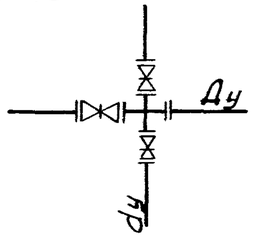	У-16г 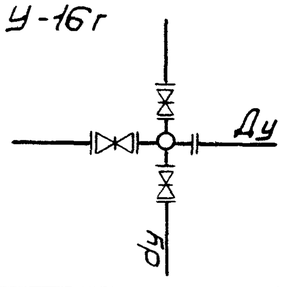	
Ду=100 - 200 мм dy=100 - 200 мм	Ду=100 - 200 мм dy=50 - 200 мм	Ду=100 - 200 мм dy=100 - 200 мм	Ду=100 - 200 мм dy=50 - 200 мм	Ду=100 - 200 мм dy=100 - 200 мм	

				ТПР.901-09-11.84		НВ	
Ст. инж	Москвитина			Колодцы водопроводные круглые из кирпича и из бетона для труб Ду=50 - 600 мм	Стадия	Лист	Листов
Рук. гр.	Шифрина				Р.П	3	
ГИП	Басевич						
Н. контр.	Хромихина		11.85	Схемы узлов с задвижками и с гидрантами	ЦНИИЭП Инженерного оборудования г. Москва		
ГКО	Графский						
Нач. отд.	Сухаренко						

Таблица 4

Размеры в мм

Условный проход Ду	Условный проход dy	Схема	Размеры колодца Д	h	H	H'	Тип колодца: Кирпичные с конусным переходом — Для узлов без гидранта	Для узлов с гидрантами	Кирпичные с плоским перекрытием	Бетонные с плоским перекрытием
1	2	3	4	5	6	7	8	9	10	11
Узел У-1										
50	—	К1 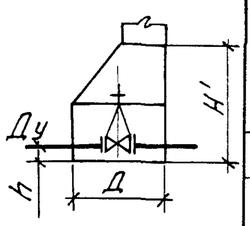	1000	200	—	1800	К1-2	—	—	—
100	—				—			—	—	—
150	—				—			—	—	—
200	—		1250		1800		К1-3	—	—	Б2-0
250	—		1500	250		2100	К1-4	—	К2-2	Б2-2
300	—	К2; Б2 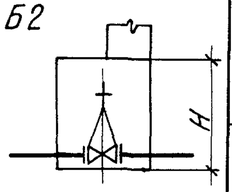			2100			—	К2-3	Б2-3
350	—				2700	—	—	—	К2-4	Б2-4
400	—					—	—	—		
500	—		2000			—	—	—	—	Б2-8
600	—					—	—	—	—	
Узлы У-2, У-2а										
50	50	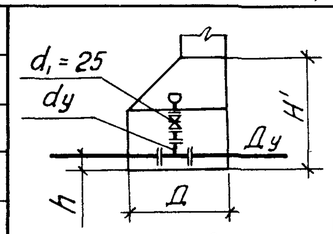	1250	200	1800	1800	К1-3	—	—	Б2-0
100	100							—	—	
150	150					2100		—	—	
200	200							—	—	
250	250		1500	250			К1-4	—	К2-2	Б2-2
300	300	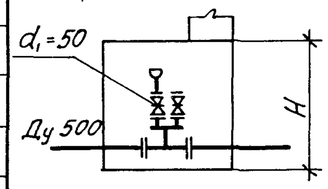						—		
350	350							—		
400	400				2100		—	—	К2-3	Б2-3
500	500		2000		2100	—	—	—	—	Б2-7

Продолжение табл. 4

1	2	3	4	5	6	7	8	9	10	11
Узел У-3										
250	100	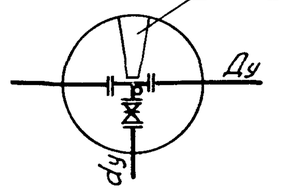	1250	250	1800	1800	К1-3	—	—	Б2-0
	150		1500			2100	К1-4	—	К2-2	Б2-2
300	100							—		
	150		2000			—	—	—	—	Б2-6
350	100		1500			2100	К1-4	—	К2-2	Б2-2
	150		2000			—	—	—	—	Б2-6
400	100, 150					—	—	—	—	
500						—	—	—	—	
Узел У-4г										
100	—	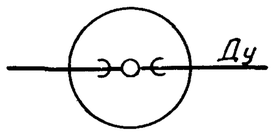	1500	200	1800	2100	—	К1-5г	К2-10г	Б2-10г
150	—						—			
200	—						—			
250	—			250			—			
300	—						—			
Узел У-5										
100	100; 150		1250	200	1800	1800	К1-3	—	—	Б2-0
150	100		1500			2100	К1-4	—	К2-2	Б2-2

СТ. ИНЖ	МОСКВИТИНА		
РУК. ГР	ШИФРИНА		
ГИП	БАСЕВИЧ		
Н. КОНТР	ХРОМИХИНА		11.83
ГКО	ГРАФСКИЙ		
НАЧ. ОТД	СУХАРЕНКО		

т.пр 901-09-11.84 НВ

Колодцы водопроводные круглые из кирпича и из бетона для труб Д=50-60 мм

Параметры колодцев для схем узлов с задвижками и с гидрантами. Таблица 4

Стадия	Лист	Листов
РП	4	

ЦНИИЭП инженерного оборудования г. Москва

Продолжение табл. 4

1	2	3	4	5	6	7	8	9	10	11
150	150	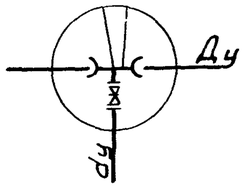						—		
200	100		1500	200		2100	К1-4	—	К2-2	Б2-2
	150							—		
	200		2000			—	—	—	—	Б2-6
250	100		1500		1800	2100	К1-4	—	К2-2	Б2-2
	150							—		
	200		2000			—	—	—	—	Б2-6
	250			250		—	—	—	—	
300	100		1500			2100	К1-4	—	К2-2	Б2-2
	150; 200		2000			—	—	—	—	Б2-6
	250; 300				2100	—	—	—	—	Б2-7
400	100; 200				1800	—	—	—	—	Б2-6
	250				2100	—	—	—	—	Б2-7

Узел У-6г

100	100	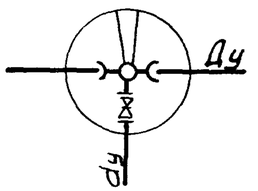	1500	200	1800	2100	—	К1-5г	К2-10г	Б2-10г
150	150		2000			—	—	—	—	Б2-12г
200	100		1500			2100	—	К1-5г	К2-10г	Б2-10г
	150; 200		2000	250		—	—	—	—	Б2-12г
250						—	—	—	—	
300	200					—	—	—	—	

Узел У-7

100	50	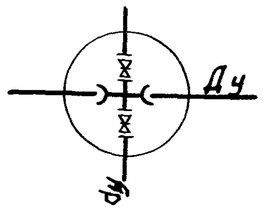	1250	200	1800	1800	К1-3	—	—	Б2-0
150	100		1500			2100	К1-4	—	К2-2	Б2-2
	150		2000			—	—	—	—	Б2-6
200	100		1500			2100	К1-4	—	К2-2	Б2-2
	150; 200		2000			—	—	—	—	Б2-6

Продолжение табл. 4

1	2	3	4	5	6	7	8	9	10	11
250	100-200		2000	250	1800	—	—	—	—	Б2-6
300						—	—	—	—	
400						—	—	—	—	

Узел У-8г

100	100	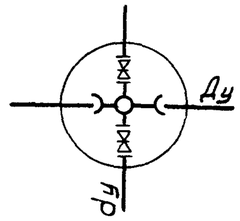	1500	200	1800	2100	—	К1-5г	К2-10г	Б2-10г
150							—			
	150		2000			—	—	—	—	Б2-12г
200	100		1500				—	К1-5г	К2-10г	Б2-10г
	150; 200		2000			—	—	—	—	Б2-12г
250				250		—	—	—	—	
300	200					—	—	—	—	

Узел У-9

100	50	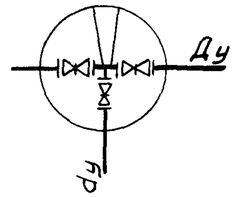	1500	200	1800	2100	К1-4	—	К2-2	Б2-2
	100							—		
150						—	—	—	—	Б2-6
	150		2000			—	—	—	—	
200	100					—	—	—	—	
	150					—	—	—	—	
	200					—	—	—	—	

				ТПР 901-09-11.84		НВ	
Стинж	Москвитина			Колодцы водопроводные круглые из кирпича и из бетона для труб Ду=50 - 600 мм	Стадия	Лист	Листов
Рук.гр	Шифрина				РП	5	
Тип	Басевич				ЦНИИЭП инженерного оборудования г. Москва		
Ч.контр	Хромихина		11.85	Продолжение таблицы 4			
ГКО	Графский						
Нач.отд	Сухаренко						

Продолжение табл. 4

1	2	3	4	5	6	7	8	9	10	11
Узел У-10г										
100	100	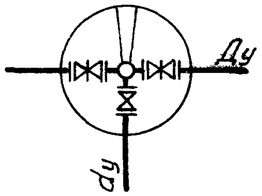	1500	200	1800	2100	—	К1-5г	К2-10г	Б2-10г
150	100		2000			—	—	—	—	Б2-12г
	150					—	—	—	—	
200	100					—	—	—	—	
	150					—	—	—	—	
	200					—	—	—	—	
Узел У-11										
100	50	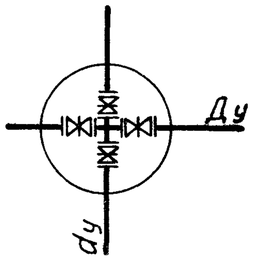	1500	200	1800	2100	К1-4	—	К2-2	Б2-2
	100							—		
150	100		2000			—	—	—	—	Б2-6
	150					—	—	—	—	
200	100					—	—	—	—	
	150					—	—	—	—	
	200					—	—	—	—	
Узел У-12г										
100	100	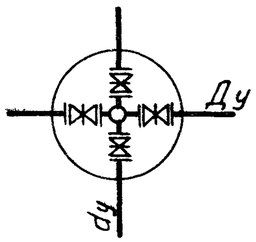	1500	200	1800	2100	—	К1-5г	К2-10г	Б2-10г
150	100		2000			—	—	—	—	Б2-12г
	150					—	—	—	—	
200	100					—	—	—	—	
	150					—	—	—	—	
	200					—	—	—	—	
Узел У-13										
100	50	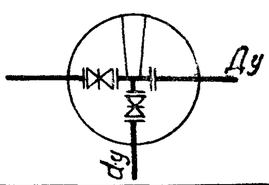	1250	200	1800	1800	К1-3	—	—	Б2-0
	100		1500			2100	К1-4	—	К2-2	Б2-2
150	100							—		
150	150		2000			—	—	—	—	Б2-6

Продолжение табл. 4

1	2	3	4	5	6		8	9	10	11
200	100		2000	200	1800	—	—	—	—	Б2-6
	150					—	—	—	—	
	200					—	—	—	—	
Узел У-14г										
100	100	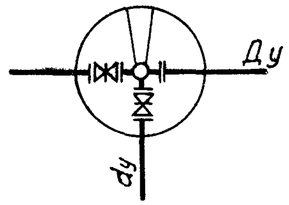	1500	200	1800	2100		К1-5г	К2-10г	Б2-10г
150	100		2000			—	—	—	—	Б2-12г
	150					—	—	—	—	
200	100					—	—	—	—	
	150					—	—	—	—	
	200					—	—	—	—	
Узел У-15										
100	50	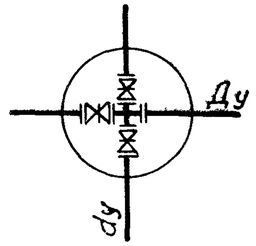	1250	200	1800	1800	К1-3	—	—	Б2-0
	100		1500			2100	К1-4	—	К2-2	Б2-2
150	100							—		
150	150		2000			—	—	—	—	Б2-6
200	100					—	—	—	—	
	150					—	—	—	—	
	200					—	—	—	—	

				ТПР 901-09-11.84		НВ	
Ст.инж	Москвитина			Колодцы водопроводные круглые из кирпича и из бетона для труб Ду=50-600 мм	Стадия	Лист	Листов
Рук.гр.	Шифрина				РП	6	
ГИП	Басевич						
Н.контр	Хромихина		1183	Продолжение таблицы 4	ЦНИИЭП инженерного оборудования г. Москва		
ГКО	Графский						
Нач.отд	Сухаренко						

Продолжение табл. 4

1	2	3	4	5	6	7	8	9	10	11
Узел У-16г										
100	100	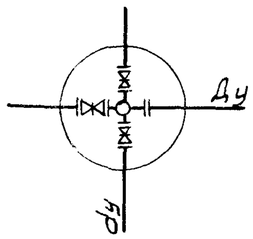	1500	200	1800	2100	—	К1-5г	К2-10г	Б2-10г
150	100		2000			—	—	—	—	Б2-12г
	150					—	—	—	—	
200	100					—	—	—	—	
	150					—	—	—	—	
	200					—	—	—	—	
—	—					—	—	—	—	
Для южных районов										
Узел У-1										
50	—	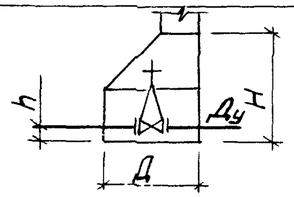	1000	200	—	1500	К1-1	—	—	—
100	—				—			—	—	—
150	—				—			—	—	—
200	—		1500		1500	—	—	—	К2-1	Б2-1
Узел У-2										
100	100	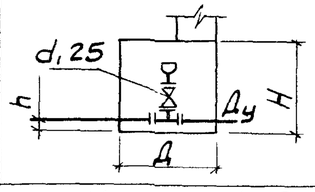	1500	200	1500	—	—	—	К2-1	Б2-1
150	150					—	—	—		
200	200					—	—	—		
—	—		—			—	—	—	—	—
Узел У-3										
250	100	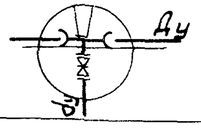	1500	250	1500	—	—	—	К2-1	Б2-1
	150					—	—	—		
300	100					—	—	—		

Продолжение табл. 4

1	2	3	4	5	6	7	8	9	10	11
Узел У-4г										
100	—	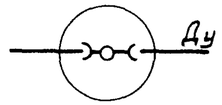	1500	200	1500	—	—	—	К2-9г	Б2-9г
150	—					—	—	—		
200	—					—	—	—		
Узел У-5										
100	50	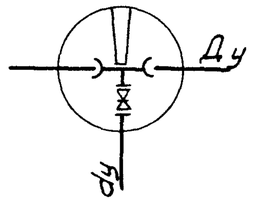	1500	200	1500	—	—	—	К2-1	Б2-1
	100					—	—	—		
150						—	—	—		
	150					—	—	—		
200	100					—	—	—		
	150					—	—	—		
	200		2000			—	—	—	—	Б2-5
Узел У-6г										
100	100	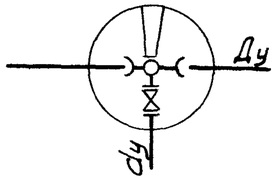	1500	200	1500	—	—	—	К2-9г	Б2-9г
150						—	—	—		
	150		2000			—	—	—	—	Б2-11г
200	100		1500			—	—	—	К2-9г	Б2-9г
	150		2000			—	—	—	—	Б2-11г
	200					—	—	—	—	

				ТПР. 901-09-11.84		НВ
Ст. инж	Москвитина			Колодцы водопроводные круглые из кирпича и из бетона для труб Ду=50-600 мм	Стадия	Лист	Листов
Рук. гр.	Шифрина				РП	7	
ГИП	Басевич						
Н. контр.	Хромихина		11.83	Продолжение таблицы 4	ЦНИИЭП инженерного сооружения г. Москва	
ГКО	Графский					
Нач. отд.	Сухаренко					

Продолжение табл. 4

1	2	3	4	5	6	7	8	9	10	11
Узел У-7										
100	50	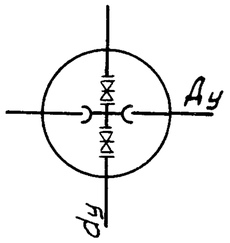	1500	200	1500	—	—	—	К2-1	Б2-1
	100					—	—	—		
150						—	—	—		
	150		2000			—	—	—	—	Б2-5
200	100		1500			—	—	—	К2-1	Б2-1
	150		2000			—	—	—	—	Б2-5
	200					—	—	—	—	—
Узел У-8г										
100	100	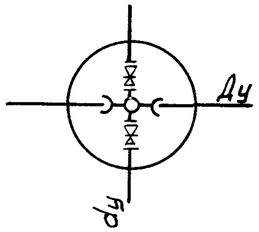	1500	200	1500	—	—	—	К2-9г	Б2-9г
150						—	—	—		
	150		2000			—	—	—	—	Б2-11г
200	100		1500			—	—	—	К2-9г	Б2-9г
	150		2000			—	—	—	—	Б2-11г
	200					—	—	—	—	
Узел У-9										
100	50	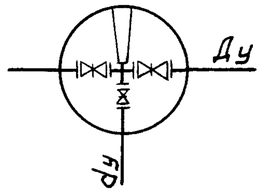	1500	200	1500	—	—	—	К2-1	Б2-1
	100					—	—	—		
150			2000			—	—	—	—	Б2-5
	150					—	—	—	—	
200	100					—	—	—	—	
	150					—	—	—	—	
	200					—	—	—	—	
Узел У-10г										
100	100		1500	200	1500	—	—	—	К2-9г	Б2-9г

Продолжение табл. 4

1	2	3	4	5	6	7	8	9	10	11
150	100	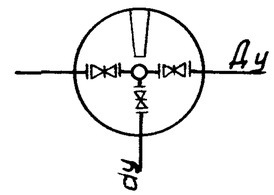	2000	200	1500	—	—	—	—	Б2-11г
	150					—	—	—	—	
200	100					—	—	—	—	
	150					—	—	—	—	
	200					—	—	—	—	
Узел У-11										
100	50	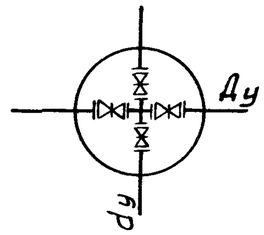	1500	200	1500	—	—	—	К2-1	Б2-1
	100					—	—	—		
150			2000			—	—	—	—	Б2-5
	150					—	—	—	—	
200	100					—	—	—	—	
	150					—	—	—	—	
	200					—	—	—	—	
Узел У-12г										
100	100	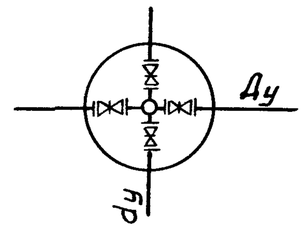	1500	200	1500	—	—	—	К2-9г	Б2-9г
150						—	—	—	—	
	150		2000			—	—	—	—	Б2-11г
200	100					—	—	—	—	
	150					—	—	—	—	
	200					—	—	—	—	

Ст. инж	Москвитина		
Рук. гр.	Шифрина		
ГИП	Басевич		
Н. контр	Хромихина		11.85
ГКО	Графский		
Нач. отд	Сухаренко		

ТПР 901-09-11.84 НВ

Колодцы водопроводные круглые из кирпича и из бетона для труб Ду=50 -600 мм

Стадия	Лист	Листов
РП	8	

Продолжение таблицы 4

ЦНИИЭП инженерного оборудования г. Москва

Альбом III

Типовые проектные решения

Продолжение табл. 4

1	2	3	4	5	6	7	8	9	10	11
Узел У-13										
100	50	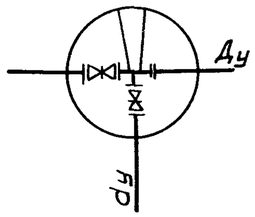	1500	200	1500	—	—	—	К2-1	Б2-1
	100					—	—	—		
150						—	—	—		
150	150		2000			—	—	—	—	Б2-5
200	100					—	—	—	—	
	150					—	—	—	—	
	200					—	—	—	—	
Узел У-14г										
100	100	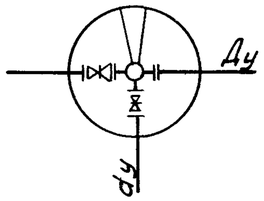	1500	200	1500	—	—	—	К2-9г	Б2-9г
150						—	—	—	—	
	150		2000			—	—	—	—	Б2-11г
200	100					—	—	—	—	
	150					—	—	—	—	
	200					—	—	—	—	
Узел У-15										
100	50	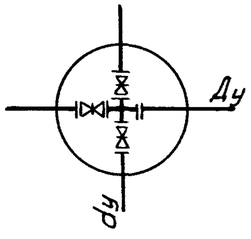	1500	200	1500	—	—	—	К2-1	Б2-1
	100					—	—	—		
150						—	—	—		
150	150		2000			—	—	—	—	Б2-5
200	100					—	—	—	—	
	150					—	—	—	—	
	200					—	—	—	—	
Узел У-16г										
100	100	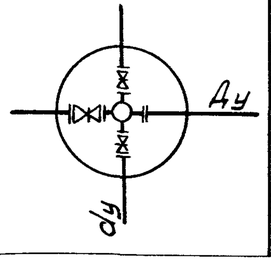	1500	200	1500	—	—	—	К2-9г	Б2-9г
150						—	—	—	—	
	150		2000			—	—	—	—	Б2-11г
200	100					—	—	—	—	
	150					—	—	—	—	
	200					—	—	—	—	

У-2

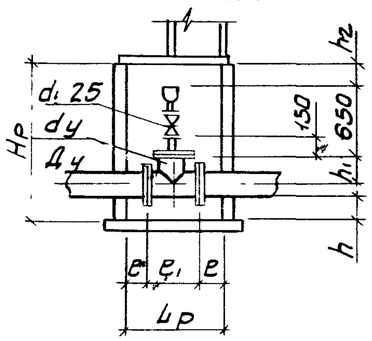

У-2а

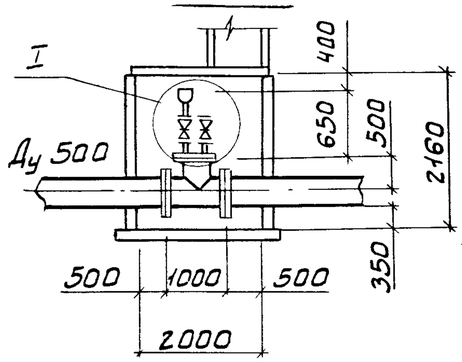

I

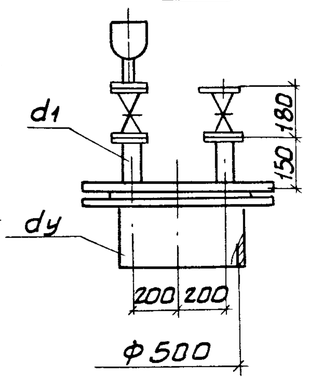

Размеры в мм — Таблица 5

Ду	dy	e см. табл.1	e1	Lp расчетный	Dк принятый	h см табл.1	h1	h2 см. табл.1	Hp расчетный	H принятый
100	100	300	400	1000	1500	200	200	400	1505	1800
150	150		500	1100			250		1580	
400	400		800	1400		350	400		2010	2100

У-3

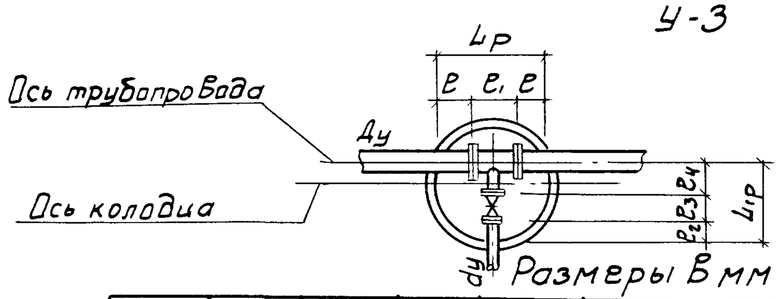

Размеры в мм — Таблица 6

Ду	dy	e см табл.1	e1	Lp расчетный	e2 см табл.1	e3	e4	Lp расчетный	Dк принятый
250	100	300	600	1200	300	230	250	780	1500
300							275	805	
	150					280		855	2000
500		500	1000	2000			425	1055	

ТПР 901-09-1184			НВ
Ст. инж.	Москвитина		
Рук. гр	Шифрина		
ГИП	Басевич		
Н. контр.	Хромихина		1.85
ГКО	Графский		
Нач. отд	Сухаренко		

Колодцы водопроводные круглые из кирпича и из бетона для труб Ду=50 – 600 мм

Продолжение таблицы 4. Примеры подсчета потребных размеров колодцев для схем узлов У-2; У-2а, У-3

Стадия	Лист	Листов
РП	9	

ЦНИИЭП инженерного оборудования г. Москва

У-1 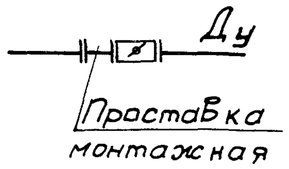	У-3 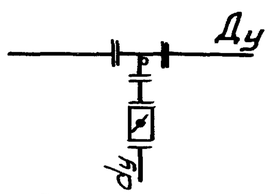	У-5 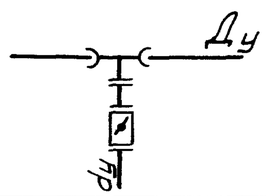	У-6г 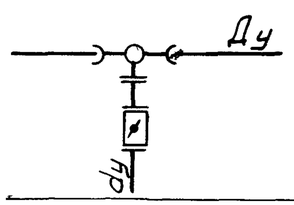	У-7 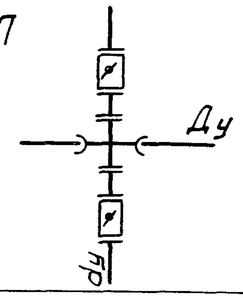
Ду 100 - 600мм	Ду 250 - 500мм dy 100; 150мм	Ду 100 - 500мм dy 100 - 300мм	Ду 100 - 300мм dy 100 - 300мм	Ду 100 - 400мм dy 100 - 300мм
У-8г 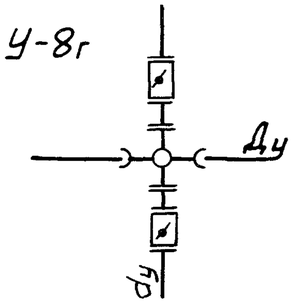	У-9 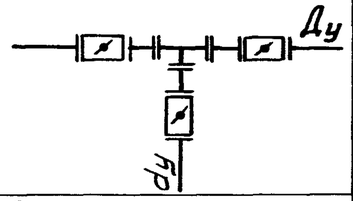	У-10г 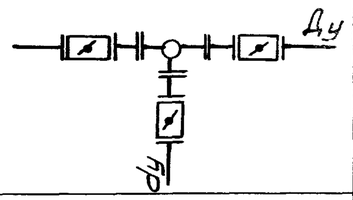	У-11 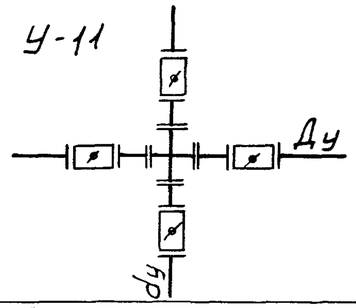	У-12г 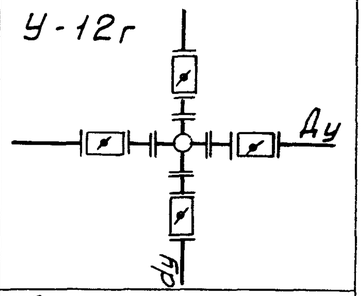
Ду 100 - 300мм dy 100 - 300мм	Ду 100 - 300мм dy 100 - 300мм	Ду 100 - 300мм dy 100 - 300мм	Ду 100 - 300мм dy 100 - 300мм	Ду 100 - 300мм dy 100 - 300мм
У-13 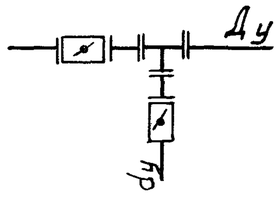	У-14г 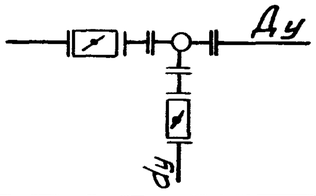	У-15 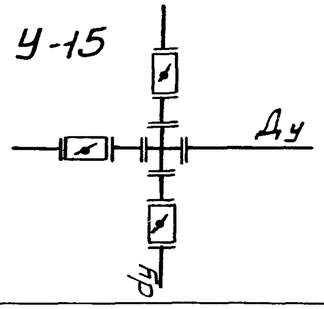	У-16г 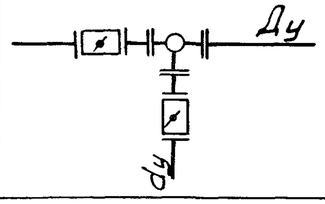	
Ду 100 - 300мм dy 100 - 300мм	Ду 100 - 300мм dy 100 - 300мм	Ду 100 - 300мм dy 100 - 300мм	Ду 100 - 300мм dy 100 - 300мм	

В колодцах, при необходимости, возможна установка затворов без монтажных проставок.

				ТПР 901-09-11.84		НВ
Ст.инж.	Москвитина			Колодцы водопроводные круглые из кирпича и из бетона для труб Ду 50 - 600мм	Стадия	Лист	Листов
Рук.гр.	Шифрина				Р.П	10	
ГИП	Басевич						
Н.контр.	Хромихина		11.85	Схемы узлов с затворами и с гидрантами	ЦНИИЭП инженерного оборудования г. Москва		
ГКО	Графский						
Нач.отд.	Сухаренко						

Альбом III

Типовые проектные решения

Размеры в мм — Таблица 7

Условный проход Ду	Условный проход dу	Схема	Размеры колодца Д	Размеры колодца h	Размеры колодца H	Размеры колодца H₁	Тип колодца: Кирпичные с конусным переходом для узлов без гидрантов	Тип колодца: Кирпичные с конусным переходом для узлов с гидрантом	Тип колодца: Кирпичные с плоским перекрытием	Тип колодца: Бетонные с плоским перекрытием
1	2	3	4	5	6	7	8	9	10	11
Узел У-1										
100	—	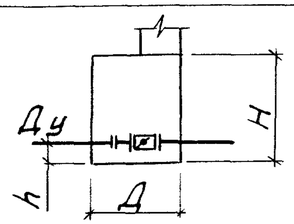		200				—	—	—
150	—		1000			1800	К1-2	—	—	—
300	—							—	—	—
400	—		1250	250		2100	К1-3	—	—	Б2-0
500	—		2000		1800	—	—	—	—	Б2-6
600	—					—	—	—	—	
Узел У-3										
250	100	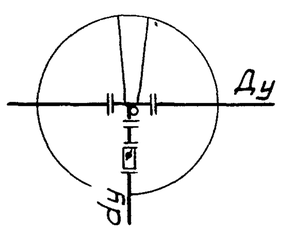	1500			—	—	—	К2-2	Б2-2
	150					—	—	—	—	
300	100, 150					—	—	—	—	
350			2000	250	1800	—	—	—	—	Б2-6
400						—	—	—	—	
500						—	—	—	—	
Узел У-5										
100, 150	100	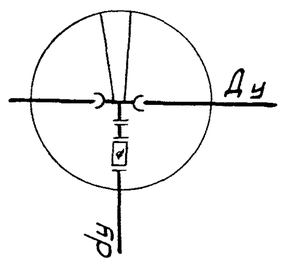								
150	150		1500	200		2100	К1-4		К2-2	Б2-2
200	100									
	150		2000		1800	—	—	—	—	Б2-6
250	100		1500			2100	К1-4	—	—	Б2-2
	150					—	—	—	—	
300	100, 150		2000	250		—	—	—	—	Б2-6
	300					—	—	—	—	
350	100					—	—	—	—	

Примечание: диаметры колодцев приняты с учетом установки монтажных проставок (черт. 1219.01.000).

Продолжение табл. 7

1	2	3	4	5	6	7	8	9	10	11
350	150; 300		2000			—	—	—	К2-6	Б2-6
400	100		1500	250	1800	2100	К1-4	—	К2-2	Б2-2
	150		2000			—	—	—	—	Б2-6
500	100; 150					—	—	—	—	
Узел У-6г										
100; 150	100	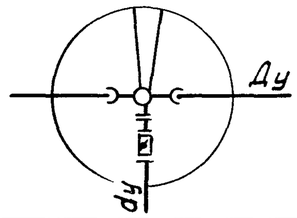	1500			2100	—	К1-5г	К2-10г	Б2-10г
150	150			200			—	—	—	
200	100; 150		2000		1800	—	—	—	—	Б2-12г
250	150			250			—	—	—	
300	300						—	—	—	
Узел У-7										
100, 150	100	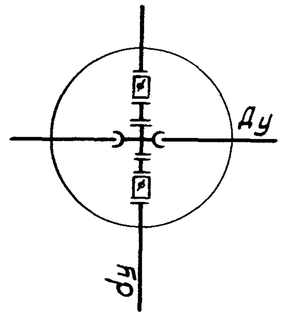	1500			2100	К1-4	—	К2-2	Б2-2
150	150			200		—	—	—	—	
200						—	—	—	—	
250	100, 150					—	—	—	—	
300			2000		1800	—	—	—	—	Б2-6
	300			250		—	—	—	—	
350	100, 150					—	—	—	—	
	300					—	—	—	—	
400	100, 150					—	—	—	—	

				ТПР 901-09-11.84		НВ
Ст. инж.	Москвитина			Колодцы водопроводные круглые из кирпича и из бетона для труб Ду=50 – 600 мм	Стадия: РП	Лист: 11	Листов:
Рук. гр.	Шиффрина					
Гип	Басевич					
Н. контр.	Хромихина		11.83	Параметры колодцев для схем узлов с затворами и с гидрантами. Таблица 7.	ЦНИИЭП инженерного оборудования г. Москва	
ГКО	Графский					
Нач. отд.	Сухаренко					

Продолжение табл. 7

1	2	3	4	5	6	7	8	9	10	11
Узел У-8г										
100; 150	100	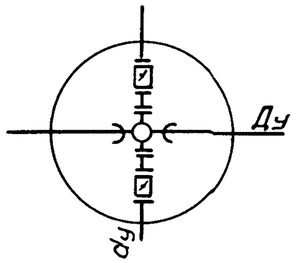	1500	200	1800	2100	—	К1-5г	К2-10г	Б2-10г
150	150		2000			—	—	—	—	Б2-12г
200	100					—	—	—	—	
	150					—	—	—	—	
250			2000	250		—	—	—	—	
300	300					—	—	—	—	
Узел У-9										
100	100	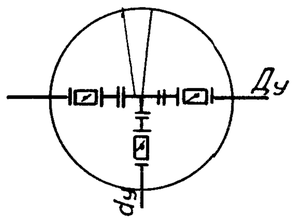	1500	200	1800	2100	К1-4	—	К2-2	Б2-2
150	100; 150		2000	250		—	—	—	—	Б2-6
300						—	—	—	—	
	300					—	—	—	—	
						—	—	—	—	—
Узел У-10г										
100	100	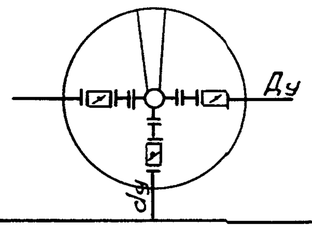	1500	200	1800	2100	—	К1-5г	К2-10г	Б2-10г
150			2000			—	—	—	—	Б2-12г
	150					—	—	—	—	
300	300			250		—	—	—	—	
—	—		—	—	—	—	—	—	—	—
Узел У-11										
100	100	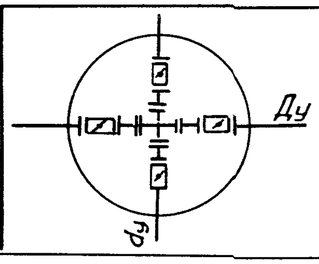	1500	200	1800	2100	К1-4	—	К2-2	Б2-2
150	100; 150		2000	250		—	—	—	—	Б2-6
300						—	—	—	—	
	300					—	—	—	—	
—	—		—	—	—	—	—	—	—	—

Продолжение табл. 7

1	2	3	4	5	6	7	8	9	10	11
Узел У-12г										
100	100	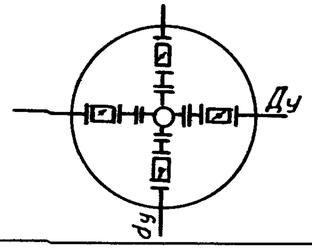	1500	200	1800	2100	—	К1-5г	К2-10г	Б2-10г
150			2000			—	—	—	—	Б2-12г
	150					—	—	—	—	
300	300			250		—	—	—	—	
—	—		—	—	—	—	—	—	—	—
Узел У-13										
100	100	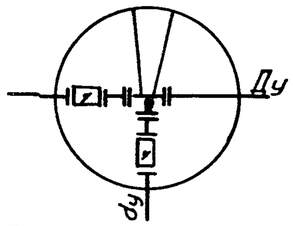	1500	200	1800	2100	К1-4	—	К2-2	Б2-2
150	100; 150		2000	250		—	—	—	—	Б2-6
300						—	—	—	—	
	300					—	—	—	—	
—	—		—	—	—	—	—	—	—	—
Узел У-14г										
100	100	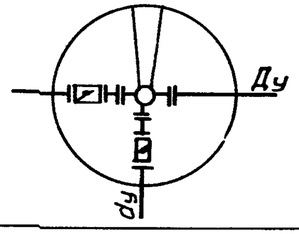	1500	200	1800	2100	—	К1-5г	К2-10г	Б2-10г
150			2000			—	—	—	—	Б2-12г
	150					—	—	—	—	
300	300			250		—	—	—	—	
—	—		—	—	—	—	—	—	—	—

Ст. инж.	Москвитина		
Рук. гр.	Шифрина		
ГИП	Басевич		
Н. контр.	Хромихина		11.83
ГКО	Графский		
Нач. отд.	Сухаренко		

т.п. р. 901-09-11 84 НВ

Колодцы водопроводные круглые из кирпича и из бетона для труб Ду 50-600 мм

Стадия	Лист	Листов
Р. П	12	

Продолжение таблицы 7

ЦНИИЭП инженерного оборудования г. Москва

Альбом III

Типовые проектные решения

Продолжение табл. 7

1	2	3	4	5	6	7	8	9	10	11
Узел У-15										
100	100	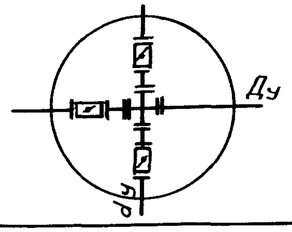	1500	200	1800	2100	К1-4	—	К2-2	Б2-2
150	100; 150		2000			—	—	—	—	Б2-6
300				250		—	—	—	—	
	300					—	—	—	—	
—	—		—	—	—	—	—	—	—	—
Узел У-16г										
100	100	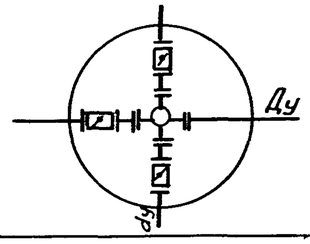	1500	200	1800	2100	—	К1-5г	К2-10г	Б2-10г
150						—	—	—	—	Б2-12г
	150		2000			—	—	—	—	
300	300			250		—	—	—	—	
—	—		—	—	—	—	—	—	—	—
Для южных районов										
Узел У-1										
100	—	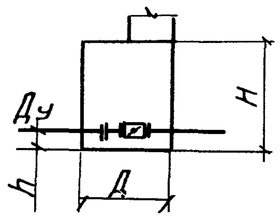	1000	200		1500	К1-1	—	—	—
150	—							—	—	—
300	—			250				—	—	—
400	—		1500		1500	—	—	—	К2-1	Б2-1
500	—		2000			—	—	—	—	Б2-5
Узел У-3										
250	100*	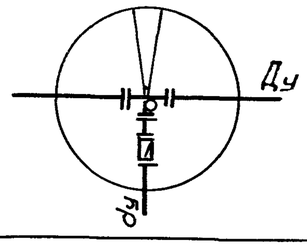	1500	250	1500	—	—	—	К2-1	Б2-1
	150		2000			—	—	—	—	Б2-5
300	100; 150					—	—	—	—	
350						—	—	—	—	
400						—	—	—	—	
500						—	—	—	—	

Продолжение табл. 7

1	2	3	4	5	6	7	8	9	10	11
Узел У-5										
100; 150	100	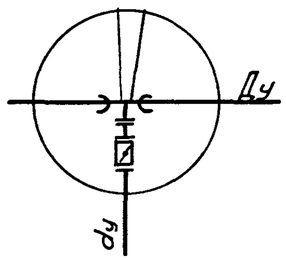	1500	200	1500	—	—	—	К2-1	Б2-1
150	150		2000			—	—	—	—	Б2-5
200	100*		1500			—	—	—	К2-1	Б2-1
	150		2000			—	—	—	—	Б2-5
250	100*		1500	250		—	—	—	К2-1	Б2-1
	150		2000			—	—	—	—	Б2-5
300	100; 150					—	—	—	—	
	300					—	—	—	—	
350	100					—	—	—	—	
350	150; 300					—	—	—	—	
400	100*		1500			—	—	—	К2-1	Б2-1
	150		2000			—	—	—	—	Б2-5
500	100; 150					—	—	—	—	—
Узел У-6г										
100; 150	100	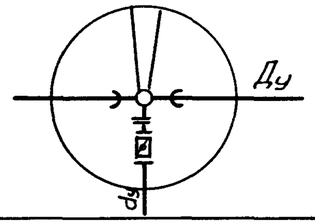	1500	200	1500	—	—	—	К2-9г	Б2-9г
150	150		2000			—	—	—	—	Б2-11г
200	100; 150					—	—	—	—	
250	150			250		—	—	—	—	
300	300					—	—	—	—	

				ТПР 901-09-11.84		НВ	
Ст. инж.	Москвитина			Колодцы водопроводные круглые из кирпича и из бетона для труб Ду=50-600 мм	Стадия	Лист	Листов
Рук. гр.	Шифрина				РП	13	
ГИП	Басевич				ЦНИИЭП инженерного оборудования г. Москва		
Н. контр.	Хромихина		11 83	Продолжение таблицы 7			
ГКО	Графский						
Нач. отд.	Сухаренко						

Продолжение табл. 7

1	2	3	4	5	6	7	8	9	10	11
Узел У-7										
100; 150	100	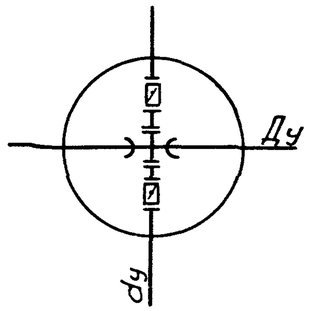	1500	200	1500	—	—	—	К2-1	Б2-1
150	150		2000			—	—	—	—	Б2-5
200	100; 150					—	—	—	—	
250				250		—	—	—	—	
300						—	—	—	—	
	300					—	—	—	—	
350	100; 150					—	—	—	—	
	300					—	—	—	—	
400	100, 150					—	—	—	—	
	Узел У-8г									
100; 150	100	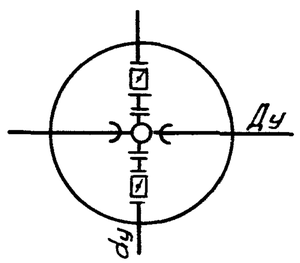	1500	200	1500	—	—	—	К2-9г	Б2-9г
150	150		2000			—	—	—	—	Б2-11г
200	100		1500			—	—	—	К2-9г	Б2-9г
	150					—	—	—	—	Б2-11г
250				250		—	—	—	—	
300	300					—	—	—	—	
Узел У-9										
100	100	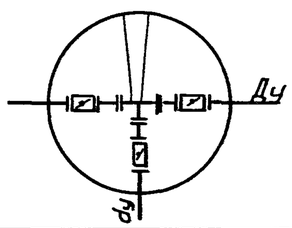	1500	200	1500	—	—	—	К2-1	Б2-1
150	100; 150		2000			—	—	—	—	Б2-5
300				250		—	—	—	—	
	300					—	—	—	—	
—	—		—	—	—	—	—	—	—	
Узел У-10г										
100	100	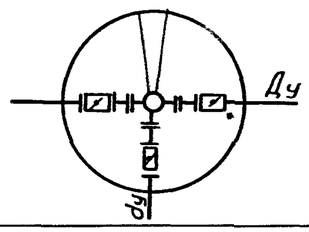	1500	200	1500	—	—	—	К2-9г	Б2-9г
150			2000			—	—	—	—	—
	150					—	—	—	—	Б2-11г
300	300			250		—	—	—	—	
—	—		—	—	—	—	—	—	—	—

Продолжение табл. 7

1	2	3	4	5	6	7	8	9	10	11
Узел У-11										
100	100	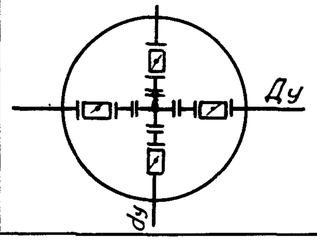	1500	200	1500	—	—	—	К2-1	Б2-1
150	100 150		2000	250		—	—	—	—	Б2-5
300						—	—	—	—	
	300					—	—	—	—	—
—	—		—	—	—	—	—	—	—	—
Узел У-12г										
100	100	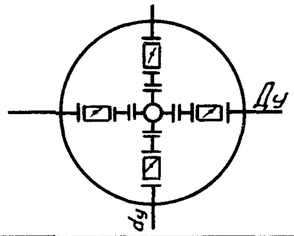	1500	200	1500	—	—	—	К2-9г	Б2-9г
150			2000			—	—	—	—	Б2-11г
	150					—	—	—	—	
300	300			250		—	—	—	—	
			—	—	—	—	—	—	—	—
Узел У-13										
100	100	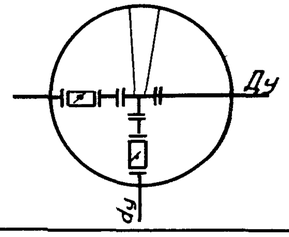	1500	200	1500	—	—	—	К2-1	Б2-1
150	100; 150		2000	250		—	—	—	—	Б2-5
300						—	—	—		
	300					—	—	—	—	
—	—		—	—	—	—	—	—	—	—

				ТПР 901-09-11.84		НВ	
Ст. инж	Москвитина			Колодцы водопроводные круглые из кирпича и из бетона для труб Ду=50-600 мм	Стадия	Лист	Листов
Рук. гр.	Шиффрина				РП	14	
ГИП	Басевич				ЦНИИЭП инженерного оборудования г. Москва		
Н. контр.	Хромихина		11.83	Продолжение таблицы 7			
ГКО	Графский						
Нач. отд.	Сухаренко						

Продолжение табл. 8

1	2	3	4	5	6	7	8	9	10	11
Узел У-14г										
100	100	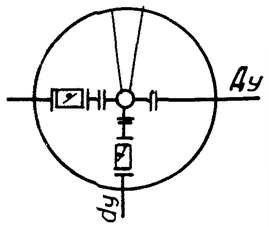	1500	200	1500	—	—	—	К2-9г	Б2-9г
150						—	—	—	—	Б2-11г
	150		2000			—	—	—	—	
300	300			250		—	—	—	—	
—	—		—	—	—	—	—	—	—	—
Узел У-15										
100	100	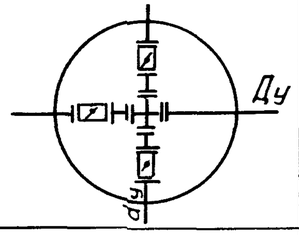	1500	200	1500	—	—	—	К2-1	Б2-1
150	100; 150					—	—	—	—	Б2-5
300			2000	250		—	—	—	—	
	300					—	—	—	—	
—	—		—	—	—	—	—	—	—	—
Узел У-16г										
100	100	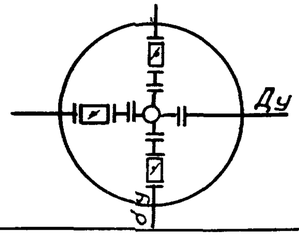	1500	200	1500	—	—	—	К2-9г	Б2-9г
150						—	—	—	—	Б2-11г
	150		2000	250		—	—	—	—	
300	300					—	—	—	—	
—	—		—	—	—	—	—	—	—	—

У-1

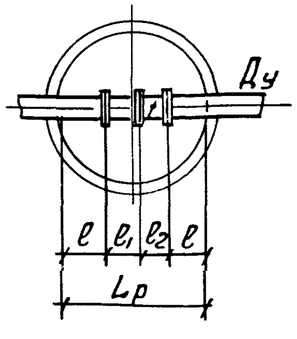

Таблица 8

Размеры в мм

Ду	ℓ(см. табл. 1)	ℓ1	ℓ2	Lр расчетный	Дк принятый
100	300	220	52	852	1500
400		405	100	1105	

У-3

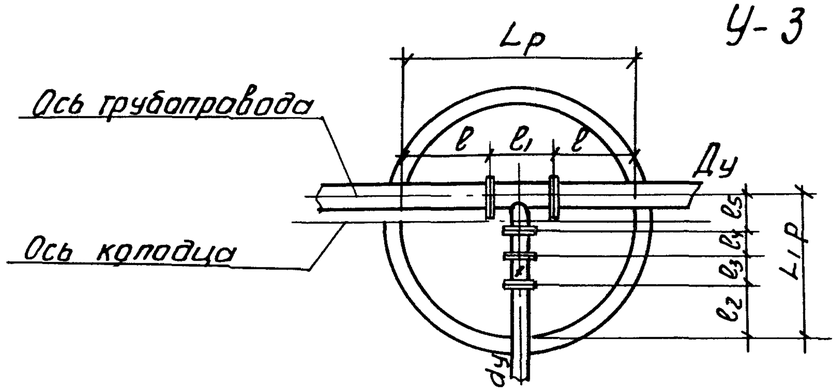

Таблица 9

Размеры в мм

Ду	dy	ℓ(см табл. 1)	ℓ1	Lр расчетный	ℓ2 см. табл. 1	ℓ3	ℓ4	ℓ5	L1р расчетный	Дк принятый
250	100	300	600	1200	300	52	200	250	802	1500
300	150					62	250	275	885	2000
500	100	500	1000	2000		52	200	425	977	

У-9

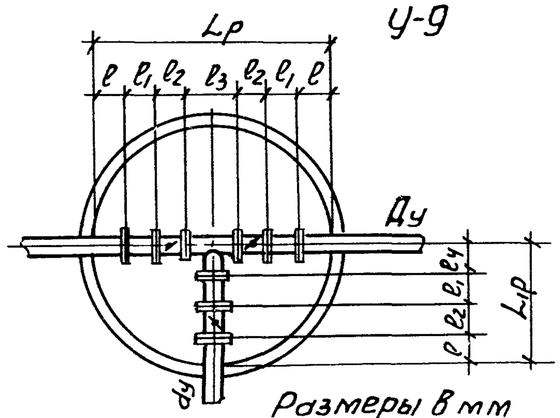

Таблица 10

Размеры в мм

Ду	dy	ℓ(см. табл. 1)	ℓ1	ℓ2	ℓ3	Lр расчетный	ℓ4	L1р расчетный	Дк принятый
100	100	300	200	52	400	1504	200	752	1500

				ТПР 901-09-11.84			НВ
Ст. инж.	Москвитина			Колодцы водопроводные круглые из кирпича и из бетона для труб Ду=50 - 600 мм	Стадия	Лист	Листов
Рук. гр.	Шифрина				Р. П	15	
ГИП	Басевич						
Н. контр.	Хромихина		11.83	Продолжение таблицы 7 Примеры подсчета потребных размеров колодцев для схем узлов У-Г У-3 ; У-9	ЦНИИЭП инженерного оборудования г. Москва		
ГКО	Графский						
Нач. отд	Сухаренко						

Инв. № подл. | Подпись и дата

Альбом III

Типовые проектные решения

Кирпичные колодцы с конусным переходом				Кирпичные и бетонные колодцы с плоским перекрытием									
				Для узлов без гидрантов.						Для узлов с гидрантами			
Ду, мм	Тип и схема колодца	Ду, мм	Тип и схема колодца	Ду, мм	Тип и схема колодца	Ду, мм	Тип и схема колодца	Ду, мм	Тип и схема колодца	Ду, мм	Тип и схема колодца	Ду, мм	Тип и схема колодца
50—150	К1-1* 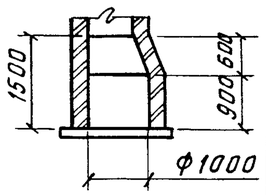	100—400	К1-4 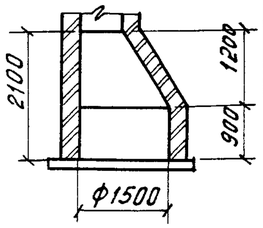	100—400	Б2-0 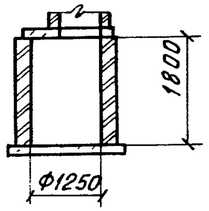	300 400	К2-3; Б2-3 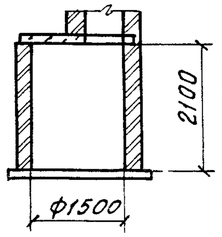	200—400	Б2-6 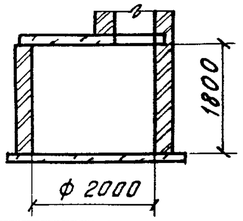	100—200	К2-9г*; Б2-9г* 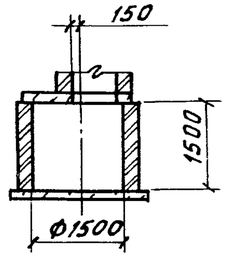	150—300	Б2-12г 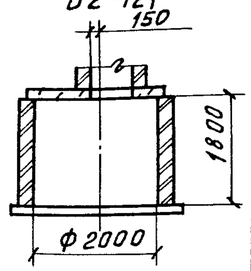
50—150	К1-2 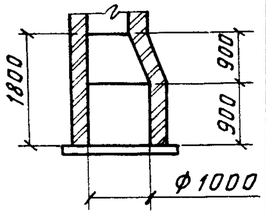	100—300	К1-5г 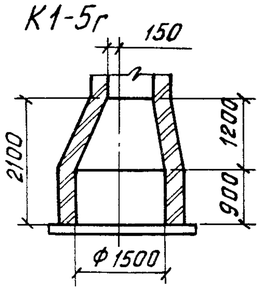	100—400	К2-1*; Б2-1* 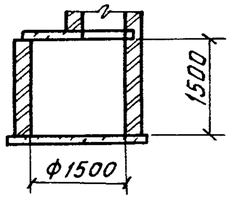	400	К2-4; Б2-4 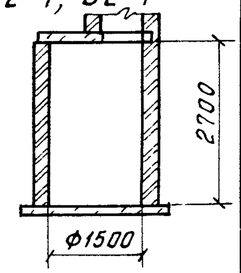	300—500	Б2-7 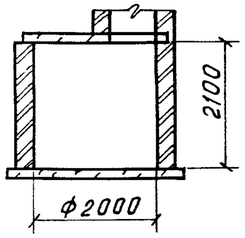	100—300	К2-10; Б2-10г 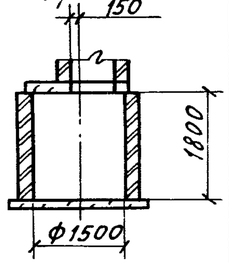		
100—400	К1-3 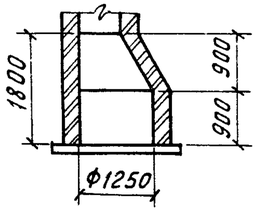			100—400	К2-2; Б2-2 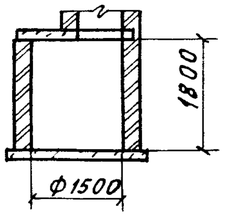	200	Б2-5* 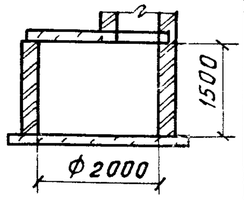	500 600	Б2-8 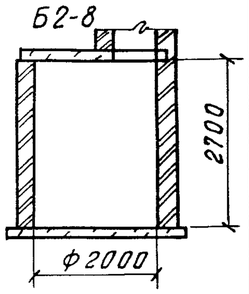	150; 200	Б2-11г* 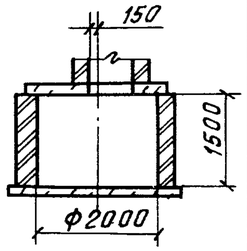		

К1 — колодцы кирпичные с конусным переходом

К2 — колодцы кирпичные с плоским перекрытием

Б2 — колодцы бетонные с плоским перекрытием

Г — гидрант

* — колодцы для южных районов

ст. инж.	Москвитина		
Рук. гр.	Шифрина		
ГИП	Басевич		
Н. контр.	Хромихина		
ГКО	Графский		
Нач отд	Сухаренко		

тпр. 901-09-11.84 НВ

Колодцы водопроводные круглые из кирпича и из бетона для труб Ду=50 - 600 мм.

Типы и схемы колодцев.

Стадия	Лист	Листов
Р.П	16	

ЦНИИЭП инженерного оборудования г. Москва

Кузнецов

АСП

Взам. инв. № | Подпись и дата | Инв. № подл.

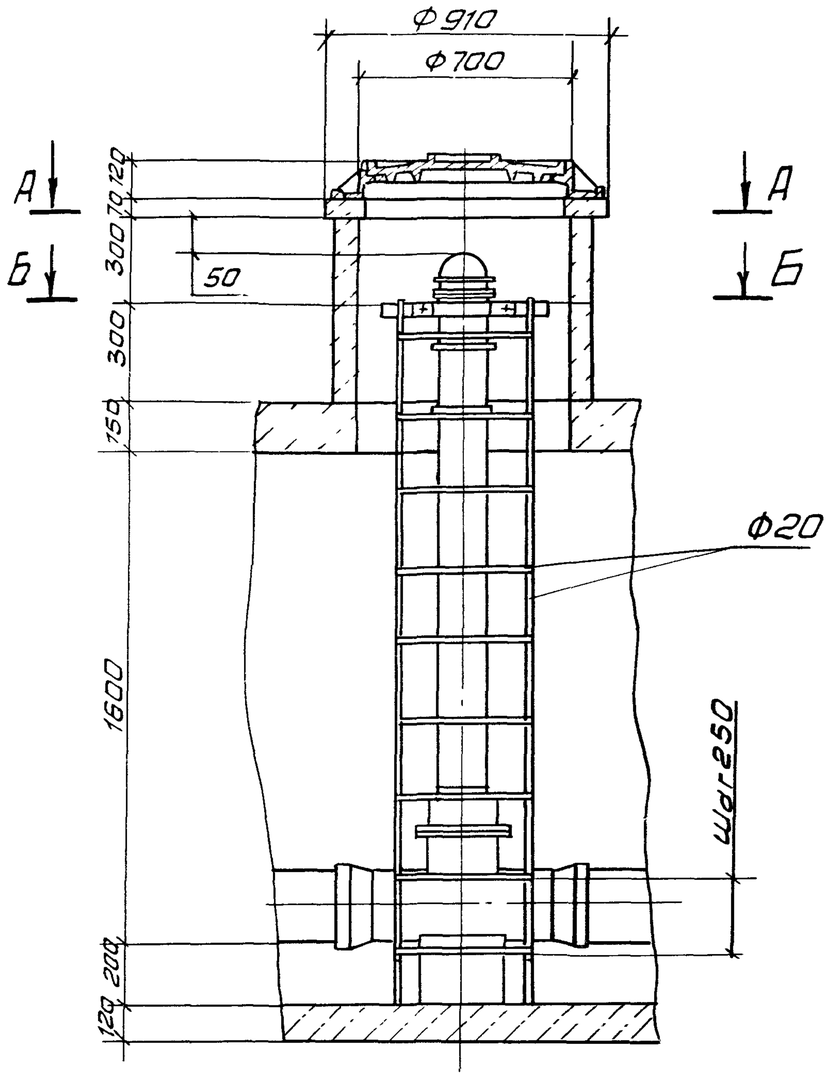

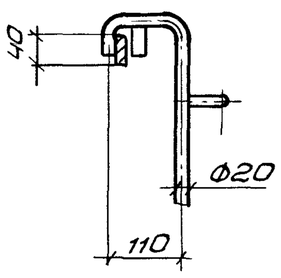

Схема положения лестницы при количестве задвижек от 1 до 3

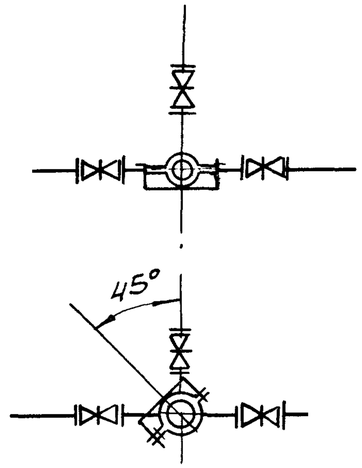

Схема положения лестницы при 4х задвижках

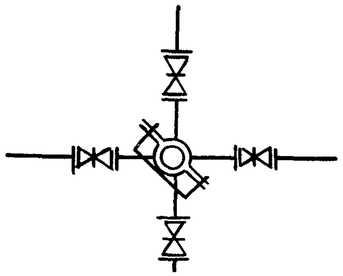

При высоте горловины более 1м допускается крепление гидранта с помощью хомута, заделанного в стенах горловины.

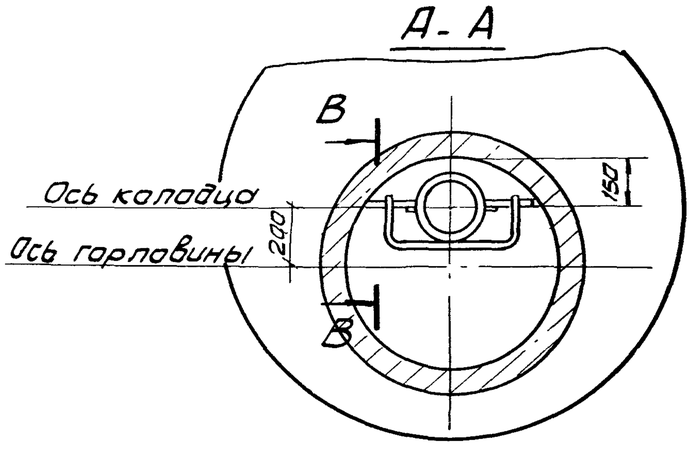

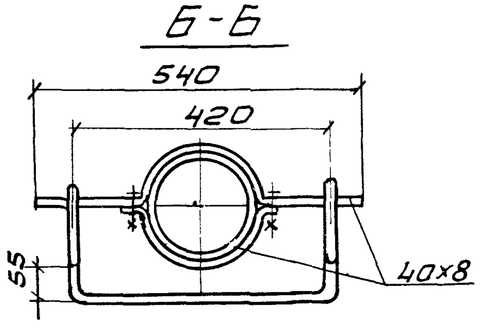

				ТПР 901-09-11.84 НВ		
Ст. инж.	Москвитина			Колодцы водопроводные круглые из кирпича и из бетона для труб Ду=50-600мм	Стадия	Лист	Листов
Рук. гр.	Шифрина				РП	17	
ГИП	Басевич						
Н. контр	Хромихина			Пример крепления гидранта и лестниц в колодце	ЦНИИЭП инженерного оборудования г. Москва		
ГКО	Графский						
Нач. отд	Сухаренко						

Альбом III

Типовые проектные решения

Форма таблицы, заполняемой при привязке

Таблица 11

N колодца по плану	Марка колодца по грунтовым условиям	Диаметры трубопроводов, мм		N схемы узла	Диаметр колодца, Дк мм	Полная глубина колодца по профилю Н, мм	Марка колодца	Высота рабочей части, Нр мм	Высота конуса, hк мм	Высота горловины, hг мм	Расход материалов																										Гидроизоляция
											Рабочая часть				Днище			Плита перекрытия										Горловина								Стремянка	
															Сборные железобетонные элементы Серия 3900-3 Выпуск-7																					
		Ду	dy								Объем бетона на упоры, м³	Кирпич, м³	бетон М-100 м³	бетон М-50 м³	КЦД-10	КЦД-15	КЦД-20	КЦП-12.5-1	КЦП-12.5-2	КЦП-15-1	КЦП-15-2	КЦП2-15-1	КЦП2-15-2	КЦП1-20-1	КЦП1-20-2	КЦП2-20-1	КЦП2-20-2	КЦО-1	КЦО-3	КЦ-7-3	КЦ-7-9	Кирпичная кладка ряды	Кирпич, м³	Бетон, м³	Тип люка		
1	2	3	4	5	6	7	8	9	10	11	12	13	14	15	16	17	18	19	20	21	22	23	24	25	26	27	28	29	30	31	32	33	34	35	36	37	38
	В-1	200	—	У-1	1250	2510	Б2-0	1800	—	760	—	—	1.64	—	—	1	—	1	—	—	—	—	—	—	—	—	—	1	—	—	—	—		0,18	Л	С-2	

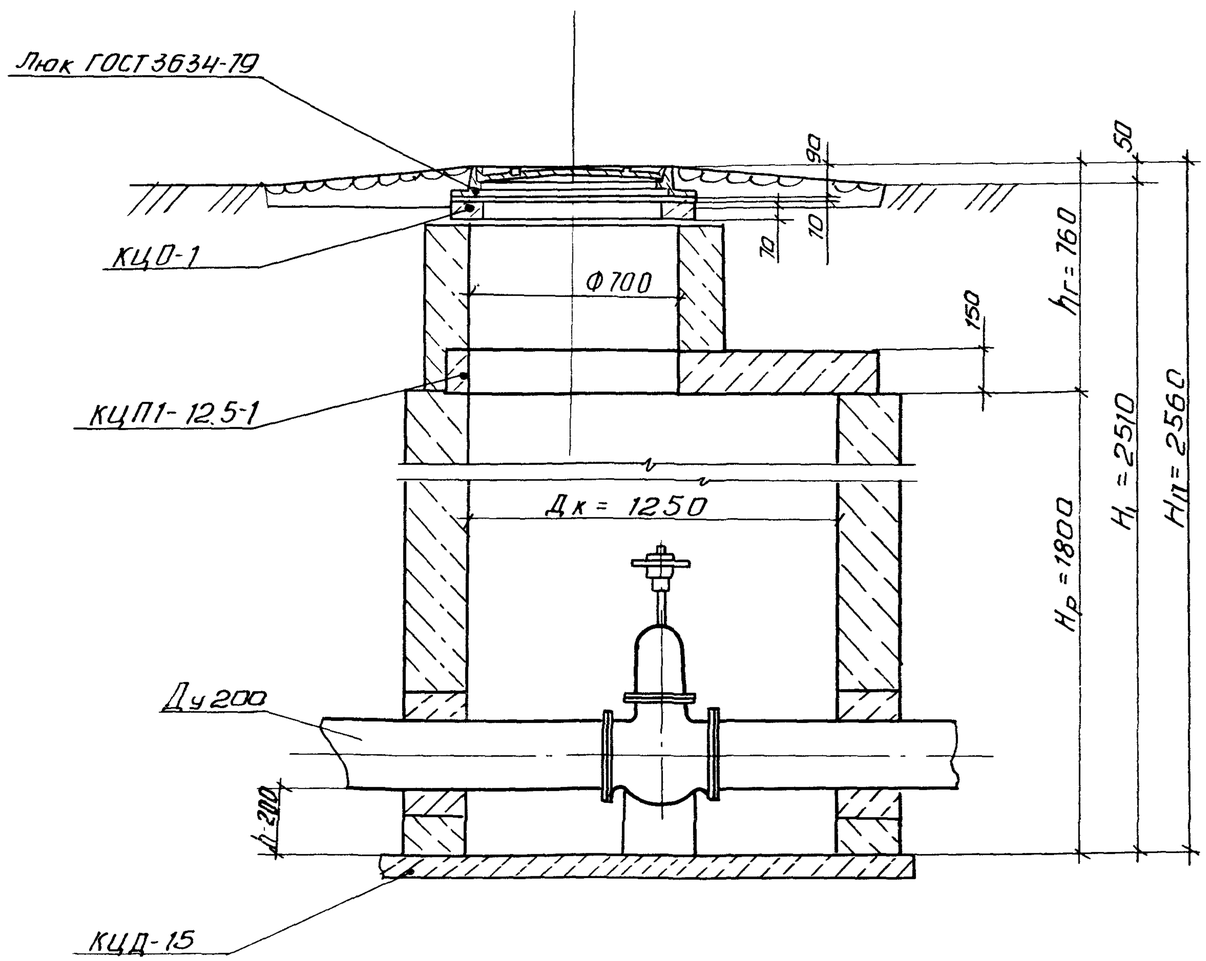

Пример расчета.

Исходные данные: колодец полной глубиной заложения - 2,510м
диаметр трубопровода - 200мм,
колодец из бетона с плоским перекрытием,
схема узла - У-1 с задвижкой,
грунт - непросадочный сухой,
нагрузка - 500кг/м² (колодец вне проезжей части)
климатические условия - средняя полоса.

По табл. 4 на листе НВ-4 выбираем колодец с Дк = 1250мм, h=200мм, H_p=1800мм и тип колодца Б2-0

Полная глубина колодца складывается

$H_п = h_г + H_p$, отсюда $h_г = H_п - H_p$ = 2560-1800 = 760мм

По таблице на листе АС-11 производим выборку элементов горловины и определяем объем бетона горловины. Объем бетона на рабочую часть определяем по табл. на листе АС-5. Сборные элементы днища и перекрытия определяем по табл. на листе АС-6.

				ТПР 901-09-11.84		НВ	
Ст. инж.	Москвитина			Колодцы водопроводные круглые из кирпича и из бетона для труб Ду=50-600мм	Стадия	Лист	Листов
Рук. гр.	Шифрина				РП	18	
ГИП	Басевич						
Н. контр.	Хромихина		11.83	Форма таблицы, заполняемой при привязке Таблица 11 Пример расчета	ЦНИИЭП инженерного оборудования г. Москва		
ГКО	Графский						
Нач. отд.	Сухаренко						

Кузнецов | АСП | Взам. инв. № | Подпись и дата | Инв. № подл.

Копировал Антипова

Формат А

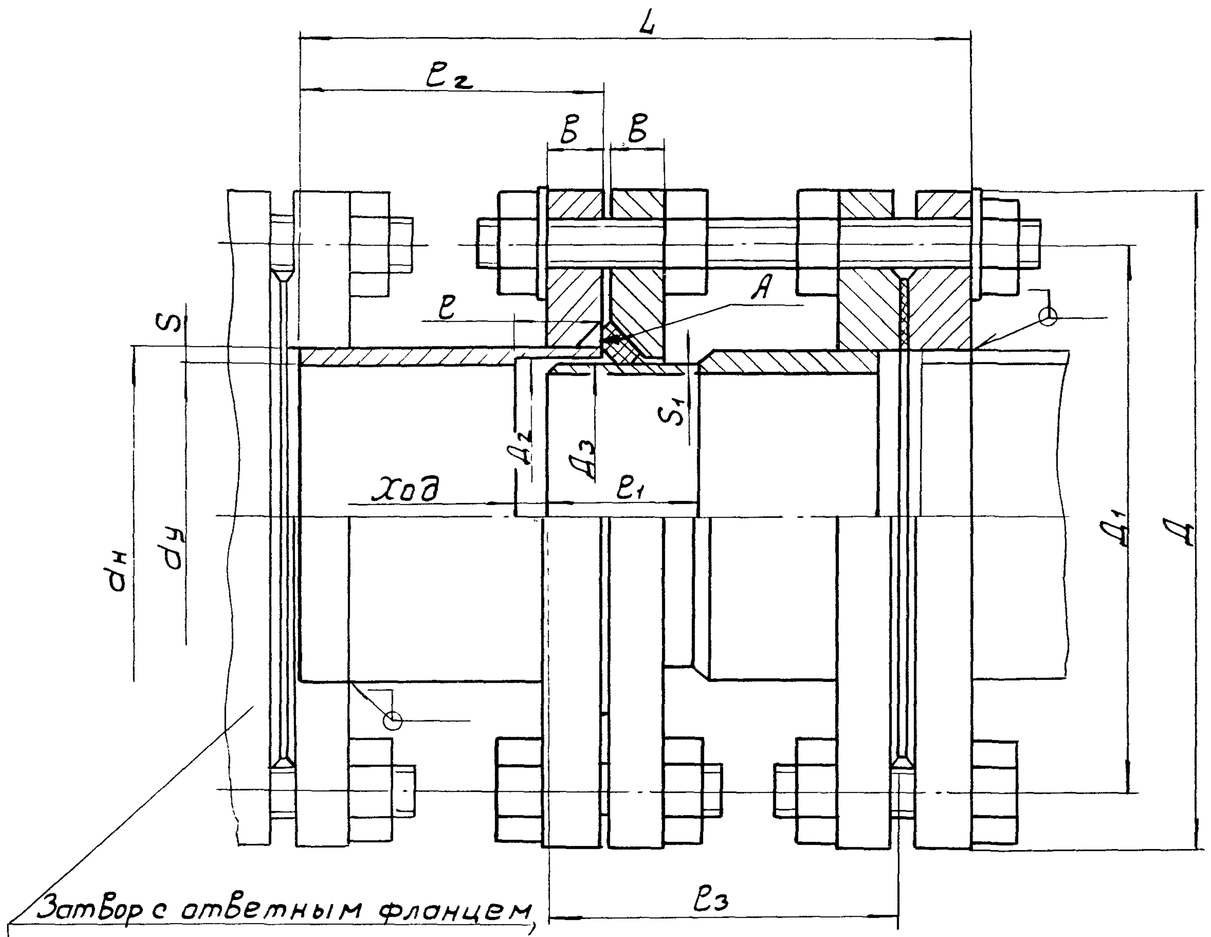

Затвор с ответным фланцем, прокладкой и крепежными деталями.

Технические требования

1. Сварные швы по ГОСТ 16037-80
2. Сварной шов (поверхность А) зачистить заподлицо с поверхностью фланца.

Примечание: при разработке данного чертежа использованы материалы „Союзводоканалпроекта" (черт. М621.00 ВО).

Размеры в мм.

Обозначение	dy	dн	Д	$Д_1$	$Д_2$	$Д_3$	l	l_1	l_2	l_3	S	S_1	B	L	ход	Масса, кг
1219.01.000	100	108	215	180	99	97	30	50	95	115	5,5	3,5	20	220	10	24
- 01	150	159	280	240	149	147	35	55	125	140	6	4	20	275	15	33
- 02	300	325	440	400	311	309	55	80	150	165		6	25	325	30	78
- 03	400	426	565	515	412	410		95	225	170	8	6	26	405		138
- 04	500	530	670	620	516	514	65	98	235	175		4	28	420	40	191
- 05	600	630	780	725	612	610		100	250	185		4	31	450		259

Разраб.	Москвитина		
Пров.	Шифрина		
Т.контр.	Басевич		
ГКО	Графский		
Н.контр.	Хромихина		11.83
Утв	Сухаренко		

1219.01.000

Проставки монтажные Ду=100 - 600 мм
Эскизный чертеж общего вида.

Стадия	Масса	Масштаб
РП	см таба	—
Лист	Листов 1	

ЦНИИЭП инж. оборудования

Инв. № подл. | Подп. и дата | Взам. инв. №

Решение 901 09-11 84

Разрез 1-1

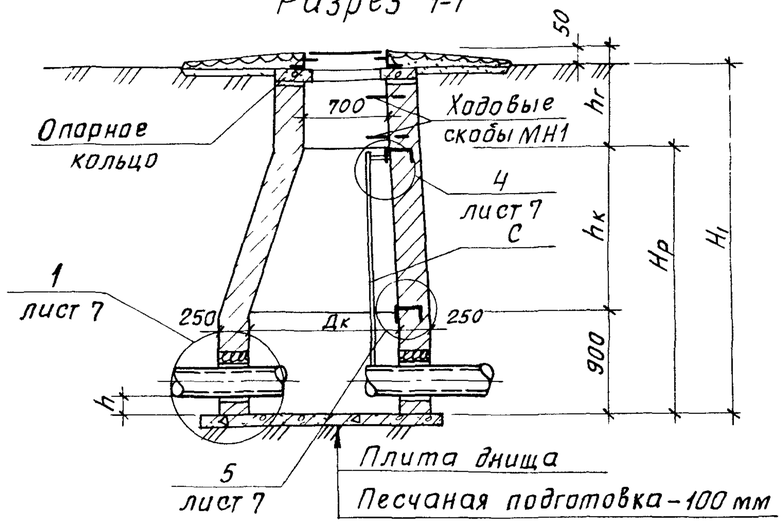

Разрез 2-2

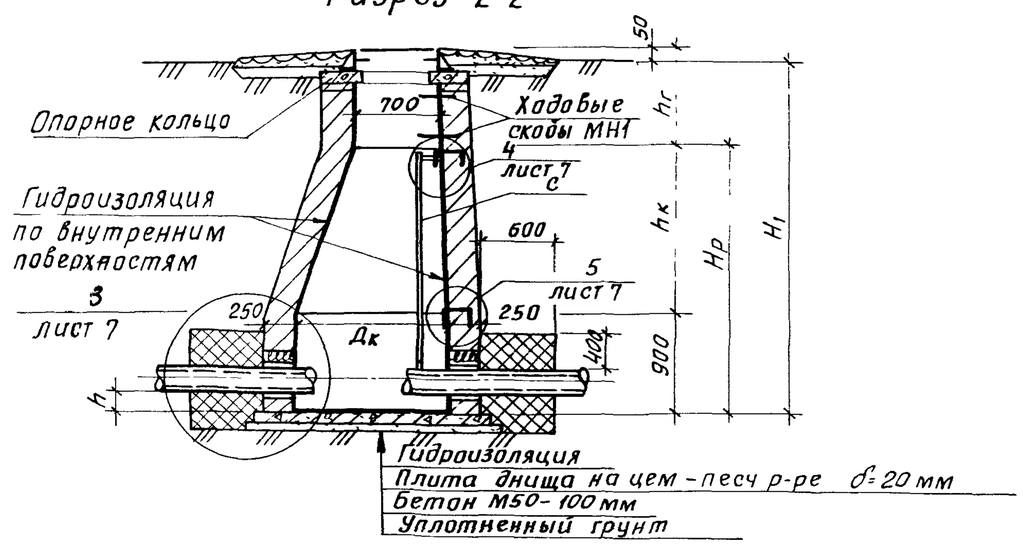

В-1 (для сухих грунтов)

План

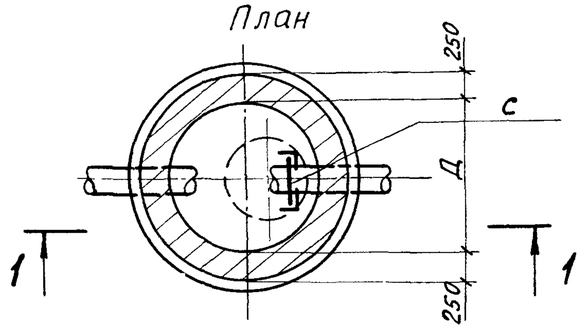

В-3 (для просадочных грунтов)

План

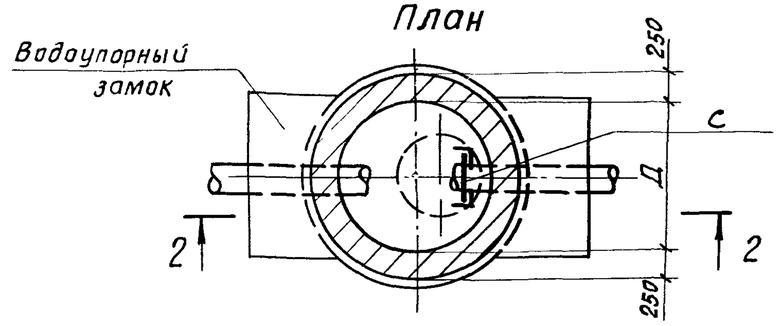

1. Технологические монтажные схемы даны на листах НВ4÷9 и НВ11-15.
2. Отверстия и положение труб, лестниц, скоб и люков показано условно.
3. Марку кирпича и раствора см. в пояснительной записке.
4. В основании колодца В3 производится уплотнение грунта.
5. Основные положения по уплотнению и подготовке основания, а также по устройству гидроизоляции и водоупорного замка приведены в пояснительной записке
6. Плиты днища могут выполняться из сборных железобетонных изделий или из монолитного железобетона с армированием по серии 3.900-3 выпуск 7.

Тип колодца	Диаметр колодца Дк мм	Высота конуса hк мм	Объем материалов			
			В-1		В-3	
			Кирпич	Бетон	Кирпич	Бетон
К1-1*	1000	600	1.39	—	1.39	0.23
К1-2	1000	900	1.66	—	1.66	0.23
К1-3	1250	900	1.92	—	1.92	0.31
К1-4	1500	1200	2.50	—	2.50	0.38

Н. контр	Кузнецов	
Провер	Брайнина	
Ст. инж	Петровнина	
ГИП	Кузнецов	
Гл. конс.	Шапиро	
Нач. отд	Красавин	

ТПР 901-09-11.84 - АС

КОЛОДЦЫ ВОДОПРОВОДНЫЕ КРУГЛЫЕ ИЗ КИРПИЧА И ИЗ БЕТОНА ДЛЯ ТРУБ Ду=50÷600 мм

КИРПИЧНЫЕ КОЛОДЦЫ В1, В3 С КОНУСНЫМ ПЕРЕХОДОМ. (ДЛЯ УЗЛОВ БЕЗ ГИДРАНТОВ). ПЛАНЫ. РАЗРЕЗЫ.

Стадия	Лист	Листов
РП	1	11

ЦНИИЭП инженерного оборудования г. Москва

19475-03 23

Взам. инв. № | Подп. и дата | Инв. № подл.

Разрез 1-1

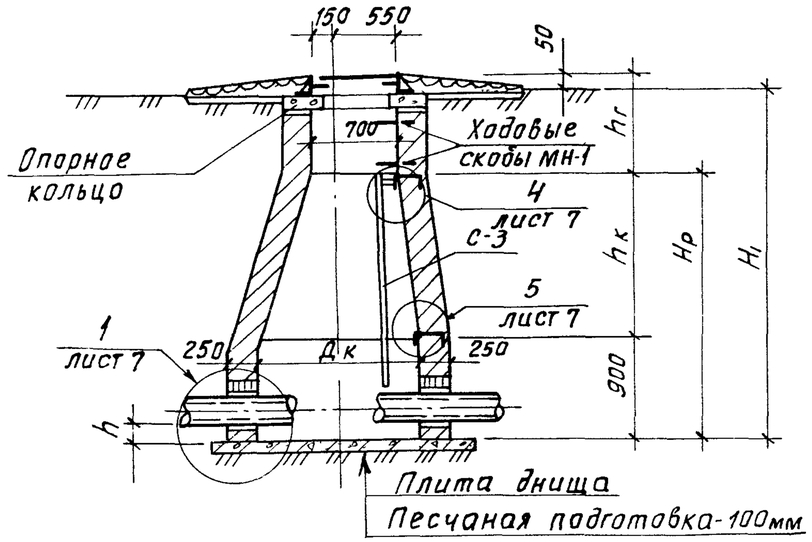

Разрез 2-2

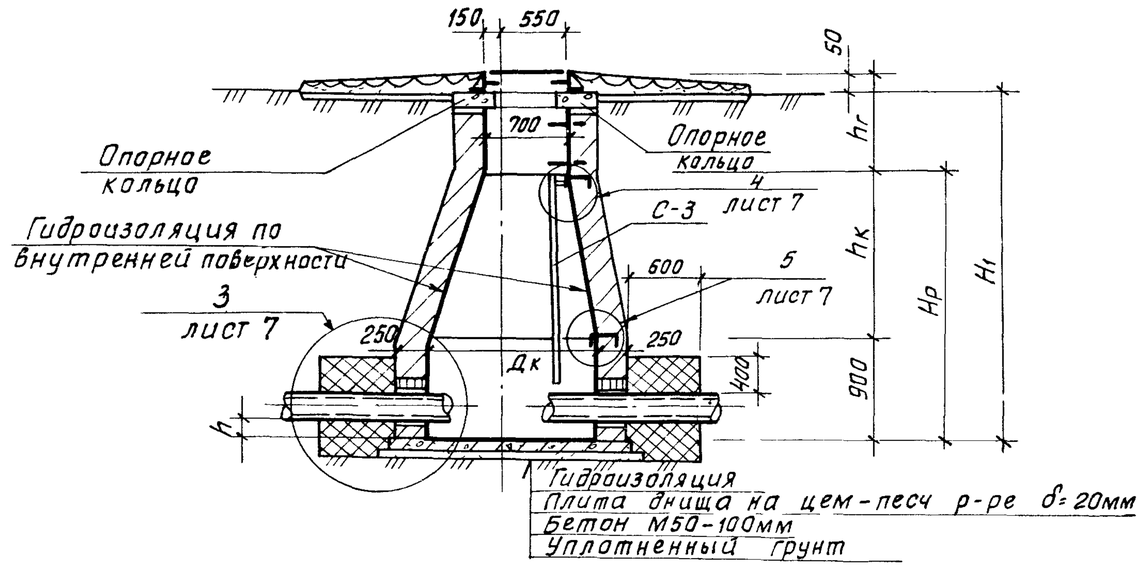

В-1 (для сухих грунтов)

План

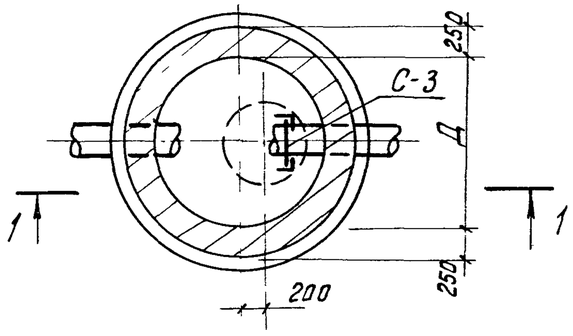

В-3 (для просадочных грунтов)

План

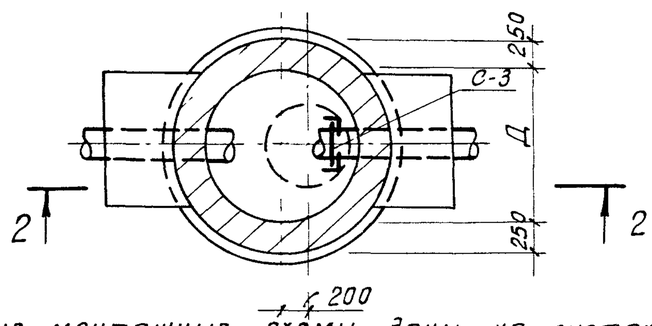

1 Технологические монтажные схемы даны на листах НВ4. 9 и НВ11 15
2. Отверстия и положение труб, лестниц, скоб и люков показано условно.
3. Марку кирпича и раствора см в пояснительной записке
4. В основании колодца В3 производится уплотнение грунта.
5 Основные положения по уплотнению и подготовке основания, а также по устройству гидроизоляции и водоупорного замка приведены в пояснительной записке
6 Плиты днища могут выполняться из сборных железобетонных изделий

Тип колодца	Диаметр колодца Дк мм	Высота конуса hк мм	Объем материалов, м³			
			В-1		В-3	
			Кирпич	Бетон	Кирпич	Бетон
К1-5г	1500	1200	2,50	—	2,50	0,38

или из монолитного железобетона с армированием по серии 3 900-3, вып. 7

Н. КОНТР.	Кузнецов		
ПРОВЕР	Брайнина		
СТ. ИНЖ	Петровнина		
ГИП	Кузнецов		
ГЛ КОНС	Шапиро		
НАЧ. ОТД	Красавин		

ТПР 901-09-11.84 -АС

КОЛОДЦЫ ВОДОПРОВОДНЫЕ КРУГЛЫЕ ИЗ КИРПИЧА И ИЗ БЕТОНА ДЛЯ ТРУБ Ду=50÷600 мм

КИРПИЧНЫЕ КОЛОДЦЫ В1,2,3 С КОНУСНЫМ ПЕРЕХОДОМ. (ДЛЯ УЗЛОВ С ГИДРАНТАМИ). ПЛАНЫ. РАЗРЕЗЫ.

СТАДИЯ	ЛИСТ	ЛИСТОВ
РП	2	

ЦНИИЭП инженерного оборудования г. Москва

10476-03 24

Для узлов без гидранта

Конус колодца Д=1000мм

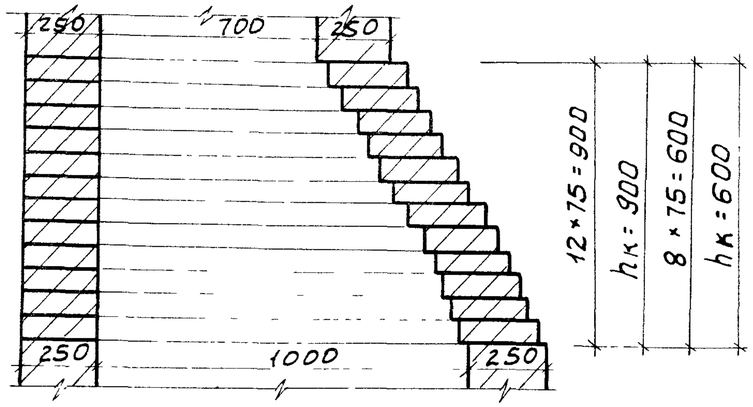

Конус колодца Д=1250мм

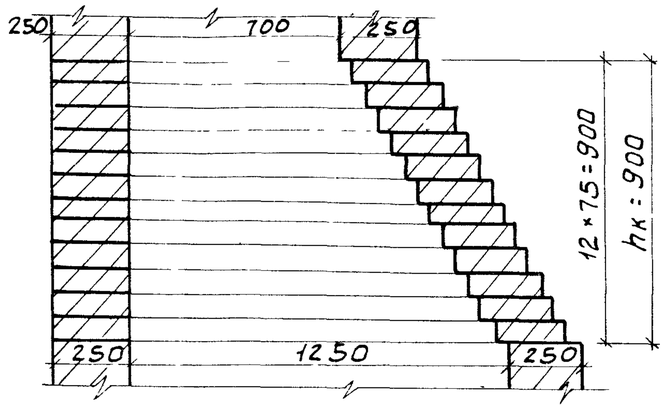

Конус колодца Д=1500мм

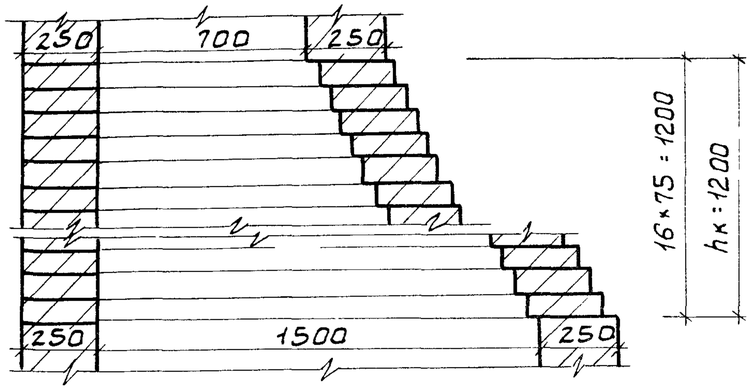

Для узлов с гидрантом

Конус колодца Д=1500

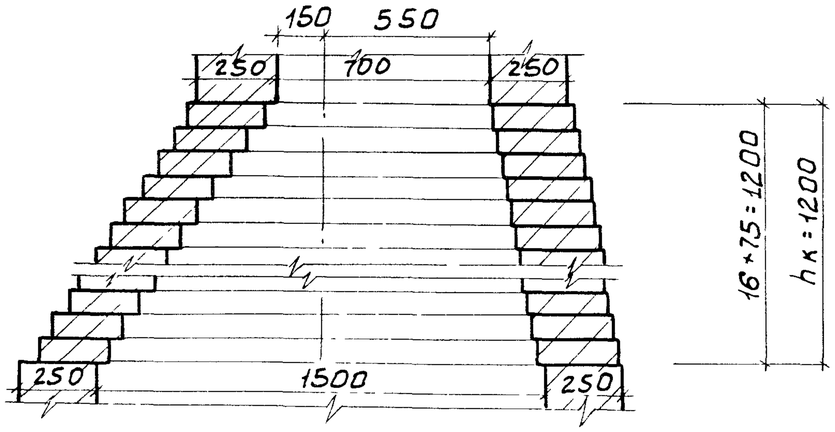

1. Напуск одного ряда кирпича над другим не должен превышать 40мм.

				ТПР 901-09-11.84 -ПС		
Н.контр	Кузнецов			Колодцы водопроводные круглые из кирпича и из бетона для труб Ду 50÷600 мм	Стадия	Лист	Листов
Провер	Петровнина				РП	3	
Ст.инж	Сорокина						
ГИП	Кузнецов			Кирпичные конусы	ЦНИИЭП инженерного оборудования г.Москва		
Гл.конст	Шапиро						
Нач.отд	Красавин						

Инв.№ подл. | Подп. и дата | Взам.инв.№

Разрез 1-1

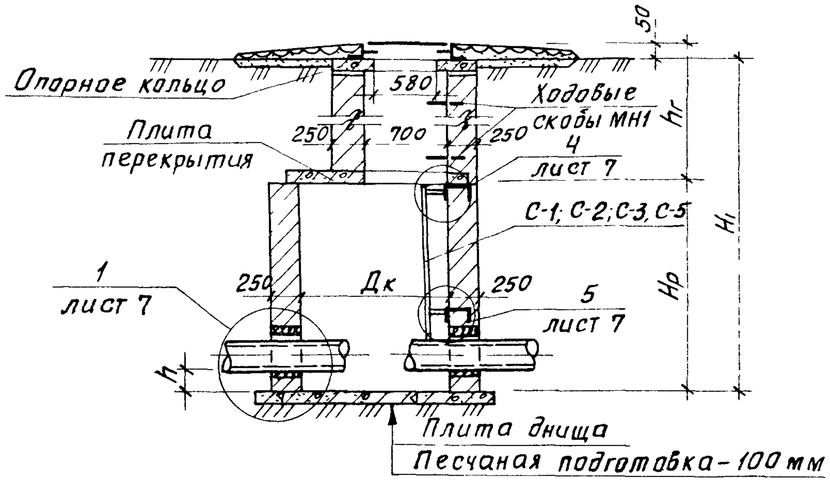

Разрез 2-2

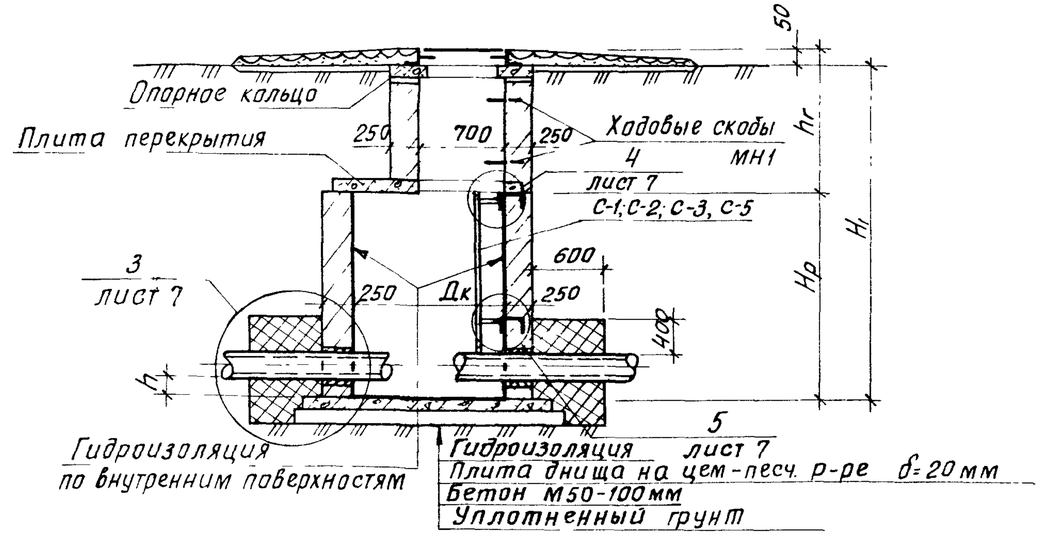

В-1 (для сухих грунтов)

План

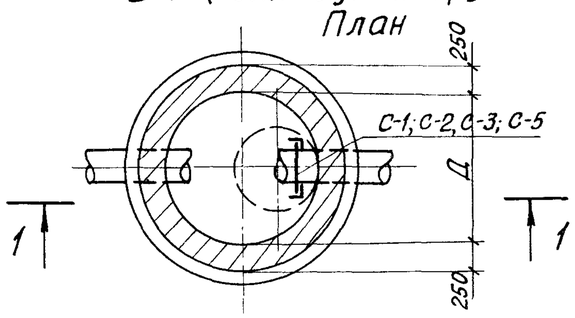

В-3 (для просадочных грунтов)

План

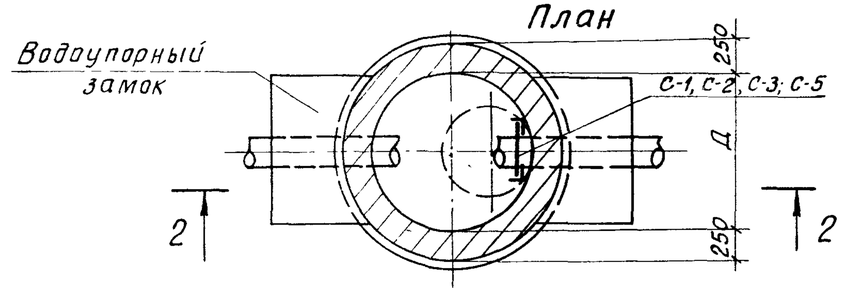

1. Технологические монтажные схемы даны на листах НВ4 9 и НВ11...15.
2. Отверстия и положение труб, лестниц, скоб и люков показано условно
3. Марку кирпича и раствора см. в пояснительной записке
4. В основании колодца В-3 производится уплотнение грунта
5. Основные положения по уплотнению и подготовке основания, а так же по устройству гидроизоляции и водоупорного замка приведены в пояснительной записке.
6. Плиты перекрытия и днища могут выполняться из сборных железобетонных изделий или из монолитного железобетона с армированием по серии 3.900-3 выпуск 7.

Тип колодца	Диаметр колодца мм	Высота рабочей части Hмм	Объем материалов			
			В-1		В-3	
			Кирпич	Бетон	Кирпич	Бетон
К2-1*	1500	1500	2.05	—	2.05	0.38
К2-2	1500	1800	2.47	—	2.47	0.38
К2-3	1500	2100	2.88	—	2.88	0.38
К2-4	1500	2700	3.70	—	3.70	0.38
К2-9г*	1500	1500	2.05	—	2.05	0.38
К2-10г	1500	1800	2.47	—	2.47	0.38

Взам. инв. № | Подпись и дата | Инв. № подл.

Н. контр	Кузнецов		
Провер	Брайнина		
Ст. инж	Петровнина		
ГИП	Кузнецов		
Гл. конст	Шапиро		
Нач отд	Красавин		

ТПР 901-09-11.84 -АС

Колодцы водопроводные круглые из кирпича и из бетона для труб Ду=50÷600мм

Стадия	Лист	Листов
РП	4	

Кирпичные колодцы В1, В3 с плоским перекрытием. Планы. Разрезы.

ЦНИИЭП инженерного оборудования г. Москва

19475-03 26

Разрез 1-1

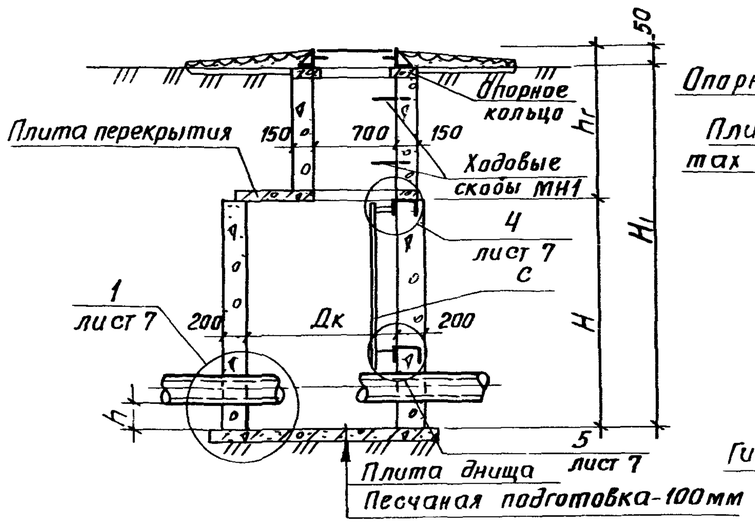

Разрез 2-2

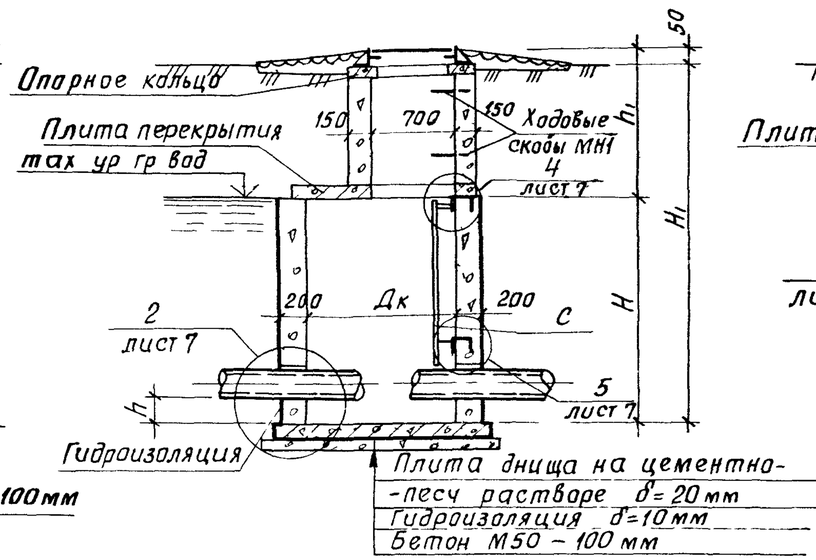

Разрез 3-3

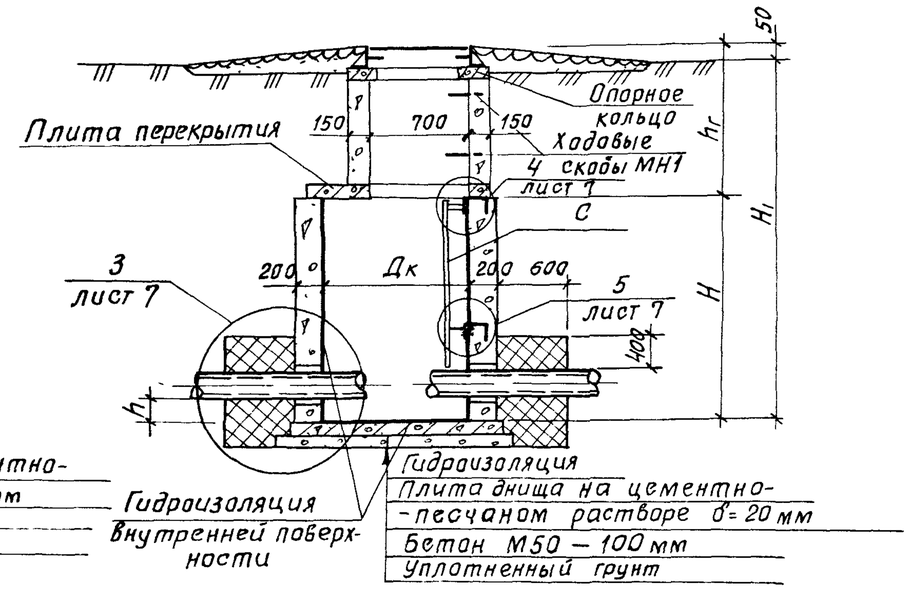

В-1 (для сухих грунтов)

План

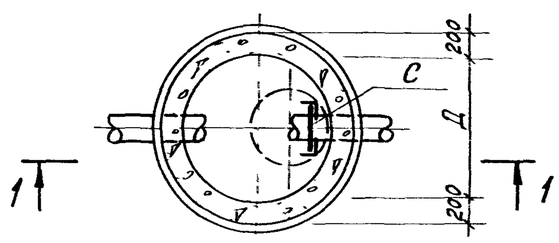

В-2 (при наличии грунтовых вод)

План

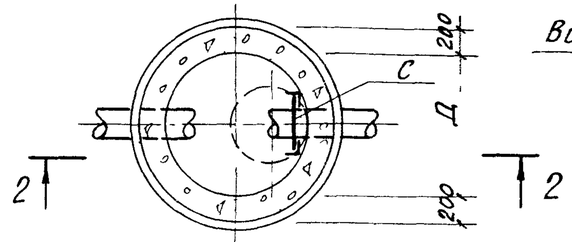

В-3 (для просадочных грунтов)

План

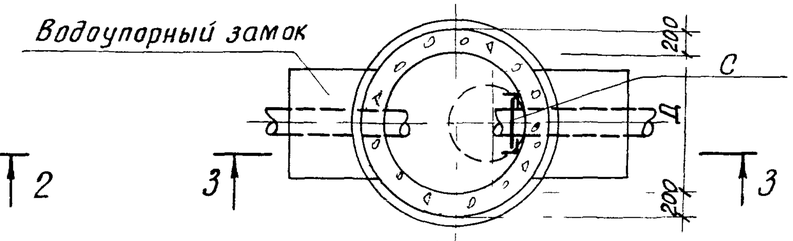

1 Технологические монтажные схемы даны на листах НВ4 9 и НВ11 15
2 Отверстия и положение труб, лестниц, скоб и люков показано условно
3 Марку кирпича и раствора см в пояснительной записке
4 Горловину можно выполнять из сборных ж.-бет. элементов или монолитного бетона
5 В основании колодца В-3 производится уплотнение грунта
6 Основные положения по уплотнению и подготовке основания, а также по устройству гидроизоляции и водоупорного замка приведены в пояснительной записке

Тип колодца	Диаметр колодца Дмм	Высота рабочей части Нмм	Объем материалов				
			В-1	В-2		В-3	
			Бетон М100	Бетон М100	Бетон М50	Бетон М100	Бетон М50
Б2-0	1250	1800	1.64	1.64	0.38	1.64	0.38
Б2-1*	1500	1500	1.6	1.60	0.38	1.60	0.38
Б2-2	1500	1800	1.92	1.92	0.38	1.92	0.38
Б2-3	1500	2100	2.24	2.24	0.38	2.24	0.38
Б2-4	1500	2700	2.88	2.88	0.38	2.88	0.38
Б2-5*	2000	1500	2.07	2.07	0.57	2.07	0.57
Б2-6	2000	1800	2.49	2.49	0.57	2.49	0.57
Б2-7	2000	2100	2.90	2.90	0.57	2.90	0.57
Б2-8	2000	2700	3.73	3.73	0.57	3.73	0.57
Б2-9г*	1500	1500	1.60	1.60	0.38	1.60	0.38
Б2-10г	1500	1800	1.92	1.92	0.38	1.92	0.38
Б2-11г*	2000	1500	2.07	2.07	0.57	2.07	0.57
Б2-12г	2000	1800	2.49	2.49	0.57	2.49	0.57

Н. контр.	Кузнецов		ТПР 901-09-11 84 - АС
Провер.	Петровнина		
Ст. инж.	Сорокина		Колодцы водопроводные круглые из кирпича и из бетона для труб Ду 50÷600 мм — Стадия: РП; Лист: 5; Листов:
Гип	Кузнецов		Бетонные колодцы В-1, В-2 и В-3. Планы, разрезы
Гл. констр.	Шапиро		ЦНИИЭП инженерного оборудования г. Москва
Нач. отд.	Красавин		

Спецификация сборных ж.-бет. элементов.

Марка	Обозначение	Наименование	Кол.	Масса ед., т	Примечание
		Конусный переход к горловине			
	(К1-1*; К1-2)	В-1; В-3 (Д=1000 мм)			
КЦД	3.900-3; вып.7 ч.1	Плита днища КЦД-10	1	0,40	
	(К1-3)	В1; В3 (Д=1250 мм)			
КЦД	3.900-3; вып.7 ч.1	Плита днища КЦД-15	1	0,90	
	(К1-4; К1-5)	В1; В3 (Д=1500 мм)			
КЦД	3.900-3; вып.7 ч.1	Плита днища КЦД-15	1	0,90	
		С плоским перекрытием			
	(Б2-0)	В1; В2; В3 (Д=1250 мм)			
		Для колодцев без гидранта			
КЦП1	3.900-3; вып.7 ч.1	Плита перекрытия КЦП1-12,5-2	1	0,40	
		или КЦП1-12,5-1*	1	0,40	
КЦД	3.900-3; вып.7, ч.1	Плита днища КЦД-15	1	0,90	
	(К2-9Г*; К2-10Г; Б2-9Г*; Б2-10Г)	В-1; В-2; В-3 (Д=1500 мм)			
		с гидрантом			
КЦП2	3.900-3; вып.7 ч.1	Плита перекрытия КЦП2-15-2	1	0,7	
		или КЦП2-15-1*	1	0,7	
КЦД	3.900-3; вып.7 ч.1	Плита днища КЦД-15	1	0,9	

См. продолжение

* Для колодцев, размещаемых вне проезжей части дорог и при заглублении плит перекрытия до 3 м, применять плиты первой марки по несущей способности (например: КЦП1-10-1, КЦП2-15-1).

Продолжение

Марка	Обозначение	Наименование	Кол.	Масса ед., т	Примечание
	(К2-1÷К2-4; Б2-1*÷Б2-4)	Без гидранта			
КЦП1	3.900-3; вып.7 ч.1	Плита перекрытия КЦП1-15-2	1	0,7	
		или КЦП1-15-1*	1	0,7	
КЦД	3.900-3; вып.7 ч.1	Плита днища КЦД-15	1	0,9	
	(Б2-11Г*; Б2-12Г)	В-1; В-2; В-3 (Д=2000 мм)			
		С гидрантом			
КЦП2	3.900-3; вып.7 ч.1	Плита перекрытия КЦП2-20-2	1	1,3	
		или КЦП2-20-1*	1	1,3	
КЦД	3.900-3; вып.7 ч.1	Плита днища КЦД-20	1	1,5	
	(Б2-5*÷Б2-8)	Без гидранта			
КЦП1	3.900-3; вып.7 ч.1	Плита перекрытия КЦП1-20-2	1	1,3	
		или КЦП1-20-1*	1	1,3	
КЦД	3.900-3; вып.7 ч.1	Плита днища КЦД-20	1	1,5	
		Стремянки			
		Колодец Нр=1500			
С	901-09-11.84 - КЖИ. С-1	Стремянка С-1	1	13,84	
		Колодец Нр=1800			
С	901-09-11.84 - КЖИ. С1-01	Стремянка С-2	1	17,08	
		Колодец Нр=2100			
С	901-09-11.84 - КЖИ. С-1-02	Стремянка С-3	1	20,30	
		Колодец Нр=2700			
С	901-09-11.84 - КЖИ. С-1-04	Стремянка С-5	1	26,74	

Н. контр.	Кузнецов		
Провер.	Брайнина		
Ст. инж.	Петровнина		
ГИП	Кузнецов		
Гл. констр.	Шапиро		
Нач. отд.	Красавин		

ТПР 901-09-11.84 -АС

Колодцы водопроводные круглые из кирпича и из бетона для труб Ду = 50 ÷ 600 мм

Спецификация сборных ж.-бет. элементов днища и перекрытия, спецификация стремянок колодцев В1; В2; В3.

Стадия	Лист	Листов
РП	6	

ЦНИИЭП инженерного оборудования г. Москва

19475-03-28

Альбом III

Типовые проектные решения

Взам. инв. № | Подпись и дата | Инв. № подл.

1

Бетонные колодцы

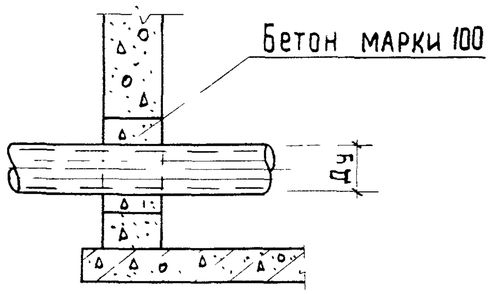

1

Кирпичные колодцы

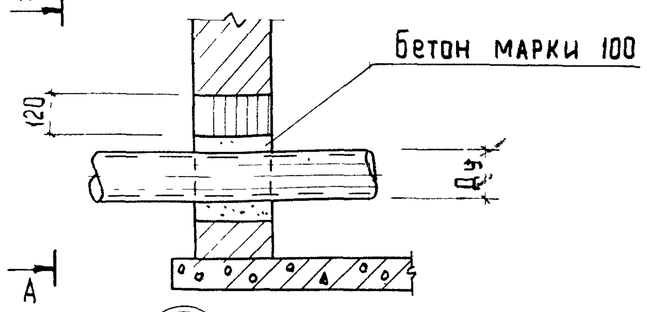

Вид по А-А

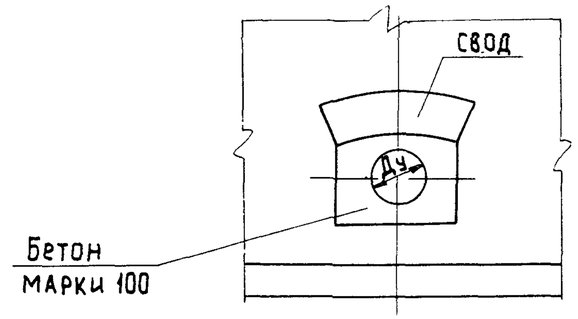

2

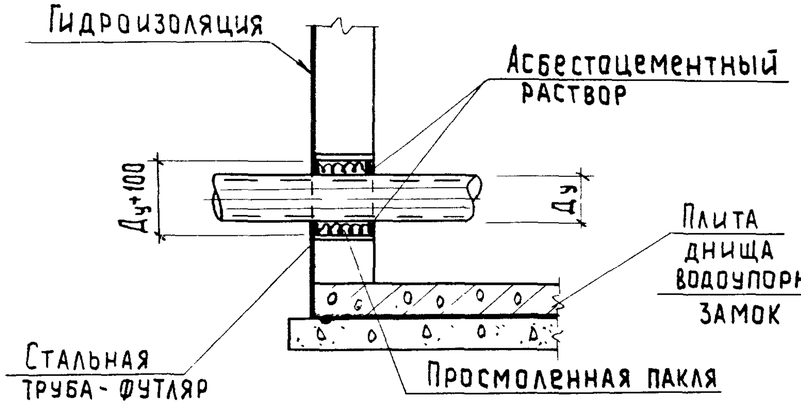

3

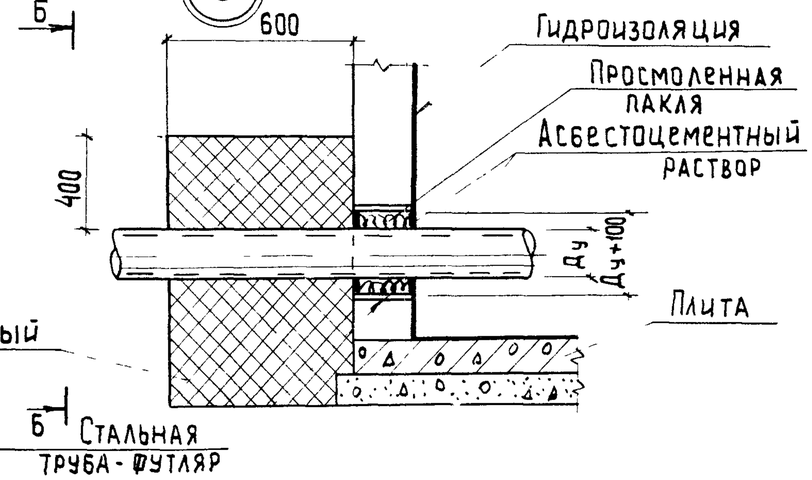

Вид по Б-Б

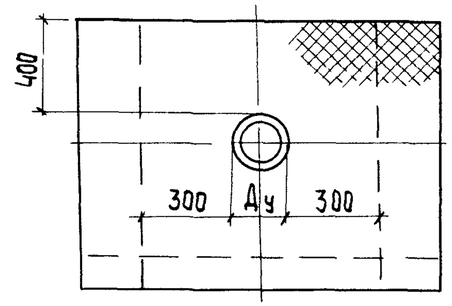

4

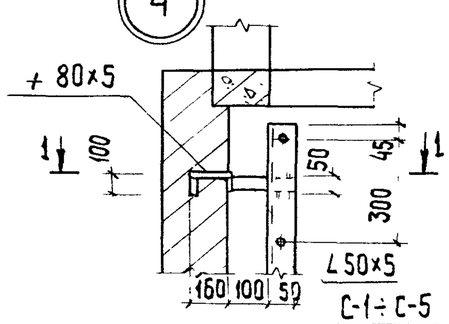

Разрез 1-1

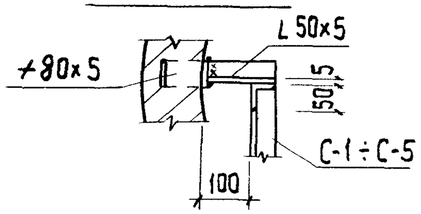

5

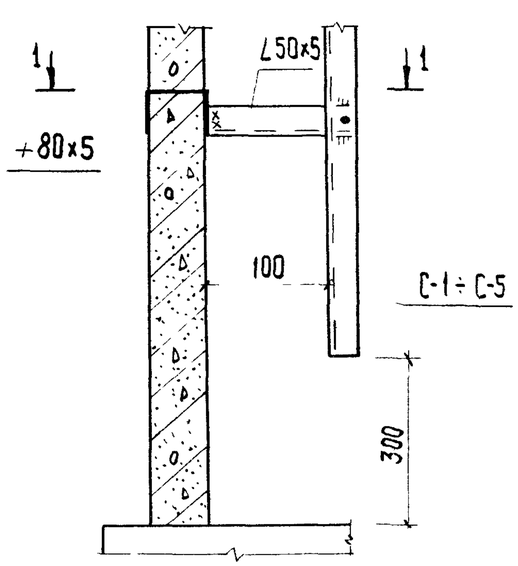

Н. контр.	Кузнецов		
Провер.	Брайнина		
Ст. инж.	Петровнина		
Гип	Кузнецов		
Гл. конс.	Шапиро		
Нач. отд.	Красавин		

ТПР 901-09-11.84 -АС

Колодцы водопроводные круглые из кирпича и из бетона для труб Ду=50÷600мм

Стадия	Лист	Листов
РП	7	

Узлы 1÷5

ЦНИИЭП инженерного оборудования г. Москва

Общий вид упора

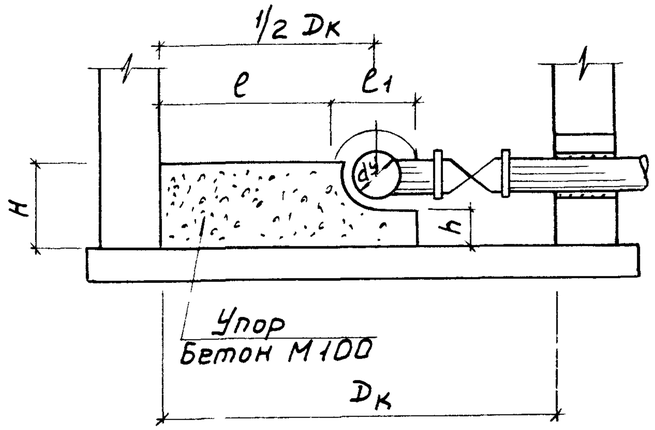

Таблица размеров и объемов упоров

Dк	dт	Размеры упоров для узлов У-3; У-5; У-6г; У-9; У-10г; У-13, У-14г					Объем бетона м³
		ℓ	ℓ1	H	h	Ширина упора	
1250	100	550	150	300	200	200	0.04
1250	250	475	300	500	250	300	0.12
1500	100	675	150	300	200	200	0.05
1500	150	650	200	350	200	250	0.08
1500	200	625	250	400	200	250	0.09
1500	250	600	300	500	250	300	0.14
1500	300	575	350	550	250	300	0.16
1500	350	550	400	600	250	300	0.17
1500	400	525	450	650	250	350	0.23
2000	150	900	200	350	200	250	0.10
2000	200	875	250	400	200	250	0.11
2000	250	850	300	500	250	300	0.17
2000	300	825	350	550	250	300	0.20
2000	350	800	400	600	250	300	0.22
2000	400	775	450	650	250	350	0.28
2000	500	725	550	750	250	350	0.33

Н. контр.	Кузнецов	
Провер.	Брайнина	
Ст. инж.	Петровнина	
ГИП	Кузнецов	
Гл. конст	Шапиро	
Нач. отд	Красавин	

ТПР 901-09-11.84 -АС

Колодцы водопроводные круглые из кирпича и из бетона для труб Ду=50÷600 мм

Стадия	Лист	Листов
РП	8	

Бетонные упоры

ЦНИИЭП инженерного оборудования г. Москва

19475-03 20

I Горловина колодца для временной нагрузки 4,9 кПа (500 кгс/м²)

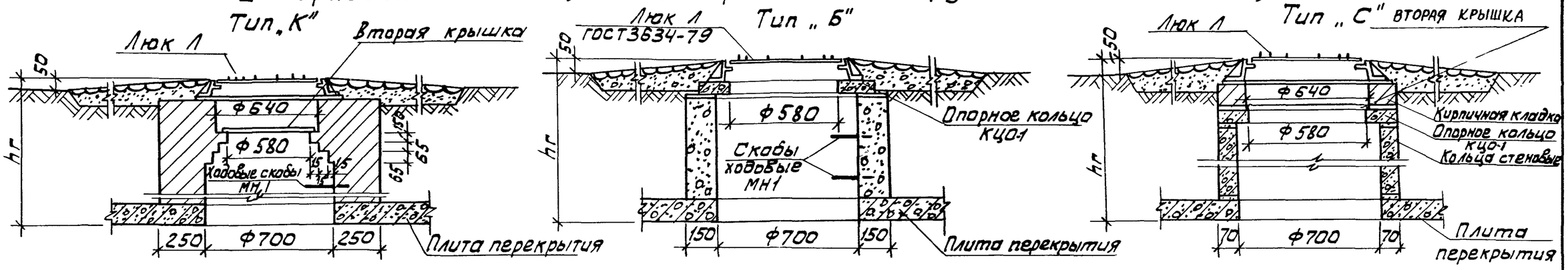

II Горловина колодца для временной нагрузки Н-30

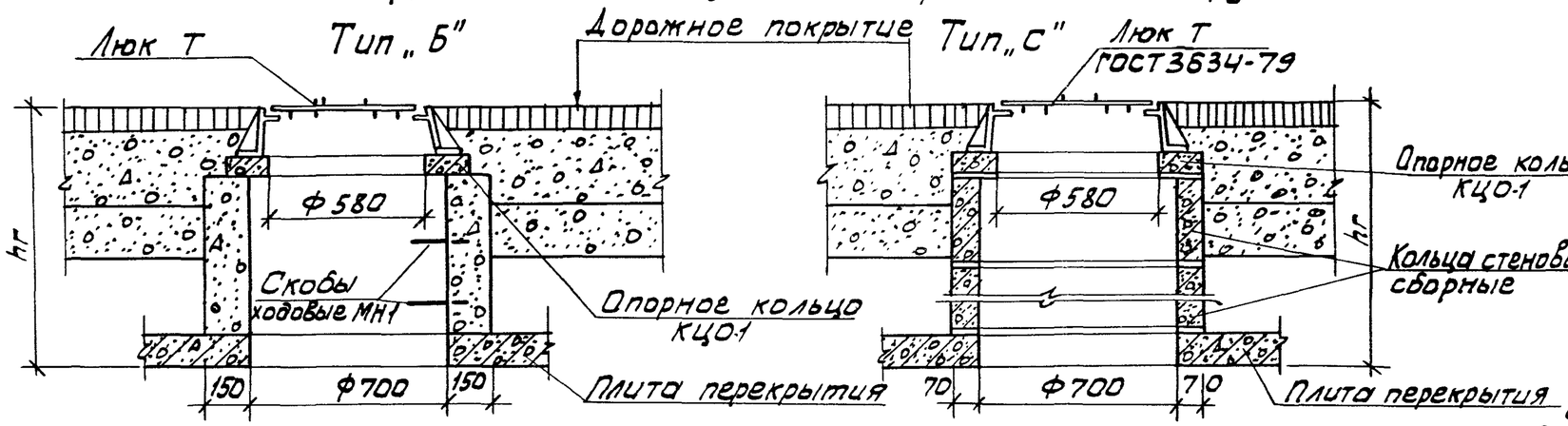

III Горловина колодца для временной нагрузки НК-80

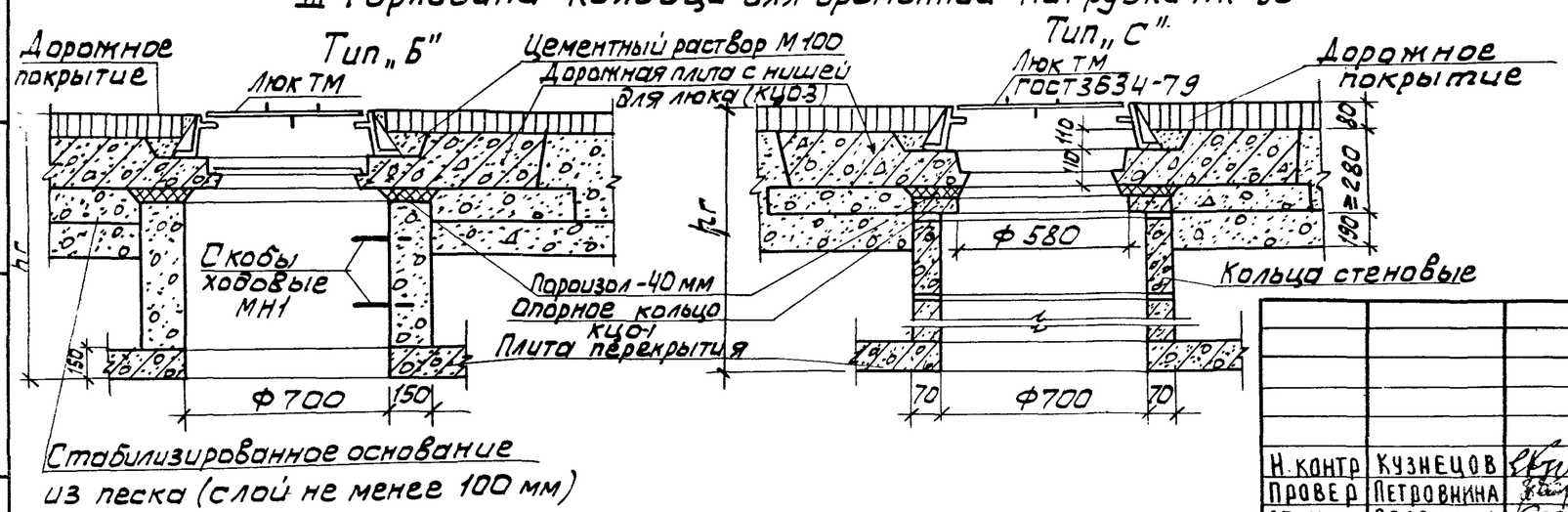

Условные обозначения

„К" – горловина из кирпича
„Б" – —"— из бетона М100
„С" – —"— из сборных ж.-б. элементов.

1. Высота горловин типа I „С" при необходимости регулируется с помощью кирпичной кладки из кирпича М100 на растворе М50, типов II „С" и III „С" – с помощью опорных колец КЦ0-1 или набетонки из бетона М100.
2. Горловины I типа устраиваются для колодцев, расположенных вне проезжей части дорог; II и III типа – для колодцев, расположенных на автомобильных дорогах городов и предприятий, на которых соответственно исключено или предусмотрено движение особо тяжелых автомашин.

Н. контр	Кузнецов		
Провер	Петровнина		
Ст. инж	Сорокина		
ГИП	Кузнецов		
Гл. констр	Шапиро		
Нач. отд	Красавин		

ТПР 901-09-11.84 АС

Колодцы водопроводные круглые из кирпича и из бетона для труб Ду = 50 ÷ 600

Стадия	Лист	Листов
РП	9	

Горловины d = 700 мм

ЦНИИЭП инженерного оборудования г. Москва

РЕШЕНИЯ

Таблица горловин из сборных железобетонных элементов d=700

Высота горловины hг мм	Сборные железобетонные элементы по серии 3.900-3 Выпуск 7										Кирпичная кладка из кирпича марки „100" на растворе марки „50" ряды (шт.)
	Опорные кольца КЦО-1 (шт.) масса 1 шт - 0,05 т			Кольца стеновые КЦ-7-3 (шт.) масса 1 шт - 0,13 т			Кольца стеновые КЦ-7-9 (шт.) масса 1 шт - 0,38 т			Плита КЦО-3 (шт.) масса 2,12 т	
	Тип горловин										
	I	II	III	I	II	III	I	II	III	III	I
1	2	3	4	5	6	7	8	9	10	11	12
650	1	4	2	1	—	—	—	—	—	1	0
700-750	1	1	3	1	1	—	—	—	—	1	1-2
800-850	1	2-3	0-1	1	1	1	—	—	—	1	2-3
900-950	1	3-4	1-2	2	1	1	—	—	—	1	0
1000-1050	1	1	3	2	2	1	—	—	—	1	1-2
1100-1150	1	2-3	0,-1	2	2	2	—	—	—	1	2-3
1200-1250	1	3-4	1-2	—	2	2	1	—	—	1	0
1300-1350	1	1	3	—	—	2	1	1	—	1	1-2
1400-1450	1	2-3	0-1	—	—	—	1	1	1	1	2-3
1500-1550	1	3-4	1-2	1	—	—	1	1	1	1	0
1600-1650	1	1	3	1	1	—	1	1	1	1	1-2
1700-1750	1	2-3	0-1	1	1	1	1	1	1	1	2-3
1800-1850	1	3-4	1-2	2	1	1	1	1	1	1	0
1900-1950	1	1	3	2	2	1	1	1	1	1	1-2
2000-2050	1	2-3	0-1	2	2	2	1	1	1	1	2-3
2100-2150	1	3-4	1-2	—	2	2	2	1	1	1	0
2200-2250	1	1	3	—	—	2	2	2	1	1	1-2
2300-2350	1	2-3	0-1	—	—	—	2	2	2	1	2-3
2400-2450	1	3-4	1-2	1	—	—	2	2	2	1	0
2500-2550	1	1	3	1	1	—	2	2	2	1	1-2
2600-2650	1	2-3	0-1	1	1	1	2	2	2	1	2-3
2700-2750	1	3-4	1-2	2	1	1	2	2	2	1	0
2800-2850	1	1	3	2	2	1	2	2	2	1	1-2
2900-2950	1	2-3	0-1	2	2	2	2	2	2	1	2-3
3000-3050	1	3-4	1-2	—	2	2	3	2	2	1	0
3100-3150	1	1	3	—	—	2	3	3	2	1	1-2
3200-3250	1	2-3	0-1	—	—	—	3	3	3	1	2-3
3300	1	4	2	1	—	—	3	3	3	1	0

Заделка скоб в горловинах из кирпича и бетона

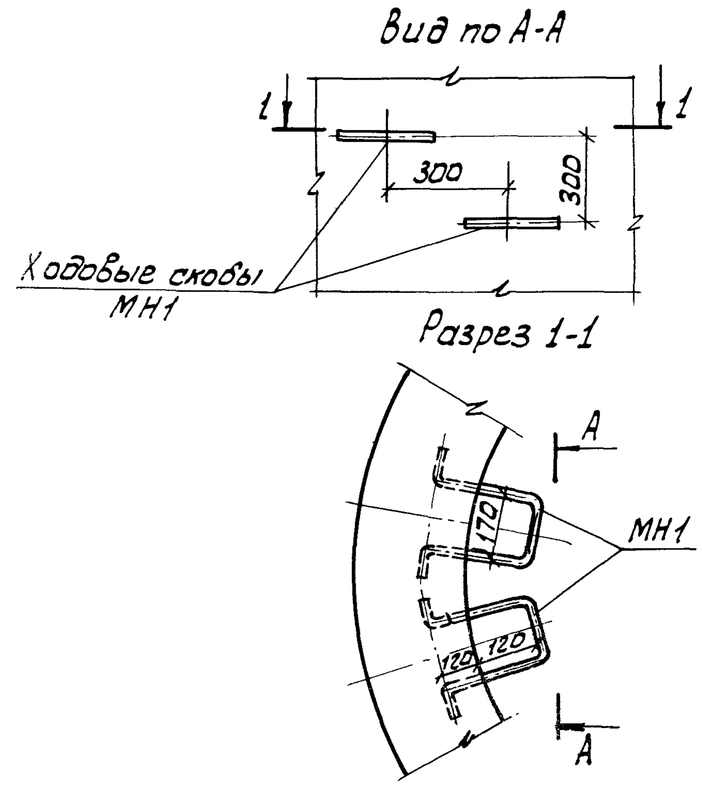

Н.контр	Кузнецов		ТПР 901-09-11.84		АС	
Провер	Брайнина					
Ст.инж	Сорокина		Колодцы водопроводные круглые из кирпича и из бетона для труб Ду = 50 ÷ 600	Стадия	Лист	Листов
ГИП	Кузнецов			Р	10	
Гл.констр	Шапиро		Таблица горловин из сборных ж-бет. элементов	ЦНИИЭП инженерного оборудования г. Москва		
Нач.отд	Красавин					

Типовые проектные решения альбом III

Инв. № подл. | Подпись и дата | Взам. инв. №

Таблица горловин из кирпича и из бетона d=700

Высота горловины hг мм	Количество скоб штук	Масса скоб кг	Объем материалов: Кирпич м³ I К	Кирпич I Б	Кирпич II К	Кирпич II Б	Кирпич III К	Кирпич III Б	Бетон М-100 м³ I К	Бетон I Б	Бетон II К	Бетон II Б	Бетон III К	Бетон III Б	Сборные железобетонные элементы Серия 3.900-3 Выпуск 7: Опорные кольца КЦО-1 (шт.) Масса 1эл.-0,05т. I К	Опорные кольца I Б	Опорные кольца II К	Опорные кольца II Б	Опорные кольца III К	Опорные кольца III Б	Плита КЦО-2 (шт.) Масса 1эл.-2.12т III Б
1	2	3	4	5	6	7	8	9	10	11	12	13	14	15	16	17	18	19	20	21	22
650 (500)*	2	2.72	0,35	—	—	—	—	—	—	0,15	—	0,10	—	0,07	—	1	—	1	—	—	1
700-750	2	2.72	0,42	—	—	—	—	—	—	0,18	—	0,13	—	0,10	—	1	—	1	—	—	1
800-850	2	2.72	0,49	—	—	—	—	—	—	0,22	—	0,17	—	0,14	—	1	—	1	—	—	1
900-950	3	4.10	0,56	—	—	—	—	—	—	0,26	—	0,21	—	0,18	—	1	—	1	—	—	1
1000-1050	3	4.10	0,63	—	—	—	—	—	—	0,30	—	0,25	—	0,22	—	1	—	1	—	—	1
1100-1150	4	5.44	0,70	—	—	—	—	—	—	0,34	—	0,29	—	0,26	—	1	—	1	—	—	1
1200-1250	4	5.44	0,78	—	—	—	—	—	—	0,38	—	0,33	—	0,30	—	1	—	1	—	—	1
1300-1350	4	5.44	0,85	—	—	—	—	—	—	0,42	—	0,37	—	0,34	—	1	—	1	—	—	1
1400-1450	5	6.80	0,93	—	—	—	—	—	—	0,46	—	0,40	—	0,38	—	1	—	1	—	—	1
1500-1550	5	6.80	1.00	—	—	—	—	—	—	0,50	—	0,45	—	0,42	—	1	—	1	—	—	1
1600-1650	5	6,80	1.08	—	—	—	—	—	—	0,54	—	0,49	—	0,46	—	1	—	1	—	—	1
1700-1750	6	8.20	1,15	—	—	—	—	—	—	0,58	—	0,53	—	0,50	—	1	—	1	—	—	1
1800-1850	6	8.20	1,23	—	—	—	—	—	—	0,62	—	0,57	—	0,54	—	1	—	1	—	—	1
1900-1950	6	8.20	1,30	—	—	—	—	—	—	0,66	—	0,61	—	0,57	—	1	—	1	—	—	1
2000-2050	7	9,52	1,37	—	—	—	—	—	—	0,70	—	0,65	—	0,62	—	1	—	1	—	—	1
2100-2150	7	9,52	1.45	—	—	—	—	—	—	0,74	—	0,69	—	0,66	—	1	—	1	—	—	1
2200-2250	7	9,52	1,52	—	—	—	—	—	—	0,78	—	0,73	—	0,70	—	1	—	1	—	—	1
2300-2350	8	10.90	1,60	—	—	—	—	—	—	0,82	—	0,77	—	0,74	—	1	—	1	—	—	1
2400-2450	8	10.90	1,67	—	—	—	—	—	—	0,86	—	0,81	—	0,78	—	1	—	1	—	—	1
2500-2550	8	10.90	1,75	—	—	—	—	—	—	0,90	—	0,85	—	0,82	—	1	—	1	—	—	1
2600-2650	9	12,24	1.83	—	—	—	—	—	—	0,94	—	0,89	—	0,86	—	1	—	1	—	—	1
2700-2750	9	12.24	1.88	—	—	—	—	—	—	0,97	—	0,92	—	0,89	—	1	—	1	—	—	1
2800-2850	10	13,60	2,20	—	—	—	—	—	—	1,04	—	1,03	—	0,98	—	1	—	1	—	—	1
2900-2950	10	13.60	2,26	—	—	—	—	—	—	1.08	—	1,07	—	1,03	—	1	—	1	—	—	1
3000-3050	11	15,00	2,26	—	—	—	—	—	—	1.12	—	1,11	—	1,07	—	1	—	1	—	—	1
3100-3150	11	15,00	2.40	—	—	—	—	—	—	1.16	—	1,15	—	1,11	—	1	—	1	—	—	1
3200-3250	11	15,00	2.50	—	—	—	—	—	—	1.20	—	1,19	—	1,15	—	1	—	1	—	—	1
3300	12	16,32	2,50	—	—	—	—	—	—	1,23	—	1,21	—	1,17	—	1	—	1	—	—	1

)*500мм- для кирпичных колодцев с конусным переходом.

1. Для кирпичных колодцев с конусным переходом к горловине к табличным значениям для типа „К" добавлять 0,112м³ кладки.
2. Условные обозначения: „К"-горловина из кирпича; „Б"-горловина из бетона М100
   I- горловина колодца для временной нагрузки 4,9 кПа (500 кгс/м²); Н-30;
   II ——"—— ——"—— ——"—— Н-30;
   III ——"—— ——"—— ——"—— НК-80.
3. Марку кирпича и раствора см. в пояснительной записке.

Н. контр	Кузнецов		
Провер	Брайнина		
Ст. инж.	Петровнина		
Гип	Кузнецов		
Гл. конст.	Шапиро		
Нач. отд.	Красавин		

ТПР 901-09-11.84 -АС

Колодцы водопроводные круглые из кирпича и из бетона для труб Ду = 50 – 600мм

Таблица горловин из кирпича и из бетона d=700

Стадия	Лист	Листов
РП	11	

ЦНИИЭП инженерного оборудования г. Москва

Таблица 1

Объем основных конструкций водопроводных круглых колодцев из кирпича

Тип колодца по типовому проекту	Размер колодца в плане, в мм	Высота рабочей части, в мм	Высота конуса в мм	Объем основных конструкций камер колодцев в м³	
				с конической верхней частью	с перекрытием из сборного ж/б.
1	2	3	4	5	6
К1-1	1000	—	600	1,57	—
К1-2	1000	—	900	1,84	—
К1-3	1250	—	900	2,30	—
К1-4, К1-5г	1500	—	1200	2,88	—
К2-1, К2-9г	1500	1500	—	—	2,70
К2-2, К2-10г	1500	1800	—	—	3,12
К2-3	1500	2100	—	—	3,53
К2-4	1500	2700	—	—	4,35
К2-5, К2-11г	2000	1500	—	—	3,74
К2-6, К2-12г	2000	1800	—	—	4,27
К2-7	2000	2100	—	—	4,80
К2-8	2000	2700	—	—	5,86

Примечание: Объемы основных конструкций колодцев приведены для строительства в сухих и просадочных грунтах.

Таблица 2

Колодцы водопроводные круглые бетонные с монолитными стенами и перекрытием из сборного железобетона

Тип колодца	Размер колодца в плане в мм	Высота рабочей части в мм	Объем основных конструкций камер колодцев в м³
1	2	3	4
Б2-0	1250	1800	2,20
Б2-1, Б2-9г	1500	1500	2,25
Б2-2, Б2-10г	1500	1800	2,57
Б2-3	1500	2100	2,89
Б2-4	1500	2700	3,53
Б2-5, Б2-11г	2000	1500	3,17
Б2-6, Б2-12г	2000	1800	3,59
Б2-7	2000	2100	4,00
Б2-8	2000	2700	4,83

Примечание: Объемы основных конструкций колодцев приведены для строительства в сухих, мокрых и просадочных грунтах

Типовые проектные решения

Инв. № подл. | Подпись и дата | Взам. инв. №

Ст. инж.	Булдакова		
Рук. гр.	Чухрова		
Нач. отд	Морозова		

ТПР 901-09-11.84 СМ

Колодцы водопроводные круглые из кирпича и из бетона для труб для труб Ду=50 ÷ 600 мм

Стадия	Лист	Листов
РП	1	3

Объемы основных конструкций колодцев Таблицы 1; 2

ЦНИИЭП инженерного оборудования г. Москва

Бетонные упоры

Таблица 3

Тип колодца: кирпичные с конусным переходом	Тип колодца: кирпичные с плоским перекрытием	Тип колодца: бетонные с плоским перекрытием	N узла	Размер колодца в плане в мм	Диаметр трубопровода в мм	Объем бетона в $м^3$
1	2	3	4	5	6	7
	с задвижками					
К1-3	—	Б2-0	У-5, У-13	1250	100	0.04
К1-3	—	Б2-0	У-5	1250	250	0.12
К1-5г, К1-4	К2-10г, К2-2 К2-1, К2-9г	Б2-10г, Б2-2 Б2-1, Б2-9г	У-5, У-6г, У-9, У-10г, У-13, У-14г	1500	100	0,05
К1-4, К1-5г	К2-1, К2-2, К2-9г, К2-10г	Б2-1, Б2-2, Б2-9г, Б2-10г	У-5, У-6, У-13	1500	150	0,08
К1-4, К1-5г	К2-1, К2-2, К2-9г, К2-10г	Б2-1, Б2-2, Б2-9г, Б2-10г	У-5, У-6г	1500	200	0,09
К1-4	К2-1, К2-2	Б2-1, Б2-2	У-3, У-5	1500	250	0.14
К1-4	К2-1, К2-2	Б2-1, Б2-2	У-3, У-5	1500	300	0.16
К1-4	К2-2	Б2-2	У-3	1500	350	0,17
—	—	Б2-5, Б2-6, Б2-11г, Б2-12г	У-6г, У-9, У-10г, У-13, У-14г	2000	150	0,10
—	—	Б2-5, Б2-6, Б2-11г, Б2-12г	У-5, У-6г, У-9, У-10г, У-13, У-14г	2000	200	0,11
—	—	Б2-6, Б2-12г	У-5, У-6г	2000	250	0,17
—	—	Б2-6, Б2-7 Б2-12г	У-3, У-5, У-6г	2000	300	0.20
—	—	Б2-6	У-3	2000	350	0.22
—	—	Б2-6, Б2-7	У-3, У-5	2000	400	0.28
—	—	Б2-6	У-3	2000	500	0.33

Продолжение табл. 3

1	2	3	4	5	6	7
	с затворами					
К1-4, К1-5г	К2-1, К2-2, К2-5г, К2-9г, К2-10г	Б2-1, Б2-2, Б2-9г, Б2-10г	У-5, У-6г, У-9, У-10г, У-13, У-14г	1500	100	0,05
К1-4	К2-2	Б2-2	У-5, У-13	1500	150	0,08
К1-4	К2-1, К2-2	Б2-1, Б2-2	У-5	1500	200	0,09
К1-4	К2-1, К2-2	Б2-1, Б2-2	У-3, У-5	1500	250	0,14
К1-4	К2-1, К2-2	Б2-1, Б2-2	У-5	1500	400	0,23
—	—	Б2-5, Б2-6, Б2-11г, Б2-12г	У-5, У-6г, У-9, У-10г, У-13, У-14г	2000	150	0,10
—	—	Б2-5, Б2-6, Б2-11г, Б2-12г	У-5, У-6г	2000	200	0,11
—	—	Б2-5, Б2-6, Б2-11г, Б2-12г	У-3, У-5, У-6г	2000	250	0,17
—	—	Б2-5, Б2-6, Б2-11г, Б2-12г	У-3, У-5, У-6г, У-9, У-13, У-10г, У-14г	2000	300	0,20
—	К2-6	Б2-5, Б2-6 Б2-11г	У-3, У-5, У-6г	2000	350	0,22
—	—	Б2-5, Б2-6	У-3, У-5	2000	400	0,28
—	—	Б2-5, Б2-6	У-3, У-5	2000	500	0,33

Альбом III

Типовые проектные решения

Инв. № подл. | Подпись и дата | Взам. инв. N

Ст. инж.	Булдакова		
Рук. груп.	Чухрова		
Нач. отд.	Морозова		

ТПР 901-09-11.84 СМ

Колодцы водопроводные круглые из кирпича и из бетона для труб $Д_у$=50-600мм

Стадия	Лист	Листов
РП	2	

Объемы основных конструкций колодцев Таблица 3

ЦНИИЭП инженерного оборудования г. Москва

Копировал Антипова Формат А2

Горловины колодцев

Таблица 4.

Тип горловины	Размер горловины в плане в мм.	Объем на 1 м высоты горловины в м³
1	2	3
1. Сборные железобетонные		
Тип I	700	0,158
Тип II	700	0,143
Тип III	700	0,126
2. Кирпичные		
Тип I	700	0,663
3. Бетонные		
Тип I	700	0,336
Тип II	700	0,300
Тип III	700	0,265

Глиняный замок

Таблица 5

Тип колодцев	Объем глины на 1м³ основных конструкций колодца
1	2
Колодцы водопроводные кирпичные с конусным переходом к горловине	0,54
Колодцы водопроводные кирпичные с перекрытием из сборного железобетона	0,60
Колодцы водопроводные бетонные с монолитными стенами и перекрытием из сборного железобетона	0,49

ТПР 901-09-11.84			СМ
КОЛОДЦЫ ВОДОПРОВОДНЫЕ КРУГЛЫЕ ИЗ КИРПИЧА И ИЗ БЕТОНА ДЛЯ ТРУБ Ду=50 – 600 мм.	СТАДИЯ	ЛИСТ	ЛИСТОВ
	РП	3	
ОБЪЕМЫ ОСНОВНЫХ КОНСТРУКЦИЙ КОЛОДЦЕВ. ТАБЛИЦЫ 4,5	ЦНИИЭП ИНЖЕНЕРНОГО ОБОРУДОВАНИЯ Г МОСКВА		

СТ ИНЖ	БУЛДАКОВА	
РУК.ГРУП	ЧУХРОВА	
НАЧ.ОТД	МОРОЗОВА	

ИНВ.№ подл. | Подпись и дата | Взам.инв.№